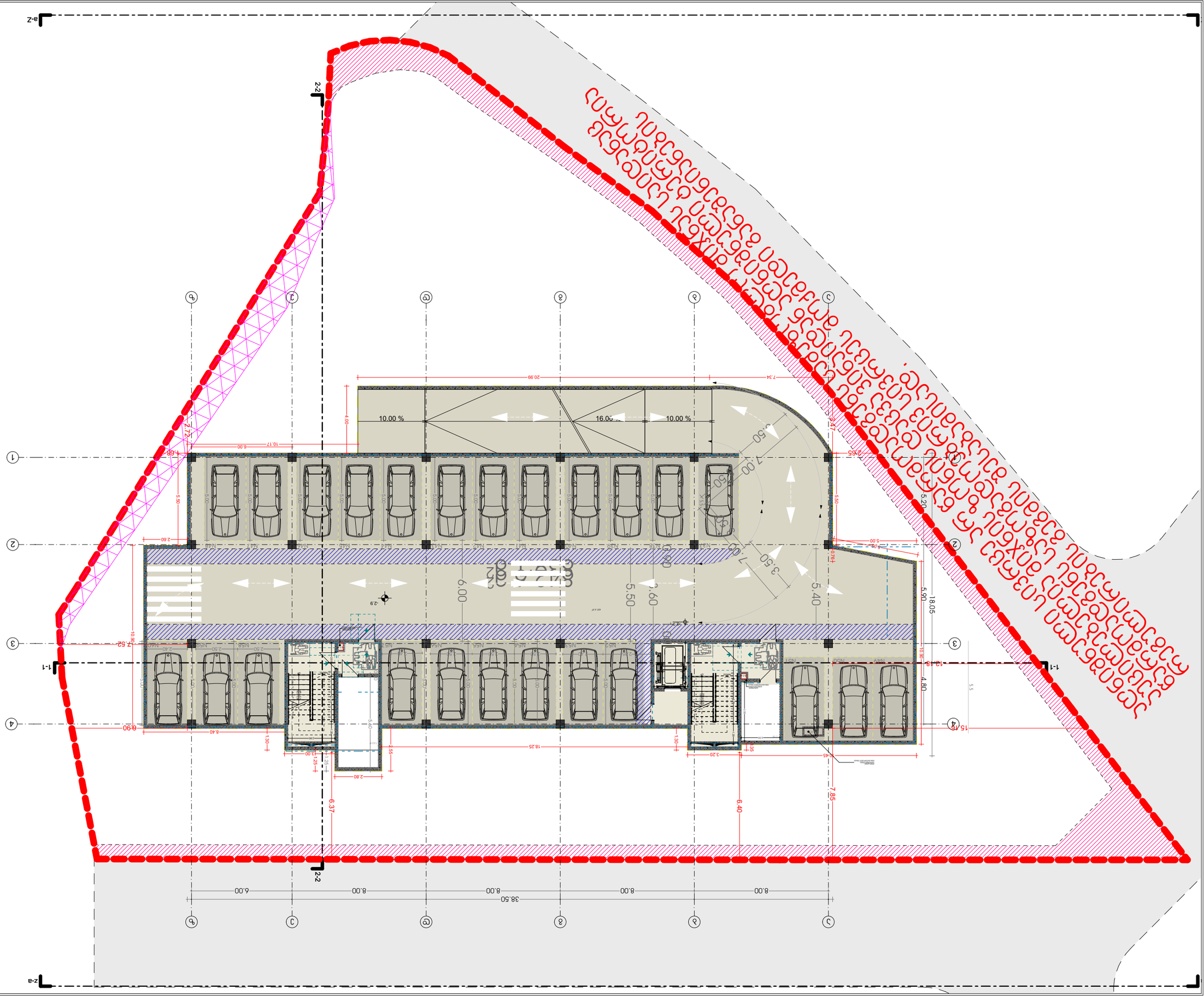

ՀԱՍԱՐԱԿԱԿԱՆ ՆՇԱՆԱԿՈՒԹՅՈՒՆ

ՀՀ ՏԱՐԱԾՔԱՅԻՆ ԱՐՏԱԴՐԱՆՔՆԵՐԻ ՀԱՄԱԿԱՐԳՈՒՄ ՀՀ ՏԱՐԱԾՔԱՅԻՆ ԱՐՏԱԴՐԱՆՔՆԵՐԻ ՀԱՄԱԿԱՐԳՈՒՄ

ՀՀ ՏԱՐԱԾՔԱՅԻՆ ԱՐՏԱԴՐԱՆՔՆԵՐԻ ՀԱՄԱԿԱՐԳՈՒՄ	

მრავალბინიანი საცხოვრებელი სახლი

თანამდებობა	ბჭობი	ხელმოწერა
მთ. არქიტექტორი	თ.ბაღაღნა	

პირობითი აღნიშვნები და მონიშვნები

	სახანძრო სატაძვრის ორეული		სახანძრო მილღობარი
	ავტომანქანა		სახანძრო განკარგილებასთან შეთანხმების სარკვევი
	ჯიგრეზე მოსაკარიდ		მეტინისარი განიკვეთა
	ბასასვლელი		ხანის ცენტრალური
	სახანძრო განკარგის ჯგუფის განთავსების ადგილი		მეტალური და ხანური განკარგის სარკვევი
	ღობეების სარკვევი		

ტექნიკურ ეკონომიკური მაჩვენებლები

ნახაზის სახელწოდება

1 სართული

ნახაზის მონაცემები

მასშტაბი	ფორმატი	თარიღი
1:200	A3	2023 წ
სტადია	ფურცელი	ფურცლები
პროექტი	A.01.4	67

არსებული სერვიტუტი

არსებული სერვიტუტი

საკრთოდ სერვიტუტი

ნებისმიერი სახის მშენებლობა-რეკონსტრუქციის სამუშაოების წარმოება დაიწყოს მხოლოდ ნებართვის მიღების შემდეგ

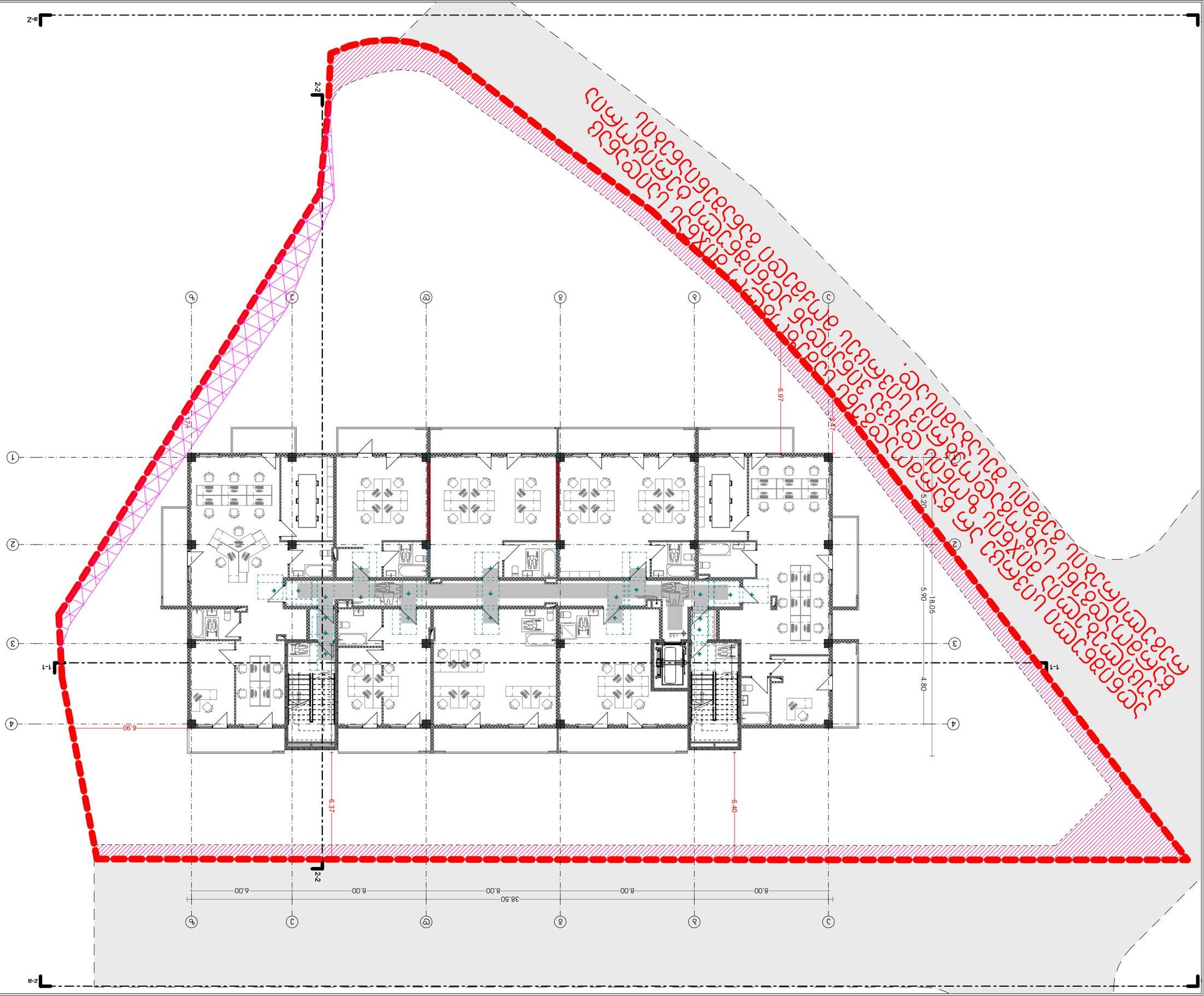

ծրագրի անվանում	
ՄԱՐԶԱՅԻՆ ՀԱՄԱԼԻՐ ԿՐԹՈՒԹՅԱՆ ԱՌԱՋԱՏԱՐԱՆ	
ծրագրի հեղինակներ	
ՀԱՅԱՐԱՐՈՒԹՅՈՒՆ	
գլխավոր ճարտարապետ	
գլխավոր ինժեներ	
գլխավոր տեխնոլոգ	
գլխավոր էներգետիկ	
գլխավոր մասնագետ	
նախագծի ղեկավար	
կատարող	
ՀՀ ԱՐԱՐԱՏԻ ՄԱՐԶԻ ՎԱՂԱՐՇԱՊԱՏ ՔԱՂԱՔԻ ՎԱՂԱՐՇԱՊԱՏ ՀԱՄԱՅՆ

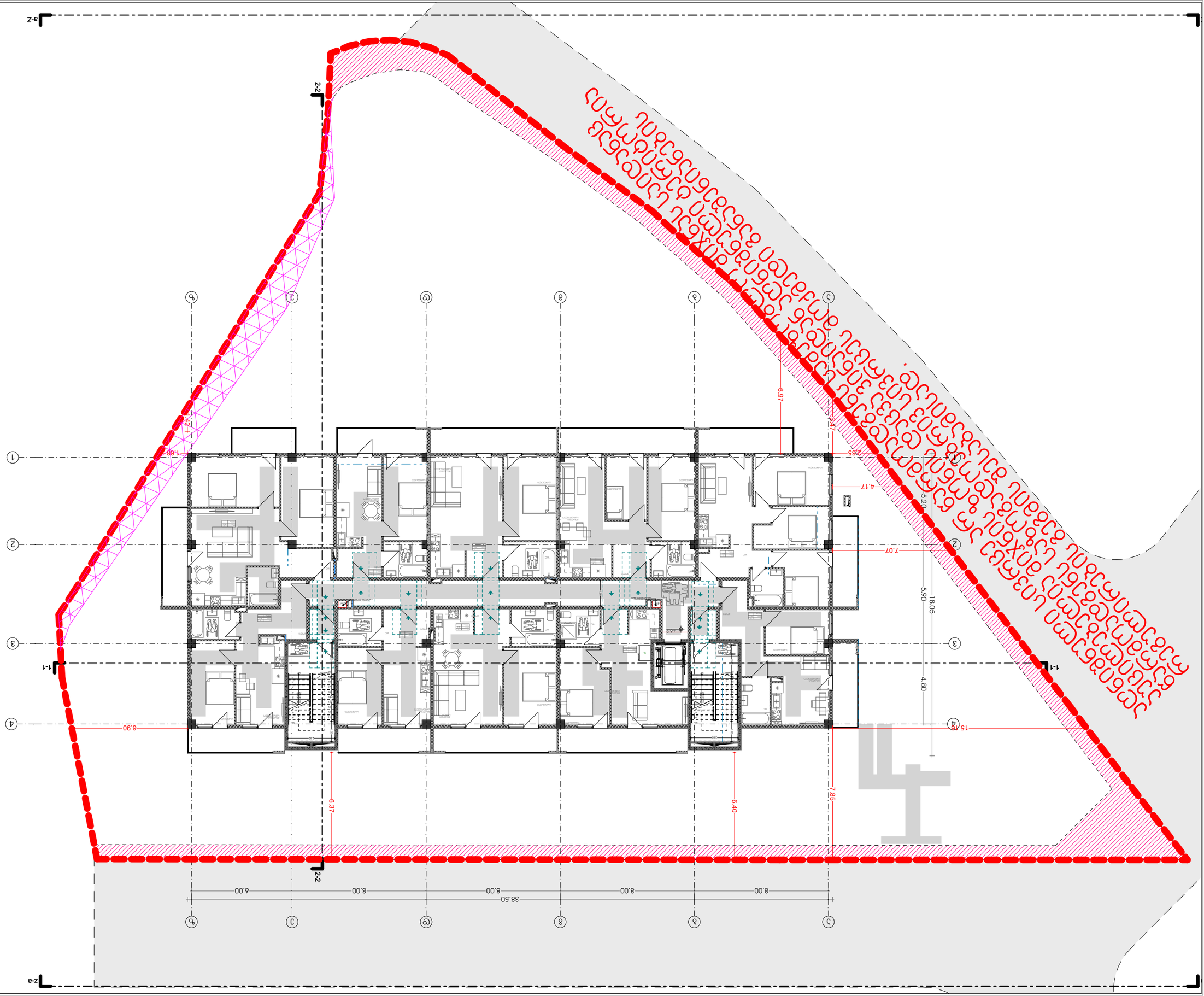

პროექტის დასახელება	ფერმერული მეურნეობა	ტიპიური
1:200	A3	2023 წ
ნახაზის დასახელება	ფუნქციური	ფუნქციური
პირველი სართული	A.01.6	67

ნახაზის ტიპი და დანიშნულება

3 სართული

ნახაზის სრული დასახელება

ობიექტის ადგილმდებარეობა

ინფორმაციული ნიშნები და ნიშნულები

ნიშნულების მარკირების ხაზი	
ელექტრული მარკირების ხაზი	
ტელეფონის მარკირების ხაზი	
ტელეფონის ან ელექტრული მარკირების ხაზი	
ელექტრული მარკირების ხაზი	
ელექტრული მარკირების ხაზი	

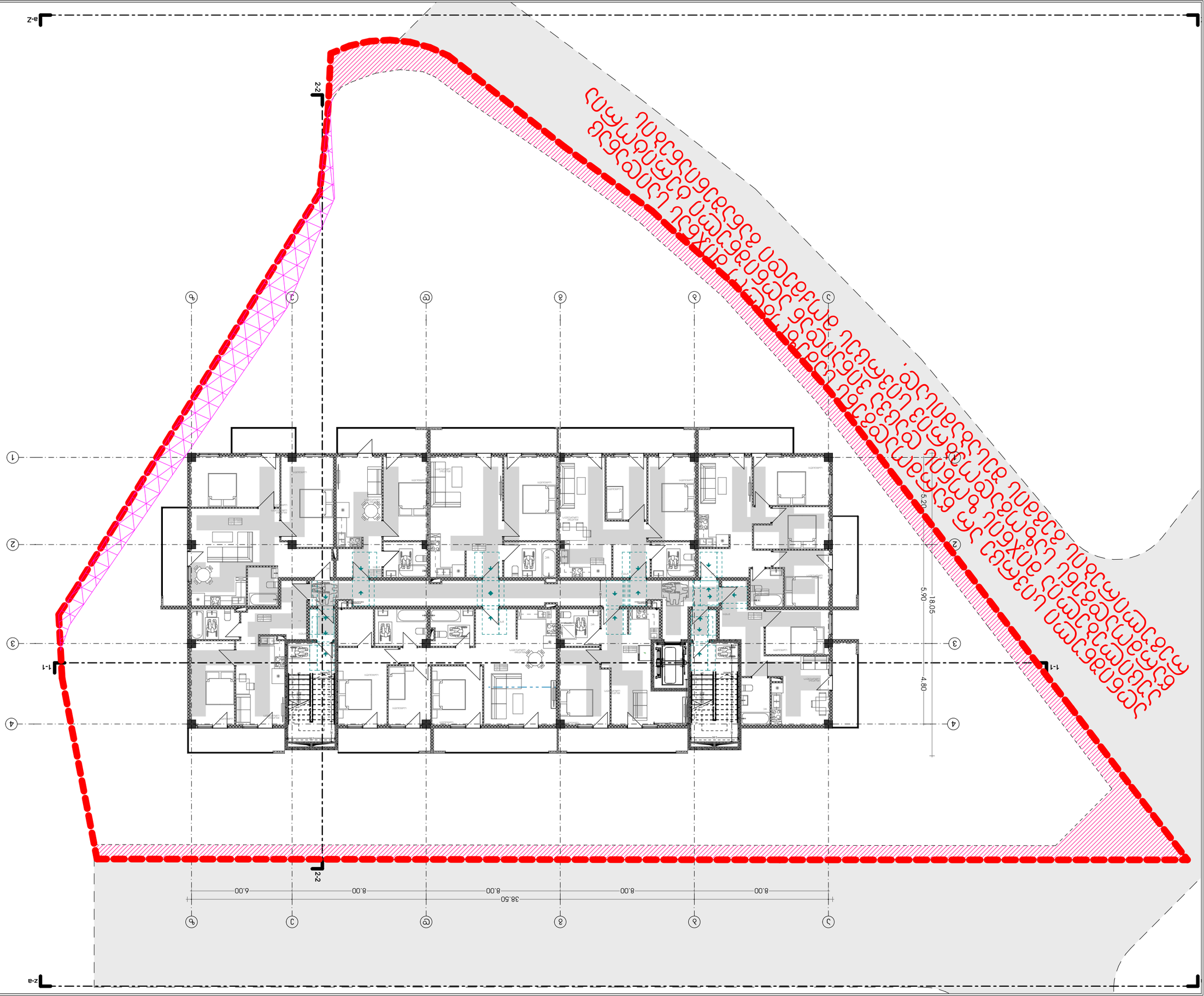

ծրագրի անվանում	

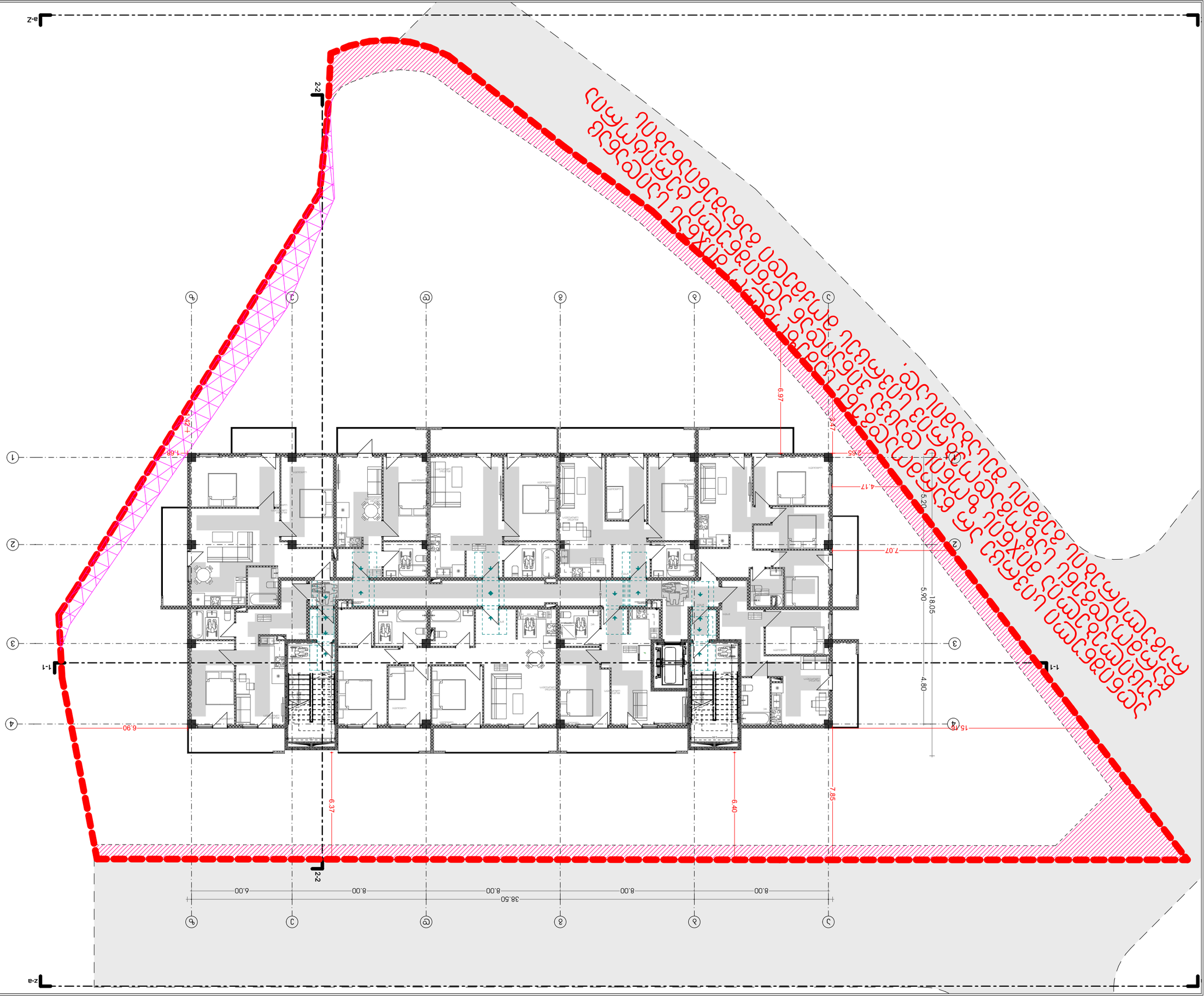

ԱՌԱՋԻՆ ՀԱՐԿԱՅԻՆ ԱՆՑՈՒՄ ԱՐՏԱՔԻՆ ՏԱՐԱԾՔՈՒՄ ԳՏՆՎՈՂ ՇԵՆՔԵՐԻ ԿԱՌՈՒՑՎԱԾՔԻ ՀԱՄԱՐ ՍԱՀՄԱՆՎՈՂ ՇԻՆԱՐԱՐԱԿԱՆ ՍԱՀՄԱՆԱՓԱԿՈՒՄՆԵՐԸ

Գլխավոր ճարտարապետ	Ա.Ղ.Ղազարյան	
Գլխավոր ինժեներ	Ա.Ղ.Ղազարյան	
Նախագծի ղեկավար	Ա.Ղ.Ղազարյան	
Կատարող	Ա.Ղ.Ղազարյան	

Առաջին հարկային անցում արտաքին տարածքում գտնվող շենքերի կառուցվածքի համար սահմանափակումների գծագրեր

Նախագիծ	Ա3	2023 6
Փուլ	Փաստաթղթի տեսակ	Թերթ
ՀՀ	Ա.01.8	67

ՀՀ, ք. Երևան, Արաբկիր վարչական շրջան, Ա.Ղ.Ղազարյան փողոց, 3-րդ նրբանցք, 1/1 հասցեում գտնվող հողամասի կառուցապատման նախագիծ

Ա.Ղ.Ղազարյան անվան ճարտարապետության ինստիտուտ

Ա.Ղ.Ղազարյան անվան ճարտարապետության ինստիտուտ

5 նախագիծ

Ա.Ղ.Ղազարյան անվան ճարտարապետության ինստիտուտ

Ա.Ղ.Ղազարյան անվան ճարտարապետության ինստիտուտ

Ա.Ղ.Ղազարյան		
Ա.Ղ.Ղազարյան		
Ա.Ղ.Ղազարյան		
Ա.Ղ.Ղազարյան		

ՀՀ, ք. Երևան, Արաբկիր վարչական շրջան, Ա.Ղ.Ղազարյան փողոց, 3-րդ նրբանցք, 1/1 հասցեում գտնվող հողամասի կառուցապատման նախագիծ

ԱՌԱՋԻՆ ՀԱՐԿԱՅԻՆ ԱՆՑՈՒՄ ԱՐՏԱՔԻՆ ՏԱՐԱԾՔՈՒՄ ԳՏՆՎՈՂ ՇԵՆՔԵՐԻ ԿԱՌՈՒՑՎԱԾՔԻ ՀԱՄԱՐ ՍԱՀՄԱՆՎՈՂ ՇԻՆԱՐԱՐԱԿԱՆ ՍԱՀՄԱՆԱՓԱԿՈՒՄՆԵՐԸ

ՀՀ ՔԱՂԱՔԱՇԻՆՈՒԹՅԱՆ ԵՎ ՃԱՐՏԱՐԱՊԵՏՈՒԹՅԱՆ ՊԵՏԱԿԱՆ ԿՈՄԻՏԵ

ՀՀ ՔԱՂԱՔԱՇԻՆՈՒԹՅԱՆ ԵՎ ՃԱՐՏԱՐԱՊԵՏՈՒԹՅԱՆ ՊԵՏԱԿԱՆ ԿՈՄԻՏԵ

Ա.Ղ.Ղազարյան			
Ա.Ղ.Ղազարյան			
Ա.Ղ.Ղազարյան			
Ա.Ղ.Ղազարյան			

ՀՀ, ք. Երևան, Արաբկիր վարչական շրջան, Ա.Ղ.Ղազարյան փողոց, 3-րդ նրբանցք, 1/1 հասցեում գտնվող հողամասի կառուցապատման նախագիծ

ԱՌԱՋԻՆ ՀԱՐԿԱՅԻՆ ԱՆՑՈՒՄ ԱՐՏԱՔԻՆ ՏԱՐԱԾՔՈՒՄ ԳՏՆՎՈՂ ՇԵՆՔԵՐԻ ԿԱՌՈՒՑՎԱԾՔԻ ՀԱՄԱՐ ՍԱՀՄԱՆՎՈՂ ՇԻՆԱՐԱՐԱԿԱՆ ՍԱՀՄԱՆԱՓԱԿՈՒՄՆԵՐԸ

ՀՀ ՔԱՂԱՔԱՇԻՆՈՒԹՅԱՆ ԵՎ ՃԱՐՏԱՐԱՊԵՏՈՒԹՅԱՆ ՊԵՏԱԿԱՆ ԿՈՄԻՏԵ

Ա.Ղ.Ղազարյան անվան ճարտարապետության ինստիտուտ

Ա.Ղ.Ղազարյան անվան ճարտարապետության ինստիտուտ

Ա.Ղ.Ղազարյան		
Ա.Ղ.Ղազարյան		
Ա.Ղ.Ղազարյան		
Ա.Ղ.Ղազարյան

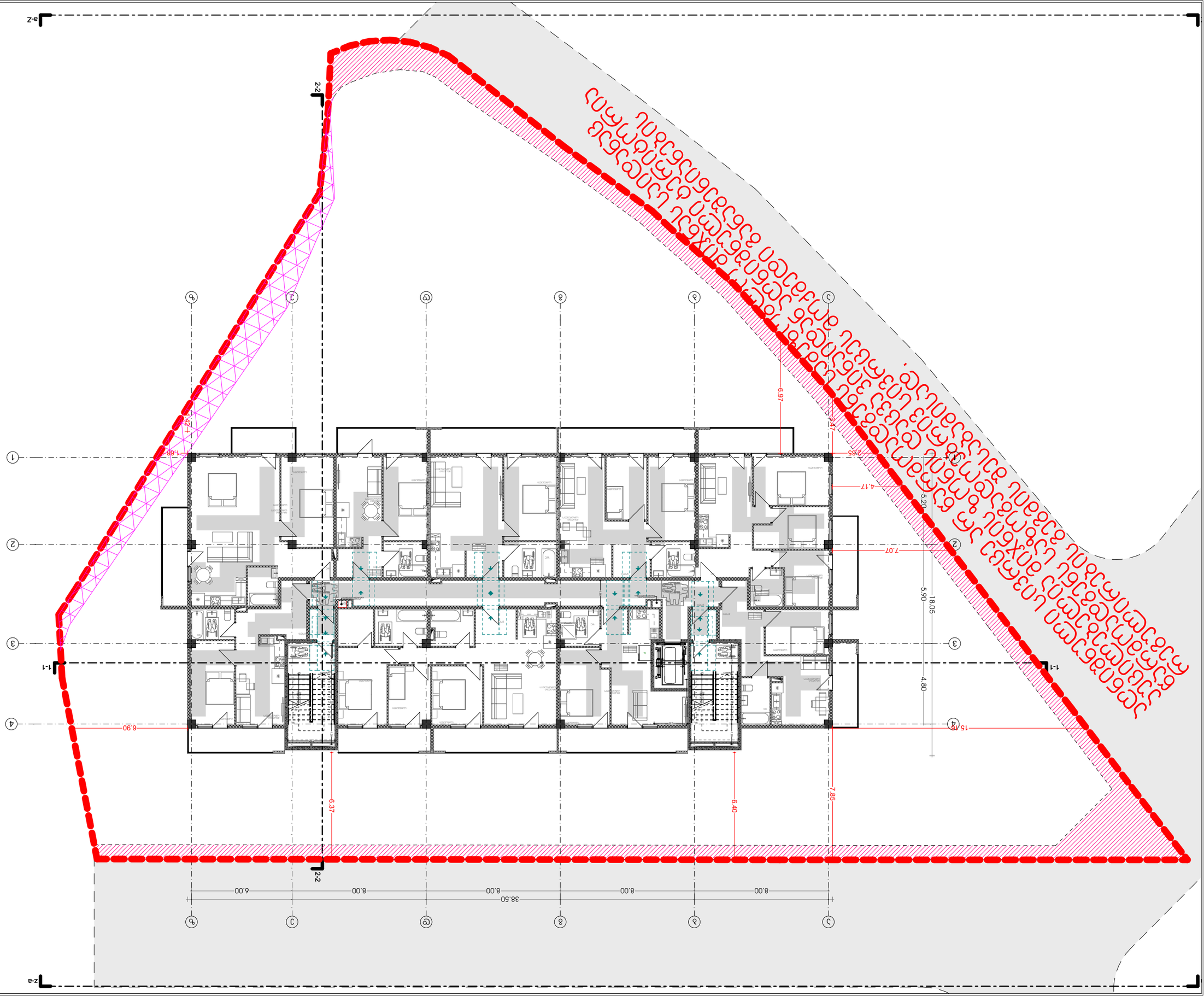

პროექტის დასახელება	ფერმა ბაბანი	ტიპიური
1:200	A3	2023 წ
ნახაზის დასახელება	ფერმის გენ.გეგმა	ფერმის ტერიტორიის ბეტონით მოპირკეთების გეგმა
პროექტის №.01.9		67

ფერმის ტერიტორიის ბეტონით მოპირკეთების გეგმა

ნახაზის №

ავტორის ხელმოწერა, ბეჭედი

ფორმატი	ფაილის ტიპი	ხელმოწერა
ავტ. ზედამხედველი ანა ბერიძე		
მთ. ინჟინერ-კონსტრუქტორი		

ინჟინერ-კონსტრუქტორის ნაწილი

ელექტრული ქსელების ტიპი		
ელექტრული ქსელების სიმძლავრე		
ელექტრული ქსელების ძაბვა		
ელექტრული ქსელების სიხშირე		
ელექტრული ქსელების ფაზების რაოდენობა		
ელექტრული ქსელების სიგრძ

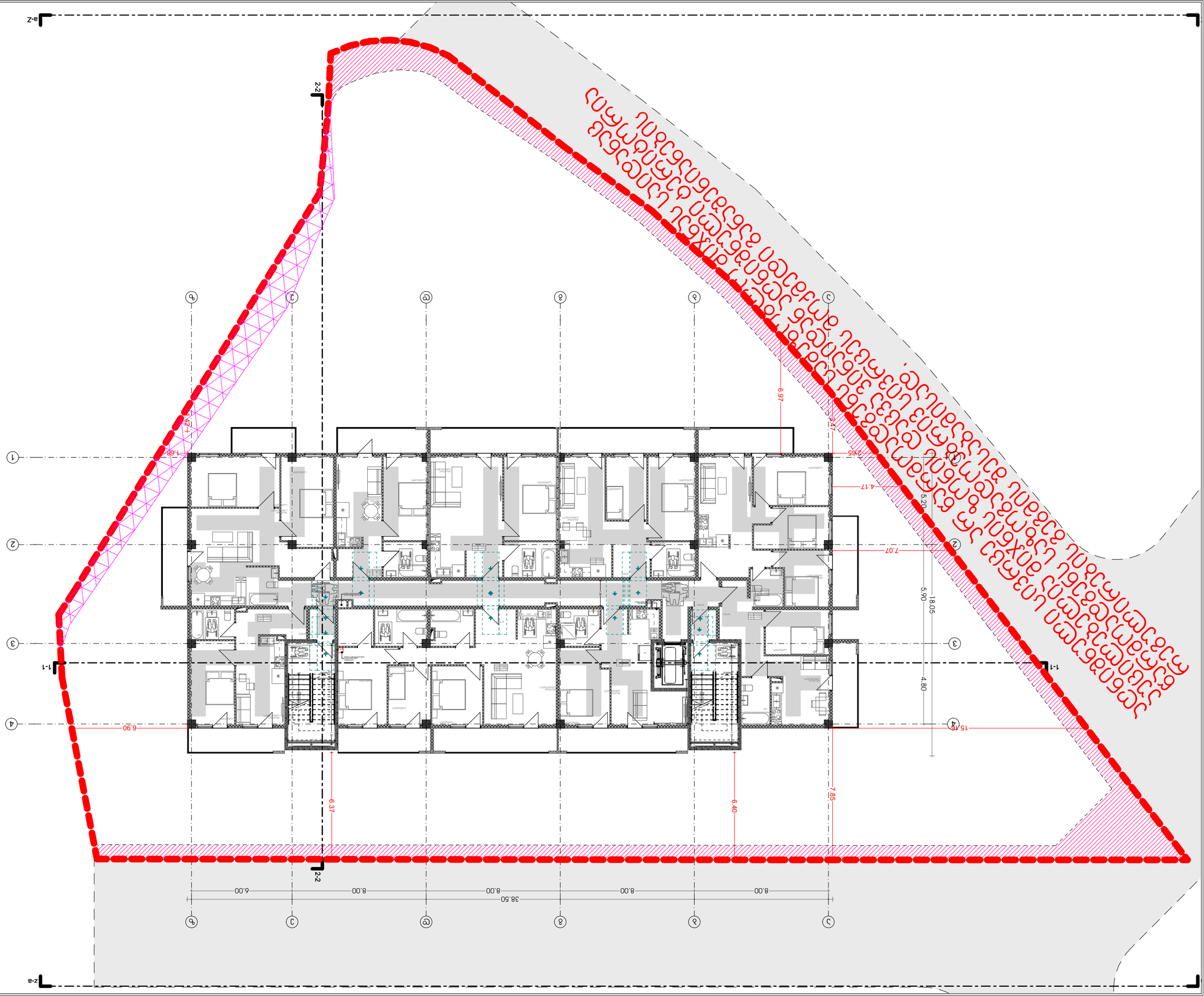

ԱՐՏԱՔԻՆ ՏԱՐԱԾՔԻ ՍԱՀՄԱՆԱՓԱԿՈՒՄ ԱՆՇԱՐԺ ԳՈՅՔԵՐԻ ՏԵՂԱԿԱՅՈՒՄ

ՀԱՍԱՐԱԿԱԿԱՆ ՕԳՏԱԳՈՐԾՄԱՆ ԿԱՐԳԱՎՈՐՈՒՄՆԵՐ

ՀՈՂԱՄԱՍԻ ՀԱՍՑԱԿԱՅԻՆ ՆՇԱՆԱԿՈՒԹՅՈՒՆՆԵՐԸ	
ՀՈՂԱՄԱՍԻ ՍԱՀՄԱՆԱՓԱԿՈՒՄՆԵՐԸ	
ՀՈՂԱՄԱՍԻ ՕԳՏԱԳՈՐԾՄԱՆ ՊԱՅՄԱՆՆԵՐԸ	
ՀՈՂԱՄԱՍԻ ՇԻՆԱՐԱՐԱԿԱՆ ՑՈՒՑԱՆԻՇՆԵՐԸ	
ՀՈՂԱՄԱՍԻ ՀԱՍՑԱՅԻՆ ՆՇԱՆԱԿՈՒԹՅՈՒՆՆԵՐԸ	
ՀՈՂԱՄԱՍԻ ՀԱՐԱԿԻՑ ՇԵՆՔԵՐԻ ՀԵՌԱՎՈՐՈՒԹՅՈՒՆՆԵՐԸ	
ՀՈՂԱՄԱՍԻ ՀԱՐԱԿԻՑ ՇԵՆՔԵՐԻ ՀԱՐԿԱՅԻՆ ՀԵՌԱՎՈՐՈՒԹՅՈՒՆՆԵՐԸ	
ՀՈՂԱՄԱՍԻ ՀԱՐԱԿԻՑ ՇԵՆՔԵՐԻ ՀՈՐԻԶՈՆԱԿԱՆ ՀԵՌԱՎՈՐՈՒԹՅՈՒՆՆԵՐԸ	
ՀՈՂԱՄԱՍԻ ՀԱՐԱԿԻՑ ՇԵՆՔԵՐԻ ՀՈՐԻԶՈՆԱԿԱՆ ՀԵՌԱՎՈՐՈՒԹՅՈՒՆՆԵՐԸ	
ՀՈՂԱՄԱՍԻ ՀԱՐԱԿԻՑ ՇԵՆՔԵՐԻ ՀԵՌԱՎՈՐՈՒԹՅՈՒՆՆԵՐԸ	
ՀՈՂԱՄԱՍԻ ՀԱՐԱԿԻՑ ՇԵՆՔԵՐԻ ՀԵՌԱՎՈՐՈՒԹՅՈՒՆՆԵՐԸ	
ՀՈՂԱՄԱՍԻ ՀԱՐԱԿԻՑ ՇԵՆՔԵՐԻ ՀԵՌԱՎՈՐՈՒԹՅՈՒՆՆԵՐԸ	

ՀԱՍԱՐԱԿԱԿԱՆ ՕԳՏԱԳՈՐԾՄԱՆ ԿԱՐԳԱՎՈՐՈՒՄՆԵՐ

ՀՈՂԱՄԱՍԻ ՀԱՍՑԱԿԱՅԻՆ ՆՇԱՆԱԿՈՒԹՅՈՒՆՆԵՐԸ	
ՀՈՂԱՄԱՍԻ ՍԱՀՄԱՆԱՓԱԿՈՒՄՆԵՐԸ	
ՀՈՂԱՄԱՍԻ ՕԳՏԱԳՈՐԾՄԱՆ ՊԱՅՄԱՆՆԵՐԸ	
ՀՈՂԱՄԱՍԻ ՇԻՆԱՐԱՐԱԿԱՆ ՑՈՒՑԱՆԻՇՆԵՐԸ	
ՀՈՂԱՄԱՍԻ ՀԱՍՑԱՅԻՆ ՆՇԱՆԱԿՈՒԹՅՈՒՆՆԵՐԸ	
ՀՈՂԱՄԱՍԻ ՀԱՐԱԿԻՑ ՇԵՆՔԵՐԻ ՀԵՌԱՎՈՐՈՒԹՅՈՒՆՆԵՐԸ	
ՀՈՂԱՄԱՍԻ ՀԱՐԱԿԻՑ ՇԵՆՔԵՐԻ ՀՈՐԻԶՈՆԱԿԱՆ ՀԵՌԱՎՈՐՈՒԹՅՈՒՆՆԵՐԸ	
ՀՈՂԱՄԱՍԻ ՀԱՐԱԿԻՑ ՇԵՆՔԵՐԻ ՀՈՐԻԶՈՆԱԿԱՆ ՀԵՌԱՎՈՐՈՒԹՅՈՒՆՆԵՐԸ	
ՀՈՂԱՄԱՍԻ ՀԱՐԱԿԻՑ ՇԵՆՔԵՐԻ ՀԵՌԱՎՈՐՈՒԹՅՈՒՆՆԵՐԸ	
ՀՈՂԱՄԱՍԻ ՀԱՐԱԿԻՑ ՇԵՆՔԵՐԻ ՀԵՌԱՎՈՐՈՒԹՅՈՒՆՆԵՐԸ	

ՀՈՂԱՄԱՍԻ ՄԵՐՁԱՎՈՐՈՒՄ ԵՎ ԱՅՆՈՒՄԵՆԱՅՆԱՑՈՒՄ

ՀՈՂԱՄԱՍԻ ՀԱՐԱԿԻՑ ՇԵՆՔԵՐԻ ՀՈՐԻԶՈՆԱԿԱՆ ՀԵՌԱՎՈՐՈՒԹՅՈՒՆՆԵՐԸ		
ՀՈՂԱՄԱՍԻ ՀԱՐԱԿԻՑ ՇԵՆՔԵՐԻ

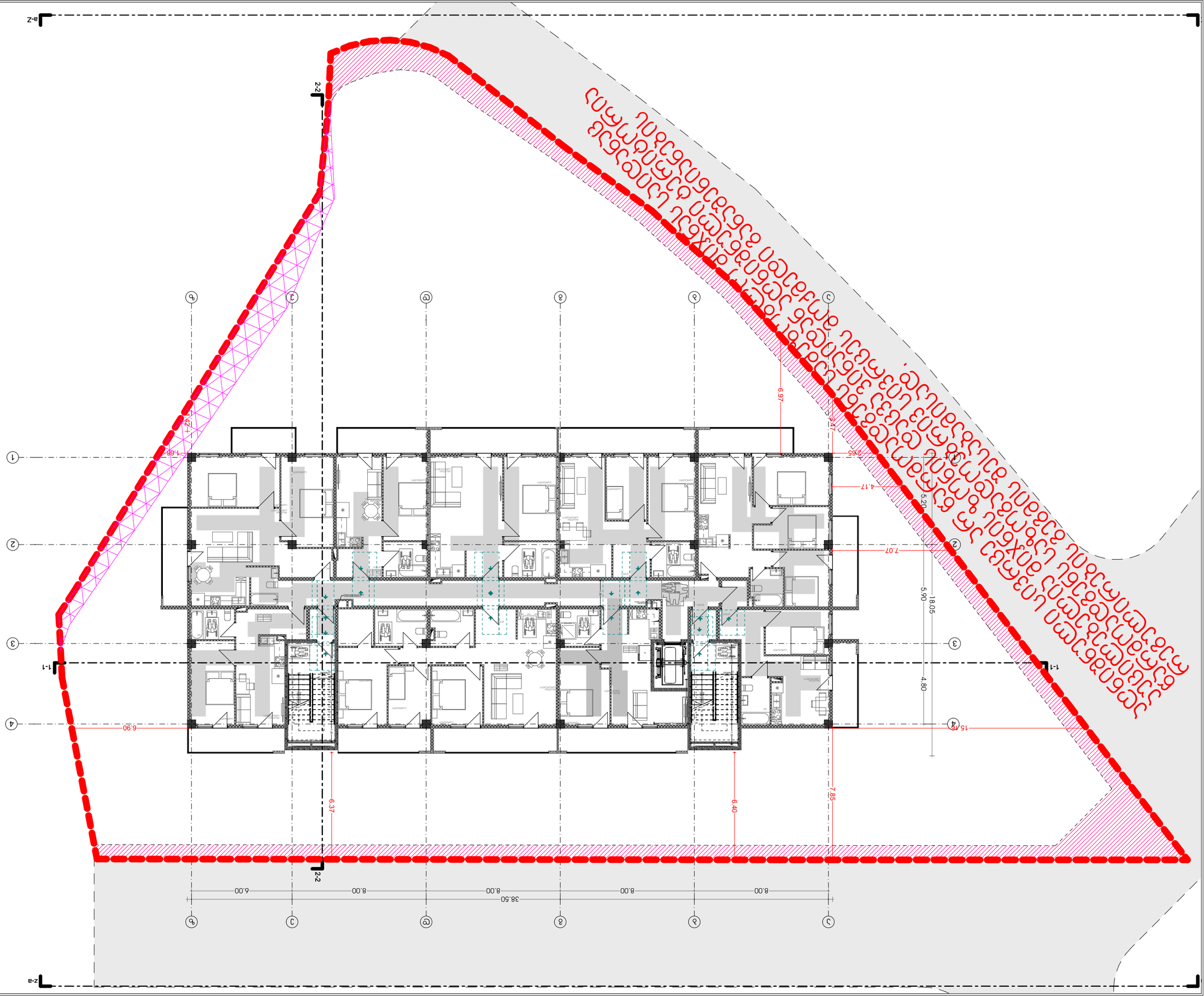

ծրագրի անվանում	
ՀԱՅԱՍՏԱՆԻ ՀԱՆՐԱՊԵՏՈՒԹՅԱՆ ԱՐԱՐԱՏԻ ՄԱՐԶԻ ԱՐԱՐԱՏ ՀԱՄԱՅՆՔԻ ՎԱՂԱՐՇԱՊԱՏ ՔԱՂԱՔԻ ԱՐԵՎԱԾԱԳԱՅԻՆ ՀԱՏՎԱԾՈՒՄ ԳՏՆՎՈՂ ՀՈՂԱՄԱՍԻ ԱՐԵՎԵԼՅԱՆ ՄԱՍՈՒՄ ԲՆԱԿԱՎԱՅՐԵՐԻ ՀԱՄԱՐ ԱՐՏԱԴՐԱՆՔԱՅԻՆ ԵՎ ՊԱՀԵՍՏԱՅԻՆ ՕԲՅԵԿՏՆԵՐԻ ՇԻՆԱՐԱՐՈՒԹՅԱՆ ՆԱԽԱԳԾԻ ՄԱՍԻՆ
գլխագրի տեսակ	ճշգրտում
ՀԱՅԱՍՏԱՆ	ՀՀ ԱՐԱՐԱՏԻ ՄԱՐԶ, ԱՐԱՐԱՏ ՀԱՄԱՅՆՔ, ՎԱՂԱՐՇԱՊԱՏ ՔԱՂԱՔ
ՀՀ ԱՐԱՐԱՏԻ ՄԱՐԶԻ ԱՐԱՐԱՏ ՀԱՄԱՅՆՔԻ ՎԱՂԱՐՇԱՊԱՏ ՔԱՂԱՔԻ ԱՐԵՎԱԾԱԳԱՅԻՆ ՀԱՏՎԱԾՈՒՄ ԳՏՆՎՈՂ ՀՈՂԱՄԱՍԻ ԱՐԵՎԵԼՅԱՆ ՄԱՍՈՒՄ ԲՆԱԿԱՎԱՅՐԵՐԻ ՀԱՄԱՐ ԱՐՏԱԴՐԱՆՔԱՅԻՆ ԵՎ ՊԱՀԵՍՏԱՅԻՆ ՕԲՅԵԿՏՆԵՐԻ ՇԻՆԱՐԱՐՈՒԹՅԱՆ ՆԱԽԱԳԾԻ ՄԱՍԻՆ

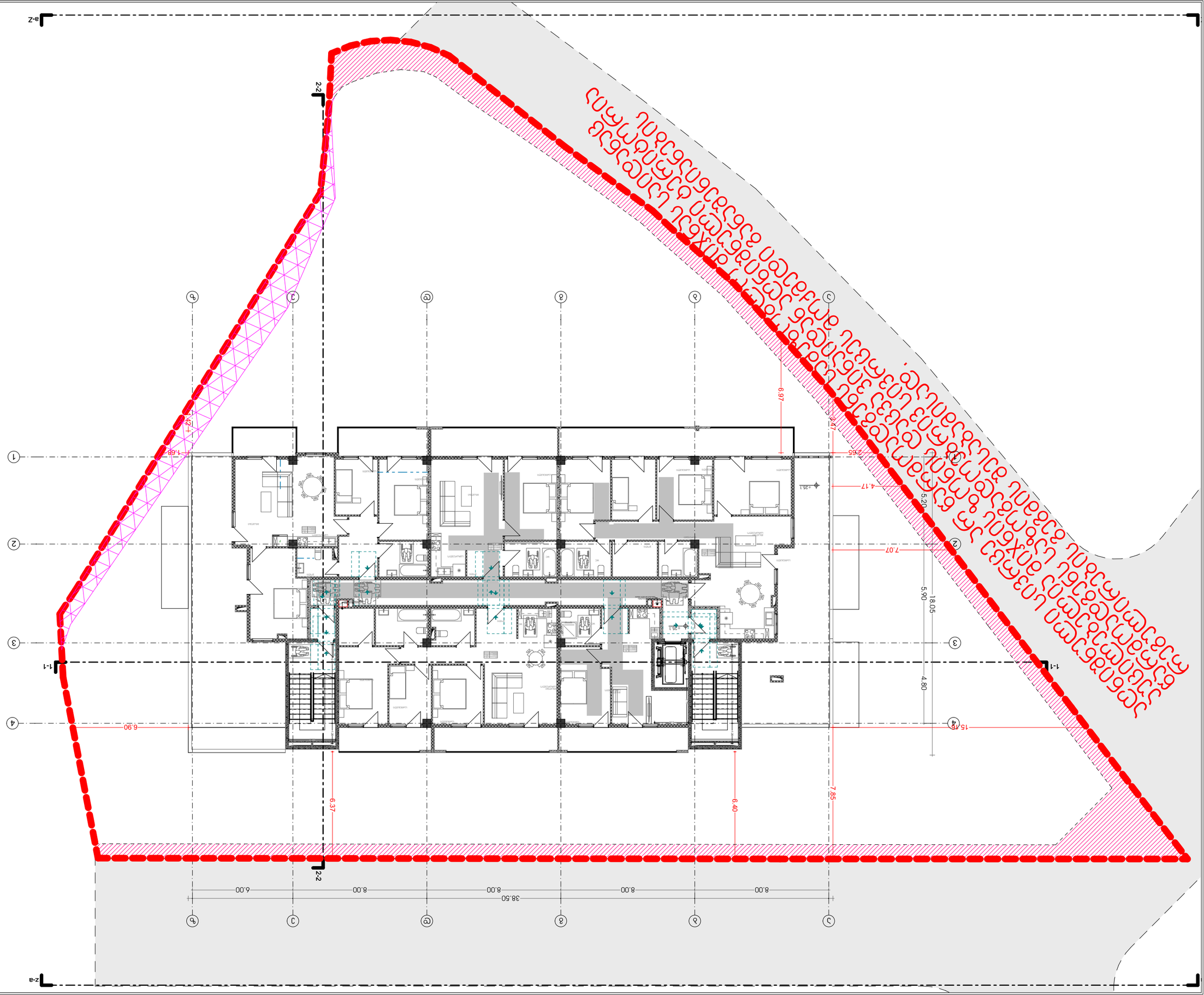

ընդհանուր տեղեկություններ

Ծրագրի անվանումը	Բնակելի շենքի կառուցում
Ծրագրի փուլը	Նախագիծ
Ծրագրի համարը	2023 6
Գլխավոր ճարտարապետ	Ա.Ղ.Հարությունյան
Գլխավոր ինժեներ	Ա.Ղ.Հարությունյան
Գլխավոր նախագծող	Ա.Ղ.Հարությունյան
Նախագծող	Ա.Ղ.Հարությունյան
Գծագրող	Ա.Ղ.Հարությունյան
Գծագրի անվանումը	Գլխավոր հատակագիծ
Գծագրի համարը	1
Մասշտաբը	1:200
Ձևաչափը	A3
Տպաքանակը	1

Գլխավոր հատակագիծ

Ընդհանուր տվյալներ

Հողամասի մակերեսը	1.0 հա
Հողամասի նպատակային նշանակությունը	Բնակելի և հասարակական կառուցապատման հողամաս
Հողամասի կադաստրային կոդը	09-0x-0xxx-0xxx-xxxx
Հողամասի սեփականատերը	Ֆիզիկական անձ
Հողամասի սահմանների կետերի կոորդինատները	տես գծագրում
Հողամասի սահմանների երկարությունները	տես գծագրում
Հողամասի մակերեսը	1.0 հա
Կառուցապատման տոկոսը	30%
Կանաչապատման տոկոսը	40%
Կառուցապատման խտությունը	0.3
Կառուցապատման ինտենսիվությունը	0.9
Կառուցապատման բարձրությունը	9 հարկ

Հողամասի սահմանների և կառուցապատման գծերի նշանակությունը

	Հողամասի սահման
	Կառուցապատման գիծ
	Կանաչապատման գոտի
	Ավտոկայանատեղի
	Մուտք հողամաս
	Մուտք շենք
	Հրշեջ մեքենաների մատույց
	Հրշեջ ջրհորի տեղադրման վայր
	Հրշեջ ծորակի տեղադրման վայր
	Հրդեհային ավտոմատիկայի կառավարման վահանակ
	Հրդեհային ազդարարման կառավարման վահանակ
	Հրդեհային ազդարարման ձայնային սարքեր
	Հրդեհային ազդարարման ձայնային և լուսային սարքեր
	Հրդեհային ազդարարման հեռակառավարման վահանակ
	Հրդեհային ազդարարման հեռակառավարման ձայնային և լուսային սարքեր
	Հրդեհային ազդարարման հեռակառավարման ձայնային սարքեր
	Հրդեհային ազդարարման հեռակառավարման լուսային սարքեր
	Հրդեհային ազդարարման հեռակառավարման ձայնային և լուսային սարքեր
	Հրդեհային ազդարարման հեռակառավարման ձայնային սարքեր
	Հրդեհային ազդարարման հեռակառավարման լուսային սարքեր

Ընդհանուր ցուցանիշներ

Ընդհանուր մակերեսը		
Ընդհանուր օգտակար մակերեսը		
Ընդհանուր կառուցապատման մակերեսը		
Ընդհանուր կառուցապատման տոկոսը		
Ընդհանուր կանաչապատման մակերեսը		
Ընդհանուր կանաչապատման տոկոսը		
Ընդհանուր կառուցապատման խտությունը		
Ընդհանուր կառուցապատման ինտենսիվությունը		
Ընդհանուր կառուցապատման բարձրությունը		

Ընդհանուր ցուցանիշներ

Ընդհանուր մակերեսը	0.0 հա	
Ընդհանուր օգտակար մակերեսը	0.0 հա	
Ընդհանուր կառուցապատման մակերեսը	0.0 հա	
Ընդհանուր կառուցապատման տոկոսը	0%	
Ընդհանուր կանաչապատման մակերեսը	0.0 հա	
Ընդհանուր կանաչապատման տոկոսը	0%	
Ընդհանուր կառուցապատման խտությունը	0.0	
Ընդհանուր կառուցապատման ինտենսիվությունը	0.0	
Ընդհանուր կառուցապատման բարձրությունը	0 հարկ	

Հողամասի սահմանների և կառուցապատման գծերի նշանակությունը

	Հողամասի սահման
	Կառուցապատման գիծ
	Կանաչապատման գոտի
	Ավտոկայանատեղի
	Մուտք հողամաս
	Մուտք շենք
	Հրշեջ մեքենաների մատույց
	Հրշեջ ջրհորի տեղադրման վայր
	Հրշեջ ծորակի տեղադրման վայր
	Հրդեհային ավտոմատիկայի կառավարման վահանակ
	Հրդեհային ազդարարման կառավարման վահանակ
	Հրդեհային ազդարարման ձայնային սարքեր
	Հրդեհային ազդարարման ձայնային և լուսային սարքեր
	Հրդեհային ազդարարման հեռակառավարման վահանակ
	Հրդեհային ազդարարման հեռակառավարման ձայնային և լուսային սարքեր
	Հրդեհային ազդարարման հեռակառավարման ձայնային սարքեր
	Հրդեհային ազդարարման հեռակառավարման լուսային սարքեր
	Հրդեհային ազդարարման հեռակառավարման ձայնային և լուսային սարքեր
	Հրդեհային ազդարարման հեռակառավարման ձայնային սարքեր
	Հրդեհային ազդարարման հեռակառավարման լուսային սարքեր

Ընդհանուր ցուցանիշներ

Ընդհանուր մակերեսը		
Ընդհանուր օգտակար մակերեսը		
Ընդհանուր կառուցապատման մակերեսը		
Ընդհանուր կառուցապատման տոկոսը		
Ընդհանուր կանաչապատման մակերեսը		
Ընդհանուր կանաչապատման տոկոսը		
Ընդհանուր կառուցապատման խտությունը		
Ընդհանուր կառուցապատման ինտենսիվությունը		
Ընդհանուր կառուցապատման բարձրությունը		

Ընդհանուր ցուցանիշներ

Ընդհանուր մակերեսը	0.0 հա	
Ընդհանուր օգտակար մակերեսը	0.0 հա	
Ընդհանուր կառուցապատման մակերեսը	0.0 հա	
Ընդհանուր կառուցապատման տոկոսը	0%	
Ընդհանուր կանաչապատման մակերեսը	0.0 հա	
Ընդհանուր կանաչապատման տոկոսը	0%	
Ընդհանուր կառուցապատման խտությունը	0.0	
Ընդհանուր կառուցապատման ինտենսիվությունը	0.0	
Ընդհանուր կառուցապատման բարձրությունը	0 հարկ	

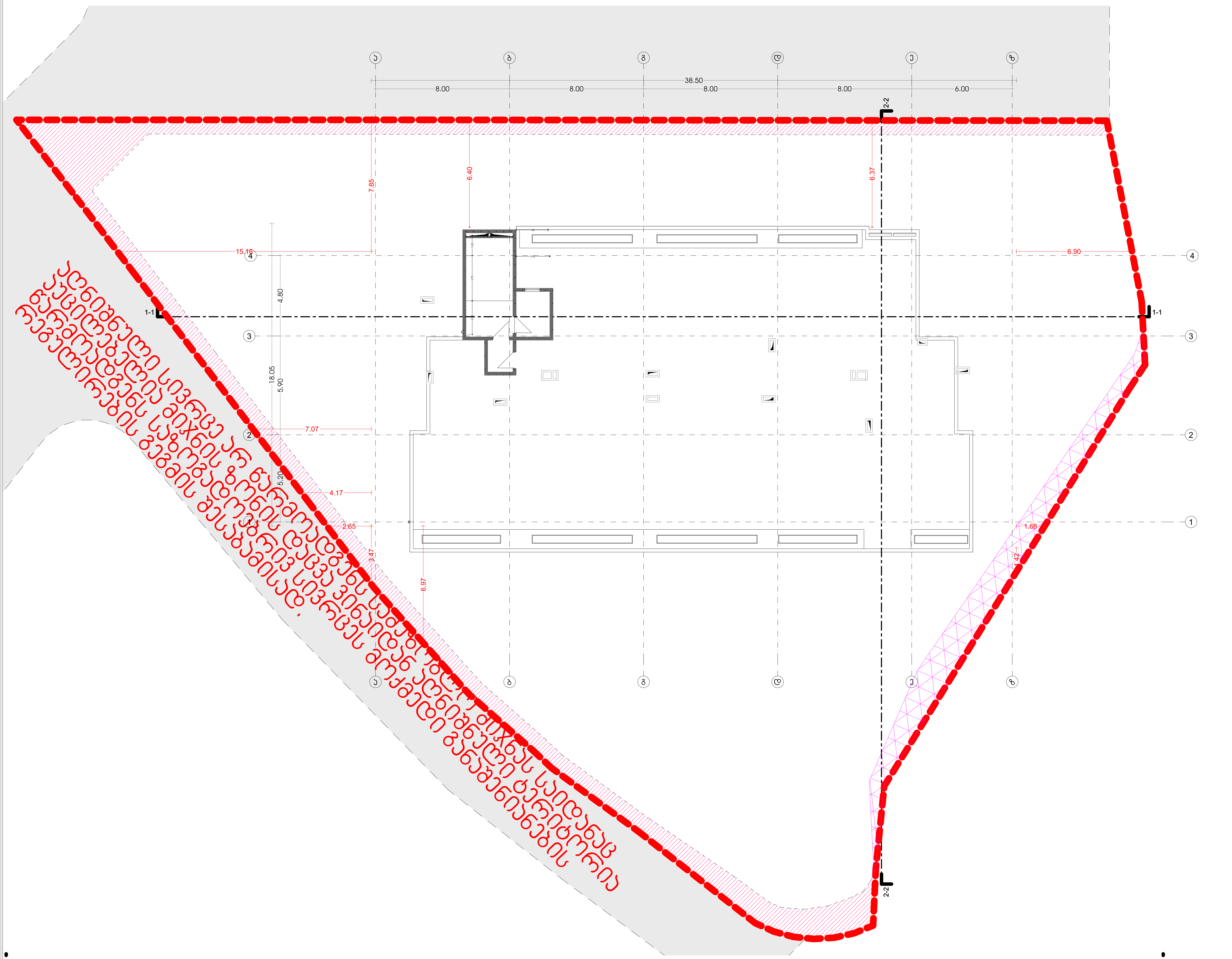

მრავალბინიანი საცხოვრებელი სახლი

თანამდებობა	გვარი	ხელმოწერა
მთ. არქიტექტორი	თ.მალანია	

პირობითი აღნიშვნები და შენიშვნები

	სახანძრო სისტემების ოთახი		სახანძრო მილდგარი
	ავტოსაშხეფი		სახანძრო განყოფილებასთან კავშირის სისტემა
	კვამლზე მორეაგირე		მექანიკური განიავება
	გასასვლელი		ხელის ცეცხლმაქრი
	სახანძრო განგაშის ხელით სამართავი კოლოფი		ვიზუალური და ხმოვანი განგაშის სისტემა
	დაწნევის სისტემა		

ტექნიკურ ეკონომიკური მაჩვენებლები

ნახაზის სახელწოდება

10 სართული

ნახაზის მონაცემები

მასშტაბი	ფორმატი	თარიღი
1:200	A3	2023 წ
სტადია	ფურცელი	ფურცლები
პროექტი	A.01.13	67



მრავალბინიანი საცხოვრებელი სახლი

თანამდებობა	გვარი	ხელმოწერა
მთ. არქიტექტორი	თ.მალანია	

პირობითი აღნიშვნები და შენიშვნები

	სახანძრო სისტემების ოთახი		სახანძრო მიდგომი
	ავტოსაშხეფი		სახანძრო განყოფილებასთან კავშირის სისტემა
	კვამლზე მორეაგირე		მექანიკური განიავება
	გასასვლელი		ხელის ცეცხლმაქრი
	სახანძრო განგაშის ხელით სამართავი ჯოლოფი		ვიზუალური და ხმოვანი განგაშის სისტემა
	დაწნევის სისტემა		

ტექნიკურ ეკონომიკური მაჩვენებლები

ნახაზის სახელწოდება

სახურავის გეგმა

ნახაზის მონაცემები

მასშტაბი	ფორმატი	თარიღი
1:200	A3	2023 წ
სტადია	ფურცელი	ფურცლები
პროექტი	A.01.14	67

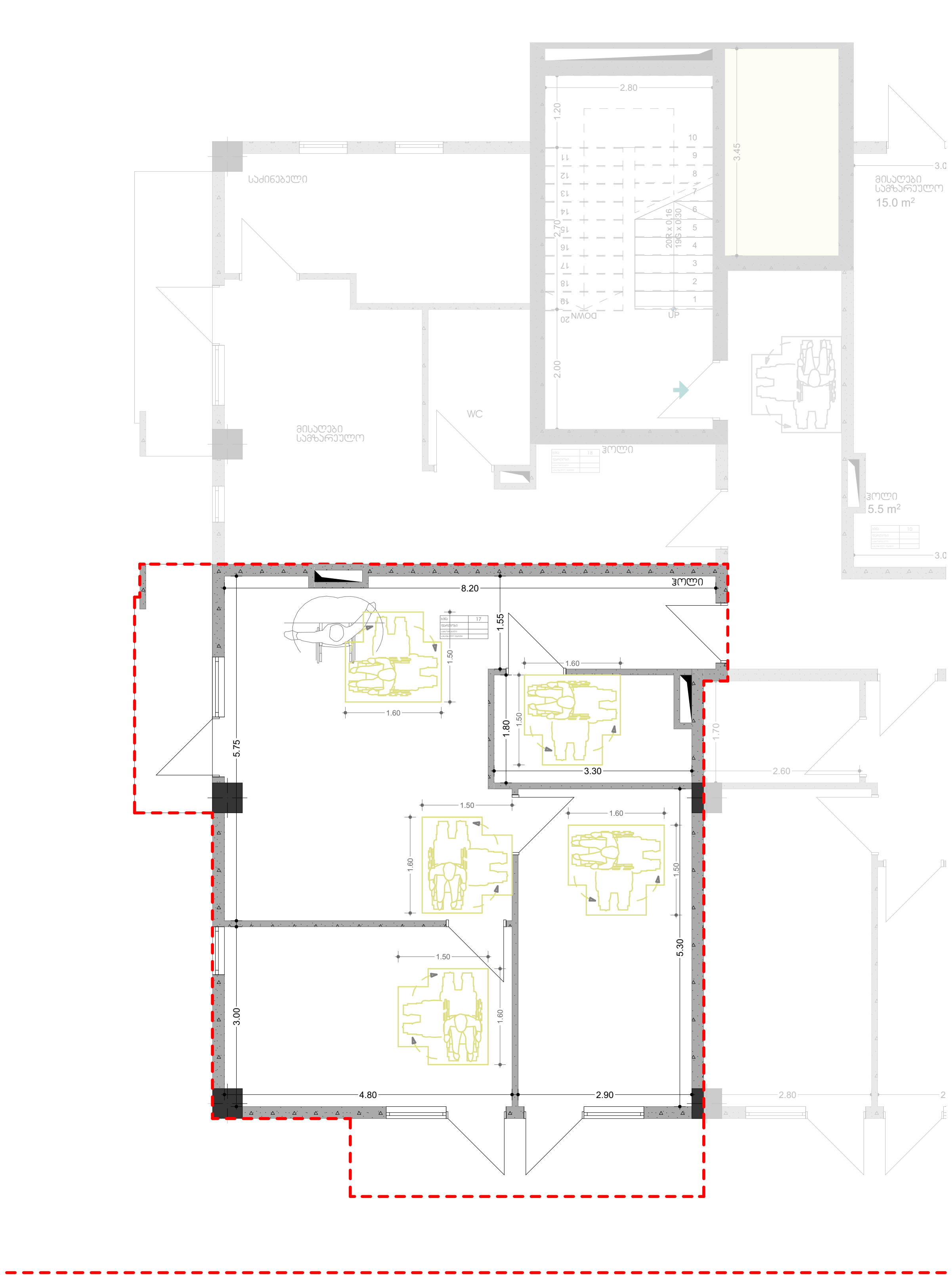

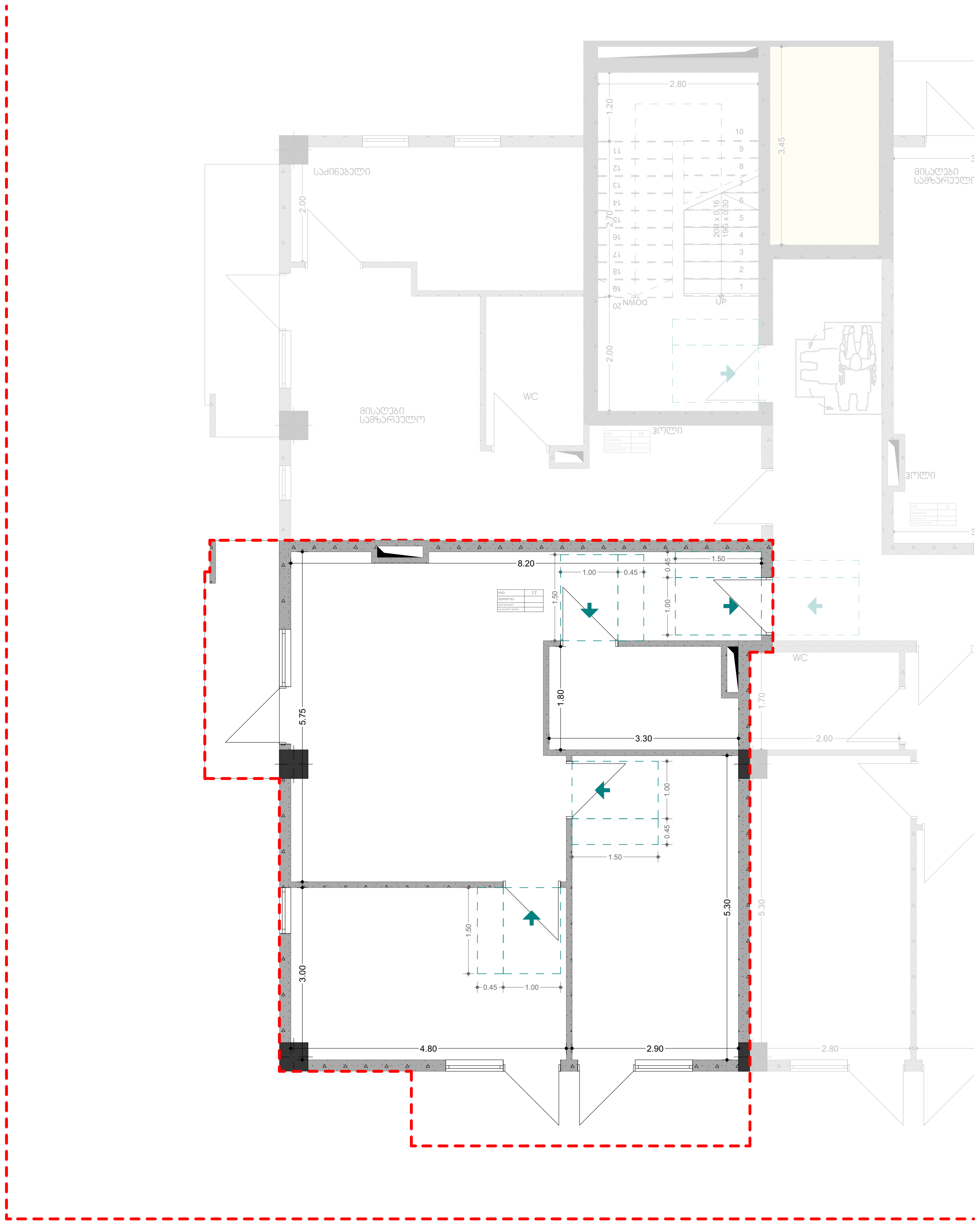

მრავალბინიანი საცხოვრებელი სახლი

თანამდებობა	გვარი	ხელმოწერა
მთ. არქიტექტორი	თ.მაღანია	

პირობითი აღნიშვნები და შენიშვნები

	სახანძრო სისტემების ოთახი		სახანძრო მიღებარი
	ავტოსაშხეფი		სახანძრო განყოფილებასთან კავშირის სისტემა
	კვამლზე მორეაგირე		მექანიკური განიავება
	გასასვლელი		ხელის ცეცხლმაქრი
	სახანძრო განგაშის ხელით სამართავი კოლოფი		ვიზუალური და ხმოვანი განგაშის სისტემა
	დაწნევის სისტემა		

ტექნიკურ ეკონომიკური მაჩვენებლები

ნახაზის სახელწოდება

ა ტიპის ბინა

ნახაზის მონაცემები

მასშტაბი	ფორმატი	თარიღი
1:100	A3	2023 წ
სტადია	ფურცელი	ფურცლები
პროექტი	A.01.15	67

სამზარეულოს მიწვდომა

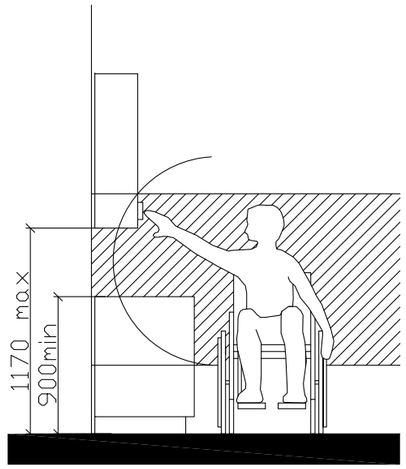

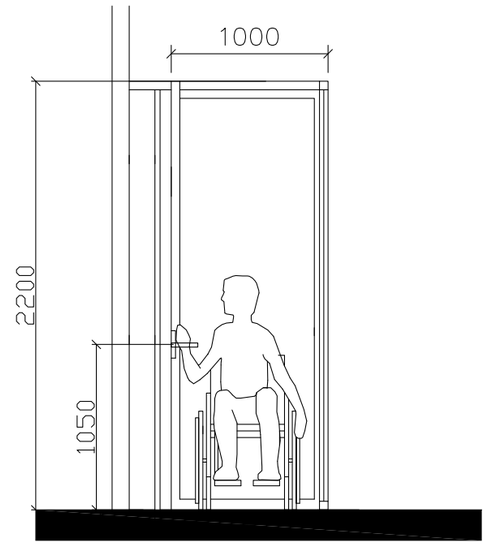

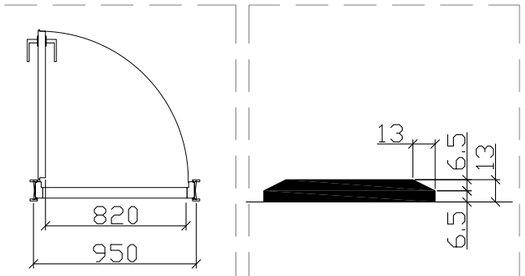

"U" ტიპის ბინაში ფანჯრის სახელურის სიმაღლე მ. 1:50

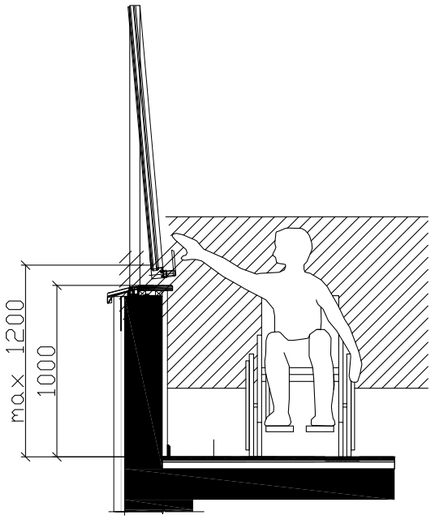

შენიშვნა:

კარის ზედაპირი უნდა იყოს გლუვი მინიმუმ 250 მმ-ის სახელურები, ჩამოსაწევი სახელურები, საკეტები, რაზები და მისაწვდომი კარის სხვა სამართავები ისეთი ფორმის იქნება, რომ ადვილად შეიძლებოდეს ერთი ხელით მოჭიდება და ასამუშავებლად საჭირო არიქნება მაგრად მოჭიდება, წვალება ან მაჯის ტრიალი დახურული კარის კავეულის ნაწილები და გაღებისთვის განკუთვნილი ძალა შესაბამისობაში იქნება შემდეგთან:

1. წინიდან მისაწვდომობისას ან მოწოლით გაღებადი, არაუმეტეს 66.7ნიუტონი
2. ბრუნვითი მოძრაობით გასაღები, არაუმეტეს 315 ნიუტონი სმ.
3. კარის მომხურავები ისე მოეწყობა რომ 90 გრადუსით ღია მფგომარეობიდან 12 გრადუსით გაღებულ მდგომარეობამდე კარის მისახურად საჭირო დრო არაუმცირეს 5 წამი იქნება კარის ზამბარიანი ანჯამები ისე მოეწყობა, რომ 70 გრადუსით ღია მდგომარეობიდან დახურულ მდგომარეობამდე კარი არაუმცირეს 1.5 წამში გადავა.

ცეცხლმედეგი კარისგან განსხვავებული კარის მოწოლით ან გამოწევით გაღებისთვის საჭირო ძალა შესაბამისობაში იქნება შემდეგთან შენობაში განთავსებული ანჯამიანი კარი: არაუმეტეს 22.2 ნიუტონი

მრავალბინიანი სასტუმროები სახლი

თანამდებობა	ბეჭედი	ხელმოწერა
მთ. არქიტექტორი	თ.მელანია	

პირობითი აღნიშვნები და შენიშვნები

	სახანძრო სისტემების ღილაკი		სახანძრო მილები
	ავზრუპმზერი		სახანძრო განმეორებითობის ხანძრის სისტემა
	ჯვამლა მოსაპირ		მავნილები ბანიავება
	ბასასელები		ხელის სახანძრო
	სახანძრო განგაშის ხელით ჩამთიშვი ღილაკი		ხელის სახანძრო განგაშის სისტემა
	დენების სისტემა		

ტექნიკის ეკონომიკური მაჩვენებლები

ნახაზის სახელწოდება

-II სართული

ნახაზის მონაცემები

მასშტაბი	ფორმატი	თარიღი
1:1.79	A3	2023 წ
სტადია	ფურცელი	ფურცლები
პროექტი	A.01.16	67

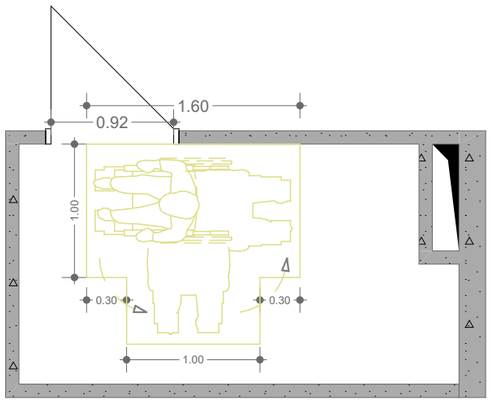

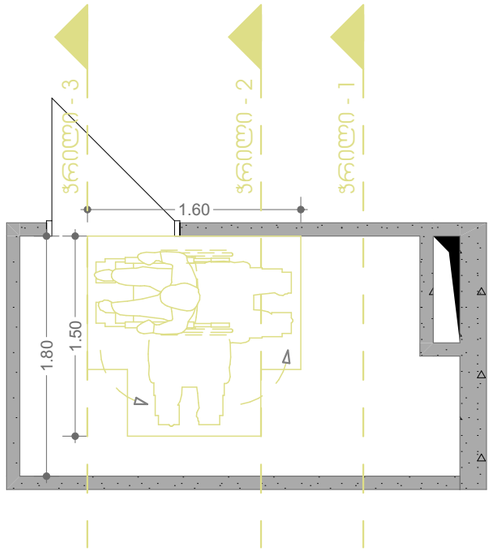

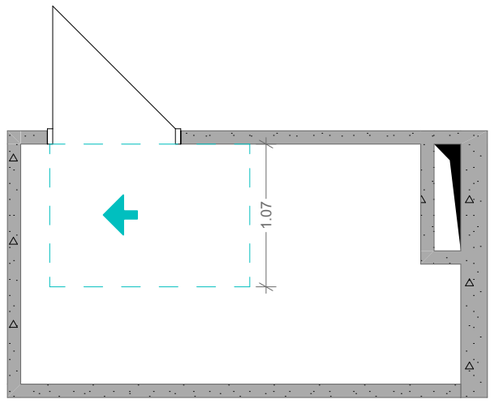

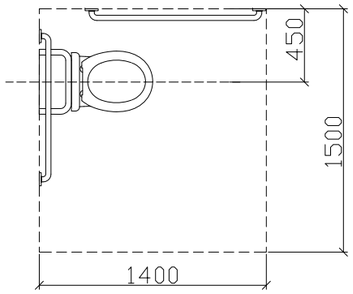

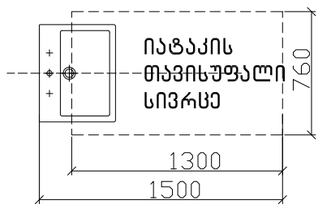

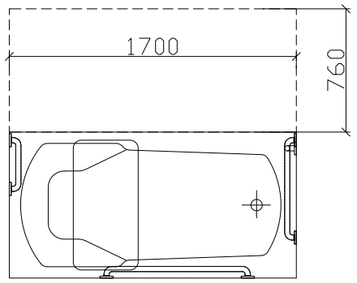

ჭრილი 2

ხელსაბანის მდებარეობა

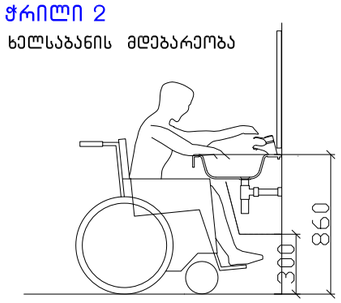

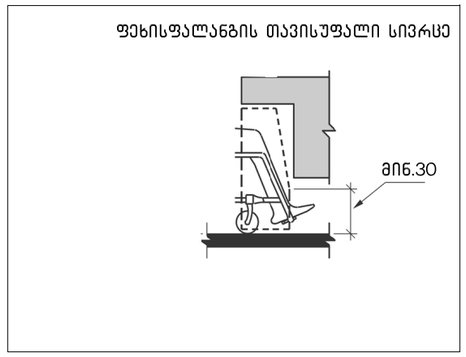

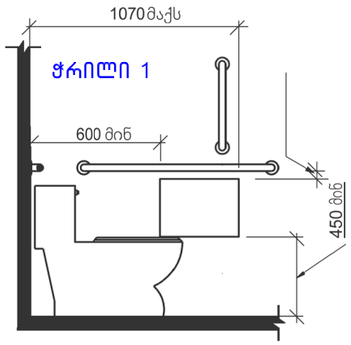

ჭრილი 3

დასავლდომის მქონე აბაზანა
ხელმოსაჭიდი ძელებით

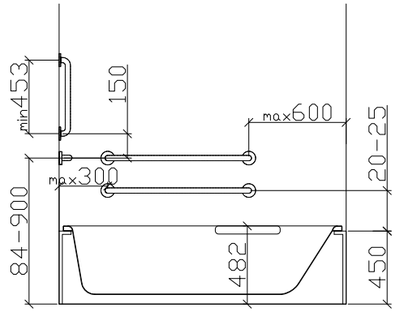

მრავალბინიანი საცხოვრებელი სახლი

თანამდებობა	ბეჭდი	ხელმოწერა
მთ. არქიტექტორი	თ.მელანია	

პირობითი აღნიშვნები და შენიშვნები

	სახანძრო სიხშირის ღილაკი		სახანძრო მილები
	ავტომატიკა		სახანძრო განკუთვნილებისთვის სიხშირის სისტემა
	ჰაერში მოპაერის		მეხიანისები განიავება
	ბასაცილები		ხელის სახანძრო
	სახანძრო განკუთვნილების ელექტრო ავტომატი		მეხიანისები და სამუშაო განკუთვნილების სისტემა
	დენის სისტემა		

ტექნიკური ეკონომიკური მაჩვენებლები

ნახაზის სახელწოდება

ა ტიპის

ნახაზის მონაცემები

მასშტაბი	ფორმატი	თარიღი
1:1.89 1:46.00	A3	2023 წ
სტადია	ფურცელი	ფურცლები
პროექტი	A.01.17	67

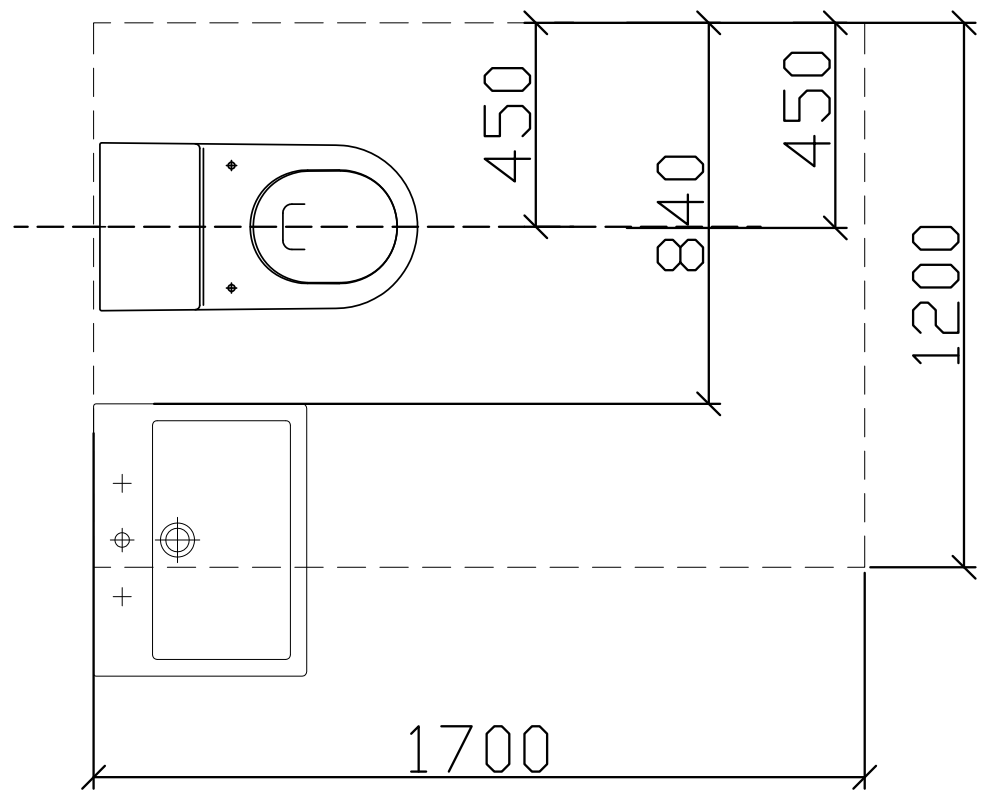

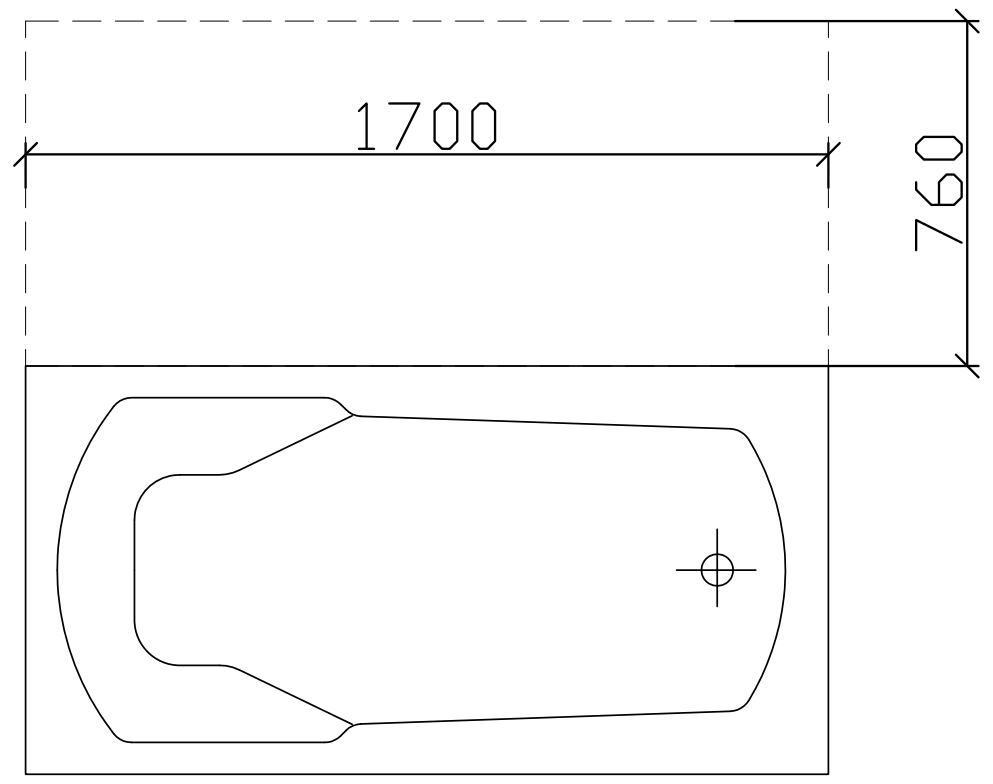

ჭრილი 2

ხელსაბანის მდებარეობა

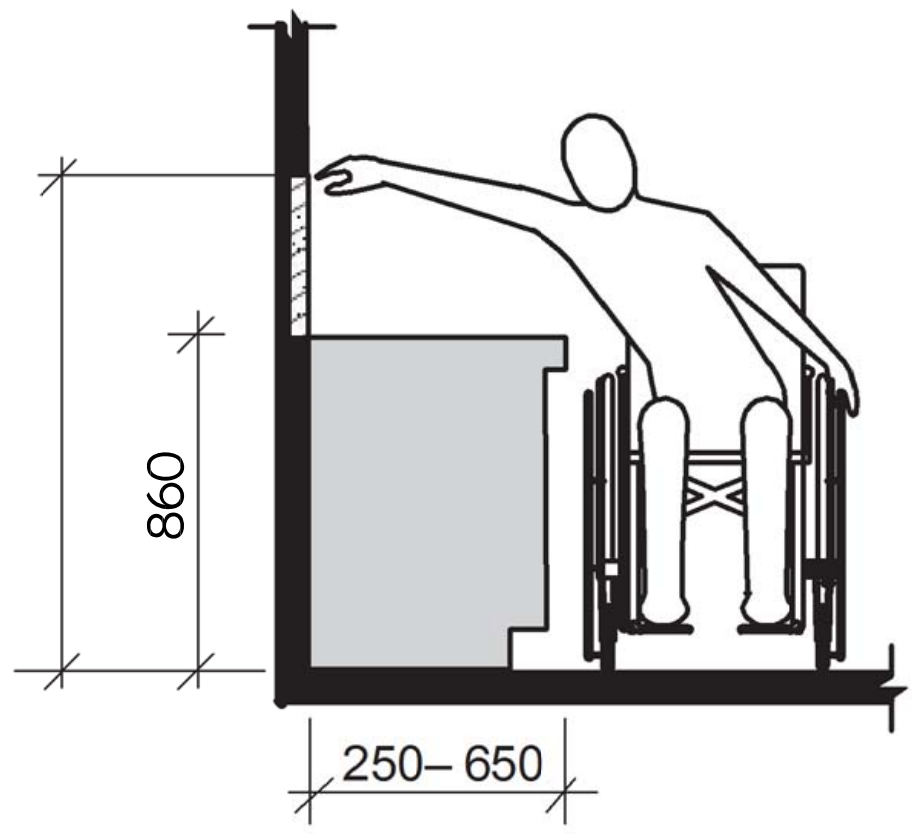

ხელსაბანი ბ ტიპის ერთეულებში
ვარიანტი ბ სააბაზანოები

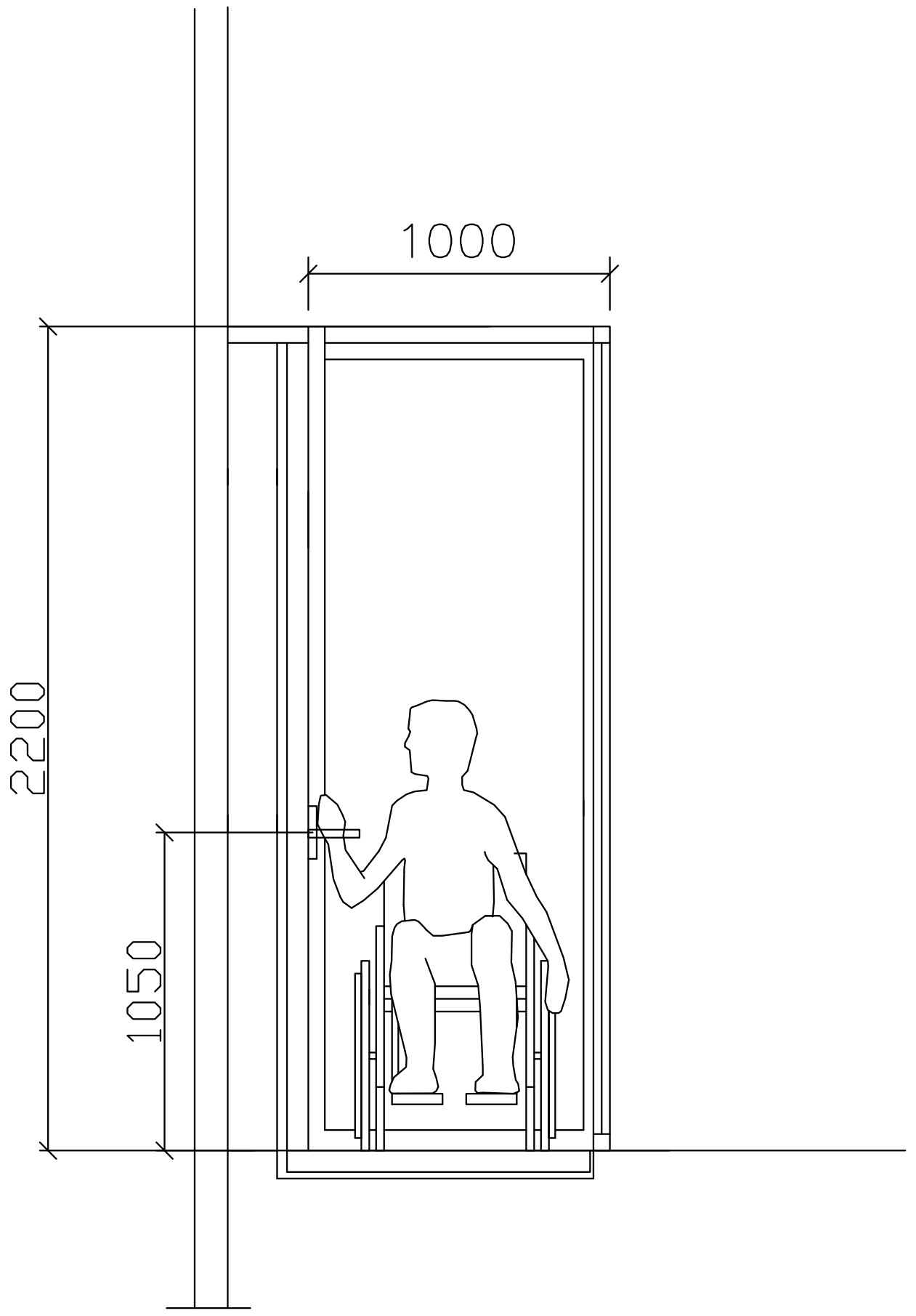

მრავალბინიანი საცხოვრებელი სახლი

თანამდებობა	გვარი	ხელმოწერა
მთ. არქიტექტორი	თ.მალანია	

პირობითი აღნიშვნები და შენიშვნები

სახანძრო სისტემების ოთახი	სახანძრო მილდბარი
ავტოსაშხეფი	სახანძრო განყოფილებასთან კავშირის სისტემა
კვამლზე მორეაგირე	მექანიკური განიავება
გასასვლელი	ხელის ცეცხლმაქრი
სახანძრო განგაშის ხელით სამართავი ჯოლოფი	ვიზუალური და ხმოვანი განგაშის სისტემა
დაწნევის სისტემა	

ტექნიკურ ეკონომიკური მაჩვენებლები

ნახაზის სახელწოდება

ბ ტიპის ბინაში მისაწვდომობა

ნახაზის მონაცემები

მასშტაბი	ფორმატი	თარიღი
1:1.67	A3	2023 წ
სტადია	ფურცელი	ფურცლები
პროექტი	A.01.18	67

ჯვეთი 1

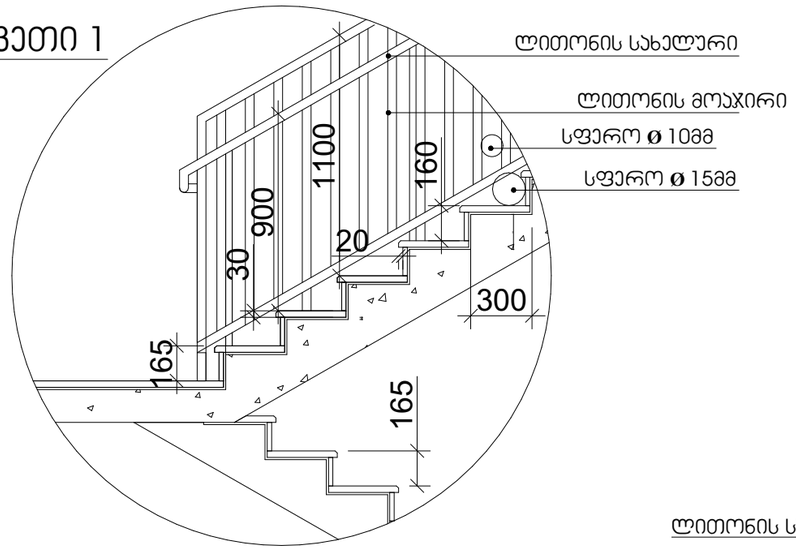

სახელური

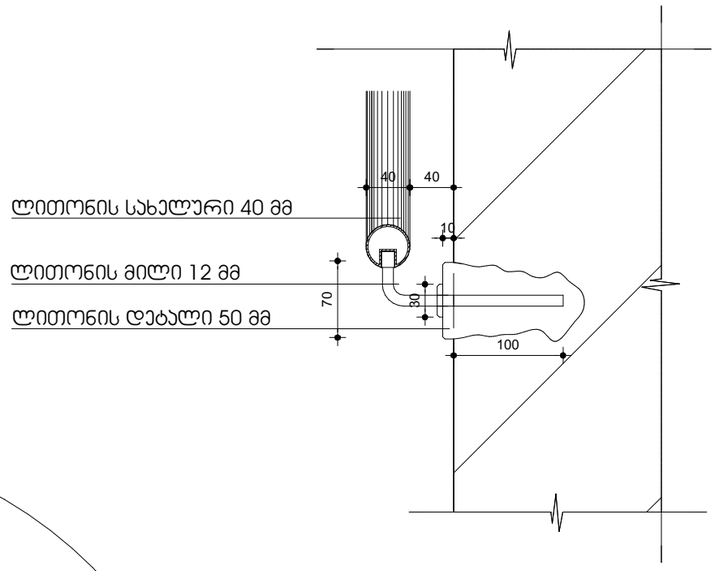

ჯვეთი 2

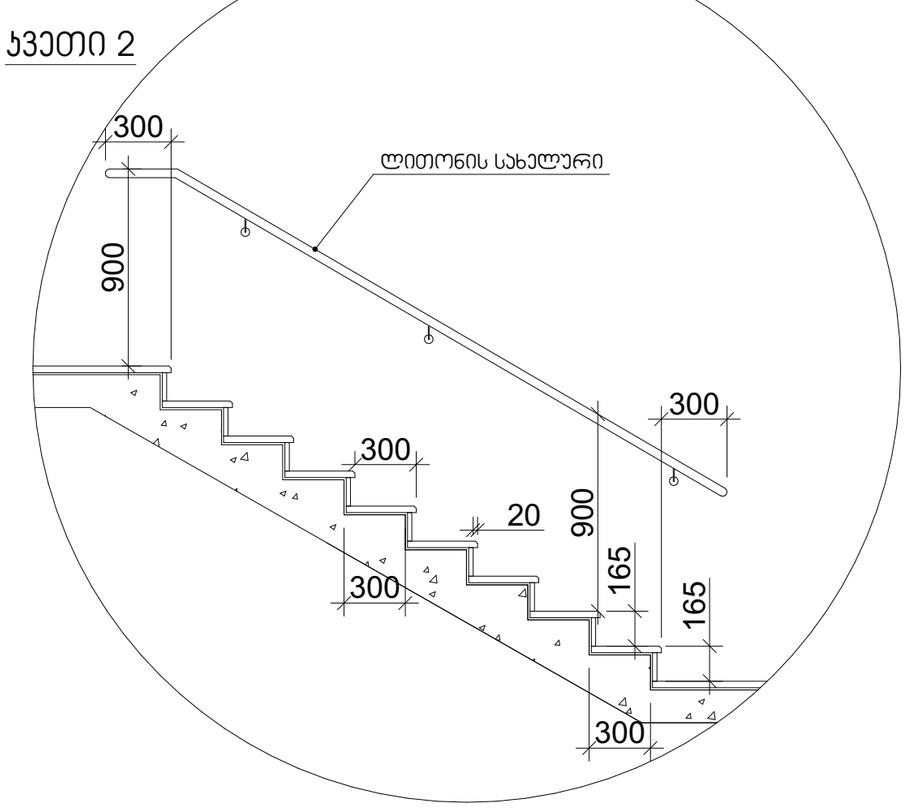

შენიშვნები:

1. ყველა კიბეს (მათ შორის გარე კიბეს) ყოველი საფეხურის და საბიჯეების 40 მმ სავალ ნაწილს, რომელიც იზომება საფეხურის ნაშვერიდან თარაზულად, ექნება ერთგვაროვანი ფერის მქონე ზედაპირი, რომელიც საფეხურის დანარჩენი ნაწილისგან მკვეთრად განსხვავებული იქნება (მუქი ღია ფონზე). ხილვადი კონტრასტი გაგრძელდება ყოველი საფეხურის ერთი კიდიდან საფეხურის მეორე კიდემდე.

2. მისაწვდომი გზაკიბის საზღვრებში იატაკის ზედაპირები იქნება მდგრადი, მყარი და არასრიალა.

3. კიბის საფეხურების განსხვავებული მონიშვნა იქნება გამძლე.

4. შენობის გარეთ მდებარე კიბის საფეხურები და ბაქნები ისე დაგეგმარდება, რომ სავალ ზედაპირზე წყალი არ დაგროვდება.

5. გასანათებელი სამუალებები უზრუნველყოფს კიბეების განათებას, რომელიც გაიზომება საბიჯელების ზედაპირების და ბაქნების ზედაპირების ცენტრში გაზომვისას საფეხურის წინაპირიდან 600 მმ-ის საზღვრებში, შემდეგი წესის შესაბამისად:

- არაუმცირეს 11 ლუქსი განათება.
- არაუმცირეს 110 ლუქსი განათება, კიბით სარგებლობის დროს.
- კიბეების გამოყენებისას 11 ლუქსიდან 110 ლუქსზე გადასვლა შესაძლებელი უნდა იყოს განათების სამართავებით უზრუნველყოფილი ავტომატური, მოძრავი სენსორული ტიპის განათების ჩამრთველებით, რომლებიც შეესაბამება ყველა ქვემოთ ჩამოთვლილს:
- განათების სამართავები აღჭურვილი იქნება საიმედო ოპერაციული სისტემით და შეფასებული იქნება ამ მიზნით გამოყენებისთვის.
- მოძრავი სენსორი გააქტიურდება დამკავებლის მოძრაობით საფეხურებზე ან საფეხურების ბაქნებზე.
- განათების გამააქტიურებლები დაყენებული იქნება არაუმცირეს 15 წუთიანი მოქმედების პერიოდით.
- გზა–კიბის განათება ჩაირთვება ავტომატური სენსორული ჩამრთველებით, ასეთის არსებობის შემთხვევაში, ისე, რომ შესასვლელში მდებარე ბაქანზე, შესასვლელში მდებარე ბაქნის მოსაზღვრე თითოეულ კიბის მარშსა და შესასვლელში მდებარე ბაქნის ზემოთ და ქვემოთ მდებარე ბაქნებზე მე–4 პუნქტით დადგენილი განათებულობის დონე საფეხურის გამოყენებამდე იქნება უზრუნველყოფილი.
- კიბის სახელურები და ნებისმიერი კედელი ან მათ მომიჯნავედ მდებარე სხვა ზედაპირი არ იქნება ბასრი ან უხეში ელემენტების შემცველი.
- კიბის სახელურები არ იტრიალებს მათი ბუდეების საზღვრებში.

მრავალბინიანი სასტუმროების სახლი

თანამდებობა	ბეჭდი	ხელმოწერა
მთ. არქიტექტორი	თ.მელანია	

პირობითი აღნიშვნები და შენიშვნები

	სახანძრო სისაძვრების ღილაკი		სახანძრო მილსადენი
	ავარიულ განათება		სახანძრო განგაშისგამაფრთხილებელი სისტემის სენსორის სიმაღლე
	ჯვარედინ მოძრაობის		მეხსიერების ბანკომატი
	ბასასვლელი		სპილის ცხენისძალი
	სახანძრო ბანგაშის ხელით ჩართვის ღილაკი		ელექტრული და სატელეფონო ქსელების სიმაღლე
	ღვინების სისაძვრ		

ტექნიკური ეკონომიკური მაჩვენებლები

ნახაზის სახელწოდება

ჯიბის უჯრედის დეტალები

ნახაზის მონაცემები

მასშტაბი	ფორმატი	თარიღი
1:30	A3	2023 წ
სტადია	ფურცელი	ფურცლები
პროექტი	A.01.19	67

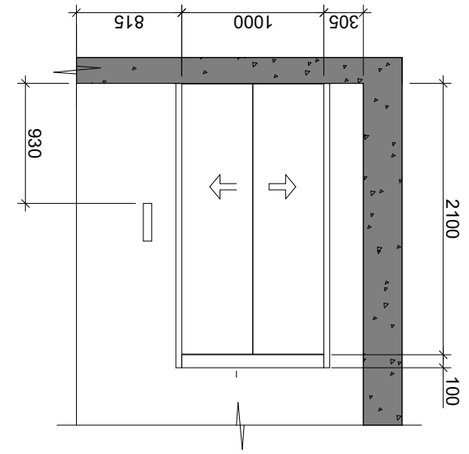

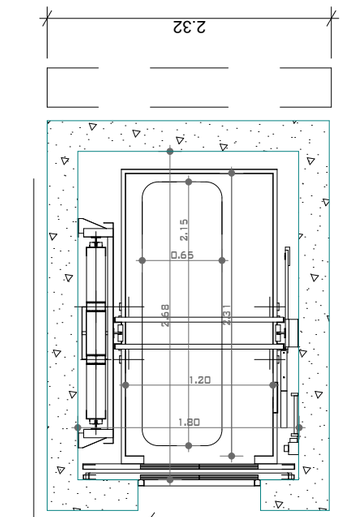

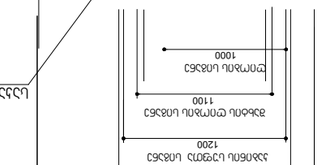

ՄԱՏՈՒՑՄԱՆ ԱՂՅՈՒՍԱԿԻ ԿԱՀՈՒՅՔԻ ՕԴԱՓԱԿՈՒՄ

ՄԱՏՈՒՑՄԱՆ ՀԱՄԱՐ ՕԳՏԱԳՈՐԾՎՈՂ ՕԴԱՓԱԿՆԵՐԻ ՀԱՄԱԿԱՐԳԸ

- ՓՈՑԱՆԱԿ ՕԴԱՓԱԿ ՏԵՂԱԿԱՅՔՈՎ 1800X2670 ՄՄ
- ՓՈՑԱՆԱԿ ՕԴԱՓԱԿ ՀԱՏՈՒԿ ՊԱՀՈՒՍՏԱՅԻՆ 1200X2300
- ՓՈՑԱՆԱԿ ՕԴԱՓԱԿ ՄԵՏԱՂԱՔԱՐԵ ՊՎԱԿԱՆ ՇԱՐԺԱԿԱՆ 1000 ՄՄ
- ՓՈՑԱՆԱԿ ՕԴԱՓԱԿ ՄԵՏԱՂԱՔԱՐԵ ՇԱՐԺԱԿԱՆ 90 ԳՐ
- ՓՈՑԱՆԱԿ ՕԴԱՓԱԿՄԱՆ ՏԵՂԱԿԱՅՔՈՎ 1275 ՄՄ (17 ՍՏՈՒ)
- ՓՈՑԱՆԱԿ ՕԴԱՓԱԿԻ ՄԱՍԻՆ ՊԱՀԱՆՋՎՈՂ ՊԱՀԱՆՋՆԵՐ 1.75 Ջ/ԳՐ

ԱՅԼ ՏԵՍԱԿՆԵՐ

ՕԴԱՓԱԿՆԵՐԻ ՏԵՂԱԿԱՅՔՈՎ

- ՄՈՒՏՔԱՅԻՆ ՕԴԱՓԱԿ 1200 X 2150 ՄՄ

ՕԴԱՓԱԿՆԵՐԻ ԱՇԽԱՏԱՆՔԱՅԻՆ ՊԱՅՄԱՆՆԵՐ

- ՄՈՒՏՔԻՆ ՕԴԱՓԱԿՆԵՐԸ ՊԵՏՔ Է ԼԻՆԵՆ ՀՐԴԵՀԱԿԱՆ ԵՎ ՀՐՇԱԿԱՎՈՐ ՀԱՏԿՈՒԹՅԱՄԲ ՀԱՄԱՊԱՏԱՍԽԱՆ ՍՏԱՆԴԱՐՏՆԵՐԻՆ ԵՎ ՊԱՀԱՆՋՆԵՐԻՆ:

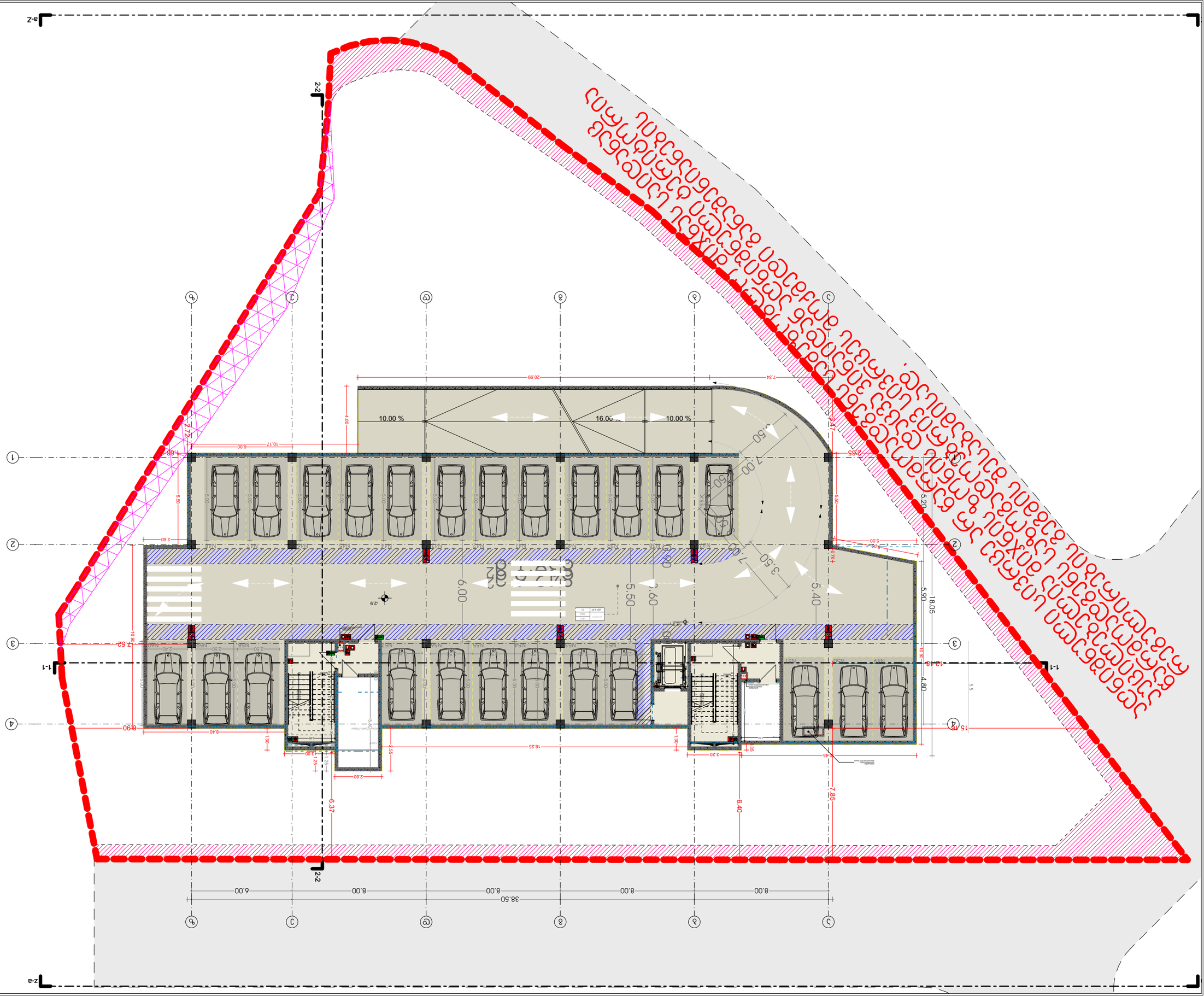

ԱՐՏԱՔԻՆ ՏԵՍՔԻ ՀԱՏԱԿԱԳԾԱՅԻՆ ՊԼԱՆ

ՀԱՏԱԿԱԳԾԱՅԻՆ	ՔԱՐՏԵԶԱԳԾԱՅԻՆ	ՀԱՏԱԿԱԳԾԱՅԻՆ
1:200	A3	2023 6
ԼԱՆԴՊԱՆ	ՔԱՂԱՔԱՑԻ	ՀԱՅԱՍՏԱՆ
67	Ա.01.21	ՀԱՊՀՄՀԿ

ՇԻՆԱՐԱՐԱԿԱՆ ՄԱՍ

-1 ԱՅԼՈՒՐՃՈՒՄ

ՇԻՆԱՐԱՐԻ ԱՆՈՒՆ, ԱԶԳԱՆՈՒՆ, ՀԱՍՑԵ

ՀԱՄԱՁԱՅՆԱԳՐՈՒԹՅԱՆ ՀԱՐԿԱՅԻՆ ՀԱՄԱՁԱՅՆԱԳՐԵՐ

ՊՐՈՑԵՍԻ ՄԱՍ	ՄԱՍՆ	ՀԱՄԱՁԱՅՆԱԳՐԻ ՀԱՄԱՐ
ԳԼԽ. ՄԱՍՆԱԳԵՏ	ՀՀ ՔԱՂԱՔԱՇԻՆՈՒԹՅԱՆ ՆԱԽԱՐԱՐՈՒԹՅՈՒՆ	

ՀԱՄԱՁԱՅՆԱԳՐՈՒՄ ԿԻՐԱՌՎՈՂ ԱՆՁԱՆՑ ՏՎՅԱԼՆԵՐ ԵՎ ԱՅԼՆ

	ՀՐԴԵՀԱՎՈՐ ՇԱՐԺԱԿԱՆ
	ՀՐԴԵՀԱՎՈՐ ՇԱՐԺԱԿԱՆ ՄԵՔԵՆԱՆԵՐ
	ՀՐԴԵՀԱՎՈՐ ՇԱՐԺԱԿԱՆ ՄԵՔԵՆԱՆԵՐ ԵՎ ՄԱՍՆԱԳԻՏԱԿԱՆ ՄԱՐՄՆԻ ՀԱՄԱՐ ՊԱՏԱՍԽԱՆԱՏՎՈՒ ԱՆՁԱՆՑ
	ՀՐԴԵՀԱՎՈՐ ՀԱՏՈՒԿ ՆՇԱՆԱԿՈՒԹՅԱՄԲ ՊԱՏԱՍԽԱՆԱՏՎՈՒ ԱՆՁԱՆՑ
	ՀՐԴԵՀԱՎՈՐ ՀՐԱԿԱՆԱՅԻՆ ՀԱՄԱԿԱՐԳԵՐ
	ՀՐԴԵՀԱՎՈՐ ՀՐԱԿԱՆԱՅԻՆ ՀԱՄԱԿԱՐԳԵՐ ԵՎ ՄԱՍՆԱԳԻՏԱԿԱՆ ՄԱՐՄՆԻ ՀԱՄԱՐ ՊԱՏԱՍԽԱՆԱՏՎՈՒ ԱՆՁԱՆՑ

Գործընկեր	ՀՀ, ք. Երևան, Կենտրոն վարչական շրջան, Ա. Ավետիսյան փ. 3-ա շենք
Նախագծի անվանում	Երևան քաղաքի Կենտրոն վարչական շրջանում գտնվող 16-012221627377 հասցեի անշարժ գույքի սեփականության իրավունքի պետական գրանցման նպատակով անհրաժեշտ նախագիծ
Գլխավոր նախագծող	
Գլխավոր ճարտարապետ	
Գլխավոր ինժեներ	
Նախագծի փուլ	ՀԱՍՏԱՏՈՒԹՅԱՆ ՆԵՐԿԱՅԱՑՄԱՆ ՀԱՄԱՐ
Նախագծի տեսակ	ՆԱԽԱԳԻԾ
Նախագծի անվանում	ՀԱՐԿԱՅԻՆ ՀԱՏԱԿԱԳԾԱՅԻՆ ՊԼԱՆ
Նախագծի համար	2023 6
Սանդղակ	1:200
Ձևաչափ	A3
Թերթի համար	67

ՀԱՐԿԱՅԻՆ ՀԱՏԱԿԱԳԾԱՅԻՆ ՊԼԱՆ

-1 ԱՆՇԱՐԺՈՒՔ

ՀԱՐԿԱՅԻՆ ՀԱՏԱԿԱԳԾԱՅԻՆ ՊԼԱՆ

Ղեկավարվել է	ՀԱՅՈՑ	ՀՀԿՀՀ
ՀՀԿՀՀ	ՀՀԿՀՀ	ՀՀԿՀՀ

ՀԱՐԿԱՅԻՆ ՀԱՏԱԿԱԳԾԱՅԻՆ ՊԼԱՆ

ՀՀԿՀՀ

ՀՀԿՀՀ

ՀՀԿՀՀ

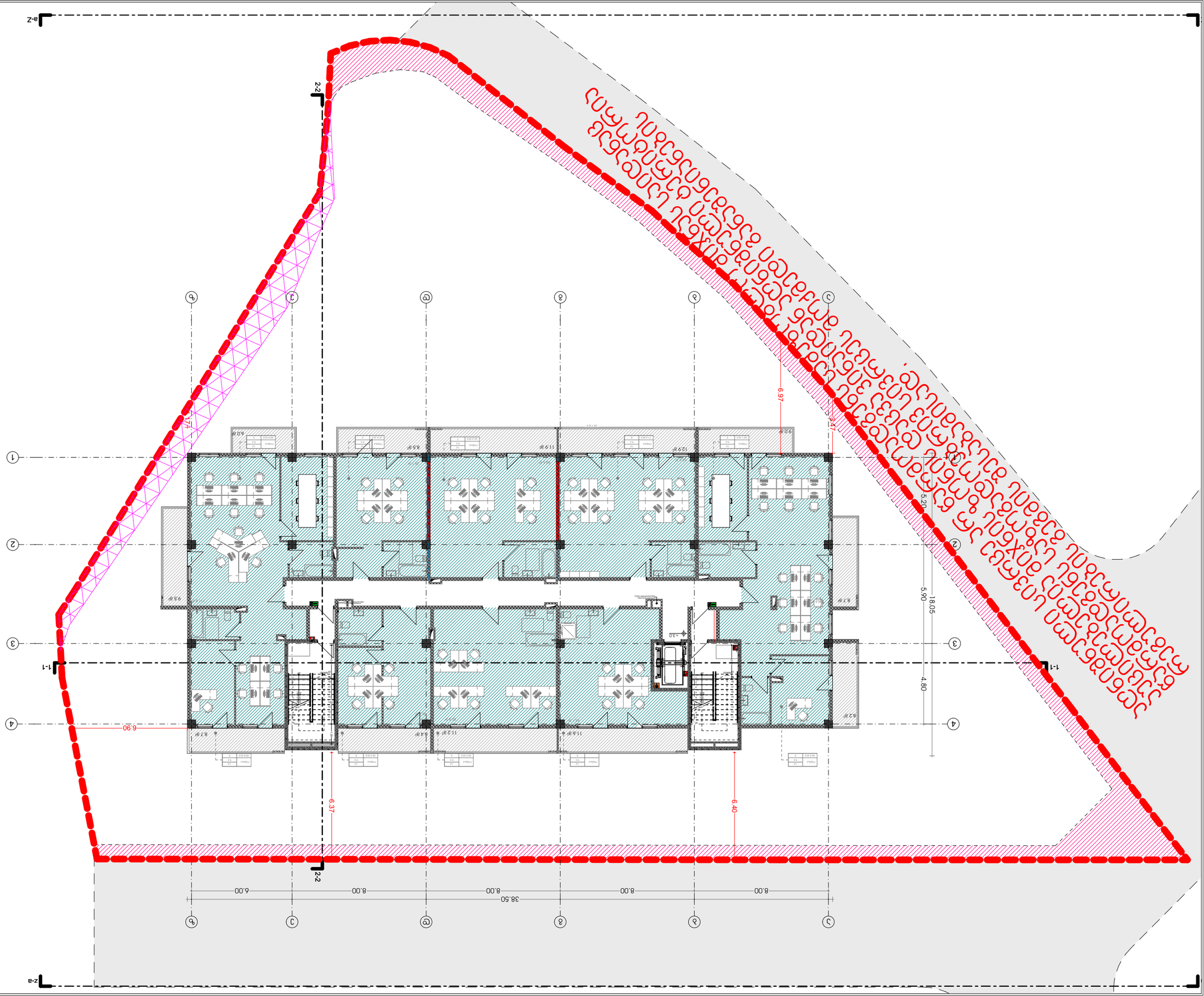

ՀՀ ԿԱՌԱՎԱՐՈՒԹՅԱՆ ՏԱՐԱԾՔԱՅԻՆ ԿԱՌԱՎԱՐՄԱՆ ԵՎ ՔԱՂԱՔԱՇԻՆՈՒԹՅԱՆ ՊԵՏԱԿԱՆ ԿՈՄԻՏԵ

ՀՀ, ք. Երևան, Կենտրոն վարչական շրջան, Արշակունյաց պող. 3/1

Գլխավոր ճարտարապետ	Ա.ԱՍԱՏՐՅԱՆ	
Գլխավոր տեխնոլոգ	Ա.ՀԱՅՐԱՊԵՏՅԱՆ	
Գլխավոր ինժեներ

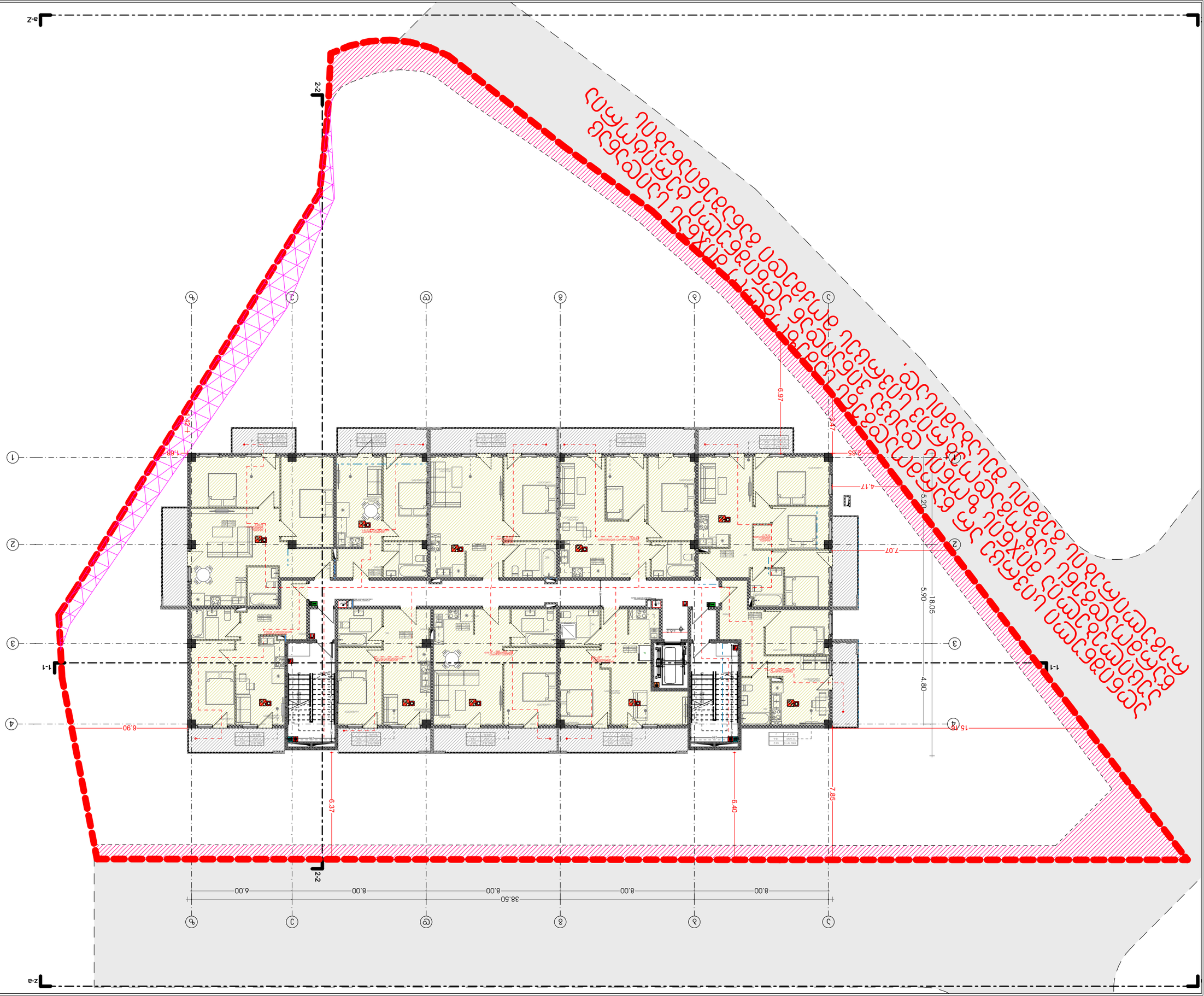

ბინის ნომერი და ფართობი

1	67.24 მ.01

ბინის ტიპი

1	2 ოთახიანი

ბინის მდებარეობა სართულზე

1	1 სართული

ბინის მდებარეობა ეზ ფასადზე

1	ეზოს მხარე

ბინის ფართობი

1	67.24 მ.01

ბინის ნომერი

1	67

ბინის ტიპი

1	2 ოთახიანი

ბინის მდებარეობა სართულზე

1	1 სართული

ბინის მდებარეობა ეზ ფასადზე

1	ეზოს მხარე

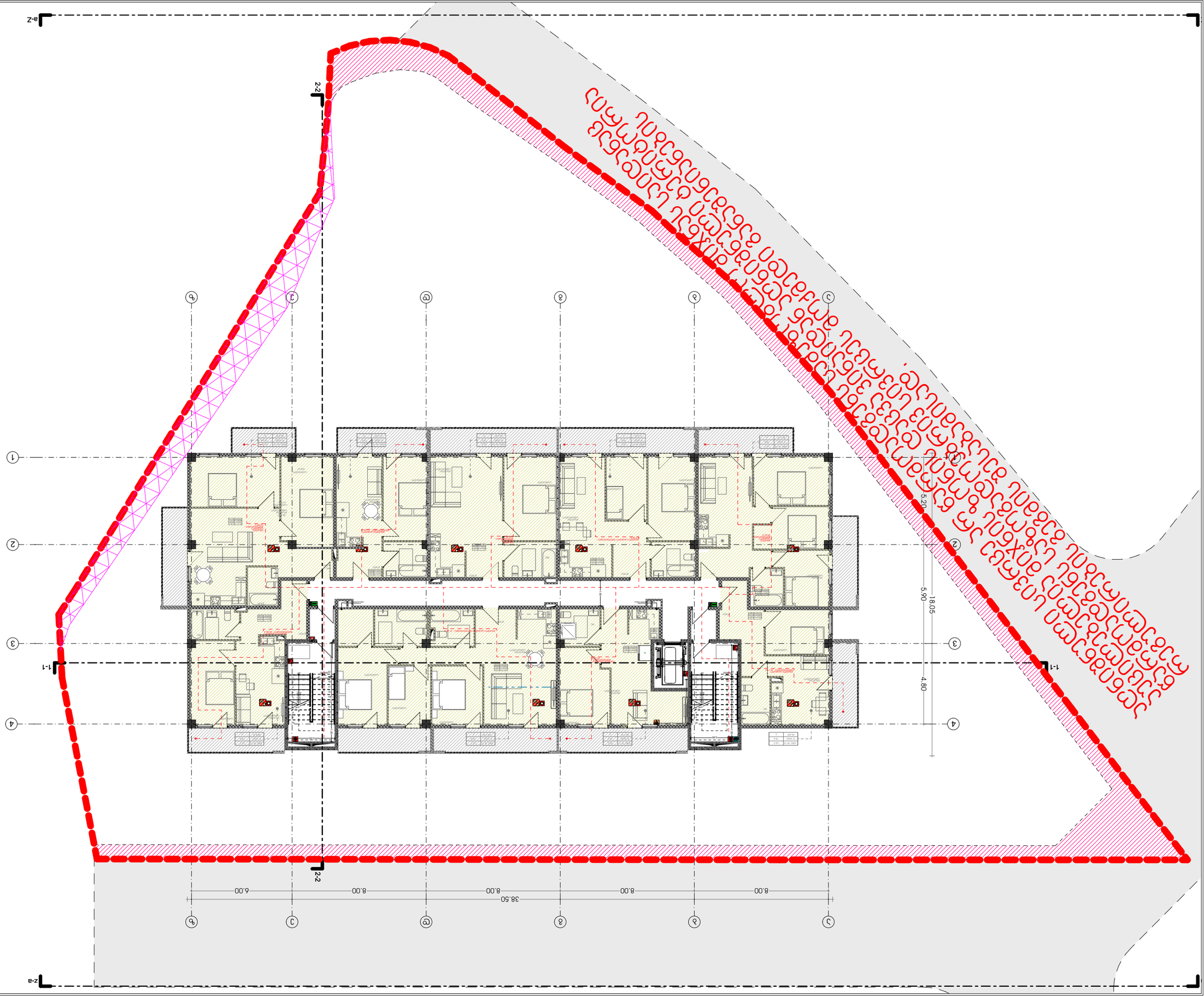

ծրագրի անվանում	

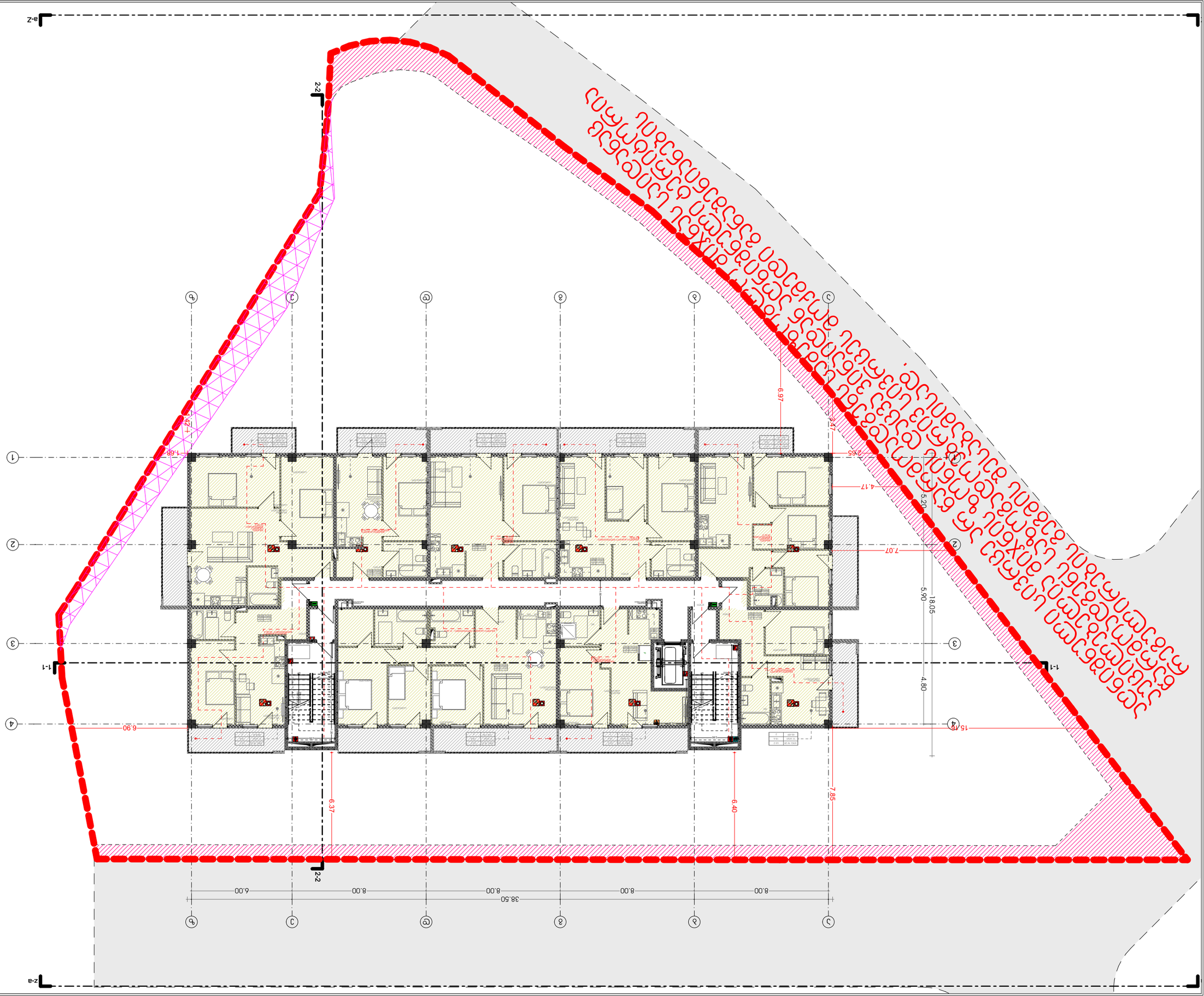

ծրագրի անվանում	ՀԱՅԿԱՆԱՎԱՆ ՀԱՆՐԱՊԵՏՈՒԹՅԱՆ ԱՐԱՐԱՏԻ ՄԱՐԶԻ ՎԱՂԱՐՇԱՊԱՏ ՔԱՂԱՔԻ ԱՐԵՎԱԾԱՂԻԿ ԹԱՂԱՄԱՍԻ ԱՌԱՆՑՔԱՅԻՆ ԱՎԱԶԱՆԻ ՏԱՐԱԾՔՈՒՄ ԳՏՆՎՈՂ ՀՈՂԱՄԱՍԻ ՎՐԱ ԱՆՀԱՏԱԿԱՆ ԲՆԱԿԱՐԱՆՆԵՐԻ ԵՎ ՀԱՍԱՐԱԿԱԿԱՆ ՇԵՆՔԵՐԻ ԿԱՌՈՒՑՄԱՆ ՆԱԽԱԳԾԻ ՀԱՄԱՐ ՀՈՂԱՄԱՍԻ ՁԵՌՔԲԵՐՄԱՆ ԵՎ ԱՐՏԱՔԻՆ ԿԱՀԱՎՈՐՄԱՆ ՆՊԱՏԱԿՈՎ ԱՇԽԱՏԱՆՔՆԵՐԻ ԿԱՏԱՐՄԱՆ ՄԱՍԻՆ
ծրագրի փուլ	ԱՇԽԱՏԱՆԿԱՅԻՆ
ծրագրի համարանիշ	2023 6
գծագրի անվանում	ԱՇԽԱՏԱՆԿԱՅԻՆ
գծագրի համարանիշ	Ա.01.26
գծագրի թերթ	67

ՀԱՍԱՐԱԿԱԿԱՆ ՆՇԱՆԱԿՈՒԹՅՈՒՆ

ՀԱՏԱԿԱԳԾԻ ՀԱՄԱՐ ՀՈՂԱՄԱՍԻ ՎՐԱ ԱՆՀԱՏԱԿԱՆ ԲՆԱԿԱՐԱՆՆԵՐԻ ԵՎ ՀԱՍԱՐԱԿԱԿԱՆ ՇԵՆՔԵՐԻ ԿԱՌՈՒՑՄԱՆ ՆԱԽԱԳԾԻ ՀԱՄԱՐ ՀՈՂԱՄԱՍԻ ՁԵՌՔԲԵՐՄԱՆ ԵՎ ԱՐՏԱՔԻՆ ԿԱՀԱՎՈՐՄԱՆ ՆՊԱՏԱԿՈՎ ԱՇԽԱՏԱՆՔՆԵՐԻ ԿԱՏԱՐՄԱՆ ՄԱՍԻՆ

ՀԱՏԱԿԱԳԾԻ ԱՆՎԱՆՈՒՄ ԵՎ ՀԱՍՑԵ

-1 ԱՆՀՈՒՐԵՆ

ՀԱՐԿԱՅԻՆ ՄԱՍՆԱԳԻՏԱԿԱՆ ՀԱՄԱԿԱՐԳ

ՀԱՏԱԿԱԳԾԻ ՓՈՒԼ	ՀԱՏՎԱԾԻ ՀԱՄԱՐ	ՊԱՏԱՍԽԱՆԱՏՈՒ
Ա3ՆՀ	ՀԱՏՎԱԾԻ ՀԱՄԱՐ	ՀԱՐԿԱՅԻՆ ՄԱՍՆԱԳԻՏԱԿԱՆ ՀԱՄԱԿԱՐԳ
ՀԱՏԱԿԱԳԾԻ ԱՆՎԱՆՈՒՄ	ՕԳՏ. ԱՆՀՈՒՐԵՆ	ՀԱՐԿԱՅԻՆ ՄԱՍՆԱԳԻՏԱԿԱՆ ՀԱՄԱԿԱՐԳ

ՀԱՏԱԿԱԳԾԻ ԱՆՎԱՆՈՒՄ ԵՎ ՀԱՍՑԵ

ՀԱՏԱԿԱԳԾԻ ՀԱՄԱՐ ՀՈՂԱՄԱՍԻ ՎՐԱ ԱՆՀԱՏԱԿԱՆ ԲՆԱԿԱՐԱՆՆԵՐԻ ԵՎ ՀԱՍԱՐԱԿԱԿԱՆ ՇԵՆՔԵՐԻ ԿԱՌՈՒՑՄԱՆ ՆԱԽԱԳԾԻ ՀԱՄԱՐ ՀՈՂԱՄԱՍԻ ՁԵՌՔԲԵՐՄԱՆ ԵՎ ԱՐՏԱՔԻՆ ԿԱՀԱՎՈՐՄԱՆ ՆՊԱՏԱԿՈՎ ԱՇԽԱՏԱՆՔՆԵՐԻ ԿԱՏԱՐՄԱՆ ՄԱՍԻՆ

ՀԱՏԱԿԱԳԾԻ ՀԱՄԱՐ ՀՈՂԱՄԱՍԻ ՎՐԱ ԱՆՀԱՏԱԿԱՆ ԲՆԱԿԱՐԱՆՆԵՐԻ ԵՎ ՀԱՍԱՐԱԿԱԿԱՆ ՇԵՆՔԵՐԻ ԿԱՌՈՒՑՄԱՆ ՆԱԽԱԳԾԻ ՀԱՄԱՐ ՀՈՂԱՄԱՍԻ ՁԵՌՔԲԵՐՄԱՆ ԵՎ ԱՐՏԱՔԻՆ ԿԱՀԱՎՈՐՄԱՆ ՆՊԱՏԱԿՈՎ ԱՇԽԱՏԱՆՔՆԵՐԻ ԿԱՏԱՐՄԱՆ ՄԱՍԻՆ

ՀԱՏԱԿԱԳԾԻ ՀԱՄԱՐ ՀՈՂԱՄԱՍԻ ՎՐԱ ԱՆՀԱՏԱԿԱՆ ԲՆԱԿԱՐԱՆՆԵՐԻ ԵՎ ՀԱՍԱՐԱԿԱԿԱՆ ՇԵՆՔԵՐԻ ԿԱՌՈՒՑՄԱՆ ՆԱԽԱԳԾԻ ՀԱՄԱՐ ՀՈՂԱՄԱՍԻ ՁԵՌՔԲԵՐՄԱՆ ԵՎ ԱՐՏԱՔԻՆ ԿԱՀԱՎՈՐՄԱՆ ՆՊԱՏԱԿՈՎ ԱՇԽԱՏԱՆՔՆԵՐԻ ԿԱՏԱՐՄԱՆ ՄԱՍԻՆ

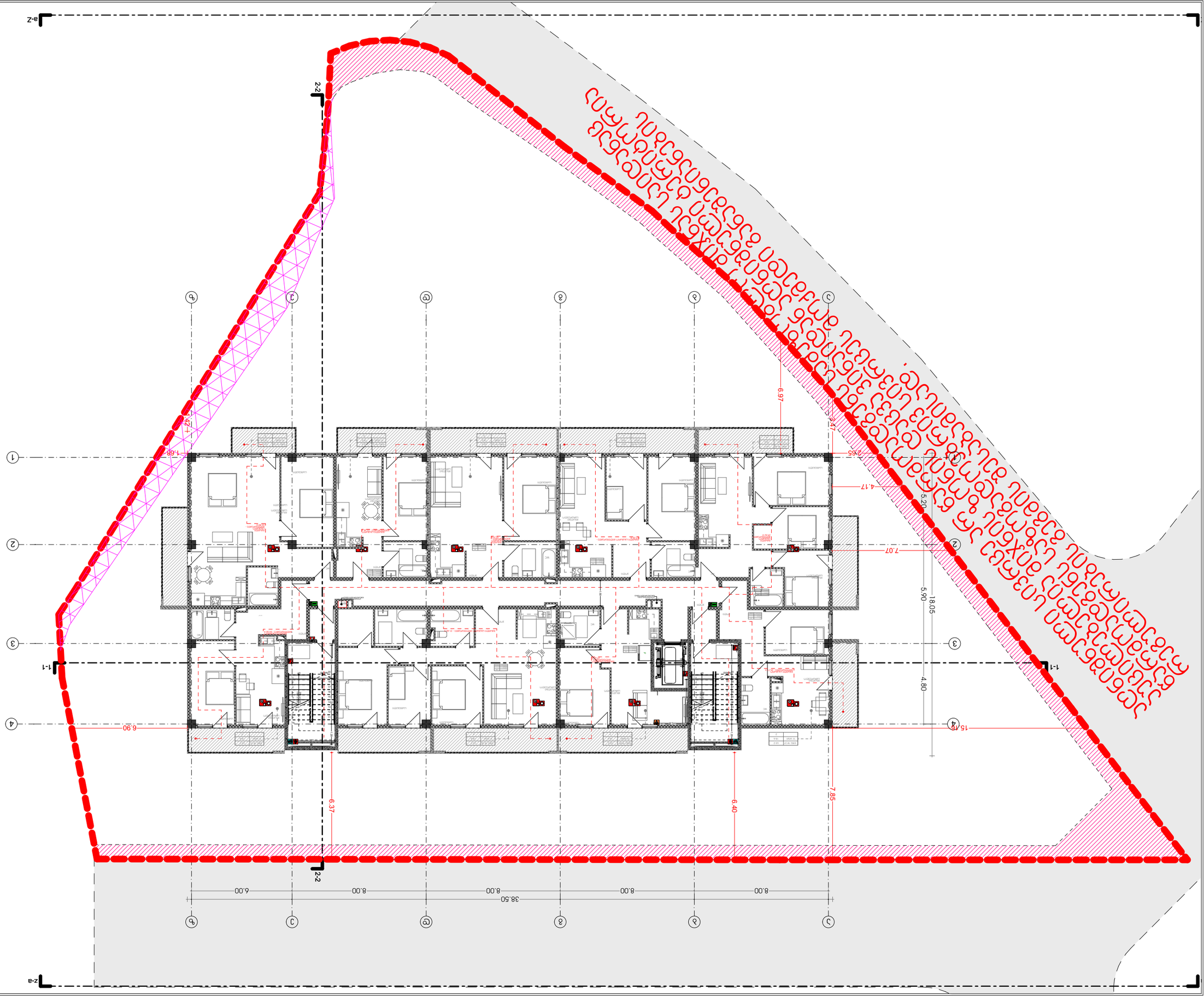
ნახაზის ნომერი
ფორმატი
მასშტაბი
ნახაზის დასახელება
ობიექტის დასახელება
ავტორი
ხელმოწერა
თარიღი
ნახაზის ნომერი
ობიექტის მისამართი
ნახაზის დასახელება
ობიექტის დასახელება

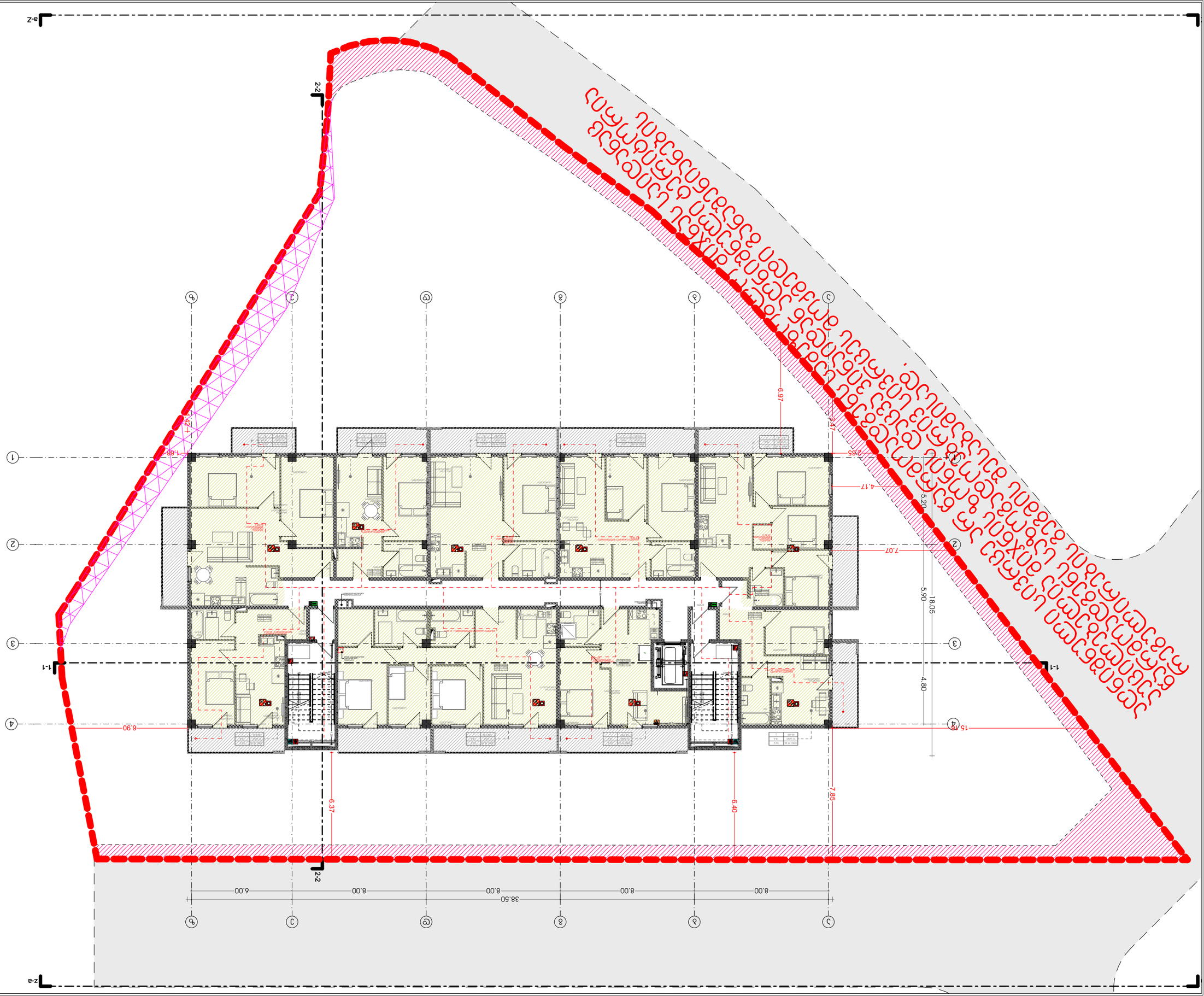

ობიექტის მშენებლობა და ექსპლუატაცია დაკავშირებული ზემოქმედების შესახებ ინფორმაციის საჯარო განხილვის ფარგლებში წარმოდგენილი ვიზუალიზაციის ნიმუში.

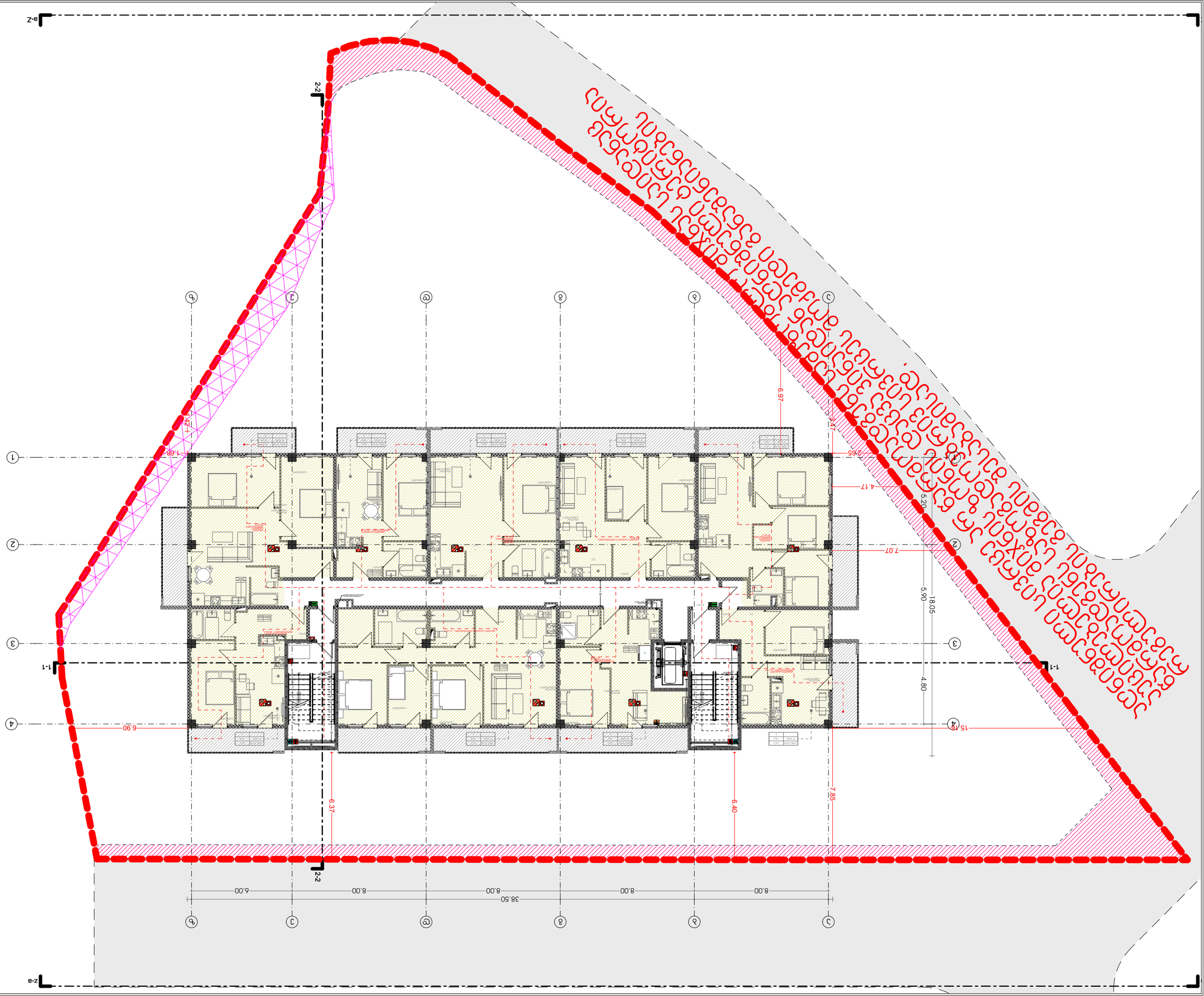

დასახელება	ობიექტის მისამართი
ნახაზის დასახელება	ნახაზის ნომერი
ასაწყობი ელემენტები	-1 სართული
ფასადის ფერადოვანი გადაწყვეტა	
ფასადის ფერადოვანი გადაწყვეტა	
ფასადის ფერადოვანი გადაწყვეტა

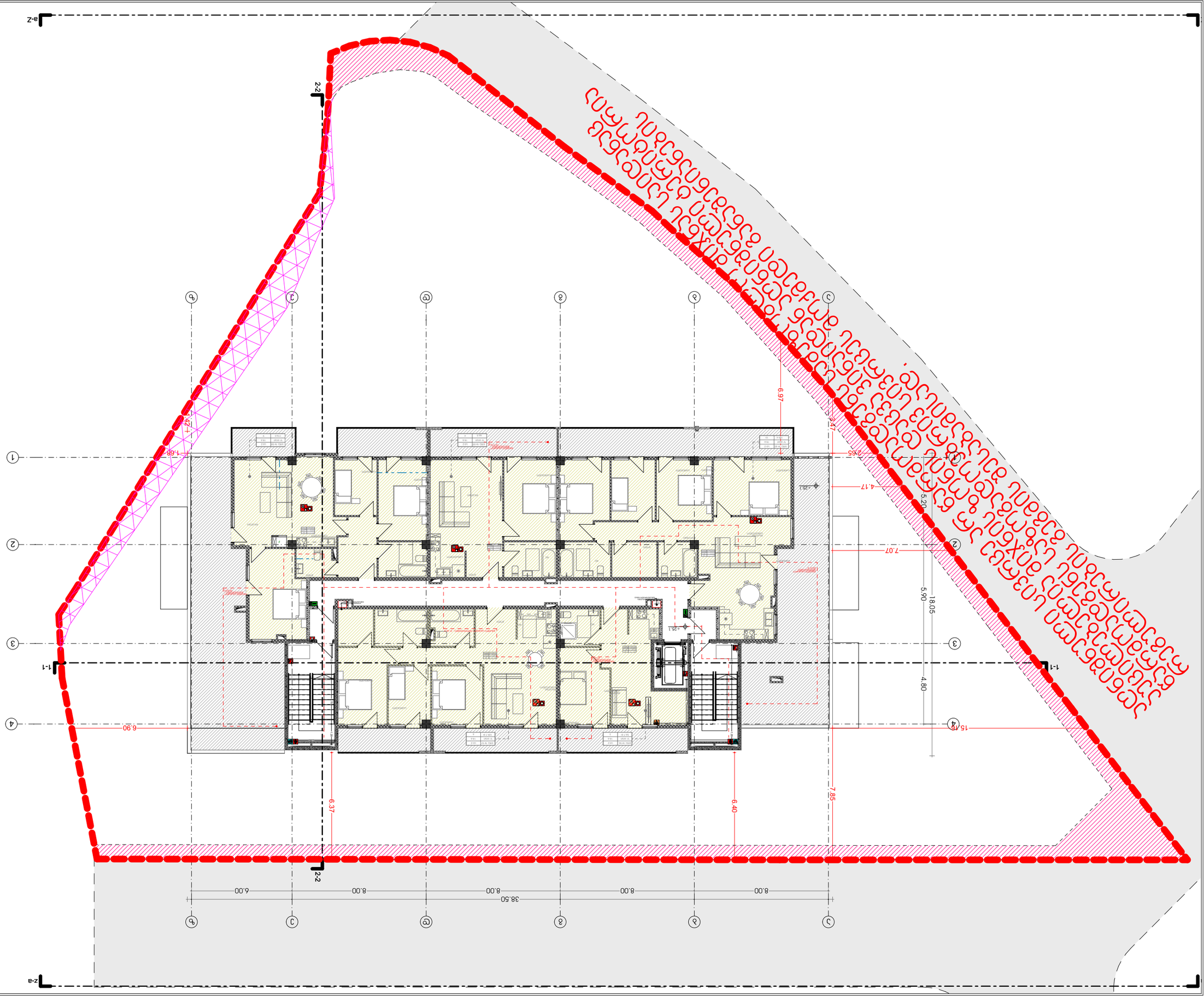

ᲐᲠᲥᲘᲢᲔᲥᲢᲣᲠᲣᲚᲘ ᲜᲐᲬᲘᲚᲘ

ᲛᲐᲠᲗᲙᲣᲗᲮᲘᲡ ᲡᲐᲮᲔᲚᲘ ᲓᲐ ᲜᲝᲛᲔᲠᲘ

ᲛᲘᲬᲘᲡ ᲡᲐᲙᲐᲓᲐᲡᲢᲠᲝ ᲜᲐᲙᲕᲔᲗᲘᲡ ᲡᲐᲮᲔᲚᲘ ᲓᲐ ᲜᲝᲛᲔᲠᲘ

ᲒᲐᲜᲛᲐᲠᲢᲔᲑᲘᲡ ᲡᲐᲮᲔᲚᲘ ᲓᲐ ᲜᲝᲛᲔᲠᲘ

-1 ᲡᲐᲮᲣᲠᲘᲡᲘ

ᲐᲠᲥᲘᲢᲔᲥᲢᲣᲠᲣᲚᲘ ᲒᲔᲒᲛᲐ

ᲐᲠᲥᲘᲢᲔᲥᲢᲘ	ᲒᲘᲜᲐᲡᲬᲠᲐᲤᲘ	ᲒᲐᲜᲛᲐᲠᲢᲔᲑᲐ
ᲛᲐᲡᲨᲢᲐᲑᲘ	1:200	2023 წ
ᲜᲐᲮᲐᲢᲘ	ᲐᲐ	ᲛᲘᲬᲘᲡ ᲡᲐᲙᲐᲓᲐᲡᲢᲠᲝ ᲜᲐᲙᲕᲔᲗᲘᲡ ᲡᲐᲮᲔᲚᲘ ᲓᲐ ᲜᲝᲛᲔᲠᲘ
ᲤᲐᲘᲚᲘᲡ ᲜᲐᲛᲔᲠᲘ	ᲐᲜ.01.30	67