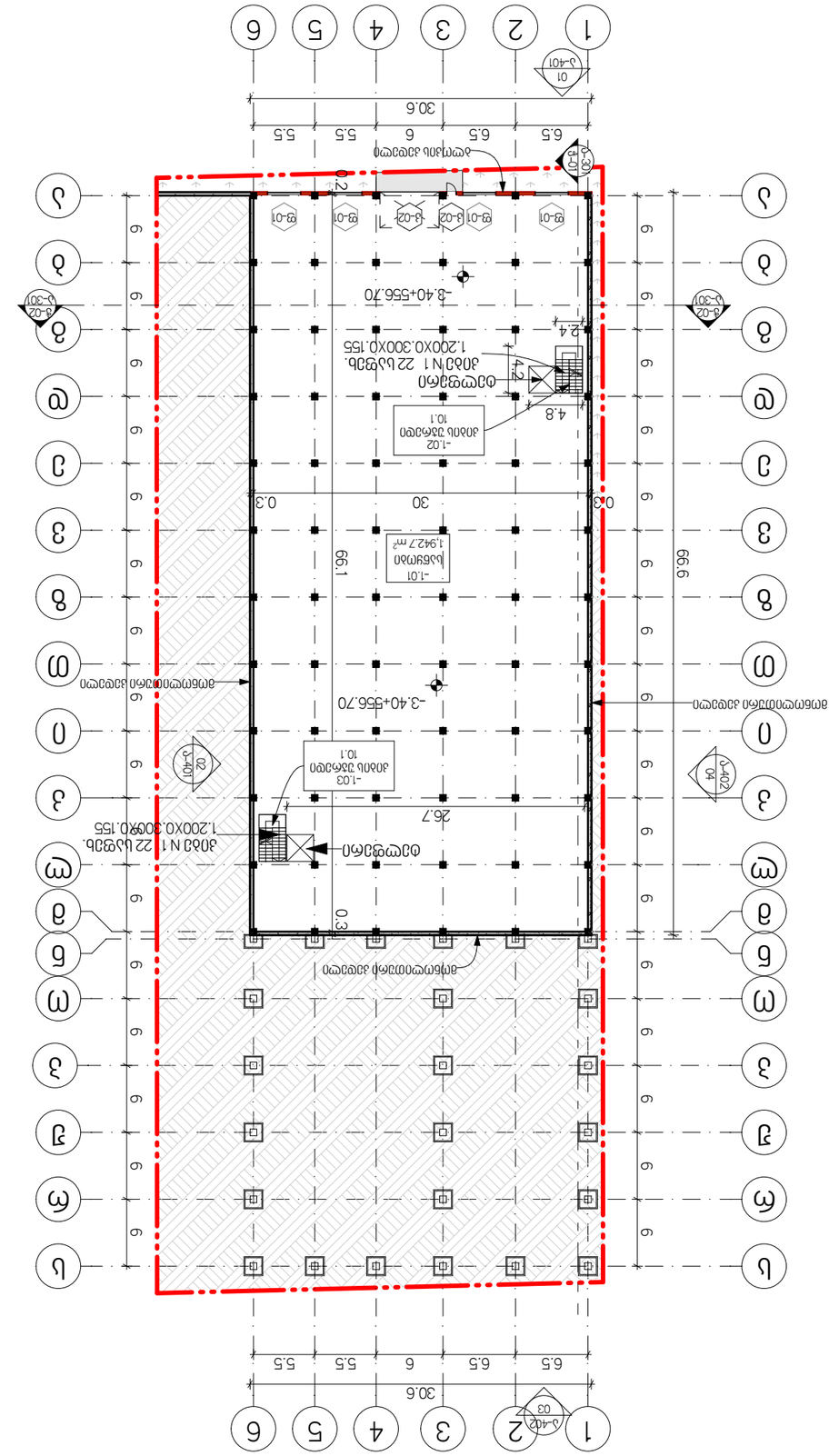
1
2
3
4
5
6
30.6
6.5
6.5
5.5
6
5.5
5.5
Ⓛ
Ⓚ
Ⓙ
Ⓘ
Ⓗ
Ⓖ
Ⓕ
Ⓔ
Ⓓ
Ⓒ
Ⓑ
Ⓐ
9
99
30
0.3
-1.01
სველი წერტილი
1,942.7 m²
-1.02
ტიპიური სართული
10.1
-1.03
ტიპიური სართული
10.1
-3.40+556.70
-8.40+556.70
ტიპიური სართულის ასანვალი
1.200X0.300X0.155
ასანვალი N 1 22 საფეხური
4.8
2.4
26.7
ტიპიური სართულის ასანვალი
ტიპიური სართულის ასანვალი
ტიპიური სართულის ასანვალი

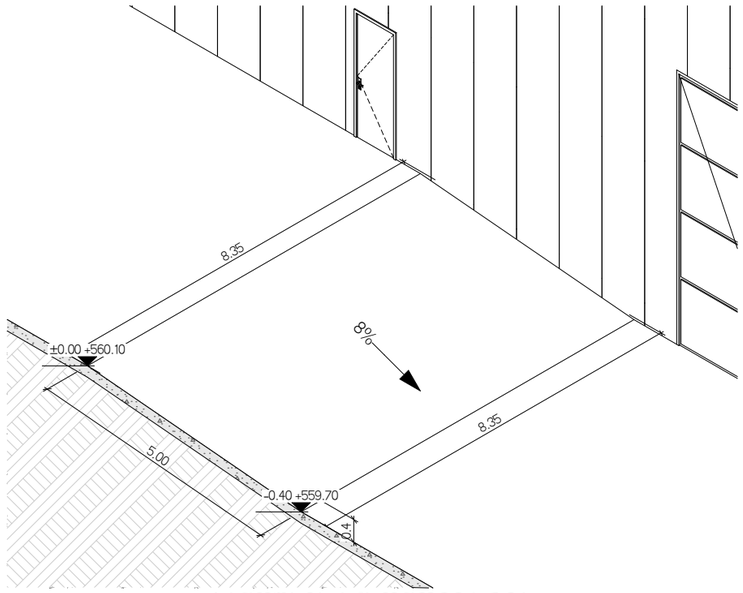

პანდუსის აქსონომეტრია 1:100

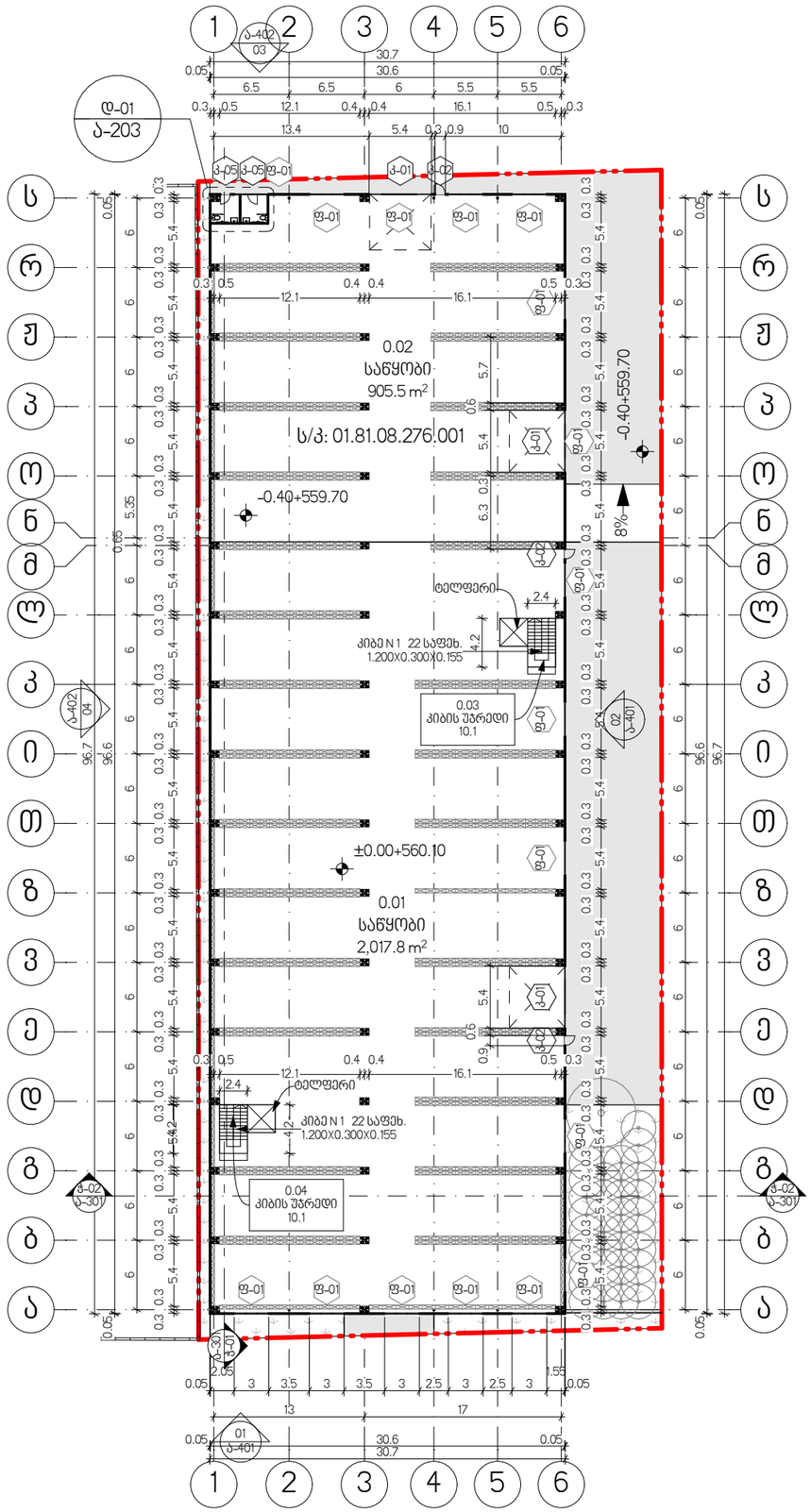

0. სართულის გეგმა ±0.00 ნიშნულზე 1:500

ექსპლიკაცია ფართების მიხედვით

N	სათავსის დასახელება	ფართობი
დამხმარე ფართობი		
0.05	სველი წერტილი	6.2
0.06	სველი წერტილი	5.8
		12.0 m²
კიბის უჯრედისა და სადარბაზოს ფართობი		
0.03	კიბის უჯრედი	10.1
0.04	კიბის უჯრედი	10.1
-1.02	კიბის უჯრედი	10.1
-1.03	კიბის უჯრედი	10.1
		40.4 m²
სასაწყობე ფართობი		
0.01	საწყობი	2,017.8
0.02	საწყობი	905.5
-1.01	საწყობი	1,942.7
		4,866.0 m²
		4,918.4 m²

ექსპლიკაცია სართულების მიხედვით

N	სათავსის დასახელება	ფართობი
სართულის გეგმა -3.80 ნიშნულზე		
-1.01	საწყობი	1,942.7
-1.02	კიბის უჯრედი	10.1
-1.03	კიბის უჯრედი	10.1
		1,962.9 m²
სართულის გეგმა ±0.00 ნიშნულზე		
0.01	საწყობი	2,017.8
0.02	საწყობი	905.5
0.03	კიბის უჯრედი	10.1
0.04	კიბის უჯრედი	10.1
0.05	სველი წერტილი	6.2
0.06	სველი წერტილი	5.8
		2,955.5 m²
		4,918.4 m²

შპს „ნიუ მაქს"
საქართველო, თბილისი, მგალობლიშვილის ქ. 3,
ოფისი N3 ს/ნ: 404957579
www.newmax.ge info@newmax.ge
mob / cell phone: +995 557 30 30 30

LTD "NEW MAX"
N3 Office , 3 Mgaloblishvili str,
Tbilisi, Georgia. ID: 404957579

შენიშვნები Notes

ექსპლიკაცია Explication

პროექტის დასახელება Project
საწყობის არქიტექტურული პროექტი

დამკვეთი Client
შპს "მოდუსი" ს/ნ 245565669

მისამართი Address
ქალაქი თბილისი, სოფელი დიდი ლილო ს/კ 01.81.08.276.001

თანამდებობა Position	სახელი გვარი Name Surname	ხელმოწერა Signature
დირექტორი Director	გიორგი ქირკიტაძე Giorgi Kirkitadze	
პროექტის ავტორი Author	გიორგი ხლაძე Giorgi Kheladze	
არქიტექტორი Architect		
არქიტექტორი Architect		
კონსტრუქტორი Constructor		

არქიტექტურული ნაწილი
architecture

ნახაზი Drawing	თარიღი Date of issue	6/19/2025
სართულის გეგმა ±0.00 ნიშნულზე	მასშტაბი Scale	1:500
	სტადია Stage	პროექტი
	ფორმატი Paper size	A3
	ფაილის სახელი File name	
	ფურცელი Pages	ა-201

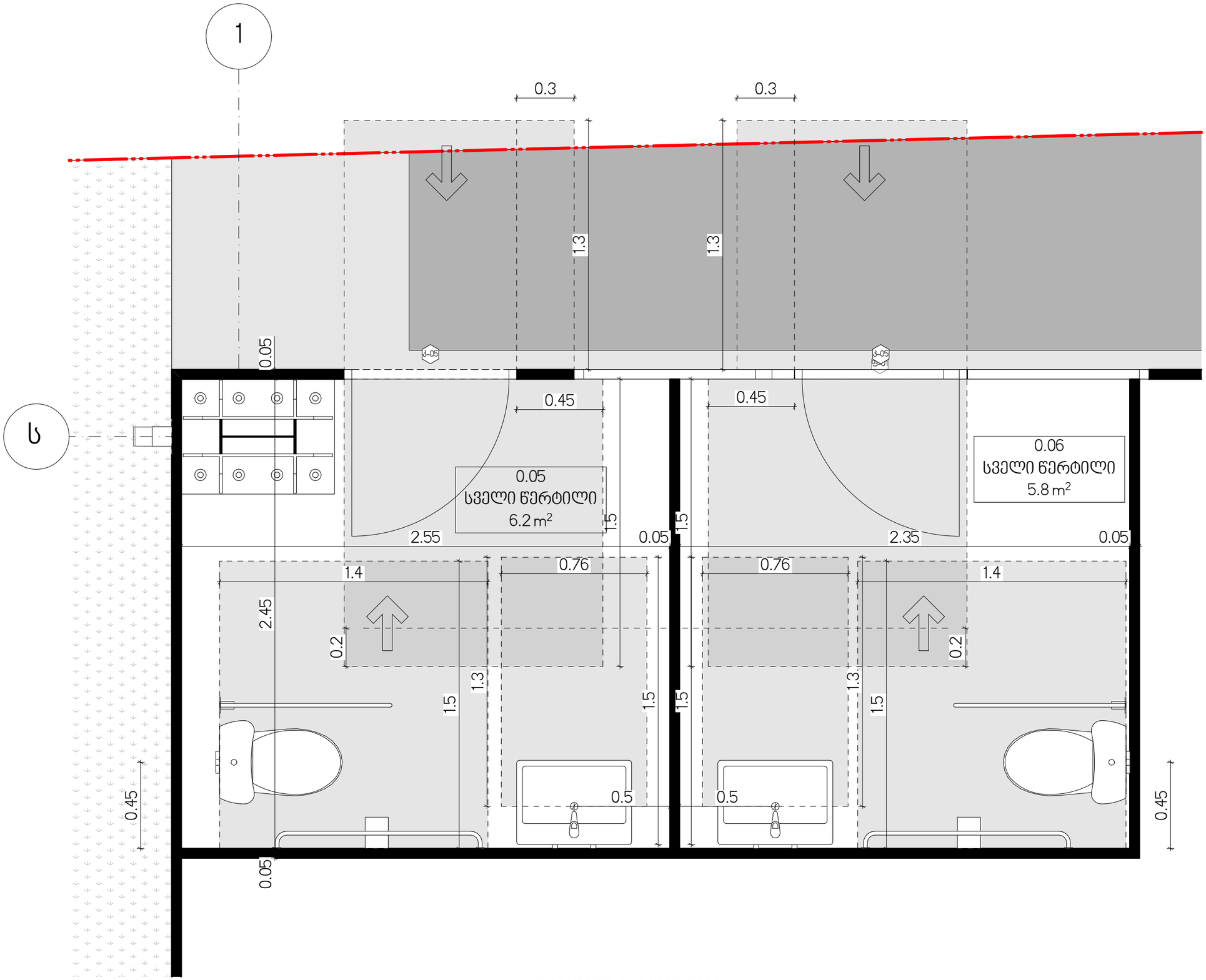

დ-01 სველი წერტილის გეგმა 1:20

შპს „ნიუ მაქს"
საქართველო, თბილისი, მგალობლიშვილის ქ. 3,
ოფისი N3 ს/ნ: 404957579
www.newmax.ge info@newmax.ge
mob / cell phone: +995 557 30 30 30
LTD "NEW MAX"
N3 Office , 3 Mgaloblishvili str,
Tbilisi, Georgia. ID: 404957579

შენიშვნები Notes

ექსპლიკაცია Explication

ექსპლიკაცია ფართების მიხედვით

N	სათავსის დასახელება	ფართობი
დამხმარე ფართობი		
0.05	სველი წერტილი	6.2
0.06	სველი წერტილი	5.8
		12.0 m²
კიბის უჯრედისა და სადარბაზოს ფართობი		
0.03	კიბის უჯრედი	10.1
0.04	კიბის უჯრედი	10.1
-1.02	კიბის უჯრედი	10.1
-1.03	კიბის უჯრედი	10.1
		40.4 m²
სასაწყობე ფართობი		
0.01	საწყობი	2,017.8
0.02	საწყობი	905.5
-1.01	საწყობი	1,942.7
		4,866.0 m²
		4,918.4 m²

ექსპლიკაცია სართულების მიხედვით

N	სათავსის დასახელება	ფართობი
სართულის გეგმა -3.80 ნიშნულზე		
-1.01	საწყობი	1,942.7
-1.02	კიბის უჯრედი	10.1
-1.03	კიბის უჯრედი	10.1
		1,962.9 m²
სართულის გეგმა ±0.00 ნიშნულზე		
0.01	საწყობი	2,017.8
0.02	საწყობი	905.5
0.03	კიბის უჯრედი	10.1
0.04	კიბის უჯრედი	10.1
0.05	სველი წერტილი	6.2
0.06	სველი წერტილი	5.8
		2,955.5 m²
		4,918.4 m²

პროექტის დასახელება Project
საწყობის არქიტექტურული პროექტი

დამკვეთი Client
შპს "მოდუსი" ს/ნ 245565669

მისამართი Address
ქალაქი თბილისი, სოფელი დიდი ლილო ს/კ 01.81.08.276.001

თანამდებობა Position	სახელი გვარი Name Surname	ხელმოწერა Signature
დირექტორი Director	გიორგი ქირკიტაძე Giorgi Kirkitadze	
პროექტის ავტორი Author	გიორგი ხელაძე Giorgi Kheladze	
არქიტექტორი Architect		
არქიტექტორი Architect		
კონსტრუქტორი Constructor		

არქიტექტურული ნაწილი architecture

ნახაზი Drawing	თარიღი Date of issue	5/19/2025
სველი წერტილის გეგმა	მასშტაბი Scale	1:20
	სტადია Stage	პროექტი
	ფორმატი Paper size	A3
	ფაილის სახელი File name	
	ფურცელი Pages	ა-203

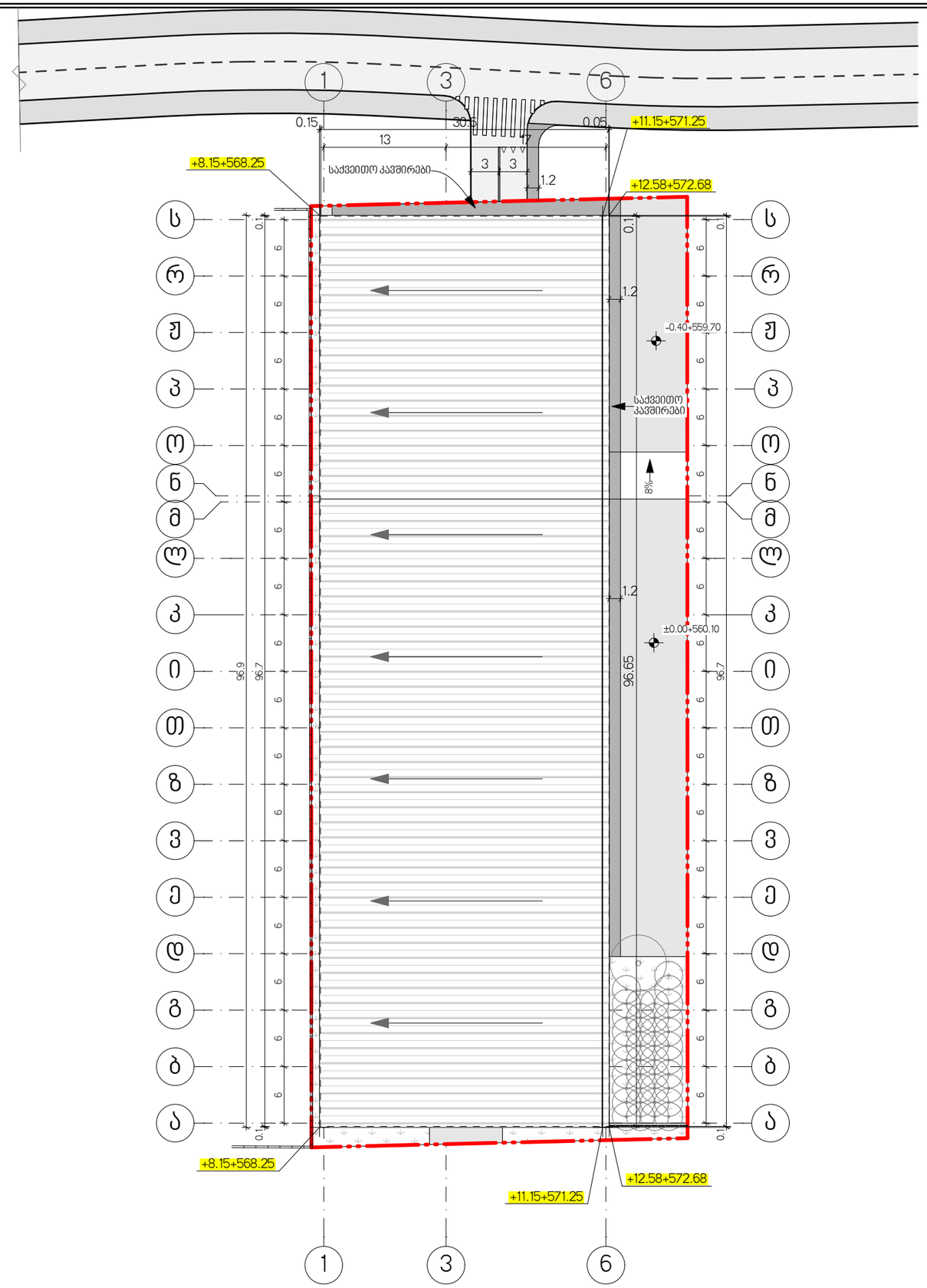

გადახურვის გეგმა 1:500

შპს „ნიუ მაქს"
საქართველო, თბილისი, მგალობლიშვილის ქ. 3,
ოფისი N3 ს/ნ: 404957579
www.newmax.ge info@newmax.ge
mob / cell phone: +995 557 30 30 30

LTD "NEW MAX"
N3 Office , 3 Mgaloblishvili str,
Tbilisi, Georgia. ID: 404957579

შენიშვნები Notes

ექსპლიკაცია Explication

პროექტის დასახელება Project
საწყობის არქიტექტურული პროექტი

დამკვეთი Client
შპს "მოდუსი" პ/ნ 245565669

მისამართი Address
ქალაქი თბილისი, სოფელი დიდი ლილო ს/კ 01.81.08.276.001

თანამდებობა Position	სახელი გვარი Name Surname	ხელმოწერა Signature
დირექტორი Director	გიორგი ჰირკიტაძე Giorgi Kirkitadze	
პროექტის ავტორი Author	გიორგი ხელაძე Giorgi Kheladze	
არქიტექტორი Architect		
არქიტექტორი Architect		
კონსტრუქტორი Constructor		

არქიტექტურული ნაწილი architecture

ნახაზი Drawing	თარიღი Date of issue	5/19/2025
გადახურვის გეგმა	მასშტაბი Scale	1:500
	სტადია Stage	პროექტი
	ფორმატი Paper size	A3
	ფაილის სახელი File name	
	ფურცელი Pages	ა-204

± 0.00 ნიშნული

შენობის განაშენიანების ფართობი

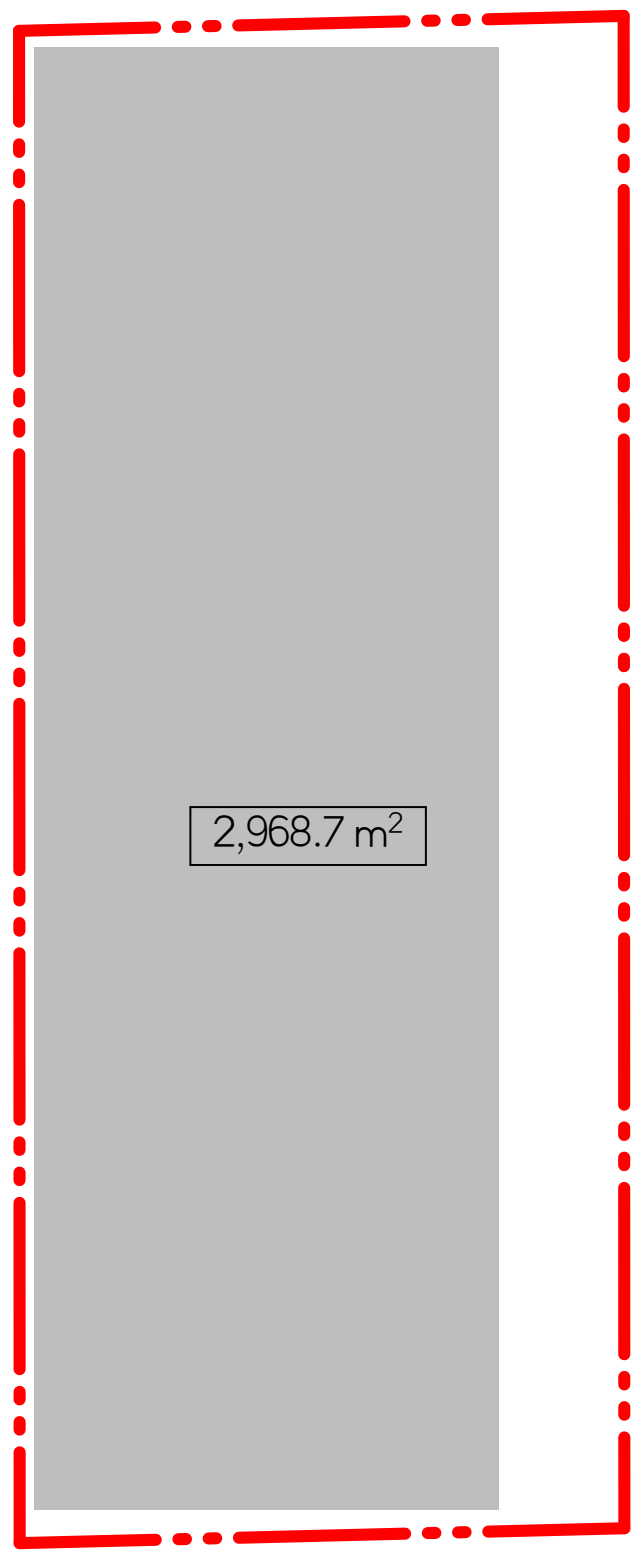

მიწის ნაკვეთის განაშენიანების ფართობი (კ-1)

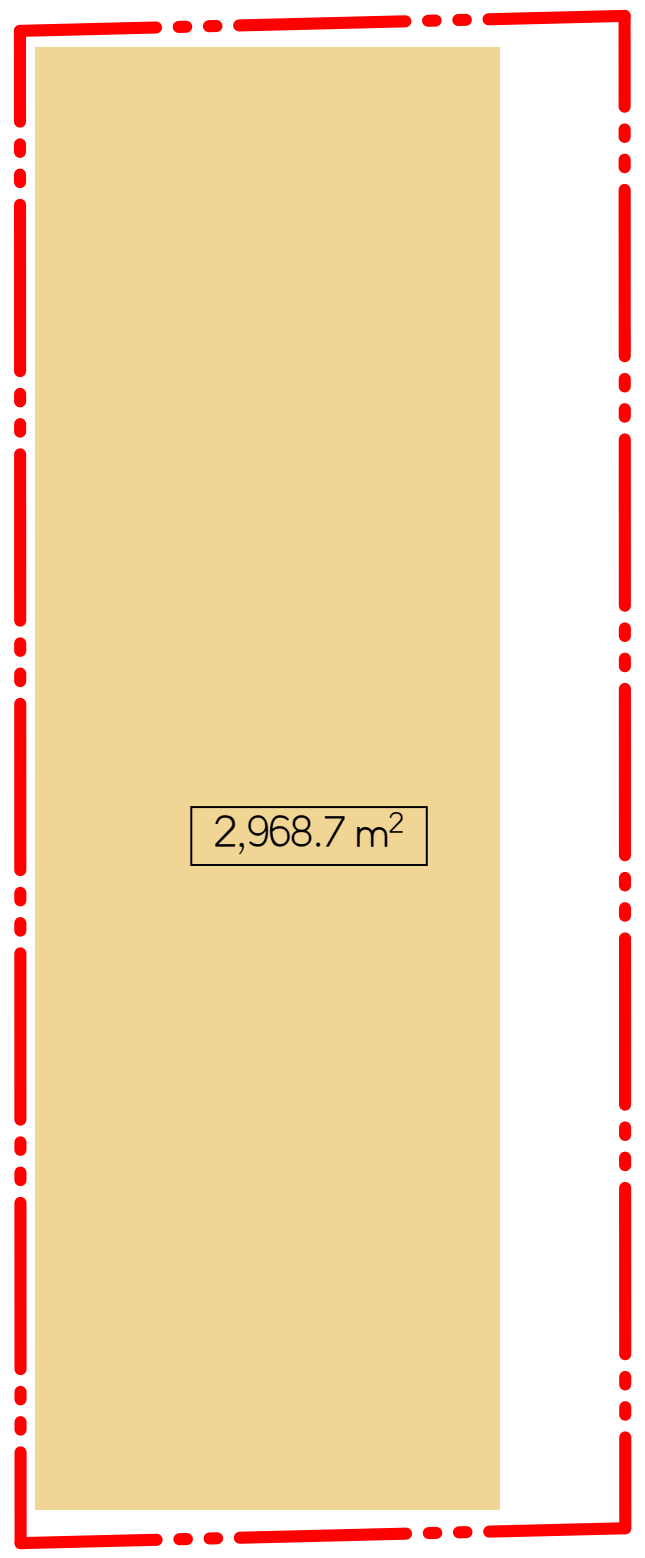

შენობის განაშენიანების ინტენსივობის საანგარიშო ფართობი (კ-2)

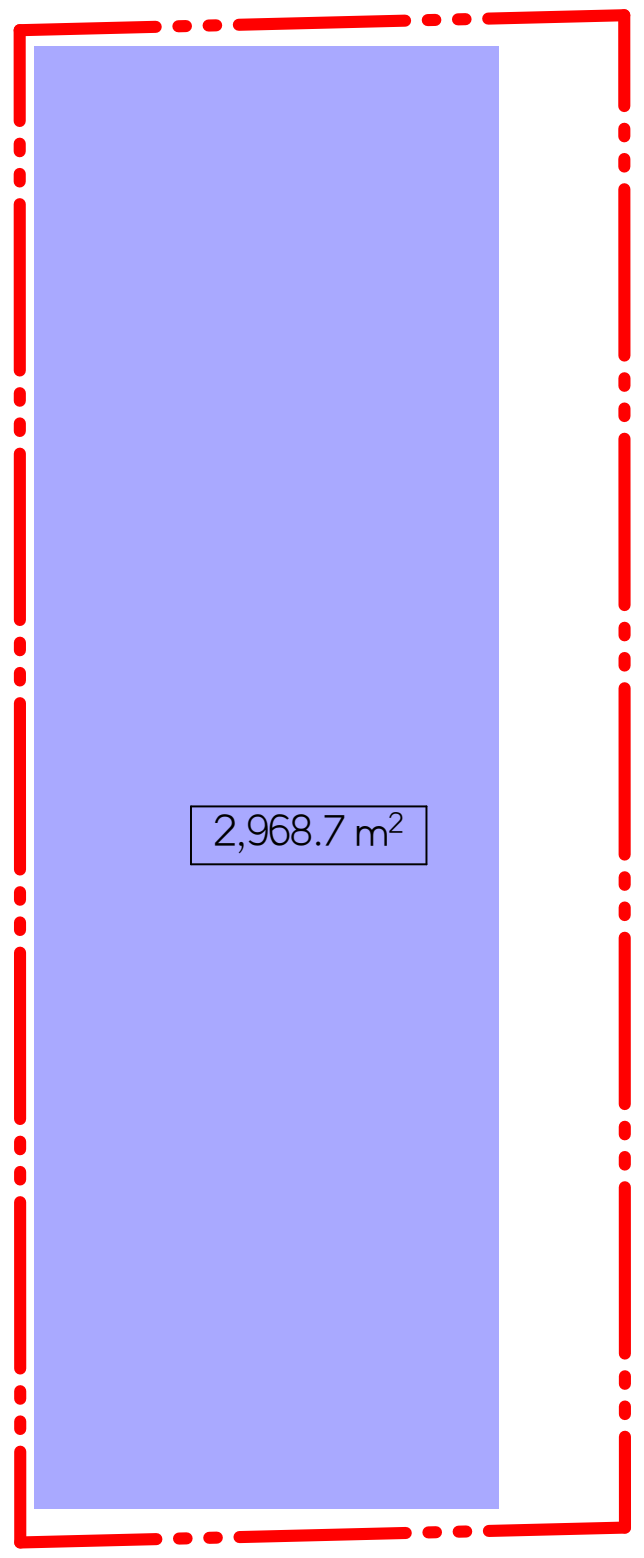

გამწვანების ფართობი (კ-3)

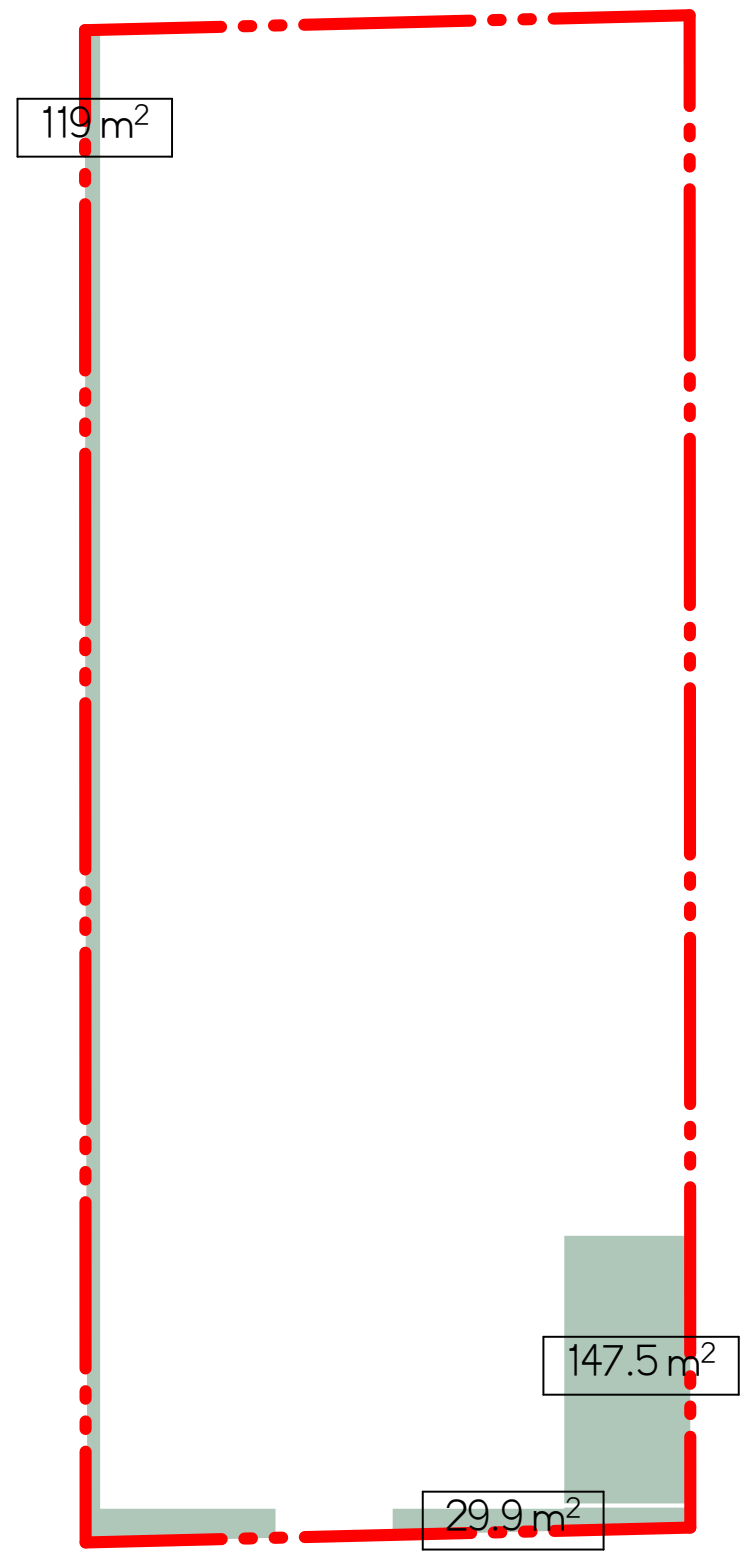

- 3.80 ნიშნული

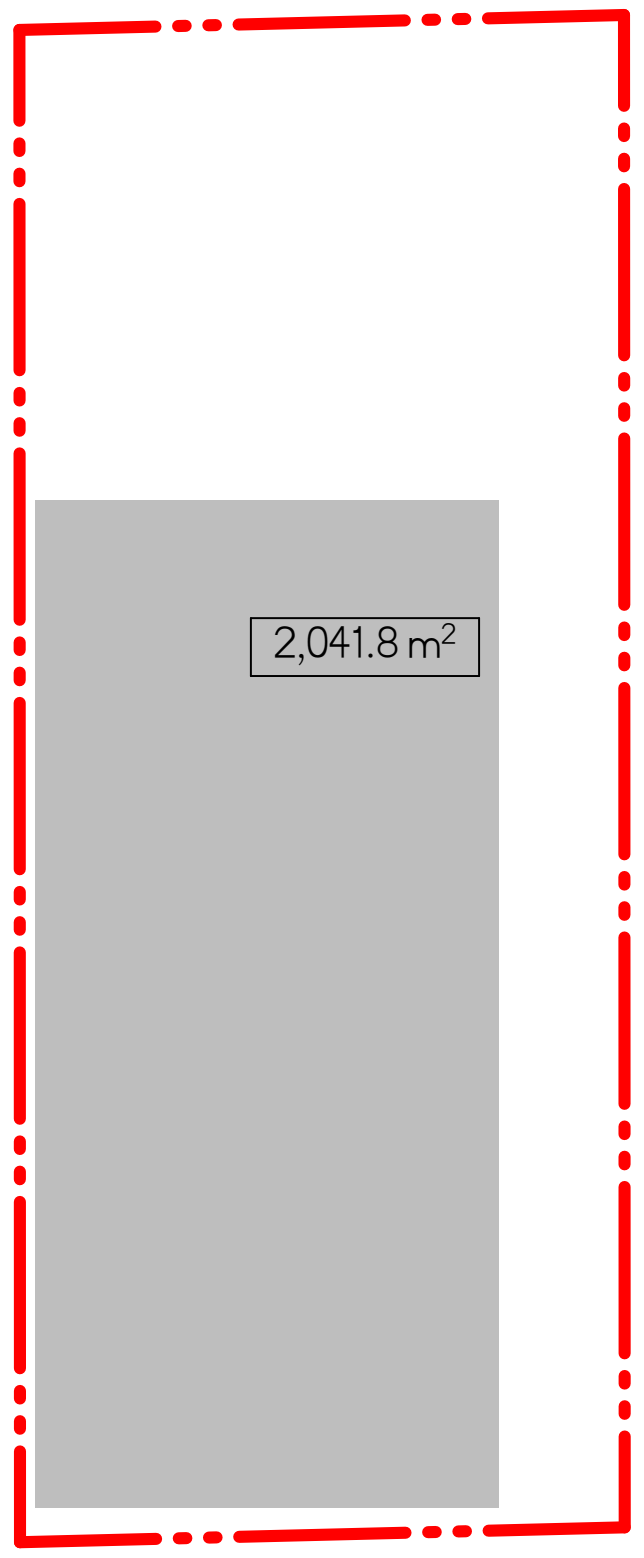

კროკების ექსპლიკაცია

კატეგორია	სიმბოლო	ფართობი	ანგარიში
გამწვანების ფართობი (კ-3)		296.4	კ-3=296.4/4000=0.1
მიწის ნაკვეთის განაშენიანების ფართობი (კ-1)		2,968.7	კ-1=2968.7/4000=0.7
შენობის განაშენიანების ინტენსივობის საანგარიშო ფართობი (კ-2)		2,968.7	კ-2=2968.7/4000=0.7
შენობის განაშენიანების ფართობი		5,010.5	

კროკები 1:1000

შპს „ნიუ მაქს"
საქართველო, თბილისი, მგალობლიშვილის ქ. 3,
ოფისი №3 ს/ნ: 404957579
www.newmax.ge info@newmax.ge
mob / cell phone: +995 557 30 30 30
LTD "NEW MAX"
N3 Office , 3 Mgaloblishvili str,
Tbilisi, Georgia. ID: 404957579

შენიშვნები Notes

ექსპლიკაცია Explication

პროექტის დასახელება Project
საწყობის არქიტექტურული პროექტი

დამკვეთი Client
შპს "მოდუსი" პ/ნ 245565669

მისამართი Address
ქალაქი თბილისი, სოფელი დიდი ლილო ს/კ 01.81.08.276.001

თანამდებობა Position	სახელი გვარი Name Surname	ხელმოწერა Signature
დირექტორი Director	გიორგი კირკიტაძე Giorgi Kirkitadze	[signature]
პროექტის ავტორი Author / არქიტექტორი Architect	გიორგი ხელაძე Giorgi Kheladze	[signature]
არქიტექტორი Architect		
კონსტრუქტორი Constructor		

არქიტექტურული ნაწილი architecture

ნახაზი Drawing		
კროკები	თარიღი Date of issue	5/19/2025
	მასშტაბი Scale	1:1000
	სტადია Stage	პროექტი
	ფორმატი Paper size	A3
	ფაილის სახელი File name	
	ფურცელი Pages	ა-205

შენობა-ნაგებობის უსაფრთხოების წესებთან შესაბამისობის ანალიზი

გამოყენებული წესები - „შენობა-ნაგებობის უსაფრთხოების წესები“

ჩამოთვალეთ შენობის დაკავებულებები და აღწერეთ თითოეული გამოყენება
სწ-2 - საწყობი (ლითონის -3.80 და -0.40 - ±0.00 ნიშნულებზე)

კონსტრუქციის ტიპი:	
განსაზღვრეთ კონსტრუქციის არსებული შენობისთვის: მაგალითი: II-A, II-B, V-A, V-B	
განსაზღვრეთ კონსტრუქციის ტიპი ახალი შენობისთვის: მაგალითი: II-A, II-B, V-A, V-B	I-B
შერეული კონსტრუქციის შემთხვევაში მიუთითეთ ტიპები, რომელიც გამოყენებული იქნება, განსაზღვრეთ ტიპები და მათი მდებარეობა:	

სიმაღლის შეზღუდვები ცხრილი 503 -ის მიხედვით		
დაკავებულობები	დასაშვები სართულიანობა	შემოთავაზებული სართულიანობა
სწ-2	11	2
	დასაშვები სიმაღლე	შემოთავაზებული სიმაღლე
შენობის სიმაღლე =	48.8	12.50
მიწის დონის ზემოთ სართულ(ებ)ის რაოდენობა =	2	

ფართობის შეზღუდვები ცხრილი 503 -ის მიხედვით		
დაკავებულობები	დასაშვები ფართობი (სართულზე) მ²	შემოთავაზებული ფართობი (სართულზე) მ²
სწ-2 (-3.80 ნიშ.)	7340	1939.9
სწ-2 (-0.40 - ±0.00 ნიშ.)	7340	2920.4
შემოთავაზებული ფართობების ჯამი =	4860.3	
სართულების რაოდენობა =	2	
შენობის საერთო ფართობი =	5010.5	

გარე კედლის ცეცხლმედეგობისა და ღიობისადმი მოთხოვნები ცხრილების 602-ის და 705.8 -ის მიხედვით									
გარე კედელი	ხანძარსაწინააღმდეგო მანძილი (მეტრი)	ცეცხლმედეგობის ხარისხი (საათი)		კედლის ღიობების ფართობი (კედლის %)					
		მოთხოვნილი	გათვალისწინებული	დასაშვები			გათვალისწინებული		
				დაცული	დაუცველი საშხეფებით	დაუცველი	დაცული	დაუცველი საშხეფებით	დაუცველი
„ს-ა“	8.2	1	1	შეუზღუდავი	შეუზღუდავი	70	-	-	10
„1-6“	>9.0	0	-	შეუზღუდავი	შეუზღუდავი	შეუზღუდავი	-	-	-
„ა-ს“	1.0	1	1	დაუშვებელი	დაუშვებელი	15	0	0	0
„6-1“	>9.0	0	-	შეუზღუდავი	შეუზღუდავი	შეუზღუდავი	-	-	-

ხანძრისაგან დაცვის სისტემებისადმი მოთხოვნები							
დაკავებულობები/სივრცეები/გასასვლელი საშუალებები	ავტოსაშხეფი სისტემა	ალტერნატიული ავტომატური ცეცხლსაქრობი სისტემები	სახანძრო განგაშისა, კვამლაღმომჩენი და ცეცხლაღმომჩენი სისტემები	სახანძრო მილდგარების სისტემები	კვამლის საკონტროლო სისტემები	ხელის ცეცხლმაქრები	საავარიო განგაშის სისტემები
სწ-2	-	-	კი	-	-	კი	-
სახანძრო-სამაშველო სამსახურის მიერ გამოსაყენებელი მისაერთებლები				კი			
სახანძრო ტუმბოები და წყლის რეზერვუარი				-			

განიავებისადმი მოთხოვნები		
დაკავებულობები/სივრცეები/გასასვლელი საშუალებები	ბუნებრივი განიავება	მექანიკური განიავება
სწ-2	კი	კი

თითოეული სართულიდან გასასვლელი საშუალება										
სართულები	დაკავებულობა და დაკავებულობის დატვირთვის ჯამური მაჩვენებელი	მოთხოვნილი გასასვლელების/გასასვლელთან მისადგომის რაოდენობა	გათვალისწინებ ული გასასვლელების/ გასასვლელთან მისადგომის რაოდენობა და ტიპი	გასასვლელი საშუალებების სიგანე(მეტრი)					
				გზა-კიბეები		დერაფანი,		გასასვლელის გზაკარი	
				მოთხოვნილი	გათვალისწინებული	მოთხოვნილი	გათვალისწინებული	მოთხოვნილი	გათვალისწინებული
(-I)	სწ-2 ს.დ.დ. 42	1	1 გზა-კიბე	0.90	1.10	-	-	-	-
(I)	სწ-2 ს.დ.დ. 63	3	3 გზა-კარი	-	-	-	-	0.82	0.92

წყალსადენი სისტემის ფიქსირებული მოწყობილობების რაოდენობა ცხრილი 1602.1-ის მიხედვით													
სართულები	დაკავებულობა და დაკავებულობის დატვირთვის ჯამური მაჩვენებელი	ფიქსირებული მოწყობილობები(ცალი)											
		უნიტაზი		ტუალეტის ხელსაბანები		აბაზანა/შხაპი		სასმელი წყლის ფანტანი		სამომსახურეო ნიჟარა		სამზარეულოს ნიჟარა	
		მოთხოვნილი	გათვალისწინებული	მოთხოვნილი	გათვალისწინებული	მოთხოვნილი	გათვალისწინებული	მოთხოვნილი	გათვალისწინებული	მოთხოვნილი	გათვალისწინებული	მოთხოვნილი	გათვალისწინებული
-I და I	სწ-2 ს.დ.დ. 105	2	2	2	2	-	-	0	-	2	2	-	-

პირობითი ნიშნები :

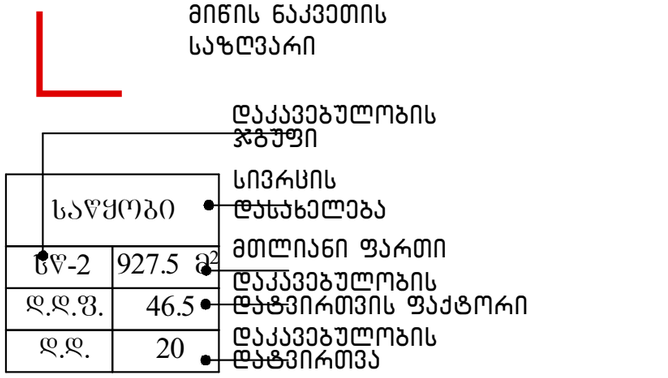

სიმბოლოს სახელწოდება	
ხელის ცეცხლმაქრი	
სახანძრო მილსადარი	
ორმხრივი კაშშირის სისტემა	
კვამლზე მორეაგირე მაუწყებელი	
კვამლის ავტომატური აღმომჩენი	
ავტოხაშხაშა	
ალტერნატიული ავტომატური ცეცხლქრობის სისტემა	
სახანძრო განგაშის ღილაკი	
დამკავებელთა შეტყობინების სისტემა	(სახანძრო სიგნალიზაცია)
ავარიული განათება	
საავარიო განათება	
სახანძრო მისაერთებელი	
სახანძრო კიდრანტი	

პირობითი ნიშნები

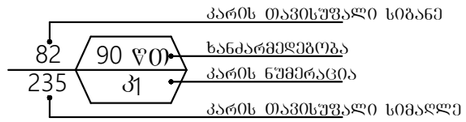

EXIT გასასვლელი აღმნიშვნელი განათებული ნიშანი



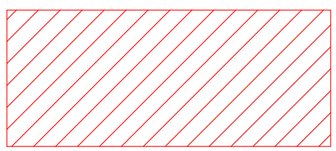

სახანძრო მანქანის მისადგომი

საპროექტო შენობაში გამოყენებული თავისუფალი სივრცეები კართან მანევრირებისთვის მ 1 :50

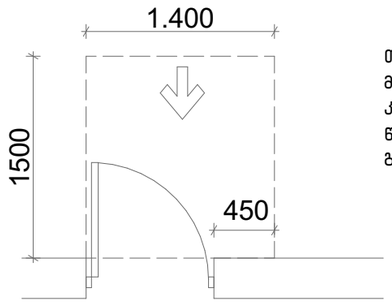

თავისუფალი სივრცე კართან მანევრირებისთვის – ანჯამიანი კარი
წინიდან მისაწვდომი – გამოწევით გაღება

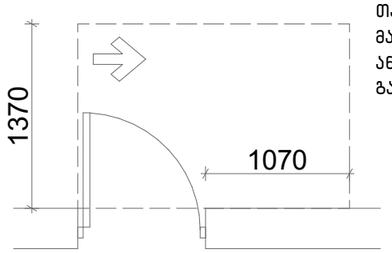

თავისუფალი სივრცე კართან მანევრირებისთვის – ანჯამიანი კარი ანჯამის მხრიდან მისაწვდომი – გამოწევით გაღება

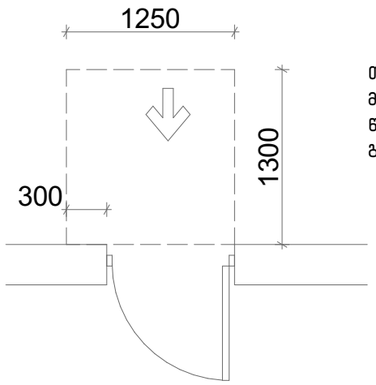

თავისუფალი სივრცე კართან მანევრირებისთვის – ანჯამიანი კარი
წინიდან მისაწვდომი – მიწოლით გაღება

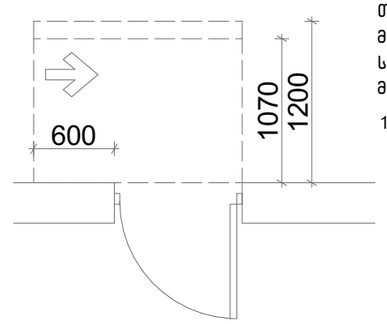

თავისუფალი სივრცე კართან მანევრირებისთვის – ანჯამიანი კარი
საკეტის მხრიდან მისაწვდომი – მიწოლით გაღება

120 მინ. თუ მოწყობილია მიმხურავი

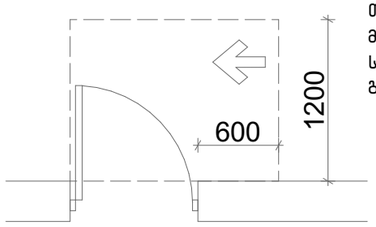

თავისუფალი სივრცე კართან მანევრირებისთვის – ანჯამიანი კარი
საკეტის მხრიდან მისაწვდომი – გამოწევით გაღება

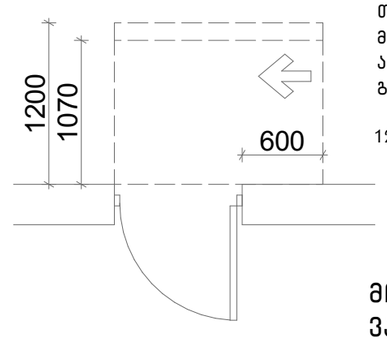

თავისუფალი სივრცე კართან მანევრირებისთვის – ანჯამიანი კარი
ანჯამის მხრიდან მისაწვდომი – მიწოლით გაღება

120 მინ. თუ მოწყობილია მიმხურავი

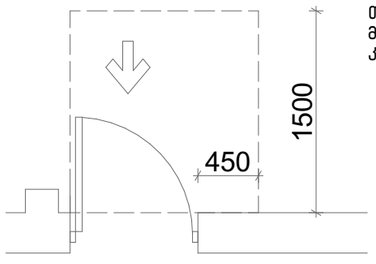

თავისუფალი სივრცე კართან მანევრირებისთვის -ნიშებში მოწყობილი კარი და ჭიშკარი -გამოწევით გაღება

მოსატრიალებელი სივრცეები

ვარიანტი 4

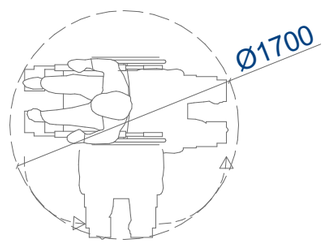

ვარიანტი 1

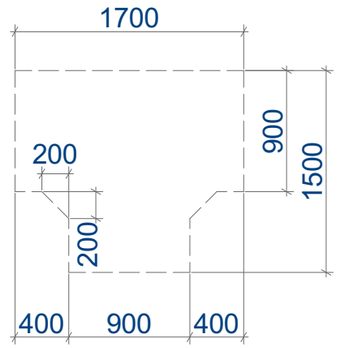

ვარიანტი 2

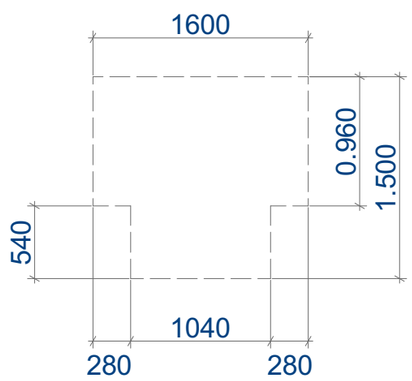

ვარიანტი 3

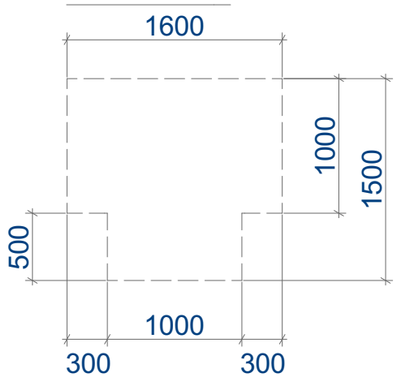

ხელსაბანის მდებარეობა

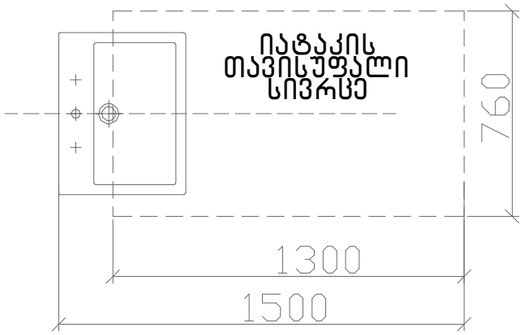



T ფორმის მოსატრიალებელი სივრცე
304.3.2.1 (ა) ვარიანტი 1

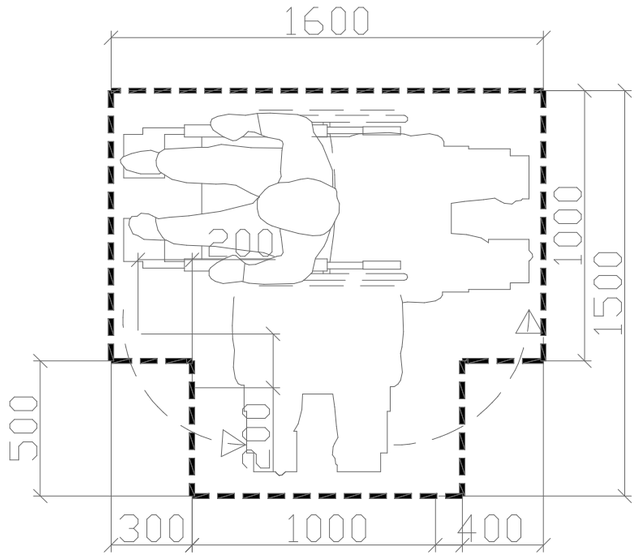

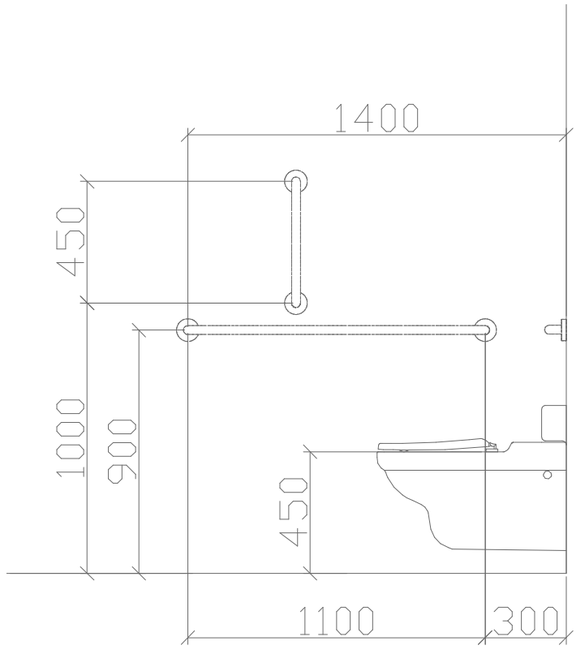

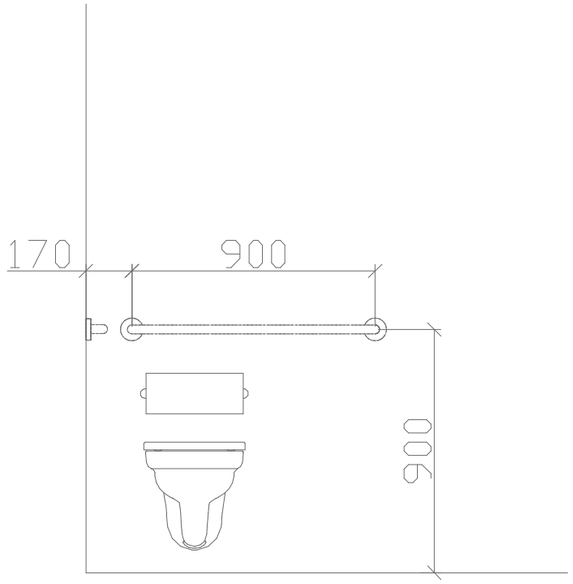

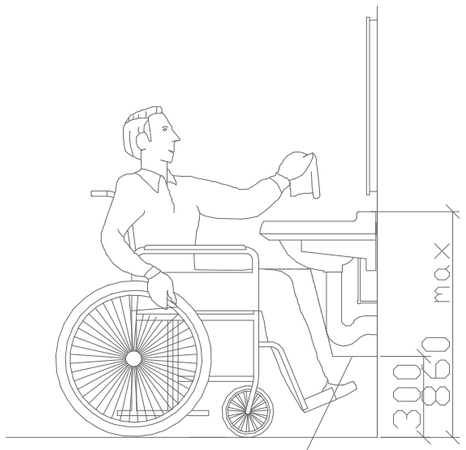

ფეხის ფალანგის თავისუფალი სივრცე

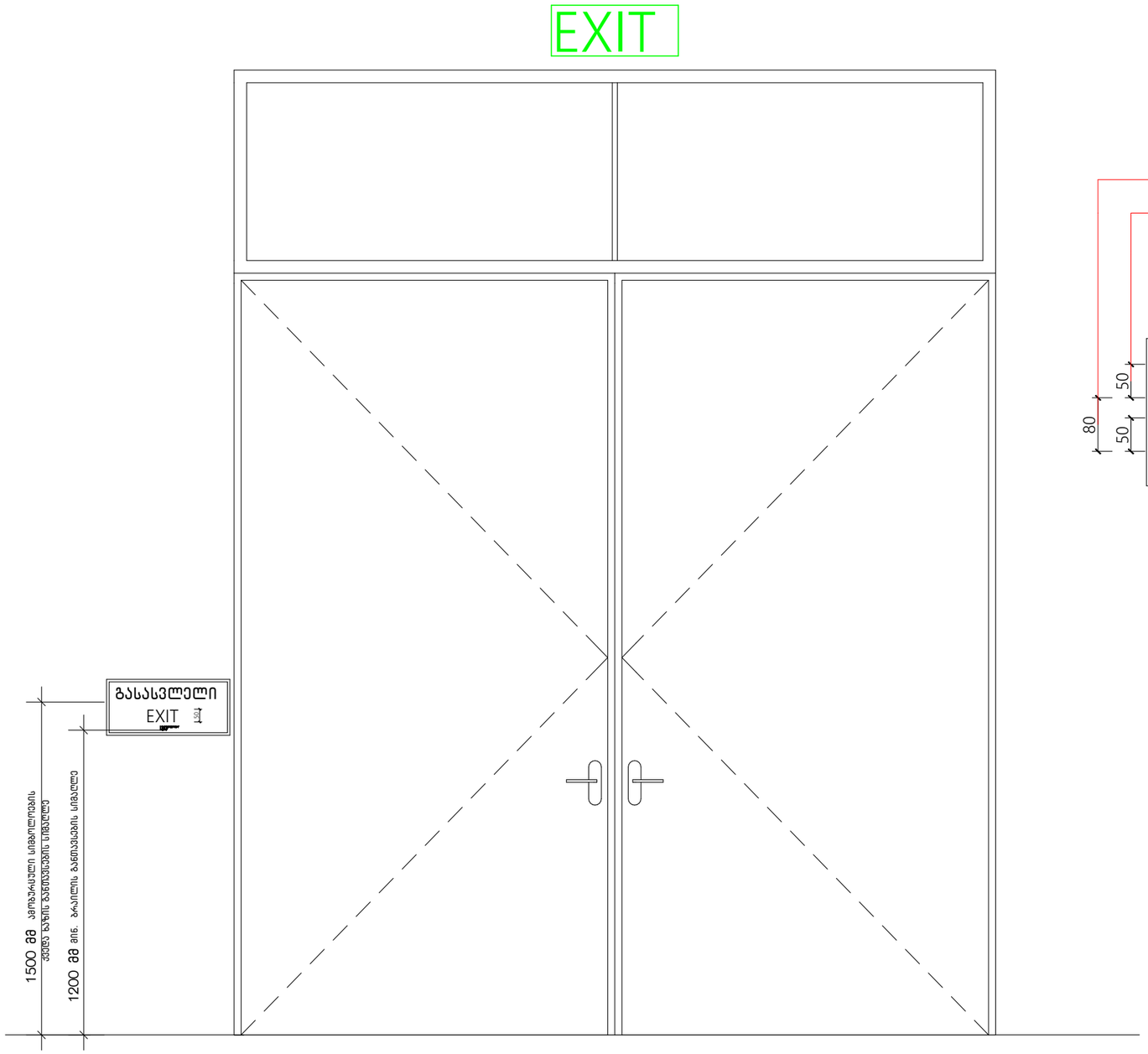

ნიშანი ამობურცული სიმბოლოებით და ბრაილით გზა –კიბის შესასვლელთან და გარეთ გამავალ ყველა კართან

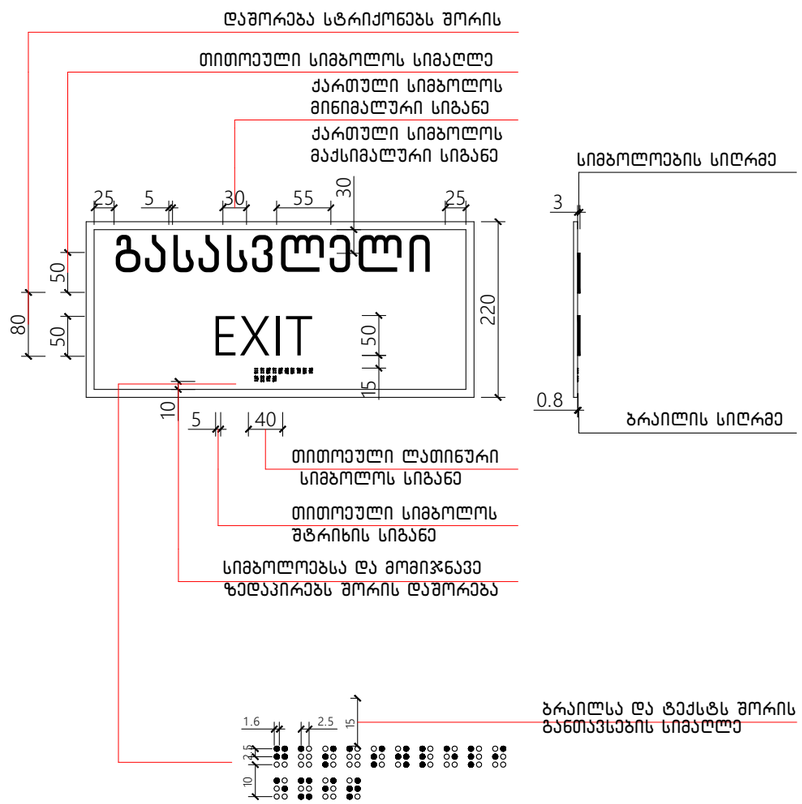

გასასვლელის განათებული ნიშანი

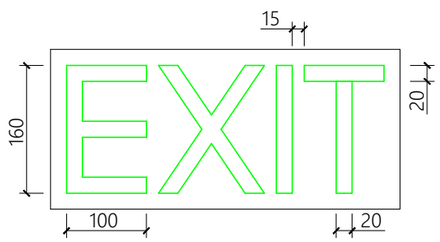

ნიშანი პიქტოგრამიბით , ამობურცული ნიშნებით და ბრაილით

განთავსდება

მისაწვდომ ტუალეტებთან კარის მომიჯნავედ

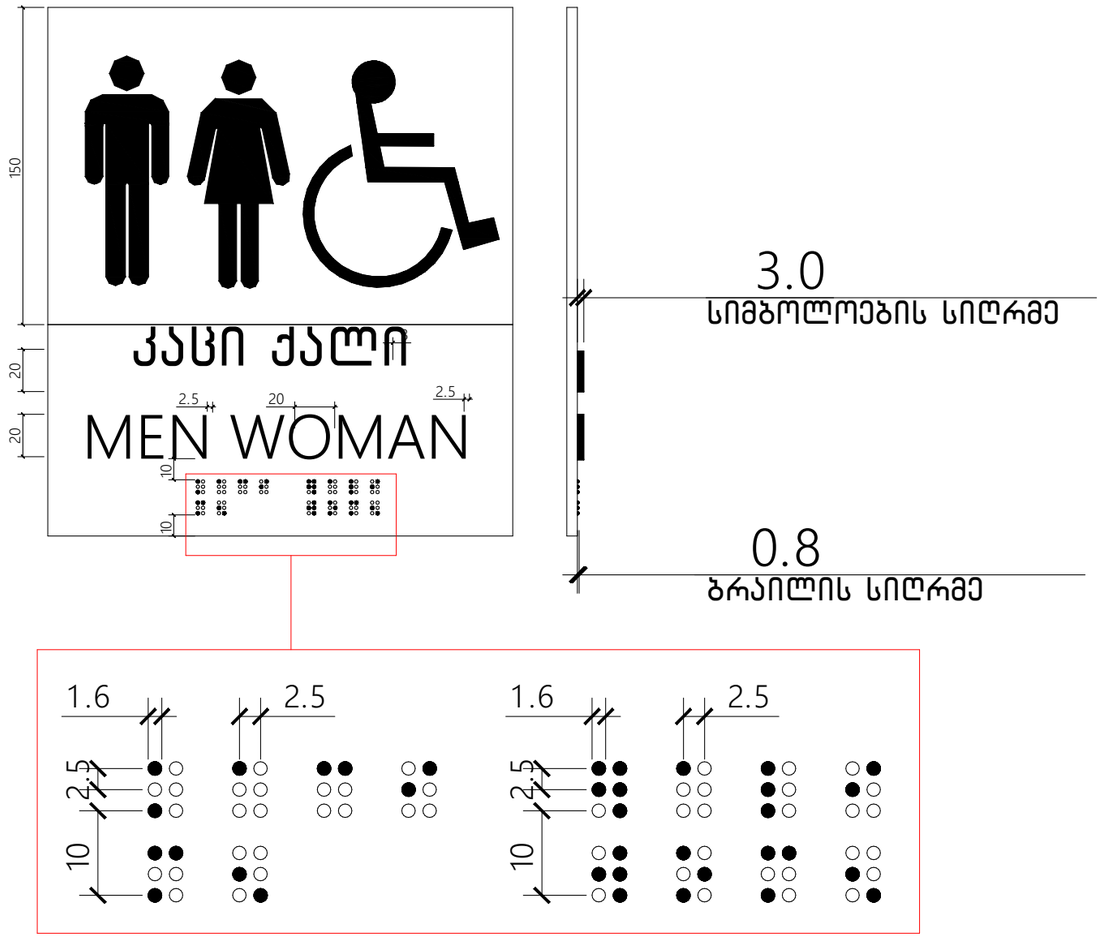

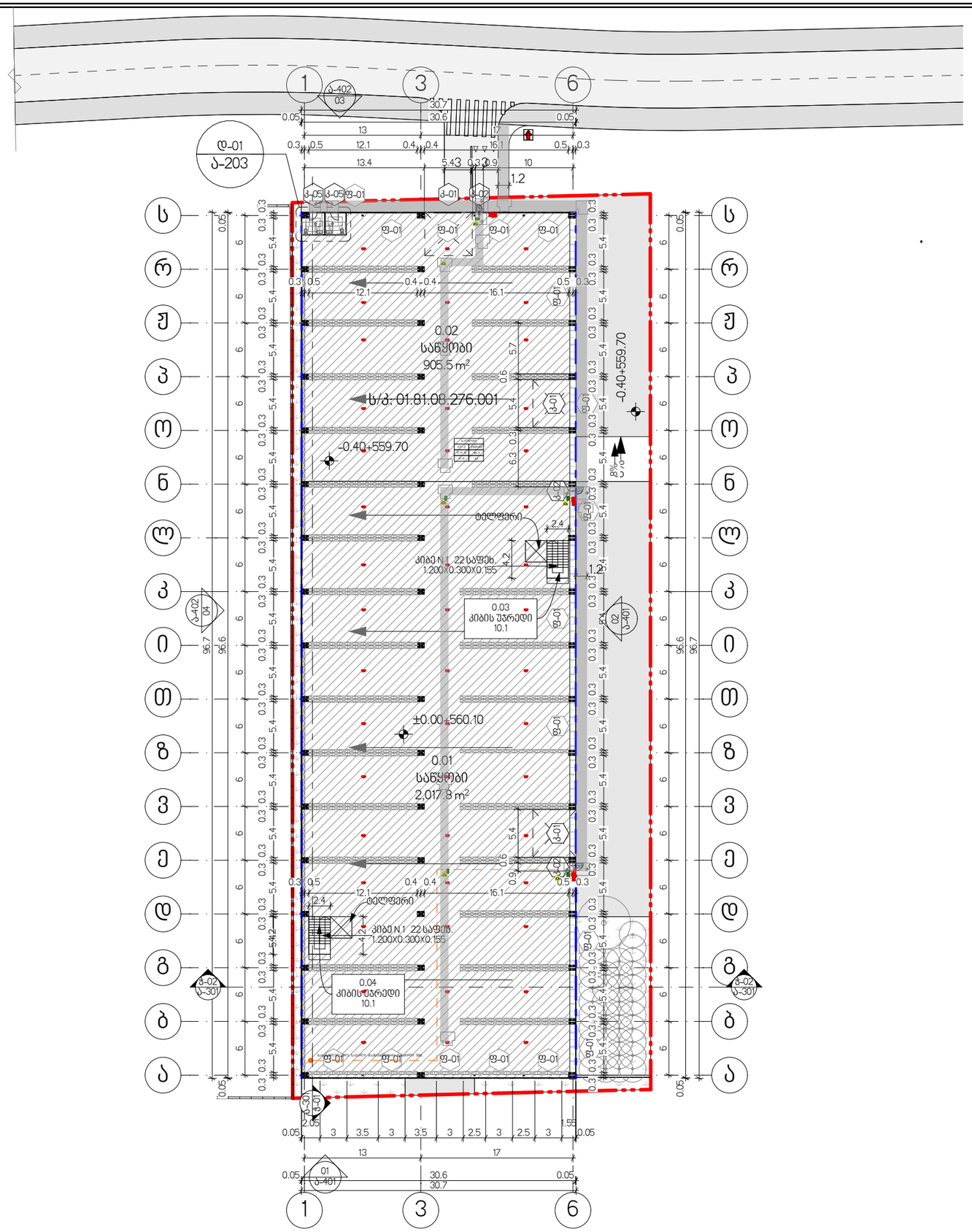

0. სართულის გეგმა ±0.00 ნიშნულზე (1) 1:500

შპს „ნიუ მაქს"
საქართველო, თბილისი, მგალობლიშვილის ქ. 3,
ოფისი N3 ს/ნ: 404957579
www.newmax.ge info@newmax.ge
mob / cell phone: +995 557 30 30 30

LTD "NEW MAX"
N3 Office , 3 Mgaloblishvili str,
Tbilisi, Georgia. ID: 404957579

შენიშვნები — Notes

ექსპლიკაცია — Explication

პროექტის დასახელება — Project
საწყობის არქიტექტურული პროექტი

დამკვეთი — Client
შპს "მოდუსი" ს/ნ 245565669

მისამართი — Address
ქალაქი თბილისი, სოფელი დიდი ლილო ს/კ 01.81.08.276.001

თანამდებობა Position	სახელი გვარი Name Surname	ხელმოწერა Signature
დირექტორი Director	გიორგი პირკიტაძე Giorgi Kirkitadze	
პროექტის ავტორი Author	გიორგი ხელაძე Giorgi Kheladze	
არქიტექტორი Architect		
არქიტექტორი Architect		
კონსტრუქტორი Constructor		

არქიტექტურული ნაწილი
architecture

ნახაზი Drawing	თარიღი Date of issue	4/23/2025
0. სართულის გეგმა ±0.00 ნიშნულზე (1)	მასშტაბი Scale	
	სადია Stage	პროექტი
	ფორმატი Paper size	A3
	ფაილის სახელი File name	
	ფურცელი Pages	.1

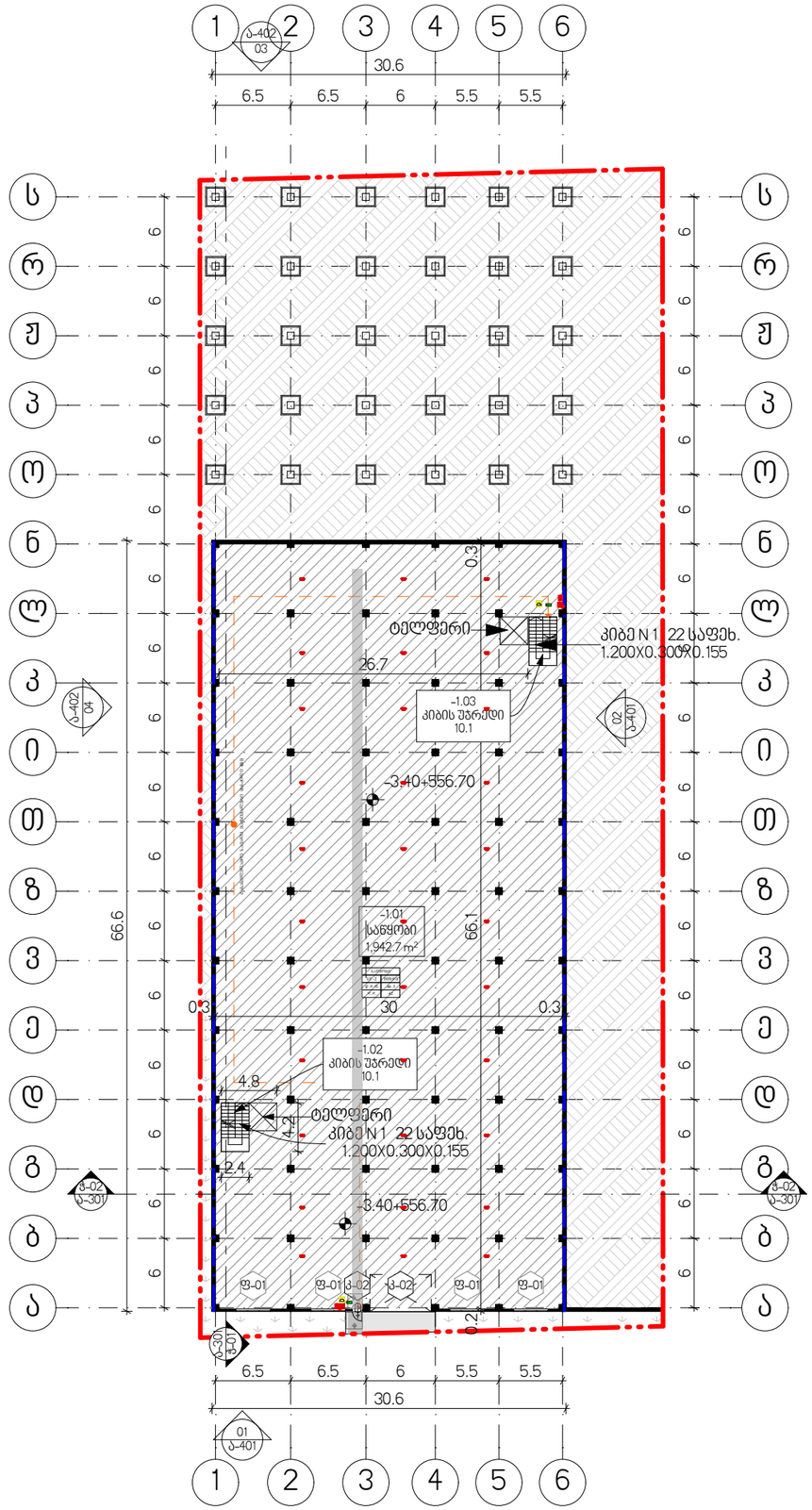

-1. სართულის გეგმა -3.80 ნიშნულზე 1:500

შპს „ნიუ მაქს"
საქართველო, თბილისი, მგალობლიშვილის ქ. 3,
ოფისი N3 ს/ნ: 404957579
www.newmax.ge info@newmax.ge
mob / cell phone: +995 557 30 30 30

LTD "NEW MAX"
N3 Office , 3 Mgaloblishvili str,
Tbilisi, Georgia. ID: 404957579

შენიშვნები — Notes

ახსნა-განმარტებები — Explication

პროექტის დასახელება — Project
საწყობის არქიტექტურული პროექტი

დამკვეთი — Client
შპს "მოდუსი" ს/ნ 245565669

მისამართი — Address
ქალაქი თბილისი, სოფელი დიდი ლილო ს/კ 01.81.08.276.001

თანამდებობა Position	სახელი გვარი Name Surname	ხელმოწერა Signature
დირექტორი Director	გიორგი პირქიტაძე Giorgi Kirkitadze	
პროექტის ავტორი Author	გიორგი ხელაძე Giorgi Kheladze	
არქიტექტორი Architect		
არქიტექტორი Architect		
კონსტრუქტორი Constructor		

არქიტექტურული ნაწილი
architecture

ნახაზი Drawing	თარიღი Date of issue	4/23/2025
-1. სართულის გეგმა -3.80 ნიშნულზე	მასშტაბი Scale	
	სტადია Stage	პროექტი
	ფორმატი Paper size	A3
	ფაილის სახელი File name	
	ფურცელი Pages	2

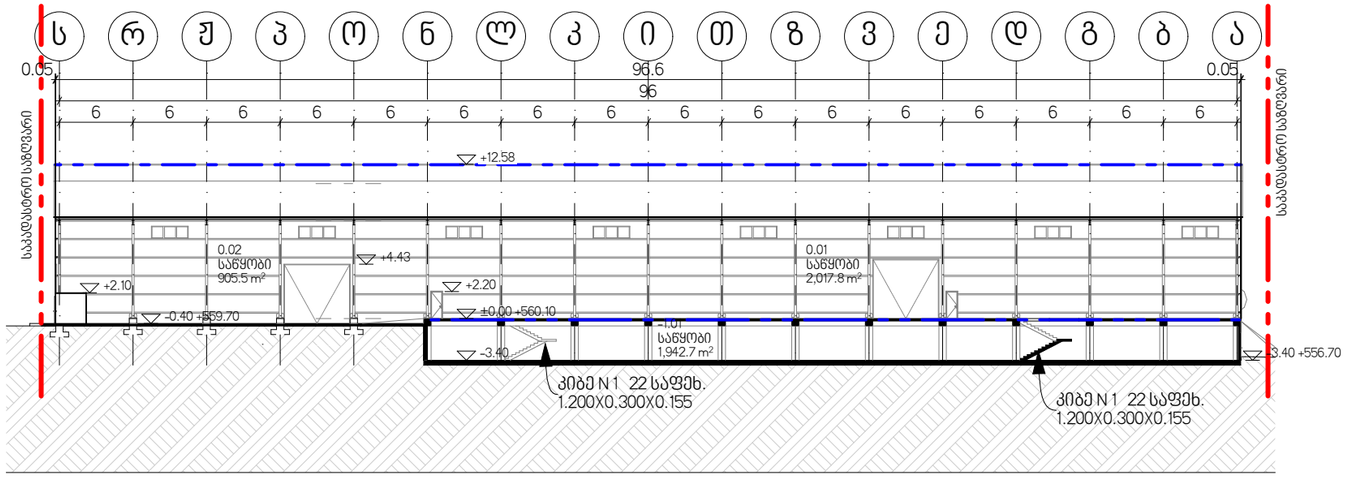

ჭ-01 ჭრილი 1:500

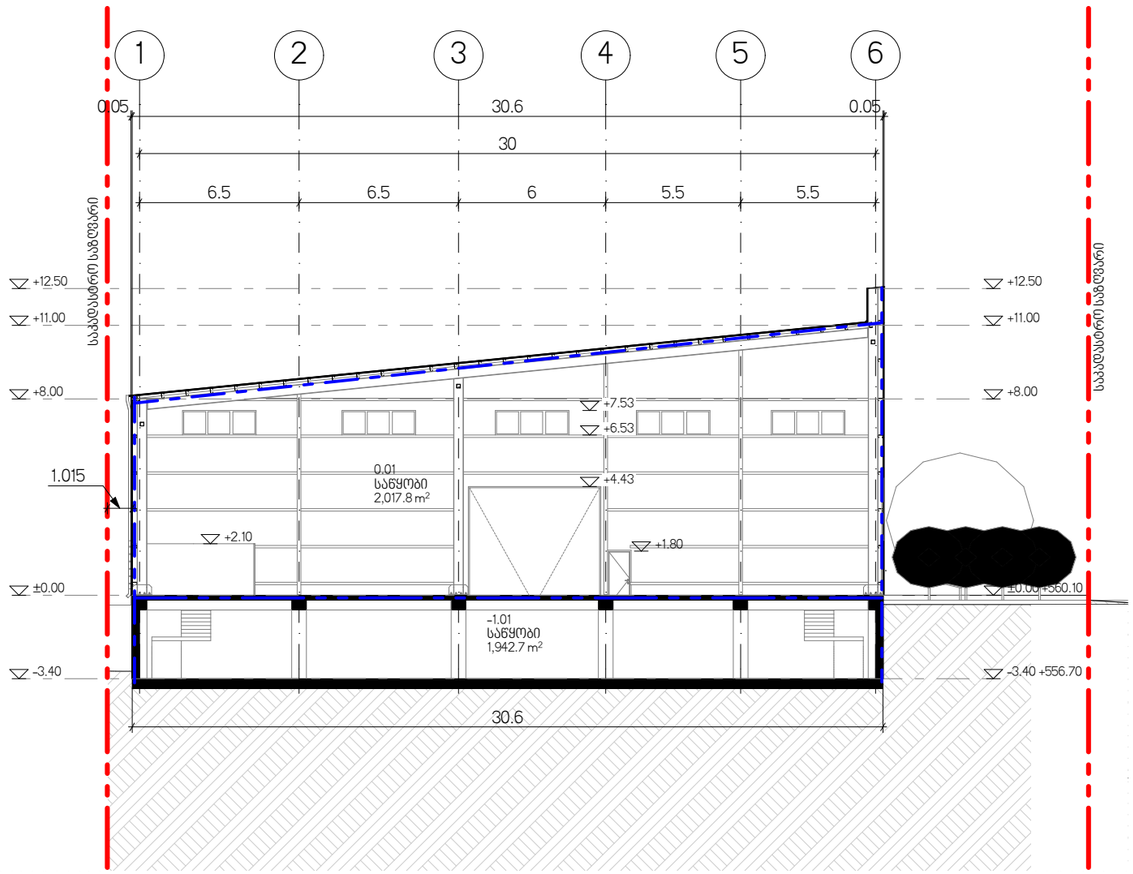

ჭ-02 ჭრილი 1:250

შპს „ნიუ მაქს"
საქართველო, თბილისი, მგალობლიშვილის ქ. 3,
ოფისი N3 ს/ნ: 404957579
www.newmax.ge info@newmax.ge
mob / cell phone: +995 557 30 30 30

LTD "NEW MAX"
N3 Office , 3 Mgaloblishvili str,
Tbilisi, Georgia. ID: 404957579

შენიშვნები Notes

ახსნა-განმარტება Explication

პროექტის დასახელება Project

საწყობის არქიტექტურული პროექტი

დამკვეთი Client

შპს "მოდუსი" ს/ნ 245565669

მისამართი Address

ქალაქი თბილისი, სოფელი დიდი ლილო ს/კ 01.81.08.276.001

თანამდებობა Position	სახელი გვარი Name Surname	ხელმოწერა Signature
დირექტორი Director	გიორგი ჰირკიტაძე Giorgi Kirkitadze	
პროექტის ავტორი Author	გიორგი ხელაძე Giorgi Kheladze	
არქიტექტორი Architect		
არქიტექტორი Architect		
კონსტრუქტორი Constructor		

არქიტექტურული ნაწილი
architecture

ნახაზი Drawing	თარიღი Date of issue	4/23/2025
ჭ-01 ჭრილი	მასშტაბი Scale	
	სტადია Stage	პროექტი
	ფორმატი Paper size	A3
	ფაილის სახელი File name	
	ფურცელი Pages	.3