კონსტრუქციის ტიპი (601 ცხრილი)

შენობის ელემენტები	I-B ტიპი
ძირითადი კონსტრუქციული ჩარჩო	2 სთ.
მზიდი კედლები გარე შიდა	 2 სთ. 2 სთ.
არამზიდი კედლები და ტიხრები გარე	602 ცხრილი
არამზიდი კედლები და ტიხრები შიდა	0 სთ.
იატაკის კონსტრუქცია და არაძირითადი ნაწილები	2 სთ.
სახურავის კონსტრუქცია და არაძირითადი ნაწილები	1 სთ.

დაკავებულობის ჯგუფის აღნიშვნები

დაკავებულობის ჯგუფი	დაკავებულობის ჯგუფის აღნიშვნა	ფერის კოდი
თავშეყრის ჯგუფი (თვ)		RGB (34.139.34)
საქმიანი ჯგუფი (სქ)		RGB (79.12.187)
საგანმანათლებლო ჯგუფი (სგ)		RGB (245.99.20)
სამრეწველო ჯგუფი (სმ)		RGB (160.32.240)
დიდი საფრთხის შემცველი ჯგუფი (დსშ)		RGB (94.8.58)
დაწესებულებათა ჯგუფი (დწ)		RGB (0.0.255)
სავაჭრო ჯგუფი (სვ)		RGB (255.0.0)
საცხოვრებელი ჯგუფი (სც)		RGB (255.255.0)
სასაწყობო ჯგუფი (სწ)		RGB (136.135.134)
დამხმარე ჯგუფი (დს)		RGB (57.57.56)

პირობითი ნიშნები

დაკავებულობის დატვირთვის გრაფა:

ბინა N 001	
შიდა ფართი:	115.5 მ²
საზაფხულო ფართი:	21.2 მ²
სულ:	**136.7 მ²**
სც-2 · დდფ - 18.6	დდ - 8

დაკავებულობის დატვირთვა

დაკავებულობის დატვირთბვის ფაქტორი

დაკავებულობის ჯგუფი

- გასასვლელამდე სავალი მანძილი
- გასასვლელებს შორის დაცილება
- 3 საათიანი ცეცხლმედეგობა
- 2 საათიანი ცეცხლმედეგობა
- 1 საათიანი ცეცხლმედეგობა
- სახანძრო სახელო

90 წთ
1 000
2 100
D - 01
კარის ცეცხლმედეგობა და ნომერი

სახანძრო სიმბოლოს აღმიშვნელი

	სახანძრო მილდგარი
	წყლის დასალევი შადრევანი
	სახანძრო მისაერთებელი
	ხელის ცეცხლმაქრი
	ხელით სამართავი სახანძრო განგაშის ღილაკი
	დამკავებელთა შეტყობინების სისტემა
	ორმხრივი კავშირის სისტემა
	კვამლის ავტომატური აღმომჩენი
	კვამლის მორეაგირე მაუწყებელი
	ავტოსაშხეფი სისტემა
	ალტერნატიული ავტოსაშხეფი სისტემა
	ავარიული განათება
	საავარიო განათება
	ჰაერის დაწნევის სისტემა
	მექანიკური განიავება
	ხმოვანი განგაშის სისტემა
	სახანძრო ჰიდრანტი
შშმპ გასასვლელი	მიკროავტობუსის პარკინგთან მისაწვდომი გასასვლელი ნიშანი
სართულის აბრა	სართულის ამოსაცნობი ნიშანი
თავშესაფრის გამოყენების წესები	ნიშანი საგანგებო ვითარებაში ფართობის გამოყენების შესახებ
თავშესაფრის ფართობი	თავშესაფრის ფართობის ნიშანი
გასასვლელი EXIT	გასასვლელის ნიშანი ბრაილით
EXIT	გასასვლელის აღმნიშვნელი განათებული ნიშანი

შენიშვნები

1. ნახაზი მომზადებული მისაწვდომობის სტანდარტების მიხედვით.

2. ზომები მოცემულია მილიმეტრებში.

3. ხანძარსაწინააღმდეგო მანძილები საზოგადოებრივი ქუჩის და უკანა ეზოს მხარეს 9.0 მეტრზე მეტია.

4. ლიფტის შახტა აღჭურვილი იქნება ჰაერის დაწნევის სისტემით.

5. ჰაერის დაწნევის სისტემა უზრუნველყოფილი იქნება სათადარიგო ელმომარაგებით.

6. დენის გათიშვის შემთხვევაში სათადარიგო ელექტროსისტემა ავტომატურად გაანათებს გასასვლელ საშუალებებს.

7. კონსტრუქციული პროექტის დამუშავებისას დაცული იქნას I-B კონსტრუქცის ტიპის მოთხოვნები.

8. ხანძარსაწინააღმდეგო დაცვის სისტემების საინჟინრო დოკუმენტაცია დამუშავდეს 28.01.16 წ. #41 დადგენილების შესაბამისად.

პირობითი ნიშნები

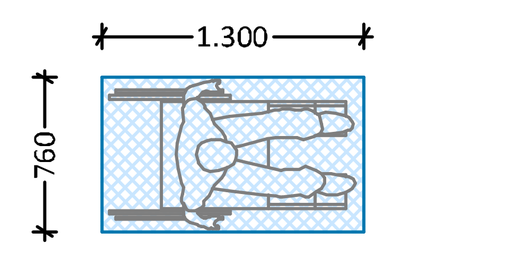

შშმ პირის დასაყენებელი სივრცე



მისაწვდომი სვლაგეზი



მისაწვდომი სვლაგეზი

მოსატრიალებელი სივრცეები

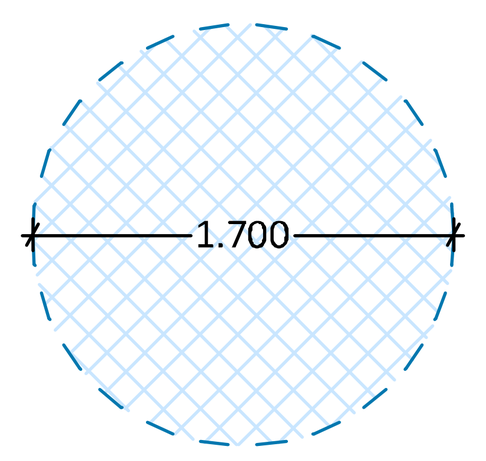

ვარიანტი 1

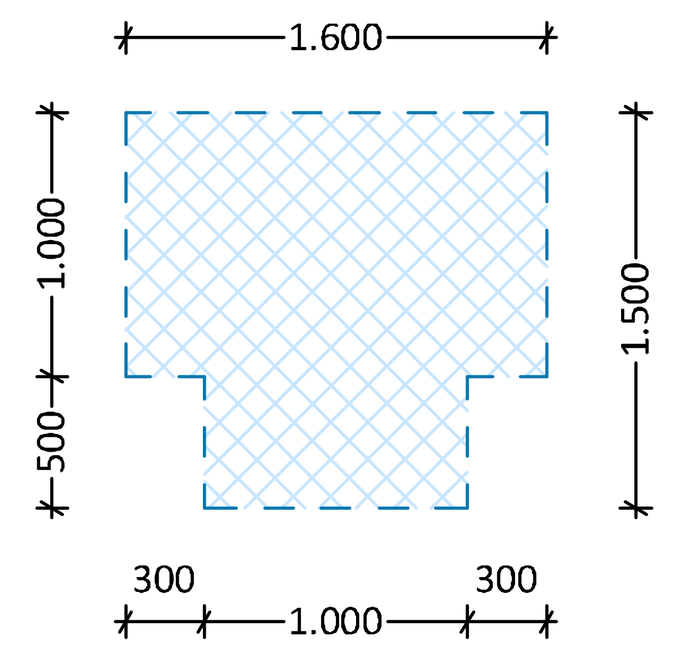

ვარიანტი 3

კარის წინ თავისუფალი სივრცე

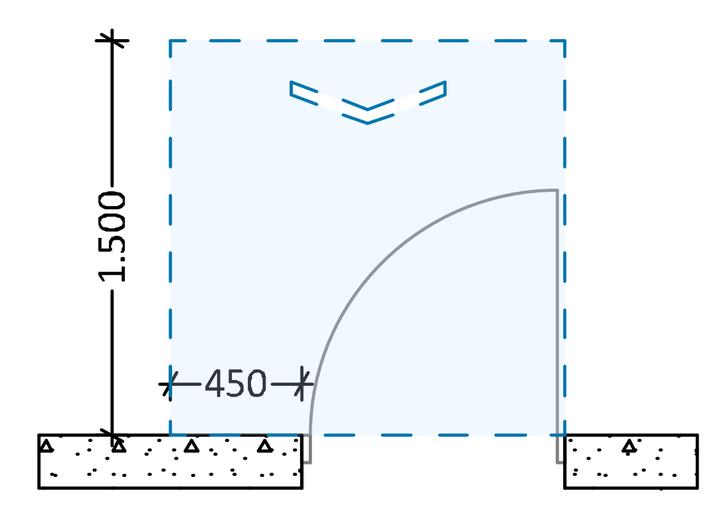

თავისუფალი სივრცე კართან მანევრირებისათვი
ანჯამიანი კარი
წინიდან მისაწვდომი - გამოწევით გაღება

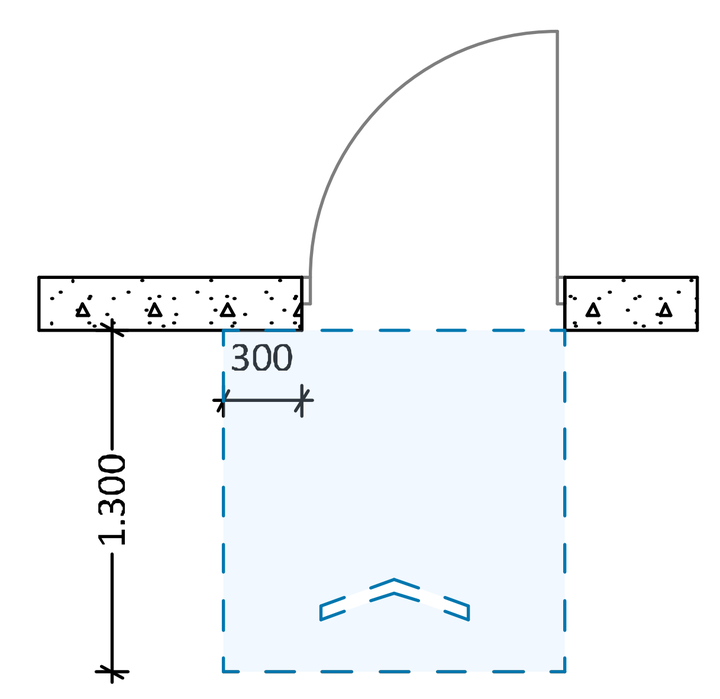

თავისუფალი სივრცე კართან მანევრირებისათვი
ანჯამიანი კარი
წინიდან მისაწვდომი - მიწოლით გაღება

შენიშვნები

1. ნახაზი მომზადებული მისაწვდომობის სტანდარტების მიხედვით.

2. ზომები მოცემულია მილიმეტრებში.

3. იატაკის ზედაპირები მოეწყობა ისე, რომ იქნება მდგრადი, მყარი და არასრიალა.

4. განათების სამართავები ელექტრო გამანაწილებლები ელექტრო ჩამრთველები და დენსართები ტემპერატურის მარეგულირებლები მოწყობილობების სამართავები წყალსადენი სისტემის მოწყობილობების მარეგულირებლები და დამცავი და ორმხრივი საკომუნიკაციო სისტემების სამართავები "ა" ტიპის ერთეულში მოეწყობა სტანდარტის 309-ე ქვეთავის შესაბამისად.

5. სინათლის ჩამრთველები ელექტრო ჩამრთველები დენსართები ტემპერატურის მარეგულირებლები ელექტრო გამანაწილებლები და უსაფრთხოების ან შიდასაკომუნიკაციო სისტემების სამართავები "ბ" ტიპის ერთეულებში მოეწყობა სტანდარტის 309.2 და 1104.1.1 ქვეთავების მიხედვით.

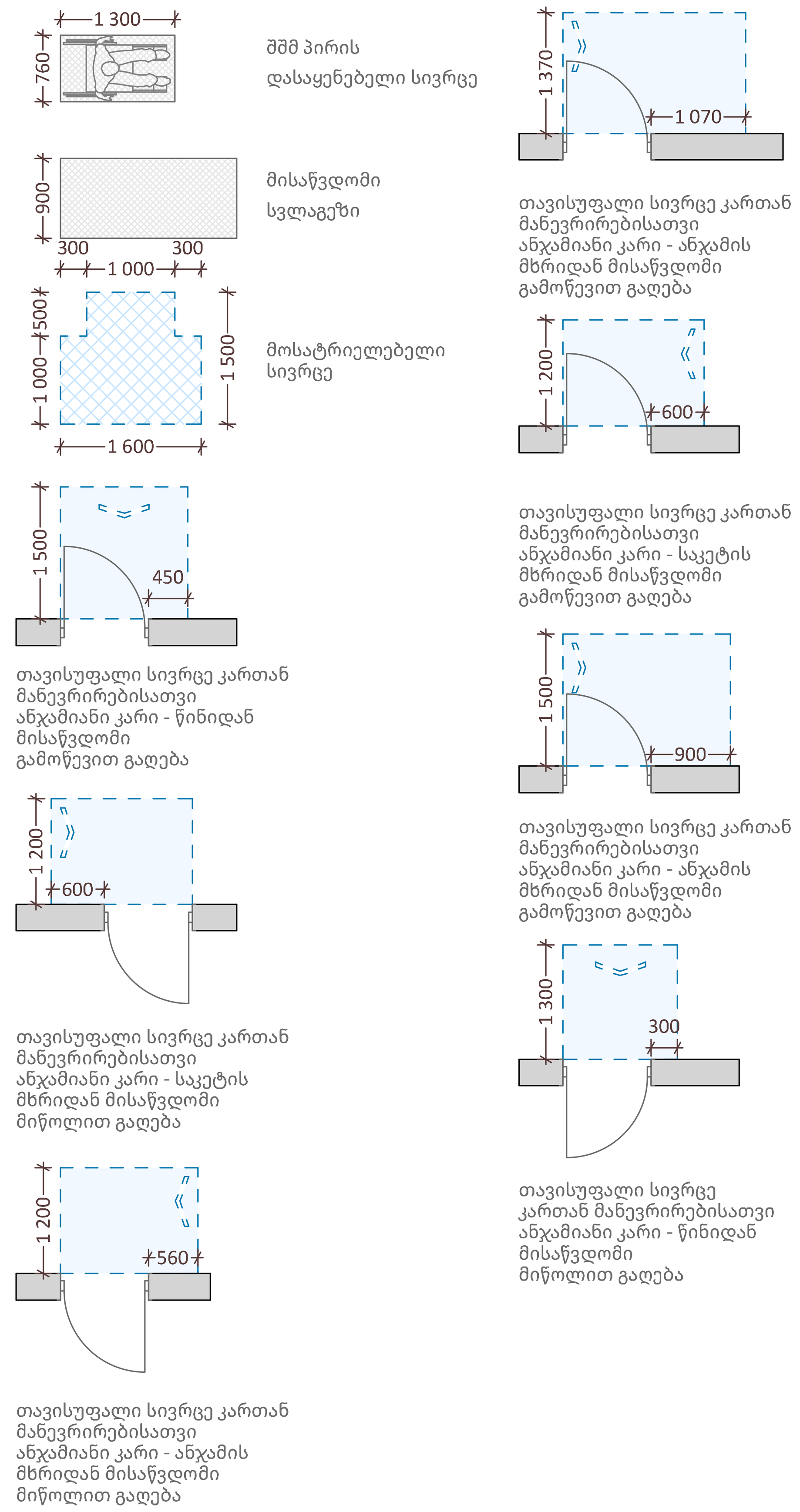

ზოგადი შენიშვნები
დაუშვებელია ნახაზის გადაზომვა.
ნებისმიერი ხარვეზის/უზუსტობის აღმოჩენის შემთხვევაში დაუყოვნებლივ უნდა ეცნობოს საპროექტო ორგანიზაციას.
ყველა ზომა მოცემულია მილიმეტრებში.
ეს დოკუმენტაცია ინტელექტუალური საკუთრებაა.
ნებისმიერი არასანქცირებული გამოყენება, გამჟღავნება, გავრცელება ან დუბლირება ნებისმიერი ინფორმაციის, შეიძლება გამოიწვიოს პასუხისგებლობა მოქმედი კანონმდებლობის მიხედვით.

GENERAL NOTES
THIS DOCUMENT CONTAINS COPYRIGHTED MATERIAL.
ANY UNAUTHORIZED USE,DISCLOSURE,DISSEMINATION OR DUPLICATION OF ANY OF THE INFORMATION CONTAINES HEREIN MAY RESULT IN LIABILITY UNDER APPLICABLE LAWS.
DO NOT SCALE FROM DRAWING.
ALL DIMENSIONS MUST BE VERIFIED ON SITE.
ANY DRAWING ERRORS OR DIVERGENCES SHOULD BE BROUGHT TO THE ATTENTION OF LTD TRIA GROUP IMMEDIATELY.
ALL DIMENSIONS IN MILLIMETERS UNLESS NOTED OTHERWISE.

არქიტექტორი	პროექტის მენეჯერი	დამკვეთი	პროექტი	სათაური	სტატუსი		
TRIA Architecture		სანტე ჯიემთი პროდუქტები Sante GMT Products	მასივარ საწყობი "სანტე" კახეთის გზატკეცილი მე-10 კილომეტრი 011918008001 Warehouse "Sante"	პირობითი ნიშნები	არქიტექტურული პროექტი Architectural Project	რევიზია 00 თარიღი 2025 ფორმატი A0 მასშტაბი 1:100	გვ.№ A-101

კონსტრუქციის ტაპი (601 ცხრილი)	
მეზობლის ელემენტები	I-B ტიპი
ძირითადი კონსტრუქციული ხარჩო	2 ხარ.
ქშიდი კედლები გარე შიდა	2 ხარ. 2 ხარ.
არაქშიდი კედლები და ტიხრები გარე	602 ცხრილი
არაქშიდი კედლები და ტიხრები შიდა	0 ხარ.
იატაკის კონსტრუქცია და არაძირითადი ხაზილები	2 ხარ.
სახურავის კონსტრუქცია და არაძირითადი ხაზილები	1 ხარ.

დაცვითელობის კვეთი	დაცვითელობის კვეთის აღნიშვნა	ფერის კოდი
ოთხკუთხა კვეთი ნიმ		RGB (34;139;34)
სამკუთხა კვეთი ნიმ		RGB (79;12;187)
სვეტისებრივი კვეთი ნიმ		RGB (243;99;20)
სამკუთხა კვეთი ნიმ		RGB (168;32;240)
ფიგურ სამრიხა მრავალი კვეთი ნიმ		RGB (94;8;58)
ოთხკუთხედოვანი კვეთი ნიმ		RGB (0;0;255)
სამკუთხა კვეთი ნიმ		RGB (253;0;0)
სამკუთხედოვანი კვეთი ნიმ		RGB (255;255;0)
სამკუთხედოვანი კვეთი ნიმ		RGB (136;135;134)
დამრეკილ კვეთი ნიმ		RGB (57;57;56)

საბაჟოსო სიმბოლოების აღნიშვნები	
	საბაჟოსო მილიგაზი
	წყლის დასალევი მაყურებელი
	საბაჟოსო მისაყრელებელი
	ზედაპირ ცეცხლსაშრი
	ზედაპირ საშენიანები საბაჟოსო გამგებლის ფილიალი დამცავებელია რეზერვირებელ სისტემა
	ორმხრივი კავშირის სისტემა
	კვანძის ავტომატური აღმოჩენები
	კვანძის პორტაციური მიეწვებელი
	ავტომატიური სისტემა
	აღმატებულებელი აქტიანმიები სისტემა
	ავარიული განათება
	საავარიო განათება
	ჰაერის დაწნევის სისტემა
	მუქანიური განაკვეთი
	ხმოვანი განგაშის სისტემა
	საბაჟოსო პიროსანტი
	მიკროსკოპიული პარკინგიან მისაწყობის გასასვლელი ნიშანი
	სართულის ამოსაცნობი ნიშანი
	ნიშანი საკმაწყნო ვითარებაში ევაკუაციის ფარისთვის გამოყენების შესახებ
	თავშესაფრის ფარისთვის ნიშანი
	გასასვლელის ნიშანი ბრაილით
	გასასვლელის აღმნიშვნელი განათებული ნიშანი

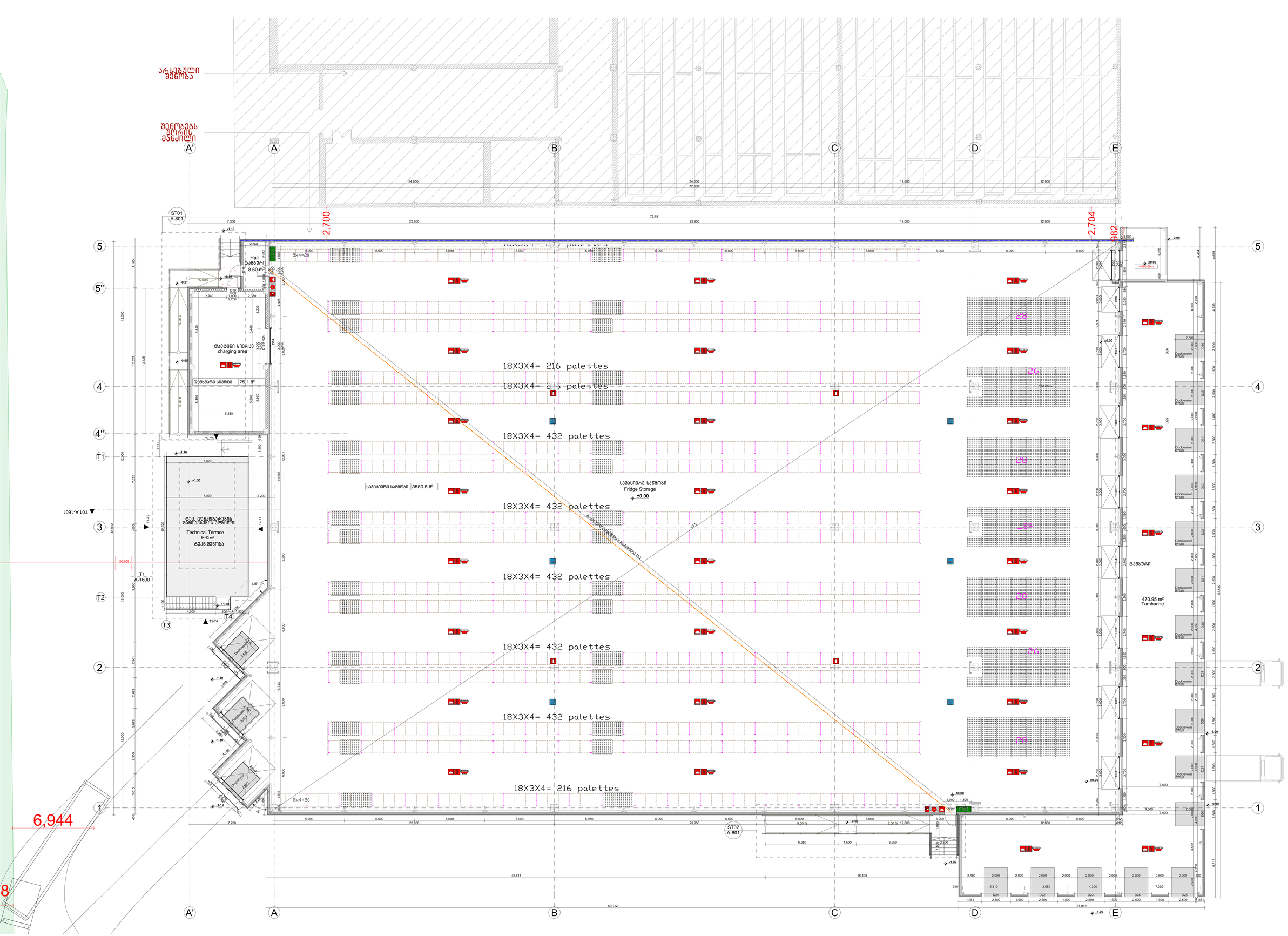

ზოგადი შენიშვნები

დაშვებულია ნახაზის გადაზომვა.
ნებისმიერ გაკვეთილში შესწორება აღმოჩენის შემთხვევაში დაუყოვნებლივ უნდა ეცნობოს საავტორო ზედამხედველობას.
ყველა ზომა მოცემულია მილიმეტრებში.
ის ფრაგმენტებისა ინტერპრეტაციული საკითხებისა.
ნებისმიერი არასანქცირებული გამოყენება, გავრცელება, გადაცემა ან შეცვლა ნებისმიერი ნებისმიერ ინფორმაციის, მეთოდის გამოსვლის ასახვისსაბლოება დოკუმენტ ავტორებლობის მიხედვით.

GENERAL NOTES

THIS DOCUMENT CONTAINS COPYRIGHTED MATERIAL.
ANY UNHAUTHORIZED USE,DISCLOSURE,DISSEMINATION OR DUPLICATION OF ANY OF THE INFORMATION CONTAINES HEREIN MAY RESULT IN LIABILITY UNDER APPLICABLE LAWS.
DO NOT SCALE FROM DRAWING.
ALL DIMENSIONS MUST BE VERIFIED ON SITE.
ANY DRAWING ERRORS OR DIVERGENCES SHOULD BE BROUGHT TO THE ATTENTION OF LTD TRIA GROUP IMMEDIATELY.
ALL DIMENSIONS IN MILLIMETERS UNLESS NOTED OTHERWISE.

არქიტექტორი	პროექტის მენეჯერი	დამკვეთი	პროექტი	სათაური	სტატუსი	რევიზია	00
TRIA Architecture		სანტე ჯიემთი პროდუქტები Sante GMT Products	მცირეზარ საწყობი "სანტე" ქობულეთის გზატკეცილი მე-10 კილომეტრი 011918008001 Warehouse "Sante"	ხანძარსაწინააღმდეგო გეგმა გეგმა ე ნიშნულზე	არქიტექტურული პროექტი Architectural Project	თარიღი	2025
						ფორმატი	A0
						მასშტაბი	1:100

გვ.№ A-102

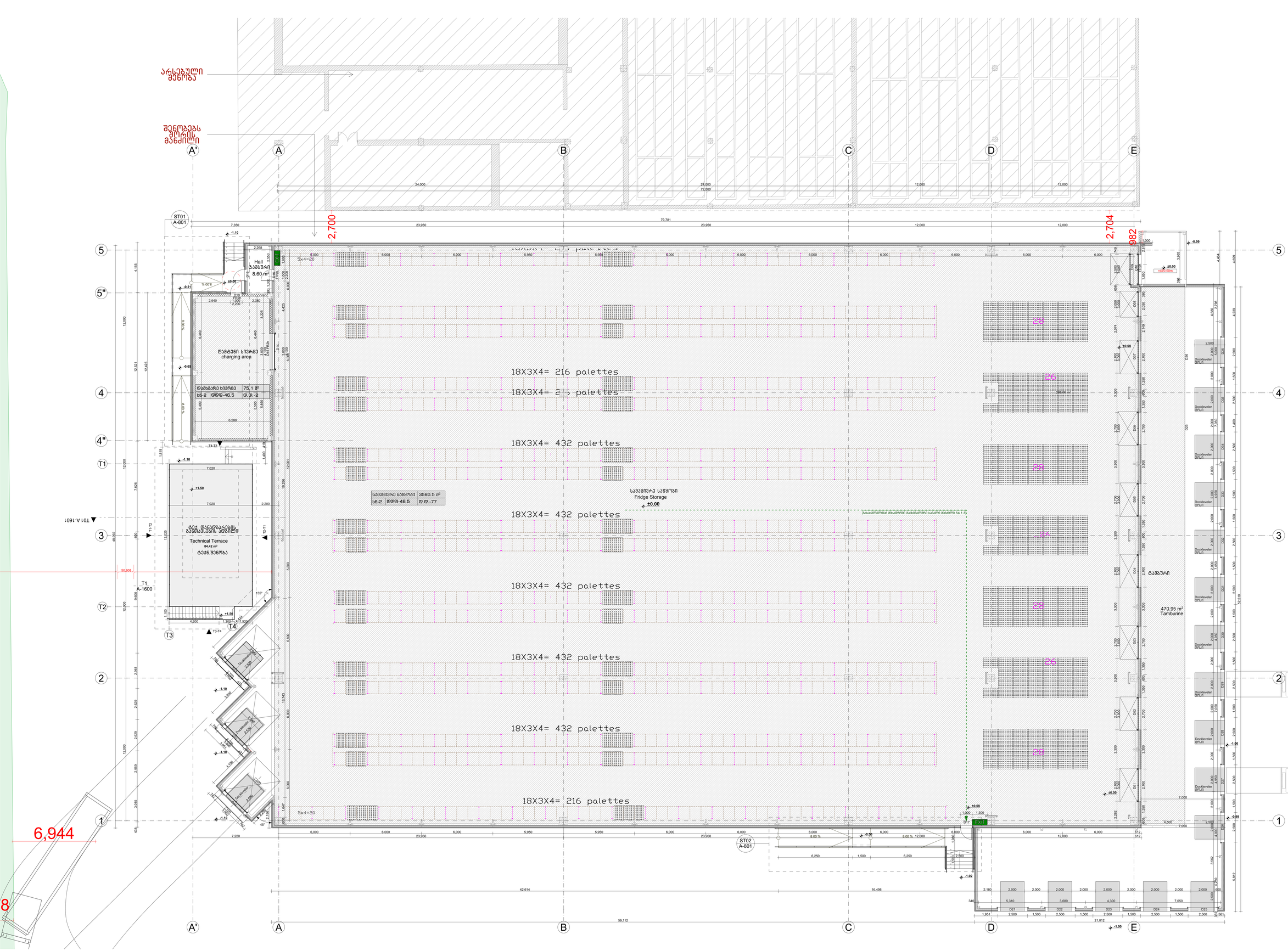

კონსტრუქციის ტაბა (601 ცხრილი)

შენობის უკონსტრუქცია	1-ბ ტაბა
ძირითადი კონსტრუქციული ჩარჩო	2 ხარ.
ქშიდი კედლები გარე შიდა	2 ხარ. 2 ხარ.
არაქშიდი კედლები და ტიხრები გარე	602 ცხრილი
არაქშიდი კედლები და ტიხრები შიდა	0 ხარ.
იატაკის კონსტრუქცია და არაძირითადი ხაზილები	2 ხარ.
სახურავის კონსტრუქცია და არაძირითადი ხაზილები	1 ხარ.

დაკავებულობის ჯგუფის აღნიშვნები

დაკავებულობის ჯგუფი	დაკავებულობის ჯგუფის აღწერა	ფერის კოდი
ოთახების ჯგუფი (ოფ)		RGB (34.139.34)
საწარმო ჯგუფი (წა)		RGB (79.12.167)
საკომპანიტორო ჯგუფი (სკ)		RGB (243.99.20)
საწარმო ჯგუფი (წა)		RGB (168.32.240)
ფიდი საწარმო-ნაწილი ჯგუფი (ფწ)		RGB (59.8.58)
დამსვენებლობა ჯგუფი (დს)		RGB (0.0.255)
საფრო ჯგუფი (სე)		RGB (253.0.0)
საფრომეტალი ჯგუფი (სმ)		RGB (255.255.0)
სანიტარული ჯგუფი (სმ)		RGB (136.135.134)
დამხმარე ჯგუფი (დმ)		RGB (57.57.56)

სახანძრო სიმბოლოების აღნიშვნები

	სახანძრო მილგაყვანი
	წყლის დასაღები მაფრქვეველი
	სახანძრო მიმფრქვეველი
	ზედაპირ ფეხურებრივი
	ზედაპირ სამანიშნო ფილტვის სახანძრო მანქანის მისაერთებელი სისტემა
	ორმხრივი კავშირის სისტემა
	კვამლის ავტომატური აღმომჩენი
	კვამლის მორეაგირე მილფაქტორი
	ავტომატური სისტემა
	ავტომრავალფენიანი ავტომატური სისტემა
	ავარიული განათება
	საევაკუაციო განათება
	ჰაერის დაწნევის სისტემა
	მუქსირული განათება
	ხმოვანი განგაშის სისტემა
	სახანძრო ჰიდრანტი
	მულტიკომპონენტიანი პოროშლამის მიმაწყვეთის გასასვლელი ნიშანი
	სართულის ამოსაბეჭდი ნიშანი
	ნიშანი საკმაზე ყოფილების ტანობის გამოყენების შესახებ
	თავშესაფრის ტანობის ნიშანი
	გასასვლელის ნიშანი ბრაილით
	გასასვლელის აღმნიშვნელი განათებული ნიშანი

ზოგადი შენიშვნები

დაუშვებელია ნახაზის გადაზომვა.
ნებისმიერ გარემოებაში შესრულებული აღმოჩენის შემთხვევაში დაუყოვნებლივ უნდა ეცნობოს საავტორო ორგანიზაციას.
ყველა ზომა მოცემულია მილიმეტრებში.
ეს დოკუმენტაცია ინტელექტუალური საკუთრებაა.
ნებისმიერი არასანქცირებული გამოყენება, გავრცელება, გადაცემა ან დუპლირება ნებისმიერი ინფორმაციის, მეთოდის გამოიწვევს სასჯელისგანლობა დოკუმენტის ავტორებისგან მიხედვით.

GENERAL NOTES

THIS DOCUMENT CONTAINS COPYRIGHTED MATERIAL.
ANY UNHAUTHORIZED USE,DISCLOSURE,DISSEMINATION OR DUPLICATION OF ANY OF THE INFORMATION CONTAINES HEREIN MAY RESULT IN LIABILITY UNDER APPLICABLE LAWS.
DO NOT SCALE FROM DRAWING.
ALL DIMENSIONS MUST BE VERIFIED ON SITE.
ANY DRAWING ERRORS OR DIVERGENCES SHOULD BE BROUGHT TO THE ATTENTION OF LTD TRIA GROUP IMMEDIATELY.
ALL DIMENSIONS IN MILLIMETERS UNLESS NOTED OTHERWISE.

არქიტექტორი: TRIA Architecture

პროექტის მენეჯერი:

დამკვეთი: სანტე ჯიემთი პროდუქტები
Sante GMT Products

პროექტი: მაცივარ საწყობი "სანტე" ქობულეთის ბაზა-კვლევითი ცენტრის ტერიტორიაზე 0119180080001
Warehouse "Sante"

სათაური: დაკავებულობის გეგმა
გეგმა 0 ნიშნულზე

სტატუსი: არქიტექტურული პროექტი
Architectural Project

რევიზია	00
თარიღი	2025
ფორმატი	A0
მასშტაბი	1:100

გვ.№ A-103

არსებული მანქანა

შენობებს შორის მანძილი

A' A B C D E

24.000 24.000 12.000 12.000 72.000

ST01 A-801

7.350 23.950 79.781 23.950 12.000 12.000

2,700 2,704 982

5 5" 4 4" T1 3 2 1

Hall დარბაზი 8.80 m²

დამმცენი სივრცე charging area

დატბეზარი სივრცე 75.1 მ²

T4-T3 T3-T4 T3-T2 T2-T1 T1-T2

ტექ. ტერასის მანიპულაციის პლატფორმა Technical Terrace 84.42 m² ტექნ.მეზონა

T01 A-1601 T1 A-1600

18X3X4= 216 palettes

18X3X4= 216 palettes

18X3X4= 432 palettes

18X3X4= 432 palettes

18X3X4= 432 palettes

18X3X4= 432 palettes

18X3X4= 216 palettes

5x4=20

სავალი სივრცე 358.0.5 მ²

სავალი სივრცე Fridge Storage ±0.00

ST02 A-801

6,944

8

42.614 16.498 59.112

ტამბური 470.95 m² Tamburine

Dockleveler დოკი

21.012

პირობითი ნიშნები

- 888 პირის დასაყენებელი სივრცე
- მისაწვდომი ხელაფში
- მისაწვდომი სივრცე
- თავისუფალი სივრცე კარის მანიპულაციისა ანძაში კარი - წინიდან მისაწვდომ მანიპულაციის მოხერხება
- თავისუფალი სივრცე კარის მანიპულაციისა ანძაში კარი - მეორე მხრიდან მისაწვდომ მანიპულაციის მოხერხება
- თავისუფალი სივრცე კარის მანიპულაციისა ანძაში კარი - მეორე მხრიდან მისაწვდომ მანიპულაციის მოხერხება
- თავისუფალი სივრცე კარის მანიპულაციისა ანძაში კარი - მეორე მხრიდან მისაწვდომ მანიპულაციის მოხერხება
- თავისუფალი სივრცე კარის მანიპულაციისა ანძაში კარი - მეორე მხრიდან მისაწვდომ მანიპულაციის მოხერხება

ზოგადი შენიშვნები

დაშვებულია ნახაზის გადაზომვა. ნებისმიერი ხარვეზისშეზსახებ აუცილებლად შეიტყობინოთ უფლ. ასისტენტს საპროექტო ორგანიზაციას. ყველა ზომა მოცემულია მილიმეტრებში. ის ელემენტებისა ინსტალაციებისთვის საკვირაოა. ნებისმიერი არასანქცირებული გამოყენება, გავრცელება გაურკვეველია ან დებულებას ნებისმიერ ინფორმაციის, მეშვეობა გამოიწვიოს პასუხისგებლობა მოქმედი კანონმდებლობის მიხედვით.

GENERAL NOTES

THIS DOCUMENT CONTAINS COPYRIGHTED MATERIAL.
ANY UNHAUTHORIZED USE,DISCLOSURE,DISSEMINATION OR DUPLICATION OF ANY OF THE INFORMATION CONTAINES HEREIN MAY RESULT IN LIABILITY UNDER APPLICABLE LAWS.
DO NOT SCALE FROM DRAWING.
ALL DIMENSIONS MUST BE VERIFIED ON SITE.
ANY DRAWING ERRORS OR DIVERGENCES SHOULD BE BROUGHT TO THE ATTENTION OF LTD TRIA GROUP IMMEDIATELY.
ALL DIMENSIONS IN MILLIMETERS UNLESS NOTED OTHERWISE.

არქიტექტორი: TRIA Architecture

პროექტის მენეჯერი:

დებულება: სანტე ჯიემთი პროდუქტები Sante GMT Products

პროექტი: მცირეარ სანწოები "სანტე" ქალაქის "ზღაპრული მიდამოები" 01191800800 Warehouse "Sante"

სათაური: მისაწვდომობის გეგმა გეგმა 0 ნიშნულზე

სტატუსი: არქიტექტურული პროექტი Architectural Project

რევიზია	00
თარიღი	2025
ფორმატი	A0
მასშტაბი	1:100

გვ.№ A-104

შენობა-ნაგებობის უსაფრთხოების წესებთან შესაბამისობის ანალიზი

ჩამოთვალეთ შენობის დაკავებულებები და აღწერეთ თითოეული გამოყენება	
სწ-2 (311.3) სასაწყობო ჯგუფი.	+0.00 ნიშნული

კონსტრუქციის ტიპი:	
განსაზღვრეთ კონსტრუქციის ტიპი ახალი შენობისთვის: **მაგალითი: II-A, II-B, V-A, V-B**	**II-A** ტიპი

სიმაღლის შეზღუდვები **ცხრილი 503 -ის მიხედვით**		
დაკავებულობები	**დასაშვები სართულიანობა**	**შემოთავაზებული სართულიანობა**
სასაწყობო ჯგუფი სწ-2	4	1
	დასაშვები	**შემოთავაზებული**
საერთო სიმაღლე =	19.8	14.40
მიწის ზემოთ სართულის რაოდენობა =		1

ფართობის შეზღუდვები **ცხრილი 503 -ის მიხედვით და 506.3 ქვეთავის მიხედვით**		
დაკავებულობები	**დასაშვები ფართობი**	**შემოთავაზებული ფართობი**
სასაწყობო ჯგუფი სწ-2 +0.00 ნიშნული	3620	3680.5
იატაკის საერთო ფართობი =	**3655.6**	
იატაკების რაოდენობა =	**1**	
შენობის საერთო ფართობი სართულების გარე პერიმეტრებით =	**4301.0**	

გარე კედლის ცეცხლმედეგობისა და ღიობისადმი მოთხოვნები **ცხრილების 602-ის და 705.8 -ის მიხედვით**									
გარე კედელი	**ხანძარსაწინააღმდეგო მანძილი** (მეტრი)	**ცეცხლმედეგობის ხარისხი** (საათი)		**კედლის ღიობების ფართობი** (კედლის %)					
				დასაშვები			**გათვალისწინებული**		
		მოთხოვნილი	**გათვალისწინებული**	**დაცული**	**დაუცველი საშხეფებით**	**დაუცველი**	**დაცული**	**დაუცველი საშხეფებით**	**დაუცველი**
E-A **ღეძებში**	2.7 მ	1	1	25%	25%	10%	-	-	აკმაყოფილებს
A-E **ღერძებში**	>9.0მ	0	0	შეუზღუდავი	შეუზღუდავი	შეუზღუდავი	-	-	აკმაყოფილებს
5-1 **ღეძებში**	>9.0მ	0	0	შეუზღუდავი	შეუზღუდავი	შეუზღუდავი	-	-	აკმაყოფილებს
1-5 **ღერძებში**	>9.0მ	0	0	შეუზღუდავი	შეუზღუდავი	შეუზღუდავი	-	-	აკმაყოფილებს

ხანძრისაგან დაცვის სისტემებისადმი მოთხოვნები							
დაკავებულობები/სივრცეები/გასასვლელი საშუალებები	**ავტოსახეფი სისტემა**	**ალტერნატიული ავტომატური ცეცხლსაქრობი სისტემები**	**ხელით სამართავი სახანძრო განგაშის სისტემები**	**სახანძრო მილდგარების სისტემები**	**კვამლის საკონტროლო სისტემები**	**ხელის ცეცხლმაქრები**	**საავარიო განგაშის სისტემები**
სასაწყობო ჯგუფი სწ-2	-	-	(ხელით სამართავი სახანძრო განგაში სისტემა, ყველა სართულზე გასასვლელის გზა-კართან) - (დამკავებელთა შეტყობინების სისტემა - საგანგებო ხმოვანი განგაშის საკომუნიკაციოს სისტემის სახით. რუპორები განთავსებულია საერთო სარგებლობის დერეფნებში და გზა კიბეების საზღვრებში) -	-	მექანიკური განიავება	-	კი

			(მხედველობითი განგაშის მოწყობილობები, საერთო სარგებლობის დერეფნებში)				
სახანძრო-ამაშველო სამსახურის მიერ გამოსაყენებელი მისაერთებლები				კი			
სახანძრო ტუმბო და წყლის რეზერვუარი				არა			

განიაავების მოთხოვნა		
დაკავებულობები/სივრცეები/გასასვლელი საშუალებები	**ბუნებრივი განიავება**	**ხელოვნური განიავება**
სასაწყობო ჯგუფი სწ-2	-	კი

თითოეული სართულიდან გასასვლელი საშუალება									
სართულები	**დაკავებულობა და დაკავებულობის დატვირთვის ჯამური მაჩვენებელი**	**მოთხოვნილი გასასვლელების/გასასვლელთან მისადგომის რაოდენობა**	**გათვალისწინებული გასასვლელების/გასასვლელთან მისადგომის რაოდენობა და ტიპი**	**გასასვლელი საშუალებების სიგანე**					
				გზა-კიბეები		**დერაფანი,**		**გასასვლელის გზა-კარი**	
				მოთხოვნილი	**გათვალისწინებული**	**მოთხოვნილი**	**გათვალისწინებული**	**მოთხოვნილი**	**გათვალისწინებული**
+0.00 ნიშნული	**77**	**2**	**2 (გზა-კარი)**	**1,1**	**>1,1**	**1,2**	**>1,2**	**0,82**	**>0,82**

Technical Building - T1 - plan ±0.00
ტექნიკური შენობა T1 - გეგმა ±0.00

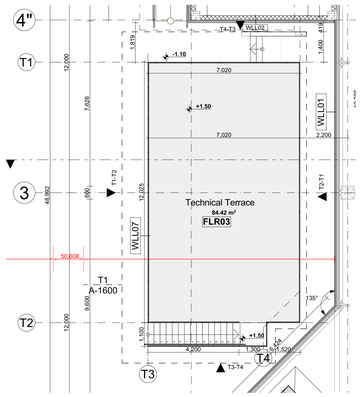

Technical Building - T1 - plan -3.10
ტექნიკური შენობა T1 - გეგმა -3.10

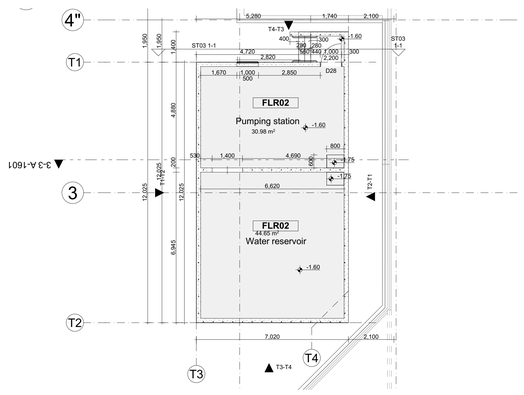

Technical Building - T1 - Fasad T1-T2
ტექნიკური შენობა T1 - ფასადი T1-T2

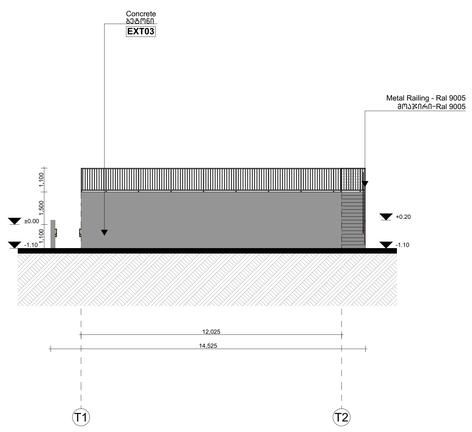

Technical Building - T1 - Fasad T2-T1
ტექნიკური შენობა T1 - ფასადი T2-T1

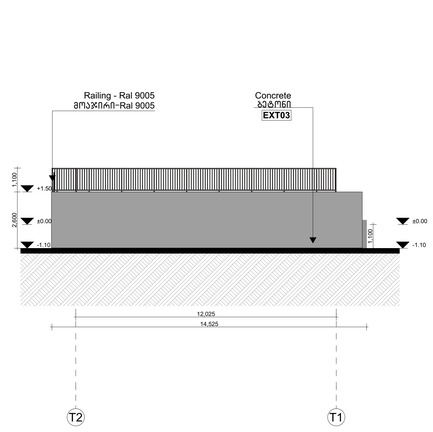

Technical Building - T1 - Fasad T3-T4
ტექნიკური შენობა T1 - ფასადი T3-T4

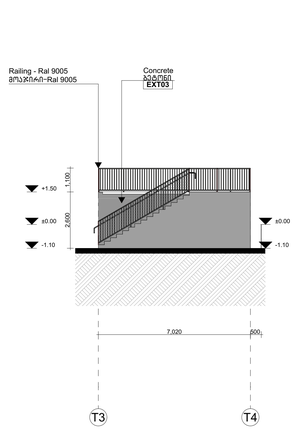

Technical Building - T1 - Fasad T4-T3
ტექნიკური შენობა T1 - ფასადი T4-T3

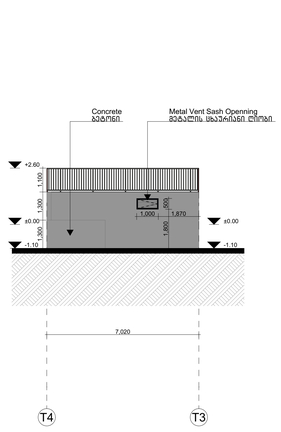

Technical Building - T1 - Section 3-3
ტექნიკური შენობა T1 - ჭრილი

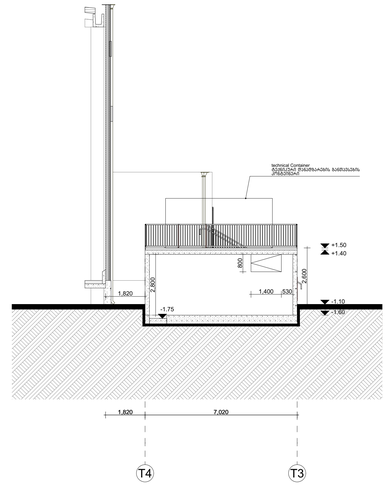

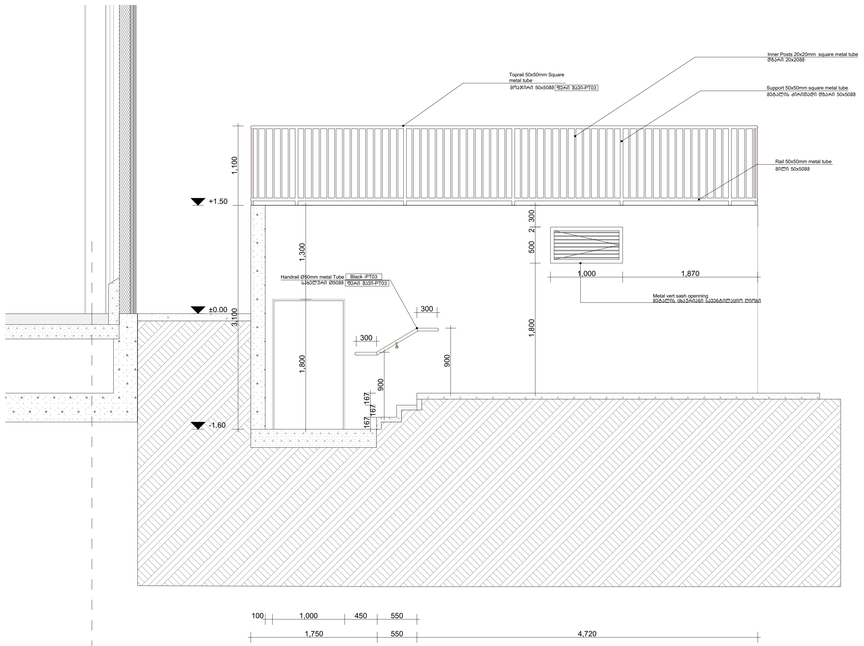

ST03 Stair Section 1-1
Scale - 1:50m

ST03 კიბის ჭრილი 1-1
მასშტაბი - 1:50

კიბის ST04 დეტალური გრაფლი
მ 1:50

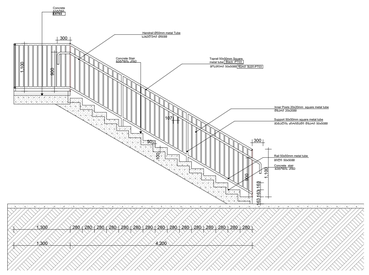

LEGENDS

- ღობე — ორსაის საჯელი
- ტიპი ნომერი — საართველოსთვის
- ±0.000 / -0.150 — მეორე სართულის იატაკის ნიშნული / ფილის ნიშნული
- ±0.000 — მეორე სართულის იატაკის ნიშნული
- 1 / A — ღერძების №№ ნაბიჯის ლერი
- 1 / A-200 — ჭრილის №№ ნაბიჯის ლერი
- WG00/WB00 — კედლის ტიპი
- FLR00 — იატაკის ტიპი

- ბეტონის კედელი
- აგურის კედელი
- სამშენებლო კედელი

01 - Cold Warehouse
01 - სამაცივრე სანყობი

T01 - technical Building
T01 - ტექნიკური შენობა

ზოგადი შენიშვნები

დაუშვებელია ნახაზის გადაზომვა.
ნებისმიერი ხარვეზისშეზსაკობის აღმოჩენის შემთხვევაში დაუყოვნებლივ უნდა ეცნობოს საპროექტო ორგანიზაციას.
ყველა ზომა მოცემულია მილიმეტრებში.
ეს დოკუმენტაცია ინტელექტუალური საკუთრებაა.
ნებისმიერი არაავტორიზებული გამოყენება, გამეღვნება, გავრცელება ან დაკოპირება ნებისმიერი ინფორმაციის, შეიძლება გამოიწვიოს პასუხისგებლობა მოქმედი კანონმდებლობის მიხედვით.

GENERAL NOTES

THIS DOCUMENT CONTAINS COPYRIGHTED MATERIAL.
ANY UNAHUTHORIZED USE,DISCLOSURE,DISSEMINATION OR DUPLICATION OF ANY OF THE INFORMATION CONTAINES HEREIN MAY RESULT IN LIABILITY UNDER APPLICABLE LAWS.
DO NOT SCALE FROM DRAWING.
ALL DIMENSIONS MUST BE VERIFIED ON SITE.
ANY DRAWING ERRORS OR DIVERGENCES SHOULD BE BROUGHT TO THE ATTENTION OF LTD TRIA GROUP IMMEDIATELY.
ALL DIMENSIONS IN MILLIMETERS UNLESS NOTED OTHERWISE.

არქიტექტორი	TRIA Architecture
პროექტის მენეჯერი	
დამკვეთი	სანტე ჯიემთი პროდუქტები Sante GMT Products
პროექტი	მაცივარ სანყოში "სანტე" ქობულეთის გზატკეცილი მე-10 კილომეტრი 01191800890O1 Warehouse "Sante"
სამუშარი	0., T1-T2, T2-T1, T3-T4, T4-T3, -1., 3-3, St03, St04 ტექნიკური შენობა T1
სტატუსი	არქიტექტურული პროექტი Architectural Project
რევიზია	00
თარიღი	2025
ფორმატი	A0
მასშტაბი	1:100, 1:30,

გვ.№ 41

კომპანია "სანტეს" ელექტრო ქვესადგურის არქიტექტურული პროექტი

დამკვეთი - შპს. სანტე

შემსრულებელი - შპს. მონტაჟ ჯორჯია

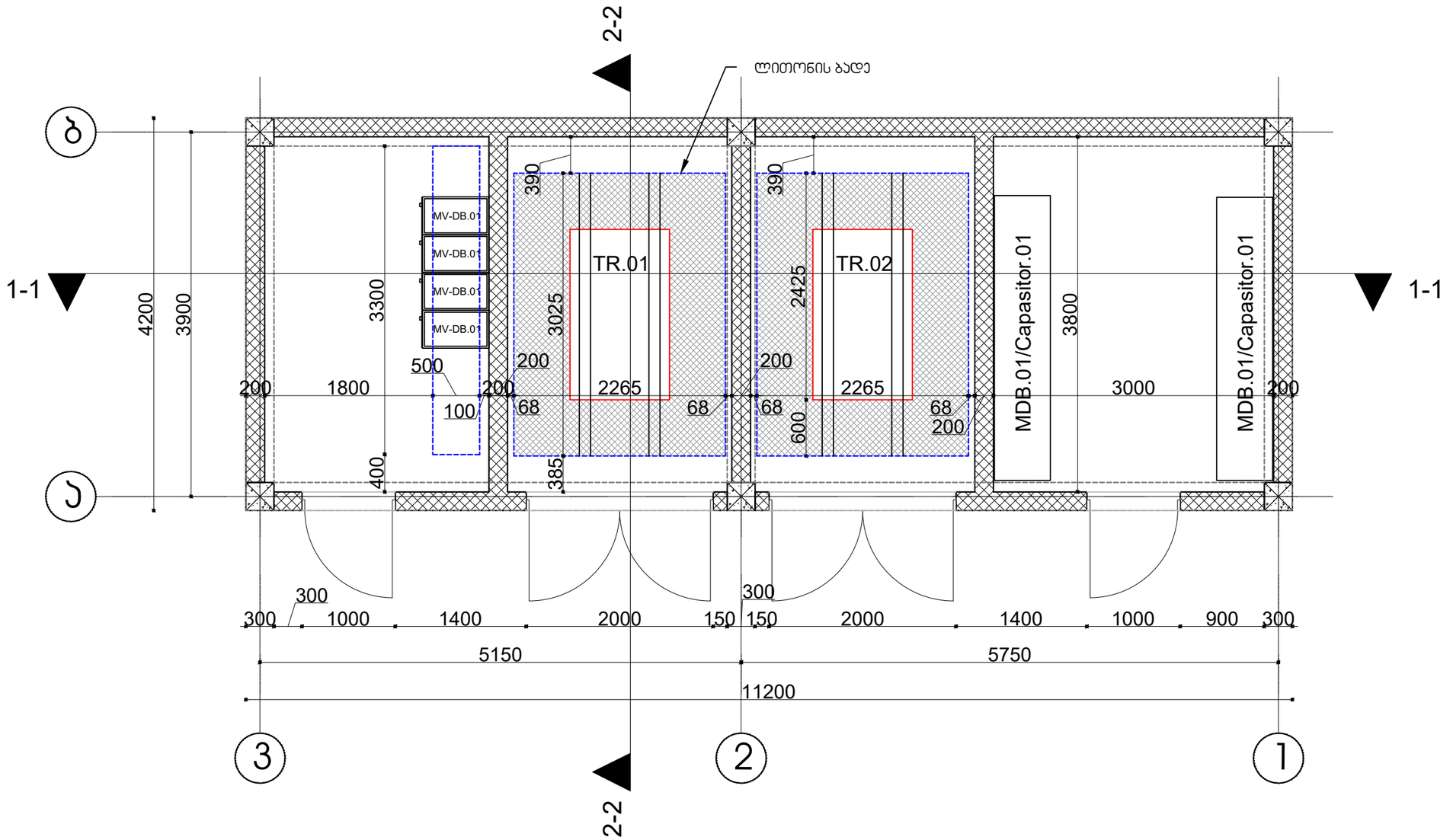

LEGEND:
ექსპლიკაცია:

Project Name:
პროექტის სახელი:

LLC "SANTE"
შპს "სანტე"

Customer:
დამკვეთი:

LLC "SANTE"
შპს "სანტე"

Executed by:
შემსრულებელი:

"Montage Georgia" LTD
10 J.Shalikashvili Str.
Tbilisi, Georgia
Mob: +(995) 599 393 397
E-mail: info@montage.ge

POSITION თანამდებობა	NAME სახელი	SIGNATURE ხელმოწერა
DIRECTOR დირექტორი	D. Kakhiani	
CHIEF ARCHITECT მთ. არქიტექტორი	I. Chitorelidze	

DRAWING NAME:
დასახელება:

Electrical Substation
ელექტრობამანაწილებელი ქვესადგური
გეგმა

Status

STAGE სტადია: A

DATE თარიღი	22/05/2025	**SHEET** ფურცელი	01
SCALE მასშტაბი	1:50	**SHEETS** ფურცლები	10
PAGE FORMAT ფორმატი	A3		

FILE NAME ფაილის სახელი: A-100

REVISION რევიზია: A

2025 MONTAGE GEORGIA LTD

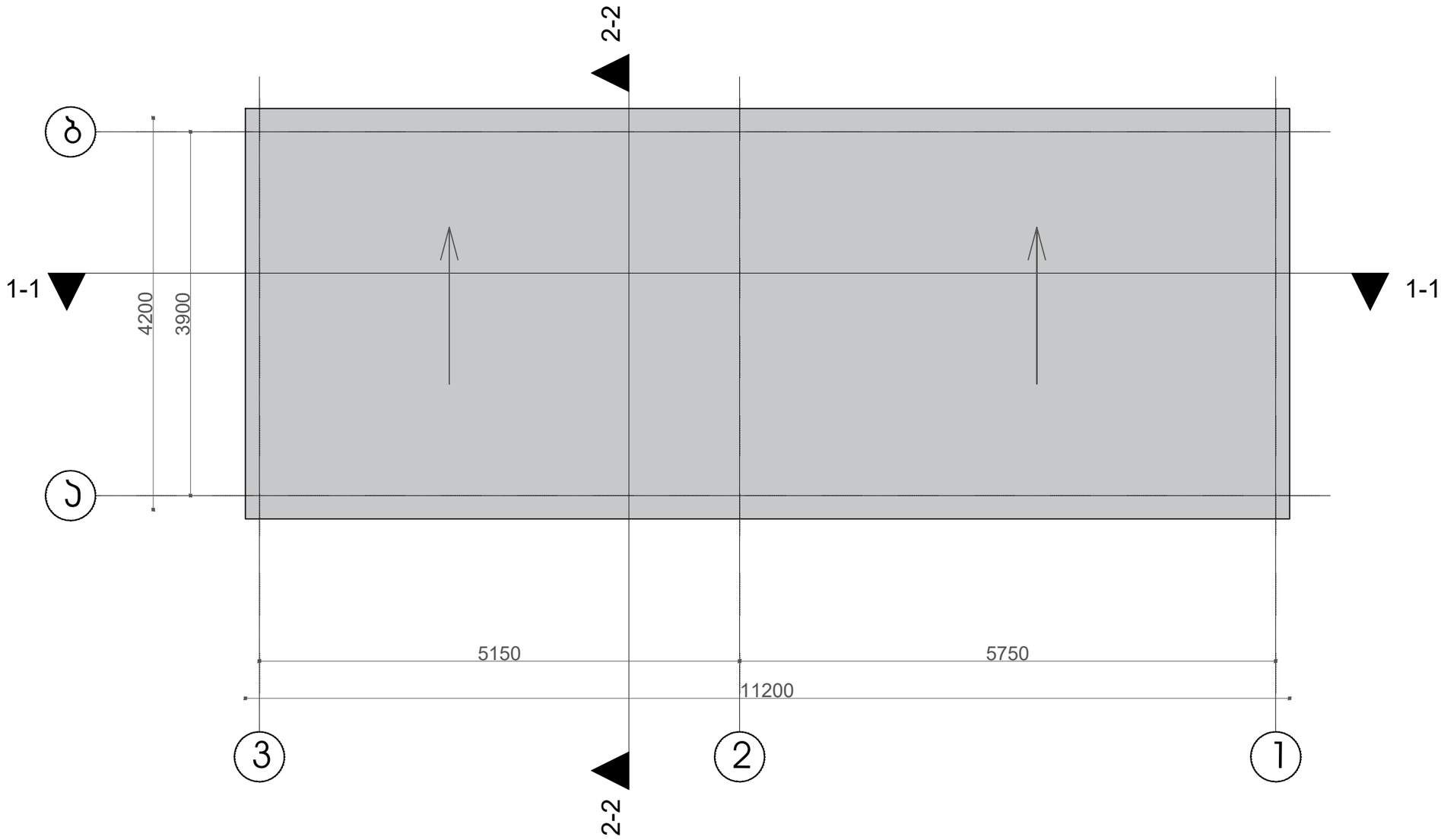

LEGEND:
ექსპლიკაცია:

Project Name:
პროექტის სახელი:

LLC "SANTE"
შპს "სანტე"

Customer:
დამკვეთი:

LLC "SANTE"
შპს "სანტე"

Executed by:
შემსრულებელი:

"Montage Georgia" LTD
10 J.Shalikashvili Str.
Tbilisi, Georgia
Mob: +(995) 599 393 397
E-mail: info@montage.ge

POSITION თანამდებობა	***NAME*** სახელი	***SIGNATURE*** ხელმოწერა
DIRECTOR დირექტორი	D. Kakhiani	
CHIEF ARCHITECT მთ. არქიტექტორი	I. Chitorelidze	

DRAWING NAME:
დასახელება:

Electrical Substation
ელექტროგამანაწილებელი ქვესადგური
სახურავის გეგმა

Status

STAGE სტადია: A

DATE თარიღი	22/05/2025	***SHEET*** ფურცელი	02
SCALE მასშტაბი	1:50	***SHEETS*** ფურცლები	10
PAGE FORMAT ფორმატი	A3		

FILE NAME ფაილის სახელი: A-101

REVISION რევიზია: A

2025 MONTAGE GEORGIA LTD

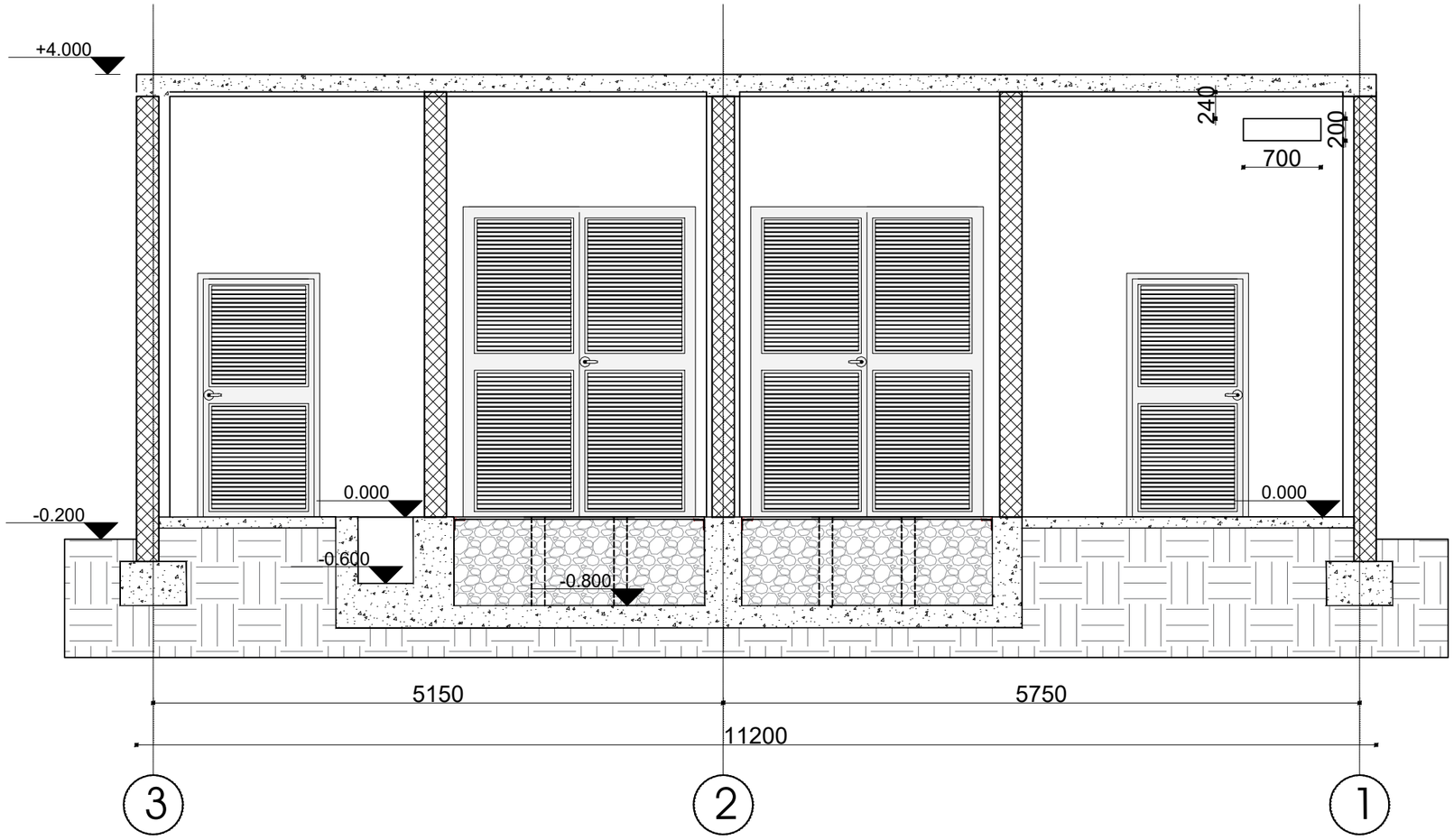

LEGEND:
ექსპლიკაცია:

Project Name:
პროექტის სახელი:

LLC "SANTE"
შპს "სანტე"

Customer:
დამკვეთი:

LLC "SANTE"
შპს "სანტე"

Executed by:
შემსრულებელი:

"Montage Georgia" LTD
10 J.Shalikashvili Str.
Tbilisi, Georgia
Mob: +(995) 599 393 397
E-mail: info@montage.ge

POSITION თანამდებობა	NAME სახელი	SIGNATURE ხელმოწერა
DIRECTOR დირექტორი	D. Kakhiani	
CHIEF ARCHITECT მთ. არქიტექტორი	I. Chitorelidze	

DRAWING NAME:
დასახელება:

Electrical Substation
ელექტროგამანაწილებელი ქვესადგური
ჭრილი 1-1

Status

STAGE სტადია: A

DATE თარიღი	22/05/2025	**SHEET** ფურცელი	03
SCALE მასშტაბი	1:50	**SHEETS** ფურცლები	10
PAGE FORMAT ფორმატი	A3		

FILE NAME ფაილის სახელი: A-102

REVISION რევიზია: A

2025 MONTAGE GEORGIA LTD

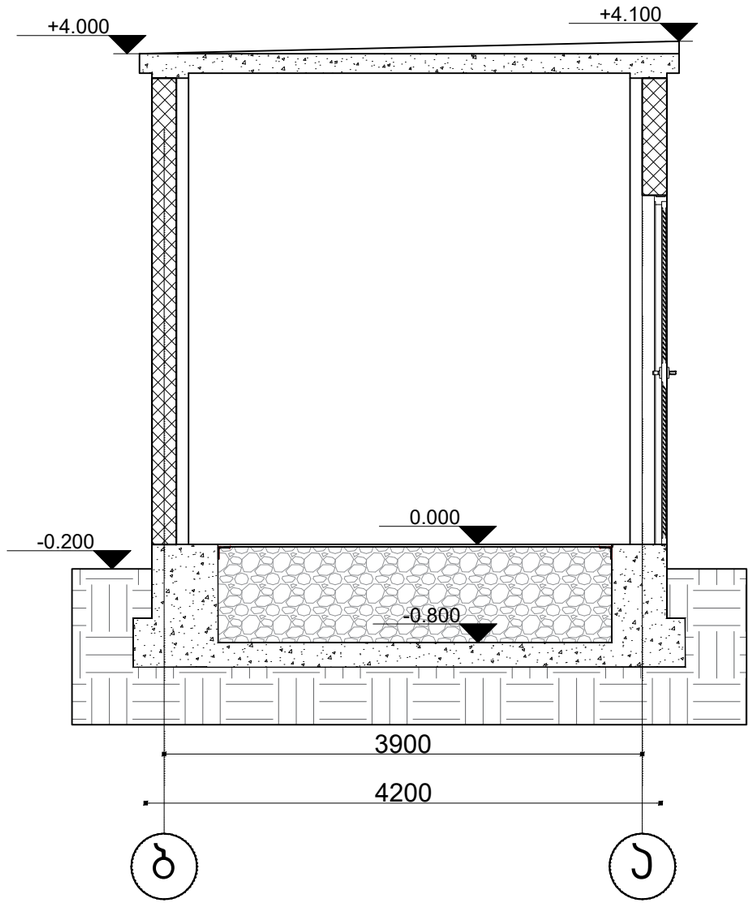

LEGEND:
ექსპლიკაცია:

Project Name:
პროექტის სახელი:

LLC "SANTE"
შპს "სანტე"

Customer:
დამკვეთი:

LLC "SANTE"
შპს "სანტე"

Executed by:
შემსრულებელი:

"Montage Georgia" LTD
10 J.Shalikashvili Str.
Tbilisi, Georgia
Mob: +(995) 599 393 397
E-mail: info@montage.ge

POSITION თანამდებობა	NAME სახელი	SIGNATURE ხელმოწერა
DIRECTOR დირექტორი	D. Kakhiani	
CHIEF ARCHITECT მთ. არქიტექტორი	I. Chitorelidze	

DRAWING NAME:
დასახელება:

Electrical Substation
ელექტრობამანაწილებელი ქვესადგური
ჭრილი 2-2

Status

STAGE
სტადია A

DATE თარიღი	22/05/2025	**SHEET** ფურცელი	04
SCALE მასშტაბი	1:50	**SHEETS** ფურცლები	10
PAGE FORMAT ფორმატი	A3		

FILE NAME
ფაილის სახელი
A-103

REVISION
რევიზია
A

2025 MONTAGE GEORGIA LTD

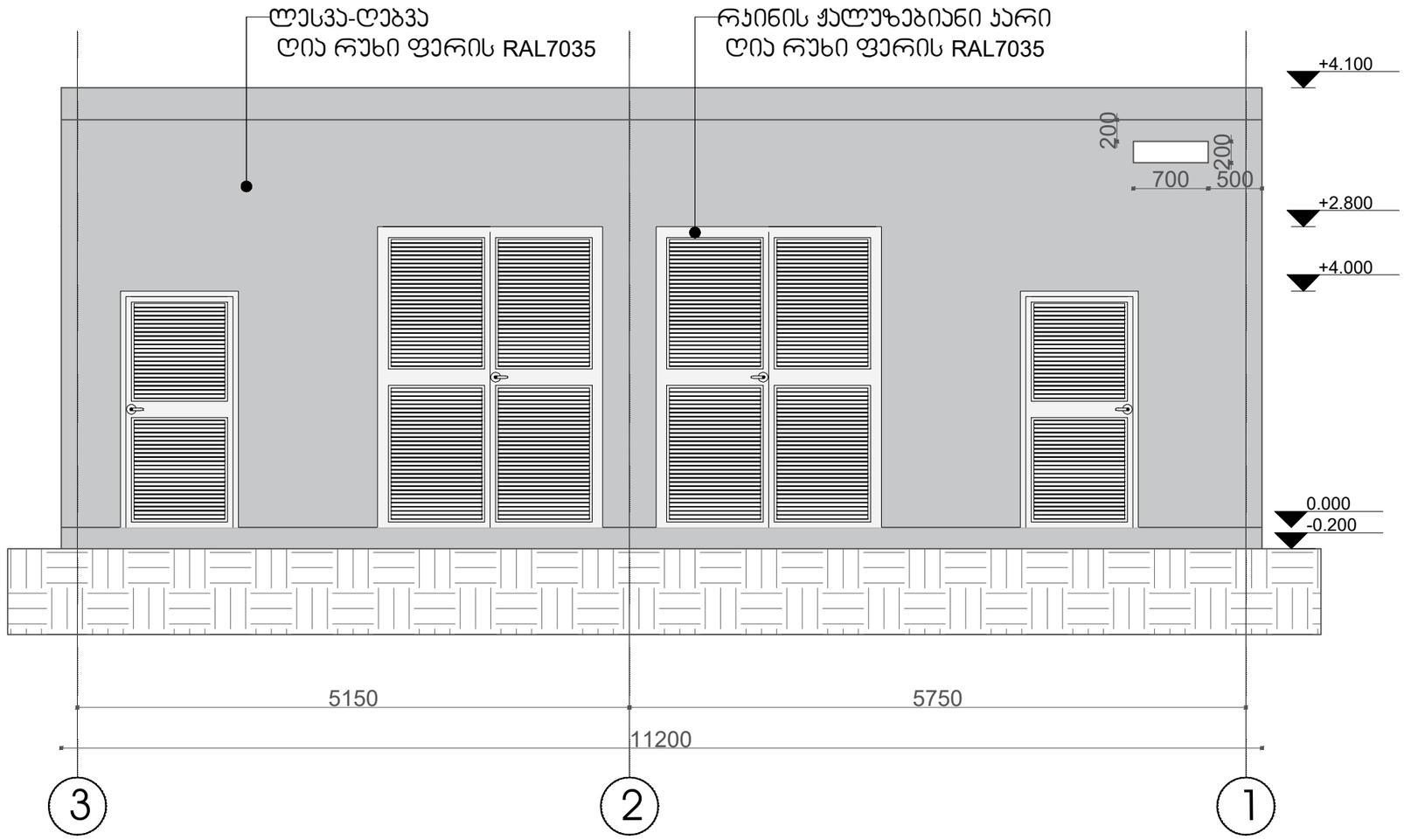

LEGEND:
ექსპლიკაცია:

Project Name:
პროექტის სახელი:

LLC "SANTE"
შპს "სანტე"

Customer:
დამკვეთი:

LLC "SANTE"
შპს "სანტე"

Executed by:
შემსრულებელი:

"Montage Georgia" LTD
10 J.Shalikashvili Str.
Tbilisi, Georgia
Mob: +(995) 599 393 397
E-mail: info@montage.ge

POSITION თანამდებობა	***NAME*** სახელი	***SIGNATURE*** ხელმოწერა
DIRECTOR დირექტორი	D. Kakhiani	
CHIEF ARCHITECT მთ. არქიტექტორი	I. Chitorelidze	

DRAWING NAME:
დასახელება:

Electrical Substation
ელექტრობამანაწილებელი ქვესადგური
ფასადი 3-1 ღერძებზე

Status

STAGE სტადია: A

DATE თარიღი	22/05/2025	***SHEET*** ფურცელი	05
SCALE მასშტაბი	1:50	***SHEETS*** ფურცლები	10
PAGE FORMAT ფორმატი	A3		

FILE NAME ფაილის სახელი: A-104

REVISION რევიზია: A

2025 MONTAGE GEORGIA LTD

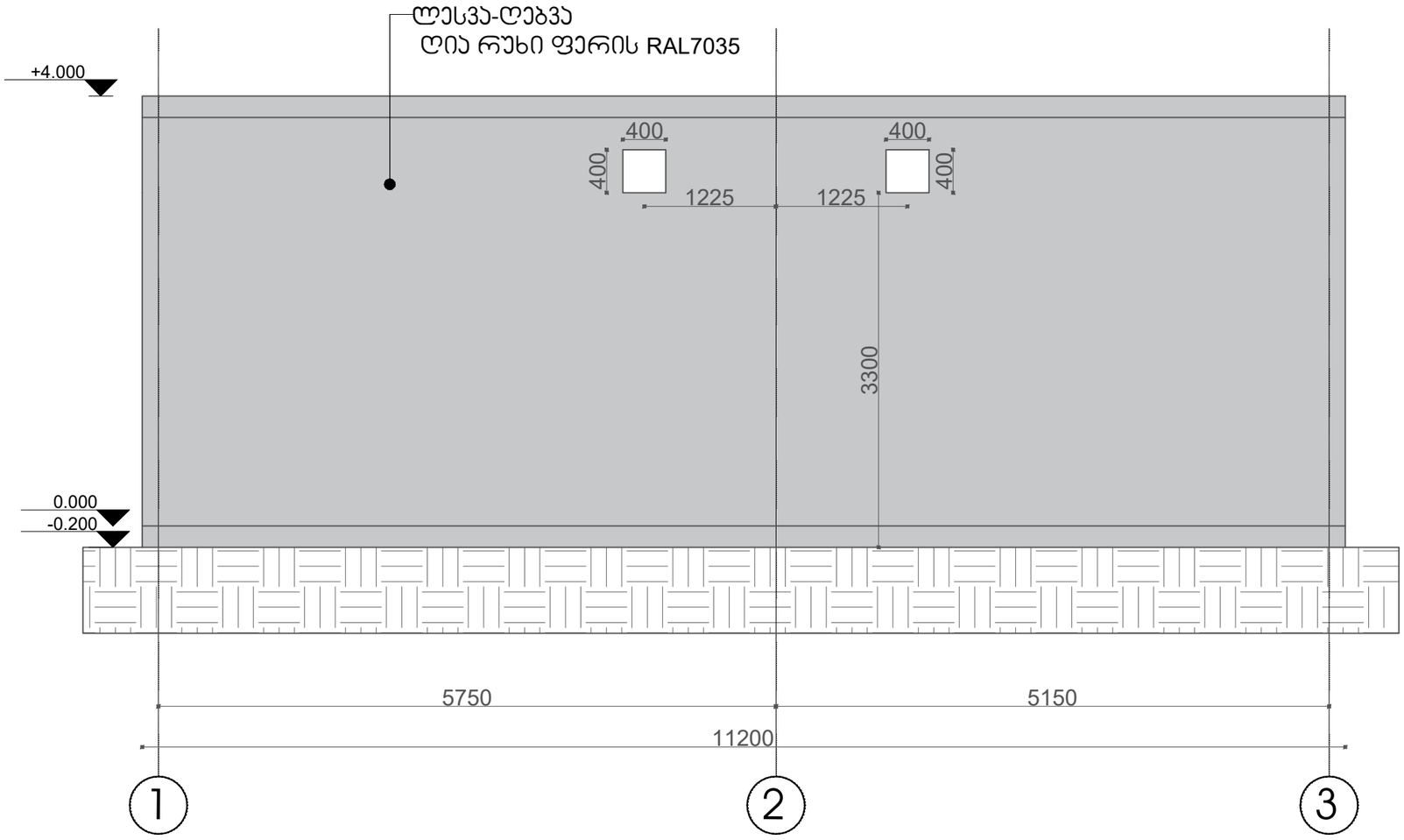

LEGEND:
ექსპლიკაცია:

Project Name:
პროექტის სახელი:

LLC "SANTE"
შპს "სანტე"

Customer:
დამკვეთი:

LLC "SANTE"
შპს "სანტე"

Executed by:
შემსრულებელი:

"Montage Georgia" LTD
10 J.Shalikashvili Str.
Tbilisi, Georgia
Mob: +(995) 599 393 397
E-mail: info@montage.ge

POSITION თანამდებობა	NAME სახელი	SIGNATURE ხელმოწერა
DIRECTOR დირექტორი	D. Kakhiani	
CHIEF ARCHITECT მთ. არქიტექტორი	I. Chitorelidze	

DRAWING NAME:
დასახელება:

Electrical Substation
ელექტრობამანაწილებელი ქვესადგური
ფასადი 1-3 ღერძებზე

Status

STAGE სტადია: A

DATE თარიღი	22/05/2025	**SHEET** ფურცელი	06
SCALE მასშტაბი	1:50	**SHEETS** ფურცლები	10
PAGE FORMAT ფორმატი	A3		

FILE NAME ფაილის სახელი: A-105

REVISION რევიზია: A

2025 MONTAGE GEORGIA LTD

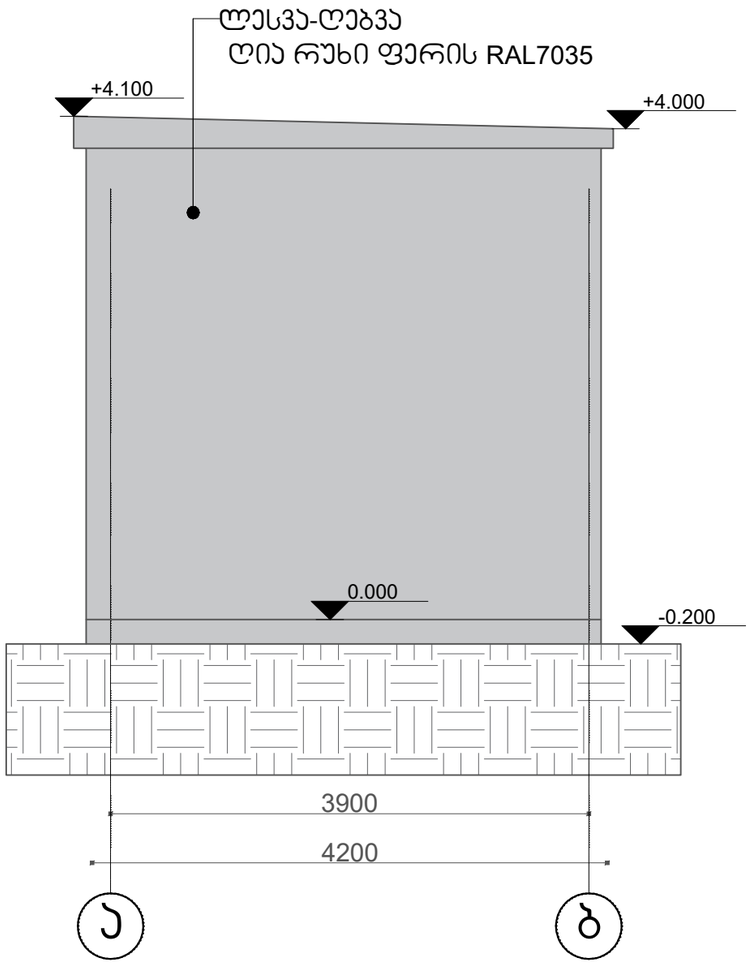

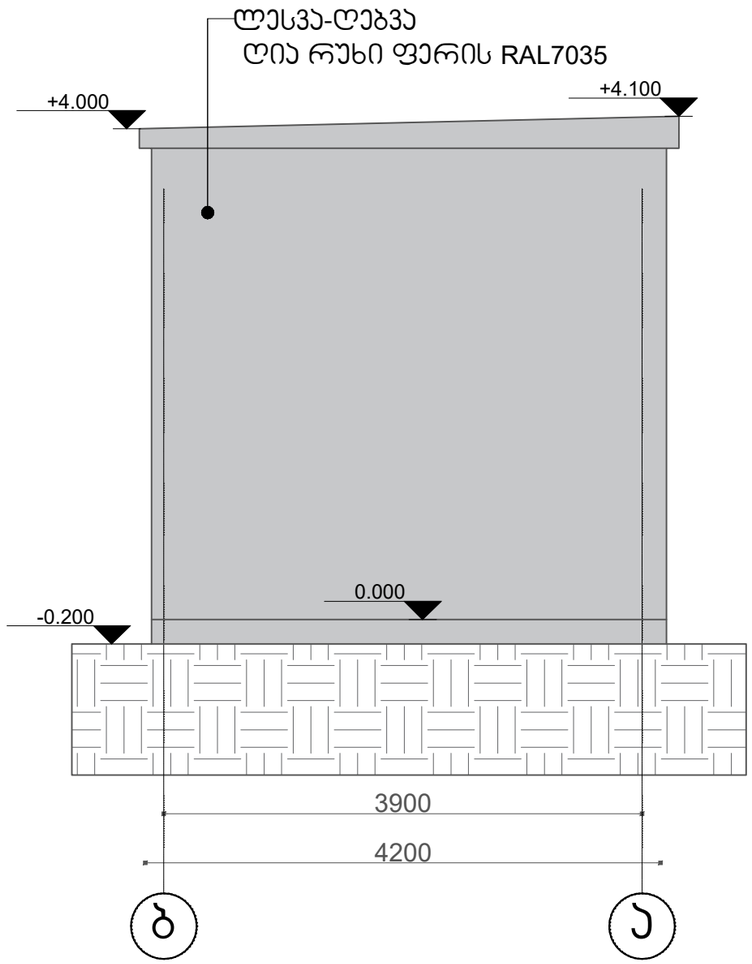

LEGEND:
ექსპლიკაცია:

Project Name:
პროექტის სახელი:

LLC "SANTE"
შპს "სანტე"

Customer:
დამკვეთი:

LLC "SANTE"
შპს "სანტე"

Executed by:
შემსრულებელი:

"Montage Georgia" LTD
10 J.Shalikashvili Str.
Tbilisi, Georgia
Mob: +(995) 599 393 397
E-mail: info@montage.ge

POSITION თანამდებობა	***NAME*** სახელი	***SIGNATURE*** ხელმოწერა
DIRECTOR დირექტორი	D. Kakhiani	
CHIEF ARCHITECT მთ. არქიტექტორი	I. Chitorelidze	

DRAWING NAME:
დასახელება:

Electrical Substation
ელექტრობამანაწილებელი ქვესადგური
ფასადი ა-ბ და ბ-ა ღერძებზე

Status

STAGE სტადია: A

DATE თარიღი	22/05/2025	***SHEET*** ფურცელი	07
SCALE მასშტაბი	1:50	***SHEETS*** ფურცლები	10
PAGE FORMAT ფორმატი	A3		

FILE NAME ფაილის სახელი: A-106

REVISION რევიზია: A

2025 MONTAGE GEORGIA LTD

ლესვა-ღებვა
ღია რუხი ფერის RAL7035

რკინის ჭალუზიანი კარი
ღია რუხი ფერის RAL7035



LEGEND:
ექსპლიკაცია:

Project Name:
პროექტის სახელი:

LLC "SANTE"
შპს "სანტე"

Customer:
დამკვეთი:

LLC "SANTE"
შპს "სანტე"

Executed by:
შემსრულებელი:

"Montage Georgia" LTD
10 J.Shalikashvili Str.
Tbilisi, Georgia
Mob: +(995) 599 393 397
E-mail: info@montage.ge

POSITION თანამდებობა	NAME სახელი	SIGNATURE ხელმოწერა
DIRECTOR დირექტორი	D. Kakhiani	
CHIEF ARCHITECT მთ. არქიტექტორი	I. Chitorelidze	

DRAWING NAME:
დასახელება:

Electrical Substation
ელექტროგამანაწილებელი ქვესადგური
ვიზუალიზაცია

Status

STAGE სტადია: A

DATE თარიღი	22/05/2025	**SHEET** ფურცელი	09
SCALE მასშტაბი	1:50	**SHEETS** ფურცლები	10
PAGE FORMAT ფორმატი	A3		

FILE NAME ფაილის სახელი: A-107

REVISION რევიზია: A

2025 MONTAGE GEORGIA LTD



LEGEND:
ექსპლიკაცია:

Project Name:
პროექტის სახელი:

LLC "SANTE"
შპს "სანტე"

Customer:
დამკვეთი:

LLC "SANTE"
შპს "სანტე"

Executed by:
შემსრულებელი:

"Montage Georgia" LTD
10 J.Shalikashvili Str.
Tbilisi, Georgia
Mob: +(995) 599 393 397
E-mail: info@montage.ge

POSITION თანამდებობა	***NAME*** სახელი	***SIGNATURE*** ხელმოწერა
DIRECTOR დირექტორი	D. Kakhiani	
CHIEF ARCHITECT მთ. არქიტექტორი	I. Chitorelidze	

DRAWING NAME:
დასახელება:

Electrical Substation
ელექტრობამანაწილებელი ქვესადგური
ვიზუალიზაცია

Status

STAGE სტადია: A

DATE თარიღი	22/05/2025	***SHEET*** ფურცელი	09
SCALE მასშტაბი	1:50	***SHEETS*** ფურცლები	10
PAGE FORMAT ფორმატი	A3		

FILE NAME ფაილის სახელი: A-108

REVISION რევიზია: A

2025 MONTAGE GEORGIA LTD

ლესვა-ღებვა
ღია რუხი ფერის RAL7035

რკინის ჭალუზიანი კარი
ღია რუხი ფერის RAL7035



LEGEND:
ექსპლიკაცია:

Project Name:
პროექტის სახელი:

LLC "SANTE"
შპს "სანტე"

Customer:
დამკვეთი:

LLC "SANTE"
შპს "სანტე"

Executed by:
შემსრულებელი:

"Montage Georgia" LTD
10 J.Shalikashvili Str.
Tbilisi, Georgia
Mob: +(995) 599 393 397
E-mail: info@montage.ge

POSITION თანამდებობა	NAME სახელი	SIGNATURE ხელმოწერა
DIRECTOR დირექტორი	D. Kakhiani	
CHIEF ARCHITECT მთ. არქიტექტორი	I. Chitorelidze	

DRAWING NAME:
დასახელება:

Electrical Substation
ელექტროგამანაწილებელი ქვესადგური
ვიზუალიზაცია

Status

STAGE სტადია: A

DATE თარიღი	22/05/2025	**SHEET** ფურცელი	10
SCALE მასშტაბი	1:50	**SHEETS** ფურცლები	10
PAGE FORMAT ფორმატი	A3		

FILE NAME ფაილის სახელი: A-109

REVISION რევიზია: A

2025 MONTAGE GEORGIA LTD