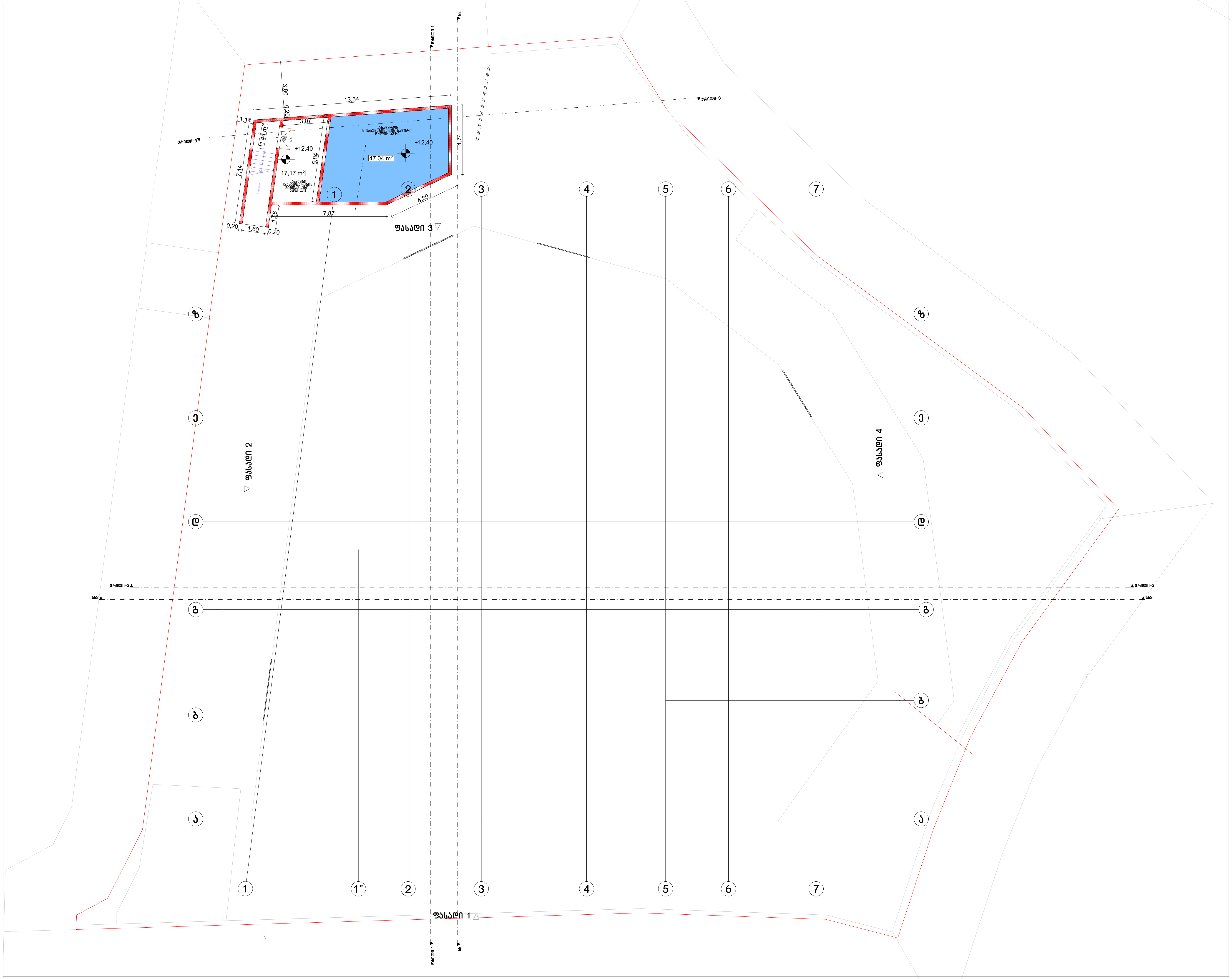

ფორმატი A-3	თბილისი 2023 წ	ფაილის სახელი
	დაკვეთა №	

შენობა ნაგებობის ფუნქცია: ხორც პროდუქტების საწარმო

გეგმა 0.00 ნიშნულზე მ 1:100

ტექ მაჩვენებლები

პირობითი ნიშნები:

- ნაკვეთის საზღვარი
- ჭრილის ხაზი
- არქიტექტურული ნიშნული

დამკვეთი : შპს მარბე

მისამართი : ქ.თბილისი ქუჩა თვალჭრელიძე №5
ს/კ 01.19.18.006.181

თარიღი		
კორექტირება		
№	კორექტირება	თარიღი
1		
2		
3		
4		
5		
6		

საპროექტო ორგანიზაცია

თანამდებობა	გვარი	ხელმოწერა
არქიტექტორი	დ.ომანაძე	
შეასრულა	დ.ომანაძე	

საპროექტო ლოგო	მისამართი
	ქ. თბილისი ც.დადიანის 90

თარაღი	30.06.2023	
სტადია	ფორმატი	ფურცლები
პროექტი	A-3	A-000



ფორმატი A-3	თბილისი 2023 წ	ფაილის სახელი
	დაკვეთა №	

შენობა ნაგებობის ფუნქცია: ხორც პროდუქტების საწარმო

გეგმა 0.00 ნიშნულზე მ 1:100

ტექ მაჩვენებლები

პირობითი ნიშნები:

- ნაკვეთის საზღვარი
- ჭრილის ხაზი
- არქიტექტურული ნიშნული

დამკვეთი : შპს მარგე

მისამართი : ქ.თბილისი ქუჩა თვალჭრელიძე №5
ს/კ 01.19.18.006.181

თარიღი	კორექტირება	
№	კორექტირება	თარიღი
1		
2		
3		
4		
5		
6		

საპროექტო ორგანიზაცია

თანამდებობა	გვარი	ხელმოწერა
არქიტექტორი	დ.ომანაძე	
შემსრულა	დ.ომანაძე	

საპროექტო ლოგო	მისამართი
	ქ. თბილისი ც.დადიანის 90

თარიღი	30.06.2023	
სტადია	ფორმატი	ფურცლები
პროექტი	A-3	A-000

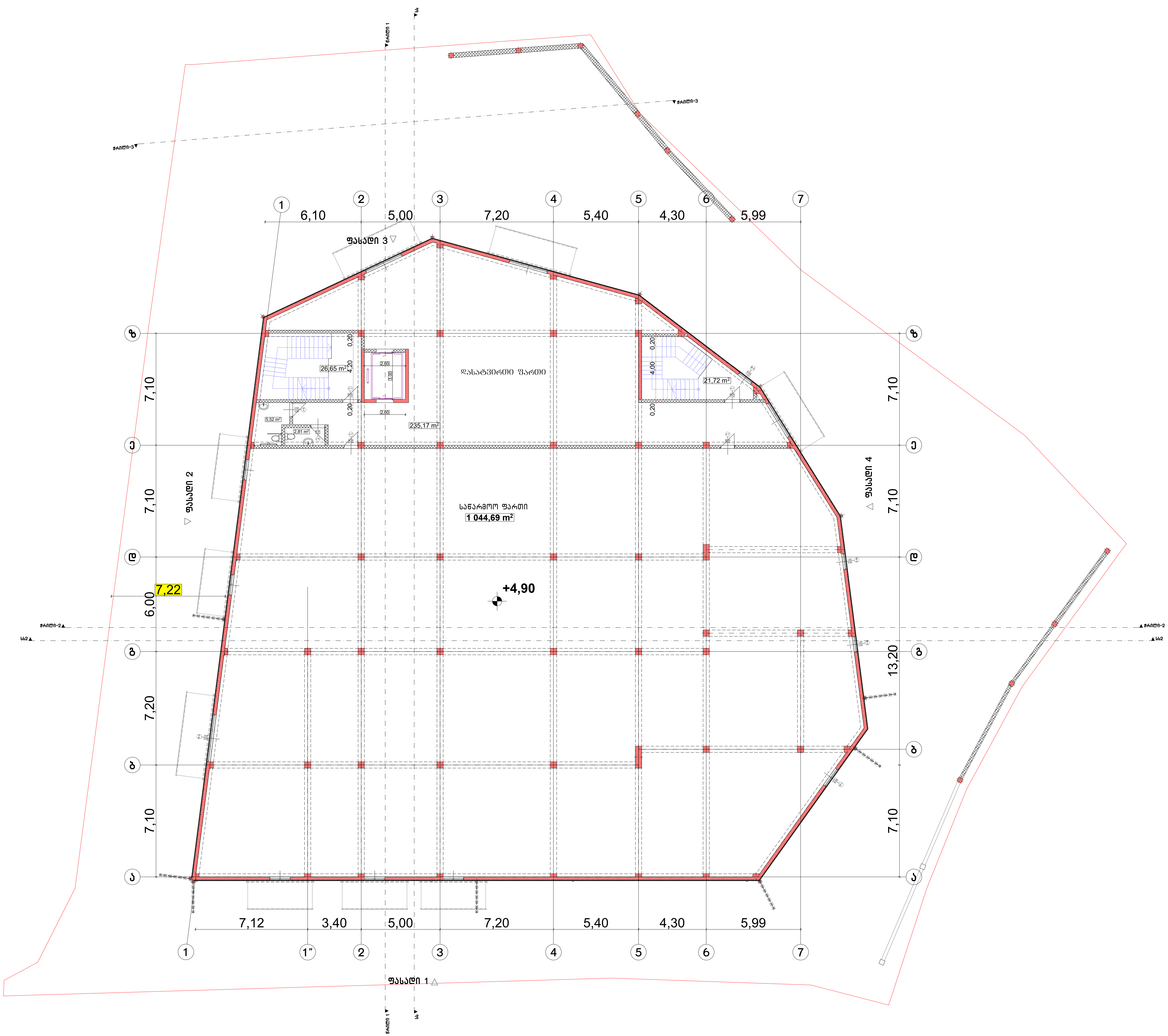

ფორმატი A-3	თბილისი 2023 წ	ფაილის სახელი
	დაკვეთა №	

შენობა ნაგებობის ფუნქცია:
ხორც პროდუქტების საწარმო

გეგმა +4,30 ნიშნულზე მ 1:100

ტექ მაჩვენებლები

პირობითი ნიშნები:

- ნაკვეთის საზღვარი
- ჭრილის ხაზი
- არქიტექტურული ნიშნული

დამკვეთი : შპს მარგე

მისამართი : ქ.თბილისი ქუჩა
თვალჭრელიძე №5
ს/კ 01.19.18.006.181

თარიღი

კორექტირება

№	კორექტირება	თარიღი
1		
2		
3		
4		
5		
6		

საპროექტო ორგანიზაცია

თანამდებობა	გვარი	ხელმოწერა
არქიტექტორი	დ.ომანაძე	
შეასრულა	დ.ომანაძე	

საპროექტო ლოგო	მისამართი
	ქ. თბილისი ც.დადიანის 90

თარიღი	30.06.2023	
სტადია	ფორმატი	ფურცლები
პროექტი	A-3	A-000

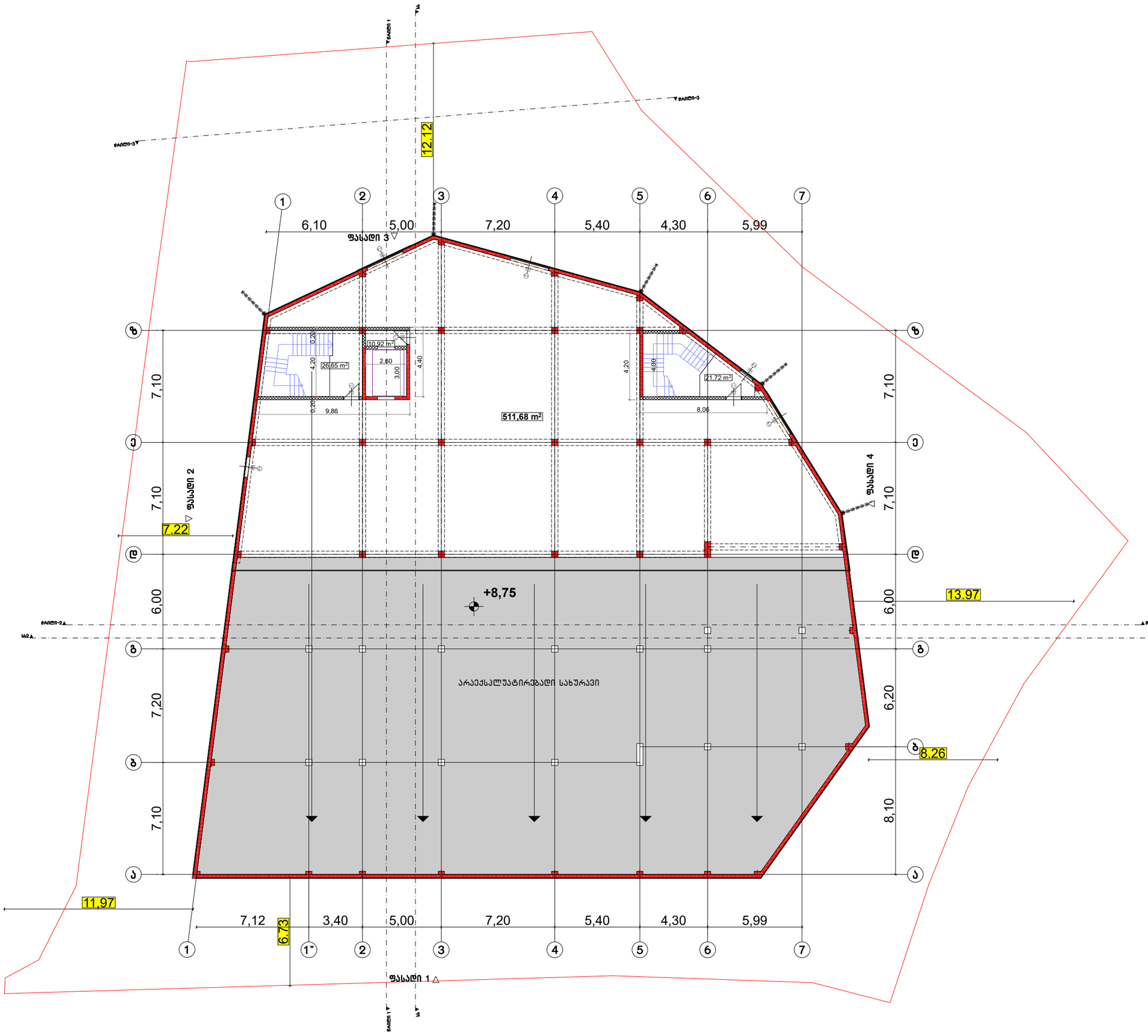

ფორმატი A-3	თბილისი 2023 წ	ფაილის სახელი
	დაკვეთა №	

შენობა ნაბეგობის შენიშვნა: ხორც პროდუქტების საწარმო

ბებმა +8,60 ნიშნულზე მ 1:100

ტექ მაჩვენებლები

პირობითი ნიშნები:

- ნაკვეთის საზღვარი
- ჭრილის ხაზი
- არქიტექტურული ნიშნული

დამკვეთი : შპს მარგე

მისამართი : ქ.თბილისი ქუჩა თვალჭრელიძე №5
ს/კ 01.19.18.006.181

თარიღი		
კორექტირება		
№	კორექტირება	თარიღი
1		
2		
3		
4		
5		
6		

საპროექტო ორგანიზაცია

თანამდებობა	გვარი	ხელმოწერა
არქიტექტორი	დ.ომანაძე	
შესრულა	დ.ომანაძე	

საპროექტო ლოგო	მისამართი
	ქ. თბილისი ცოდიანის 90

თარიღი	30.06.2023	
სტადია	ფორმატი	ფურცლები
პროექტი	A-3	A-000

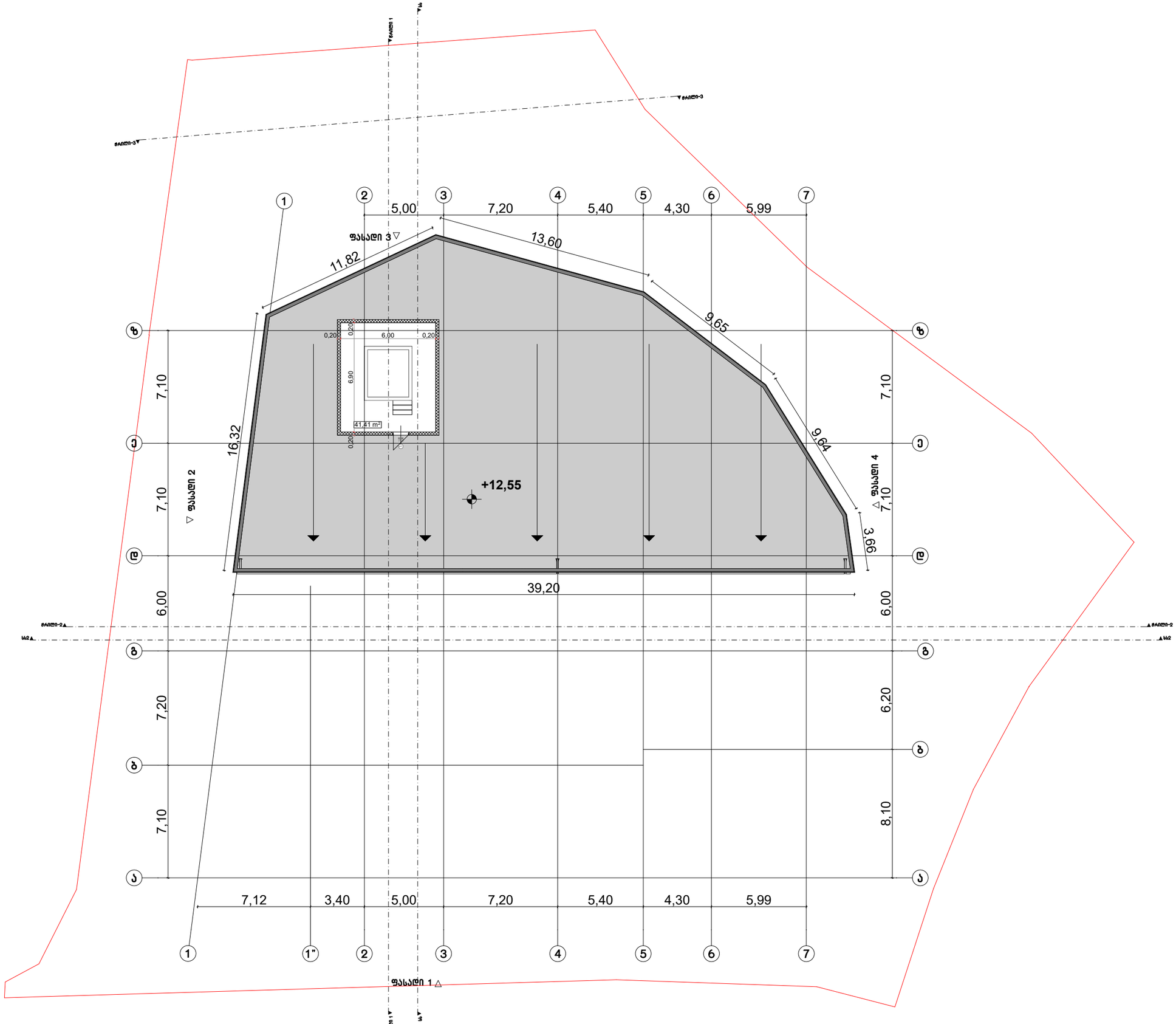

ფორმატი A-3	თბილისი 2023 წ	ფაილის სახელი
	დაკვეთა №	

შენობა ნაბეგობის შენიშვნა: ხორც პროდუქტების საწარმო

სახურავის გეგმა მ 1:100

ტექ მაჩვენებლები

პირობითი ნიშნები:

- ნაკვეთის საზღვარი
- ჭრილის ხაზი
- არქიტექტურული ნიშნული

დამკვეთი : შპს მარგე

მისამართი : ქ.თბილისი ქუჩა თვალჭრელიძე №5 ს/კ 01.19.18.006.181

თარიღი

კორექტირება

№	კორექტირება	თარიღი
1		
2		
3		
4		
5		
6		

საპროექტო ორგანიზაცია

თანამდებობა	გვარი	ხელმოწერა
არქიტექტორი	დ.ომანაძე	
შემსრულა	დ.ომანაძე	

საპროექტო ლოგო	მისამართი
	ქ. თბილისი ცდადიანის 90

თარიღი	30.06.2023	
სტადია	ფორმატი	შეცდომები
პროექტი	A-3	A-000

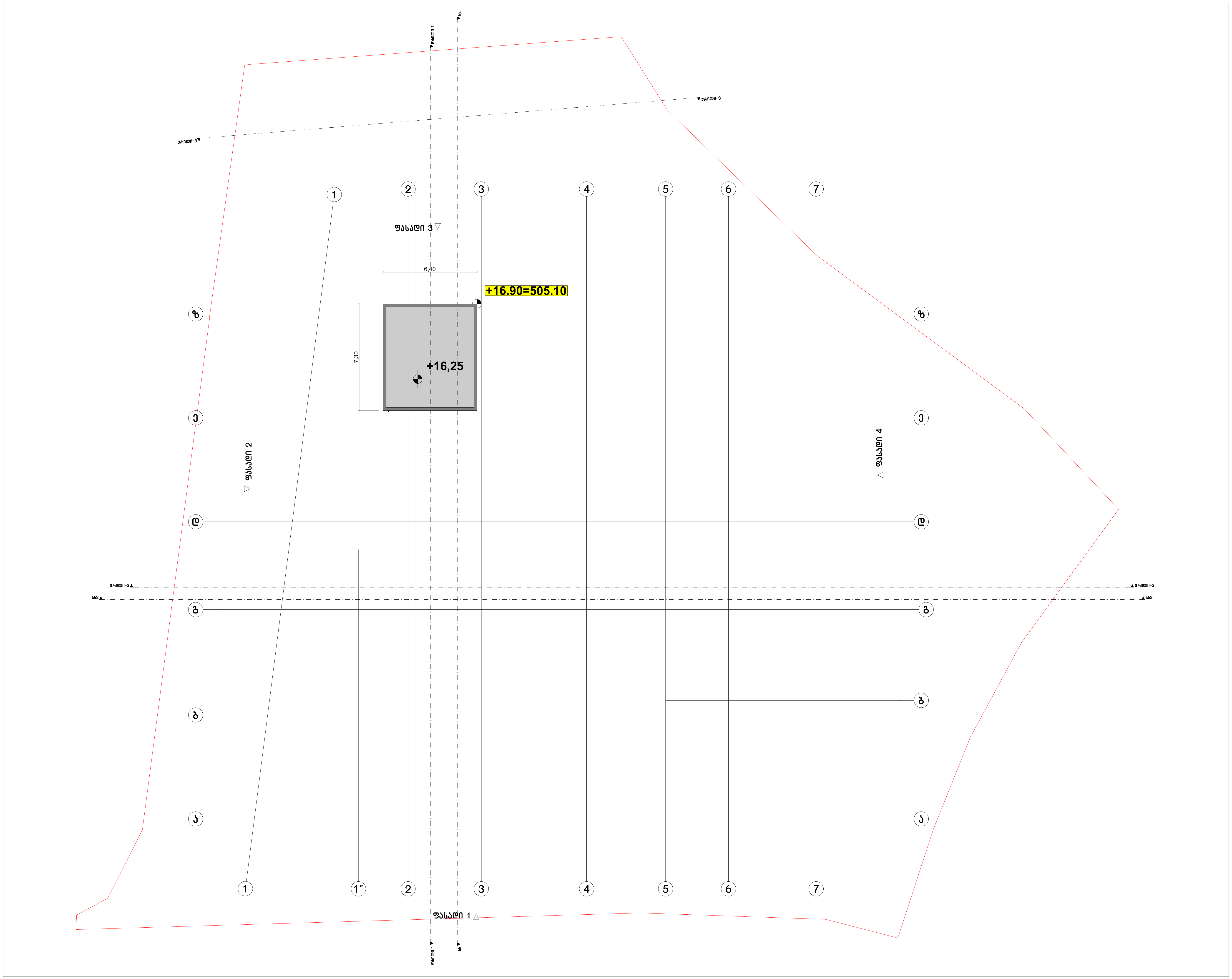

ფორმატი A-3	თბილისი 2023 წ დაკვეთა №	ფაილის სახელი

შენობა ნაგებობის ფუნქცია: ხორც პროდუქტების საწარმო

სახურავის გეგმა მ 1:100

ტექ მაჩვენებლები

პირობითი ნიშნები:

ნაკვეთის საზღვარი

ჭრილის ხაზი

არქიტექტურული ნიშნული

დამკვეთი : შპს მარგე

მისამართი : ქ.თბილისი ქუჩა
თვალჭრელიძე №5
ს/კ 01.19.18.006.181

თარიღი		
კორექტირება		
№	კორექტირება	თარიღი
1		
2		
3		
4		
5		
6		

საპროექტო ორგანიზაცია

თანამდებობა	გვარი	ხელმოწერა
არქიტექტორი	დ.ომანაძე	
შეასრულა	დ.ომანაძე	

საპროექტო ლოგო	მისამართი
	ქ. თბილისი ც.დადიანის 90

თარაღი	30.06.2023	
სტადია	ფორმატი	ფურცლები
პროექტი	A-3	A-000

შენობა-ნაგებობის უსაფრთხოების წესებთან შესაბამისობის ანალიზი

გამოყენებული წესები - **„შენობა-ნაგებობის უსაფრთხოების წესები“**

ჩამოთვალეთ შენობის დაკავებულებები და აღწერეთ თითოეული გამოყენება
საშუალო საფრთხის შემცველი საქარხნო-სამრეწველო ჯგუფი სმ-1 - ხორცპროდუქტებისა და ბოსტნეულის დასამუშავებელი სივრცეები
საშუალო საფრთხის შემცველი სასაწყობო ჯგუფი სწ - 1 - შაქრისა და ქაღალდის საწყობები, დასატვირთი სივრცე
მცირე საფრთხის შემცველი სასაწყობო ჯგუფი სწ- 2 - სურსათისა და ჭურჭლის საწყობები, მაცივრები და საყინულეები
საქმიანი ჯგუფი სქ - კაბინეტი, პერსონალის გასახდელები, სამრეცხაოები
დამხმარე და სხვადასხვა დანიშნულების ჯგუფი დს - ტექნიკური სათავსი, ელ ფარისა და სერვერის ოთახები, ტუმბოსა და ავზის სათავსი ცალკე მდგომ სათავსში

შენიშვნა: 303 ქვეთავის მიხედვით, თავშეყრისათვის გამოყენებული ოთახი ან სივრცე, რომელიც სხვა დაკავებულობის დამხმარეა და რომლის დაკავებულობის დატვირთვა 50 ნაკლებია, უნდა კლასიფიცირდეს, როგორც სქ ჯგუფის დაკავებულობა ან მისი ნაწილი, ასევე, თავშეყრისათვის გამოყენებული ოთახი ან სივრცე, რომელიც სხვა დაკავებულობის დამხმარეა და რომლის ფართობი 70 მ 2 -ზე ნაკლებია, უნდა კლასიფიცირდეს, როგორც სქ ჯგუფის დაკავებულობა ან მისი ნაწილი.

კონსტრუქციის ტიპი:	I-B

დასაშვები სიმაღლე მიწის დონის ზემოთ ცხრილი 503-ის მიხედვით:	48.8 მეტრი
საპროექტო შენობის სიმაღლე მიწის დონის ზემოთ:	17.2 მეტრი

შენიშვნა: 1) 202 ქვეთავის მიხედვით, შენობის სიმაღლე განისაზღვრება, როგორც შვეული დაშორება მიწის დონიდან სახურავის ყველაზე მაღალი ზედაპირის საშუალო სიმაღლემდე. შენობის სიმაღლის განსაზღვრისას არ იანგარიშება პარაპეტების სიმაღლე.

2) მიწის დონე საკონტროლო სიბრტყეა, რომელიც შენობის გარე კედლების გასწვრივ არსებული მიწის დონეების საშუალო დონეა. ქანობიანი ადგილებისათვის მიწის დონე შენობასა და მიწის ნაკვეთის საზღვარს შორის ან შენობასა და შენობიდან 1.8 მ-ით დაშორებულ წერტილს შორის (რომელიც უფრო ნაკლები იქნება) მდებარე ფართობის უდაბლესი წერტილის საფუძველზე განისაზღვრება.

სართულიანობის შეზღუდვები ცხრილი 503-ის მიხედვით:		
დაკავებულობის ჯგუფი	**დასაშვები სართულიანობა მიწის დონის ზემოთ**	**შემოთავაზებული სართულიანობა მიწის დონის ზემოთ**
საშუალო საფრთხის შემცველი საქარხნო-სამრეწველო ჯგუფი სმ-1	11	2
საშუალო საფრთხის შემცველი სასაწყობო ჯგუფი სწ- 1	11	2
მცირე საფრთხის შემცველი სასაწყობო ჯგუფი სწ- 2	11	1

საქმიანი ჯგუფი სქ	11	1
დამხმარე და სხვადასხვა დანიშნულების ჯგუფი დს	5	2

ფართობის შეზღუდვები ცხრილი 503-ის მიხედვით:		
დაკავებულობის ჯგუფი	დასაშვები ფართობი (ცალკეულ სართულზე)	შემოთავაზებული ფართობი (ცალკეულ სართულზე)
საშუალო საფრთხის შემცველი საქარხნო-სამრეწველო ჯგუფი სმ-1	შეუზღუდავი	არ იზღუდება
საშუალო საფრთხის შემცველი სასაწყობო ჯგუფი სწ- 1	4460 მ²	აკმაყოფილებს: (I სართულზე 62.1 მ²) (II სართულზე 195 მ²)
მცირე საფრთხის შემცველი სასაწყობო ჯგუფი სწ- 2	7340 მ²	აკმაყოფილებს (I სართულზე 358.8 მ²)
საქმიანი ჯგუფი სქ	შეუზღუდავი	არ იზღუდება
დამხმარე და სხვადასხვა დანიშნულების ჯგუფი დს	3300 მ²	აკმაყოფილებს: (I სართულზე 52 მ²) (III სართულზე 508.6 მ²)

შენიშვნა: 202 ქვეთავის მიხედვით, შენობის ფართობი განისაზღვრება, როგორც გარე კედლებს (ან გარე კედლებსა და ცეცხლმედეგ კედლებს) შორის მოქცეული ფართობი, გარდა საჰაერო შახტებისა და, სულ მცირე, სამი მხრიდან გარე კედლებით შემოზღუდული ეზოებისა. შენობის ფართობები, რომელთაც არ აკრავს კედლები, ითვლება შენობის ფართობად, თუ ის მოქცეულია სახურავის ან ზედა სართულის თარაზული ნაშვერის საზღვრებში.

გარე კედლის ღიობებისადმი მოთხოვნები ცხრილი 705.8 -ის მიხედვით							
გარე კედელი	ხანძარსაწინააღმდეგო მანძილი (მეტრი)	კედლის ღიობების ფართობი (კედლის %)					
		დასაშვები			გათვალისწინებული		
		დაცული	დაუცველი საშხეფებით	დაუცველი	დაცული	დაუცველი საშხეფებით	დაუცველი
1-7	9>	აუცილებელი არ არის	აუცილებელი არ არის	შეუზღუდავია		არ იზღუდება	
7-1	9>	აუცილებელი არ არის	აუცილებელი არ არის	შეუზღუდავია		არ იზღუდება	
a-z	7.5<X<9	შეუზღუდავია	შეუზღუდავია	შეუზღუდავია		არ იზღუდება	
z-a	6<X<7.5	შეუზღუდავია	შეუზღუდავია	შეუზღუდავია		არ იზღუდება	

შენიშვნა: 202 ქვეთავის მიხედვით, ხანძარსაწინააღმდეგო მანძილი იზომება შენობის ფასადიდან მიწის ნაკვეთის საზღვრის უახლოეს წერტილამდე ან/და ქუჩის, ჩიხის ან საზოგადოებრივი გზის შუახაზამდე.

705.8.5 ქვეთავის მიხედვით, ფასადზე ღიობების შვეულად გამოჯვნა არ მოეთხოვება მიწის დონიდან სამ ან სამზე ნაკლებსართულიან, ასევე ავტოსაშხეფებით აღჭურვილ შენობებს.

გარე კედლის ცეცხლმედეგობისადმი მოთხოვნები ცხრილი 602 -ის და 705.8.5 ქვეთავის მიხედვით				
გარე კედელი	ხანძარსაწინააღმდეგო მანძილი (მეტრი)	ცეცხლმედეგობის ხარისხი (საათი)		
		მოთხოვნილი 602 ცხრილით	მოთხოვნილი 705.8 ქვეთავით	გათვალისწინებული
1-7	9>	0	0	1
7-1	9>	0	0	1
a-z	3<X<9	1	0	1
a-a	3<X<9	1	0	1

ხანძრისაგან დაცვის სისტემებისადმი მოთხოვნები							
დაკავებულობები /სივრცეები/ გასასვლელი საშუალებები	ავტო საშხეფი სისტემა	ალტერნატიული ავტომატური ცეცხლსაქრობი სისტემები	სახანძრო განგაშისა, კვამლ და ცეცხლ აღმომჩენი სისტემები	სახანძრო მილ დგარების სისტემები	კვამლის საკონტროლო სისტემები	ხელის ცეცხლ მაქრები	საავარიო განგაშის სისტემები
სმ-1 ჯგუფი	კი		კი (სახანძრო განგაშის ხელით სამართავი სისტემა); (დამკავებელ თა შეტყობინების სისტემა); (კვამლაღმომჩ ენები)		კი	კი	
სწ-2 ჯგუფი	კი		კი (სახანძრო განგაშის ხელით სამართავი სისტემა);		კი	კი	

			(დამკავებელთა შეტყობინების სისტემა); (კვამლაღმომჩენები)				
სქ ჯგუფი	კი		კი (სახანძრო განგაშის ხელით სამართავი სისტემა); (დამკავებელთა შეტყობინების სისტემა)		კი	კი	
კიბის უჯრედი			კი (სახანძრო განგაშის ხელით სამართავი სისტემის კოლოფი, გასასვლელის გზა-კარებთან)		კი (დაწნევის სისტემა)		
დერეფანი	კი		კი (სახანძრო განგაშის ხელით სამართავი სისტემის კოლოფი, გასასვლელის გზა-კარებთან) (კვამლაღმომჩენები)		კი	კი	
სახანძრო ტუმბო და ავზი	კი (-3.00 ნიშნულზე, ცალკე მდგომ შენობაში)						
სახანძრო ჰიდრანტი	კი (ეზოში)						
სახანძრო-სამაშველო სამსახურის მიერ გამოსაყენებელი მისაერთებლები	კი (შემოსასვლელთან, „z „ ღერძის მიმდებარედ)						

განიავებისადმი მოთხოვნები		
დაკავებულობები/სივრცეები/ გასასვლელი საშუალებები	ბუნებრივი განიავება	ხელოვნური განიავება
სმ-1 ჯგუფი	კი	კი
სწ-2 ჯგუფი	კი	კი
სწ-1 ჯგუფი	კი	კი
სქ ჯგუფი		კი
დს ჯგუფი		კი

თითოეული სართულიდან გასასვლელი საშუალება									
სართულები	დაკავებულობა და დაკავებულობის დატვირთვის ჯამური მაჩვენებელი	მოთხოვნილი გასასვლელების/გასასვლელთან მისადგომის რაოდენობა	გათვალისწინებული გასასვლელების/გასასვლელთან მისადგომის რაოდენობა და ტიპი	გასასვლელი საშუალებების სიგანე(მეტრი)					
				გზა-კიბეები		დერეფანი		გასასვლელის გზა-კარი	
				მოთხოვნილი	გათვალისწინებული	მოთხოვნილი	გათვალისწინებული	მოთხოვნილი	გათვალისწინებული
I სართული	სმ-1 სწ-1 სწ-2 სქ დს დ.დ =74	2	15 (გზა-კარი)	0.9	-	1.2	1.5 მინ.	0.82	0.82 მინ.
II სართული	სმ-1 სწ-1 დ.დ =115	2	2 (გზა-კიბე)	0.9	1.2 1.15	1.2	1.4 მინ	0.82	0.82 მინ.
III სართული	დს დ.დ =18	2	2 (გზა-კიბე)	0.9	1.2 1.15	1.2	1.0 მინ.	0.82	0.82 მინ.

წყალსადენი სისტემის ფიქსირებული მოწყობილობების რაოდენობა ცხრილი 1602.1-ის მიხედვით											
დაკავებულობის ჯგუფი	დაკავებულობის დატვირთვა	ფიქსირებული მოწყობილობები									
		უნიტაზი		ტუალეტის ხელსაბანები		აბაზანა/შხაპი		სამზარეულოს/ სამომსახურო ნიჟარა		ავტომატური სარეცხი მანქანის მისაერთებელი	
		მოთხოვნილი	დაინსტალირებული	მოთხოვნილი	დაინსტალირებული	მოთხოვნილი	დაინსტალირებული	მოთხოვნილი	დაინსტალირებული	მოთხოვნილი	დაინსტალირებული
სმ-1 ჯგუფი სწ ჯგუფი	დ.დ 184	4	4	4	8			1	12		

შენიშვნა: საპროექტო შენობაში გათვალისწინებული სქ ჯგუფი წარმოადგენს დამხმარე დაკავებულობას, სადაც განთავსებულია მთავარი დაკავებულობისათვის საჭირო წყალსადენი სისტემების ნაწილი, შესაბამისად, ამ სქ ჯგუფის დაკავებულობისათვის ცალკე წყალსადენი სისტემების გამოთვლა საჭირო არ არის.

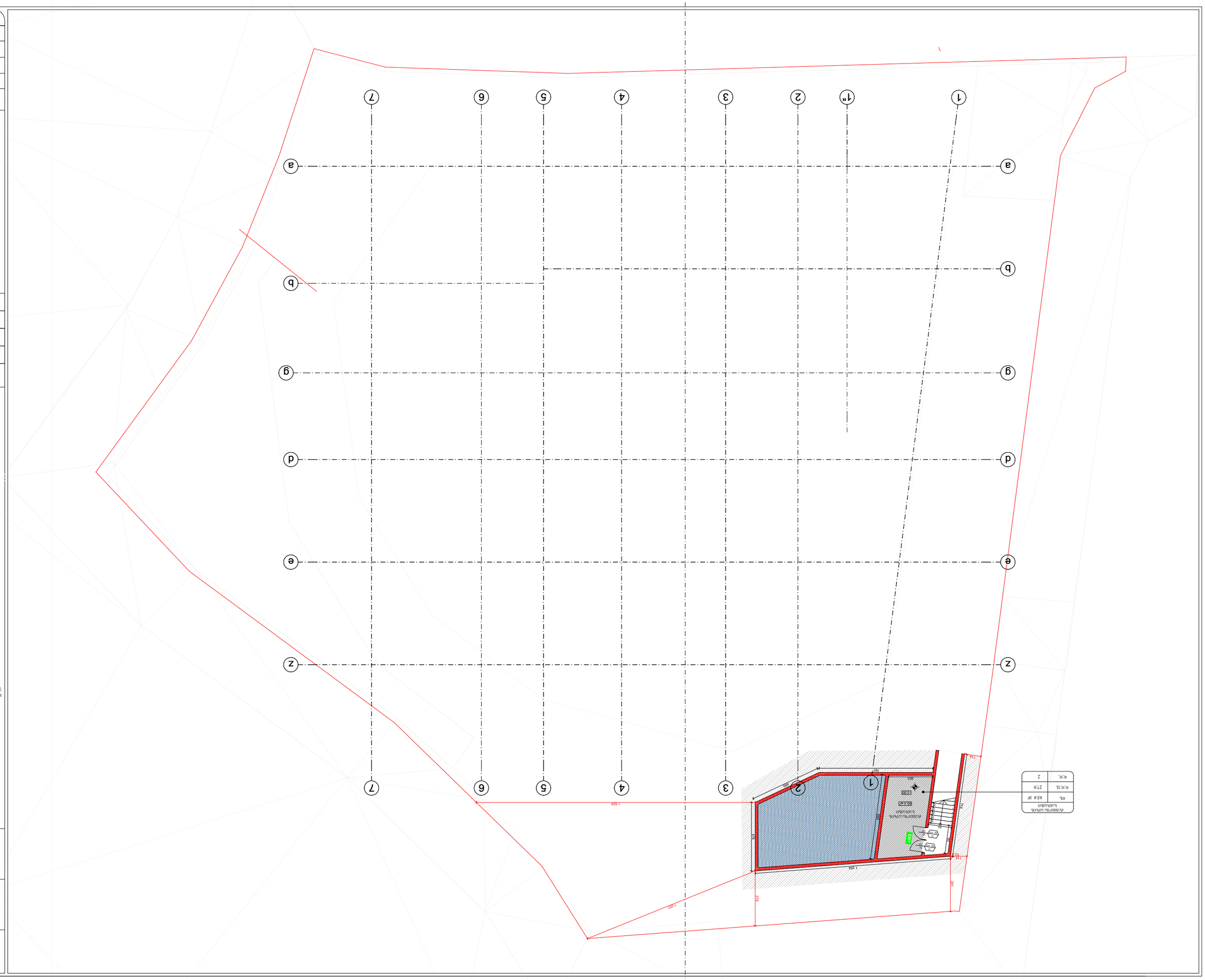

ფართობის ექსპლიკაცია	
ფან.	654 მ²
ფ.ფ.ჩ.	279
ფ.ფ.	2

ბეტონის საყრდენი კედლის ფილა


EXIT
R 8.000
R 6.000
R 3.500
R 3.000
R 1.000
R 0.500
6495
1 175
1 317
1 820
1 220
779
836
731
724
704
249
3 600
2 715 м²
1 153 м²
1 175
1 820
1 220
779
836
731
724
704
249
6495
3 600
2 715 м²
1 153 м²
1 317

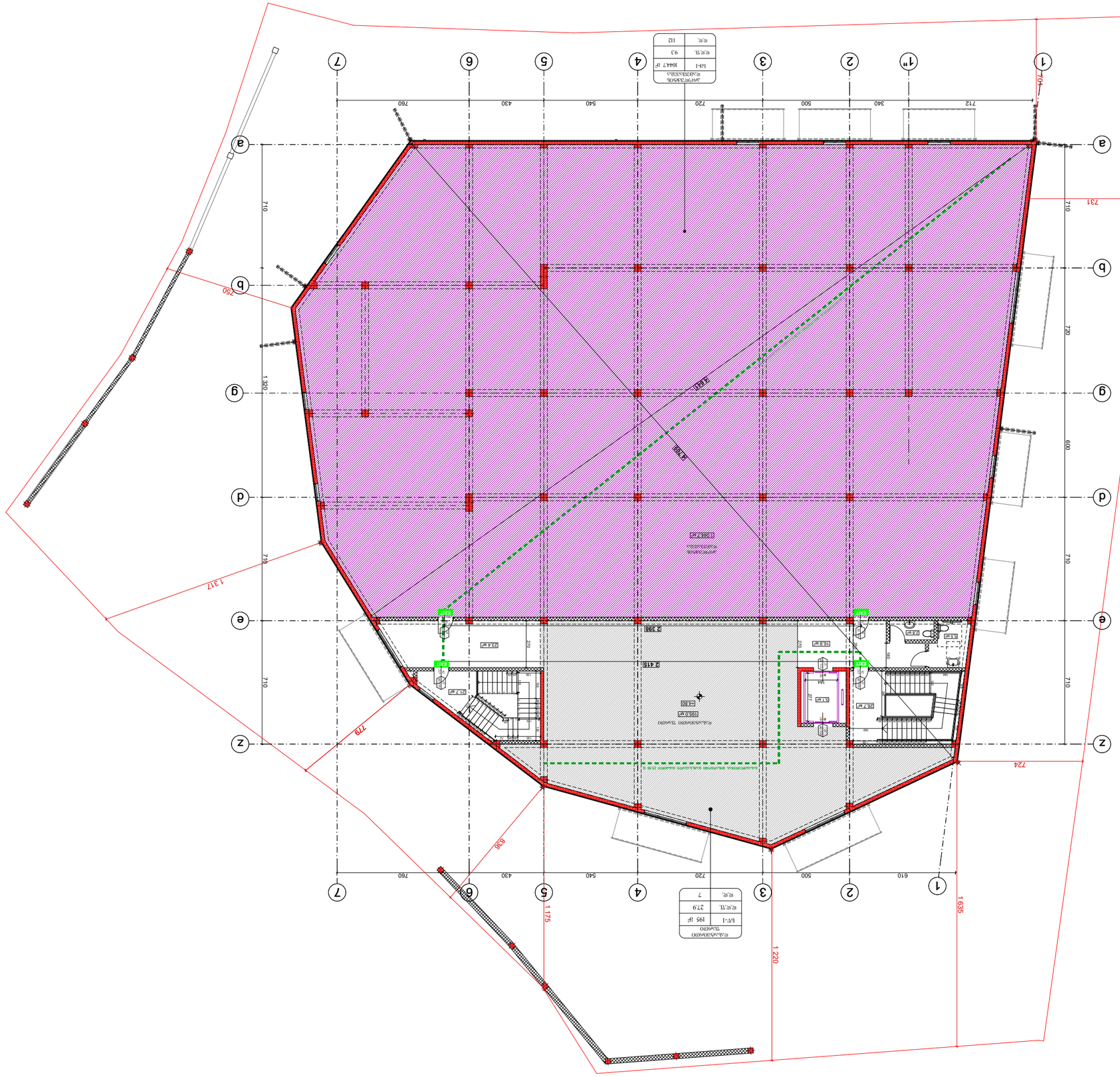

Планировочная организация земельного участка М 1:500

Экспликация помещений

№ пом.	Наименование	Площадь, м²
1	Тамбур	27.9
2	Коридор	92.7
3	Электрощитовая	1.95

Экспликация помещений

№ пом.	Наименование	Площадь, м²
112	Тамбур	1944.7
92.78	Коридор	92.3
1.12	Электрощитовая	1.95

Ведомость элементов благоустройства

Наименование	Тип, марка, обозначение документа, номер чертежа	Количество	Примечание
Урна		2	
Скамья		2	
Велопарковка		1	
Информационный стенд		1	

Ведомость малых архитектурных форм

Поз.	Обозначение	Наименование	Кол.	Примечание
1		Урна	2	
2		Скамья	2	
3		Велопарковка	1	
4		Информационный стенд	1	

Ведомость покрытий

Поз.	Наименование	Площадь, м²
1	Асфальтобетонное покрытие	1 240
2	Тротуарная плитка	320
3	Газон	180

Ведомость покрытий

Наименование	Площадь, м²
Асфальтобетонное покрытие	1 240
Тротуарная плитка	320
Газон	180

Ведомость ограждений

Поз.	Обозначение	Наименование	Кол.	Примечание
1		Ограждение металлическое	120 м	

Ведомость ограждений

Наименование	Длина, м
Ограждение металлическое	120

Ведомость деревьев, кустарников, цветников

Поз.	Наименование	Кол.	Примечание
1	Клумба	4	

Ведомость деревьев, кустарников, цветников

Наименование	Количество
Клумба	4

Экспликация помещений

№ пом.	Наименование	Площадь, м²
1	Тамбур	27.9
2	Коридор	92.7
3	Электрощитовая	1.95

Ведомость элементов благоустройства

Наименование	Площадь, м²
Асфальтобетонное покрытие	1 240
Тротуарная плитка	320
Газон	180

Ведомость малых архитектурных форм

Поз.	Наименование	Кол.
1	Урна	2
2	Скамья	2
3	Велопарковка	1
4	Информационный стенд	1

Ведомость ограждений

Наименование	Длина, м
Ограждение металлическое	120

Ведомость деревьев, кустарников, цветников

Поз.	Наименование	Кол.
1	Клумба	4

Ведомость покрытий

Поз.	Наименование	Площадь, м²
1	Асфальтобетонное покрытие	1 240
2	Тротуарная плитка	320
3	Газон	180

Ведомость ограждений

Поз.	Обозначение	Наименование	Кол.	Примечание
1		Ограждение металлическое	120 м	

Ведомость малых архитектурных форм

Поз.	Обозначение	Наименование	Кол.	Примечание
1		Урна	2	
2		Скамья	2	
3		Велопарковка	1	
4		Информационный стенд	1	

Ведомость деревьев, кустарников, цветников

Поз.	Наименование	Кол.	Примечание
1	Клумба	4

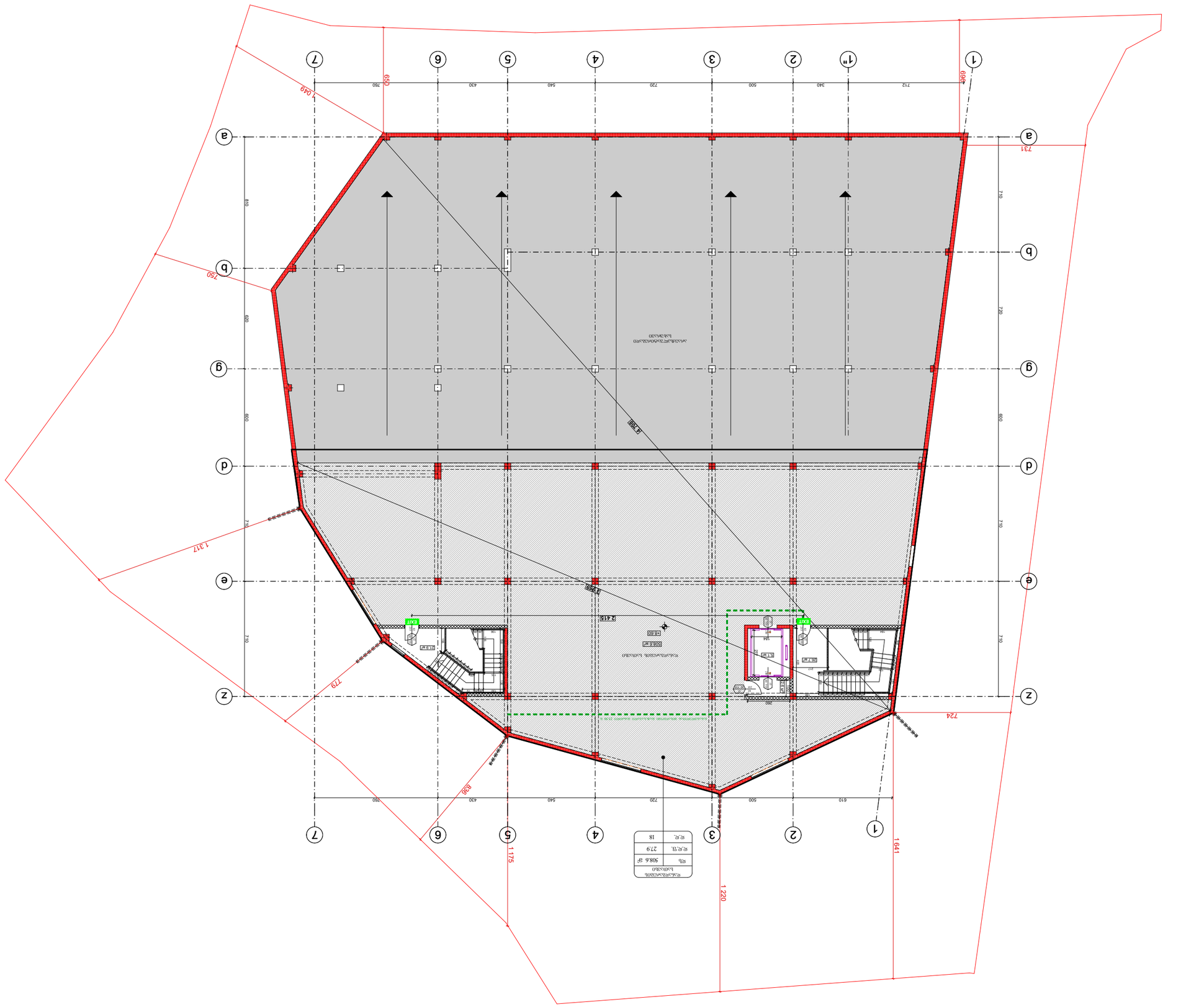
1
2
3
4
5
6
7
1"
a
b
g
d
e
z
712
340
500
720
540
430
760
699
731
710
720
600
810
560
750
1 049
1 317
779
838
1 175
1 220
1 641
724
2 415
2 880
1 700
EXIT
ЭЛЕКТРОЩИТОВАЯ
ЭЛЕКТРОЩИТОВАЯ
ЭЛЕКТРОЩИТОВАЯ

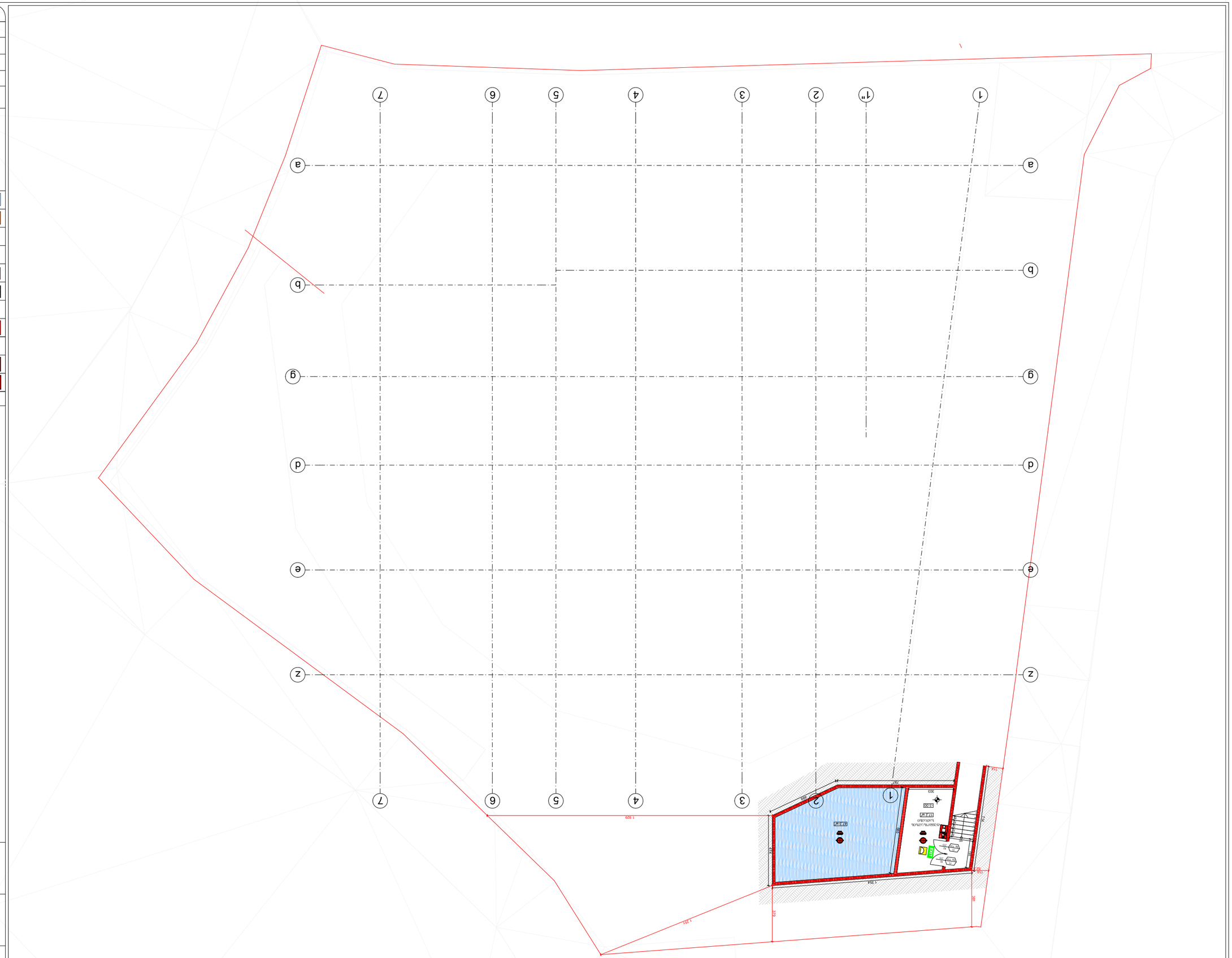
1
1"
2
3
4
5
6
7
a
b
d
e
g
z
1 929
1 354
1 251
1 214
1 214
1 214



ՀԱՏԱԿԱԳԾԵՐԻ ԵՎ ՆՇԱՆԱԿՆԵՐԻ ՑԱՆԿ

ՀՀՇ	ճարտարապետական լուծումներ
	մուտքի ձյունահալման կոյուղագիծ
	ձյունահալման կոյուղագծի հորատանցք
	ձյունահալման կոյուղագծի ներքին հորատանցք
	ձյունահալման կոյուղագծի արտաքին հորատանցք
	ձյունահալման կոյուղագծի ներքին հորատանցքի խցիկ
	ձյունահալման կոյուղագծի արտաքին հորատանցքի խցիկ
	ձյունահալման կոյուղագծի ներքին հորատանցքի խցիկի կափարիչ
	ձյունահալման կոյուղագծի արտաքին հորատանցքի խցիկի կափարիչ
	ձյունահալման կոյուղագծի ներքին հորատանցքի խցիկի կափարիչի ամրակ
	ձյունահալման կոյուղագծի արտաքին հորատանցքի խցիկի կափարիչի ամրակ
	ձյունահալման կոյուղագծի ներքին հորատանցքի խցիկի կափարիչի ամրակի պտուտակ
	ձյունահալման կոյուղագծի արտաքին հորատանցքի խցիկի կափարիչի ամրակի պտուտակ
	ձյունահալման կոյուղագծի ներքին հորատանցքի խցիկի կափարիչի ամրակի պտուտակի գլխիկ
	ձյունահալման կոյուղագծի արտաքին հորատանցքի խցիկի կափարիչի ամրակի պտուտակի գլխիկ
	ձյունահալման կոյուղագծի ներքին հորատանցքի խցիկի կափարիչի ամրակի պտուտակի գլխիկի ծածկույթ
	ձյունահալման կոյուղագծի արտաքին հորատանցքի խցիկի կափարիչի ամրակի պտուտակի գլխիկի ծածկույթ
	ձյունահալման կոյուղագծի ներքին հորատանցքի խցիկի կափարիչի ամրակի պտուտակի գլխիկի ծածկույթի ներկ
	ձյունահալման կոյուղագծի արտաքին հորատանցքի խցիկի կափարիչի ամրակի պտուտակի գլխիկի ծածկույթի ներկ
	ձյունահալման կոյուղագծի ներքին հորատանցքի խցիկի կափարիչի ամրակի պտուտակի գլխիկի ծածկույթի ներկի ներկանյութ
	ձյունահալման կոյուղագծի արտաքին հորատանցքի խցիկի կափարիչի ամրակի պտուտակի գլխիկի ծածկույթի ներկի ներկանյութ
	ձյունահալման կոյուղագծի ներքին հորատանցքի խցիկի կափարիչի ամրակի պտուտակի գլխիկի ծածկույթի ներկի ներկանյութի տարա
	ձյունահալման կոյուղագծի արտաքին հորատանցքի խցիկի կափարիչի ամրակի պտուտակի գլխիկի ծածկույթի ներկի ներկանյութի տարա
	ձյունահալման կոյուղագծի ներքին հորատանցքի խցիկի կափարիչի ամրակի պտուտակի գլխիկի ծածկույթի ներկի ներկանյութի տարայի պիտակ
	ձյունահալման կոյուղագծի արտաքին հորատանցքի խցիկի կափարիչի ամրակի պտուտակի գլխիկի ծածկույթի ներկի ներկանյութի տարայի պիտակ
	ձյունահալման կոյուղագծի ներքին հորատանցքի խցիկի կափարիչի ամրակի պտուտակի գլխիկի ծածկույթի ներկի ներկանյութի տարայի պիտակի ամրակ
	ձյունահալման կոյուղագծի արտաքին հորատանցքի խցիկի կափարիչի ամրակի պտուտակի գլխիկի ծածկույթի ներկի ներկանյութի տարայի պիտակի ամրակ
	ձյունահալման կոյուղագծի ներքին հորատանցքի խցիկի կափարիչի ամրակի պտուտակի գլխիկի ծածկույթի ներկի ներկանյութի տարայի պիտակի ամրակի պտուտակ
	ձյունահալման կոյուղագծի արտաքին հորատանցքի խցիկի կափարիչի ամրակի պտուտակի գլխիկի ծածկույթի ներկի ներկանյութի տարայի պիտակի ամրակի պտուտակ
	ձյունահալման կոյուղագծի ներքին հորատանցքի խցիկի կափարիչի ամրակի պտուտակի գլխիկի ծածկույթի ներկի ներկանյութի տարայի պիտակի ամրակի պտուտակի գլխիկ
	ձյունահալման կոյուղագծի արտաքին հորատանցքի խցիկի կափարիչի ամրակի պտուտակի գլխիկի ծածկույթի ներկի ներկանյութի տարայի պիտակի ամրակի պտուտակի գլխիկ
	ձյունահալման կոյուղագծի ներքին հորատանցքի խցիկի կափարիչի ամրակի պտուտակի գլխիկի ծածկույթի ներկի ներկանյութի տարայի պիտակի ամրակի պտուտակի գլխիկի ծածկույթ
	ձյունահալման կոյուղագծի արտաքին հորատանցքի խցիկի կափարիչի ամրակի պտուտակի գլխիկի ծածկույթի ներկի ներկանյութի տարայի պիտակի ամրակի պտուտակի գլխիկի ծածկույթ
	ձյունահալման կոյուղագծի ներքին հորատանցքի խցիկի կափարիչի ամրակի պտուտակի գլխիկի ծածկույթի ներկի ներկանյութի տարայի պիտակի ամրակի պտուտակի գլխիկի ծածկույթի ներկ
	ձյունահալման կոյուղագծի արտաքին հորատանցքի խցիկի կափարիչի ամրակի պտուտակի գլխիկի ծածկույթի ներկի ներկանյութի տարայի պիտակի ամրակի պտուտակի գլխիկի ծածկույթի ներկ
	ձյունահալման կոյուղագծի ներքին հորատանցքի խցիկի կափարիչի ամրակի պտուտակի գլխիկի ծածկույթի ներկի ներկանյութի տարայի պիտակի ամրակի պտուտակի գլխիկի ծածկույթի ներկի ներկանյութ
	ձյունահալման կոյուղագծի արտաքին հորատանցքի խցիկի կափարիչի ամրակի պտուտակի գլխիկի ծածկույթի ներկի ներկանյութի տարայի պիտակի ամրակի պտուտակի գլխիկի ծածկույթի ներկի ներկանյութ
	ձյունահալման կոյուղագծի ներքին հորատանցքի խցիկի կափարիչի ամրակի պտուտակի գլխիկի ծածկույթի ներկի ներկանյութի տարայի պիտակի ամրակի պտուտակի գլխիկի ծածկույթի ներկի ներկանյութի տարա
	ձյունահալման կոյուղագծի արտաքին հորատանցքի խցիկի կափարիչի ամրակի պտուտակի գլխիկի ծածկույթի ներկի ներկանյութի տարայի պիտակի ամրակի պտուտակի գլխիկի ծածկույթի ներկի ներկանյութի տարա
	ձյունահալման կոյուղագծի ներքին հորատանցքի խցիկի կափարիչի ամրակի պտուտակի գլխիկի ծածկույթի ներկի ներկանյութի տարայի պիտակի ամրակի պտուտակի գլխիկի ծածկույթի ներկի ներկանյութի տարայի պիտակ
	ձյունահալման կոյուղագծի արտաքին հորատանցքի խցիկի կափարիչի ամրակի պտուտակի գլխիկի ծածկույթի ներկի ներկանյութի տարայի պիտակի ամրակի պտուտակի գլխիկի ծածկույթի ներկի ներկանյութի տարայի պիտակ
	ձյունահալման կոյուղագծի ներքին հորատանցքի խցիկի կափարիչի ամրակի պտուտակի գլխիկի ծածկույթի ներկի ներկանյութի տարայի պիտակի ամրակի պտուտակի գլխիկի ծածկույթի ներկի ներկանյութի տարայի պիտակի ամրակ
	ձյունահալման կոյուղագծի արտաքին հորատանցքի խցիկի կափարիչի ամրակի պտուտակի գլխիկի ծածկույթի ներկի ներկանյութի տարայի պիտակի ամրակի պտուտակի գլխիկի ծածկույթի ներկի ներկանյութի տարայի պիտակի ամրակ
	ձյունահալման կոյուղագծի ներքին հորատանցքի խցիկի կափարիչի ամրակի պտուտակի գլխիկի ծածկույթի ներկի ներկանյութի տարայի պիտակի ամրակի պտուտակի գլխիկի ծածկույթի ներկի ներկանյութի տարայի պիտակի ամրակի պտուտակ
	ձյունահալման կոյուղագծի արտաքին հորատանցքի խցիկի կափարիչի ամրակի պտուտակի գլխիկի ծածկույթի ներկի ներկանյութի տարայի պիտակի ամրակի պտուտակի գլխիկի ծածկույթի ներկի ներկանյութի տարայի պիտակի ամրակ
	ձյունահալման կոյուղագծի ներքին հորատանցքի խցիկի կափարիչի ամրակի պտուտակի գլխիկի ծածկույթի ներկի ներկանյութի տարայի պիտակի ամրակի պտուտակի գլխիկի ծածկույթի ներկի ներկանյութի տարայի պիտակի ամրակի պտուտակի գլխիկ
	ձյունահալման կոյուղագծի արտաքին հորատանցքի խցիկի կափարիչի ամրակի պտուտակի գլխիկի ծածկույթի ներկի ներկանյութի տարայի պիտակի ամրակի պտուտակի գլխիկի ծածկույթի ներկի ներկանյութի տարայի պիտակի ամրակի պտուտակի գլխիկ
	ձյունահալման կոյուղագծի ներքին հորատանցքի խցիկի կափարիչի ամրակի պտուտակի գլխիկի ծածկույթի ներկի ներկանյութի տարայի պիտակի ամրակի պտուտակի գլխիկի ծածկույթի ներկի ներկանյութի տարայի պիտակի ամրակի պտուտակի գլխիկի ծածկույթ
	ձյունահալման կոյուղագծի արտաքին հորատանցքի խցիկի կափարիչի ամրակի պտուտակի գլխիկի ծածկույթի ներկի ներկանյութի տարայի պիտակի ամրակի պտուտակի գլխիկի ծածկույթի ներկի ներկանյութի տարայի պիտակի ամրակի պտուտակի գլխիկի ծածկույթ
	ձյունահալման կոյուղագծի ներքին հորատանցքի խցիկի կափարիչի ամրակի պտուտակի գլխիկի ծածկույթի ներկի ներկանյութի տարայի պիտակի ամրակի պտուտակի գլխիկի ծածկույթի ներկի ներկանյութի տարայի պիտակի ամրակի պտուտակի գլխիկի ծածկույթի ներկ
	ձյունահալման կոյուղագծի արտաքին հորատանցքի խցիկի կափարիչի ամրակի պտուտակի գլխիկի ծածկույթի ներկի ներկանյութի տարայի պիտակի ամրակի պտուտակի գլխիկի ծածկույթի ներկի ներկանյութի տարայի պիտակի ամրակի պտուտակի գլխիկի ծածկույթի ներկ
	ձյունահալման կոյուղագծի ներքին հորատանցքի խցիկի կափարիչի ամրակի պտուտակի գլխիկի ծածկույթի ներկի ներկանյութի տարայի պիտակի ամրակի պտուտակի գլխիկի ծածկույթի ներկի ներկանյութի տարայի պիտակի ամրակի պտուտակի գլխիկի ծածկույթի ներկի ներկանյութ
	ձյունահալման կոյուղագծի արտաքին հորատանցքի խցիկի կափարիչի ամրակի պտուտակի գլխիկի ծածկույթի ներկի ներկանյութի տարայի պիտակի ամրակի պտուտակի գլխիկի ծածկույթի ներկի ներկանյութի տարայի պիտակի ամրակի պտուտակի գլխիկի ծածկույթի ներկի ներկանյութ
	ձյունահալման կոյուղագծի ներքին հորատանցքի խցիկի կափարիչի ամրակի պտուտակի գլխիկի ծածկույթի ներկի ներկանյութի տարայի պիտակի ամրակի պտուտակի գլխիկի ծածկույթի ներկի ներկանյութի տարայի պիտակի ամրակի պտուտակի գլխիկի ծածկույթի ներկի ներկանյութի տարա
	ձյունահալման կոյուղագծի արտաքին հորատանցքի խցիկի կափարիչի ամրակի պտուտակի գլխիկի ծածկույթի ներկի ներկանյութի տարայի պիտակի ամրակի պտուտակի գլխիկի ծածկույթի ներկի ներկանյութի տարայի պիտակի ամրակի պտուտակի գլխիկի ծածկույթի ներկի ներկանյութի տարա
	ձյունահալման կոյուղագծի ներքին հորատանցքի խցիկի կափարիչի ամրակի պտուտակի գլխիկի ծածկույթի ներկի ներկանյութի տարայի պիտակի ամրակի պտուտակի գլխիկի ծածկույթի ներկի ներկանյութի տարայի պիտակի ամրակի պտուտակի գլխիկի ծածկույթի ներկի ներկանյութի տարայի պիտակ
	ձյունահալման կոյուղագծի արտաքին հորատանցքի խցիկի կափարիչի ամրակի պտուտակի գլխիկի ծածկույթի ներկի ներկանյութի տարայի պիտակի ամրակի պտուտակի գլխիկի ծածկույթի ներկի ներկանյութի տարայի պիտակի ամրակի պտուտակի գլխիկի ծածկույթի ներկի ներկանյութի տարայի պիտակ
	ձյունահալման կոյուղագծի ներքին հորատանցքի խցիկի կափարիչի ամրակի պտուտակի գլխիկի ծածկույթի ներկի ներկանյութի տարայի պիտակի ամրակի պտուտակի գլխիկի ծածկույթի ներկի ներկանյութի տարայի պիտակի ամրակի պտուտակի գլխիկի ծածկույթի ներկի ներկանյութի տարայի պիտակի ամրակ
	ձյունահալման կոյուղագծի արտաքին հորատանցքի խցիկի կափարիչի ամրակի պտուտակի գլխիկի ծածկույթի ներկի ներկանյութի տարայի պիտակի ամրակի պտուտակի գլխիկի ծածկույթի ներկի ներկանյութի տարայի պիտակի ամրակի պտուտակի գլխիկի ծածկույթի ներկի ներկանյութի տարայի պիտակի ամրակ
	ձյունահալման կոյուղագծի ներքին հորատանցքի խցիկի կափարիչի ամրակի պտուտակի գլխիկի ծածկույթի ներկի ներկանյութի տարայի պիտակի ամրակի պտուտակի գլխիկի ծածկույթի ներկի ներկանյութի տարայի պիտակի ամրակի պտուտակի գլխիկի ծածկույթի ներկի ներկանյութի տարայի պիտակի ամրակի պտուտակ
	ձյունահալման կոյուղագծի արտաքին հորատանցքի խցիկի կափարիչի ամրակի պտուտակի գլխիկի ծածկույթի ներկի ներկանյութի տարայի պիտակի ամրակի պտուտակի գլխիկի ծածկույթի ներկի ներկանյութի տարայի պիտակի ամրակի պտուտակի գլխիկի ծածկույթի ներկի ներկանյութի տարայի պիտակի ամրակի պտուտակ
	ձյունահալման կոյուղագծի ներքին հորատանցքի խցիկի կափարիչի ամրակի պտուտակի գլխիկի ծածկույթի ներկի ներկանյութի տարայի պիտակի ամրակի պտուտակի գլխիկի ծածկույթի ներկի ներկանյութի տարայի պիտակի ամրակի պտուտակի գլխիկի ծածկույթի ներկի ներկանյութի տարայի պիտակի ամրակի պտուտակի գլխիկ
	ձյունահալման կոյուղագծի արտաքին հորատանցքի խցիկի կափարիչի ամրակի պտուտակի գլխիկի ծածկույթի ներկի ներկանյութի տարայի պիտակի ամրակի պտուտակի գլխիկի ծածկույթի ներկի ներկանյութի տարայի պիտակի ամրակի պտուտակի գլխիկի ծածկույթի ներկի ներկանյութի տարայի պիտակի ամրակի պտուտակի գլխիկ
	ձյունահալման կոյուղագծի ներքին հորատանցքի խցիկի կափարիչի ամրակի պտուտակի գլխիկի ծածկույթի ներկի ներկանյութի տարայի պիտակի ամրակի պտուտակի գլխիկի ծածկույթի ներկի ներկանյութի տարայի պիտակի ամրակի պտուտակի գլխիկի ծածկույթի ներկի ներկանյութի տարայի պիտակի ամրակի պտուտակի գլխիկի ծածկույթ
	ձյունահալման կոյուղագծի արտաքին հորատանցքի խցիկի կափարիչի ամրակի պտուտակի գլխիկի ծածկույթի ներկի ներկանյութի տարայի պիտակի ամրակի պտուտակի գլխիկի ծածկույթի ներկի ներկանյութի տարայի պիտակի ամրակի պտուտակի գլխիկի ծածկույթի ներկի ներկանյութի տարայի պիտակի ամրակի պտուտակի գլխիկի ծածկույթ
	ձյունահալման կոյուղագծի ներքին հորատանցքի խցիկի կափարիչի ամրակի պտուտակի գլխիկի ծածկույթի ներկի ներկանյութի տարայի պիտակի ամրակի պտուտակի գլխիկի ծածկույթի ներկի ներկանյութի տարայի պիտակի ամրակի պտուտակի գլխիկի ծածկույթի ներկի ներկանյութի տարայի պիտակի ամրակի պտուտակի գլխիկի ծածկույթի ներկ
	ձյունահալման կոյուղագծի արտաքին հորատանցքի խցիկի կափարիչի ամրակի պտուտակի գլխիկի ծածկույթի ներկի ներկանյութի տարայի պիտակի ամրակի պտուտակի գլխիկի ծածկույթի ներկի ներկանյութի տարայի պիտակի ամրակի պտուտակի գլխիկի ծածկույթի ներկի ներկանյութի տարայի պիտակի ամրակի պտուտակի գլխիկի ծածկույթ
	ձյունահալման կոյուղագծի ներքին հորատանցքի խցիկի կափարիչի ամրակի պտուտակի գլխիկի ծածկույթի ներկի ներկանյութի տարայի պիտակի ամրակի պտուտակի գլխիկի ծածկույթի ներկի ներկանյութի տարայի պիտակի ամրակի պտուտակի գլխիկի ծածկույթի ներկի ներկանյութի տարայի պիտակի ամրակի պտուտակի գլխիկի ծածկույթի ներկի ներկանյութ
	ձյունահալման կոյուղագծի արտաքին հորատանցքի խցիկի կափարիչի ամրակի պտուտակի գլխիկի ծածկույթի ներկի ներկանյութի տարայի պիտակի ամրակի պտուտակի գլխիկի ծածկույթի ներկի ներկանյութի տարայի պիտակի ամրակի պտուտակի գլխիկի ծածկույթի ներկի ներկանյութի տարայի պիտակի ամրակի պտուտակի գլխիկի ծածկույթի ներկ

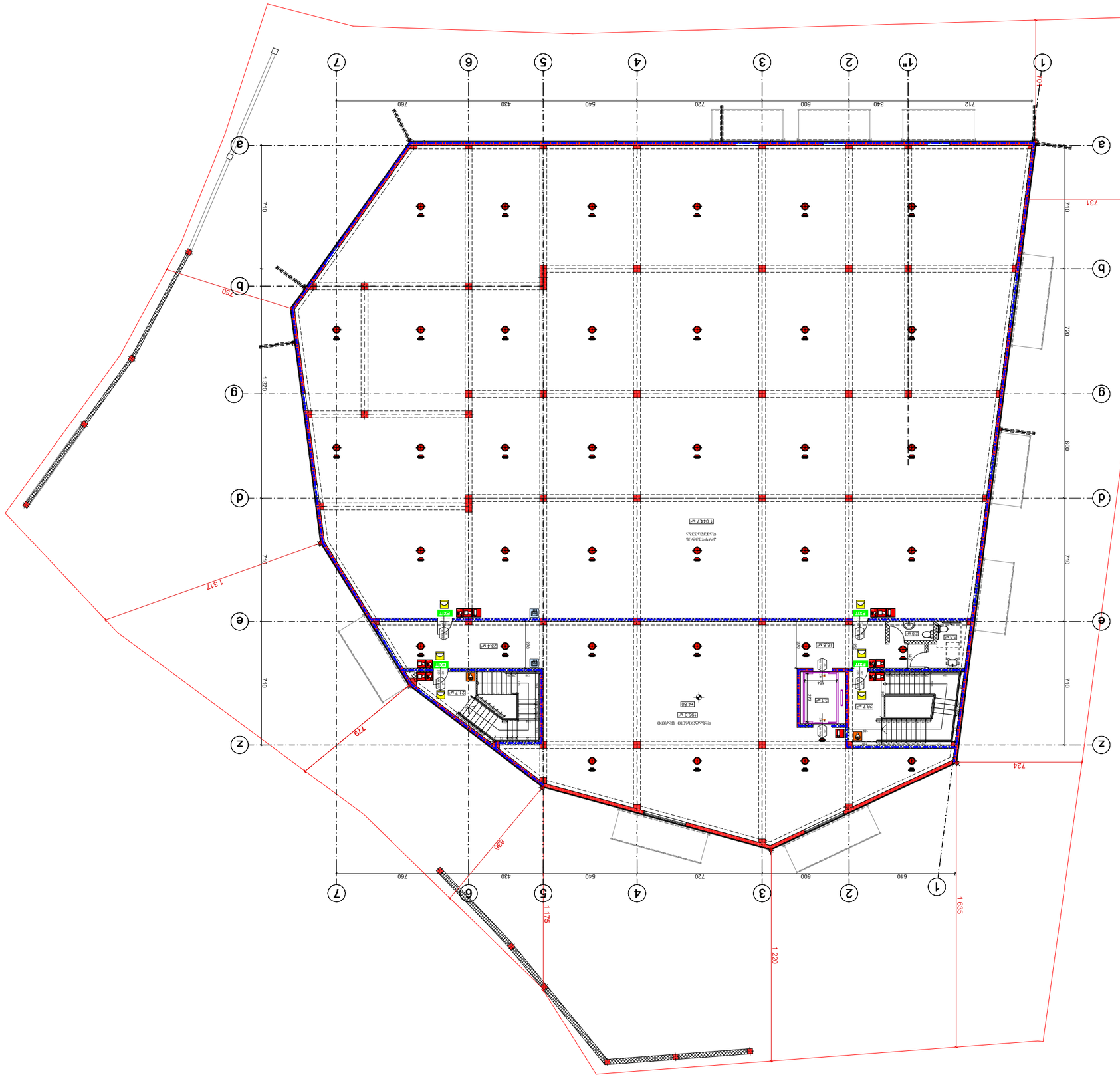

ვენტილაციის სისტემის ტიპი	
ხანძარსაწინააღმდეგო დახურული კარი	
ხანძარსაწინააღმდეგო ღია კარი	
ხანძარსაწინააღმდეგო ფარდული	
ხანძარსაწინააღმდეგო ავზი	
ხანძარსაწინააღმდეგო ტუმბო	
ხანძარსაწინააღმდეგო ინვენტარის ადგილი

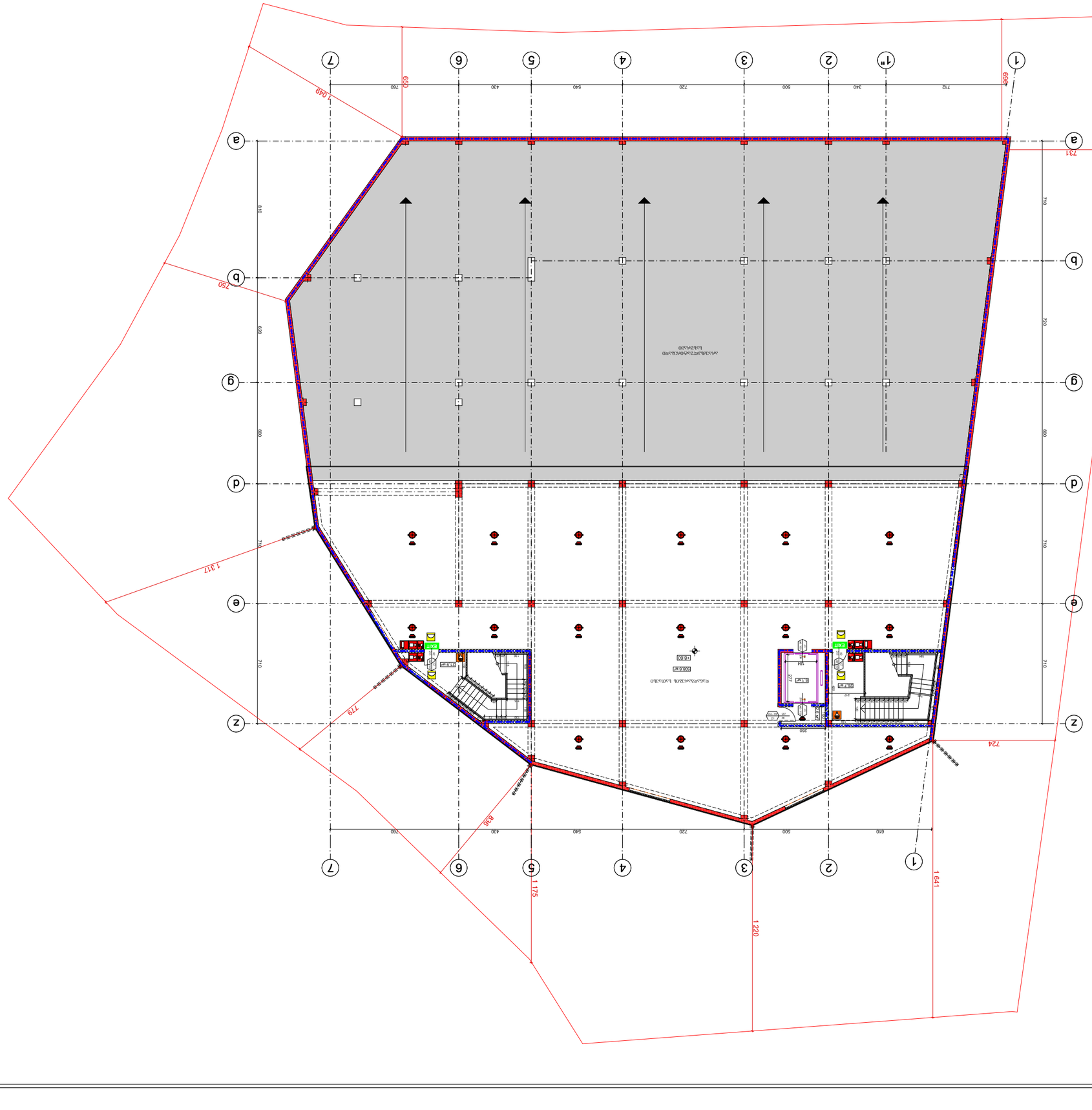

Ведомость рабочих чертежей основного комплекта	
Пояснительная записка	
Генеральный план	
План земляных масс	
План благоустройства территории	
Ведомость малых архитектурных форм	
План расположения элементов благоустройства	
План озеленения территории	
Ведомость элементов озеленения	
Ведомость покрытий	
Ведомость ограждений	
Ведомость конструкций	
Ведомость деталей	
Ведомость элементов благоустройства	
Ведомость рабочих чертежей основного комплекта	
Ведомость ссылочных и прилагаемых документов	
Спецификация элементов благоустройства	
Экспликация	
Экспликация элементов озеленения	
Экспликация малых архитектурных форм	
Экспликация покрытий	
Экспликация ограждений	
Экспликация конструкций	
Экспликация деталей	
Экспликация элементов благоустройства	
Экспликация рабочих чертежей основного комплекта	
Экспликация ссылочных и прилагаемых документов	
Спецификация элементов благоустройства	
Ведомость рабочих чертежей основного комплекта - 18	

Изм.	Кол.уч.
Разраб.	
Пров.	
Н.контр.	
ГИП	

Благоустройство территории общежития на 800 мест
г. Москва, Зеленоградский АО, №5
Ш/3 01.19.18.006.181

Стадия: Лист: Листов:

Схема движения транспорта (на)

Схема движения пешеходов

Схема благоустройства

Схема размещения малых архитектурных форм (на)

90 235 0 °/0 42

EXIT Знак безопасности на эвакуационном выходе

294 Высадочный уровень зеленых насаждений

1 Высотное сосредоточенное препятствие

2 Высотное сосредоточенное препятствие

Знак безопасности на эвакуационном выходе

Знак пожарного крана

Знак пожарного гидранта

Знак направления движения к пожарному крану

Знак направления движения к пожарному гидранту

Знак направления движения к пожарному гидранту

Знак направления движения к пожарному крану



შენობა ნაგებობის ფუნქცია:

ხორცპროდუქტების საწარმო

მისაწვდომობის გეგმა **±0.00** ნიშნულზე

პირობითი ნიშნები:

მისაწვდომი სვლაგეზე

მოსატრიალებელი სივრცეები:

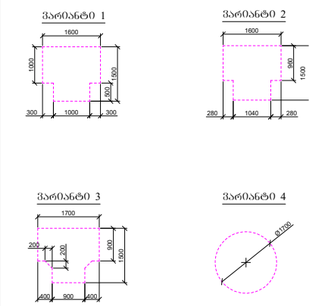

კარის წინ თავისუფალი სივრცე:

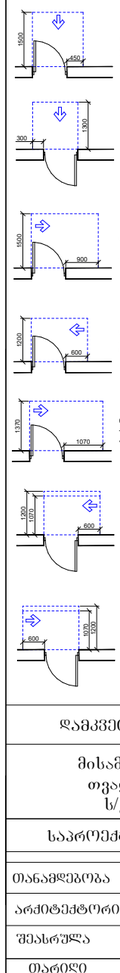

თავისუფალი სივრცე კარებთან მანევრირებისთვის - ანრასმიანი კარი
ვიწროსა მისაუვლელი - გაფართოებით ბაღება

თავისუფალი სივრცე კარებთან მანევრირებისთვის - ანრასმიანი კარი
ვიწროსა მისაუვლელი - მოლოდით ბაღება

თავისუფალი სივრცე კარებთან მანევრირებისთვის - ანრასმიანი კარი
ანრასმის მხარეზე მისაუვლელი - გაფართოებით ბაღება

თავისუფალი სივრცე კარებთან მანევრირებისთვის - ანრასმიანი კარი
საპირის მხარეზე მისაუვლელი - გაფართოებით ბაღება

თავისუფალი სივრცე კარებთან მანევრირებისთვის - ანრასმიანი კარი
ანრასმის მხარეზე მისაუვლელი - გაფართოებით ბაღება

თავისუფალი სივრცე კარებთან მანევრირებისთვის - ანრასმიანი კარი
ანრასმის მხარეზე მისაუვლელი - მოლოდით ბაღება
1200მმ-მდე, თუ მოლოდისა მიმართულება

თავისუფალი სივრცე კარებთან მანევრირებისთვის - ანრასმიანი კარი
საპირის მხარეზე მისაუვლელი - მოლოდით ბაღება
1200მმ-მდე, თუ მოლოდისა მიმართულება

დამკვეთი: შპს "მარგე"

მისამართი: ქობილისი, თვალჭრელიძის ქ №5
ს/კ 01.19.18.006.181

საპროექტო ორგანიზაცია

თანამდებობა	გვარი	ხელმოწერა
არქიტექტორი	დ.ომანაძე	
შეასრულა	დ.ომანაძე	
თარიღი	2025წ.	მ 1:200
სტადია	ფორმატი	ფურცლები
პროექტი	A-3	A-000

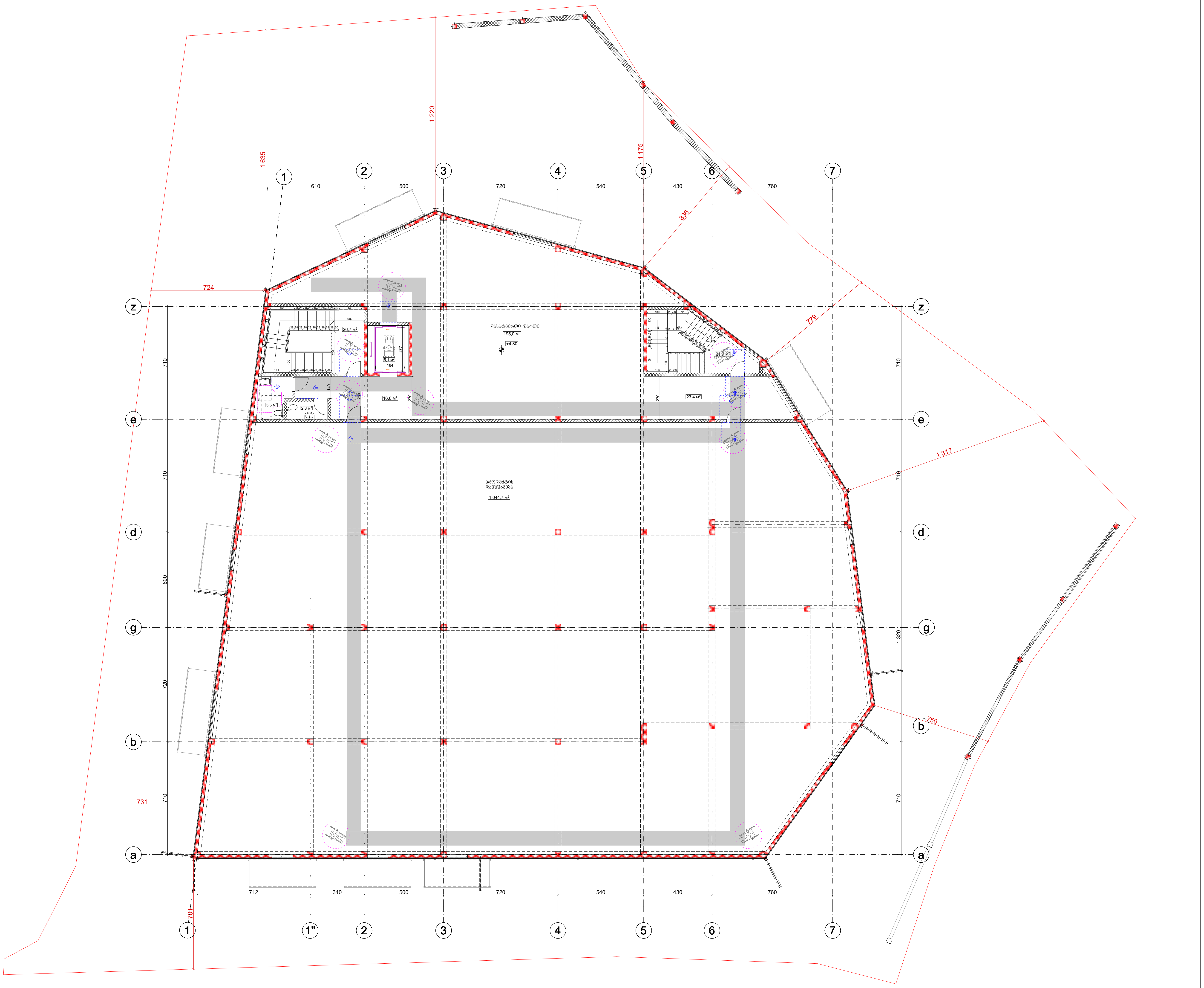

შენობა ნაგებობის ფუნქცია:

ხორცპროდუქტების საწარმო

მისაწვდომობის გეგმა +4.80 ნიშნულზე

პირობითი ნიშნები:

მისაწვდომი სვლაგეზი

მოსატრიალებელი სივრცეები:

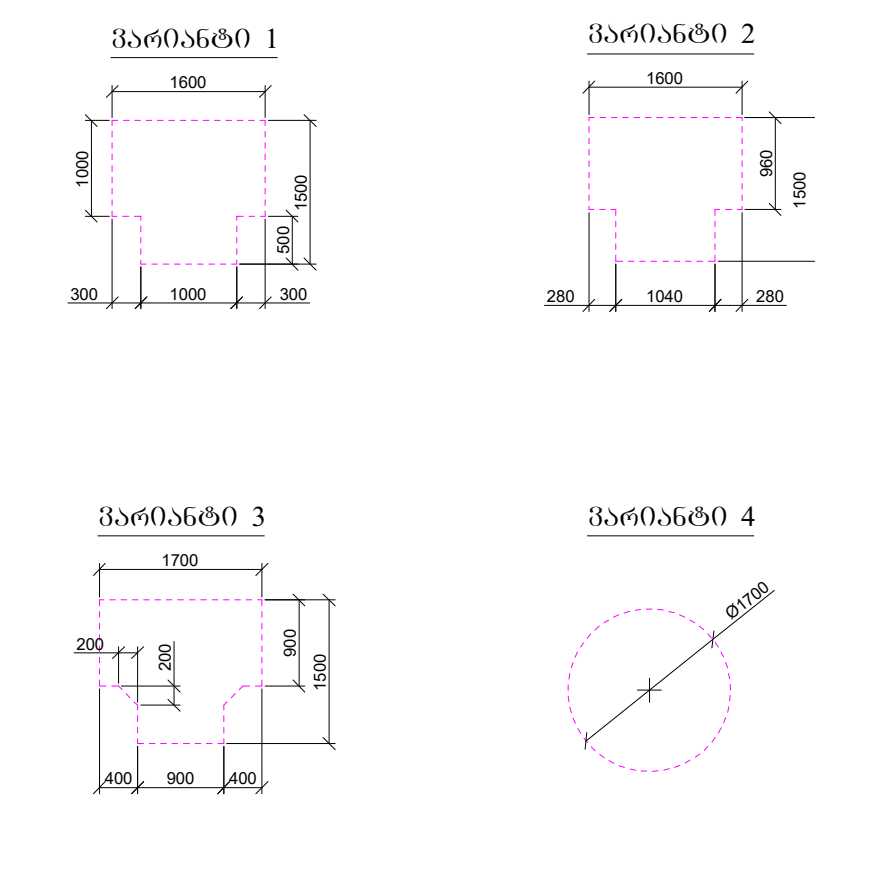

კარის წინ თავისუფალი სივრცე:

- თავისუფალი სივრცე კართან მანევრირებისთვის - ანჯამიანი კარი წინიდან მისაწვდომი - გამოწევით გაღება (1500, 450)
- თავისუფალი სივრცე კართან მანევრირებისთვის - ანჯამიანი კარი წინიდან მისაწვდომი - მიწოლით გაღება (300, 1300)
- თავისუფალი სივრცე კართან მანევრირებისთვის - ანჯამიანი კარი ანჯამის მხრიდან მისაწვდომი - გამოწევით გაღება (1500, 900)
- თავისუფალი სივრცე კართან მანევრირებისთვის - ანჯამიანი კარი საკეტის მხრიდან მისაწვდომი - გამოწევით გაღება (1200, 600)
- თავისუფალი სივრცე კართან მანევრირებისთვის - ანჯამიანი კარი ანჯამის მხრიდან მისაწვდომი - გამოწევით გაღება (1370, 1070)
- თავისუფალი სივრცე კართან მანევრირებისთვის - ანჯამიანი კარი ანჯამის მხრიდან მისაწვდომი - მიწოლით გაღება 1200მმ. თუ მოწყობილია მიმხურავი (1200, 1070, 600)
- თავისუფალი სივრცე კართან მანევრირებისთვის - ანჯამიანი კარი საკეტის მხრიდან მისაწვდომი - მიწოლით გაღება 1200მმ. თუ მოწყობილია მიმხურავი (600, 1070, 1200)

დამკვეთი: შპს "მარბე"

მისამართი: ქ.თბილისი, თვალჭრელიძის ქ №5
ს/კ 01.19.18.006.181

საპროექტო ორგანიზაცია

თანამდებობა	გვარი	ხელმოწერა
არქიტექტორი	დ.ომანაძე	
შეასრულა	დ.ომანაძე	
თარიღი	2025წ.	მ 1:200
სტადია	ფორმატი	ფურცლები
პროექტი	A-3	A-000

მისაწვდომი ტუალეტი

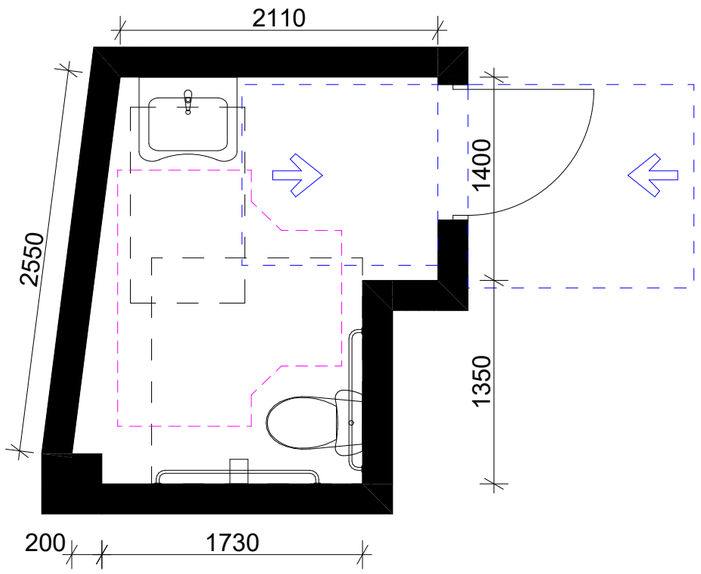

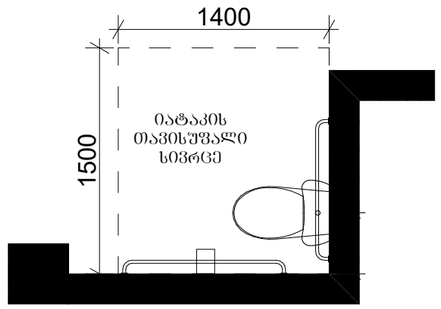

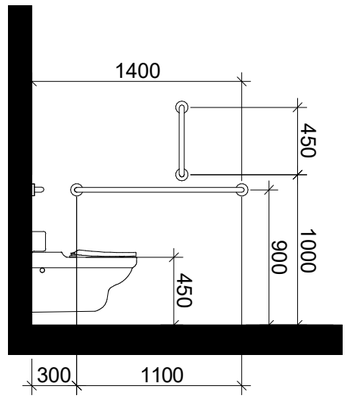

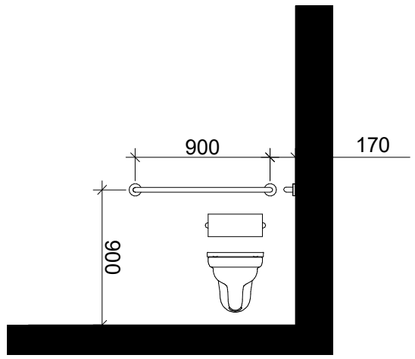

ხელსაბანის მდებარეობა

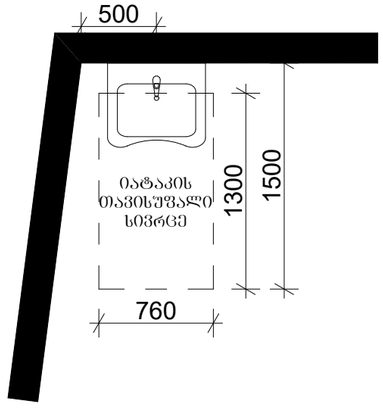

თავისუფალი სივრცე ფეხის ფალანგისათვის

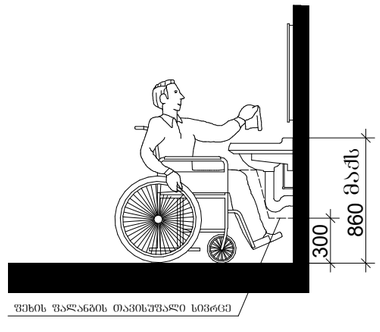

T-ფორმის მოსატრიალებელი სივრცე ვარიანტი 3

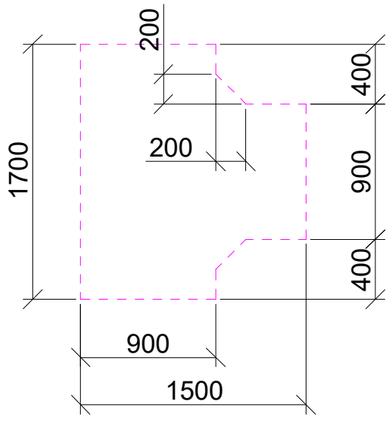

თავისუფალი სივრცე კართან მანევრირებისთვის

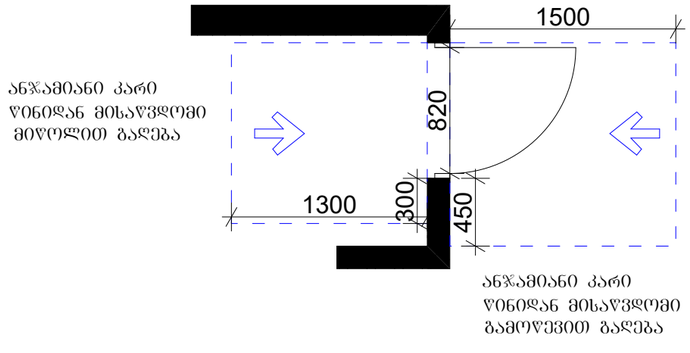

გზა - კარები

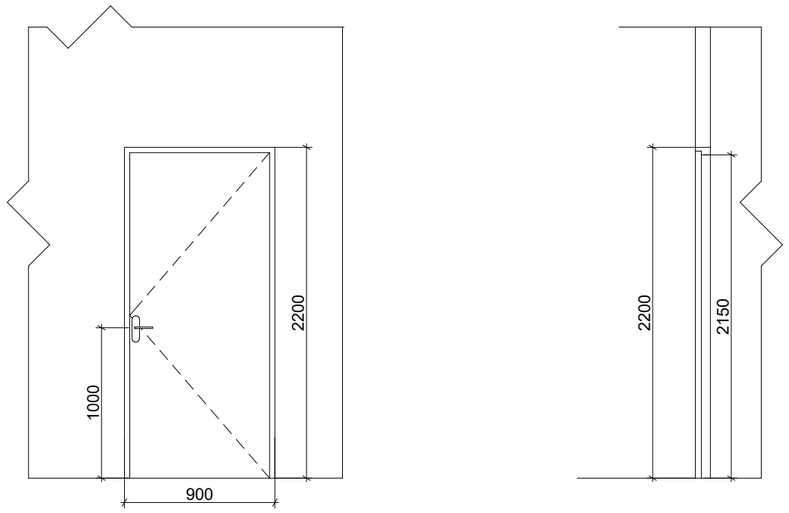

ერთფრთიანი გზა-კარი ზღურბლისა და მიმხურავის გარეშე

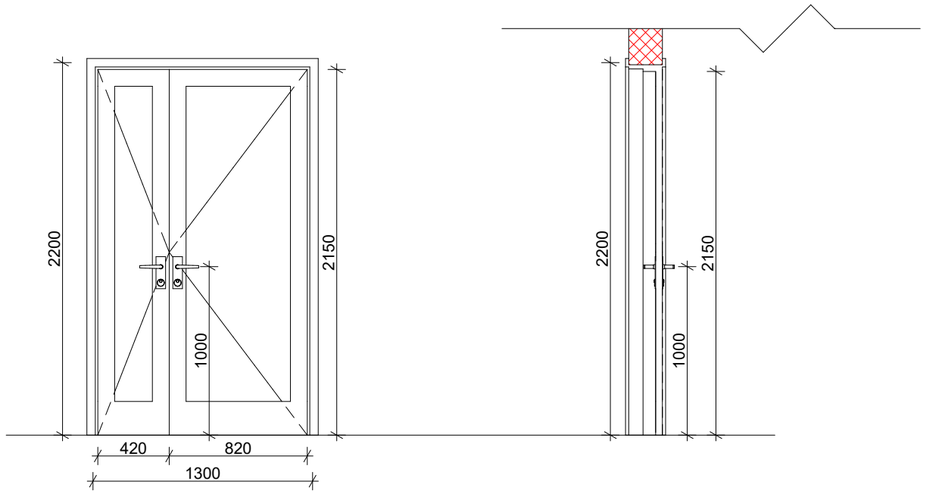

ორფრთიანი გზა-კარი ზღურბლისა და მიმხურავის გარეშე

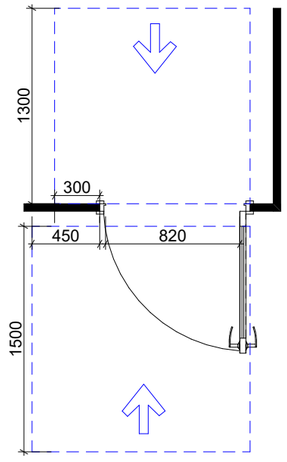

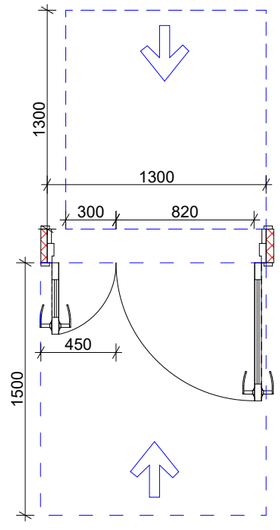

მისაწვდომი პარკინგის ნიშანი

ნიშანი განთავსდება
გარე მისაწვდომ ავტოსადგომთან

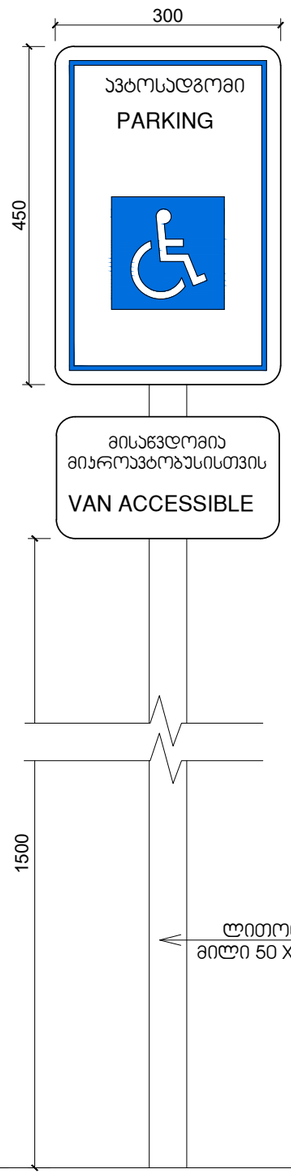

ნიშანი განთავსდება
ჭიგა მისაწვდომ ავტოსადგომთან

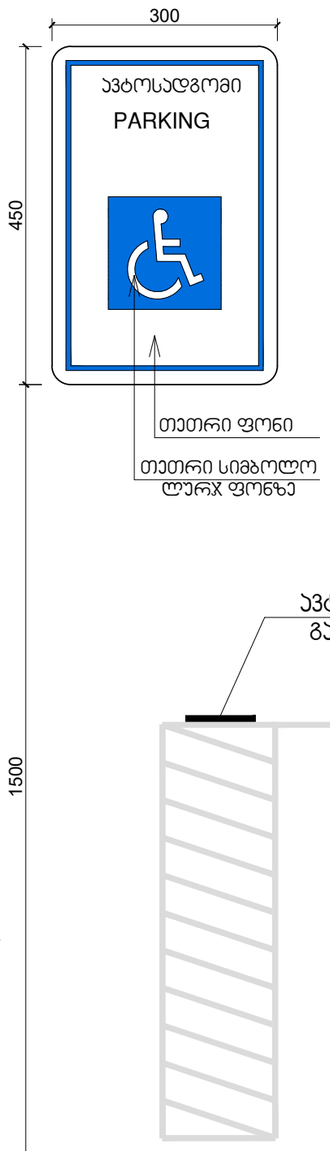

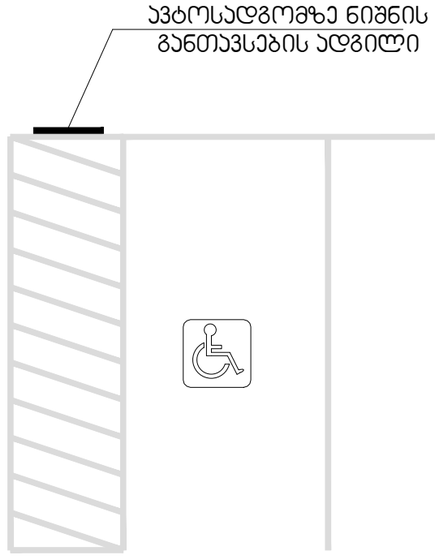

მისაწვდომი ტუალეტების ნიშანი

ნიშანი ჰიქტოგრამებით, ამობურცული ნიშნებით და ბრაილით
განთავსდება
მისაწვდომ ტუალეტებთან პარის მომიჯნავედ

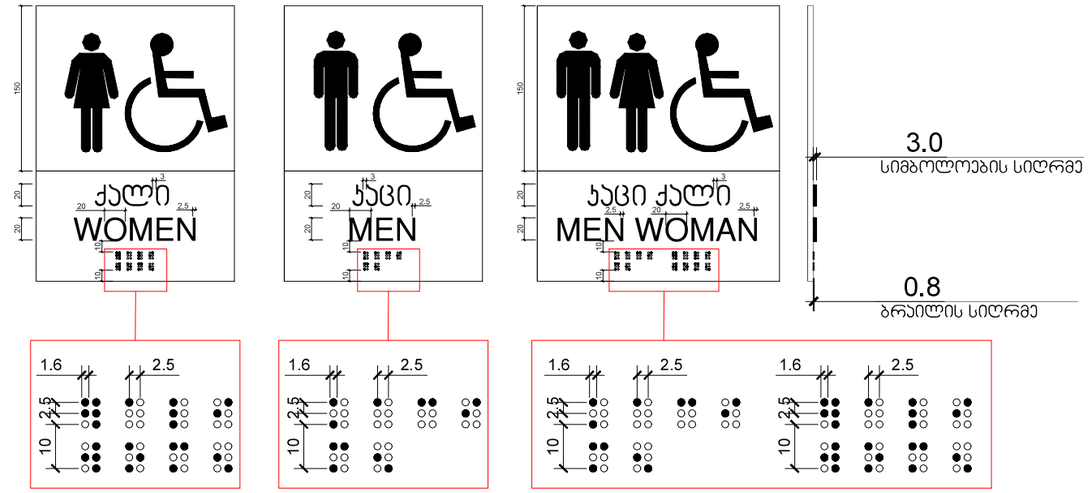

გასასვლელის ნიშანი

გასასვლელის ნიშანი

გასასვლელის განათებული ნიშანი

