არსებული ადმინისტრაციული შენობის ჭრილი 1-1 1:100 მ.

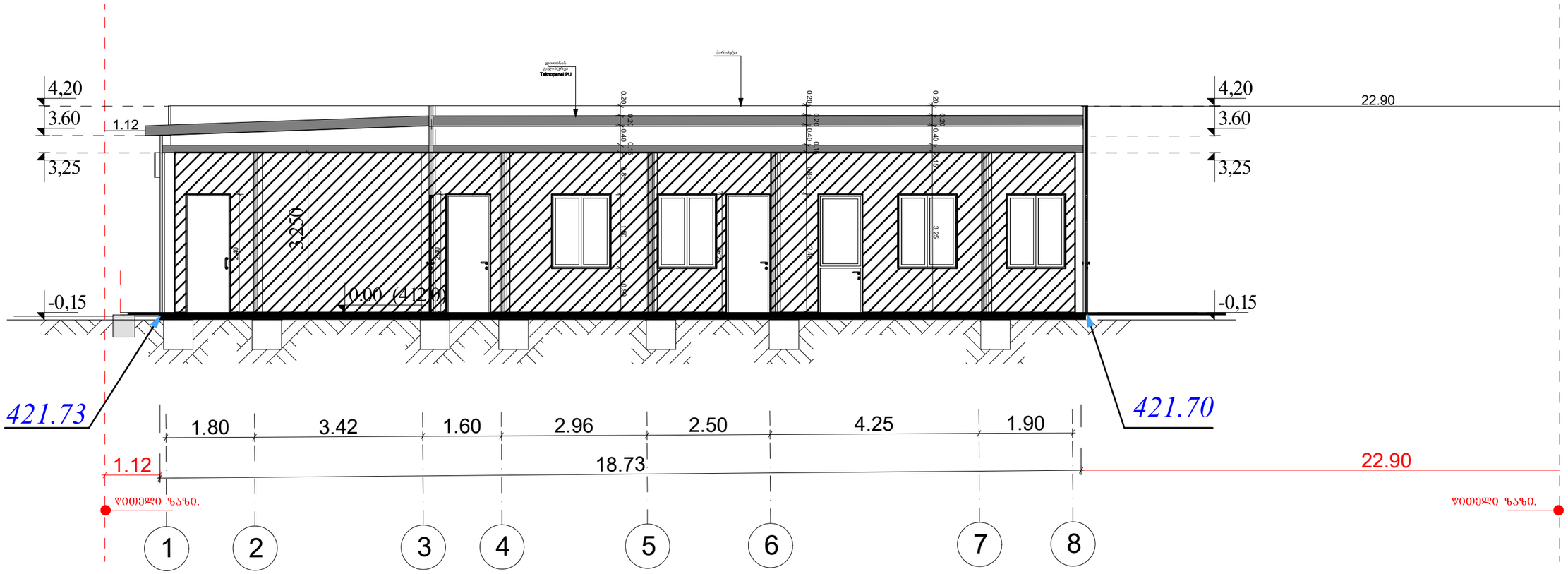

პრ.მთ.არქ.	გიორგი დგებუაძე			ინვენტ. №	
არქიტექტორი	გიორგი დგებუაძე				
დამკვეთი	შ.პ.ს. "ბანი 13"			თარიღი	21.12.2023
			ქალაქი თბილისი, ვეფხვილიძის ქ.№1-ში შ.პ.ს."ბანი 13"-ის საკუთრებაში არსებული 1189 მ.კვ. (ს/კ 01.11.19.001.026) არასასოფლო- სამეურნეო დანიშნულების მიწის ნაკვეთი		
			გაზ გასამართი სადგურის რეკონსტრუქცია	სტადია	ფურცელი	ფურ-ბი
				ა.პ.	6	55
			არსებული ადმინისტრაციული შენობის ჭრილი 1- 1			

არსებული ადმინისტრაციული შენობის ჭრილი 2-2 გეგმა 1:100 მ.

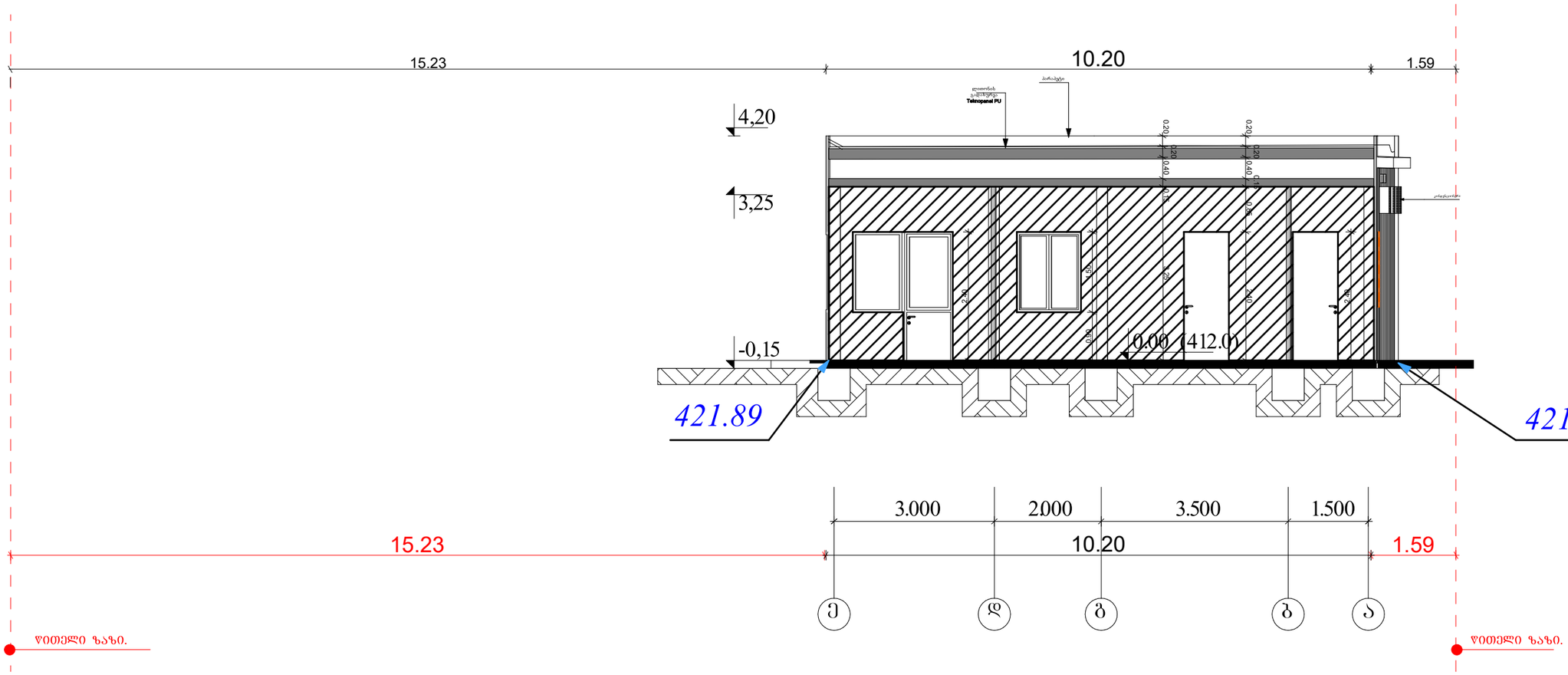

პრ.მთ.არქ.	გიორგი დგებუაძე			ინვენტ. №	
არქიტექტორი	გიორგი დგებუაძე				
დამკვეთი	შ.პ.ს. "ბანი 13"			თარიღი	21.12.2023
			ქალაქი თბილისი, შეშელიძის ქ.№1-ში შ.პ.ს."ბანი 13"-ის საკუთრებაში არსებული 1189 მ.კვ. (ს/კ 01.11.19.001.026) არასასოფლო- სამეურნეო დანიშნულების მიწის ნაკვეთი		
			გაზ გასამართი სადგურის რეკონსტრუქცია	სტადია	ფურცელი	ფურ-ბი
				ა.პ.	7	55
			არსებული ადმინისტრაციული შენობის ჭრილი 2- 2			

არსებული ფარდულის ჭრილი 1-1 1:100 მ.

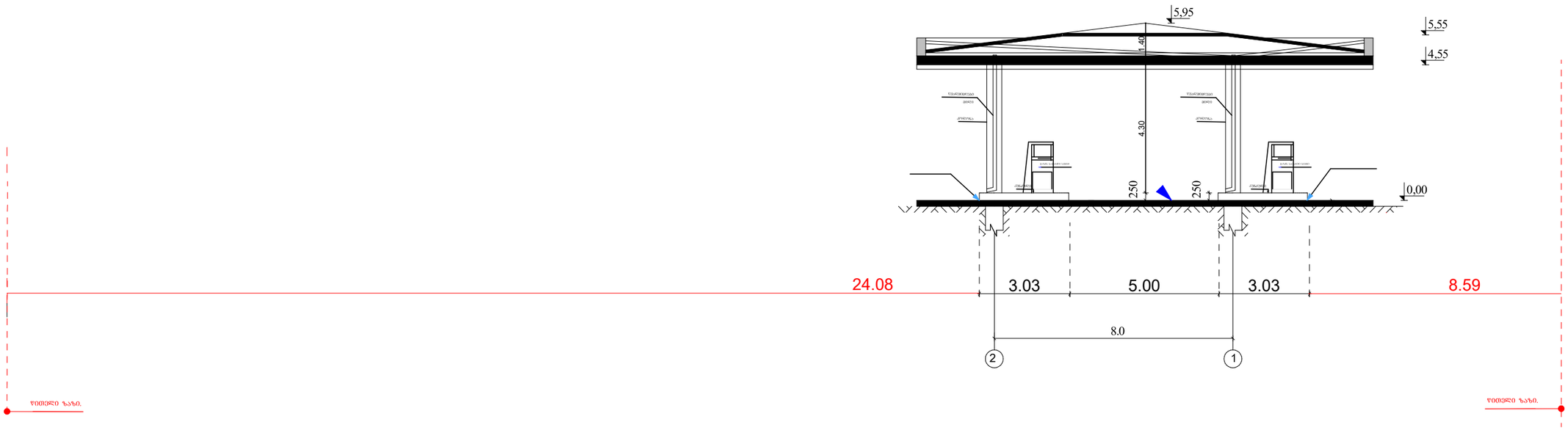

პრ.მთ.არქ.	გიორგი დგებუაძე			ინვენტ. №	
არქიტექტორი	გიორგი დგებუაძე				
დამკვეთი	შ.პ.ს. "ბანი 13"			თარიღი	21.12.2023
			ქალაქი თბილისი, ჭიჭილაიძის ქ№1-ში შ.პ.ს."ბანი 13"-ის საკუთრებაში არსებული 1189 მ.კვ. (ს/კ 01.11.19.001.026) არასასოფლო- სამეურნეო დანიშნულების მიწის ნაკვეთი		
			ბაზ ბასამართი სადგურის რეკონსტრუქცია	სტადია	ფურცელი	ფურ-ბი
				ა.პ.	13	55
			არსებული ფარდულის ჭრილი 1-1 ღერძებში			

საპროექტო ფარდულის ჭრილი 1-1 1:100 მ.

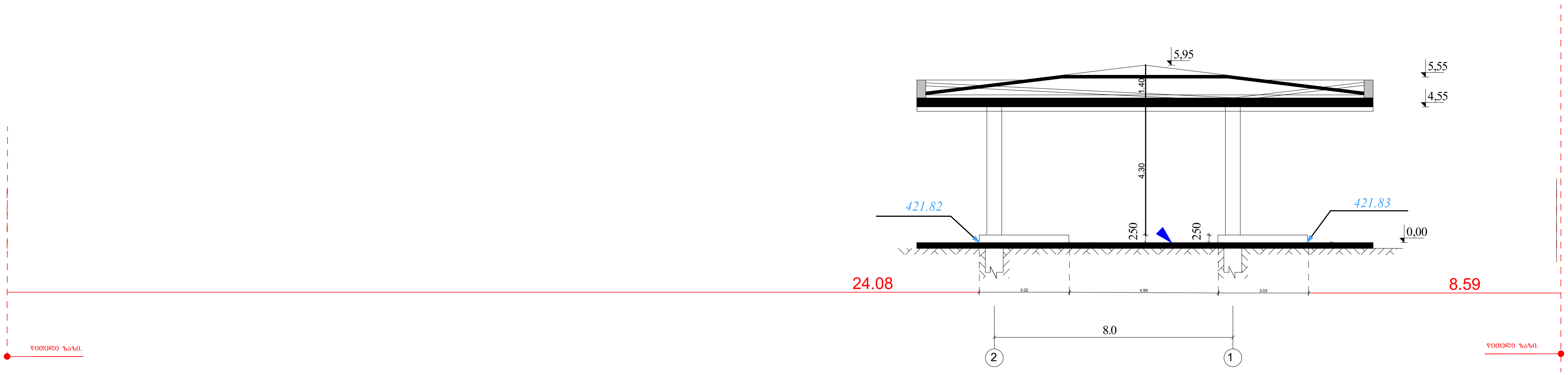

პრ.მთ.არქ.	გიორგი დგებუაძე			ინვენტ. №	
არქიტექტორი	გიორგი დგებუაძე				
დამკვეთი	შ.პ.ს. "ზანი 13"			თარიღი	21.12.2023
			ქალაქი თბილისი, შუშელიძის ქ.№1-ში შ.პ.ს."ზანი 13"-ის საკუთრებაში არსებული 1189 მ.კვ. (ს/კ 01.11.19.001.026) არასასოფლო- სამეურნეო დანიშნულების მიწის ნაკვეთი		
			გაზ გასამართი სადგურის რეკონსტრუქცია	სტადია	ფურცელი / ფურ-ბი
				ა.პ.	14 / 55
			საპროექტო ფარდულის ჭრილი 1-1 ღერძებში		

არსებული საკომპრესოროს ჭრილი 1- 1 ღერძებში 1:100 მ.

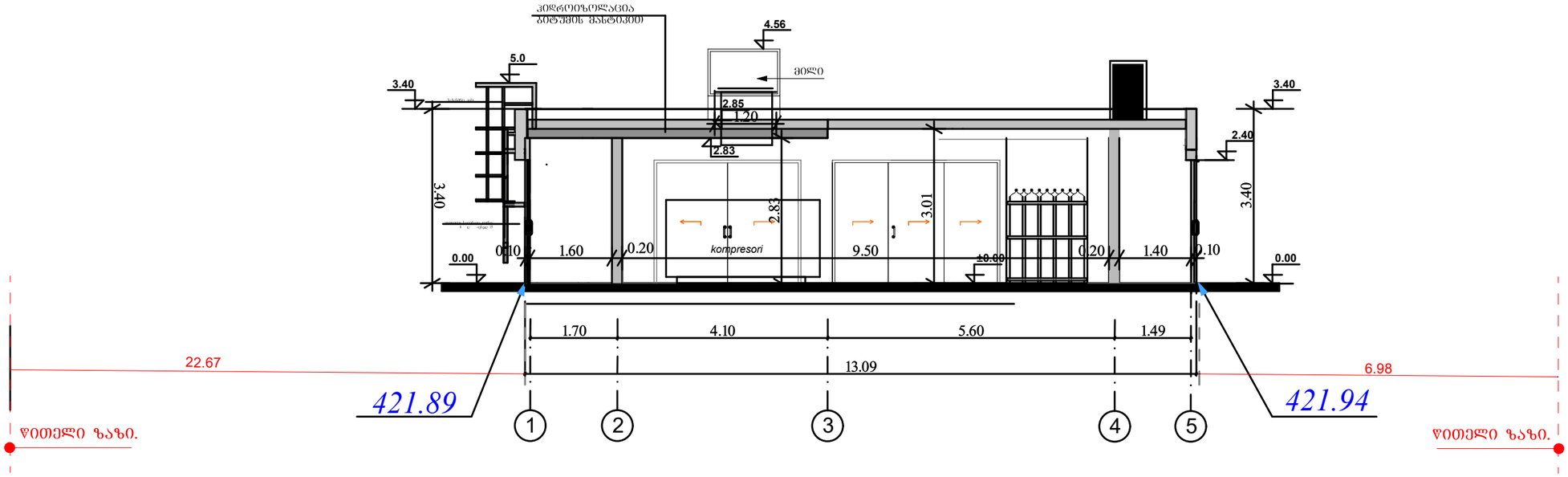

შენიშვნა

1. ნახაზზე ზომები მოცემულია სმ, ნიშნულები მ.

პრ.მთ.არქ.	გიორგი დგებუაძე			ინვენტ. №	
არქიტექტორი	გიორგი დგებუაძე				
დამკვეთი	შ.პს. "ბანი 13"			თარიღი	21.12.2023
			ქალაქი თბილისი, ჭავჭავაძის ქ.№1-ში შ.პს."ბანი 13"-ის საკუთრებაში არსებული 1189 მ.კვ. (ს/კ 01.11.19.001.026) არასასოფლო- სამეურნეო დანიშნულების მიწის ნაკვეთი		
			ბაზ ბასამართი სადგურის რეკონსტრუქცია	სტადია	შეცელი	შურ-ბი
				ა.პ.	19	55
			არსებული საკომპრესოროს ჭრილი 2- 1 ღერძებში 1:100 მ.			

არსებული საკომპრესოროს ჭრილი 2- 2 ღერძებში 1:100 მ.

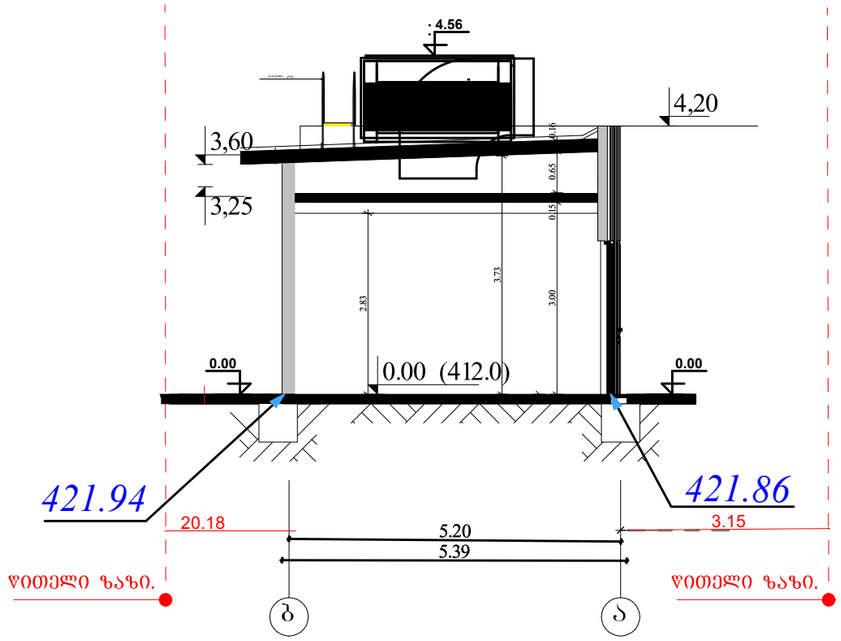

პრ.მთ.არქ.	გიორგი დგებუაძე			ინვენტ. №	
არქიტექტ(ორი	გიორგი დგებუაძე				
დამკვეთი	შ.პ.ს. "ბანი 13"			თარიღი	21.12.2023
			ქალაქი თბილისი, ვაკე-საბურთალოს ქ.№1-ში შ.პ.ს."ბანი 13"-ის საკუთრებაში არსებული 1189 მ.კვ. (ს/კ 01.11.19.001.026) არასასოფლო- სამეურნეო დანიშნულების მიწის ნაკვეთი		
			გაზ გასამართი სადგურის რეკონსტრუქცია	სტადია	ფურცელი	ფურ-ბი
				პ.პ.	20	55
			არსებული საკომპრესოროს ჭრილი 2- 1 ღერძებში 1:100 მ.			

ᲐᲮᲡᲔᲑᲣᲚᲘ ᲡᲕᲔᲚᲘ ᲬᲔᲮᲢᲘᲚᲘᲡ ჭ ხ Ი Ც Ი 1-1 მ. 1:100

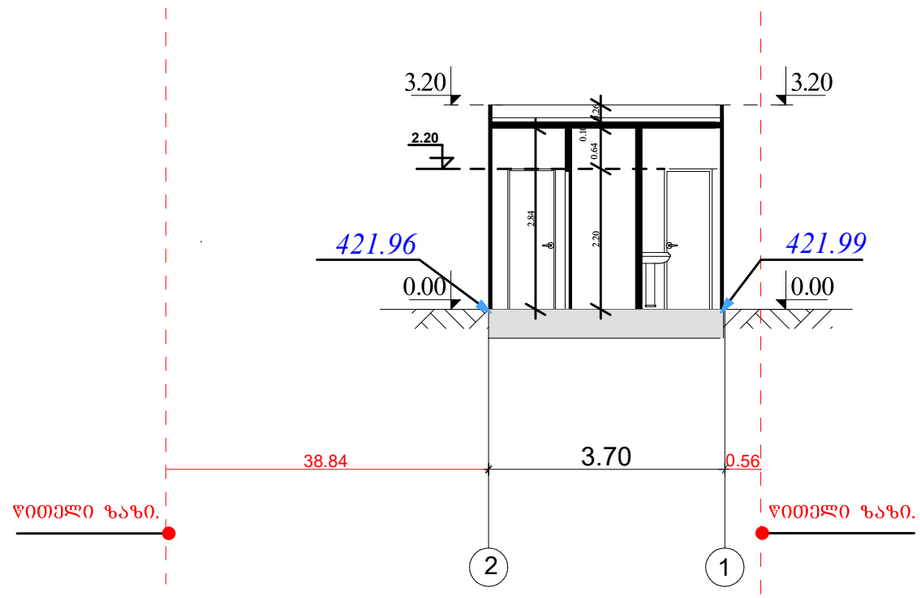

არ.მთ.არქ.	გიორგი დგებუაძე			ნივნტ. №	
არქიტექტორი	გიორგი დგებუაძე				
დამკვეთი	შ.პ.ს. "ბანი 13"			თარიღი	21.12.2023
			ქალაქი თბილისი, შიმშილიძის ქ.№1-ში შ.პ.ს."ბანი 13"-ის საკუთრებაში არსებული 1189 მ.კვ. (ს/კ 01.11.19.001.026) არასასოფლო- სამეურნეო დანიშნულების მიწის ნაკვეთი		
			გაზ გასამართი სადგურის რეკონსტრუქცია	სტადია	ფურცელი / ფურ-ბი
				ა.პ.	23 / 44
			სველი წერტილის ჭრილი 1-1		

არსებული დამცავი კედელი ჭრილი 1-1 მ. 1:100

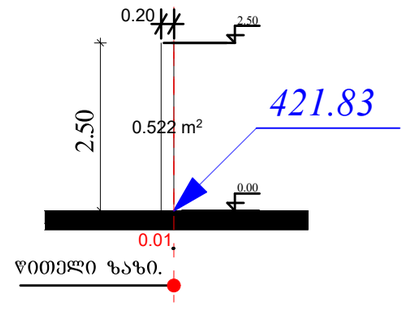

პრ.მთ.არქ.	ბიორგი დგებუაძე			ნივნიტ. №	
არქიტექტორი	ბიორგი დგებუაძე				
დამკვეთი	შ.პს. "ბანი 13"			თარიღი	21.12.2023
			ქალაქი თბილისი, შეშელიძის ქ.№1-ში შ.პს."ბანი 13"-ის საკუთრებაში არსებული 1189 მ.კვ. (ს/კ 01.11.19.001.026) არასასოფლო- სამეურნეო დანიშნულების მიწის ნაკვეთი		
			ბაზ გასამართი სადგურის რეკონსტრუქცია	სტადია	ფურცელი / ფურ-ბი
				ა.პ.	27 / 55
			არსებული დამცავი კედლის ჭრილი 1-1		

Зм.Дол.Змд.	Лолмфло яблзлзлбд			
Змдлфцфцбдфцфцлфо	Лолмфло яблзлзлбд	Ояяяяя		
ФЗлЗЗЗОЛО	ЛЗ.Ы. "лзбо 13"			

дзяслбд олзлоялло. ЛЗЗЛЛЯОЛЛЛ ЛЗЯ-ЗЛО ЛЗ.ЫЛ"ЛЗбО 13"-ЛЛ ЗЗЛЛЛОЛЗЗЛЗЛО
ЗЛЛЗЗЛЗЯО 1189 ЛЗЗ. (Ы/З 01.11.19.001.026) ЗЛЗЛЗЫЛЛ(Л)ЗЯЯЯ- ЗЗЛЗЗЗЛЛЗЗЛЗЗЛЛ ЯЗЛЗЛЗЛЗЯЯЛЛ ЗЛЗЗЛЗЗЛЛЗЗЛЗЗЛЛ ЗЛЗЗЛЗЗЛЛЗЗЛЗЗЛЛ ЯЗЛЗЛЗЗЛЗЗЛЗЗЛЛ ЗЛЗЗЛЗЗЛ

არსებული მოსაცდელის ჭრილი 1-1

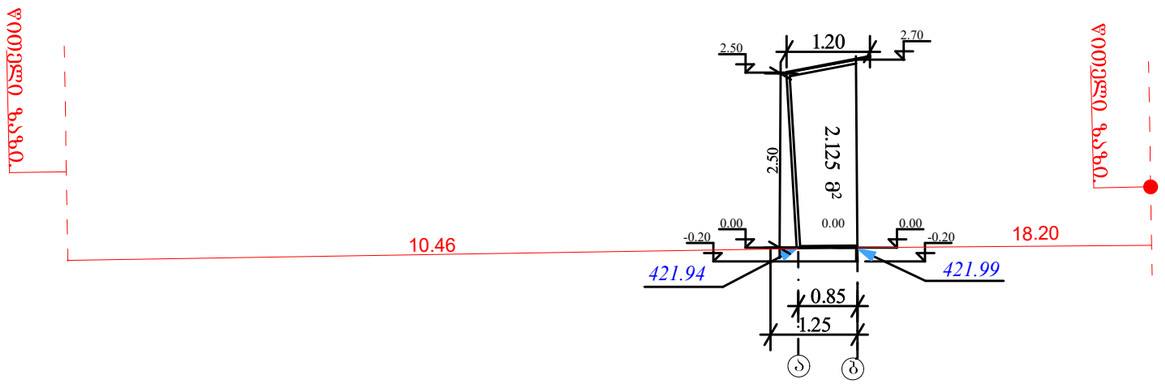

პრ.მთ.არქ.	გიორგი დგებუაძე			ინვენტ. №	
არქიტექტორი	გიორგი დგებუაძე				
დამკვეთი	შ.პ.ს. "ბანი 13"			თარიღი	21.12.2023
			ქალაქი თბილისი, ჭავჭავაძის ქ.№1-ში შ.პ.ს."ბანი 13"-ის საკუთრებაში არსებული 1189 მ.კვ. (ს/კ 01.11.19.001.026) არასასოფლო- სამეურნეო დანიშნულების მიწის ნაკვეთი		
			გაზ გასამართი სადგურის რეკონსტრუქცია	სტადია	ფურცელი / ფურ-ბი
				ა.პ.	33 / 55
			არსებული მოსაცდელის ჭრილი 1-1		

არსებული ელ. ქვესადგურის ჭრილი 1-1 1 :100 მ

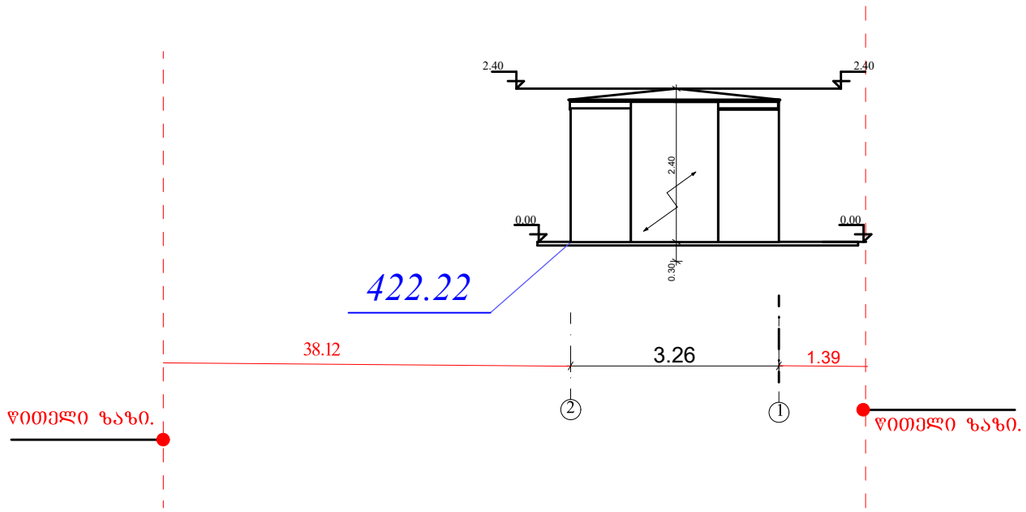

პრ.მთ.არქ.	გიორგი დგებუაძე			ინვენტ. №	
არქიტექტორი	გიორგი დგებუაძე				
დამკვეთი	შ.პ.ს. "ბანი 13"			თარიღი	21.12.2023
			ქალაქი თბილისი, დაყოფ ალმაშენებლის ხეივანი №260-ში შ.პ.ს." თბილის ჭიშკი "-ის საკუთრებაში არსებული 2950 მ.კვ.(ს/კ 01.72.14.006.338) არასასოფლო- სამეურნეო დანიშნულების მიწის ნაკვეთი		
			ბაზ ბასამართი სადგურის რეკონსტრუქცია	სტადია	ფურცელი / ფურ-ბი
				ა.პ.	46 / 55
			ახსებული ელ. ქვესადგურის ჭრილი		

არსებული დამცავი კედლის ჭრილი 1-1 ღერძებში

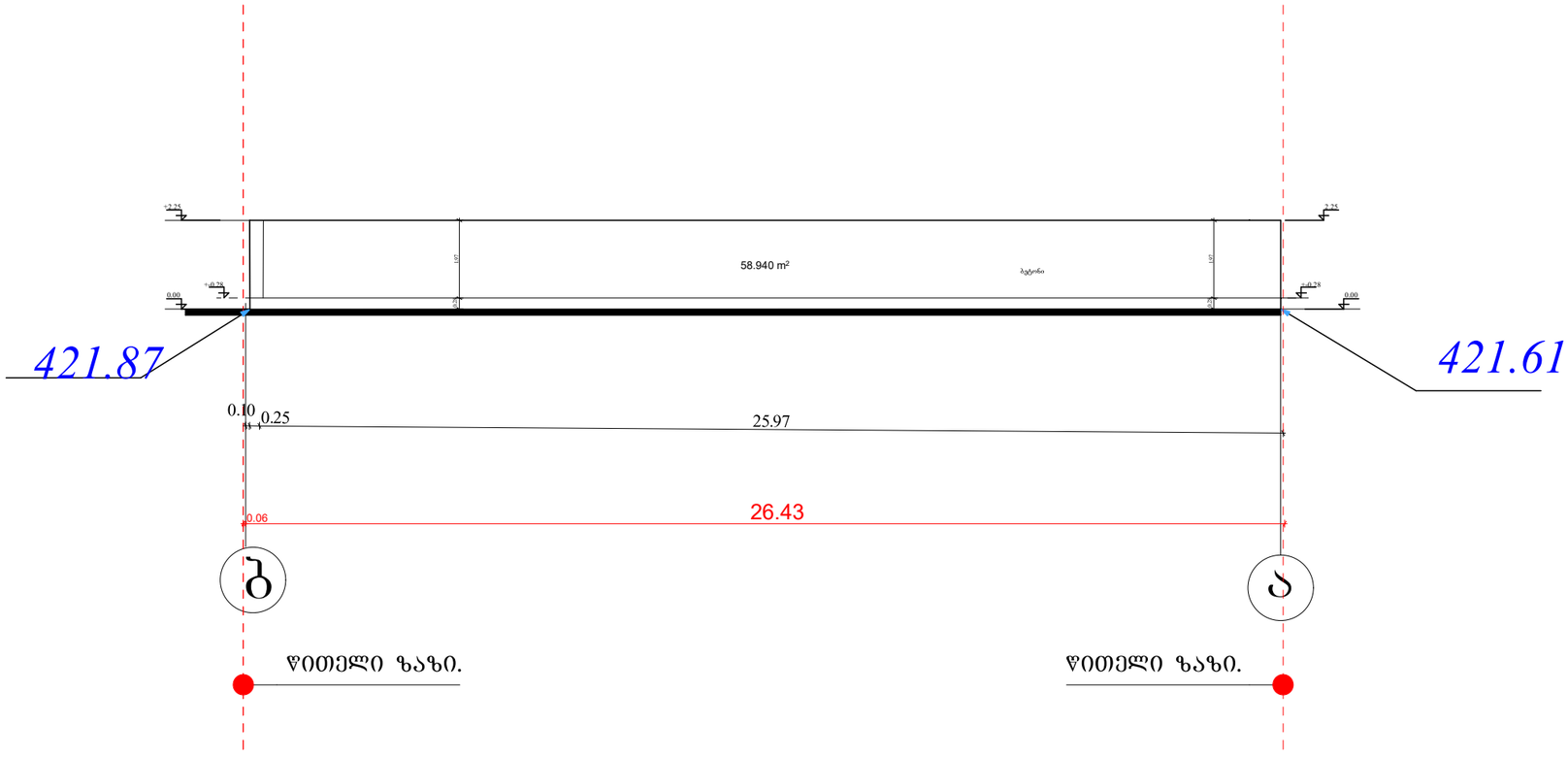

პრ.მთ.არქ.	გიორგი დგებაშაძე			ობიექტის№	
არქიტექტორი	გიორგი დგებაშაძე				
დამკვეთი	შ.პს. "ბანი 13"			თარიღი	21.12.2023
			ქალაქი თბილისი, ჭავჭავაძის ქ№1-ში შ.პს."ბანი 13"-ის საკუთრებაში არსებული 1189 მ.კვ. (ს/კ 01.11.19.001.026) არასასოფლო- სამეურნეო დანიშნულების მიწის ნაკვეთი		
			გაზ ბასამართი სადგურის რეკონსტრუქცია	სტადია	ფურცალი	ფურ-ბი
				მ. 1:100	49	55
			არსებული დამცავი კედლის ჭრილი 1-1			

საპროექტო ბენზინის რეზერვუარის ჭრილი 1-1

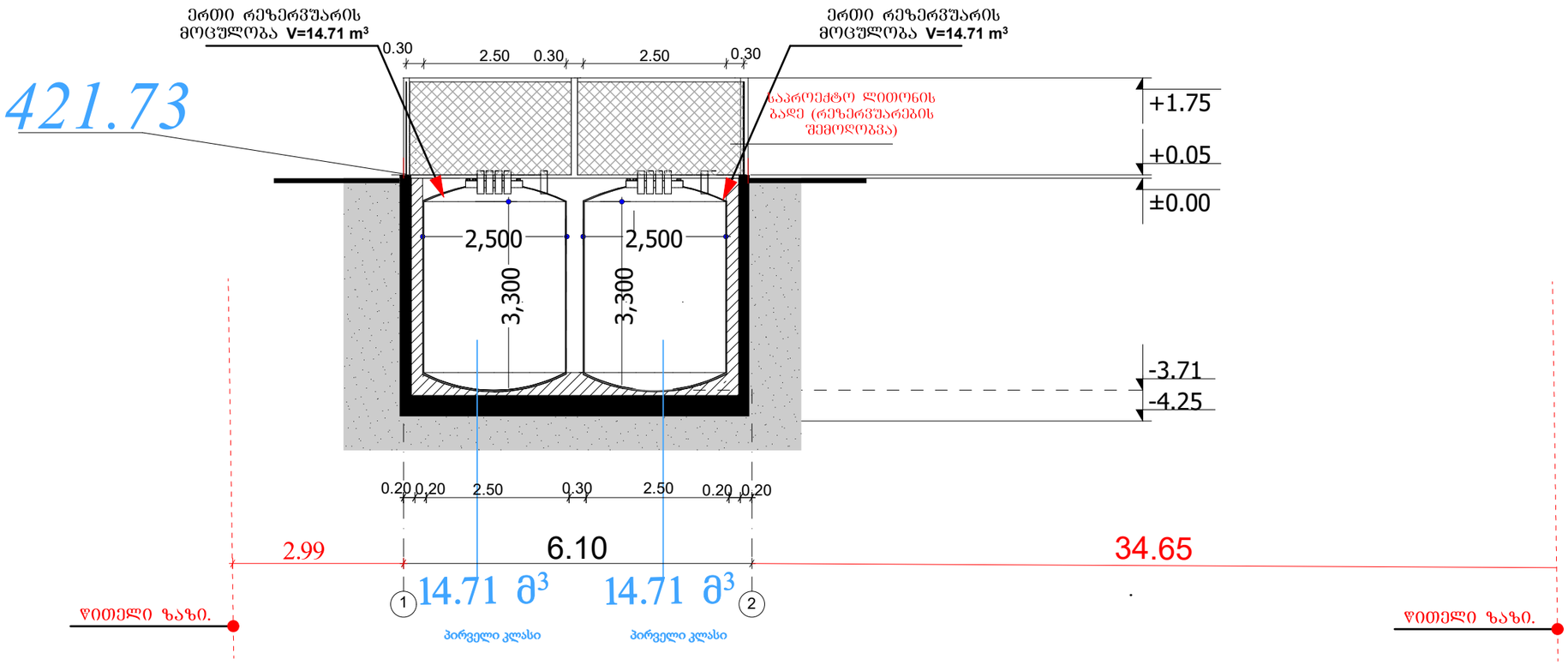

პრ.მთ.არქ.	გიორგი დგებუაძე			ინვენ.№	
არქიტექტორი	გიორგი დგებუაძე				
დამკვეთი	შ.პ.ს. "ბანი 13"			თარიღი	21.12.2023
			ქალაქი თბილისი, დაბით ალმაშენებლის ხეივანი №260-ში შ.პ.ს." თბილეს ქბუშვი "-ის საკუთრებაში არსებული 2950 მ.კვ.(ს/კ 01.72.14.006.338) არასასოფლო- სამეურნეო დანიშნულების მიწის ნაკვეთი		
			გაზ გასამართი სადგურის რეკონსტრუქცია	სტადია	ფურცალი
				მ. 1:100	39
			საპროექტო ბენზინ რეზერვუარის ჭრილი1-1		