არსებული ადმინისტრაციული შენობის გეგმა 1:100 მ.

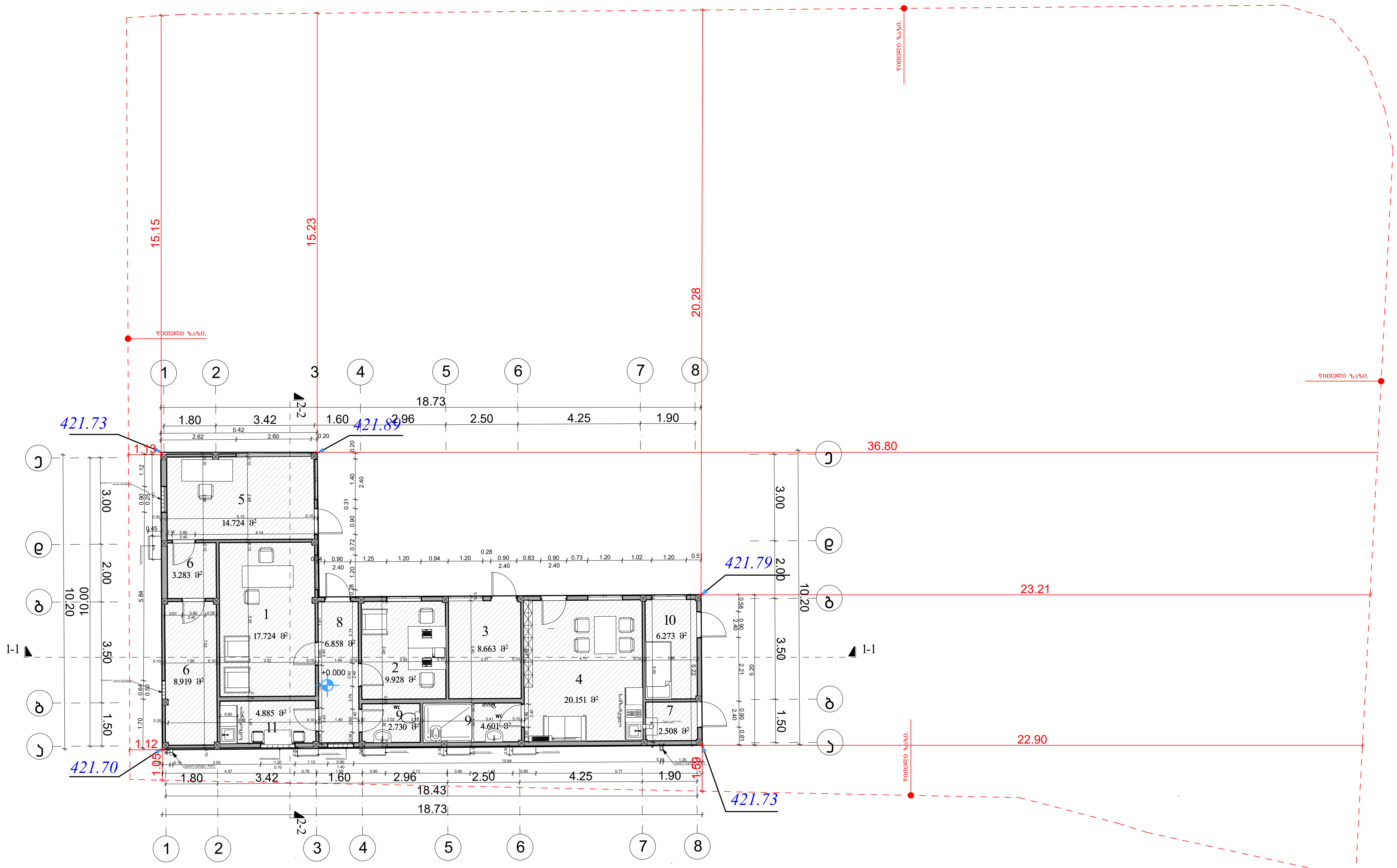

შენიშვნა

1. ნახაზზე ზომები მოცემულია სმ, ნიშნულები მ.

ექსპლიკაცია

1.დირექტორი
2.ბუღალტერი
3.სამექანიკოსო
4.საოპერატორო
5.მომსახურე პერსონალის ოთახი
6.დამხმარე სათავსოები
7.დამხმარე სათავსო
8.კორიდორი
9.სან.კვანძი
10.საკომპრესოროს ნაწილების სათადარიგო სათავსო
11.ბუფეტი

პრ.მთ.არქ.	გიორგი დგებუაძე	[signature]			ინვენტ. №	
არქიტექტორი	გიორგი დგებუაძე	[signature]				
დამკვეთი	შ.პ.ს. "ზანი 13"				თარიღი	21.12.2023
			ქალაქი თბილისი, შუშელიძის ქ.№1-ში შ.პ.ს."ზანი 13"-ის საკუთრებაში არსებული 1189 მ.კვ. (ს/კ 01.11.19.001.026) არასასოფლო- სამეურნეო დანიშნულების მიწის ნაკვეთი			
				სტადია	ფურცელი	ფურ-ბი
			გაზ გასამართი სადგურის რეკონსტრუქცია	ა.პ.	4	55
			არსებული ადმინისტრაციული შენობის გეგმა			

არსებული ტექნიკურ ეკონომიკური მაჩვენებლები

საროექტო ნაგებობების განაშენიანების ფართობი სულ: 470.172 მ2.

არსებული ფარდულის კ-1 კოეფიციენტის
საანგარიშო ფართობი 222,685 მ²

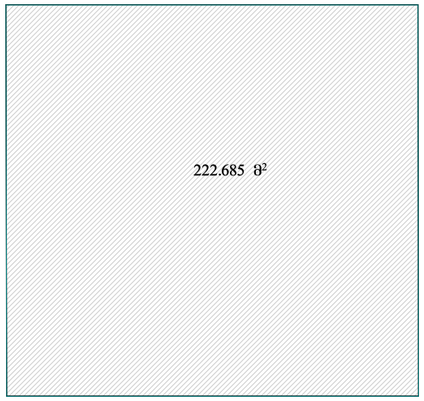

არსებული ადმინისტრაცული შენობის
კ-1 კოეფიციენტის
საანგარიშო ფართობი 125.612 მ²

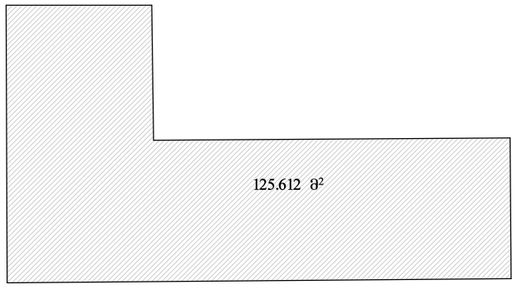

არსებული საკომპრესორო შენობის
კ-1 კოეფიციენტის
საანგარიშო ფართობი 70.789 მ²

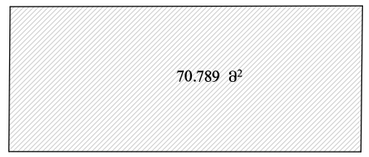

არსებული სველი წერტილის -კ1 კოეფიციენტის
საანგარიშო ფართობი 111..658 მ²

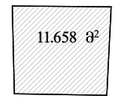

საპროექტო ელ.ქვესადგურის
კ-1 კოეფიციენტის
საანგარიშო ფართობი 7,855 მ²

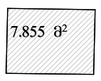

არსებული მოსაცდელის კვადრატობა
კ-1 კოეფიციენტის
საანგარიშო ფართობისაანგარიშო ფართობი 1.860 მ²



არსებული დამცავი კლედლის
კ-1 კოეფიციენტის
საანგარიშო ფართობი
საანგარიშო ფართობი 1.473

არსებული ღობის
კ-1 კოეფიციენტის
საანგარიშო ფართობი 28.24 მ²

28.24 მ2

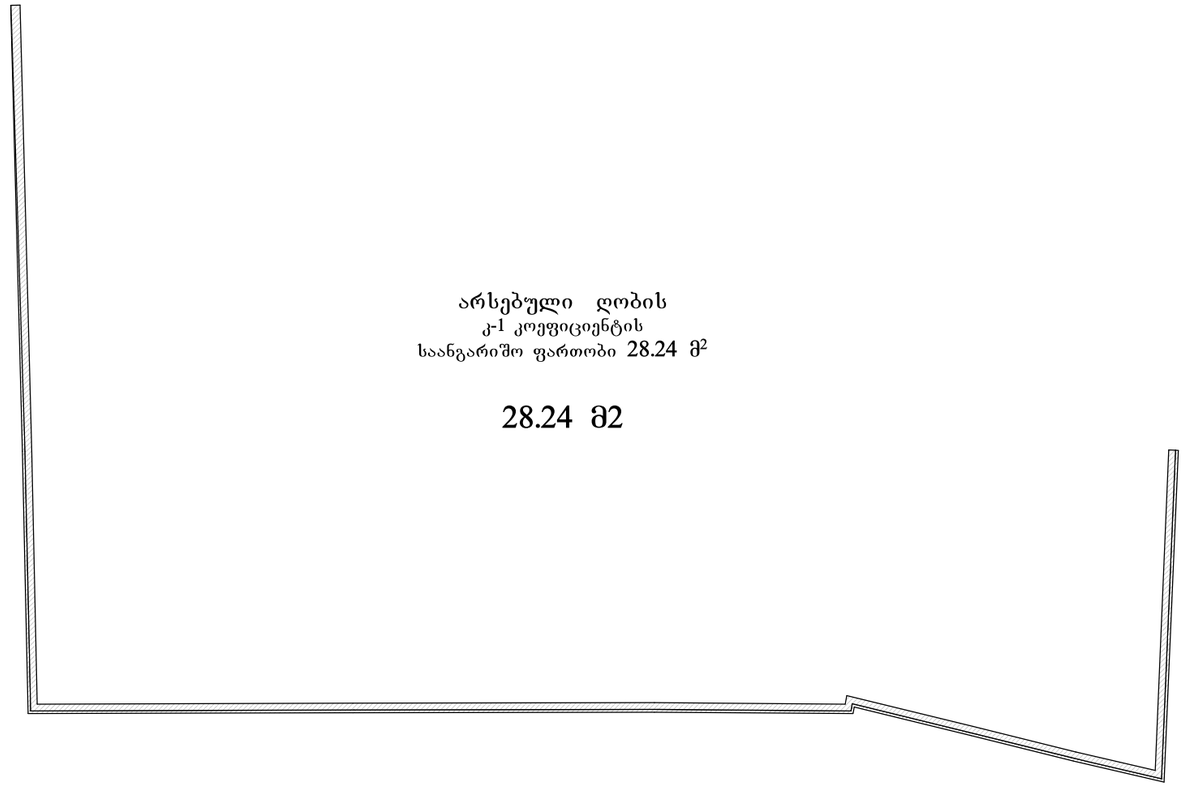

არსებული ადმინისტრაციული შენობის სახურავის გეგმა 1:100 მ.

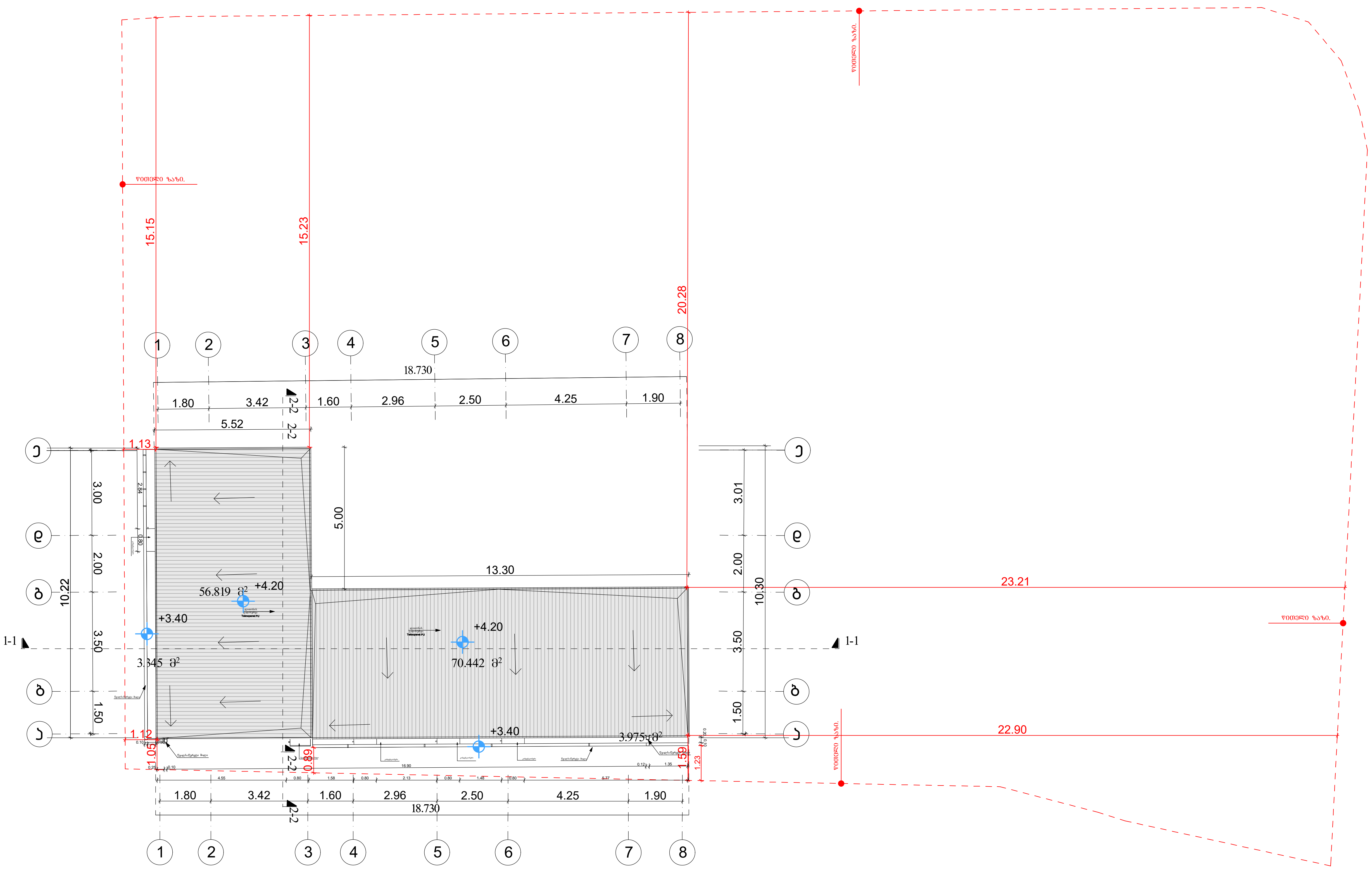

ექსპლიკაცია

1.დირექტორი
2.ბუღალტერი
3.სამექანიკოსო
4.საოპერატორო
5.მომსახურე პერსონალის ოთახი
6.დამხმარე სათავსოები
7.დამხმარე სათავსო
8.კორიდორი
9.სან.კვანძი
10.საკომპრესოროს ნაწილების სათადარიგო სათავსო
11.ბუფეტი
12.საკომპრესორო
13.ელ.ფარები
14.ფილტრები
15.სან.კვანძი
16.ტრანსფორმატორის დასადგმელი მოედანი
17.ტრანსფორმატორი
18.მოსაცდელი მოედანი

პრ.მთ.არქ.	გიორგი დგებუაძე	
არქიტექტორი	გიორგი დგებუაძე	
დამკვეთი	შ.პ.ს. "ზანი 13"	

ინვენტ. №	
თარიღი	21.12.2023

ქალაქი თბილისი, შუშელიძის ქ.№1-ში შ.პ.ს."ზანი 13"-ის საკუთრებაში არსებული 1189 მ.კვ. (ს/კ 01.11.19.001.026) არასასოფლო- სამეურნეო დანიშნულების მიწის ნაკვეთი

	სტადია	ფურცელი	ფურ-ბი
გაზ გასამართი სადგურის რეკონსტრუქცია	ა.პ.	5	55

არსებული ადმინისტრაციული შენობის სახურავის გეგმა

საპროექტო ტექნიკურ ეკონომიკური მაჩვენებლები

საპროექტო შენობა ნაგებოების განაშენიანების ფართობი სულ: 507.402 მ

არსებული ფარდულის საპროექტო ფარდულის განაშენიანების საანგარიშო ფართობი 222,685 მ²



არსებული საპროექტო ფარდულის განაშენიანების საანგარიშო ფართობი 125.612 მ²

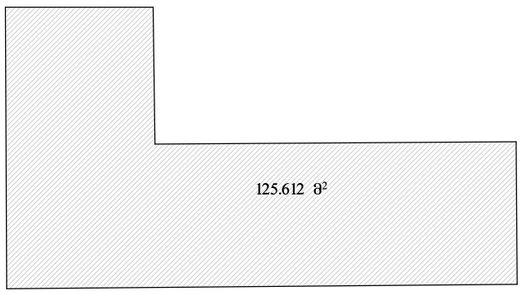

არსებული საკომპრესორო შენობის ფართობის განაშენიანების საანგარიშო ფართობი 70.789 მ²

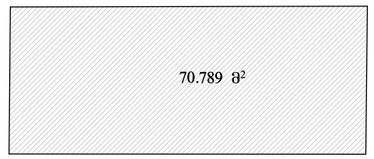

საპროექტო სველი წერტილის ფართობის განაშენიანების საანგარიშო ფართობი 111..658 მ²



საპროექტო ბენზინის რეზერვუარების განაშენიანების საანგარიშო ფართობი 37,23 მ²



საპროექტო ელ.ქვესადგურის განაშენიანების საანგარიშო ფართობი 7,855 მ²

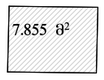

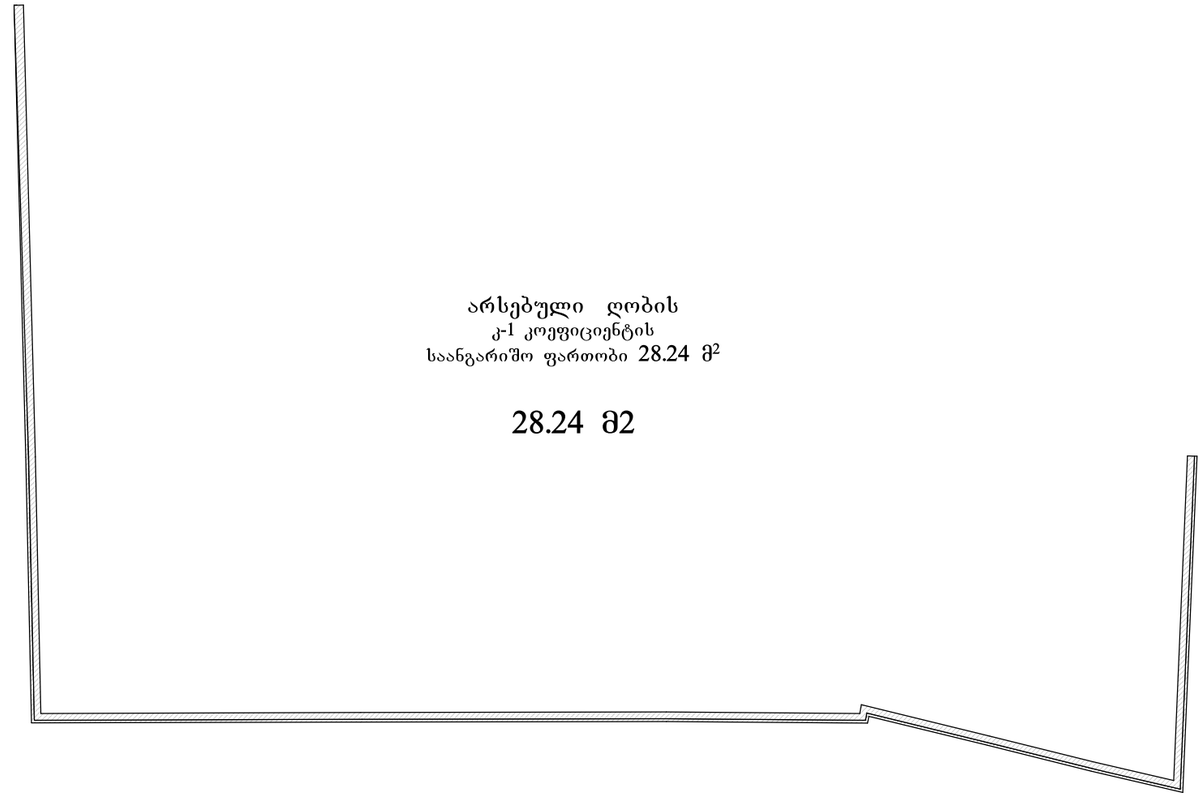

საპროექტო მოსაცდელის კვადრატობა განაშენიანების საანგარიშო ფართობი 1.860 მ²



არსებული დამცავი კედლის განაშენიანების საანგარიშო ფართობი 1.473 მ2

საპროექტო დამცავი კედლის კ-2 კოეფიციენტის საანგარიშო ფართობი 2.181 მ2

არსებული ტექნიკურ ეკონომიკური მაჩვენებლები

არსებული შენობა ნაგებობების კ2 კოეფიციენტის ფართობი სულ: 470.172 მ2.

არსებული ფარდულის კ-2 კოეფიციენტის
საანგარიშო ფართობი 222,685 მ²

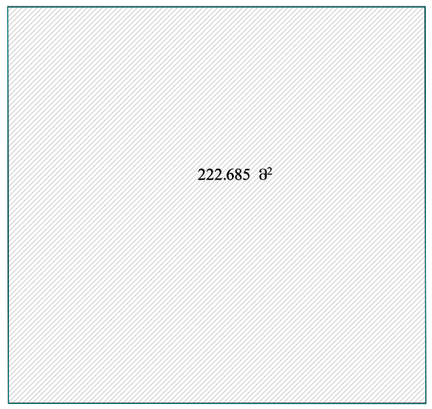

არსებული ადმინისტრაცული შენობის კ-2 კოეფიციენტის
საანგარიშო ფართობი 125.612 მ²

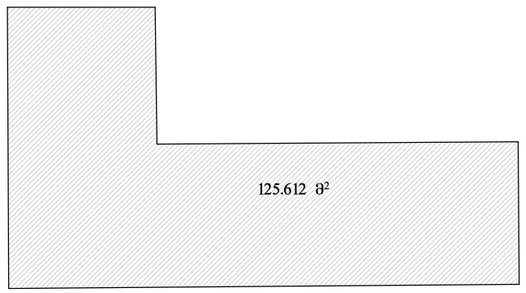

არსებული საკომპრესორო შენობის
კ-2 კოეფიციენტის
საანგარიშო ფართობი 70.789 მ²

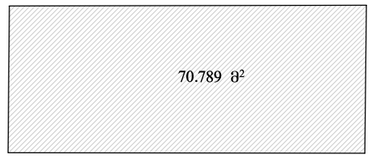

არსებული სველი წერტილის -კ-2 კოეფიციენტის
საანგარიშო ფართობი 111..658 მ²



საპროექტო ელ.ქვესადგურის
კ-2 კოეფიციენტის
საანგარიშო ფართობი 7,855 მ²

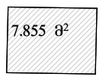

არსებული მოსაცდელის კვადრატობა
კ-2 კოეფიციენტის
საანგარიშო ფართობი 1.860 მ²



არსებული დამცავი კლედლის
კ-2 კოეფიციენტის
საანგარიშო ფართობი 1.473 მ2

არსებული ღობის
კ-1 კოეფიციენტის
საანგარიშო ფართობი 28.24 მ²

28.24 მ2

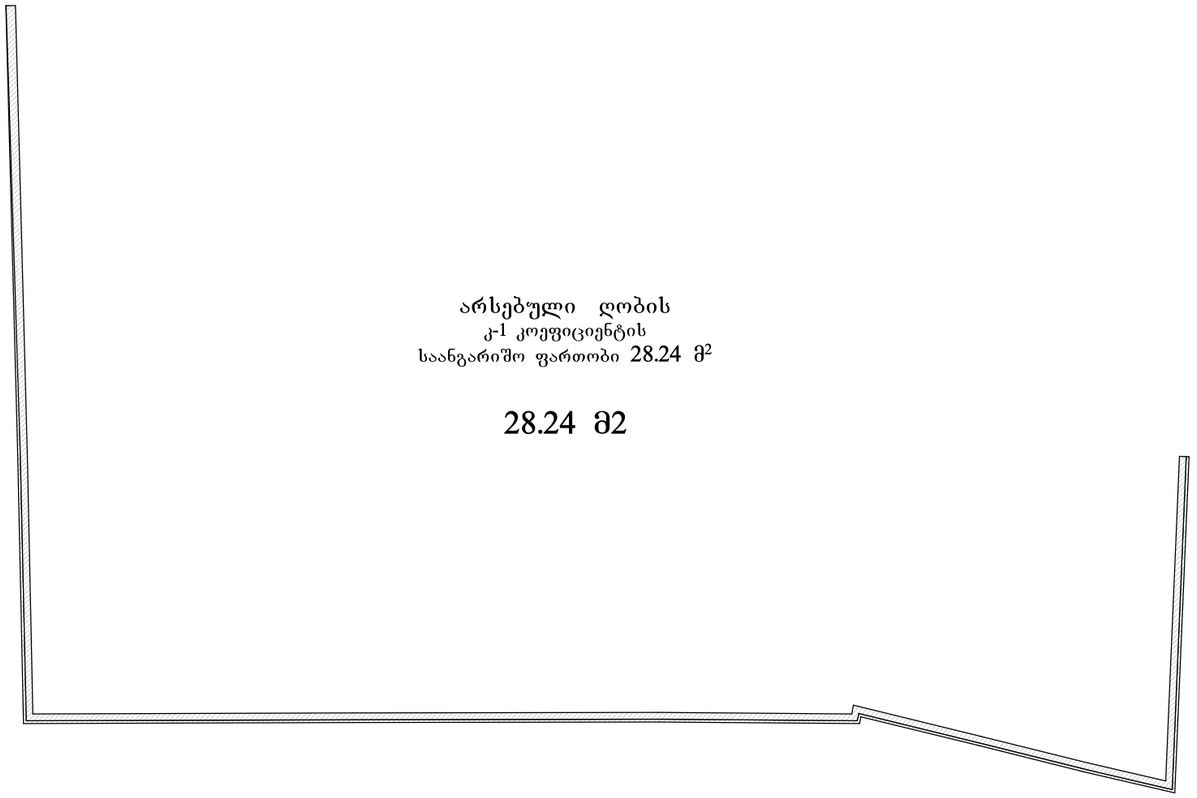

საპროექტო ტექნიკურ ეკონომიკური მაჩვენებლები

საპროექტო შენობა ნაგებობების კ2 კოეფიციენტის ფართობი სულ: 472.353 მ2.

არსებული ფარდულის კ-2 კოეფიციენტის
საანგარიშო ფართობი 222,685 მ²

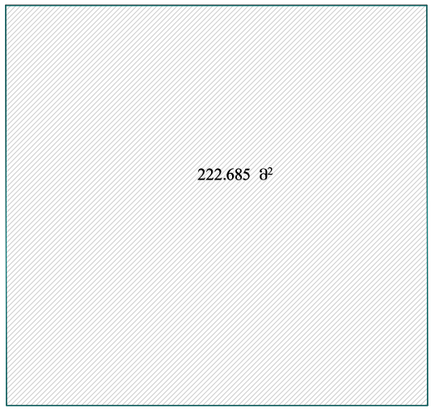

არსებული ადმინისტრაცული შენობის კ-2 კოეფიციენტის
საანგარიშო ფართობი 125.612 მ²

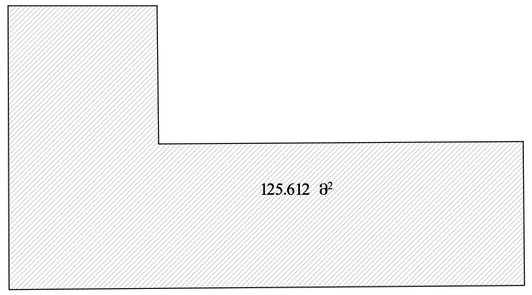

არსებული საკომპრესორო შენობის
კ-2 კოეფიციენტის
საანგარიშო ფართობი 70.789 მ²

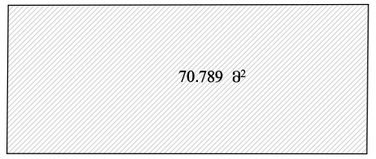

არსებული სველი წერტილის -კ-2 კოეფიციენტის
საანგარიშო ფართობი 111..658 მ²



საპროექტო ელ.ქვესადგურის
კ-2 კოეფიციენტის
საანგარიშო ფართობი 7,855 მ²

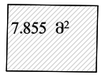

არსებული მოსაცდელის კვადრატობა
კ-2 კოეფიციენტის
საანგარიშო ფართობი 1.860 მ²



არსებული დამცავი კლედლის
კ-2 კოეფიციენტის
საანგარიშო ფართობი 1.473 მ2

საპროექტო დამცავი კლედლის
კ-2 კოეფიციენტის
საანგარიშო ფართობი 2.181 მ2

არსებული ღობის
კ-1 კოეფიციენტის
საანგარიშო ფართობი 28.24 მ²

28.24 მ2

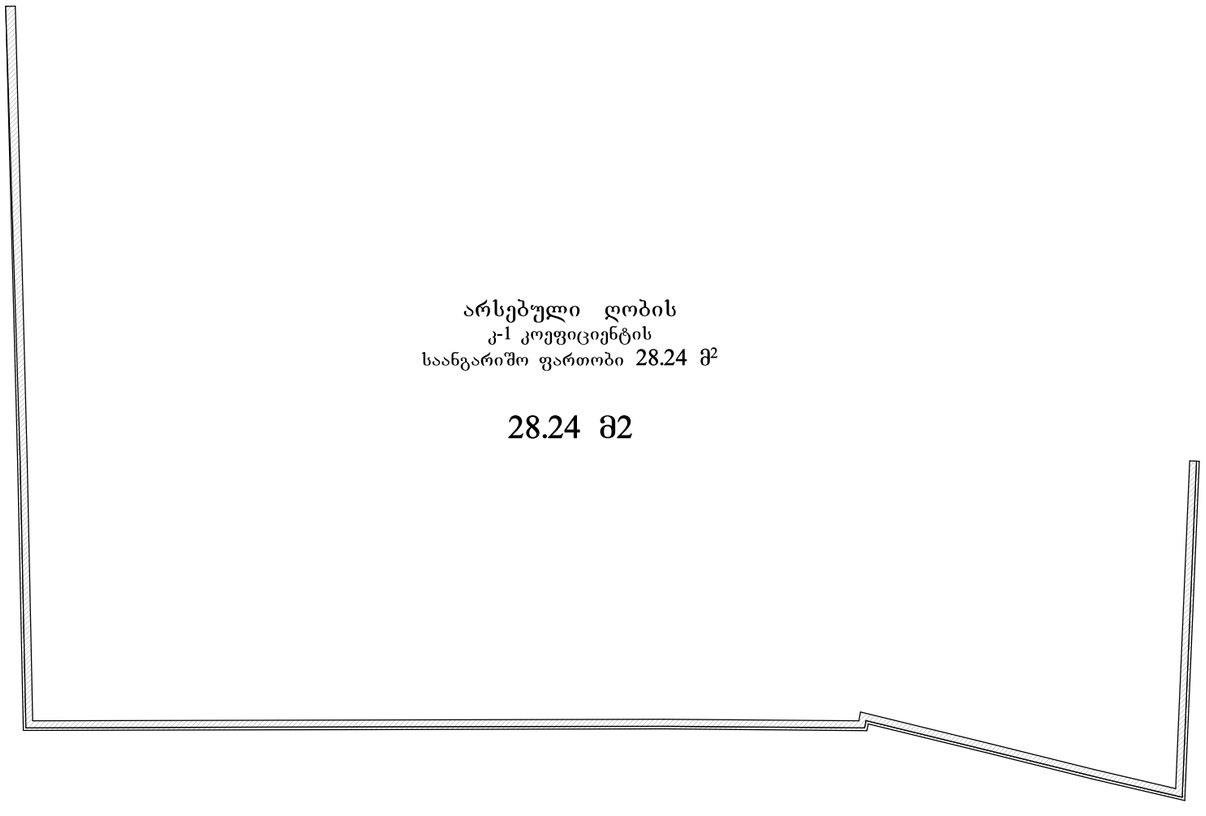

არსებული ფარდულის გეგმა 1:100 მ.

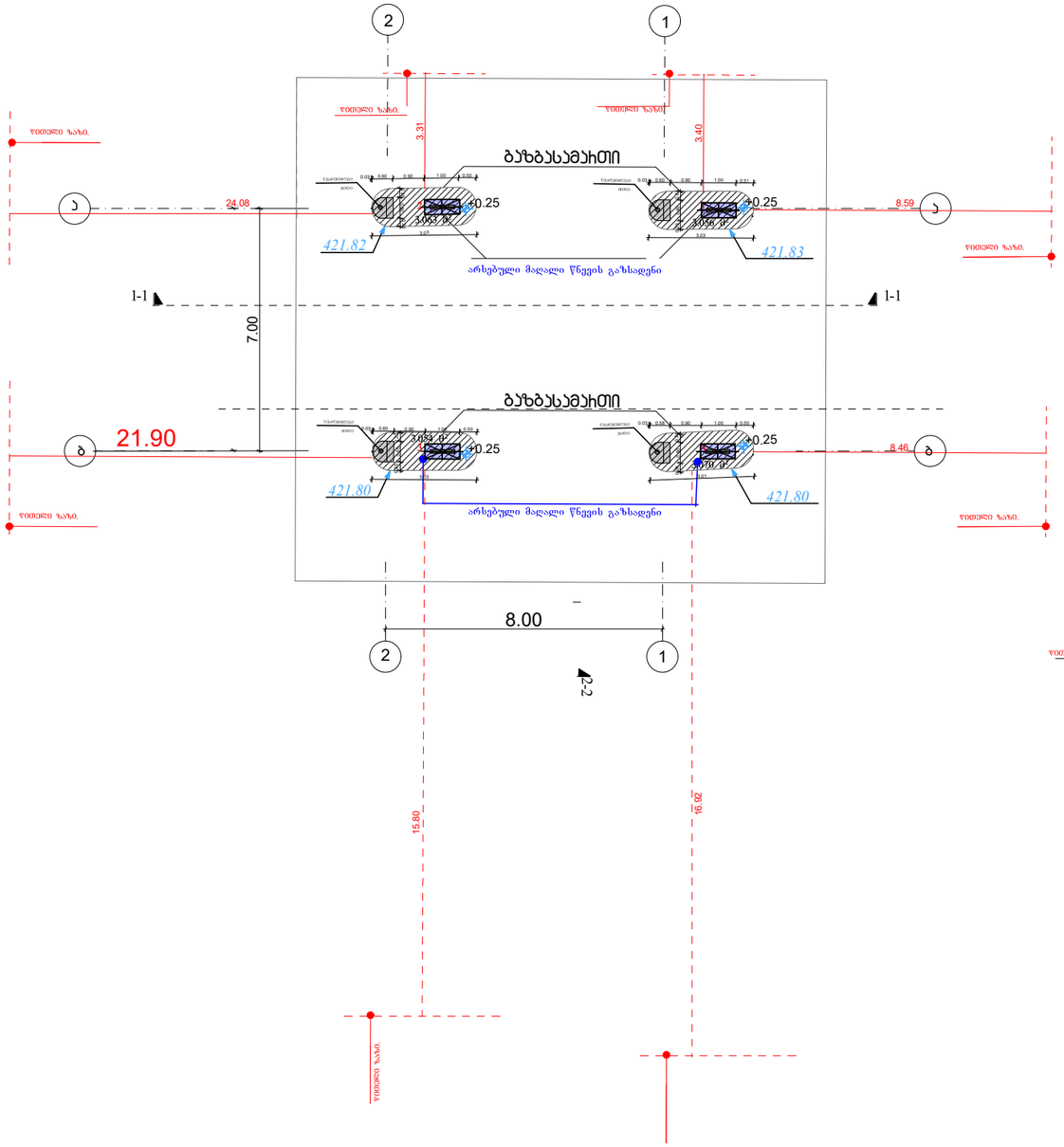

არსებული ფარდულის სახურავის გეგმა 1:100 მ.

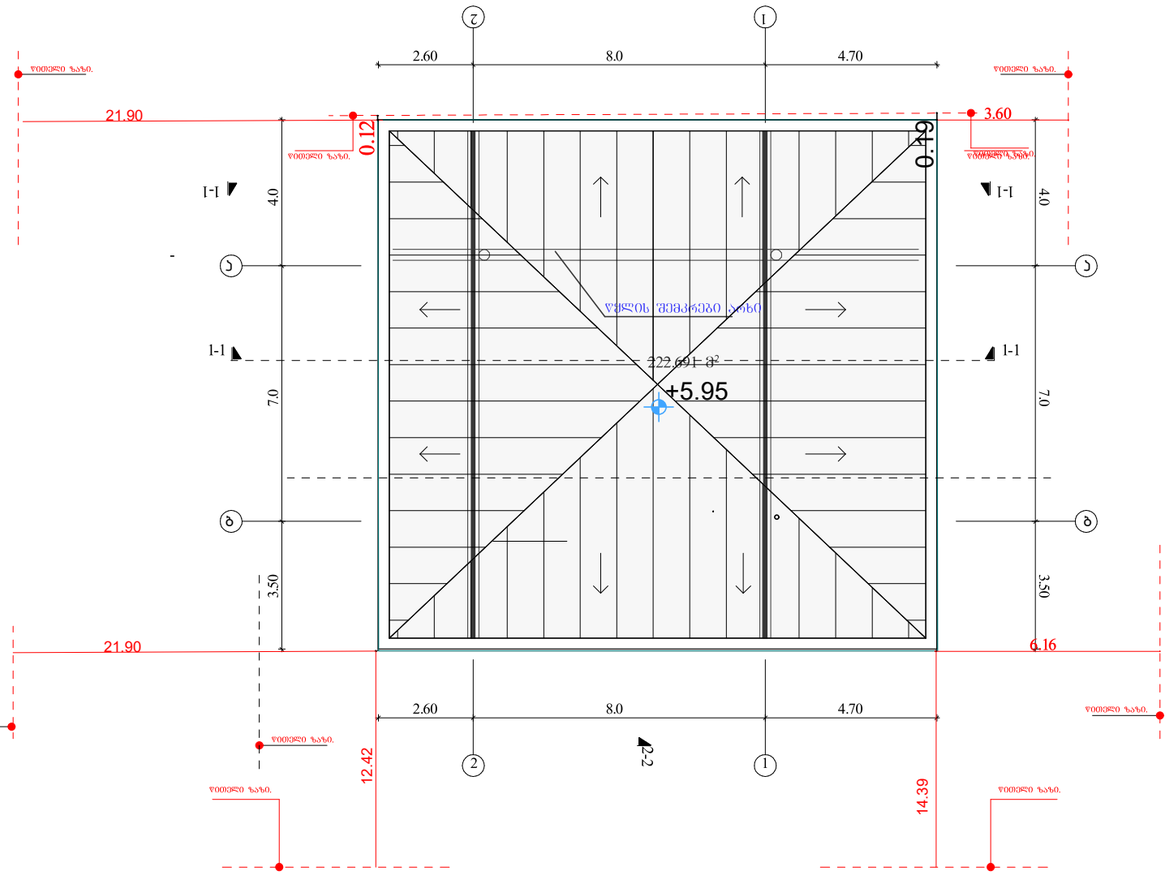

არქ.მთ.არქ.	ბიორბი დგებუაძე			ობიექტ. №	
არქიტექტორი	ბიორბი დგებუაძე				
დამკვეთი	შ.პ.ს. "ბაბი 13"			თარიღი	21.12.2023
			ქალაქი თბილისი, ჭავჭავაძის ქ№1-ში შ.პ.ს."ბაბი 13"-ის საკუთრებაში არსებული 1189 მ.კ. (ს/კ 01.11.19.001.026) არასაცხოვრებლო- საქმიანობის დანიშნულების მიწის ნაკვეთი		
			ბაზ ბასამართი სადგურის რეკონსტრუქცია	სტადია	ფურცელი	ფურ-ბი
				ა.პ.	12	55
			არსებული ფარდულის გეგმა , არსებული ფარდულის სახურავის გეგმა 1-2 1-2 ღერძებში			

საპროექტო ფარდულის გეგმა 1:100 მ.

საპროექტო ფარდულის გეგმა 1:100 მ.

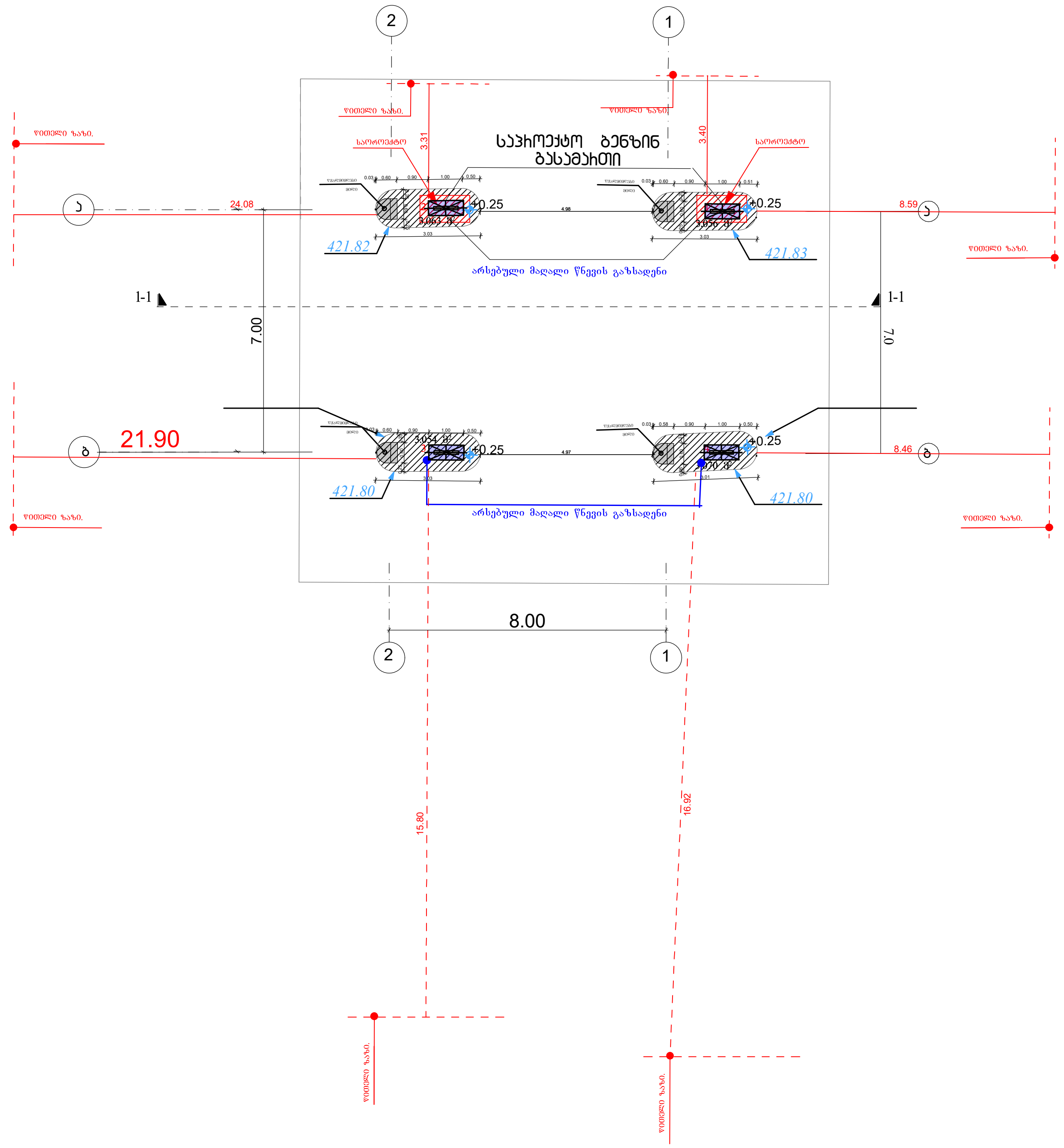

საპროექტო ფარდულის სახურავის გეგმა 1:100 მ.

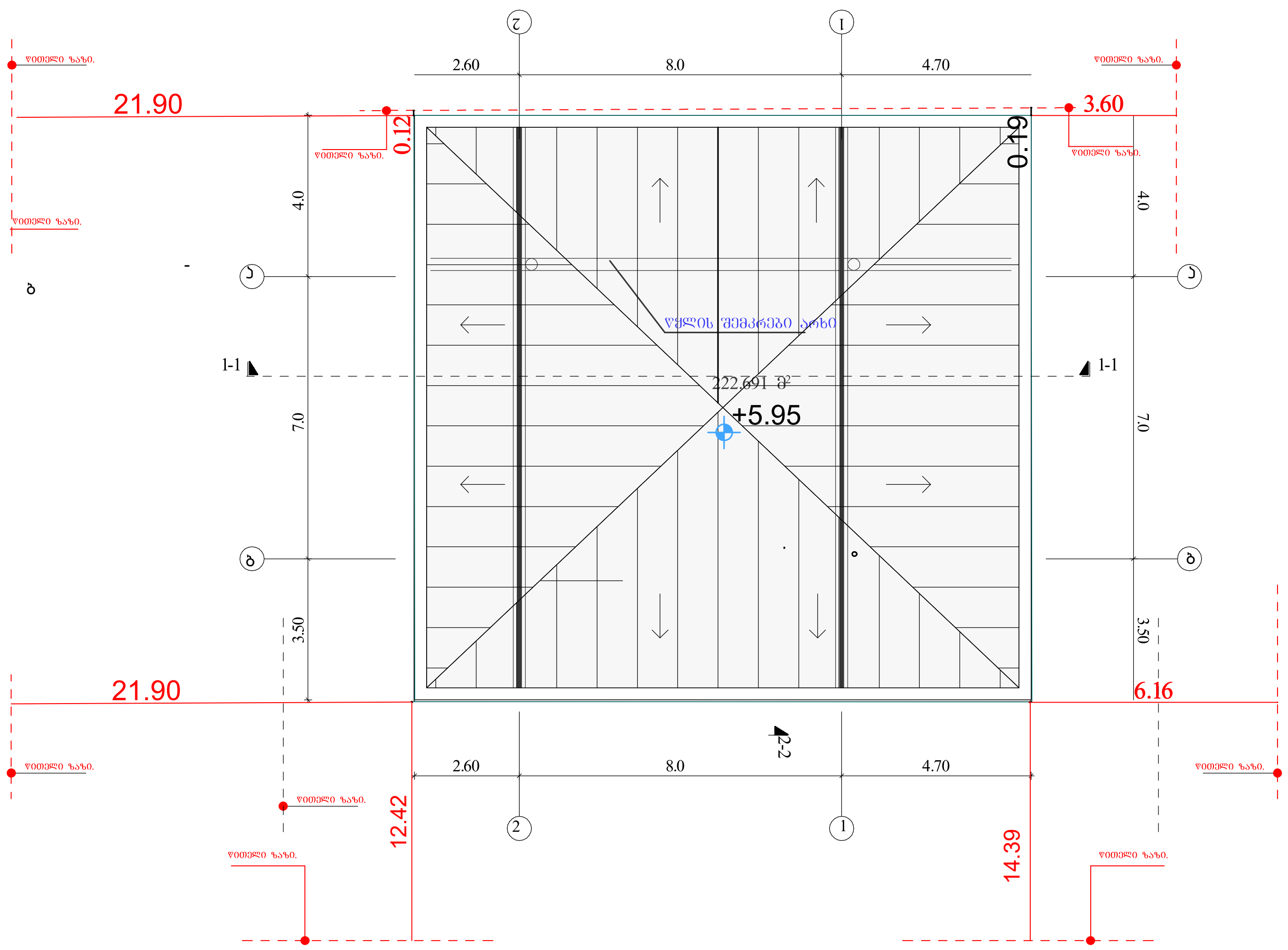

პრ.მთ.არქ.	გიორგი დგებუაძე	[signature]		ინვენტ. №	
არქიტექტორი	გიორგი დგებუაძე	[signature]			
დამკვეთი	შ.პ.ს. "ზანი 13"			თარიღი	21.12.2023
			ქალაქი თბილისი, შუშელიძის ქ.№1-ში შ.პ.ს."ზანი 13"-ის საკუთრებაში არსებული 1189 მ.კვ. (ს/კ 01.11.19.001.026) არასასოფლო- სამეურნეო დანიშნულების მიწის ნაკვეთი		
			გაზ გასამართი სადგურის რეკონსტრუქცია	სტადია	ფურცელი / ფურ-ბი
				ა.პ.	15 / 55
			საპროექტო ფარდულის გეგმა , არსებული ფარდულის სახურავის გეგმა 1-2 1-2 ა-ბ ა-ბ ღერძებში		

არსებული საკომპრესოროს გეგმა 1 :100 მ

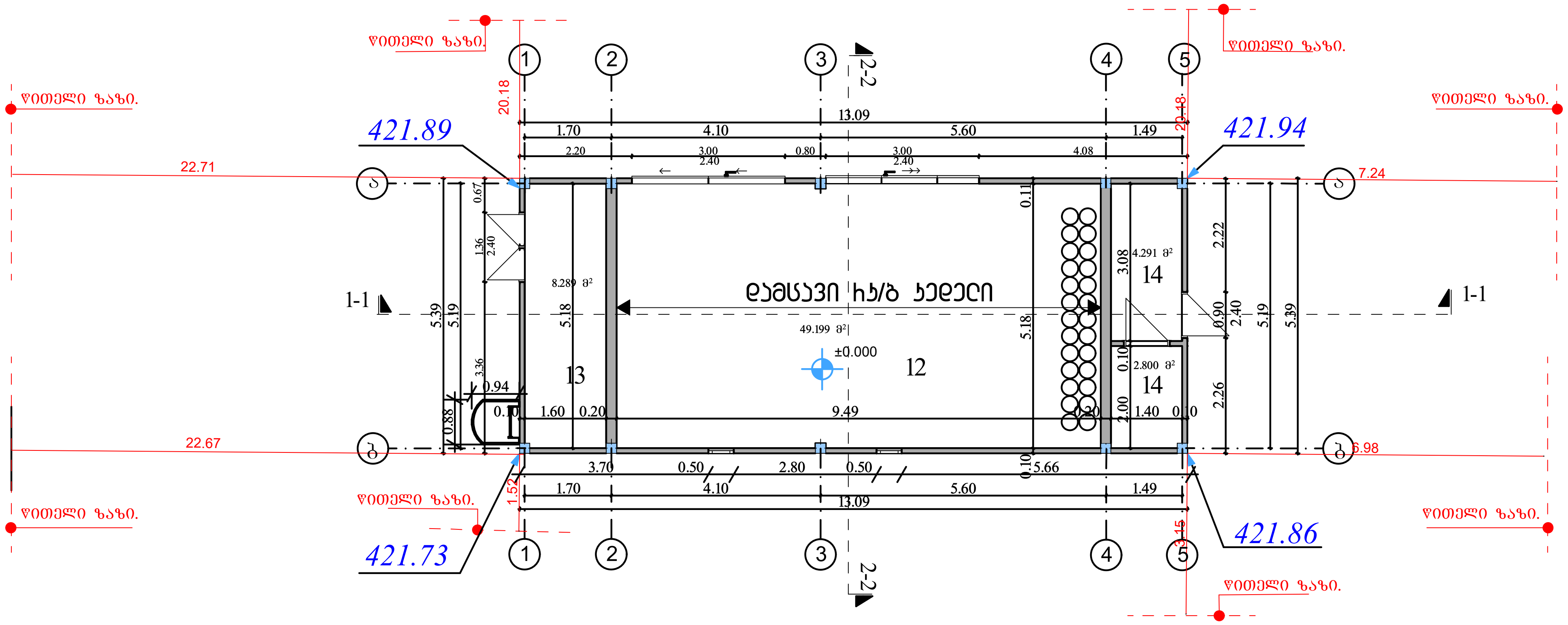

არსებული საკომპრესოროს გეგმა 1 :100 მ

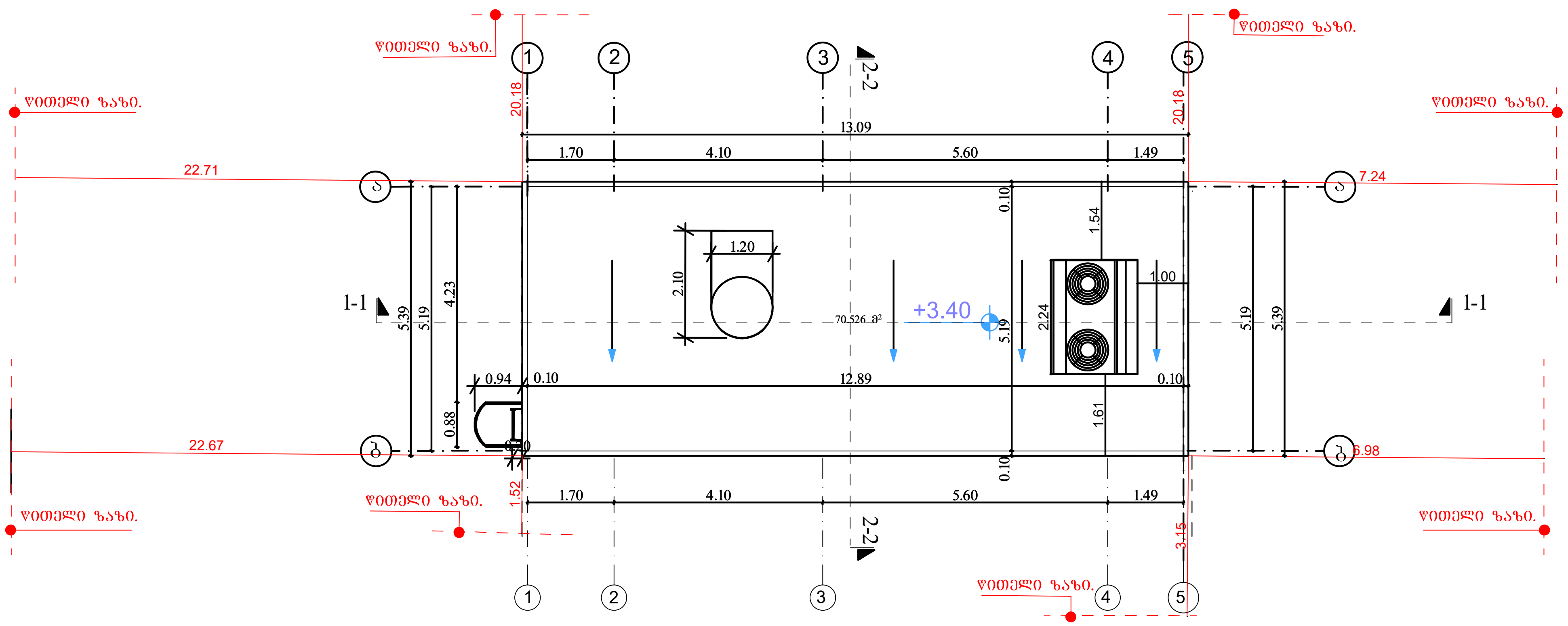

<u>ექსპლიკაცია</u>

12.საკომპრესორო
13.ელ.ფარები
14.ფილტრები

<u>შენიშვნა</u>

1. ნახაზზე ზომები მოცემულია სმ, ნიშნულები მ.

პრ.მთ.არქ.	გიორგი დგებუაძე	[signature]		ინვენტ. №	
არქიტექტორი	გიორგი დგებუაძე	[signature]			
დამკვეთი	შ.პ.ს. "ზანი 13"			თარიღი	21.12.2023
			ქალაქი თბილისი, შუშელიძის ქ.№1-ში შ.პ.ს."ზანი 13"-ის საკუთრებაში არსებული 1189 მ.კვ. (ს/კ 01.11.19.001.026) არასასოფლო- სამეურნეო დანიშნულების მიწის ნაკვეთი		
			გაზ გასამართი სადგურის რეკონსტრუქცია	სტადია / ა.პ.	ფურცელი / 18	ფურ-ბი / 55
			არსებული საკომპრესოროს გეგმა არსებული საკომპრესოროს სახურავის გეგმა 1-5 1-5 ღერძებში		

არსებული სველიწერტილის გეგმა 1 :100 მ

გეგმა მ. 1:100

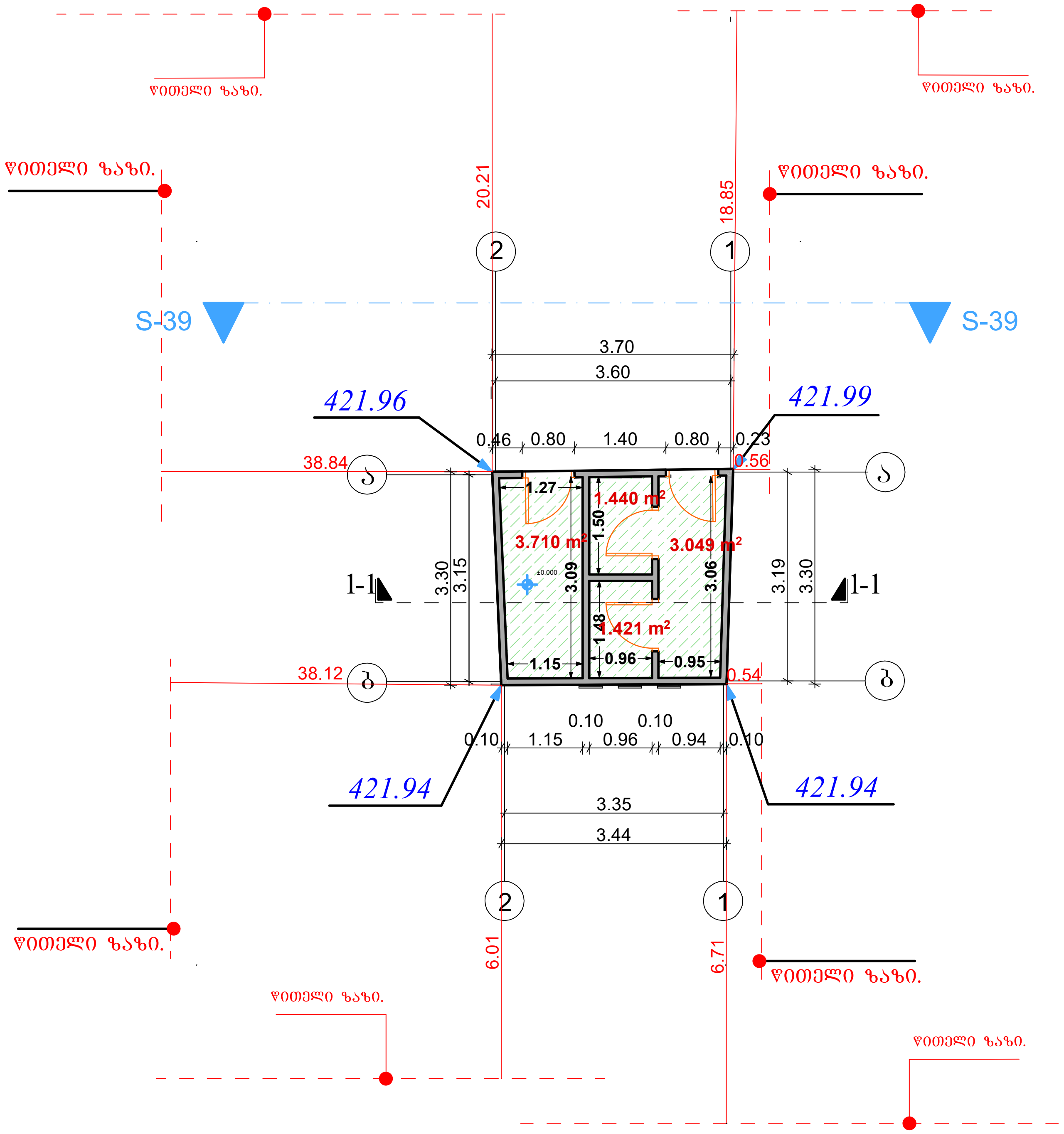

სახურავის გეგმა მ. 1:100

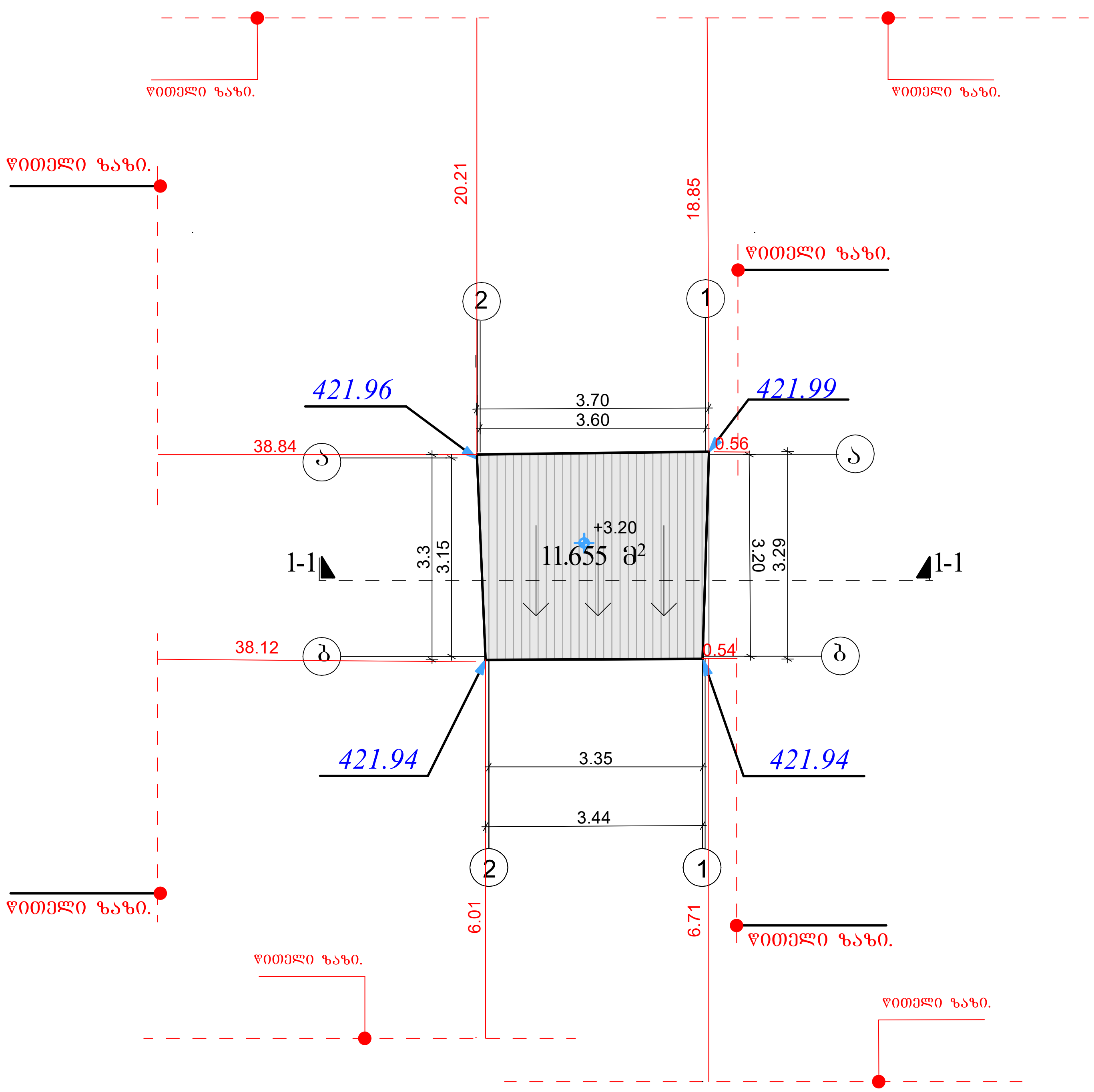

პრ.მთ.არქ.	გიორგი დგებუაძე			ინვენტ. №	
არქიტექტორი	გიორგი დგებუაძე				
დამკვეთი	შ.პ.ს. "ზანი 13"			თარიღი	21.12.2023
			ქალაქი თბილისი, შუშელიძის ქ.№1-ში შ.პ.ს."ზანი 13"-ის საკუთრებაში არსებული 1189 მ.კვ. (ს/კ 01.11.19.001.026) არასასოფლო- სამეურნეო დანიშნულების მიწის ნაკვეთი		
			გაზ გასამართი სადგურის რეკონსტრუქცია	სტადია / ა.პ.	ფურცელი / 22	ფურ-ბი / 44
			სველი წერტილის გეგმა ა-ბ 1-2 ღერძებში		

არსებული დამცავი კედლის გეგმა მ. 1:100

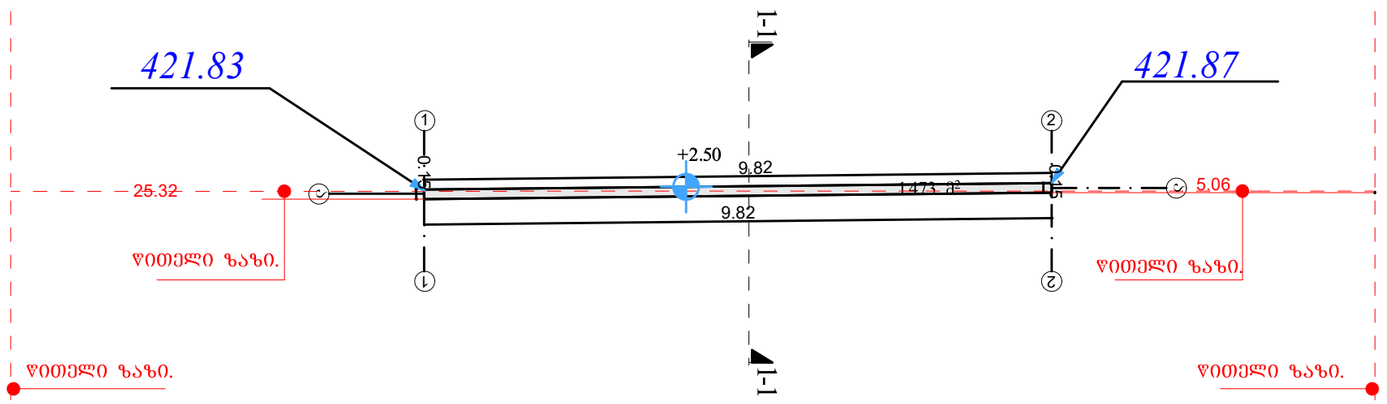

პრ.მთ.არქ.	გიორგი დგებუაძე			ობიექტ. №	
არქიტექტორი	გიორგი დგებუაძე				
დამკვეთი	შ.პ.ს. "ბანი 13"			თარიღი	21.12.2023
			ქალაქი თბილისი, შუშელიძის ქ№1-ში შ.პ.ს."ბანი 13"-ის საკუთრებაში არსებული 1189 მ.კვ. (ს/კ 01.11.19.001.026) არასასოფლო- სამეურნეო დანიშნულების მიწის ნაკვეთი		
			გაზ გასამართი სადგურის რეკონსტრუქცია	სტადია	ფურცელი / ფურ-ბი
				ა.პ.	26 / 55
			არსებული დამცავი კედლის გეგმა I-2 ა-ა ღერძებში		

საპროექტო დამცავი კედლის გეგმა მ. 1:100

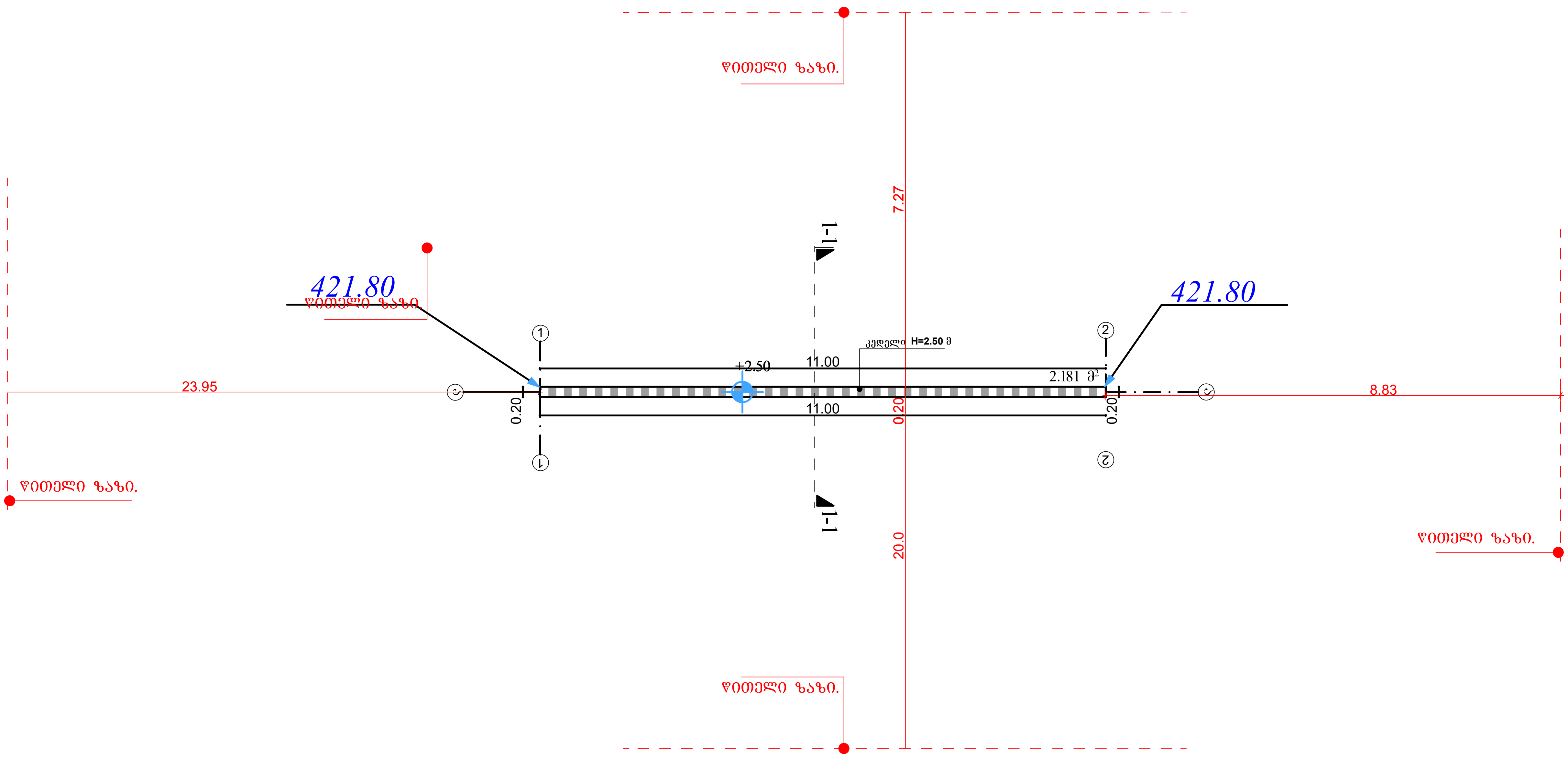

პრ.მთ.არქ.	გიორგი დგებუაძე			ინვენტ. №	
არქიტექტორი	გიორგი დგებუაძე				
დამკვეთი	შ.პ.ს. "ზანი 13"			თარიღი	21.12.2023
			ქალაქი თბილისი, შეშელიძის ქ.№1-ში შ.პ.ს."ზანი 13"-ის საკუთრებაში არსებული 1189 მ.კვ. (ს/კ 01.11.19.001.026) არასასოფლო- სამეურნეო დანიშნულების მიწის ნაკვეთი		
			გაზ გასამართი სადგურის რეკონსტრუქცია	სტადია	ფურცელი	ფურ-ბი
				ა.პ.	29	55
			საპროექტო დამცავი კედლის გეგმა 1-2 ა-ბ ღერძებში		

არსებული მოსაცდელის გეგმა მ. 1:100

არსებული მოსაცდელის გეგმა

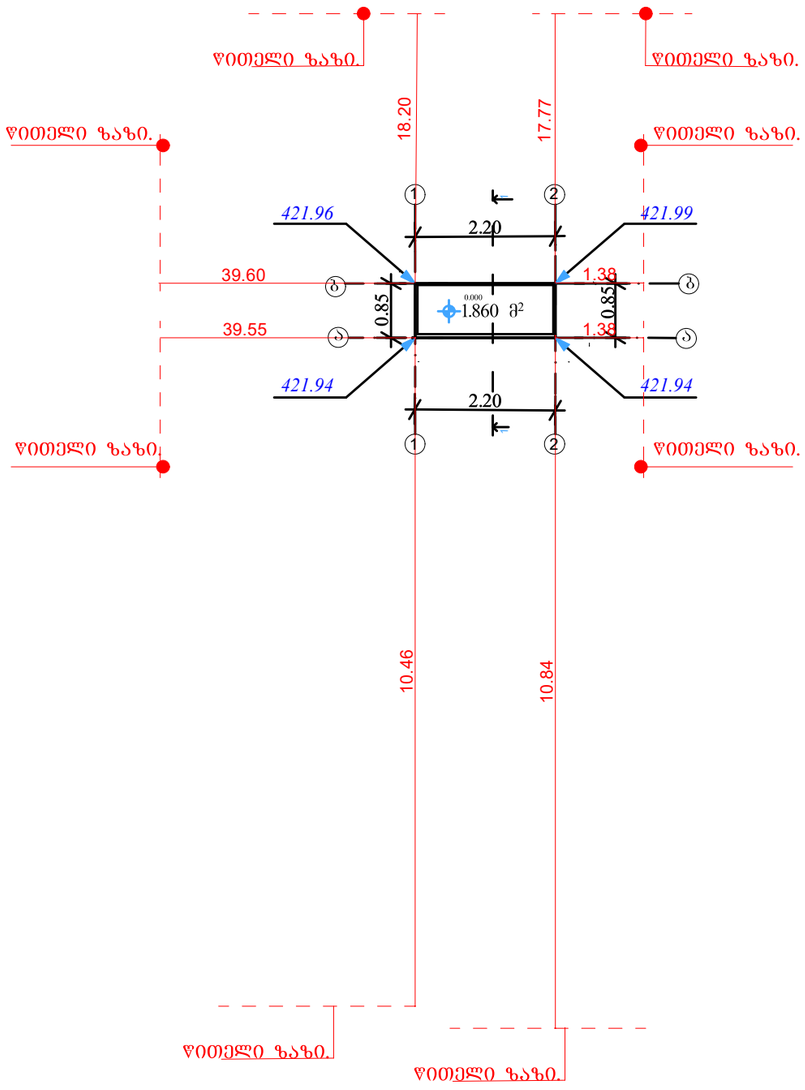

არსებული მოსაცდელის სახურავის გეგმა

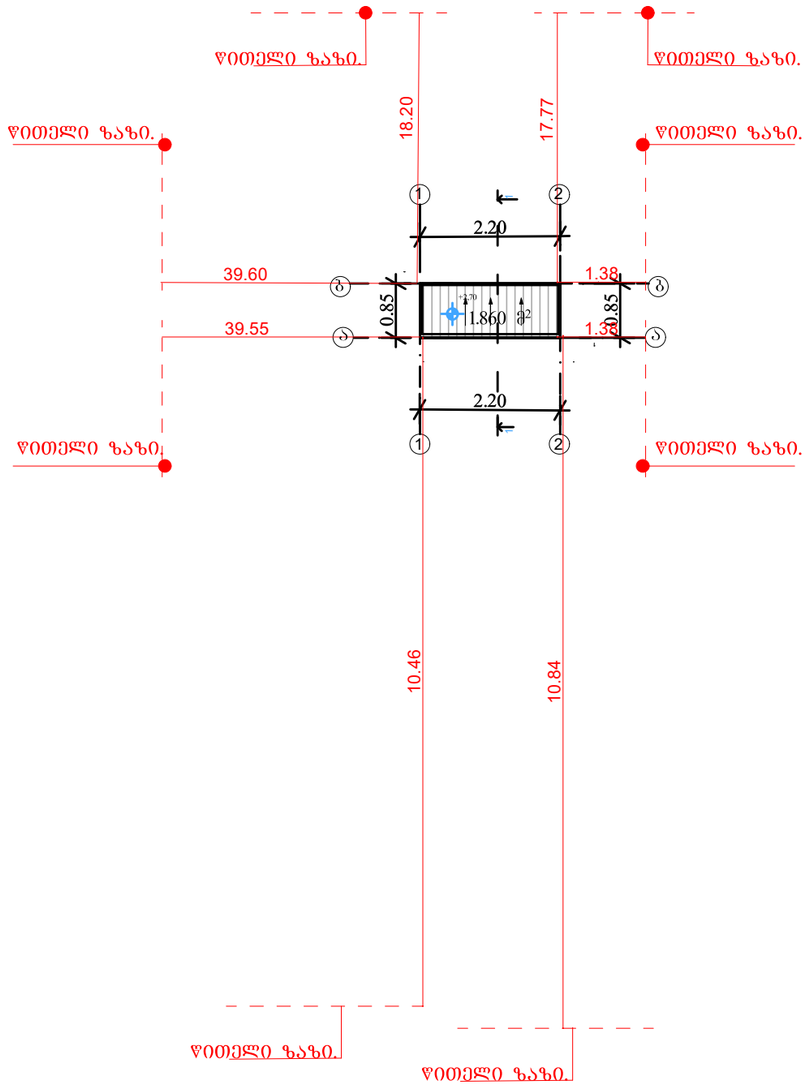

პრ.მთ.არქ.	გიორგი დგებუაძე			ინვენტ. №	
არქიტექტორი	გიორგი დგებუაძე				
დამკვეთი	შ.პ.ს. "ბანი 13"			თარიღი	21.12.2023
			ქალაქი თბილისი, ვაჟა-ფშაველას ქ.№1-ში შ.პ.ს."ბანი 13"-ის საკუთრებაში არსებული 1189 მ.კვ. (ს/კ 01.11.19.001.026) არასასოფლო- სამეურნეო დანიშნულების მიწის ნაკვეთი		
			ბაზ ბასამართი სადგურის რეკონსტრუქცია	სტადია	ფურცელი	ფურ-ბი
				ა.პ.	32	55
			არსებული მოსაცდელის გეგმა			

არსებული ელ. ქვესადგურის გეგმა 1 :100 მ

ელ. ქვესადგურის გეგმა 1 :100 მ

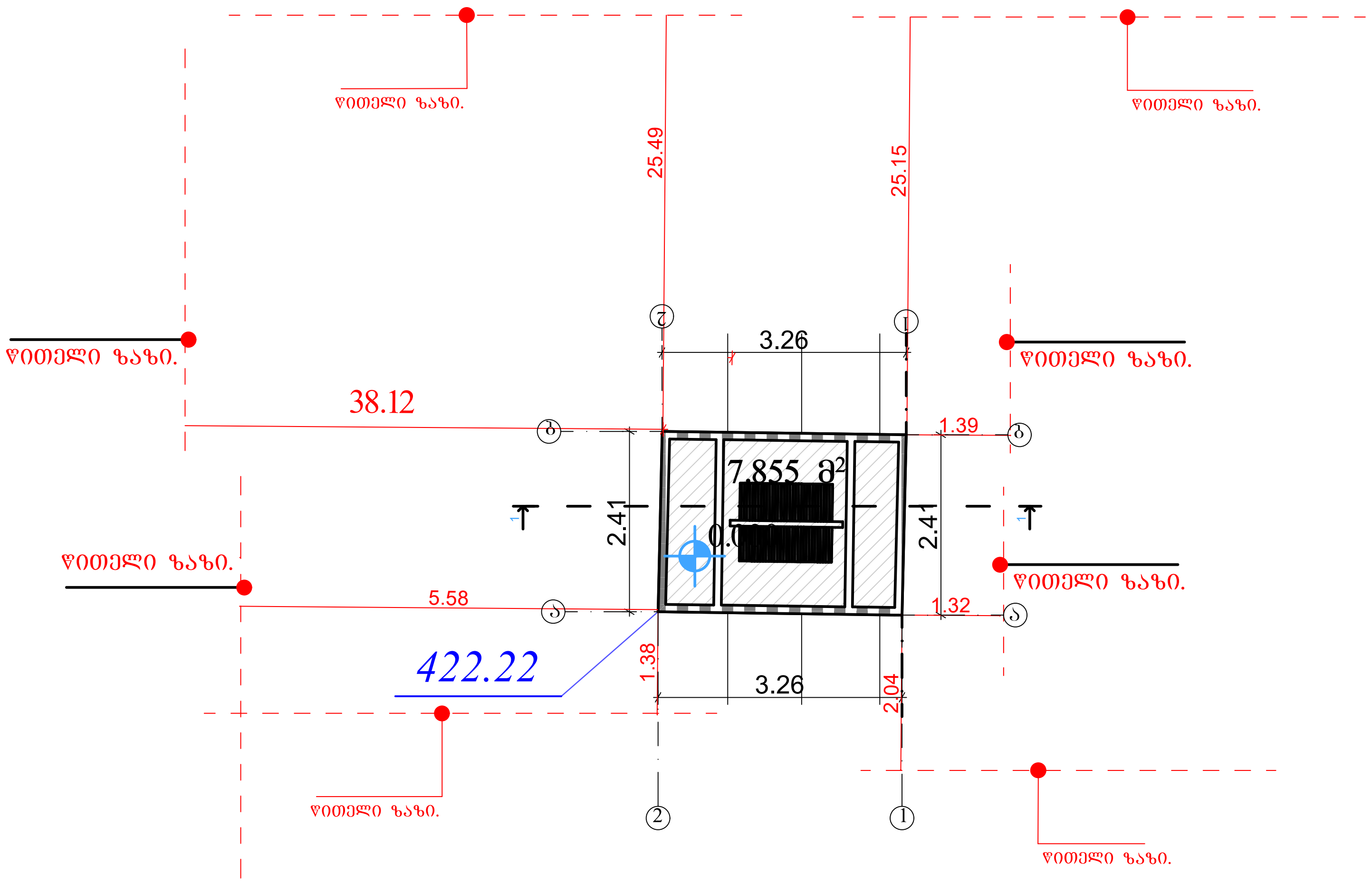

ელ.ქვესადგურის სახურავის გეგმა 1 :100 მ

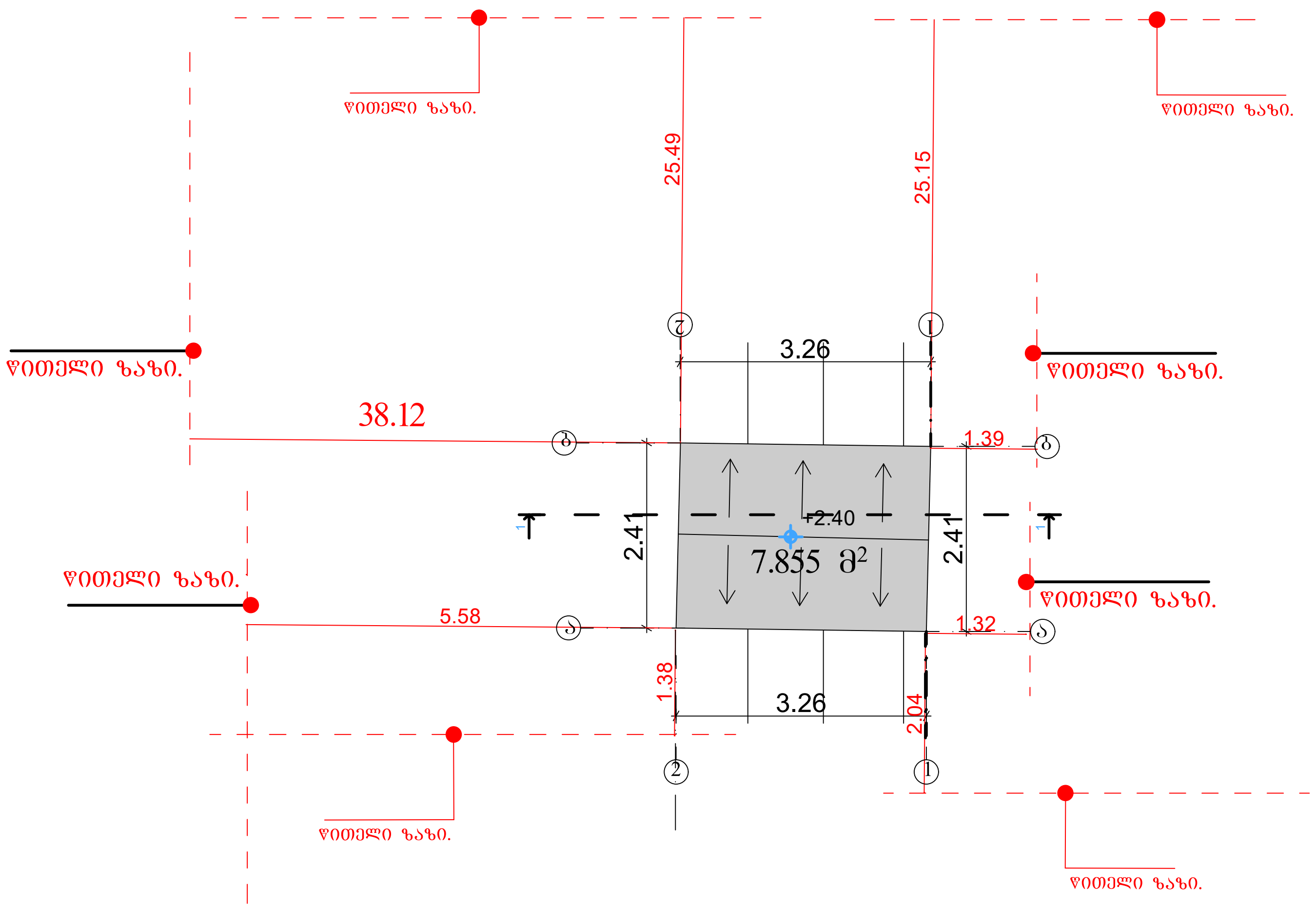

პრ.მთ.არქ.	გიორგი დგებუაძე	[signature]		ინვენტ. №	
არქიტექტორი	გიორგი დგებუაძე	[signature]			
დამკვეთი	შ.პ.ს. "ზანი 13"			თარიღი	21.12.2023
			ქალაქი თბილისი, დავით აღმაშენებლის ხეივანი №260-ში შ.პ.ს." თიბისე ჯგუფი "-ის საკუთრებაში არსებული 2950 მ.კვ.(ს/კ 01.72.14.006.338) არასასოფლო- სამეურნეო დანიშნულების მიწის ნაკვეთი		
			გაზ გასამართი სადგურის რეკონსტრუქცია	სტადია	ფურცელი	ფურ-ბი
				ა.პ.	45	55
			არსებული ელ. ქვესადგურის გეგმა		

არსებული დამცავი კედლის გეგმა 2-1 ღერძებში 1:100 მ.

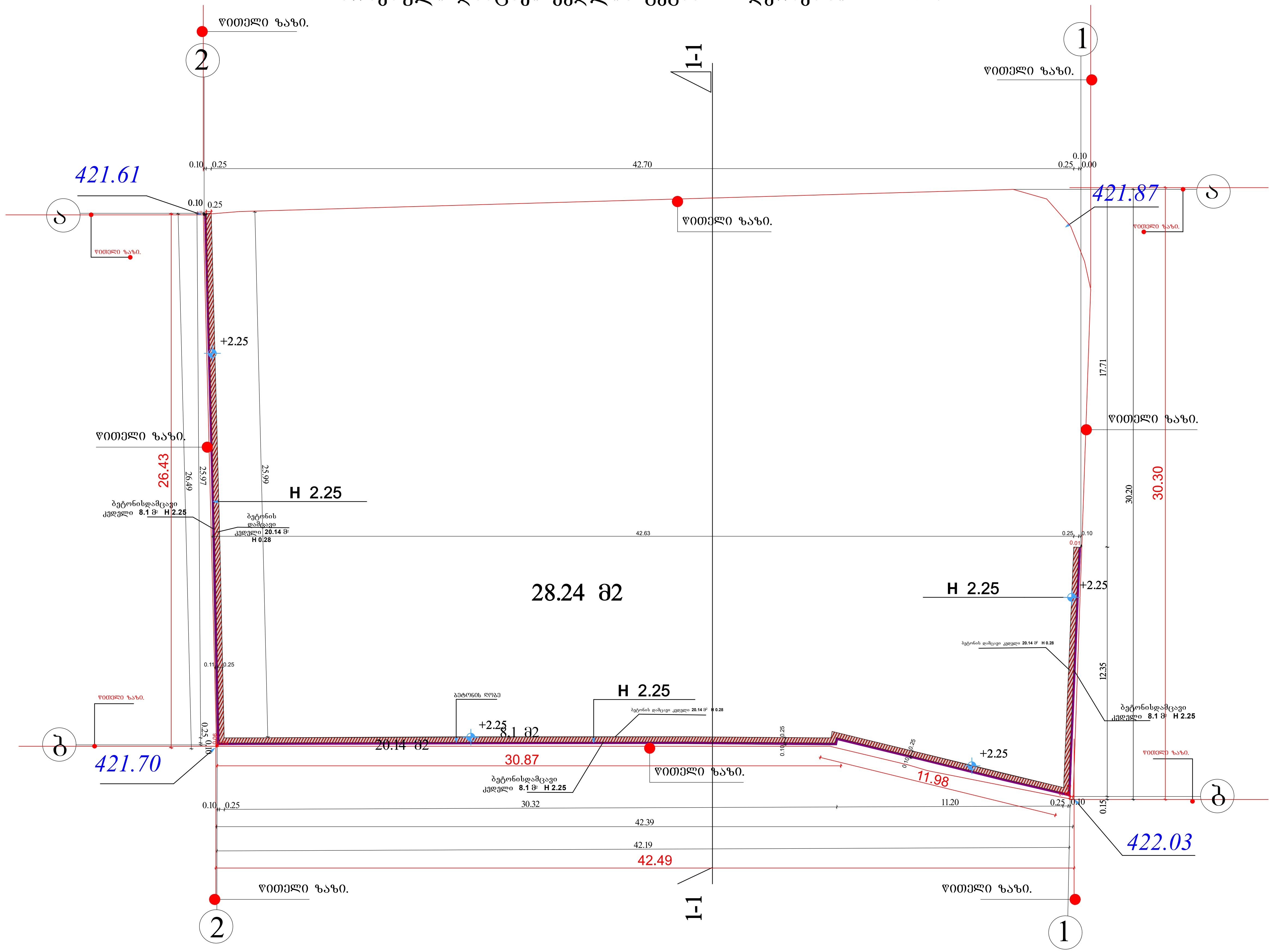

პრ.მთ.არქ.	გიორგი დგებუაძე			ინვენ..№	
არქიტექტორი	გიორგი დგებუაძე				
დამკვეთი	შ.პ.ს. "ზანი 13"			თარიღი	21.12.2023
			ქალაქი თბილისი, შეშელიძის ქ.№1-ში შ.პ.ს."ზანი 13"-ის საკუთრებაში არსებული 1189 მ.კვ. (ს/კ 01.11.19.001.026) არასასოფლო- სამეურნეო დანიშნულების მიწის ნაკვეთი		
			გაზ გასამართი სადგურის რეკონსტრუქცია	სტადია	ფურცალი / ფურ-ბი
				მ. 1:100	48 / 55
			საპროექტო დამცავი კედლის გეგმა 1-2 2-1 ა-ბ ბ-ა ღერძებში		

სიტუაციური გეგმა მ. 1:500

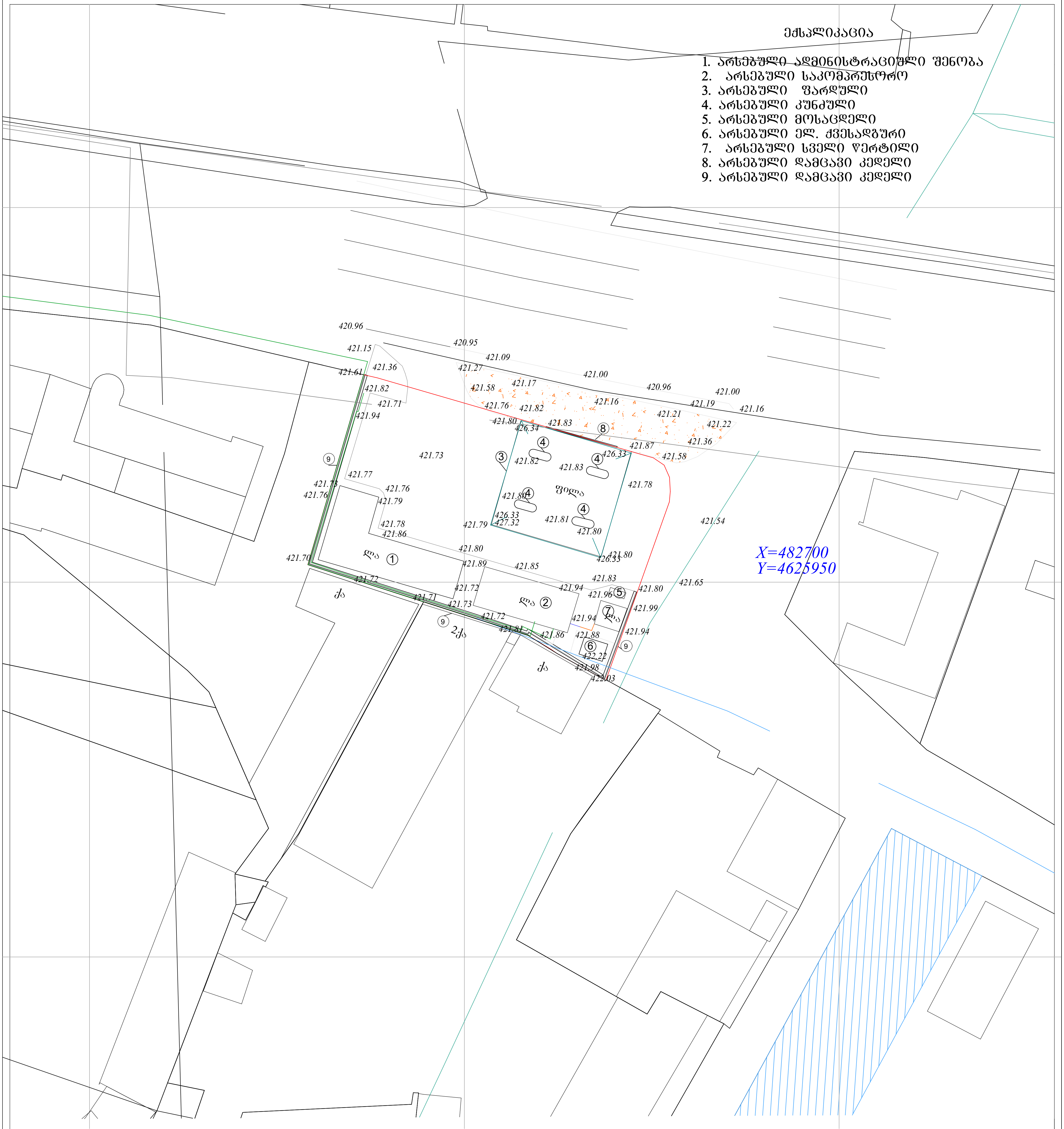

პრ.მთ.არქ.	გიორგი დგებუაძე	[signature]		ინვენ..№		
არქიტექტორი	გიორგი დგებუაძე	[signature]				
დამკვეთი				თარიღი	21.12.2023	
				სტადია	ფურცალი	ფურ-ბი
				მ. 1:500	3	3
			სიტუციური გენ გეგმა			

პირობითი აღნიშვნები

მიწის ნაკვეთის საკადასტრო საზღვარი

იატაკის მოპირკეთების ნიშნული

სართული ი.მ.ნ. X.XX

ს.ზ.ნ. X.XX

სტრუქტურული ზედაპირის ნიშნული

კარების თავისუფალი სიგანე

ოთახის ნომერი

880 01

2150 20

კარის სპეციფიკაციის აღნიშვნა

ხანძარმედეგობა(წთ)

კარის თავისუფალი სიმაღლე

	გაზსამართი სვეტი	
დაკავებულობა	სვ	4.08$მ^2$
	დ.დ.ფ.	2.8
	დ.დ.	1

დაკავებულობას აღწერილობა

ფართობი

დაკავებულობის დატვირთვის ფაქტორი

დაკავებულობის დატვირთვა

შენობიდან გასასვლელი

სვ დაკავებულობა

სქ დაკავებულობა

დს დაკავებულობა

დსშ დაკავებულობა

ხანძარმედეგი კედელი (ერთსაათიანი)

ხანძარმედეგი კედელი (ორსაათიანი)

1 ჭრილის ხაზი

1 ღერძის ხაზი

N W E S ჩრდილოეთის აღმნიშვნელი ნიშანი

EXIT შენობიდან გასასვლელი

სახანძრო სამაშველო სამსახურის მიერ გამოსაყენებელი მისაერთებელი – ჰიდრანტი

ხელის ცეცხლმაქრი

სახანძრო განგაშის ხელით სამართავი სისტემა

წყლის დასალევი შადრევანი

საპროექტო გეგმა 0.00 ნიშნულზე 100:მ.

ექსპლიკაცია

1. არსებული ადმინისტრაციული შენობა
2. არსებული საკომპრესორო
3. არსებული შარდული
4. არსებული კუნძული
5. არსებული გაზ სამართი სვეტი
6. საპროექტო ბენზინ სამართი სვეტი
7. საპროექტო მიწიქვეშა რეზერვუარი
8. არსებული სველი წერტილი
9. ~~არსებული მოსაცდელი~~
10. არსებული ელ. ქვესადგური
11. არსებული დამცავი კედელი
13. საპროექტო დამცავი კედელი
14. არსებული დამცავი კედელი
15. არსებული ბილბორდი

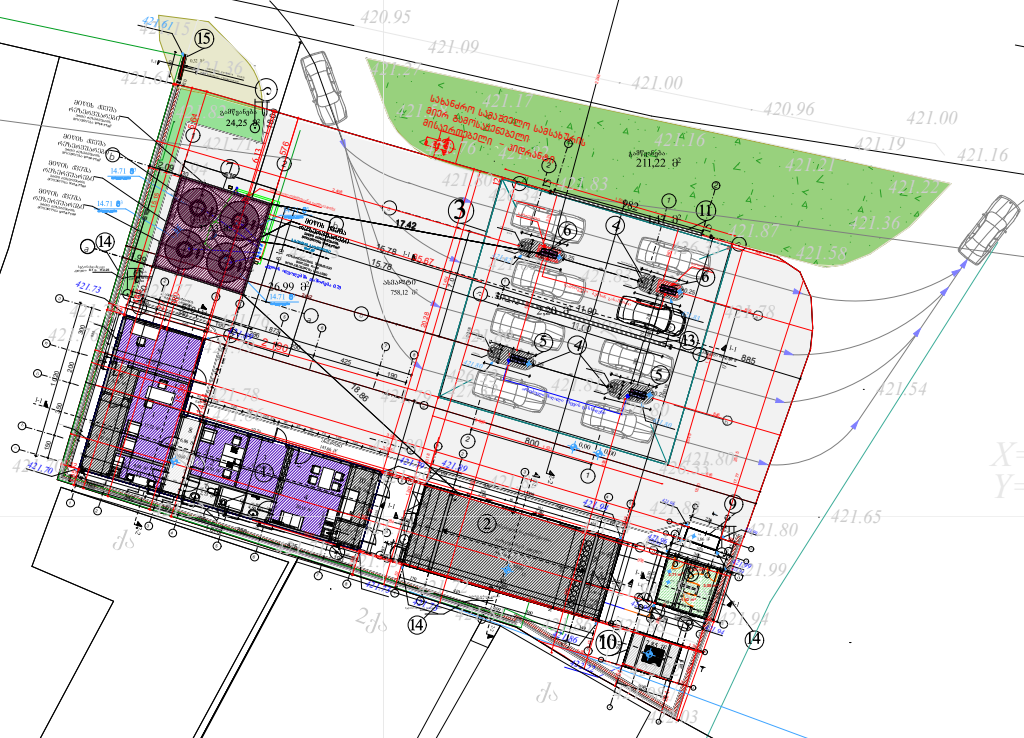

პრ.მთ.არქ.	გიორგი დგებუაძე		ობიექტი№	
არქიტექტორი	გიორგი დგებუაძე			
დამკვეთი	შპს"ეკო გაზი კლიენტ"		თაიღი	
			ქალაქი თბილისი, შუშელიძის ქ. №1-ის ტერიტორიაზე არსებული გაზით ავტომანსამართი სადგური	
			გაზ გასამართი სადგურის რეკონსტრუქცია	სტადია: ე. 1:100
				ფურცალი: 2
				ფურ-ბი: 3
			შენობა-ნაგებობების უსაფრთხოების წესებთან შესაბამისობა საპროექტო გეგმა 0.00 ნიშნულზე	

საპროექტო ფარდულის გეგმა 1:100 მ.

საპროექტო ფარდულის გეგმა 1:100 მ.

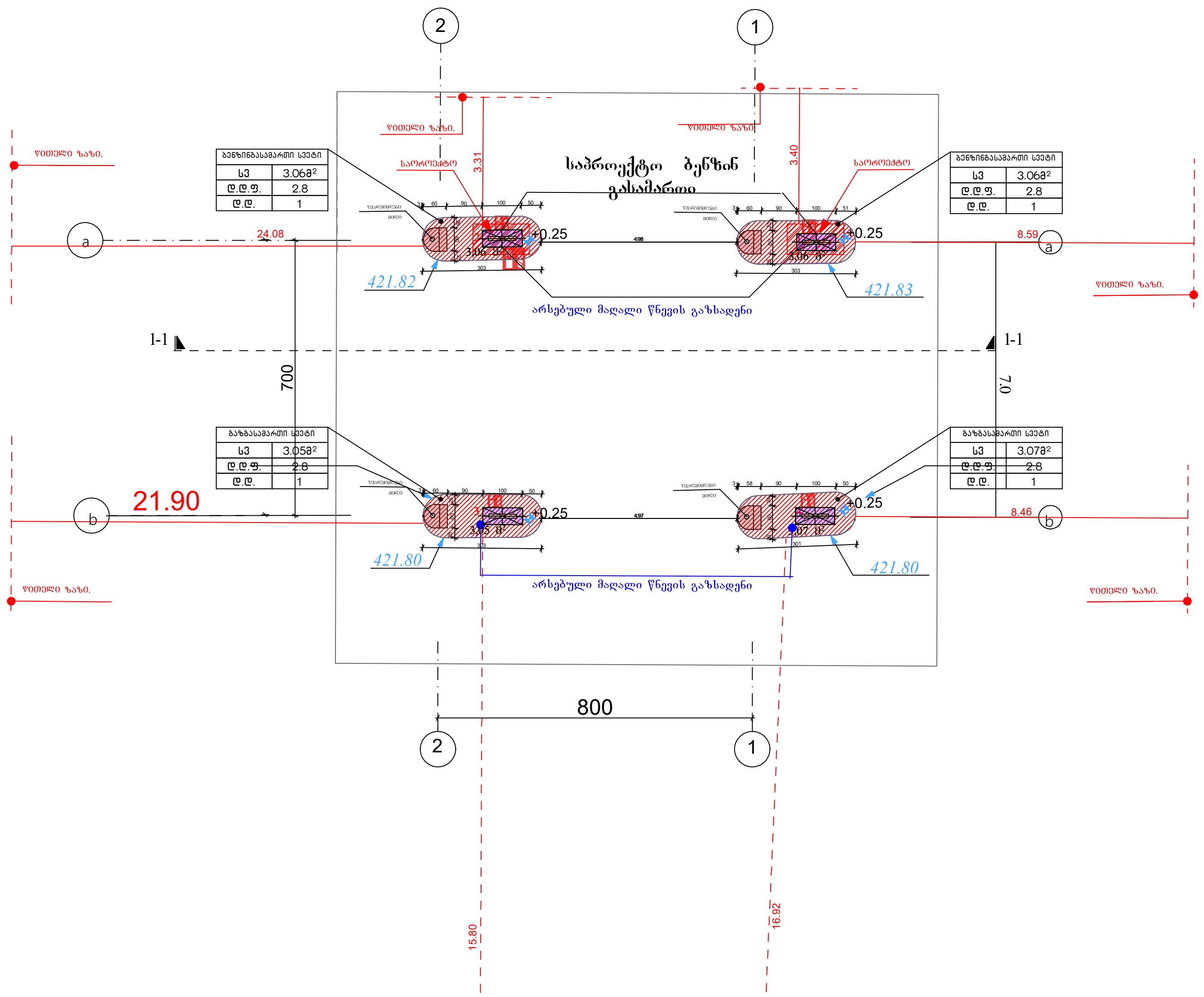

საპროექტო ფარდულის სახურავის გეგმა 1:100 მ.

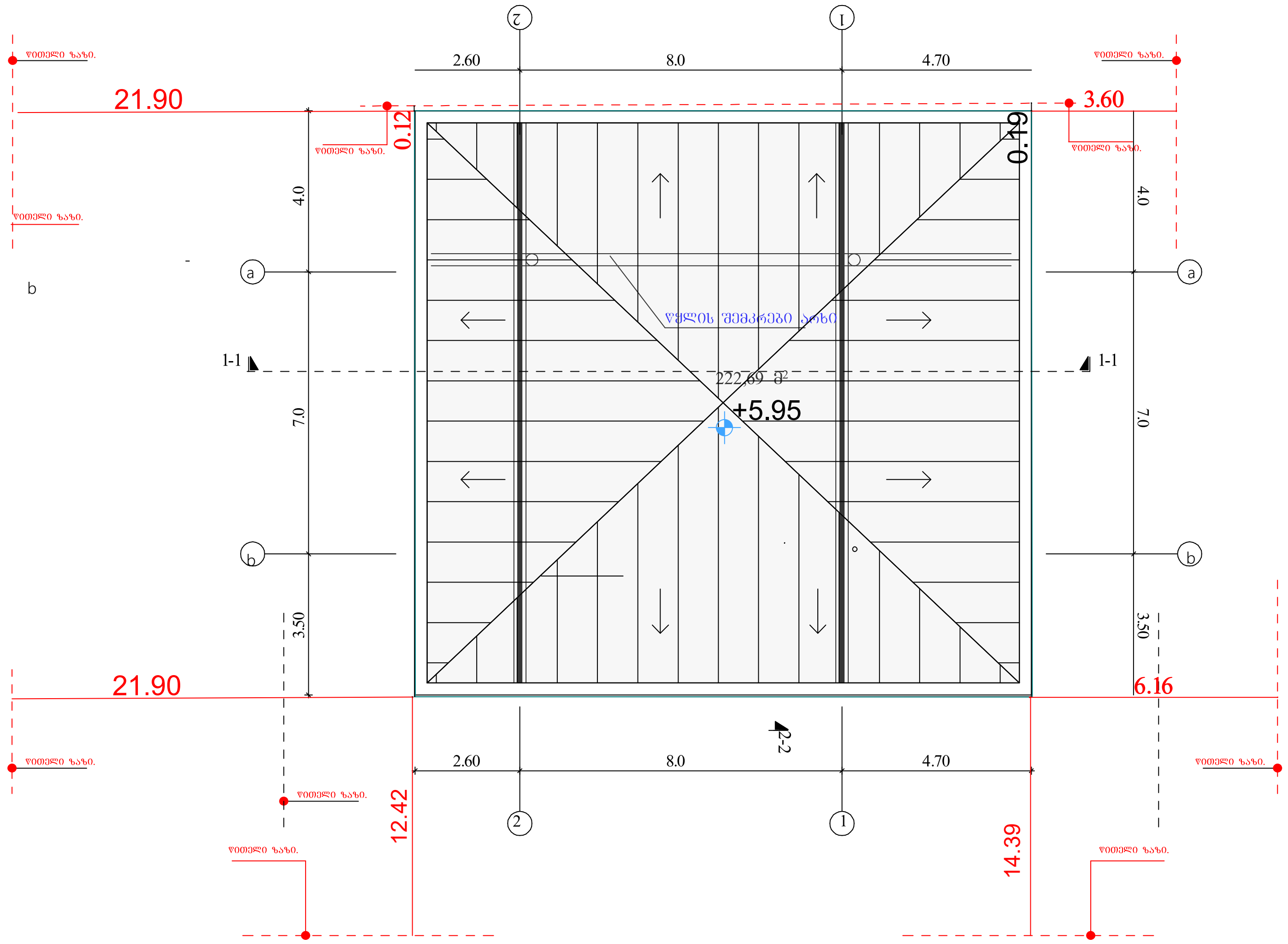

დაკავებულობა	ფართობი (მ²)	დაკავებულობის დატვირთვის ფაქტორი	დ.დ.	ს.დ.დ.
სვ	12.24მ²	2.8	4	4

პრ.მთ.არქ.	გიორგი დგებუაძე		ინვენტ. №	
არქიტექტორი	გიორგი დგებუაძე			
დამკვეთი	შ.პ.ს. "ეკო გაზი პლიუსი"		თარიღი	27.10.2023

ქალაქი თბილისი, შეშელიძის ქ. №1-ის ტერიტორიაზე არსებული გაზით ავტოგასამართი სადგური

	სტადია	ფურცელი	ფურ-ბი
გაზ გასამართი სადგურის რეკონსტრუქცია	ა.პ.	15	52

შენობა-ნაგებობების უსაფრთხოების წესებთან შესაბამისობა. საპროექტო ფარდულის გეგმა, არსებული ფარდულის სახურავის გეგმა 1-2, 1-2, ა-ბ, ა-ბ ღერძებში

საპროექტო ფარდულის ჭრილი 1-1 1:100 მ.

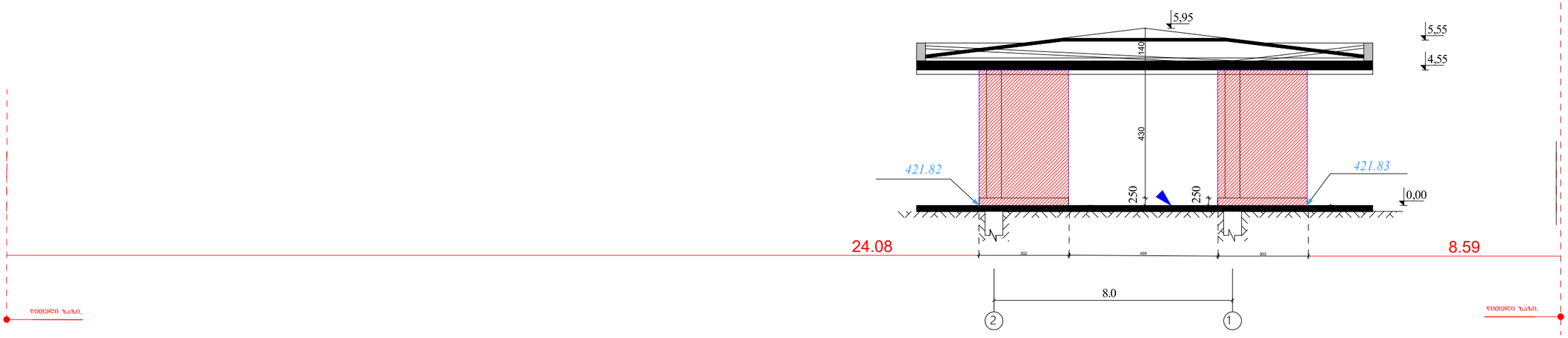

არ.მო.არქ.	გიორგი დგებუაძე			ინვენტ. №	
არქიტექტორი	გიორგი დგებუაძე				
დამკვეთი	შ.პ.ს. "ეკო ბაზი პლიუსი"			თარიღი	27.10.2023
			ქალაქი თბილისი, შუშელიძის ქ. №1-ის ტერიტორიაზე არსებული ბაზით ავტომობილთა სადგური		
			ბაზ ბასამართი სადგურის რეკონსტრუქცია	სტადია	ფურცელი	ფურ-ბი
				ა.პ.	16	52
			შენობა-ნაგებობების უსაფრთხოების წესებთან შესაბამისობა. საპროექტო ფარდულის ჭრილი 1-1 დერეფანში		

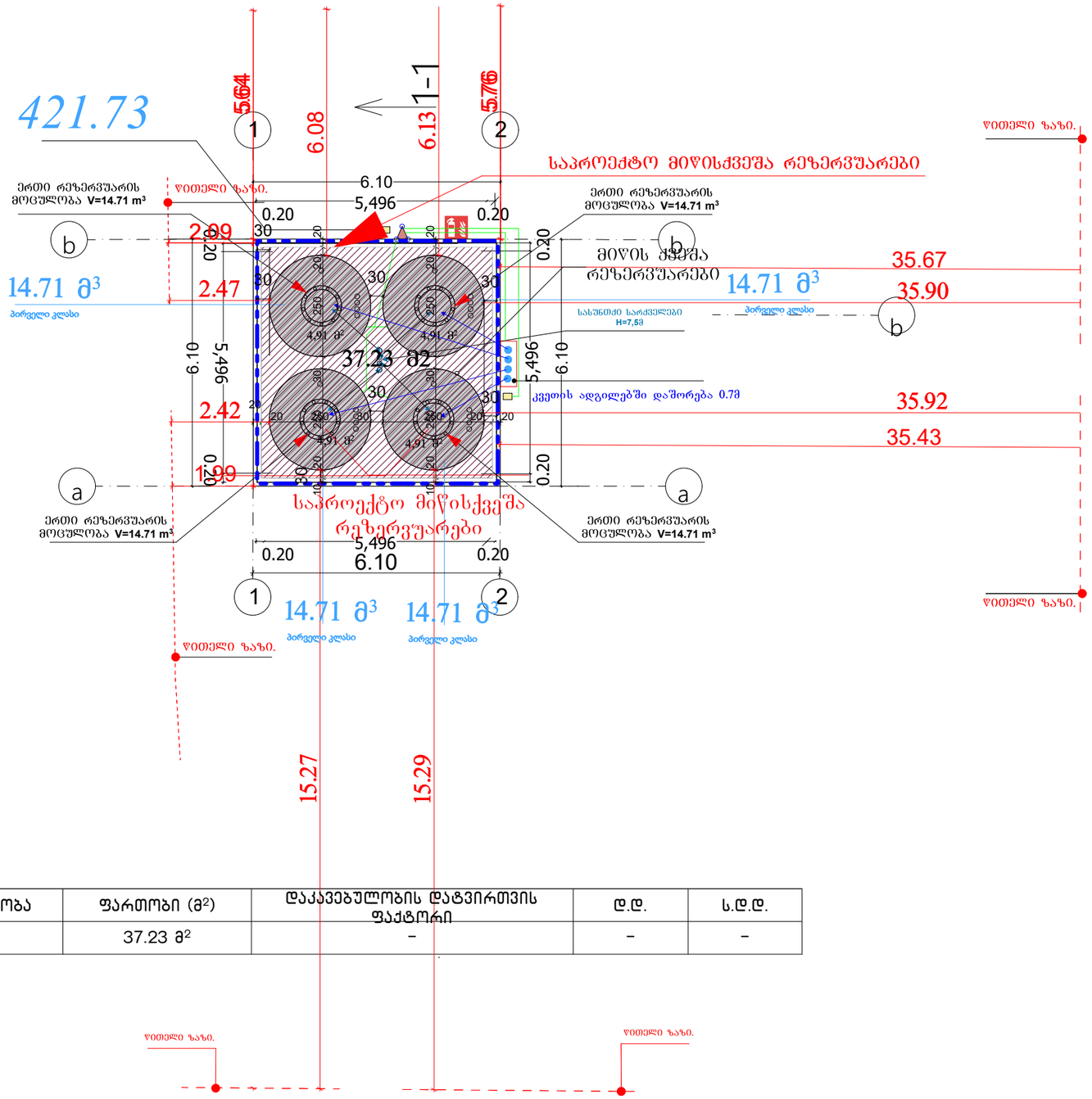

დაკავებულობა	ფართობი (მ²)	დაკავებულობის დატვირთვის ფაქტორი	დ.დ.	ს.დ.დ.
დსშ	37.23 მ²	–	–	–

არქ.მთ.არქ.	გიორგი დგებუაძე			ინვენტ. №	
არქიტექტორი	გიორგი დგებუაძე				
დამკვეთი	შ.პს. "ეკო ბაზი კლიმატი"			თარიღი	27.10.2023
			ქალაქი თბილისი, ვეშაგელიძის ქ. №1-ის ტერიტორიაზე არსებული ბაზით ავტომახსამართი სადგური		
			ბაზ ბასამართი სადგურის რეკონსტრუქცია	სტადია	ფურცელი / ფურ-ბი
					38 / 52
			შენობა-ნაგებობების უსაფრთხოების წესებთან შესაბამისობა საპროექტო პენხინის რეზერვუარების გეგმა		

05.09.2023

საპროექტო ბენზინის რეზერვუარის ჭრილი 1-1

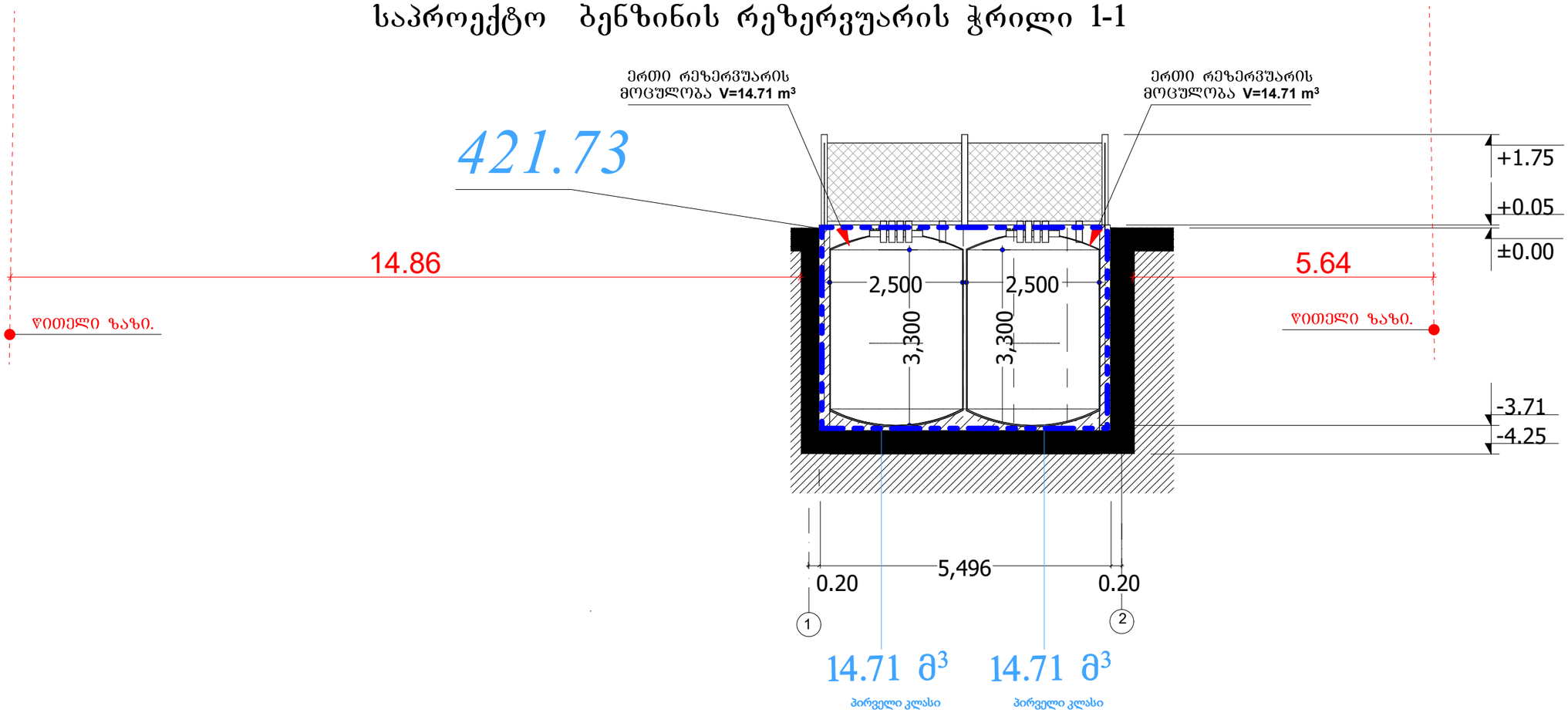

პრ.მთ.არქ.	გიორგი დგებუაძე			ინვენ.№	
არქიტექტორი	გიორგი დგებუაძე				
დამკვეთი	შ.პ.ს. "უკო ბაზი კლიუსი"			თარიღი	27.10.2023
			ქალაქი თბილისი, შეშელიძის ქ. №1-ის ტერიტორიაზე არსებული ბაზით ავტომგასამართი სადგური		
			გაზ გასამართი სადგურის რეკონსტრუქცია	სტადია	ფურცალი	
				მ. 1:100	39	52
			შენობა-ნაგებობების უსაფრთხოების წესებთან შესაბამისობა საპროექტო ბენზინ რეზერვუარის გეგმა		

საპროექტო ბენზინის რეზერვუარის ფასადი

საპროექტო ბენზინის რეზერვუარის ფასადი 2-1 ღერძებში

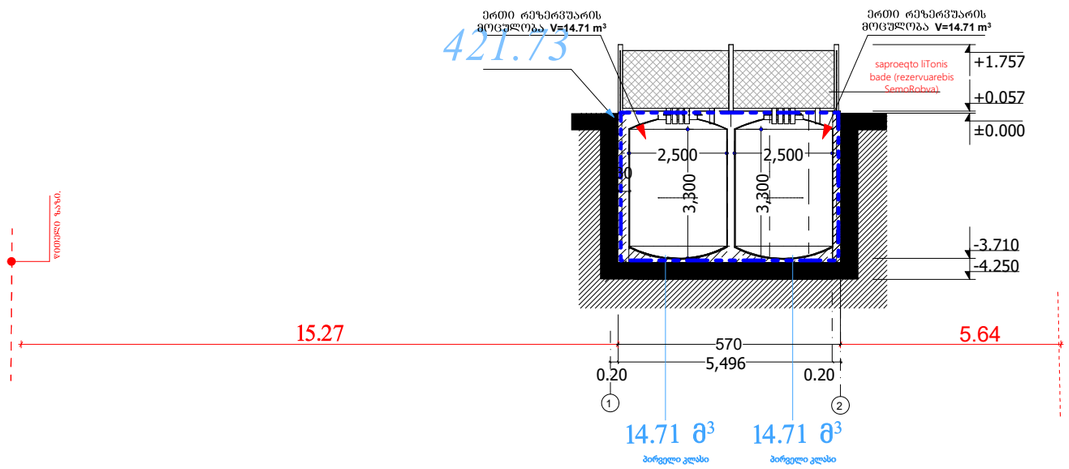

საპროექტო ბენზინის რეზერვუარის ფასადი 1-2 ღერძებში

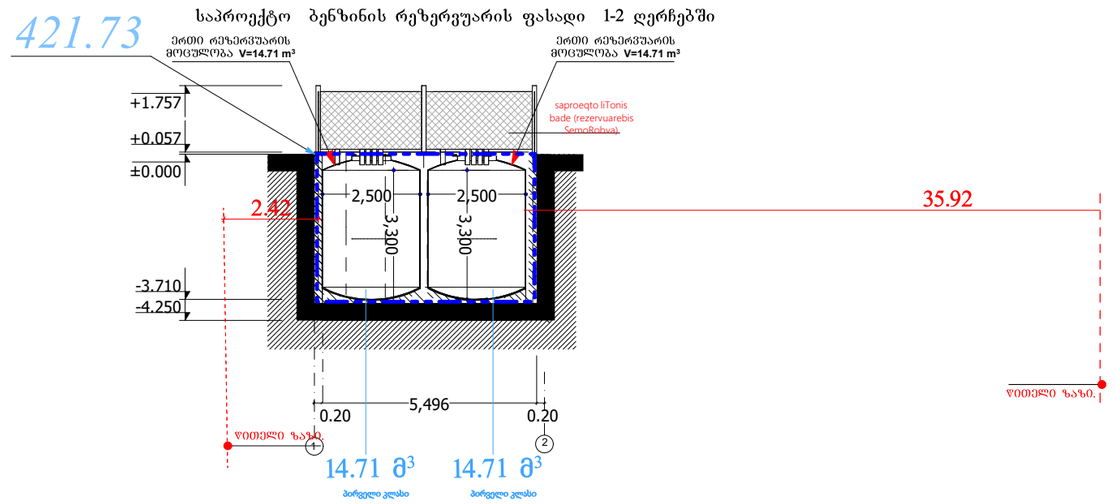

საპროექტო ბენზინის რეზერვუარის ფასადი ა-ბ ღერძებში

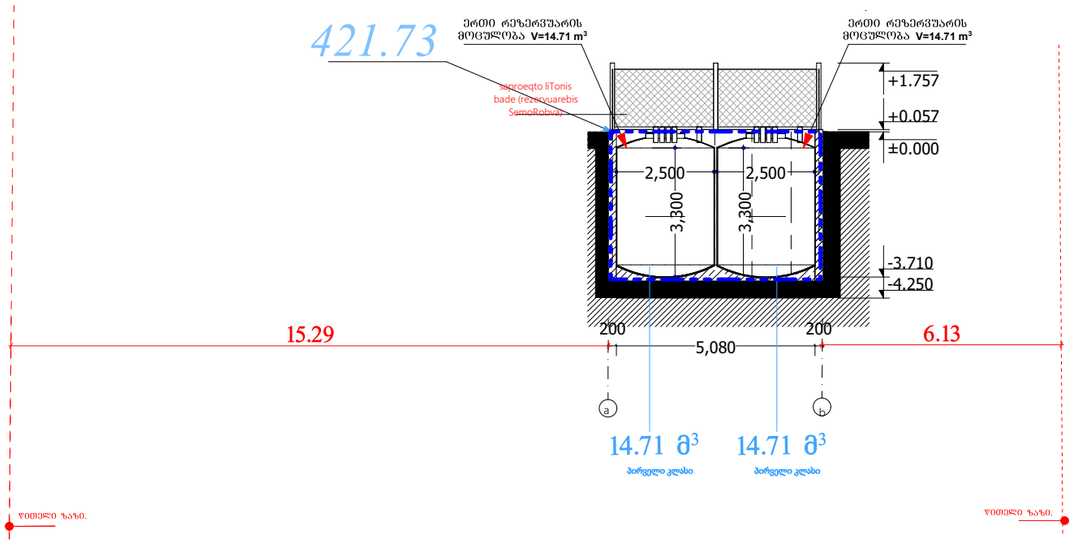

საპროექტო ბენზინის რეზერვუარის ფასადი ბ-ა ღერძებში

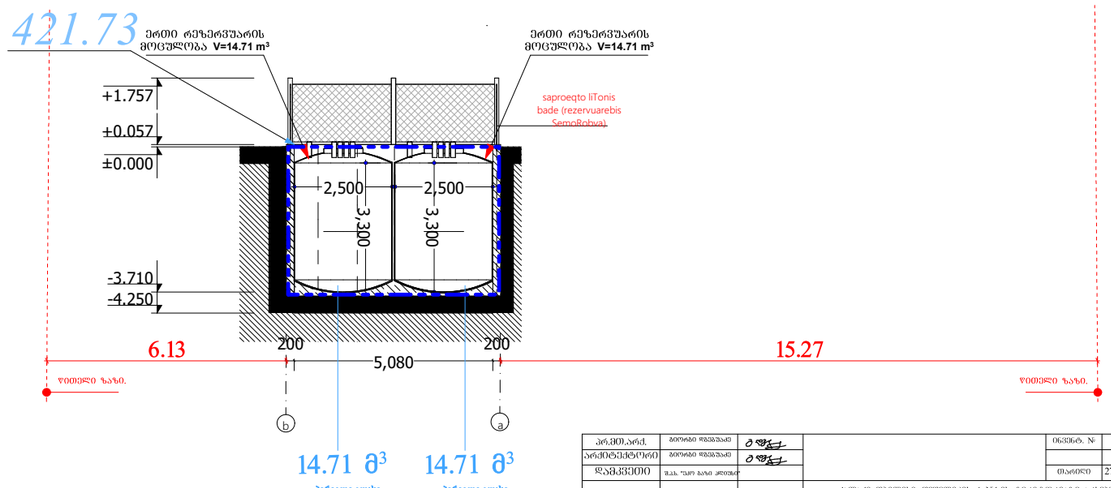

პრ.მთ.არქ.	ბეროძე ზვიადი			ობიექტ. №	
არქიტექტორი	ბეროძე ზვიადი				
დაშვებულია	მ.ა.ხ. უარ ბარი კლიენტ			მასშტაბი	27.10.2023
			ქალაქი ბათუმის, ზედნიერის ქ. №14-ის ტერიტორიაზე არსებული ბაზის ავტომობილების სათავსი		
			ბაზის ბასაშენებლო საწარმოს რეკონსტრუქცია	სტადია	წელიწადი	წერა-ბი
				პ.პ.	40	52
			შენობა-ნაგებობების უსაფრთხოების წესებთან შესაბამისობა		

არსებული ადმინისტრაციული შენობის გეგმა 1:100 მ.

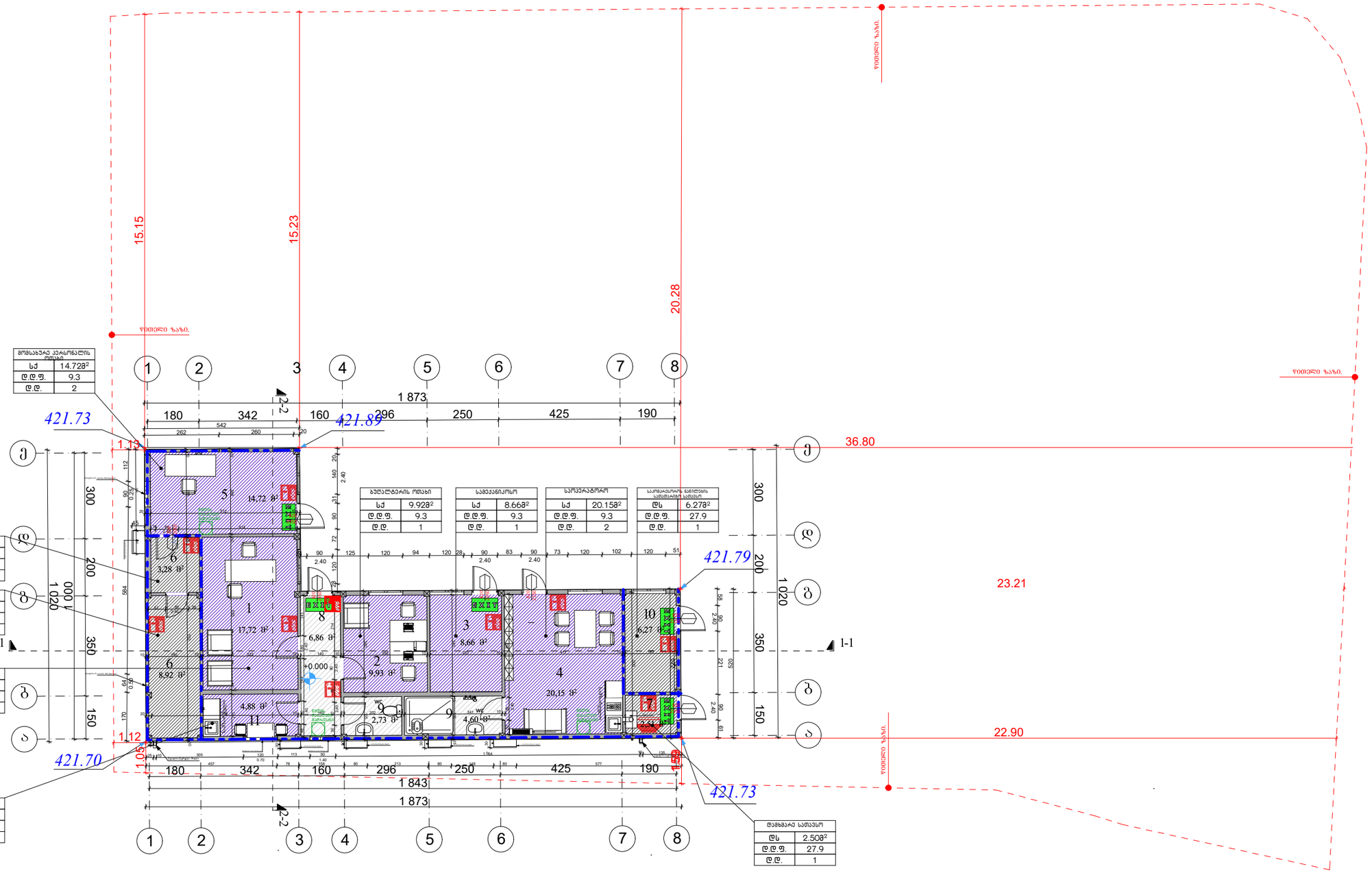
15.15
15.23
20.28
წითელი ზაზი.
421.73
421.89
421.79
421.70
421.73
1.13
1.12
1.05
1.05
36.80
23.21
22.90
1 873
1 843
180
342
160
296
250
425
190
542
262
260
20
1 020
300
200
350
150
1-1
2-2
0.000
14.72 მ²
17.72 მ²
6.86 მ²
9.93 მ²
8.66 მ²
20.15 მ²
6.27 მ²
8.92 მ²
4.88 მ²
3.28 მ²
2.73 მ²
4.60 მ²
3.54 მ²
WC
WC
ლიფტი
ტუალეტი
ტუალეტი
ტუალე

არსებული ადმინისტრაციული შენობის ჭრილი 1-1 1:100 მ.

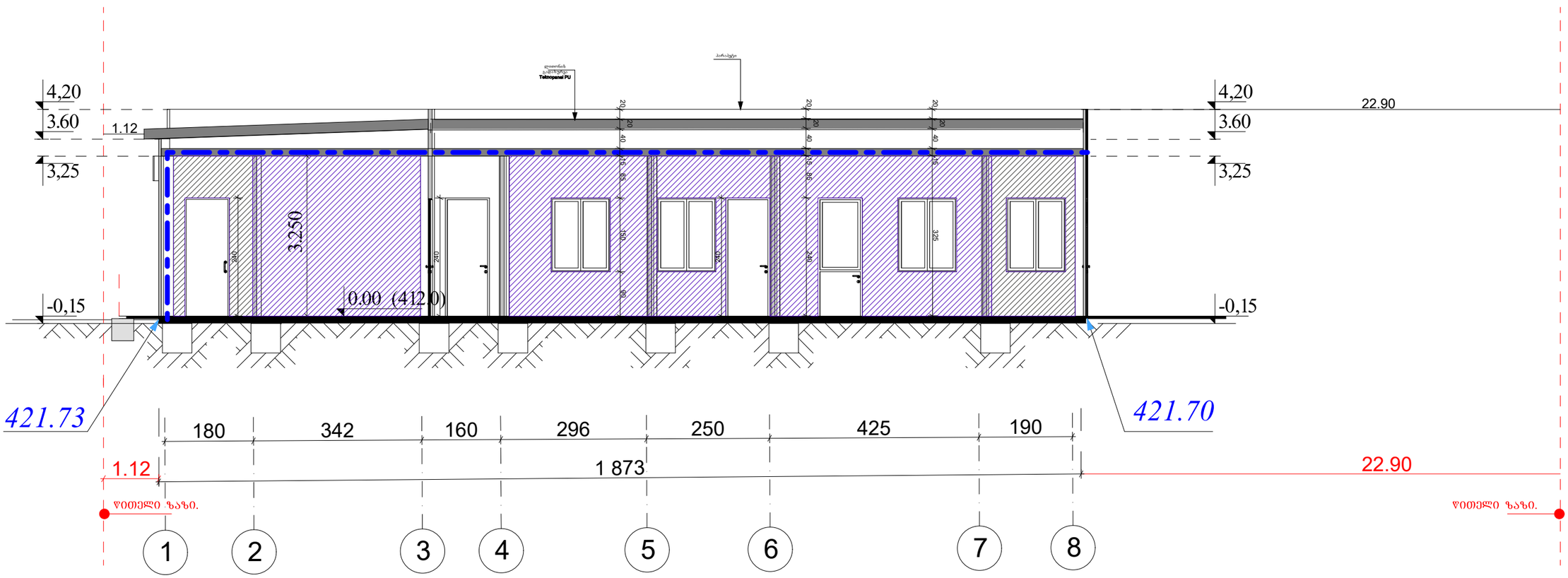

პრ.მთ.არქ.	გიორგი დგებუაძე			ინვენტ. №	
არქიტექტორი	გიორგი დგებუაძე				
დამკვეთი	შ.პ.ს. "ეკო გაზი პლიუსი"			თარიღი	27.10.2023
			ქალაქი თბილისი, შეშელიძის ქ. №1-ის ტერიტორიაზე არსებული გაზით ავტომგასამართი სადგური		
			გაზ გასამართი სადგურის რეკონსტრუქცია	სტადია	ფურცელი / ფურ-ბი
				ა.პ.	6 / 52
			არსებული ადმინისტრაციული შენობის ჭრილი 1- 1		

არსებული ადმინისტრაციული შენობის ჭრილი 2-2 გეგმა 1:100 მ.

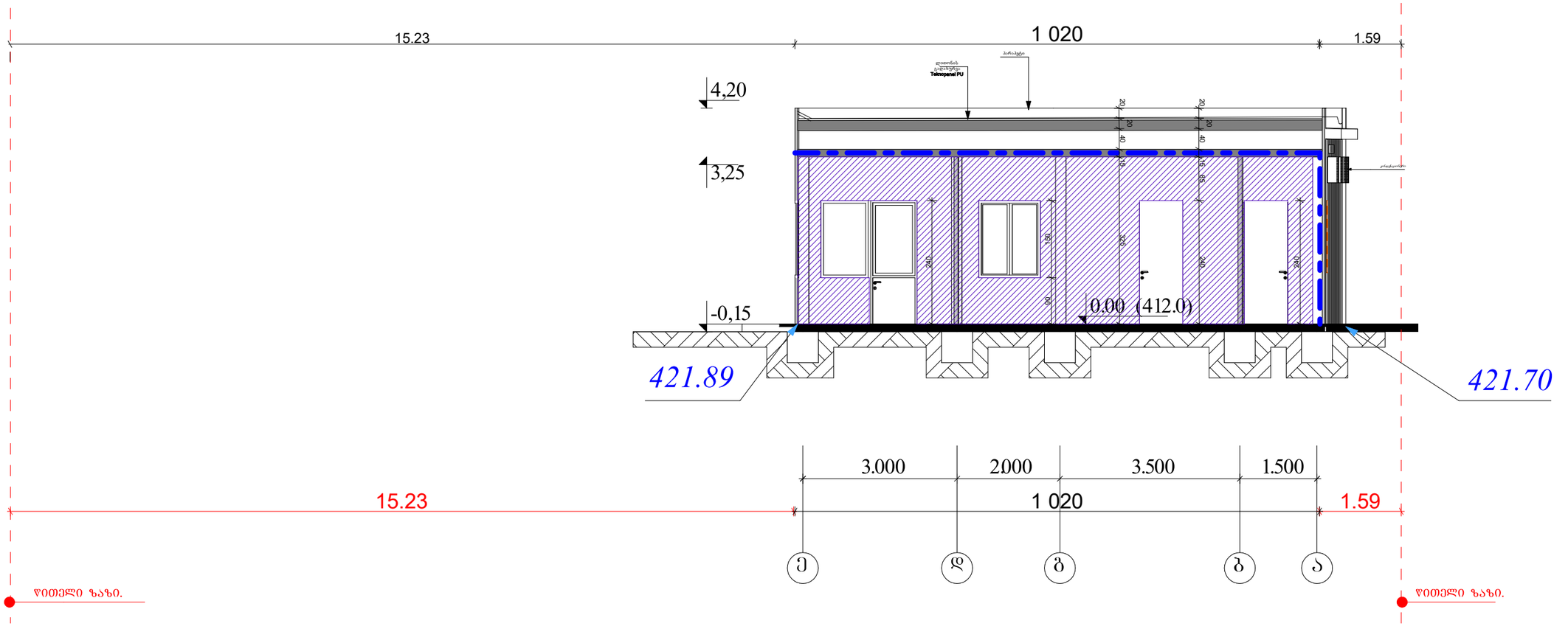

არ.მთ.არქ.	გიორგი დგებუაძე			ინვენტ. №	
არქიტექტორი	გიორგი დგებუაძე				
დამკვეთი	შ.პ.ს. "ეკო ბაზი კლიუსი"			თარიღი	27.10.2023
			ქალაქი თბილისი, შეშელიძის ქ. №1-ის ტერიტორიაზე არსებული ბაზით ავტობასამართი სადგური		
			ბაზ ბასამართი სადგურის რეკონსტრუქცია	სტადია	შურცელი / შურ-ბი
				ა.პ.	7 / 52
			არსებული ადმინისტრაციული შენობის ჭრილი 2- 2		

არსებული საკომპრესოროს გეგმა 1 :100 მ

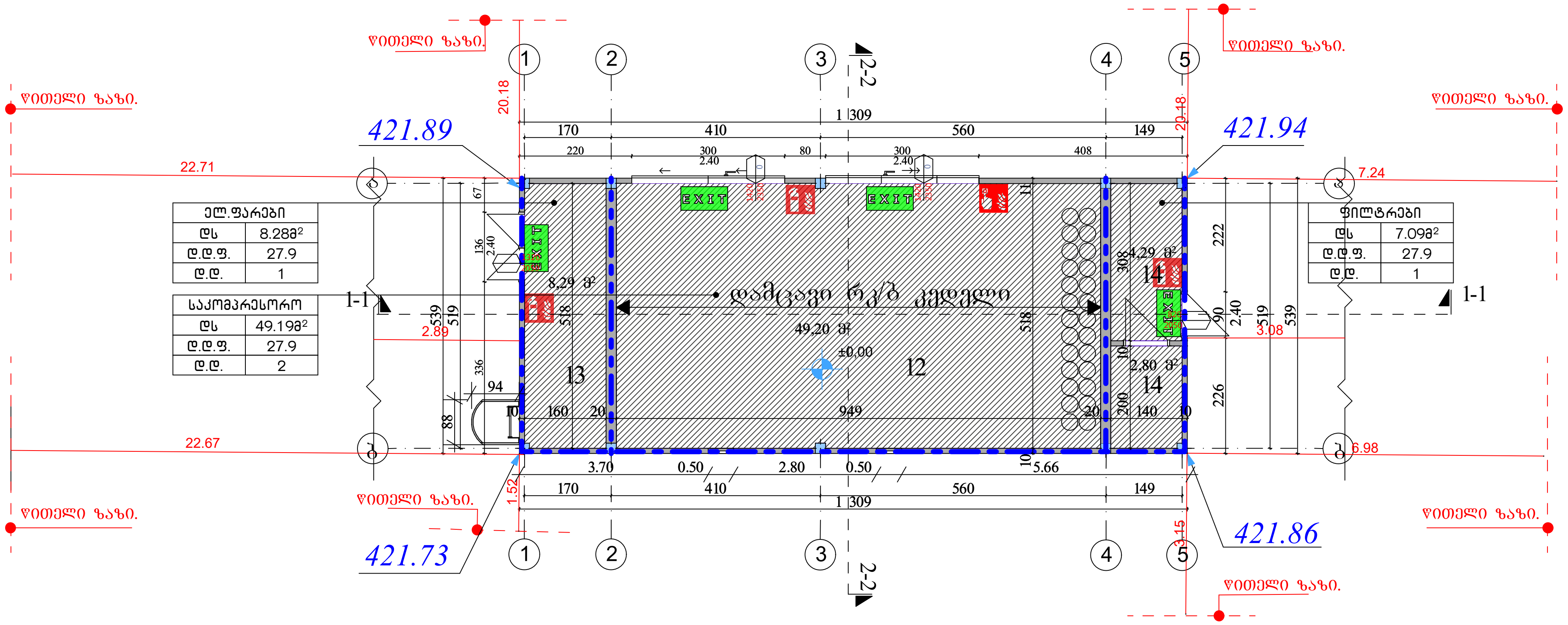

არსებული საკომპრესოროს გეგმა 1 :100 მ

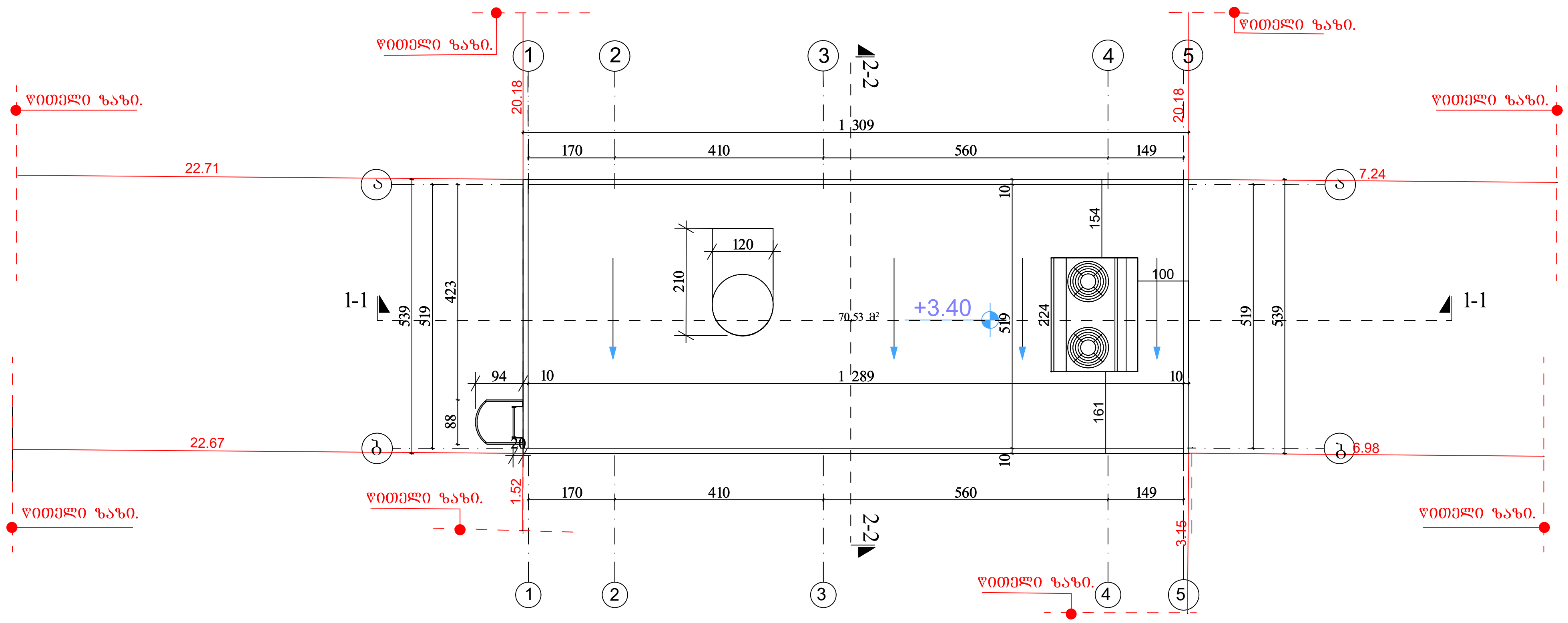

დაკავებულობა	ფართობი (მ²)	დაკავებულობის დატვირთვის ფაქტორი	დ.დ.	ს.დ.დ.
დს	64.56მ²	27.9	4	4

ექსპლიკაცია

12.საკომპრესორო
13.ელ.ფარები
14.ფილტრები

შენიშვნა

1. ნახაზზე ზომები მოცემულია სმ, ნიშნულები მ.

	გიორგი დგებუაძე			ინვენტ. №	
პრ.მთ.არქ.	გიორგი დგებუაძე				
არქიტექტორი	შ.პ.ს. "ეკო გაზი პლიუსი"			თარიღი	27.10.2023
დამკვეთი			ქალაქი თბილისი, შუშელიძის ქ. №1-ის ტერიტორიაზე არსებული გაზით ავტოგასამართი სადგური		
			გაზ გასამართი სადგურის რეკონსტრუქცია	სტადია / ფურცელი / ფურ-ბი	
				ა.პ. / 18 / 52	
			შენობა-ნაგებობების უსაფრთხოების წესებთან შესაბამისობა არსებული საკომპრესოროს გეგმა არსებული საკომპრესოროს სახურავის გეგმა 1-5 1-5 ღერძებში		

არსებული საკომპრესორო ჭრილი 1- 1 ღერძებში 1:100 მ.

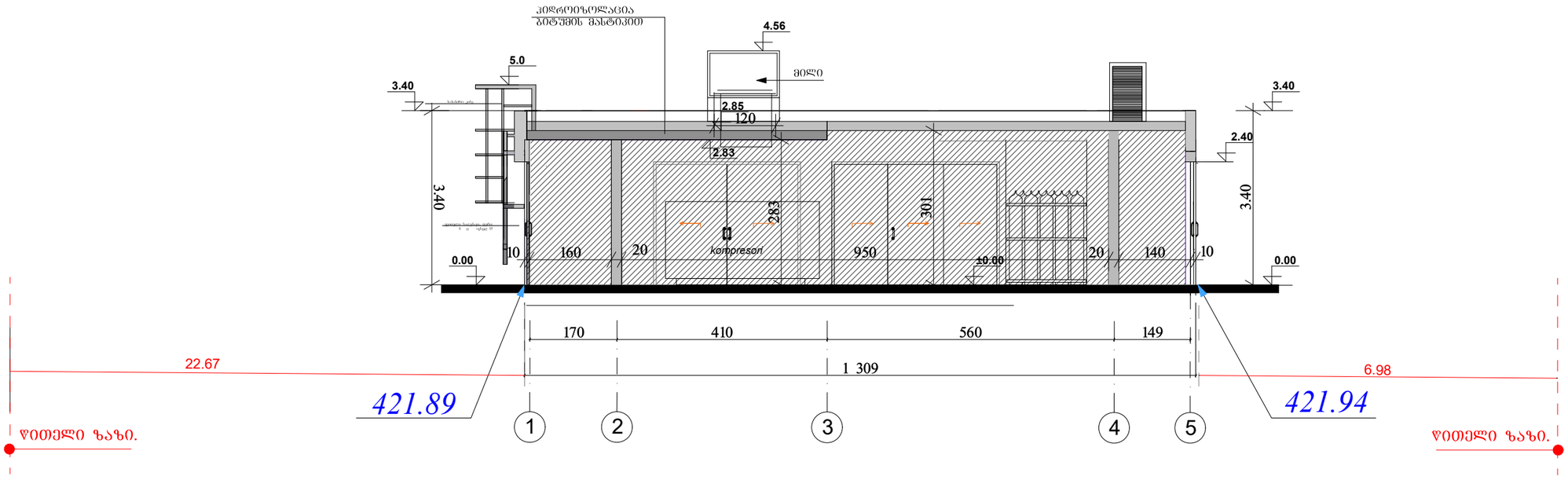

შენიშვნა

1. ნახაზზე ზომები მოცემულია სმ, ნიშნულები მ.

პრ.მთ.არქ.	გიორგი დგებუაძე			ინვენტ. №	
არქიტექტორი	გიორგი დგებუაძე				
დამკვეთი	შ.პ.ს. "ეკო ბაზი ალიუსი"			თარიღი	27.10.2023
			ქალაქი თბილისი, შემოლიძის ქ. №1-ის ტერიტორიაზე არსებული ბაზით ავტობასამართი სადგური		
			ბაზ ბასამართი სადგურის რეკონსტრუქცია	სტადია	წურცელი / წურ-ბი
				ა.პ.	19 / 52
			შენობა-ნაგებობების უსაფრთხოების წესებთან შესაბამისობა არსებული საკომპრესორო ჭრილი 2- 1 ღერძებში 1:100 მ.		

არსებული საკომპრესოროს ჭრილი 2- 2 ღერძებში 1:100 მ.

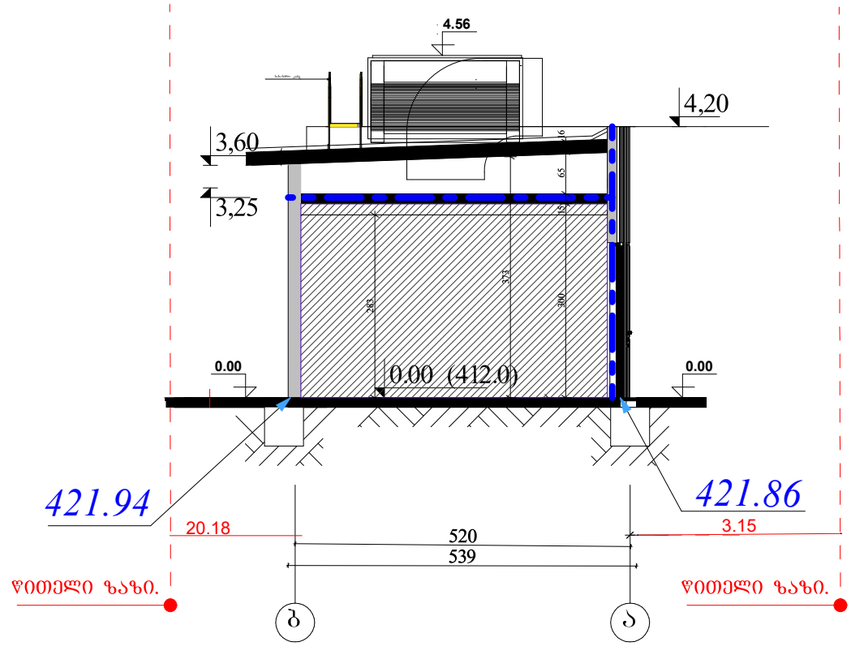

პრ.მთ.არქ.	გიორგი დგებუაძე			ინვენტ. №	
არქიტექტორი	გიორგი დგებუაძე				
დამკვეთი	შ.პ.ს. "უკო ბაზი პლიუსი"			თარიღი	27.10.2023
			ქალაქი თბილისი, შემელიძის ქ. №1-ის ტერიტორიაზე არსებული ბაზით ავტოგასამართი სადგური		
			ბაზ გასამართი სადგურის რეკონსტრუქცია	სტადია	ფურცელი / ფურ-ბი
				ა.პ.	20 / 52
			შენობა-ნაგებობების უსაფრთხოების წესებთან შესაბამისობა არსებული საკომპრესოროს ჭრილი 2-1 ღერძებში 1:100 მ.		

არსებული ელ. ქვესადგურის გეგმა 1 :100 მ

ელ. ქვესადგურის გეგმა 1 :100 მ

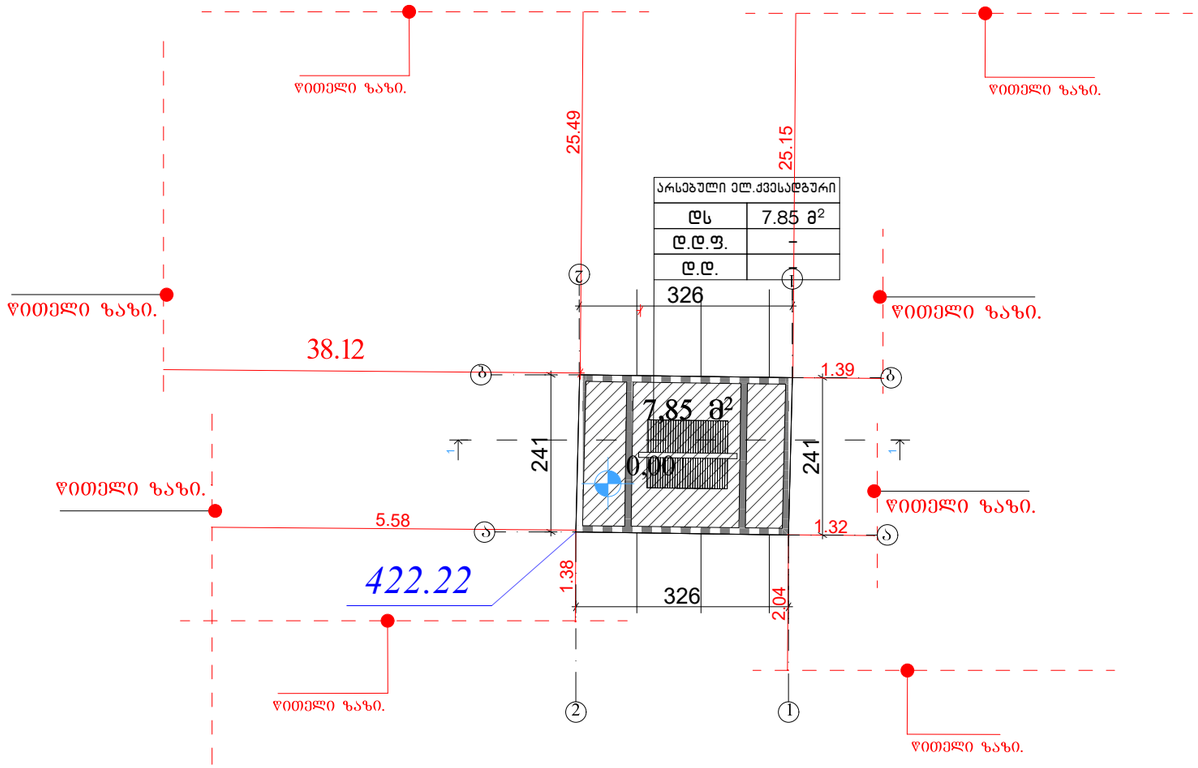

ელ.ქვესადგურის სახურავის გეგმა 1 :100 მ

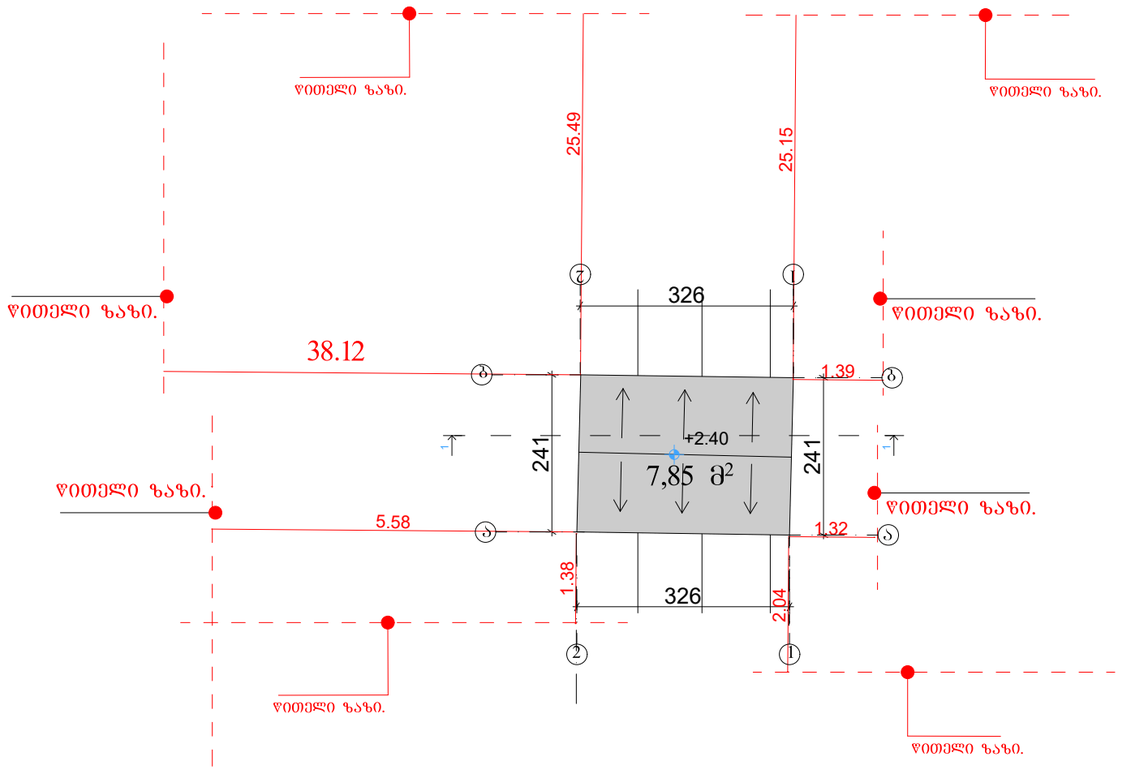

პრ.მთ.არქ.	გიორგი დგებუაძე			ობიექტ. №	
არქიტექტორი	გიორგი დგებუაძე				
დამკვეთი	შ.პ.ს. "ეკო ბაზი პლიუსი"			თარიღი	27.10.2023
			ქალაქი თბილისი, შემელიძის ქ. №1-ის ტერიტორიაზე არსებული ბაზით ავტომობასამართი სადგური		
			ბაზ ბასამართი სადგურის რეკონსტრუქცია	სტადია	ფურცელი / ფურ-ბი
				ა.პ.	45 / 52
			შენობა-ნაგებობების უსაფრთხოების წესებთან შესაბამისობა არსებული ელ. ქვესადგურის გეგმა		

შენობა-ნაგებობის უსაფრთხოების წესებთან შესაბამისობის ანალიზი

გამოყენებული წესები - **„შენობა-ნაგებობის უსაფრთხოების წესები“**

ჩამოთვალეთ შენობის დაკავებულებები და აღწერეთ თითოეული გამოყენება
1. სავაჭრო ჯგუფი **სვ** - თხევადი საწვავის (ბენზინის) სარიგებელი 2 სვეტი (საპროექტო) ±0,00 მ ნიშნ.
2. სავაჭრო ჯგუფი **სვ** - აირის საწვავის სარიგებელი 2 სვეტი (არსებული) ±0,00 მ ნიშნ.
3. საქმიანი ჯგუფი **სქ** - არსებული ადმინისტრაციული შენობა (ოფისი, მომსახურე პერსონალის ოთახი, საოპერატორო, დირექტორის და ბუღალტერის ოთახები, სამექანიკოსო, ბუფეტი) ±0,00 მ ნიშნულზე
4. დიდი საფრთხისშემცველი ჯგუფი **დსშ-3** - საპროექტო მიწისქვეშა ბენზინის რეზერვუარები -3,71 მ ნიშნ.
5. დამხმარე და სხვადასხვა დანიშნულების ჯგუფი **დს** - არსებული საკომპრესორო (ელექტრო ფარები, საკომპრესორო, ფილტრების შესანახი, დამხმარე); არსებული ადმინისტრაციულ შენობაში საკომპრესოროს ნაწილების სათადარიგო სათავსო, დამხმარე ოთახები; არსებული ელექტროქვესადგური ±0,00 მ ნიშნ.

კონსტრუქციის ტიპი:	
განსაზღვრეთ კონსტრუქციის არსებული შენობისთვის: მაგალითი: II-A, II-B, V-A, V-B	
განსაზღვრეთ კონსტრუქციის ტიპი ახალი შენობისთვის: მაგალითი: II-A, II-B, V-A, V-B	**V-B**
შერეული კონსტრუქციის შემთხვევაში მიუთითეთ ტიპები, რომელიც გამოყენებული იქნება, განსაზღვრეთ ტიპები და მათი მდებარეობა:	

სიმაღლის შეზღუდვები ცხრილი 503 -ის მიხედვით		
დაკავებულობები	**დასაშვები სართულიანობა**	**შემოთავაზებული სართულიანობა**
1. სავაჭრო ჯგუფი **სვ** - თხევადი საწვავის (ბენზინის) სარიგებელი 2 სვეტი (საპროექტო) ±0,00 მ ნიშნ.	**1**	1
2. სავაჭრო ჯგუფი **სვ** - აირის საწვავის სარიგებელი 2 სვეტი (არსებული) ±0,00 მ ნიშნ.	**1**	1
3. საქმიანი ჯგუფი **სქ** - არსებული ადმინისტრაციული შენობა (ოფისი, მომსახურე პერსონალის ოთახი, საოპერატორო, დირექტორის და ბუღალტერის ოთახები, სამექანიკოსო, ბუფეტი) ±0,00 მ ნიშნულზე	**2**	1
4. დიდი საფრთხისშემცველი ჯგუფი **დსშ-3** - საპროექტო მიწისქვეშა ბენზინის რეზერვუარები -3,71 მ ნიშნ.	**1**	1
5. დამხმარე და სხვადასხვა დანიშნულების ჯგუფი **დს** - არსებული საკომპრესორო (ელექტრო ფარები, საკომპრესორო, ფილტრების შესანახი, დამხმარე); არსებული ადმინისტრაციულ შენობაში საკომპრესოროს ნაწილების სათადარიგო სათავსო, დამხმარე ოთახები; არსებული ელექტროქვესადგური ±0,00 მ ნიშნ.	**1**	1
	დასაშვები სიმაღლე	**შემოთავაზებული სიმაღლე**
შენობების სიმაღლე =	**12,2**	**5,55 (საპროექტო ფარდული)**
მიწის დონის ზემოთ სართულ(ებ)ის რაოდენობა =	**1**	**1**

ფართობის შეზღუდვები ცხრილი 503 -ის მიხედვით		
დაკავებულობები	**დასაშვები ფართობი (სართულზე)**	**შემოთავაზებული ფართობი (სართულზე)**
1. სავაჭრო ჯგუფი **სვ** - თხევადი საწვავის სარიგებელი 2 სვეტი (საპროექტო) ±0,00 მ ნიშნ.	840	**3,12**
2. სავაჭრო ჯგუფი **სვ** - აირის საწვავის სარიგებელი 2 სვეტი (არსებული) ±0,00 მ ნიშნ.	840	**3,12**
3. საქმიანი ჯგუფი **სქ** - არსებული ადმინისტრაციული შენობა (ოფისი, მომსახურე პერსონალის ოთახი, საოპერატორო, დირექტორის და ბუღალტერის ოთახები, სამექანიკოსო ±0,00 მ ნიშნულზე	840	**77,91**
4. დიდი საფრთხისშემცველი ჯგუფი **დსშ-3** - საპროექტო მიწისქვეშა ბენზინის რეზერვუარები -3,71 მ ნიშნ.	840	**37,23**
5. დამხმარე და სხვადასხვა დანიშნულების ჯგუფი **დს** - არსებული საკომპრესორო (ელექტრო ფარები, საკომპრესორო, ფილტრების შესანახი, დამხმარე); არსებული ადმინისტრაციულ შენობაში საკომპრესოროს ნაწილების სათადარიგო სათავსო, დამხმარე ოთახები; არსებული ელექტროქვესადგური ±0,00 მ ნიშნ.	460	**56,72**
შემოთავაზებული ფართობების ჯამი =	**178,1**	
სართულების რაოდენობა =	**1**	
შენობების საერთო ფართობი =	**428,8**	

გარე კედლის ცეცხლმედეგობისა და ღიობისადმი მოთხოვნები ცხრილების 602-ის და 705.8 -ის მიხედვით									
გარე კედელი	**ხანძარსაწინააღმდეგო მანძილი** (მეტრი)	**ცეცხლმედეგობის ხარისხი** (საათი)		**კედლის ღიობების ფართობი** (კედლის %)					
		მოთხოვნილი	**გათვალისწინებული**	**დასაშვები**			**გათვალისწინებული**		
				დაცული	**დაუცველი საშხეფებით**	**დაუცველი**	**დაცული**	**დაუცველი საშხეფებით**	**დაუცველი**
ფასადი 3-1 **(არსებ.ადმინისტრაც. შენობა)**	3,89	2	2						არსებული
ფასადი გ-ე **(არსებ.ადმინისტრაც. შენობა)**	36,8	0	0						არსებული
ფასადი ა-გ **(არსებ.ადმინისტრაც. შენობა)**	1,42	2	2						არსებული
ფასადი 1-8 **(არსებ.ადმინისტრაც. შენობა)**	1,05	2	2						არსებული
ფასადი 1-8 **(არსებ.ადმინისტრაც. შენობა)**	1,12	2	2						არსებული
არსებული საკომპრესორო ფასადი 5-1	8,58	0	0						არსებული
არსებული საკომპრესორო ფასადი 1-2	2,96	1	1						არსებული
არსებული საკომპრესორო ფასადი ბ-ა	1,54	1	1						არსებული

არსებული საკომპრესორო ფასადი 5-1	1,52	1	1						არსებული
არსებული საკომპრესორო ფასადი ა-ბ	1,45	1	1						არსებული

ხანძრისაგან დაცვის სისტემებისადმი მოთხოვნები							
დაკავებულობები/ სივრცეები/გასასვლელი საშუალებები	ავტოსაშხეფი სისტემა	ალტერნატიული ავტომატური ცეცხლსაქრობი სისტემები	სახანძრო განგაშისა, კვამლაღმომჩენი და ცეცხლაღმომჩენი სისტემები	სახანძრო მილდგარების სისტემები	კვამლის საკონტროლო სისტემები	ხელის ცეცხლმაქრები	საავარიო განგაშის სისტემები
საქმიანი ჯგუფი სქ	არა	არა	კი	არა	არა	კი	არა
სავაჭრო ჯგუფი სვ	არა	არა	არა	არა	არა	კი	არა
დიდი საფრთხის შემცველი ჯგუფი დსშ-3	არა	არა	არა	არა	არა	კი	არა
დამხმარე და სხვადასხვა დანიშნულების ჯგუფი დს	არა	არა	კი	არა	არა	კი	არა
კიბის უჯრედი							
ლიფტები							
დერეფანი							
სახანძრო-სამაშველო სამსახურის მიერ გამოსაყენებელი მისაერთებლები				კი			
სახანძრო ტუმბოები და წყლის რეზერვუარი (ტერიტორიაზე)				არა			

განიავებისადმი მოთხოვნები		
დაკავებულობები/სივრცეები/გასასვლელი საშუალებები	ბუნებრივი განიავება	ხელოვნური განიავება
საქმიანი ჯგუფი სქ	კი	-
სავაჭრო ჯგუფი სვ	კი	-
დიდი საფრთხის შემცველი ჯგუფი დსშ-3	კი	-
დამხმარე და სხვადასხვა დანიშნულების ჯგუფი დს	კი	-
კიბის უჯრედი	-	-
ლიფტები	-	-
დერეფანი	-	-

თითოეული სართულიდან გასასვლელი საშუალება									
სართულები	დაკავებულობა და დაკავებულობის დატვირთვის ჯამური მაჩვენებელი	მოთხოვნილი გასასვლელების/გასასვლელთან მისადგომის რაოდენობა	გათვალისწინებული გასასვლელების/გასასვლელთან მისადგომის რაოდენობა და ტიპი	გასასვლელი საშუალებების სიგანე (მეტრი)					
				გზა-კიბეები		დერაფანი		გასასვლელის გზა-კარი	
				მოთხოვნილი	გათვალისწინებული	მოთხოვნილი	გათვალისწინებული	მოთხოვნილი	გათვალისწინებული
არსებული შენობა-ნაგებობები									
სართული ±0,00 მ ნიშნულზე	საქმიანი ჯგუფი სქ: არსებ. ადმინისტ. შენობა; დ.დ.=9	4 გზა-კარი	არსებული 4 გზა-კარი;	-	-	-	-	3,28	არსებული 3,28
	დამხმარე და სხვადასხვა დანიშნულების ჯგუფი დს: დ.დ.=4	3 გზა-კარი	არსებული 3 გზა-კარი	-	-	-	-	2,46	არსებული 2,46
	დამხმარე და სხვადასხვა დანიშნულების ჯგუფი დს: არსებული საკომპრესორო დ.დ.=3	3 გზა-კარი	4 გზა-კარი	-	-	-	-	3,28	არსებული 4,98 მ
	სავაჭრო ჯგუფი სვ: აირის საწვავის სარიგებელი 2 სვეტი (არსებული) დ.დ. 2	-	-	-	-	-	-	-	-
საპროექტო შენობა-ნაგებობები									
სართული -3,71 მ ნიშნ.;	დიდი საფრთხის შემცველი ჯგუფი დსშ-3: საპროექტო მიწისქვეშა ბენზინის რეზერვუარები; დაუკავებელი	-	-	-	-	-	-	-	-
სართული ±0,00 მ ნიშნულზე	სავაჭრო ჯგუფი სვ: ბენზინის საწვავის სარიგებელი 2 სვეტი (საპროექტო) დ.დ. 2	-	-	-	-	-	-	-	-

წყალსადენი სისტემის ფიქსირებული მოწყობილობების რაოდენობა ცხრილი 1602.1-ის მიხედვით													
სართულები	დაკავებულობა და დაკავებულობის დატვირთვის ჯამური მაჩვენებელი	ფიქსირებული მოწყობილობები არსებული(ცალი)											
		უნიტაზი		ტუალეტის ხელსაბანები		აბაზანა/შხაპი		სასმელი წყლის ფანტანი		სამომსახურეო ნიჟარა		სამზარეულოს ნიჟარა	
		მოთხოვნილი	გათვალისწინებული	მოთხოვნილი	გათვალისწინებული	მოთხოვნილი	გათვალისწინებული	მოთხოვნილი	გათვალისწინებული	მოთხოვნილი	გათვალისწინებული	მოთხოვნილი	გათვალისწინებული
სართული ±0,00 მ ნიშნულზე	საქმიანი ჯგუფი სქ, სავაჭრო ჯგუფი სვ; დამხმარე და სხვადასხვა დანიშნულების ჯგუფი დს: ს.დ.დ. 22	1	2+2 ეზოში	1	2+1 ეზოში	-	1	1	1	1	1	1	2

საპროექტო გეგმა 0.00 ნიშნულზე 100:მ.

ექსპლიკაცია

1. არსებული ადმინისტრაციული შენობა
2. არსებული საკომპრესორო
3. არსებული შარდული
4. არსებული კუნძული
5. არსებული გაზ სამართი სვეტი
6. საპროექტო ბენზინ სამართი სვეტი
7. საპროექტო მიწიქვეშა რეზერვუარი 4 ერთეული თითოეული რეზერვუარის მოცულობა **V=14.71 m³** პირველი კლასი
8. არსებული სველი წერტილი
9. არსებული მრსაცდელი
10. არსებული ელ. ჭვეხადგური
11. არსებული დამცავი კედელი
13. საპროექტო დამცავი კედელი
14. არსებული დამცავი კედელი

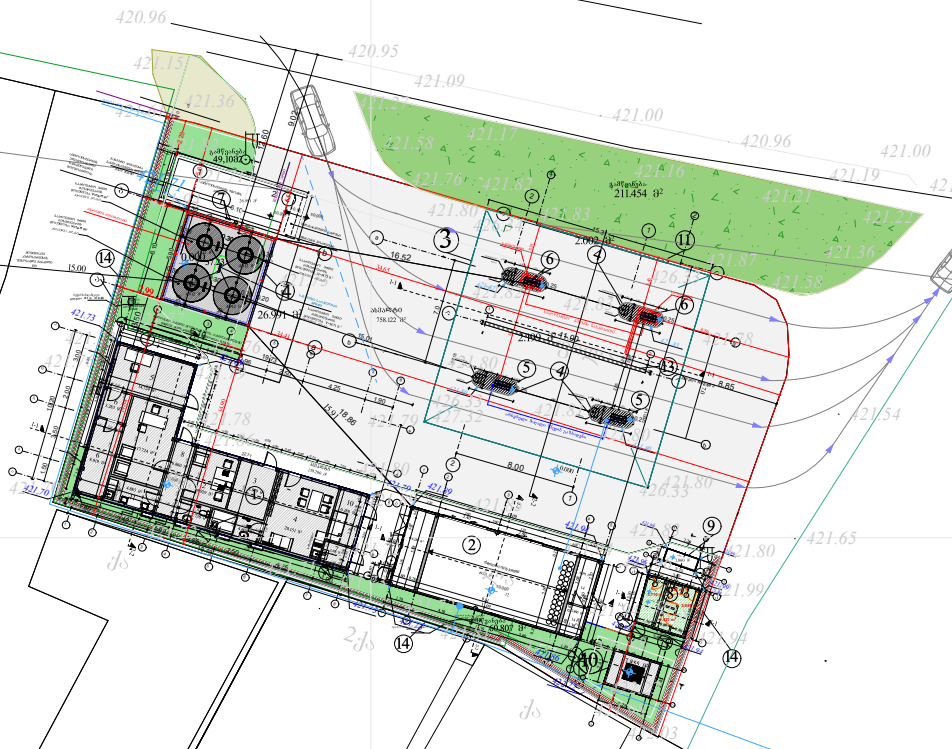

X=482700
Y=4625950

პრ.მთ.არქ.	გიორგი დგებუაძე			ცვლ.№	
არქიტექტორი	გიორგი დგებუაძე				
დამკვეთი	შ.პ.ს"ბანი 13"			თარიღი	21.12.2023
			ქალაქი თბილისი, ჭავჭავაძის ქ№1-ში შ.პ.ს"ბანი 13"-ის სატუმრებისთვის არსებული 1189 მ.კვ. (ს/კ 01.11.19.001.026) არასასოფლო- სამეურნეიო დანიშნულების მიწის ნაკვეთი		
				სტადია	ფურცალი	ფურ-ბი
			ბაზ ბასამართი სადგურის რეკონსტრუქცია	მ. 1:100	2	3
			საპროექტო გეგმა 0.00 ნიშნულზე			

გამწვანების კ3 განაშენიანების კროკი 109.907 მ. 1:100

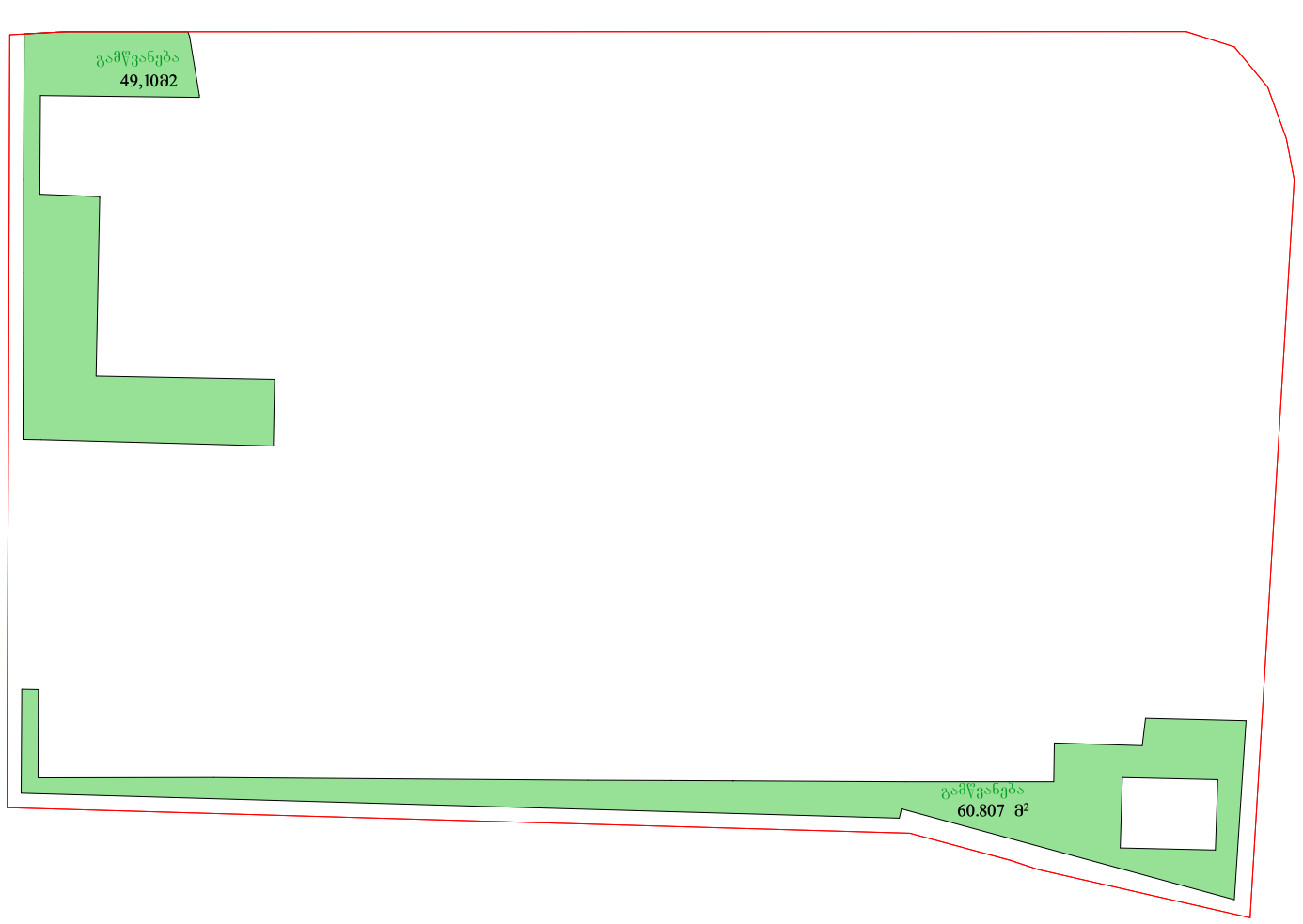

საპროექტო ბენზინის რეზერვუარის გეგმა 1:100 მ

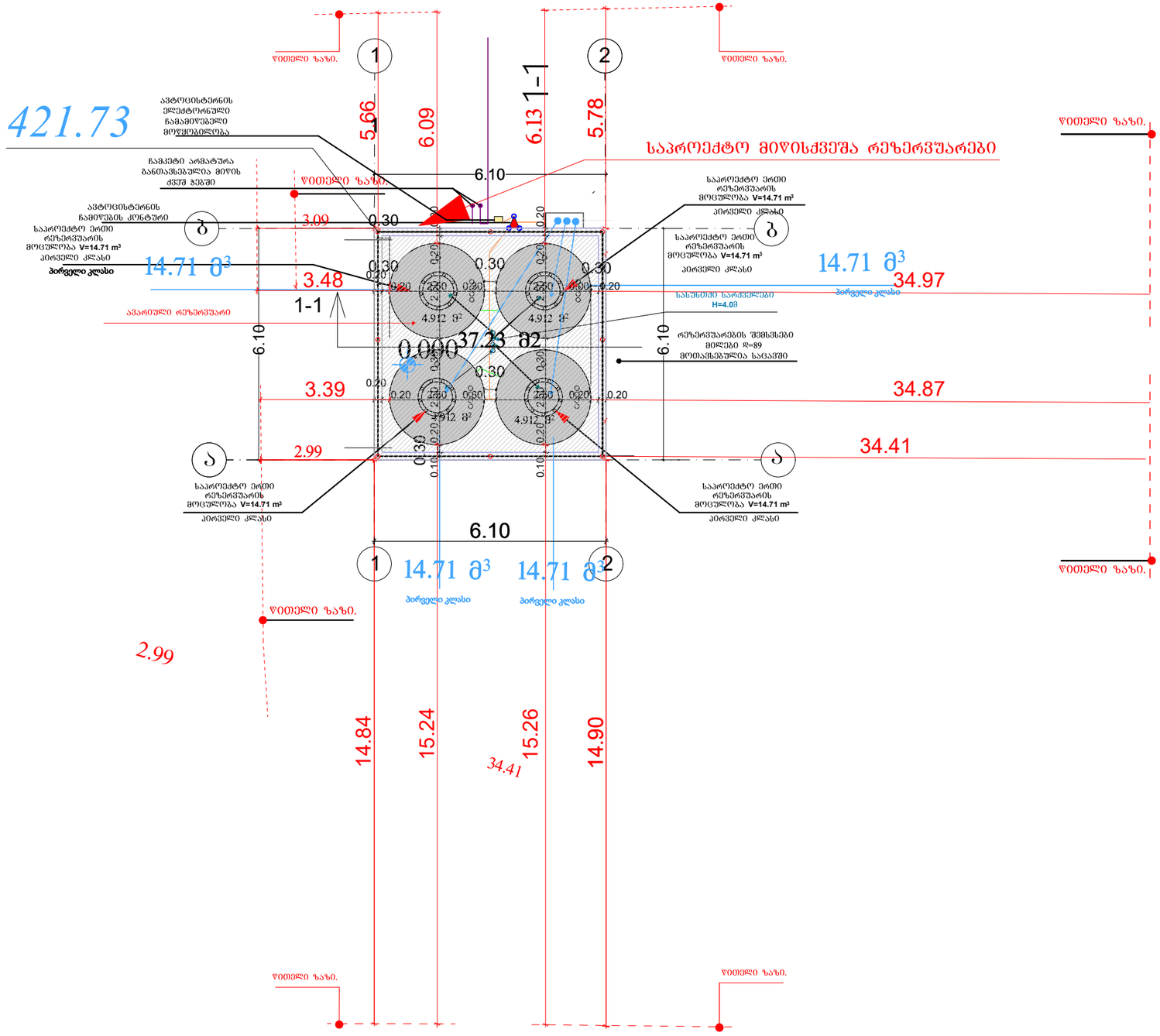

პრ.მთ.არქ.	გიორგი დეკანოძე			ნახატ. №	
არქიტექტორი	გიორგი დეკანოძე				
დამკვეთი	შპს. "ბაბი 13"			თარიღი	21.12.2023
			ქალაქი თბილისი, ვეძისწყაროს ქუჩა-ში შპს."ბაბი 13"-ის საკუთრებაში არსებული 1189 მ.კვ. (ს/კ 01.11.19.001.026) არასაცხოვრებლო საკომერციო დანიშნულების მიწის ნაკვეთი		
			ბაზ გასამართი სადგურის რეკონსტრუქცია	სტადია	ფურცელი	ფურც-ბი
					38	55
			საპროექტო ბენზინის რეზერვუარების გეგმა			