1.კონსტრუქციუღ პროექტში წარმოსადგენია -3.90 ნიშნუღზე ფიღის მოწყობა, კონსტრუქციუღ პროექტში მონოღითური ელემენტების განღაგება არ არის შესაბამისობაში არქიტექტურუღ ნაწიღთან. წარმოსადგენია კონსტრუქციუღი პროექტის საექსპერტო შეფასება და მომიჯნავე შენობა-ნაგებობის კვლევის ანგარიში.	1.-3.900 ნიშნულზე არაა გადახურვის ფილა. -3,900 ნიშნულზე საძირკვლის ფილაა, რომლის ნახაზებიც წარმოდგენილია (იხ. ფურცლები კ108...კ113). მონოლითური ელემენტების განლაგების სქემები გასწორდა არქიტექტურის მიხედვით.

შ. პ. ს. “ ჯი ენ პი “

მრავალბინიანი საცხოვრებელი სახლი (ბლოკი "G")

ქ.თბილისი, "დელისი-3"-ის საცხოვრებელი რაიონის მიმდებარედ,
ინტენსიფიკაციის გზის სამხრეთით, (ნაკვეთი №1/124)

კონსტრუქციული ნაწილი

თბილისი 2025

შ. პ. ს. “ ჯი ენ პი “

მრავალბინიანი საცხოვრებელი სახლი (ბლოკი "G")

ქ.თბილისი, "დელისი-3"-ის საცხოვრებელი რაიონის მიმდებარედ,
ინტენსიფიკაციის გზის სამხრეთით, (ნაკვეთი №1/124)

კონსტრუქციული ნაწილი

დირექტორი: ო. ქვრივიშვილი
Director: O. QvriviSvili

თბილისი 2025

განმარტებითი ბარათი:

საპროექტო ნაგებობა წარმოადგენს რვა სართულიან შენობას. შენობის ვერტიკალური მზიდი ელემენტებია რკინაბეტონის კოლონები და დიაფრაგმები. ისინი ასევე წარმოადგენენ ძირითად სეისმურ ელემენტებს. გადახურვის კონსტრუქციებს ქმნის მონოლითური ფილები და რიგელები. მონოლითური ბირთვი გამოიყენება ლიფტის შახტების უჯრედისთვის.

სამშ. მოედნის სეისმურობა - - - - 0.17g (პ.ნ. 01.01-09)
თოვლის დატვირთვა - - - - - - - - 0.5 კპა (პ.ნ. 01.05-08)
ქარის დატვირთვა - - - - - - - - - 37 მ/წმ (პ.ნ. 01.05-08)

შენობის მზიდ კარკასში გამოყენებული მასალები:

- რკინაბეტონის ხიმინჯები და საძირკვლის ფილა:
- ბეტონი კლასით B30, EN 206-1 ნორმის შესაბამისად, ბეტონის ტიპი XC2 თანახმად ნორმისა Eurocode 1992-1:2004. ბეტონის ტიპი S2 EN 206-1 ნორმის შესაბამისად.
- არმატურა B500B თანახმად ნორმისა GOST R 52544-2006.

- კოჭები და გადახურვის ფილა:
- ბეტონი კლასით B30, EN 206-1 ნორმის შესაბამისად, ბეტონის ტიპი XC1 თანახმად ნორმისა Eurocode 1992-1:2004. ბეტონის ტიპი S2 EN 206-1 ნორმის შესაბამისად.
- არმატურა B500B თანახმად ნორმისა GOST R 52544-2006.

- რკინაბეტონის სვეტები და დიაფრაგმები:
- ბეტონი კლასით B30, EN 206-1 ნორმის შესაბამისად, ბეტონის ტიპი XC2 თანახმად ნორმისა Eurocode 1992-1:2004. ბეტონის ტიპი S2 EN 206-1 ნორმის შესაბამისად.
- ბეტონი კლასით B30,EN 206-1 ნორმის შესაბამისად, ბეტონის ტიპი XC1 თანახმად ნორმისა Eurocode 1992-1:2004. ბეტონის ტიპი S2 EN 206-1 ნორმის შესაბამისად.

ნებისმიერი კონსტრუქციის მოწყობისას საჭიროა მასალების ლაბორატორიული კვლევა შესაბამისი ნორმების დაცვით. ბეტონირება ხიმინჯებში, ფილებში და დიაფრაგმებში (ბირთვებში) საჭიროა განხორციელდეს უწყვეტად, ვიბრირებით. არმატურების შეერთება განხორციელდეს ზედდებით, პროექტში მითითებული სიდიდით.

შენობის პროექტის შედგენისას გამოყენებულია როგორც ევროპული ნორმები (ევროკოდები), ასევე საქართველოში მოქმედი ქართული და რუსული ნორმები.

Eurocode 1990 - ზოგადი ნაწილი
Eurocode 1991 - დატვირთვები
Eurocode 1992 - რკინაბეტონის კონსტრუქციები
Eurocode 1993 - ლითონის კონსტრუქციები
Eurocode 1997 - ფუძე-საძირკვლები
Eurocode 1998 - სეისმომედეგი მშენებლობა
EN 206-1 - ბეტონის სპეციფიკაცია, პარამეტრები და წარმოება
EN 10025 - ლითონის ნაგბილნი პროდუქცია
SNiP 2.01.07-85 - დატვირთვები და ზემოქმედებები
SNiP 2.02.03-85 - ხიმინჯოვანი საძირკვლები
SNiP 2.03.01-84 - რკინაბეტონის კონსტრუქციბი
SNiP II-23-81 - ლითონის კონსტრუქციები
პ.ნ. 01.01-09 - სეისმომედეგი მშენებლობა
პ.ნ. 01.05-08 - სამშენებლო კლიმატოლოგია

შენობა პროექტირდება გაანგარიშების მიხედვით, გაანგარიშება მოხდა სასრულ ელემენტთა მეთოდით პროგრამა **Etabs 21** გამოყენებით ევროპული ნორმების გამოყენებით (იხილეთ შესაბამისი გაანგარიშების შედეგები).

ხიმინჯები საჭიროა დაეყრდნოს ქვიშაქვის ფენას, ნახაზზებზე მითითებული მონაცემებით. ხიმინჯების მოწყობის შემდეგ საჭიროა მისი მთლიანობის და სისწორის შემოწმება ულტრაბგერითი ან სხვა მეთოდით. პროექტი საჭიროა დამუშავდეს მშენებლობის ორგანიზაციის პროექტთან ერთად, პროექტის ავტორებთან შეთანხმებით.

კონსტრუქტორი

შ.პ.ს "ჯი ენ პი"

ალ. ყაზბეგის გამზ. 14ბ
0160, თბილისი, საქართველო
+995599150088
Gipn.ltd@gmail.com

პროექტის დასახელება:

მრავალბინიანი საცხოვრებელი სახლი (ბლოკი "G")
ქ.თბილისი, "დელისი-3"-ის საცხოვრებელი რაიონის მიმდებარედ ინტენსიფიკაციის გზის სამხრეთით, (ნაკვეთი №1124)

ნახაზის დასახელება:

განმარტებითი ბარათი

დახაზა	შეამოწმა	დაადასტურა
მ.მ.	ო.ქ.	ო.ქ.

მასშტაბი	ფორმატი	თარიღი	რევიზია	ნახ.№
1:100	A3		R1	ქ-001

№	დ ა ს ა ხ ე ლ ე ბ ა	შენიშვნა
000	თავფურცელი	
001	განმარტებითი აბრათი	
002	ნახაზების ჩამონათვალი	
003	ნახაზების ჩამონათვალი	
100	საძირკველი	
101	ხიმინჯების განლაგების სქემა	
102	ხიმინჯი ხმ-1	
103	ხიმინჯი ხმ-2	
104	ხიმინჯი ხმ-3	
105	ხიმინჯი ხმ-4	
106	ხიმინჯი ხმ-5	
107	ხიმინჯი ხმ-6	
108	საძირკვლის ფილისა და როსტვერკების გეომეტრიული ზომები	
109	საძირკვლის ფილის არმირება (ქვედა ფენა)	
110	საძირკვლის ფილის არმირება (ზედა ფენა)	
111	სვეტების, სარდაფის კედლებისა და დიაფრაგმების ნაშვერების განლაგების სქემა	
112	საძირკვლის კვეთები	
113	საძირკვლის კვეთები, დეტალები და სპეციფიკაცია	
200	კონსტრუქციული სქემები	
201	მზიდი კონსტრუქციების განლაგების სქემა ▽−3.900 ნიშნულზე.	
202	მზიდი კონსტრუქციების განლაგების სქემა ▽−0.100 ნიშნულზე.	
203	მზიდი კონსტრუქციების განლაგების სქემა ▽+2.900 ნიშნულზე.	
204	მზიდი კონსტრუქციების განლაგების სქემა ▽+6.200 ნიშნულზე.	
205	მზიდი კონსტრუქციების განლაგების სქემა ▽+9.500 ნიშნულზე.	
206	მზიდი კონსტრუქციების განლაგების სქემა ▽+12.800 ნიშნულზე.	
207	მზიდი კონსტრუქციების განლაგების სქემა ▽+16.100 ნიშნულზე.	
208	მზიდი კონსტრუქციების განლაგების სქემა ▽+19.400 ნიშნულზე.	
209	მზიდი კონსტრუქციების განლაგების სქემა ▽+23.700 ნიშნულზე.	
210	მზიდი კონსტრუქციების განლაგების სქემა ▽+26.100; +27.100 ნიშნულზე.	
300	მონოლ. გადახურვის ფილები	
301	რ/ბ მონოლითური ფილა ▽−0.100 ნიშნულზე. ქვედა ძირითადი არმატურის განლაგების სქემა	
302	რ/ბ მონოლითური ფილა ▽−0.100 ნიშნულზე. ქვედა დამატებითი არმატურის განლაგების სქემა	
303	რ/ბ მონოლითური ფილა ▽−0.100 ნიშნულზე. ზედა ძირითადი არმატურის განლაგების სქემა	
304	რ/ბ მონოლითური ფილა ▽−0.100 ნიშნულზე. ზედა დამატებითი არმატურის განლაგების სქემა	
305	რ/ბ მონოლითური ფილა ▽−0.100 ნიშნულზე. საკიდებისა და ფიქსატორების განლაგების სქემა	

№	დ ა ს ა ხ ე ლ ე ბ ა	შენიშვნა
306	რ/ბ მონოლითური ფილა ▽−0.100 ნიშნულზე. სპეციფიკაცია და კვეთები	
307	რ/ბ მონოლითური ფილა ▽+2.900 ნიშნულზე. ქვედა ძირითადი არმატურის განლაგების სქემა	
308	რ/ბ მონოლითური ფილა ▽+2.900 ნიშნულზე. ქვედა დამატებითი არმატურის განლაგების სქემა	
309	რ/ბ მონოლითური ფილა ▽+2.900 ნიშნულზე. ზედა ძირითადი არმატურის განლაგების სქემა	
310	რ/ბ მონოლითური ფილა ▽+2.900 ნიშნულზე. ზედა დამატებითი არმატურის განლაგების სქემა	
311	რ/ბ მონოლითური ფილა ▽+2.900 ნიშნულზე. საკიდებისა და ფიქსატორების განლაგების სქემა	
312	რ/ბ მონოლითური ფილა ▽+2.900 ნიშნულზე. სპეციფიკაცია და კვეთები	
313	რ/ბ მონოლითური ფილა ▽+6.200; +9.500. . .+19.400 ნიშნულზე. ქვედა ძირითადი არმატურის განლაგების სქემა	
314	რ/ბ მონოლითური ფილა ▽+6.200; +9.500. . .+19.400 ნიშნულზე. ქვედა დამატებითი არმატურის განლაგების სქემა	
315	რ/ბ მონოლითური ფილა ▽+6.200; +9.500. . .+19.400 ნიშნულზე. ზედა ძირითადი არმატურის განლაგების სქემა	
316	რ/ბ მონოლითური ფილა ▽+6.200; +9.500. . .+19.400 ნიშნულზე. ზედა დამატებითი არმატურის განლაგების სქემა	
317	რ/ბ მონოლითური ფილა ▽+6.200; +9.500. . .+19.400 ნიშნულზე. საკიდებისა და ფიქსატორების განლაგების სქემა	
318	რ/ბ მონოლითური ფილა ▽+6.200; +9.500. . .+19.400 ნიშნულზე. სპეციფიკაცია და კვეთები	
319	რ/ბ მონოლითური ფილა ▽+23.700 ნიშნულზე. ქვედა ძირითადი არმატურის განლაგების სქემა	
320	რ/ბ მონოლითური ფილა ▽+23.700 ნიშნულზე. ქვედა დამატებითი არმატურის განლაგების სქემა	
321	რ/ბ მონოლითური ფილა ▽+23.700 ნიშნულზე. ზედა ძირითადი არმატურის განლაგების სქემა	
322	რ/ბ მონოლითური ფილა ▽+23.700 ნიშნულზე. ზედა დამატებითი არმატურის განლაგების სქემა	
323	რ/ბ მონოლითური ფილა ▽+23.700 ნიშნულზე. საკიდებისა და ფიქსატორების განლაგების სქემა	
324	რ/ბ მონოლითური ფილა ▽+23.700 ნიშნულზე. სპეციფიკაცია და კვეთები	
325	რ/ბ მონოლითური ფილა ▽+26.100; +27.100 ნიშნულზე. არმირების სქემა, სპეციფიკაცია და კვეთები	
326	სავენტილაციო ხვრელების განლაგების სქემა	
327	დამატებითი არმატურის განლაგება სავენტილაციო ხვრელებთან	
400	მონოლითური სვეტები	
401	მონოლითური სვეტი მს-1	
402	მონოლითური სვეტი მს-2	
403	მონოლითური სვეტი მს-3	
404	მონოლითური სვეტი მს-4	
405	მონოლითური სვეტი მს-5	
406	მონოლითური სვეტი მს-6	
407	მონოლითური სვეტი მს-7	

კონსტრუქტორი

შ.პ.ს "ჯი ენ პი"
ალ. ყაზბეგის გამზ. 14ბ
0160, თბილისი, საქართველო
+995599150088
Gipn.ltd@gmail.com

პროექტის დასახელება:

მრავალბინიანი საცხოვრებელი სახლი (ბლოკი "G")
ქ.თბილისი, "დელისი-3"-ის საცხოვრებელი რაიონის მიმდებარედ ინტენსიფიკაციის გზის სამხრეთით, (ნაკვეთი №1124)

ნახაზის დასახელება:

ნახაზების ჩამონათვალი

დახაზა	შეამოწმა	დაამტკიცა
მ.მ.	ო.ქ.	ო.ქ.

მასშტაბი	ფორმატი	თარიღი	რევიზია	ნახ.№
1:100	A3		R1	კ-002

№	Ведомость	Примечание
408	Экспликация помещений 8Э-8	
408	Экспликация помещений Э8Э-9	
500	Ведомость отделки	
501	Экспликация помещений 1-й	
502	Экспликация помещений 2-й	
503	Экспликация помещений 3-й1	
504	Экспликация помещений 3-й	
505	Экспликация помещений 4-й	
506	Экспликация помещений 5-й	
507	Экспликация помещений 6-й, 9-й	
508	Экспликация помещений 7-й, 8-й	
509	Экспликация помещений 10-й	
510	Экспликация помещений 11-й	
511	Экспликация помещений Э-1, Э-2, Э-3	
512	Экспликация помещений 12-й, 13-й	
600	Ведомость заполнения	
601	Экспликация помещений Э-3,900–Ось ▽-0,100–Ось	
602	Э3ЭМП1-1; Безымянный	
603	Экспликация Ось ▽-3,900–Ось ▽-0,100–Ось	
604	Экспликация Ось ▽-0,100–Ось ▽+2,900–Ось	
605	Экспликация Ось ▽+2,900–Ось ▽+6,200–Ось	
606	Экспликация Ось ▽+6,200–Ось ▽+9,500–Ось	
607	Экспликация Ось ▽+9,500–Ось ▽+12,800–Ось	
608	Экспликация Ось ▽+12,800–Ось ▽+16,100–Ось	
609	Экспликация Ось ▽+16,100–Ось ▽+19,400–Ось	
610	Экспликация Ось ▽19,400–Ось ▽+23,700–Ось	
611	Экспликация Ось ▽+23,700–Ось ▽+27,100–Ось	
612	Э3ЭМП 1-1	
613	Э3ЭМП 2-2	
614	Э3ЭМП 3-3	
615	Э3ЭМП 4-4	
616	Э3ЭМП 5-5	
617	Э3ЭМП 6-6	
618	Э3ЭМП 7-7	
619	Э3ЭМП 8-8	
620	Э3ЭМП 9-9	
621	Безымянный	
700	Ведомость дверных проемов	
701	Ведомость дверных проемов Ось-1; Ось-2	
702	Ведомость дверных проемов Ось-1 ▽-3,900–Ось ▽+2,900–Ось	

№	Ведомость	Примечание
703	Ведомость дверных проемов Ось-1 ▽+2,900–Ось ▽+19,400–Ось	
704	Ведомость дверных проемов Ось-1 ▽+19,400–Ось ▽+23,700–Ось; Э3ЭМП 1-1; 2-2	
705	Ведомость дверных проемов Ось-1 Э3ЭМП 3-3; 4-4; 5-5	
706	Ведомость дверных проемов Ось-1 Э3ЭМП 6-6; 7-7; 8-8	
707	Ведомость дверных проемов Ось-1 Безымянный	
708	Ведомость дверных проемов Ось-2 ▽-0,100–Ось ▽+16,100–Ось	
709	Ведомость дверных проемов Ось-2 ▽+16,100–Ось ▽+19,400–Ось; Э3ЭМП 1-1; 2-2	
710	Ведомость дверных проемов Ось-2 Э3ЭМП 3-3; 4-4	

ЗАО "ЭкоДом"
г. Усть-Озёрск, ул. Зелёная, 14
+79155990088
ecodom@mail.com

Ведомость дверных проемов

Ведомость дверных проемов (Вестибюль "G'') дополняет ведомость дверных проемов 3-го этажа, "Гостиница-3"-ГК Вершина Сосновая (Бывшая Набережная), (Бывшая Набережная, 17).

Экспликация помещений:

Экспликация помещений 3-го этажа

Изм.	Кол.уч.	Лист	№ док.	Подп.	Дата
Разраб.					
Пров.					
Н.контр.					
ГИП					

Стадия	Лист	Листов
Р	3	

Масштаб	Формат	Копировал
1:100	А3	

ЭО-003

ხიმინჯების განლაგების სქემა

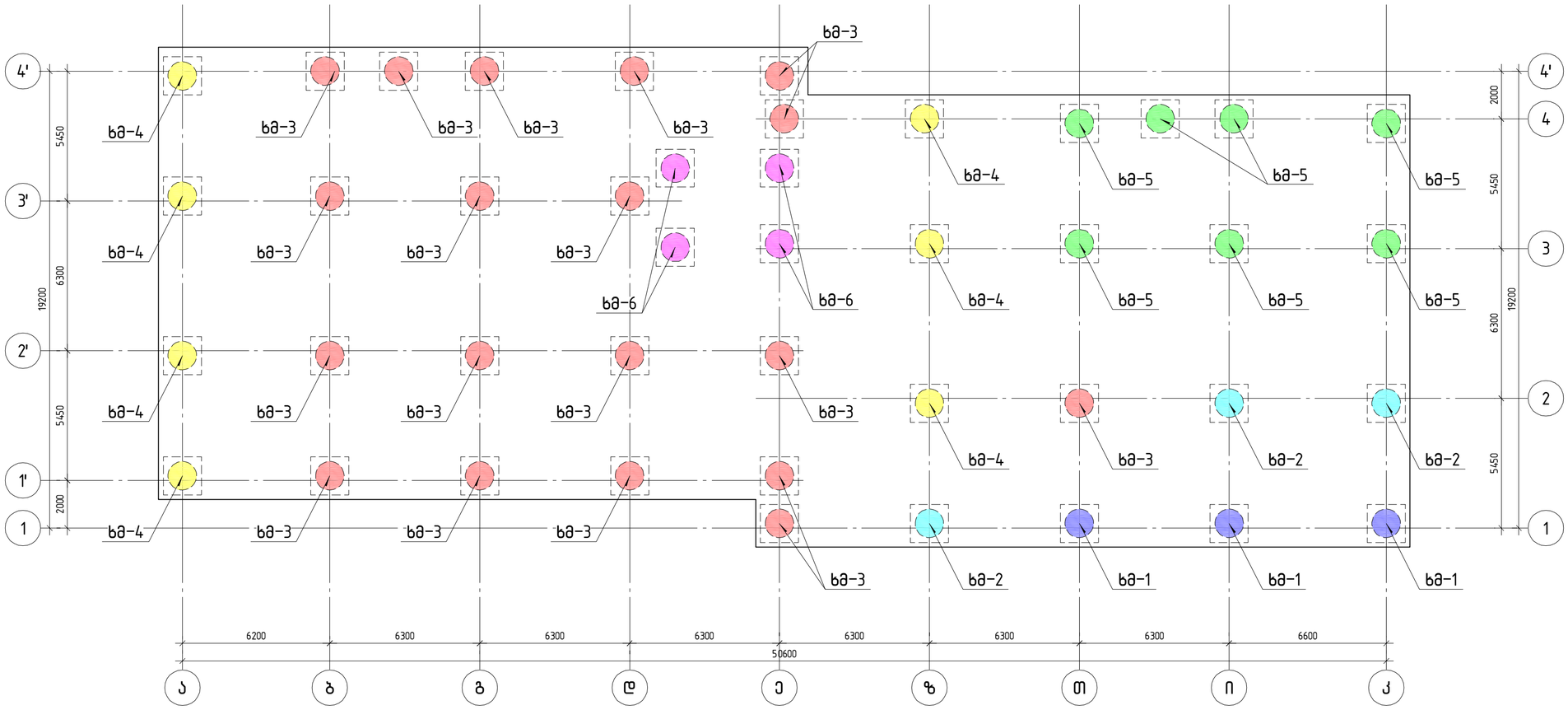

ხიმინჯების რაოდენობა:

ხმ-1 ..... 3 ც
ხმ-2 ..... 3 ც
ხმ-3 ..... 19 ც
ხმ-4 ..... 7 ც
ხმ-5 ..... 7 ც
ხმ-6 ..... 4 ც

კონსტრუქტორი
შ.პ.ს "ჯი ენ პი"
ალ. ყაზბეგის გამზ. №3ბ
0160, თბილისი, საქართველო
+995599150088
Gipn.ltd@gmail.com

პროექტის დასახელება:
მრავალბინიანი საცხოვრებელი სახლი (ბლოკი "G")
ქ.თბილისი, "დელისი-3"-ის საცხოვრებელი რაიონის მიმდებარედ, ინტენსიფიკაციის გზის სამხრეთით, (ნაკვეთი №1124)

ნახაზის დასახელება:
ხიმინჯების განლაგების სქემა

დახაზა	შეამოწმა	დაადასტურა
ლ. ჭ.	ო.ქ.	ო.ქ.

მასშტაბი	ფორმატი	თარიღი	რევიზია	ნახ.№
1:150	A2		R1	ქ-101

A2 1:150

Вибрация ЬЗ-1

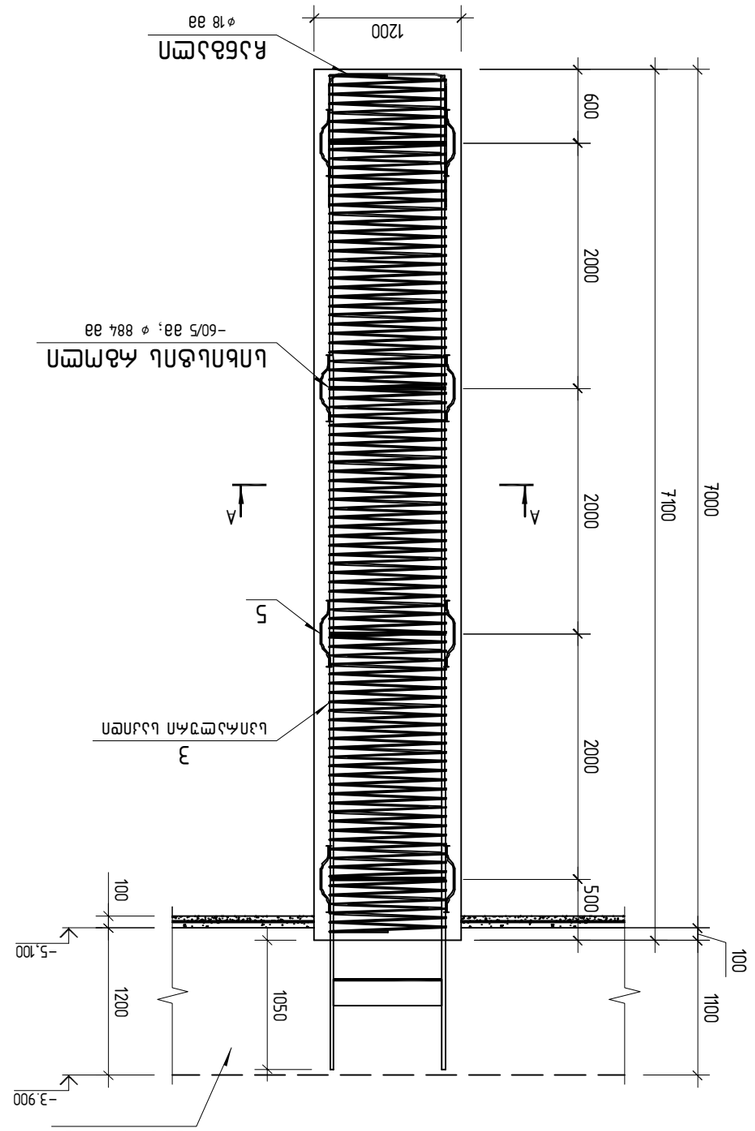

Поз.	Обозначение	Наименование	Кол.	Масса ед., кг	Примечание
		Вибрация ЬЗ-1			
1		Ø 22 В500В ℓ= 8100	17	24.17	
2		Ø 22 В500В ℓ= 4500	17	13.43	
3		Ø 14 В500В ℓ= 2866.20	1	346.36	
4		Ø 18 В500В ℓ= 3100	3	6.19	
5		Ø 14 В500В ℓ= 590	16	0.71	
6		–60×5 884	5	6.54	
		Детали			
		Арматурная сетка		79 м²	

Узел А–А

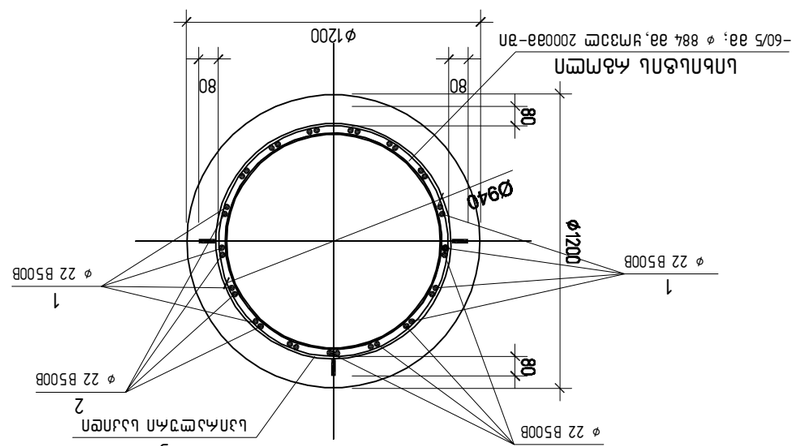

Спецификация

Поз.	Обозначение	Наименование	Кол.	Масса ед., кг	Примечание
		Вибрация ЬЗ-1			
1		Ø 22 В500В ℓ= 8100	17	24.17	
2		Ø 22 В500В ℓ= 4500	17	13.43	
3		Ø 14 В500В ℓ= 2866.20	1	346.36	
4		Ø 18 В500В ℓ= 3100	3	6.19	
5		Ø 14 В500В ℓ= 590	16	0.71	
6		–60×5 884	5	6.54	
		Детали			
		Арматурная сетка		79 м²	

Узел 3

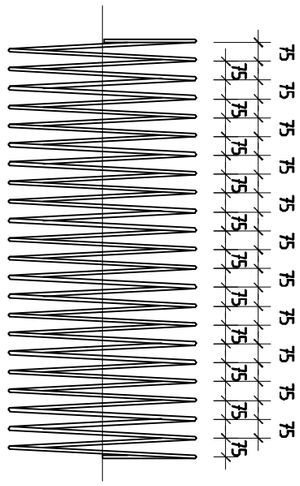
75
75
75

ЈМЕЏЂЊЂЈЂЉМА

ЈЦ. ЏЂЊЂЈЂЊЏ ЂЈЂЊ. №3. 0160, ФЂЛЦЛЊЛ, ЏЈЈЏЉЦЛЦЦ
+995599150088
GIPA.ltd@gmail.com

ЗЈ.Ј. "ЖЛ ЈЅ ЈЛ"

ЉЂЏЈЈЏЦЛЦЂЛЊЛЦЦЂЈЛЏ:

ЯЊЈЈЏЦЛЦЂЛЊЛЦЦЂЈЛЏ ЏЈЈЂЊЂЛЊЛЦЦЂЈЛЏ ЊЈЂЦЛЊЛЦЂЈЛЏ ЉЦЦЂЛЊЛЦЦЂЈЛЏ (ЂЦЦЛЈЛ "С") Ј.ЛЂЛЦЦЛЛЛ, "ЂЏЦЛЛЛ-3"-ЛЏ ЏЈЈЛЊЛЦЂЈЛЏ ЊЈЉЛЛЛЈЛЏ ЛЈЛЛЛЛЛЛЏ ЛЂЛЊЛЛЛЛЏ ЛЈЛЊЛЛЛЛЏ, ЛЂЈЈЏЛЛ ЛЊЛЛЛЛЛЛЏ ЛЂЛЊЛЛЛЛЏ ЛЈЛЊ

Ъпапбжп Ьа-3

Ьъд. ѳпсцъ

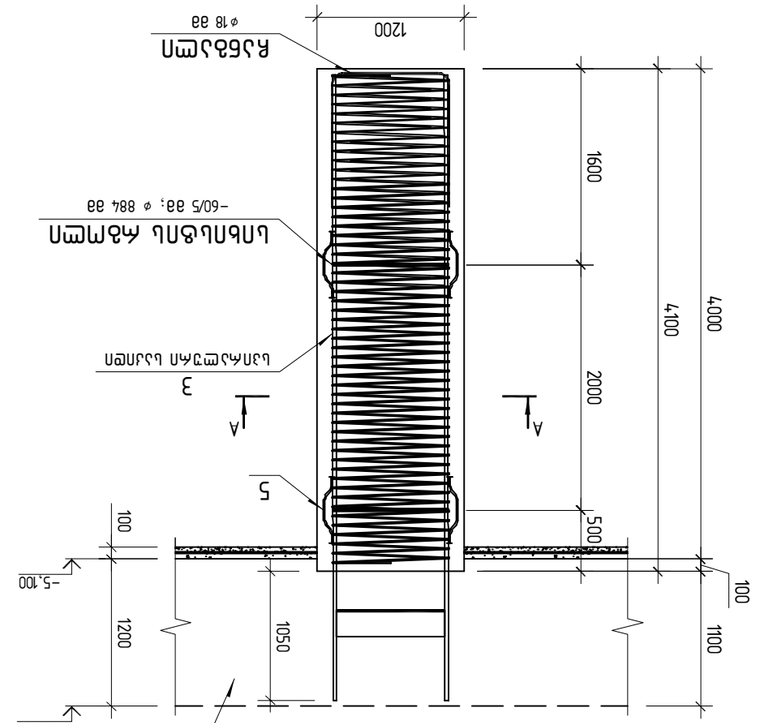

1

⌀22 B500B ℓ=5100 аа

2

⌀22 B500B ℓ=3300 аа

4

⌀18 B500B ℓ=3100 аа

Зпѳ. 4

Рзбъъсцп

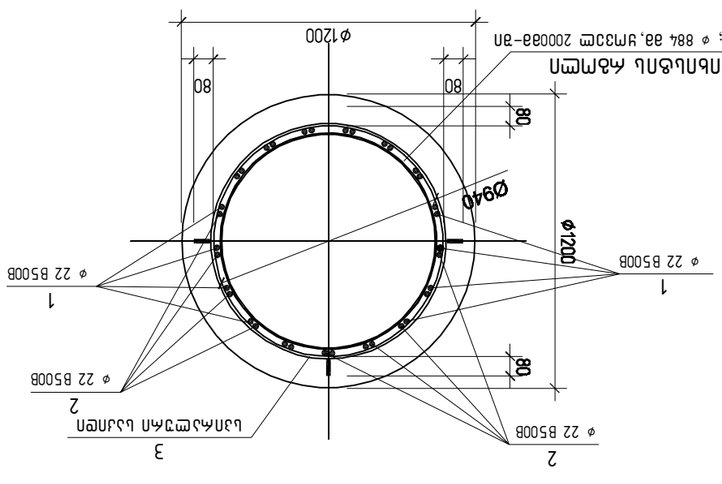

Дзѕсмп А–А

Зпѳ. 3

Ъзпсмъсщжпп Ъъзпѳп

⌀ 14 / 75

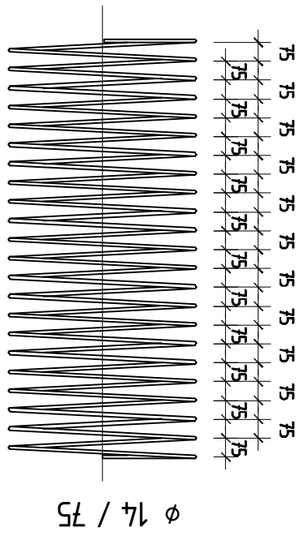
75
75
75

ЗМФ.	Ј Ш Б Л Ъ Э Ш З Б Л	Ш Ъ Л Ъ Э Ш Ш Э Ъ Л	ШЪЛГЧ	ЗЭБЛЗЭБЪЛ
		ЬЛЗЛЛБЪЗЛ Ь8–Ч		
1		Ø 22 B500B ℓ= 4600	17	13.73 Ја
2		Ø 22 B500B ℓ= 3200	17	9.55 Ја
3		Ø 14 B500B ℓ= 14254О	1	172.25 Ја
4		Ø 18 B500B ℓ= 3100	3	6.19 Ја
5		Ø 14 B500B ℓ= 590	8	0.71 Ја
6		–60×5 884	3	6.54 Ја
		ЗЪЛЪШЪЗЛЛ		
		ЛЛЛЧМЛЛ ЯЭЛ		L Л м³

ЈМБЪЪЧЪЈЧМЛ

ЗЈ.Ъ. "ЭЛЛ ЈБ ЈЛ"

Ј.Ш. ЧЪЧЪЭЛЛЪ Ъ.Э.Ъ. Ъ.Ъ. Ъ.Ъ. Ъ

ДМБЦФЦДФМА
ЗАО "ЭЛ ЭС ЭЛ"
Санкт-Петербург, ул. Ушаковская наб., д.3, лит.А
+78126000000
info@example.com

Дата создания документа: 12.03.2024

Заказчик: ООО "Строительная компания "Альфа"

Объект: Жилой комплекс "Северный", корпус 3, секция 2

Чертеж: Фундамент Ф-5

Разработал	Проверил	Н.контр.
Иванов	Петрова	Сидоров

Масштаб	Формат	Лист	Листов
1:50	A3	1	1

Изм. Кол.уч. Лист № док. Подп. Дата

Ф-5

Фундамент Ф-5

Спецификация арматуры

Поз.	Обозначение	Наименование	Кол.	Масса ед., кг	Примечание
1		Ø 22 В500В ℓ=4600	17	7.76	
2		Ø 22 В500В ℓ=2000	17	5.97	
3		Ø 14 В500В ℓ=59790	1	72.25	
4		Ø 18 В500В ℓ=3100	2	6.19	
5		Ø 14 В500В ℓ=590	4	0.71	
6		−60×5 884	2	6.54	
		Закладные детали			
		Хомут Ø14	17	0.84	

Ведомость расхода стали

Поз.	Обозначение	Наименование	Кол.	Масса ед., кг	Примечание
		Фундамент Ф-5			
1		Ø 22 В500В ℓ=2600	17	7.76	
2		Ø 22 В500В ℓ=2000	17	5.97	
3		Ø 14 В500В ℓ=59790	1	72.25	
4		Ø 18 В500В ℓ=3100	2	6.19	
5		Ø 14 В500В ℓ=590	4	0.71	
6		−60×5 884	2	6.54	
		Закладные детали			
		Хомут Ø14	17	0.84	

Поз. 1
Ø 22 В500В ℓ=4600

Поз. 2
Ø 22 В500В ℓ=2000

Поз. 4
Ø 18 В500В ℓ=3100

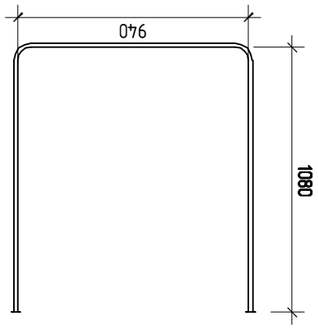

Поз. 5

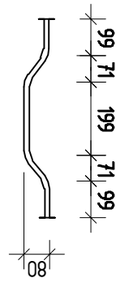

Фундамент Ф-5

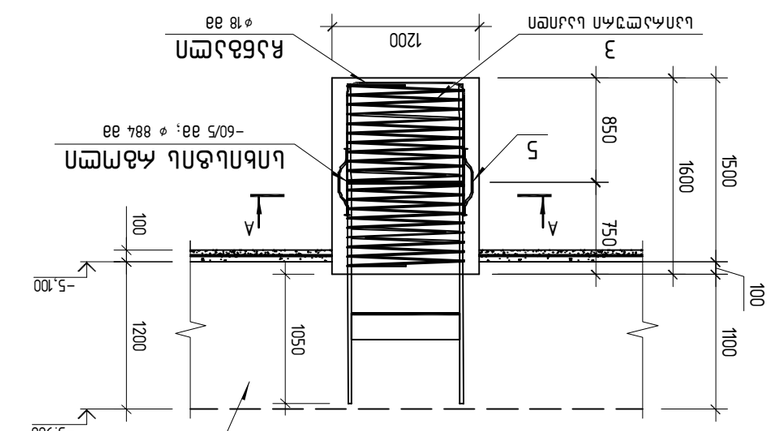

Разрез А–А

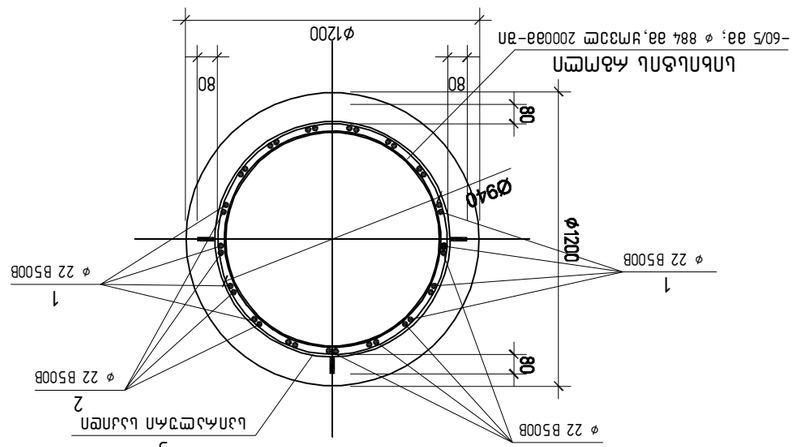

Поз. 3
Арматурный каркас
ф 14 / 75

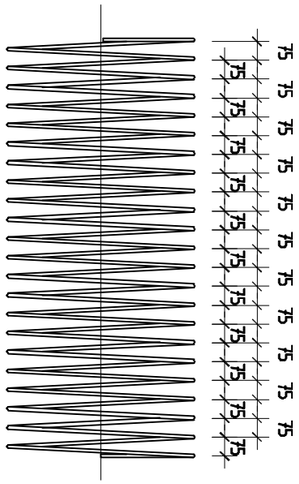
75
75
75

Ълвлбѣл Ъ8-6

Ъъд. ѳлсъ

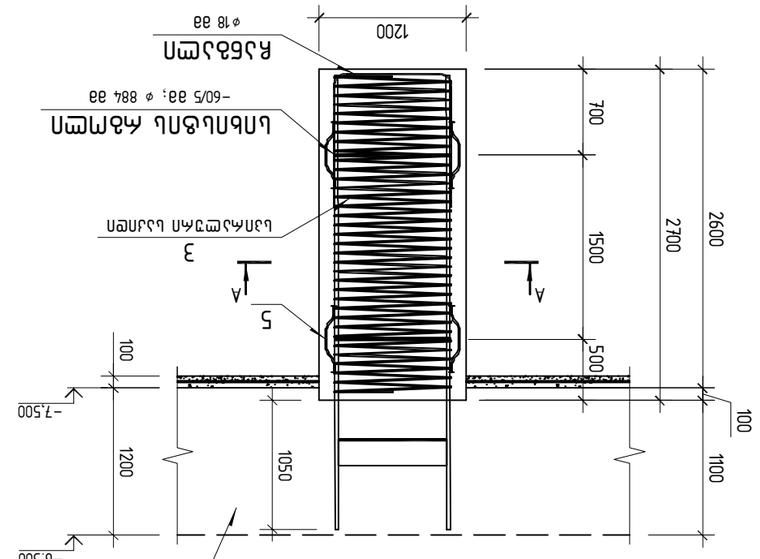

Ялбѣлсѳл

| Ѳ | Ъ | Ъ | Ъ | Ъ | Ѳ | Ѳ | Ъ | Ъ | Ъ | Ъ

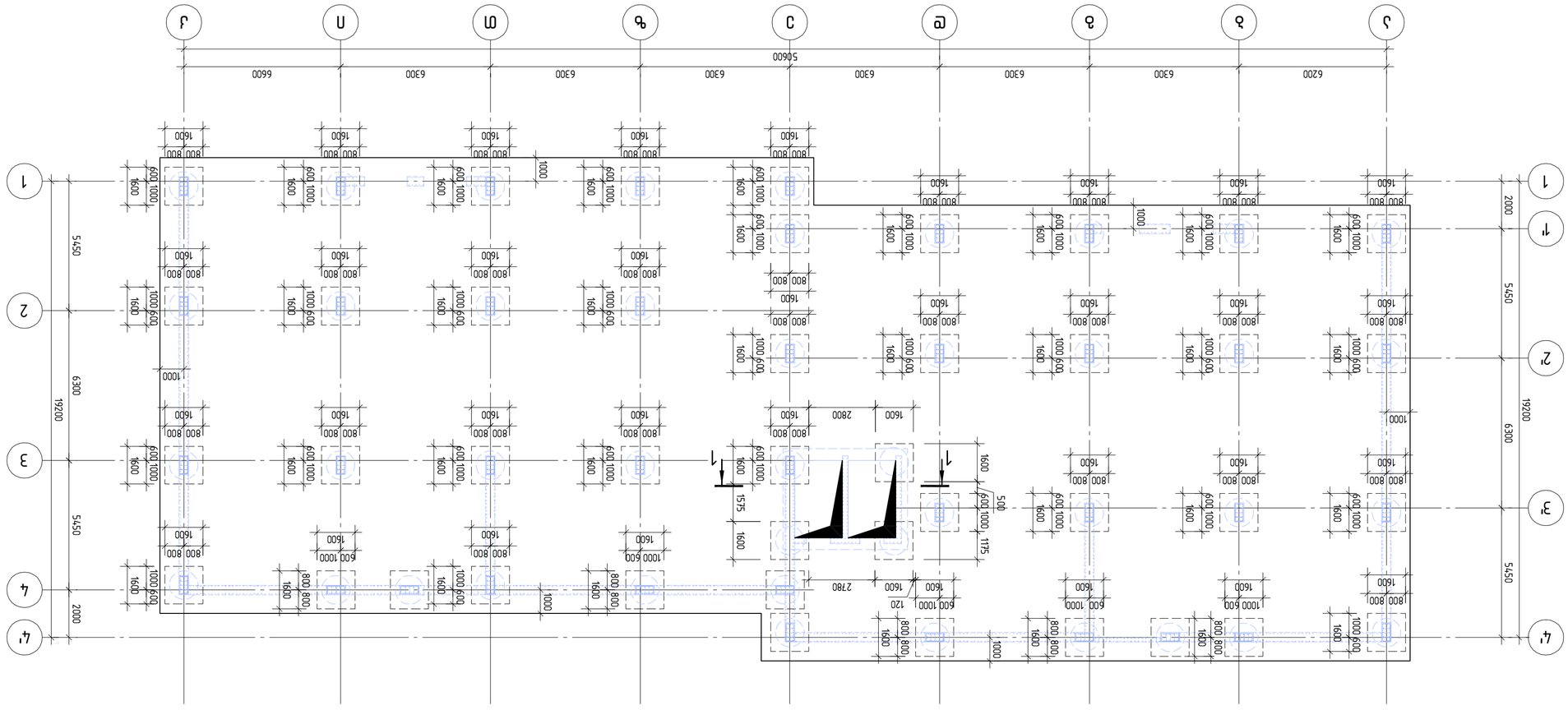

Масштаб 1:150	Формат А2		Лист 108
		Изм.	Кол.уч.
Разраб.		Дата	
Нач.отд.			
Гл.инж.			
Н.контр.			

Схема расположения фундаментов

ООО "Строительная компания "Альфа-Строй"
г.Москва, ул.Ленина, 15
+7(495)123-45-67
info@alfa-stroy.ru

А2 1:150

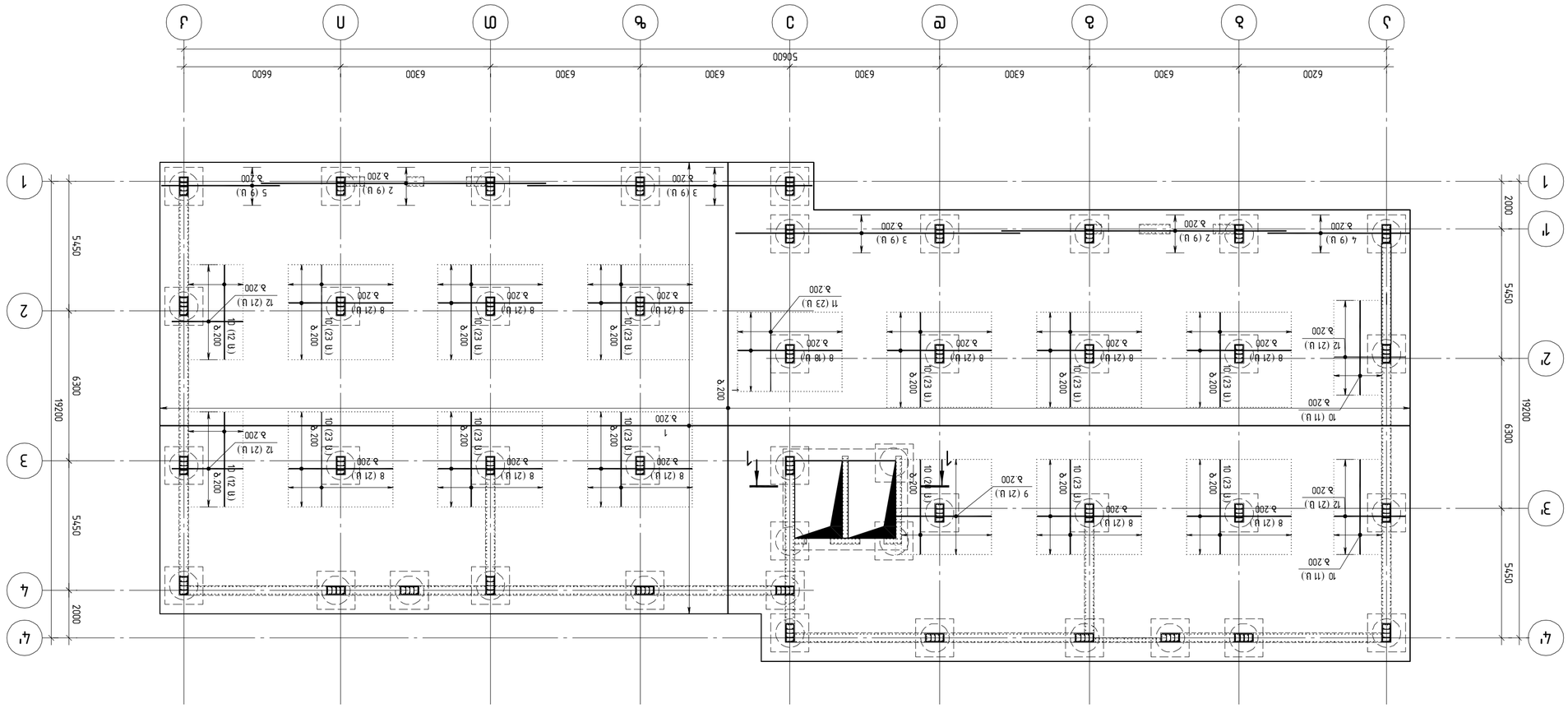

Изм.	Кол.уч.	Лист	№док.	Подп.	Дата
Разраб.					
Пров.					
Н.контр.					
ГИП					

Схема расположения элементов перекрытия (покрытия) (отм. 6.000)

Стадия	Лист	Листов
Р		

ООО "ЗЖИ ЭС ЭЙ"
г. Балашиха, ул. Заводская, д.1
+9955991500 88
Eljen.ltd@gmail.com

1:150	А2		Б-109

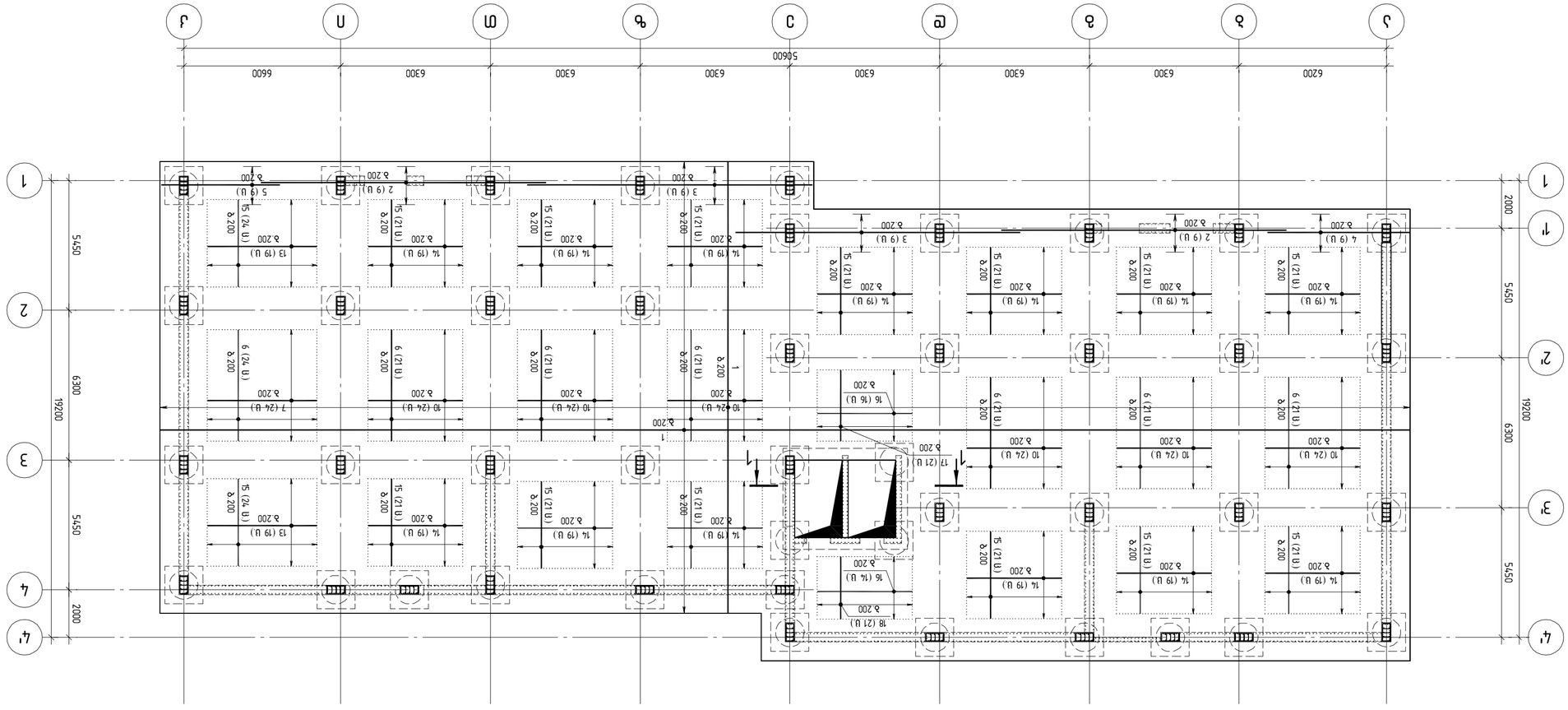

Дължина		Дължина на сглобяване	
28.4		т.л.	
Маса	Мащаб	Формат	Лист
6.4t	1:150	А2	1 – 110

Изпълнителна документация (чл.25 ЗУТ)

Част Конструктивна

Обект: Ремонт и реконструкция на съществуваща сграда за обществено обслужване (бивш "Стопански двор"), находяща се в УПИ I-"За ремонт и реконструкция на съществуваща сграда за обществено обслужване", кв.4 по плана на с.Ягодово, общ.Мадан, обл.Смолян

Възложител: Община Мадан

Проектант: "ЗАЛ" ЕООД
гр. Мадан, ул. "Христо Ботев" №4
+359888 123 456
office@zal.bg

Ръководител проект: инж. Захари Алексиев

Проектирал: инж. Захари Алексиев

Чертал: инж. Захари Алексиев

Фаза: Работен проект

Дата: 10.2025 г.

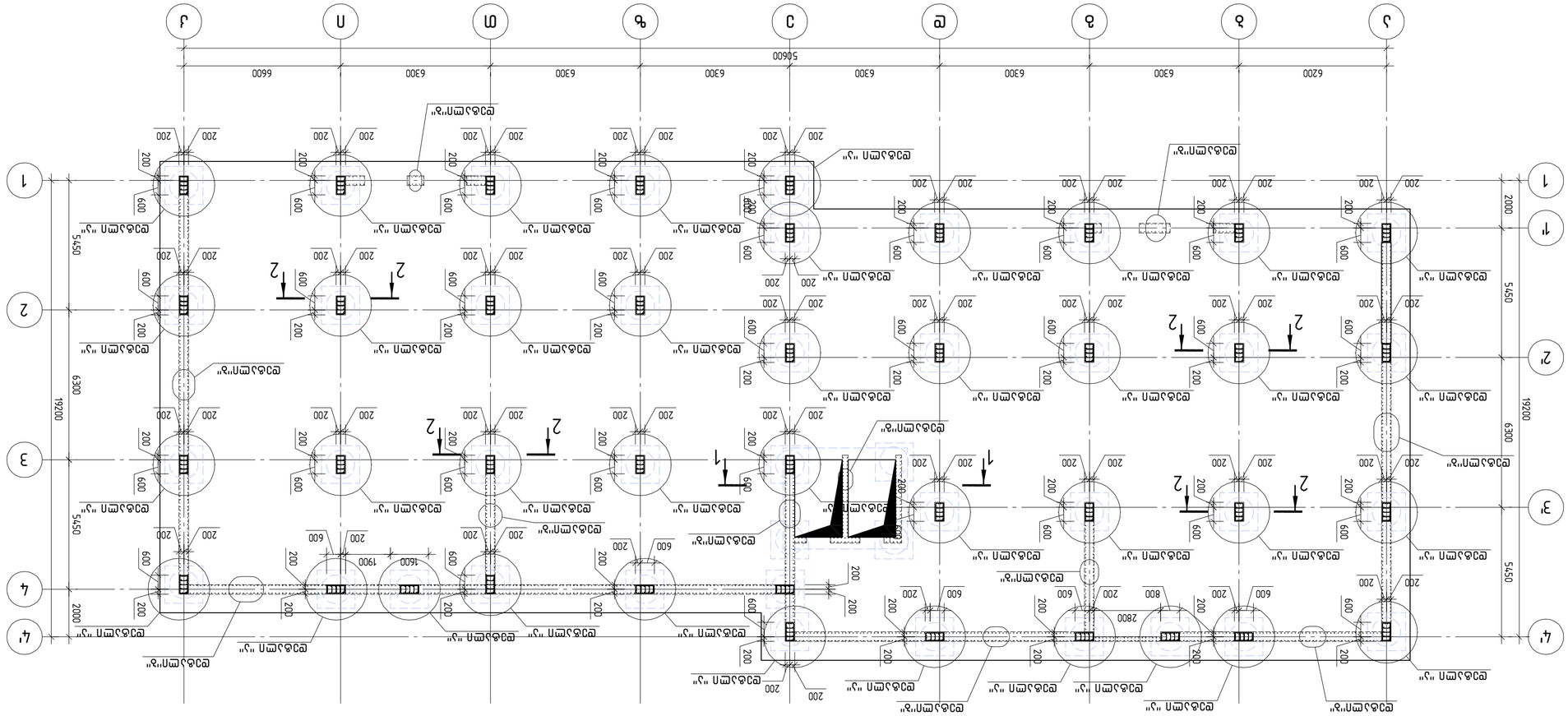

А2 1:150

Изм. Кол.уч. Лист № док. Подп. Дата	
Разработал	Стадия / Лист / Листов
Н.контр.	Р / 11 / -
ГИП	

ООО "ЭЛЕКТРОСЕТЬ"
г. Ростов-на-Дону, ул. Ленина, 37
+7 (863) 123-45-67
info@electroset.ru

Электроснабжение жилого комплекса "Солнечный"
Этап 1. Корпуса 1, 2, 3
Фундаментная плита. Армирование
Схема расположения элементов

1-1

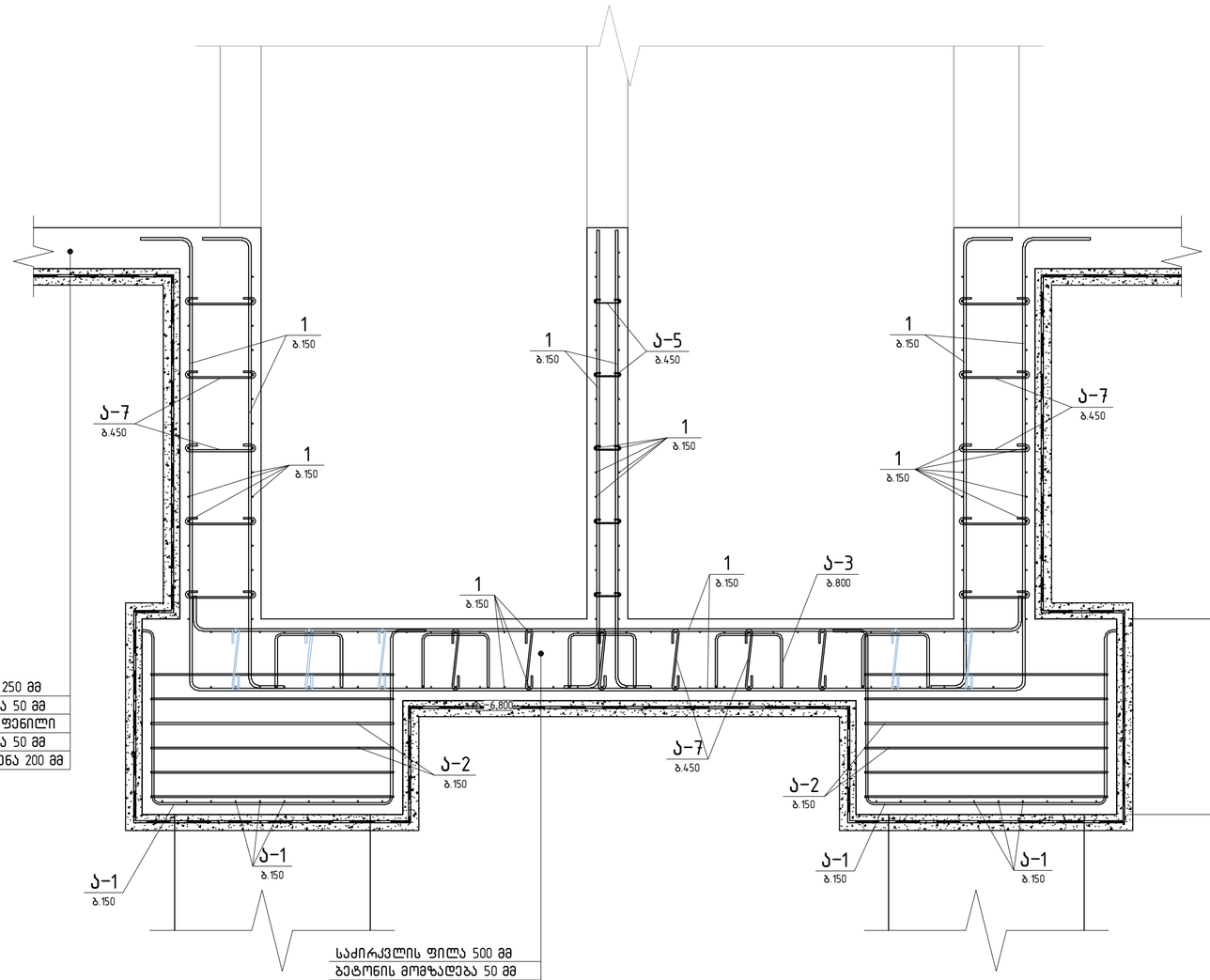

საძირკვლის ფილა 250 მმ
ბეტონის მომზადება 50 მმ
ჰიდროიზოლაციის ფენილი
ბეტონის მომზადება 50 მმ
მომასწორებელი ფენა 200 მმ

საძირკვლის ფილა 500 მმ
ბეტონის მომზადება 50 მმ
ჰიდროიზოლაციის ფენილი
ბეტონის მომზადება 50 მმ
მომასწორებელი ფენა 200 მმ

2-2

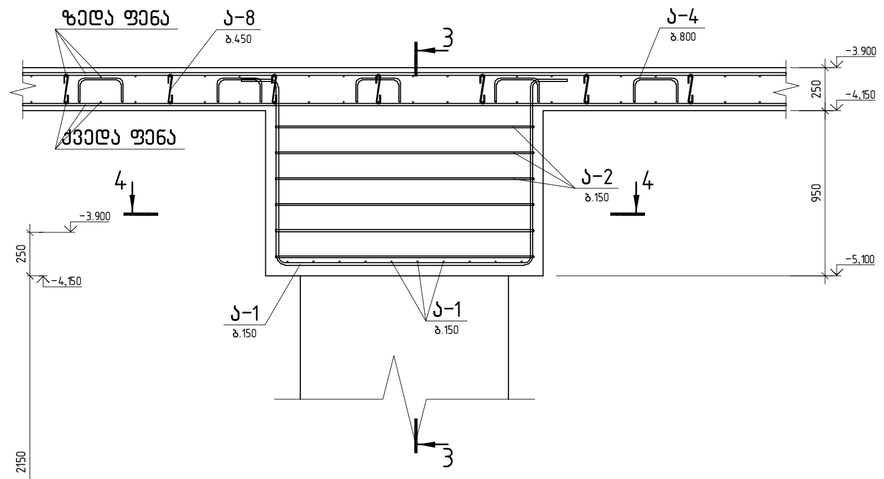

პოზ. ა-1

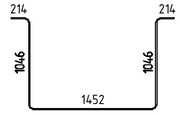

პოზ. ა-2

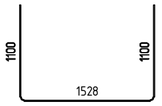

პოზ. ა-3

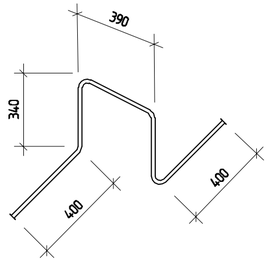

პოზ. ა-4

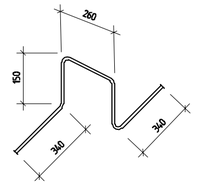

3-3

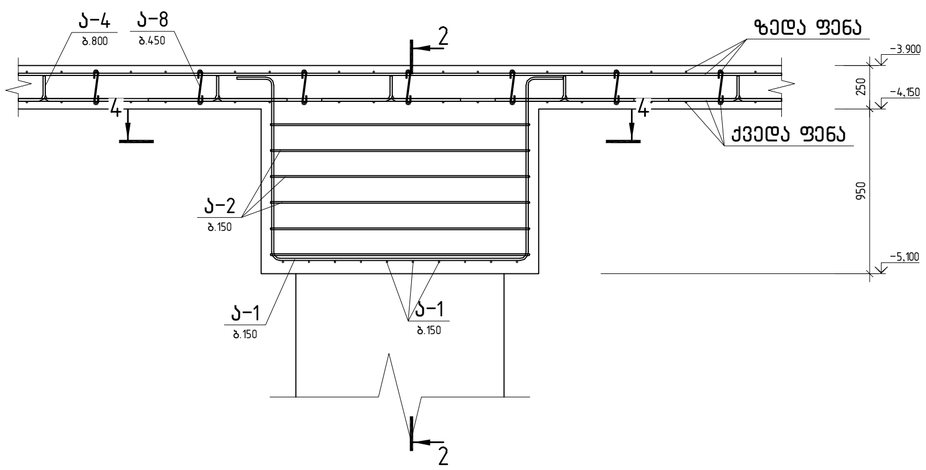

4-4

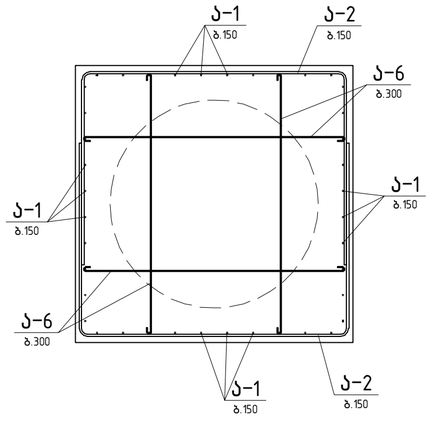

პოზ. ა-6

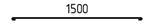

კონსტრუქტორი	შ.პ.ს "ჯი ენ აი"
	ალ. ყაზბეგის გამზ. №3 0160, თბილისი, საქართველო +995599150088 Gipn.ltd@gmail.com
პროექტის დასახელება:	მრავალბინიანი საცხოვრებელი სახლი (ბლოკი "G") ქ.თბილისი, "დელისი-3"-ის საცხოვრებელი რაიონის მიმდებარედ, ინტენსიფიკაციის ზზის სამხრეთით, (ნაკვეთი №1124)
ნახაზის დასახელება:	საძირკვლის კვეთები

დახაზა	შეამოწმა	დაამტკიცა
გ.გ.	ო.ქ.	ო.ქ.

მასშტაბი	ფორმატი	თარიღი	რევიზია	ნახ.№
1:100	A2		R1	ქ- 112

A2 1:25

Зм№		Шифр	Элемент Ед. изм.	Масса одного элемента, кг	Общая масса, кг
			Ростверк		
1	ø16 B500B L=22 829.7 м			1.58	36 070.9
			ø16 B500B		
2	L=12000	36		18.94	681.7
			ø14 B500B		
3	L=12000	36		14.50	521.9
4	L=6000	18		7.25	130.5
5	L=5000	18		6.04	108.7
6	L=4690	150		5.67	849.8
7	L=4620	24		5.58	133.9
8	L=4400	249		5.32	1323.5
9	L=4050	21		4.89	102.7
10	L=4000	463		4.83	2237.2
11	L=3320	23		4.01	92.2
12	L=3000	84		3.62	304.4
			ø12 B500B		
13	L=4620	38		4.10	155.9
14	L=4000	247		3.55	877.3
15	L=3670	321		3.26	1046.1
			ø10 B500B		
16	L=4000	30		2.46	73.9
17	L=3000	21		1.85	38.8
18	L=2625	21		1.62	34.0
			ø14 B500B		
Э-1	L=4000	860		4.84	4162.40
			ø14 B500B		
Э-2	L=3720	516		4.50	2322.62
			ø12 B500B		
Э-3	L=1880	25		1.67	41.83
			ø16 B500B		
Э-4	L=1240	1550		1.10	1710.58	
			ø8 B500B		
Э-5	L=270	35		0.11	3.73
Э-6	L=1610	516		0.64	328.15
Э-7	L=560	210		0.22	46.45
Э-8	L=290	4900		0.11	561.29
			ø25 B500B		
Э-1	L=3000	880		11.55	10164.00
			ø16 B500B		
Э-3	L=1375	1244		2.17	2702.59
			ø14 B500B		
Э-3	L=950	128		1.15	147.14
			ø8 B500B		
Э-4	L=2260	120		0.89	107.12
			Элементы		
			Всего по позиции	388.44	кг



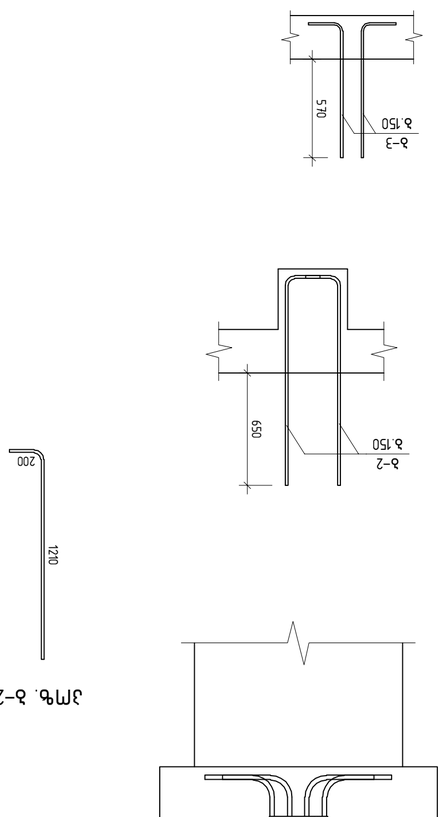

Зм№. Э-1

Зм№. Э-2

Зм№. Э-3

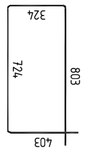

Зм№. Э-4

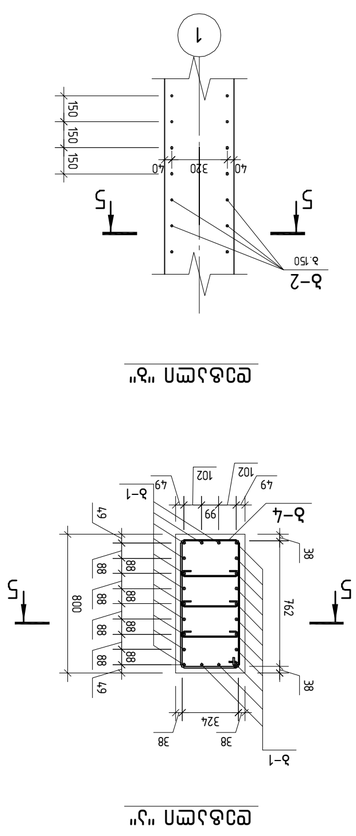

Фундамент "а"

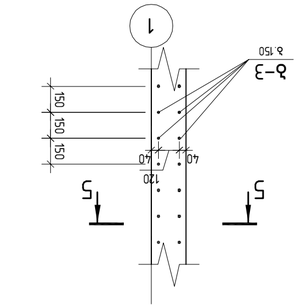

Фундамент "в"

Фундамент "б"

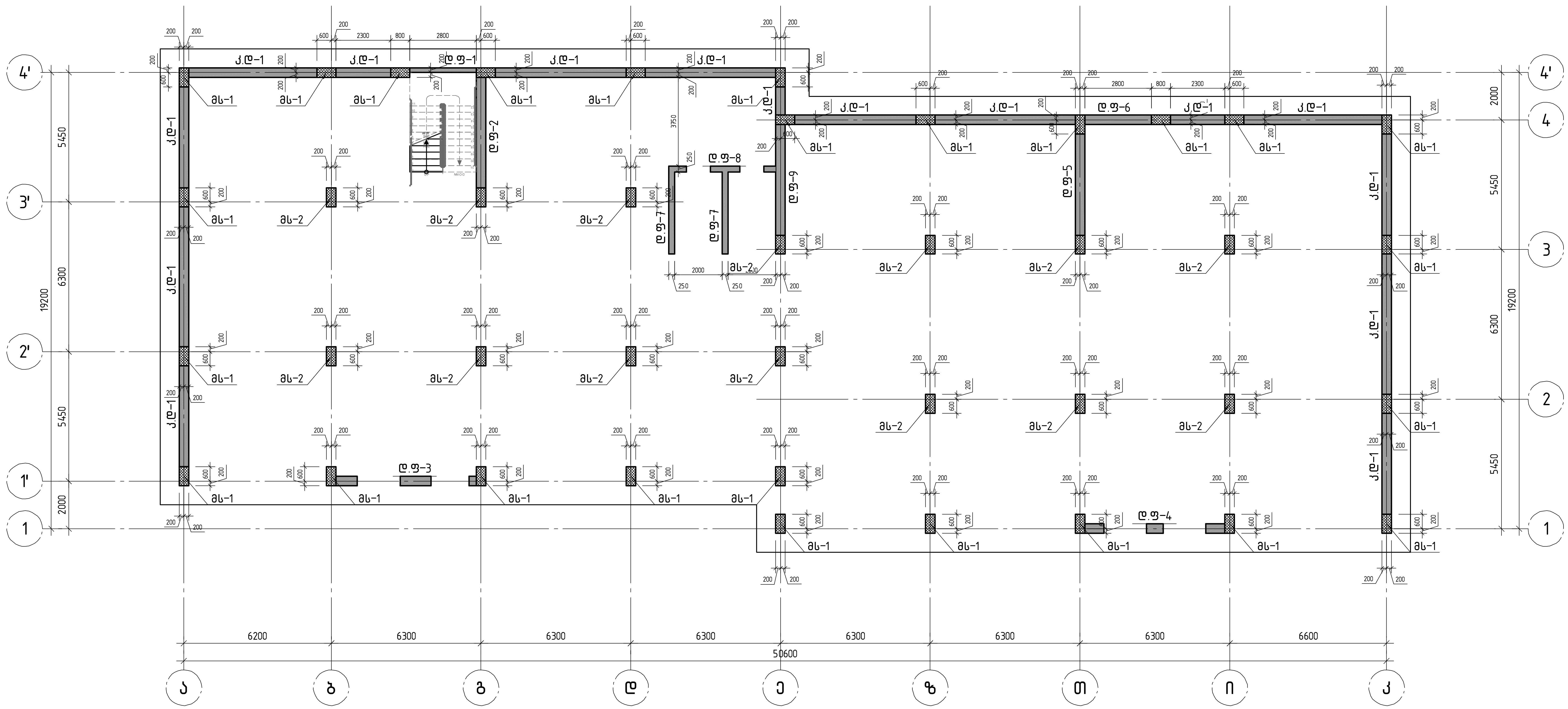

კონსტრუქტორი

შ.პ.ს "ჯი ენ პი"

ალ. ყაზბეგის გამზ. 14.ბ
0160, თბილისი, საქართველო
+995599150088
Gipn.ltd@gmail.com

პროექტის დასახელება:

მრავალბინიანი საცხოვრებელი სახლი (ბლოკი "G")
ქ.თბილისი, "დელისი-3"-ის საცხოვრებელი რაიონის მიმდებარედ, ინტენსიფიკაციის ზონის სამხრეთით, (ნაკვეთი №1/124)

ნახაზის დასახელება:

მზიდი კონსტრუქციების განლაგების სქემა
-3.900 ნიშნულზე.

დახაზა	შეამოწმა	დაადასტურა
მ.მ.	ო.ქ.	ო.ქ.

მასშტაბი	ფორმატი	თარიღი	რევიზია	ნახ.№
1:150	A2		R1	კ- 201

A2 1:150

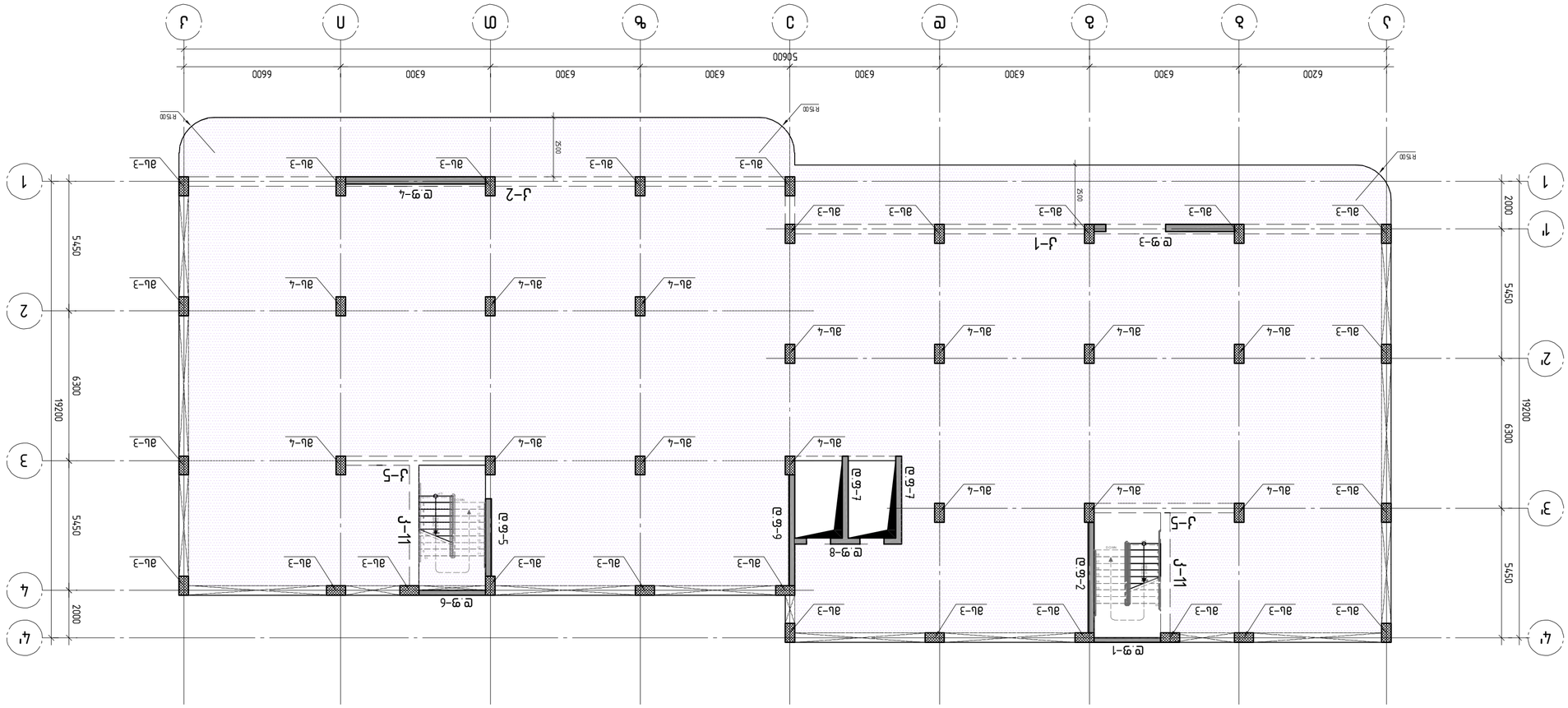

А2 1:150

Разработал	Гл.инж.
Проверил	Нач.отд.
Н.контр.	
ГИП	

Изм. Кол.уч. Лист № док. Подп. Дата

Многофункциональный комплекс с гостиницей, апартаментами, помещениями общественного питания, объектами культурно-развлекательного назначения, спортивными сооружениями, подземной автостоянкой и инженерными сетями по ул. Ленина – ул. Пушкина в г. Ташкенте

Стадия | Лист | Листов

Р | 1 | 1

Схема расположения элементов перекрытия на отм. +0.150

ООО "Строительная компания "Ташкент"
г. Ташкент, ул. Ленина, 37
+998 71 233 45 67
info@stroy.uz

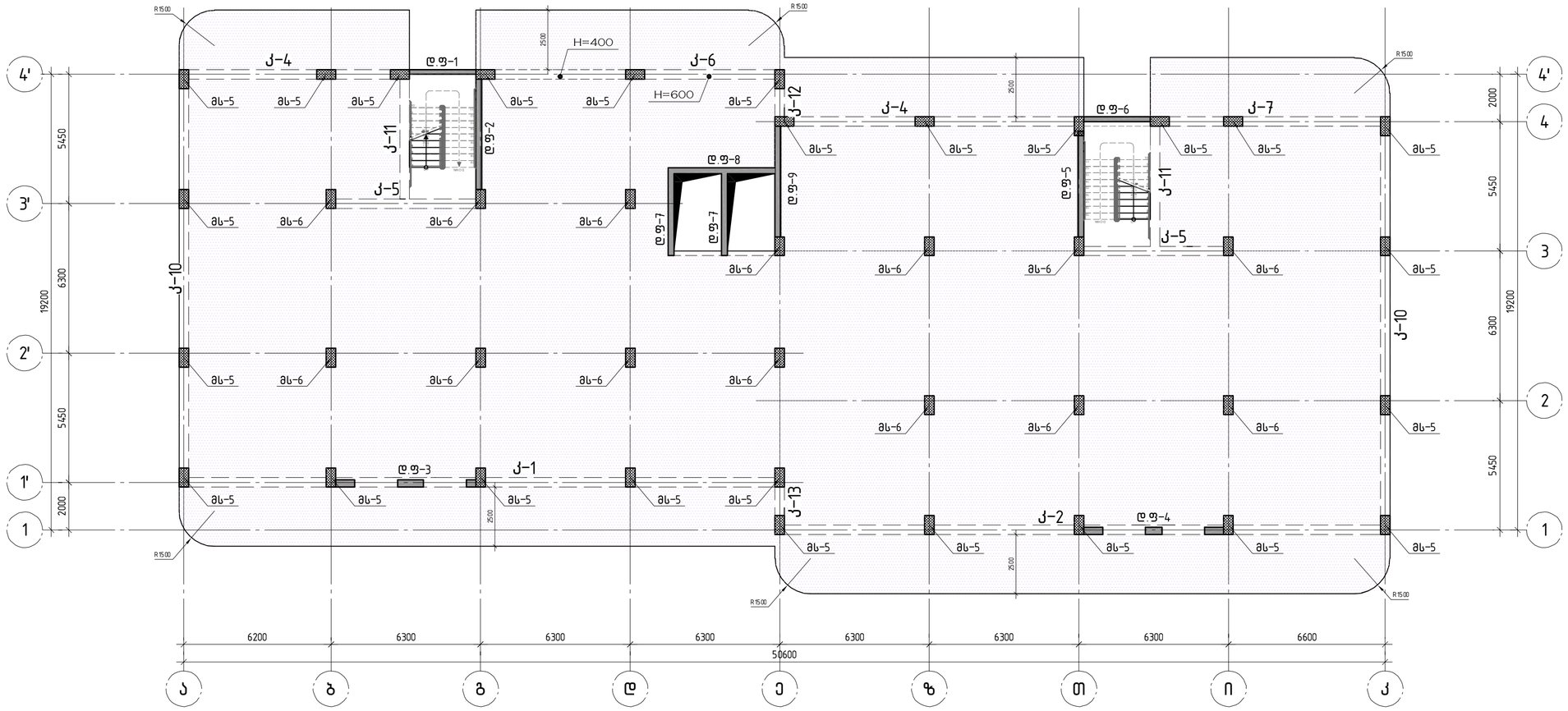

კონსტრუქტორი				
GNP შ.პ.ს "ჯი ენ პი"	ალ. ყაზბეგის გამზ. №3 0160, თბილისი, საქართველო +995599150088 Gipn.ltd@gmail.com			
პროექტის დასახელება: მრავალბინიანი საცხოვრებელი სახლი (ბლოკი "G") ქ.თბილისი, "დელისი-3"-ის საცხოვრებელი რაიონის მიმდებარედ, ინტენსიფიკაციის გზის სამხრეთით, (ნაკვეთი №1124)				
ნახაზის დასახელება: მზიდი კონსტრუქციების განლაგების სქემა +2.900 ნიშნულზე.				
დახაზა: ბ.ბ.	შეამოწმა: ო.ქ.		დაამტკიცა: ო.ქ.	
მასშტაბი: 1:150	ფორმატი: A2	თარიღი:	რევიზია: R1	ნახ.№ კ- 203

A2 1:150

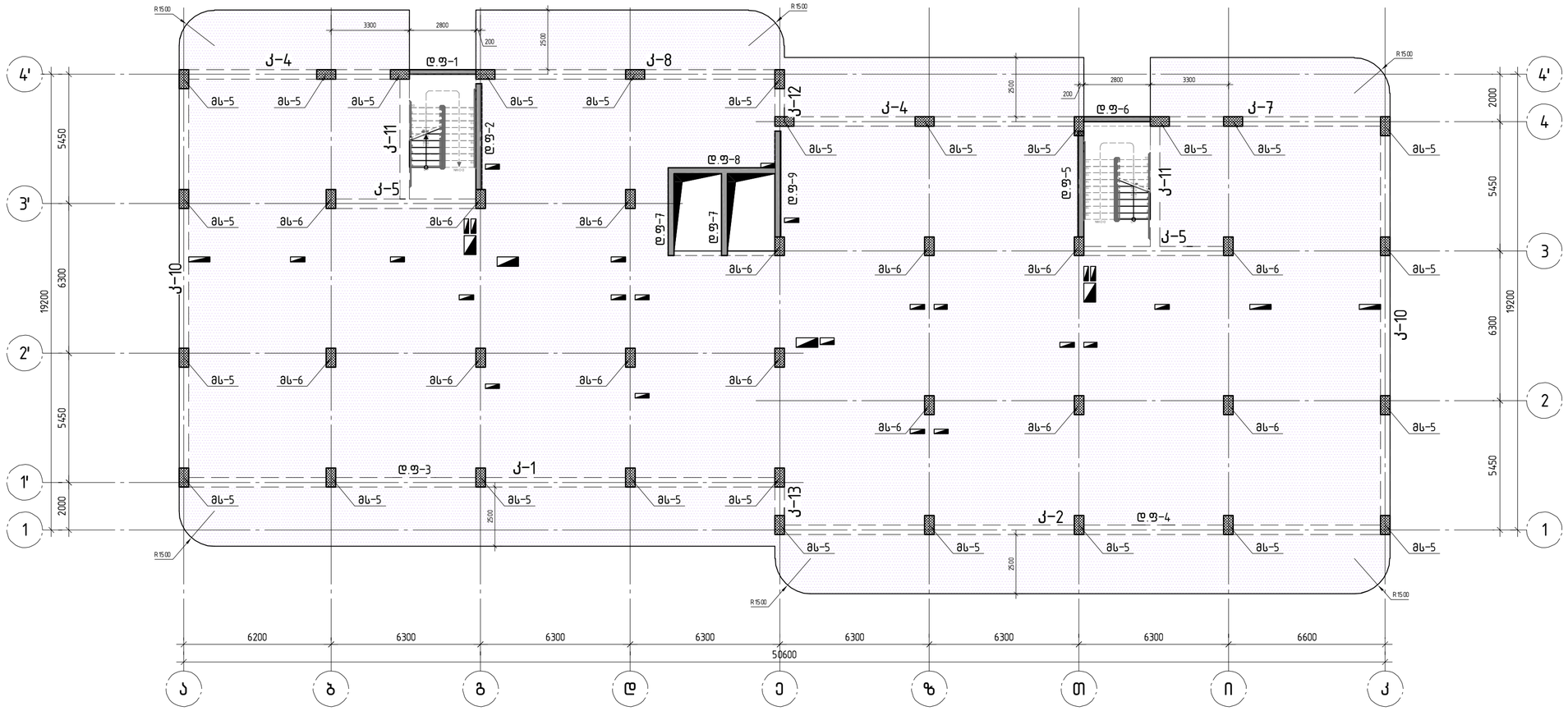

A2 1:150

კონსტრუქტორი

შ.პ.ს "ჯი ენ პი"

ალ. ყაზბეგის გამზ. 14ბ
0160, თბილისი, საქართველო
+995599150088
Gipn.ltd@gmail.com

პროექტის დასახელება:

მრავალბინიანი საცხოვრებელი სახლი (ბლოკი "G")
ქ.თბილისი, "დელისი-3"-ის საცხოვრებელი რაიონის მიმდებარედ, ინტენსიფიკაციის გზის სამხრეთით, (ნაკვეთი №1124)

ნახაზის დასახელება:

მზიდი კონსტრუქციების განლაგების სქემა
+6.200 ნიშნულზე.

დახაზა	შეამოწმა	დაადასტურა
გ.ბ.	ო.ქ.	ო.ქ.

მასშტაბი	ფორმატი	თარიღი	რევიზია	ნახ.№
1:150	A2		R1	კ- 204

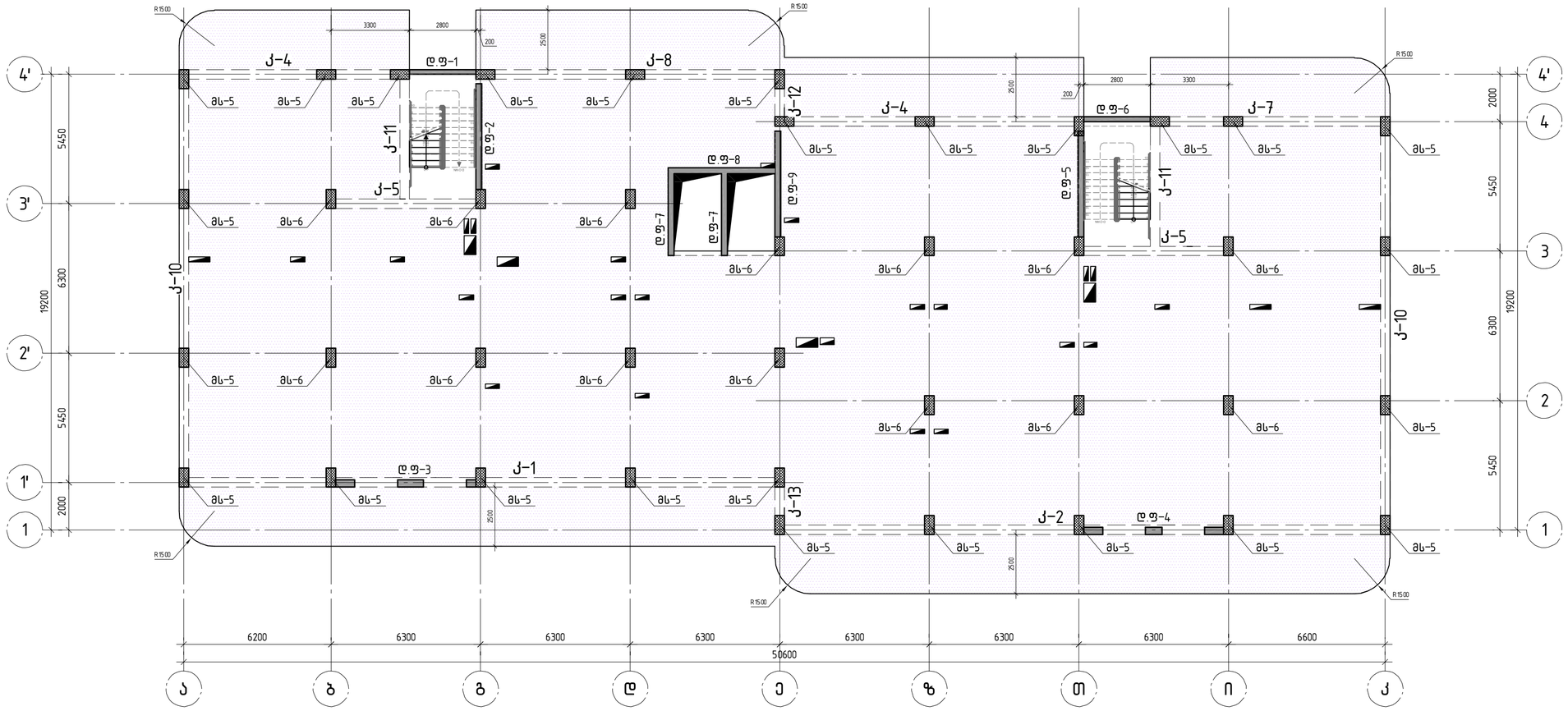

A2 1:150

კონსტრუქტორი	
შ.პ.ს "ჯი ენ პი"	ალ. ყაზბეგის გამზ. №3 0160, თბილისი, საქართველო +995599150088 Gipn.ltd@gmail.com
პროექტის დასახელება:	მრავალბინიანი საცხოვრებელი სახლი (ბლოკი "G") ქ.თბილისი, "დელისი-3"-ის საცხოვრებელი რაიონის მიმდებარედ, ინტენსიფიკაციის ზზის სამხრეთით, (ნაკვეთი №1124)
ნახაზის დასახელება:	მზიდი კონსტრუქციების განლაგების სქემა +9.500 ნიშნულზე.

დახაზა	შეამოწმა	დაამტკიცა
გ.გ.	ო.ქ.	ო.ქ.

მასშტაბი	ფორმატი	თარიღი	რევიზია	ნახ.№
1:150	A2		R1	კ- 205

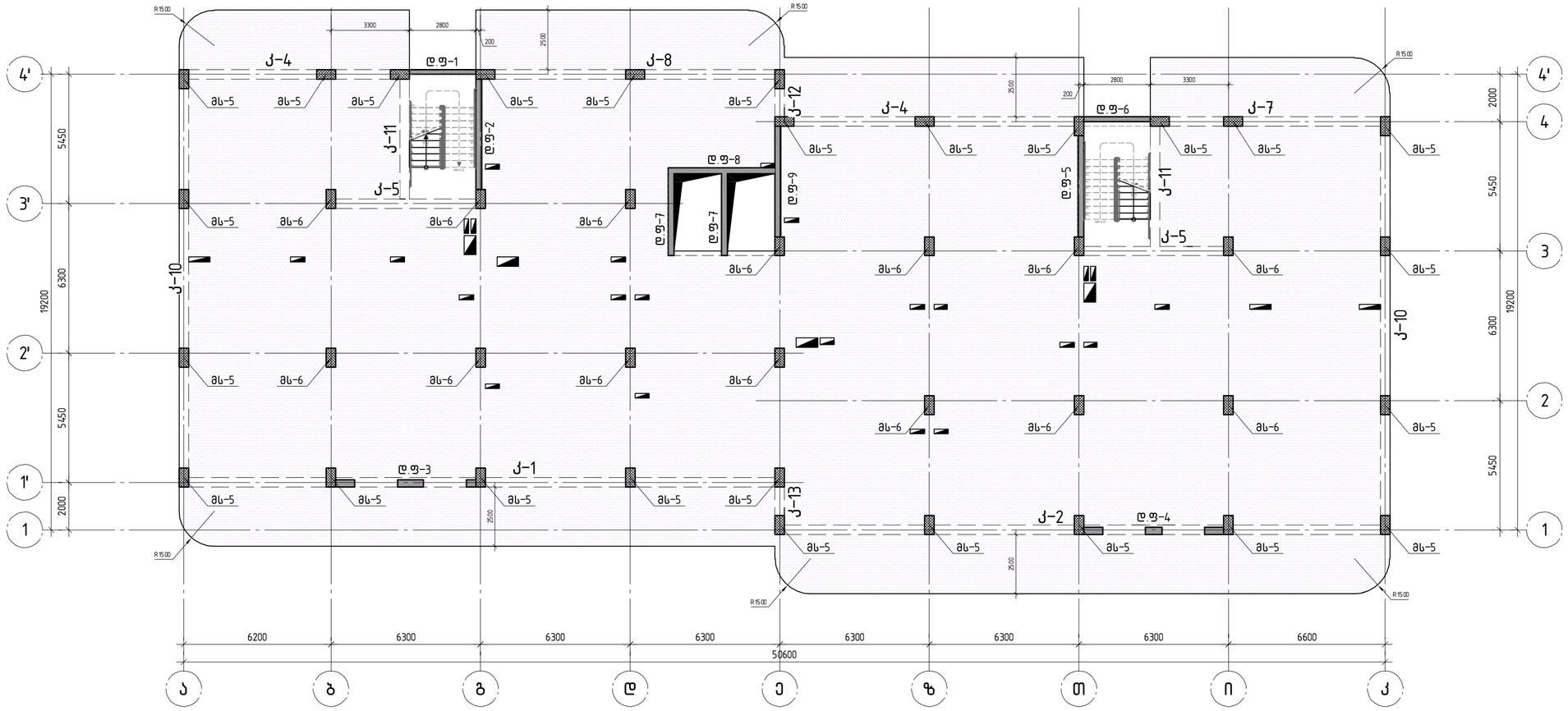

A2 1:150

კონსტრუქტორი

GNP შ.პ.ს "ჯი ენ პი"

ალ. ყაზბეგის გამზ. №3
0160, თბილისი, საქართველო
+995599150088
Gipn.ltd@gmail.com

პროექტის დასახელება:

მრავალბინიანი საცხოვრებელი სახლი (ბლოკი "G")
ქ.თბილისი, "დელისი-3"-ის საცხოვრებელი რაიონის მიმდებარედ, ინტენსიფიკაციის გზის სამხრეთით, (ნაკვეთი №1124)

ნახაზის დასახელება:

მზიდი კონსტრუქციების განლაგების სქემა
+12.800 ნიშნულზე.

დახაზა	შეამოწმა	დაამტკიცა
ა.ა.	ო.კ.	ო.კ.

მასშტაბი	ფორმატი	თარიღი	რევიზია	ნახ.№
1:150	A2		R1	კ- 206

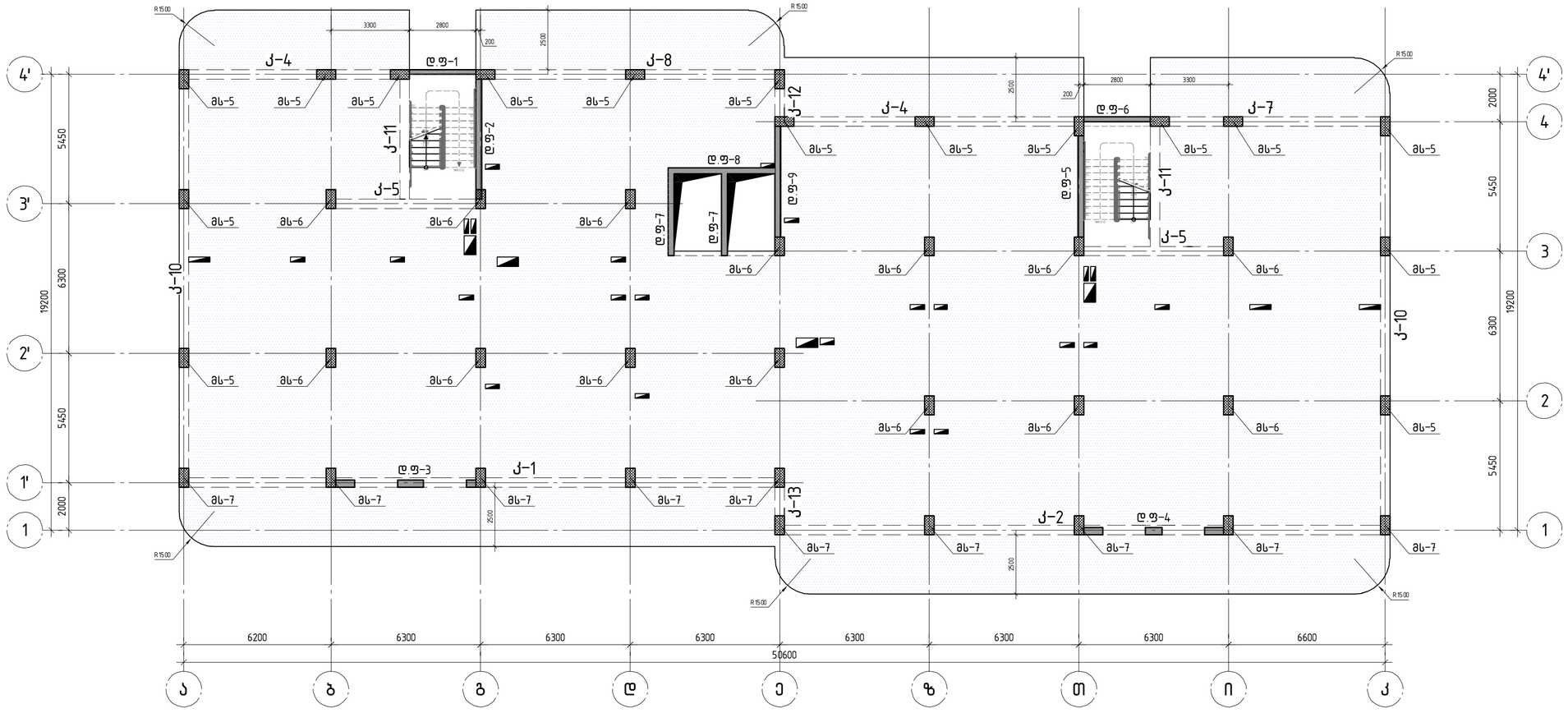

A2 1:150

კონსტრუქტორი

შ.პ.ს "ჯი ეს აი"

ალ. ყაზბეგის გამზ. 14ბ
0160, თბილისი, საქართველო
+995599150088
Gipn.ltd@gmail.com

პროექტის დასახელება:

მრავალბინიანი საცხოვრებელი სახლი (ბლოკი "G")
ქ.თბილისი, "დელისი-3"-ის საცხოვრებელი რაიონის მიმდებარედ, ინტენსიფიკაციის გზის სამხრეთით, (ნაკვეთი №1124)

ნახაზის დასახელება:

მზიდი კონსტრუქციების განლაგების სქემა
+16.100 ნიშნულზე.

დახაზა	შეამოწმა	დაადასტურა
გ.ბ.	ო.ქ.	ო.ქ.

მასშტაბი	ფორმატი	თარიღი	რევიზია	ნახ.№
1:150	A2		R1	კ- 207

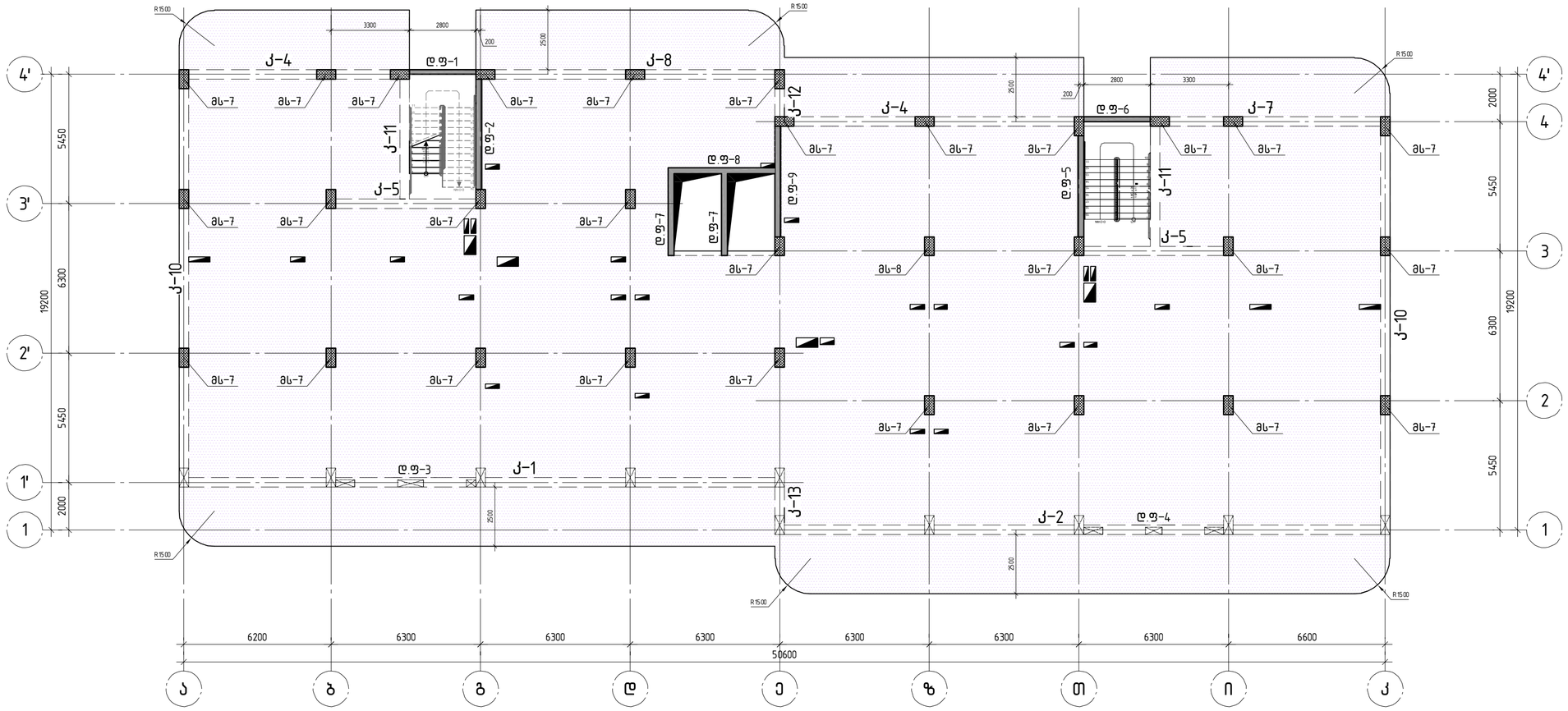

A2 1:150

კონსტრუქტორი

შ.პ.ს "ჯი ენ აი"
ალ. ყაზბეგის გამზ. №3
0160, თბილისი, საქართველო
+995599150088
Gipn.ltd@gmail.com

პროექტის დასახელება:

მრავალბინიანი საცხოვრებელი სახლი (ბლოკი "G")
ქ.თბილისი, "დელისი-3"-ის საცხოვრებელი რაიონის მიმდებარედ,
ინტენსიფიკაციის გზის სამხრეთით, (ნაკვეთი №1124)

ნახაზის დასახელება:

მზიდი კონსტრუქციების განლაგების სქემა
+19.400 ნიშნულზე.

დახაზა	შეამოწმა	დაამტკიცა
გ.გ.	ო.ქ.	ო.ქ.

მასშტაბი	ფორმატი	თარიღი	რევიზია	ნახ.№
1:150	A2		R1	კ- 208

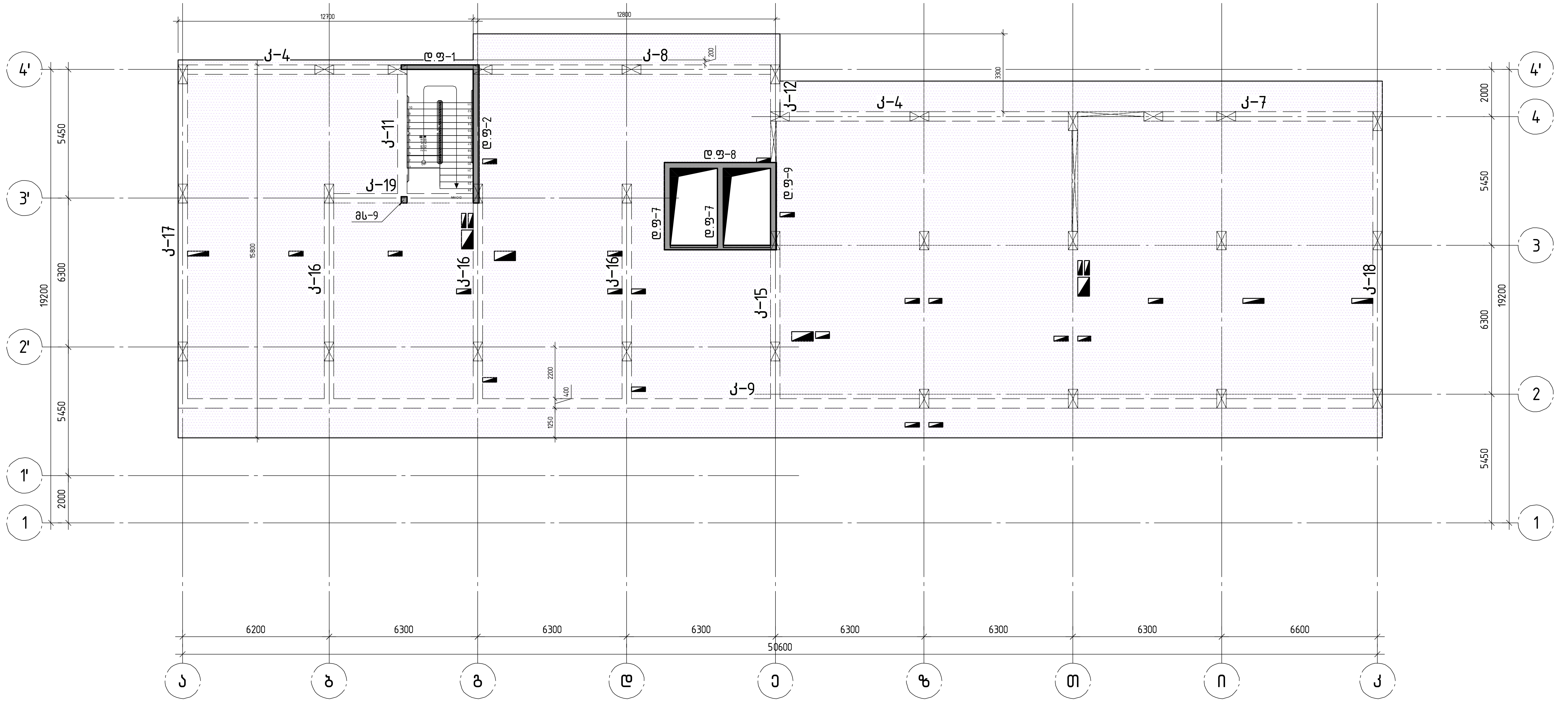

A2 1:150

კონსტრუქტორი

შ.პ.ს "ჯი ენ პი"

ალ. ყაზბეგის გამზ. 14.ბ
0160, თბილისი, საქართველო
+995599150088
Gipn.ltd@gmail.com

პროექტის დასახელება:

მრავალბინიანი საცხოვრებელი სახლი (ბლოკი "G")
ქ.თბილისი, "დელისი-3"-ის საცხოვრებელი რაიონის მიმდებარედ,
ინტენსიფიკაციის ზონის სამხრეთით, (ნაკვეთი №1/124)

ნახაზის დასახელება:

მზიდი კონსტრუქციების განლაგების სქემა
+23.700 ნიშნულზე.

დახაზა	შეამოწმა	დაადასტურა
მ.მ.	ო.ქ.	ო.ქ.

მასშტაბი	ფორმატი	თარიღი	რევიზია	ნახ.№
1:150	A2		R1	კ- 209

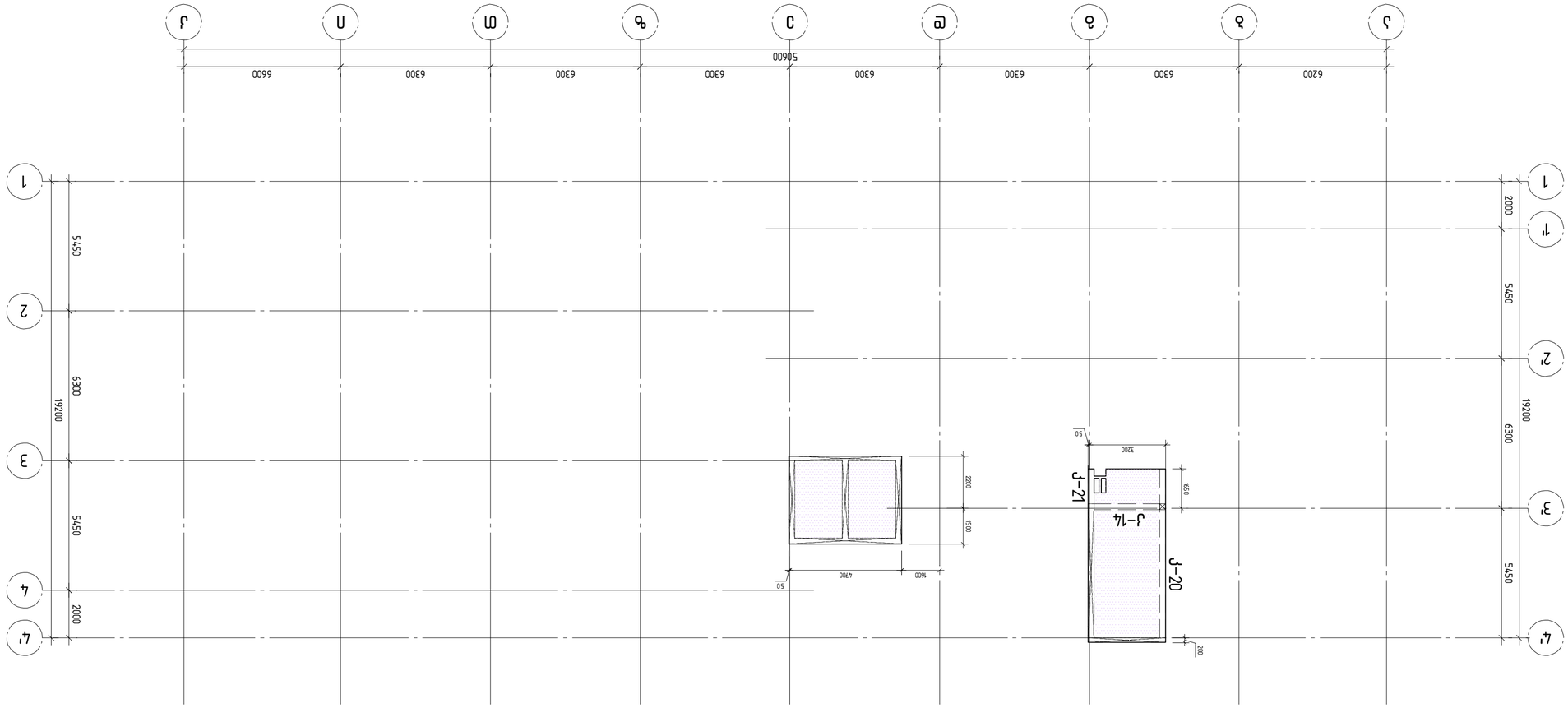

A2 1:150

Ълъчка		Ел.захранване	
8.8	т.ј.	т.ј.	
Ел.табло	Ел.осветление	Ел.контакти	Ел.инсталация
1:150	А2	R1	Ј- 210

Ел. захранване бъдеще
"ЕЛТЕ" З.З.Л. "Ж.П. ОБ ЈП"
0160, Пловдив, ул. Александровска 30
+995991500 88
Ejpo.ltd@gmail.com

Ел.инсталация
Ел.осветление
Ел.контакти
Ел.табло
Ел.захранване

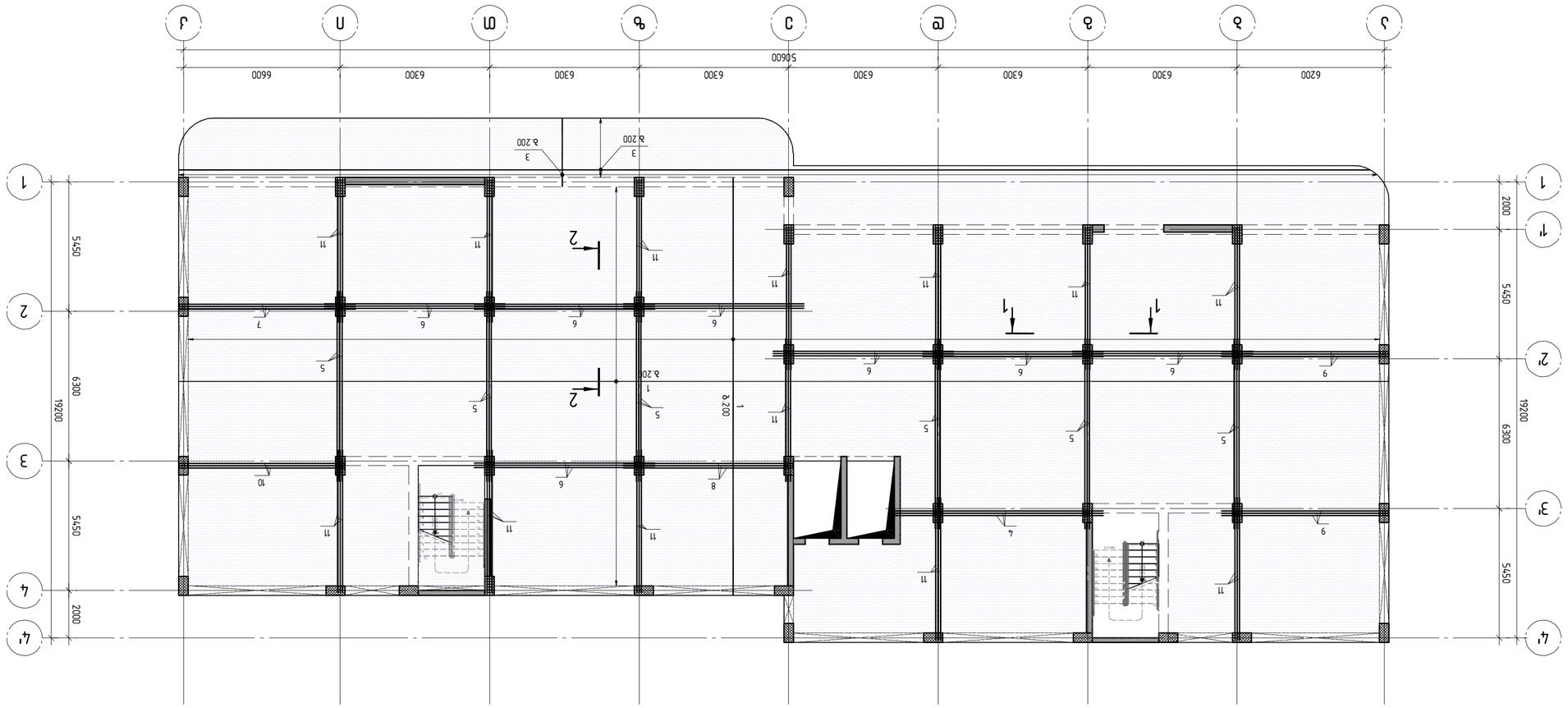
1
2
3
4
4'
А
Б
В
Г
Д
Е
Ж
З
И
К
Л
1
2
2000
5450
6300
19200
5450
2000
6200
6300
6300
6300
6300
6300
6600
5060
3
3.200
3.200
1
2
1
1
2
1
1
1

A2 1:150

Грунтовая
подготовка основания под бетонирование см. Конструктивные решения ж/б 326: л-327

Изм. Кол.уч. Лист № док. Подп. Дата			
ГИП	Гаджиев Г.Г.		
Нач.отд.	Ахмедов А.А.		
Н.контр.	Ахмедов А.А.		
Разработал	Магомедов М.М.		

ООО "ПИ Гамма"
г. Махачкала, ул. Ярагского 15а, оф. 14
+79054444444
gamma.pi@mail.ru

Монолитный ростверк под колонны и стены подвала
Схема расположения арматурных сеток
Стадия: Р | Лист: 1 | Листов: 1

Копировал | Формат А2

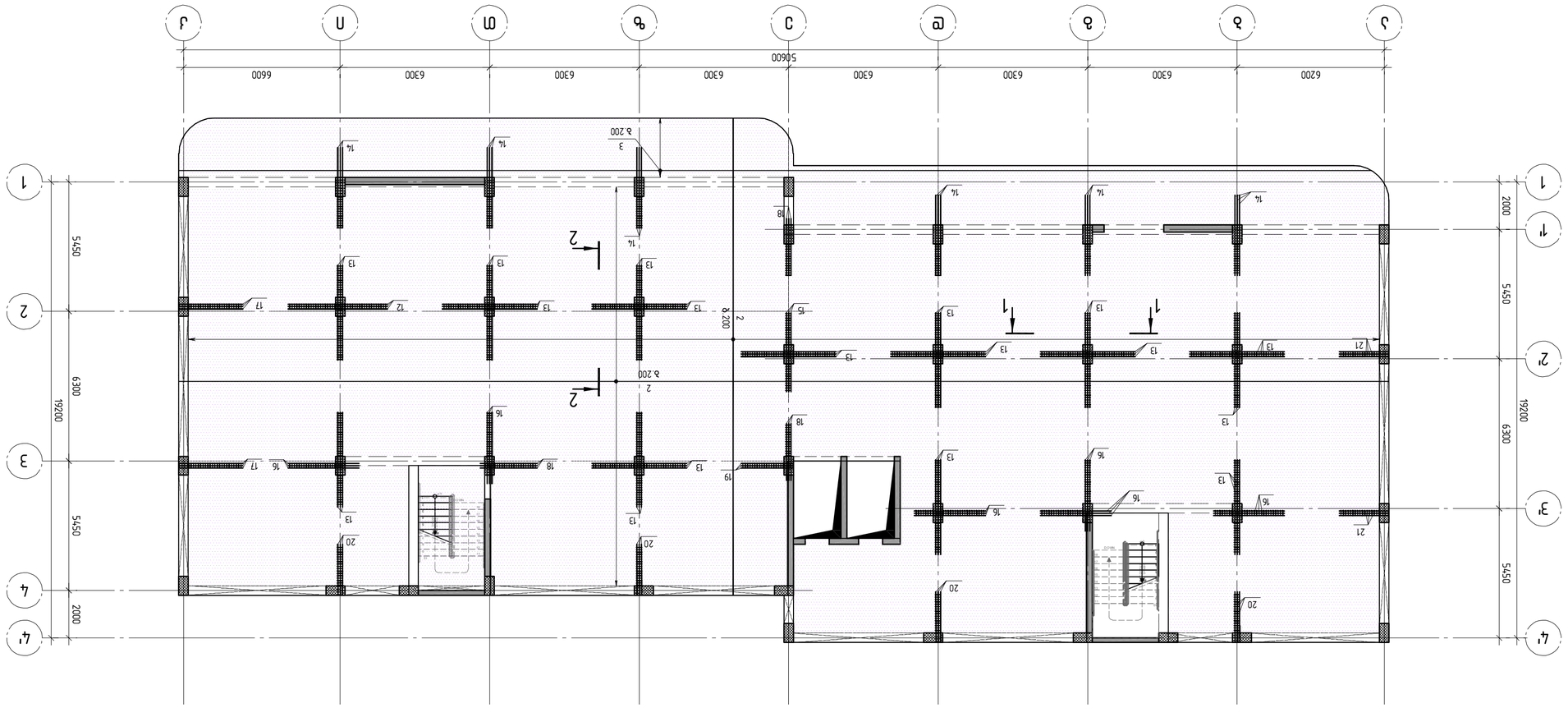

А2 1:150

Подъезд к дому №6 по ул. Большая Набережная, 326; д-327

Разработал			Стадия	Лист	Листов
Проверил			Р	1	1
Н. контр.					
ГИП					

ООО "ЭЛЕКТРОСЕТЬ"
г. Ростов-на-Дону, ул. Большая Набережная, 326, оф. 1
+7 (863) 200-00-00
info@electroset.ru

Схема планировочной организации земельного участка

1:150 | А2 | 1 | Ф-303

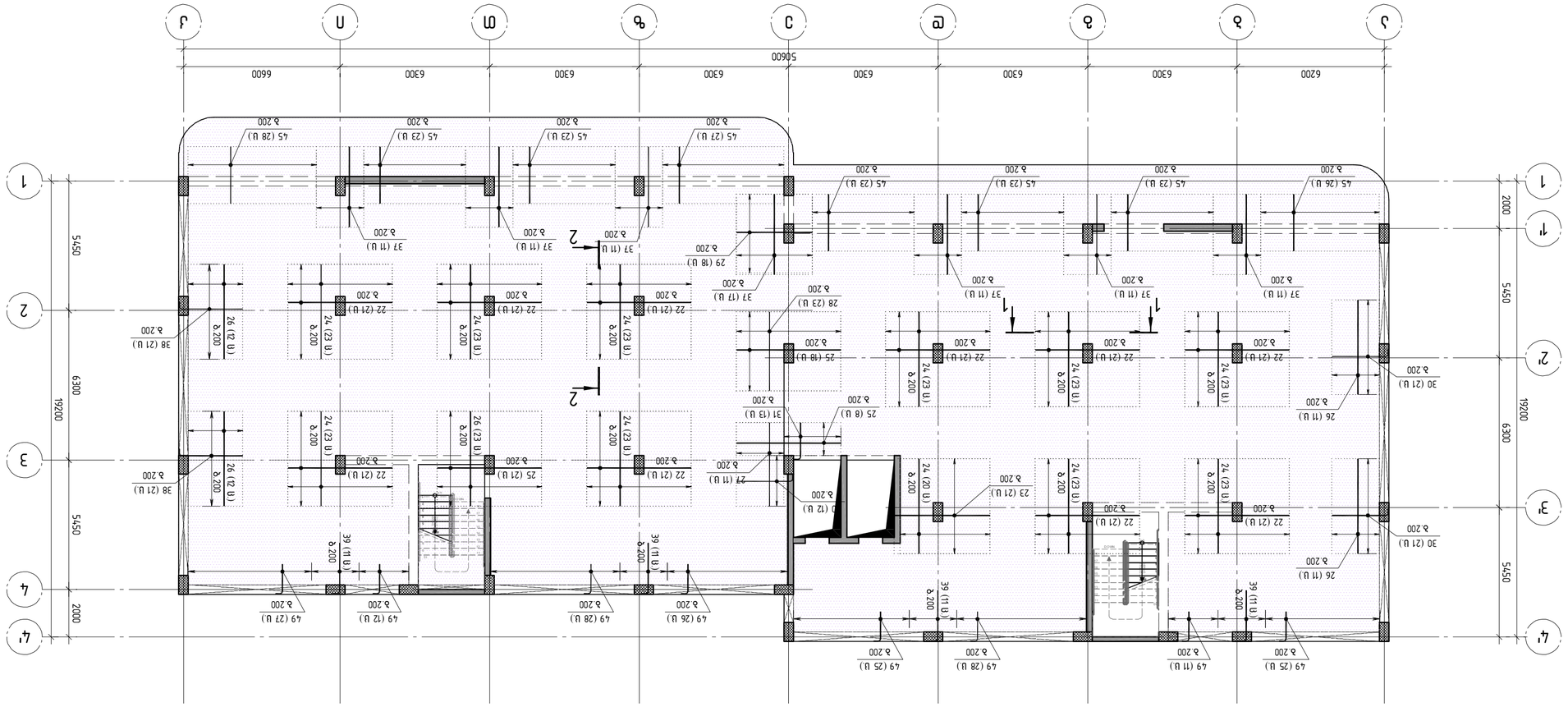

А2 1:150

Планировка 3-327 этажей. Отм. +9,900; +12,900; +15,900; +18,900; +21,900; +24,900; +27,900; +30,900

Изм. Кол.уч. Лист № док. Подп. Дата			
ГИП	Ефимов		Стадия / Лист / Листов
Н.контр.	Ефимов		Р / 1 / 1
Разраб.	Ефимов		
Масштаб 1:150	Формат А2	Изм. 1	Лит. Ж

ООО "ЭЛЕМЕНТ-ЭНЕРГО"
г. Москва, ул. Ефимова, д.4, стр.1
+7 (495) 123-45-67
info@element-energo.ru

Многоквартирный жилой дом с подземной автостоянкой и встроенными помещениями
Планировка 3-327 этажей. Отм. +9,900; +12,900; +15,900; +18,900; +21,900; +24,900; +27,900; +30,900

Гл.инженер проекта	Ефимов		
Нач.отдела	Ефимов		
Гл.специалист	Ефимов		
Н.контр.	Ефимов		
Разраб.	Ефимов		
Масштаб 1:150	Формат А2	Изм. 1	Лит. Ж

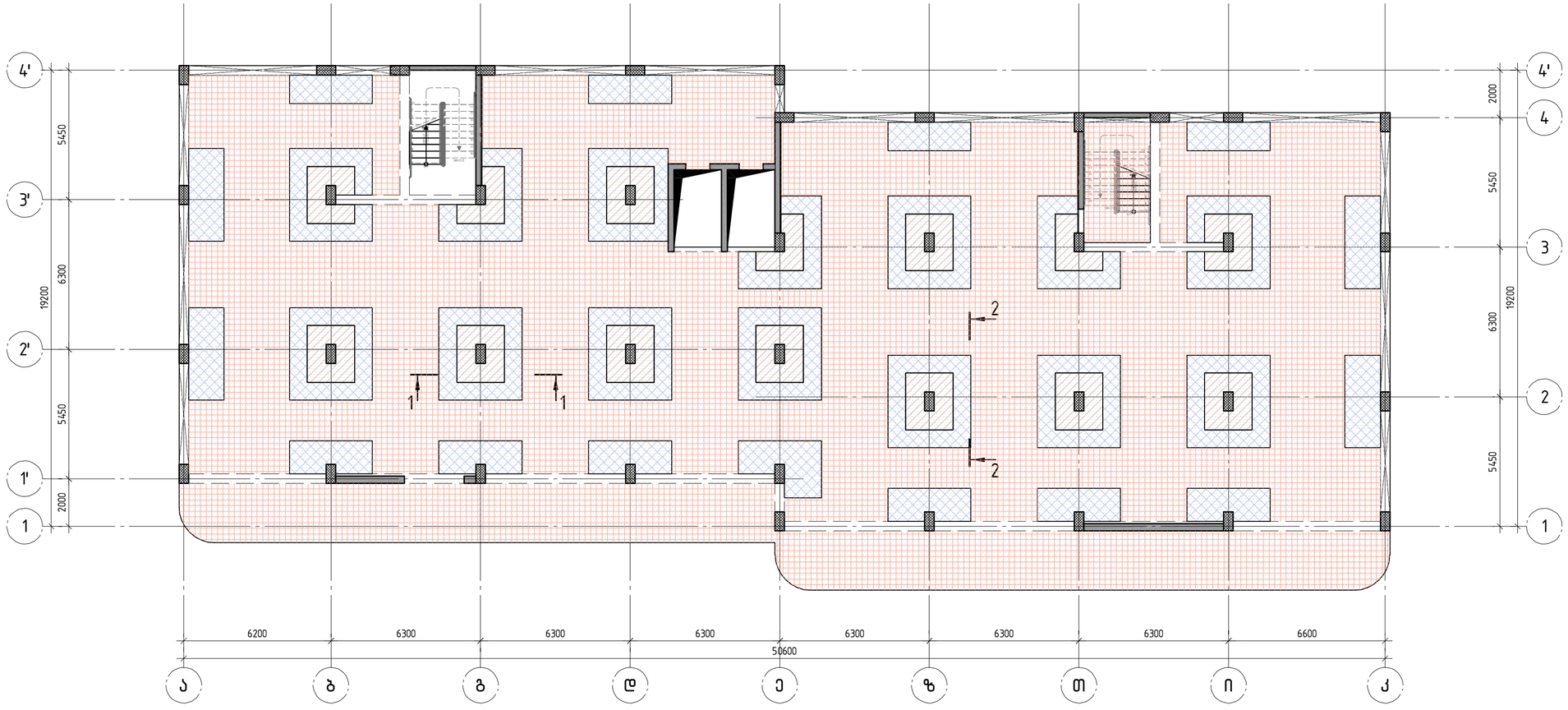

- საკიდები (ვოხ. A) ბიჯი 400 + ფიქსატორები (ვოხ. D) ბ. 800
- საკიდები (ვოხ. A) ბიჯი 200 + ფიქსატორები (ვოხ. D) ბ. 800
- საკიდები (ვოხ. A) ბიჯი 100 + ფიქსატორები (ვოხ. D) ბ. 800

A2 1:150

კონსტრუქტორი

შ.პ.ს "ჯი ენ პი"

ალ. ყაზბეგის გამზ. 14ბ
0160, თბილისი, საქართველო
+995599150088
Gipn.ltd@gmail.com

პროექტის დასახელება:

მრავალბინიანი საცხოვრებელი სახლი (ბლოკი "G")
ქ.თბილისი, "დელისი-3"-ის საცხოვრებელი რაიონის მიმდებარედ, ინტენსიფიკაციის გზის სამხრეთით, (ნაკვეთი №1124)

ნახაზის დასახელება:

რაბ მონოლითური ფილა -0.100 ნიშნულზე.
საკიდებისა და ფიქსატორების განლაგების სქემა

დახაზა	შეამოწმა	დაამტკიცა
გ.გ.	ო.ქ.	ო.ქ.

მასშტაბი	ფორმატი	თარიღი	რევიზია	ნახ.№
1:150	A2		R1	კ- 305

Зрмф.		Ед. измер.	Масса 1 ед. изм., кг	Общая масса, кг
	Детали			
А	L=830	568	0.51	289.7
Б	L=925	496	0.57	282.7
С	L=350	13835	0.22	3002.19
	ø12 В500В			
D	L=1500	1438	1.25	1791.93
1	ø14 А500С L=8677.9 м		1.21	10482.9
2	ø10 А500С L=9423.3 м		0.62	5804.7
3	ø8 А500С L=2069.3 м		0.40	817.4
	ø22 А500С			
4	L=8780	3	26.20	78.6
5	L=8000	18	23.87	429.7
6	L=7600	21	22.68	476.3
7	L=7430	3	22.17	66.5
8	L=7130	3	21.28	63.8
9	L=7030	6	20.98	125.9

Зрмф.		Ед. измер.	Масса 1 ед. изм., кг	Общая масса, кг
10	L=6960	3	20.77	62.3
11	L=6000	39	17.90	698.1
12	L=4200	3	12.53	37.6
13	L=4000	51	11.94	608.9
14	L=3400	18	10.15	182.7
15	L=3320	3	9.91	29.7
16	L=3000	18	8.95	161.1
17	L=2680	6	8.00	48.0
18	L=2400	9	7.16	64.4
19	L=2180	3	6.51	19.5
20	L=2125	12	6.34	76.1
21	L=2080	6	6.21	37.3
	ø18 А500С			
22	L=4400	210	8.79	1846.2
23	L=4050	21	8.09	169.9
24	L=4000	250	7.99	1998.0

Зрмф.		Ед. измер.	Масса 1 ед. изм., кг	Общая масса, кг
25	L=4400	47	6.94	326.3
26	L=4000	69	6.31	435.5
27	L=3520	11	5.55	61.1
28	L=3320	23	5.24	120.5
29	L=3200	18	5.05	90.9
30	L=2625	54	4.14	223.7
31	L=1800	13	2.84	36.9
	ø14 А500С			
32	L=4690	150	5.67	849.8
33	L=4620	24	5.58	133.9
34	L=4000	144	4.83	695.8
35	L=3680	31	4.45	137.8
36	L=3670	30	4.43	133.0
37	L=3400	83	4.11	340.9
38	L=2925	42	3.53	148.4
39	L=2400	44	2.90	127.6
	ø12 А500С			
40	L=6000	19	5.33	101.2
41	L=5900	19	5.24	99.5
42	L=4620	19	4.10	77.9
43	L=4000	190	3.55	674.9
44	L=3670	234	3.26	762.6
45	L=2400	196	2.13	417.7
	ø10 А500С			
46	L=4000	30	2.46	73.9
47	L=3000	21	1.85	38.8
48	L=2625	21	1.62	34.0
49	L=1500	182	0.92	168.2
	ø8 А500С			
50	L=2400	154	0.95	146.0
51	L=2000	182	0.79	143.8
	<u>Вынимаемый</u>			
	<u>Всего</u>			
	Бетон класса В30		230.10	м³



Зрмф. D

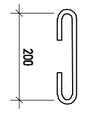

Зрмф. C

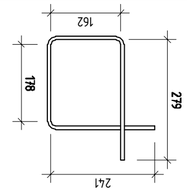

Зрмф. B

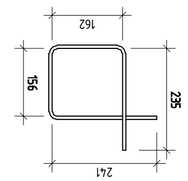

Зрмф. A

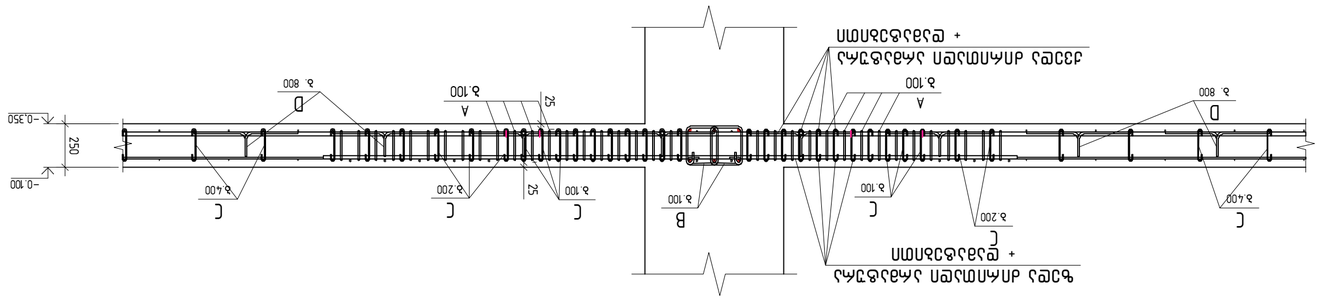

2-2

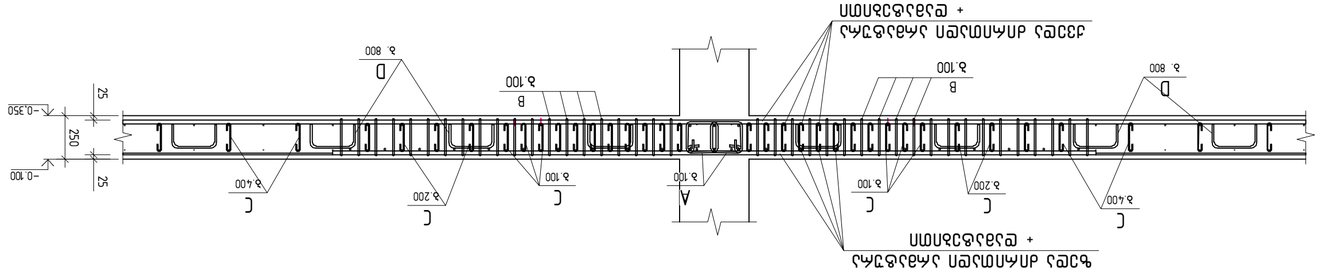

1-1

Изм.	Кол.уч.	Лист	№ док.	Подп.	Дата
Разраб.					
Пров.					
Н.контр.					
ГИП					

Армирование монолитной плиты перекрытия

Стадия: Р | Лист: 1 | Листов: 1

ООО "Инженерный центр "Строительные технологии"
г. Москва, ул. Ленинская слобода, д. 19, стр. 1
+7 (495) 123-45-67
info@example.ru

Ведомость деталей

Ведомость материалов

Примечания:
1. Все размеры даны в мм, если не указано иное.
2. Бетон класса В30 по прочности на сжатие, марка по морозостойкости F200, по водонепроницаемости W6.
3. Защитный слой бетона 25 мм.
4. Сварные соединения выполнять ручной дуговой сваркой электродами Э50А по ГОСТ 14098.
5. Перед бетонированием выпуски очистить от грязи и ржавчины.
6. Отклонение толщины плиты ±10 мм.
7. Монтажные петли не показаны.
8. Допускается замена арматуры по согласованию с проектировщиком.
9. Все сварные швы выполнять по ГОСТ 5264.
10. Контроль качества бетона по ГОСТ 18105.
11. Работы производить при температуре не ниже +5 °С.
12. Схема армирования приведена для одной плиты.
13. Спецификация составлена на одну плиту.
14. Все выпуски загнуть под углом 90°.
15. Расстояние между хомутами 200 мм.
16. Нахлест стержней не менее 40d.
17. Стыки арматуры располагать в зоне минимальных моментов.
18. Бетонную смесь укладывать послойно.
19. Уплотнение бетонной смеси глубинными вибраторами.
20. Поверхность бетона после укладки выровнять и затереть.
21. Уход за бетоном в течение 7 суток.
22. Распалубку производить после набора бетоном 70% прочности.
23. Все размеры проверить по месту.
24. Привязку к осям здания уточнить по генплану.
25. Данный чертеж не является рабочим, а служит для примера.

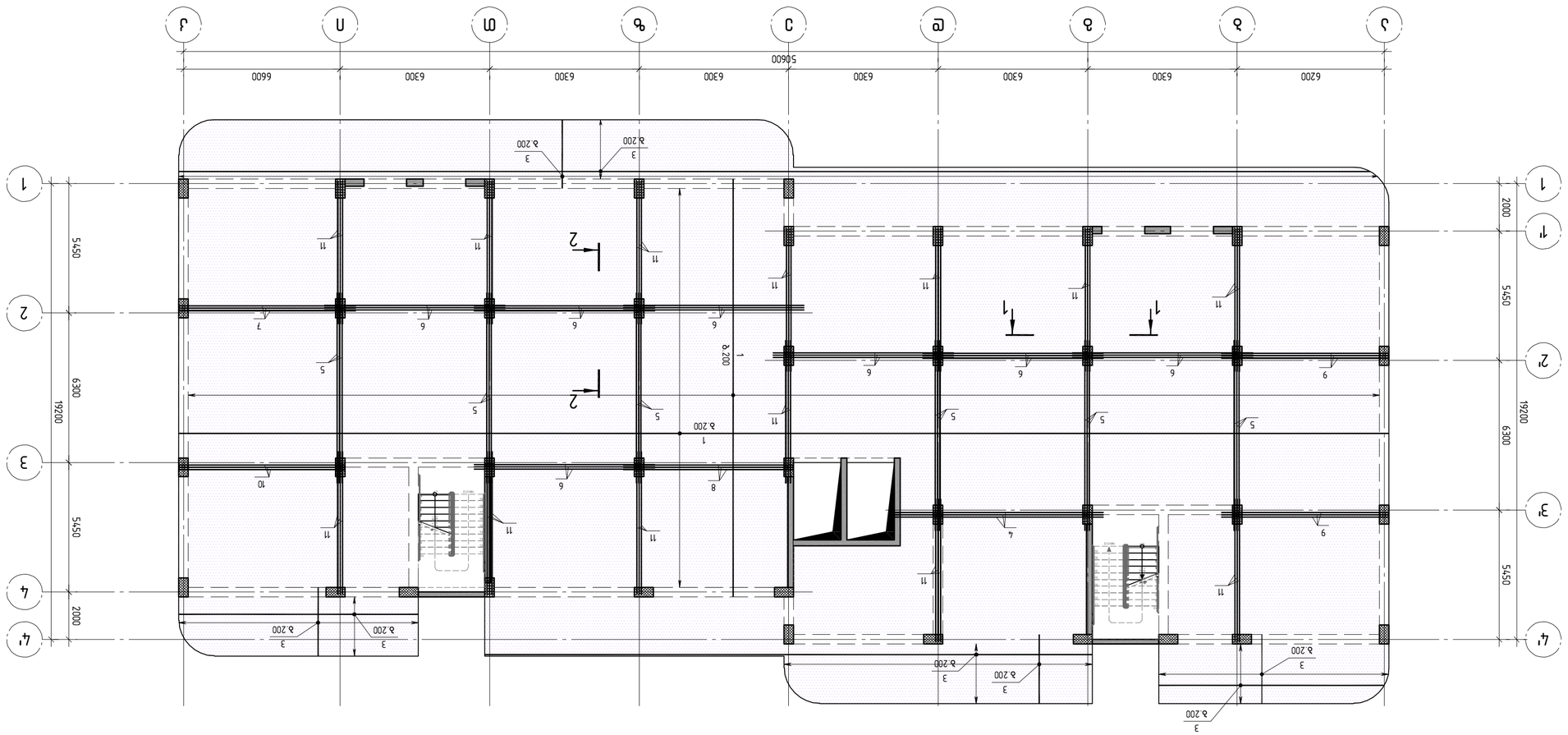

Планировка этажа. Отм. 0.000 соответствует абсолютной отметке 326.000 м.
Экспликацию помещений см. в альбоме АР

А2 1:150

Разраб.	Ковалев	Жилой дом	Стадия	Лист	Листов
Гл. инж.	Сидоров		Р	1	1
Н. контр.	Петрова				
ГИП	Иванов				

ООО "ЗапСтройПроект"
г. Заречье, ул. Садовая, 14
+7 (495) 123-45-67
info@zsp.ru

Изм.	Кол.уч.	Лист	№ док.	Подп.	Дата

Копировал: Ковалев
Формат А2

A2 1:150

Грунтовка бетонных поверхностей под укладку керамической плитки см. узел 1/326; л-327

Изм.	Кол.уч.	Лист	№ док.
Разраб.		Стадия	Лист	Листов
Н.контр.		Р	1	1
ГИП			

ООО "ЭЛЕКТРОСЕТЬ"
г.Москва, ул.Ленинская Слобода, 19, стр.1
+74959975008
Elektrosetl@gmail.com

Жилой дом с многоуровневой подземной автостоянкой и встроенными помещениями по адресу: г.Москва, "Восточный-3"-ул.Центральная, вл.1, корп.1, (блок-секция №1)

План 1-го этажа. Отм. +2.900

Стадия | Лист | Листов
Р | 1 | 1

ООО "ЭЛЕКТРОСЕТЬ"

Формат А2 | Масштаб 1:150

Инв.№ подл. | Подпись и дата | Взам.инв.№

A2 1:150

Планировка перекрытия над 3 этажом. Отм. +8.900

Разраб.		Стадия	Лист	Листов
Н. контр.		Р	1	1
ГИП				

ООО "ЭЛЕКТРОСЕТЬ"
г. Москва, ул. Ленина, д. 1, стр. 1
+7 (495) 123-45-67
info@elektroset.ru

Изм. Кол.уч. Лист № док. Подп. Дата

Инв. № подл. | Подп. и дата | Взам. инв. №

Копирование и использование без разрешения запрещено. ГОСТ 21.501-2018

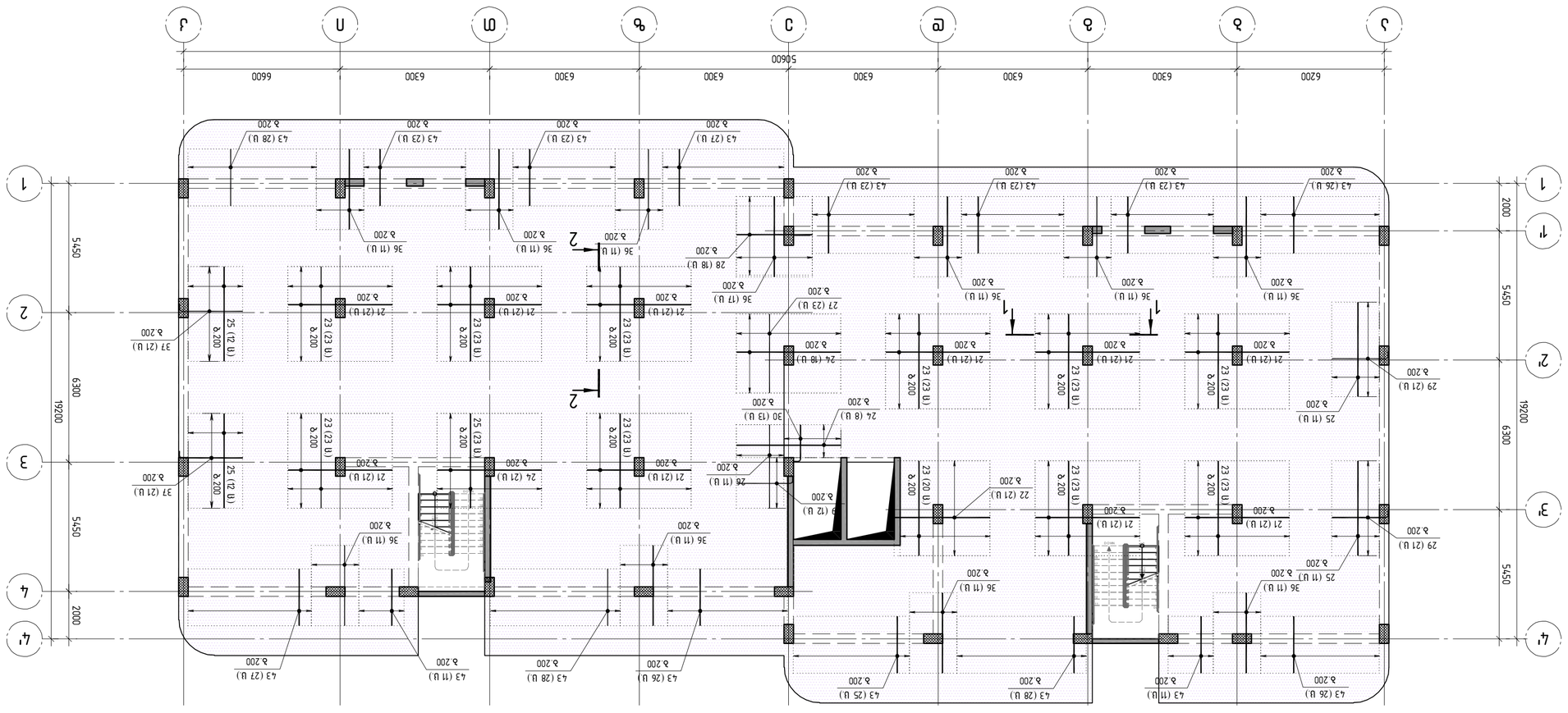

А2 1:150

Планировка этажей. Узлы примыкания кровли к парапету. Узлы примыкания кровли к вентиляционным шахтам. Узлы примыкания кровли к деформационным швам. Узлы примыкания кровли к водосточным воронкам. Узлы примыкания кровли к стенам. Узлы примыкания кровли к ограждению. Узлы примыкания кровли к лестницам. Узлы примыкания кровли к пожарным лестницам. Узлы примыкания кровли к переходным мостикам. Узлы примыкания кровли к переходным мостикам. Узлы примыкания кровли к переходным мостик

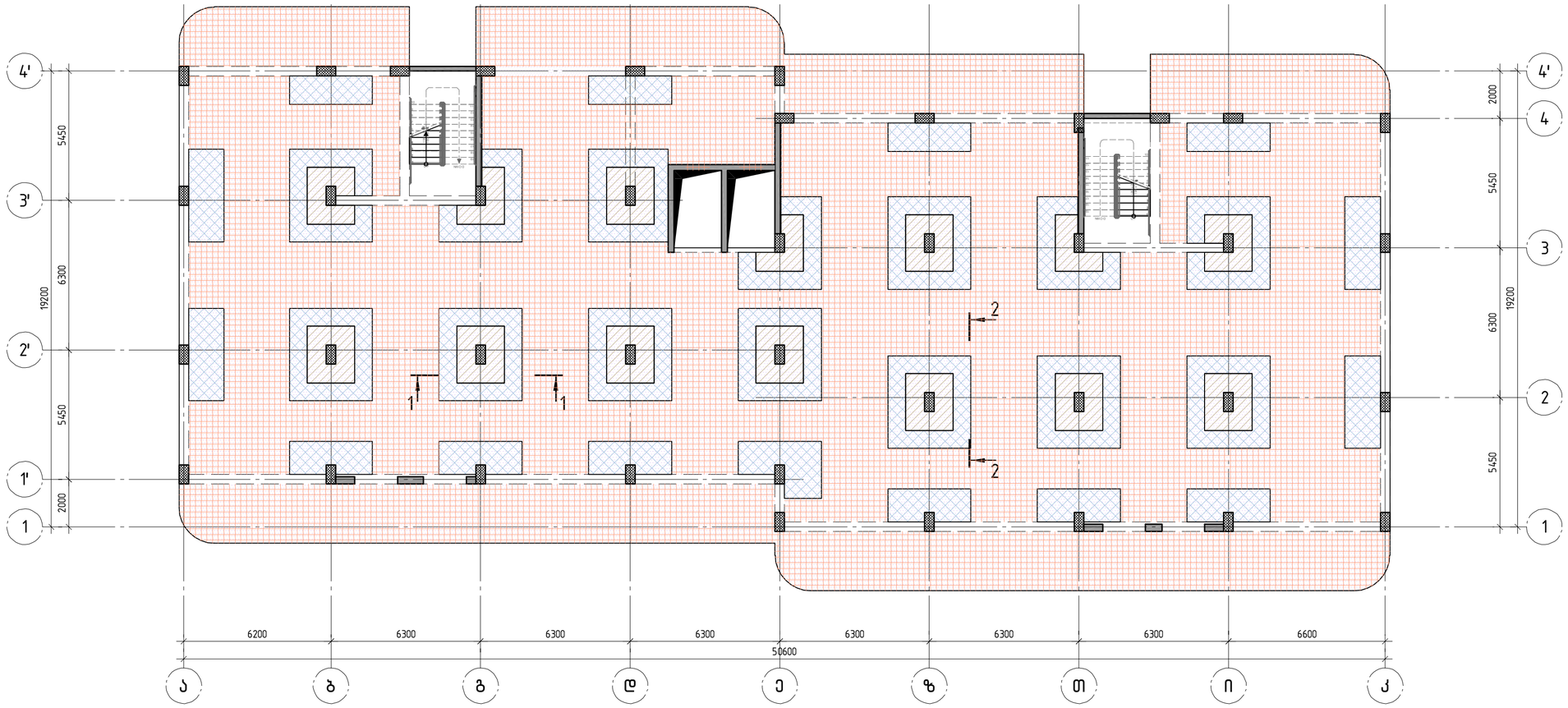

- საკიდები (პოზ. A) ბიჯი 400 + ფიქსატორები (პოზ. D) ბ. 800
- საკიდები (პოზ. A) ბიჯი 200 + ფიქსატორები (პოზ. D) ბ. 800
- საკიდები (პოზ. A) ბიჯი 100 + ფიქსატორები (პოზ. D) ბ. 800

A2 1:150

კონსტრუქტორი

შ.პ.ს "ჯი ენ აი"

ალ. ყაზბეგის გამზ. №8
0160, თბილისი, საქართველო
+995599150088
Gipn.ltd@gmail.com

პროექტის დასახელება:

მრავალბინიანი საცხოვრებელი სახლი (ბლოკი "G")
ქ.თბილისი, "დელისი-3"-ის საცხოვრებელი რაიონის მიმდებარედ,
ინტენსიფიკაციის ბზის სამხრეთით, (ნაკვეთი №1124)

ნახაზის დასახელება:

რკ მონოლითური ფილა +2.900 ნიშნულზე.
საკიდებისა და ფიქსატორების განლაგების სქემა

დახაზა	შეამოწმა	დაამტკიცა
გ.გ.	ო.ქ.	ო.ქ.

მასშტაბი	ფორმატი	თარიღი	რევიზია	ნახ.№
1:150	A2		R1	კ- 311

A2 1:25

Зарь.		Ø 5 Ь 5 Ь 2 т т 2 Ь 2	Шту.	Общ.дл. т. Ub	Общая дл.
		Ø20 Ab500B			
A		L=830	568	0.51	289.7
B		L=925	496	0.57	282.7
C		L=350	15373	0.22	3335.94
		Ø12 B500B			
D		L=1500	1602	1.25	1996.18
1		Ø14 A500C L=8444.0 m		1.21	10200.4
2		Ø10 A500C L=9934.3 m		0.62	6119.5
3		Ø8 A500C L=3927.1 m		0.40	1551.2
		Ø22 A500C			
4		L=8780	3	26.20	78.6
5		L=8000	18	23.87	429.7
6		L=7600	21	22.68	476.3
7		L=7430	3	22.17	66.5
8		L=7130	3	21.28	63.8
9		L=7030	6	20.98	125.9
10		L=6960	3	20.77	62.3
11		L=6000	39	17.90	698.1
12		L=4200	3	12.53	37.6
13		L=4000	51	11.94	608.9
14		L=3400	18	10.15	182.7
15		L=3320	3	9.91	29.7
16		L=3000	30	8.95	268.5
17		L=2680	6	8.00	48.0
18		L=2400	9	7.16	64.4
19		L=2180	3	6.51	19.5
20		L=2080	6	6.21	37.3
		Ø18 A500C			
21		L=4400	210	8.79	1846.2
22		L=4050	21	8.09	169.9
23		L=4000	250	7.99	1998.0
		Ø16 A500C			
24		L=4400	47	6.94	326.3

Зарь. A

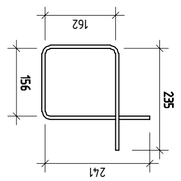

Зарь. B

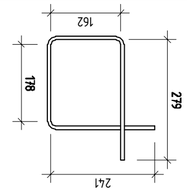

Зарь. C

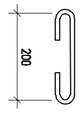

Зарь. D

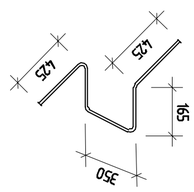

1-1

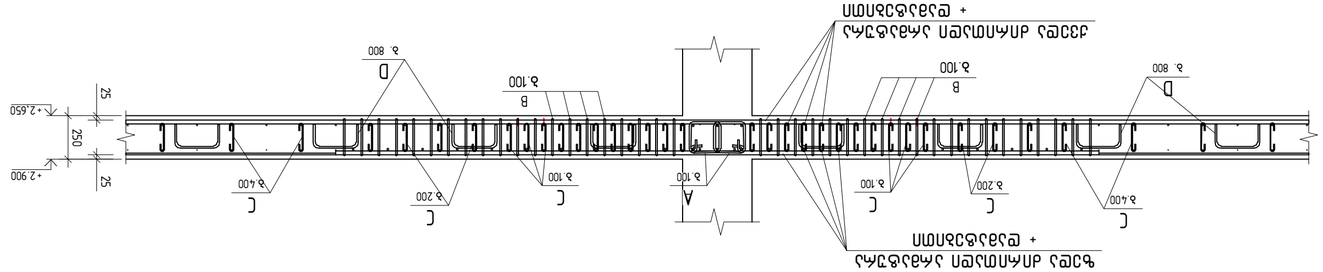

2-2

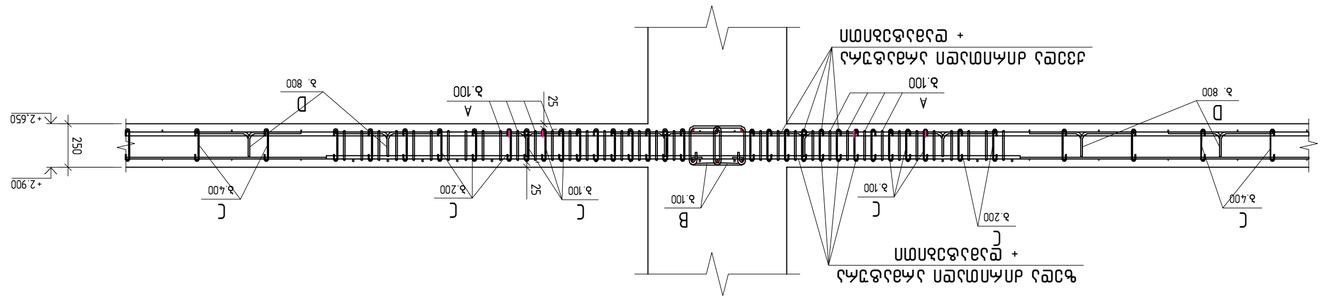

Зарь.		Ø 5 Ь 5 Ь 2 т т 2 Ь 2	Шту.	Общ.дл. т. Ub	Общая дл.
25		L=4000	69	6.31	435.5
26		L=3520	11	5.55	61.1
27		L=3320	23	5.24	120.5
28		L=3200	18	5.05	90.9
29		L=2625	54	4.14	223.7
30		L=1800	13	2.84	36.9
		Ø14 A500C			
31		L=4690	150	5.67	849.8
32		L=4620	24	5.58	133.9
33		L=4000	144	4.83	695.8
34		L=3680	31	4.45	137.8
35		L=3670	30	4.43	133.0
36		L=3400	127	4.11	521.6
37		L=2925	42	3.53	148.4
		Ø12 A500C			
38		L=6000	19	5.33	101.2
39		L=5900	19	5.24	99.5
40		L=4620	19	4.10	77.9
41		L=4000	190	3.55	674.9
42		L=3670	234	3.26	762.6
43		L=2400	378	2.13	805.6
		Ø10 A500C			
44		L=4000	30	2.46	73.9
45		L=3000	21	1.85	38.8
46		L=2625	21	1.62	34.0
		Ø8 A500C			
47		L=2400	154	0.95	146.0
48		L=2000	182	0.79	143.8
		Общий			8791
		Ø 30 лт.ьлпь ьэфмбп			256.33
					Ub.k

Ø3ьь3ьЗЛ	Эрмьььэ.ьЛ	ЛьЗЛЛЬЛ	ЬЗьЬ.м
1:100	А2	ЭЛьЛЛЭ.ьЛ	Л– 312

ЛМЛЬЬЬЛЭЛЬЬЛЭЛЛЛЛ

ЛЭ. ЭЭЬЬЭЛЛЛ ЬЭЬЬ. %Л ЭЬЬ. %Л

ЭЛЛЭЛЭЛЛЭЛЭЛЭ

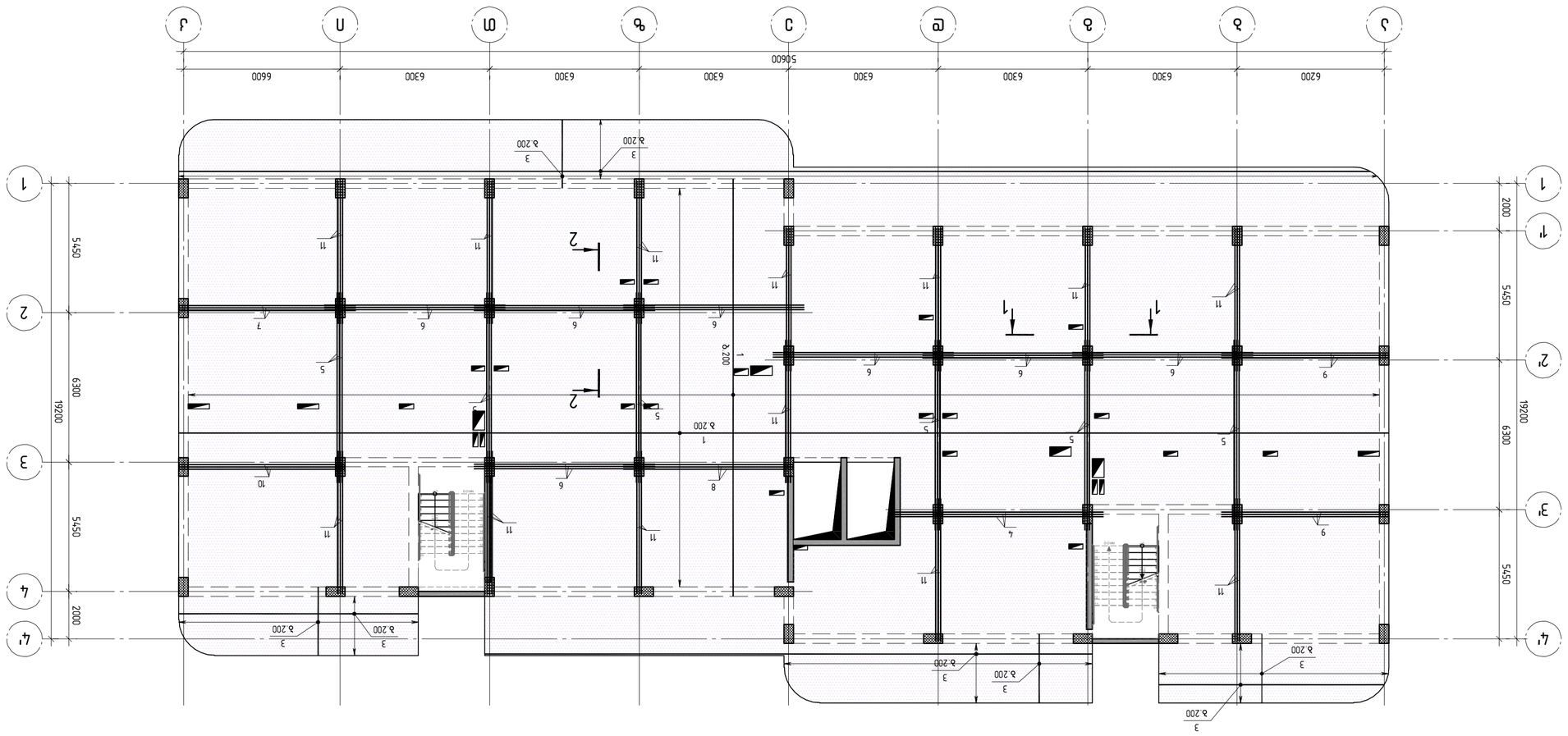
1
2
3
4
4'
Ж
З
И
К
Л
М
Н
О
П
Р
С
Т
У
Ф
Х
Ц
Ч
Ш
Щ
Э
Ю
Я
1
2
1
2
1
2

A2 1:150

ბეტონის არმირების ნახაზები. ხვრელების ადგილმდებარეობა იხილეთ ნახ. ჯ326: ჯ-327

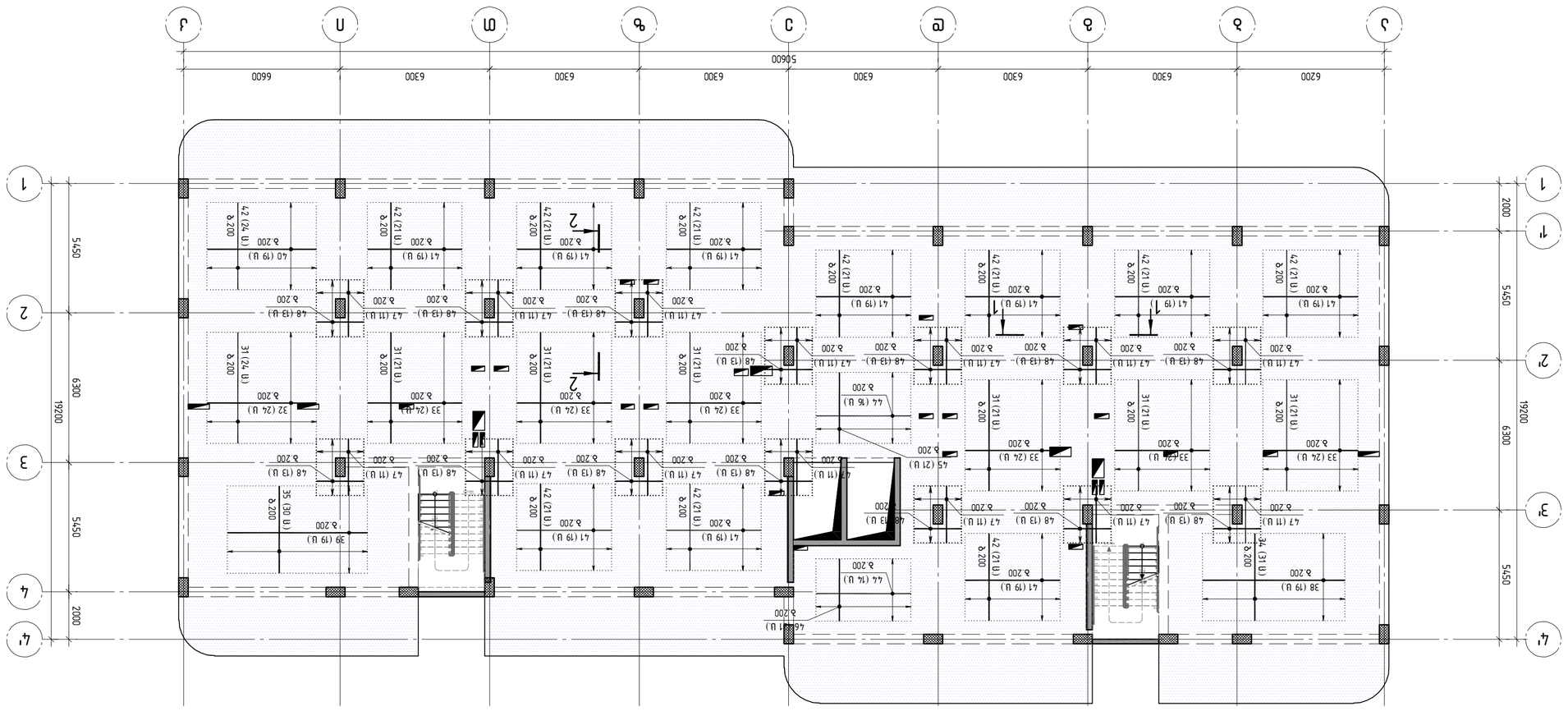
1
1'
2
3
3'
4
4'
2000
5450
6300
5450
2000
19200
5450
6300
5450
19200
ჯ
ბ
ე
დ
ვ
ზ
თ
ი
კ
6200
6300
6300
6300
6300
6300
6300
6600
50600
2
2
2

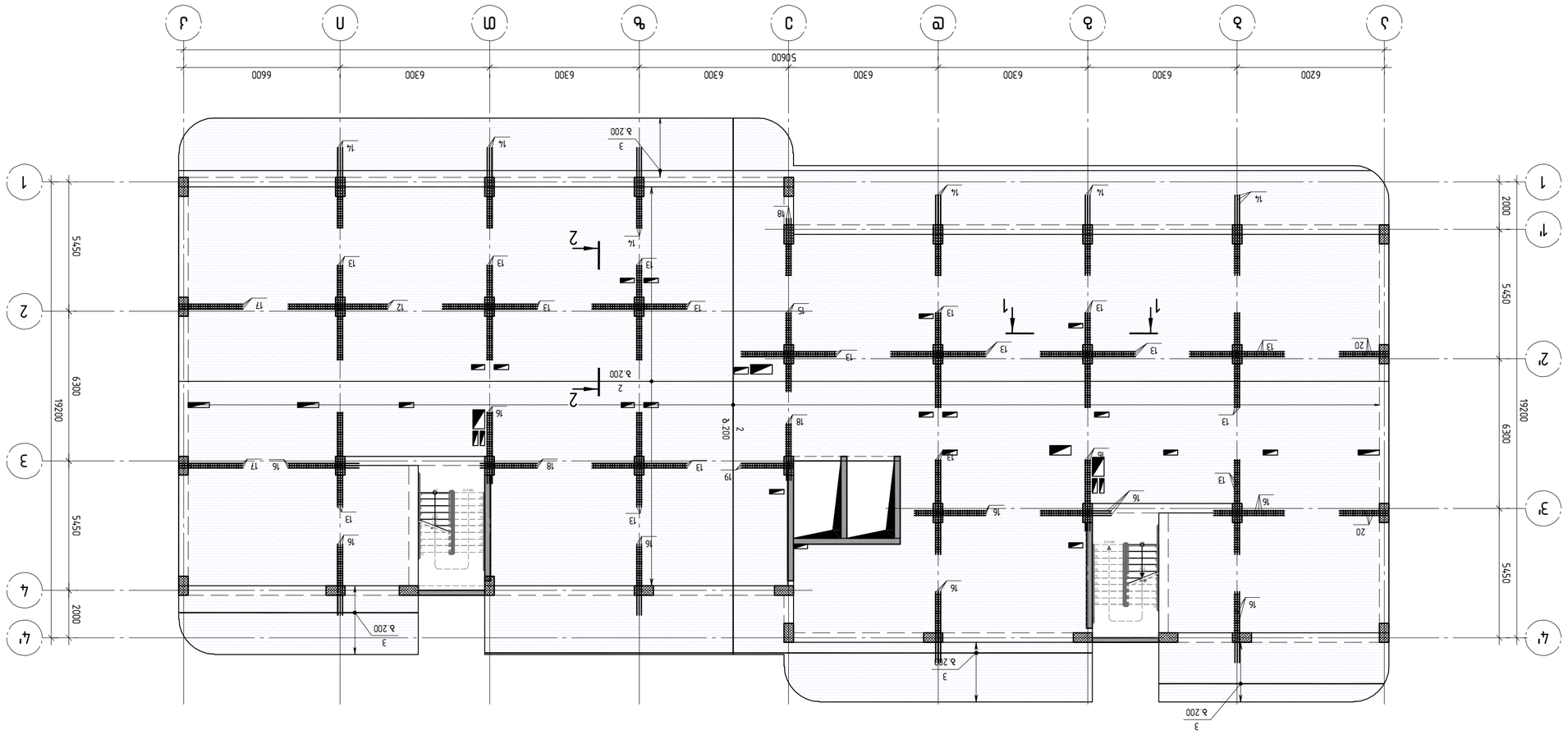

A2 1:150

Планировка перекрытия на отм. 6.600, 9.800, 13.000, 16.200 оси: Г-Л/1-4'

ЛИЦЕНЗИОННЫЙ ПРОЕКТНЫЙ ИНСТИТУТ
ООО "ЭЛЕКТРОПРОЕКТ"
г. Ташкент, ул. Буюк Турон, 41а
+998(71)2345678
info@electroproekt.uz

Изм.	Кол.уч.	Лист	№ док.
ГИП			
Разраб.			
Н.контр.			

Планировка перекрытия на отм. 6.600, 9.800, 13.000, 16.200 оси: Г-Л/1-4'

Стадия	Лист	Листов
Р	1	1

ООО "ЭЛЕКТРОПРОЕКТ"

Инв. № подл. | Подпись и дата | Взам. инв. №

Копировал

Формат А2

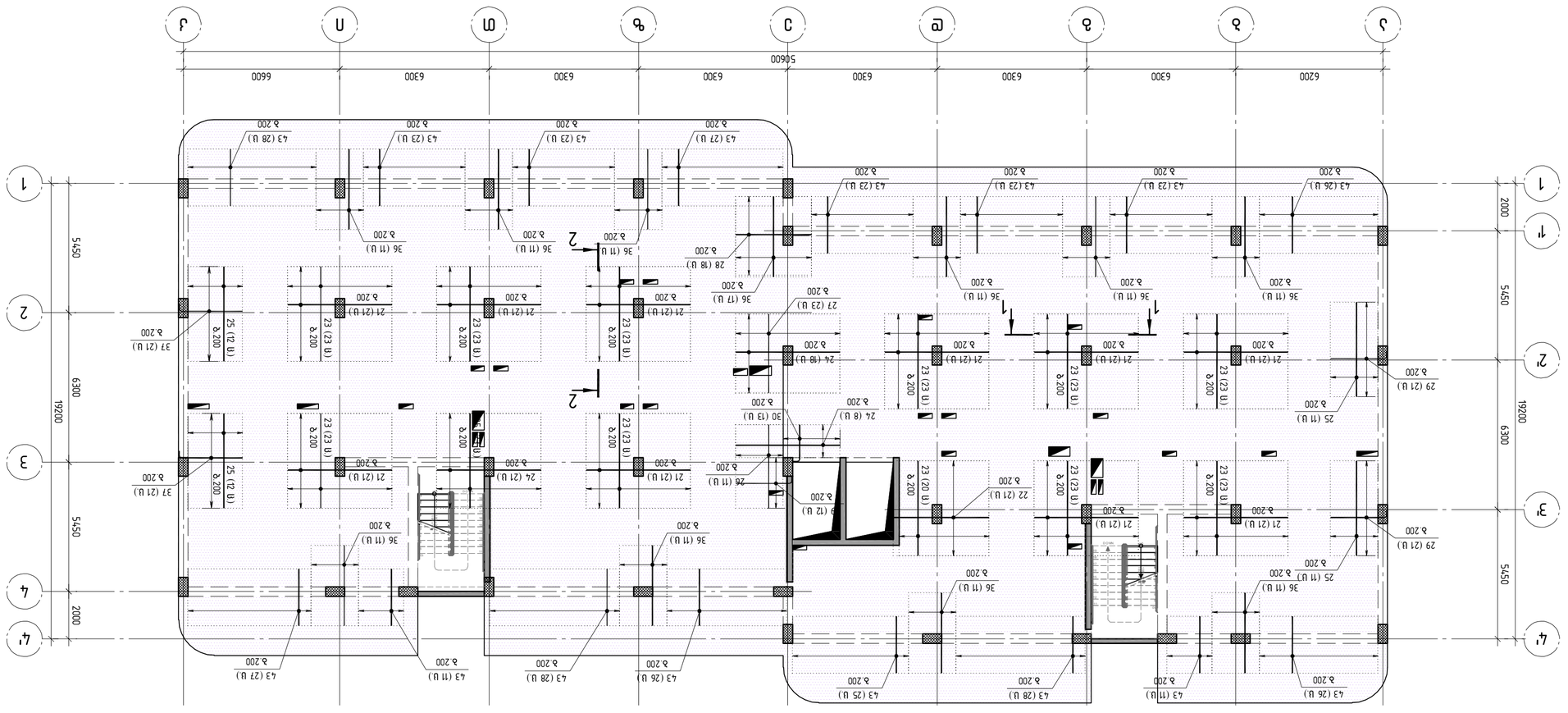

Планировка 3-го этажа. Отм. +9,500; +16,400; +19,300

Примечание: Все размеры уточнять по месту. Ж/б перемычки см. в спецификации.

Разработал			Стадия
Гл. инженер			Лист
Н. контр.			Листов
ГИП			

ООО "Проектная компания "Строительные технологии"
г. Москва, ул. Ленинская слобода, д. 19, стр. 1
+7 (495) 123-45-67
info@stroytech.ru

Планировка 3-го этажа

1:150 A2

A2 1:150

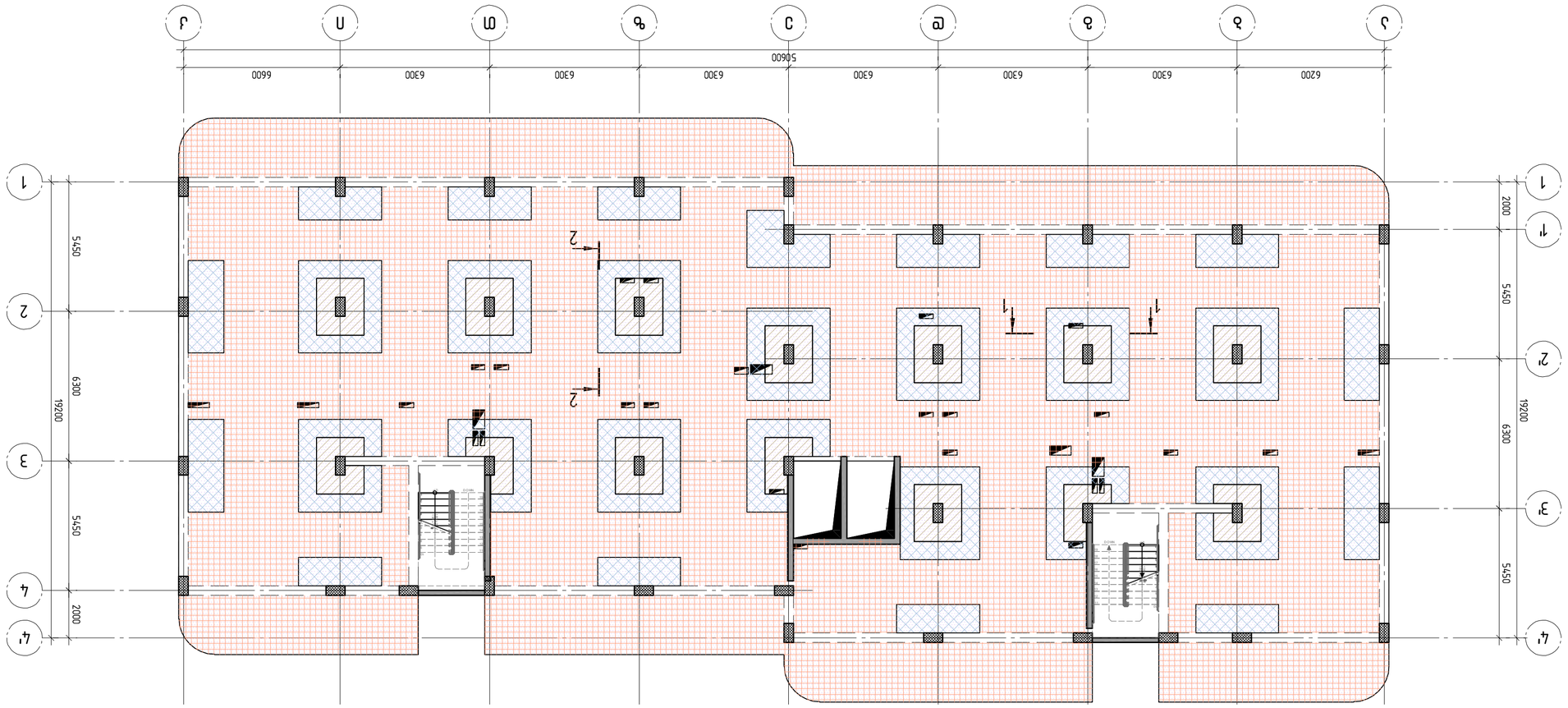

- Бъдещо здание (зает. А) зона 400 + улица/алея (зает. D) д. 800
- Бъдещо здание (зает. А) зона 200 + улица/алея (зает. D) д. 800
- Бъдещо здание (зает. А) зона 100 + улица/алея (зает. D) д. 800

Възложител	Етап
Проектант	Фаза
Обект	Мащаб
Адрес на имота	Формат
Кадастрален номер	Лист
Кадастрална карта	Листове

Кадастрална карта на поземлен имот (ПИ) с идентификатор 68134.501.1, "Център-Запад", местност Кулата, гр. Несебър, общ. Несебър, обл. Бургас (КККР № 9724)

Виза за проектиране № 9 от 26.06.2025 г. за изработване на ПУП-ПРЗ за УПИ I-1, кв. 1 по плана на с. Равда, общ. Несебър, обл. Бургас

Възложител	Етап
Проектант	Фаза
Обект	Мащаб
Адрес на имота	Формат
Кадастрален номер	Лист
Кадастрална карта	Листове

ЗАЛЕЗ ЕООД
ул. Васил Априлов 2, ет.4
0160, гр. Бургас, България
+359599150088
office@zalez.com

ПУП-ПРЗ за УПИ I-1, кв. 1 по плана на с. Равда, общ. Несебър, обл. Бургас

Виза за проектиране № 9 от 26.06.2025 г.

Кадастрална карта на поземлен имот (ПИ) с идентификатор 68134.501.1, "Център-Запад", местност Кулата, гр. Несебър, общ. Несебър, обл. Бургас (КККР № 9724)

Бъдещо здание (зает. А) зона 100 + улица/алея (зает. D) д. 800
Бъдещо здание (зает. А) зона 200 + улица/алея (зает. D) д. 800
Бъдещо здание (зает. А) зона 400 + улица/алея (зает. D) д. 800

Эл№		Ø 5 Ь 5 Э т э 2 ѕ	Шту	Эдыѕ.Эм т. Ув	Эбпгпэбы
		Ø Эдѕ Эт Эбп			
А		L=830	568	0.51	289.7
		ø10 B500B			
В		L=925	496	0.57	282.7
С		L=350	15330	0.22	3326.61
		ø12 B500B			
D		L=1500	1591	1.25	1982.55
		ø14 B500B L=8444.0 м		1.21	10200.4
2		ø10 B500B L=9946.5 м		0.62	6127.0
3		ø8 B500B L=3927.1 м		0.40	1551.2
		ø22 B500B			
4		L=8780	3	26.20	78.6
5		L=8000	18	23.87	429.7
6		L=7600	21	22.68	476.3
7		L=7430	3	22.17	66.5
8		L=7130	3	21.28	63.8
9		L=7030	6	20.98	125.9

Эл№		Ø 5 Ь 5 Э т э 2 ѕ	Шту	Эдыѕ.Эм т. Ув	Эбпгпэбы
10		L=6960	3	20.77	62.3
11		L=6000	39	17.90	698.1
12		L=4200	3	12.53	37.6
13		L=4000	51	11.94	608.9
14		L=3400	18	10.15	182.7
15		L=3320	3	9.91	29.7
16		L=3000	30	8.95	268.5
17		L=2680	6	8.00	48.0
18		L=2400	9	7.16	64.4
19		L=2180	3	6.51	19.5
20		L=2080	6	6.21	37.3
		ø18 B500B			
21		L=4400	210	8.79	1846.2
22		L=4050	21	8.09	169.9
23		L=4000	250	7.99	1998.0
		ø16 B500B			
24		L=4400	47	6.94	326.3

Эл№. А

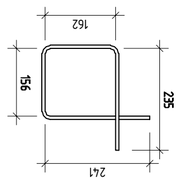

Эл№. B

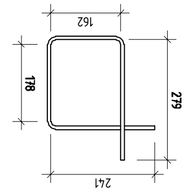

Эл№. C

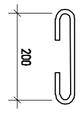

Эл№. D

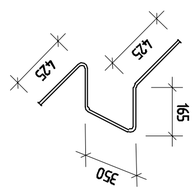

1-1

2-2

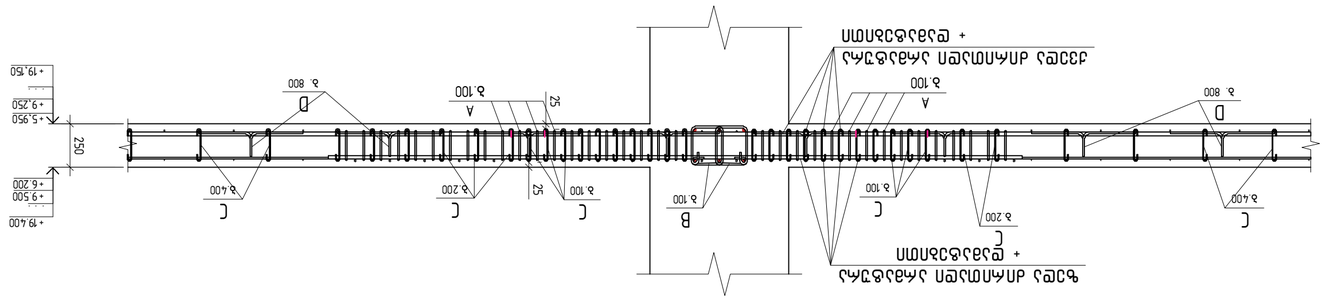

Эл№.		Ø 5 Ь 5 Э т э 2 ѕ	Шту	Эдыѕ.Эм т. Ув	Эбпгпэбы
25		L=4000	69	6.31	435.5
26		L=3520	11	5.55	61.1
27		L=3320	23	5.24	120.5
28		L=3200	18	5.05	90.9
29		L=2625	54	4.14	223.7
30		L=1800	13	2.84	36.9
		ø14 B500B			
31		L=4690	150	5.67	849.8
32		L=4620	24	5.58	133.9
33		L=4000	144	4.83	695.8
34		L=3680	31	4.45	137.8
35		L=3670	30	4.43	133.0
36		L=3400	127	4.11	521.6
37		L=2925	42	3.53	148.4
		ø12 B500B			
38		L=6000	19	5.33	101.2
39		L=5900	19	5.24	99.5
40		L=4620	19	4.10	77.9
41		L=4000	190	3.55	674.9
42		L=3670	234	3.26	762.6
43		L=2400	378	2.13	805.6
		ø10 B500B			
44		L=4000	30	2.46	73.9
45		L=3000	21	1.85	38.8
46		L=2625	21	1.62	34.0
		ø8 B500B			
47		L=2400	154	0.95	146.0
48		L=2000	182	0.79	143.8
		Эдыѕ.Эм			3744.5
		Ø 30 Ѕт.Ѕдыѕ Ѕбпгпэ		254.58	м³
					15.3

Ъэсеъ дпѓѓэцъсеп ъсдсеп				
ЄъзѓъбъзпѓпЄп				

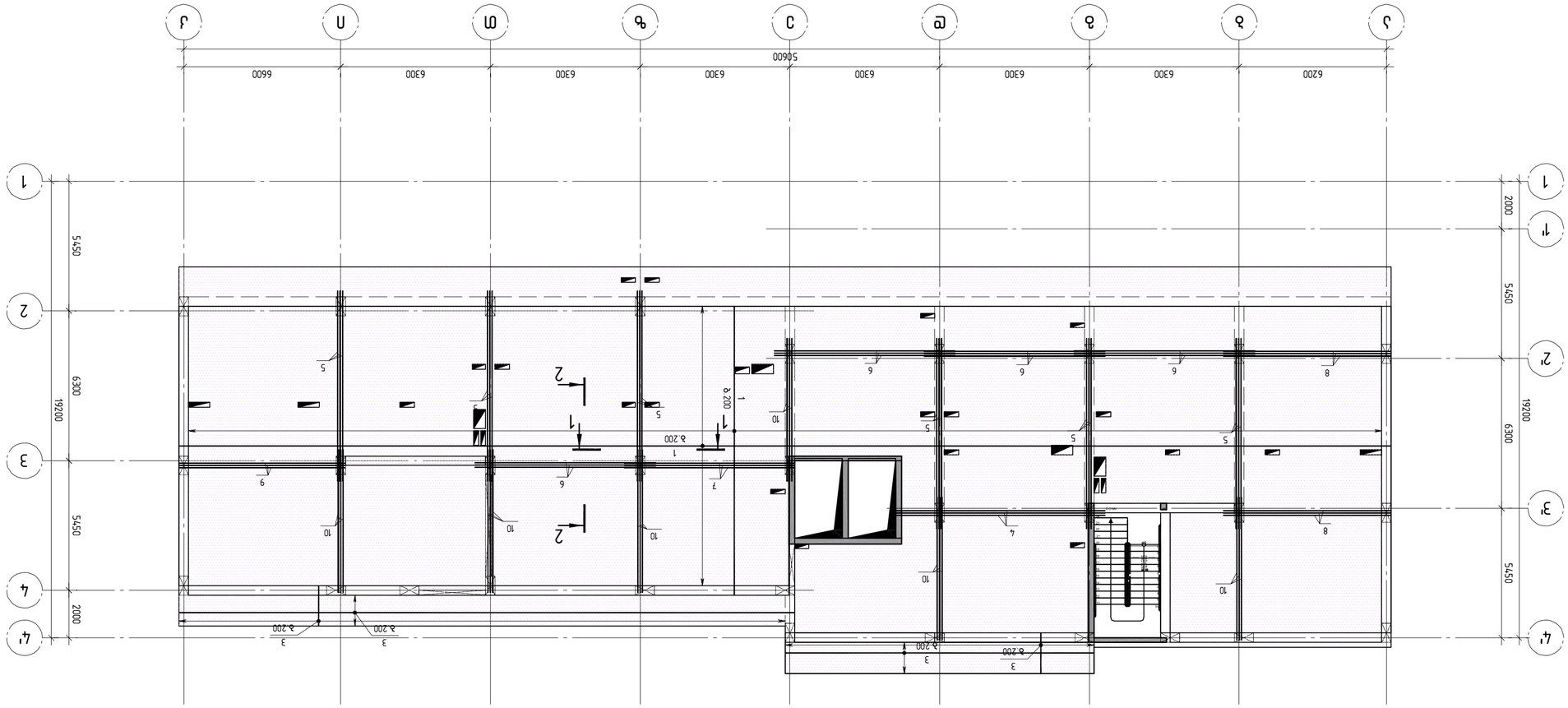

А2 1:150

Планировка
кровли. Ведомость
элементов кровли
см. л. 326; л-327

Изм.	Кол.уч.	Лист	№ док.
Разраб.			Подпись
Пров.			Дата
Н.контр.			
ГИП			

ООО "ЭТАЛОН ПРО"
г. Москва, ул. Профсоюзная, д.56, стр.1
+74955997500 88
Egorov.td@yandex.com

Многоквартирный жилой дом (блок-секция "С") с подземной автостоянкой и встроенными помещениями общественного назначения, расположенный по адресу: г. Москва, "Троицкий-3"-ЮЗ, участок №2 (блок-секция №2)

Стадия | Лист | Листов
Р | 1 | 1

Планировка кровли. Ведомость элементов кровли

Копировал | Формат
А2



შენიშვნა

ფილის არმირებისას იხ. ხვრელების გაძლიერება ფურც კ-326; კ-327

A2 1:150

კონსტრუქტორი

შ.პ.ს "ჯი ენ პი"

ალ. ყაზბეგის გამზ. 14.ბ
0160, თბილისი, საქართველო
+995599150088
Gipn.ltd@gmail.com

პროექტის დასახელება:

მრავალბინიანი საცხოვრებელი სახლი (ბლოკი "G")
ქ.თბილისი, "დიღომი-3"-ის საცხოვრებელი რაიონის მიმდებარედ, ინტენსიფიკაციის ზონის სამხრეთით, (ნაკვეთი №1/124)

ნახაზის დასახელება:

რ/ბ მონოლითური ფილა +23.700 ნიშნულზე.
ქვედა დამატებითი არმატურის განლაგების სქემა

დახაზა	შეამოწმა	დაადასტურა
მ.მ.	ო.ქ.	ო.ქ.

მასშტაბი	ფორმატი	თარიღი	რევიზია	ნახ.№
1:150	A2		R1	კ- 320

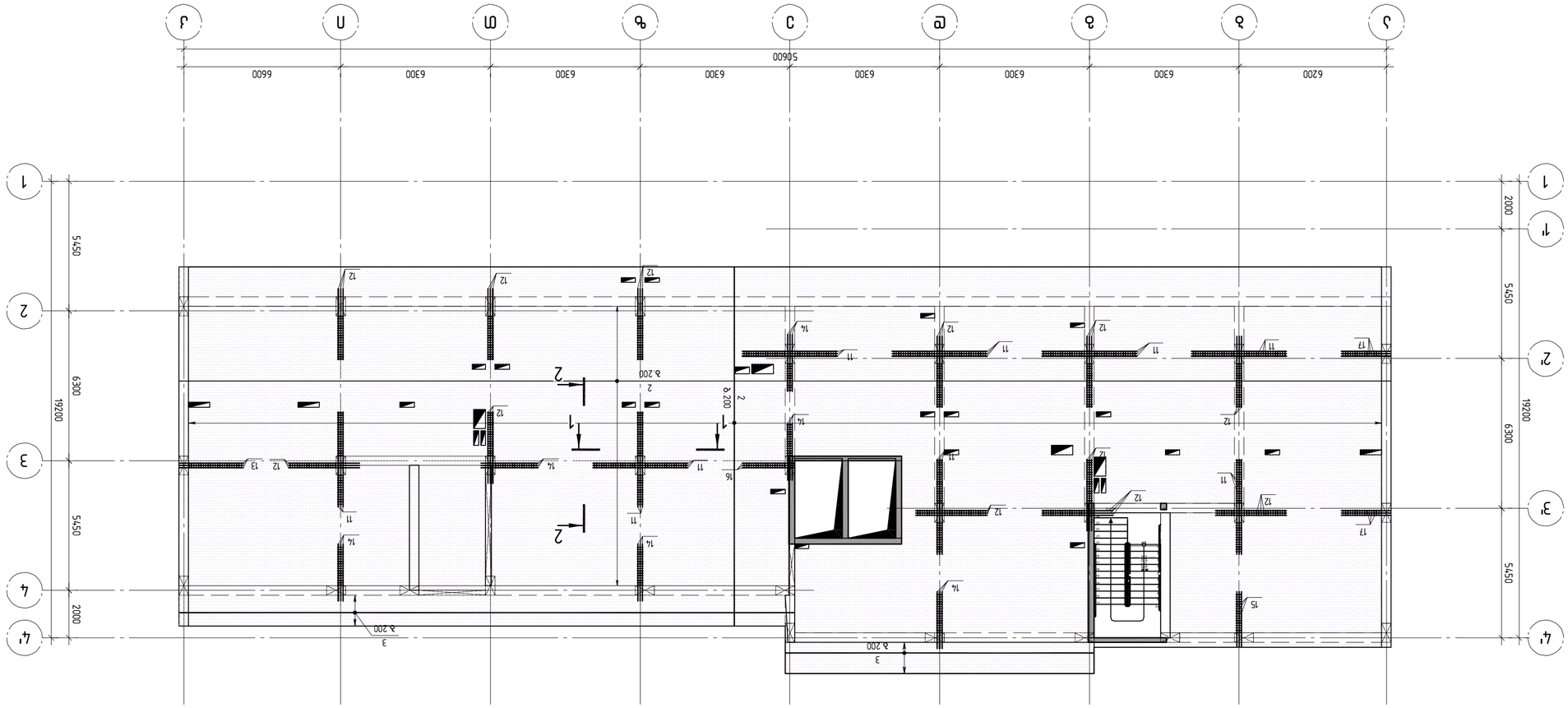

А2 1:150

Планировка 1-го этажа. Отм. 3.326; л-327

Изм. Кол.уч. Лист № док. Подп. Дата			
ГИП	"Зеленый дом" З.Д.	Стадия	Лист	Листов
Н.контр.		Р	1	
Разработал				
Адрес: 0160, г.Ереван, ул.Арташата 1-й, д.6, кв.32			
Тел.: +995599150088			
e-mail: ilfdesmail.com			
Заказчик: Частное лицо (Г.) Мкртчян Ашот Арамович			
Объект: Индивидуальный жилой дом, расположенный по адресу: г.Ереван, "Восточная-3"-ая улица, 26, кад.код 01-056-0137-0001, (кадастровый № 9764)			
Стадия	Лист	Листов
Р	1	
Планировка 1-го этажа. Отм. 3.326; л-327		
Формат А2	Масштаб 1:150	

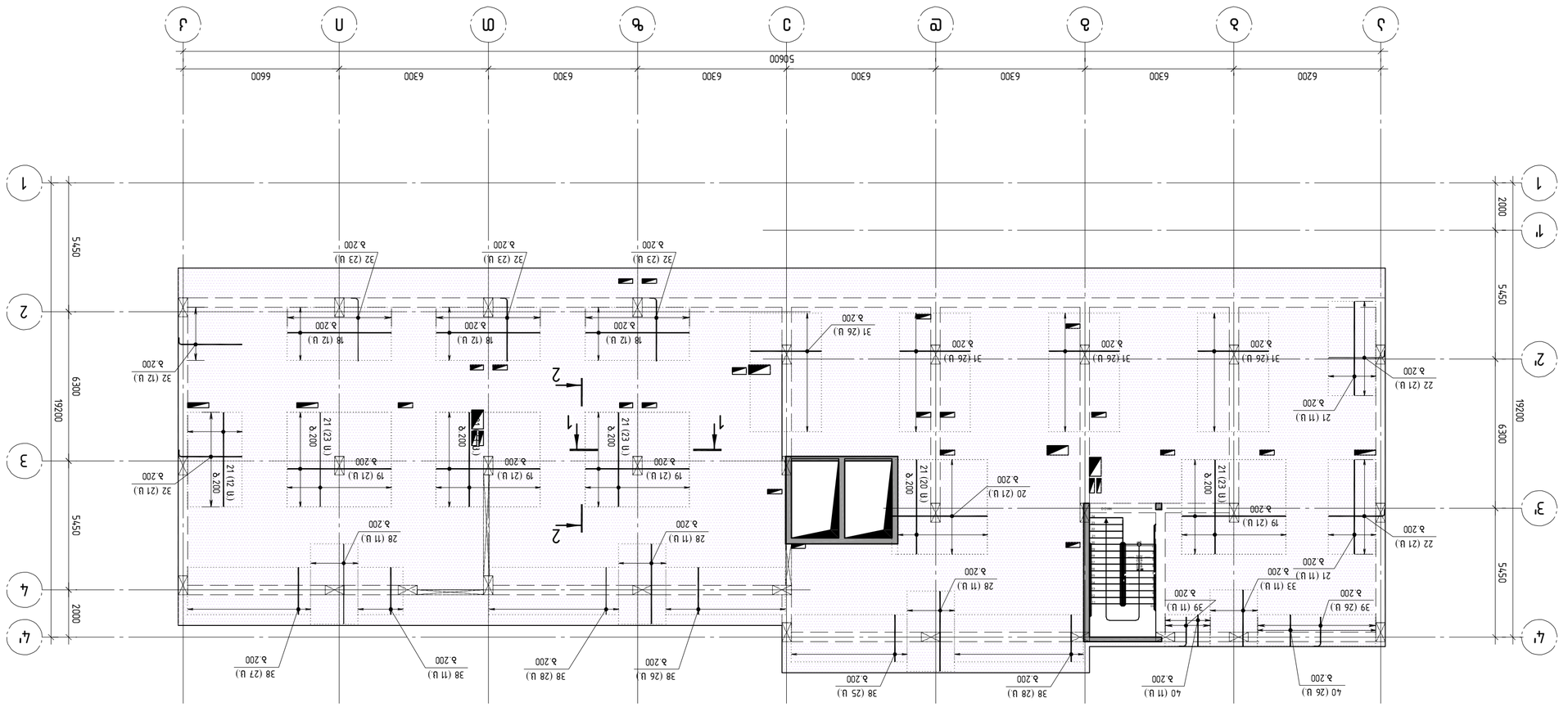

ДИЗАЙНЕРСКА ГРУПА
ЕООД „ЗЕЛЕН ДОМ ЗА ДВА“
ул. „Васил Левски“ №4
0160, гр. Плевен, България
+995599150088
design.bg@gmail.com

Проектиране на сградно мълниезащитно и заземително устройство

Адрес на обекта: гр. Плевен, ул. „Васил Левски“ (бивша „Г11“) №4, УПИ XIII-3“-за ОО, кв. 376, по плана на гр. Плевен, одобрен със Заповед № 9124 / 15.12.2020 г. на Кмета на Община Плевен

Възложител: Ивелина Христова Димитрова

Проектант: инж. Ивайло Стефанов Ангелов
Консултант: инж. Ивайло Стефанов Ангелов

Фаза	Дата
Работен проект	08.2021 г.

Мащаб	Формат	Лист	Листове
1:150	A2	R1	1

Разпределение на мълниеприемната мрежа по покрива

Ивайло Ангелов
Рег. № 9124

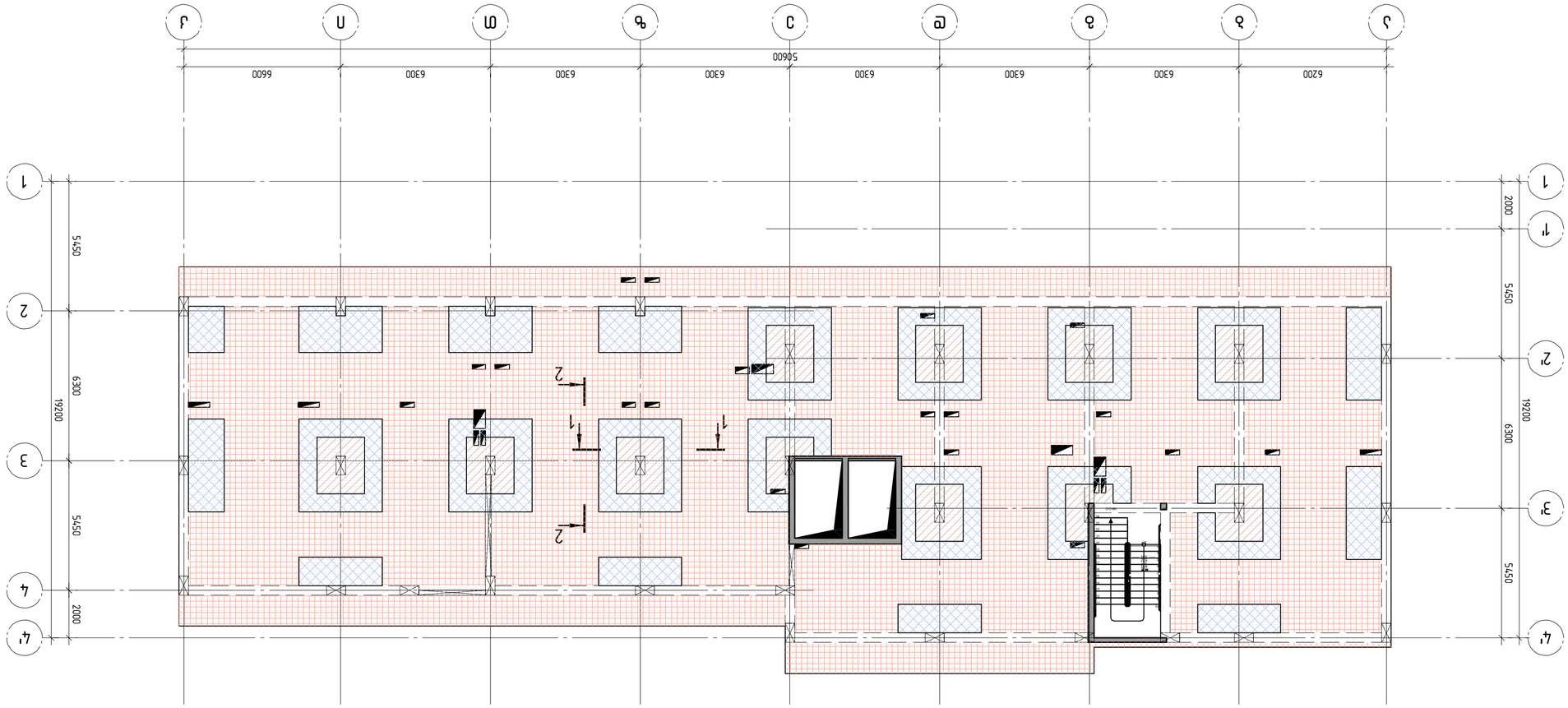

- Бетонная плита (толщ. D) h. 800
- Бетонная плита (толщ. A) h=3%: 200 + ограждение (толщ. D) h. 800
- Бетонная плита (толщ. A) h=3%: 100 + ограждение (толщ. D) h. 800

A2 1:150

Заказчик	Ж/д 3Мбмпмпэгмсъ ограждение +23 700 бпгбъгпсчбъ		
	Бетонная плита (толщ. A) h=3%: 200 + ограждение (толщ. D) h. 800 Бетонная плита (толщ. A) h=3%: 100 + ограждение (толщ. D) h. 800		
Разработал	Проверил	Утвердил	
гл.арх.	гл.арх.	гл.арх.	
Масштаб	Формат	Лист	Листов
1:150	A2	R1	Л- 323

ЛИПЕЦКГРАЖДАНПРОЕКТ
Ул. Кольцова, 6в/6, ч.п.
0160, Липецкая обл., Елецкий р-н
+99559975008
Elpcn.ltd@gmail.com

ООО "Елецкий завод гражданского машиностроения" (Сокращенное наименование: "ЕЗГМ"), г.Липецкая область, "Восточная-3"-ая, Елецкий муниципальный район, городское поселение г.Елец, (Елецкий м.р.)
Благоустройство территории, озеленение, малые архитектурные формы. Ограждение площадки

Разработал	Проверил	Утвердил
гл.арх.	гл.арх.	гл.арх.
Масштаб	Формат	Лист
1:150	A2	Л- 323

A2 1:25

Зарҷ.		Миқ.	Дарозии як порча, м	Массаи умумӣ, кг
	Қисми боло			
	ø10 B500B			
А	L=830	374	0.51	190.7
Б	L=925	363	0.57	206.9
С	L=350	10841	0.22	2352.50
	ø12 B500B			
D	L=1530	1103	1.25	1374.88
1	ø14 B500B L=6395.4 м		1121	7725.6
2	ø10 B500B L=7138.1 м		0.62	4397.1
3	ø8 B500B L=857.9 м		0.40	338.9
	ø22 B500B			
4	L=8780	3	26.20	78.6
5	L=8000	18	23.87	429.7
6	L=7600	12	22.68	272.2
7	L=7130	3	21.28	63.8
8	L=7030	6	20.98	125.9
9	L=6960	3	20.77	62.3

Зарҷ.		Миқ.	Дарозии як порча, м	Массаи умумӣ, кг
10	L=6000	18	17.90	322.2
11	L=4000	27	11.94	322.4
12	L=3000	36	8.95	322.2
13	L=2680	3	8.00	24.0
14	L=2400	18	7.16	128.9
15	L=2325	3	6.94	20.8
16	L=2180	3	6.51	19.5
17	L=2080	6	6.21	37.3
	ø18 B500B			
18	L=4400	36	8.79	316.5
	ø16 B500B			
19	L=4400	84	6.94	583.2
20	L=4050	21	6.39	134.2
21	L=4000	146	6.31	921.6
22	L=2625	42	4.14	174.0
	ø14 B500B			
23	L=4690	87	5.67	492.9

Зарҷ. А

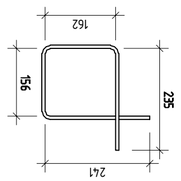

Зарҷ. B

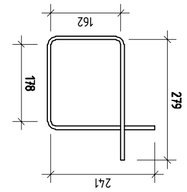

Зарҷ. C

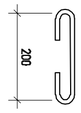

Зарҷ. D

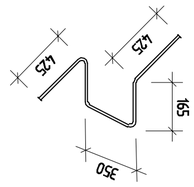

1-1

2-2

Зарҷ.		Миқ.	Дарозии як порча, м	Массаи умумӣ, кг
24	L=4620	24	5.58	133.9
25	L=4000	72	4.83	347.9
26	L=3680	31	4.45	137.8
27	L=3670	30	4.43	133.0
28	L=3400	33	4.11	135.5
29	L=3300	48	3.99	191.3
30	L=3100	24	3.74	89.9
31	L=3000	104	3.62	376.9
32	L=2925	102	3.53	360.4
33	L=2400	11	2.90	31.9
	ø12 B500B			
34	L=6000	19	5.33	101.2
35	L=5900	19	5.24	99.5
36	L=4000	57	3.55	202.5
37	L=3670	63	3.26	205.3
38	L=2000	145	1.78	257.5
39	L=1500	37	1.33	49.3
40	L=1330	37	1.18	43.7
	ø10 B500B			
41	L=4690	53	2.89	153.1
42	L=4000	14	2.46	34.5
43	L=3300	16	2.03	32.5
44	L=3000	18	1.85	33.3
45	L=2625	21	1.62	34.0
	ø8 B500B			
46	L=2400	121	0.95	114.7
47	L=2000	143	0.79	113.0
	Ғӯлодаи ҷудошуда аз металли арматурагирӣ			
	Ғӯлодаи ҷудошуда аз металли арматурагирӣ		176.55	а"

Ҷузъиёти ҷудошуда аз металли арматурагирӣ			

1-1

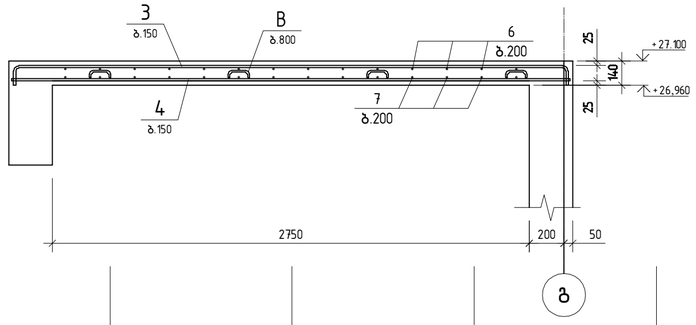

2-2

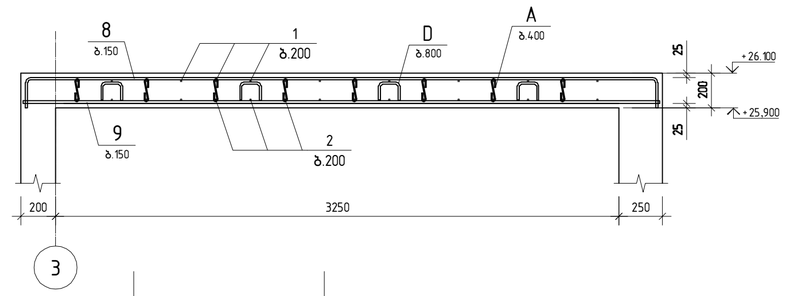

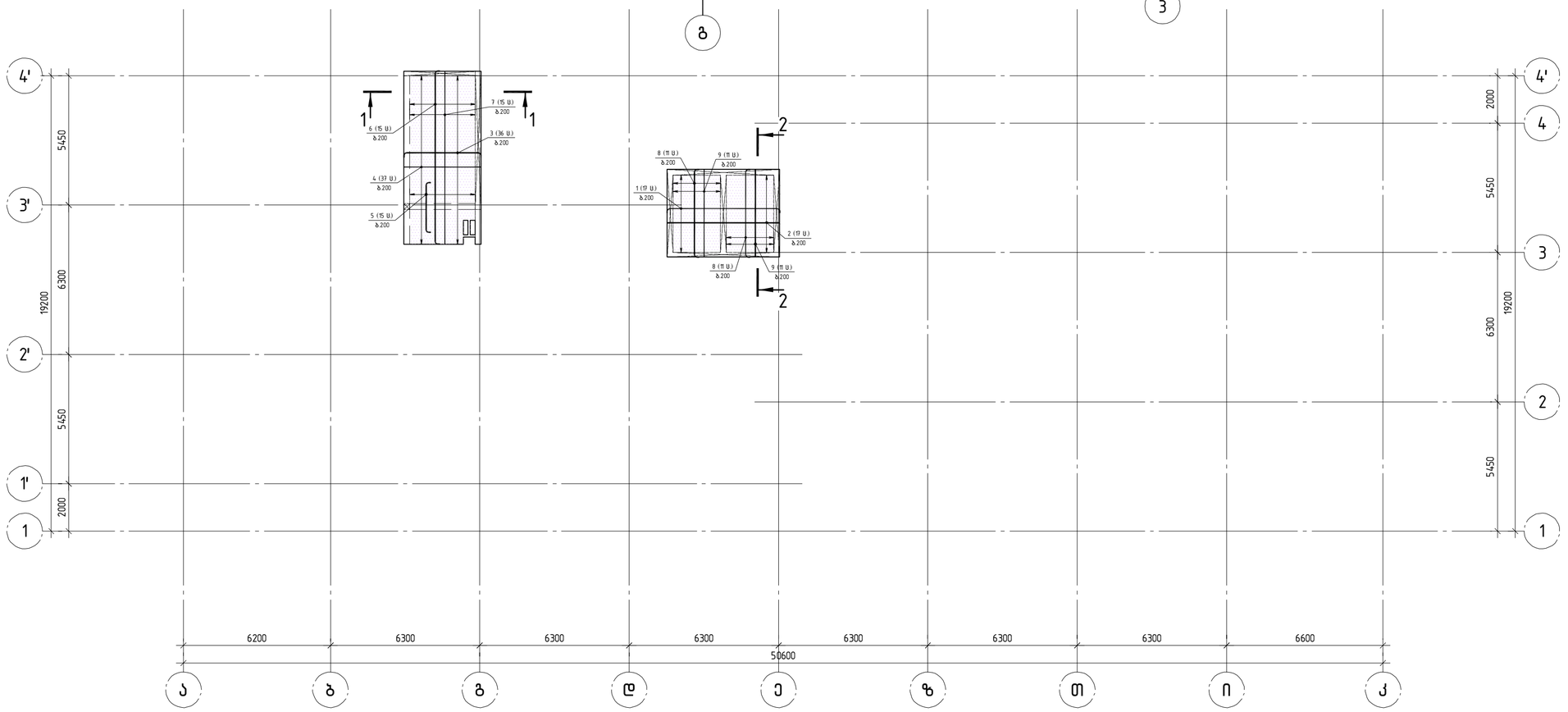

ჰოზ. A

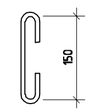

პოზ. B

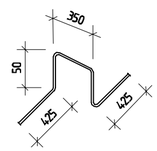

პოზ. C

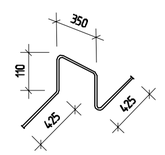

პოზ.		დასახელება	რაოდ.	მასა,ერთ. კგ	შენიშვნა
		დეტალები			
		∅12 B500B			
1		L=5060	17	4.49	76.4
2		L=4750	17	4.22	71.7
		∅10 B500B			
3		L=3560	36	2.19	78.9
4		L=3250	37	2.00	74.1
5		L=2400	15	1.48	22.2
		∅8 B500B			
6		L=7610	15	3.01	45.1
7		L=7300	15	2.88	43.3

პოზ.		დასახელება	რაოდ.	მასა,ერთ. კგ	შენიშვნა
8		L=4010	22	1.58	34.8
9		L=3700	22	1.46	32.2
		∅8 B500B			
C		L=350	64	0.22	13.89
		∅12 B500B			
D		L=1300	30	1.16	34.71
D		L=1500	20	1.26	25.28
		მასალები			527
		B30 კლასის ბეტონი		5.24	მ³
					161

კონსტრუქტორი

შ.პ.ს "ჯი ენ პი"

ალ. ყაზბეგის გამზ. №3
0160, თბილისი, საქართველო
+995599150088
Gipn.ltd@gmail.com

პროექტის დასახელება:
მრავალბინიანი საცხოვრებელი სახლი (ბლოკი "G")
ქ.თბილისი, "დელისი-3"-ის საცხოვრებელი რაიონის მიმდებარედ, ინტენსიფიკაციის ზზის სამხრეთით, (ნაკვეთი №1124)

ნახაზის დასახელება:
რკ მონოლითური ფილა +26.100; +27.100 ნიშნულზე. არმირების სქემა

დახაზა	შეამოწმა	დაამტკიცა
ა.ა.	ო.ქ.	ო.ქ.

მასშტაბი	ფორმატი	თარიღი	რევიზია	ნახ.№
1:150	A2		R1	კ- 325

A2 1:150

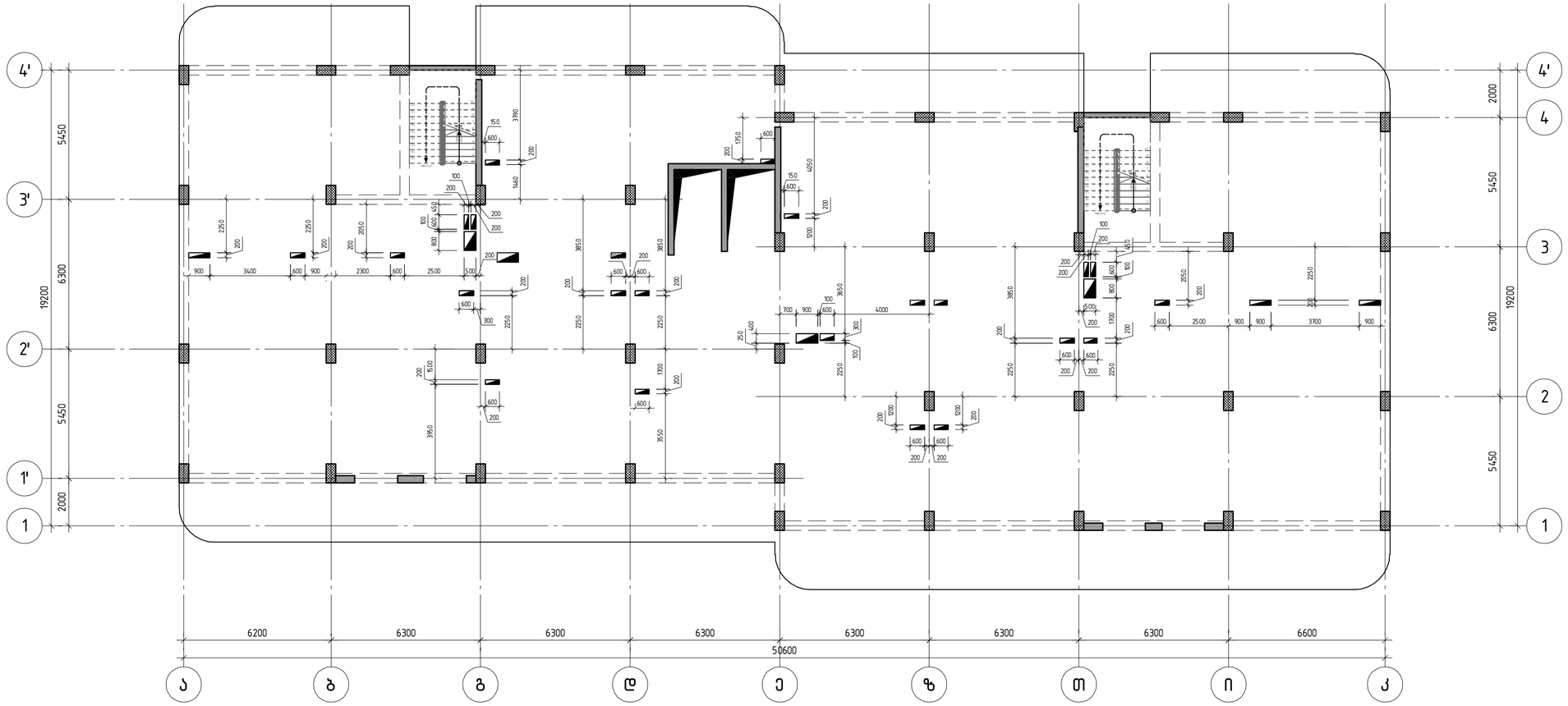

A2 1:150

კონსტრუქტორი			
შ.პ.ს "ჯი ენ პი"	ალ. ყაზბეგის გამზ. 14ბ 0160, თბილისი, საქართველო +995599150088 Gipn.ltd@gmail.com		
პროექტის დასახელება: მრავალბინიანი საცხოვრებელი სახლი (ბლოკი "G") ქ.თბილისი, "დელისი-3"-ის საცხოვრებელი რაიონის მიმდებარედ, ინტენსიფიკაციის გზის სამხრეთით, (ნაკვეთი №1124)			
ნახაზის დასახელება: საინჟინრო ქსელების განლაგების სქემა			
დახაზა: მ.მ.	შეამოწმა: ო.ქ.		დაამტკიცა: ო.ქ.
მასშტაბი: 1:150	ფორმატი: A2	თარიღი:	რევიზია: R1
ნახ.№ ქ-326			

A2 1:150

אחע.		יחע'	אורך מ. יח	סה"כ אורך
פרופיל בטון				
ø18 B500B				
L=3850		2	7.69	15.4
L=3600		8	7.19	57.5
L=2200		18	4.40	79.2
L=2000		138	4.00	552.0
L=1280		4	2.56	10.2
ø14 B500B				
L=3000		36	3.62	130.3
L=2400		4	2.90	11.6
L=2300		2	2.78	5.6
L=2000		38	2.42	92.0
L=1705		4	2.06	8.2
L=1680		4	2.03	8.1

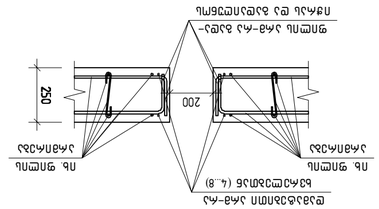

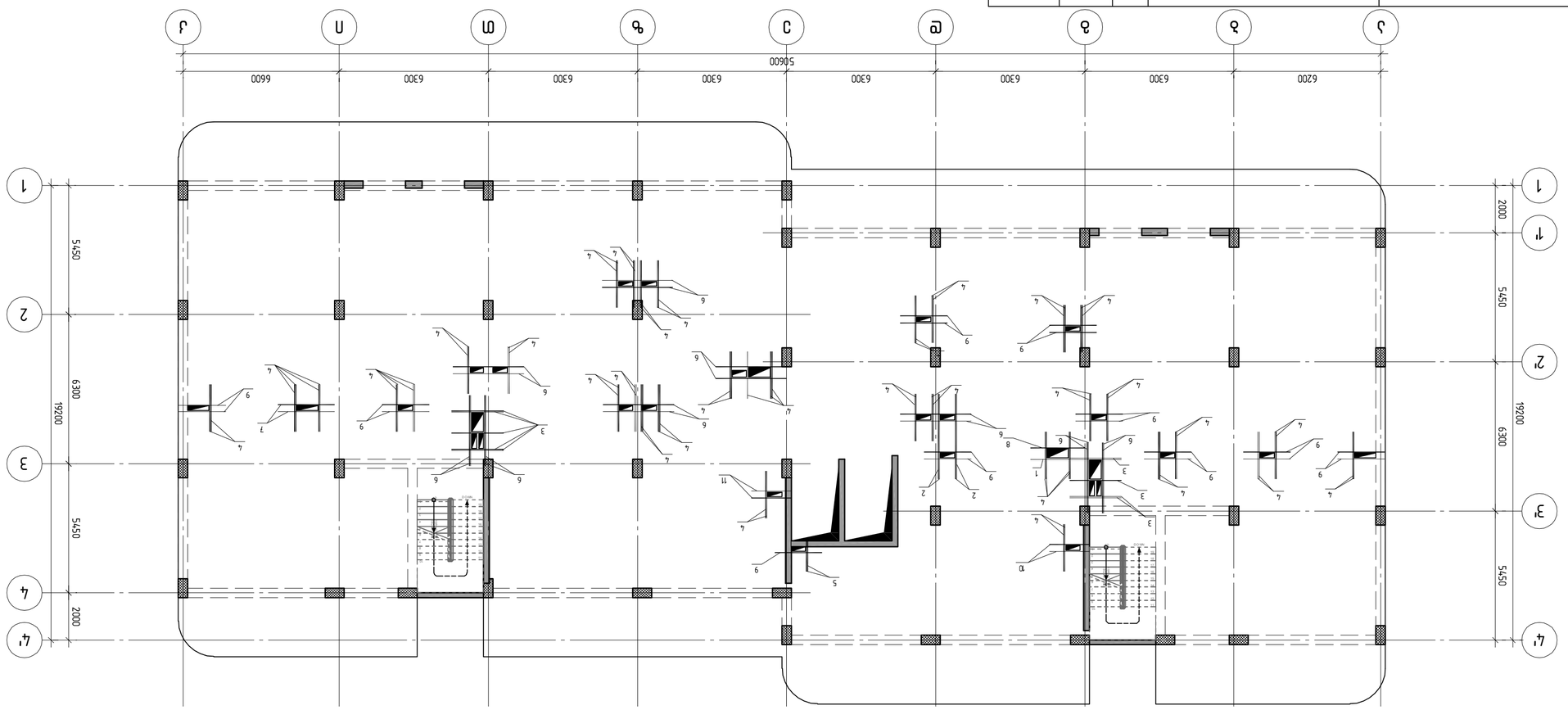

მონოლითური სვეტი მს-1

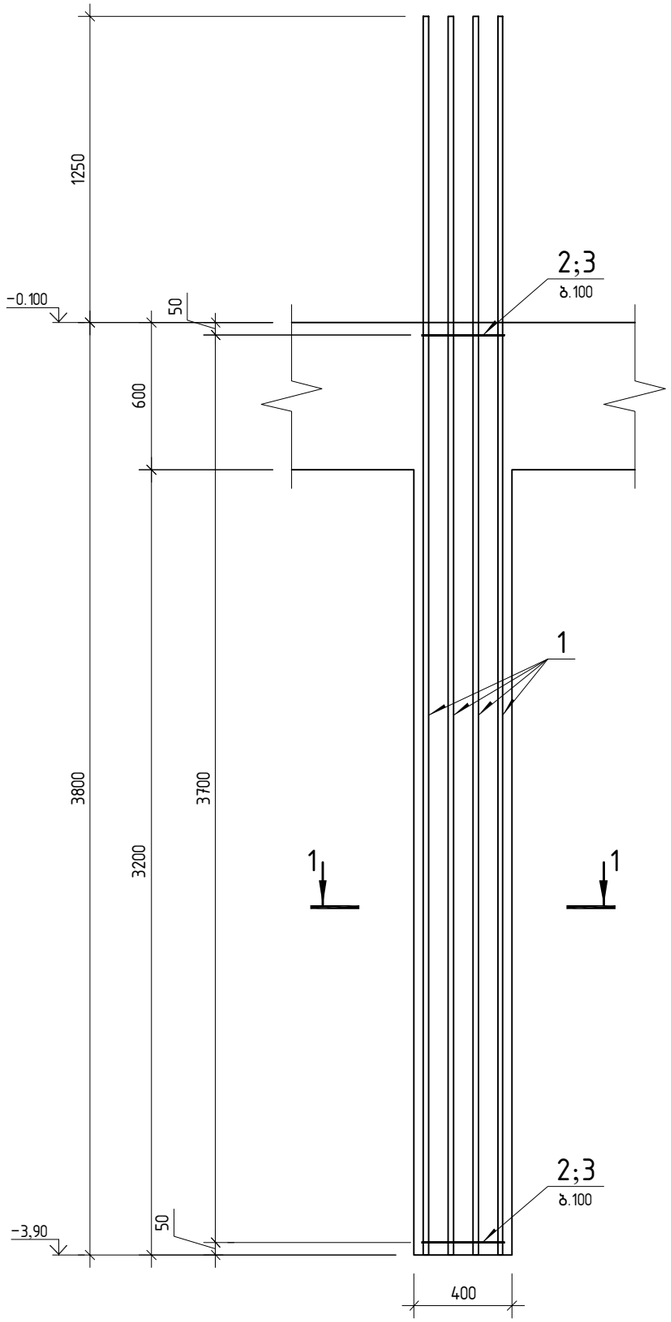

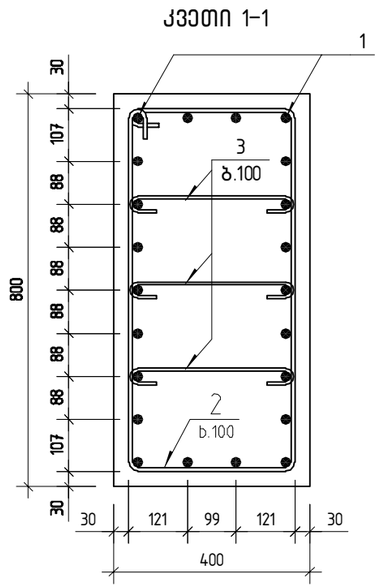

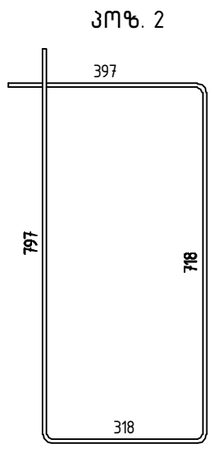

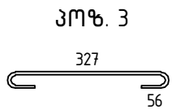

პოზ.	ა ღ ნ ი შ ვ ნ ა	დ ა ს ა ხ ე ლ ე ბ ა	რაოდ.	შენიშვნა
		მონოლითური სვეტი მს-1		
		დეტალები		
1		ф 25 B500B ℓ= 5050	22	19.46 კგ
2		ф 8 B500B ℓ= 2235	37	0.88 კგ
3		ф 8 B500B ℓ= 460	111	0.18 კგ
		მასალები		
		B30 კლასის ბეტონი		1.2 მ³

კონსტრუქტორი

შ.პ.ს "ჯი ენ პი"

ალ. ყაზბეგის გამზ. 14ბ
0160, თბილისი, საქართველო
+995599150088
Gipn.ltd@gmail.com

პროექტის დასახელება:

მრავალბინიანი საცხოვრებელი სახლი (ბლოკი "G")
ქ.თბილისი, "დელისი-3"-ის საცხოვრებელი რაიონის მიმდებარედ,
ინტენსიფიკაციის გზის სამხრეთით, (ნაკვეთი №1'124)

ნახაზის დასახელება:

მონოლითური სვეტი მს-1

დახაზა	შეამოწმა	დაადასტურა
ლ.ჭ.	ო.ქ.	ო.ქ.

მასშტაბი	ფორმატი	თარიღი	რევიზია	ნახ.№
1:25	A3		R1	კ-401

მონოლითური სვეტი მს-2

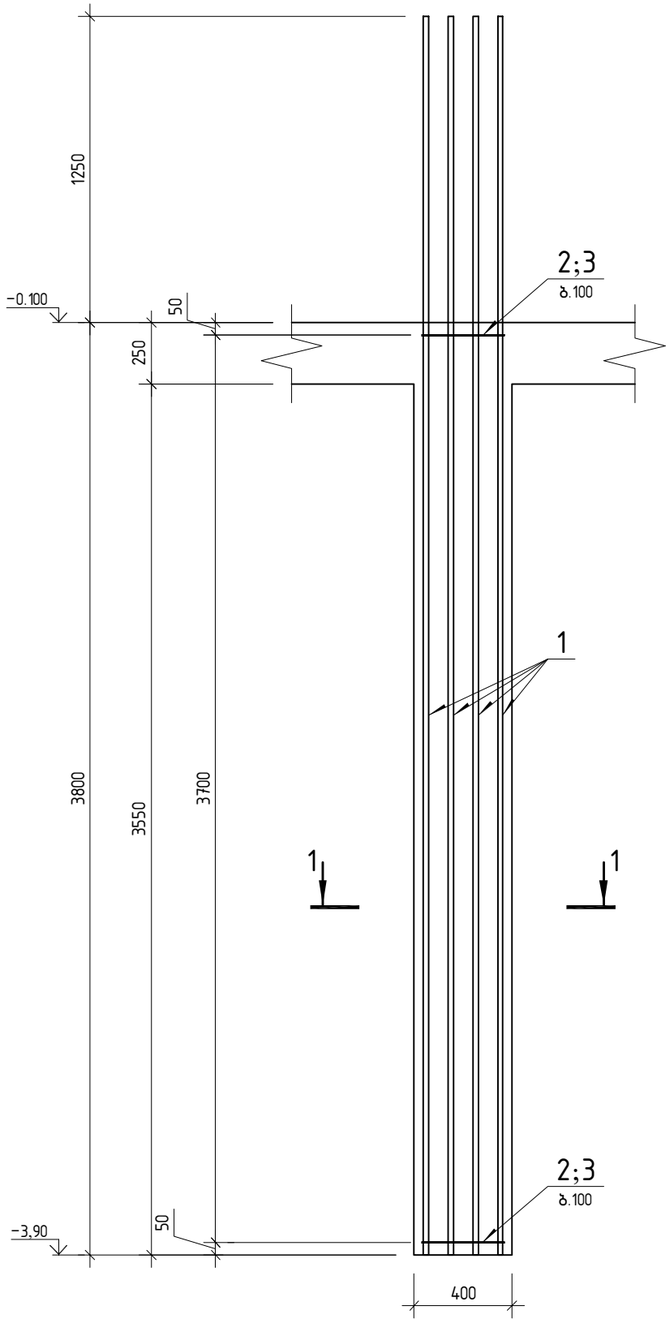

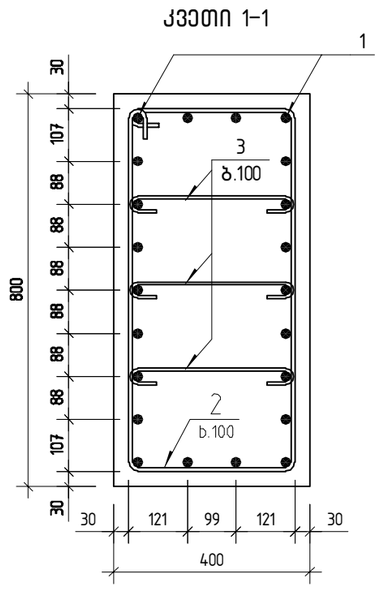

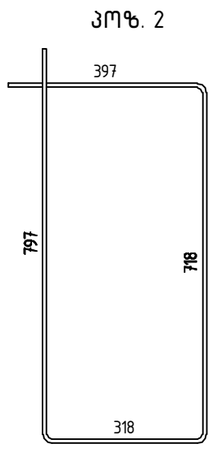

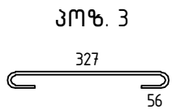

პოზ.	ა ღ ნ ი შ ვ ნ ა	დ ა ს ა ხ ე ლ ე ბ ა	რაოდ.	შენიშვნა
		მონოლითური სვეტი მს-2		
		დეტალები		
1		ф 25 B500B ℓ= 5050	22	19.46 კგ
2		ф 8 B500B ℓ= 2235	37	0.88 კგ
3		ф 8 B500B ℓ= 460	111	0.18 კგ
		მასალები		
		B30 კლასის ბეტონი		1.2 მ³

კონსტრუქტორი

შ.პ.ს "ჯი ენ პი"

ალ. ყაზბეგის გამზ. 14ბ
0160, თბილისი, საქართველო
+995599150088
Gipn.ltd@gmail.com

პროექტის დასახელება:

მრავალბინიანი საცხოვრებელი სახლი (ბლოკი "G")
ქ.თბილისი, "დელისი-3"-ის საცხოვრებელი რაიონის მიმდებარედ,
ინტენსიფიკაციის გზის სამხრეთით, (ნაკვეთი №1'124)

ნახაზის დასახელება:

მონოლითური სვეტი მს-1

დახაზა	შეამოწმა	დაადასტურა
ლ.ჭ.	ო.ქ.	ო.ქ.

მასშტაბი	ფორმატი	თარიღი	რევიზია	ნახ.№
1:25	A3		R 1	ქ-402

მონოლითური სვეტი მს-3

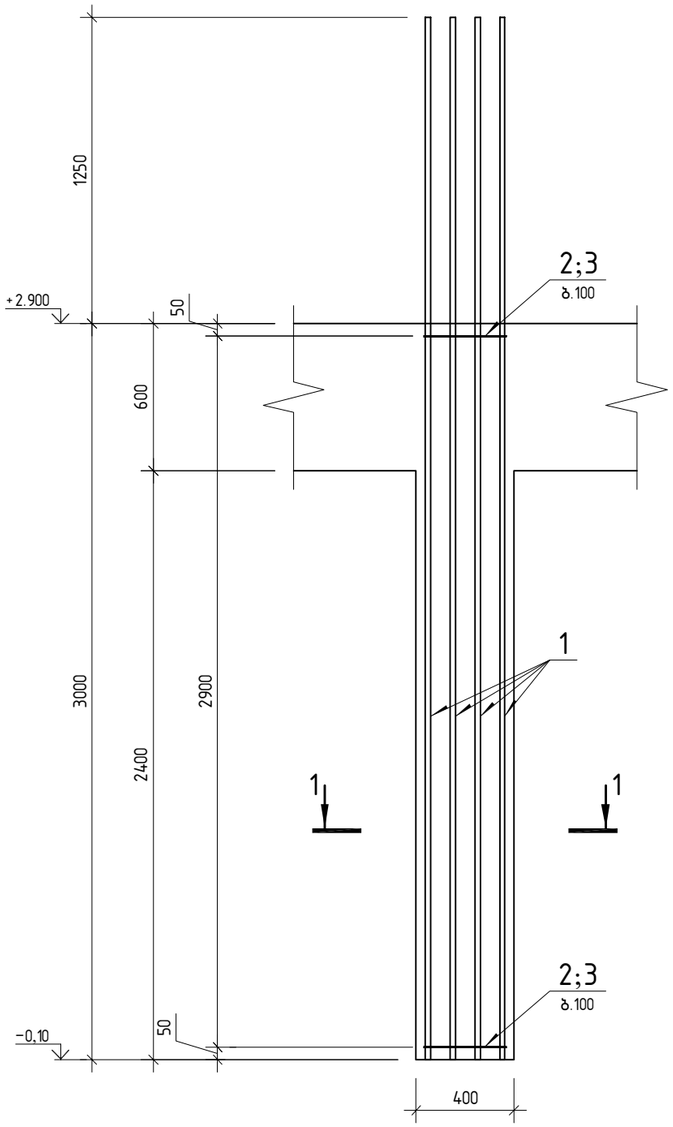

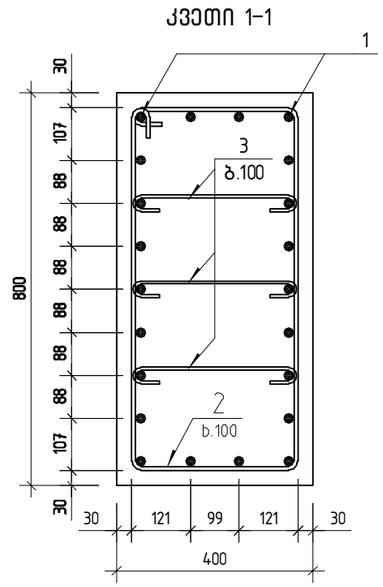

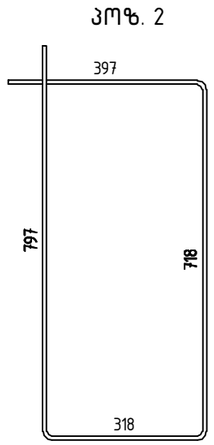

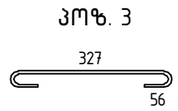

პოზ.	ა ღ ნ ი შ ვ ნ ა	დ ა ს ა ხ ე ლ ე ბ ა	რაოდ.	შენიშვნა
		მონოლითური სვეტი მს-3		
		დეტალები		
1		ф 25 B500B ℓ= 4250	22	16.38 კგ
2		ф 8 B500B ℓ= 2235	29	0.88 კგ
3		ф 8 B500B ℓ= 460	87	0.18 კგ
		მასალები		
		B30 კლასის ბეტონი		1.0 მ³

კონსტრუქტორი

შ.პ.ს "ჯი ენ პი"

ალ. ყაზბეგის გამზ. 14ბ
0160, თბილისი, საქართველო
+995599150088
Gipn.ltd@gmail.com

პროექტის დასახელება:

მრავალბინიანი საცხოვრებელი სახლი (ბლოკი "G")
ქ.თბილისი, "დელისი-3"-ის საცხოვრებელი რაიონის მიმდებარედ,
ინტენსიფიკაციის გზის სამხრეთით, (ნაკვეთი №1124)

ნახაზის დასახელება:

მონოლითური სვეტი მს-3

დახაზა	შეამოწმა	დაადასტურა
ლ.ჭ.	ო.ქ.	ო.ქ.

მასშტაბი	ფორმატი	თარიღი	რევიზია	ნახ.№
1:25	A3		R1	ქ-403

მონოლითური სვეტი მს-4

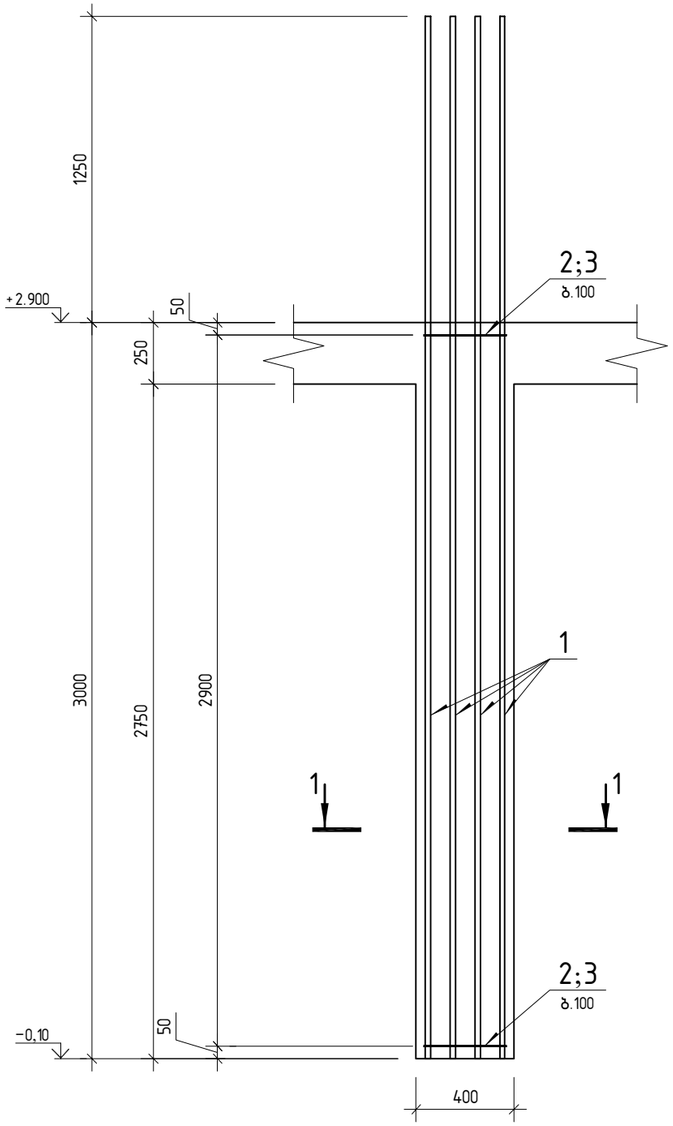

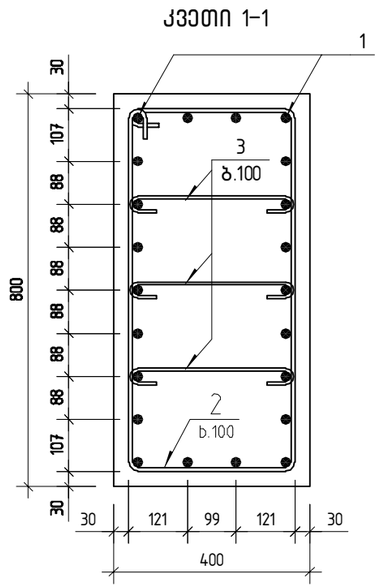

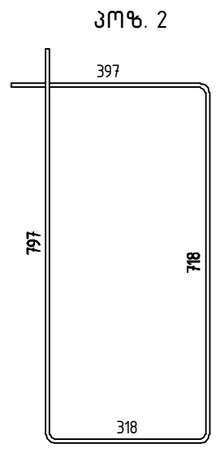

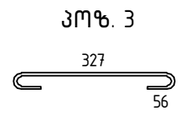

პოზ.	ა ღ ნ ი შ ვ ნ ა	დ ა ს ა ხ ე ლ ე ბ ა	რაოდ.	შენიშვნა
		მონოლითური სვეტი მს-4		
		დეტალები		
1		ф 25 B500B ℓ= 4250	22	16.38 კგ
2		ф 8 B500B ℓ= 2235	29	0.88 კგ
3		ф 8 B500B ℓ= 460	87	0.18 კგ
		მასალები		
		B30 კლასის ბეტონი		1.0 მ³

კონსტრუქტორი

შ.პ.ს "ჯი ენ პი"

ალ. ყაზბეგის გამზ. 14ბ
0160, თბილისი, საქართველო
+995599150088
Gipn.ltd@gmail.com

პროექტის დასახელება:

მრავალბინიანი საცხოვრებელი სახლი (ბლოკი "G")
ქ.თბილისი, "დელისი-3"-ის საცხოვრებელი რაიონის მიმდებარედ,
ინტენსიფიკაციის გზის სამხრეთით, (ნაკვეთი №1'124)

ნახაზის დასახელება:

მონოლითური სვეტი მს-4

დახაზა	შეამოწმა	დაადასტურა
ლ.ჭ.	ო.ქ.	ო.ქ.

მასშტაბი	ფორმატი	თარიღი	რევიზია	ნახ.№
1:25	A3		R 1	კ-404

მონოლითური სვეტი მს-5

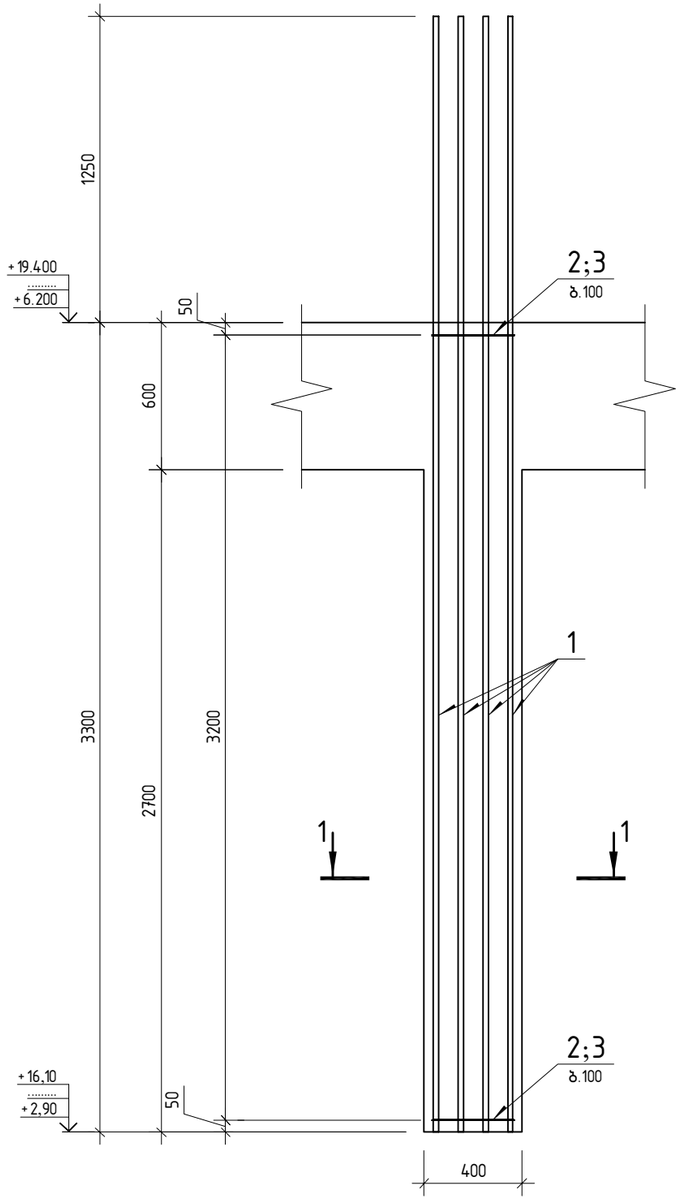

კვეთი 1-1

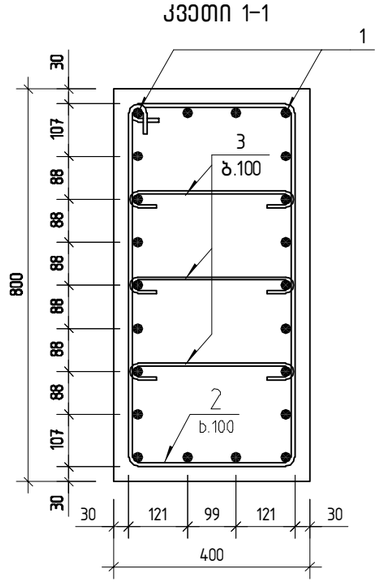

პოზ. 2

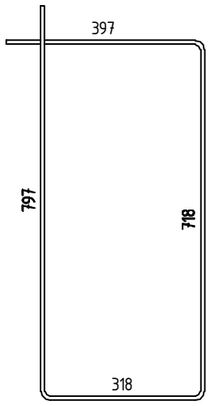

პოზ. 3

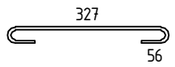

პოზ.	ა ღ ნ ი შ ვ ნ ა	დ ა ს ა ხ ე ლ ე ბ ა	რაოდ.	შენიშვნა
		მონოლითური სვეტი მს-5		
		დეტალები		
1		ф 25 B500B ℓ= 4550	22	17.53 კგ
2		ф 8 B500B ℓ= 2235	32	0.88 კგ
3		ф 8 B500B ℓ= 460	96	0.18 კგ
		მასალები		
		B30 კლასის ბეტონი		1.1 მ³

კონსტრუქტორი

შ.პ.ს "ჯი ენ პი"

ალ. ყაზბეგის გამზ. 14ბ
0160, თბილისი, საქართველო
+995599150088
Gipn.ltd@gmail.com

პროექტის დასახელება:

მრავალბინიანი საცხოვრებელი სახლი (ბლოკი "G")
ქ.თბილისი, "დელისი-3"-ის საცხოვრებელი რაიონის მიმდებარედ,
ინტენსიფიკაციის გზის სამხრეთით, (ნაკვეთი №1'124)

ნახაზის დასახელება:

მონოლითური სვეტი მს-5

დახაზა	შეამოწმა	დაადასტურა
ლ.ჭ.	ო.ქ.	ო.ქ.

მასშტაბი	ფორმატი	თარიღი	რევიზია	ნახ.№
1:25	A3		R 1	კ-405

მონოლითური სვეტი მს-6

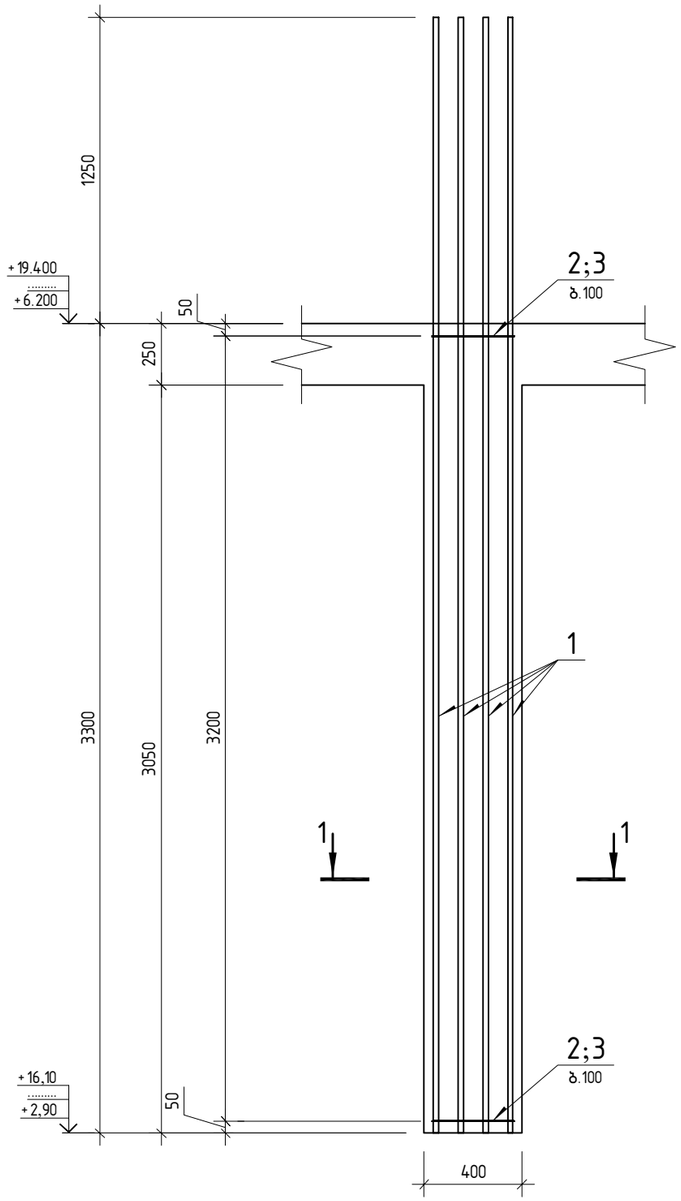

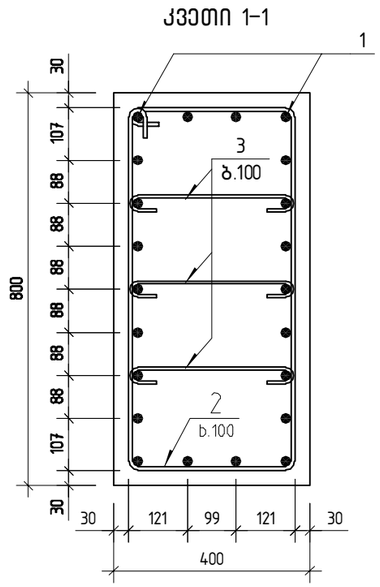

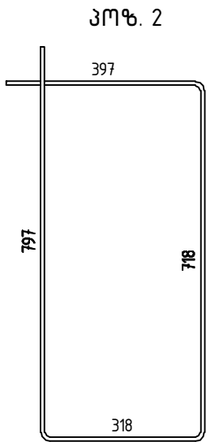

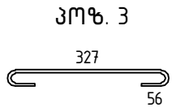

პოზ.	ა ღ ნ ი შ ვ ნ ა	დ ა ს ა ხ ე ლ ე ბ ა	რაოდ.	შენიშვნა
		მონოლითური სვეტი მს-6		
		დეტალები		
1		ф 25 B500B ℓ= 4550	22	17.53 კგ
2		ф 8 B500B ℓ= 2235	32	0.88 კგ
3		ф 8 B500B ℓ= 460	96	0.18 კგ
		მასალები		
		B30 კლასის ბეტონი		1.1 მ³

კონსტრუქტორი

შ.პ.ს "ჯი ენ პი"

ალ. ყაზბეგის გამზ. 14ბ
0160, თბილისი, საქართველო
+995599150088
Gipn.ltd@gmail.com

პროექტის დასახელება:

მრავალბინიანი საცხოვრებელი სახლი (ბლოკი "G")
ქ.თბილისი, "დელისი-3"-ის საცხოვრებელი რაიონის მიმდებარედ,
ინტენსიფიკაციის გზის სამხრეთით, (ნაკვეთი №1124)

ნახაზის დასახელება:

მონოლითური სვეტი მს-6

დახაზა	შეამოწმა	დაადასტურა
ლ.ჭ.	ო.ქ.	ო.ქ.

მასშტაბი	ფორმატი	თარიღი	რევიზია	ნახ.№
1:25	A3		R1	კ-406

მონოლითური სვეტი მს-7

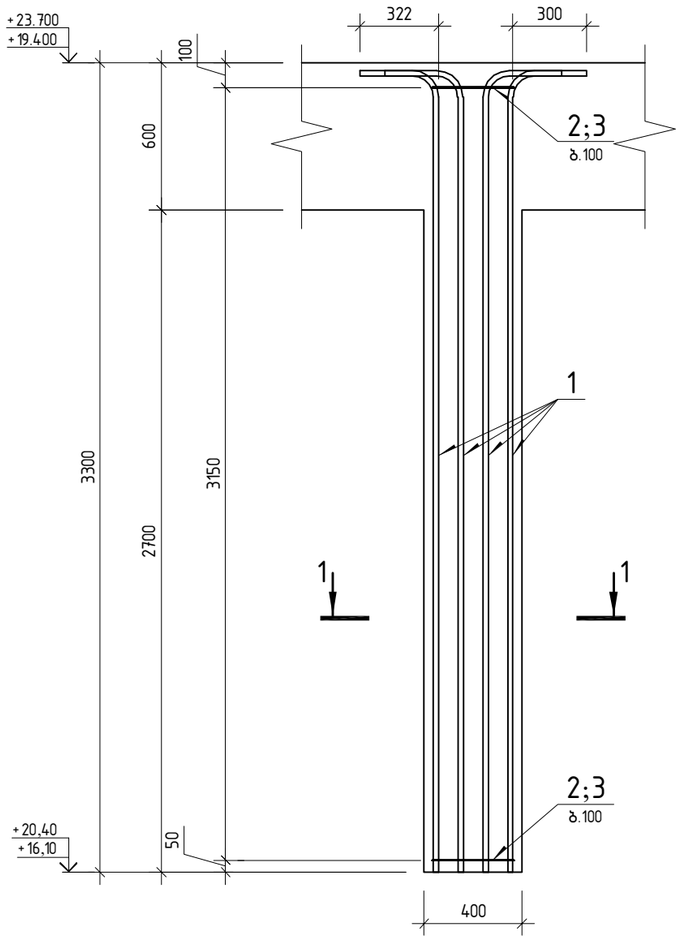

პოზ.	ა ღ ნ ი შ ვ ნ ა	დ ა ს ა ხ ე ლ ე ბ ა	რაოდ.	შენიშვნა
		მონოლითური სვეტი მს-7		
		დეტალები		
1		ϕ 25 B500B ℓ= 3530	22	13.60 კგ
2		ϕ 8 B500B ℓ= 2235	32	0.88 კგ
3		ϕ 8 B500B ℓ= 460	95	0.18 კგ
		მასალები		
		B30 კლასის ბეტონი		1.1 მ³

კვეთი 1-1

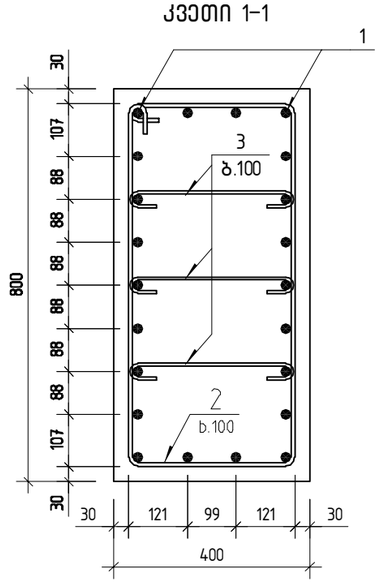

პოზ. 2

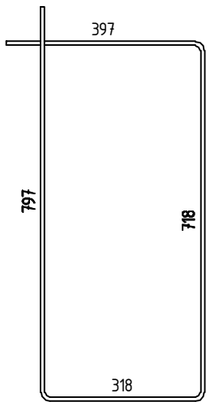

პოზ. 3

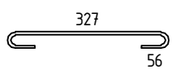

კონსტრუქტორი

შ.პ.ს "ჯი ენ პი"

ალ. ყაზბეგის გამზ. 14ბ
0160, თბილისი, საქართველო
+995599150088
Gipn.ltd@gmail.com

პროექტის დასახელება:

მრავალბინიანი საცხოვრებელი სახლი (ბლოკი "G")
ქ.თბილისი, "დელისი-3"-ის საცხოვრებელი რაიონის მიმდებარედ,
ინტენსიფიკაციის გზის სამხრეთით, (ნაკვეთი №1124)

ნახაზის დასახელება:

მონოლითური სვეტი მს-7

დახაზა	შეამოწმა	დაადასტურა
ლ.ჭ.	ო.ქ.	ო.ქ.

მასშტაბი	ფორმატი	თარიღი	რევიზია	ნახ.№
1:25	A3		R 1	ქ-407

მონოლითური სვეტი მს-8

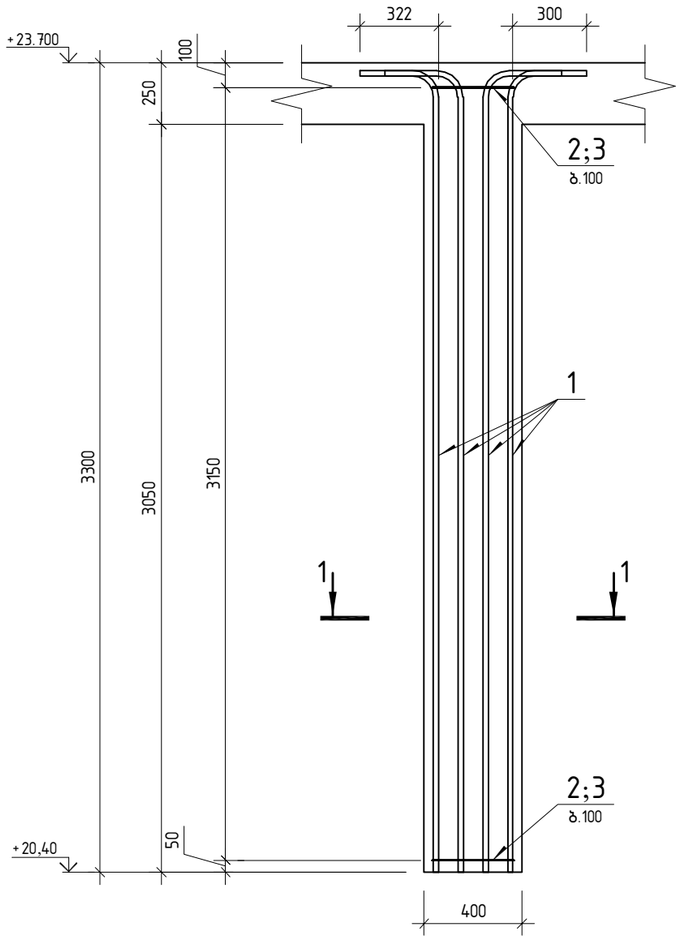

კვეთი 1-1

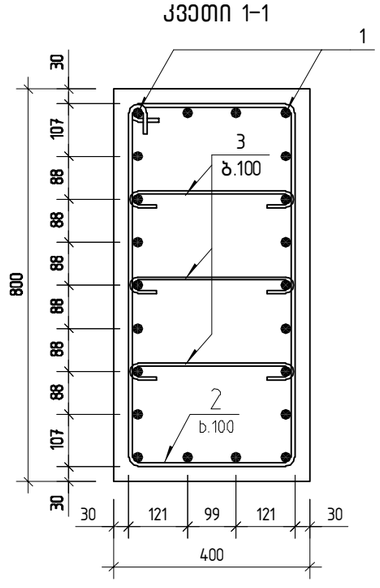

პოზ. 2

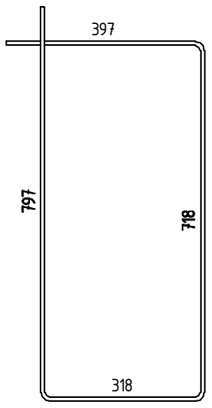

პოზ. 3

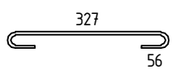

პოზ.	ა ღ ნ ი შ ვ ნ ა	დ ა ს ა ხ ე ლ ე ბ ა	რაოდ.	შენიშვნა
		მონოლითური სვეტი მს-8		
		დეტალები		
1		ф 25 B500B ℓ= 3530	22	13.60 კგ
2		ф 8 B500B ℓ= 2235	32	0.88 კგ
3		ф 8 B500B ℓ= 460	95	0.18 კგ
		მასალები		
		B30 კლასის ბეტონი		1.1 მ³

კონსტრუქტორი

შ.პ.ს "ჯი ენ პი"

ალ. ყაზბეგის გამზ. 14ბ
0160, თბილისი, საქართველო
+995599150088
Gipn.ltd@gmail.com

პროექტის დასახელება:

მრავალბინიანი საცხოვრებელი სახლი (ბლოკი "G")
ქ.თბილისი, "დელისი-3"-ის საცხოვრებელი რაიონის მიმდებარედ,
ინტენსიფიკაციის გზის სამხრეთით, (ნაკვეთი №1124)

ნახაზის დასახელება:

მონოლითური სვეტი მს-8

დახაზა	შეამოწმა	დაადასტურა
ლ.ჭ.	ო.ქ.	ო.ქ.

მასშტაბი	ფორმატი	თარიღი	რევიზია	ნახ.№
1:25	A3		R 1	ქ-408

მონოლითური სვეტი ს-9

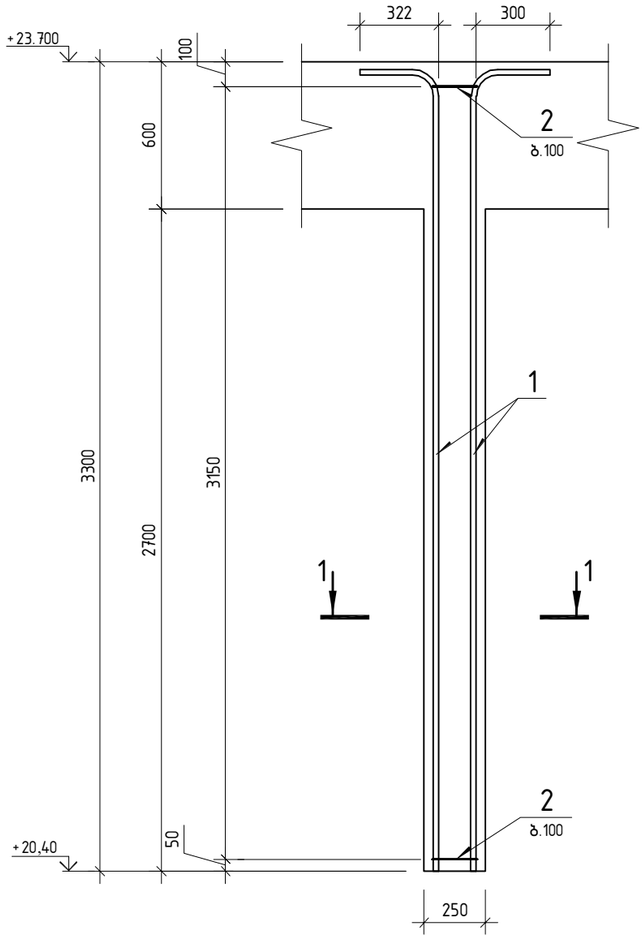

კვეთი 1-1

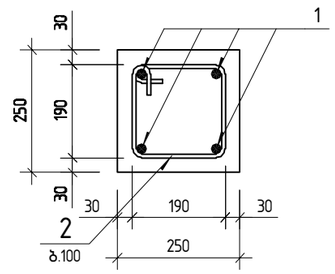

პოზ. 2

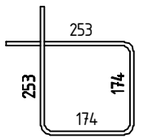

პოზ.	ა ღ ნ ი შ ვ ნ ა	დ ა ს ა ხ ე ლ ე ბ ა	რაოდ.	შენიშვნა
		მონოლითური სვეტი მს-9		
		დეტალები		
1		ф 25 B500B ℓ= 3530	4	13.60 კგ
2		ф 8 B500B ℓ= 860	32	0.34 კგ
		მასალები		
		B30 კლასის ბეტონი		0.2 მ³

კონსტრუქტორი

შ.პ.ს "ჯი ენ პი"
ალ. ყაზბეგის გამზ. 14ბ
0160, თბილისი, საქართველო
+995599150088
Gipn.ltd@gmail.com

პროექტის დასახელება:

მრავალბინიანი საცხოვრებელი სახლი (ბლოკი "G")
ქ.თბილისი, "დელისი-3"-ის საცხოვრებელი რაიონის მიმდებარედ,
ინტენსიფიკაციის გზის სამხრეთით, (ნაკვეთი №1'124)

ნახაზის დასახელება:

მონოლითური სვეტი მს-9

დახაზა	შეამოწმა	დაადასტურა
ლ.ჭ.	ო.ქ.	ო.ქ.

მასშტაბი	ფორმატი	თარიღი	რევიზია	ნახ.№
1:25	A3		R1	ქ-409

Эл№	Элемент	Кол.	Длина, см	Масса, кг
	Фундамент ленточный Ф-1			
	Ригели			
1	ДВ А240 L=1625	348	0.64	222.7
	ø22 А500С			
1	L=12000	4	35.81	143.2
2	L=12000	8	35.81	286.5
3	L=8940	4	26.68	106.7
4	L=7840	4	23.39	93.6
5	L=4820	4	14.38	57.5
	Арматура			
	Бетон тяжелый класса В30		5.09	м³

Эл№	Элемент	Кол.	Длина, см	Масса, кг
	Фундамент ленточный Ф-2			
	Ригели			
1	ДВ А240 L=1625	348	0.64	222.7
	ø22 А500С			
1	L=12000	4	35.81	143.2
2	L=12000	8	35.81	286.5
3	L=8940	4	26.68	106.7
4	L=7840	4	23.39	93.6
5	L=4820	4	14.38	57.5
	Арматура			
	Бетон тяжелый класса В30		5.18	м³

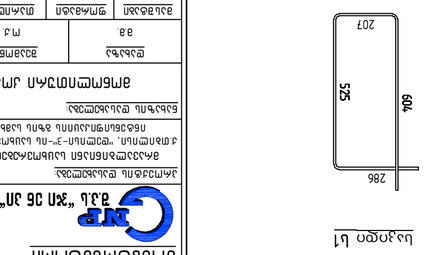

Ц1 (2 Ш.)

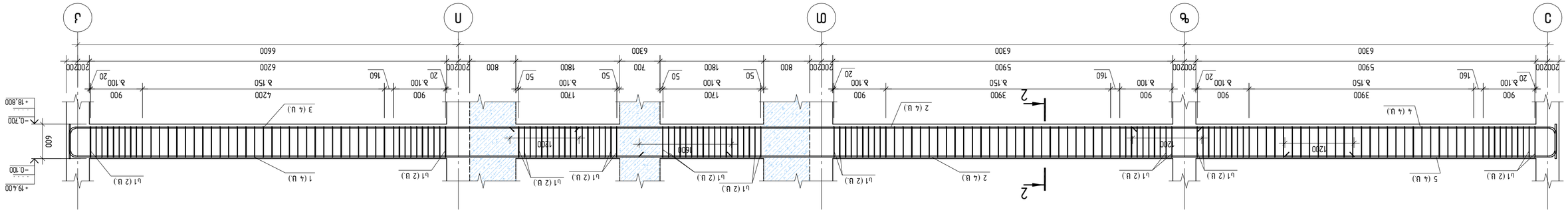

Взам.инв.№	Подпись и дата	Инв.№ подл.	

Изм.	Кол.уч.	Лист	№док.	Подпись	Дата
Разраб.					
Пров.					
Н.контр.					
ГИП					

Монолитный ленточный фундамент

Стадия: Р | Лист: | Листов:

ООО "Строительная компания "Гранит"
г.Москва, ул.Ленинская слобода, д.19, стр.1
+79559975008
Gipon.ltd@gmail.com

Копировал: Ц1 | Формат А2

Взам.инв.№	Подпись и дата	Инв.№ подл.			
Изм.	Кол.уч.	Лист	№док.	Подпись	Дата
Разраб.					
Пров.					
Н.контр.					
ГИП					

Монолитный ленточный фундамент

Стадия: Р | Лист: | Листов:

ООО "Строительная компания "Гранит"
г.Москва, ул.Ленинская слобода, д.19, стр.1
+79559975008
Gipon.ltd@gmail.com

Копировал: | Формат А2

A2 1:50

Поз.	Эскиз	Диам. мм	Длина, см	Кол.	Масса 1 м, кг	Масса, кг
			Фундамент Ф-3			
			Верхняя сетка			
1	2700	Ø16	1625	174	0.64	111.4
			Ø22 А500С			
1	2700	Ø22	11120	4	33.18	132.7
2	2700	Ø22	7540	8	22.50	180.0
3	2700	Ø22	4000	4	11.94	47.8
			Вязальная		0.72	
			Бетон тяжелый		2.64	м³
						176
			Фундамент Ф-4			
			Верхняя сетка			
1	2700	Ø16	1625	132	0.64	84.5
			Ø22 А500С			
1	2700	Ø22	10620	4	31.69	126.8
2	2700	Ø22	10570	4	31.54	126.2
			Вязальная			139
			Бетон тяжелый		1.85	м³
						193

Поз.	Эскиз	Диам. мм	Длина, см	Кол.	Масса 1 м, кг	Масса, кг
			Фундамент Ф-5			
			Верхняя сетка			
1	2700	Ø16	1625	138	0.64	88.3
			Ø25 А500С			
1	2700	Ø25	7550	4	29.09	116.4
			Ø22 А500С			
2	2700	Ø22	7620	4	22.74	91.0
3	2700	Ø22	3860	2	11.52	23.0
			Вязальная			234
			Бетон тяжелый		1.42	м³
						239

ГИП Иванов А.В.
Н.контр. Сидорова Е.М.
+995599150088
Gipn.ltd@gmail.com

ООО "Зеленый Дом"

Армирование фундаментов под 4-этажный монолитный жилой дом с подземной автостоянкой. Ростверк под колонны и диафрагмы, ленточные фундаменты под стены. Бетон тяжелый В25, арматура А500С.

Кабардинка, ул. Десантников, 14

Армирование плит ростверка Ф-3; Ф-4; Ф-5

Разработал	Проверил	Стадия	Лист	Листов
А.В.	М.Г.	Р	1	3
Н.контр.	Г.И.	Масштаб	Формат	Шифр
Е.М.	М.Г.	1:50	А2	КЖ-502

Изм. Кол.уч. Лист № док. Подп. Дата

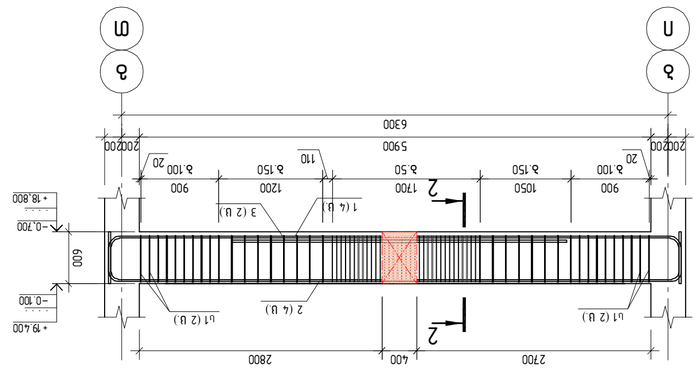

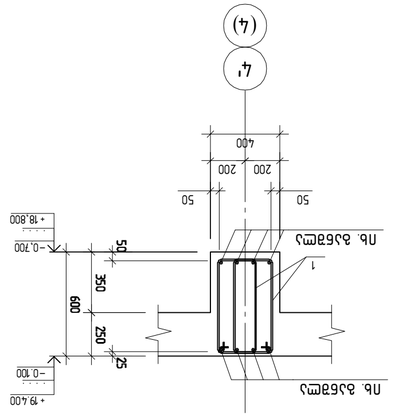

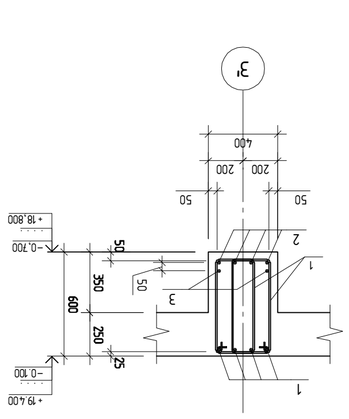

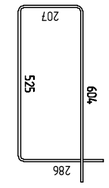

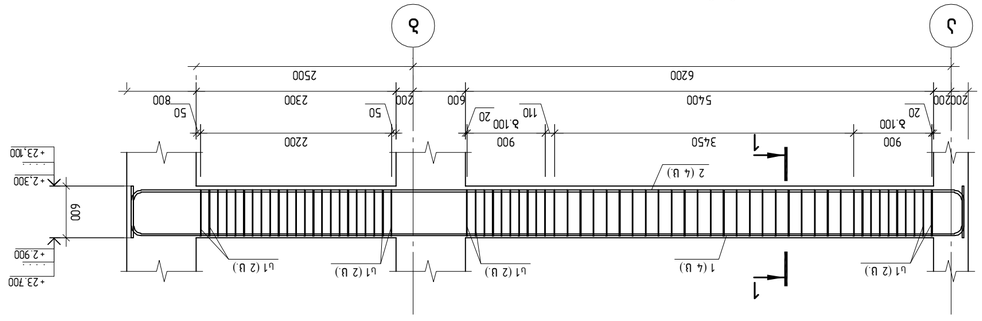

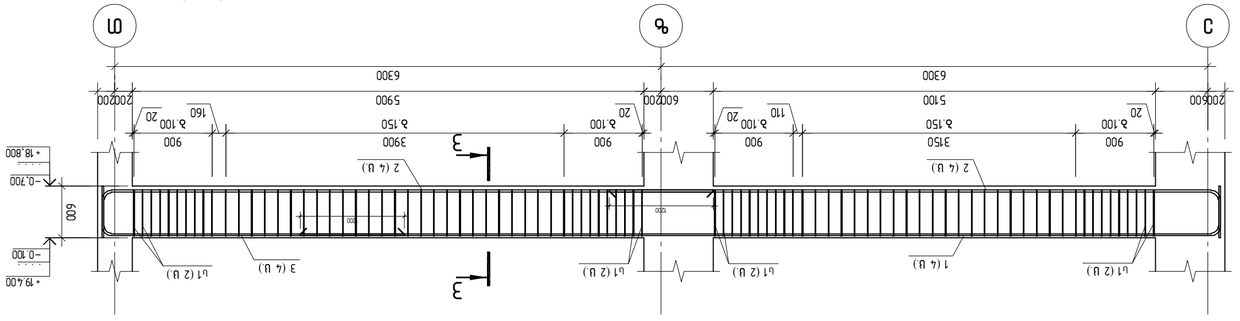

მონოლითური კოჭი კ-7

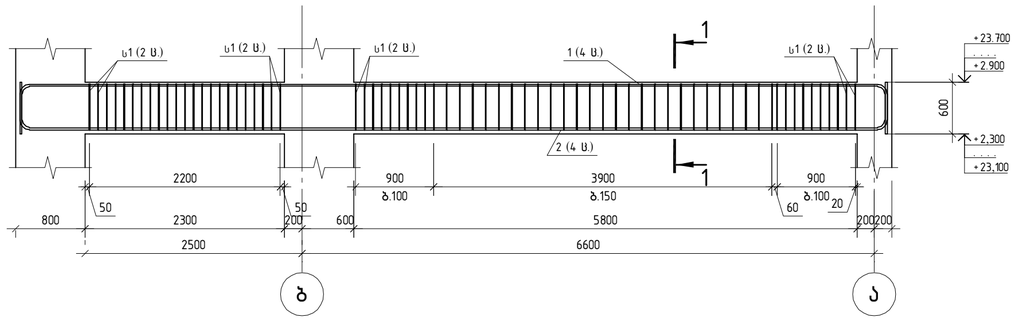

მონოლითური კოჭი კ-8

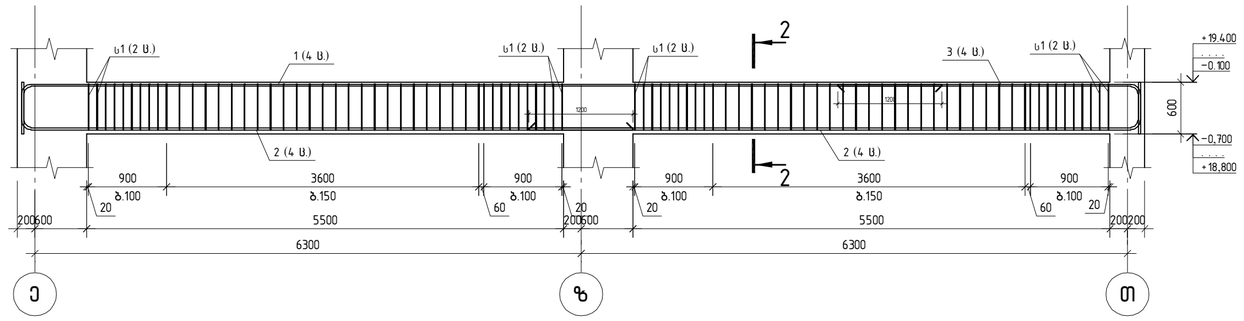

მონოლითური კოჭი კ-6

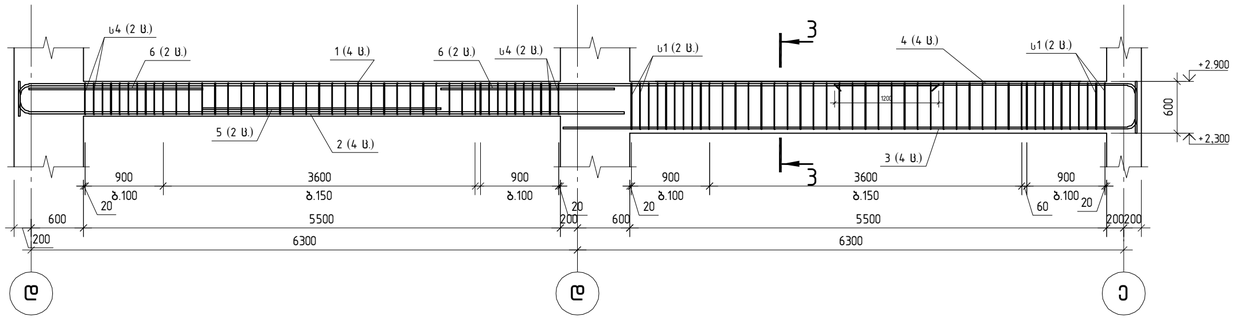

1-1

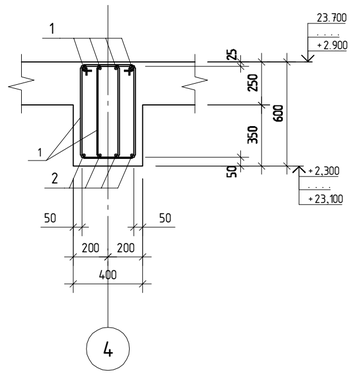

2-2

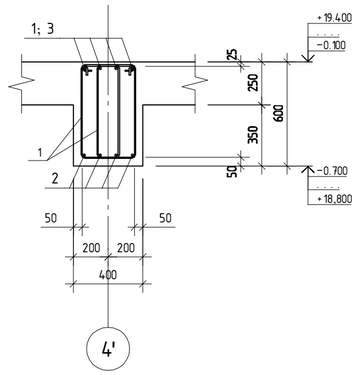

3-3

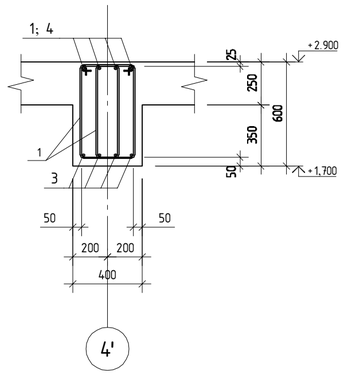

4-4

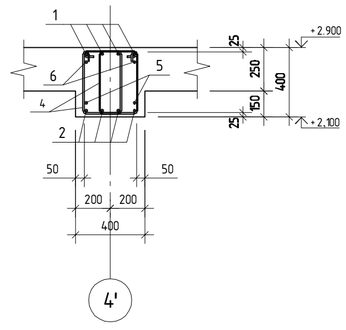

საკიდი ს1

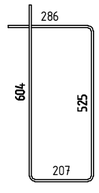

საკიდი ს4

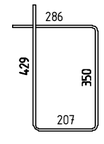

პოზ.	ა ღ წ ი შ ვ ნ ა	დ ა ს ა ხ ე ლ ე ბ ა	რაოდ.	მასა ერთ. ც/მ	შენიშვნა
		მონოლითური კოჭი კ-6			
		დეტალები			
1		D8 A240 L=1625	88	0.64	56.3
4		D8 A240 L=1275	88	0.50	44.0
		⌀25 A500C			
1		L=10910	4	42.04	168.2
2		L=7290	4	28.09	112.4
		⌀22 A500C			
3		L=7100	4	21.19	84.8
4		L=4000	4	11.94	47.8
5		L=2750	2	8.21	16.4
6		L=2000	4	5.97	23.9
		მასალები			
		B30 კლასის ბეტონი		1.32	მ³

პოზ.	ა ღ წ ი შ ვ ნ ა	დ ა ს ა ხ ე ლ ე ბ ა	რაოდ.	მასა ერთ. ც/მ	შენიშვნა
		მონოლითური კოჭი კ-7			
		დეტალები			
1		D8 A240 L=1625	138	0.64	88.3
		⌀22 A500C			
1		L=11020	4	32.88	131.5
2		L=10970	4	32.73	130.9
		მასალები			
		B30 კლასის ბეტონი		1.94	მ³

პოზ.	ა ღ წ ი შ ვ ნ ა	დ ა ს ა ხ ე ლ ე ბ ა	რაოდ.	მასა ერთ. ც/მ	შენიშვნა
		მონოლითური კოჭი კ-8			
		დეტალები			
1		D8 A240 L=1625	176	0.64	112.6
		⌀22 A500C			
1		L=11120	4	33.18	132.7
2		L=7540	8	22.50	180.0
3		L=4000	4	11.94	47.8
		მასალები			
		B30 კლასის ბეტონი		2.64	მ³

კონსტრუქტორი	
შ.პ.ს "ჯი ენ აი"	ალ. ყაზბეგის გამზ. 14ბ 0160, თბილისი, საქართველო +995599150088 Gipn.ltd@gmail.com
პროექტის დასახელება:	მრავალბინიანი საცხოვრებელი სახლი (ბლოკი "G") ქ.თბილისი, "დელისი-3"-ის საცხოვრებელი რაიონის მიმდებარედ, ინტენსიფიკაციის გზის სამხრეთით, (ნაკვეთი №1124)
ნახაზის დასახელება:	მონოლითური კოჭები კ-6; კ-7; კ-8
დახაზა: გ.ბ.	შეამოწმა: ო.ქ.
დაადასტურა: ო.ქ.	
მასშტაბი: 1:50	ფორმატი: A2
თარიღი:	რევიზია: R1
ნახ.№: კ- 503	

A2 1:50

Ведомость арматурных изделий

Поз.	Обозначение	Наименование	Кол.	Масса ед., кг	Примечание
		Железобетонные конструкции			
		Марка КЖ-9			
		Сборочные единицы			
1		Ф 22 А500С L=16250	740	0.64	473.6
		Детали			
1		Ф 22 А500С L=12000	8	35.81	286.5
2		Ф 22 А500С L=12000	16	35.81	573.0
3		Ф 22 А500С L=9300	4	27.75	111.0
4		Ф 22 А500С L=8810	4	26.29	105.2
5		Ф 22 А500С L=8400	4	25.07	100.3
6		Ф 22 А500С L=8340	4	24.89	99.6
7		Ф 22 А500С L=7840	4	23.39	93.6
		Закладные			
		Лист стальной горячекатаный		11.38	а³

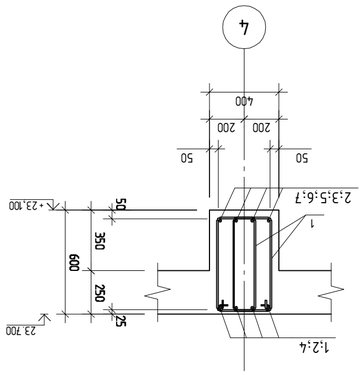



Изм.	Кол.уч.	Лист	№ док.	Подп.	Дата
Разраб.					
Пров.					
Н.контр.					
ГИП					

Ж/б ригель Р-1

Ф-л ООО "ЦНИИПромзданий" в г.Москве

Ф-л ООО "ЦНИИПромзданий" в г.Москве

Ж/б ригель Р-1

მონოლითური კოჭი კ-10

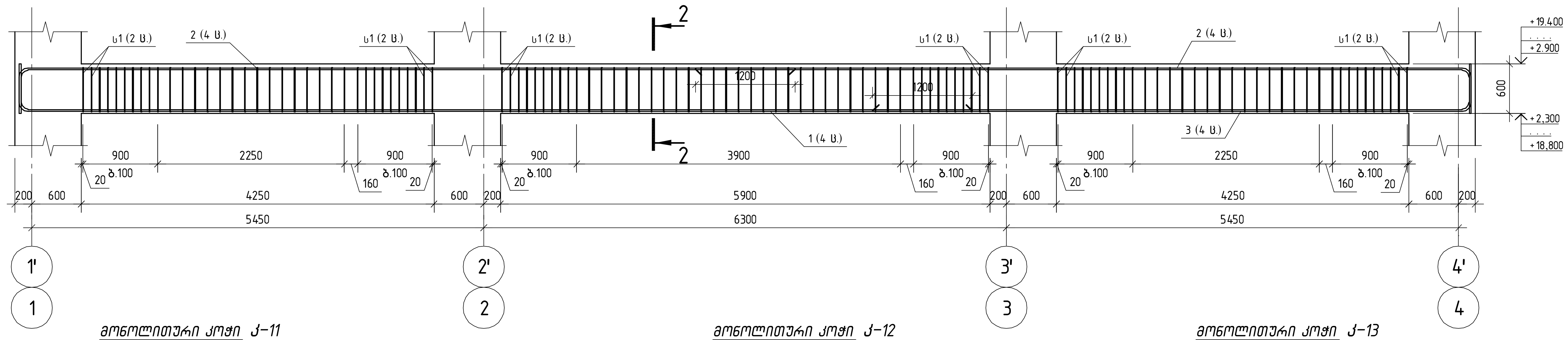

მონოლითური კოჭი კ-11

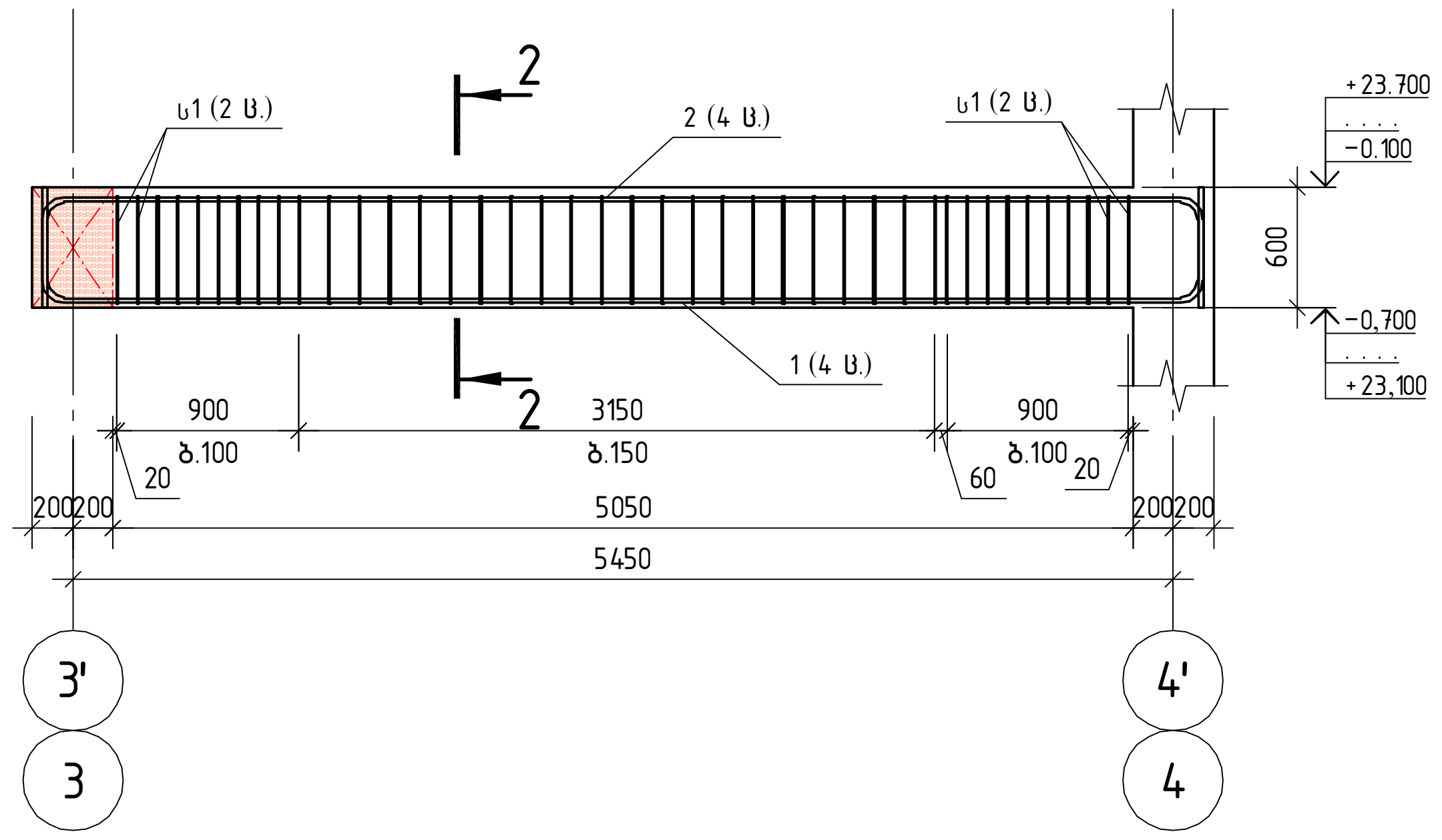

მონოლითური კოჭი კ-12

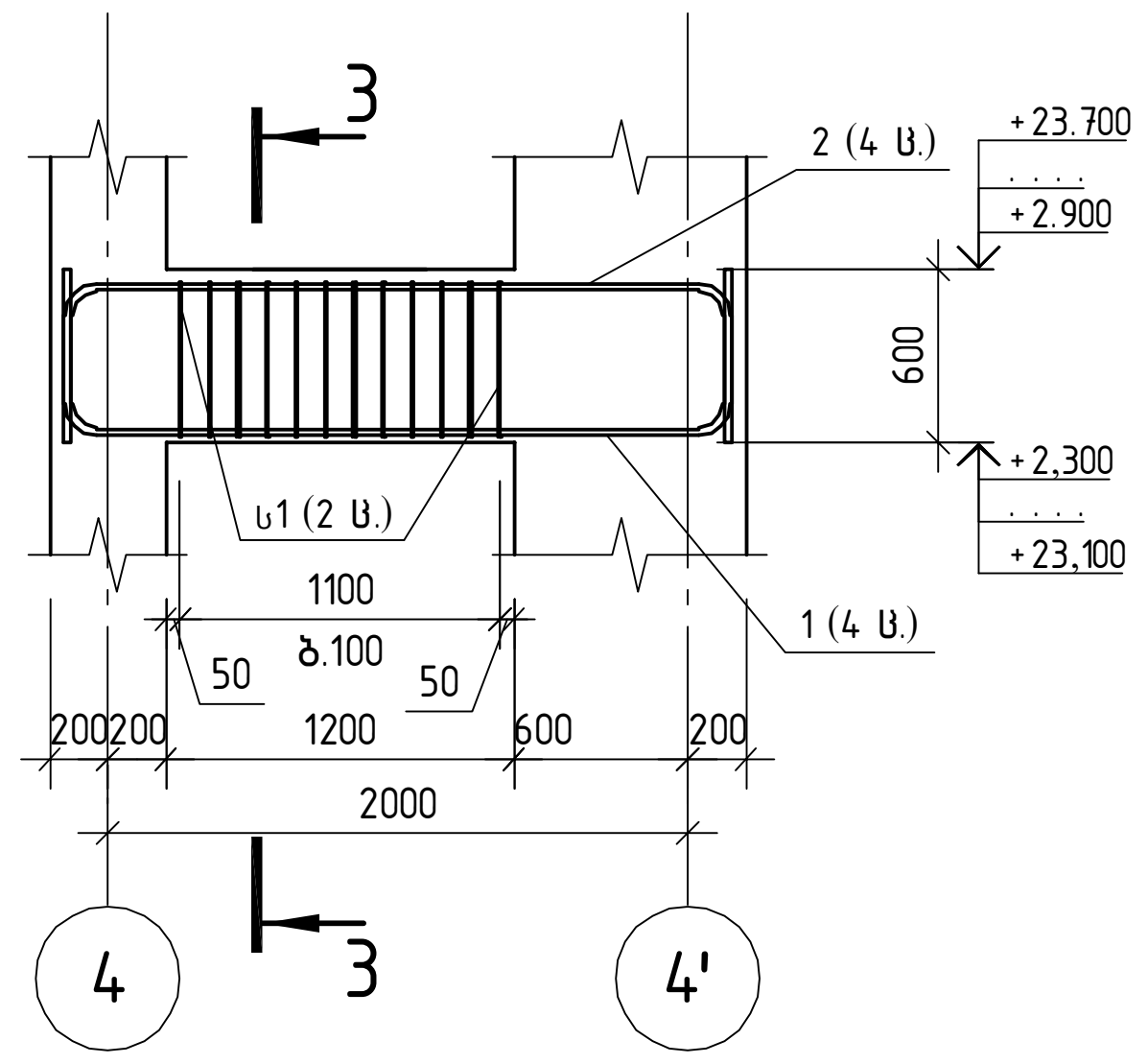

მონოლითური კოჭი კ-13

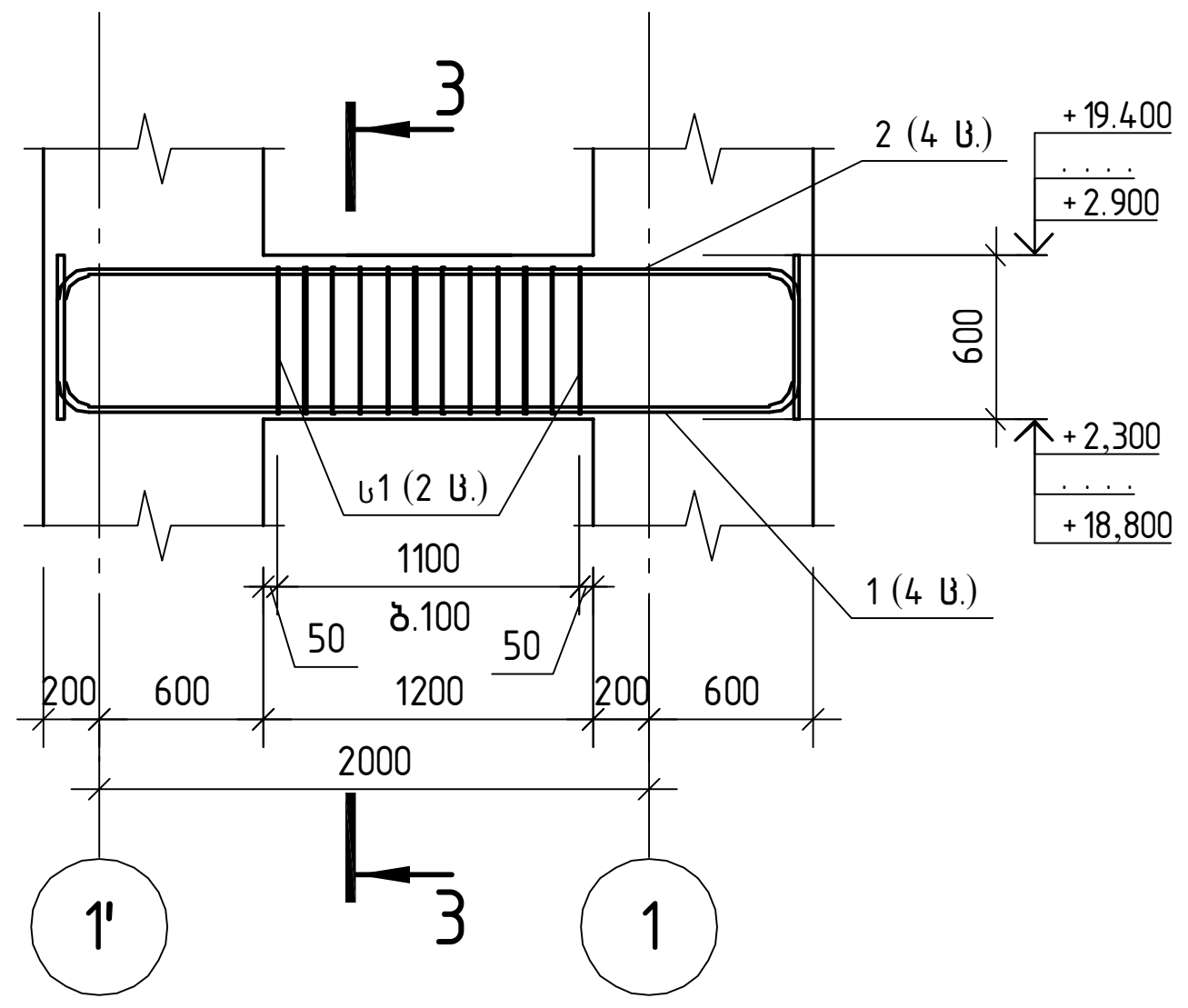

1-1

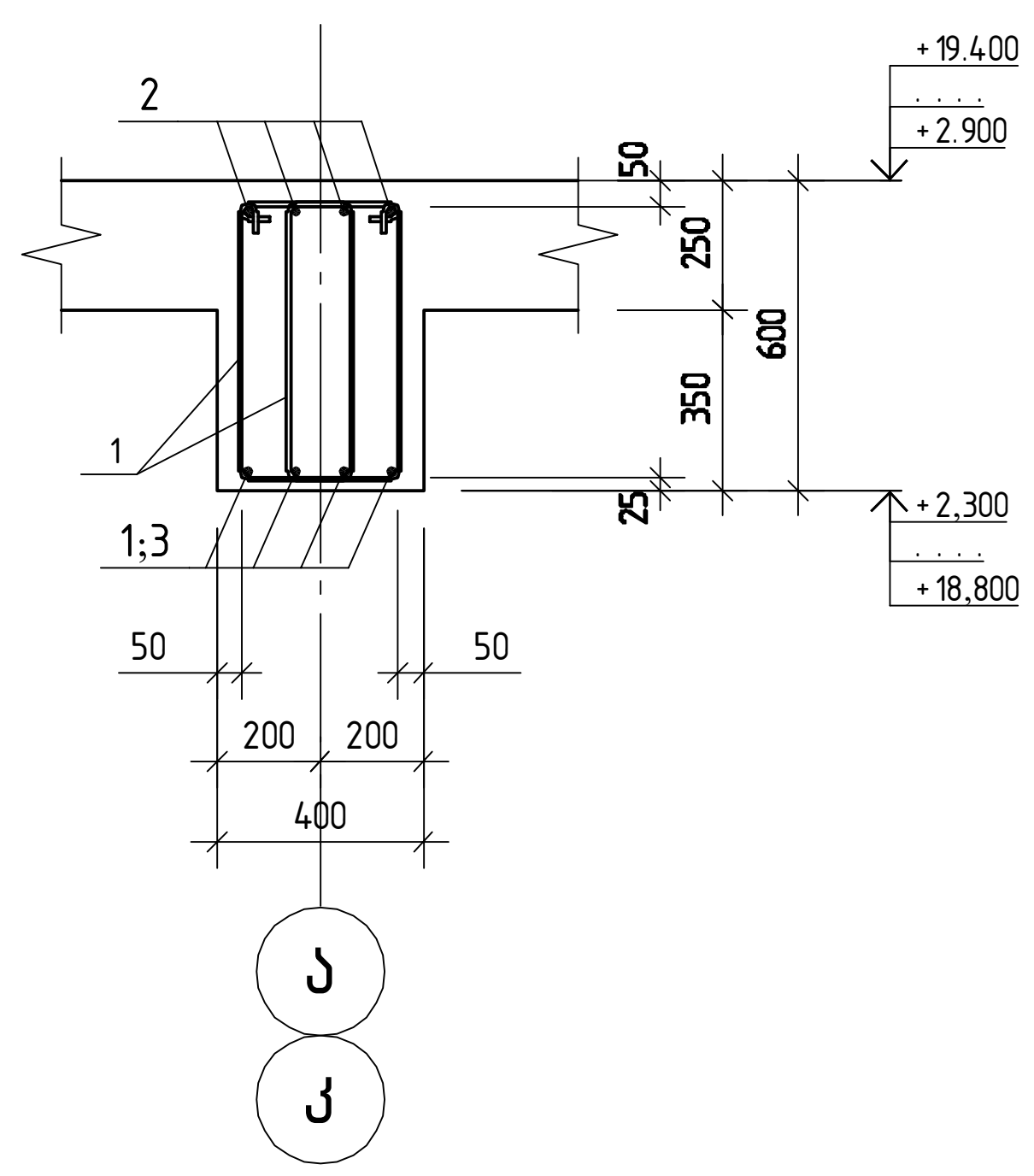

2-2

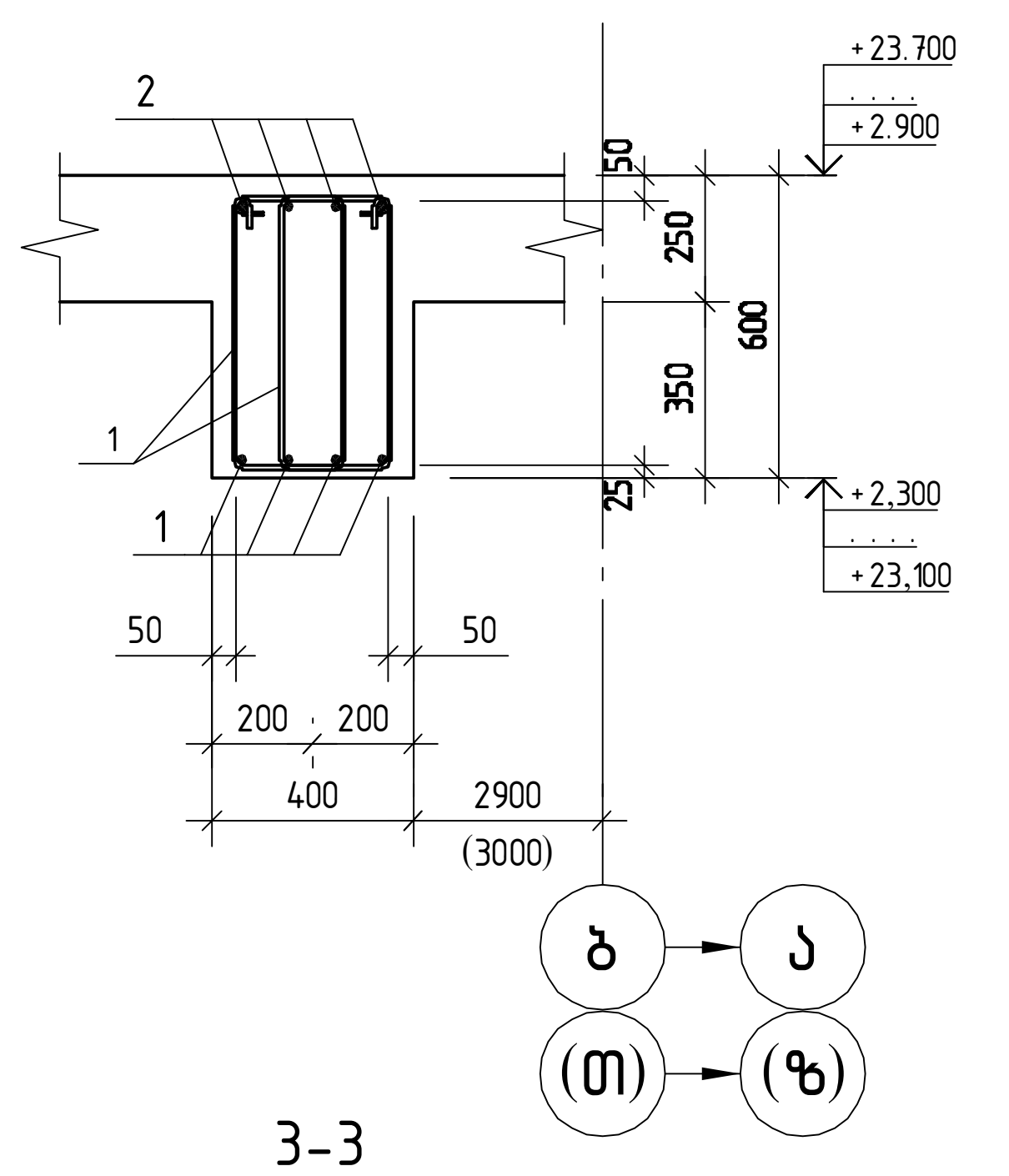

3-3

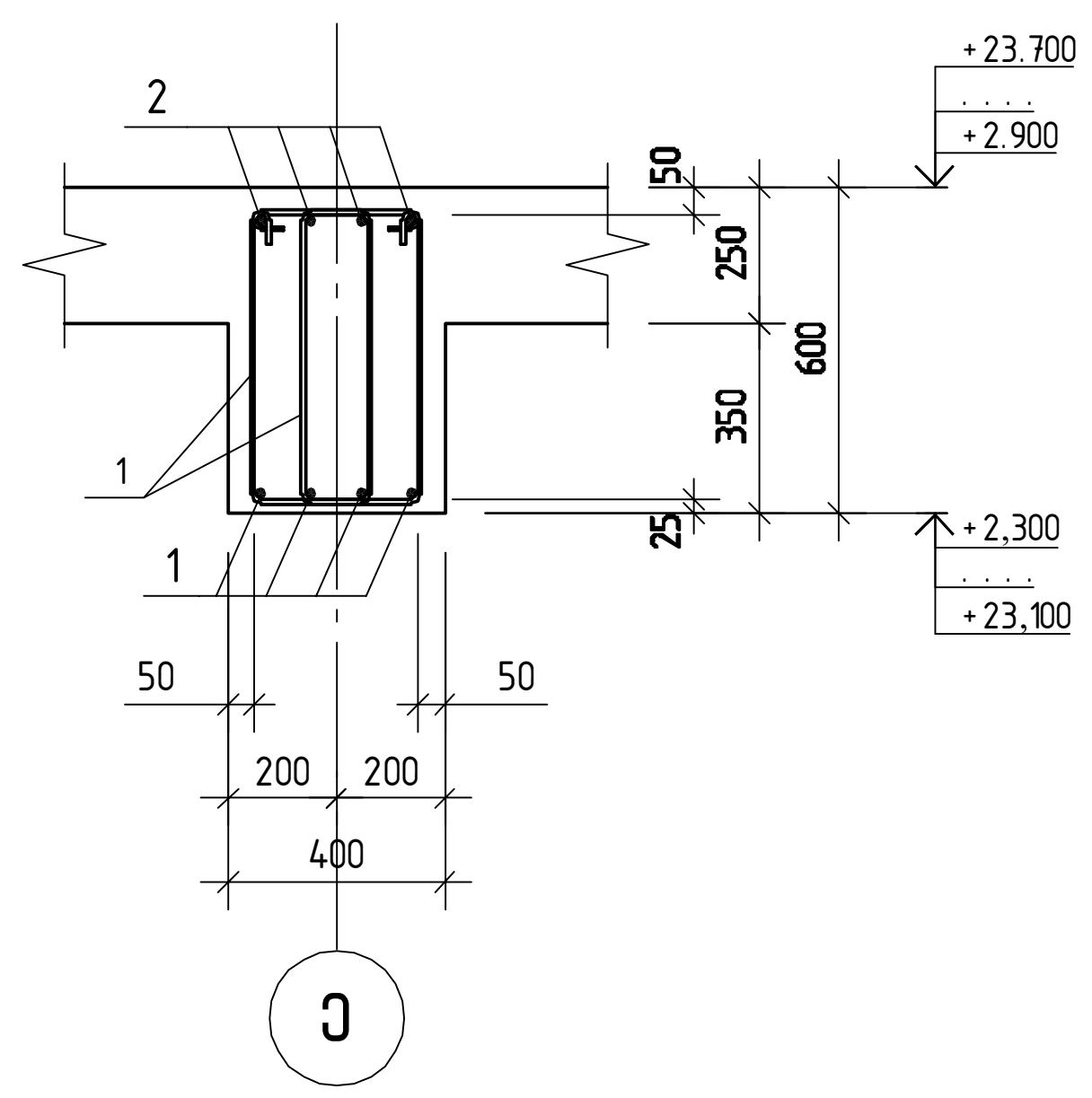

პოზ.	ა ღ ნ ი შ ვ ნ ა	დ ა ს ა ხ ე ლ ე ბ ა	რაოდ.	მასა,ერთ. კგ	შენიშვნა
		მონოლითური კოჭი კ-10			
		დეტალები			
1		D8 A240 L=1625	232	0.64	148.5
		ø22 A500C			
1		L=12000	4	35.81	143.2
2		L=9840	8	29.36	234.9
3		L=7720	4	23.04	92.2
		მასალები			619
		B30 კლასის ბეტონი		3.46	მ³
					179
		მონოლითური კოჭი კ-11			
		დეტალები			
1		D8 A240 L=1625	82	0.64	52.5
		ø22 A500C			
1		L=6770	4	20.20	80.8
2		L=6720	4	20.05	80.2
		მასალები			214
		B30 კლასის ბეტონი		1.21	მ³
					176

პოზ.	ა ღ ნ ი შ ვ ნ ა	დ ა ს ა ხ ე ლ ე ბ ა	რაოდ.	მასა,ერთ. კგ	შენიშვნა
		მონოლითური კოჭი კ-12			
		დეტალები			
1		D8 A240 L=1625	24	0.64	15.4
		ø22 A500C			
1		L=3320	4	9.91	39.6
2		L=3270	4	9.76	39.0
		მასალები			94
		B30 კლასის ბეტონი		0.29	მ³
					326
		მონოლითური კოჭი კ-13			
		დეტალები			
1		D8 A240 L=1625	24	0.64	15.4
		ø22 A500C			
1		L=3720	4	11.10	44.4
2		L=3670	4	10.95	43.8
		მასალები			104
		B30 კლასის ბეტონი		0.29	მ³
					360

საკიდი ს1

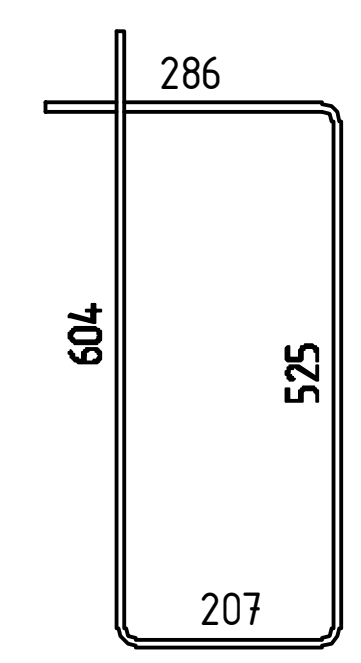

A2 1:50

კონსტრუქტორი

შ.პ.ს "ჯი ენ პი"

ალ. ყაზბეგის გამზ. 14.ბ
0160, თბილისი, საქართველო
+995599150088
Gipn.ltd@gmail.com

პროექტის დასახელება:

მრავალბინიანი საცხოვრებელი სახლი (ბლოკი "G")
ქ.თბილისი, "დელისი-3"-ის საცხოვრებელი რაიონის მიმდებარედ, ინტენსიფიკაციის გზის სამხრეთით, (ნაკვეთი №1/124)

ნახაზის დასახელება:

მონოლითური კოჭები კ-10; კ-11; კ-12; კ-13

დახაზა	შეამოწმა	დაადასტურა
მ.მ.	ო.ქ.	ო.ქ.

მასშტაბი	ფორმატი	თარიღი	რევიზია	ნახ.№
1:50	A2		R1	კ- 505

მონოლითური კოჭი კ-14

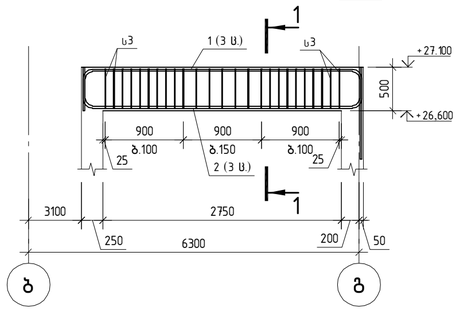

მონოლითური კოჭი კ-15

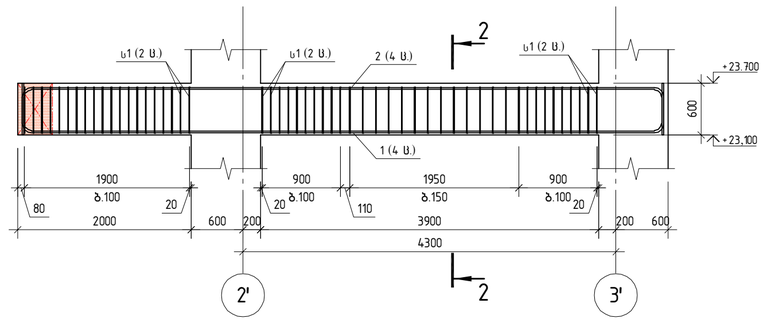

მონოლითური კოჭი კ-16

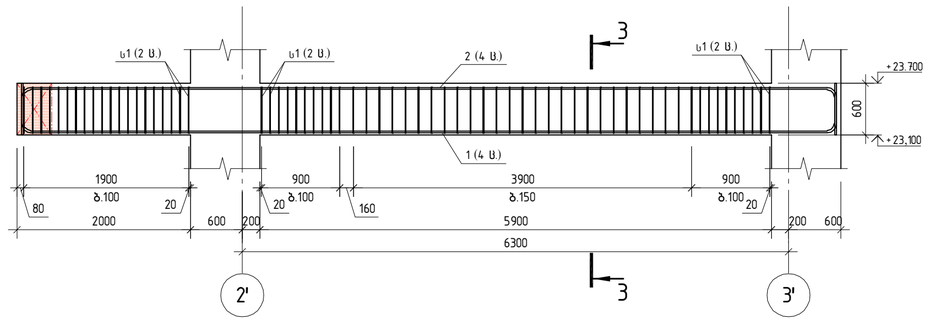

მონოლითური კოჭი კ-17

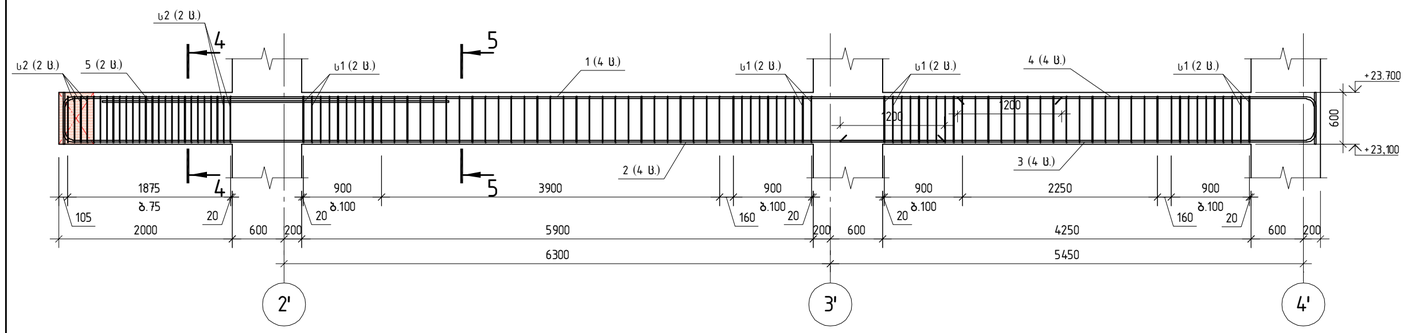

საკიდი ს1

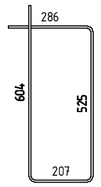

2-2 (3-3)

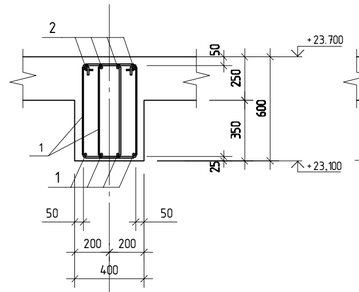

4-4

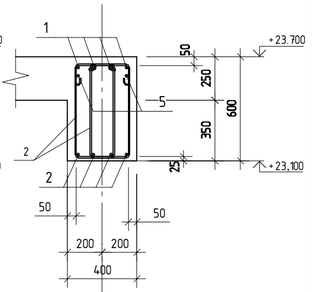

საკიდი ს2

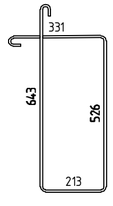

5-5

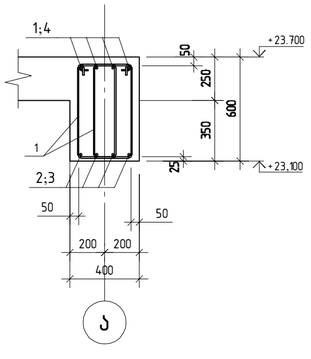

საკიდი ს3

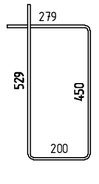

პოზ.	ა ღ წ ი შ ვ ნ ა	დ ა ს ა ხ ე ლ ე ბ ა	რაოდ.	მასა,ერთ. კგ	შენიშვნა
		მონოლითური კოჭი კ-14			
		დეტალები			
3		D8 A240 L=1460	25	0.58	14.5
		ø22 A500C			
1		L=4600	3	13.73	41.2
2		L=4040	3	12.06	36.2
		მასალები			
		B30 კლასის ბეტონი		0.34	მ³
		მონოლითური კოჭი კ-15			
		დეტალები			
1		D8 A240 L=1625	106	0.64	67.8
		ø22 A500C			
1		L=8420	4	25.13	100.5
2		L=8370	4	24.98	99.9
		მასალები			
		B30 კლასის ბეტონი		0.94	მ³

პოზ.	ა ღ წ ი შ ვ ნ ა	დ ა ს ა ხ ე ლ ე ბ ა	რაოდ.	მასა,ერთ. კგ	შენიშვნა
		მონოლითური კოჭი კ-16			
		დეტალები			
1		D8 A240 L=1625	132	0.64	84.5
		ø22 A500C			
1		L=10420	4	31.09	124.4
2		L=10370	4	30.94	123.8
		მასალები			
		B30 კლასის ბეტონი		1.42	მ³
		მონოლითური კოჭი კ-17			
		დეტალები			
1		D8 A240 L=1625	162	0.64	103.7
2		D8 A240 L=1805	52	0.71	36.9
		ø22 A500C			
1		L=12000	4	35.81	143.2
2		L=10670	4	31.84	127.4
3		L=6000	4	17.90	71.6
4		L=4620	4	13.79	55.2
5		L=4000	2	11.94	23.9
		მასალები			
		B30 კლასის ბეტონი		2.92	მ³

A2 1:50

კონსტრუქტორი

შ.პ.ს "ჯი ეს აი"

ალ. ყაზბეგის გამზ. 14ბ
0160, თბილისი, საქართველო
+995599150088
Gipn.ltd@gmail.com

პროექტის დასახელება:
მრავალბინიანი საცხოვრებელი სახლი (ბლოკი "G")
ქ.თბილისი, "დელისი-3"-ის საცხოვრებელი რაიონის მიმდებარედ, ინტენსიფიკაციის გზის სამხრეთით, (ნაკვეთი №9124)

ნახაზის დასახელება:
მონოლითური კოჭები კ-14; კ-15; კ-16; კ-17

დახაზა	შეამოწმა	დაამტკიცა
გ.გ.	ო.ქ.	ო.ქ.

მასშტაბი	ფორმატი	თარიღი	რევიზია	ნახ.№
1:50	A2		R1	კ- 506

მონოლითური კოჭი კ-18

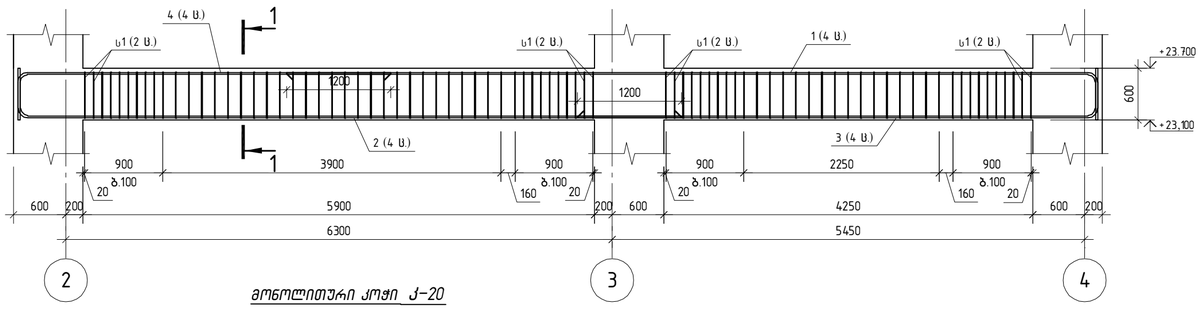

მონოლითური კოჭი კ-19

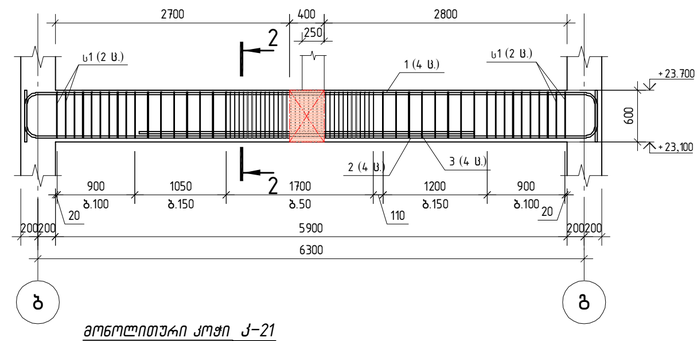

1-1

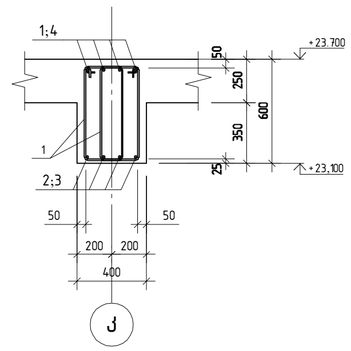

მონოლითური კოჭი კ-20

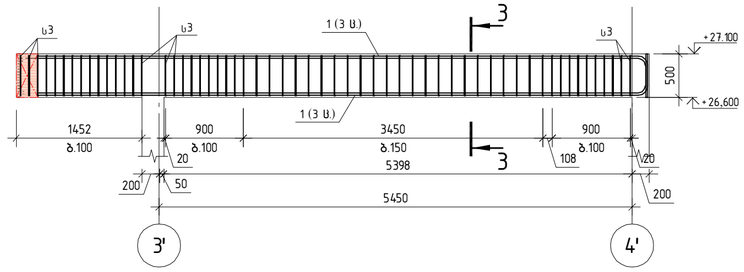

4-4

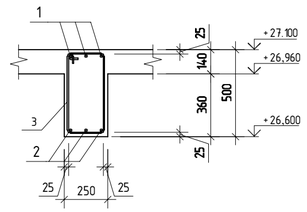

მონოლითური კოჭი კ-21

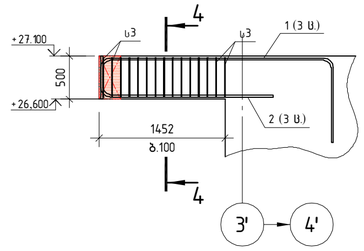

2-2

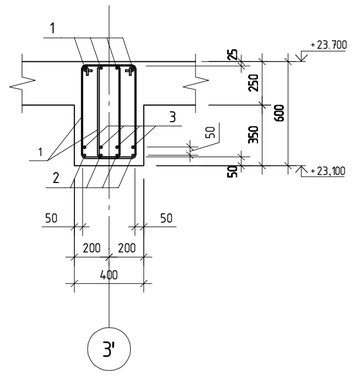

3-3

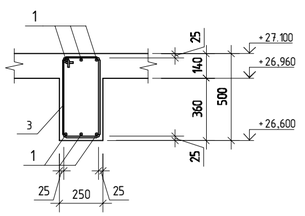

პოზ.	ა ღ ნ ი შ ვ ნ ა	დ ა ს ა ხ ე ლ ე ბ ა	რაო.	მასა,ერთ. კგ	შენიშვნა
		მონოლითური კოჭი კ-18			
		დეტალები			
1		D8 A240 L=1625	162	0.64	103.7
		ø22 A500C			
1		L=9840	4	29.36	117.4
2		L=8160	4	24.35	97.4
3		L=6510	4	19.43	77.7
4		L=4790	4	14.29	57.2
		მასალები			
		B30 კლასის ბეტონი		2.44	მ³
		მონოლითური კოჭი კ-19			
		დეტალები			
1		D8 A240 L=1625	138	0.64	88.3
		ø25 A500C			
1		L=7600	4	29.28	117.1
2		L=7550	4	29.09	116.4
3		L=3860	4	14.87	59.5
		მასალები			
		B30 კლასის ბეტონი		1.42	მ³
		მონოლითური კოჭი კ-20			
		დეტალები			
3		D8 A240 L=1460	58	0.58	33.6
		ø22 A500C			
1		L=8080	6	24.11	144.7
		მასალები			
		B30 კლასის ბეტონი		0.86	მ³

პოზ.	ა ღ ნ ი შ ვ ნ ა	დ ა ს ა ხ ე ლ ე ბ ა	რაო.	მასა,ერთ. კგ	შენიშვნა
		მონოლითური კოჭი კ-21			
		დეტალები			
3		D8 A240 L=1460	15	0.58	8.7
		ø22 A500C			
1		L=4000	3	11.94	35.8
2		L=2400	3	7.16	21.5
		მასალები			
		B30 კლასის ბეტონი		0.18	მ³

საკიდი ს1

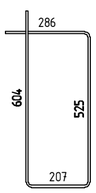

საკიდი ს3

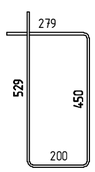

A2 1:50

კონსტრუქტორი		
შ.პ.ს "ჯი ენ პი"	ალ ყაზბეგის გამზ. 14ბ 0160, თბილისი, საქართველო +995599150088 Gipn.ltd@gmail.com	
პროექტის დასახელება: მრავალბინიანი საცხოვრებელი სახლი (ბლოკი "G") ქ.თბილისი, "დელისი-3"-ის საცხოვრებელი რაიონის მიმდებარედ, ინტენსიფიკაციის გზის სავხრეთით, (ნაკვეთი №1124)		
ნახაზის დასახელება: მონოლითური კოჭები კ-18; კ-19; კ-20;კ-21; კ-22		
დახაზა: ბ.ბ.	შეამოწმა: ო.ქ.	დაადასტურა: ო.ქ.
მასშტაბი: 1:50	ფორმატი: A2	თარიღი:	რევიზია: R1	ნახ.№: კ- 507

ЗАО "ЭЛ ЭЛ ЭЛ"
г. Москва, ул. Ленина, д.1, стр.1
+7 (495) 123-45-67
info@example.com

Жилой комплекс "Сосновый бор"
Корпус 1, 2, 3 (блок-секции А, Б, В)
Раздел КЖ. Конструкции железобетонные монолитные

Фундаментная плита. Армирование. Схема расположения элементов

Гип	Кол.	Лист	№ док.	Подп.	Дата
Гип					
Нач. отд.					
Н. контр.					
ГИП					

Стадия	Лист	Листов
Р	1	1

ЗАО "ЭЛ ЭЛ ЭЛ"

A2 1:150

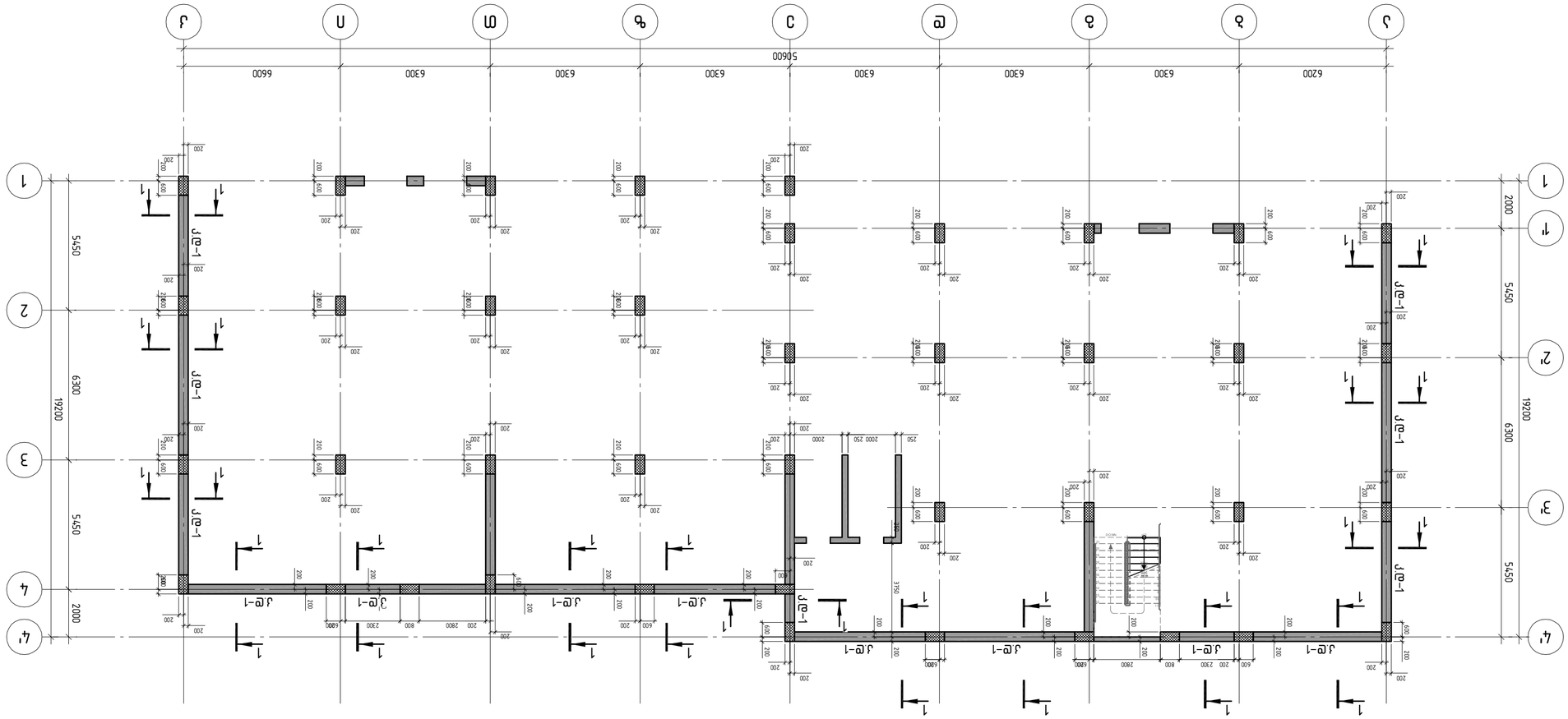

Фундаментная плита. Армирование. Схема расположения элементов

Гип	Кол.	Лист	№ док.	Подп.	Дата
Гип					
Нач. отд.					
Н. контр.					
ГИП					

Стадия	Лист	Листов
Р	1	1

ЗАО "ЭЛ ЭЛ ЭЛ"

A2 1:150

კვეთი 1–1

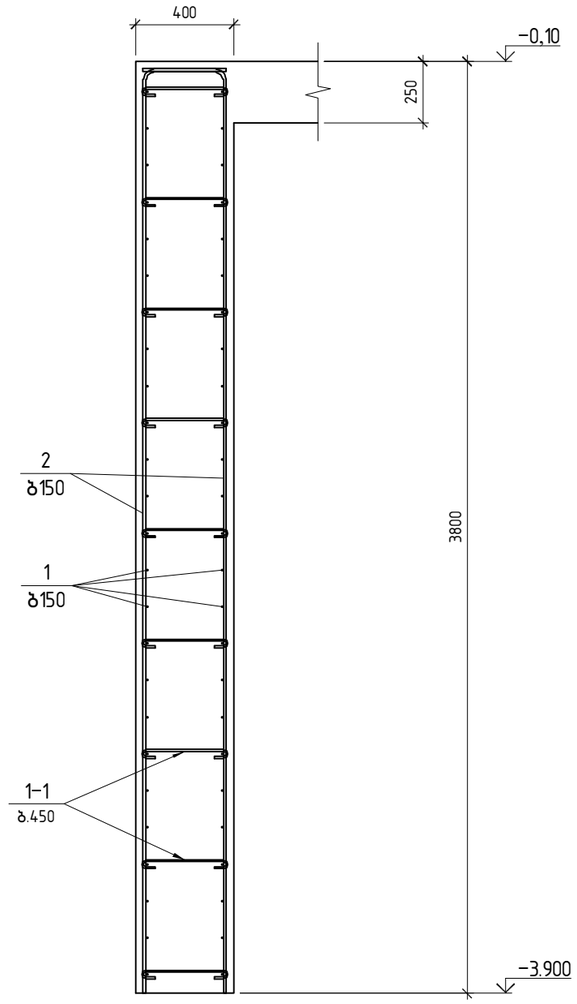

პოზ.	ა ღ ნ ი შ ვ ნ ა	დ ა ს ა ხ ე ლ ე ბ ა		რაოდ.	შენიშვნა	
		მონოლითური კედელი				
		დეტალები				
1	დაიჭრას ადგილზე	∅ 12 B500B ℓ=	4800000	1	4261.50	კგ
2		∅ 12 B500B ℓ=	4080	920	3.63	კგ
1–1		∅ 8 B500B ℓ=	500	1460	0.20	კგ
		მასალები				
		B30 კლასის ბეტონი			103.06	მ³

შენიშვნა

∅12 არმატურის ზედდება 600მმ

A3 1:25

კონსტრუქტორი

შ.პ.ს "ჯი ენ პი"

ალ. ყაზბეგის გამზ. 14ბ
0160, თბილისი, საქართველო
+995599150088
Gipn.ltd@gmail.com

პროექტის დასახელება:
მრავალბინიანი საცხოვრებელი სახლი (ბლოკი "G")
ქ.თბილისი, "დელისი-3"-ის საცხოვრებელი რაიონის მიმდებარედ, ინტენსიფიკაციის გზის სამხრეთით, (ნაკვეთი №1/124)

ნახაზის დასახელება:
კვეთი1–1; სპეციფიკაცია

დახაზა	შეამოწმა	დაადასტურა
ნ.ჩ.	ო.ქ.	ო.ქ.

მასშტაბი	ფორმატი	თარიღი	რევიზია	ნახ.№
1:25	A3		R1	კ–602

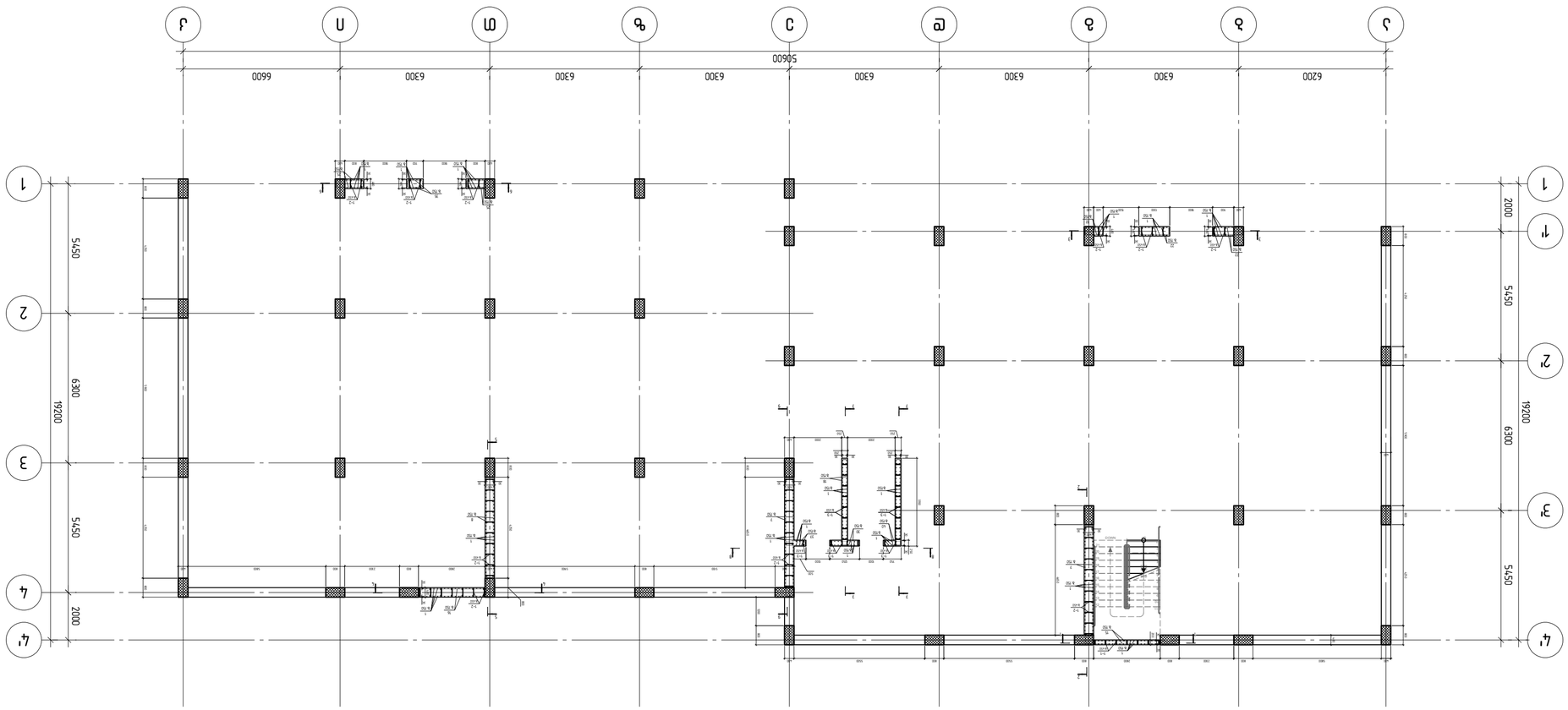

ООО "Завод ЖБИ №3" г. Москва, ул. Заводская, д.3, стр.1			
Монтажная схема плит перекрытия (отм. +3,900–отм. +0,100–эскиз)			
Разработал		Стадия	Лист	Листов
ГИП		Р	1	1
Н.контр.				
Утвердил				
Масштаб 1:150	Формат А2	Инв.№ подл.	Подпись и дата	Взам.инв.№
Копировал				

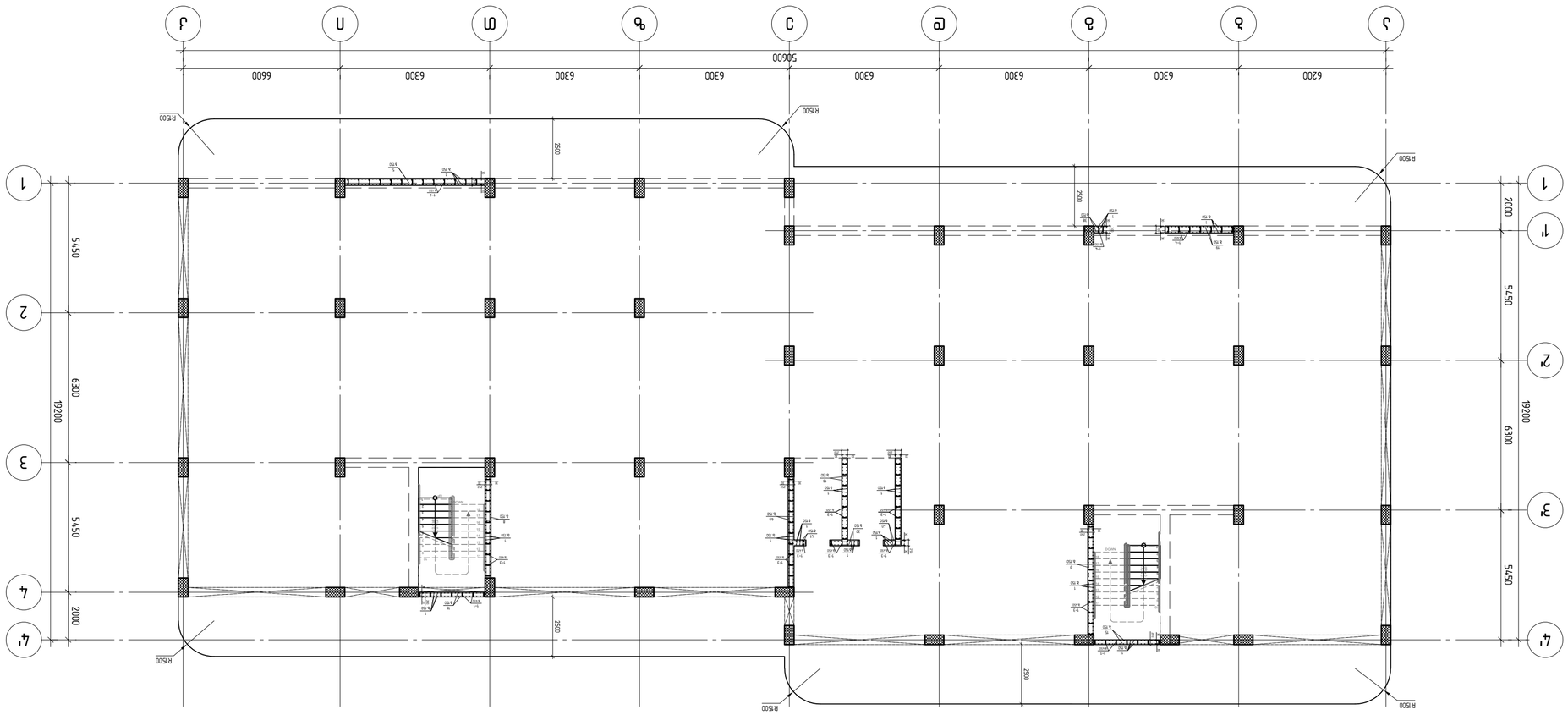

Հատակագիծ ▽-0.100-ից ▽+2.900-ը

A2 1:150

Նախագիծ	Ճ.Հ.		
Գլխավոր ճարտարապետ	Մ.Յ.		
Գլխավոր նախագծող	Մ.Յ.		
Գծագրեց	Ճ.Հ.		

არმირების სქემა ▽+2.900-დან ▽+6.200-მდე

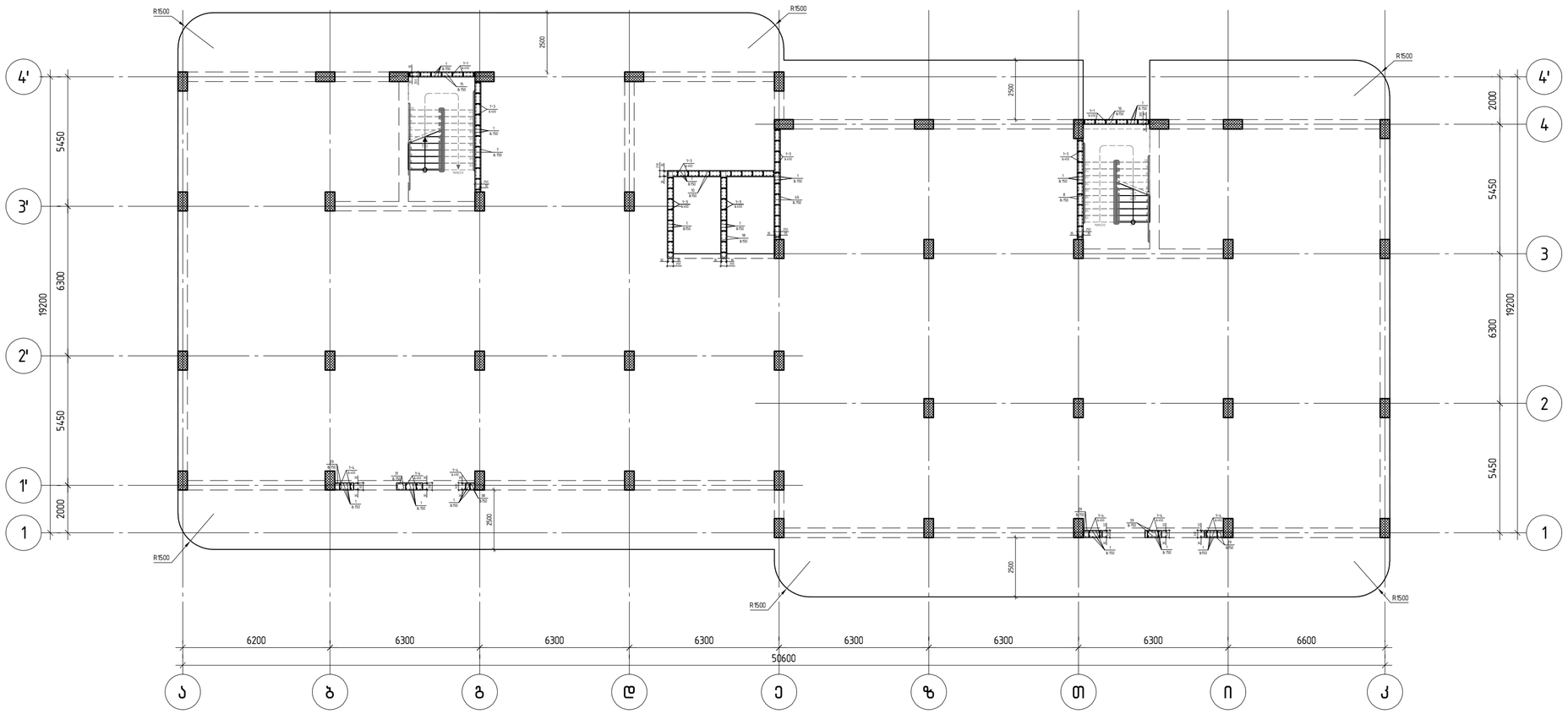

კონსტრუქტორი	
შ.პ.ს "ჯი ენ პი"	ალ. ყაზბეგის გამზ. 14ბ 0160, თბილისი, საქართველო +995599150088 Gipn.ltd@gmail.com
პროექტის დასახელება:	მრავალბინიანი საცხოვრებელი სახლი (ბლოკი "G1") ქ.თბილისი, "დელისი-3"-ის საცხოვრებელი რაიონის მიმდებარედ, ინტენსიფიკაციის გზის სამხრეთით, (ნაკვეთი №1124)
ნახაზის დასახელება:	არმირების სქემა ▽+2.900-დან ▽+6.200-მდე

დახაზა	შეამოწმა	დაადასტურა
ნ.რ.	ო.ქ.	ო.ქ.

მასშტაბი	ფორმატი	თარიღი	რევიზია	ნახ.№
1:150	A2			ჯ- 605

A2 1:150

არმირების სქემა ▽+6.200-დან ▽+9.500-მდე

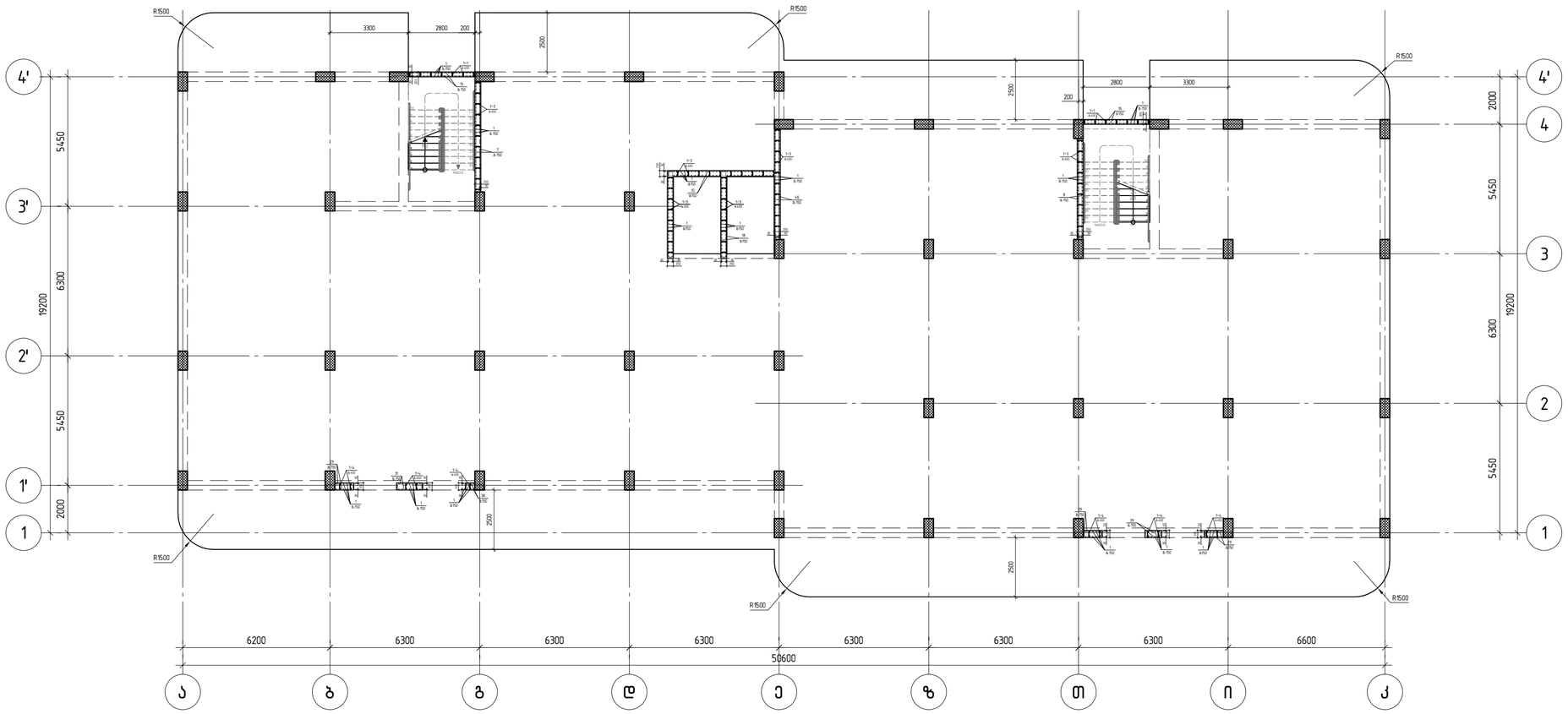

კონსტრუქტორი	
შ.პ.ს "ჯი ენ პი"	ალ. ყაზბეგის გამზ. 14ბ 0160, თბილისი, საქართველო +995599150088 Gipn.ltd@gmail.com
პროექტის დასახელება:	მრავალბინიანი საცხოვრებელი სახლი (ბლოკი "G1") ქ.თბილისი, "დელისი-3"-ის საცხოვრებელი რაიონის მიმდებარედ, ინტენსიფიკაციის გზის სამხრეთით, (ნაკვეთი №1124)
ნახაზის დასახელება:	არმირების სქემა ▽+6.200-დან ▽+9.500-მდე

დახაზა	შეამოწმა	დაადასტურა
ნ.ჩ.	ო.ქ.	ო.ქ.

მასშტაბი	ფორმატი	თარიღი	რევიზია	ნახ.№
1:150	A2			ჯ- 606

A2 1:150

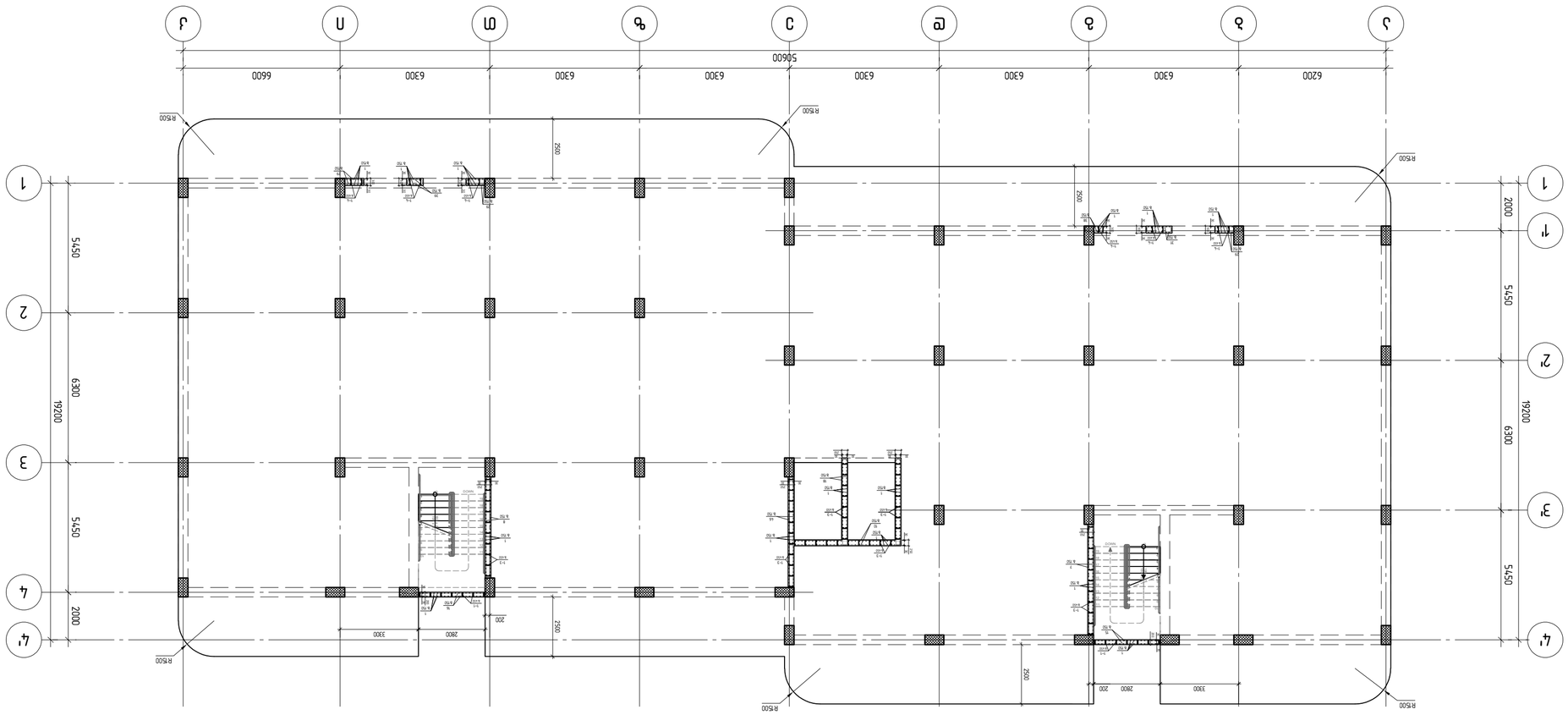

Ситуационен план М 1:150 ▽+9,500–▽+12,800–ФЕЦ

Възложител		Етапност	
Проектант		Фаза	
Ръководител на проекта		Отговорен проектант	
Проектирал		Чертал	
Одобрил		Проверил	
Одобрил		Проверил	
Одобрил		Проверил

არმირების სქემა ▽+12.800-დან ▽+16.100-მდე

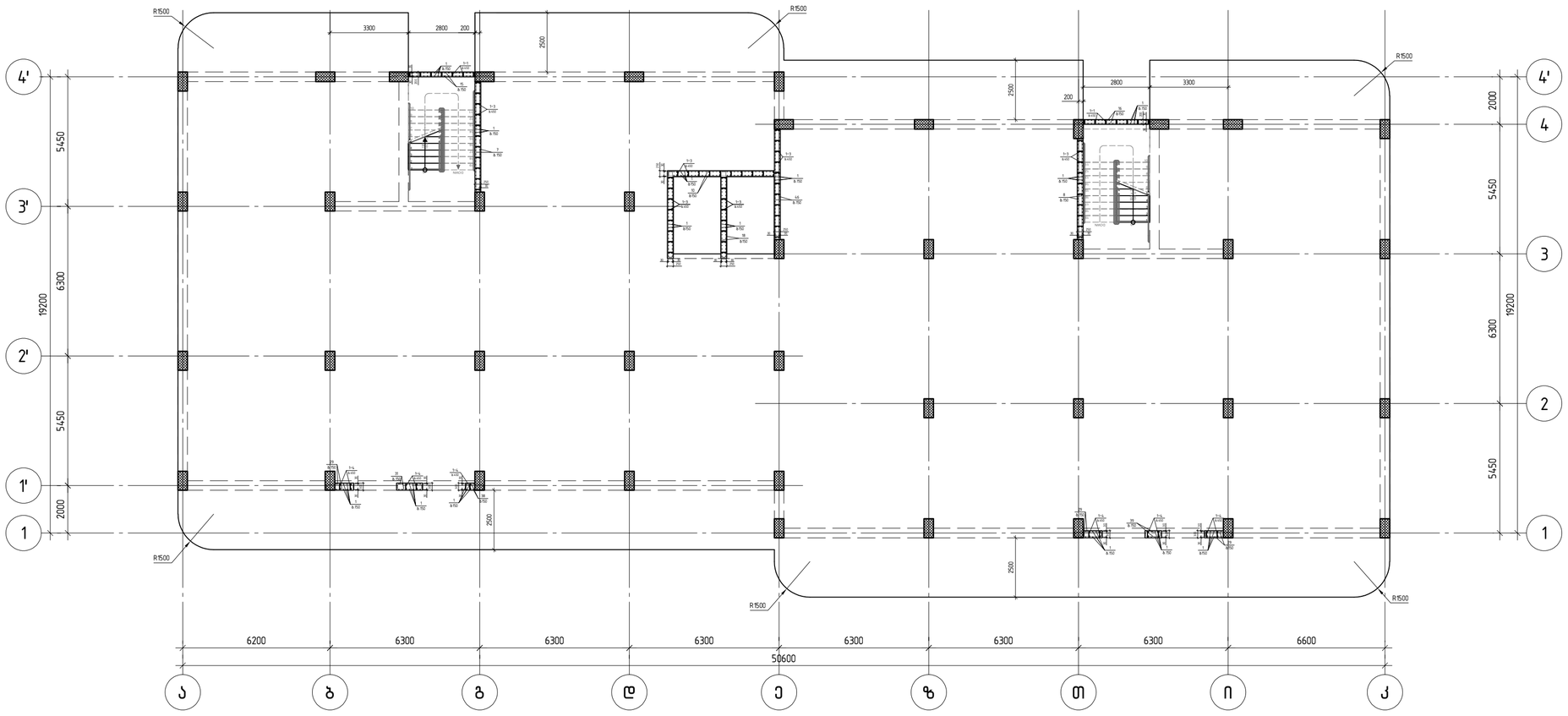

A2 1:150

კონსტრუქტორი	შ.პ.ს "ჯი ენ პი"
	ალ. ყაზბეგის გამზ. 14ბ 0160, თბილისი, საქართველო +995599150088 Gipn.ltd@gmail.com
პროექტის დასახელება:	მრავალბინიანი საცხოვრებელი სახლი (ბლოკი "G1") ქ.თბილისი, "დელისი-3"-ის საცხოვრებელი რაიონის მიმდებარედ, ინტენსიფიკაციის გზის სამხრეთით, (ნაკვეთი №1124)
ნახაზის დასახელება:	არმირების სქემა ▽+12.800-დან ▽+16.100-მდე

დახაზა	შეამოწმა	დამტკიცა
ნ.ჩ.	ო.ქ.	ო.ქ.

მასშტაბი	ფორმატი	თარიღი	რევიზია	ნახ.№
1:150	A2			ჯ- 608

ЗАО "ЭЛ ЭС ЭЛ"
г. Ереван, ул. Баграмяна 26, оф. 10
+37491 51 51 88
Elpin.ltd@gmail.com

Заказчик: Министерство Обороны Республики Армения

Объект: Строительство (реконструкция) казармы для военнослужащих срочной службы в г. Ереван, ул. Баграмяна 26 (Литер А)

Стадия: Рабочий проект

Наименование чертежа: План кровли на отм. +16.100-Ф.Э.Б. +19.400-Ф.Э.Б.

Гл. инженер проекта	Г. Мкртчян
Гл. архитектор проекта	Г. Мкртчян
Гл. конструктор проекта	А. Мкртчян

Масштаб	Формат	Дата	Лист
1:150	A2	09.2025	Л- 609

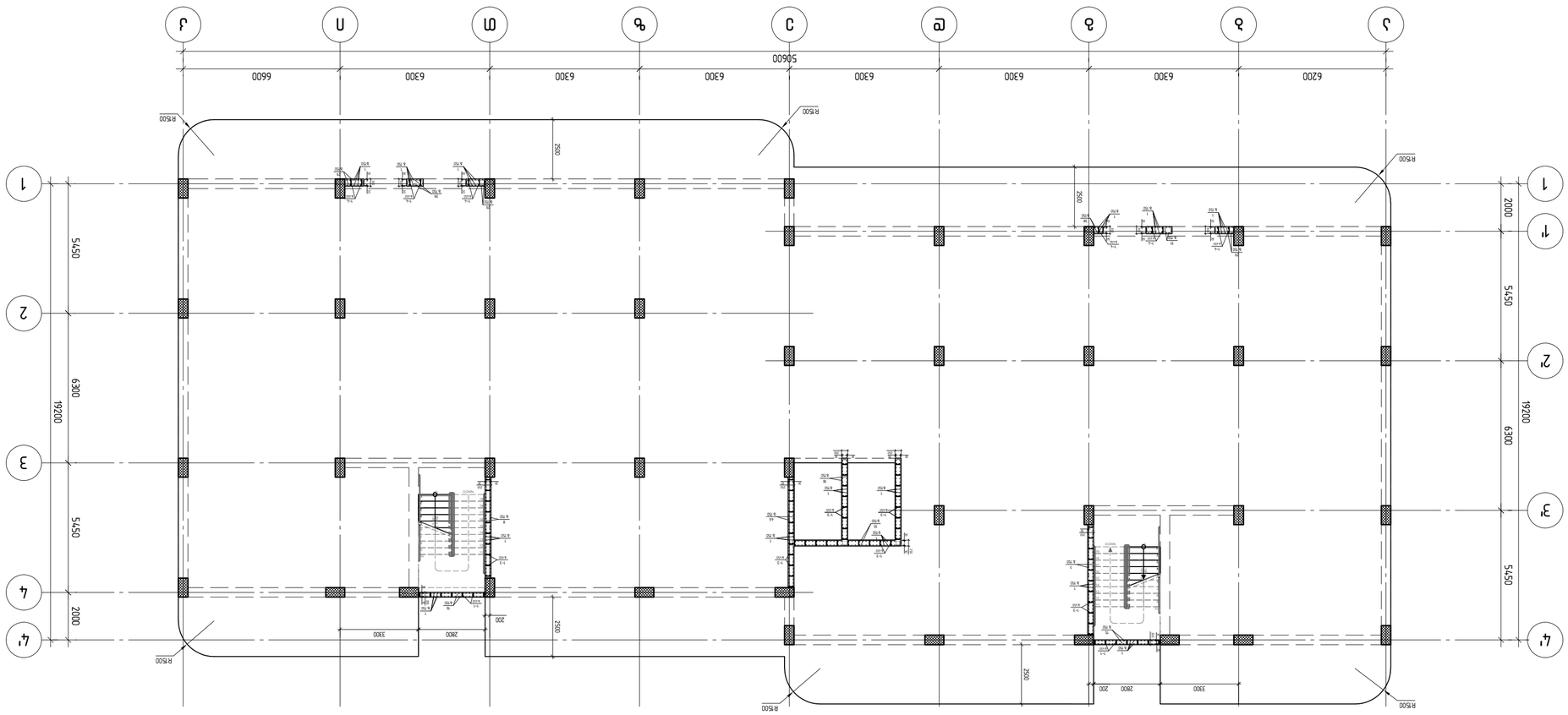

План кровли на отм. +16.100-Ф.Э.Б. +19.400-Ф.Э.Б.

A2 1:150

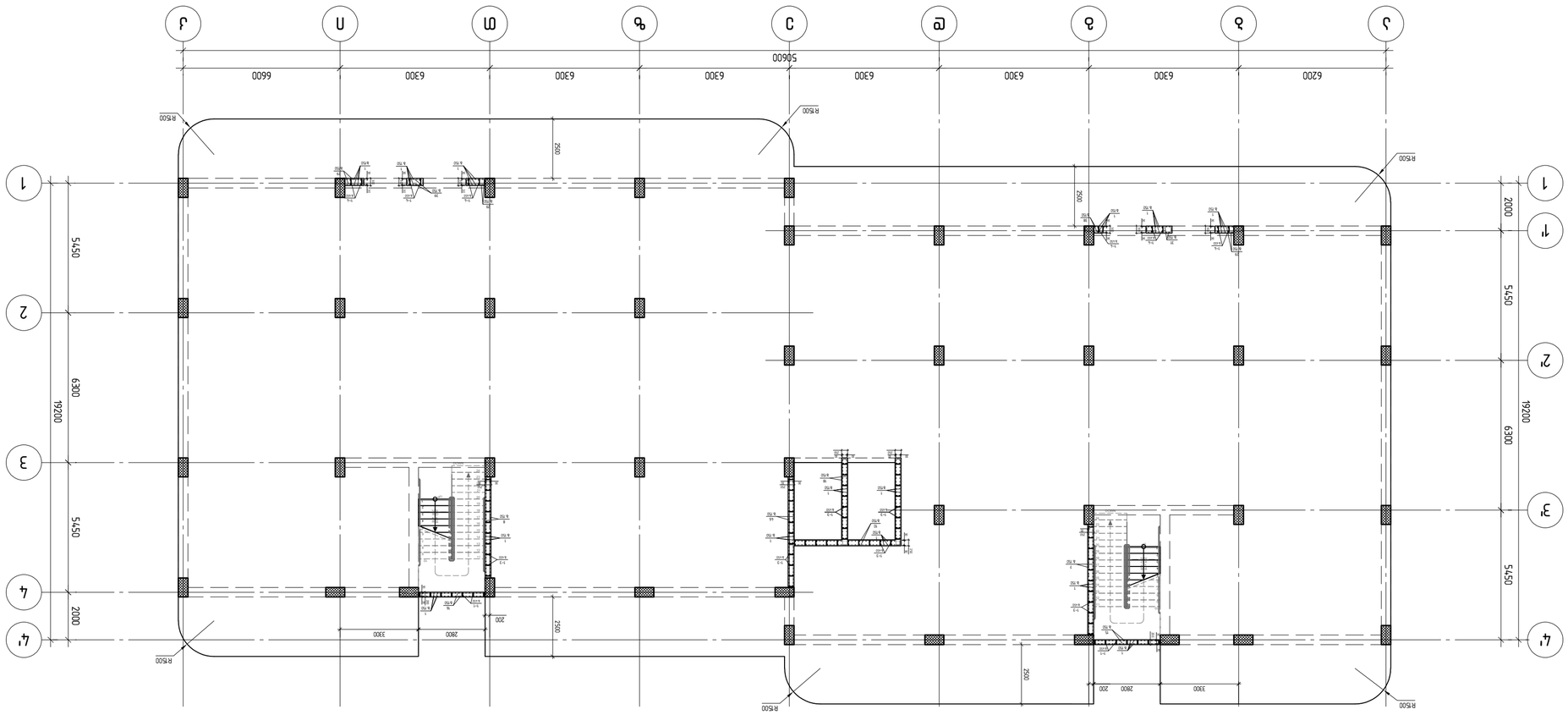

Схема расположения плит перекрытия ▽19.400–▽23.700–эт.

Изм.	Кол.уч.	№док.	Подп.
Разраб.			
Пров.			
Н.контр.			
ГИП			

Стадия	Лист	Листов
Р	1	1

ООО "Завод ЖБК №3"
г.Ташкент, Яккасарайский район, ул.Шота Руставели, 43
+998599150088
Gipn.ltd@gmail.com

Монолитный железобетонный каркас (осей "А"-"К"/"1"-"4") 4-х этажного 3-х секционного жилого дома с техническим этажом и подвалом по генплану, расположенного по адресу: г.Ташкент, Яккасарайский район, массив Бодомзор, (благоустройство территории, ул.Шота Руставели - ул.Бодомзор) .№ 9724)

Схема расположения плит перекрытия ▽19.400–▽23.700–эт.

ГИП	Ғ.Ғ.	Ғ.Ғ.
Нач.отд.	Ғ.Ғ.	Ғ.Ғ.
Гл.спец.	Ғ.Ғ.	Ғ.Ғ.

Масштаб	Формат	Лист	Листов
1:150	А2	1	1

А2 1:150

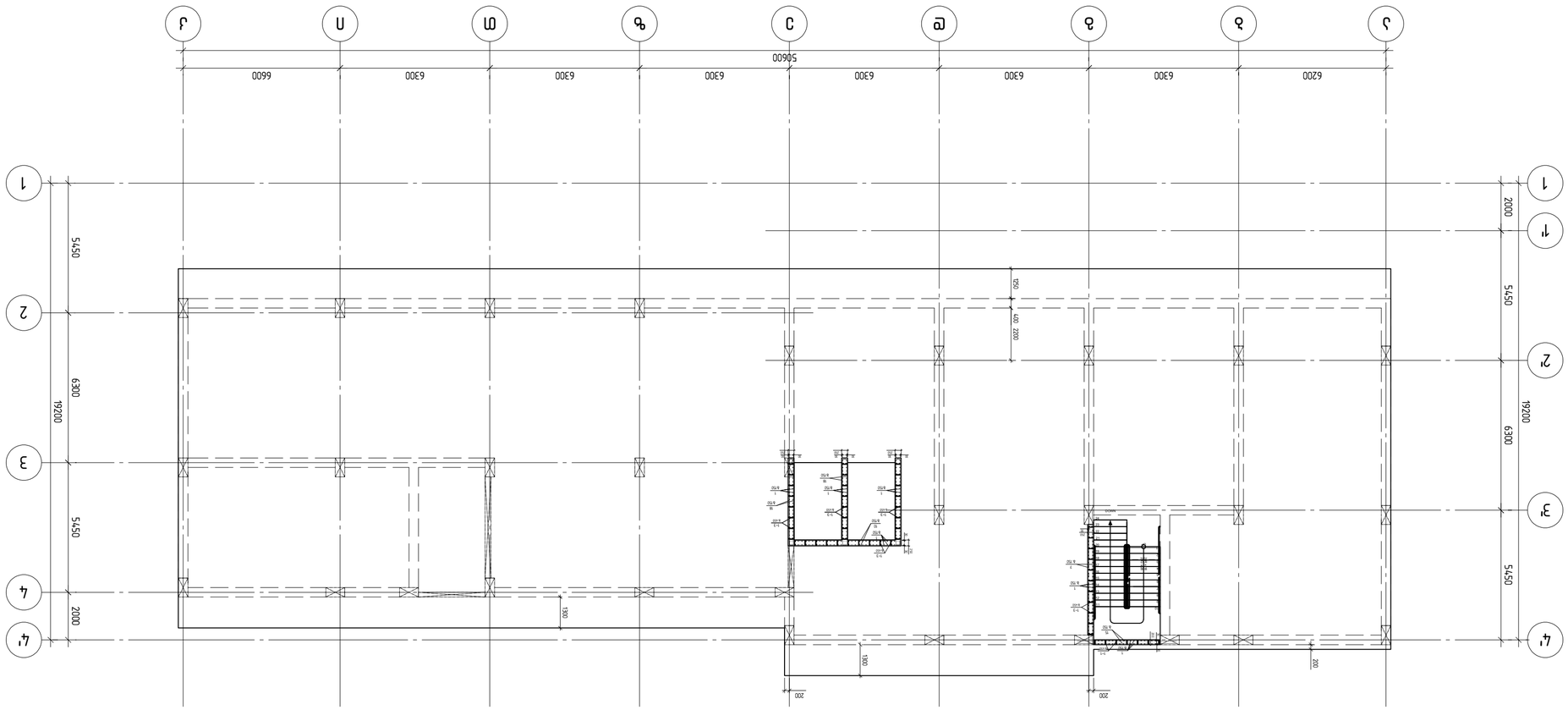

Зчавлювальні ущільнювачі ▽+23.700–ВЗ6 ▽+27.100–ЗЕО

Розробив	Е.К.	Перевірив	Е.Зчавлювальні ущільнювачі
Н.контр.	М.Д.	Затвердив	М.Д.
Масштаб	Аркуш	Аркушів	Формат
1:150	А2	1	А2

ТОВ "ЗЖІ ЗД" ЗЖІ ЗД
вул. Університетська, буд. 1, м. Київ, 01601
+995599150088
Elijen.ltd@gmail.com

Зчавлювальні ущільнювачі ▽+23.700–ВЗ6 ▽+27.100–ЗЕО

Зчавлювальні ущільнювачі (Зелений "С11") з армованої гумової стрічки з ущільнювачем для зовнішніх деформаційних швів (без урахування металевих деталей)

Зчавлювальні ущільнювачі ▽+23.700–ВЗ6 ▽+27.100–ЗЕО

Ущільнювач зчавлювальний ▽+23.700–ВЗ6 ▽+27.100–ЗЕО

A3 1:50

კვეთი 1-1

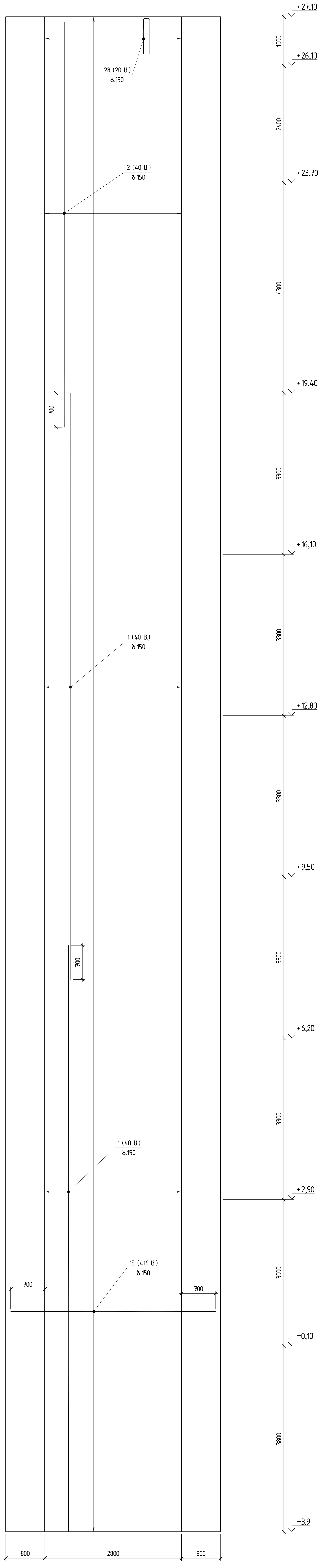

კონსტრუქტორი შ.პ.ს "ჯი ენ პი"			ალ. ყაზბეგის გამზ. 14ბ 0160, თბილისი, საქართველო +995599150088 Gipn.ltd@gmail.com	
პროექტის დასახელება: მრავალბინიანი საცხოვრებელი სახლი (ბლოკი "G") ქ.თბილისი, "დელისი-3"-ის საცხოვრებელი რაიონის მიმდებარედ, ინტენსიფიკაციის გზის სამხრეთით, (ნაკვეთი №1/124)				
ნახაზის დასახელება: კვეთი 1-1				
დახაზა ნ.ჩ.	შეამოწმა ო.ქ.	დაადასტურა ო.ქ.		
მასშტაბი 1:50	ფორმატი A3	თარიღი	რევიზია	ნახ.№ კ- 612

A3 1:50

კვეთი 2-2

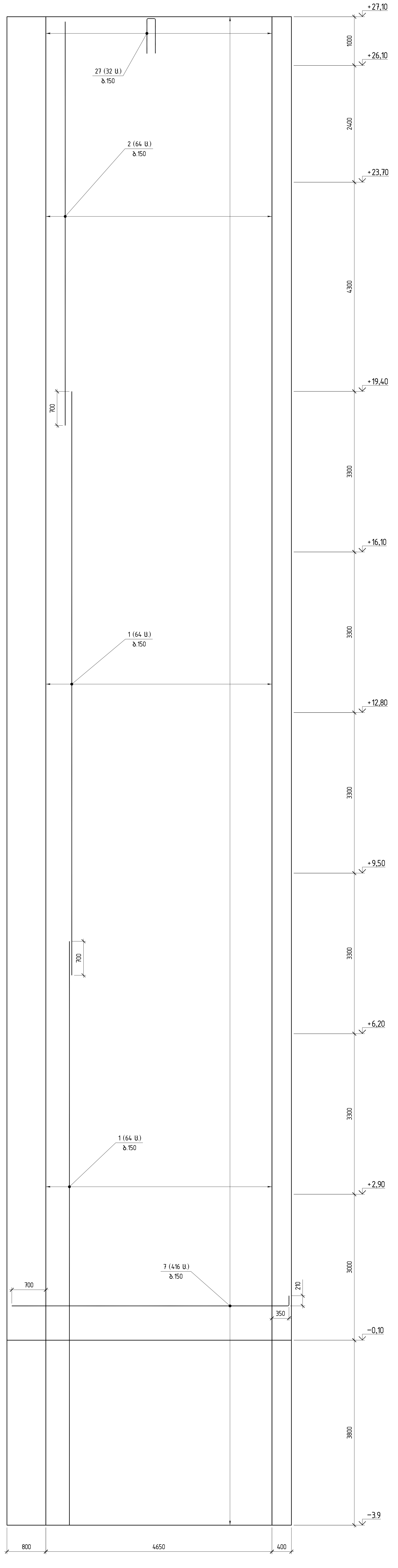

კონსტრუქტორი	
შ.პ.ს "ჯი ენ პი"	ალ. ყაზბეგის გამზ. 14.ბ 0160, თბილისი, საქართველო +995599150088 Gipn.ltd@gmail.com

პროექტის დასახელება:
მრავალბინიანი საცხოვრებელი სახლი (ბლოკი "G")
ქ.თბილისი, "დელისი-3"-ის საცხოვრებელი რაიონის მიმდებარედ, ინტენსიფიკაციის გზის სამხრეთით, (ნაკვეთი № 1/124)

ნახაზის დასახელება:
კვეთი 2-2

დახაზა	შეამოწმა	დაადასტურა
ნ.ჩ.	ო.ქ.	ო.ქ.

მასშტაბი	ფორმატი	თარიღი	რევიზია	ნახ.№
1:50	A3			ქ- 613

A3 1:50

კვეთი 3-3

კონსტრუქტორი

შ.პ.ს "ჯი ენ პი"

ალ. ყაზბეგის გამზ. 14ბ
0160, თბილისი, საქართველო

+995599150088
Gipn.ltd@gmail.com

პროექტის დასახელება:

მრავალბინიანი საცხოვრებელი სახლი (ბლოკი "G'')
ქ.თბილისი, "დელისი-3"-ის საცხოვრებელი რაიონის მიმდებარედ, ინტენსიფიკაციის გზის სამხრეთით, (ნაკვეთი №1/124)

ნახაზის დასახელება:

კვეთი 3-3

დახაზა	შეამოწმა	დაადასტურა
ნ.ჩ.	ო.ქ.	ო.ქ.

მასშტაბი	ფორმატი	თარიღი	რევიზია	ნახ.№
1:50	A3			კ- 614

A3 1:50

კვეთი 4-4

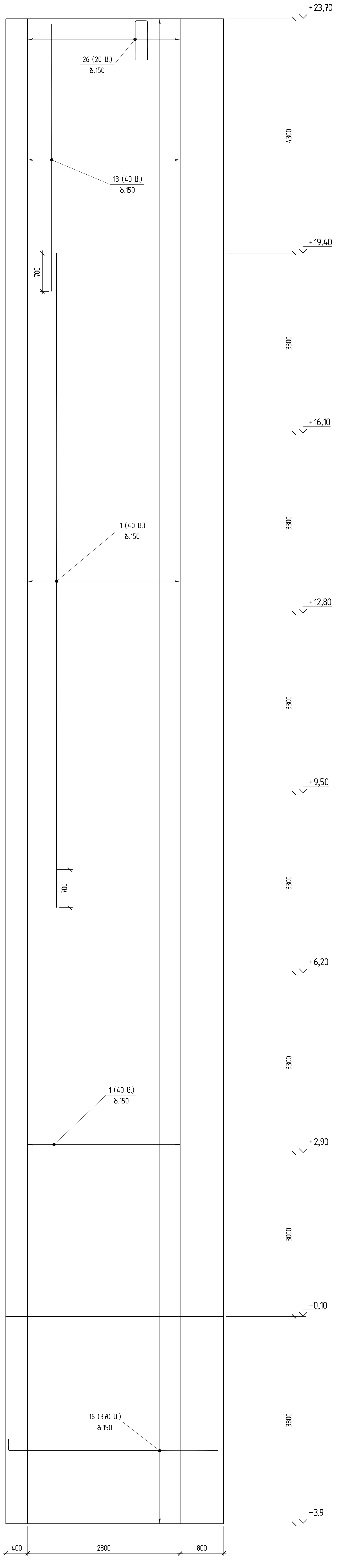

კონსტრუქტორი

შ.პ.ს "ჯი ენ პი"

ალ. ყაზბეგის გამზ. 14.ბ
0160, თბილისი, საქართველო
+995599150088
Gipn.ltd@gmail.com

პროექტის დასახელება:
მრავალბინიანი საცხოვრებელი სახლი (ბლოკი "G")
ქ.თბილისი, "დელისი-3"-ის საცხოვრებელი რაიონის მიმდებარედ, ინტენსიფიკაციის გზის სამხრეთით, (ნაკვეთი №1/124)

ნახაზის დასახელება:
კვეთი 4-4

დახაზა	შეამოწმა	დაადასტურა
ნ.ჩ.	ო.ქ.	ო.ქ.

მასშტაბი	ფორმატი	თარიღი	რევიზია	ნახ.№
1:50	A3			ქ- 615

A3 1:50

კვეთი 5-5

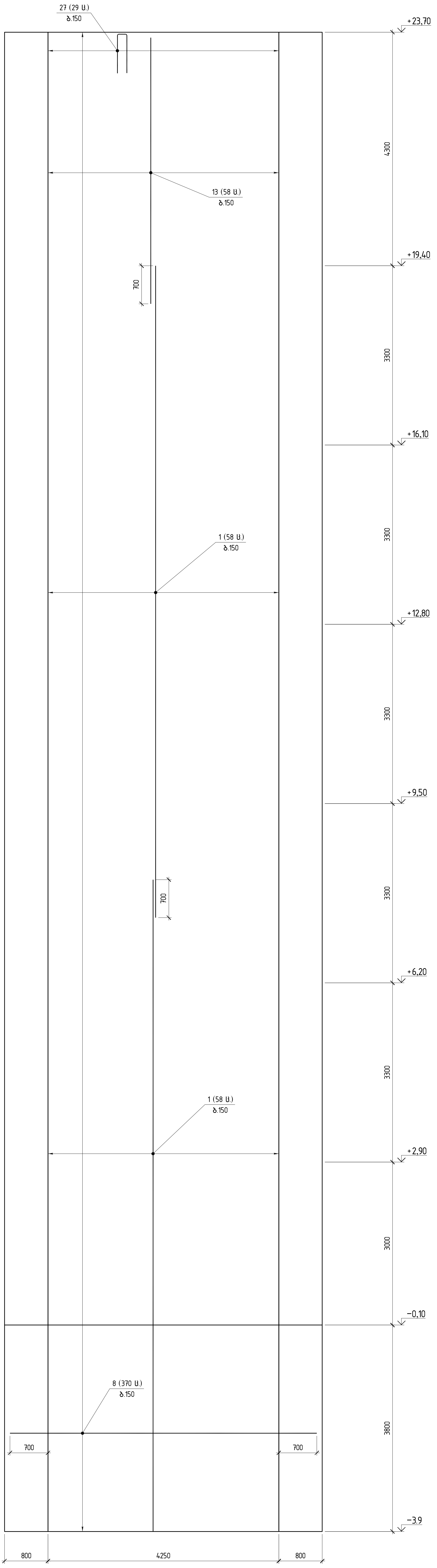

კონსტრუქტორი

შ.პ.ს "ჯი ენ პი"
ალ. ყაზბეგის გამზ. 14ბ
0160, თბილისი, საქართველო
+995599150088
Gipn.ltd@gmail.com

პროექტის დასახელება:
მრავალბინიანი საცხოვრებელი სახლი (ბლოკი "G")
ქ.თბილისი, "დელისი-3"-ის საცხოვრებელი რაიონის მიმდებარედ, ინტენსიფიკაციის გზის სამხრეთით, (ნაკვეთი №1/124)

ნახაზის დასახელება:
კვეთი 5-5

დახაზა	შეამოწმა	დაადასტურა
ნ.ჩ.	ო.ქ.	ო.ქ.

მასშტაბი	ფორმატი	თარიღი	რევიზია	ნახ.№
1:50	A3			კ- 616

A3 1:50

კვეთი 6-6

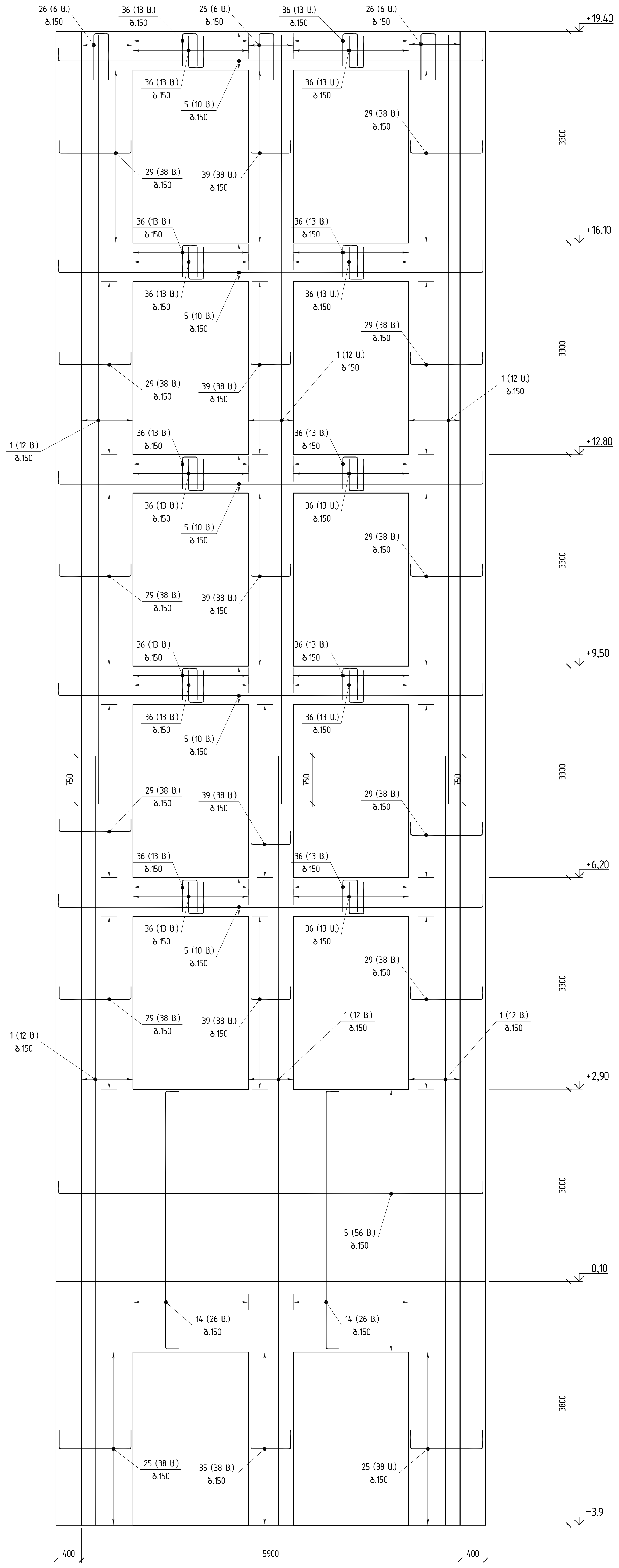

კონსტრუქტორი	
შ.პ.ს "ჯი ენ პი"	ალ. ყაზბეგის გამზ. 14.ბ 0160, თბილისი, საქართველო +995599150088 Gipn.ltd@gmail.com

პროექტის დასახელება:
მრავალბინიანი საცხოვრებელი სახლი (ბლოკი "G")
ქ.თბილისი, "დელისი-3"-ის საცხოვრებელი რაიონის მიმდებარედ, ინტენსიფიკაციის გზის სამხრეთით, (ნაკვეთი №1/124)

ნახაზის დასახელება:
კვეთი 6-6

დახაზა	შეამოწმა	დაადასტურა
ნ.ჩ.	ო.ქ.	ო.ქ.

მასშტაბი	ფორმატი	თარიღი	რევიზია	ნახ.№
1:50	A3			ქ- 617

A3 1:50

კვეთი 7-7

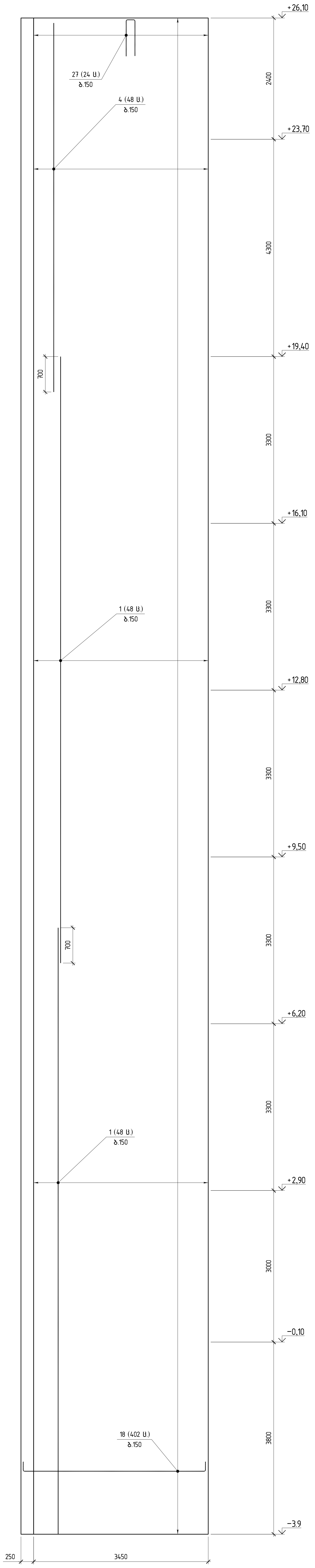

კონსტრუქტორი

შ.პ.ს "ჯი ენ პი"

ალ. ყაზბეგის გამზ. 14ბ
0160, თბილისი, საქართველო
+995599150088
Gipn.ltd@gmail.com

პროექტის დასახელება:
მრავალბინიანი საცხოვრებელი სახლი (ბლოკი "G")
ქ.თბილისი, "დელისი-3"-ის საცხოვრებელი რაიონის მიმდებარედ, ინტენსიფიკაციის გზის სამხრეთით, (ნაკვეთი №1/124)

ნახაზის დასახელება:
კვეთი 7-7

დახაზა	შეამოწმა	დაადასტურა
ნ.ჩ.	ო.ქ.	ო.ქ.

მასშტაბი	ფორმატი	თარიღი	რევიზია	ნახ.№
1:50	A3			ქ- 618

A3 1:50

კვეთი 8-8

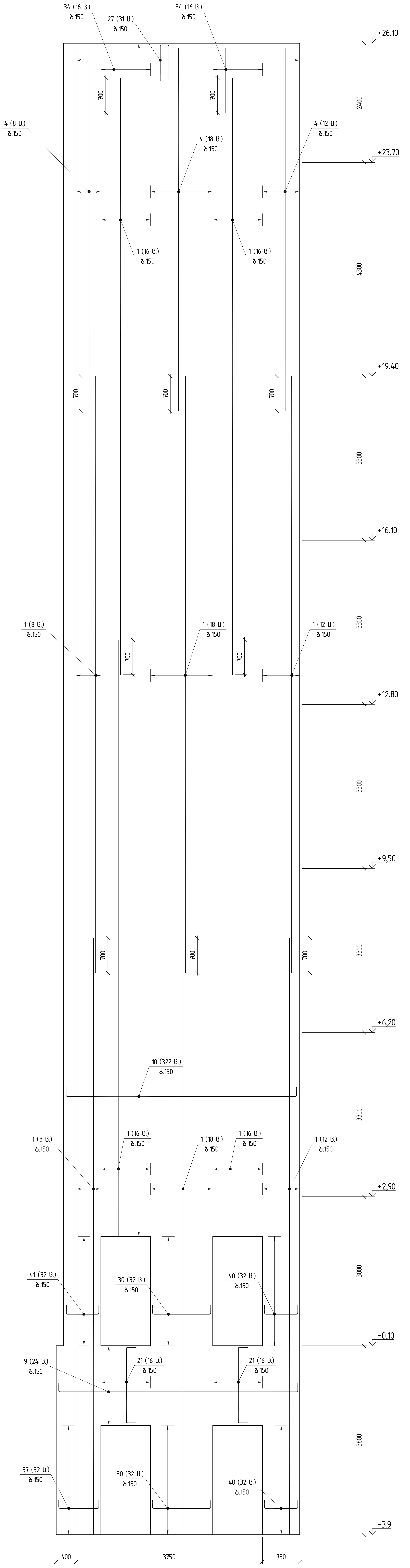

კონსტრუქტორი

შ.პ.ს "ჯი ენ პი"

ალ. ყაზბეგის გამზ. 14ბ
0160, თბილისი, საქართველო
+995599150088
Gipn.ltd@gmail.com

პროექტის დასახელება:
მრავალბინიანი საცხოვრებელი სახლი (ბლოკი "G")
ქ.თბილისი, "დელისი-3"-ის საცხოვრებელი რაიონის მიმდებარედ, ინტენსიფიკაციის გზის სამხრეთით, (ნაკვეთი №1/124)

ნახაზის დასახელება:
კვეთი 8-8

დახაზა	შეამოწმა	დაადასტურა
ნ.ჩ.	ო.ქ.	ო.ქ.

მასშტაბი	ფორმატი	თარიღი	რევიზია	ნახ.№
1:50	A3			კ- 619

A3 1:50

კვეთი 9-9

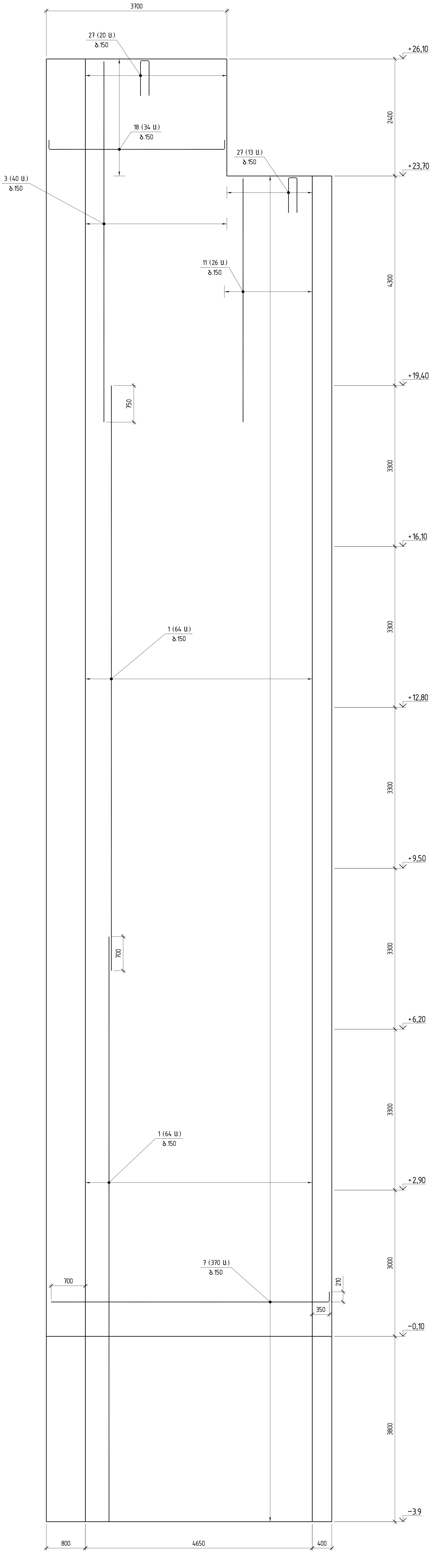

კონსტრუქტორი				
შ.პ.ს "ჯი ენ პი"	ალ. ყაზბეგის გამზ. 14ბ 0160, თბილისი, საქართველო +995599150088 Gipn.ltd@gmail.com			
პროექტის დასახელება: მრავალბინიანი საცხოვრებელი სახლი (ბლოკი "G") ქ.თბილისი, "დელისი-3"-ის საცხოვრებელი რაიონის მიმდებარედ, ინტენსიფიკაციის გზის სამხრეთით, (ნაკვეთი №1/124)				
ნახაზის დასახელება: კვეთი 9-9				
დახაზა ნ.ჩ.	შეამოწმა ო.ქ.	დაადასტურა ო.ქ.		
მასშტაბი	ფორმატი	თარიღი	რევიზია	ნახ.№
1:50	A3			ქ- 620

Ա/Ց					
		Ընդհանուր			
		Ներքևում			
1		Φ 14 B500B	ℓ= 12000	992	14.50 ա
2		Φ 14 B500B	ℓ= 8300	104	10.04 ա
3		Φ 14 B500B	ℓ= 7400	40	8.95 ա
4		Φ 14 B500B	ℓ= 7300	134	8.83 ա
5		Φ 14 B500B	ℓ= 7000	192	8.47 ա
6		Φ 14 B500B	ℓ= 6150	16	7.43 ա
7		Φ 14 B500B	ℓ= 5900	786	7.13 ա
8		Φ 14 B500B	ℓ= 5650	370	6.83 ա
9		Φ 14 B500B	ℓ= 5140	24	6.21 ա
10		Φ 14 B500B	ℓ= 5000	322	6.04 ա
11		Φ 14 B500B	ℓ= 5000	26	6.05 ա
12		Φ 14 B500B	ℓ= 4900	30	5.93 ա
13		Φ 14 B500B	ℓ= 4900	98	5.93 ա
14		Φ 14 B500B	ℓ= 4400	52	5.32 ա
15		Φ 14 B500B	ℓ= 4200	416	5.08 ա
16		Φ 14 B500B	ℓ= 4050	370	4.90 ա
17		Φ 14 B500B	ℓ= 4000	20	4.84 ա
18		Φ 14 B500B	ℓ= 3960	838	4.79 ա
19		Φ 14 B500B	ℓ= 3600	32	4.36 ա
20		Φ 14 B500B	ℓ= 2540	22	3.07 ա
21		Φ 14 B500B	ℓ= 1900	32	2.30 ա
22		Φ 14 B500B	ℓ= 1800	64	2.18 ա
23		Φ 14 B500B	ℓ= 1740	18	2.10 ա
24		Φ 14 B500B	ℓ= 1700	26	2.06 ա
25		Φ 14 B500B	ℓ= 1700	76	2.06 ա
26		Φ 14 B500B	ℓ= 1640	38	1.98 ա

154

27		Φ 14 B500B	ℓ= 1590	173	1.92 ա		
28		Φ 14 B500B	ℓ= 1540	20	1.86 ա		
29		Φ 14 B500B	ℓ= 1500	570	1.81 ա		
30		Φ 14 B500B	ℓ= 1500	64	1.81 ա		
31		Φ 14 B500B	ℓ= 1400	190	1.69 ա		
32		Φ 14 B500B	ℓ= 1300	32	1.57 ա		
33		Φ 14 B500B	ℓ= 1300	260	1.57 ա		
34		Φ 14 B500B	ℓ= 1300	32	1.57 ա		
35		Φ 14 B500B	ℓ= 1200	38	1.45 ա		
36		Φ 14 B500B	ℓ= 1200	260	1.45 ա		
37		Φ 14 B500B	ℓ= 1140	32	1.38 ա		
38		Φ 14 B500B	ℓ= 1100	222	1.33 ա		
39		Φ 14 B500B	ℓ= 1000	190	1.21 ա		
40		Φ 14 B500B	ℓ= 1000	64	1.21 ա		
41		Φ 14 B500B	ℓ= 990	32	1.20 ա		
1-2		Φ 8 B500B	ℓ= 500	521	0.20 ա		
1-4		Φ 8 B500B	ℓ= 400	766	0.16 ա		
1-3		Φ 8 B500B	ℓ= 350	3595	0.14 ա		
1-1		Φ 8 B500B	ℓ= 300	883	0.12 ա		
		Ընդհանուր					
		B 30 մոլեկուլային զանգված			280.00 գ³		

A3 1:50

ՀՄԵԼԱՆԱՀԱՅԿԱՆ

ՀՊՏ

ՀՀ, ՏԱՎՈՒՇԻ ՄԱՐԶ, ՒԱՅԿ
0760, ՄԱՆՈՒԿՅԱՆ, ԱՎԱՆԱՀԱՅԻՑ
+99559915008B

ՀՊՏ "ՀԱՅ ՕԴ ՀՈՒ" Ա.Ա.Ընկ.

Gipn.1fd@gmail.com

ՀԱՄԱՀԱՎԱՔԱԿԱՆ ԱՇԽԱՏԱՆՔՆԵՐԻ ԱՆՎԱՆԱԿՈՉՈՒՄ
ՀԱՍԱՐԱԿԱԿԱՆ ՆՇԱՆԱԿՈՒԹՅԱՆ ՀԱՄԱՅՆՔԱՅԻՆ ՄԱՆԿԱՊԱՐՏԵԶ (ՀԱՄԱՅՆՔԱՅԻՆ "ԳՐՈՒՆ")
ՀԱՄԱՅՆՔԱՅԻՆ ՈՉ ԱՌԵՎՏՐԱՅԻՆ ԿԱԶՄԱԿԵՐՊՈՒԹՅՈՒՆ «ՏԱՎՈՒՇԻ ՄԱՐԶԻ ՄԱՆԿԱՊԱՐՏԵԶՆԵՐԻ ԱՆՎՏԱՆԳՈՒԹՅԱՆ ԱՊԱՀՈՎԱԳՈՐԾԱԿԱՆ ՀԱՄԱԿԱՐԳ»,
ՊԵՏԱԿԱՆ ՈՉ ԱՌԵՎՏՐԱՅԻՆ ԿԱԶՄԱԿԵՐՊՈՒԹՅՈՒՆ

ԲԱՆԱԿԱՆ ԱՇԽԱՏԱՆՔՆԵՐԻ ԱՆՎԱՆԱԿՈՉՈՒՄ

ԲԱԿԱՆ	ՀՀ ՏԱՎՈՒՇԻ ՄԱՐԶ, ՄԱՆԿԱՊԱՐՏԵԶ
ՀԱՏԱԿԱՑՄԱՆ ՀԱՄԱՐ	ՀՀ-ՏԱՎՈՒՇԻ-ՄԱՆԿԱՊԱՐՏԵԶ-ՀՊՏ-ՀՀ-ՀՀ-ՀՀ

მონოლითური კიბე კბ-1

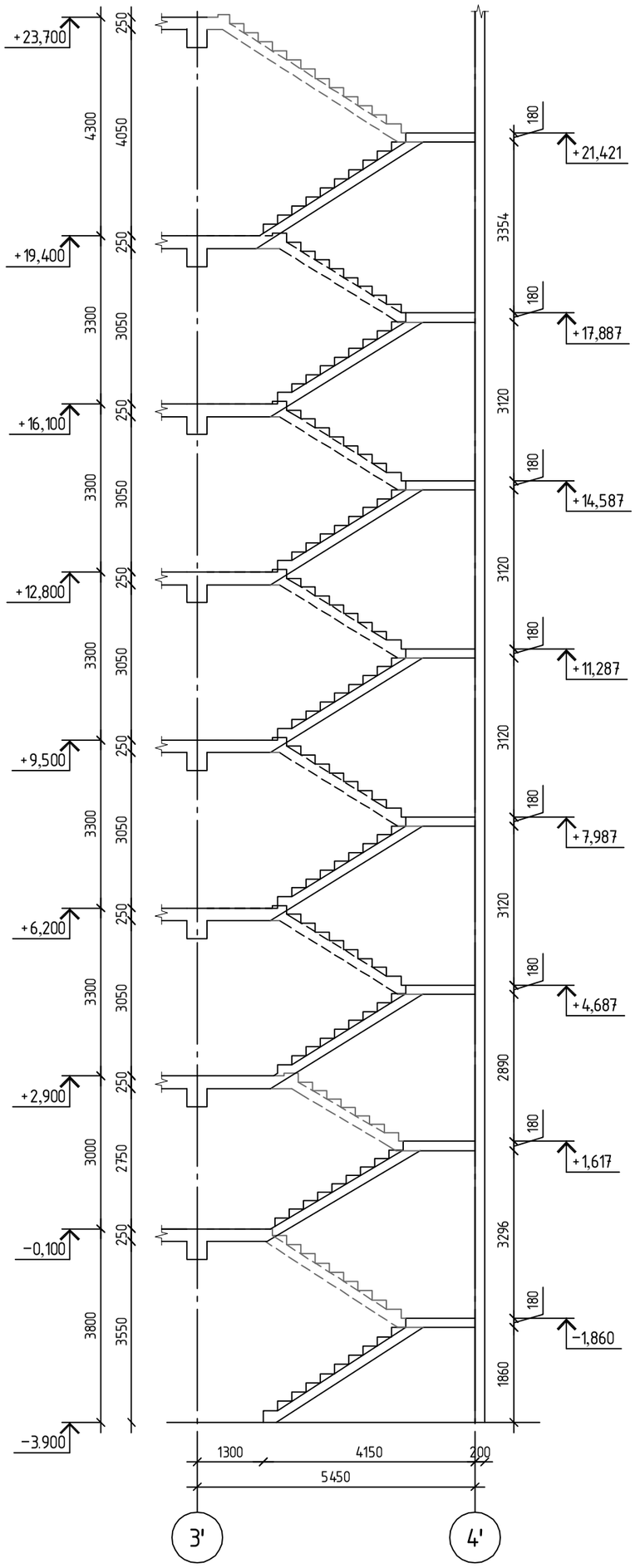

მონოლითური კიბე კბ-2

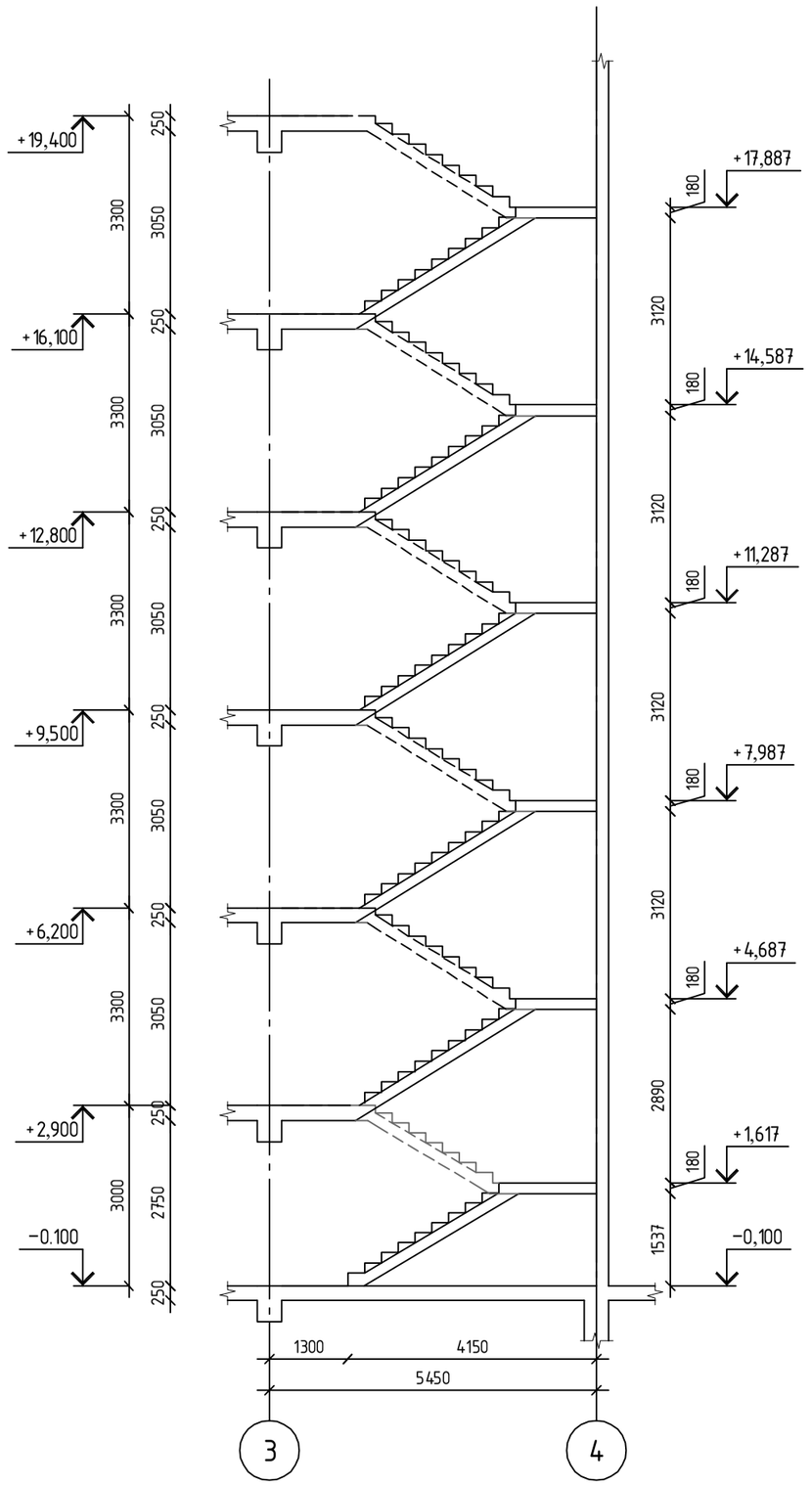

კონსტრუქტორი				
შ.პ.ს "ჯი ენ პი"	ალ. ყაზბეგის გამზ. 14ბ 0160, თბილისი, საქართველო +995599150088 Gipn.ltd@gmail.com			
პროექტის დასახელება: მრავალბინიანი საცხოვრებელი სახლი (ბლოკი "G") ქ.თბილისი, "დელისი-3"-ის საცხოვრებელი რაიონის მიმდებარედ ინტენსიფიკაციის გზის სამხრეთით, (ნაკვეთი №1'24)				
ნახაზის დასახელება: მონოლითური კიბე კბ-1; კბ-2				
დახაზა	**შეამოწმა**		**დაადასტურა**	
ნ.მ.	ო.ქ.		ო.ქ.	
მასშტაბი	**ფორმატი**	**თარიღი**	**რევიზია**	**ნახ.№**
	A3		R1	701

მონოლითური კიბე კბ-1

▽−3.900-დან ▽−0.100-მდე

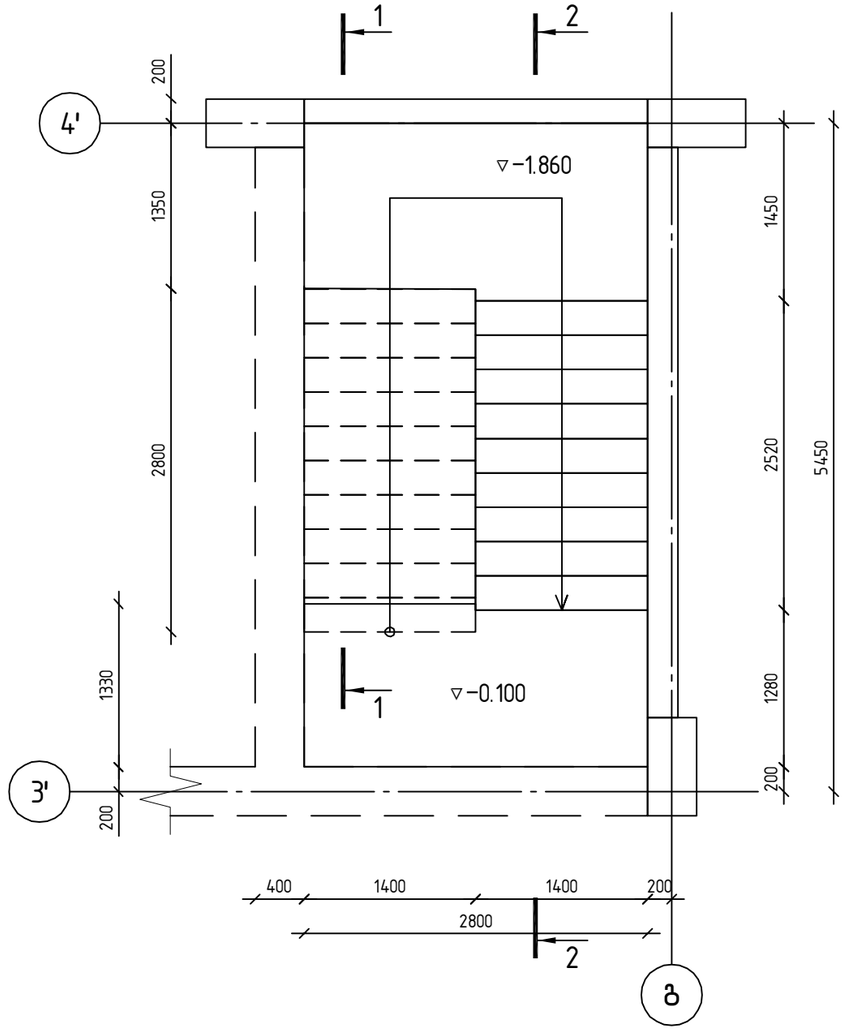

▽−0.100-დან ▽+2.900-მდე

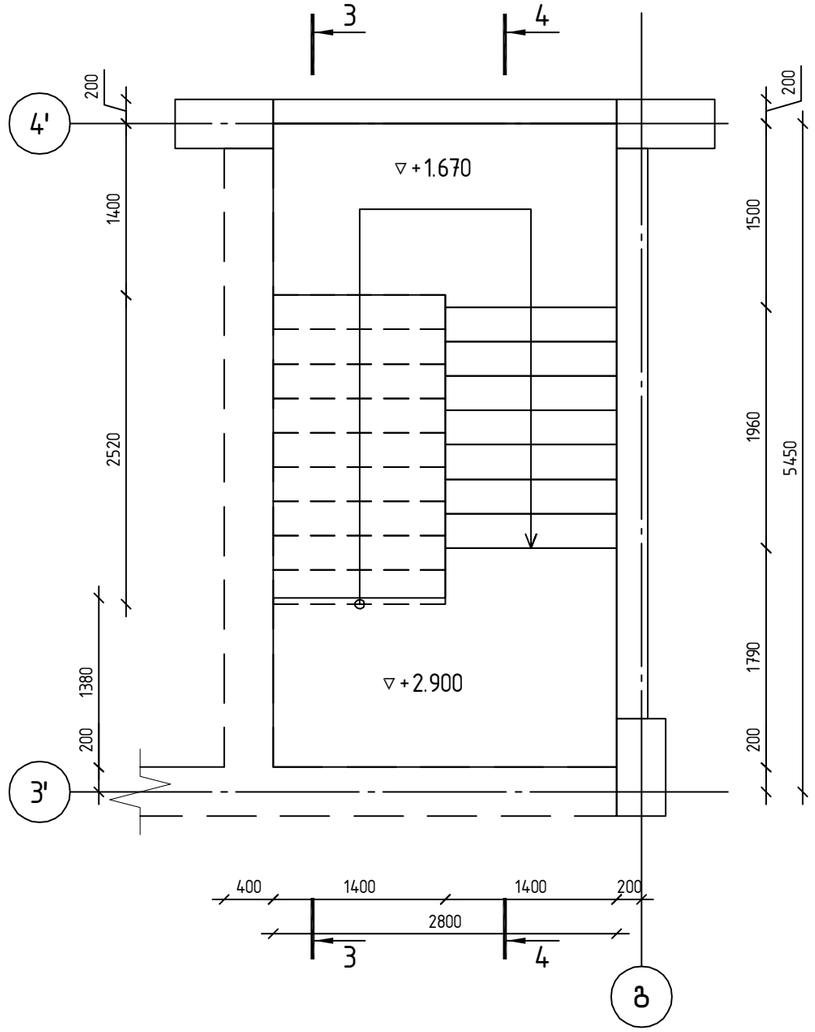

კონსტრუქტორი				
GNP შ.პ.ს "ჯი ენ პი"	ალ. ყაზბეგის გამზ. 14ბ 0160, თბილისი, საქართველო +995599150088 Gipn.ltd@gmail.com			
პროექტის დასახელება: მრავალბინიანი საცხოვრებელი სახლი (ბლოკი "G1") ქ.თბილისი, "დელისი-3"-ის საცხოვრებელი რაიონის მიმდებარედ. ინტენსიფიკაციის გზის სამხრეთით, (ნაკვეთი №1/124)				
ნახაზის დასახელება: მონოლითური კიბე კბ-1 ▽−3.900-დან ▽+2.900-მდე				
დახაზა	შეამოწმა	დაადასტურა		
ნ.მ.	ო.ქ.	ო.ქ.		
მასშტაბი	ფორმატი	თარიღი	რევიზია	ნახ.№
1:50	A3		R1	702

მონოლითური კიბე კბ-1

▽+2.900-დან ▽+16.100-მდე

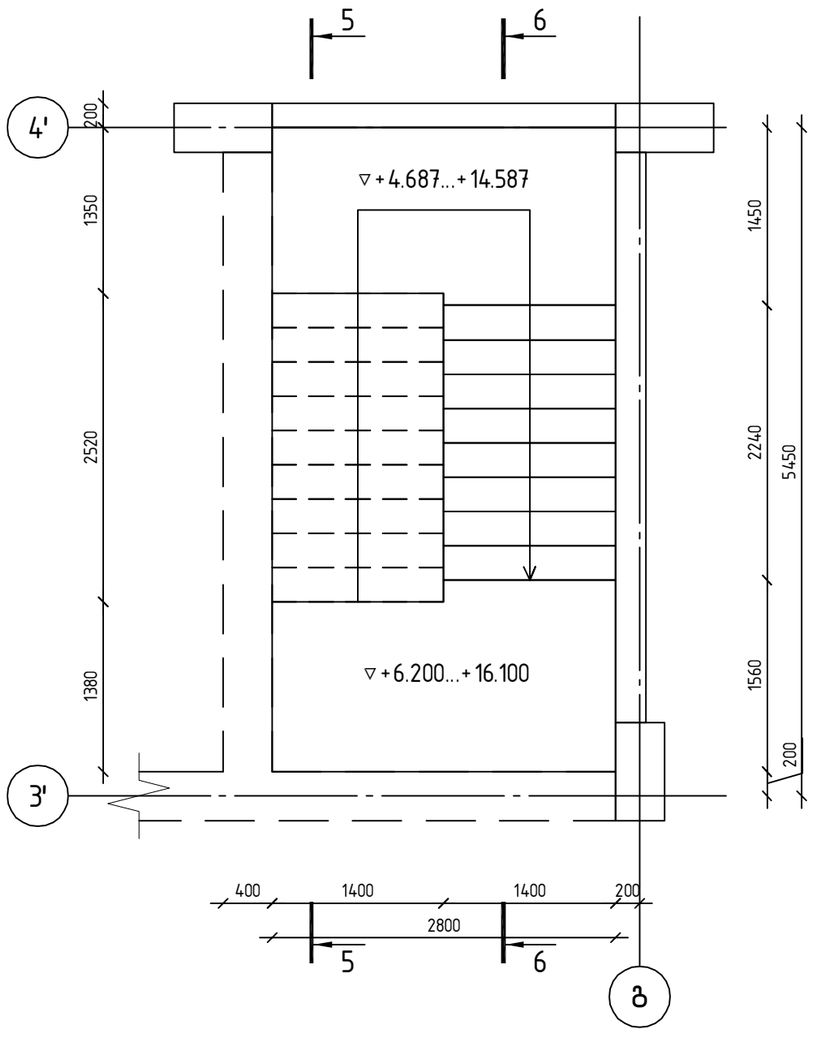

▽+16.100-დან ▽+19.400-მდე

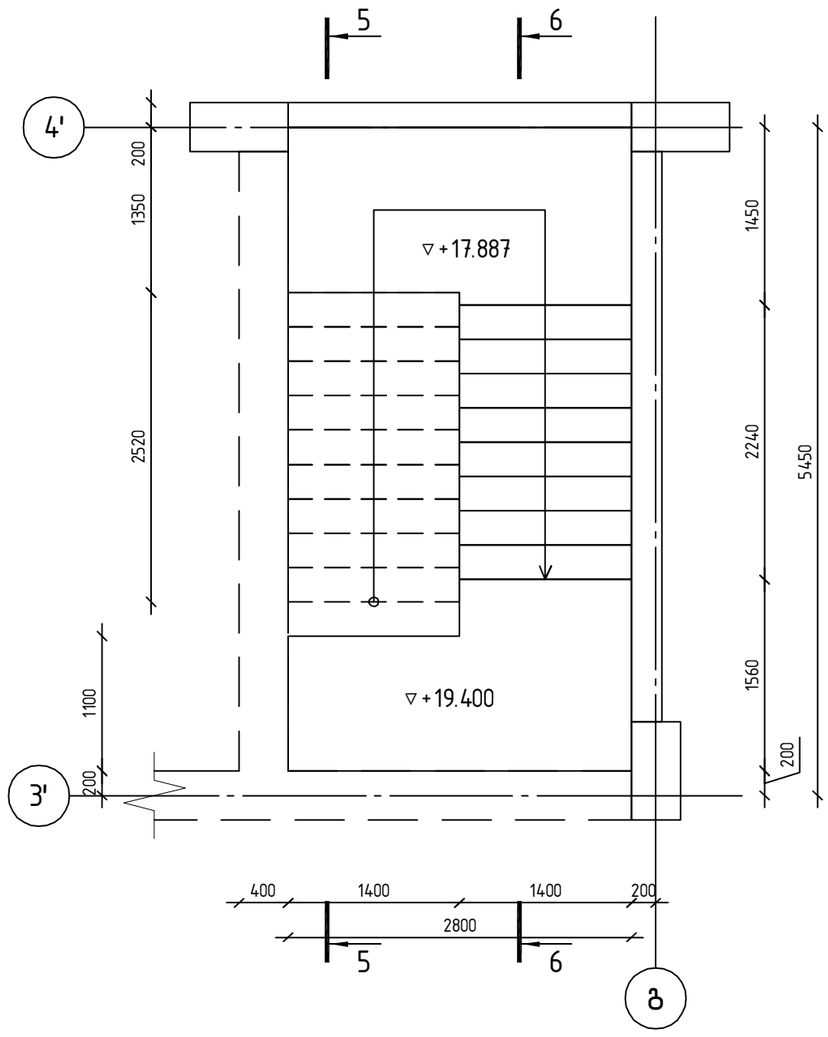

კონსტრუქტორი

შ.პ.ს "ჯი ენ პი"

ალ. ყაზბეგის გამზ. 14ბ
0160, თბილისი, საქართველო

+995599150088
Gipn.ltd@gmail.com

პროექტის დასახელება:

მრავალბინიანი საცხოვრებელი სახლი (ბლოკი "G")
ქ.თბილისი, "დელისი-3"-ის საცხოვრებელი რაიონის მიმდებარედ ინტენსიფიკაციის გზის სამხრეთით, (ნაკვეთი №1/124)

ნახაზის დასახელება:

მონოლითური კიბე კბ-1
▽+2.900-დან ▽+19.400-მდე

დახაზა	შეამოწმა	დაადასტურა
ნ.მ.	ო.ქ.	ო.ქ.

მასშტაბი	ფორმატი	თარიღი	რევიზია	ნახ.№
1:50	A3		R1	703

Ситуационен план М 1:500

▽+19.400–ФЗБ ▽+23.700–ФСО

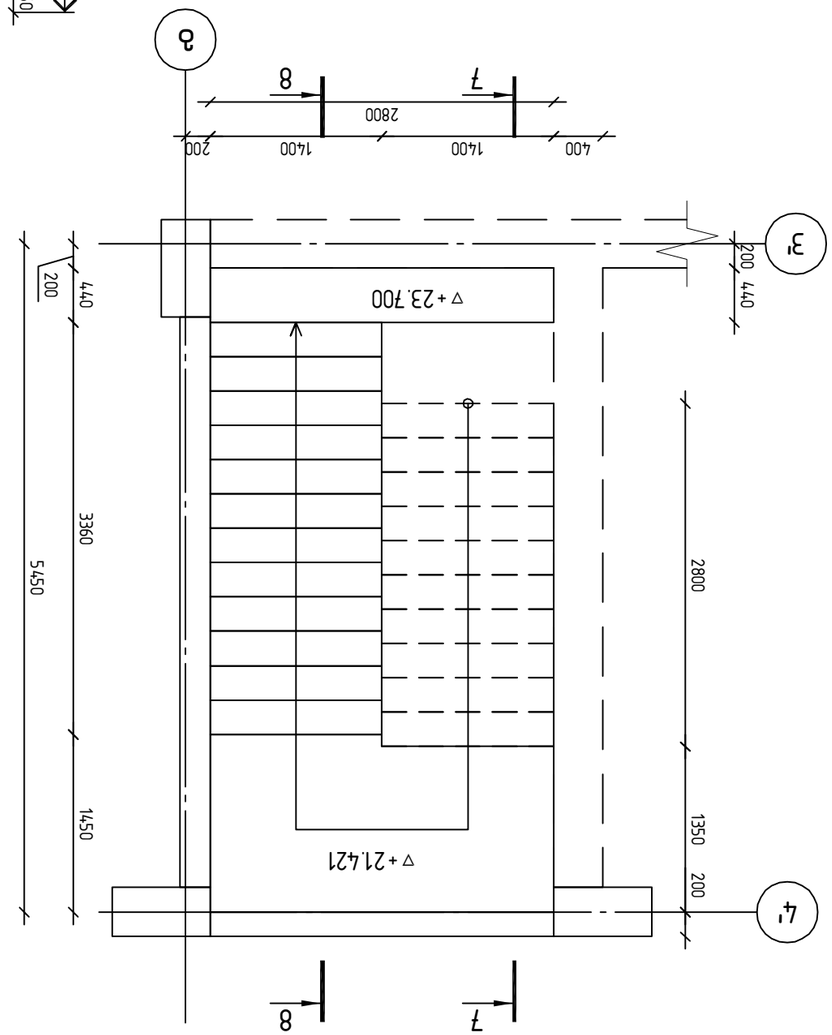

Разрез 1–1 М 1:50

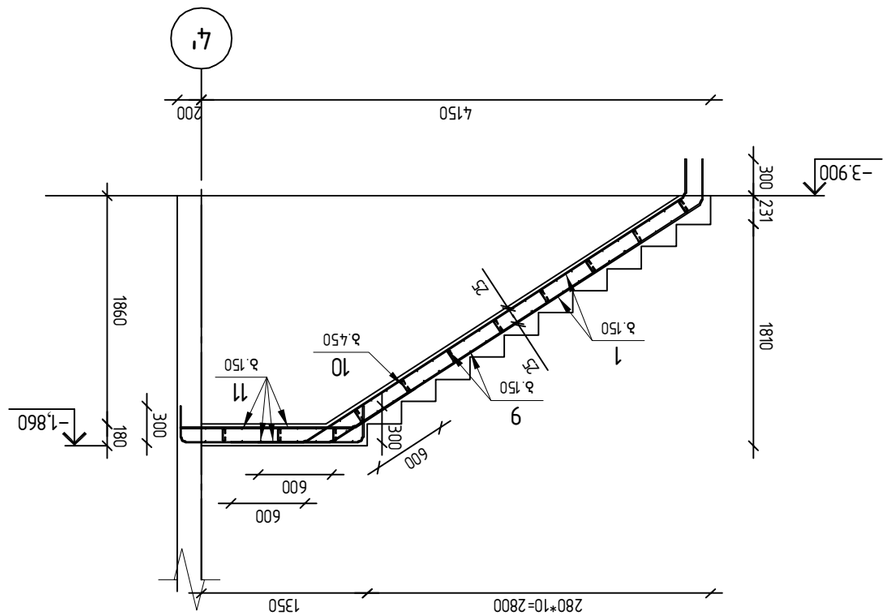

Разрез 2–2 М 1:50

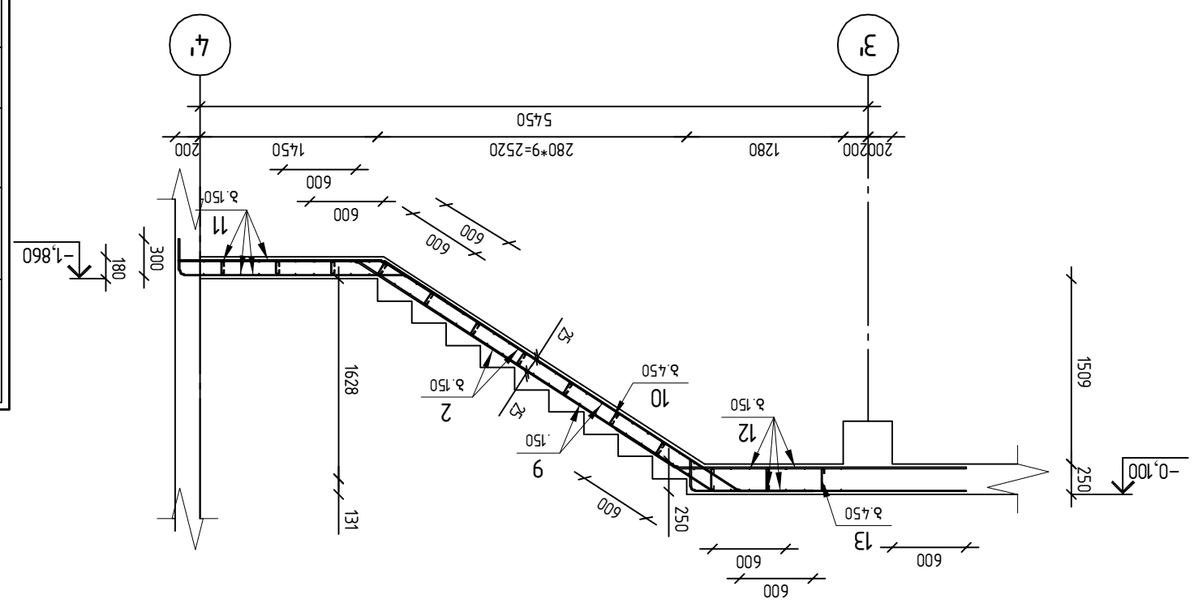

Ситуационен план М 1:500

Ситуационен план – "Сградно водопроводно отклонение, външна канализация и дъждовна канализация" (обект "Сграда за обществено обслужване в УПИ XXIII-3"–за ЦОО, кв.17 по плана на с.Ягодово, общ.Раковски, обл.Пловдив)

Възложител: ЕТ "Ягодово – Ангел Ангелов"

Проектант: инж. Ангел Ангелов, ПК 9955997500088, Gipn.ltd@gmail.com

„ЗП ЗА ЗП" З.Л. „ЗП ЗА ЗП"

Фаза	Дата	Мащаб	Формат	Лист/Листа
Ел.вид	6.8.	1:50	А3	704
Проектирал	Инж.Ангелов	Одобрил	Инж.Ангелов	Ел.вид
Чертал	Инж.Ангелов	Съгласувал	Инж.Ангелов	Ел.вид

მონოლითური კიბე კბ-1

კვეთი 3-3

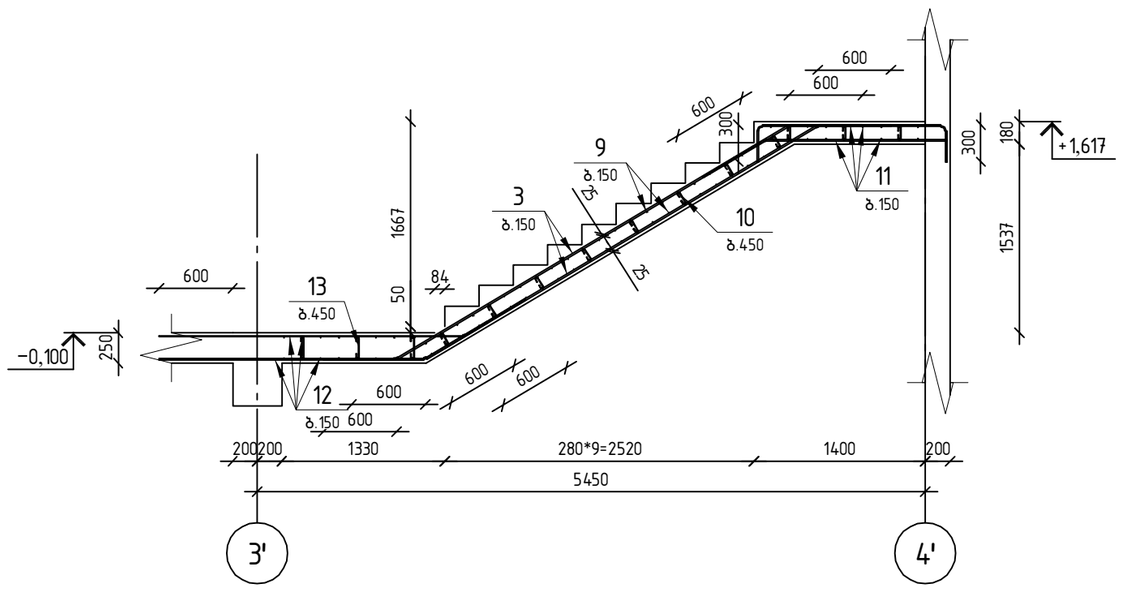

კვეთი 4-4

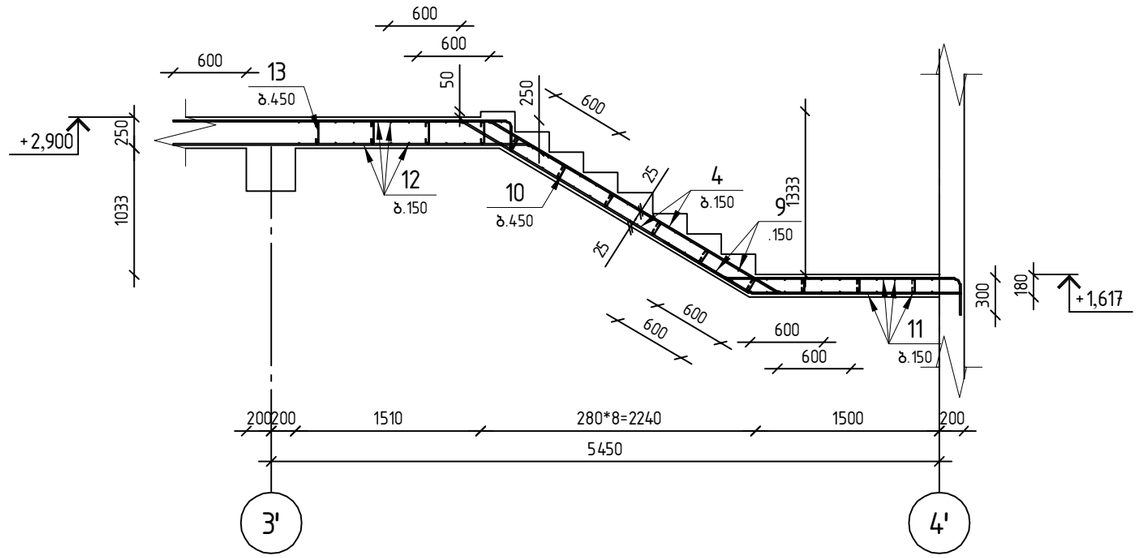

კვეთი 5-5

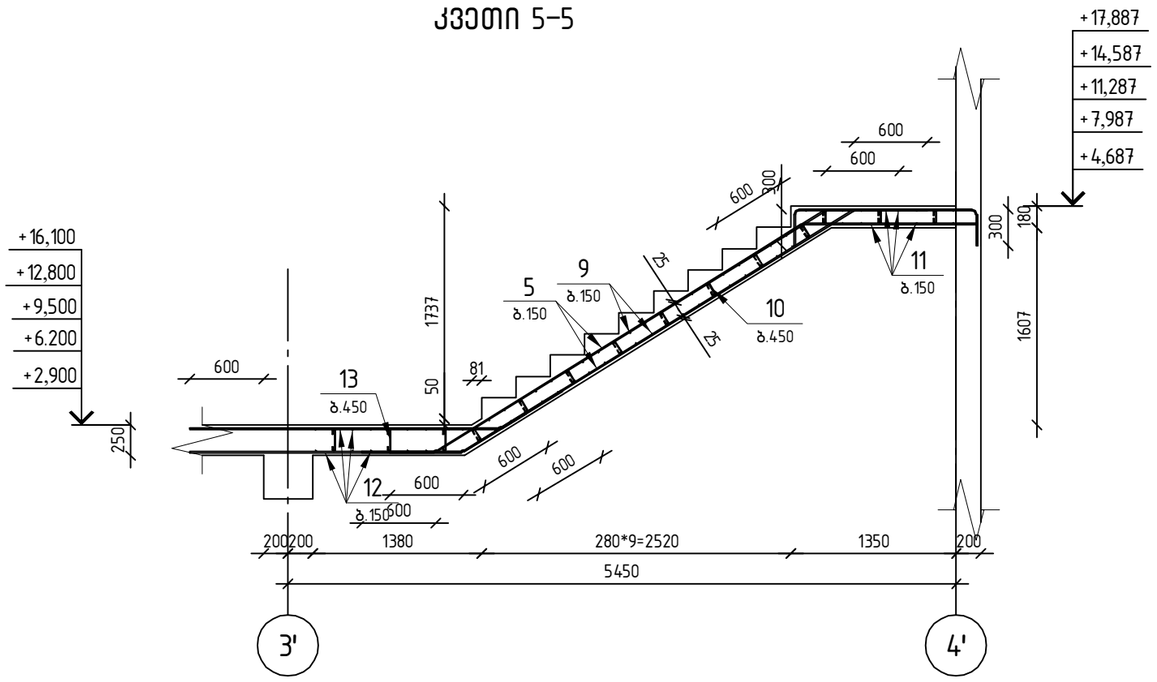

კონსტრუქტორი				
შ.პ.ს "ჯი ენ პი"		ალ. ყაზბეგის გამზ. 14ბ 0160, თბილისი, საქართველო +995599150088 Gipn.ltd@gmail.com		
პროექტის დასახელება: მრავალბინიანი საცხოვრებელი სახლი (ბლოკი "G") ქ.თბილისი, "დელისი-3"-ის საცხოვრებელი რაიონის მიმდებარედ. ინტენსიფიკაციის გზის სამხრეთით, (ნაკვეთი №1124)				
ნახაზის დასახელება: მონოლითური კიბე კბ-1 კვეთი 3-3; 4-4; 5-5				
დახაზა	შეამოწმა	დაადასტურა		
ნ.მ.	ო.ძ.	ო.ძ.		
მასშტაბი	ფორმატი	თარიღი	რევიზია	ნახ.№
1:50	A3		R1	705

მონოლითური კიბე კბ-1

კვეთი 6-6

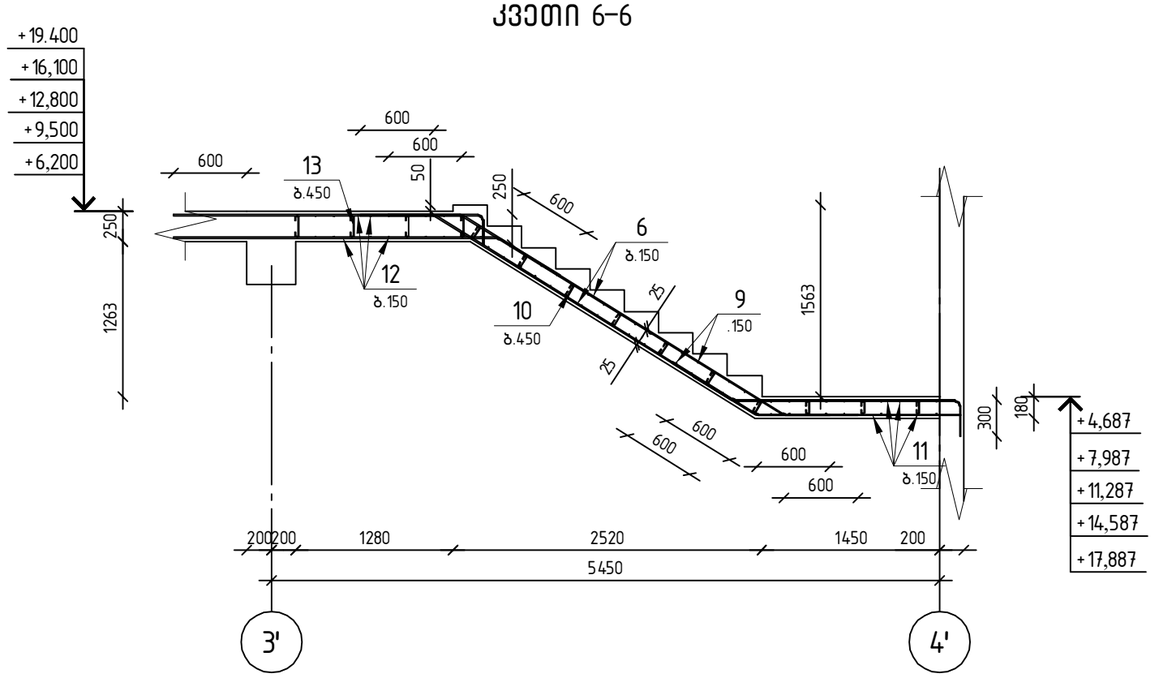

კვეთი 7-7

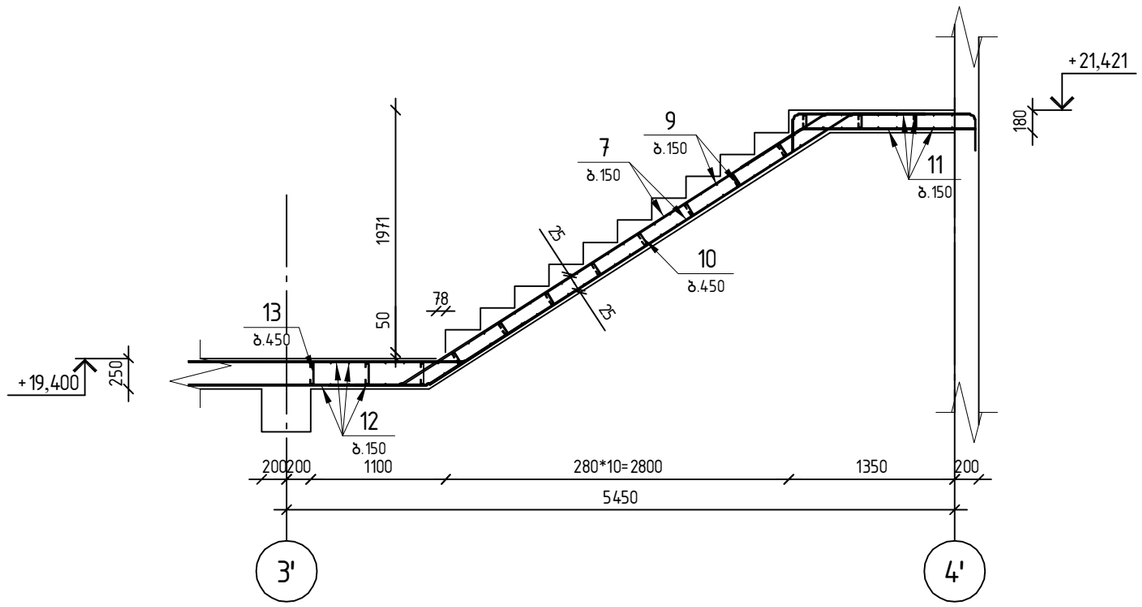

კვეთი 8-8

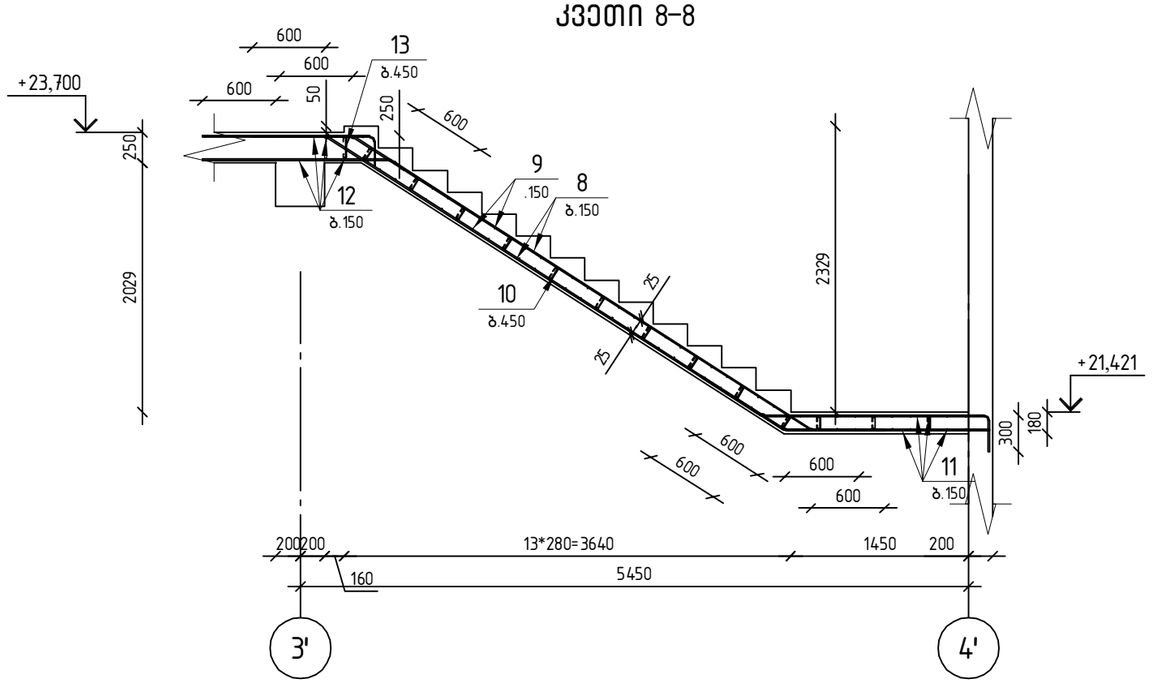

კონსტრუქტორი	
შ.პ.ს "ჯი ენ პი"	ალ. ყაზბეგის გამზ. 14ბ 0160, თბილისი, საქართველო +995599150088 Gipn.ltd@gmail.com
პროექტის დასახელება:	მრავალბინიანი საცხოვრებელი სახლი (ბლოკი "G") ქ.თბილისი, "დელისი-3"-ის საცხოვრებელი რაიონის მიმდებარედ. ინტენსიფიკაციის ზზის სამხრეთით, (ნაკვეთი №1124)
ნახაზის დასახელება:	მონოლითური კიბე კბ-1 კვეთი 6-6; 7-7; 8-8

დახაზა	შეამოწმა	დაადასტურა
ნ.მ.	ო.ქ.	ო.ქ.

მასშტაბი	ფორმატი	თარიღი	რევიზია	ნახ.№
1:50	A3		R1	706

პოზ. 9

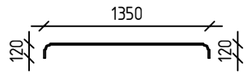

პოზ. 10

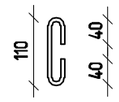

პოზ. 13

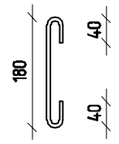

პოზ.	ა ღ ნ ი შ ვ ნ ა	დ ა ს ა ხ ე ლ ე ბ ა	რაოდ.	შენიშვნა
		მონოლითური კიბე კბ-1		
		დეტალები		
1		ф 12 B500B ℓ= 4600	20	4.08 კგ
2		ф 12 B500B ℓ= 4660	20	4.14 კგ
3		ф 12 B500B ℓ= 4920	20	4.37 კგ
4		ф 12 B500B ℓ= 3930	20	3.49 კგ
5		ф 12 B500B ℓ= 4950	98	4.39 კგ
6		ф 12 B500B ℓ= 4290	98	3.81 კგ
7		ф 12 B500B ℓ= 5290	20	4.70 კგ
8		ф 12 B500B ℓ= 5630	20	5.00 კგ
9		ф 10 B500B ℓ= 1590	670	0.98 კგ
10		ф 8 B500B ℓ= 190	535	0.07 კგ
11	დაიჭრას ადგილზე	ф 12 B500B ℓ= 882000	1	783.05 კგ
12	დაიჭრას ადგილზე	ф 12 B500B ℓ= 826000	1	733.33 კგ
13		ф 8 B500B ℓ= 260	146	0.10 კგ
		მასალები		
		B30 კლასის ბეტონი		30.83 მ³

კონსტრუქტორი

შ.პ.ს "ჯი ენ პი"

ალ. ყაზბეგის გამზ. 14ბ
0160, თბილისი, საქართველო

+995599150088
Gipn.ltd@gmail.com

პროექტის დასახელება:

მრავალბინიანი საცხოვრებელი სახლი (ბლოკი "G")

ქ.თბილისი, "დელისი-3"-ის საცხოვრებელი რაიონის მიმდებარედ ინტენსიფიკაციის გზის სამხრეთით, (ნაკვეთი №V124)

ნახაზის დასახელება:

მონოლითური კიბე კბ-1
სპეციფიკაცია

დახაზა	შეამოწმა	დაადასტურა
ნ.მ.	ო.ქ.	ო.ქ.

მასშტაბი	ფორმატი	თარიღი	რევიზია	ნახ.№
1:50	A3		R1	707

მონოლითური კიბე კბ-2

▽−0.100-დან ▽+2.900-მდე

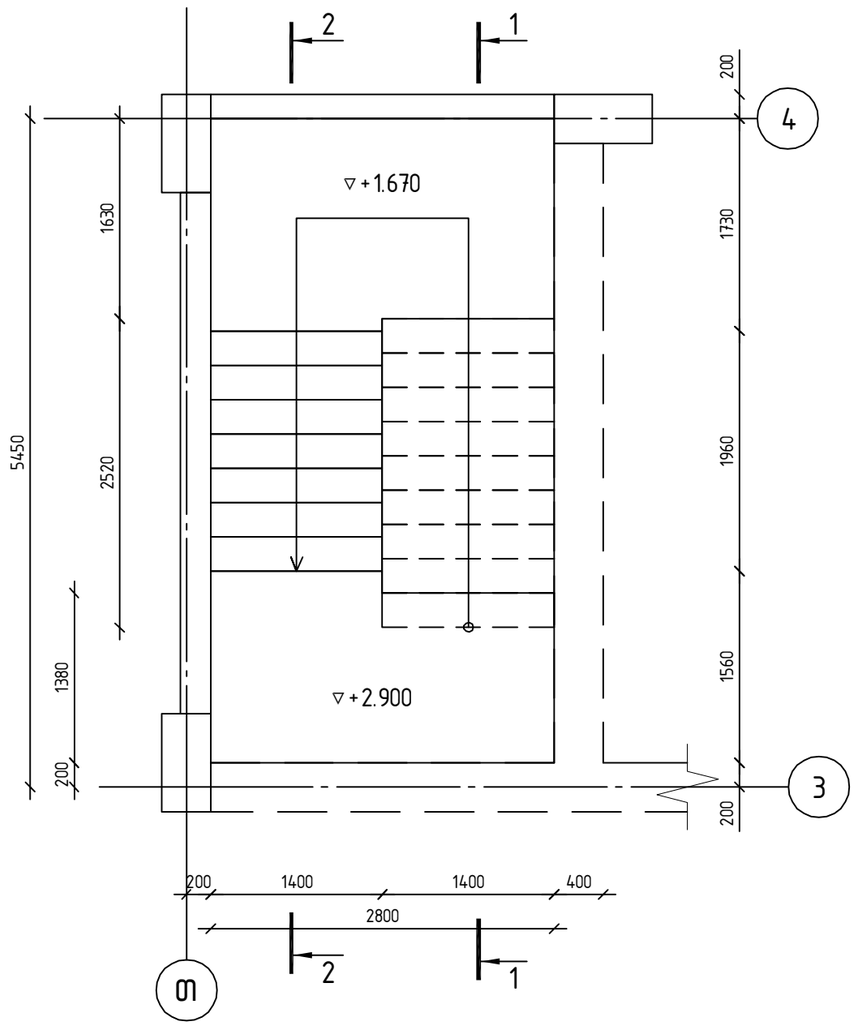

▽+2.900-დან ▽+16.100-მდე

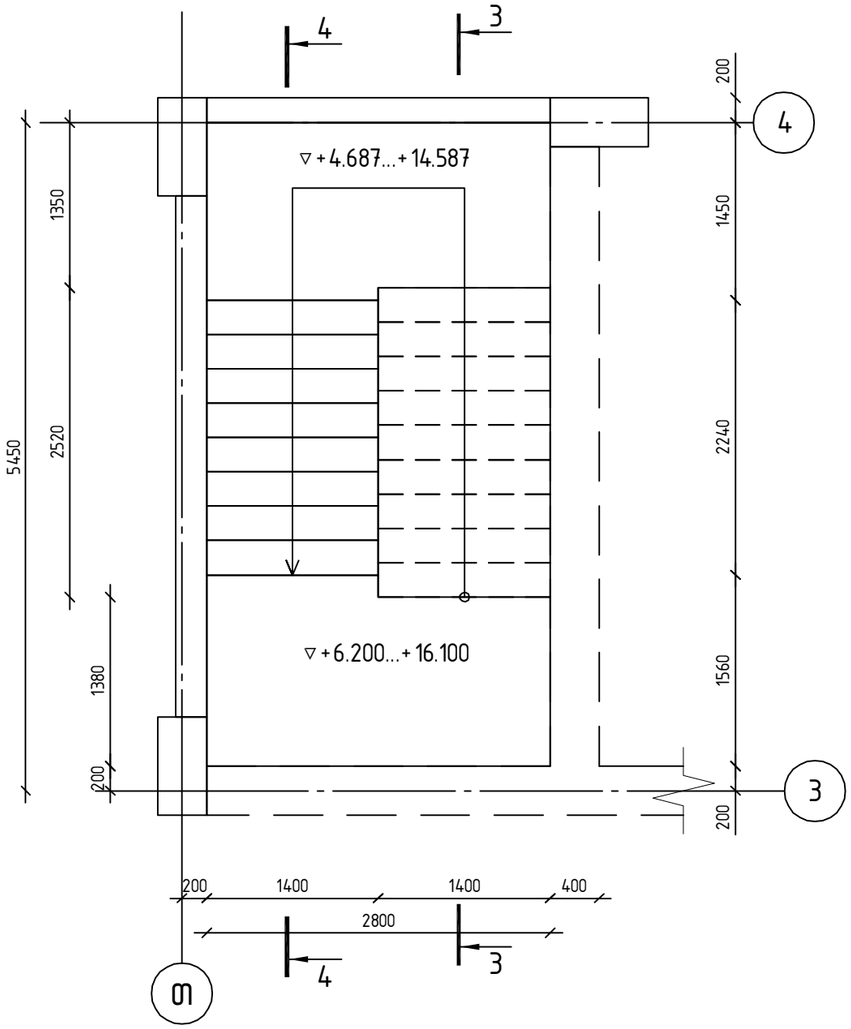

კონსტრუქტორი

შ.პ.ს "ჯი ენ პი"

ალ. ყაზბეგის გამზ. 14ბ
0160, თბილისი, საქართველო

+995599150088
Gipn.ltd@gmail.com

პროექტის დასახელება:

მრავალბინიანი საცხოვრებელი სახლი (ბლოკი "G")
ქ.თბილისი, "დელისი-3"-ის საცხოვრებელი რაიონის მიმდებარედ. ინტენსიფიკაციის გზის სამხრეთით, (ნაკვეთი №1124)

ნახაზის დასახელება:

მონოლითური კიბე კბ-2
▽−0.100-დან ▽+16.100-მდე

დახაზა	შეამოწმა	დაადასტურა
ნ.მ.	ო.ძ.	ო.ძ.

მასშტაბი	ფორმატი	თარიღი	რევიზია	ნახ.№
1:50	A3		R1	708

მონოლითური კიბე კბ-2

▽+16.100-დან ▽+19.400-მდე

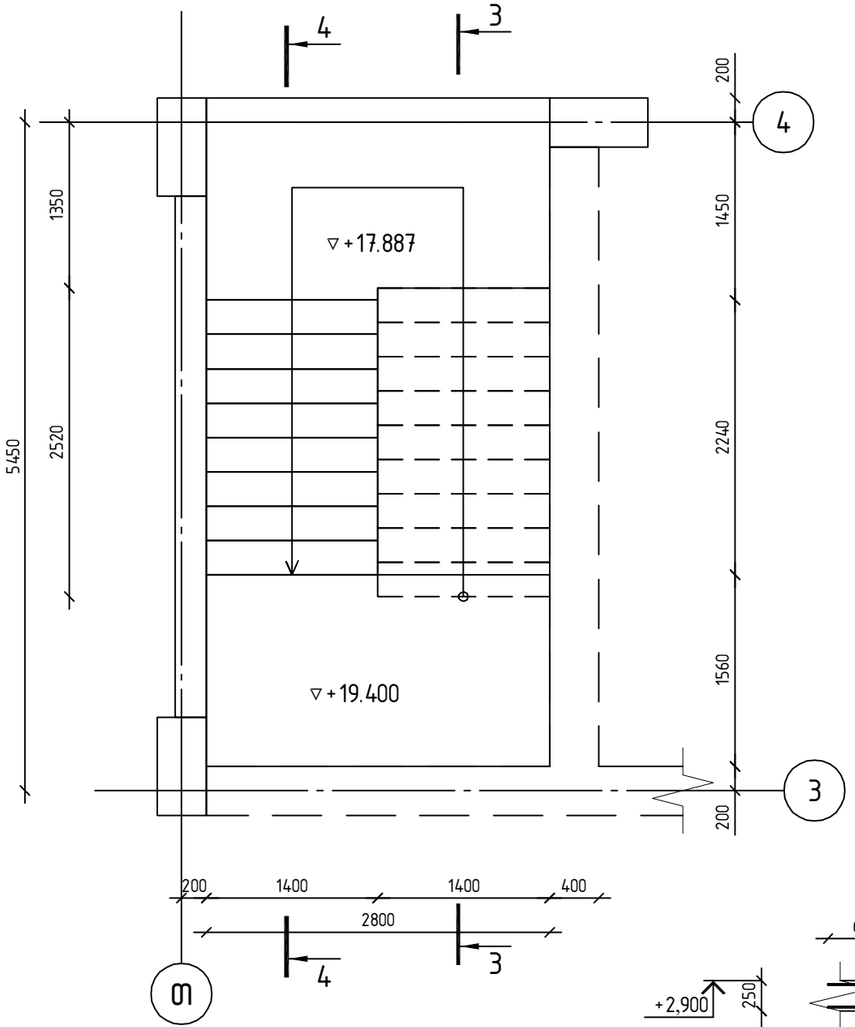

კვეთი 1-1

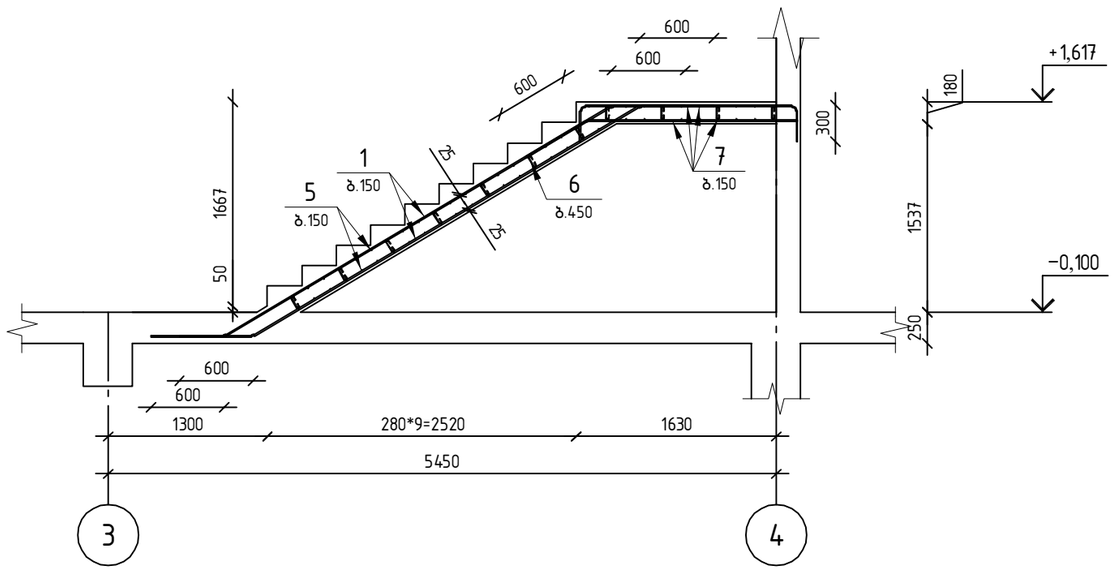

კვეთი 2-2

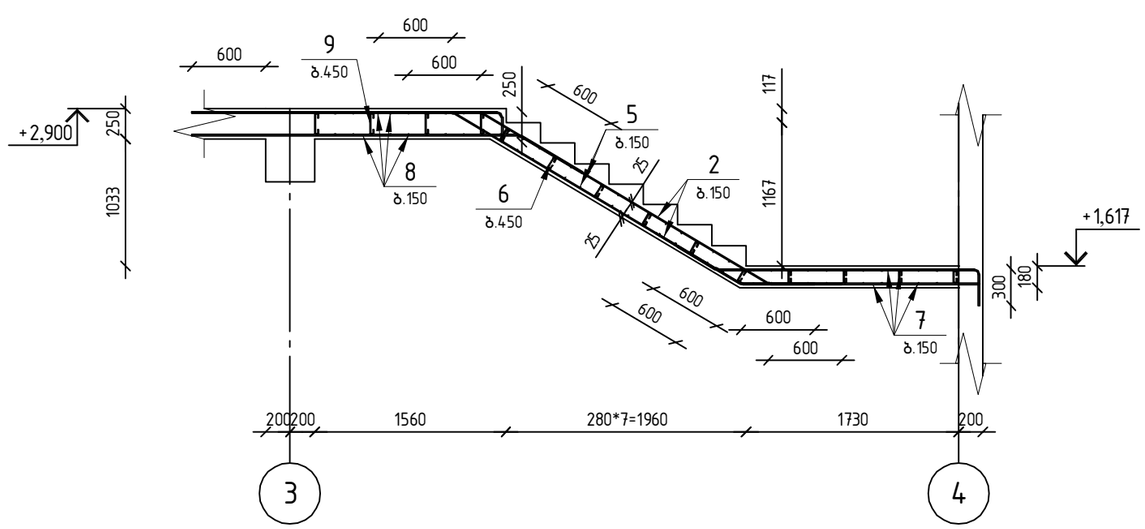

კონსტრუქტორი	
შ.პ.ს "ჯი ენ პი"	ალ. ყაზბეგის გამზ. 14ბ 0160, თბილისი, საქართველო +995599150088 Gipn.ltd@gmail.com
პროექტის დასახელება:	მრავალბინიანი საცხოვრებელი სახლი (ბლოკი "G") ქ.თბილისი, "დელისი-3"-ის საცხოვრებელი რაიონის მიმდებარედ ინტენსიფიკაციის გზის სამხრეთით, (ნაკვეთი №1124)
ნახაზის დასახელება:	მონოლითური კიბე კბ-2 ▽+16.100-დან ▽+19.400-მდე; კვეთი 1-1; 2-2

დახაზა	შეამოწმა	დაადასტურა
ნ.მ.	ო.ქ.	ო.ქ.

მასშტაბი	ფორმატი	თარიღი	რევიზია	ნახ.№
1:50	A3		R1	709

მოწოლითური კიბე კბ-2

კვეთი 3-3

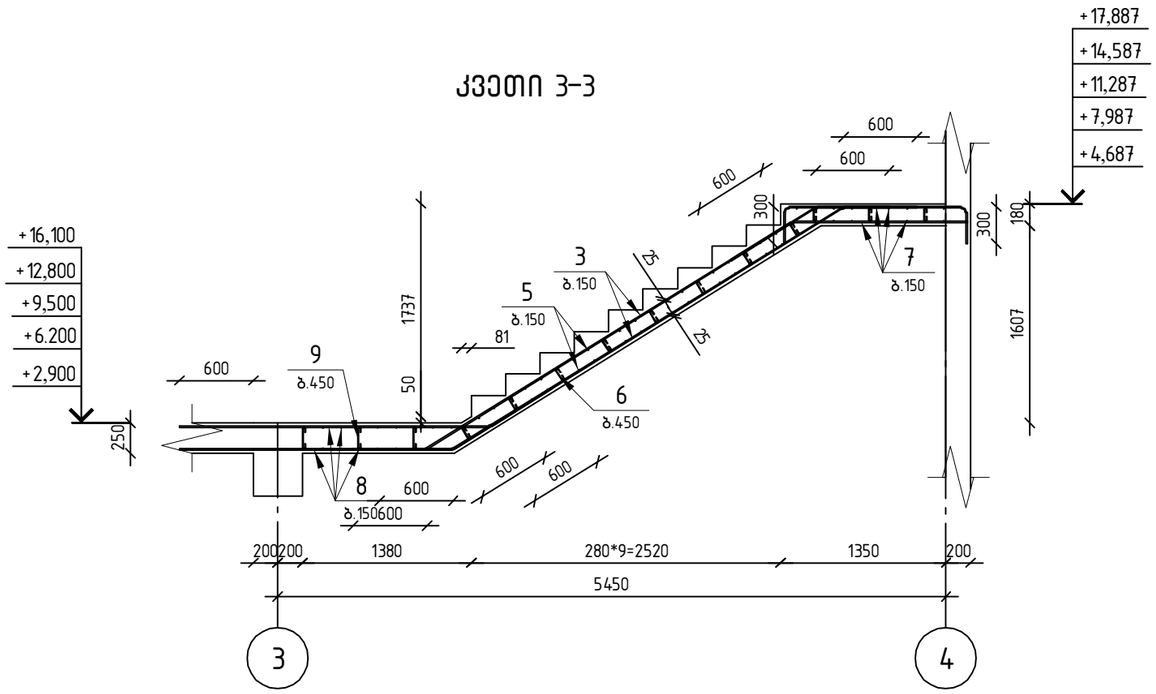

პოზ.	ა ღ ნ ი შ ვ ნ ა	დ ა ს ა ხ ე ლ ე ბ ა	რაოდ.	შ ე ნ ი შ ვ ნ ა
		მოწოლითური კიბე კბ-2		
		დეტალები		
1		ф 12 B500B ℓ= 4870	20	4.32 კბ
2		ф 12 B500B ℓ= 3930	20	3.49 კბ
3		ф 12 B500B ℓ= 4930	98	4.38 კბ
4		ф 12 B500B ℓ= 4280	98	3.80 კბ
5		ф 10 B500B ℓ= 1590	482	0.98 კბ
6		ф 8 B500B ℓ= 190	394	0.07 კბ
7	დაიჭრას ადგილზე	ф 12 B500B ℓ= 680400	1	604.07 კბ
8	დაიჭრას ადგილზე	ф 12 B500B ℓ= 700000	1	621.47 კბ
9		ф 8 B500B ℓ= 260	123	0.10 კბ
		მასალები		
		B30 კლასის ბეტონი		22.94 მ³

პოზ. 5

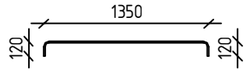

კვეთი 4-4

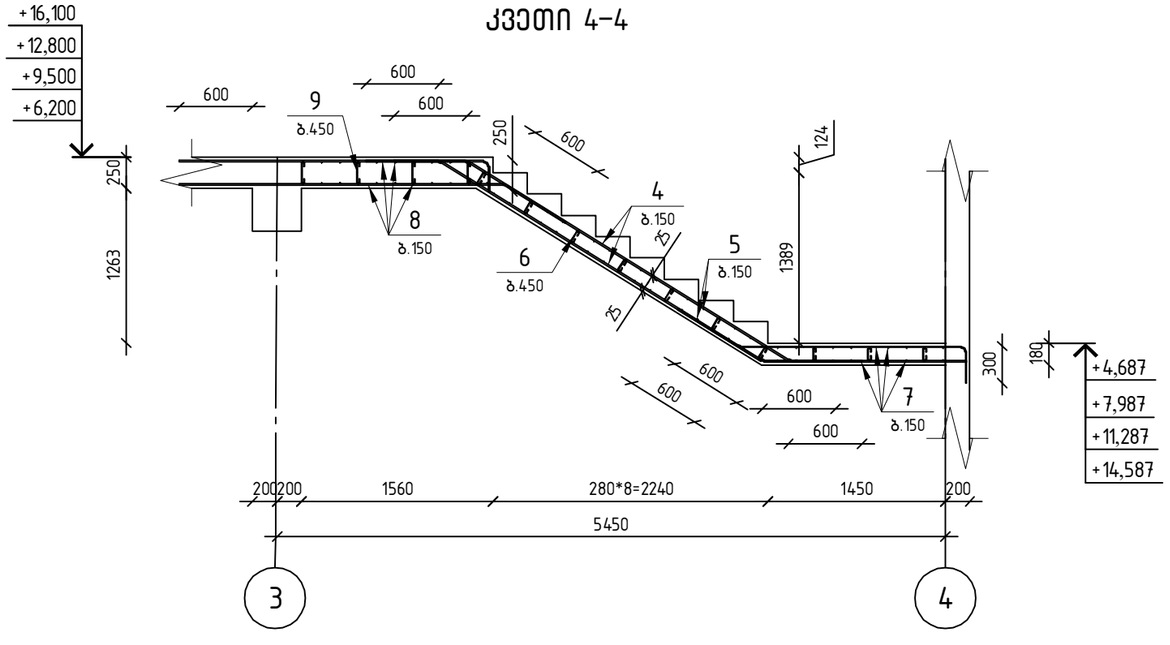

პოზ. 6

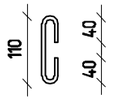

პოზ. 9

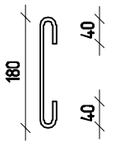

კონსტრუქტორი				
შ.პ.ს "ჯი ენ პი"	ალ. ყაზბეგის გამზ. 14ბ 0160, თბილისი, საქართველო +995599150088 Gipn.ltd@gmail.com			
პროექტის დასახელება: მრავალბინიანი საცხოვრებელი სახლი (ბლოკი "G") ქ.თბილისი, "დელისი-3"-ის საცხოვრებელი რაიონის მიმდებარედ ინტენსიფიკაციის გზის სამხრეთით, (ნაკვეთი №1124)				
ნახაზის დასახელება: მოწოლითური კიბე კბ-2 კვეთი 3-3; 4-4				
დახაზა	შეამოწმა	დაადასტურა		
ნ.მ.	ო.ქ.	ო.ქ.		
მასშტაბი	ფორმატი	თარიღი	რევიზია	ნახ.№
1:50	A3		R1	710

ETABS®

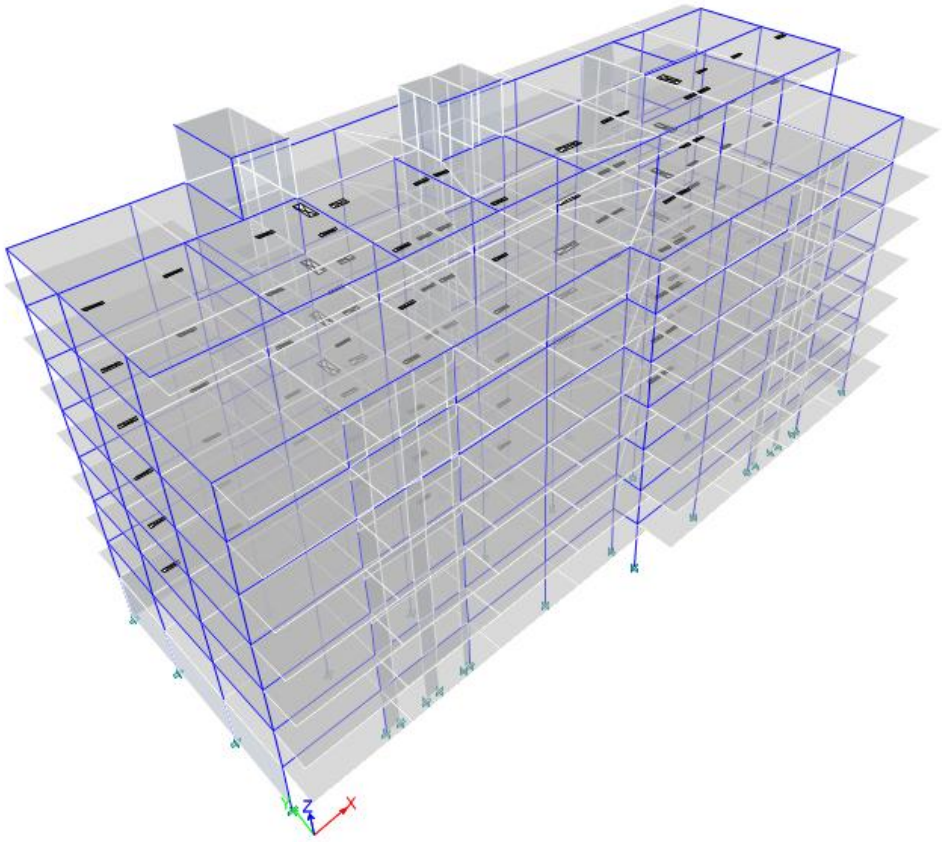

შეასრულა: შპს “ჯი ენ პი”

მთავარი კონსტრუქტორი : ო.ქვრივიშვილი

Multi-apartment Residential Building Block “G”

Model File: lisi, Revision 0
09.06.2025

Table of Contents

1. Structure Data 4
   - 1.1 Story Data 4
   - 1.2 Grid Data 4
   - 1.3 Point Coordinates 4
   - 1.6 Mass 4
2. Properties 6
   - 2.1 Materials 6
   - 2.2 Frame Sections 6
   - 2.3 Shell Sections 6
   - 2.4 Reinforcement Sizes 7
3. Loads 7
   - 3.1 Load Patterns 7
   - 3.2 Functions 7
     - 3.2.1 Response Spectrum Functions 7
   - 3.3 Load Cases 8
   - 3.4 Load Combinations 9
4. Analysis Results 11
   - 4.1 Structure Results 11
   - 4.2 Story Results 11
   - 4.3 Modal Results 33

List of Tables

Table 1.1 Story Definitions 4
Table 1.2 Grid Definitions - General 4
Table 1.3 Grid Definitions - Grid Lines 4
Table 1.10 Mass Source Definition 4
Table 1.11 Mass Summary by Story 5
Table 1.12 Mass Summary by Group 6
Table 2.1 Material Properties - General 6
Table 2.2 Frame Section Property Definitions - Summary 6
Table 2.3 Area Section Property Definitions - Summary 7
Table 2.4 Reinforcing Bar Sizes 7
Table 3.1 Load Pattern Definitions 7
Table 3.2 Functions - Response Spectrum - Eurocode8-2004 8
Table 3.3 Load Case Definitions - Summary 8
Table 3.4 Load Combination Definitions 10
Table 4.2 Story Drifts 11
Table 4.3 Story Max Over Avg Drifts 16
Table 4.4 Story Forces 22
Table 4.5 Modal Periods And Frequencies 34
Table 4.6 Modal Participating Mass Ratios 34
Table 4.7 Modal Load Participation Ratios 34

1 Structure Data

This chapter provides model geometry information, including items such as story levels, point coordinates, and element connectivity.

1.1 Story Data

Table 1.1 - Story Definitions

Tower	Name	Height cm	Master Story	Similar To	Splice Story	Color
T1	Story9	330	Yes	None	No	Cyan
T1	Story8	330	No	Story9	No	Red
T1	Story7	330	No	Story9	No	Magenta
T1	Story6	330	No	Story9	No	Yellow
T1	Story5	330	No	Story9	No	Gray8Dark
T1	Story4	330	No	Story9	No	Blue
T1	Story3	330	No	Story9	No	Green
T1	Story2	300	No	Story9	No	Cyan
T1	Story1	380	No	Story9	No	Red

1.2 Grid Data

Table 1.2 - Grid Definitions - General

Tower	Name	Type	Ux cm	Uy cm	Rz deg	Story Range	Bubble Size cm	Color
T1	G1	Cartesian	0	0	0	Default	125	Gray6

Table 1.3 - Grid Definitions - Grid Lines

Name	Grid Line Type	ID	Ordinate cm	Bubble Location	Visible
G1	X (Cartesian)	A	0	End	Yes
G1	X (Cartesian)	B	620	End	Yes
G1	X (Cartesian)	C	1250	End	Yes
G1	X (Cartesian)	D	1880	End	Yes
G1	X (Cartesian)	E	2510	End	Yes
G1	X (Cartesian)	F	3140	End	Yes
G1	X (Cartesian)	G	3770	End	Yes
G1	X (Cartesian)	H	4400	End	Yes
G1	X (Cartesian)	I	5060	End	Yes
G1	Y (Cartesian)	1	0	Start	Yes
G1	Y (Cartesian)	2	200	Start	Yes
G1	Y (Cartesian)	8	545	Start	Yes
G1	Y (Cartesian)	3	745	Start	Yes
G1	Y (Cartesian)	7	1175	Start	Yes
G1	Y (Cartesian)	4	1375	Start	Yes
G1	Y (Cartesian)	6	1720	Start	Yes
G1	Y (Cartesian)	5	1920	Start	Yes

1.6 Mass

Table 1.10 - Mass Source Definition

Name	Is Default	Include Lateral Mass?	Include Vertical Mass?	Lump Mass?	Source Self Mass?	Source Added Mass?	Source Load Patterns?	Move Mass Centroid?	Load Pattern	Multiplier
MsSrc1	Yes	Yes	No	Yes	No	No	Yes	No	Dead	1
MsSrc1									Live	0,24

Table 1.11 - Mass Summary by Story

Story	UX kgf-s2/cm	UY kgf-s2/cm	UZ kgf-s2/cm
Story9	58,7681	58,7681	0
Story8	949,526	949,526	0
Story7	1347,4851	1347,4851	0
Story6	1371,2168	1371,2168	0
Story5	1373,7424	1373,7424	0
Story4	1370,3511	1370,3511	0
Story3	1366,9597	1366,9597	0
Story2	1380,3412	1380,3412	0
Story1	1514,6282	1514,6282	0
Base	285,4487	285,4487	0

Table 1.12 - Mass Summary by Group

Group	Self Mass kgf-s2/cm	Self Weight kgf	Mass X kgf-s2/cm	Mass Y kgf-s2/cm	Mass Z kgf-s2/cm
All	0	7794444,82	11029,5835	11029,5835	0

2 Properties

This chapter provides property information for materials, frame sections, shell sections, and links.

2.1 Materials

Table 2.1 - Material Properties - General

Material	Type	SymType	Grade	Color	Notes
A500	Rebar	Uniaxial	A500	Yellow	
B30	Concrete	Isotropic	B30	Gray8Dark	
B500	Rebar	Uniaxial	B500	Blue	
K1400(15mm)	Tendon	Uniaxial	K1400(15mm)	Gray8Dark	

2.2 Frame Sections

Table 2.2 - Frame Section Property Definitions - Summary (Part 1 of 3)

Name	Material	Shape	Color	Area cm2	J cm4	I33 cm4	I22 cm4	As2 cm2	As3 cm2
B40-60	B30	Concrete Rectangular	16722731	2400	751249,4	720000	320000	2000	2000
C25-25	B30	Concrete Rectangular	Blue	625	55013	32552,1	32552,1	520,8	520,8
C40-80	B30	Concrete Rectangular	Red	3200	1171866,7	1706666,7	426666,7	2666,7	2666,7

Table 2.2 - Frame Section Property Definitions - Summary (Part 2 of 3)

Name	S33Pos cm3	S33Neg cm3	S22Pos cm3	S22Neg cm3	Z33 cm3	Z22 cm3	R33 cm	R22 cm	CG Offset 3 cm	CG Offset 2 cm	PNA Offset 3 cm	PNA Offset 2 cm
B40-60	24000	24000	16000	16000	36000	24000	17,321	11,547	0	0	0	0
C25-25	2604,2	2604,2	2604,2	2604,2	3906,3	3906,3	7,217	7,217	0	0	0	0
C40-80	42666,7	42666,7	21333,3	21333,3	64000	32000	23,094	11,547	0	0	0	0

Table 2.2 - Frame Section Property Definitions - Summary (Part 3 of 3)

Name	Area Modifier	As2 Modifier	As3 Modifier	J Modifier	I33 Modifier	I22 Modifier	Mass Modifier	Weight Modifier
B40-60	1	1	1	0,01	0,5	0,5	1	1
C25-25	1	1	1	0,01	0,5	0,5	1	1
C40-80	1	1	1	0,01	0,5	0,5	1	1

2.3 Shell Sections

Table 2.3 - Area Section Property Definitions - Summary

Name	Type	Element Type	Material	Total Thickness cm	Deck Material	Deck Depth cm
S20	Slab	Shell-Thin	B30	20		
S25	Slab	Shell-Thin	B30	25		
W25	Wall	Shell-Thin	B30	25		
W30	Wall	Shell-Thin	B30	30		
W40	Wall	Shell-Thin	B30	40		

2.4 Reinforcement Sizes

Table 2.4 - Reinforcing Bar Sizes

Name	Diameter cm	Area cm2
18	1,8	2,5

3 Loads

This chapter provides loading information as applied to the model.

3.1 Load Patterns

Table 3.1 - Load Pattern Definitions

Name	Is Auto Load	Type	Self Weight Multiplier	Auto Load
Dead	No	Dead	1	
E-x	No	Seismic	0	None
E-y	No	Seismic	0	None
Live	No	Live	0	

3.2 Functions

3.2.1 Response Spectrum Functions

Table 3.2 - Functions - Response Spectrum - Eurocode8-2004 (Part 1 of 2)

Name	Period sec	Value	Country	Direction	Ag	Spectrum Type	Ground Type	S	Tb sec	Tc sec	Td sec
E	0	0,113333	CEN Default	Horizontal	0,17	1	A	1	0,15	0,4	2
E	0,05	0,11188									
E	0,1	0,110427									
E	0,15	0,108974									
E	0,4	0,108974									
E	0,667	0,065385									
E	0,933	0,046703									
E	1,2	0,036325									
E	1,467	0,034									
E	1,733	0,034									
E	2	0,034									
E	3,333	0,034									
E	4,667	0,034									
E	6	0,034									
E	7,333	0,034									
E	8,667	0,034									
E	10	0,034									

Table 3.2 - Functions - Response Spectrum - Eurocode8-2004 (Part 2 of 2)

Name	Beta	q	Damping Ratio
E	0,2	3,9	0,05
E			
E			
E			
E			
E			
E			
E			
E			
E			
E			
E			
E			
E			
E			
E			
E			
E			

3.3 Load Cases

Table 3.3 - Load Case Definitions - Summary

Name	Type
Dead	Linear Static
Live	Linear Static
Modal	Modal - Eigen
E-x	Response Spectrum
E-y	Response Spectrum

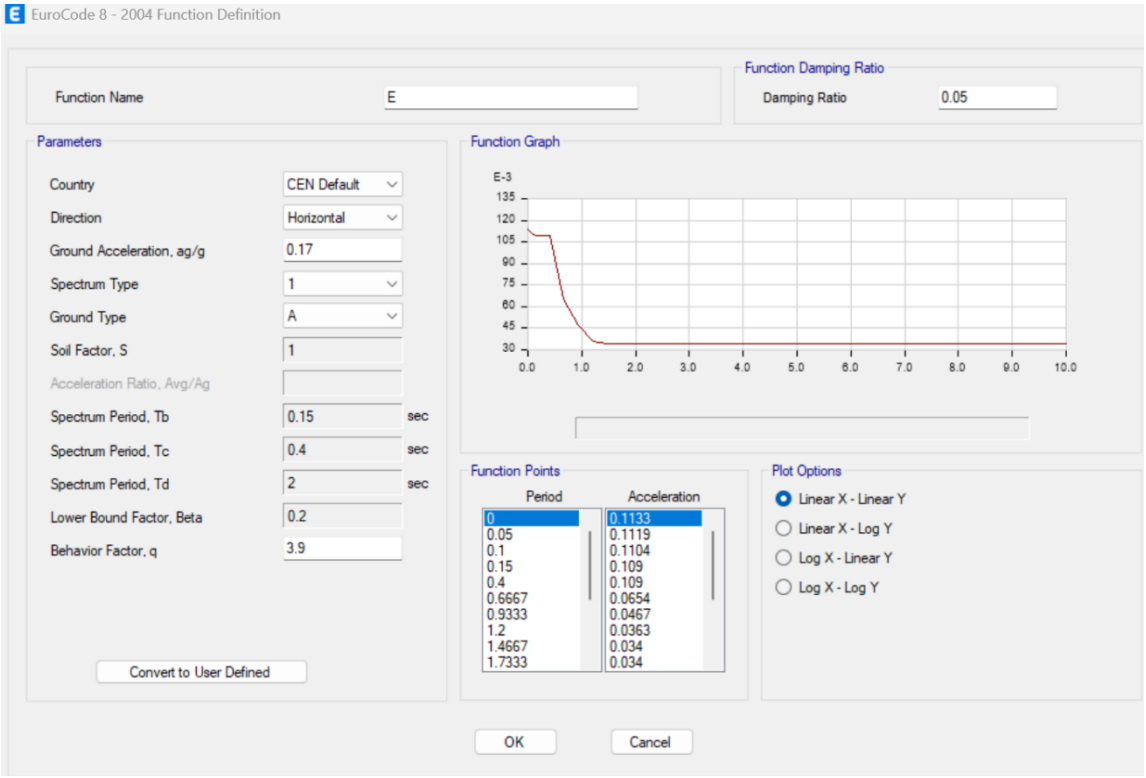

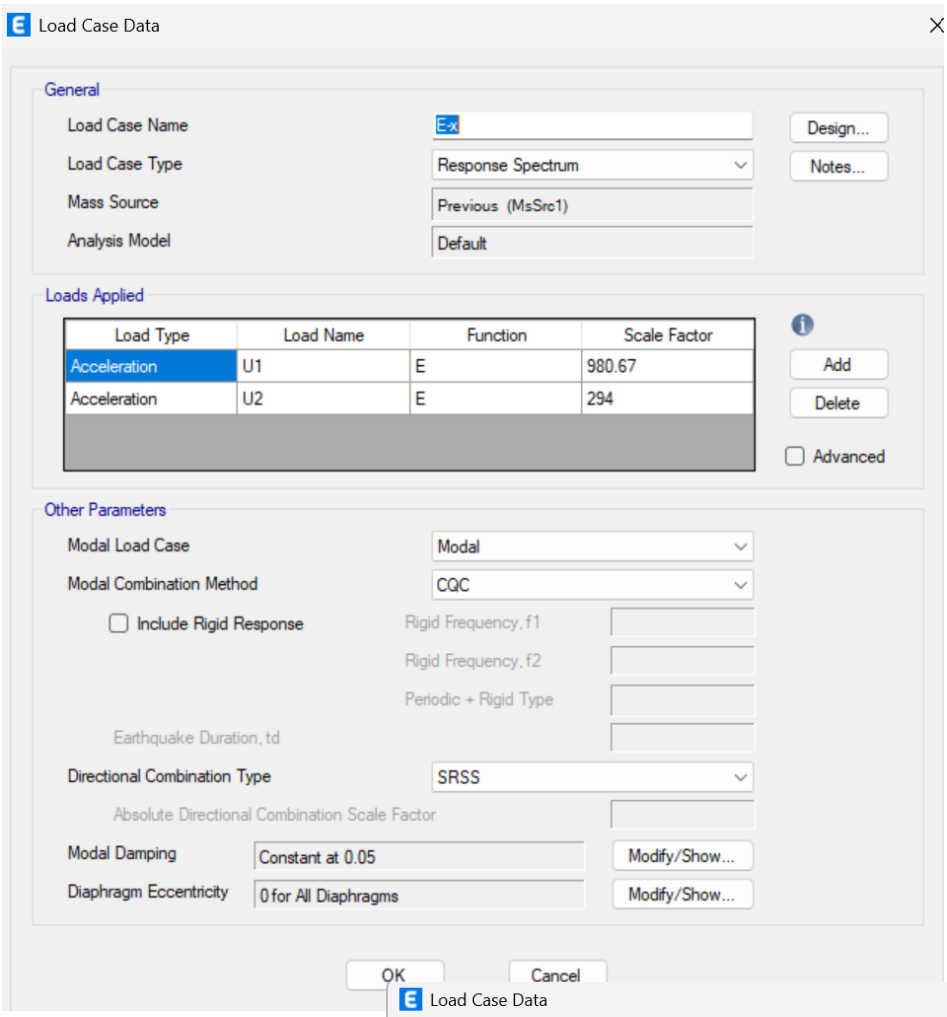
Load Case Data
General
Load Case Name
E-x
Design...
Load Case Type
Response Spectrum
Notes...
Mass Source
Previous (MsSrc1)
Analysis Model
Default
Loads Applied
Load Type
Load Name
Function
Scale Factor
Acceleration
U1
E
980.67
Acceleration
U2
E
294
Add
Delete
Advanced
Other Parameters
Modal Load Case
Modal
Modal Combination Method
CQC
Include Rigid Response
Rigid Frequency, f1
Rigid Frequency, f2
Periodic + Rigid Type
Earthquake Duration, td
Directional Combination Type
SRSS
Absolute Directional Combination Scale Factor
Modal Damping
Constant at 0.05
Modify/Show...
Diaphragm Eccentricity
0 for All Diaphragms
Modify/Show...
OK
Cancel

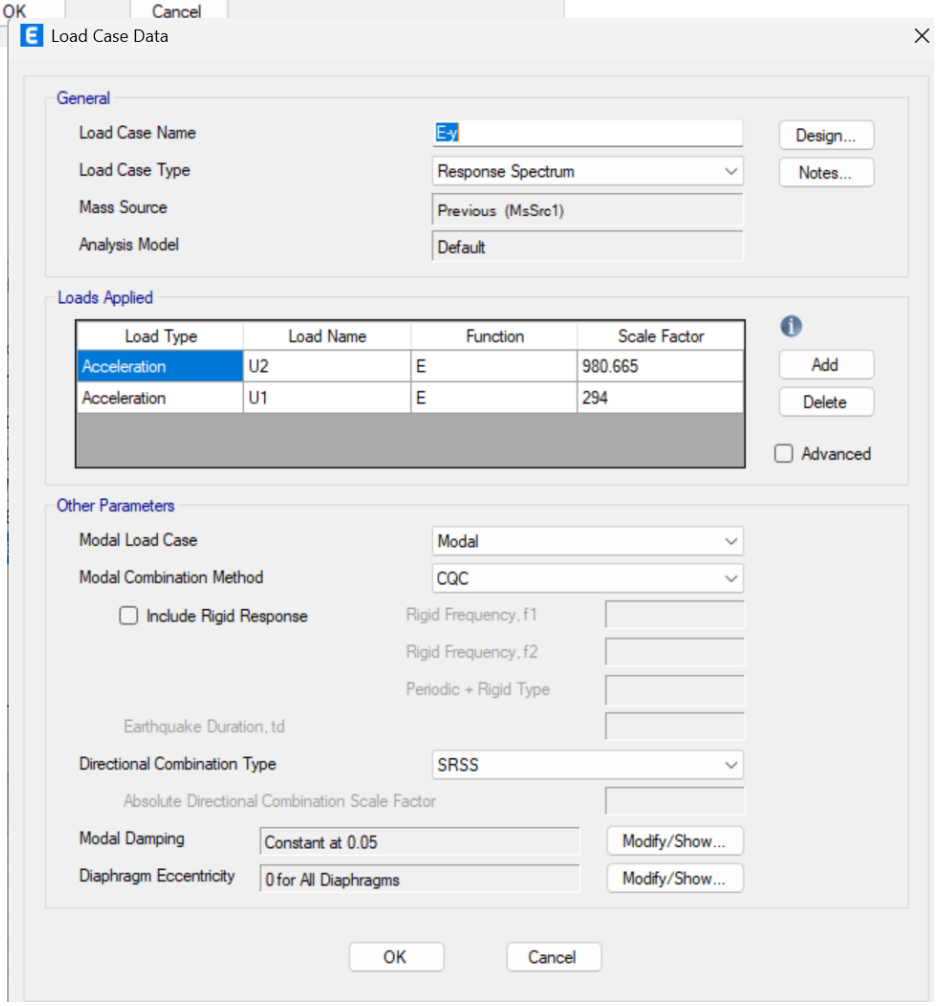
Load Case Data
General
Load Case Name
E-y
Design...
Load Case Type
Response Spectrum
Notes...
Mass Source
Previous (MsSrc1)
Analysis Model
Default
Loads Applied
Load Type
Load Name
Function
Scale Factor
Acceleration
U2
E
980.665
Acceleration
U1
E
294
Add
Delete
Advanced
Other Parameters
Modal Load Case
Modal
Modal Combination Method
CQC
Include Rigid Response
Rigid Frequency, f1
Rigid Frequency, f2
Periodic + Rigid Type
Earthquake Duration, td
Directional Combination Type
SRSS
Absolute Directional Combination Scale Factor
Modal Damping
Constant at 0.05
Modify/Show...
Diaphragm Eccentricity
0 for All Diaphragms
Modify/Show...
OK
Cancel

3.4 Load Combinations

Table 3.4 - Load Combination Definitions

Name	Type	Is Auto	Load Name	SF	Notes
DConS1	Linear Add	Yes	Dead	1,35	Dead [Strength]
DConS2	Linear Add	Yes	Dead	1,35	Dead + Live [Strength]
DConS2			Live	1,5	
DConS3	Linear Add	Yes	Dead	1	Dead + Live + Response Spectrum [Strength]
DConS3			Live	0,3	
DConS3			E-x	1	
DConS4	Linear Add	Yes	Dead	1	Dead + Live + Response Spectrum [Strength]
DConS4			Live	0,3	
DConS4			E-y	1	
DConS5	Linear Add	Yes	Dead	1	Dead + Response Spectrum [Strength]
DConS5			E-x	1	
DConS6	Linear Add	Yes	Dead	1	Dead + Response Spectrum [Strength]
DConS6			E-y	1	
DConS7	Linear Add	Yes	Dead	1	Dead (min) + Response Spectrum [Strength]
DConS7			E-x	1	
DConS8	Linear Add	Yes	Dead	1	Dead (min) + Response Spectrum [Strength]
DConS8			E-y	1	

4 Analysis Results

This chapter provides analysis results.

4.1 Structure Results

Table 4.1 - Base Reactions (Part 1 of 2)

Output Case	Case Type	Step Type	FX kgf	FY kgf	FZ kgf	MX kgf-cm	MY kgf-cm	MZ kgf-cm
Dead	LinStatic		0	-0,000222	10279089,84	10341318255	-25843523583	-0,33
Live	LinStatic		0	0	2193251,53	2113281893	-5547382745	-0,05
E-x	LinRespSpec	Max	454540,64	197571,06	0,01	355003108,65	823866753,28	589315030,21
E-y	LinRespSpec	Max	198203,25	451463,13	0,01	797004648,24	360632045,85	1135592908
DConS1	Combination		0	-0,0002997	13876771,28	13960779644	-34888756838	-0,44
DConS2	Combination		0	-0,0003617	17166648,58	17130702483	-43209830954	-0,52
DConS3	Combination	Max	454540,64	197571,06	10937065,31	11330305931	-26683871653	589315029,87
DConS3	Combination	Min	-454540,64	-197571,06	10937065,28	10620299714	-28331605160	-589315031
DConS4	Combination	Max	198203,25	451463,12	10937065,3	11772307471	-27147106361	1135592908
DConS4	Combination	Min	-198203,25	-451463,13	10937065,29	10178298174	-27868370453	-1135592909
DConS5	Combination	Max	454540,64	197571,06	10279089,85	10696321363	-25019656830	589315029,88
DConS5	Combination	Min	-454540,64	-197571,06	10279089,82	9986315146	-26667390337	-589315031
DConS6	Combination	Max	198203,25	451463,12	10279089,84	11138322903	-25482891538	1135592908
DConS6	Combination	Min	-198203,25	-451463,13	10279089,83	9544313606	-26204155629	-1135592909
DConS7	Combination	Max	454540,64	197571,06	10279089,85	10696321363	-25019656830	589315029,88
DConS7	Combination	Min	-454540,64	-197571,06	10279089,82	9986315146	-26667390337	-589315031
DConS8	Combination	Max	198203,25	451463,12	10279089,84	11138322903	-25482891538	1135592908
DConS8	Combination	Min	-198203,25	-451463,13	10279089,83	9544313606	-26204155629	-1135592909

4.2 Story Results

Table 4.2 - Story Drifts

Story	Output Case	Case Type	Step Type	Direction	Drift	Label	X cm	Y cm	Z cm
Story9	Dead	LinStatic		X	0,000188	28	935	1375	2990
Story9	Dead	LinStatic		Y	0,000244	20	1250	1920	2990
Story9	Live	LinStatic		X	1,2E-05	35	2280	1175	2990
Story9	Live	LinStatic		Y	4,3E-05	20	1250	1920	2990
Story9	E-x	LinRespSpec	Max	X	0,001387	28	935	1375	2990
Story9	E-x	LinRespSpec	Max	Y	0,000786	28	935	1375	2990
Story9	E-y	LinRespSpec	Max	X	0,000904	28	935	1375	2990
Story9	E-y	LinRespSpec	Max	Y	0,000801	28	935	1375	2990
Story9	DConS1	Combination		X	0,000254	28	935	1375	2990
Story9	DConS1	Combination		Y	0,000329	20	1250	1920	2990
Story9	DConS2	Combination		X	0,000247	28	935	1375	2990
Story9	DConS2	Combination		Y	0,000394	20	1250	1920	2990
Story9	DConS3	Combination	Max	X	0,0012	28	935	1375	2990
Story9	DConS3	Combination	Max	Y	0,000633	28	935	1375	2990
Story9	DConS3	Combination	Min	X	0,001574	28	935	1375	2990
Story9	DConS3	Combination	Min	Y	0,000938	28	935	1375	2990
Story9	DConS4	Combination	Max	X	0,000717	28	935	1375	2990
Story9	DConS4	Combination	Max	Y	0,000649	28	935	1375	2990
Story9	DConS4	Combination	Min	X	0,00109	28	935	1375	2990
Story9	DConS4	Combination	Min	Y	0,000954	28	935	1375	2990
Story9	DConS5	Combination	Max	X	0,001199	28	935	1375	2990
Story9	DConS5	Combination	Max	Y	0,000645	28	935	1375	2990
Story9	DConS5	Combination	Min	X	0,001575	28	935	1375	2990
Story9	DConS5	Combination	Min	Y	0,000926	28	935	1375	2990
Story9	DConS6	Combination	Max	X	0,000716	28	935	1375	2990
Story9	DConS6	Combination	Max	Y	0,000661	28	935	1375	2990
Story9	DConS6	Combination	Min	X	0,001092	28	935	1375	2990

Story	Output Case	Case Type	Step Type	Direction	Drift	Label	X cm	Y cm	Z cm
Story9	DConS6	Combination	Min	Y	0,000941	28	935	1375	2990
Story9	DConS7	Combination	Max	X	0,001199	28	935	1375	2990
Story9	DConS7	Combination	Max	Y	0,000645	28	935	1375	2990
Story9	DConS7	Combination	Min	X	0,001575	28	935	1375	2990
Story9	DConS7	Combination	Min	Y	0,000926	28	935	1375	2990
Story9	DConS8	Combination	Max	X	0,000716	28	935	1375	2990
Story9	DConS8	Combination	Max	Y	0,000661	28	935	1375	2990
Story9	DConS8	Combination	Min	X	0,001092	28	935	1375	2990
Story9	DConS8	Combination	Min	Y	0,000941	28	935	1375	2990
Story8	Dead	LinStatic		Y	0,000313	24	0	745	2660
Story8	Live	LinStatic		X	1,3E-05	24	0	745	2660
Story8	Live	LinStatic		Y	6,5E-05	24	0	745	2660
Story8	E-x	LinRespSpec	Max	X	0,000504	24	0	745	2660
Story8	E-x	LinRespSpec	Max	Y	0,000241	24	0	745	2660
Story8	E-y	LinRespSpec	Max	X	0,000229	24	0	745	2660
Story8	E-y	LinRespSpec	Max	Y	0,000523	20	1250	1920	2660
Story8	DConS1	Combination		Y	0,000422	24	0	745	2660
Story8	DConS2	Combination		Y	0,000521	24	0	745	2660
Story8	DConS3	Combination	Max	X	0,000551	24	0	745	2660
Story8	DConS3	Combination	Min	X	0,000481	11	5060	545	2660
Story8	DConS3	Combination	Min	Y	0,000573	24	0	745	2660
Story8	DConS4	Combination	Max	X	0,000276	24	0	745	2660
Story8	DConS4	Combination	Max	Y	0,000324	11	5060	545	2660
Story8	DConS4	Combination	Min	X	0,00022	18	2510	1920	2660
Story8	DConS4	Combination	Min	Y	0,000842	24	0	745	2660
Story8	DConS5	Combination	Max	X	0,000548	24	0	745	2660
Story8	DConS5	Combination	Min	X	0,000483	11	5060	545	2660
Story8	DConS5	Combination	Min	Y	0,000554	24	0	745	2660
Story8	DConS6	Combination	Max	X	0,000272	24	0	745	2660
Story8	DConS6	Combination	Max	Y	0,000332	15	3770	1720	2660
Story8	DConS6	Combination	Min	X	0,00022	18	2510	1920	2660
Story8	DConS6	Combination	Min	Y	0,000823	24	0	745	2660
Story8	DConS7	Combination	Max	X	0,000548	24	0	745	2660
Story8	DConS7	Combination	Min	X	0,000483	11	5060	545	2660
Story8	DConS7	Combination	Min	Y	0,000554	24	0	745	2660
Story8	DConS8	Combination	Max	X	0,000272	24	0	745	2660
Story8	DConS8	Combination	Max	Y	0,000332	15	3770	1720	2660
Story8	DConS8	Combination	Min	X	0,00022	18	2510	1920	2660
Story8	DConS8	Combination	Min	Y	0,000823	24	0	745	2660
Story7	Dead	LinStatic		Y	0,000203	20	1250	1920	2330
Story7	Live	LinStatic		X	1E-05	1	0	200	2330
Story7	Live	LinStatic		Y	3,9E-05	23	0	1375	2330
Story7	E-x	LinRespSpec	Max	X	0,000496	38	0	2190	2330
Story7	E-x	LinRespSpec	Max	Y	0,000253	38	0	2190	2330
Story7	E-y	LinRespSpec	Max	X	0,000226	38	0	2190	2330
Story7	E-y	LinRespSpec	Max	Y	0,000571	38	0	2190	2330
Story7	DConS1	Combination		Y	0,000275	20	1250	1920	2330
Story7	DConS2	Combination		X	5,6E-05	1	0	200	2330
Story7	DConS2	Combination		Y	0,000332	20	1250	1920	2330
Story7	DConS3	Combination	Max	X	0,000512	12	5060	1175	2330
Story7	DConS3	Combination	Max	Y	9,1E-05	13	5060	1720	2330
Story7	DConS3	Combination	Min	X	0,000497	38	0	2190	2330
Story7	DConS3	Combination	Min	Y	0,000461	23	0	1375	2330
Story7	DConS4	Combination	Max	X	0,000245	11	5060	545	2330
Story7	DConS4	Combination	Max	Y	0,00038	13	5060	1720	2330
Story7	DConS4	Combination	Min	X	0,000227	38	0	2190	2330
Story7	DConS4	Combination	Min	Y	0,000779	38	0	2190	2330
Story7	DConS5	Combination	Max	X	0,00051	12	5060	1175	2330
Story7	DConS5	Combination	Max	Y	9,9E-05	13	5060	1720	2330
Story7	DConS5	Combination	Min	X	0,000497	38	0	2190	2330

Story	Output Case	Case Type	Step Type	Direction	Drift	Label	X cm	Y cm	Z cm
Story7	DConS5	Combination	Min	Y	0,000449	23	0	1375	2330
Story7	DConS6	Combination	Max	X	0,000243	11	5060	545	2330
Story7	DConS6	Combination	Max	Y	0,000388	13	5060	1720	2330
Story7	DConS6	Combination	Min	X	0,000227	38	0	2190	2330
Story7	DConS6	Combination	Min	Y	0,000767	38	0	2190	2330
Story7	DConS7	Combination	Max	X	0,00051	12	5060	1175	2330
Story7	DConS7	Combination	Max	Y	9,9E-05	13	5060	1720	2330
Story7	DConS7	Combination	Min	X	0,000497	38	0	2190	2330
Story7	DConS7	Combination	Min	Y	0,000449	23	0	1375	2330
Story7	DConS8	Combination	Max	X	0,000243	11	5060	545	2330
Story7	DConS8	Combination	Max	Y	0,000388	13	5060	1720	2330
Story7	DConS8	Combination	Min	X	0,000227	38	0	2190	2330
Story7	DConS8	Combination	Min	Y	0,000767	38	0	2190	2330
Story6	Dead	LinStatic		X	3E-05	75	5060	-270	2000
Story6	Dead	LinStatic		Y	0,000189	94	0	-70	2000
Story6	Live	LinStatic		X	8E-06	75	5060	-270	2000
Story6	Live	LinStatic		Y	3,5E-05	24	0	745	2000
Story6	E-x	LinRespSpec	Max	X	0,000518	92	5060	1990	2000
Story6	E-x	LinRespSpec	Max	Y	0,000261	94	0	-70	2000
Story6	E-y	LinRespSpec	Max	X	0,000235	92	5060	1990	2000
Story6	E-y	LinRespSpec	Max	Y	0,000592	1	0	200	2000
Story6	DConS1	Combination		X	4,1E-05	75	5060	-270	2000
Story6	DConS1	Combination		Y	0,000256	94	0	-70	2000
Story6	DConS2	Combination		X	5,3E-05	75	5060	-270	2000
Story6	DConS2	Combination		Y	0,000308	94	0	-70	2000
Story6	DConS3	Combination	Max	X	0,000539	6	2510	0	2000
Story6	DConS3	Combination	Max	Y	0,000108	11	5060	545	2000
Story6	DConS3	Combination	Min	X	0,000511	92	5060	1990	2000
Story6	DConS3	Combination	Min	Y	0,00046	94	0	-70	2000
Story6	DConS4	Combination	Max	X	0,000262	75	5060	-270	2000
Story6	DConS4	Combination	Max	Y	0,00041	10	5060	0	2000
Story6	DConS4	Combination	Min	X	0,000228	92	5060	1990	2000
Story6	DConS4	Combination	Min	Y	0,000791	94	0	-70	2000
Story6	DConS5	Combination	Max	X	0,000537	6	2510	0	2000
Story6	DConS5	Combination	Max	Y	0,000115	11	5060	545	2000
Story6	DConS5	Combination	Min	X	0,000512	92	5060	1990	2000
Story6	DConS5	Combination	Min	Y	0,00045	94	0	-70	2000
Story6	DConS6	Combination	Max	X	0,00026	75	5060	-270	2000
Story6	DConS6	Combination	Max	Y	0,000417	10	5060	0	2000
Story6	DConS6	Combination	Min	X	0,000229	92	5060	1990	2000
Story6	DConS6	Combination	Min	Y	0,000781	1	0	200	2000
Story6	DConS7	Combination	Max	X	0,000537	6	2510	0	2000
Story6	DConS7	Combination	Max	Y	0,000115	11	5060	545	2000
Story6	DConS7	Combination	Min	X	0,000512	92	5060	1990	2000
Story6	DConS7	Combination	Min	Y	0,00045	94	0	-70	2000
Story6	DConS8	Combination	Max	X	0,00026	75	5060	-270	2000
Story6	DConS8	Combination	Max	Y	0,000417	10	5060	0	2000
Story6	DConS8	Combination	Min	X	0,000229	92	5060	1990	2000
Story6	DConS8	Combination	Min	Y	0,000781	1	0	200	2000
Story5	Dead	LinStatic		X	2,6E-05	94	0	-70	1670
Story5	Dead	LinStatic		Y	0,000166	23	0	1375	1670
Story5	Live	LinStatic		X	7E-06	75	5060	-270	1670
Story5	Live	LinStatic		Y	3,2E-05	1	0	200	1670
Story5	E-x	LinRespSpec	Max	X	0,000523	6	2510	0	1670
Story5	E-x	LinRespSpec	Max	Y	0,000254	38	0	2190	1670
Story5	E-y	LinRespSpec	Max	X	0,000239	94	0	-70	1670
Story5	E-y	LinRespSpec	Max	Y	0,000582	38	0	2190	1670
Story5	DConS1	Combination		X	3,5E-05	94	0	-70	1670
Story5	DConS1	Combination		Y	0,000225	23	0	1375	1670
Story5	DConS2	Combination		X	4,6E-05	94	0	-70	1670

Story	Output Case	Case Type	Step Type	Direction	Drift	Label	X cm	Y cm	Z cm
Story5	DConS2	Combination		Y	0,000272	23	0	1375	1670
Story5	DConS3	Combination	Max	X	0,000551	6	2510	0	1670
Story5	DConS3	Combination	Max	Y	0,00011	92	5060	1990	1670
Story5	DConS3	Combination	Min	X	0,000512	92	5060	1990	1670
Story5	DConS3	Combination	Min	Y	0,00043	38	0	2190	1670
Story5	DConS4	Combination	Max	X	0,000267	94	0	-70	1670
Story5	DConS4	Combination	Max	Y	0,000406	38	0	2190	1670
Story5	DConS4	Combination	Min	X	0,000226	92	5060	1990	1670
Story5	DConS4	Combination	Min	Y	0,000758	38	0	2190	1670
Story5	DConS5	Combination	Max	X	0,000549	6	2510	0	1670
Story5	DConS5	Combination	Max	Y	0,000117	92	5060	1990	1670
Story5	DConS5	Combination	Min	X	0,000513	92	5060	1990	1670
Story5	DConS5	Combination	Min	Y	0,00042	38	0	2190	1670
Story5	DConS6	Combination	Max	X	0,000265	94	0	-70	1670
Story5	DConS6	Combination	Max	Y	0,000415	38	0	2190	1670
Story5	DConS6	Combination	Min	X	0,000227	92	5060	1990	1670
Story5	DConS6	Combination	Min	Y	0,000748	38	0	2190	1670
Story5	DConS7	Combination	Max	X	0,000549	6	2510	0	1670
Story5	DConS7	Combination	Max	Y	0,000117	92	5060	1990	1670
Story5	DConS7	Combination	Min	X	0,000513	92	5060	1990	1670
Story5	DConS7	Combination	Min	Y	0,00042	38	0	2190	1670
Story5	DConS8	Combination	Max	X	0,000265	94	0	-70	1670
Story5	DConS8	Combination	Max	Y	0,000415	38	0	2190	1670
Story5	DConS8	Combination	Min	X	0,000227	92	5060	1990	1670
Story5	DConS8	Combination	Min	Y	0,000748	38	0	2190	1670
Story4	Dead	LinStatic		X	2,9E-05	73	3870	0	1340
Story4	Dead	LinStatic		Y	0,000135	1	0	200	1340
Story4	Live	LinStatic		X	8E-06	73	3870	0	1340
Story4	Live	LinStatic		Y	2,6E-05	94	0	-70	1340
Story4	E-x	LinRespSpec	Max	X	0,000517	75	5060	-270	1340
Story4	E-x	LinRespSpec	Max	Y	0,000243	38	0	2190	1340
Story4	E-y	LinRespSpec	Max	X	0,000236	94	0	-70	1340
Story4	E-y	LinRespSpec	Max	Y	0,000558	38	0	2190	1340
Story4	DConS1	Combination		X	3,9E-05	73	3870	0	1340
Story4	DConS1	Combination		Y	0,000182	1	0	200	1340
Story4	DConS2	Combination		X	5,1E-05	73	3870	0	1340
Story4	DConS2	Combination		Y	0,00022	1	0	200	1340
Story4	DConS3	Combination	Max	X	0,000545	73	3870	0	1340
Story4	DConS3	Combination	Max	Y	0,000108	92	5060	1990	1340
Story4	DConS3	Combination	Min	X	0,000496	75	5060	-270	1340
Story4	DConS3	Combination	Min	Y	0,000385	94	0	-70	1340
Story4	DConS4	Combination	Max	X	0,000262	73	3870	0	1340
Story4	DConS4	Combination	Max	Y	0,000416	38	0	2190	1340
Story4	DConS4	Combination	Min	X	0,000213	151	4350	0	1340
Story4	DConS4	Combination	Min	Y	0,000699	94	0	-70	1340
Story4	DConS5	Combination	Max	X	0,000542	73	3870	0	1340
Story4	DConS5	Combination	Max	Y	0,000115	92	5060	1990	1340
Story4	DConS5	Combination	Min	X	0,000497	75	5060	-270	1340
Story4	DConS5	Combination	Min	Y	0,000377	94	0	-70	1340
Story4	DConS6	Combination	Max	X	0,00026	73	3870	0	1340
Story4	DConS6	Combination	Max	Y	0,000424	38	0	2190	1340
Story4	DConS6	Combination	Min	X	0,000214	151	4350	0	1340
Story4	DConS6	Combination	Min	Y	0,000692	94	0	-70	1340
Story4	DConS7	Combination	Max	X	0,000542	73	3870	0	1340
Story4	DConS7	Combination	Max	Y	0,000115	92	5060	1990	1340
Story4	DConS7	Combination	Min	X	0,000497	75	5060	-270	1340
Story4	DConS7	Combination	Min	Y	0,000377	94	0	-70	1340
Story4	DConS8	Combination	Max	X	0,00026	73	3870	0	1340
Story4	DConS8	Combination	Max	Y	0,000424	38	0	2190	1340
Story4	DConS8	Combination	Min	X	0,000214	151	4350	0	1340

Story	Output Case	Case Type	Step Type	Direction	Drift	Label	X cm	Y cm	Z cm
Story4	DConS8	Combination	Min	Y	0,000692	94	0	-70	1340
Story3	Dead	LinStatic		X	2,8E-05	20	1250	1920	1010
Story3	Dead	LinStatic		Y	0,000123	13	5060	1720	1010
Story3	Live	LinStatic		X	7E-06	20	1250	1920	1010
Story3	Live	LinStatic		Y	2,4E-05	9	4400	0	1010
Story3	E-x	LinRespSpec	Max	X	0,000509	75	5060	-270	1010
Story3	E-x	LinRespSpec	Max	Y	0,000239	10	5060	0	1010
Story3	E-y	LinRespSpec	Max	X	0,000226	94	0	-70	1010
Story3	E-y	LinRespSpec	Max	Y	0,000546	1	0	200	1010
Story3	DConS1	Combination		X	3,8E-05	20	1250	1920	1010
Story3	DConS1	Combination		Y	0,000166	13	5060	1720	1010
Story3	DConS2	Combination		X	4,9E-05	20	1250	1920	1010
Story3	DConS2	Combination		Y	0,000201	92	5060	1990	1010
Story3	DConS3	Combination	Max	X	0,000519	75	5060	-270	1010
Story3	DConS3	Combination	Max	Y	0,000124	1	0	200	1010
Story3	DConS3	Combination	Min	X	0,0005	73	3870	0	1010
Story3	DConS3	Combination	Min	Y	0,000367	13	5060	1720	1010
Story3	DConS4	Combination	Max	X	0,000244	94	0	-70	1010
Story3	DConS4	Combination	Max	Y	0,000433	1	0	200	1010
Story3	DConS4	Combination	Min	X	0,000223	73	3870	0	1010
Story3	DConS4	Combination	Min	Y	0,000659	1	0	200	1010
Story3	DConS5	Combination	Max	X	0,000518	75	5060	-270	1010
Story3	DConS5	Combination	Max	Y	0,00013	1	0	200	1010
Story3	DConS5	Combination	Min	X	0,0005	73	3870	0	1010
Story3	DConS5	Combination	Min	Y	0,00036	13	5060	1720	1010
Story3	DConS6	Combination	Max	X	0,000243	94	0	-70	1010
Story3	DConS6	Combination	Max	Y	0,000439	1	0	200	1010
Story3	DConS6	Combination	Min	X	0,000223	73	3870	0	1010
Story3	DConS6	Combination	Min	Y	0,000653	1	0	200	1010
Story3	DConS7	Combination	Max	X	0,000518	75	5060	-270	1010
Story3	DConS7	Combination	Max	Y	0,00013	1	0	200	1010
Story3	DConS7	Combination	Min	X	0,0005	73	3870	0	1010
Story3	DConS7	Combination	Min	Y	0,00036	13	5060	1720	1010
Story3	DConS8	Combination	Max	X	0,000243	94	0	-70	1010
Story3	DConS8	Combination	Max	Y	0,000439	1	0	200	1010
Story3	DConS8	Combination	Min	X	0,000223	73	3870	0	1010
Story3	DConS8	Combination	Min	Y	0,000653	1	0	200	1010
Story2	Dead	LinStatic		Y	9,9E-05	22	0	1920	680
Story2	Live	LinStatic		X	4E-06	92	5060	1990	680
Story2	Live	LinStatic		Y	2E-05	22	0	1920	680
Story2	E-x	LinRespSpec	Max	X	0,000365	75	5060	-270	680
Story2	E-x	LinRespSpec	Max	Y	0,000211	11	5060	545	680
Story2	E-y	LinRespSpec	Max	X	0,000173	94	0	-70	680
Story2	E-y	LinRespSpec	Max	Y	0,000438	24	0	745	680
Story2	DConS1	Combination		Y	0,000133	22	0	1920	680
Story2	DConS2	Combination		Y	0,000163	22	0	1920	680
Story2	DConS3	Combination	Max	X	0,000377	75	5060	-270	680
Story2	DConS3	Combination	Max	Y	0,000128	10	5060	0	680
Story2	DConS3	Combination	Min	X	0,000354	75	5060	-270	680
Story2	DConS3	Combination	Min	Y	0,00031	92	5060	1990	680
Story2	DConS4	Combination	Max	X	0,000176	94	0	-70	680
Story2	DConS4	Combination	Max	Y	0,000348	1	0	200	680
Story2	DConS4	Combination	Min	X	0,000169	94	0	-70	680
Story2	DConS4	Combination	Min	Y	0,000537	23	0	1375	680
Story2	DConS5	Combination	Max	X	0,000376	75	5060	-270	680
Story2	DConS5	Combination	Max	Y	0,000132	10	5060	0	680
Story2	DConS5	Combination	Min	X	0,000355	75	5060	-270	680
Story2	DConS5	Combination	Min	Y	0,000305	92	5060	1990	680
Story2	DConS6	Combination	Max	X	0,000176	94	0	-70	680
Story2	DConS6	Combination	Max	Y	0,000352	1	0	200	680

Story	Output Case	Case Type	Step Type	Direction	Drift	Label	X cm	Y cm	Z cm
Story2	DConS6	Combination	Min	X	0,000169	94	0	-70	680
Story2	DConS6	Combination	Min	Y	0,000532	23	0	1375	680
Story2	DConS7	Combination	Max	X	0,000376	75	5060	-270	680
Story2	DConS7	Combination	Max	Y	0,000132	10	5060	0	680
Story2	DConS7	Combination	Min	X	0,000355	75	5060	-270	680
Story2	DConS7	Combination	Min	Y	0,000305	92	5060	1990	680
Story2	DConS8	Combination	Max	X	0,000176	94	0	-70	680
Story2	DConS8	Combination	Max	Y	0,000352	1	0	200	680
Story2	DConS8	Combination	Min	X	0,000169	94	0	-70	680
Story2	DConS8	Combination	Min	Y	0,000532	23	0	1375	680
Story1	Dead	LinStatic		X	1E-05	73	3870	0	380
Story1	Dead	LinStatic		Y	3,7E-05	33	2510	1175	380
Story1	Live	LinStatic		X	2E-06	73	3870	0	380
Story1	Live	LinStatic		Y	6E-06	26	1250	1375	380
Story1	E-x	LinRespSpec	Max	X	0,000108	2	620	200	380
Story1	E-x	LinRespSpec	Max	Y	6,4E-05	114	3770	1575	380
Story1	E-y	LinRespSpec	Max	X	5,6E-05	10	5060	0	380
Story1	E-y	LinRespSpec	Max	Y	0,00014	33	2510	1175	380
Story1	DConS1	Combination		X	1,3E-05	73	3870	0	380
Story1	DConS1	Combination		Y	5E-05	33	2510	1175	380
Story1	DConS2	Combination		X	1,6E-05	73	3870	0	380
Story1	DConS2	Combination		Y	5,8E-05	33	2510	1175	380
Story1	DConS3	Combination	Max	X	0,000107	3	1250	200	380
Story1	DConS3	Combination	Max	Y	4,6E-05	15	3770	1720	380
Story1	DConS3	Combination	Min	X	0,000111	2	620	200	380
Story1	DConS3	Combination	Min	Y	9,9E-05	33	2510	1175	380
Story1	DConS4	Combination	Max	X	6,4E-05	10	5060	0	380
Story1	DConS4	Combination	Max	Y	0,000113	15	3770	1720	380
Story1	DConS4	Combination	Min	X	5,3E-05	2	620	200	380
Story1	DConS4	Combination	Min	Y	0,000179	33	2510	1175	380
Story1	DConS5	Combination	Max	X	0,000107	3	1250	200	380
Story1	DConS5	Combination	Max	Y	4,6E-05	15	3770	1720	380
Story1	DConS5	Combination	Min	X	0,000111	2	620	200	380
Story1	DConS5	Combination	Min	Y	9,7E-05	33	2510	1175	380
Story1	DConS6	Combination	Max	X	6,4E-05	10	5060	0	380
Story1	DConS6	Combination	Max	Y	0,000113	15	3770	1720	380
Story1	DConS6	Combination	Min	X	5,3E-05	2	620	200	380
Story1	DConS6	Combination	Min	Y	0,000177	33	2510	1175	380
Story1	DConS7	Combination	Max	X	0,000107	3	1250	200	380
Story1	DConS7	Combination	Max	Y	4,6E-05	15	3770	1720	380
Story1	DConS7	Combination	Min	X	0,000111	2	620	200	380
Story1	DConS7	Combination	Min	Y	9,7E-05	33	2510	1175	380
Story1	DConS8	Combination	Max	X	6,4E-05	10	5060	0	380
Story1	DConS8	Combination	Max	Y	0,000113	15	3770	1720	380
Story1	DConS8	Combination	Min	X	5,3E-05	2	620	200	380
Story1	DConS8	Combination	Min	Y	0,000177	33	2510	1175	380

Table 4.3 - Story Max Over Avg Drifts

Story	Output Case	Case Type	Step Type	Direction	Max Drift cm	Avg Drift cm	Ratio
Story9	Dead	LinStatic		X	0,062	0,0231	2,686
Story9	Dead	LinStatic		Y	0,0805	0,0634	1,27
Story9	Live	LinStatic		X	0,0041	0,002	2,048
Story9	Live	LinStatic		Y	0,0142	0,0115	1,231
Story9	E-x	LinRespSpec	Max	X	0,4577	0,3011	1,52
Story9	E-x	LinRespSpec	Max	Y	0,2593	0,1658	1,564
Story9	E-y	LinRespSpec	Max	X	0,2982	0,1822	1,637
Story9	E-y	LinRespSpec	Max	Y	0,2644	0,2154	1,228

Story	Output Case	Case Type	Step Type	Direction	Max Drift cm	Avg Drift cm	Ratio
Story9	DConS1	Combination		X	0,0838	0,0312	2,686
Story9	DConS1	Combination		Y	0,1087	0,0856	1,27
Story9	DConS2	Combination		X	0,0814	0,027	3,019
Story9	DConS2	Combination		Y	0,13	0,1064	1,222
Story9	DConS3	Combination	Max	X	0,3961	0,269	1,472
Story9	DConS3	Combination	Max	Y	0,2089	0,099	2,111
Story9	DConS3	Combination	Min	X	0,5193	0,3254	1,596
Story9	DConS3	Combination	Min	Y	0,3096	0,2213	1,399
Story9	DConS4	Combination	Max	X	0,2366	0,148	1,599
Story9	DConS4	Combination	Max	Y	0,2141	0,1491	1,436
Story9	DConS4	Combination	Min	X	0,3598	0,2064	1,743
Story9	DConS4	Combination	Min	Y	0,3147	0,271	1,161
Story9	DConS5	Combination	Max	X	0,3956	0,2688	1,472
Story9	DConS5	Combination	Max	Y	0,213	0,1031	2,065
Story9	DConS5	Combination	Min	X	0,5197	0,3262	1,593
Story9	DConS5	Combination	Min	Y	0,3055	0,2179	1,402
Story9	DConS6	Combination	Max	X	0,2362	0,1478	1,598
Story9	DConS6	Combination	Max	Y	0,2182	0,1533	1,423
Story9	DConS6	Combination	Min	X	0,3602	0,2073	1,738
Story9	DConS6	Combination	Min	Y	0,3107	0,2677	1,161
Story9	DConS7	Combination	Max	X	0,3956	0,2688	1,472
Story9	DConS7	Combination	Max	Y	0,213	0,1031	2,065
Story9	DConS7	Combination	Min	X	0,5197	0,3262	1,593
Story9	DConS7	Combination	Min	Y	0,3055	0,2179	1,402
Story9	DConS8	Combination	Max	X	0,2362	0,1478	1,598
Story9	DConS8	Combination	Max	Y	0,2182	0,1533	1,423
Story9	DConS8	Combination	Min	X	0,3602	0,2073	1,738
Story9	DConS8	Combination	Min	Y	0,3107	0,2677	1,161
Story8	Dead	LinStatic		Y	0,1033	0,0738	1,4
Story8	Live	LinStatic		X	0,0043	0,0019	2,282
Story8	Live	LinStatic		Y	0,0216	0,0133	1,617
Story8	E-x	LinRespSpec	Max	X	0,1663	0,1561	1,065
Story8	E-x	LinRespSpec	Max	Y	0,0794	0,075	1,058
Story8	E-y	LinRespSpec	Max	X	0,0754	0,0711	1,061
Story8	E-y	LinRespSpec	Max	Y	0,1726	0,1625	1,062
Story8	DConS1	Combination		Y	0,1394	0,0996	1,4
Story8	DConS2	Combination		Y	0,1718	0,1196	1,436
Story8	DConS3	Combination	Max	X	0,182	0,1622	1,122
Story8	DConS3	Combination	Min	X	0,1588	0,1523	1,042
Story8	DConS3	Combination	Min	Y	0,1891	0,156	1,212
Story8	DConS4	Combination	Max	X	0,0911	0,0772	1,181
Story8	DConS4	Combination	Max	Y	0,107	0,0827	1,294
Story8	DConS4	Combination	Min	X	0,0728	0,0663	1,098
Story8	DConS4	Combination	Min	Y	0,2779	0,2383	1,166
Story8	DConS5	Combination	Max	X	0,1807	0,1617	1,118
Story8	DConS5	Combination	Min	X	0,1594	0,1528	1,043
Story8	DConS5	Combination	Min	Y	0,1827	0,152	1,202
Story8	DConS6	Combination	Max	X	0,0898	0,0766	1,172
Story8	DConS6	Combination	Max	Y	0,1096	0,0873	1,256
Story8	DConS6	Combination	Min	X	0,0726	0,0668	1,086
Story8	DConS6	Combination	Min	Y	0,2714	0,2343	1,159
Story8	DConS7	Combination	Max	X	0,1807	0,1617	1,118
Story8	DConS7	Combination	Min	X	0,1594	0,1528	1,043
Story8	DConS7	Combination	Min	Y	0,1827	0,152	1,202
Story8	DConS8	Combination	Max	X	0,0898	0,0766	1,172
Story8	DConS8	Combination	Max	Y	0,1096	0,0873	1,256
Story8	DConS8	Combination	Min	X	0,0726	0,0668	1,086
Story8	DConS8	Combination	Min	Y	0,2714	0,2343	1,159
Story7	Dead	LinStatic		Y	0,0671	0,0568	1,182

Story	Output Case	Case Type	Step Type	Direction	Max Drift cm	Avg Drift cm	Ratio
Story7	Live	LinStatic		X	0,0033	0,0018	1,818
Story7	Live	LinStatic		Y	0,0129	0,011	1,166
Story7	E-x	LinRespSpec	Max	X	0,1637	0,1572	1,042
Story7	E-x	LinRespSpec	Max	Y	0,0835	0,0801	1,043
Story7	E-y	LinRespSpec	Max	X	0,0746	0,0715	1,043
Story7	E-y	LinRespSpec	Max	Y	0,1884	0,1805	1,044
Story7	DConS1	Combination		Y	0,0906	0,0766	1,182
Story7	DConS2	Combination		X	0,0186	0,0094	1,986
Story7	DConS2	Combination		Y	0,1094	0,0929	1,177
Story7	DConS3	Combination	Max	X	0,1689	0,1647	1,025
Story7	DConS3	Combination	Max	Y	0,03	0,0188	1,595
Story7	DConS3	Combination	Min	X	0,1639	0,152	1,079
Story7	DConS3	Combination	Min	Y	0,1521	0,1402	1,085
Story7	DConS4	Combination	Max	X	0,0808	0,0771	1,048
Story7	DConS4	Combination	Max	Y	0,1253	0,1176	1,065
Story7	DConS4	Combination	Min	X	0,0748	0,0661	1,131
Story7	DConS4	Combination	Min	Y	0,2569	0,24	1,07
Story7	DConS5	Combination	Max	X	0,1683	0,164	1,026
Story7	DConS5	Combination	Max	Y	0,0327	0,0221	1,484
Story7	DConS5	Combination	Min	X	0,164	0,1525	1,076
Story7	DConS5	Combination	Min	Y	0,1483	0,1369	1,083
Story7	DConS6	Combination	Max	X	0,0801	0,0767	1,045
Story7	DConS6	Combination	Max	Y	0,128	0,1209	1,059
Story7	DConS6	Combination	Min	X	0,0749	0,0667	1,124
Story7	DConS6	Combination	Min	Y	0,2531	0,2366	1,07
Story7	DConS7	Combination	Max	X	0,1683	0,164	1,026
Story7	DConS7	Combination	Max	Y	0,0327	0,0221	1,484
Story7	DConS7	Combination	Min	X	0,164	0,1525	1,076
Story7	DConS7	Combination	Min	Y	0,1483	0,1369	1,083
Story7	DConS8	Combination	Max	X	0,0801	0,0767	1,045
Story7	DConS8	Combination	Max	Y	0,128	0,1209	1,059
Story7	DConS8	Combination	Min	X	0,0749	0,0667	1,124
Story7	DConS8	Combination	Min	Y	0,2531	0,2366	1,07
Story6	Dead	LinStatic		X	0,01	0,006	1,68
Story6	Dead	LinStatic		Y	0,0625	0,0535	1,167
Story6	Live	LinStatic		X	0,0026	0,0018	1,489
Story6	Live	LinStatic		Y	0,0116	0,0096	1,201
Story6	E-x	LinRespSpec	Max	X	0,1711	0,1688	1,014
Story6	E-x	LinRespSpec	Max	Y	0,086	0,0823	1,044
Story6	E-y	LinRespSpec	Max	X	0,0776	0,0766	1,013
Story6	E-y	LinRespSpec	Max	Y	0,1952	0,1867	1,046
Story6	DConS1	Combination		X	0,0135	0,008	1,68
Story6	DConS1	Combination		Y	0,0843	0,0723	1,167
Story6	DConS2	Combination		X	0,0175	0,0107	1,633
Story6	DConS2	Combination		Y	0,1017	0,0868	1,172
Story6	DConS3	Combination	Max	X	0,1779	0,1747	1,018
Story6	DConS3	Combination	Max	Y	0,0355	0,0262	1,359
Story6	DConS3	Combination	Min	X	0,1688	0,1624	1,039
Story6	DConS3	Combination	Min	Y	0,1519	0,1407	1,08
Story6	DConS4	Combination	Max	X	0,0866	0,0825	1,05
Story6	DConS4	Combination	Max	Y	0,1352	0,1284	1,053
Story6	DConS4	Combination	Min	X	0,0753	0,0701	1,073
Story6	DConS4	Combination	Min	Y	0,2611	0,245	1,066
Story6	DConS5	Combination	Max	X	0,1772	0,1742	1,017
Story6	DConS5	Combination	Max	Y	0,0379	0,029	1,306
Story6	DConS5	Combination	Min	X	0,1691	0,163	1,038
Story6	DConS5	Combination	Min	Y	0,1485	0,1378	1,078
Story6	DConS6	Combination	Max	X	0,0858	0,082	1,047
Story6	DConS6	Combination	Max	Y	0,1375	0,1313	1,048

Story	Output Case	Case Type	Step Type	Direction	Max Drift cm	Avg Drift cm	Ratio
Story6	DConS6	Combination	Min	X	0,0756	0,0707	1,07
Story6	DConS6	Combination	Min	Y	0,2577	0,2421	1,064
Story6	DConS7	Combination	Max	X	0,1772	0,1742	1,017
Story6	DConS7	Combination	Max	Y	0,0379	0,029	1,306
Story6	DConS7	Combination	Min	X	0,1691	0,163	1,038
Story6	DConS7	Combination	Min	Y	0,1485	0,1378	1,078
Story6	DConS8	Combination	Max	X	0,0858	0,082	1,047
Story6	DConS8	Combination	Max	Y	0,1375	0,1313	1,048
Story6	DConS8	Combination	Min	X	0,0756	0,0707	1,07
Story6	DConS8	Combination	Min	Y	0,2577	0,2421	1,064
Story5	Dead	LinStatic		X	0,0087	0,0057	1,53
Story5	Dead	LinStatic		Y	0,0549	0,0484	1,135
Story5	Live	LinStatic		X	0,0024	0,0017	1,405
Story5	Live	LinStatic		Y	0,0104	0,0089	1,171
Story5	E-x	LinRespSpec	Max	X	0,1727	0,1718	1,005
Story5	E-x	LinRespSpec	Max	Y	0,0838	0,0806	1,04
Story5	E-y	LinRespSpec	Max	X	0,0787	0,0776	1,015
Story5	E-y	LinRespSpec	Max	Y	0,192	0,1834	1,047
Story5	DConS1	Combination		X	0,0117	0,0077	1,53
Story5	DConS1	Combination		Y	0,0742	0,0654	1,135
Story5	DConS2	Combination		X	0,0153	0,0102	1,498
Story5	DConS2	Combination		Y	0,0898	0,0787	1,141
Story5	DConS3	Combination	Max	X	0,1817	0,1781	1,02
Story5	DConS3	Combination	Max	Y	0,0365	0,0298	1,224
Story5	DConS3	Combination	Min	X	0,1689	0,1658	1,019
Story5	DConS3	Combination	Min	Y	0,1418	0,1332	1,065
Story5	DConS4	Combination	Max	X	0,0881	0,0839	1,05
Story5	DConS4	Combination	Max	Y	0,1339	0,1299	1,031
Story5	DConS4	Combination	Min	X	0,0746	0,0716	1,042
Story5	DConS4	Combination	Min	Y	0,25	0,2357	1,061
Story5	DConS5	Combination	Max	X	0,181	0,1776	1,019
Story5	DConS5	Combination	Max	Y	0,0387	0,0324	1,194
Story5	DConS5	Combination	Min	X	0,1693	0,1664	1,018
Story5	DConS5	Combination	Min	Y	0,1387	0,1306	1,062
Story5	DConS6	Combination	Max	X	0,0874	0,0834	1,048
Story5	DConS6	Combination	Max	Y	0,137	0,1328	1,032
Story5	DConS6	Combination	Min	X	0,075	0,0722	1,039
Story5	DConS6	Combination	Min	Y	0,2469	0,233	1,059
Story5	DConS7	Combination	Max	X	0,181	0,1776	1,019
Story5	DConS7	Combination	Max	Y	0,0387	0,0324	1,194
Story5	DConS7	Combination	Min	X	0,1693	0,1664	1,018
Story5	DConS7	Combination	Min	Y	0,1387	0,1306	1,062
Story5	DConS8	Combination	Max	X	0,0874	0,0834	1,048
Story5	DConS8	Combination	Max	Y	0,137	0,1328	1,032
Story5	DConS8	Combination	Min	X	0,075	0,0722	1,039
Story5	DConS8	Combination	Min	Y	0,2469	0,233	1,059
Story4	Dead	LinStatic		X	0,0096	0,0068	1,401
Story4	Dead	LinStatic		Y	0,0444	0,0418	1,063
Story4	Live	LinStatic		X	0,0026	0,002	1,355
Story4	Live	LinStatic		Y	0,0084	0,0078	1,088
Story4	E-x	LinRespSpec	Max	X	0,1705	0,1672	1,019
Story4	E-x	LinRespSpec	Max	Y	0,0801	0,0761	1,052
Story4	E-y	LinRespSpec	Max	X	0,0778	0,0754	1,032
Story4	E-y	LinRespSpec	Max	Y	0,1841	0,1732	1,063
Story4	DConS1	Combination		X	0,0129	0,0092	1,401
Story4	DConS1	Combination		Y	0,0599	0,0564	1,063
Story4	DConS2	Combination		X	0,0169	0,0121	1,39
Story4	DConS2	Combination		Y	0,0726	0,068	1,067
Story4	DConS3	Combination	Max	X	0,1798	0,1744	1,031

Story	Output Case	Case Type	Step Type	Direction	Max Drift cm	Avg Drift cm	Ratio
Story4	DConS3	Combination	Max	Y	0,0358	0,0314	1,138
Story4	DConS3	Combination	Min	X	0,1635	0,1609	1,017
Story4	DConS3	Combination	Min	Y	0,1269	0,121	1,049
Story4	DConS4	Combination	Max	X	0,0866	0,0822	1,053
Story4	DConS4	Combination	Max	Y	0,1374	0,1279	1,074
Story4	DConS4	Combination	Min	X	0,0701	0,068	1,031
Story4	DConS4	Combination	Min	Y	0,2308	0,218	1,059
Story4	DConS5	Combination	Max	X	0,179	0,1738	1,03
Story4	DConS5	Combination	Max	Y	0,0379	0,0338	1,123
Story4	DConS5	Combination	Min	X	0,1641	0,1614	1,017
Story4	DConS5	Combination	Min	Y	0,1244	0,1186	1,049
Story4	DConS6	Combination	Max	X	0,0858	0,0816	1,051
Story4	DConS6	Combination	Max	Y	0,1399	0,1304	1,073
Story4	DConS6	Combination	Min	X	0,0706	0,0686	1,029
Story4	DConS6	Combination	Min	Y	0,2283	0,2156	1,059
Story4	DConS7	Combination	Max	X	0,179	0,1738	1,03
Story4	DConS7	Combination	Max	Y	0,0379	0,0338	1,123
Story4	DConS7	Combination	Min	X	0,1641	0,1614	1,017
Story4	DConS7	Combination	Min	Y	0,1244	0,1186	1,049
Story4	DConS8	Combination	Max	X	0,0858	0,0816	1,051
Story4	DConS8	Combination	Max	Y	0,1399	0,1304	1,073
Story4	DConS8	Combination	Min	X	0,0706	0,0686	1,029
Story4	DConS8	Combination	Min	Y	0,2283	0,2156	1,059
Story3	Dead	LinStatic		X	0,0093	0,0044	2,131
Story3	Dead	LinStatic		Y	0,0405	0,0348	1,165
Story3	Live	LinStatic		X	0,0024	0,0012	2,012
Story3	Live	LinStatic		Y	0,0081	0,0066	1,219
Story3	E-x	LinRespSpec	Max	X	0,1678	0,1561	1,076
Story3	E-x	LinRespSpec	Max	Y	0,0787	0,0701	1,123
Story3	E-y	LinRespSpec	Max	X	0,0746	0,0696	1,072
Story3	E-y	LinRespSpec	Max	Y	0,1802	0,1597	1,129
Story3	DConS1	Combination		X	0,0125	0,0059	2,131
Story3	DConS1	Combination		Y	0,0547	0,047	1,165
Story3	DConS2	Combination		X	0,0162	0,0077	2,103
Story3	DConS2	Combination		Y	0,0664	0,0567	1,171
Story3	DConS3	Combination	Max	X	0,1713	0,1604	1,068
Story3	DConS3	Combination	Max	Y	0,041	0,0331	1,24
Story3	DConS3	Combination	Min	X	0,1649	0,1512	1,091
Story3	DConS3	Combination	Min	Y	0,1212	0,1083	1,119
Story3	DConS4	Combination	Max	X	0,0805	0,0752	1,071
Story3	DConS4	Combination	Max	Y	0,1429	0,1229	1,163
Story3	DConS4	Combination	Min	X	0,0737	0,0644	1,144
Story3	DConS4	Combination	Min	Y	0,2175	0,1964	1,107
Story3	DConS5	Combination	Max	X	0,1709	0,1601	1,068
Story3	DConS5	Combination	Max	Y	0,043	0,0351	1,225
Story3	DConS5	Combination	Min	X	0,1649	0,1516	1,088
Story3	DConS5	Combination	Min	Y	0,1189	0,1064	1,118
Story3	DConS6	Combination	Max	X	0,0801	0,0748	1,071
Story3	DConS6	Combination	Max	Y	0,1449	0,1248	1,161
Story3	DConS6	Combination	Min	X	0,0736	0,0647	1,138
Story3	DConS6	Combination	Min	Y	0,2156	0,1945	1,108
Story3	DConS7	Combination	Max	X	0,1709	0,1601	1,068
Story3	DConS7	Combination	Max	Y	0,043	0,0351	1,225
Story3	DConS7	Combination	Min	X	0,1649	0,1516	1,088
Story3	DConS7	Combination	Min	Y	0,1189	0,1064	1,118
Story3	DConS8	Combination	Max	X	0,0801	0,0748	1,071
Story3	DConS8	Combination	Max	Y	0,1449	0,1248	1,161
Story3	DConS8	Combination	Min	X	0,0736	0,0647	1,138
Story3	DConS8	Combination	Min	Y	0,2156	0,1945	1,108

Story	Output Case	Case Type	Step Type	Direction	Max Drift cm	Avg Drift cm	Ratio
Story2	Dead	LinStatic		Y	0,0296	0,0258	1,148
Story2	Live	LinStatic		X	0,0013	0,0006	2,295
Story2	Live	LinStatic		Y	0,0059	0,0045	1,306
Story2	E-x	LinRespSpec	Max	X	0,1096	0,1013	1,082
Story2	E-x	LinRespSpec	Max	Y	0,0633	0,0518	1,222
Story2	E-y	LinRespSpec	Max	X	0,0518	0,0467	1,109
Story2	E-y	LinRespSpec	Max	Y	0,1315	0,1111	1,184
Story2	DConS1	Combination		Y	0,04	0,0348	1,148
Story2	DConS2	Combination		Y	0,0488	0,0422	1,154
Story2	DConS3	Combination	Max	X	0,1131	0,1042	1,085
Story2	DConS3	Combination	Max	Y	0,0385	0,0273	1,412
Story2	DConS3	Combination	Min	X	0,1062	0,0984	1,079
Story2	DConS3	Combination	Min	Y	0,0931	0,0786	1,184
Story2	DConS4	Combination	Max	X	0,0529	0,0484	1,092
Story2	DConS4	Combination	Max	Y	0,1045	0,0854	1,224
Story2	DConS4	Combination	Min	X	0,0507	0,045	1,127
Story2	DConS4	Combination	Min	Y	0,1612	0,1381	1,168
Story2	DConS5	Combination	Max	X	0,1127	0,1039	1,085
Story2	DConS5	Combination	Max	Y	0,0395	0,0284	1,388
Story2	DConS5	Combination	Min	X	0,1065	0,0986	1,08
Story2	DConS5	Combination	Min	Y	0,0916	0,0772	1,186
Story2	DConS6	Combination	Max	X	0,0529	0,0484	1,094
Story2	DConS6	Combination	Max	Y	0,1057	0,0866	1,221
Story2	DConS6	Combination	Min	X	0,0507	0,045	1,125
Story2	DConS6	Combination	Min	Y	0,1596	0,1366	1,168
Story2	DConS7	Combination	Max	X	0,1127	0,1039	1,085
Story2	DConS7	Combination	Max	Y	0,0395	0,0284	1,388
Story2	DConS7	Combination	Min	X	0,1065	0,0986	1,08
Story2	DConS7	Combination	Min	Y	0,0916	0,0772	1,186
Story2	DConS8	Combination	Max	X	0,0529	0,0484	1,094
Story2	DConS8	Combination	Max	Y	0,1057	0,0866	1,221
Story2	DConS8	Combination	Min	X	0,0507	0,045	1,125
Story2	DConS8	Combination	Min	Y	0,1596	0,1366	1,168
Story1	Dead	LinStatic		X	0,0036	0,0012	3,033
Story1	Dead	LinStatic		Y	0,014	0,0072	1,954
Story1	Live	LinStatic		X	0,0008	0,0003	2,713
Story1	Live	LinStatic		Y	0,0023	0,001	2,292
Story1	E-x	LinRespSpec	Max	X	0,0409	0,0246	1,664
Story1	E-x	LinRespSpec	Max	Y	0,0242	0,0143	1,69
Story1	E-y	LinRespSpec	Max	X	0,0213	0,0126	1,688
Story1	E-y	LinRespSpec	Max	Y	0,0532	0,0298	1,789
Story1	DConS1	Combination		X	0,0049	0,0016	3,033
Story1	DConS1	Combination		Y	0,0189	0,0097	1,954
Story1	DConS2	Combination		X	0,006	0,0021	2,813
Story1	DConS2	Combination		Y	0,0221	0,0111	1,999
Story1	DConS3	Combination	Max	X	0,0408	0,0242	1,69
Story1	DConS3	Combination	Max	Y	0,0174	0,0075	2,334
Story1	DConS3	Combination	Min	X	0,0422	0,0246	1,712
Story1	DConS3	Combination	Min	Y	0,0376	0,0222	1,69
Story1	DConS4	Combination	Max	X	0,0244	0,0141	1,734
Story1	DConS4	Combination	Max	Y	0,0429	0,0217	1,979
Story1	DConS4	Combination	Min	X	0,02	0,0119	1,687
Story1	DConS4	Combination	Min	Y	0,0679	0,0381	1,782
Story1	DConS5	Combination	Max	X	0,0407	0,0241	1,688
Story1	DConS5	Combination	Max	Y	0,0176	0,0078	2,252
Story1	DConS5	Combination	Min	X	0,0422	0,0247	1,71
Story1	DConS5	Combination	Min	Y	0,0369	0,0219	1,687
Story1	DConS6	Combination	Max	X	0,0242	0,014	1,731
Story1	DConS6	Combination	Max	Y	0,0431	0,022	1,956

Story	Output Case	Case Type	Step Type	Direction	Max Drift cm	Avg Drift cm	Ratio
Story1	DConS6	Combination	Min	X	0,02	0,0119	1,684
Story1	DConS6	Combination	Min	Y	0,0672	0,0377	1,781
Story1	DConS7	Combination	Max	X	0,0407	0,0241	1,688
Story1	DConS7	Combination	Max	Y	0,0176	0,0078	2,252
Story1	DConS7	Combination	Min	X	0,0422	0,0247	1,71
Story1	DConS7	Combination	Min	Y	0,0369	0,0219	1,687
Story1	DConS8	Combination	Max	X	0,0242	0,014	1,731
Story1	DConS8	Combination	Max	Y	0,0431	0,022	1,956
Story1	DConS8	Combination	Min	X	0,02	0,0119	1,684
Story1	DConS8	Combination	Min	Y	0,0672	0,0377	1,781

Table 4.4 - Story Forces (Part 1 of 2)

Story	Location	Output Case	Case Type	Step Type	P kgf	VX kgf	VY kgf	T kgf-cm	MX kgf-cm
Story9	Top	Dead	LinStatic		33296,33	0	0	0,0006862	49394896,11
Story9	Bottom	Dead	LinStatic		81967,33	0	0	0,00069	123584811,15
Story9	Top	Live	LinStatic		0	0	0	0,0001433	-0,0006419
Story9	Bottom	Live	LinStatic		0	0	0	0,0001439	-0,000647
Story9	Top	E-x	LinRespSpec	Max	0	10278,3	5418,2	18867526,54	0,00136
Story9	Bottom	E-x	LinRespSpec	Max	0	10278,3	5418,2	18867526,54	1788006,59
Story9	Top	E-y	LinRespSpec	Max	0	6236,73	8258,15	17388035,87	0,0006931
Story9	Bottom	E-y	LinRespSpec	Max	0	6236,73	8258,15	17388035,87	2725190,44
Story9	Top	DConS1	Combination		44950,05	0	0	0,0009264	66683109,74
Story9	Bottom	DConS1	Combination		110655,89	0	0	0,0009316	166839495,05
Story9	Top	DConS2	Combination		44950,05	0	0	0,001141	66683109,74
Story9	Bottom	DConS2	Combination		110655,89	0	0	0,001147	166839495,05
Story9	Top	DConS3	Combination	Max	33296,33	10278,3	5418,2	18867526,54	49394896,11
Story9	Bottom	DConS3	Combination	Max	81967,33	10278,3	5418,2	18867526,54	125372817,74
Story9	Top	DConS3	Combination	Min	33296,33	-10278,3	-5418,2	-18867526,54	49394896,11
Story9	Bottom	DConS3	Combination	Min	81967,33	-10278,3	-5418,2	-18867526,54	121796804,56
Story9	Top	DConS4	Combination	Max	33296,33	6236,73	8258,15	17388035,87	49394896,11
Story9	Bottom	DConS4	Combination	Max	81967,33	6236,73	8258,15	17388035,87	126310001,59
Story9	Top	DConS4	Combination	Min	33296,33	-6236,73	-8258,15	-17388035,87	49394896,11
Story9	Bottom	DConS4	Combination	Min	81967,33	-6236,73	-8258,15	-17388035,87	120859620,7
Story9	Top	DConS5	Combination	Max	33296,33	10278,3	5418,2	18867526,54	49394896,11
Story9	Bottom	DConS5	Combination	Max	81967,33	10278,3	5418,2	18867526,54	125372817,74
Story9	Top	DConS5	Combination	Min	33296,33	-10278,3	-5418,2	-18867526,54	49394896,11
Story9	Bottom	DConS5	Combination	Min	81967,33	-10278,3	-5418,2	-18867526,54	121796804,56
Story9	Top	DConS6	Combination	Max	33296,33	6236,73	8258,15	17388035,87	49394896,11
Story9	Bottom	DConS6	Combination	Max	81967,33	6236,73	8258,15	17388035,87	126310001,59
Story9	Top	DConS6	Combination	Min	33296,33	-6236,73	-8258,15	-17388035,87	49394896,11
Story9	Bottom	DConS6	Combination	Min	81967,33	-6236,73	-8258,15	-17388035,87	120859620,7
Story9	Top	DConS7	Combination	Max	33296,33	10278,3	5418,2	18867526,54	49394896,11
Story9	Bottom	DConS7	Combination	Max	81967,33	10278,3	5418,2	18867526,54	125372817,74
Story9	Top	DConS7	Combination	Min	33296,33	-10278,3	-5418,2	-18867526,54	49394896,11
Story9	Bottom	DConS7	Combination	Min	81967,33	-10278,3	-5418,2	-18867526,54	121796804,56
Story9	Top	DConS8	Combination	Max	33296,33	6236,73	8258,15	17388035,87	49394896,11
Story9	Bottom	DConS8	Combination	Max	81967,33	6236,73	8258,15	17388035,87	126310001,59
Story9	Top	DConS8	Combination	Min	33296,33	-6236,73	-8258,15	-17388035,87	49394896,11
Story9	Bottom	DConS8	Combination	Min	81967,33	-6236,73	-8258,15	-17388035,87	120859620,7
Story8	Top	Dead	LinStatic		863155,34	0	-0,0001101	-0,21	1025088856
Story8	Bottom	Dead	LinStatic		1026362,2	0	-0,0001101	-0,21	1256251542
Story8	Top	Live	LinStatic		178947,34	0	0	-0,04	204141770,44
Story8	Bottom	Live	LinStatic		188154,15	0	0	-0,04	217482645,2
Story8	Top	E-x	LinRespSpec	Max	0	111655,42	47123,91	166209148,92	1788006,59
Story8	Bottom	E-x	LinRespSpec	Max	0	111655,42	47123,91	166209148,92	17005920,96
Story8	Top	E-y	LinRespSpec	Max	0	50278,14	108787,35	266983026,13	2725190,46
Story8	Bottom	E-y	LinRespSpec	Max	0	50278,14	108787,35	266983026,13	38526483,21

Story	Location	Output Case	Case Type	Step Type	P kgf	VX kgf	VY kgf	T kgf-cm	MX kgf-cm
Story8	Top	DConS1	Combination		1165259,7	0	-0,0001487	-0,28	1383869956
Story8	Bottom	DConS1	Combination		1385588,96	0	-0,0001487	-0,28	1695939581
Story8	Top	DConS2	Combination		1433680,71	0	-0,0001793	-0,34	1690082612
Story8	Bottom	DConS2	Combination		1667820,19	0	-0,0001793	-0,34	2022163549
Story8	Top	DConS3	Combination	Max	916839,54	111655,42	47123,91	166209148,7	1088119394
Story8	Bottom	DConS3	Combination	Max	1082808,44	111655,42	47123,91	166209148,7	1338502256
Story8	Top	DConS3	Combination	Min	916839,54	-111655,42	-47123,91	-166209149	1084543381
Story8	Bottom	DConS3	Combination	Min	1082808,44	-111655,42	-47123,91	-166209149	1304490414
Story8	Top	DConS4	Combination	Max	916839,54	50278,14	108787,35	266983025,9	1089056578
Story8	Bottom	DConS4	Combination	Max	1082808,44	50278,14	108787,35	266983025,9	1360022818
Story8	Top	DConS4	Combination	Min	916839,54	-50278,14	-108787,35	-266983026	1083606197
Story8	Bottom	DConS4	Combination	Min	1082808,44	-50278,14	-108787,35	-266983026	1282969852
Story8	Top	DConS5	Combination	Max	863155,34	111655,42	47123,91	166209148,71	1026876863
Story8	Bottom	DConS5	Combination	Max	1026362,2	111655,42	47123,91	166209148,71	1273257462
Story8	Top	DConS5	Combination	Min	863155,34	-111655,42	-47123,91	-166209149	1023300850
Story8	Bottom	DConS5	Combination	Min	1026362,2	-111655,42	-47123,91	-166209149	1239245621
Story8	Top	DConS6	Combination	Max	863155,34	50278,14	108787,35	266983025,92	1027814047
Story8	Bottom	DConS6	Combination	Max	1026362,2	50278,14	108787,35	266983025,92	1294778025
Story8	Top	DConS6	Combination	Min	863155,34	-50278,14	-108787,35	-266983026	1022363666
Story8	Bottom	DConS6	Combination	Min	1026362,2	-50278,14	-108787,35	-266983026	1217725058
Story8	Top	DConS7	Combination	Max	863155,34	111655,42	47123,91	166209148,71	1026876863
Story8	Bottom	DConS7	Combination	Max	1026362,2	111655,42	47123,91	166209148,71	1273257462
Story8	Top	DConS7	Combination	Min	863155,34	-111655,42	-47123,91	-166209149	1023300850
Story8	Bottom	DConS7	Combination	Min	1026362,2	-111655,42	-47123,91	-166209149	1239245621
Story8	Top	DConS8	Combination	Max	863155,34	50278,14	108787,35	266983025,92	1027814047
Story8	Bottom	DConS8	Combination	Max	1026362,2	50278,14	108787,35	266983025,92	1294778025
Story8	Top	DConS8	Combination	Min	863155,34	-50278,14	-108787,35	-266983026	1022363666
Story8	Bottom	DConS8	Combination	Min	1026362,2	-50278,14	-108787,35	-266983026	1217725058
Story7	Top	Dead	LinStatic		2092718,77	-0,0001091	-0,0001256	-0,17	2246546392
Story7	Bottom	Dead	LinStatic		2300739,24	-0,0001091	-0,0001256	-0,17	2484455672
Story7	Top	Live	LinStatic		460705,32	0	0	-0,02	467397664,67
Story7	Bottom	Live	LinStatic		470888	0	0	-0,02	482346282,61
Story7	Top	E-x	LinRespSpec	Max	0	203412,01	89349,16	280771615,25	17005920,95
Story7	Bottom	E-x	LinRespSpec	Max	0	203412,01	89349,16	280771615,25	46106627,27
Story7	Top	E-y	LinRespSpec	Max	0	89933,22	204037,54	510279566,56	38526483,22
Story7	Bottom	E-y	LinRespSpec	Max	0	89933,22	204037,54	510279566,56	104955541,37
Story7	Top	DConS1	Combination		2825170,34	-0,0001473	-0,0001696	-0,23	3032837629
Story7	Bottom	DConS1	Combination		3105997,97	-0,0001473	-0,0001696	-0,23	3354015157
Story7	Top	DConS2	Combination		3516228,32	-0,000184	-0,0002031	-0,27	3733934126
Story7	Bottom	DConS2	Combination		3812329,97	-0,000184	-0,0002031	-0,27	4077534581
Story7	Top	DConS3	Combination	Max	2230930,37	203412,01	89349,16	280771615,07	2403771612
Story7	Bottom	DConS3	Combination	Max	2442005,64	203412,01	89349,16	280771615,07	2675266184
Story7	Top	DConS3	Combination	Min	2230930,37	-203412,01	-89349,16	-280771615	2369759770
Story7	Bottom	DConS3	Combination	Min	2442005,64	-203412,01	-89349,16	-280771615	2583052929
Story7	Top	DConS4	Combination	Max	2230930,37	89933,22	204037,54	510279566,38	2425292174
Story7	Bottom	DConS4	Combination	Max	2442005,64	89933,22	204037,54	510279566,38	2734115098
Story7	Top	DConS4	Combination	Min	2230930,37	-89933,22	-204037,54	-510279567	2348239208
Story7	Bottom	DConS4	Combination	Min	2442005,64	-89933,22	-204037,54	-510279567	2524204015
Story7	Top	DConS5	Combination	Max	2092718,77	203412,01	89349,16	280771615,07	2263552313
Story7	Bottom	DConS5	Combination	Max	2300739,24	203412,01	89349,16	280771615,07	2530562299
Story7	Top	DConS5	Combination	Min	2092718,77	-203412,01	-89349,16	-280771615	2229540471
Story7	Bottom	DConS5	Combination	Min	2300739,24	-203412,01	-89349,16	-280771615	2438349045
Story7	Top	DConS6	Combination	Max	2092718,77	89933,22	204037,54	510279566,39	2285072875
Story7	Bottom	DConS6	Combination	Max	2300739,24	89933,22	204037,54	510279566,39	2589411213
Story7	Top	DConS6	Combination	Min	2092718,77	-89933,22	-204037,54	-510279567	2208019909
Story7	Bottom	DConS6	Combination	Min	2300739,24	-89933,22	-204037,54	-510279567	2379500131
Story7	Top	DConS7	Combination	Max	2092718,77	203412,01	89349,16	280771615,07	2263552313
Story7	Bottom	DConS7	Combination	Max	2300739,24	203412,01	89349,16	280771615,07	2530562299
Story7	Top	DConS7	Combination	Min	2092718,77	-203412,01	-89349,16	-280771615	2229540471
Story7	Bottom	DConS7	Combination	Min	2300739,24	-203412,01	-89349,16	-280771615	2438349045

Story	Location	Output Case	Case Type	Step Type	P kgf	VX kgf	VY kgf	T kgf-cm	MX kgf-cm
Story7	Top	DConS8	Combination	Max	2092718,77	89933,22	204037,54	510279566,39	2285072875
Story7	Bottom	DConS8	Combination	Max	2300739,24	89933,22	204037,54	510279566,39	2589411213
Story7	Top	DConS8	Combination	Min	2092718,77	-89933,22	-204037,54	-510279567	2208019909
Story7	Bottom	DConS8	Combination	Min	2300739,24	-89933,22	-204037,54	-510279567	2379500131
Story6	Top	Dead	LinStatic		3367095,81	-7,088E-05	-0,0001403	-0,3	3474750523
Story6	Bottom	Dead	LinStatic		3579386,54	-7,088E-05	-0,0001402	-0,3	3718347176
Story6	Top	Live	LinStatic		743439,16	0	0	-0,05	732261302,16
Story6	Bottom	Live	LinStatic		756468,69	0	0	-0,05	751001501,95
Story6	Top	E-x	LinRespSpec	Max	0,002313	273326,17	118855,22	357313892,9	46106627,22
Story6	Bottom	E-x	LinRespSpec	Max	0,002313	273326,17	118855,22	357313892,9	84285271,54
Story6	Top	E-y	LinRespSpec	Max	0,001052	119673,97	269132,21	678352270,11	104955541,33
Story6	Bottom	E-y	LinRespSpec	Max	0,001052	119673,97	269132,21	678352270,11	191008511,92
Story6	Top	DConS1	Combination		4545579,35	-9,568E-05	-0,0001893	-0,41	4690913205
Story6	Bottom	DConS1	Combination		4832171,83	-9,568E-05	-0,0001893	-0,41	5019768687
Story6	Top	DConS2	Combination		5660738,09	-0,0001213	-0,0002274	-0,48	5789305159
Story6	Bottom	DConS2	Combination		5966874,87	-0,0001213	-0,0002274	-0,48	6146270940
Story6	Top	DConS3	Combination	Max	3590127,56	273326,17	118855,22	357313892,58	3740535540
Story6	Bottom	DConS3	Combination	Max	3806327,15	273326,17	118855,22	357313892,58	4027932898
Story6	Top	DConS3	Combination	Min	3590127,56	-273326,17	-118855,22	-357313893	3648322286
Story6	Bottom	DConS3	Combination	Min	3806327,15	-273326,17	-118855,22	-357313893	3859362355
Story6	Top	DConS4	Combination	Max	3590127,56	119673,97	269132,21	678352269,8	3799384455
Story6	Bottom	DConS4	Combination	Max	3806327,15	119673,97	269132,21	678352269,8	4134656138
Story6	Top	DConS4	Combination	Min	3590127,56	-119673,97	-269132,21	-678352270	3589473372
Story6	Bottom	DConS4	Combination	Min	3806327,15	-119673,97	-269132,21	-678352270	3752639114
Story6	Top	DConS5	Combination	Max	3367095,81	273326,17	118855,22	357313892,6	3520857150
Story6	Bottom	DConS5	Combination	Max	3579386,54	273326,17	118855,22	357313892,6	3802632447
Story6	Top	DConS5	Combination	Min	3367095,81	-273326,17	-118855,22	-357313893	3428643895
Story6	Bottom	DConS5	Combination	Min	3579386,54	-273326,17	-118855,22	-357313893	3634061904
Story6	Top	DConS6	Combination	Max	3367095,81	119673,97	269132,21	678352269,81	3579706064
Story6	Bottom	DConS6	Combination	Max	3579386,54	119673,97	269132,21	678352269,81	3909355687
Story6	Top	DConS6	Combination	Min	3367095,81	-119673,97	-269132,21	-678352270	3369794981
Story6	Bottom	DConS6	Combination	Min	3579386,54	-119673,97	-269132,21	-678352270	3527338664
Story6	Top	DConS7	Combination	Max	3367095,81	273326,17	118855,22	357313892,6	3520857150
Story6	Bottom	DConS7	Combination	Max	3579386,54	273326,17	118855,22	357313892,6	3802632447
Story6	Top	DConS7	Combination	Min	3367095,81	-273326,17	-118855,22	-357313893	3428643895
Story6	Bottom	DConS7	Combination	Min	3579386,54	-273326,17	-118855,22	-357313893	3634061904
Story6	Top	DConS8	Combination	Max	3367095,81	119673,97	269132,21	678352269,81	3579706064
Story6	Bottom	DConS8	Combination	Max	3579386,54	119673,97	269132,21	678352269,81	3909355687
Story6	Top	DConS8	Combination	Min	3367095,81	-119673,97	-269132,21	-678352270	3369794981
Story6	Bottom	DConS8	Combination	Min	3579386,54	-119673,97	-269132,21	-678352270	3527338664
Story5	Top	Dead	LinStatic		4645743,1	0	-0,0001094	-0,03	4708642026
Story5	Bottom	Dead	LinStatic		4858033,83	0	-0,0001094	-0,03	4952238679
Story5	Top	Live	LinStatic		1029019,85	0	0	-0,000412	1000916522
Story5	Bottom	Live	LinStatic		1042049,38	0	0	-0,0004125	1019656721
Story5	Top	E-x	LinRespSpec	Max	0,01	329179,19	141335,04	417431689,91	84285271,51
Story5	Bottom	E-x	LinRespSpec	Max	0,01	329179,19	141335,04	417431689,91	128645799,79
Story5	Top	E-y	LinRespSpec	Max	0,003811	143620,95	318204,47	804801241,2	191008511,84
Story5	Bottom	E-y	LinRespSpec	Max	0,003811	143620,95	318204,47	804801241,2	290253788,13
Story5	Top	DConS1	Combination		6271753,19	0	-0,0001477	-0,04	6356666736
Story5	Bottom	DConS1	Combination		6558345,68	0	-0,0001477	-0,04	6685522217
Story5	Top	DConS2	Combination		7815282,97	0	-0,0001788	-0,04	7858041518
Story5	Bottom	DConS2	Combination		8121419,74	0	-0,0001788	-0,04	8215007299
Story5	Top	DConS3	Combination	Max	4954449,07	329179,19	141335,04	417431689,88	5093202254
Story5	Bottom	DConS3	Combination	Max	5170648,66	329179,19	141335,04	417431689,88	5386781496
Story5	Top	DConS3	Combination	Min	4954449,05	-329179,19	-141335,04	-417431690	4924631711
Story5	Bottom	DConS3	Combination	Min	5170648,64	-329179,19	-141335,04	-417431690	5129489896
Story5	Top	DConS4	Combination	Max	4954449,06	143620,95	318204,47	804801241,17	5199925495
Story5	Bottom	DConS4	Combination	Max	5170648,65	143620,95	318204,47	804801241,17	5548389484
Story5	Top	DConS4	Combination	Min	4954449,06	-143620,95	-318204,47	-804801241	4817908471
Story5	Bottom	DConS4	Combination	Min	5170648,64	-143620,95	-318204,47	-804801241	4967881908

Story	Location	Output Case	Case Type	Step Type	P kgf	VX kgf	VY kgf	T kgf-cm	MX kgf-cm
Story5	Top	DConS5	Combination	Max	4645743,11	329179,19	141335,04	417431689,88	4792927298
Story5	Bottom	DConS5	Combination	Max	4858033,84	329179,19	141335,04	417431689,88	5080884479
Story5	Top	DConS5	Combination	Min	4645743,1	-329179,19	-141335,04	-417431690	4624356755
Story5	Bottom	DConS5	Combination	Min	4858033,83	-329179,19	-141335,04	-417431690	4823592880
Story5	Top	DConS6	Combination	Max	4645743,11	143620,95	318204,47	804801241,17	4899650538
Story5	Bottom	DConS6	Combination	Max	4858033,84	143620,95	318204,47	804801241,17	5242492468
Story5	Top	DConS6	Combination	Min	4645743,1	-143620,95	-318204,47	-804801241	4517633515
Story5	Bottom	DConS6	Combination	Min	4858033,83	-143620,95	-318204,47	-804801241	4661984891
Story5	Top	DConS7	Combination	Max	4645743,11	329179,19	141335,04	417431689,88	4792927298
Story5	Bottom	DConS7	Combination	Max	4858033,84	329179,19	141335,04	417431689,88	5080884479
Story5	Top	DConS7	Combination	Min	4645743,1	-329179,19	-141335,04	-417431690	4624356755
Story5	Bottom	DConS7	Combination	Min	4858033,83	-329179,19	-141335,04	-417431690	4823592880
Story5	Top	DConS8	Combination	Max	4645743,11	143620,95	318204,47	804801241,17	4899650538
Story5	Bottom	DConS8	Combination	Max	4858033,84	143620,95	318204,47	804801241,17	5242492468
Story5	Top	DConS8	Combination	Min	4645743,1	-143620,95	-318204,47	-804801241	4517633515
Story5	Bottom	DConS8	Combination	Min	4858033,83	-143620,95	-318204,47	-804801241	4661984891
Story4	Top	Dead	LinStatic		5924390,41	0	-0,0001285	-0,1	5942533530
Story4	Bottom	Dead	LinStatic		6130947,07	0	-0,0001285	-0,1	6178031195
Story4	Top	Live	LinStatic		1314600,54	0	0	-0,01	1269571741
Story4	Bottom	Live	LinStatic		1323807,36	0	0	-0,01	1282912616
Story4	Top	E-x	LinRespSpec	Max	0,01	377147,41	161606,72	475324335,2	128645799,79
Story4	Bottom	E-x	LinRespSpec	Max	0,01	377147,41	161606,72	475324335,2	178039199,95
Story4	Top	E-y	LinRespSpec	Max	0,004263	164936,61	363438,94	918445038,65	290253788,16
Story4	Bottom	E-y	LinRespSpec	Max	0,004263	164936,61	363438,94	918445038,65	400280433,59
Story4	Top	DConS1	Combination		7997927,05	0	-0,0001735	-0,14	8022420265
Story4	Bottom	DConS1	Combination		8276778,55	0	-0,0001735	-0,14	8340342114
Story4	Top	DConS2	Combination		9969827,87	0	-0,00021	-0,16	9926777877
Story4	Bottom	DConS2	Combination		10262489,58	0	-0,00021	-0,16	10264711037
Story4	Top	DConS3	Combination	Max	6318770,58	377147,41	161606,72	475324335,1	6452050852
Story4	Bottom	DConS3	Combination	Max	6528089,29	377147,41	161606,72	475324335,1	6740944180
Story4	Top	DConS3	Combination	Min	6318770,56	-377147,41	-161606,72	-475324335	6194759252
Story4	Bottom	DConS3	Combination	Min	6528089,27	-377147,41	-161606,72	-475324335	6384865780
Story4	Top	DConS4	Combination	Max	6318770,58	164936,61	363438,94	918445038,55	6613658840
Story4	Bottom	DConS4	Combination	Max	6528089,28	164936,61	363438,94	918445038,55	6963185414
Story4	Top	DConS4	Combination	Min	6318770,57	-164936,61	-363438,94	-918445039	6033151264
Story4	Bottom	DConS4	Combination	Min	6528089,27	-164936,61	-363438,94	-918445039	6162624546
Story4	Top	DConS5	Combination	Max	5924390,42	377147,41	161606,72	475324335,1	6071179330
Story4	Bottom	DConS5	Combination	Max	6130947,08	377147,41	161606,72	475324335,1	6356070395
Story4	Top	DConS5	Combination	Min	5924390,4	-377147,41	-161606,72	-475324335	5813887730
Story4	Bottom	DConS5	Combination	Min	6130947,06	-377147,41	-161606,72	-475324335	5999991995
Story4	Top	DConS6	Combination	Max	5924390,41	164936,61	363438,94	918445038,55	6232787318
Story4	Bottom	DConS6	Combination	Max	6130947,08	164936,61	363438,94	918445038,55	6578311629
Story4	Top	DConS6	Combination	Min	5924390,41	-164936,61	-363438,94	-918445039	5652279742
Story4	Bottom	DConS6	Combination	Min	6130947,07	-164936,61	-363438,94	-918445039	5777750762
Story4	Top	DConS7	Combination	Max	5924390,42	377147,41	161606,72	475324335,1	6071179330
Story4	Bottom	DConS7	Combination	Max	6130947,08	377147,41	161606,72	475324335,1	6356070395
Story4	Top	DConS7	Combination	Min	5924390,4	-377147,41	-161606,72	-475324335	5813887730
Story4	Bottom	DConS7	Combination	Min	6130947,06	-377147,41	-161606,72	-475324335	5999991995
Story4	Top	DConS8	Combination	Max	5924390,41	164936,61	363438,94	918445038,55	6232787318
Story4	Bottom	DConS8	Combination	Max	6130947,08	164936,61	363438,94	918445038,55	6578311629
Story4	Top	DConS8	Combination	Min	5924390,41	-164936,61	-363438,94	-918445039	5652279742
Story4	Bottom	DConS8	Combination	Min	6130947,07	-164936,61	-363438,94	-918445039	5777750762
Story3	Top	Dead	LinStatic		7197303,64	0	-0,0001926	-0,28	7168326045
Story3	Bottom	Dead	LinStatic		7403860,31	0	-0,0001926	-0,28	7403823711
Story3	Top	Live	LinStatic		1596358,52	0	0	-0,05	1532827635
Story3	Bottom	Live	LinStatic		1605565,33	0	0	-0,05	1546168510
Story3	Top	E-x	LinRespSpec	Max	0,01	416740,41	179929,24	530820716,8	178039199,92
Story3	Bottom	E-x	LinRespSpec	Max	0,01	416740,41	179929,24	530820716,8	232174779,89
Story3	Top	E-y	LinRespSpec	Max	0,01	182913,81	406081,54	1023610566	400280433,61
Story3	Bottom	E-y	LinRespSpec	Max	0,01	182913,81	406081,54	1023610566	520923728,15

Story	Location	Output Case	Case Type	Step Type	P kgf	VX kgf	VY kgf	T kgf-cm	MX kgf-cm
Story3	Top	DConS1	Combination		9716359,92	0	-0,00026	-0,37	9677240161
Story3	Bottom	DConS1	Combination		9995211,41	0	-0,00026	-0,37	9995162010
Story3	Top	DConS2	Combination		12110897,7	0	-0,0003143	-0,44	11976481614
Story3	Bottom	DConS2	Combination		12403559,41	0	-0,0003143	-0,44	12314414774
Story3	Top	DConS3	Combination	Max	7676211,21	416740,41	179929,24	530820716,51	7806213536
Story3	Bottom	DConS3	Combination	Max	7885529,92	416740,41	179929,24	530820716,51	8099849044
Story3	Top	DConS3	Combination	Min	7676211,19	-416740,41	-179929,24	-530820717	7450135136
Story3	Bottom	DConS3	Combination	Min	7885529,89	-416740,41	-179929,24	-530820717	7635499484
Story3	Top	DConS4	Combination	Max	7676211,21	182913,81	406081,54	1023610566	8028454770
Story3	Bottom	DConS4	Combination	Max	7885529,91	182913,81	406081,54	1023610566	8388597992
Story3	Top	DConS4	Combination	Min	7676211,19	-182913,81	-406081,54	-1023610567	7227893902
Story3	Bottom	DConS4	Combination	Min	7885529,9	-182913,81	-406081,54	-1023610567	7346750536
Story3	Top	DConS5	Combination	Max	7197303,66	416740,41	179929,24	530820716,53	7346365245
Story3	Bottom	DConS5	Combination	Max	7403860,32	416740,41	179929,24	530820716,53	7635998491
Story3	Top	DConS5	Combination	Min	7197303,63	-416740,41	-179929,24	-530820717	6990286845
Story3	Bottom	DConS5	Combination	Min	7403860,29	-416740,41	-179929,24	-530820717	7171648931
Story3	Top	DConS6	Combination	Max	7197303,65	182913,81	406081,54	1023610566	7568606479
Story3	Bottom	DConS6	Combination	Max	7403860,31	182913,81	406081,54	1023610566	7924747439
Story3	Top	DConS6	Combination	Min	7197303,64	-182913,81	-406081,54	-1023610567	6768045612
Story3	Bottom	DConS6	Combination	Min	7403860,3	-182913,81	-406081,54	-1023610567	6882899983
Story3	Top	DConS7	Combination	Max	7197303,66	416740,41	179929,24	530820716,53	7346365245
Story3	Bottom	DConS7	Combination	Max	7403860,32	416740,41	179929,24	530820716,53	7635998491
Story3	Top	DConS7	Combination	Min	7197303,63	-416740,41	-179929,24	-530820717	6990286845
Story3	Bottom	DConS7	Combination	Min	7403860,29	-416740,41	-179929,24	-530820717	7171648931
Story3	Top	DConS8	Combination	Max	7197303,65	182913,81	406081,54	1023610566	7568606479
Story3	Bottom	DConS8	Combination	Max	7403860,31	182913,81	406081,54	1023610566	7924747439
Story3	Top	DConS8	Combination	Min	7197303,64	-182913,81	-406081,54	-1023610567	6768045612
Story3	Bottom	DConS8	Combination	Min	7403860,3	-182913,81	-406081,54	-1023610567	6882899983
Story2	Top	Dead	LinStatic		8494335,63	0	-0,0002143	-0,3	8434360048
Story2	Bottom	Dead	LinStatic		8675326,64	0	-0,0002143	-0,3	8643880729
Story2	Top	Live	LinStatic		1886201,83	0	0	-0,05	1810741521
Story2	Bottom	Live	LinStatic		1894571,66	0	0	-0,05	1822869589
Story2	Top	E-x	LinRespSpec	Max	0,01	443139,19	192533,48	573124487,5	232174779,84
Story2	Bottom	E-x	LinRespSpec	Max	0,01	443139,19	192533,48	573124487,5	284973293,22
Story2	Top	E-y	LinRespSpec	Max	0,01	194328,62	437253,75	1100666023	520923728,15
Story2	Bottom	E-y	LinRespSpec	Max	0,01	194328,62	437253,75	1100666023	639115925,01
Story2	Top	DConS1	Combination		11467353,1	0	-0,0002893	-0,41	11386386064
Story2	Bottom	DConS1	Combination		11711690,97	0	-0,0002893	-0,41	11669238984
Story2	Top	DConS2	Combination		14296655,85	0	-0,0003496	-0,49	14102498346
Story2	Bottom	DConS2	Combination		14553548,46	0	-0,0003496	-0,49	14403543368
Story2	Top	DConS3	Combination	Max	9060196,19	443139,19	192533,48	573124487,18	9209757284
Story2	Bottom	DConS3	Combination	Max	9243698,15	443139,19	192533,48	573124487,18	9475714899
Story2	Top	DConS3	Combination	Min	9060196,17	-443139,19	-192533,48	-573124488	8745407724
Story2	Bottom	DConS3	Combination	Min	9243698,13	-443139,19	-192533,48	-573124488	8905768312
Story2	Top	DConS4	Combination	Max	9060196,19	194328,62	437253,74	1100666023	9498506232
Story2	Bottom	DConS4	Combination	Max	9243698,15	194328,62	437253,74	1100666023	9829857531
Story2	Top	DConS4	Combination	Min	9060196,17	-194328,62	-437253,75	-1100666023	8456658776
Story2	Bottom	DConS4	Combination	Min	9243698,13	-194328,62	-437253,75	-1100666023	8551625681
Story2	Top	DConS5	Combination	Max	8494335,64	443139,19	192533,48	573124487,2	8666534827
Story2	Bottom	DConS5	Combination	Max	8675326,65	443139,19	192533,48	573124487,2	8928854022
Story2	Top	DConS5	Combination	Min	8494335,62	-443139,19	-192533,48	-573124488	8202185268
Story2	Bottom	DConS5	Combination	Min	8675326,63	-443139,19	-192533,48	-573124488	8358907436
Story2	Top	DConS6	Combination	Max	8494335,64	194328,62	437253,74	1100666023	8955283776
Story2	Bottom	DConS6	Combination	Max	8675326,65	194328,62	437253,74	1100666023	9282996654
Story2	Top	DConS6	Combination	Min	8494335,62	-194328,62	-437253,75	-1100666023	7913436319
Story2	Bottom	DConS6	Combination	Min	8675326,63	-194328,62	-437253,75	-1100666023	8004764804
Story2	Top	DConS7	Combination	Max	8494335,64	443139,19	192533,48	573124487,2	8666534827
Story2	Bottom	DConS7	Combination	Max	8675326,65	443139,19	192533,48	573124487,2	8928854022
Story2	Top	DConS7	Combination	Min	8494335,62	-443139,19	-192533,48	-573124488	8202185268
Story2	Bottom	DConS7	Combination	Min	8675326,63	-443139,19	-192533,48	-573124488	8358907436

Story	Location	Output Case	Case Type	Step Type	P kgf	VX kgf	VY kgf	T kgf-cm	MX kgf-cm
Story2	Top	DConS8	Combination	Max	8494335,64	194328,62	437253,74	1100666023	8955283776
Story2	Bottom	DConS8	Combination	Max	8675326,65	194328,62	437253,74	1100666023	9282996654
Story2	Top	DConS8	Combination	Min	8494335,62	-194328,62	-437253,75	-1100666023	7913436319
Story2	Bottom	DConS8	Combination	Min	8675326,63	-194328,62	-437253,75	-1100666023	8004764804
Story1	Top	Dead	LinStatic		9718803,57	0	-0,000222	-0,33	9605667191
Story1	Bottom	Dead	LinStatic		10279089,84	0	-0,000222	-0,33	10341318255
Story1	Top	Live	LinStatic		2174024,17	0	0	-0,05	2085588515
Story1	Bottom	Live	LinStatic		2193251,53	0	0	-0,05	2113281893
Story1	Top	E-x	LinRespSpec	Max	0,01	454540,64	197571,06	589315030,21	284973293,23
Story1	Bottom	E-x	LinRespSpec	Max	0,01	454540,64	197571,06	589315030,21	355003108,65
Story1	Top	E-y	LinRespSpec	Max	0,01	198203,25	451463,13	1135592908	639115925
Story1	Bottom	E-y	LinRespSpec	Max	0,01	198203,25	451463,13	1135592908	797004648,24
Story1	Top	DConS1	Combination		13120384,83	0	-0,0002997	-0,44	12967650708
Story1	Bottom	DConS1	Combination		13876771,28	0	-0,0002997	-0,44	13960779644
Story1	Top	DConS2	Combination		16381421,09	0	-0,0003618	-0,52	16096033480
Story1	Bottom	DConS2	Combination		17166648,58	0	-0,0003617	-0,52	17130702483
Story1	Top	DConS3	Combination	Max	10371010,84	454540,64	197571,06	589315029,87	10516317039
Story1	Bottom	DConS3	Combination	Max	10937065,31	454540,64	197571,06	589315029,87	11330305931
Story1	Top	DConS3	Combination	Min	10371010,81	-454540,64	-197571,06	-589315031	9946370452
Story1	Bottom	DConS3	Combination	Min	10937065,28	-454540,64	-197571,06	-589315031	10620299714
Story1	Top	DConS4	Combination	Max	10371010,83	198203,25	451463,12	1135592908	10870459670
Story1	Bottom	DConS4	Combination	Max	10937065,3	198203,25	451463,12	1135592908	11772307471
Story1	Top	DConS4	Combination	Min	10371010,82	-198203,25	-451463,13	-1135592909	9592227820
Story1	Bottom	DConS4	Combination	Min	10937065,29	-198203,25	-451463,13	-1135592909	10178298174
Story1	Top	DConS5	Combination	Max	9718803,59	454540,64	197571,06	589315029,88	9890640484
Story1	Bottom	DConS5	Combination	Max	10279089,85	454540,64	197571,06	589315029,88	10696321363
Story1	Top	DConS5	Combination	Min	9718803,56	-454540,64	-197571,06	-589315031	9320693898
Story1	Bottom	DConS5	Combination	Min	10279089,82	-454540,64	-197571,06	-589315031	9986315146
Story1	Top	DConS6	Combination	Max	9718803,58	198203,25	451463,12	1135592908	10244783116
Story1	Bottom	DConS6	Combination	Max	10279089,84	198203,25	451463,12	1135592908	11138322903
Story1	Top	DConS6	Combination	Min	9718803,57	-198203,25	-451463,13	-1135592909	8966551266
Story1	Bottom	DConS6	Combination	Min	10279089,83	-198203,25	-451463,13	-1135592909	9544313606
Story1	Top	DConS7	Combination	Max	9718803,59	454540,64	197571,06	589315029,88	9890640484
Story1	Bottom	DConS7	Combination	Max	10279089,85	454540,64	197571,06	589315029,88	10696321363
Story1	Top	DConS7	Combination	Min	9718803,56	-454540,64	-197571,06	-589315031	9320693898
Story1	Bottom	DConS7	Combination	Min	10279089,82	-454540,64	-197571,06	-589315031	9986315146
Story1	Top	DConS8	Combination	Max	9718803,58	198203,25	451463,12	1135592908	10244783116
Story1	Bottom	DConS8	Combination	Max	10279089,84	198203,25	451463,12	1135592908	11138322903
Story1	Top	DConS8	Combination	Min	9718803,57	-198203,25	-451463,13	-1135592909	8966551266
Story1	Bottom	DConS8	Combination	Min	10279089,83	-198203,25	-451463,13	-1135592909	9544313606

Table 4.4 - Story Forces (Part 2 of 2)

Story	Location	MY kgf-cm
Story9	Top	-53567313,5
Story9	Bottom	-144543956
Story9	Top	0,0008265
Story9	Bottom	0,0008057
Story9	Top	0,001889
Story9	Bottom	3391838,06
Story9	Top	0,001257
Story9	Bottom	2058119,56
Story9	Top	-72315873,23
Story9	Bottom	-195134340
Story9	Top	-72315873,22
Story9	Bottom	-195134340
Story9	Top	-53567313,5
Story9	Bottom	-141152118
Story9	Top	-53567313,5

Story	Location	MY kgf-cm
Story9	Bottom	-147935794
Story9	Top	-53567313,5
Story9	Bottom	-142485836
Story9	Top	-53567313,5
Story9	Bottom	-146602075
Story9	Top	-53567313,5
Story9	Bottom	-141152118
Story9	Top	-53567313,5
Story9	Bottom	-147935794
Story9	Top	-53567313,5
Story9	Bottom	-142485836
Story9	Top	-53567313,5
Story9	Bottom	-146602075
Story9	Top	-53567313,5
Story9	Bottom	-141152118
Story9	Top	-53567313,5
Story9	Bottom	-147935794
Story9	Top	-53567313,5
Story9	Bottom	-142485836
Story9	Top	-53567313,5
Story9	Bottom	-146602075
Story8	Top	-2097525511
Story8	Bottom	-2498126307
Story8	Top	-458835228
Story8	Bottom	-480363894
Story8	Top	3391838,04
Story8	Bottom	39720248,86
Story8	Top	2058119,55
Story8	Bottom	18308133,61
Story8	Top	-2831659440
Story8	Bottom	-3372470515
Story8	Top	-3519912282
Story8	Bottom	-4093016356
Story8	Top	-2231784241
Story8	Bottom	-2602515227
Story8	Top	-2238567918
Story8	Bottom	-2681955724
Story8	Top	-2233117960
Story8	Bottom	-2623927342
Story8	Top	-2237234199
Story8	Bottom	-2660543609
Story8	Top	-2094133673
Story8	Bottom	-2458406058
Story8	Top	-2100917349
Story8	Bottom	-2537846556
Story8	Top	-2095467392
Story8	Bottom	-2479818174
Story8	Top	-2099583631
Story8	Bottom	-2516434441
Story8	Top	-2094133673
Story8	Bottom	-2458406058
Story8	Top	-2100917349
Story8	Bottom	-2537846556
Story8	Top	-2095467392
Story8	Bottom	-2479818174
Story8	Top	-2099583631
Story8	Bottom	-2516434441
Story7	Top	-5201976634
Story7	Bottom	-5716653235
Story7	Top	-1171003680

Story	Location	MY kgf-cm
Story7	Bottom	-1196211370
Story7	Top	39720248,99
Story7	Bottom	105187989,56
Story7	Top	18308133,66
Story7	Bottom	47290341,48
Story7	Top	-7022668456
Story7	Bottom	-7717481867
Story7	Top	-8779173976
Story7	Bottom	-9511798922
Story7	Top	-5513557489
Story7	Bottom	-5970328656
Story7	Top	-5592997987
Story7	Bottom	-6180704635
Story7	Top	-5534969604
Story7	Bottom	-6028226304
Story7	Top	-5571585872
Story7	Bottom	-6122806987
Story7	Top	-5162256385
Story7	Bottom	-5611465245
Story7	Top	-5241696883
Story7	Bottom	-5821841224
Story7	Top	-5183668501
Story7	Bottom	-5669362893
Story7	Top	-5220284768
Story7	Bottom	-5763943576
Story7	Top	-5162256385
Story7	Bottom	-5611465245
Story7	Top	-5241696883
Story7	Bottom	-5821841224
Story7	Top	-5183668501
Story7	Bottom	-5669362893
Story7	Top	-5220284768
Story7	Bottom	-5763943576
Story6	Top	-8420503549
Story6	Bottom	-8943002307
Story6	Top	-1886851152
Story6	Bottom	-1917273614
Story6	Top	105187982,96
Story6	Bottom	192287277,66
Story6	Top	47290338,58
Story6	Bottom	85383287,02
Story6	Top	-11367679792
Story6	Bottom	-12073053115
Story6	Top	-14197956520
Story6	Bottom	-14948963536
Story6	Top	-8881370912
Story6	Bottom	-9325897114
Story6	Top	-9091746878
Story6	Bottom	-9710471669
Story6	Top	-8939268556
Story6	Bottom	-9432801104
Story6	Top	-9033849234
Story6	Bottom	-9603567678
Story6	Top	-8315315566
Story6	Bottom	-8750715030
Story6	Top	-8525691532
Story6	Bottom	-9135289585
Story6	Top	-8373213211
Story6	Bottom	-8857619020
Story6	Top	-8467793888

Story	Location	MY kgf-cm
Story6	Bottom	-9028385594
Story6	Top	-8315315566
Story6	Bottom	-8750715030
Story6	Top	-8525691532
Story6	Bottom	-9135289585
Story6	Top	-8373213211
Story6	Bottom	-8857619020
Story6	Top	-8467793888
Story6	Bottom	-9028385594
Story5	Top	-11646852565
Story5	Bottom	-12169351323
Story5	Top	-2607913381
Story5	Bottom	-2638335843
Story5	Top	192287253,15
Story5	Bottom	295375303,86
Story5	Top	85383276,08
Story5	Bottom	130155486,81
Story5	Top	-15723250963
Story5	Bottom	-16428624287
Story5	Top	-19635121035
Story5	Bottom	-20386128051
Story5	Top	-12236939327
Story5	Bottom	-12665476772
Story5	Top	-12621513833
Story5	Bottom	-13256227380
Story5	Top	-12343843304
Story5	Bottom	-12830696589
Story5	Top	-12514609856
Story5	Bottom	-13091007563
Story5	Top	-11454565312
Story5	Bottom	-11873976020
Story5	Top	-11839139819
Story5	Bottom	-12464726627
Story5	Top	-11561469289
Story5	Bottom	-12039195837
Story5	Top	-11732235842
Story5	Bottom	-12299506810
Story5	Top	-11454565312
Story5	Bottom	-11873976020
Story5	Top	-11839139819
Story5	Bottom	-12464726627
Story5	Top	-11561469289
Story5	Bottom	-12039195837
Story5	Top	-11732235842
Story5	Bottom	-12299506810
Story4	Top	-14873201644
Story4	Bottom	-15382359708
Story4	Top	-3328975626
Story4	Bottom	-3350504293
Story4	Top	295375300,64
Story4	Bottom	411510545,29
Story4	Top	130155485,36
Story4	Bottom	180552565,48
Story4	Top	-20078822219
Story4	Bottom	-20766185606
Story4	Top	-25072285658
Story4	Bottom	-25791942046
Story4	Top	-15576519031
Story4	Bottom	-15976000451
Story4	Top	-16167269632

Story	Location	MY kgf-cm
Story4	Bottom	-16799021542
Story4	Top	-15741738846
Story4	Bottom	-16206958431
Story4	Top	-16002049817
Story4	Bottom	-16568063562
Story4	Top	-14577826343
Story4	Bottom	-14970849163
Story4	Top	-15168576944
Story4	Bottom	-15793870254
Story4	Top	-14743046158
Story4	Bottom	-15201807143
Story4	Top	-15003357129
Story4	Bottom	-15562912274
Story4	Top	-14577826343
Story4	Bottom	-14970849163
Story4	Top	-15168576944
Story4	Bottom	-15793870254
Story4	Top	-14743046158
Story4	Bottom	-15201807143
Story4	Top	-15003357129
Story4	Bottom	-15562912274
Story3	Top	-18086210016
Story3	Bottom	-18595368080
Story3	Top	-4041144073
Story3	Bottom	-4062672739
Story3	Top	411510536,09
Story3	Bottom	538727686,98
Story3	Top	180552561,34
Story3	Bottom	235973079,33
Story3	Top	-24416383521
Story3	Bottom	-25103746909
Story3	Top	-30478099631
Story3	Bottom	-31197756018
Story3	Top	-18887042701
Story3	Bottom	-19275442215
Story3	Top	-19710063774
Story3	Bottom	-20352897589
Story3	Top	-19118000676
Story3	Bottom	-19578196823
Story3	Top	-19479105799
Story3	Bottom	-20050142982
Story3	Top	-17674699479
Story3	Bottom	-18056640393
Story3	Top	-18497720552
Story3	Bottom	-19134095767
Story3	Top	-17905657454
Story3	Bottom	-18359395001
Story3	Top	-18266762577
Story3	Bottom	-18831341160
Story3	Top	-17674699479
Story3	Bottom	-18056640393
Story3	Top	-18497720552
Story3	Bottom	-19134095767
Story3	Top	-17905657454
Story3	Bottom	-18359395001
Story3	Top	-18266762577
Story3	Bottom	-18831341160
Story2	Top	-21358251145
Story2	Bottom	-21799557622
Story2	Top	-4773578598

Story	Location	MY kgf-cm
Story2	Bottom	-4793150113
Story2	Top	538727681,14
Story2	Bottom	661805092,8
Story2	Top	235973076,7
Story2	Bottom	289784100,9
Story2	Top	-28833639045
Story2	Bottom	-29429402790
Story2	Top	-35994006943
Story2	Bottom	-36619127959
Story2	Top	-22251597043
Story2	Bottom	-22575697563
Story2	Top	-23329052405
Story2	Bottom	-23899307749
Story2	Top	-22554351647
Story2	Bottom	-22947718555
Story2	Top	-23026297801
Story2	Bottom	-23527286757
Story2	Top	-20819523464
Story2	Bottom	-21137752529
Story2	Top	-21896978826
Story2	Bottom	-22461362715
Story2	Top	-21122278068
Story2	Bottom	-21509773521
Story2	Top	-21594224221
Story2	Bottom	-22089341723
Story2	Top	-20819523464
Story2	Bottom	-21137752529
Story2	Top	-21896978826
Story2	Bottom	-22461362715
Story2	Top	-21122278068
Story2	Bottom	-21509773521
Story2	Top	-21594224221
Story2	Bottom	-22089341723
Story1	Top	-24442593912
Story1	Bottom	-25843523583
Story1	Top	-5501749421
Story1	Bottom	-5547382745
Story1	Top	661805093,13
Story1	Bottom	823866753,28
Story1	Top	289784101,05
Story1	Bottom	360632045,85
Story1	Top	-32997501781
Story1	Bottom	-34888756838
Story1	Top	-41250125912
Story1	Bottom	-43209830954
Story1	Top	-25431313645
Story1	Bottom	-26683871653
Story1	Top	-26754923831
Story1	Bottom	-28331605160
Story1	Top	-25803334637
Story1	Bottom	-27147106361
Story1	Top	-26382902839
Story1	Bottom	-27868370453
Story1	Top	-23780788819
Story1	Bottom	-25019656830
Story1	Top	-25104399005
Story1	Bottom	-26667390337
Story1	Top	-24152809811
Story1	Bottom	-25482891538
Story1	Top	-24732378013

Story	Location	MY kgf-cm
Story1	Bottom	-26204155629
Story1	Top	-23780788819
Story1	Bottom	-25019656830
Story1	Top	-25104399005
Story1	Bottom	-26667390337
Story1	Top	-24152809811
Story1	Bottom	-25482891538
Story1	Top	-24732378013
Story1	Bottom	-26204155629

4.3 Modal Results

Table 4.5 - Modal Periods And Frequencies

Case	Mode	Period sec	Frequency cyc/sec	CircFreq rad/sec	Eigenvalue rad2/sec2
Modal	1	0,874	1,145	7,1919	51,7236
Modal	2	0,759	1,317	8,2765	68,5012
Modal	3	0,711	1,406	8,8321	78,0065
Modal	4	0,236	4,238	26,6268	708,9841
Modal	5	0,207	4,83	30,3455	920,8464
Modal	6	0,194	5,148	32,3428	1046,0598
Modal	7	0,184	5,434	34,1452	1165,8966
Modal	8	0,138	7,26	45,618	2081,0042
Modal	9	0,114	8,775	55,1377	3040,1686
Modal	10	0,111	9,021	56,6808	3212,7112
Modal	11	0,099	10,053	63,1642	3989,7109
Modal	12	0,095	10,506	66,0134	4357,767
Modal	13	0,089	11,284	70,9009	5026,9434
Modal	14	0,084	11,933	74,9764	5621,4542
Modal	15	0,082	12,21	76,7188	5885,7753
Modal	16	0,077	12,905	81,0851	6574,7873
Modal	17	0,073	13,7	86,0809	7409,9243
Modal	18	0,067	14,845	93,2744	8700,1055
Modal	19	0,067	14,851	93,3144	8707,5722
Modal	20	0,065	15,483	97,2795	9463,3064
Modal	21	0,062	16,022	100,6705	10134,5539
Modal	22	0,061	16,519	103,7927	10772,9228
Modal	23	0,059	17,023	106,9564	11439,6659
Modal	24	0,057	17,642	110,85	12287,7141
Modal	25	0,055	18,046	113,388	12856,8283
Modal	26	0,055	18,241	114,6093	13135,2979
Modal	27	0,054	18,518	116,3534	13538,1087
Modal	28	0,054	18,628	117,0417	13698,7582
Modal	29	0,053	18,773	117,9553	13913,4563
Modal	30	0,052	19,051	119,7012	14328,3653

Table 4.6 - Modal Participating Mass Ratios (Part 1 of 2)

Case	Mode	Period sec	UX	UY	UZ	SumUX	SumUY	SumUZ	RX	RY	RZ
Modal	1	0,874	0,0011	0,002	0	0,0011	0,002	0	0,0005	0,004	0,655
Modal	2	0,759	0,1352	0,5342	0	0,1363	0,5362	0	0,2973	0,0752	0,0041
Modal	3	0,711	0,5358	0,1376	0	0,6722	0,6738	0	0,0757	0,297	0,0008
Modal	4	0,236	0,0022	0,0002	0	0,6743	0,674	0	0,0004	0,0084	0,1394
Modal	5	0,207	0,0808	0,0513	0	0,7551	0,7253	0	0,0853	0,141	0,0016
Modal	6	0,194	0,0444	0,1207	0	0,7996	0,8459	0	0,2114	0,0783	0,0014
Modal	7	0,184	0,0293	0,0032	0	0,8289	0,8492	0	0,006	0,0528	0,0002
Modal	8	0,138	0,01	1,574E-05	0	0,8389	0,8492	0	2,457E-05	0,0204	0,029
Modal	9	0,114	0,0111	0,025	0	0,85	0,8742	0	0,0444	0,0177	0,0052
Modal	10	0,111	0,0209	0,0131	0	0,8709	0,8873	0	0,0234	0,0329	0,0103

Case	Mode	Period sec	UX	UY	UZ	SumUX	SumUY	SumUZ	RX	RY	RZ
Modal	11	0,099	0,0194	2,338E-05	0	0,8903	0,8873	0	0,0001	0,0356	0,013
Modal	12	0,095	0,0003	0,0002	0	0,8906	0,8876	0	0,0001	0,0005	0,0002
Modal	13	0,089	0,0005	0,0234	0	0,8911	0,911	0	0,0509	0,0009	5,849E-07
Modal	14	0,084	0,0001	0,001	0	0,8913	0,912	0	0,0016	0,0002	4,445E-06
Modal	15	0,082	0,0184	0,0001	0	0,9097	0,9121	0	0,0002	0,0355	0,0089
Modal	16	0,077	0,0086	0,0006	0	0,9183	0,9127	0	0,0014	0,0203	0,01
Modal	17	0,073	0,0008	0,0155	0	0,9191	0,9282	0	0,0332	0,0018	0,0006
Modal	18	0,067	0,0008	0,0099	0	0,9198	0,9381	0	0,023	0,0016	0,0005
Modal	19	0,067	0,0181	0,0013	0	0,938	0,9394	0	0,0029	0,039	0,0008
Modal	20	0,065	0,0001	0,0001	0	0,9381	0,9395	0	0,0002	0,0003	0,0101
Modal	21	0,062	0,0004	0,0038	0	0,9385	0,9433	0	0,0089	0,001	0,0012
Modal	22	0,061	0,0003	0,0006	0	0,9387	0,944	0	0,0013	0,0006	0,0005
Modal	23	0,059	0,0136	0,0001	0	0,9523	0,9441	0	0,0003	0,0306	0,0001
Modal	24	0,057	1,319E-05	0,0025	0	0,9523	0,9465	0	0,0061	1,174E-05	0,0036
Modal	25	0,055	0,0001	0,0079	0	0,9524	0,9545	0	0,0204	0,0002	0,0012
Modal	26	0,055	2,32E-05	0,0001	0	0,9524	0,9546	0	0,0002	4,519E-05	1,863E-05
Modal	27	0,054	0,0003	2,555E-05	0	0,9527	0,9546	0	0,0002	0,0007	0,0003
Modal	28	0,054	0,0085	0,0002	0	0,9612	0,9548	0	0,0006	0,0209	1,162E-05
Modal	29	0,053	0,0005	0,0002	0	0,9618	0,955	0	0,0007	0,0011	0,0002
Modal	30	0,052	1,014E-05	0,0033	0	0,9618	0,9583	0	0,0094	3,939E-05	0,0003

Table 4.6 - Modal Participating Mass Ratios (Part 2 of 2)

Case	Mode	SumRX	SumRY	SumRZ
Modal	1	0,0005	0,004	0,655
Modal	2	0,2978	0,0792	0,6591
Modal	3	0,3735	0,3762	0,6599
Modal	4	0,3739	0,3847	0,7993
Modal	5	0,4592	0,5257	0,8008
Modal	6	0,6706	0,604	0,8023
Modal	7	0,6766	0,6568	0,8024
Modal	8	0,6766	0,6771	0,8315
Modal	9	0,7211	0,6948	0,8366
Modal	10	0,7444	0,7277	0,847
Modal	11	0,7445	0,7632	0,86
Modal	12	0,7446	0,7637	0,8601
Modal	13	0,7956	0,7647	0,8601
Modal	14	0,7971	0,7649	0,8601
Modal	15	0,7973	0,8004	0,869
Modal	16	0,7987	0,8207	0,879
Modal	17	0,832	0,8225	0,8796
Modal	18	0,855	0,8241	0,8801
Modal	19	0,8579	0,8631	0,8809
Modal	20	0,8581	0,8634	0,891
Modal	21	0,867	0,8644	0,8922
Modal	22	0,8684	0,8649	0,8927
Modal	23	0,8686	0,8956	0,8928
Modal	24	0,8747	0,8956	0,8964
Modal	25	0,8952	0,8958	0,8976
Modal	26	0,8953	0,8958	0,8976
Modal	27	0,8955	0,8965	0,898
Modal	28	0,8961	0,9174	0,898
Modal	29	0,8969	0,9185	0,8981
Modal	30	0,9062	0,9185	0,8985

Table 4.7 - Modal Load Participation Ratios

Case	ItemType	Item	Static %	Dynamic %
Modal	Acceleration	UX	99,99	96,18

Case	ItemType	Item	Static %	Dynamic %
Modal	Acceleration	UY	99,98	95,83
Modal	Acceleration	UZ	0	0

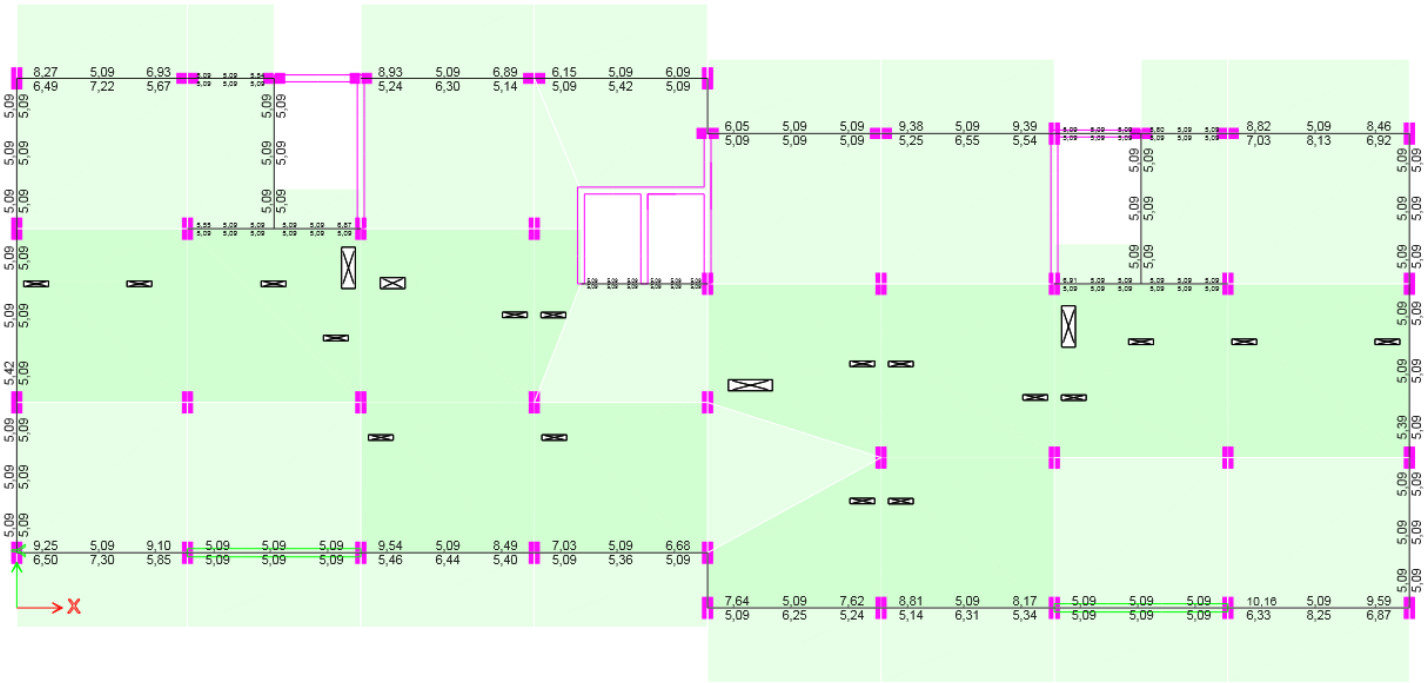

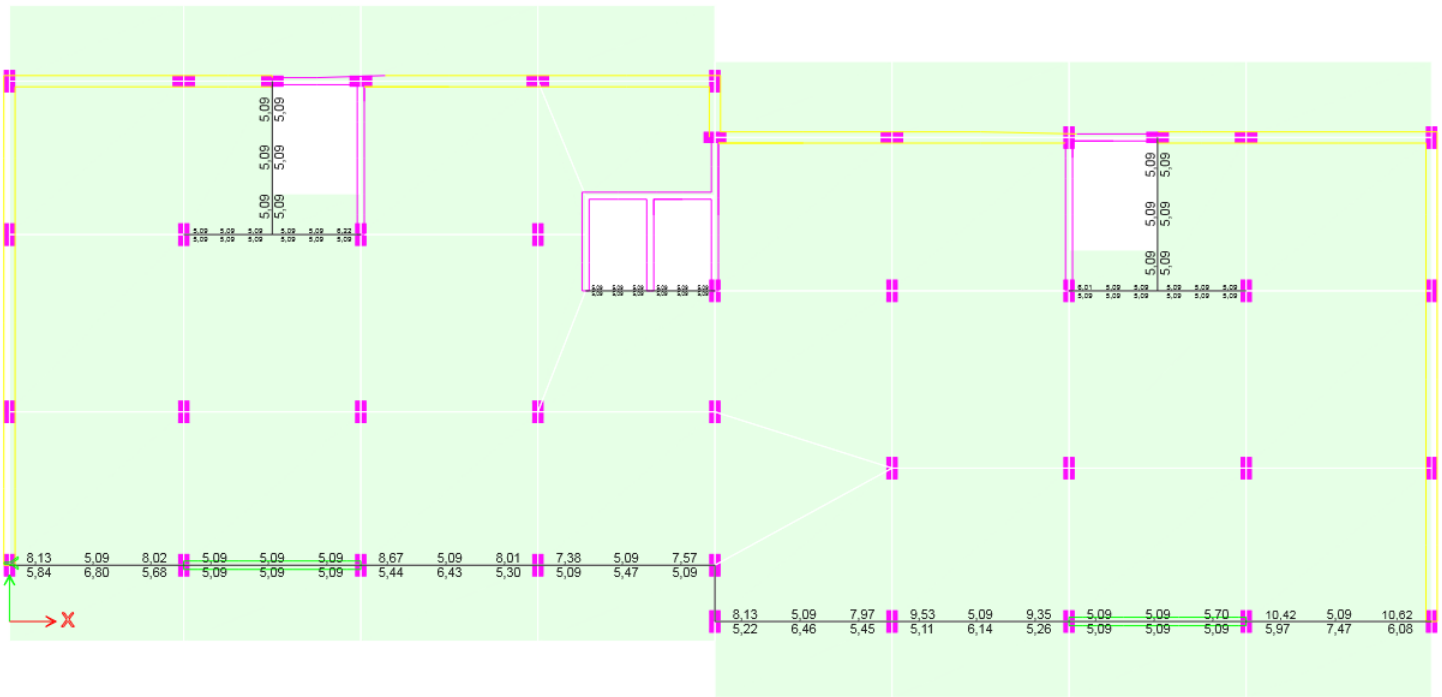

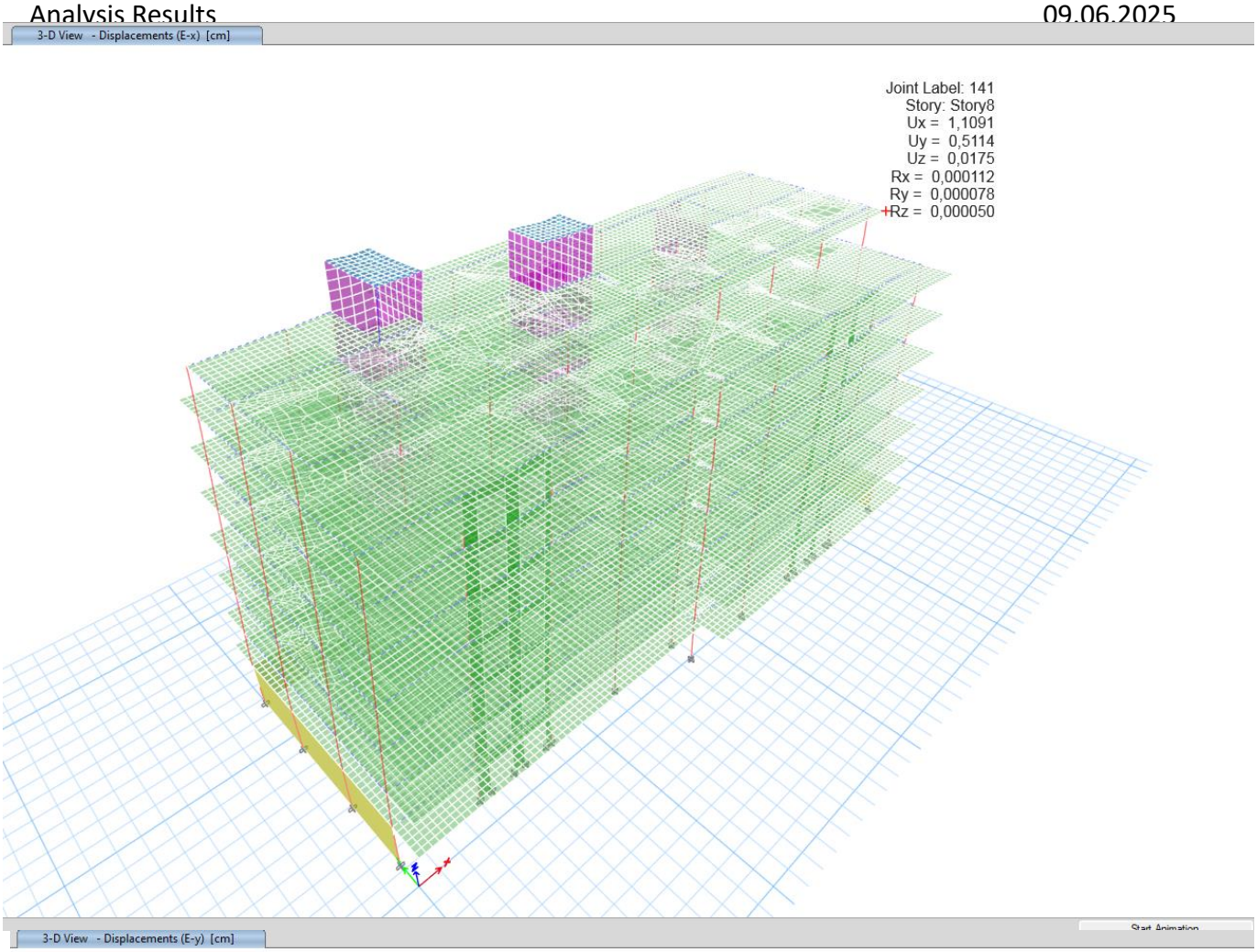
3-D View - Displacements (E-x) [cm]
Joint Label: 141
Story: Story8
Ux = 1,1091
Uy = 0,5114
Uz = 0,0175
Rx = 0,000112
Ry = 0,000078
Rz = 0,000050
Start Animation

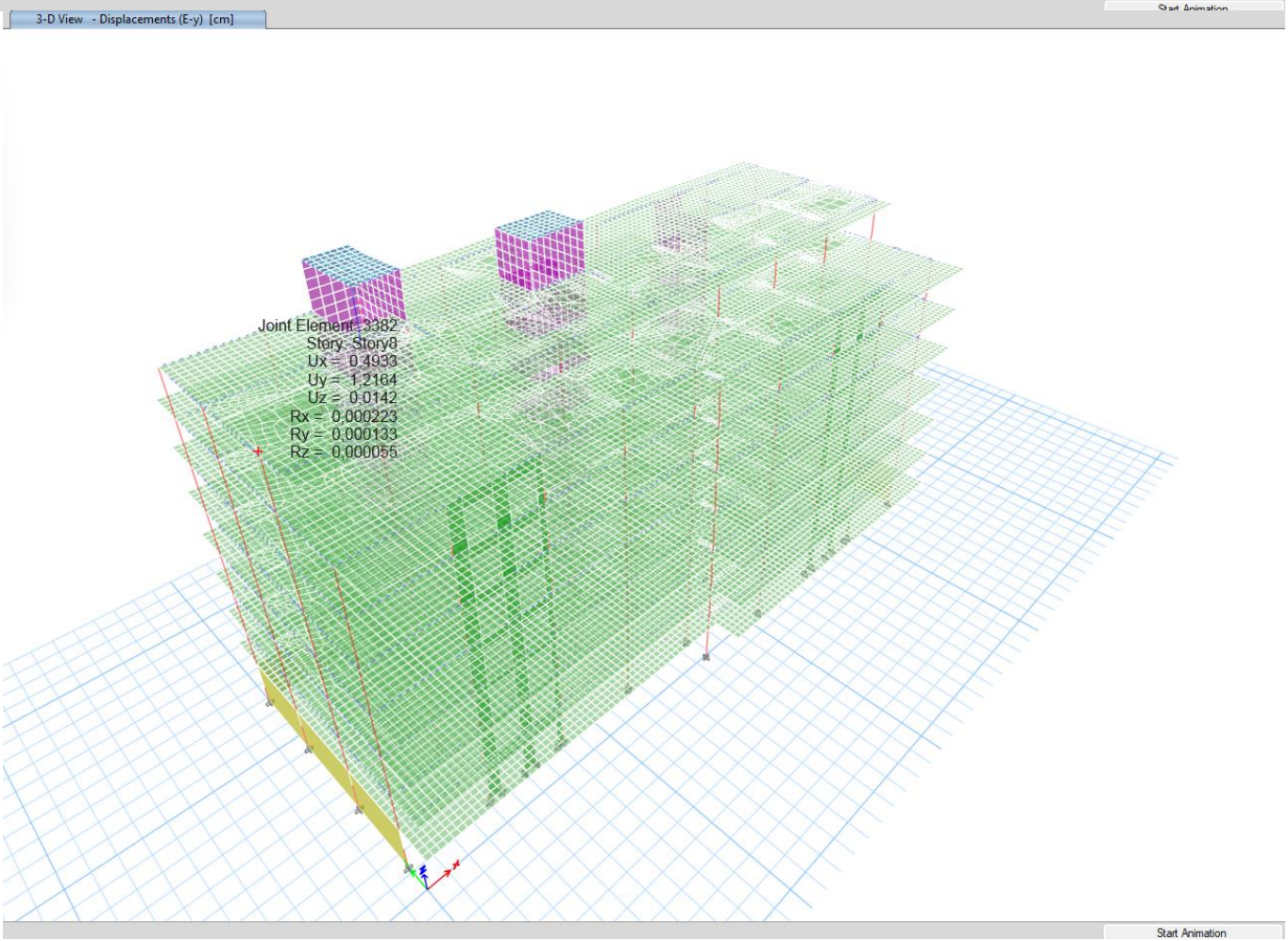
3-D View - Displacements (E-y) [cm]
Joint Element: 3382
Story: Story8
Ux = 0,4933
Uy = 1,2164
Uz = 0,0142
Rx = 0,000223
Ry = 0,000133
Rz = 0,000055
Start Animation

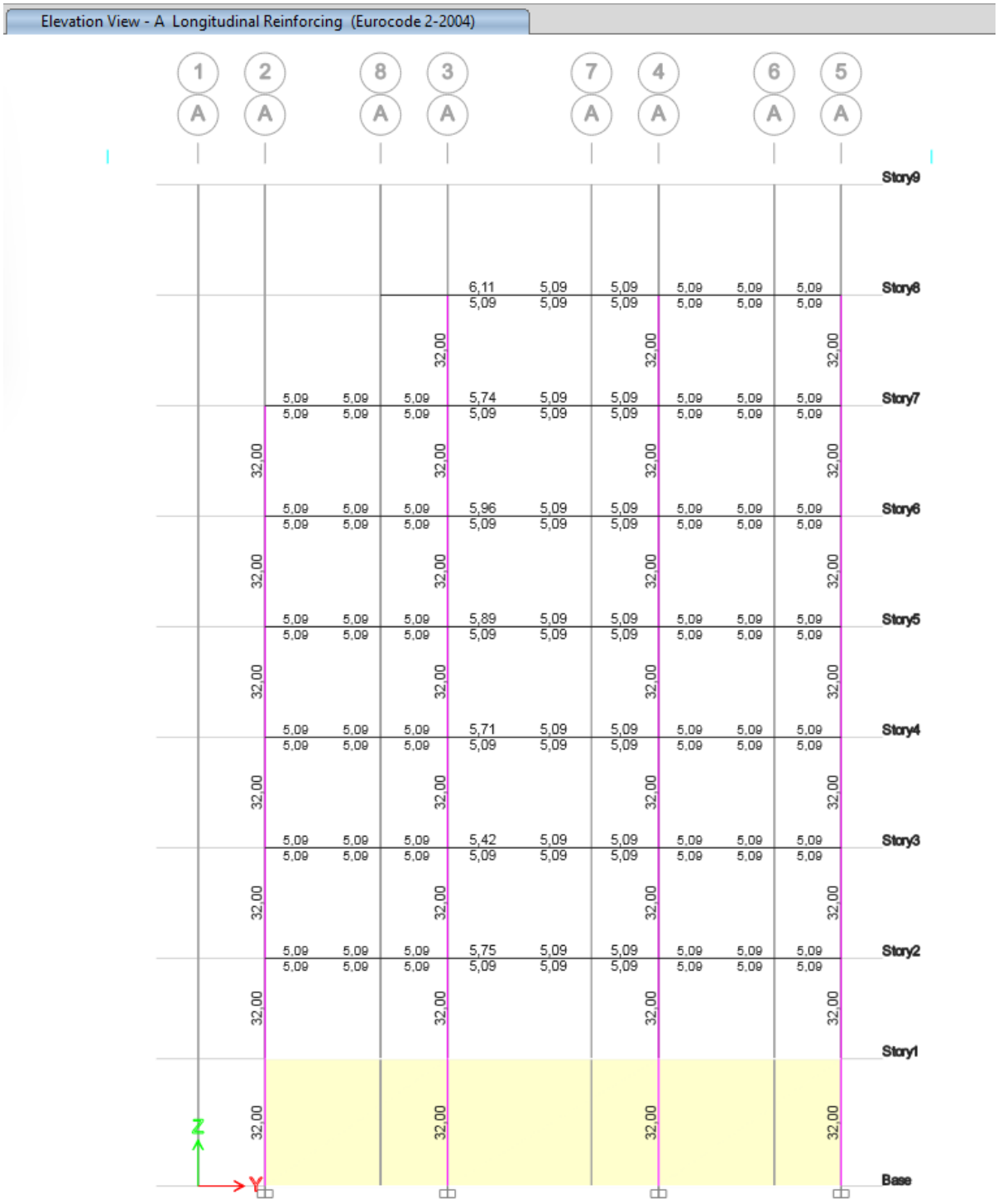
Elevation View - A Longitudinal Reinforcing (Eurocode 2-2004)
1 A
2 A
8 A
3 A
7 A
4 A
6 A
5 A
Story9
Story8
Story7
Story6
Story5
Story4
Story3
Story2
Story1
Base
6,11
5,74
5,96
5,89
5,71
5,42
5,75
5,09
32,00
Z
Y

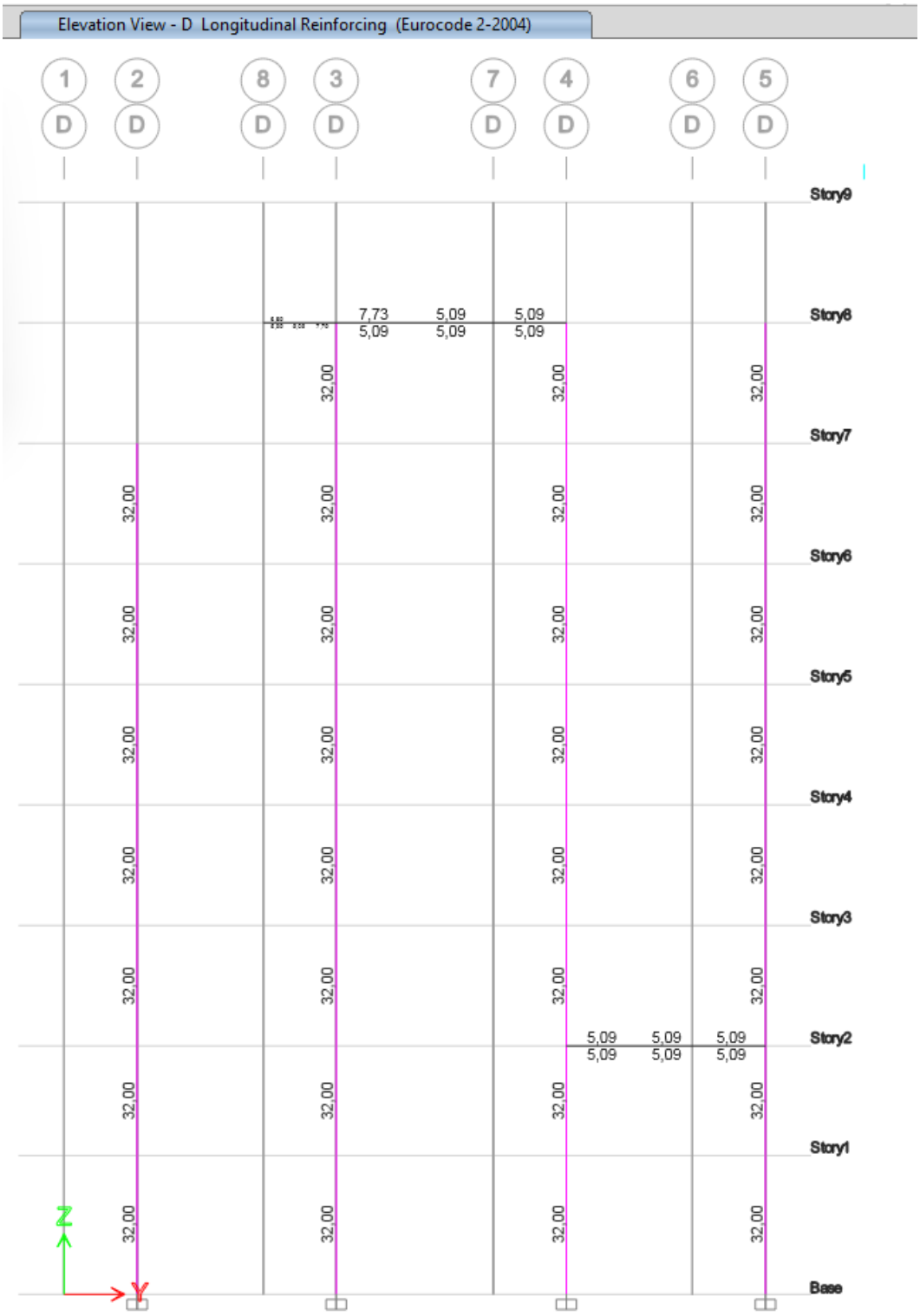
Elevation View - D Longitudinal Reinforcing (Eurocode 2-2004)
1
2
8
3
7
4
6
5
D
Story9
Story8
Story7
Story6
Story5
Story4
Story3
Story2
Story1
Base
7,73
5,09
5,09
5,09
5,09
5,09
5,09
5,09
5,09
5,09
5,09
5,09
32,00
Z
Y

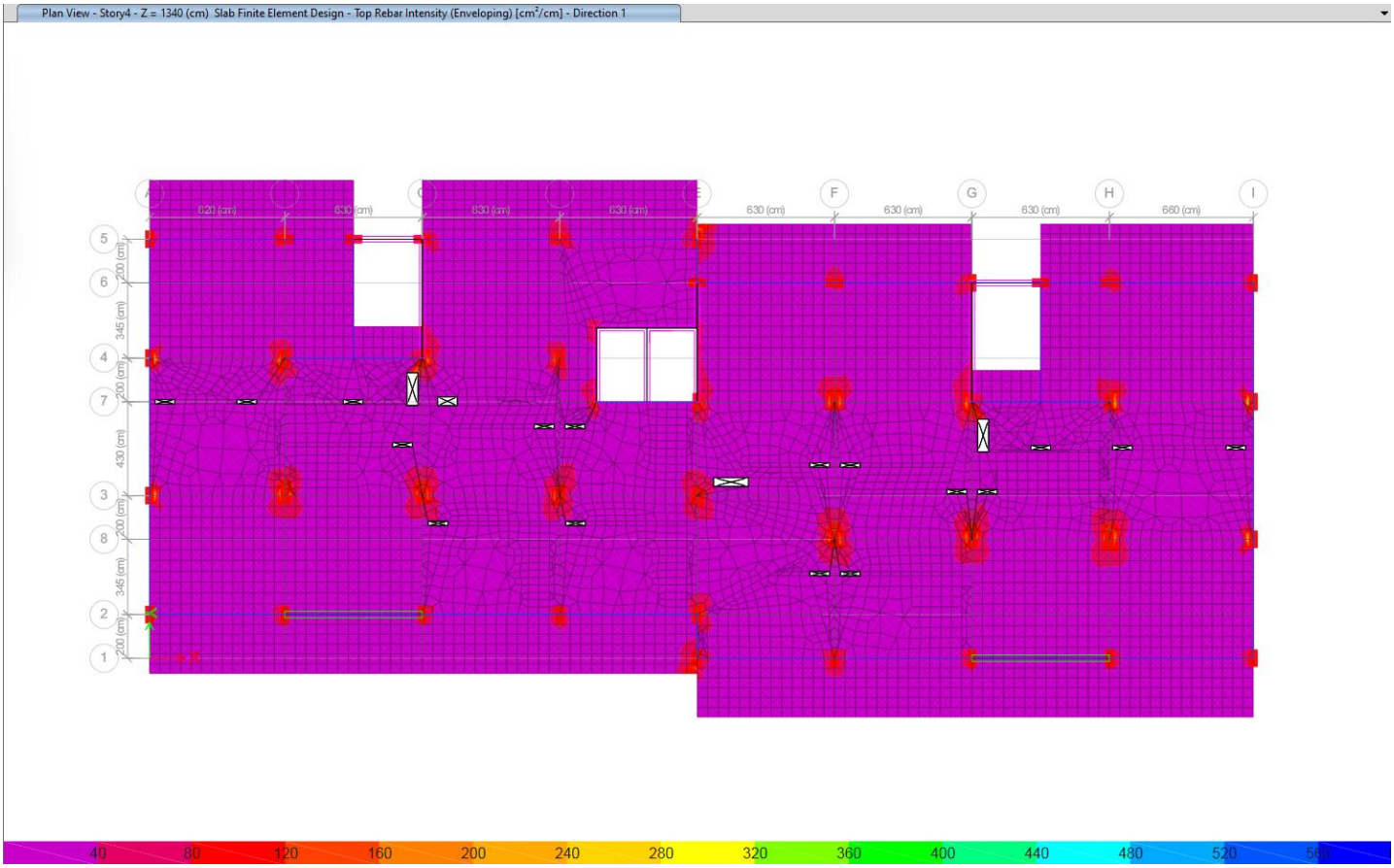
Plan View - Story4 - Z = 1340 (cm) Slab Finite Element Design - Top Rebar Intensity (Enveloping) [cm²/cm] - Direction 1
630 (cm)
660 (cm)
40 80 120 160 200 240 280 320 360 400 440 480 520 560

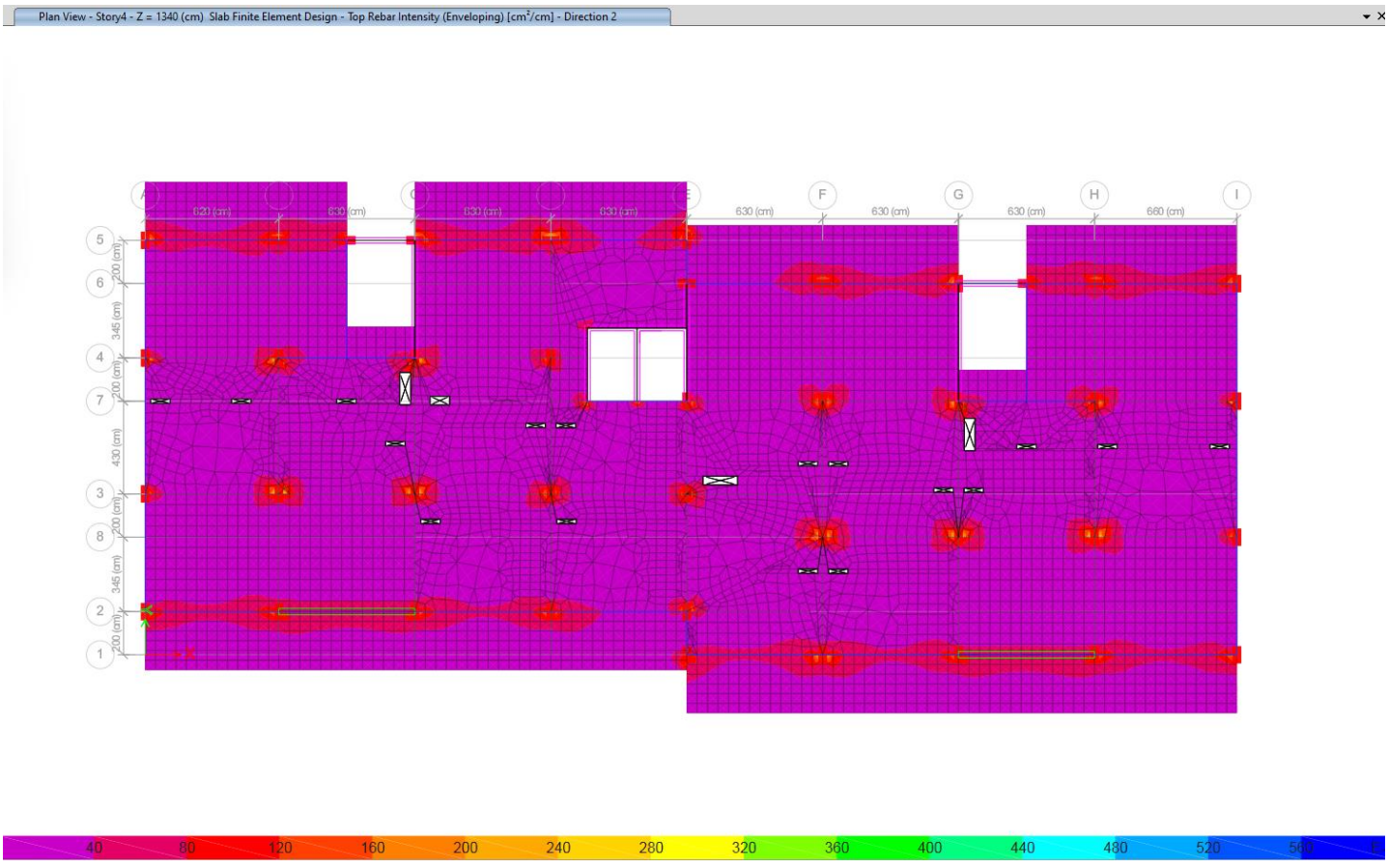
Plan View - Story4 - Z = 1340 (cm) Slab Finite Element Design - Top Rebar Intensity (Enveloping) [cm²/cm] - Direction 2
630 (cm)
660 (cm)
40 80 120 160 200 240 280 320 360 400 440 480 520 560

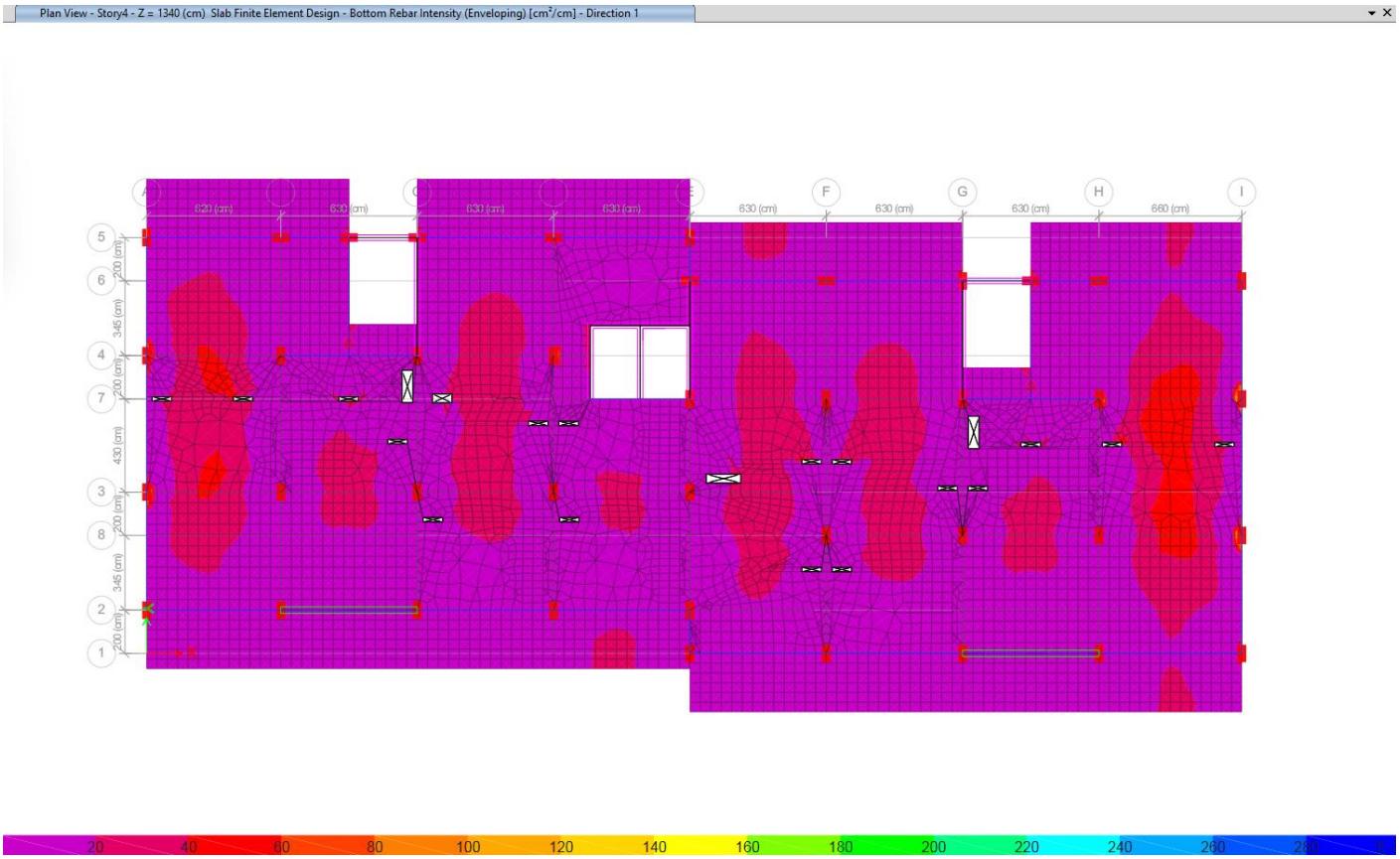
Plan View - Story4 - Z = 1340 (cm) Slab Finite Element Design - Bottom Rebar Intensity (Enveloping) [cm²/cm] - Direction 1
20 40 60 80 100 120 140 160 180 200 220 240 260

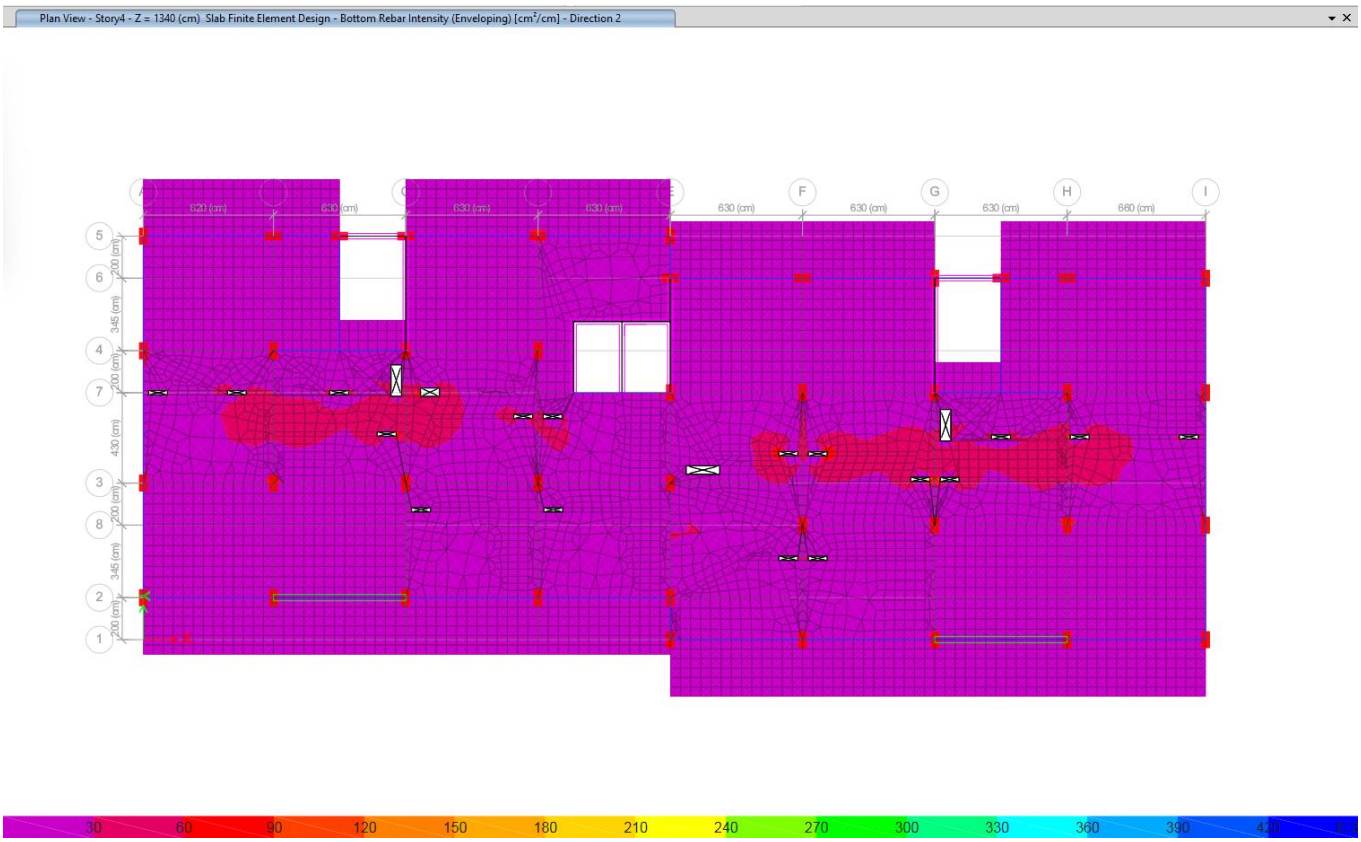
Plan View - Story4 - Z = 1340 (cm) Slab Finite Element Design - Bottom Rebar Intensity (Enveloping) [cm²/cm] - Direction 2
30 60 90 120 150 180 210 240 270 300 330 360 390

შ.პ.ს. “დიდგორი-2011” “Didgori-2011” Ltd
საქართველო, ქ. თბილისი, სოფელი დიღომი, ს/კ 404901111. ტელ.: 551147980
Village Dighomi, Tbilisi, Georgia, I/d: 404901111. Tel.: 551147980

ქ. თბილისი, “დელისი-3”-ის საცხოვრებელიარაიონის მიმდებარედ ინტენსიფიკაციის გზის სამხრეთი (ნაკვეთი №1/124) მრავალბინიანი საცხოვრებელი სახლის კონსტრუქციული პროექტი (G ბლოკი)

საექსპერტო შეფასება

დირექტორი ნ. სილაგაძე

თბილისი 2025 წელი

ქ. თბილისი, “დელისი-3”-ის საცხოვრებელირაიონის მიმდებარედ ინტენსიფიკაციის გზის სამხრეთი (ნაკვეთი №1/124) მრავალბინიანი საცხოვრებელი სახლის კონსტრუქციული პროექტი

საექსპერტო შეფასება

ექსპერტიზის მიზანი: პროექტის კონსტრუქციული ნაწილის შესაბამისობა საქართველოს რესპუბლიკაში მოქმედ სამშენებლო ნორმებთან და სტანდარტებთან.

საექსპერტოდ წარმოდგენილი მასალები:

1. არქიტექტურული-სამშენებლო ნაწილი;
2. სამშენებლო მოედნის საინჟინრო-გეოლოგიური გამოკვლევა;
3. პროექტის კონსტრუქციული ნაწილი;
4. შენობის კონსტრუქციული ანგარიში შესრულებული კომპლექსური პროგრამა ETABS-ის გამოყენებით;

ყველა მასალა წარმოდგენილია ელექტრონულად.

გაფრთხილება

გაცნობილი ვარ ექსპერტის უფლება-მოვალეობებს, რაც გათვალის-წინებულია საქართველოს სამოქალაქო საპროცესო კოდექსის 168-ე და საქართველოს სისხლის სამართლის საპროცესო კოდექსის 51-ე და 52-ე მუხლებით.

ამასთან, ცრუ ჩვენების, ყალბი დასკვნის სისხლის სამართლის პასუხისმგებლობის შესახებ გაცნობილი ვარ საქართველოს სისხლის სამართლის კოდექსის 370-ე მუხლს.

ექსპერტი შემსრულებელი:

ინჟინერ-მშენებელი, კონსტრუქტორი ზაურ სილაგაძე, სპეციალობით მუშაობის უწყვეტი სტაჟი 45 წელი.

კვლევითი ნაწილი

საპროექტო შენობა ექვს მალიანია ასიმეტრიული ფორმის გაბარიტული ზომებით (ღერძებში) 50.6X19.2 მ. საპროექტო შენობა რვა სართულიანია ერთი დამატებითი ტექნიკური სართულით. საერთო სიმაღლით 38.0 მ.

სართულის სიმაღლეებია:

1. I მიწისქვეშა სართული – 3.80 მ;

2. პირველი (მიწისზედა) სართული – 3.00 მ:
3. ტიპიური სართული (II-VI) -3.30 მ.
4. VII სართული – 4.30 მ.
5. ტექ. სართული – 2.40 მ.

საინჟინრო-გეოლოგიური გამოკვლევის თანახმად ტერიტორიაზე გავრცელებულია ქვიშაქვა რომლის საანგარიშო მაჩვენებლებია:

- სიმკვრივე 2.37 გ/სმ^3;
- შიგა ხახუნის კუთხე 25^0;
- დეფორმაციის მოდული 4000 ტძ/მ^2;
- პუასონის კოეფიციენტი – 0.27

სეისმური დარაიონების რუკის მიხედვით სამშენებლო მოედანი მიეკუთვნება 8 ბალიან სეისმოაქტივობის ზონას MSK64 შკალის მიხედვით, უგანზომილებო კოეფიციენტი A_0=0.17.

კონსტრუქციული ანგარიში შესრულებულია კომპლექსური პროგრამა ETABS-ის გამოყენებით.

კონსტრუქციული ელემენტები მიღებულია

საძირკველი – ფილის ტიპის სიმაღლით 1.2 მ. ბეტონი B25, არმატურა B500B და B240B;

საძირკველი – ხიმინჯები დიამეტრით 1.2 მ. ბეტონი B25, არმატურა B500B და B240B;

კოლონები – მონოლითური რკინაბეტონი განიკვეთით 40X80; 25X25 სმ. და ბეტონი B25, არმატურა B500B;

მონოლითური რ/ბ კედელი – მონოლითური რკინაბეტონი სისქით 25 და 40 სმ. ბეტონი B30, არმატურა B500B;

რიგელები – მონოლითური რკინაბეტონი განიკვეთით 60X40 და 25X60 სმ. და ბეტონი B30, არმატურა B500B;

გადახურვის ფილები – მონოლითური რკინაბეტონი სისქით 25; 14 და 20 სმ. ბეტონი B30, არმატურა A500C და A500C;

კიბეები –Z ფორმის მონოლითური რკინაბეტონი სისქით 18 სმ. ბეტონი B30, არმატურა B500B;

მუშა ნახაზები დამუშავებულია დეტალურად. მოიცავს 98 სტანდარტულ (A3) ფურცელს, საყალიბე ნახაზებს, არმირების სქემებს, კვანძებს, მასალის სპეციფიკაციებს და კვანძებს.

მასალების ჯამური სპეციფიკაციები დამუშავებულია კონსტრუქციული ელემენტების სახეობების მიხედვით.

დასკვნა

პროექტის კონსტრუქციული ნაწილი დამუშავებულია არქიტექტურულ ნაწილთან და კონსტრუქციულ ანგარიშთან სრულ შესაბამისობაში. წარმოდგენილი დოკუმენტაციის ანალიზის საფუძველზე ექსპერტი დადებით შეფასებას აძლევს წარმოდგენილ პროექტს და რეკომენდაციას უწევს დასამტკიცებლად და განსახორციელებლად.

კონსტრუქტორი ზ. სილაგაძე

გამოყენებული ლიტერატურა

1. პნ 01.01-09 სეისმომედეგი მშენებლობა;
2. პნ 02.01-08 შენობებისა და ნაგებობების ფუძეები;
3. პნ 03.01-09 ბეტონისა და რკინაბეტონის კონსტრუქციები.

დიპლომი

Г-I № 182323

ეს დიპლომი მიეცა სილაგაძე
ზაური აპოლონის ძეს
მასზე, რომ იგი 1971 წელს შევიდა
ვ.ი. ლენინის სახ. საქართველოს
პოლიტექნიკურ ინსტიტუტში
და 1976წელს დაამთავრა
ალნიშნული ინსტიტუტის
სრული კურსი სპეციალობით
სამრეწველო და სამოქალაქო
მშენებლობა
სახელმწიფო საგამოცდო კომისიის 1976 წ.
„22“ ივნისის გადაწყვეტილებით
ზ.ა. სილაგაძეს მიენიჭა
ინჟინერ-მშენებლის კვალიფიკაცია.

სახელმწიფო საგამოცდო კომისიის თავმჯდომარე
რექტორი
მდივანი

ქალაქი თბილისი 1980წ. „17“ IV

სარეგისტრაციო № 4993-Сгр

Грузинский яз.

ДИПЛОМ

Г-I № 182323

Настоящий диплом выдан Силагадзе
Заури Аполлоновичу
в том, что он в 1971 году поступил
в Грузинский политехнический
ин-т им. В.И. Ленина
и в 1976 году окончил полный курс
названного института
по специальности
Промышленное и гражданское
строительство

Решением Государственной экзаменационной
комиссии от „22“ июня 1976 г.
Силагадзе З.А.
присвоена квалификация
инженера-строителя

Председатель Государственной
экзаменационной комиссии
Ректор
Секретарь

м. п.

Город Тбилиси „17“ IV 1980 г.

Регистрационный № 4993-Сгр.

Московская типография Гознака. 1976.

Georgia

IDENTITY CARD

მოქალაქის პირადობის მოწმობა

საქართველო

GEO



სახელი / FIRST NAME

ზაური

ZAUR

გვარი / LAST NAME

სილაგაძე

SILAGADZE

მოქ. / CIT | სქესი / SEX | პირადი No / PERSONAL No

GEO | მმ / M | 01003008527

დაბადების თარიღი / DATE OF BIRTH

20.01.1951

მოქმედების ვადა / DATE OF EXPIRY

14.05.2029

ხელმოწერა / SIGNATURE

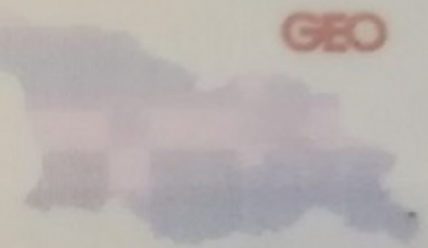

გარების No / CARD No

18IE40012

დაბადების ადგილი / PLACE OF BIRTH

წყალტუბო

TSKALTUBO

გაცემის თარიღი / DATE OF ISSUE

14.05.2019

გამცემი ორგანო / ISSUING AUTHORITY

იუსტიციის სამინისტრო

MINISTRY OF JUSTICE

დამკვეთი: სრს; დამამზადებელი: MB-IDS 2018

სფს-ს რეგისტრაციის No 26-3184





IDGE018IE40012401003008527<<<<
5101201M2905143GE0<<<<<<<<<<<8
SILAGADZE<<ZAUR<<<<<<<<<<<<<<

ზაურ სილაგაძე
(საპროექტო სამუშაოების გამოცდილება)

ქ. თბილისი, ვაკე-საბურთალოს რაიონი, სოფ. დიდგორი: (995 51)-14 79 80

დაბადების თარიღი: 2 იანვარი, 1951
ოჯახური მდგომარეობა: დაოჯახებული

განათლება:

1971 – 1976 ***საქართველოს პოლიტექნიკური ინსტიტუტი.***
სამშენებლო ფაკულტეტი
ინჟინერ-მშენებლის სპეციალობა

სამუშაო გამოცდილება:

2/08/1976 – 15/02/1992 ***თბილისის ზონალური სამეცნიერო კვლევითი და საპროექტო ინსტიტუტი "თბილზნიეპი"***
ინჟინერ კონსტრუქტორი
უფროსი ინჟინერი
ჯგუფის ხელმძღვანელი
პროექტის მთავარი ინჟინერი
პროექტის მთავარი კონსტრუქტორი

15/09/1989 – 15/01/1990 ***მივლინება კამბოჯის სახალხო რესპუბლიკაში, საპროექტო და სამშენებლო სამუშაოები***

10/11/1999 – 24/03/2004 ***შპს "არქგეიზი"-ს მთავარი ინჟინერი***

- კოსტავას ქ. 47-ში აშენებული 16 სართულიანი საცხოვრებელი სახლისა და სასტუმრო ვარაზის მთავარი კონსტრუქტორი და მშენებელი.
- ხორავას ქ. 4-ში 9 სართულიანი საცხოვრებელი სახლის მთავარი კონსტრუქტორი და მშენებელი.

07/06/2005 – 12/05/2006 ***შპს "გიკსი"-ს მთავარი ინჟინერი***

- სააქციო საზოგადოება "ცოდნის" შენობაზე 1 სართულის დაშენების მთავარი კონსტრუქტორი და მშენებელი.

10/07/2007 – 01/06/2010 ***შპს "გასნიკკომპანი"-ს მთავარი ინჟინერი***

- საცხოვრებელი სახლი დოლიძის ქუჩა №46-ში და ბალანჩივაძის ქუჩა №41-ში მთავარი კონსტრუქტორი და მშენებელი.

02/01/2007 – 16/07/2010 *შპს "პროექტი 21"*

- სასჯელაღსრულებისა და პრობაციის სამინისტროს დაკვეთით რუსთავის №6, გეგუთის №8 და ქსნის №7 სასჯელაღსრულების დაწესებულების პროექტების მთავარი კონსტრუქტორი.

1/06/2009 – 2011 წ. *შპს "გონი 2009"*
მთავარი ინჟინერი
შ.პ.ს. „გუნსან ტრაფიქ ელექტრიკ ვე ინშაათ მუჰენდისლიკ სანაი თიჯარეთ ლიმიტედ შირქეთი"-ს ქვეკონტრაქტორი

- იმერეთის რეგიონში შიდასახელმწიფოებრივი მნიშვნელობის საავტომობილო გზებზე დასახლებული პუნქტების გადასახვევებთან ინდივიდუალური პროექტირების საინფორმაციო-საგზაო ნიშნების მოწყობის სამუშაოები.

- კახეთის რეგიონში შიდასახელმწიფოებრივი მნიშვნელობის საავტომობილო გზებზე დასახლებული პუნქტების გადასახვევებთან ინდივიდუალური პროექტირების საინფორმაციო-საგზაო ნიშნების მოწყობის სამუშაოები.

2010-2013 წლები *შპს "ერდო"*
მიწვეული სპეციალისტი კონტრაქტით,
ლაითურის სასჯელაღსრულების პროექტების
მთავარი კონსტრუქტორი (მიმდინარეობს მშენებლობა)
დოკუმენტაცია გრიფით საიდუმლო.

2011 წლიდან დღემდე *შპს "დიდგორი-2011"*
დამფუძნებელი და მთავარი კონსტრუქტორი
მრავალსართულიანი საცხოვრებელი სახლების მთავარი კონსტრუქტორი

2014 წელი *მძლეოსნობის ოლიმპიური კომპლექსის მთავარი კონსტრუქტორი*

2014 წლიდან დღემდე *შპს "ბინექს"*
მთავარი კონსტრუქტორი
მრავალსართულიანი საცხოვრებელი სახლების მთავარი კონსტრუქტორი

კომპიუტერი და ენები:

- კომპიუტერული უნარ-ჩვევები: MONOMAKH Sapr, LIRA Sapr (მომხმარებლის დონეზე)
- ენები: ქართული, რუსული (სრულყოფილად).