სართულის გეგმა

მ. 1:100

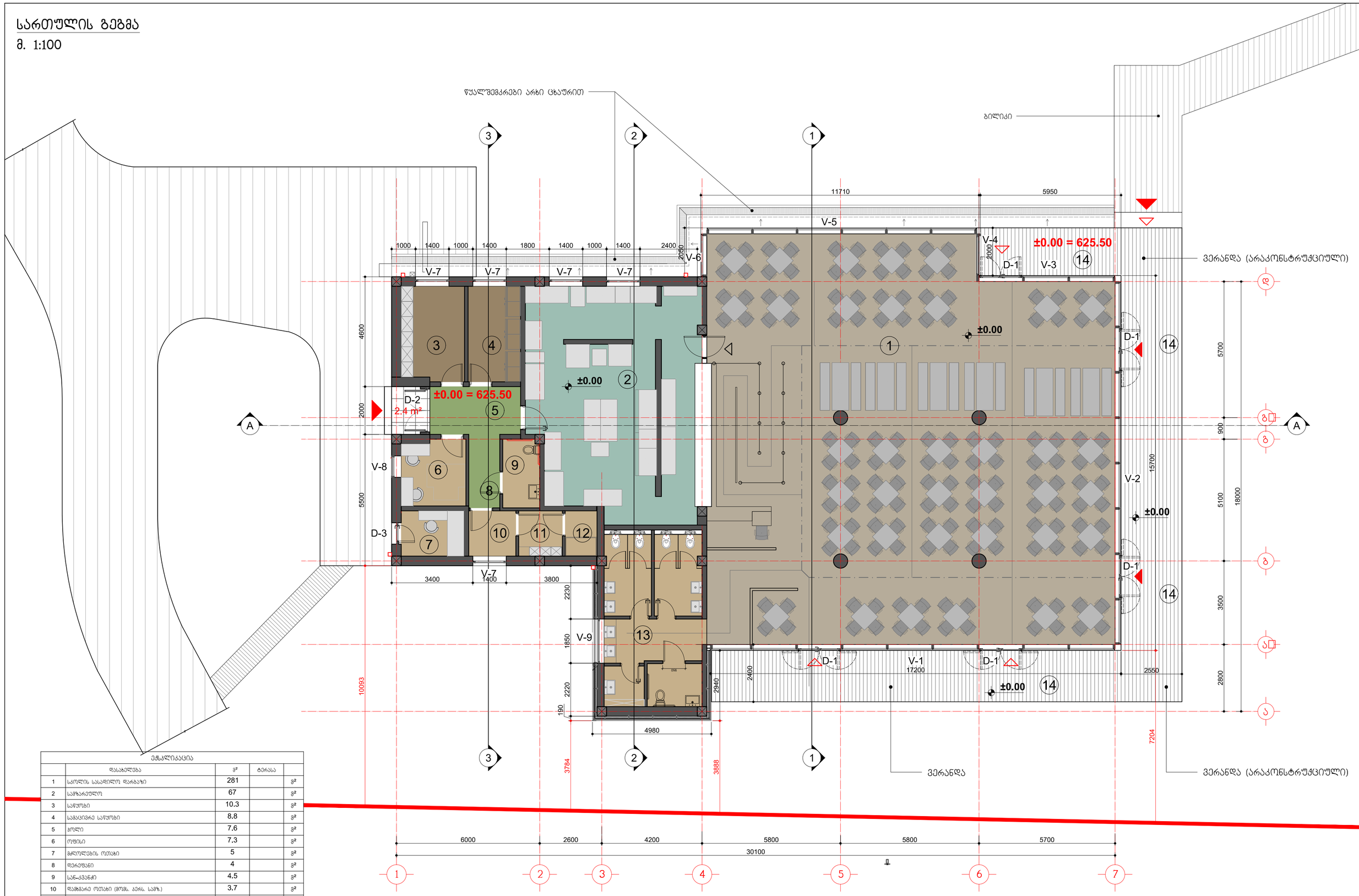

ექსპლიკაცია

	დასახელება	მ²	ტერასა	
1	სკოლის სასადილო დარბაზი	281		მ²
2	სპორტული	67		მ²
3	საწყობი	10.3		მ²
4	სპორტული საწყობი	8.8		მ²
5	ჰოლი	7.6		მ²
6	ოფისი	7.3		მ²
7	მცლოლების ოთახი	5		მ²
8	დერეფანი	4		მ²
9	სან-კვანძი	4.5		მ²
10	დამხმარე ოთახი (ფორმ. კერძ. სპორტ.)	3.7		მ²
11	დამხმარე ოთახი (ფორმ. კერძ. გასახდ.)	3.5		მ²
12	სპორტი	2.5		მ²
13	სასადილოს სან-კვანძი	29.6		მ²
14	ვერანდა		99.5	მ²
Total		434.8	99.5	მ²

დამკვეთი:	ამერიკული აკადემია	დაკვეთა № 19.09.2024	არ.ავტორი	გ.კიკნაძე	მისამართი: ქ.თბილისი, ლეო კვანტაძის ქ. №7ა
შემსრულებელი:	შპს "არქიტექტორები.ჯი"	კომპლექსი-ბევრი ზალდასტანიშვილის სახელობის ამერიკული აკადემია თბილისში, ლისის ტბის მიმდებარედ	არ.მენ.არქ.	გ.გუგუნავა	საპროექტო შეღება - სკოლის კვების ობიექტი (ცალე)
მის: 0102I თბილისი, მარჯანიშვილის ქ.№6 T: 910703 F: 910704 info@arch.ge www.arch.ge			თარიღი	05.05.2025 წ.	არქიტექტურულ-სამშენებლო ნაწილი

გეგმა			A-101
მ. პ.	ფორმ. A-3	მ. 1:100	

სახურავის გეგმა

მ. 1:100

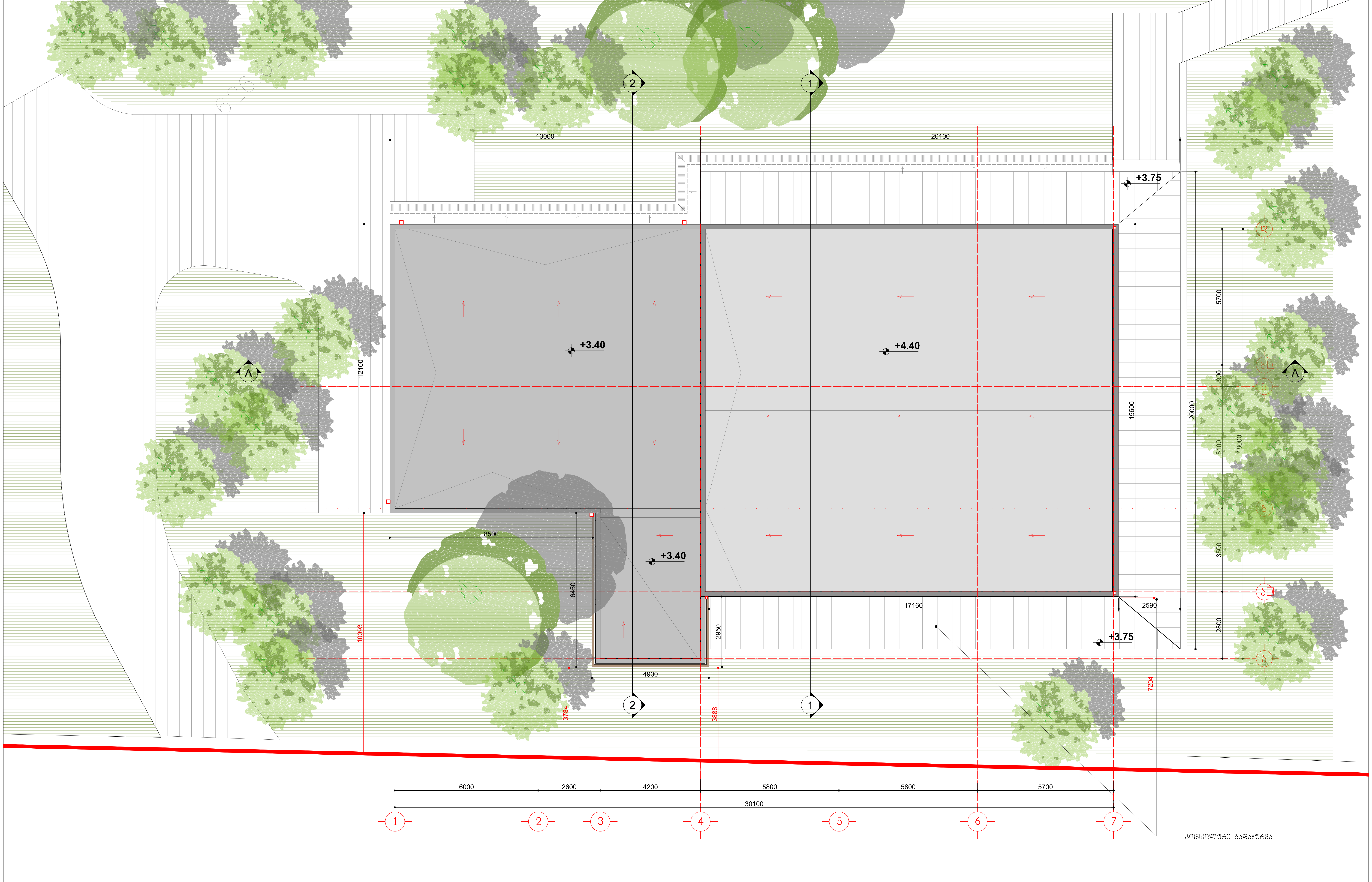

დამკვეთი:	ამერიკული აკადემია	დაკვეთა №	19.09.2024
შემსრულებელი:	შპს "არქიტექტორები.ჯი"	კომპლექსი-გივი ზალდასტანიშვილის სახელობის ამერიკული აკადემია თბილისში, ლისის ტბის მიმდებარედ	
მის: 01021 თბილისი, მარჯანიშვილის ქ.№6 T: 910703 F: 910704 info@arch.ge www.arch.ge			

პრ.ავტორი	გ.კიკნაძე
პრ.მთ.არქ.	გ.გუგუნავა
თარიღი	05.05.2025 წ.

მისამართი:	ქ.თბილისი, ლეო კვაჭაძის ქ. №7ა
საპროექტო შენობა - სკოლის კვების ობიექტი (კაფე)	
არქიტექტურულ-სამშენებლო ნაწილი	

სახურავის გეგმა			A-102
მ. პ.	ფორმ. A-3	მ. 1:100	

განაშენიანების ფართობის კრტკი - **588.6** მ²

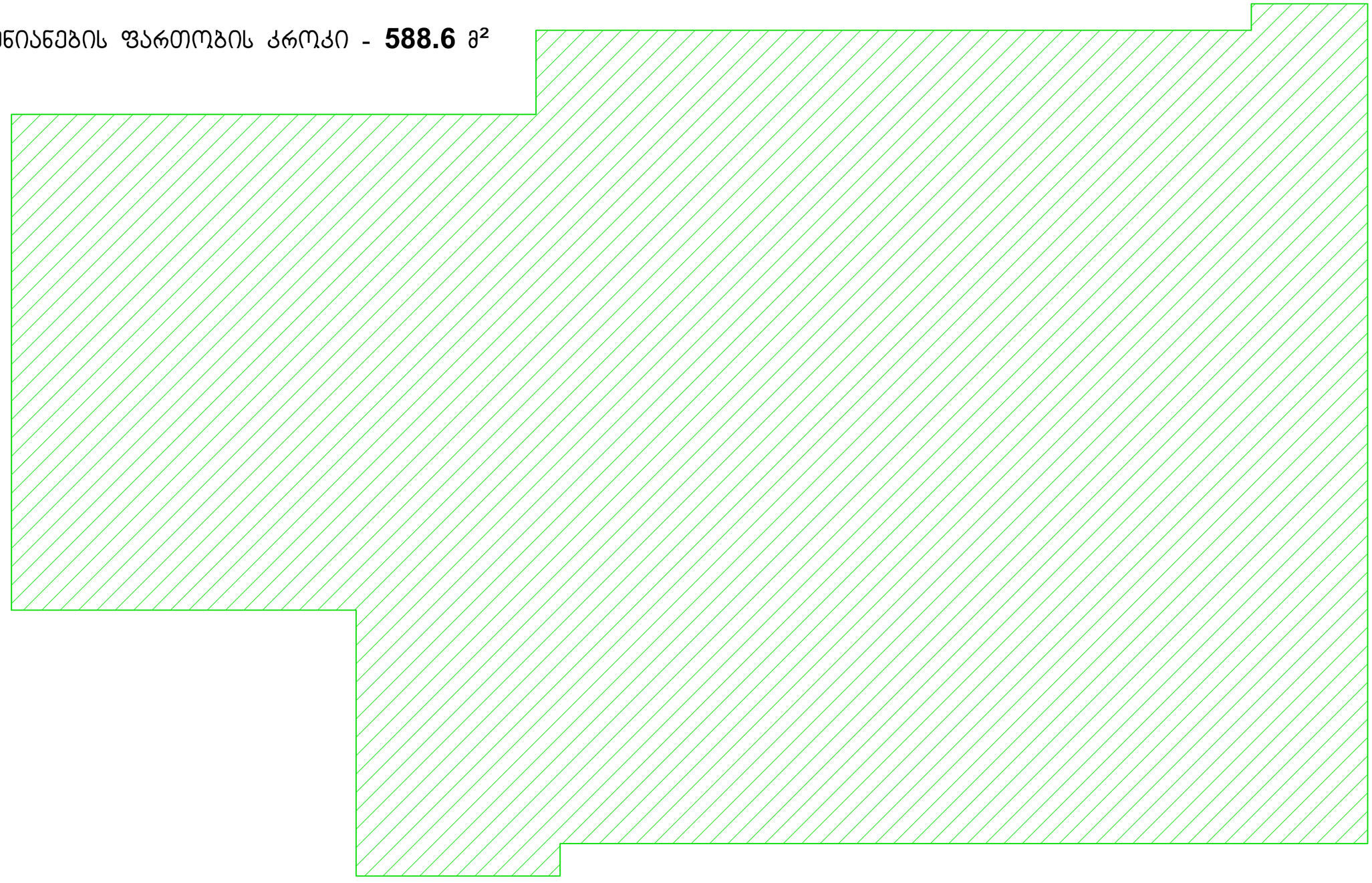

დამკვეთი:	ამერიკული აკადემია	დაკვეთა № 19.09.2024	პრ.ავტორი	გ.კიკნაძე	მისამართი:	ქ.თბილისი, ლეო კვაჭაძის ქ. №7ა	განაშენიანების კრტკი			A-103
შემსრულებელი:	შპს "არქიტექტორები.ჯი"	კომპლექსი-ბივი ზალდასტანიშვილის სახელობის ამერიკული აკადემია თბილისში, ლისის ტბის მიმდებარედ	პრ.მთ.არქ.	გ.გუგუშვნავა	საპროექტო შენობა - სკოლის კვების ობიექტი (ქაფე)		მ. პ.	ფორმ. A-3	მ. 1:100	
მის: 0102 თბილისი, მარჯანიშვილის ქ.№6 T: 910703 F: 910704 info@arch.ge www.arch.ge			თარიღი	05.05.2025 წ.	არქიტექტურულ-სამშენებლო ნაწილი					

განაშენიანების ფართობის კრიტი - **619.1** მ²

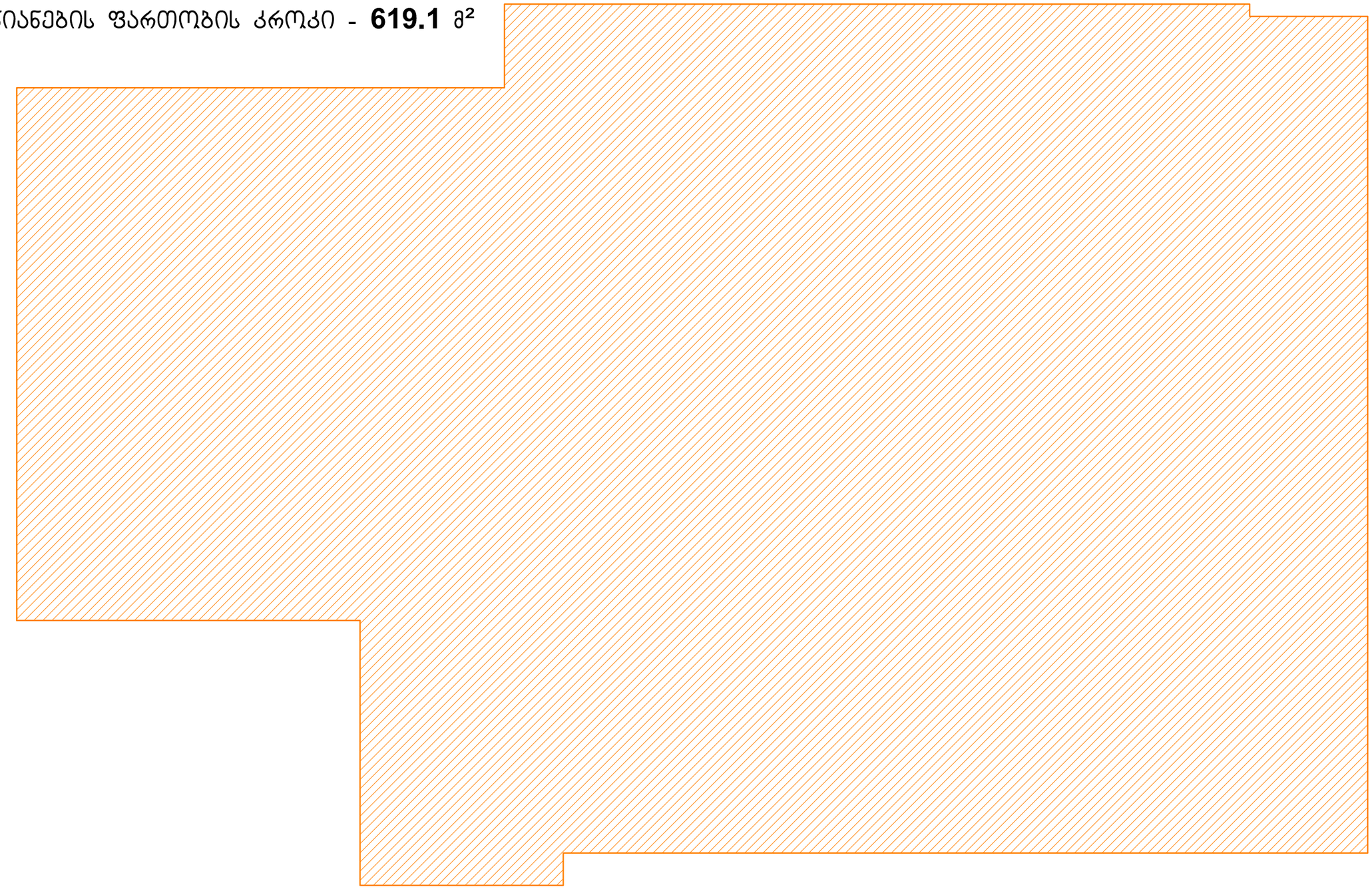

დამკვეთი:	ამერიკული აკადემია	დაკვეთა № 19.09.2024	პრ.ავტორი	გ.ქიკნაძე	მისამართი:	ქ.თბილისი, ლეო კვაჭაძის ქ. №7ა	კ-1 განაშენიანების ფართობის კრიტი	A-104
შემსრულებელი:	შპს "არქიტექტორები.ჯი"	კომპლექსი-ბივი ზალდასტანიშვილის სახელობის ამერიკული აკადემია თბილისში, ლისის ტბის მიმდებარედ	პრ.მთ.არქ.	გ.ბუგუნავა	საპროექტო შენობა - სკოლის კვების ობიექტი (კაფე)		მ. პ. ფორმ. A-3 მ. 1:100	
მის: 0102 თბილისი, მარჯანიშვილის ქ.№6 T: 910703 F: 910704 info@arch.ge www.arch.ge			თარიღი	05.05.2025 წ.	არქიტექტურულ-სამშენებლო ნაწილი			

კ-2 განაშენიანების ინტენსივობის
ფართობის ჯამი - **520.0** მ²

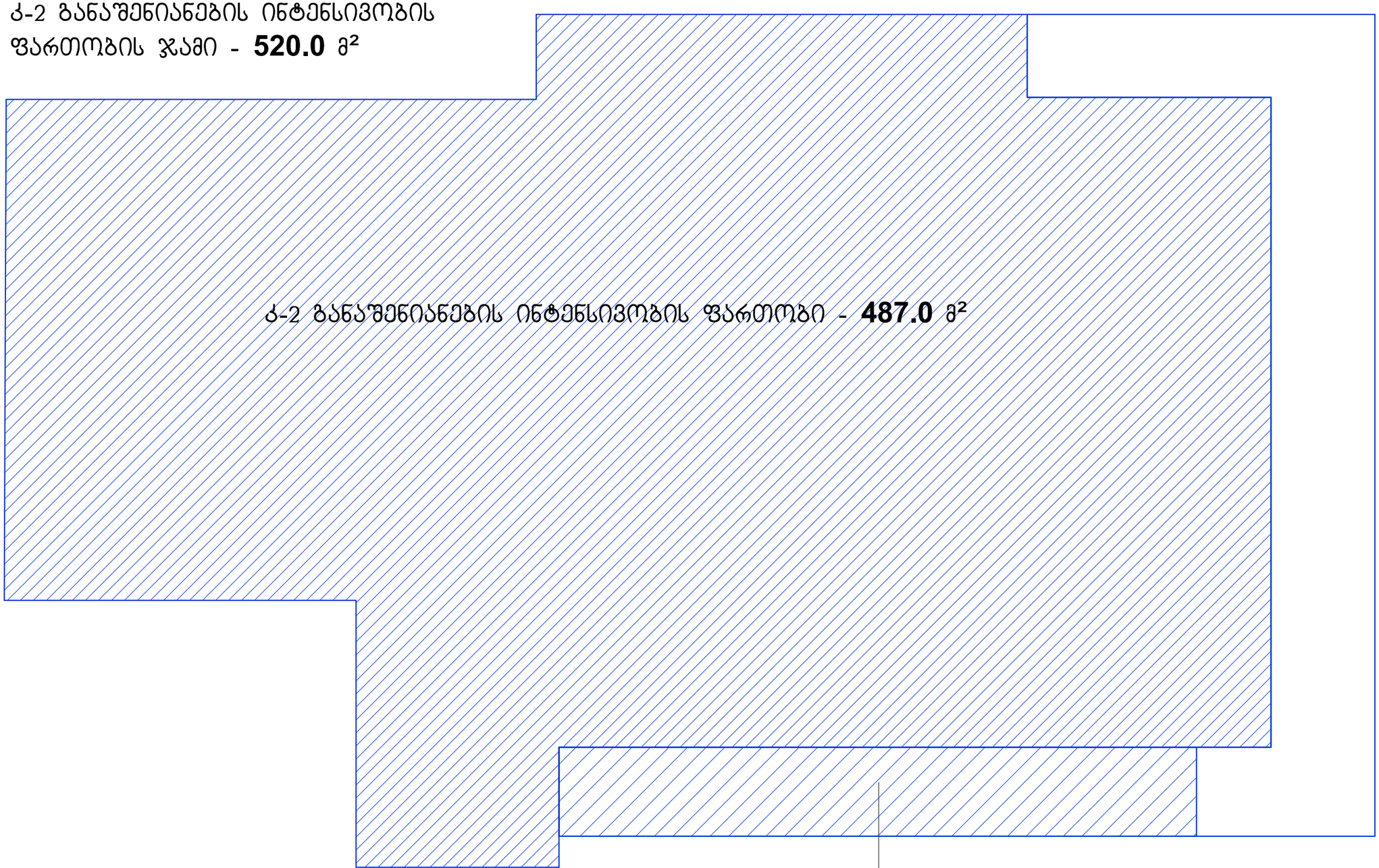

K-2 საზაფხულო ფართის $\frac{1}{3}$ **- 33.0** მ²

დამკვეთი:	ამერიკული აკადემია	დაკვეთა №	19.09.2024	არ.ავტორი	გ.კიკნაძე	მისამართი:	ქ.თბილისი, ლეო კვავაძის ქ. №7ა
შემსრულებელი:	შპს "არქიტექტორები.ჯი"	კომპლექსი-ბივი ზალდასტანიშვილის სახელობის ამერიკული აკადემია თბილისში, ლისის ტბის მიმდებარედ		არ.მთ.არქ.	გ.გუგუშვილავა	საპროექტო შენობა - სკოლის კვების ობიექტი (ქაფე)	
მის: 0102 თბილისი, მარჯანიშვილის ქ.№6 T: 910703 F: 910704 info@arch.ge www.arch.ge				თარიღი	05.05.2025 წ.	არქიტექტურულ-სამშენებლო ნაწილი	

კ-2 განაშენიანების ფართობის კრებ			A-105
მ. პ.	ფორმ. A-3	მ. 1:100	

კ-3 გამწვანების კოეფიციენტის საანგარიშო ფართობი შეადგენს:
3472.0 მ^2 ასახული კოეფიციენტში 0.23
(სპეც. ზონის შესაბამისად კ-3 კოეფიციენტის მინიმალური მაჩვენებელია 0.2)

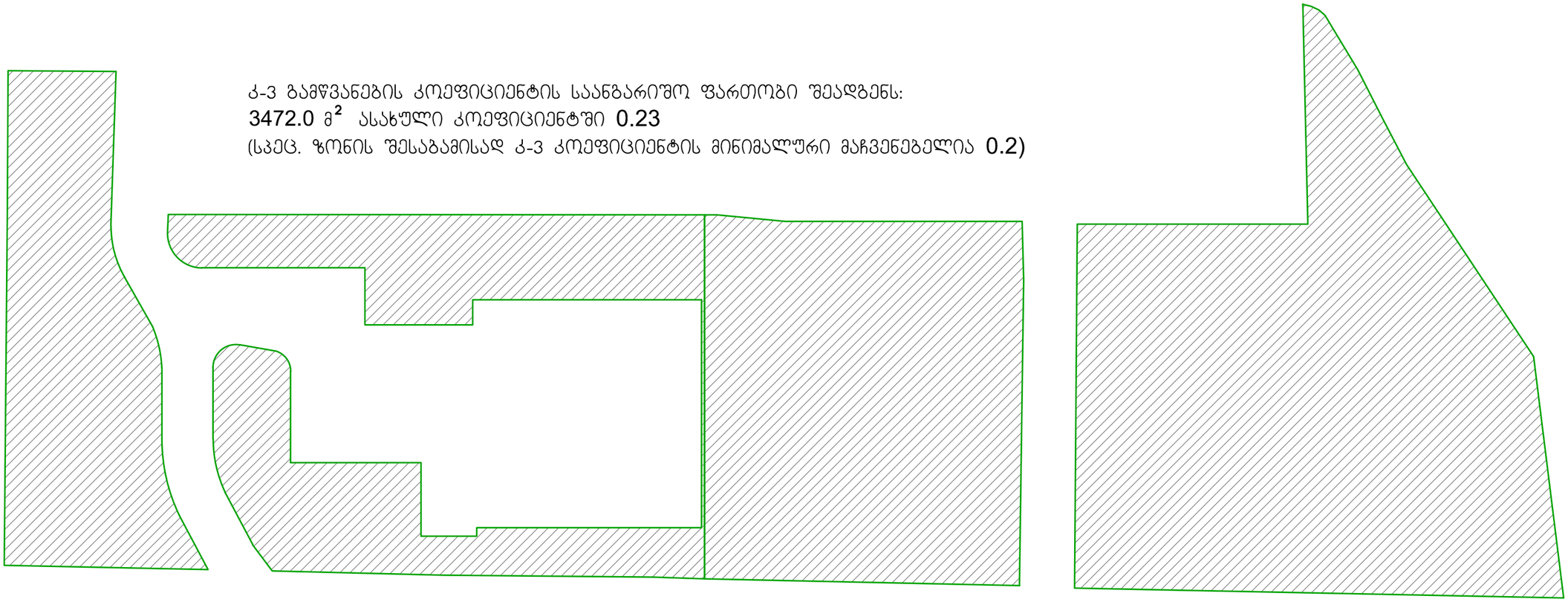

დამკვეთი:	ამერიკული აკადემია
შემსრულებელი:	შპს "არქიტექტორები.ჯი"
მის: 0102 1 თბილისი, მარჯანიშვილის ქ.№6 T: 910703 F: 910704 info@arch.ge www.arch.ge	

დაკვეთა №	19.09.2024
კომპლექსი-ბივი ზალდასტანიშვილის სახელობის ამერიკული აკადემია თბილისში, ლისის ტბის მიმდებარედ	

არ.ავტორი	გ.კიკნაძე
არ.მთ.არქ.	გ.გუგუშვილავა
თარიღი	05.05.2025 წ.

მისამართი:	ქ.თბილისი, ლეო კვანჭაძის ქ. №7ა
საპროექტო შენობა - სკოლის კვების ობიექტი (კაფე)	
არქიტექტურულ-სამშენებლო ნაწილი	

კ-3 კოეფიციენტის კრონკი		
მ. პ.	ფორმ. A-3	მ. 1:---

A-105a

სამშენებლო მოცულობის კრონკი (0.00 ზემოთ)
188.0 მ² X 3.97 მ. (სიმაღლე) = 746.4

სამშენებლო მოცულობის კრონკი (0.00 ზემოთ)
299.0 მ² X 4.67 მ. (სიმაღლე) = 1396.3

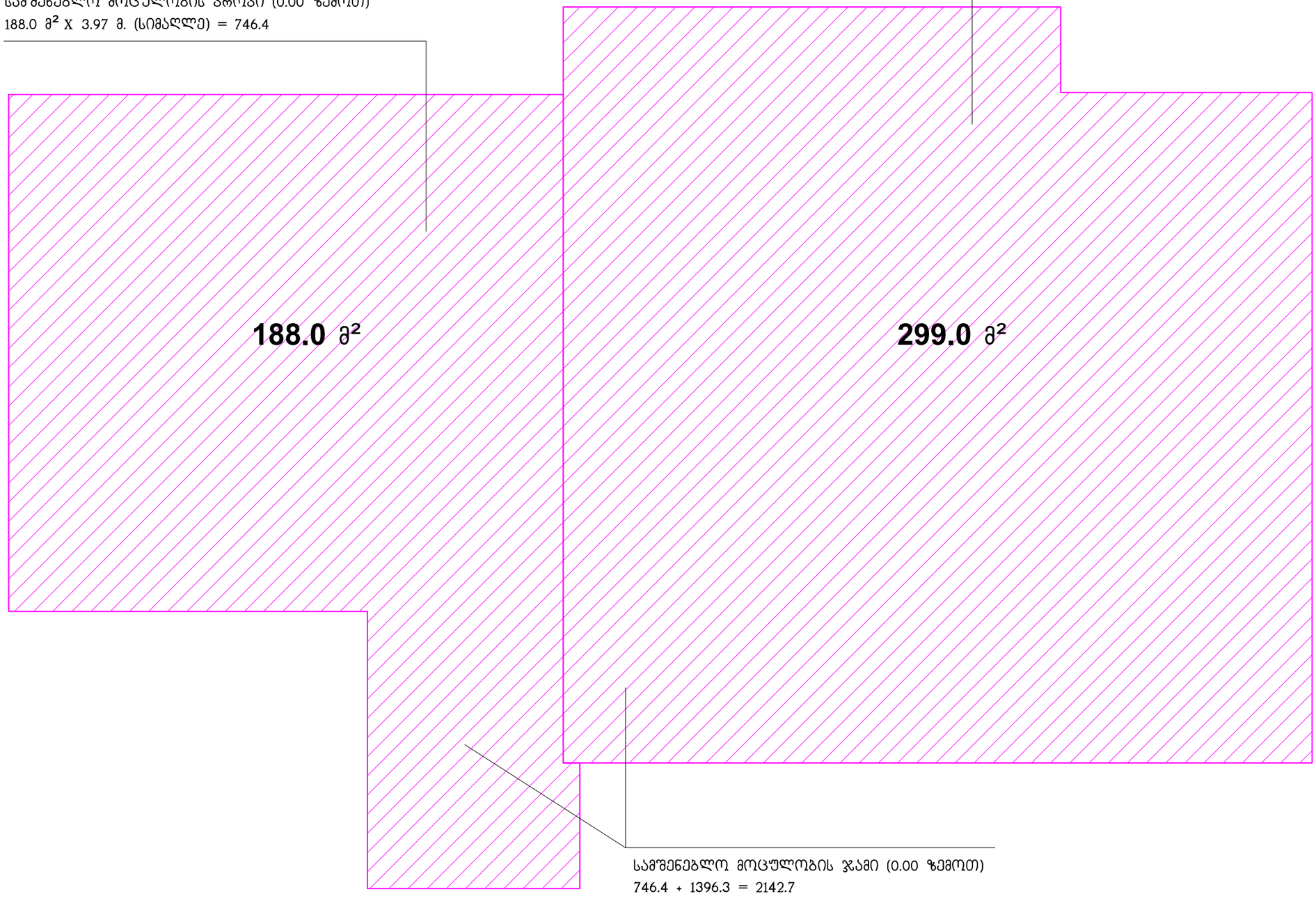

სამშენებლო მოცულობის ჯამი (0.00 ზემოთ)
746.4 + 1396.3 = 2142.7

დამკვეთი:	ამერიკული აკადემია	დაკვეთა № 19.09.2024	პრ.ავტორი	გ.კიკნაძე	მისამართი:	ქ.თბილისი, ლეო კვაჭაძის ქ. №7ა	სამშენებლო მოცულობა 0.00 ზემოთ			A-106
შემსრულებელი:	შპს "არქიტექტორები.ჯი"	კომპლექსი-ბივი ზალდასტანიშვილის სახელობის ამერიკული აკადემია თბილისში, ლისის ტბის მიმდებარედ	პრ.მთ.არქ.	გ.გუგუნავა	საპროექტო შენობა - სკოლის კვების ობიექტი (ქაფე)		მ. პ.	ფორმ. A-3	მ. 1:100	
მის: 0102I თბილისი, მარჯანიშვილის ქ.№6 T: 910703 F: 910704 info@arch.ge www.arch.ge			თარიღი	05.05.2025 წ.	არქიტექტურულ-სამშენებლო ნაწილი					

სამშენებლო მოცულობის კრონკი (0.00 ზემოთ)
299.0 მ² X 0.5 მ. (სიმაღლე) = 149.5

სამშენებლო მოცულობის კრონკი (0.00 ქვემოთ)
188.0 მ² X 0.5 მ. (სიმაღლე) = 94.0

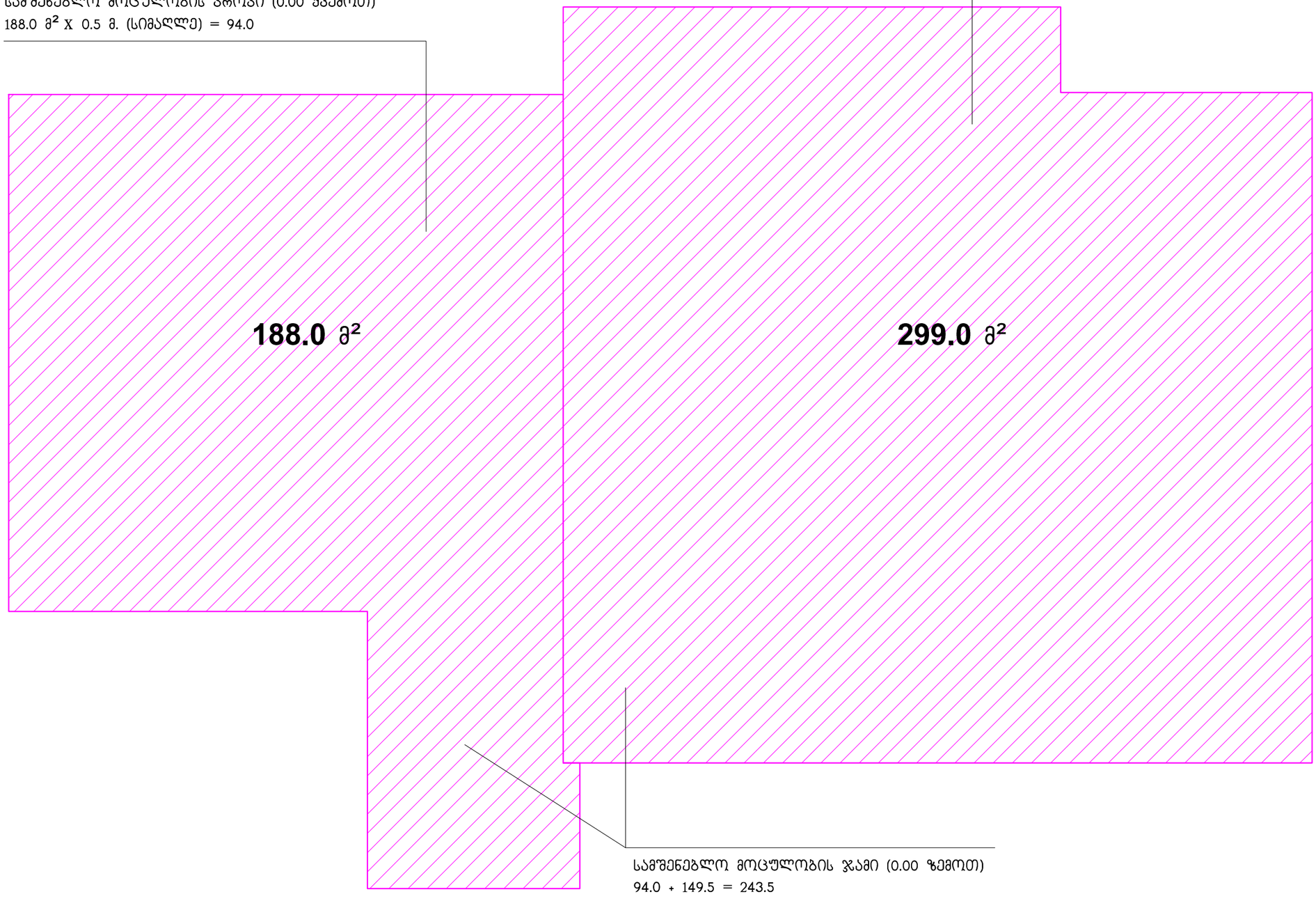

სამშენებლო მოცულობის ჯამი (0.00 ზემოთ)
94.0 + 149.5 = 243.5

დამკვეთი:	ამერიკული აკადემია	დაკვეთა № 19.09.2024	პრ.ავტორი	გ.კიკნაძე	მისამართი:	ქ.თბილისი, ლეო კვაჭაძის ქ. №7ა	სამშენებლო მოცულობა 0.00 ქვემოთ			A-107
შემსრულებელი:	შპს "არქიტექტორები.ჯი"	კომპლექსი-ბივი ზალდასტანიშვილის სახელობის ამერიკული აკადემია თბილისში, ლისის ტბის მიმდებარედ	პრ.მთ.არქ.	გ.გუგუნავა	საპროექტო შენობა - სკოლის კვების ობიექტი (ატფე)		მ. პ.	ფორმ. A-3	მ. 1:100	
მის: 0102I თბილისი, მარჯანიშვილის ქ.№6 T: 910703 F: 910704 info@arch.ge www.arch.ge			თარიღი	05.05.2025 წ.	არქიტექტურულ-სამშენებლო ნაწილი					

სართულის გეგმა

მ. 1:100

ინვენტარის სანყოები	
სწ - 1	10.3 მ²
დ. დ. ფ	46.5
დ. დ.	1

საველები პროდუქტების სანყოები	
სწ - 2	8.8 მ²
დ. დ. ფ	46.5
დ. დ.	1

რესტორნის სამზარეულო	
თვ - 2	67.0 მ²
დ. დ. ფ	18.6
დ. დ.	4

რესტორნის დარბაზი	
თვ - 2	280.0 მ²
დ. დ. ფ	1.4
დ. დ.	200

ოფისი	
სძ	7.3 მ²
დ. დ. ფ	9.3
დ. დ.	1

მაღლოლის ოთახი/სანყოები	
სწ - 1	5.3 მ²
დ. დ. ფ	46.5
დ. დ.	1

ექსპლიკაცია				
	დასახელება	მ²	ტერასა	
1	სკოლის სასადილო დარბაზი	281		მ²
2	სამზარეულო	67		მ²
3	სანყოები	10.3		მ²
4	საველევრე სანყოები	8.8		მ²
5	ჰოლი	7.6		მ²
6	ოფისი	7.3		მ²
7	მაღლოლების ოთახი	5		მ²
8	დერეფანი	4		მ²
9	სან-კვანძი	4.5		მ²
10	დამხმარე ოთახი (მრომ. კერძ. სამზ.)	3.7		მ²
11	დამხმარე ოთახი (მრომ. კერ. გასახდ.)	3.5		მ²
12	საშხაპე	2.5		მ²
13	სასადილოს სან-კვანძი	29.6		მ²
14	ვერანდა		99.5	მ²
Total		434.8	99.5	მ²

184 seats

280.0 m²

±0.00 = 625.50

ვერანდა (არაკონსტრუქციული)

ვერანდა (არაკონსტრუქციული)

6000	2600	4200	5800	5800	5700	
30100						
1	2	3	4	5	6	7

დამკვეთი:	ამერიკული აკადემია		
შემსრულებელი:	შპს "არქიტექტორები.ჯე"		
მის: 0102 თბილისი, მარჯანიშვილის ქ.№6 T: 910703 F: 910704 info@arch.ge www.arch.ge			

დაკვეთა №	19.09.2024
ქონგლომერატი ზალდასტანიშვილის სახელობის ამერიკული აკადემია თბილისში, ლისის ტბის მიმდებარედ	

არ.ავტორი	გ.კიკნაძე
არ.მთ.არქ.	გ.ბუბუნავა
თარიღი	02.04.2021 წ.

მისამართი:	ქ.თბილისი, ლეო კასპაძის ქ. №7ა
პროექტი შენობა - სკოლის კვების ობიექტი (ცაფე)	
არქიტექტურულ-სამშენებლო ნაწილი	

გეგმა			
მ. პ.	ფორმ. A-3	მ. 1:100	A-108

სართულის გეგმა
მ. 1:100

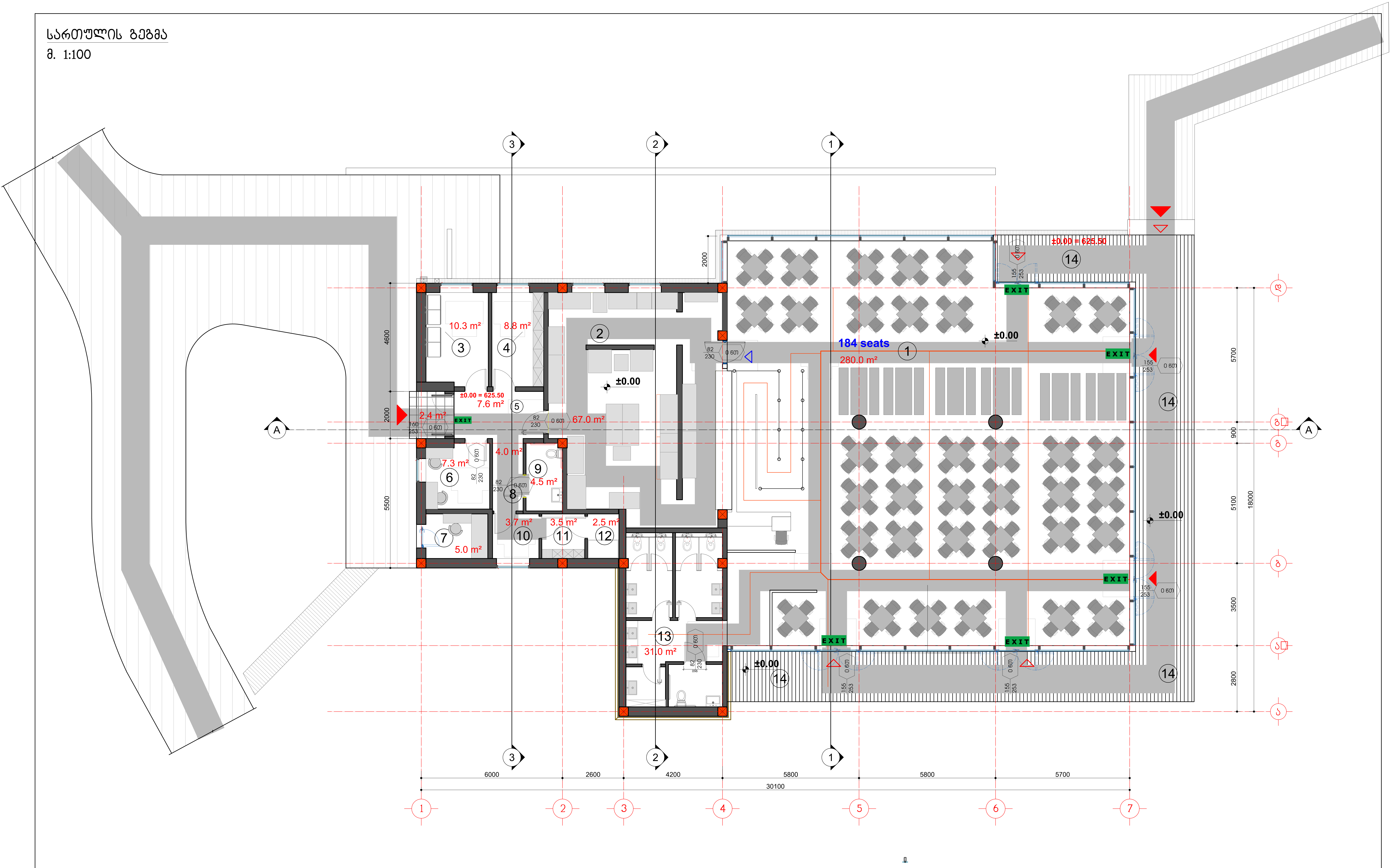

დამკვეთი:	ამერიკული აკადემია	დაკვეთა №	19.09.2024	არ.ავტორი	გ.კიკნაძე	მისამართი:	ქ.თბილისი, ლეო კვაჭაძის ქ. №7ა
შემსრულებელი:	შპს "არქიტექტორები.ჯი"	კომპლექსი-ბივი ზალდასტანიშვილის სახელობის ამერიკული აკადემია თბილისში, ლისის ტბის მიმდებარედ		არ.მთ.არქ.	გ.გუგუნავა	საპროექტო შენობა - სკოლის კვების ობიექტი (კაფე)	
მის: 01021 თბილისი, მარჯანიშვილის ქ.№6 T: 910703 F: 910704 info@arch.ge www.arch.ge				თარიღი	02.04.2021 წ.	არქიტექტურულ-სამშენებლო ნაწილი	

გეგმა			A-108a
მ. პ.	ფორმ. A-3	მ. 1:100	

ჭრილი 1-1

მ. 1:100

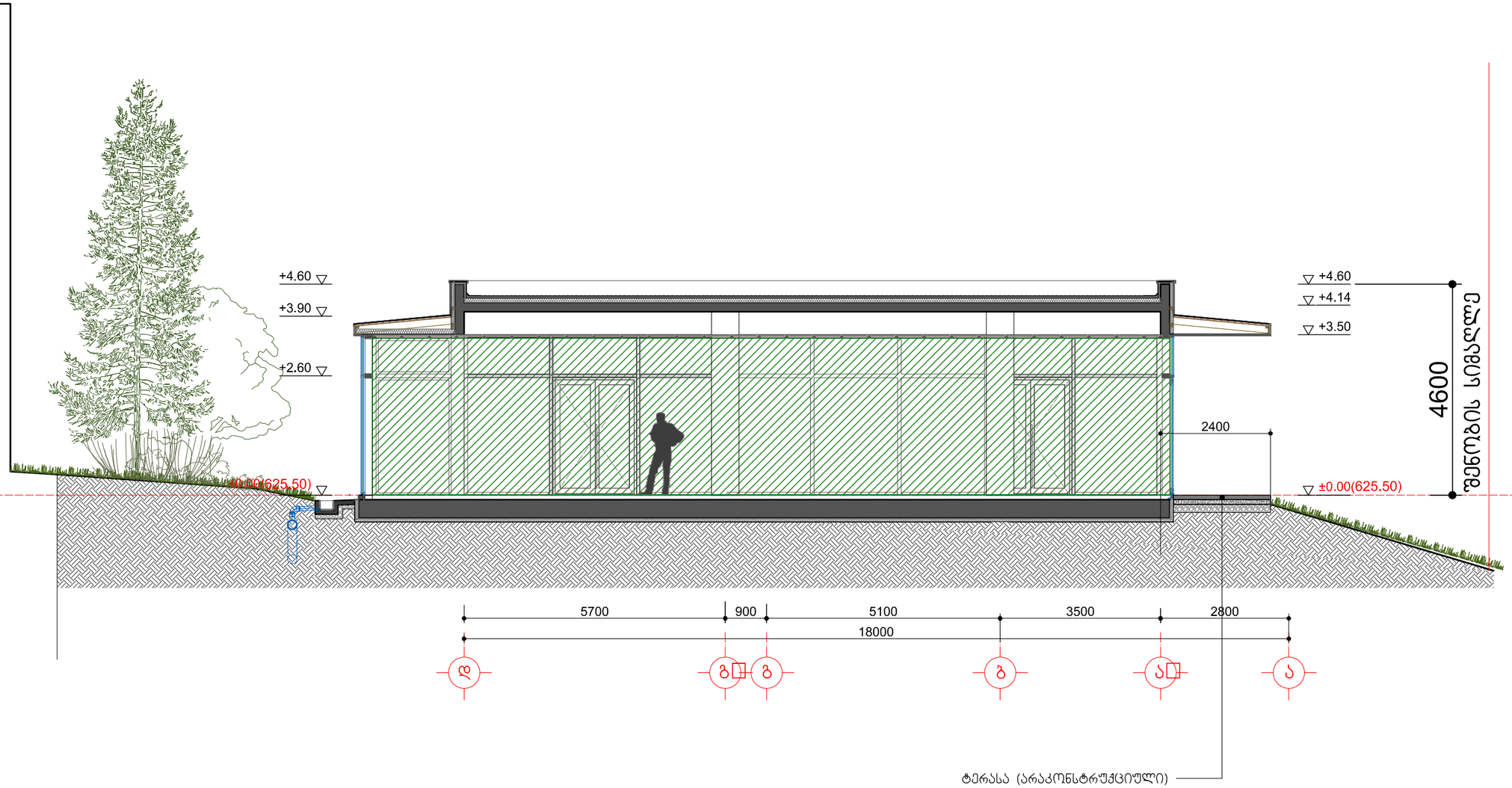

დამკვეთი:	ამერიკული აკადემია	დაკვეთა №	19.09.2024	პრ.ავტორი	გ.კიკნაძე	მისამართი:	ქ.თბილისი, ლეო კვაჭაძის ქ. №7ა
შემსრულებელი:	შპს "არქიტექტორები.ჯი"	კოგმალექსი-გივი ზალდასტანიშვილის სახელობის ამერიკული აკადემია თბილისში, ლისის ტბის მიმდებარედ		პრ.მთ.არქ.	გ.გუგუნავა	საპროექტო შენობა - სკოლის კვების ობიექტი (კაფე)	
მის: 0102 თბილისი, მარჯანიშვილის ქ.№6 T: 910703 F: 910704 info@arch.ge www.arch.ge				თარიღი	05.05.2025 წ.	არქიტექტურულ-სამშენებლო ნაწილი	

ჭრილი 1-1			A-109
მ. პ.	ფორმ. A-3	მ. 1:100	

დაჯავებულობის ჯგუფების აღნიშვნები

დაჯავებულობის ჯგუფები	დაჯავებულობის ჯგუფის აღნიშვნა	ფერის კოდი	დაშტრიხვა/HATCH	ხაზის სისქე/LINE THICKNESS	დაშტრიხვის მასშტაბი/HATCH SCALE	დაშტრიხვის კუთხე/HATCH ANGLE
თავშეყრის ჯგუფი (თ3)		RGB (34,139,34)	ANSI31	0.05 მმ	40	0
საქმიანი ჯგუფი (სქ)		RGB (79,12,187)	ANSI31	0.05 მმ	40	0
საგანმანათლებლო ჯგუფი - (სგ)		RGB (245,99,20)	ANSI31	0.05 მმ	40	0
სამრეწველო ჯგუფი (სმ)		RGB (160,32,240)	ANSI31	0.05 მმ	40	0
დიდი საფრთხის შემცველი ჯგუფი - (დსშ)		RGB (94,8,58)	ANSI31	0.05 მმ	40	0
დაწესებულებითი ჯგუფი (დწ)		RGB (0,0,255)	ANSI31	0.05 მმ	40	0
სავაჭრო ჯგუფი (ს3)		RGB (255,0,0)	ANSI31	0.05 მმ	40	0
საცხოვრებელი ჯგუფი (სც)		RGB (220,185,0)	ANSI31	0.05 მმ	40	0
სასაწყობო ჯგუფი (სწ)		RGB (136,135,134)	ANSI31	0.05 მმ	40	0
დამხმარე ჯგუფი (დს)		RGB (57,57,56)	ANSI31	0.05 მმ	40	0

შენიშვნა:

დაჯავებულობის აღნიშვნის დაშტრიხვა, ხაზის სისქე, დაშტრიხვის მასშტაბი და დაშტრიხვის კუთხე მორგებულია AutoCAD - ის სახაზავ პროგრამისთვის, სხვა სახაზავი პროგრამის გამოყენების შემთხვევაში, დაშტრიხვის ტიპი, ხაზის სისქე, მასშტაბი და კუთხე უნდა იყოს აღნიშნულთან მაქსიმალურად მიახლოებული, ხოლო დაჯავებულობის ფერი სხვა სახაზავი პროგრამების შემთხვევაშიც უნდა იყოს მოცემული კოდების მიხედვით.



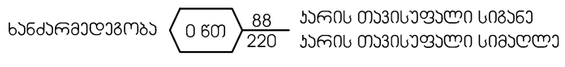

სიმბოლოს სახელწოდება	
	ხელის ცეცხლმაქრი
	სახანძრო განგაშის ღილაკი
	ჯვამლის ავტომატური აღმომჩენი
	ავტოსაშხეფი
	ალტერნატიული ავტომატური ცეცხლსაქრობი სისტემა
	მხედველობითი განგაშის სიგნალი
	დამჯავებელთა შეტყობინების სისტემა (სახანძრო სიგნალიზაცია)
	ავარიული განათება
	საევაკუაციო გასასვლელი
	მექანიკური განიავება/ჯვამლსაწინააღმდეგო ვენტილაცია
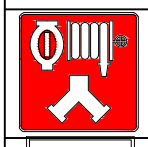	სახანძრო მისაერთებელი
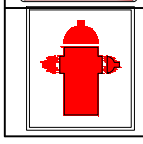	სახანძრო ჰიდრანტი

მისაწვდომი სვლაგეზი

მოსატრიალებელი სივრცეები

ვარიანტი 1

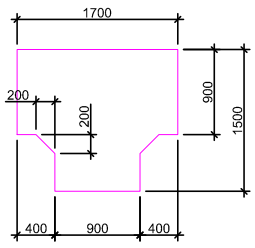

ვარიანტი 2

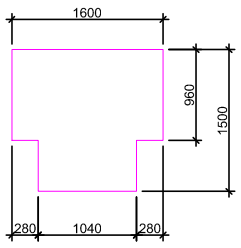

ვარიანტი 3

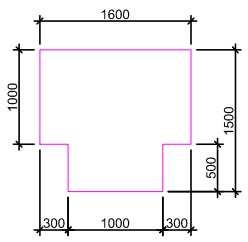

ვარიანტი 4

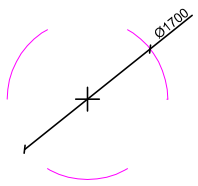

ჯარის წინ თავისუფალი სივრცე

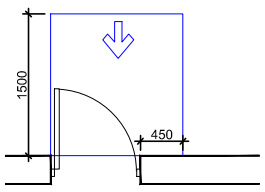

თავისუფალი სივრცე ჯართან მანევრირებისთვის
- ანჯამიანი ჯარი
წინიდან მისაწვდომი - გამოწევით გაღება

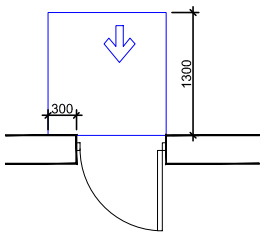

თავისუფალი სივრცე ჯართან მანევრირებისთვის
- ანჯამიანი ჯარი
წინიდან მისაწვდომი - მიწოლით გაღება

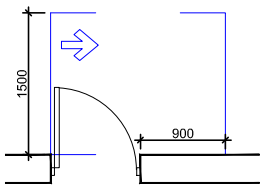

თავისუფალი სივრცე ჯართან მანევრირებისთვის
- ანჯამიანი ჯარი
ანჯამის მხრიდან მისაწვდომი - გამოწევით გაღება

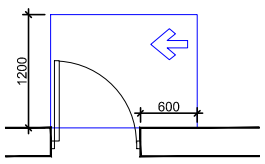

თავისუფალი სივრცე ჯართან მანევრირებისთვის
- ანჯამიანი ჯარი
საკეტის მხრიდან მისაწვდომი - გამოწევით გაღება

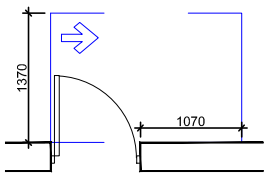

თავისუფალი სივრცე ჯართან მანევრირებისთვის
- ანჯამიანი ჯარი
ანჯამის მხრიდან მისაწვდომი - გამოწევით გაღება

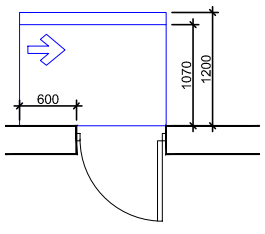

თავისუფალი სივრცე ჯართან მანევრირებისთვის
- ანჯამიანი ჯარი
საკეტის მხრიდან მისაწვდომი - მიწოლით გაღება
120 მინ. თუ მოწყობილია მიმახურავი

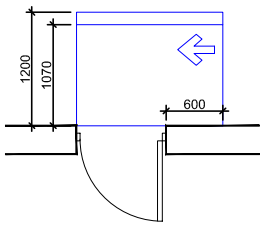

თავისუფალი სივრცე ჯართან მანევრირებისთვის
- ანჯამიანი ჯარი
ანჯამის მხრიდან მისაწვდომი - მიწოლით გაღება
120 მინ. თუ მოწყობილია მიმახურავი

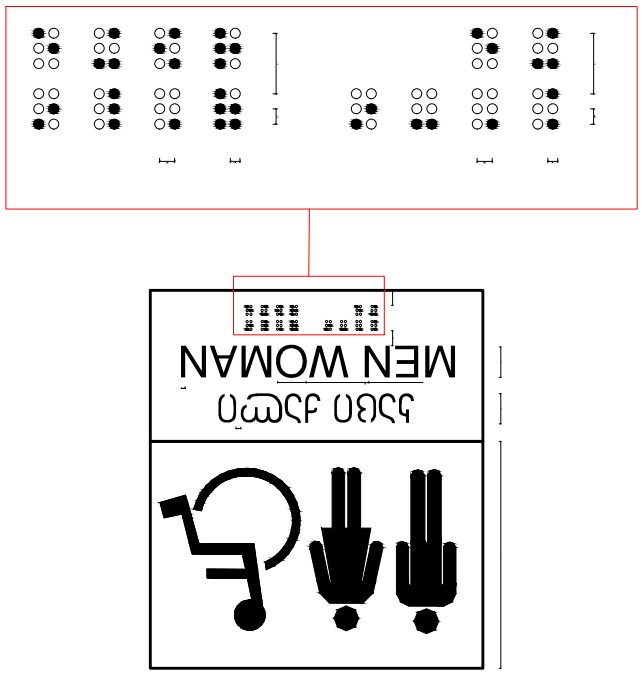

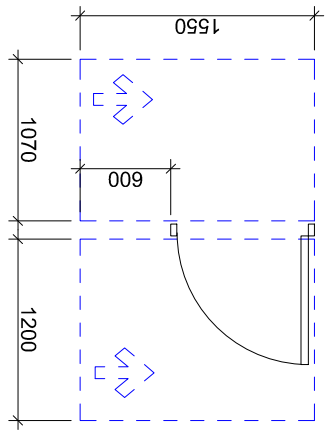

תכנית חדר שירותים לנכים עם כיור ואסלה

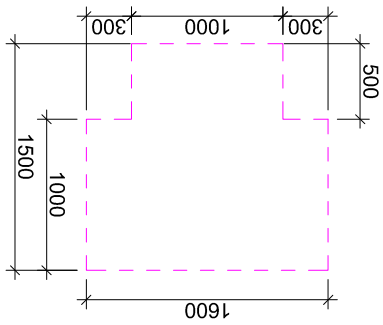

תכנית חדר שירותים לנכים עם כיור ואסלה
1 מתוך 3

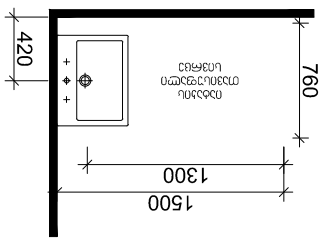

תכנית חדר שירותים לנכים

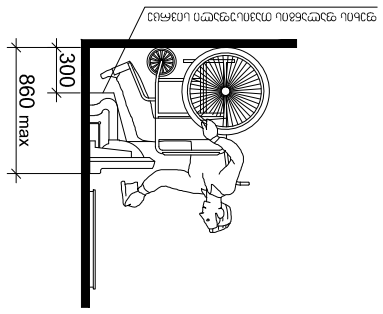

תכנית חדר שירותים לנכים עם גישה מלפנים

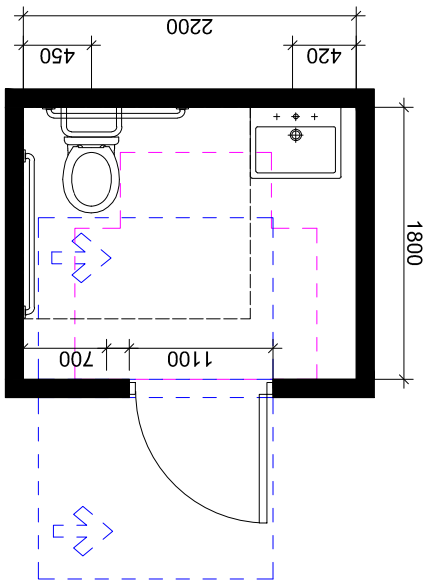

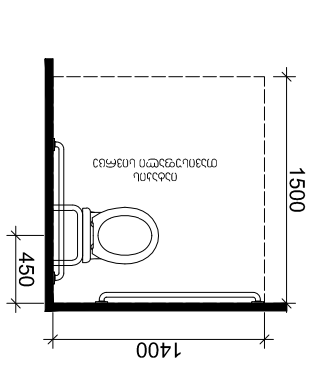

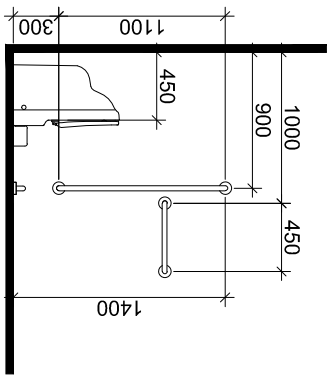

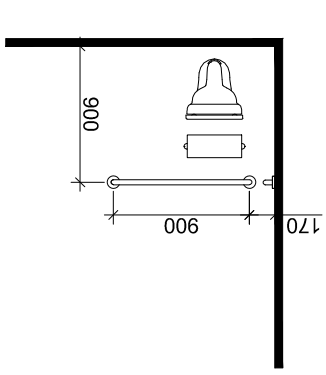

אגודת הנכים בישראל

ეტლის შესაგორებელი საშხაპეს არ მქონე ნაკვეთური მ.1:25

გეგმა მ 1:25

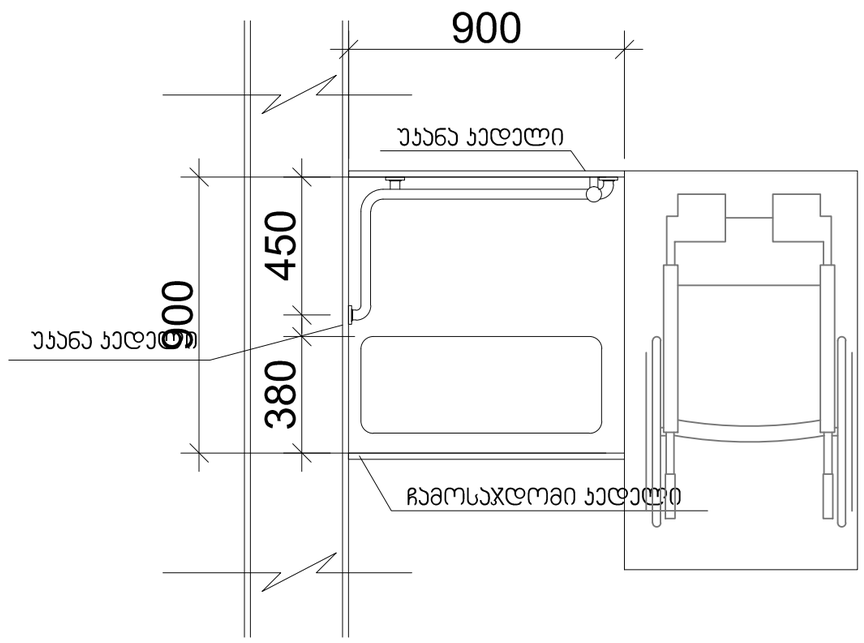

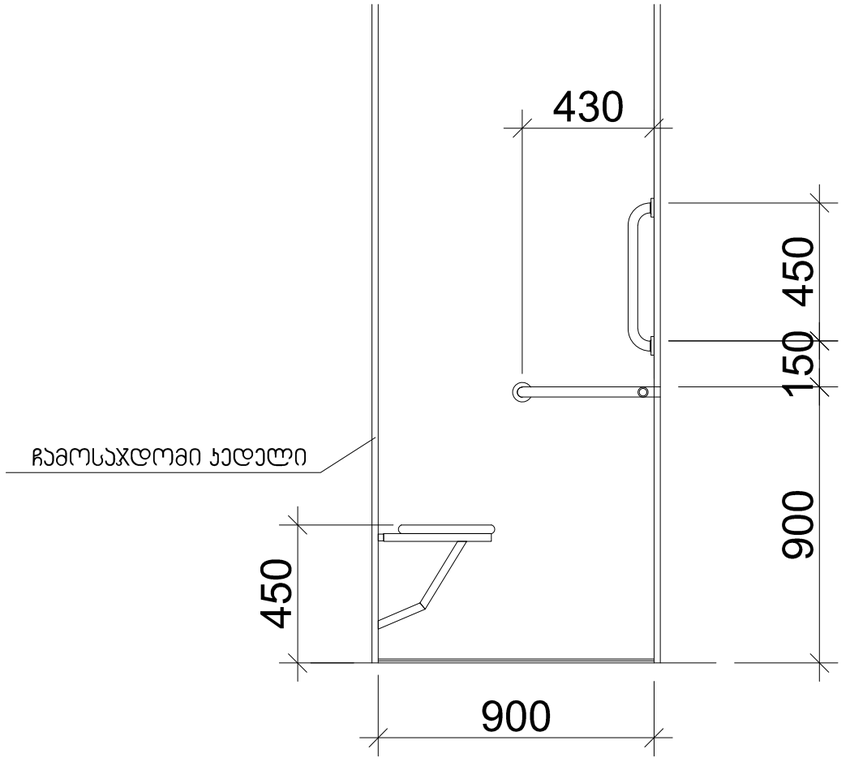

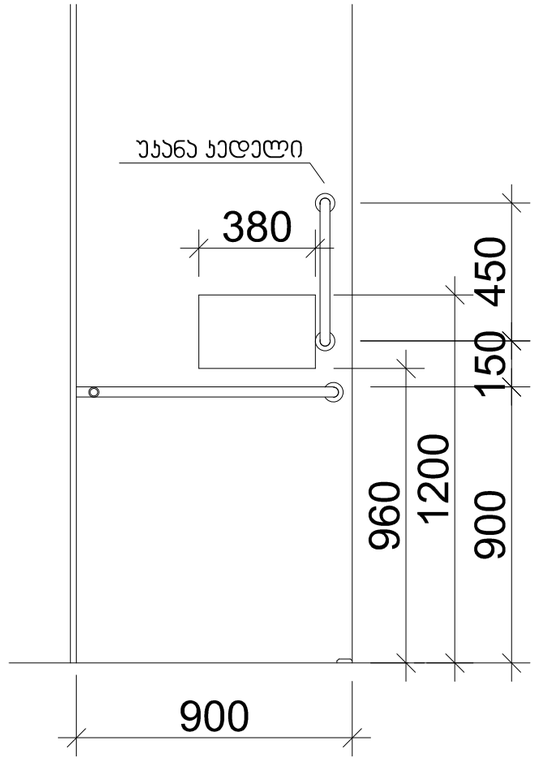

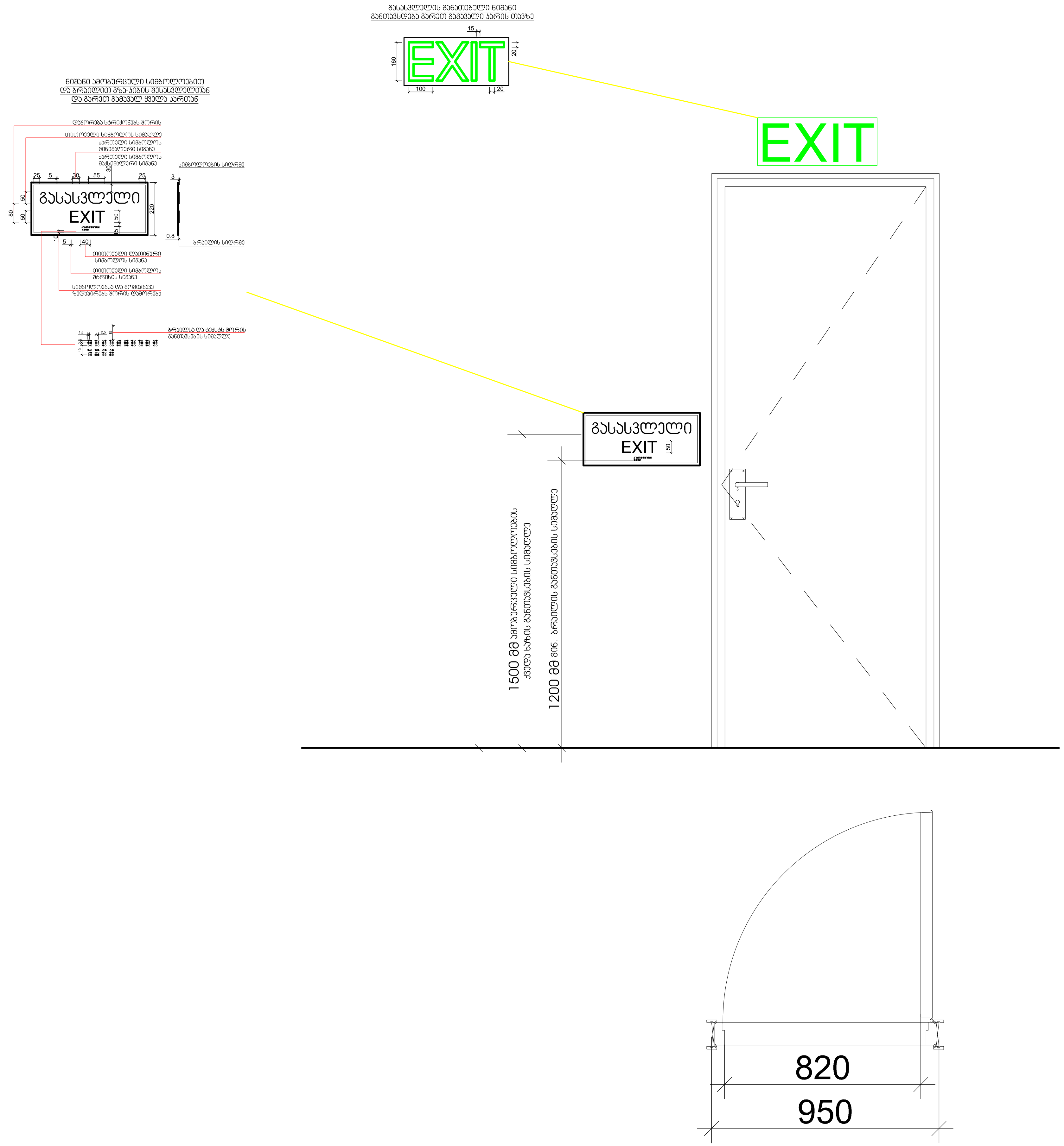
EXIT
გასასვლელი
EXIT
EXIT
გასასვლელი
EXIT
820
950