მრავალბინიანი საცხოვრებელი სახლი

თანამდებობა	გვარი	ხელმოწერა
მთ. არქიტექტორი	თ.მალანია	

პირობითი აღნიშვნები და შენიშვნები

	სახანძრო სისტემების ოთახი		სახანძრო მილდგარი
	ავტოსაშხეფი		სახანძრო განყოფილებასთან კავშირის სისტემა
	კვამლზე მორეაგირე		მექანიკური განიავება
	გასასვლელი		ხელის ცეცხლმაქრი
	სახანძრო განგაშის ხელით სამართავი კოლოფი		ვიზუალური და ხმოვანი განგაშის სისტემა
	დაწნევის სისტემა		

ტექნიკურ ეკონომიკური მაჩვენებლები

ნახაზის სახელწოდება

ნახაზის მონაცემები

მასშტაბი	ფორმატი	თარიღი
	A3	2023 წ
სტადია	ფურცელი	ფურცლები
პროექტი	A.01.1	67

ՀԱՍԱՐԱԿԱՆ	Ա.01.2	67
ՀԱՄԱՀԱՎԱՔԱԿԱՆ	ՀԱՅԿԱԿԱՆ	ՀԱՅԱՍՏԱՆ
ՀԱՆՐԱՊԵՏՈՒԹՅՈՒՆ	ՀԱ3	2023 Ե
ՀԱՆՐԱՊԵՏԱԿԱՆ ՄԱՐՄԻՆ	ՀԱՆՁՆԱԺՈՂՈՎ	ՀԱՅԱՍՏԱՆԻ

ՀԱՅԱՍՏԱՆԻ ՀԱՆՐԱՊԵՏԱԿԱՆ ՄԱՐՄԻՆՆԵՐԻ ԵՎ ՀԱՏՈՒԿ ՆՇԱՆԱԿՈՒԹՅՈՒՆՆԵՐԻ ՄԱՍԻՆ

ՀԱՆՁՆԱԺՈՂՈՎ ՀԱՄԱՐԱԿԱՐԳ		ՀԱՆՐԱՊԵՏԱԿԱՆ ՄԱՐՄԻՆ
ՀԱՆՁՆԱԺՈՂՈՎ ՀԱՄԱՐԱԿԱՐԳ ՀԱՆՐԱՊԵՏԱԿԱՆ ՄԱՐՄՆԻ ՀԱՄԱՐ ՊԱՏԱՍԽԱՆԱՏՎՈՒ ՀԱՄԱՐ		ՀԱՆՐԱՊԵՏԱԿԱՆ ՄԱՐՄՆԻ ՀԱՄԱՐ ՊԱՏԱՍԽԱՆԱՏՎՈՒ ՀԱՄԱՐ
ՀԱՆՐԱՊԵՏԱԿԱՆ ՄԱՐՄԻՆ		ՀԱՆՁՆԱԺՈՂՈՎ ՀԱՄԱՐԱԿԱՐԳ

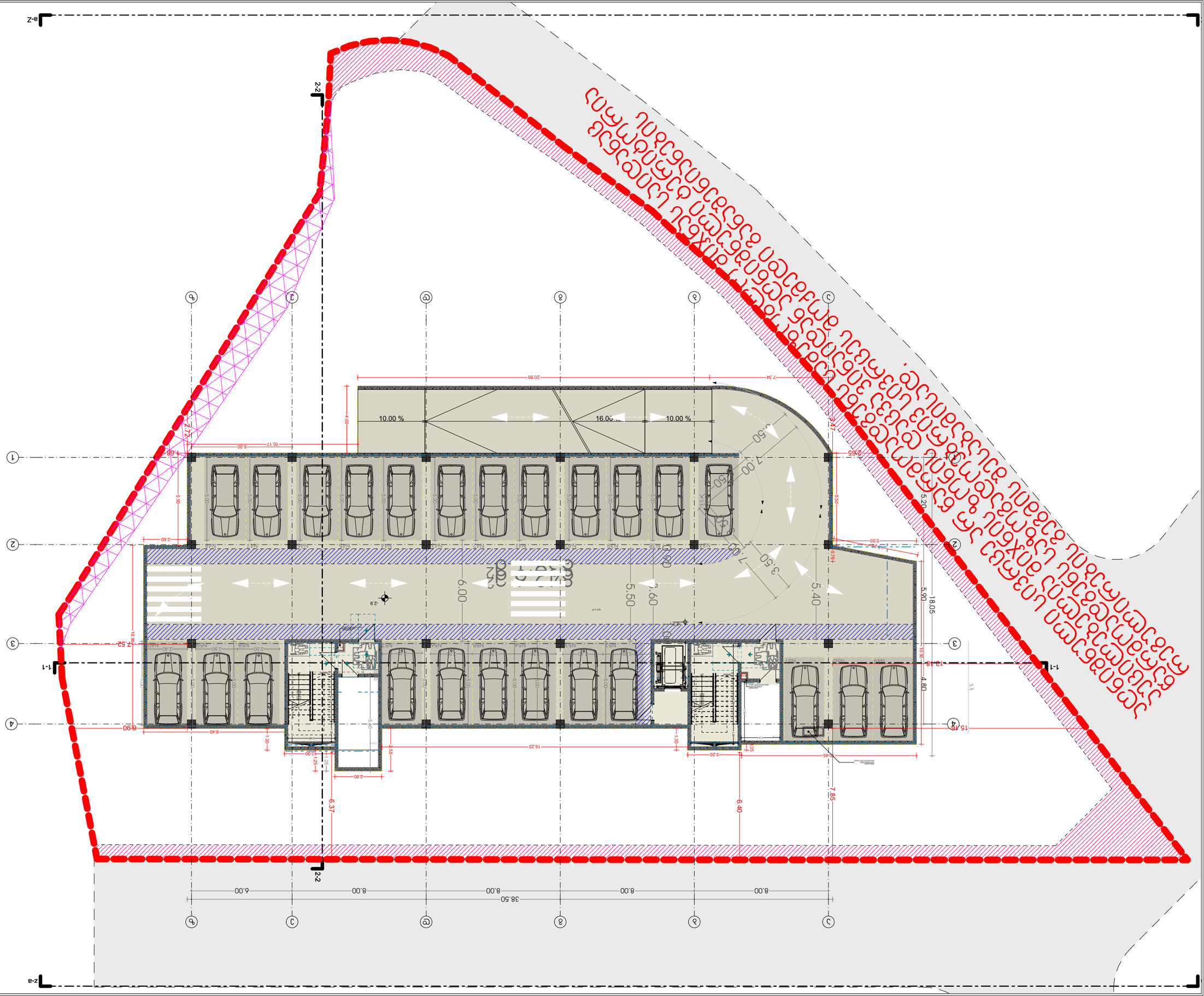

ՀԱՍԱՐԱԿԱԿԱՆ ՆՇԱՆԱԿՈՒԹՅՈՒՆ

ՀՀ ՏԱՐԱԾՔԱՅԻՆ ԱՐՏԱԴՐԱՆՔՆԵՐԻ ՀԱՄԱԿԱՐԳՈՒՄ ՀՀ ՏԱՐԱԾՔԱՅԻՆ ԱՐՏԱԴՐԱՆՔՆԵՐԻ ՀԱՄԱԿԱՐԳՈՒՄ

ՀՀ ՏԱՐԱԾՔԱՅԻՆ ԱՐՏԱԴՐԱՆՔՆԵՐԻ ՀԱՄԱԿԱՐԳՈՒՄ	

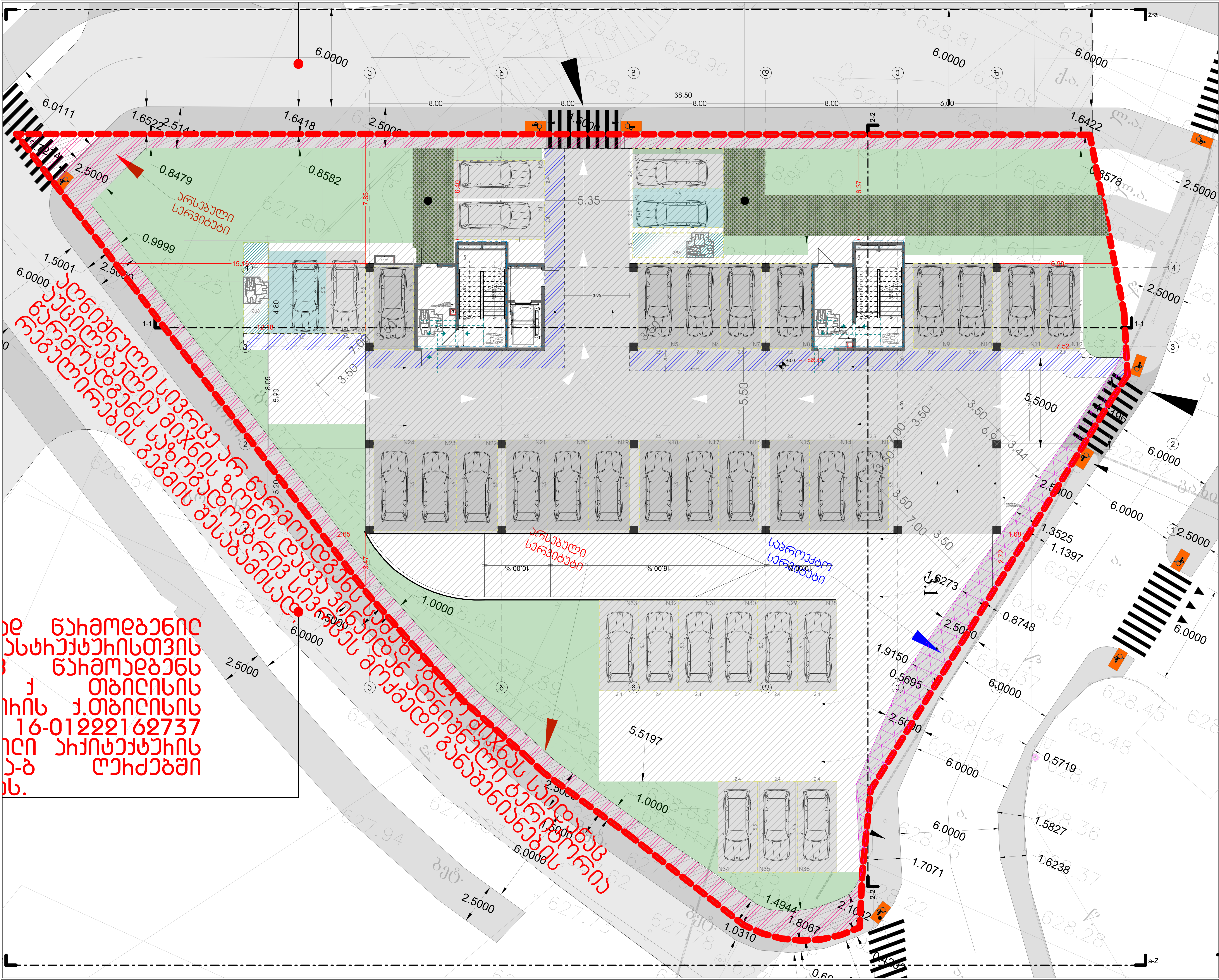

მრავალბინიანი საცხოვრებელი სახლი

თანამდებობა	გვარი	ხელმოწერა
მთ. არქიტექტორი	თ.მალანია	

პირობითი აღნიშვნები და შენიშვნები

	სახანძრო სისტემების ოთახი		სახანძრო მიღებაი
	ავტოსაშხეფი		სახანძრო განყოფილებასთან კავშირის სისტემა
	კვამლზე მორეაგირე		მექანიკური განიავება
	გასასვლელი		ხელის ცეცხლმქრი
	სახანძრო განგაშის ხელით სამართავი პოლოფი		ვიზუალური და ხმოვანი განგაშის სისტემა
	დაწნევის სისტემა		

ტექნიკურ ეკონომიკური მაჩვენებლები

ნახაზის სახელწოდება

1 სართული

ნახაზის მონაცემები

მასშტაბი	ფორმატი	თარიღი
1:200	A3	2023 წ
სტადია	ფურცელი	ფურცლები
პროექტი	A.01.4	67

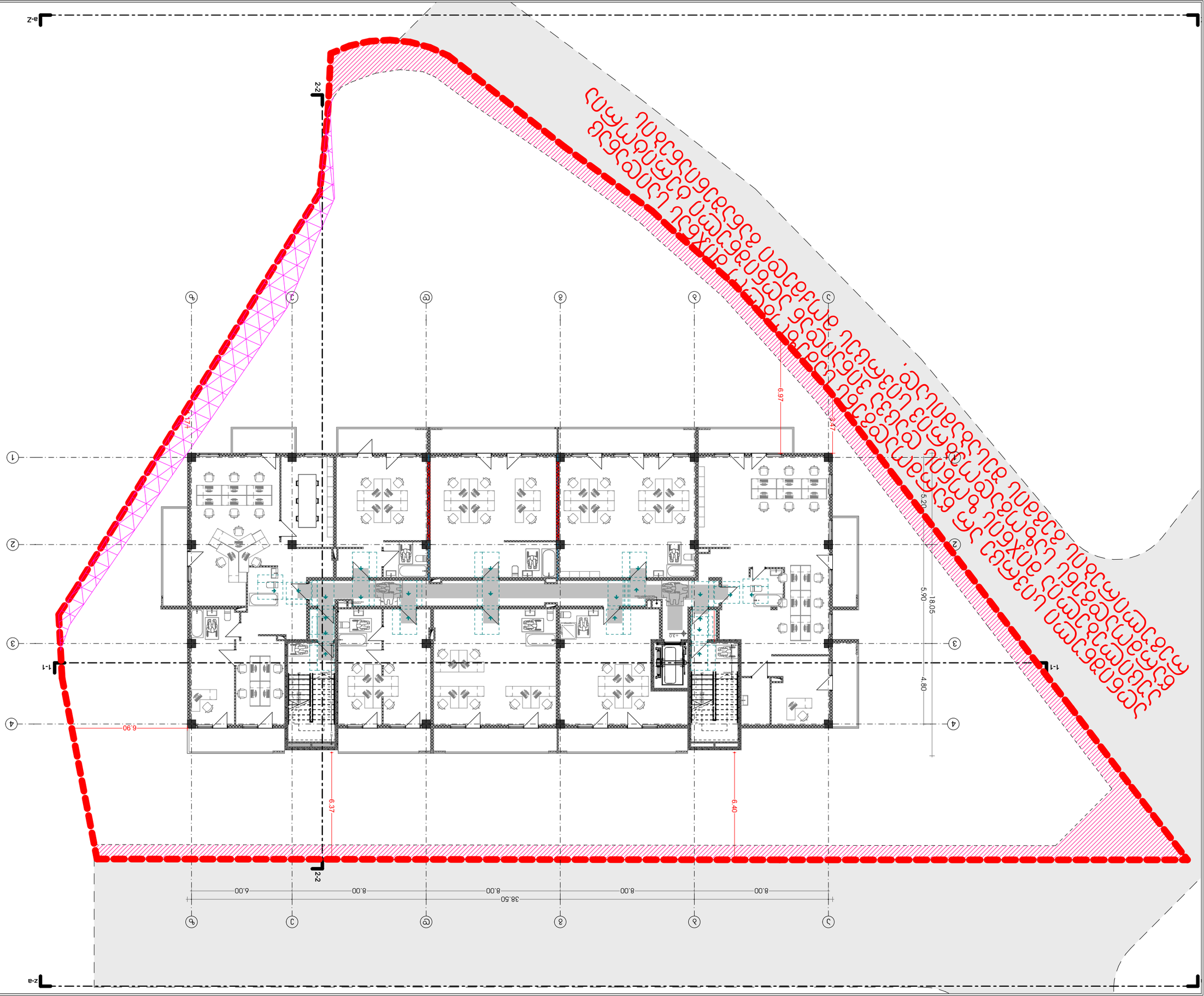

ამხანაგობის ტერიტორიის საზღვარი

ობიექტის ტერიტორიის საზღვარი

ობიექტის ტერიტორიის საზღვარი

ობიექტ

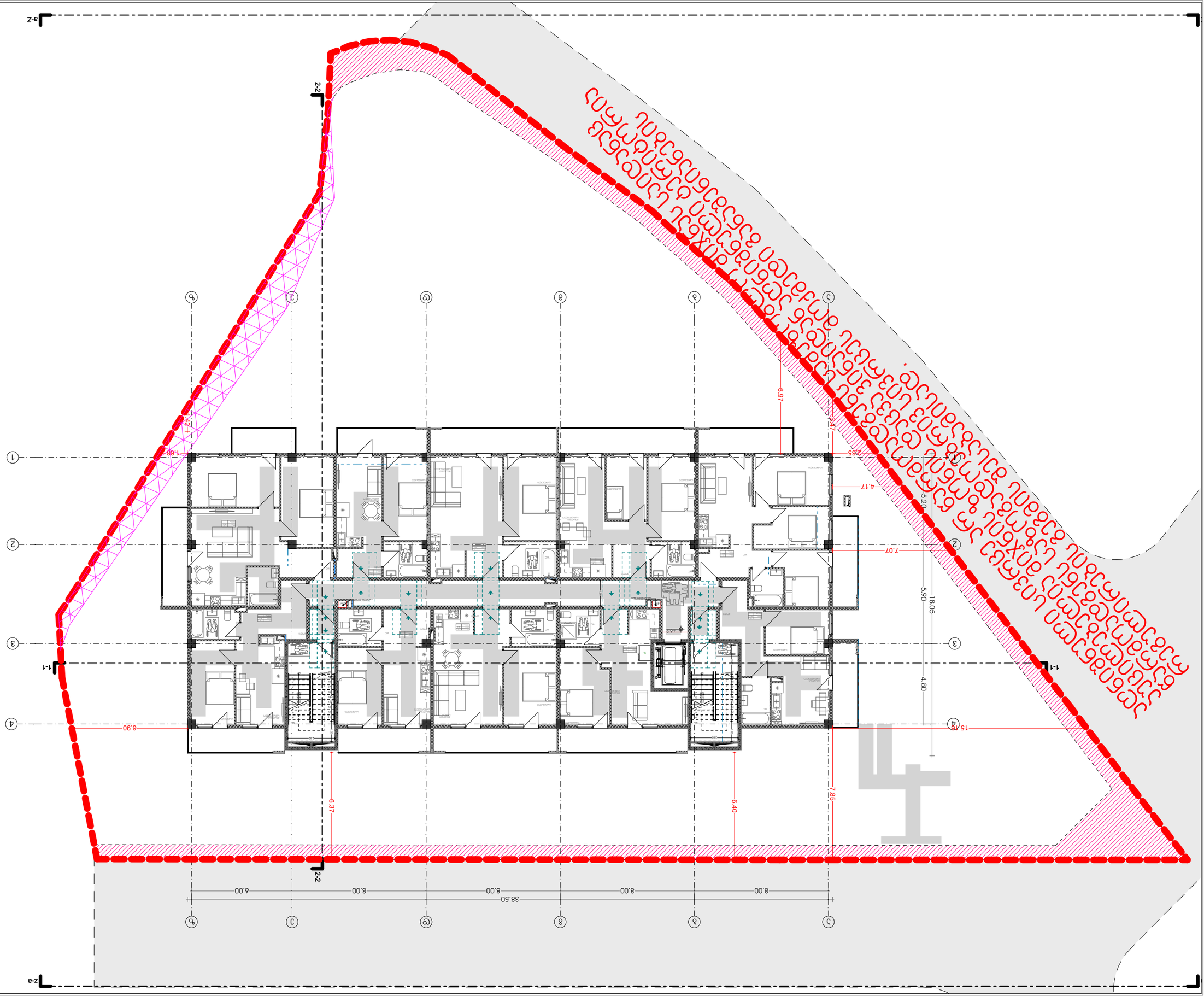

პროექტის დასახელება	ფერმერული მეურნეობა	ტიპიური
1:200	A3	2023 წ
ნახაზის დასახელება	ფუნქციური	ფუნქციური
პირველი სართული	A.01.6	67

ნახაზის ტიპი და დანიშნულება

3 სართული

ნახაზის სრული დასახელება

ობიექტის ადგილმდებარეობა

ინფორმაციული ნიშნები და ნიშნულები

ნიშნულების მარკირების ხაზი	
ელექტრული მარკირების ხაზი	
ტელეფონის მარკირების ხაზი	
ტელეფონის ან ელექტრული მარკირების ხაზი	
ელექტრული მარკირების ხაზი	
ელექტრული მარკირების ხაზი	

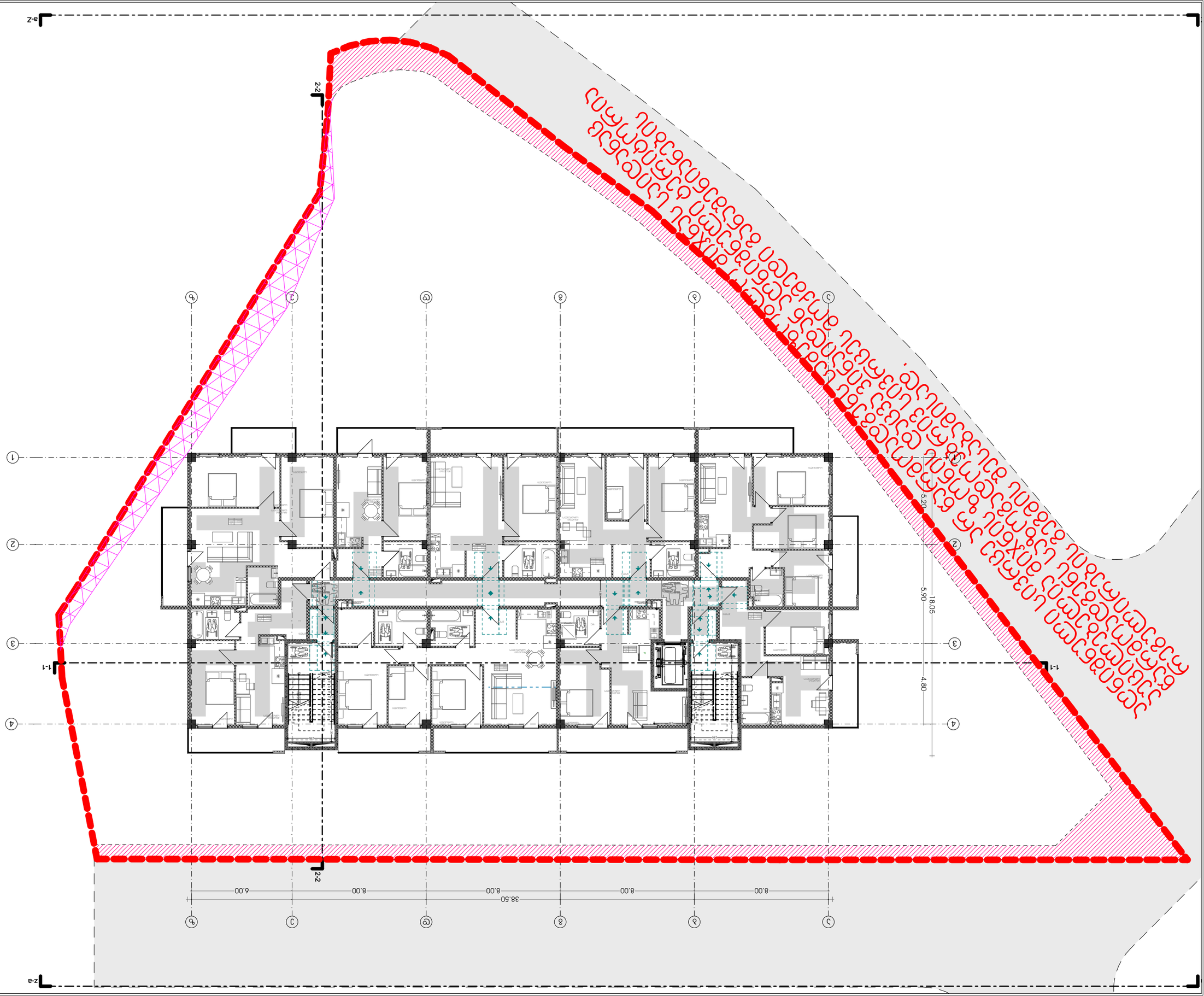

ծրագրի անվանում	
գլխավոր ճարտարապետ	
գլխավոր տեխնոլոգիական մասերի գծ.	
գլխավոր ինժեներ	
գլխավոր ճարտարապետ	
գլխավոր ինժեներ	
նախագծի ղեկավար	
կատարող	

ծրագրի փուլ	նշանակություն	թերթի համարը

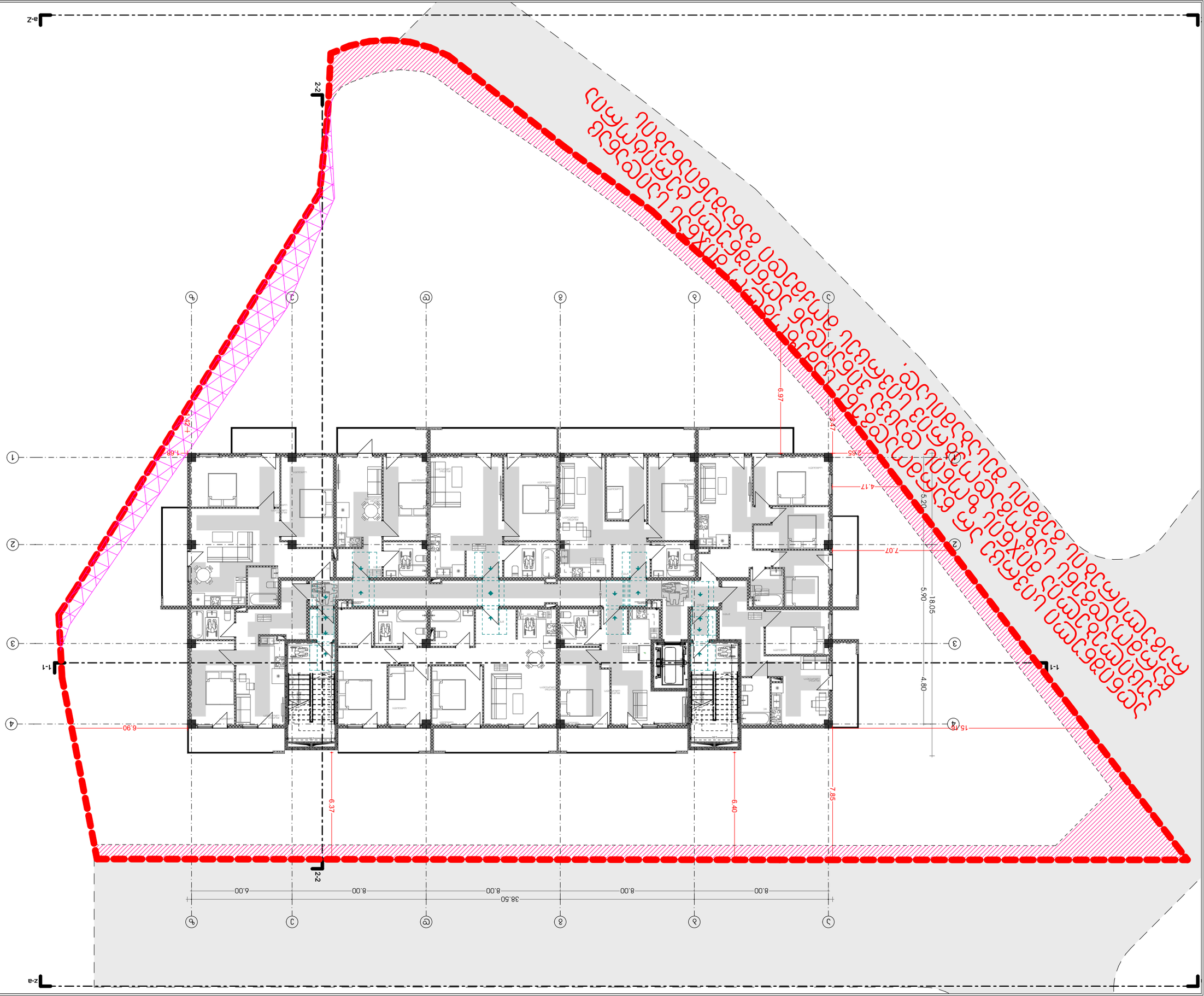

პროექტის დასახელება	ფორმატი	ტესტი
1:200	A3	2023 წ
ნახაზის დასახელება	ფურცლის	ფურცლების
ინდექსი	A.01.8	67

ნახაზის ავტორები

ქალაქის ტერიტორიული განვითარების გენერალური გეგმის ცვლილება

ნახაზის დასახელება

ინდივიდუალური საცხოვრებელი სახლის მშენებლობა

ობიექტის მისამართი

ელექტრო სისტემა

	ელექტრო ქსელის ტიპი
	ელექტრო ქსელის ძაბვა
	ელექტრო ქსელის სიხშირე
	ელექტრო ქსელის ფაზების რაოდენობა
	ელექტრო ქსელის ნეიტრალის სისტემა
	ელექტრო ქსელის დამიწების სისტემა

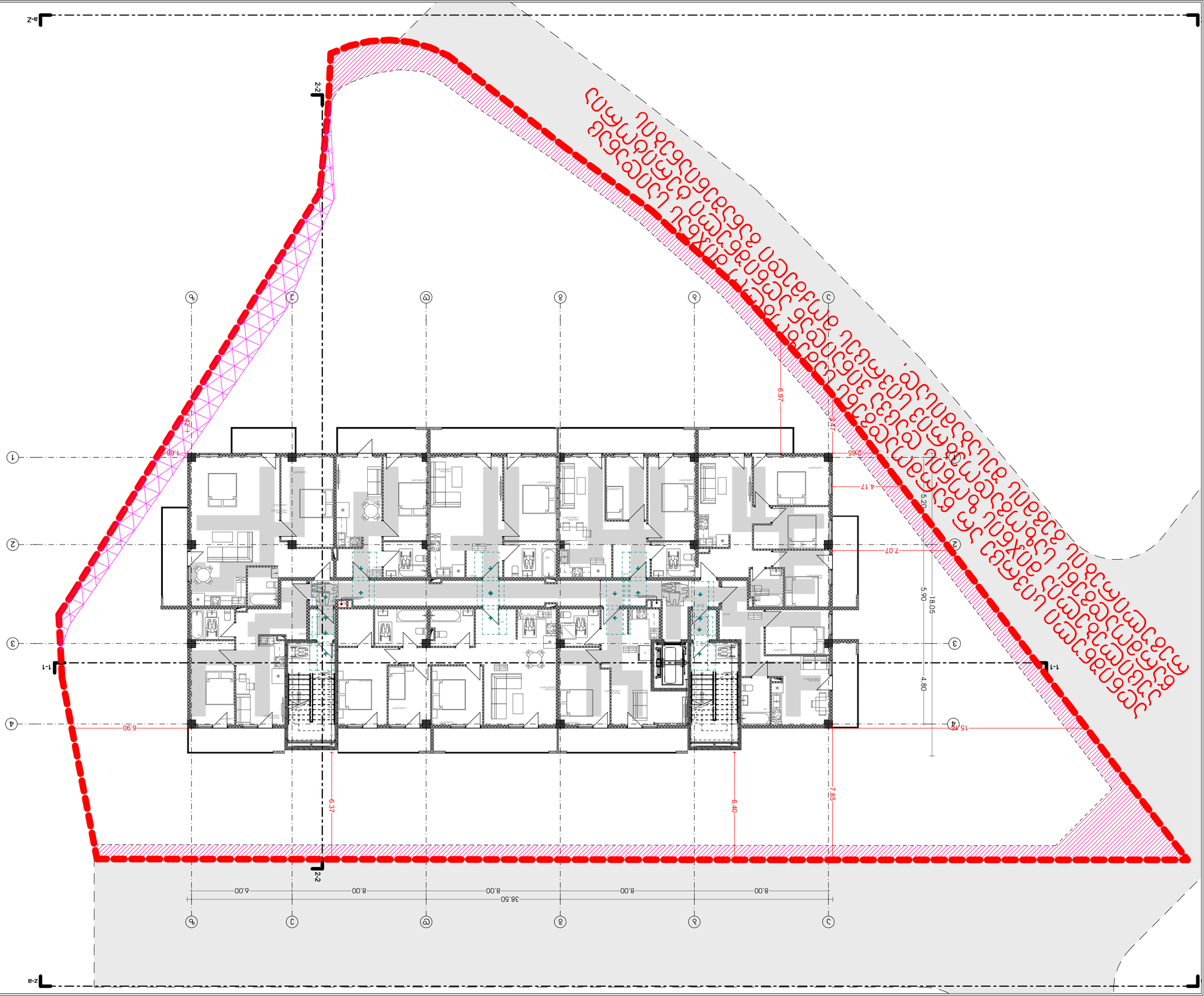

ճշտված	ԱՇԽ.ՀՀՄ.ՀԱՍ.ՀՀՄ.ՀՀՄ.ՀՀՄ

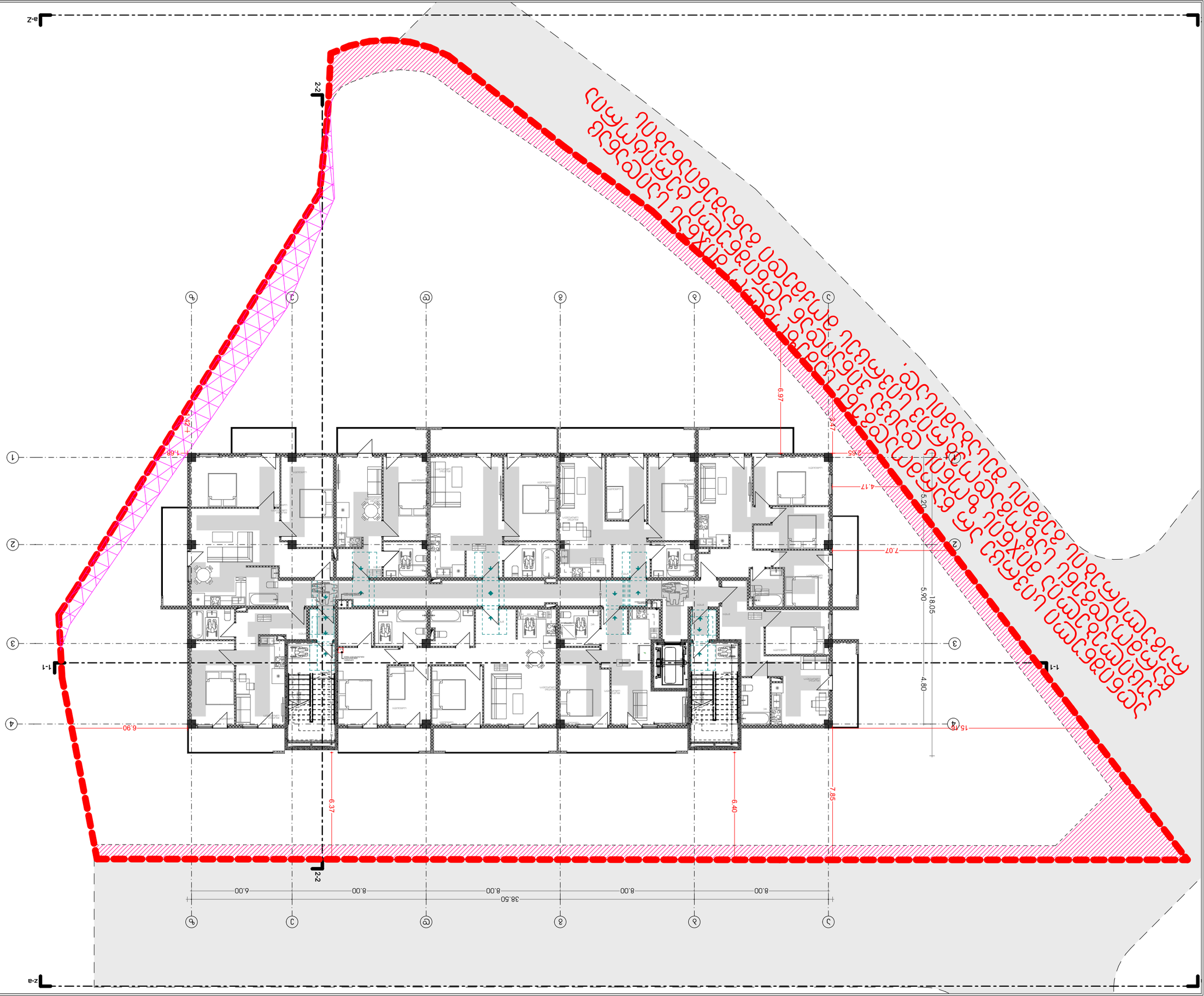

ճարտարապետ	Ա.Ա.Ղազարյան
գլխավոր ճարտարապետ	Ա.Ա.Ղազարյան
գլխավոր ինժեներ	Ա.Ա.Ղազարյան
նախագծի ղեկավար	Ա.Ա.Ղազարյան
կազմել է	Ա.Ա.Ղազարյան

ՀԱՍԱՐԱԿԱԿԱՆ ՍԵՆՅԱԿԻ ԿԱՌՈՒՑՈՂԱԿԱՆ ՍԽԵՄԱ

ՄԱՍՇՏԱԲ	1:200
ՁԵՎԱՉԱՓ	A3
ԹՈՂԹԻ ՀԱՄԱՐ	7

ՀԱՍԱՐԱԿԱԿԱՆ ՍԵՆՅԱԿԻ ԱՌԱՋԻՆ ՀԱՐԿԱՅԻՆ ՀԱՏԱԿԱԳԾԱՅԻՆ ՊԼԱՆ

ՀԱՏ. ԱՇԽԱՏԱՆՔԱՅԻՆ ՆԱԽԱԳԻԾ	Ա.Ա.ՂԱԶԱՐՅԱՆ	
ԳԼԽ. ՃԱՐՏԱՐԱՊԵՏ	Ա.Ա.ՂԱԶԱՐՅԱՆ	
ԳԼԽ. ԻՆԺԵՆԵՐ	Ա.Ա.ՂԱԶԱՐՅԱՆ	
ՆԱԽԱԳԾԻ ՂԵԿԱՎԱՐ	Ա.Ա.ՂԱԶԱՐՅԱՆ	
ԿԱԶՄԵԼ Է	Ա.Ա.ՂԱԶԱՐՅԱՆ	

ՀԱՍԱՐԱԿԱԿԱՆ ՕԳՏԱԳՈՐԾՄԱՆ ԱՌԱՋԱՐԿՎՈՂ ՀՈՂԱՄԱՍԻ ՍԱՀՄԱՆԱՓԱԿՈՒՄՆԵՐ

	ՀՈՂԱՄԱՍԻ ՍԱՀՄԱՆԱՓԱԿՈՒՄ
	ՇԱՐԺԱԿԱՆ ԱՆՇԱՐԺ ՇԵՆՔԵՐԻ ՍԱՀՄԱՆԱՓԱԿՈՒՄ
	ՇԱՐԺԱԿԱՆ ԱՆՇԱՐԺ ՇԵՆՔԵՐԻ ՍԱՀՄԱՆԱՓԱԿՈՒՄ ՀՐԴԵՀԱՎԱՌ ՏԱՐԱԾՔՈՎ
	ՀՈՂԱՄԱՍԻ ՍԱՀՄԱՆԱՓԱԿՈՒՄ ՀՐԴԵՀԱՎԱՌ ՏԱՐԱԾՔՈՎ
	ՇԱՐԺԱԿԱՆ ԱՆՇԱՐԺ ՇԵՆՔԵՐԻ ՍԱՀՄԱՆԱՓԱԿՈՒՄ ՀՐԴԵՀԱՎԱՌ ՏԱՐԱԾՔՈՎ
	ՀՈՂԱՄԱՍԻ ՍԱՀՄԱՆԱՓԱԿՈՒՄ ՀՐԴԵՀԱՎԱՌ ՏԱՐԱԾՔՈՎ
	ՇԱՐԺԱԿԱՆ ԱՆՇԱՐԺ ՇԵՆՔԵՐԻ ՍԱՀՄԱՆԱՓԱԿՈՒՄ ՀՐԴԵՀԱՎԱՌ ՏԱՐԱԾՔՈՎ

ՀԱՍԱՐԱԿԱԿԱՆ ՕԳՏԱԳՈՐԾՄԱՆ ԱՌԱՋԱՐԿՎՈՂ ՀՈՂԱՄԱՍԻ ՍԱՀՄԱՆԱՓԱԿՈՒՄՆԵՐ ԵՎ ՀԱՏԿԱՑՄԱՆ ԱՐԳԵԼՔՆԵՐ

	ՀՈՂԱՄԱՍԻ ՍԱՀՄԱՆԱՓԱԿՈՒՄ	
	ՀՈՂԱՄԱՍԻ ՍԱՀՄԱՆԱՓԱԿՈՒՄ ՀՐԴԵՀԱՎԱՌ ՏԱՐԱԾՔՈՎ

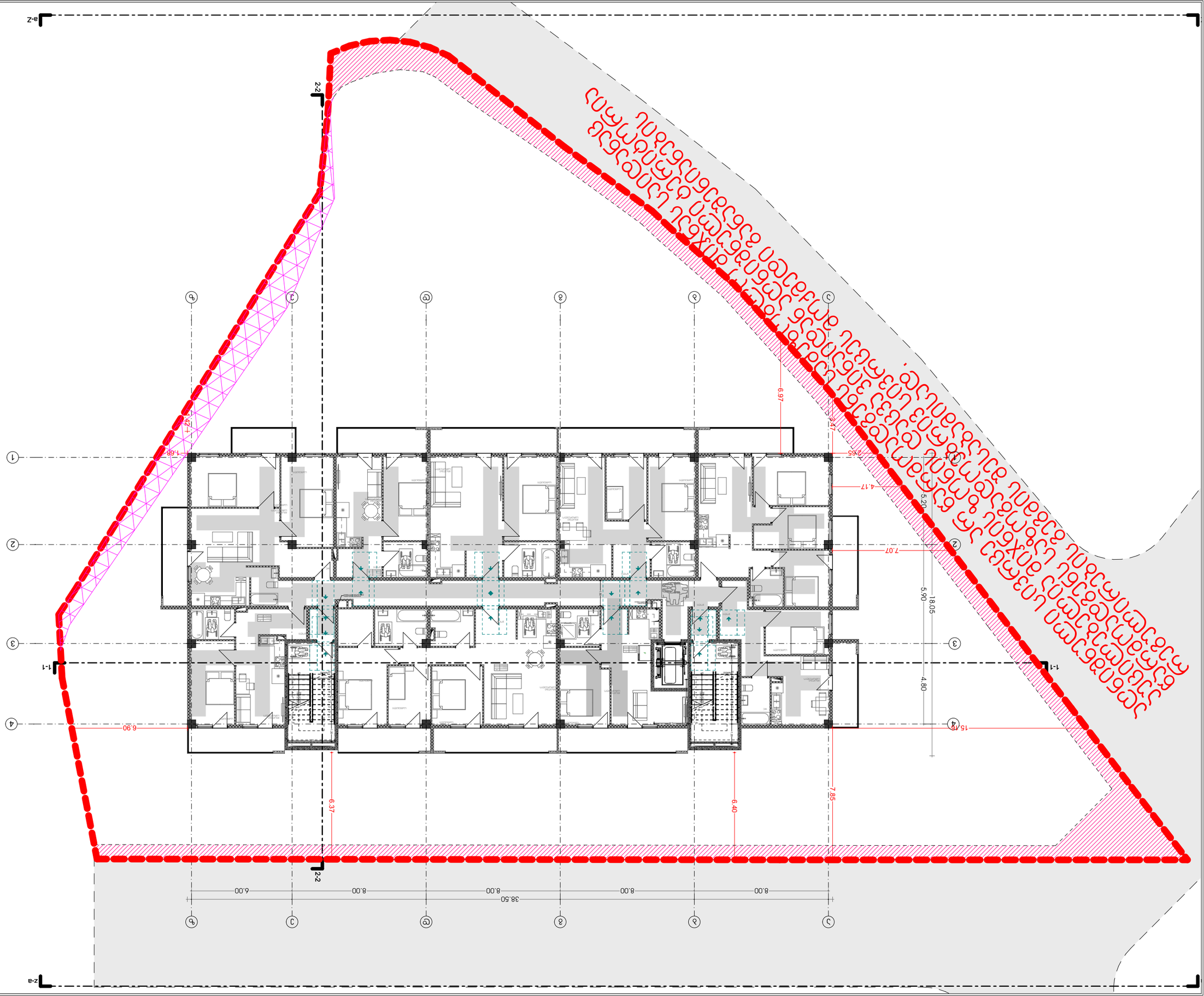

ობიექტის დასახელება	ქ. ბათუმი, ზ. ჭავჭავაძის ქუჩა, ნაკვეთი 8
ნაწილის დასახელება	გენერალური გეგმა
ტიპი	ახალი მშენებლობა
სტადია	ესკიზი
მასშტაბი	1:200
ფორმატი	A3
თარიღი	2023 წ
ნახაზის დასახელება	ბათუმის მუნიციპალიტეტის ტერიტორიული ზონირების რუკა
ნახაზის ნომერი	A.01.11
გვერდების რაოდენობა	67

ბათუმის მუნიციპალიტეტის ტერიტორიული ზონირების რუკა

ნახაზის ნომერი და დასახელება

	ტერიტორიის საზღვარი
	ქალაქის ცენტრალური ზონა
	ქალაქის ცენტრალური ზონა (ისტორიული ნაწილი)

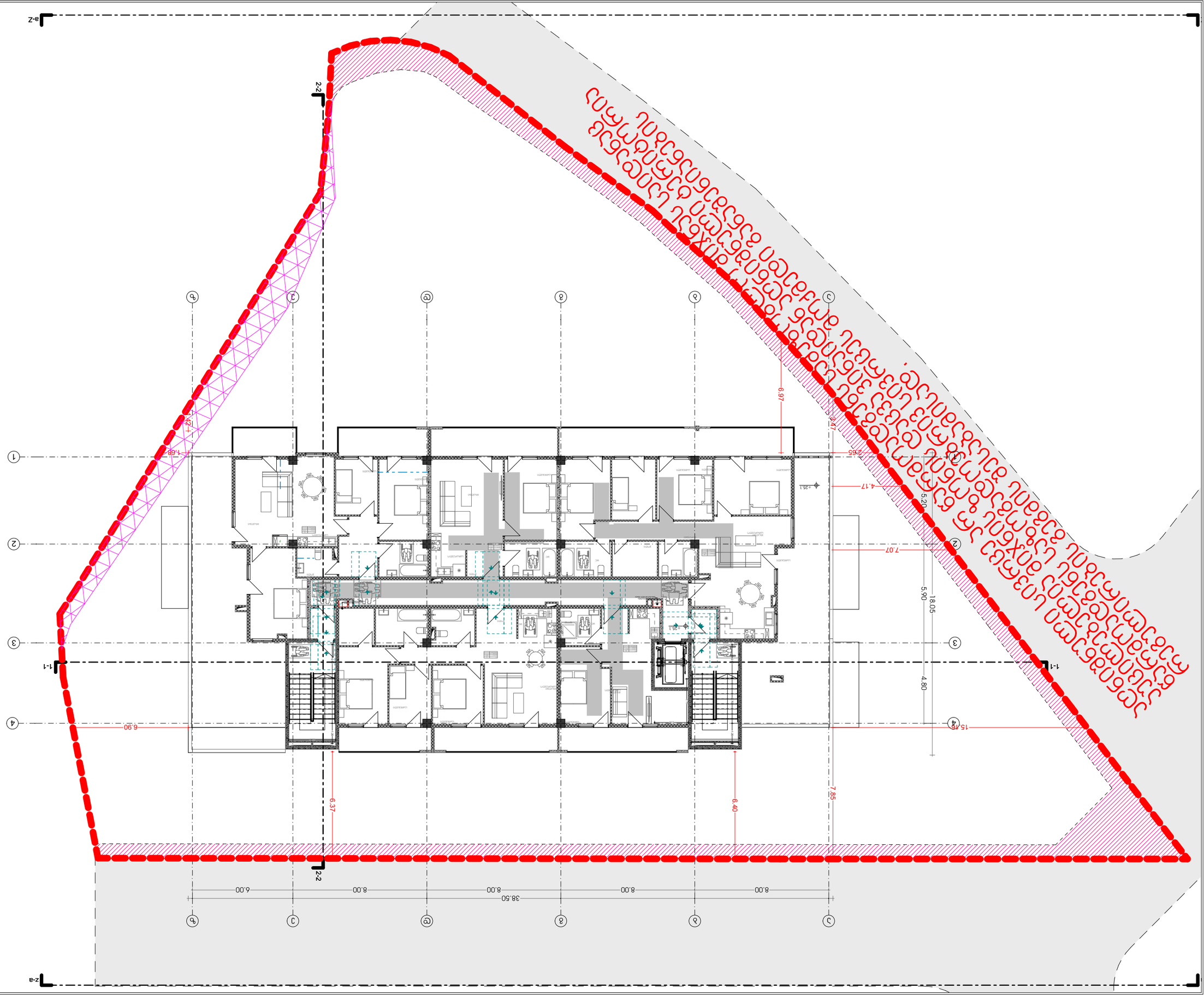

ընդհանուր տեղեկություններ

Ծրագրի անվանումը	Բնակելի շենքի կառուցում
Ծրագրի փուլը	Նախագիծ
Ծրագրի համարը	2023 6
Գլխավոր ճարտարապետ	Ա.Ղ.Հարությունյան
Գլխավոր ինժեներ	Ա.Ղ.Հարությունյան
Գլխավոր նախագծող	Ա.Ղ.Հարությունյան
Նախագծող	Ա.Ղ.Հարությունյան
Գծագրող	Ա.Ղ.Հարությունյան
Գծագրի անվանումը	Գլխավոր հատակագիծ
Գծագրի համարը	1
Մասշտաբը	1:200
Ձևաչափը	A3
Տպաքանակը	1

Գլխավոր հատակագիծ

Ընդհանուր տվյալներ

Հողամասի մակերեսը	1.0 հա
Հողամասի նպատակային նշանակությունը	Բնակելի և հասարակական կառուցապատման հողամաս
Հողամասի կադաստրային կոդը	09-0x-0xxx-0xxx-xxxx
Հողամասի սեփականատերը	Ֆիզիկական անձ
Հողամասի սահմանների կետերի կոորդինատները	տես գծագրում
Հողամասի սահմանների երկարությունները	տես գծագրում
Հողամասի մակերեսը	1.0 հա
Կառուցապատման տոկոսը	30%
Կանաչապատման տոկոսը	40%
Կառուցապատման խտությունը	0.3
Կառուցապատման ինտենսիվությունը	0.9
Կառուցապատման բարձրությունը	9 հարկ

Հողամասի սահմանների և կառուցապատման գծերի նշանակությունը

	Հողամասի սահման
	Կառուցապատման գիծ
	Կանաչապատման գոտի
	Ավտոկայանատեղի
	Մուտք հողամաս
	Մուտք շենք
	Հրշեջ մեքենաների մատույց
	Հրշեջ ջրհորի տեղադրման վայր
	Հրշեջ ծորակի տեղադրման վայր
	Հրդեհային ավտոմատիկայի կառավարման վահանակ
	Հրդեհային ազդարարման կառավարման վահանակ
	Հրդեհային ազդարարման ձայնային սարքեր
	Հրդեհային ազդարարման ձայնային և լուսային սարքեր
	Հրդեհային ազդարարման հեռակառավարման վահանակ
	Հրդեհային ազդարարման հեռակառավարման ձայնային և լուսային սարքեր
	Հրդեհային ազդարարման հեռակառավարման ձայնային սարքեր
	Հրդեհային ազդարարման հեռակառավարման լուսային սարքեր
	Հրդեհային ազդարարման հեռակառավարման ձայնային և լուսային սարքեր
	Հրդեհային ազդարարման հեռակառավարման ձայնային սարքեր
	Հրդեհային ազդարարման հեռակառավարման լուսային սարքեր

Ընդհանուր ցուցանիշներ

Ընդհանուր մակերեսը		
Ընդհանուր օգտակար մակերեսը		
Ընդհանուր կառուցապատման մակերեսը		
Ընդհանուր կառուցապատման տոկոսը		
Ընդհանուր կանաչապատման մակերեսը		
Ընդհանուր կանաչապատման տոկոսը		
Ընդհանուր կառուցապատման խտությունը		
Ընդհանուր կառուցապատման ինտենսիվությունը		
Ընդհանուր կառուցապատման բարձրությունը		

Ընդհանուր ցուցանիշներ

Ընդհանուր մակերեսը	0.0 հա	
Ընդհանուր օգտակար մակերեսը	0.0 հա	
Ընդհանուր կառուցապատման մակերեսը	0.0 հա	
Ընդհանուր կառուցապատման տոկոսը	0%	
Ընդհանուր կանաչապատման մակերեսը	0.0 հա	
Ընդհանուր կանաչապատման տոկոսը	0%	
Ընդհանուր կառուցապատման խտությունը	0.0	
Ընդհանուր կառուցապատման ինտենսիվությունը	0.0	
Ընդհանուր կառուցապատման բարձրությունը	0 հարկ	

Հողամասի սահմանների և կառուցապատման գծերի նշանակությունը

	Հողամասի սահման
	Կառուցապատման գիծ
	Կանաչապատման գոտի
	Ավտոկայանատեղի
	Մուտք հողամաս
	Մուտք շենք
	Հրշեջ մեքենաների մատույց
	Հրշեջ ջրհորի տեղադրման վայր
	Հրշեջ ծորակի տեղադրման վայր
	Հրդեհային ավտոմատիկայի կառավարման վահանակ
	Հրդեհային ազդարարման կառավարման վահանակ
	Հրդեհային ազդարարման ձայնային սարքեր
	Հրդեհային ազդարարման ձայնային և լուսային սարքեր
	Հրդեհային ազդարարման հեռակառավարման վահանակ
	Հրդեհային ազդարարման հեռակառավարման ձայնային և լուսային սարքեր
	Հրդեհային ազդարարման հեռակառավարման ձայնային սարքեր
	Հրդեհային ազդարարման հեռակառավարման լուսային սարքեր
	Հրդեհային ազդարարման հեռակառավարման ձայնային և լուսային սարքեր
	Հրդեհային ազդարարման հեռակառավարման ձայնային սարքեր
	Հրդեհային ազդարարման հեռակառավարման լուսային սարքեր

Ընդհանուր ցուցանիշներ

Ընդհանուր մակերեսը		
Ընդհանուր օգտակար մակերեսը		
Ընդհանուր կառուցապատման մակերեսը		
Ընդհանուր կառուցապատման տոկոսը		
Ընդհանուր կանաչապատման մակերեսը		
Ընդհանուր կանաչապատման տոկոսը		
Ընդհանուր կառուցապատման խտությունը		
Ընդհանուր կառուցապատման ինտենսիվությունը		
Ընդհանուր կառուցապատման բարձրությունը		

Ընդհանուր ցուցանիշներ

Ընդհանուր մակերեսը	0.0 հա	
Ընդհանուր օգտակար մակերեսը	0.0 հա	
Ընդհանուր կառուցապատման մակերեսը	0.0 հա	
Ընդհանուր կառուցապատման տոկոսը	0%	
Ընդհանուր կանաչապատման մակերեսը	0.0 հա	
Ընդհանուր կանաչապատման տոկոսը	0%	
Ընդհանուր կառուցապատման խտությունը	0.0	
Ընդհանուր կառուցապատման ինտենսիվությունը	0.0	
Ընդհանուր կառուցապատման բարձրությունը	0 հարկ	

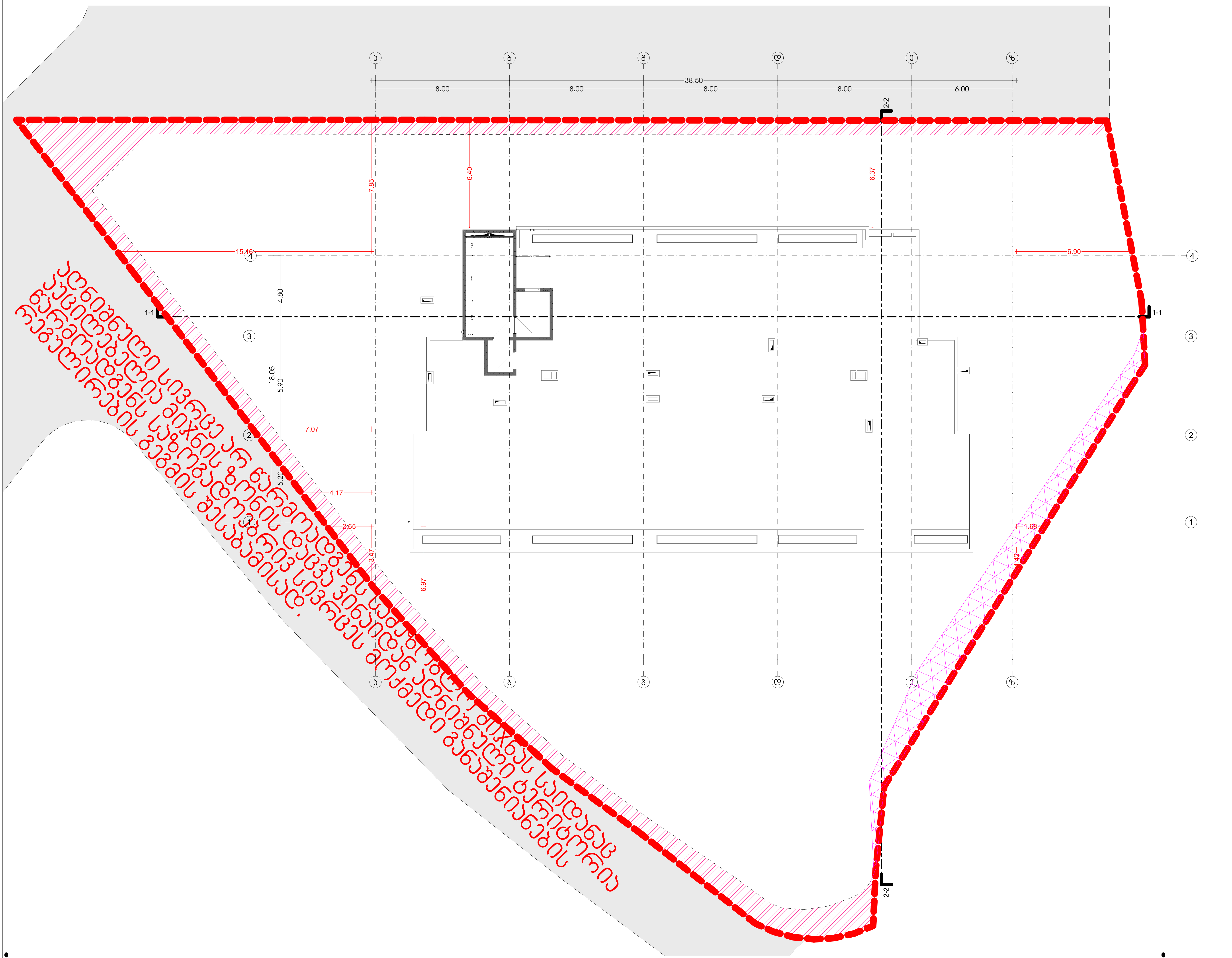

მრავალბინიანი საცხოვრებელი სახლი

თანამდებობა	გვარი	ხელმოწერა
მთ. არქიტექტორი	თ.მალანია	

პირობითი აღნიშვნები და შენიშვნები

	სახანძრო სისტემების ოთახი		სახანძრო მილებანი
	ავტოსამხეფი		სახანძრო განყოფილებასთან კავშირის სისტემა
	ჯვამლზე მორიგაბიხე		მექანიკური განიავება
	გასასვლელი		ხელის ცეცხლმაქრი
	სახანძრო განგაშის ხელით სამართავი პოლოფი		ვიზუალური და ხმოვანი განგაშის სისტემა
	დაწნევის სისტემა		

ტექნიკური ეკონომიკური მაჩვენებლები

ნახაზის სახელწოდება

10 სართული

ნახაზის მონაცემები

მასშტაბი	ფორმატი	თარიღი
1:200	A3	2023 წ
სტადია	ფურცელი	ფურცლები
პროექტი	A.01.13	67

მიმდებარე სანიაღვრე არხის გადატანა

არსებული სანიაღვრე არხის გადატანა ნაწილობრივ ხდება ახალ ადგილას, ნაწილობრივ კი ადგილობრივად. ადგილობრივად გადატანილი არხის ნაწილი ფარავს ტერიტორიის ნაწილს, რომელიც ეკუთვნის ნაკვეთის მესაკუთრეს. ამიტომ ამ ნაწილის გადატანა ახალ ადგილას აუცილებელია. ახალ ადგილას გადატანილი არხის ნაწილი გადის ნაკვეთის საზღვრის გასწვრივ, ნაკვეთის საზღვრიდან 1 მეტრის დაშორებით. ახალ ადგილას გადატანილი არხის ნაწილის სიგრძე 70 მეტრია.

არსებული სანიაღვრე არხის ნაწილი, რომელიც ფარავს ნაკვეთის ტერიტორიის ნაწილს, ამოღებული იქნება ექსპლუატაციიდან და ამოივსება ქვიშა-ხრეშოვანი ნარევით

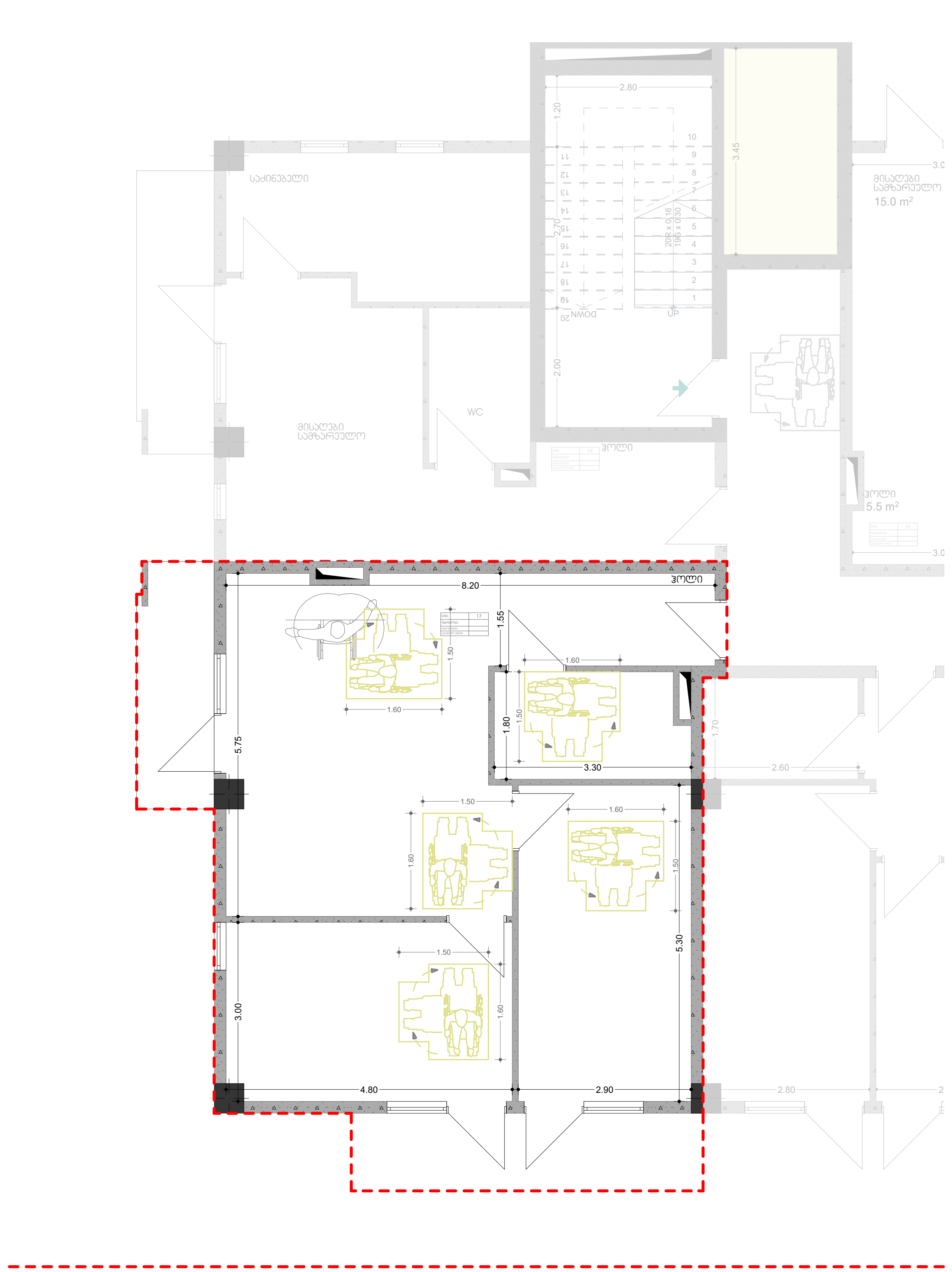

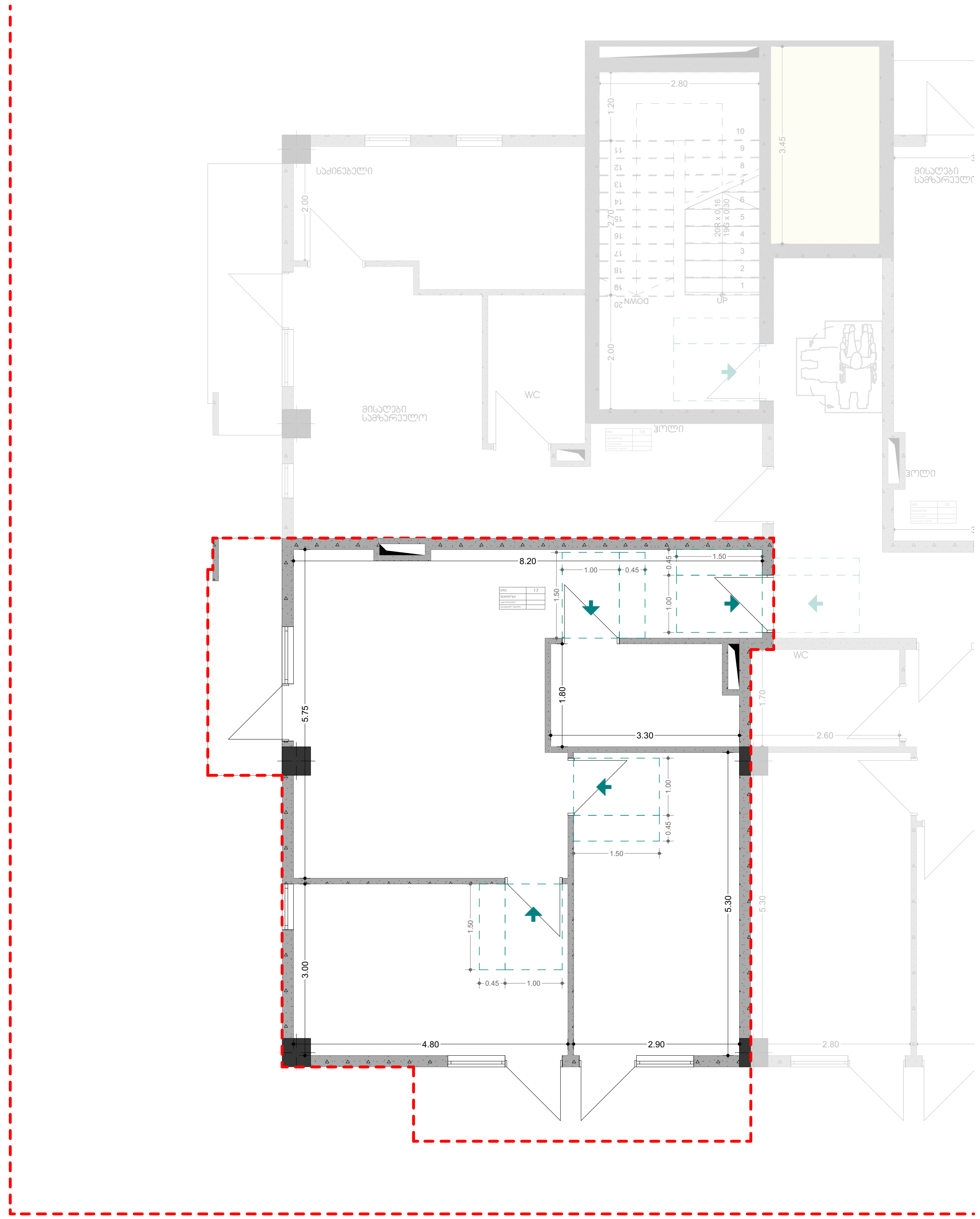

მრავალბინიანი საცხოვრებელი სახლი

თანამდებობა	გვარი	ხელმოწერა
მთ. არქიტექტორი	თ.მალანია	

პირობითი აღნიშვნები და შენიშვნები

	სახანძრო სისტემების ოთახი		სახანძრო მილები
	ავტოსამხეფი		სახანძრო განყოფილებასთან კავშირის სისტემა
	კვამლზე მორეაგირე		მექანიკური განიავება
	გასასვლელი		ხელის ცეცხლმაქრი
	სახანძრო განგაშის ხელით სამართავი პოლოფი		ვიზუალური და ხმოვანი განგაშის სისტემა
	დანევის სისტემა		

ტექნიკური ეკონომიკური მაჩვენებლები

ნახაზის სახელწოდება

ა ტიპის ბინა

ნახაზის მონაცემები

მასშტაბი	ფორმატი	თარიღი
1:100	A3	2023 წ
სტადია	ფურცელი	ფურცლები
პროექტი	A.01.15	67

სამზარეულოს მიწვდომა

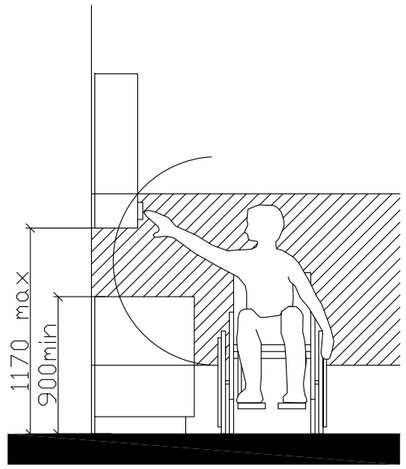

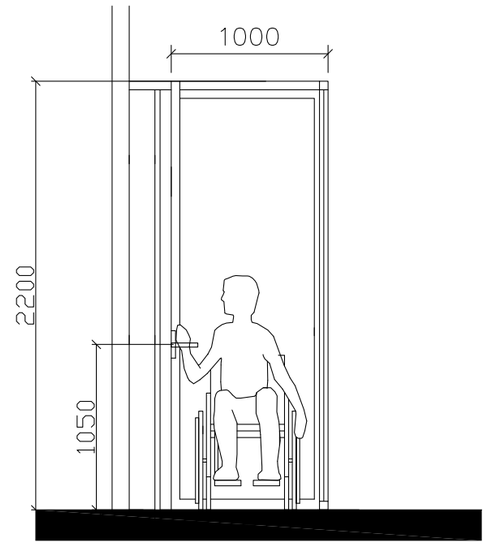

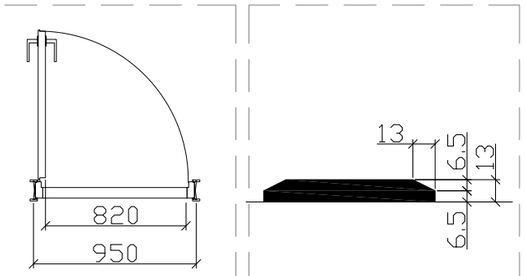

"U" ტიპის ბინაში ფანჯრის სახელურის სიმაღლე მ. 1:50

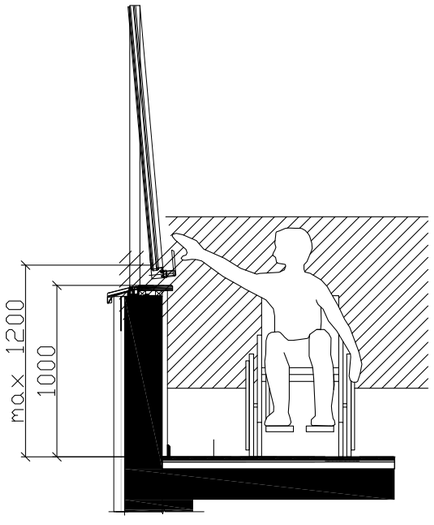

შენიშვნა:

კარის ზედაპირი უნდა იყოს გლუვი მინიმუმ 250 მმ-ის სახელურები, ჩამოსაწევი სახელურები, საკეტები, რაზები და მისაწვდომი კარის სხვა სამართავები ისეთი ფორმის იქნება, რომ ადვილად შეიძლებოდეს ერთი ხელით მოჭიდება და ასამუშავებლად საჭირო არიქნება მაგრად მოჭიდება, წვალება ან მაჯის ტრიალი დახურული კარის კავეულის ნაწილები და გაღებისთვის განკუთვნილი ძალა შესაბამისობაში იქნება შემდეგთან:

1. წინიდან მისაწვდომობისას ან მოწოლით გაღებადი, არაუმეტეს 66.7ნიუტონი
2. ბრუნვითი მოძრაობით გასაღები, არაუმეტეს 315 ნიუტონი სმ.
3. კარის მომხურავები ისე მოეწყობა რომ 90 გრადუსით ღია მფგომარეობიდან 12 გრადუსით გაღებულ მდგომარეობამდე კარის მისახურად საჭირო დრო არაუმცირეს 5 წამი იქნება კარის ზამბარიანი ანჯამები ისე მოეწყობა, რომ 70 გრადუსით ღია მდგომარეობიდან დახურულ მდგომარეობამდე კარი არაუმცირეს 1.5 წამში გადავა.

ცეცხლმედეგი კარისგან განსხვავებული კარის მოწოლით ან გამოწევით გაღებისთვის საჭირო ძალა შესაბამისობაში იქნება შემდეგთან შენობაში განთავსებული ანჯამიანი კარი: არაუმეტეს 22.2 ნიუტონი

მრავალბინიანი სასტუმროები სახლი

თანამდებობა	ბეჭედი	ხელმოწერა
მთ. არქიტექტორი	თ.მელანია	

პირობითი აღნიშვნები და შენიშვნები

	სახანძრო სისტემების ღილაკი		სახანძრო მილები
	ავზრუპმზერი		სახანძრო განმეორებითობის ხანძრის სისტემა
	ჯვამლა მოსაპირ		მავნილები ბანიავება
	ბასასელები		ხელის სახანძრო
	სახანძრო განგაშის ხელით ჩამთიშვი ღილაკი		ხელის სახანძრო განგაშის სისტემა
	დენების სისტემა		

ტექნიკის ეკონომიკური მაჩვენებლები

ნახაზის სახელწოდება

-II სართული

ნახაზის მონაცემები

მასშტაბი	ფორმატი	თარიღი
1:1.79	A3	2023 წ
სტადია	ფურცელი	ფურცლები
პროექტი	A.01.16	67

მრავალბინიანი საცხოვრებელი სახლი

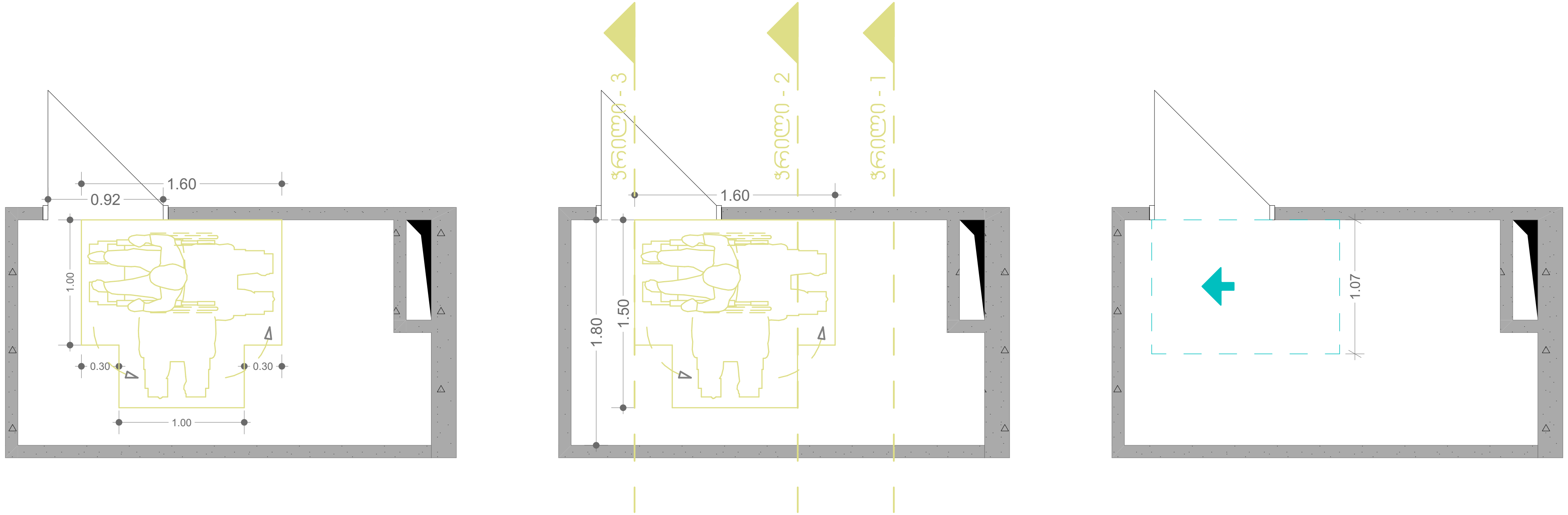

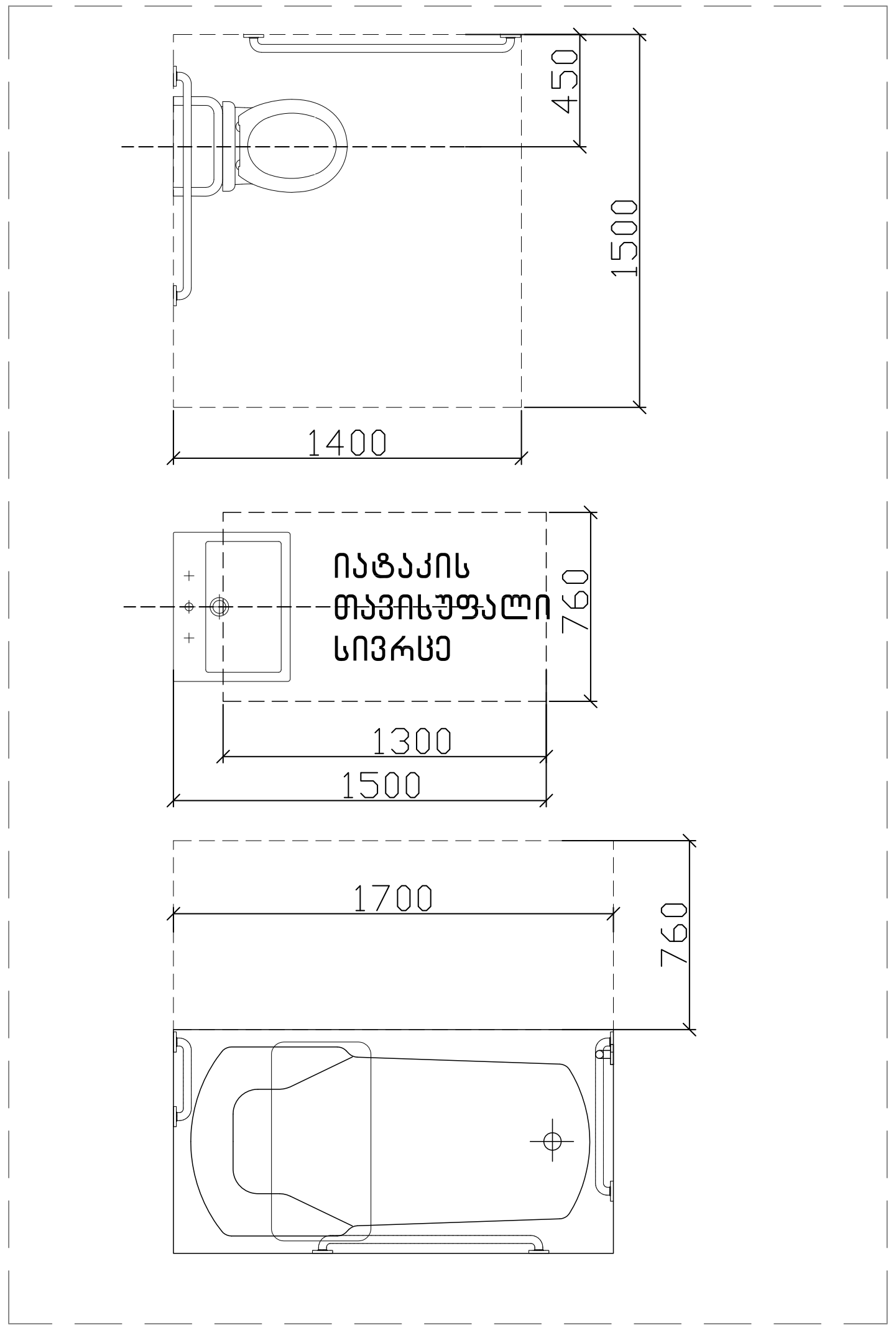

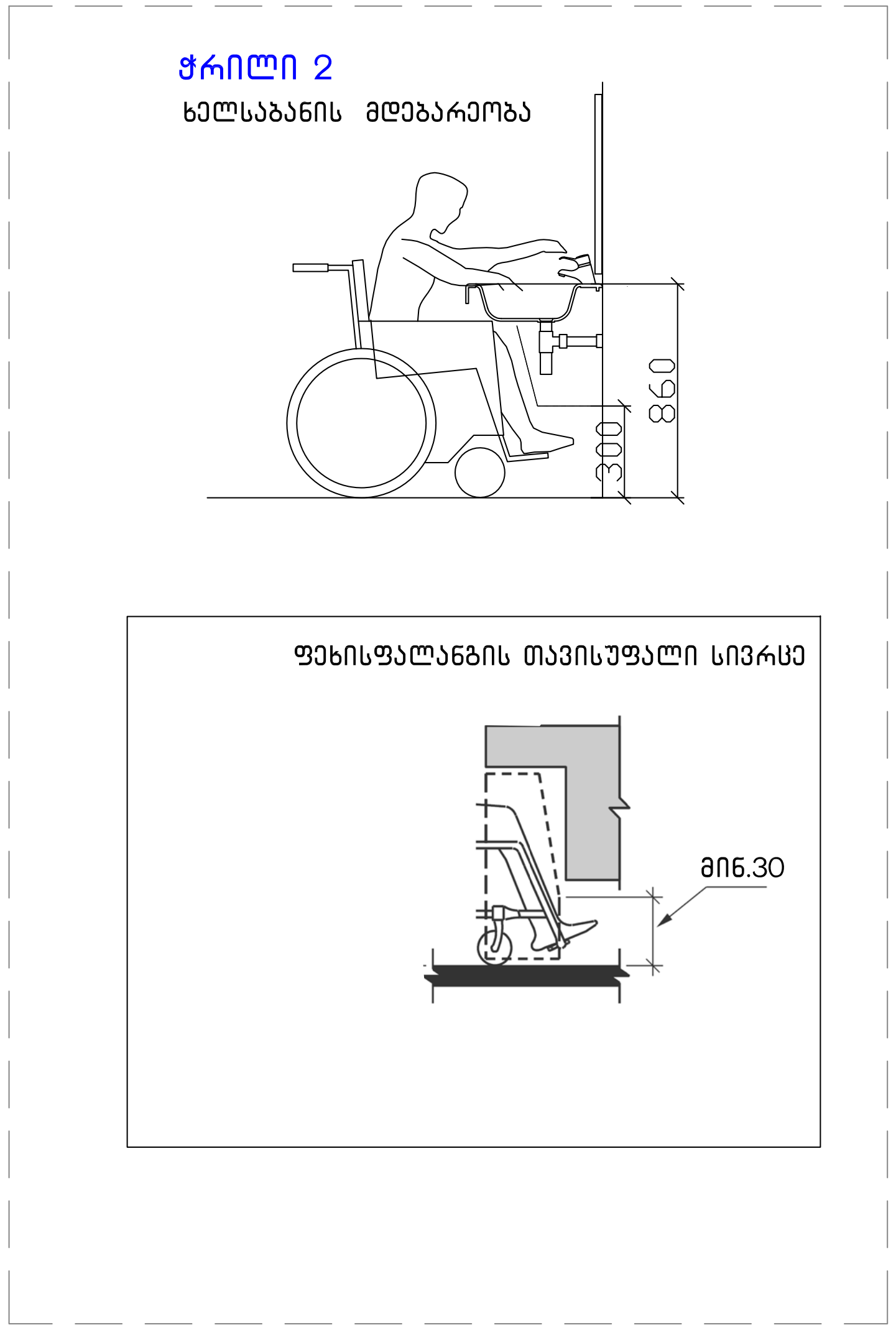

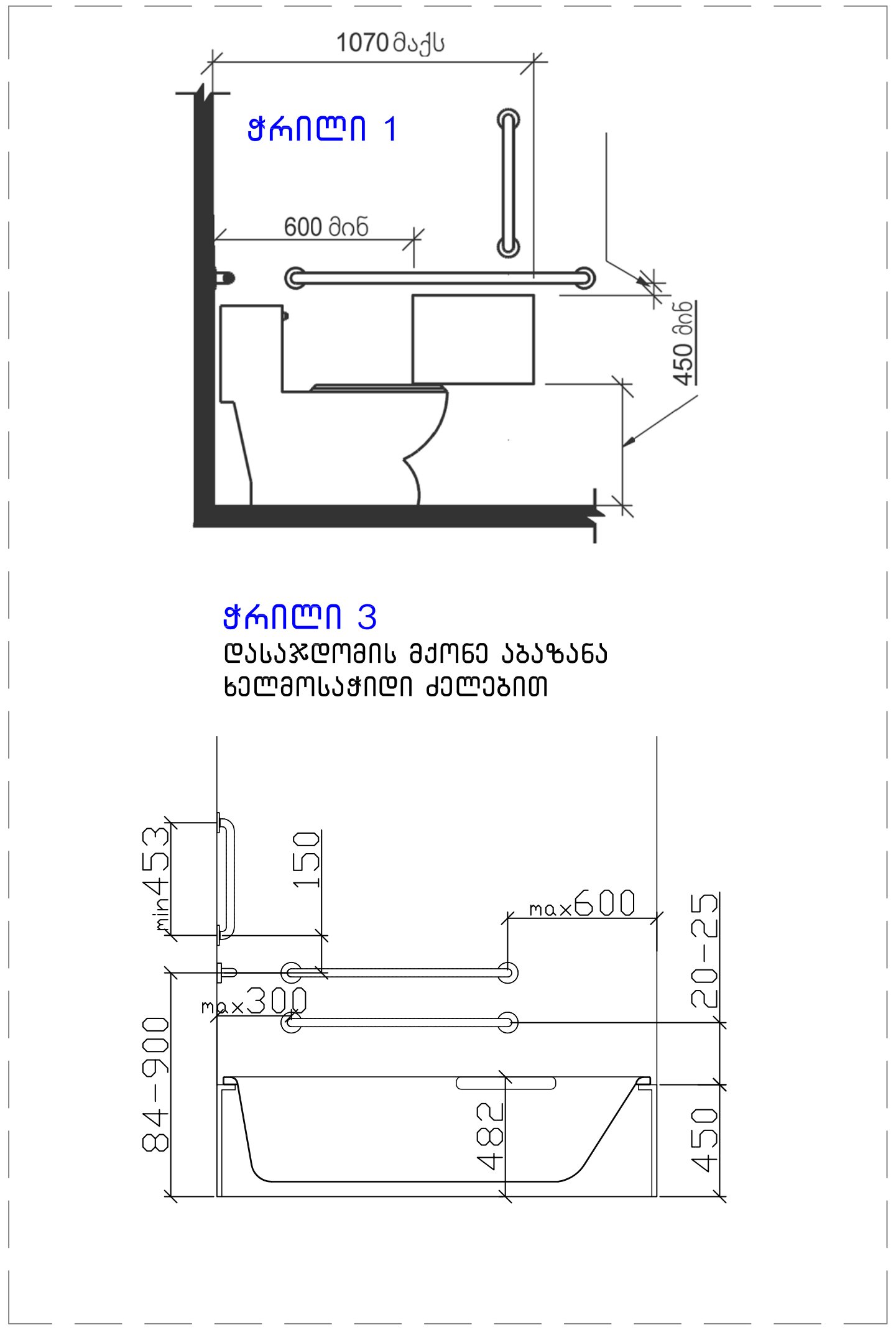

თანამდებობა	გვარი	ხელმოწერა
მთ. არქიტექტორი	თ.მალანია	

პირობითი აღნიშვნები და შენიშვნები

სახანძრო სისტემების ოთახი		სახანძრო მილდგარი	
ავტოსაშხეფი		სახანძრო განყოფილებასთან კავშირის სისტემა	
კვამლზე მორეაგირე		მექანიკური განიავება	
გასასვლელი		ხელის ცეცხლმაქრი	
სახანძრო განგაშის ხელით სამართავი კოლოფი		ვიზუალური და ხმოვანი განგაშის სისტემა	
დაწნევის სისტემა			

ტექნიკურ-ეკონომიკური მაჩვენებლები

ნახაზის სახელწოდება

ა ტიპის

ნახაზის მონაცემები

მასშტაბი	ფორმატი	თარიღი
1:1.89 1:46.00	A3	2023 წ
სტადია	ფურცელი	ფურცლები
პროექტი	A.01.17	67

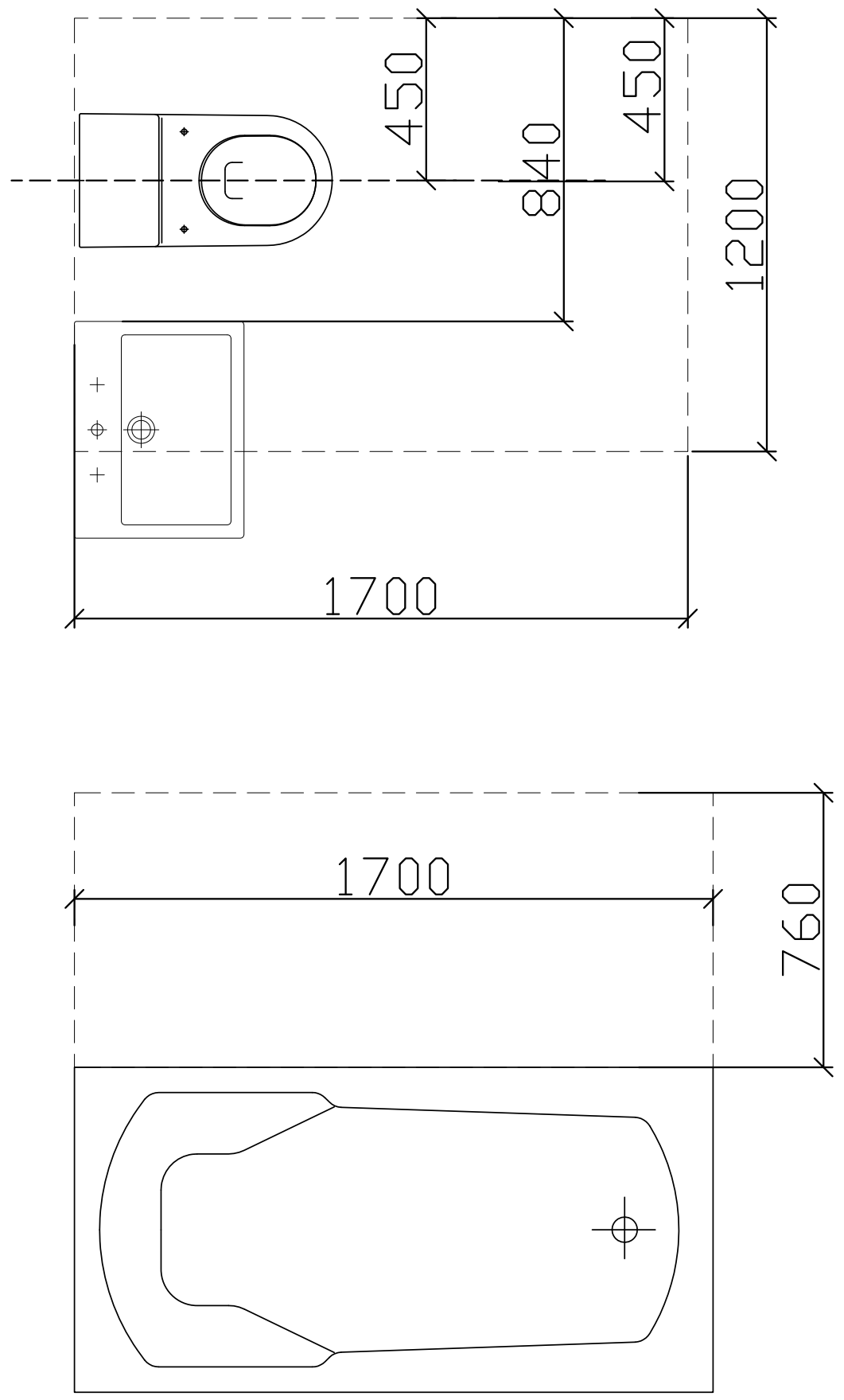

ჭრილი 2

ხელსაბანის მდებარეობა

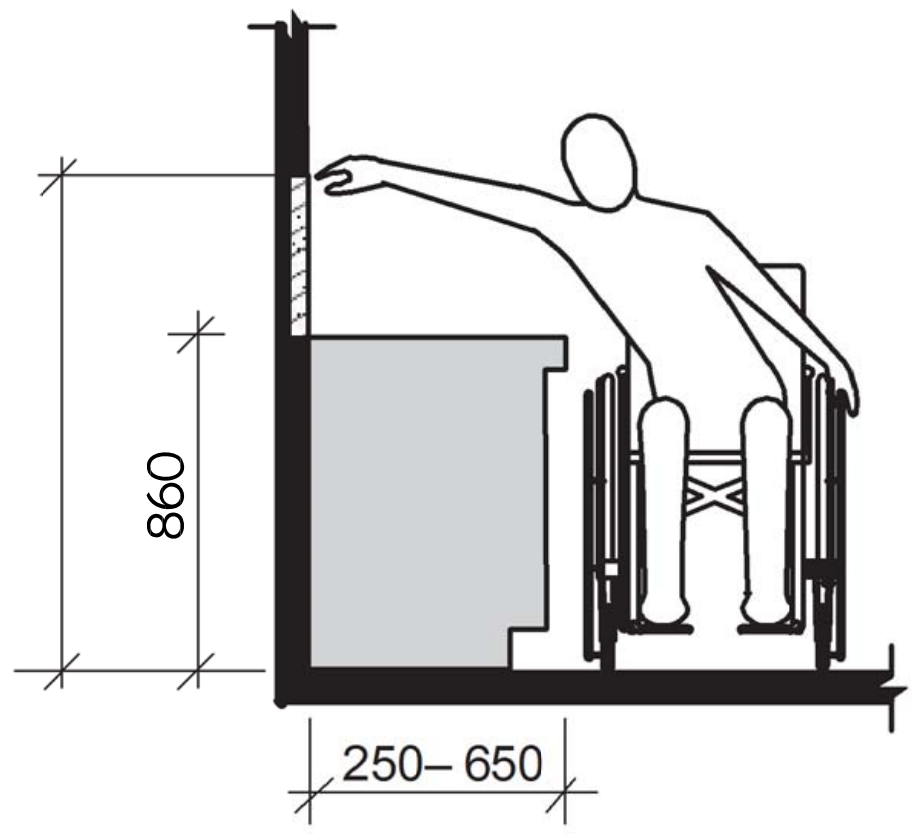

ხელსაბანი ბ ტიპის ერთეულებში
ვარიანტი ბ სააბაზანოები

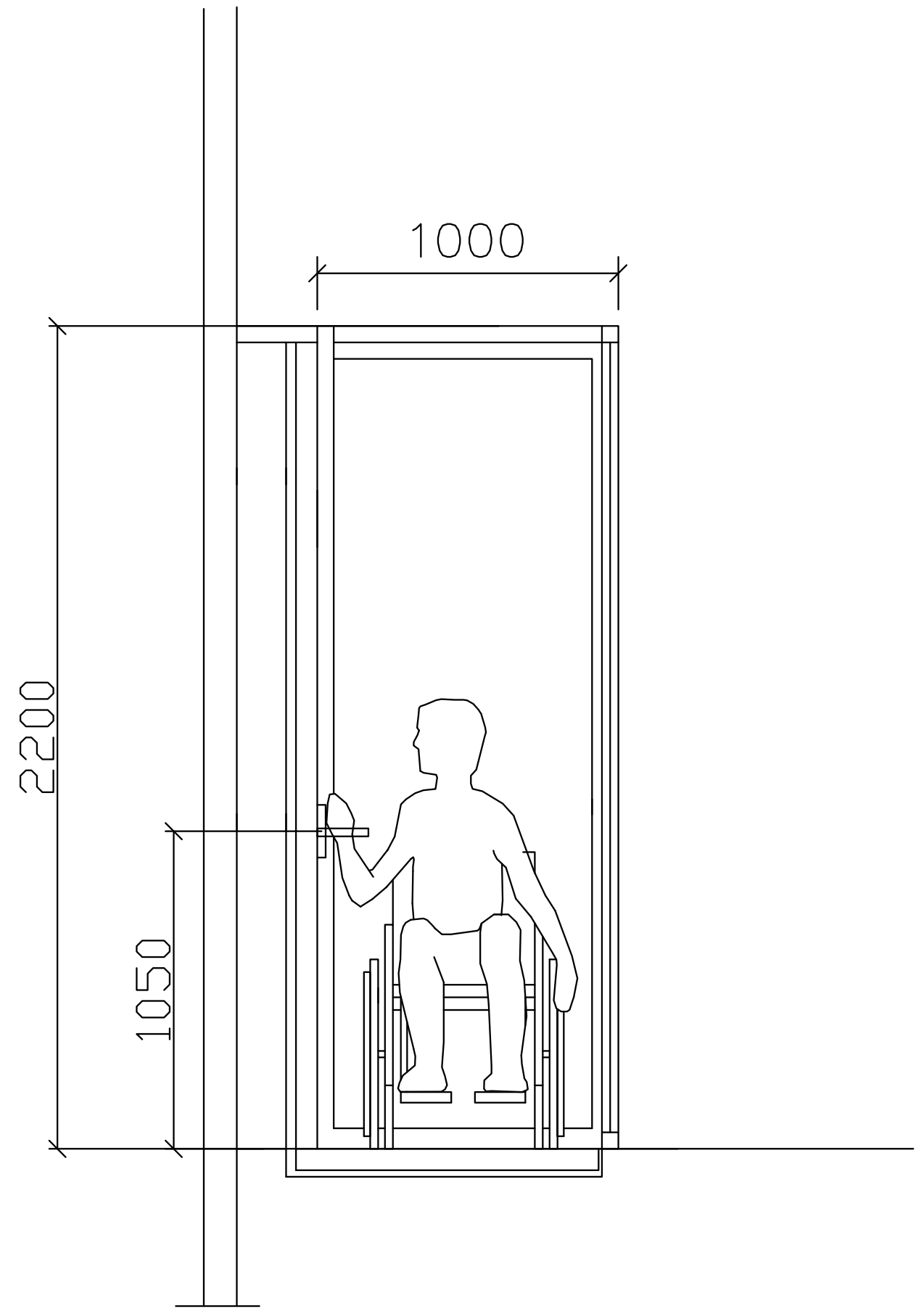

მრავალბინიანი საცხოვრებელი სახლი

თანამდებობა	გვარი	ხელმოწერა
მთ. არქიტექტორი	თ.მალანია	

პირობითი აღნიშვნები და შენიშვნები

	სახანძრო სისტემების ოთახი		სახანძრო მიდბაკი
	ავტოსაშხეფი		სახანძრო განყოფილებასთან კავშირის სისტემა
	კვამლზე მორეაგირე		მექანიკური განიავება
	გასასვლელი		ხელის ცეცხლმაქრი
	სახანძრო განგაშის ხელით სამართავი კოლოფი		ვიზუალური და ხმოვანი განგაშის სისტემა
	დაწნევის სისტემა		

ტექნიკური ეკონომიკური მაჩვენებლები

ნახაზის სახელწოდება

ბ ტიპის ბინაში მისაწვდომობა

ნახაზის მონაცემები

მასშტაბი	ფორმატი	თარიღი
1:1.67	A3	2023 წ
სტადია	ფურცელი	ფურცლები
პროექტი	A.01.18	67

ჯვეთი 1

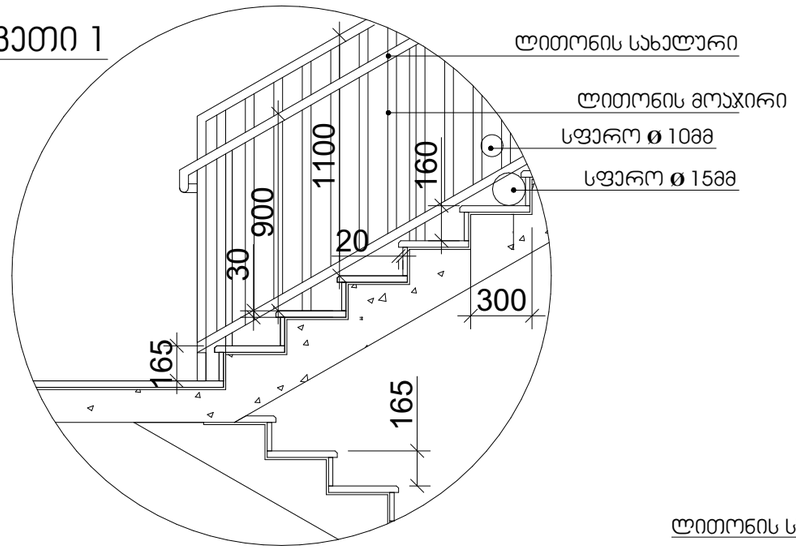

სახელური

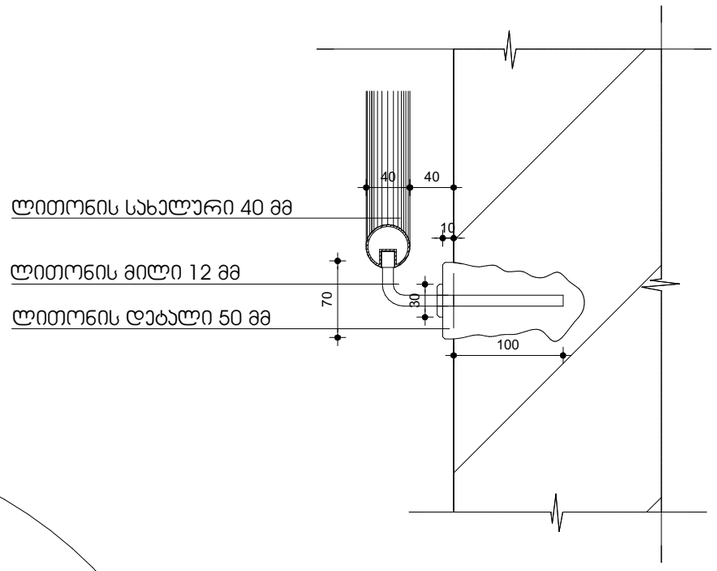

ჯვეთი 2

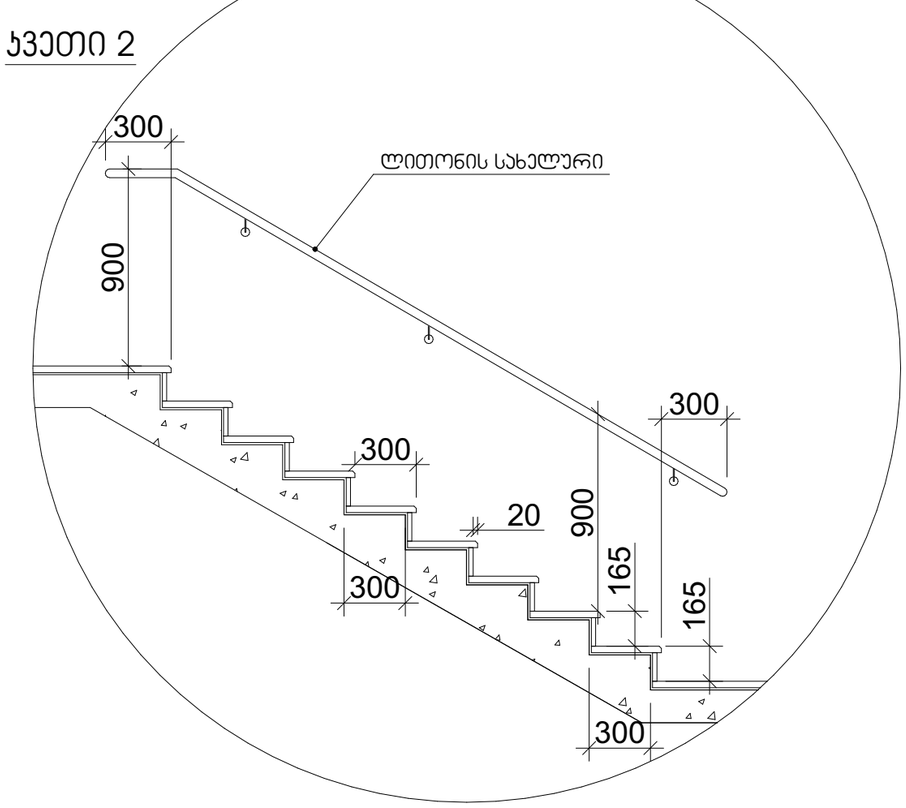

შენიშვნები:

1. ყველა კიბეს (მათ შორის გარე კიბეს) ყოველი საფეხურის და საბიჯეების 40 მმ სავალ ნაწილს, რომელიც იზომება საფეხურის ნაშვერიდან თარაზულად, ექნება ერთგვაროვანი ფერის მქონე ზედაპირი, რომელიც საფეხურის დანარჩენი ნაწილისგან მკვეთრად განსხვავებული იქნება (მუქი ღია ფონზე). ხილვადი კონტრასტი გაგრძელდება ყოველი საფეხურის ერთი კიდიდან საფეხურის მეორე კიდემდე.

2. მისაწვდომი გზაკიბის საზღვრებში იატაკის ზედაპირები იქნება მდგრადი, მყარი და არასრიალა.

3. კიბის საფეხურების განსხვავებული მონიშვნა იქნება გამძლე.

4. შენობის გარეთ მდებარე კიბის საფეხურები და ბაქნები ისე დაგეგმარდება, რომ სავალ ზედაპირზე წყალი არ დაგროვდება.

5. გასანათებელი სამუალებები უზრუნველყოფს კიბეების განათებას, რომელიც გაიზომება საბიჯელების ზედაპირების და ბაქნების ზედაპირების ცენტრში გაზომვისას საფეხურის წინაპირიდან 600 მმ-ის საზღვრებში, შემდეგი წესის შესაბამისად:

- არაუმცირეს 11 ლუქსი განათება.
- არაუმცირეს 110 ლუქსი განათება, კიბით სარგებლობის დროს.
- კიბეების გამოყენებისას 11 ლუქსიდან 110 ლუქსზე გადასვლა შესაძლებელი უნდა იყოს განათების სამართავებით უზრუნველყოფილი ავტომატური, მოძრავი სენსორული ტიპის განათების ჩამრთველებით, რომლებიც შეესაბამება ყველა ქვემოთ ჩამოთვლილს:
- განათების სამართავები აღჭურვილი იქნება საიმედო ოპერაციული სისტემით და შეფასებული იქნება ამ მიზნით გამოყენებისთვის.
- მოძრავი სენსორი გააქტიურდება დამკავებლის მოძრაობით საფეხურებზე ან საფეხურების ბაქნებზე.
- განათების გამააქტიურებლები დაყენებული იქნება არაუმცირეს 15 წუთიანი მოქმედების პერიოდით.
- გზა–კიბის განათება ჩაირთვება ავტომატური სენსორული ჩამრთველებით, ასეთის არსებობის შემთხვევაში, ისე, რომ შესასვლელში მდებარე ბაქანზე, შესასვლელში მდებარე ბაქნის მოსაზღვრე თითოეულ კიბის მარშსა და შესასვლელში მდებარე ბაქნის ზემოთ და ქვემოთ მდებარე ბაქნებზე მე–4 პუნქტით დადგენილი განათებულობის დონე საფეხურის გამოყენებამდე იქნება უზრუნველყოფილი.
- კიბის სახელურები და ნებისმიერი კედელი ან მათ მომიჯნავედ მდებარე სხვა ზედაპირი არ იქნება ბასრი ან უხეში ელემენტების შემცველი.
- კიბის სახელურები არ იტრიალებს მათი ბუდეების საზღვრებში.

მრავალბინიანი სასტუმროების სახლი

თანამდებობა	ბეჭდი	ხელმოწერა
მთ. არქიტექტორი	თ.მელანია	

პირობითი აღნიშვნები და შენიშვნები

	სახანძრო სისაძვრების ღილაკი		სახანძრო მილსადენი
	ავარიულ განათება		სახანძრო განგაშისგამაფრთხილებელი სისტემის სენსორის სიმაღლე
	ჯვარედინ მოძრაობის		მეხსიერების ბანკომატი
	ბასასვლელი		სპილის ცხენისძალი
	სახანძრო ბანგაშის ხელით ჩართვის ღილაკი		ელექტრული და სატელეფონო ქსელების სიმაღლე
	ღვინების სისაძვრ		

ტექნიკური ეკონომიკური მაჩვენებლები

ნახაზის სახელწოდება

ჯიბის უჯრედის დეტალები

ნახაზის მონაცემები

მასშტაბი	ფორმატი	თარიღი
1:30	A3	2023 წ
სტადია	ფურცელი	ფურცლები
პროექტი	A.01.19	67

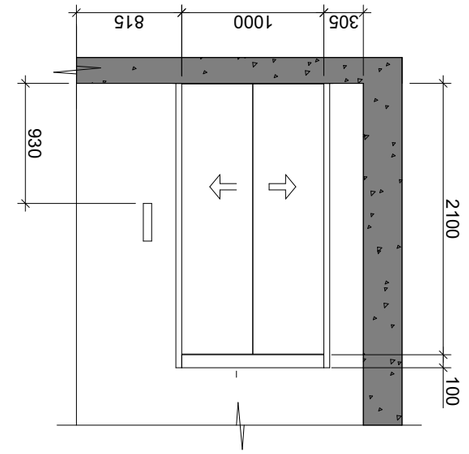

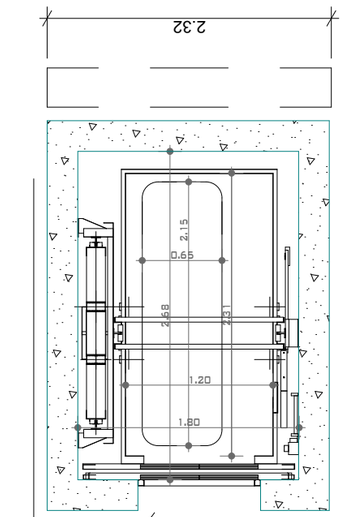

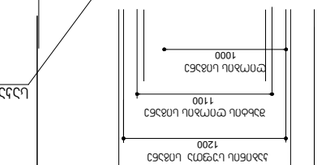

ՄԱՏՈՒՑՄԱՆ ԱՂՅՈՒՍԱԿԻ ԿԱՀՈՒՅՔԻ ՕԴԱՓԱԿՈՒՄ

ՄԱՏՈՒՑՄԱՆ ՀԱՄԱՐ ՕԳՏԱԳՈՐԾՎՈՂ ՕԴԱՓԱԿՆԵՐԻ ՀԱՄԱԿԱՐԳԸ

- ՓՈՑԱՆԱԿ ՕԴԱՓԱԿ ՏԵՂԱԿԱՅՔՈՎ 1800X2670 ՄՄ
- ՓՈՑԱՆԱԿ ՕԴԱՓԱԿ ՀԱՏՈՒԿ ՊԱՀՈՒՍՏԱՅԻՆ 1200X2300
- ՓՈՑԱՆԱԿ ՕԴԱՓԱԿ ՄԵՏԱՂԱՔԱՐԵ ՊՎԱԿԱՆ ՇԱՐԺԱԿԱՆ 1000 ՄՄ
- ՓՈՑԱՆԱԿ ՕԴԱՓԱԿ ՄԵՏԱՂԱՔԱՐԵ ՇԱՐԺԱԿԱՆ 90 ԳՐ
- ՓՈՑԱՆԱԿ ՕԴԱՓԱԿՄԱՆ ՏԵՂԱԿԱՅՔՈՎ 1275 ՄՄ (17 ՍՏՈՒ)
- ՓՈՑԱՆԱԿ ՕԴԱՓԱԿԻ ՄԱՍԻՆ ՊԱՀԱՆՋՎՈՂ ՊԱՀԱՆՋՆԵՐ 1.75 Ջ/ԳՐ

ԱՅԼ ՏԵՍԱԿՆԵՐ

ՕԴԱՓԱԿՆԵՐԻ ՏԵՂԱԿԱՅՔՈՎ

- ՄՈՒՏՔԱՅԻՆ ՕԴԱՓԱԿ 1200 X 2150 ՄՄ

ՕԴԱՓԱԿՆԵՐԻ ԱՇԽԱՏԱՆՔԱՅԻՆ ՊԱՅՄԱՆՆԵՐ

- ՄՈՒՏՔԻՆ ՕԴԱՓԱԿՆԵՐԸ ՊԵՏՔ Է ԼԻՆԵՆ ՀՐԴԵՀԱԿԱՆ ԵՎ ՀՐՇԱԿԱՎՈՐ ՀԱՏԿՈՒԹՅԱՄԲ ՀԱՄԱՊԱՏԱՍԽԱՆ ՍՏԱՆԴԱՐՏՆԵՐԻՆ ԵՎ ՊԱՀԱՆՋՆԵՐԻՆ:

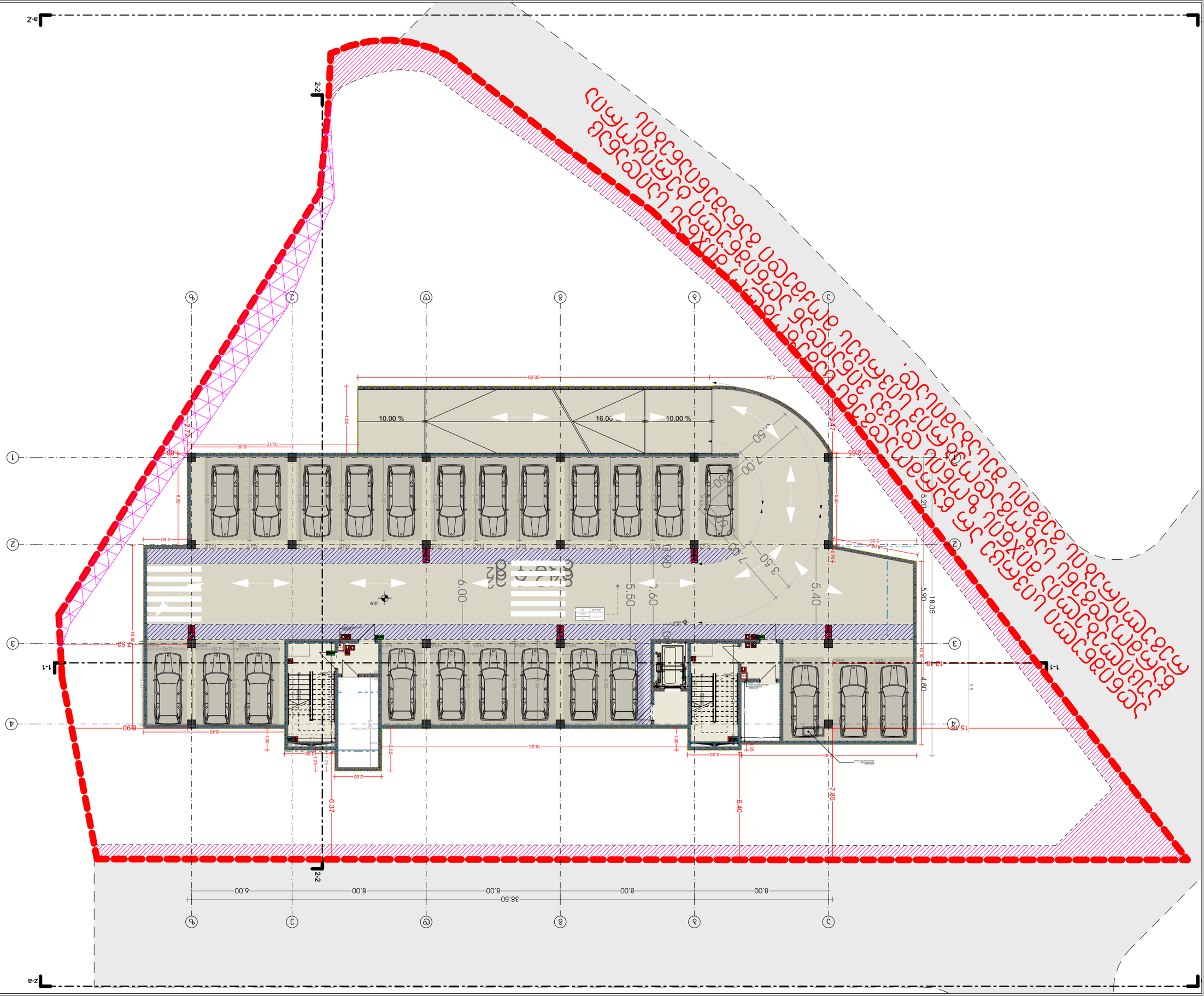

ԱՐՏԱՔԻՆ ՏԵՍՔԻ ՀԱՏԱԿԱԳԾԱՅԻՆ ՊԼԱՆ

ՀԱՏԱԿԱԳԾԱՅԻՆ	ՔԱՐՏԵԶԱԳԾԱՅԻՆ	ՀԱՏԱԿԱԳԾԱՅԻՆ
1:200	A3	2023 6
ԼԱՆԴՊԱՆ	ՔԱՂԱՔԱՑԻ	ՀԱՅԱՍՏԱՆ
67	Ա.01.21	ՀԱՊՀՄՀԿ

ՇԻՆԱՐԱՐԱԿԱՆ ՄԱՍ

-1 ԱՅԼՈՒՐՃՈՒՄ

ՇԻՆԱՐԱՐԻ ԱՆՈՒՆ, ԱԶԳԱՆՈՒՆ, ՀԱՍՑԵ

ՀԱՄԱՁԱՅՆԱԳՐՈՒԹՅԱՆ ՀԱՐԿԱՅԻՆ ՀԱՄԱՁԱՅՆԱԳՐԵՐ

ՊՐՈՑԵՍԻ ՄԱՍ	ՄԱՍՆ	ՀԱՄԱՁԱՅՆԱԳՐԻ ՀԱՄԱՐ
ԳԼԽ. ՄԱՍՆԱԳԵՏ	ՀՀ ՔԱՂԱՔԱՇԻՆՈՒԹՅԱՆ ՆԱԽԱՐԱՐՈՒԹՅՈՒՆ	

ՀԱՄԱՁԱՅՆԱԳՐՈՒՄ ԿԻՐԱՌՎՈՂ ԱՆՁԱՆՑ ՏՎՅԱԼՆԵՐ ԵՎ ԱՅԼՆ

	ՀՐԴԵՀԱՎՈՐ ՇԱՐԺԱԿԱՆ
	ՀՐԴԵՀԱՎՈՐ ՇԱՐԺԱԿԱՆ ՄԵՔԵՆԱՆԵՐ
	ՀՐԴԵՀԱՎՈՐ ՇԱՐԺԱԿԱՆ ՄԵՔԵՆԱՆԵՐ ԵՎ ՄԱՍՆԱԳԻՏԱԿԱՆ ՄԱՐՄՆԻ ՀԱՄԱՐ ՊԱՏԱՍԽԱՆԱՏՎՈՒ ԱՆՁԱՆՑ
	ՀՐԴԵՀԱՎՈՐ ՀԱՏՈՒԿ ՆՇԱՆԱԿՈՒԹՅԱՄԲ ՊԱՏԱՍԽԱՆԱՏՎՈՒ ԱՆՁԱՆՑ
	ՀՐԴԵՀԱՎՈՐ ՀՐԱԿԱՆԱՅԻՆ ՀԱՄԱԿԱՐԳԵՐ
	ՀՐԴԵՀԱՎՈՐ ՀՐԱԿԱՆԱՅԻՆ ՀԱՄԱԿԱՐԳԵՐ ԵՎ ՄԱՍՆԱԳԻՏԱԿԱՆ ՄԱՐՄՆԻ ՀԱՄԱՐ ՊԱՏԱՍԽԱՆԱՏՎՈՒ ԱՆՁԱՆՑ

ծրագրի անվանում	Բազմաբնակարան բնակելի շենքի և ավտոկայանատեղիների կառուցում	
գլխամասի պատվիրատու	ՀՀ, ք. Երևան, Արաբկիր 1-ին թաղամաս, 16-01229216737 հասցեում գտնվող հողամասի սեփականատեր Ա. Ավետիսյան	
գլխամասի կատարող	«Ա.Ա.Ա.» ՍՊԸ	
գլխամասի ղեկավար	Ա. Ավետիսյան	
գլխամասի հեղինակ	Ա. Ավետիսյան	
գլխամասի տեսակ	նախագիծ	
փուլ	Ա	
նախագծի փուլ	ՀՀՇ II-60-01	
գծագրի անվանում	գլխամասի հատակագիծ	
գծագրի համար	1	
մասշտաբ	1:200	
չափսերի միավոր	մմ	
գծագրի ձևաչափ	A3	
գծագրի համար	67	

Ընդհանուր տվյալներ

Հողամասի մակերես	1.2 հա
Կառուցապատման տոկոս	30%
Կանաչապատման տոկոս	20%
Կառուցապատման խտություն	0.5
Հողամասի կադաստրային կոդ	01-022-0216-0737
Հողամասի նպատակային նշանակություն	Բնակելի և հասարակական կառուցապատման հողեր
Հողամասի գործառնական նշանակություն	Բազմաբնակարան բնակելի շենքերի և ավտոկայանատեղիների կառուցապատման հողեր

Հողամասի սահմանների կետերի կոորդինատներ

կետ	X	Y
1	4	5
2	4	5
3	4	5
4	4	5
5	4	5
6	4	5
7	4	5
8	4	5
9	4	5
10	4	5
11	4	5
12	4	5
13	4	5
14	4	5
15	4	5
16	4	5
17	4	5
18	4	5
19	4	5
20	4	5
21	4	5
22	4	5
23	4	5
24	4	5
25	4	5
26	4	5
27	4	5
28	4	5
29	4	5
30	4	5
31	4	5
32	4	5
33	4	5
34	4	5
35	4	5
36	4	5
37	4	5
38	4	5
39	4	5
40	4	5
41	4	5
42	4	5
43	4	5
44	4	5
45	4	5
46	4	5
47	4	5
48	4	5
49	4	5
50	4	5
51	4	5
52	4	5
53	4	5
54	4	5
55	4	5
56	4	5
57	4	5
58	4	5
59	4	5
60	4	5
61	4	5
62	4	5
63	4	5
64	4	5
65	4	5
66	4	5
67	4	5
68	4	5
69	4	5
70	4	5
71	4	5
72	4	5
73	4	5
74	4	5
75	4	5
76	4	5
77	4	5
78	4	5
79	4	5
80	4	5
81	4	5
82	4	5
83	4	5
84	4	5
85	4	5
86	4	5
87	4	5
88	4	5
89	4	5
90	4	5
91	4	5
92	4	5
93	4	5
94	4	5
95	4	5
96	4	5
97	4	5
98	4	5
99	4	5
100	4	5
101	4	5
102	4	5
103	4	5
104	4	5
105	4	5
106	4	5
107	4	5
108	4	5
109	4	5
110	4	5
111	4	5
112	4	5
113	4	5
114	4	5
115	4	5
116	4	5
117	4	5
118	4	5
119	4	5
120	4	5
121	4	5
122	4	5
123	4	5
124	4	5
125	4	5
126	4	5
127	4	5
128	4	5
129	4	5
130	4	5
131	4	5
132	4	5
133	4	5
134	4	5
135	4	5
136	4	5
137	4	5
138	4	5
139	4	5
140	4	5
141	4	5
142	4	5
143	4	5
144	4	5
145	4	5
146	4	5
147	4	5
148	4	5
149	4	5
150	4	5
151	4	5
152	4	5
153	4	5
154	4	5
155	4	5
156	4	5
157	4	5
158	4	5
159	4	5
160	4	5
161	4	5
162	4	5
163	4	5
164	4	5
165	4	5
166	4	5
167	4	5
168	4	5
169	4	5
170	4	5
171	4	5
172	4	5
173	4	5
174	4	5
175	4	5
176	4	5
177	4	5
178	4	5
179	4	5
180	4	5
181	4	5
182	4	5
183	4	5
184	4	5
185	4	5
186	4	5
187	4	5
188	4	5
189	4	5
190	4	5
191	4	5
192	4	5
193	4	5
194	4	5
195	4	5
196	4	5
197	4	5
198	4	5
199	4	5
200	4	5
201	4	5
202	4	5
203	4	5
204	4	5
205	4	5
206	4	5
207	4	5
208	4	5
209	4	5
210	4	5
211	4	5
212	4	5
213	4	5
214	4	5
215	4	5
216	4	5
217	4	5
218	4	5
219	4	5
220	4	5
221	4	5
222	4	5
223	4	5
224	4	5
225	4	5
226	4	5
227	4	5
228	4	5
229	4	5
230	4	5
231	4	5
232	4	5
233	4	5
234	4	5
235	4	5
236	4	5
237	4	5
238	4	5
239	4	5
240	4	5
241	4	5
242	4	5
243	4	5
244	4	5
245	4	5
246	4	5
247	4	5
248	4	5
249	4	5
250	4	5
251	4	5
252	4	5
253	4	5
254	4	5
255	4	5
256	4	5
257	4	5
258	4	5
259	4	5
260	4	5
261	4	5
262	4	5
263	4	5
264	4	5
265	4	5
266	4	5
267	4	5
268	4	5
269	4	5
270	4	5
271	4	5
272	4	5
273	4	5
274	4	5
275	4	5
276	4	5
277	4	5
278	4	5
279	4	5
280	4	5
281	4	5
282	4	5
283	4	5
284	4	5
285	4	5
286	4	5
287	4	5
288	4	5
289	4	5
290	4	5
291	4	5
292	4	5
293	4	5
294	4	5
295	4	5
296	4	5
297	4	5
298	4	5
299	4	5
300	4	5
301	4	5
302	4	5
303	4	5
304	4	5
305	4	5
306	4	5
307	4	5
308	4	5
309	4	5
310	4	5
311	4	5
312	4	5
313	4	5
314	4	5
315	4	5
316	4	5
317	4	5
318	4	5
319	4	5
320	4	5
321	4	5
322	4	5
323	4	5
324	4	5
325	4	5
326	4	5
327	4	5
328	4	5
329	4	5
330	4	5
331	4	5
332	4	5
333	4	5
334	4	5
335	4	5
336	4	5
337	4	5
338	4	5
339	4	5
340	4	5
341	4	5
342	4	5
343	4	5
344	4	5
345	4	5
346	4	5
347	4	5
348	4	5
349	4	5
350	4	5
351	4	5
352	4	5
353	4	5
354	4	5
355	4	5
356	4	5
357	4	5
358	4	5
359	4	5
360	4	5
361	4	5
362	4	5
363	4	5
364	4	5
365	4	5
366	4	5
367	4	5
368	4	5
369	4	5
370	4	5
371	4	5
372	4	5
373	4	5
374	4	5
375	4	5
376	4	5
377	4	5
378	4	5
379	4	5
380	4	5
381	4	5
382	4	5
383	4	5
384	4	5
385	4	5
386	4	5
387	4	5
388	4	5
389	4	5
390	4	5
391	4	5
392	4	5
393	4	5
394	4	5
395	4	5
396	4	5
397	4	5
398	4	5
399	4	5
400	4	5
401	4	5
402	4	5
403	4	5
404	4	5
405	4	5
406	4	5
407	4	5
408	4	5
409	4	5
410	4	5
411	4	5
412	4	5
413	4	5
414	4	5
415	4	5
416	4	5
417	4	5
418	4	5
419	4	5
420	4	5
421	4	5
422	4	5
423	4	5
424	4	5
425	4	5
426	4	5
427	4	5
428	4	5
429	4	5
430	4	5
431	4	5
432	4	5
433	4	5
434	4	5
435	4	5
436	4	5
437	4	5
438	4	5
439	4	5
440	4	5
441	4	5
442	4	5
443	4	5
444	4	5
445	4	5
446	4	5
447	4	5
448	4	5
449	4	5
450	4	5
451	4	5
452	4	5
453	4	5
454	4	5
455	4	5
456	4	5
457	4	5
458	4	5
459	4	5
460	4	5
461	4	5
462	4	5
463	4	5
464	4	5
465	4	5
466	4	5
467	4	5
468	4	5
469	4	5
470	4	5
471	4	5
472	4	5
473	4	5
474	4	5
475	4	5
476	4	5
477	4	5
478	4	5
479	4	5
480	4	5
481	4	5
482	4	5
483	4	5
484	4	5
485	4	5
486	4	5
487	4	5
488	4	5
489	4	5
490	4	5
491	4	5
492	4	5
493	4	5
494	4	5
495	4	5
496	4	5
497	4	5
498	4	5
499	4	5
500	4	5
501	4	5
502	4	5
503	4	5
504	4	5
505	4	5
506	4	5
507	4	5
508	4	5
509	4	5
510	4	5
511	4	5
512	4	5
513	4	5
514	4	5
515	4	5
516	4	5
517	4	5
518	4	5
519	4	5
520	4	5
521	4	5
522	4	5
523	4	5
524	4	5
525	4	5
526	4	5
527	4	5
528	4	5
529	4	5
530	4	5
531	4	5
532	4	5
533	4	5
534	4	5
535	4	5
536	4	5
537	4	5
538	4	5
539	4	5
540	4	5
541	4	5
542	4	5
543	4	5
544	4	5
545	4	5
546	4	5
547	4	5
548	4	5
549	4	5
550	4	5
551	4	5
552	4	5
553	4	5
554	4	5
555	4	5
556	4	5
557	4	5
558	4	5
559	4	5
560	4	5
561	4	5
562	4	5
563	4	5
564	4	5
565	4	5
566	4	5
567	4	5
568	4	5
569	4	5
570	4	5
571	4	5
572	4	5
573	4	5
574	4	5
575	4	5
576	4	5
577	4	5
578	4	5
579	4	5
580	4	5
581	4	5
582	4	5
583	4	5
584	4	5
585	4	5
586	4	5
587	4	5
588	4	5
589	4	5
590	4	5
591	4	5
592	4	5
593	4	5
594	4	5
595	4	5
596	4	5
597	4	5
598	4	5
599	4	5
600	4	5
601	4	5
602	4	5
603	4	5
604	4	5
605	4	5
606	4	5
607	4	5
608	4	5
609	4	5
610	4	5
611	4	5
612	4	5
613	4	5
614	4	5
615	4	5
616	4	5
617	4	5
618	4	5
619	4	5
620	4	5
621	4	5
622	4	5
623	4	5
624	4	5
625	4	5
626	4	5
627	4	5
628	4	5
629	4	5
630	4	5
631	4	5
632	4	5
633	4	5
634	4	5
635	4	5
636	4	5
637	4	5
638	4	5
639	4	5
640	4	5
641	4	5
642	4	5
643	4	5
644	4	5
645	4	5
646	4	5
647	4	5
648	4	5
649	4	5
650	4	5
651	4	5
652	4	5
653	4	5
654	4	5
655	4	5
656	4	5
657	4	5
658	4	5
659	4	5
660	4	5
661	4	5
662	4	5
663	4	5
664	4	5
665	4	5
666	4	5
667	4	5
668	4	5
669	4	5
670	4	5
671	4	5
672	4	5
673	4	5
674	4	5
675	4	5
676	4	5
677	4	5
678	4	5
679	4	5
680	4	5
681	4	5
682	4	5
683	4	5
684	4	5
685	4	5
686	4	5
687	4	5
688	4	5
689	4	5
690	4	5
691	4	5
692	4	5
693	4	5
694	4	5
695	4	5
696	4	5
697	4	5
698	4	5
699	4	5
700	4	5
701	4	5
702	4	5
703	4	5
704	4	5
705	4	5
706	4	5
707	4	5
708	4	5
709	4	5
710	4	5
711	4	5
712	4	5
713	4	5
714	4	5
715	4	5
716	4	5
717	4	5
718	4	5
719	4	5
720	4	5
721	4	5
722	4	5
723	4	5
724	4	5
725	4	5
726	4	5
727	4	5
728	4	5
729	4	5
730	4	5
731	4	5
732	4	5
733	4	5
734	4	5
735	4	5
736	4	5
737	4	5
738	4	5
739	4	5
740	4	5
741	4	5
742	4	5
743	4	5
744	4	5
745	4	5
746	4	5
747	4	5
748	4	5
749	4	5
750	4	5
751	4	5
752	4	5
753	4	5
754	4	5
755	4	5
756	4	5
757	4	5
758	4	5
759	4	5
760	4	5
761	4	5
762	4	5
763	4	5
764	4	5
765	4	5
766	4	5
767	4	5
768	4	5
769	4	5
770	4	5
771	4	5
772	4	5
773	4	5
774	4	5
775	4	5
776	4	5
777	4	5
778	4	5
779	4	5
780	4	5
781	4	5
782	4	5
783	4	5
784	4	5
785	4	5
786	4	5
787	4	5
788	4	5
789	4	5
790	4	5
791	4	5
792	4	5
793	4	5
794	4	5
795	4	5
796	4	5
797	4	5
798	4	5
799	4	5
800	4	5
801	4	5
802	4	5
803	4	5
804	4	5
805	4	5
806	4	5
807	4	5
808	4	5
809	4	5
810	4	5
811	4	5
812	4	5
813	4	5
814	4	5
815	4	5
816	4	5
817	4	5
818	4	5
819	4	5
820	4	5
821	4	5
822	4	5
823	4	5
824	4	5
825	4	5
826	4	5
827	4	5
828	4	5
829	4	5
830	4	5
831	4	5
832	4	5
833	4	5
834	4	5
835	4	5
836	4	5
837	4	5
838	4	5
839	4	5
840	4	5
841	4	5
842	4	5
843	4	5
844	4	5
845	4	5
846	4	5
847	4	5
848	4	5
849	4	5
850	4	5
851	4	5
852	4	5
853	4	5
854	4	5
855	4	5
856	4	5
857	4	5
858	4	5
859	4	5
860	4	5
861	4	5
862	4	5
863	4	5
864	4	5
865	4	5
866	4	5
867	4	5
868	4	5
869	4	5
870	4	5
871	4	5
872	4	5
873	4	5
874	4	5
875	4	5
876	4	5
877	4	5
878	4	5
879	4	5
880	4	5
881	4	5
882	4	5
883	4	5
884	4	5
885	4	5
886	4	5
887	4	5
888	4	5
889	4	5
890	4	5
891	4	5
892	4	5
893	4	5
894	4	5
895	4	5
896	4	5
897	4	5
898	4	5
899	4	5
900	4	5
901	4	5
902	4	5
903	4	5
904	4	5
905	4	5
906	4	5
907	4	5
908	4	5
909	4	5
910	4	5
911	4	5
912	4	5
913	4	5
914	4	5
915	4	5
916	4	5
917	4	5
918	4	5
919	4	5
920	4	5
921	4	5
922	4	5
923	4	5
924	4	5
925	4	5
926	4	5
927	4	5
928	4	5
929	4	5
930	4	5
931	4	5
932	4	5
933	4	5
934	4	5
935	4	5
936	4	5
937	4	5
938	4	5
939	4	5
940	4	5
941	4	5
942	4	5
943	4	5
944	4	5
945	4	5
946	4	5
947	4	5
948	4	5
949	4	5
950	4	5
951	4	5
952	4	5
953	4	5
954	4	5
955	4	5
956	4	5
957	4	5
958	4	5
959	4	5
960	4	5
961	4	5
962	4	5
963	4	5
964	4	5
965	4	5
966	4	5
967	4	5
968	4	5
969	4	5
970	4	5
971	4	5
972	4	5
973	4	5
974	4	5
975	4	5
976	4	5
977	4	5
978	4	5
979	4	5
980	4	5
981	4	5
982	4	5
983	4	5
984	4	5
985	4	5
986	4	5
987	4	5
988	4	5
989	4	5
990	4	5
991	4	5
992	4	5
993	4	5
994	4	5
995	4	5
996	4	5
997	4	5
998	4	5
999	4	5
1000	4	5

Ինժեներական ցանցերի հաշվարկային տվյալներ

Ցանցի տեսակ	Ցանց	Հաշվարկային տվյալներ
Ջրամատակարարում	Ջրամատակարարման ցանց	Ջրի ծախսը՝ 1.2 լ/վ
Ջրահեռացում	Ջրահեռացման ցանց	Ջրահեռացման ծախսը՝ 1.2 լ/վ
Էլեկտրամատակարարում	Էլեկտրական ցանց	Հզորությունը՝ 50 կՎտ
Ջեռուցում	Ջեռուցման ցանց	Ջերմային հզորությունը՝ 30 կՎտ
Գազամատակարարում	Գազի ցանց	Գազի ծախսը՝ 3 մ³/ժ
Հեռախոսակապ	Հեռախոսային ցանց	10 հեռախոսային կետ
Ինտերնետ	Ինտերնետային ցանց	10 համակարգիչ
Հրդեհաշիջում	Հրդեհաշիջման ցանց	2 հրշեջ ջրհոր

Հրդեհաշիջման և անվտանգության միջոցներ

Հրշեջ ավտոմեքենայի մատչելիություն	Ապահովված է
Հրդեհաշիջման ներքին ջրամատակարարման կրաններ	2 հատ
Հրդեհաշիջման արտաքին ջրամատակարարման կրաններ	2 հատ
Հրդեհային ազդանշանային համակարգ	Տեղադրված է
Ծխի հեռացման համակարգ	Տեղադրված է
Էլեկտրական լուսավորության ավտոմատ անջատիչներ	Տեղադրված են
Հրդեհաշիջման ձեռքի միջոցներ	Տեղադրված են
Էվակուացիոն ելքերի նշանակման լուսային ցուցանակներ	Տեղադրված են
Էվակուացիոն լուսավորություն	Տեղադրված է
Հրդեհային անվտանգության նշաններ	Տեղադրված են

Ընդհանուր ծանոթագրություններ

1. Բոլոր չափերը տրված են մետրերով, եթե այլ բան նշված չէ:
2. Շինարարական աշխատանքները կատարել գործող նորմերի և կանոնների պահանջներին համապատասխան:
3. Հողային աշխատանքները կատարել ձեռքով՝ մոտ ընկած ծառերի արմատները չվնասելու համար:
4. Ծառերի հատումը թույլատրվում է միայն համաձայնեցնելով համապատասխան մարմինների հետ:
5. Շինարարական աղբը տեղափոխել թույլատրված աղբավայր:
6. Աշխատանքների ընթացքում ապահովել հրդեհային անվտանգության միջոցառումները:
7. Տեղամասի սահմանները նշել ցանկապատով:
8. Շինարարական հրապարակում տեղադրել տեղեկատվական վահանակ:
9. Աշխատանքների ավարտից հետո վերականգնել կանաչապատումը:
10. Ջրահեռացման համակարգը միացնել կենտրոնական ցանցին:
11. Էլեկտրական մալուխները դնել խրամատում՝ ավազի բարձի վրա:
12.

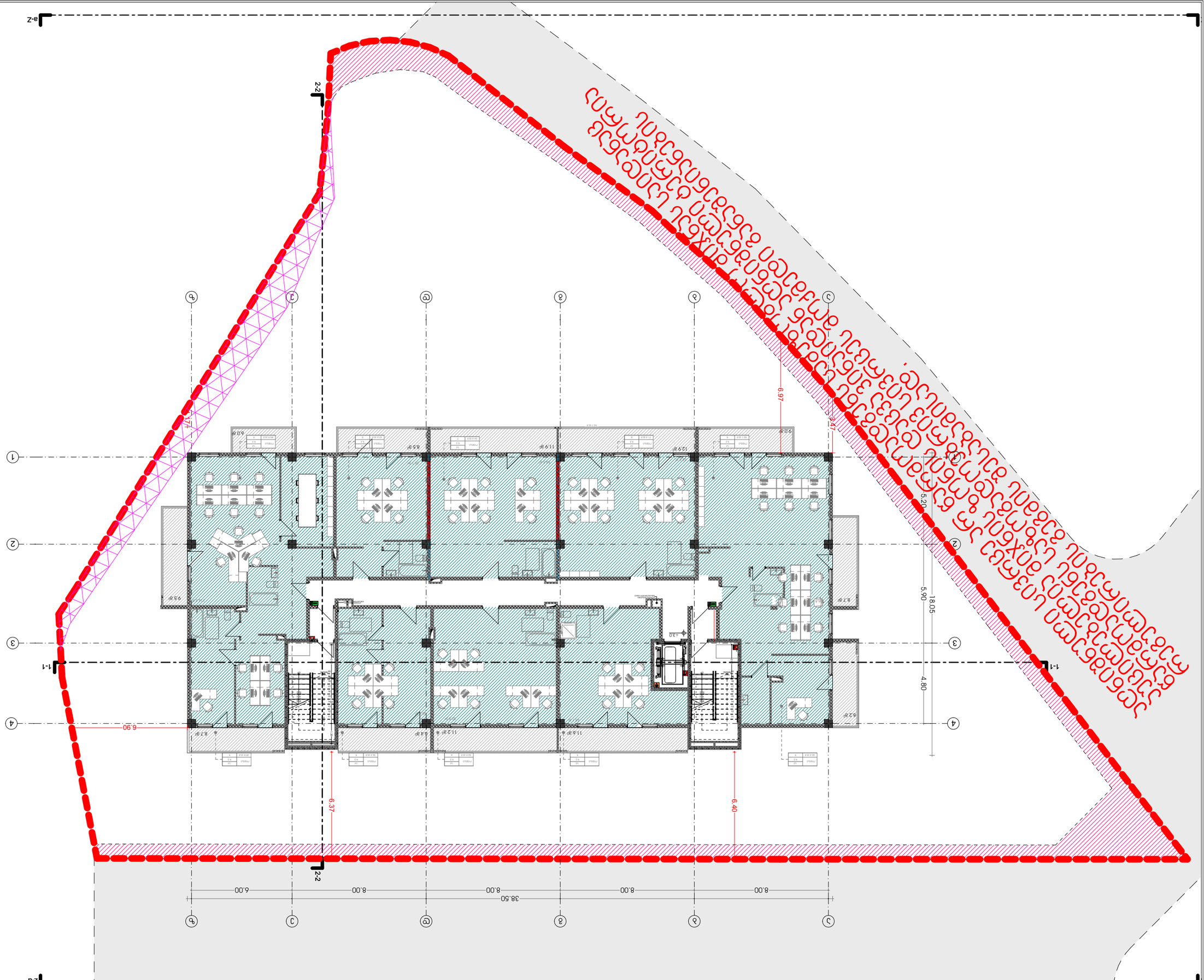

ԱՐՏԱՔԻՆ ՀԱՐԿԱՅԻՆ ՀՐԱՊԱՐԱԿ

ՀԱՍՏԱՏՈՒՄ

ՀԱՄԱՁԱՅՆԱԳՐՈՒԹՅՈՒՆ

ԱՇԽԱՏԱՆՔԱՅԻՆ ՆԱԽԱԳԻԾ

ՀՀ ԱՐՄԱՎԻՐԻ ՄԱՐԶԻ ՀԱՄԱՅՆՔԱՊԵՏԱՐԱՆԻ ՇԵՆՔԻ ԿԱՌՈՒՑՈՒՄ

ՀԱՍՑԵՀԱՍՑԱՅԻՆ ՊԱՏԿԵՐԱՑՈՒՄ

-1 ԱՅԼԱՐՁԱԿ

ՀԱՏԱԿԱՑՈՒՄ ԱՌԱՆՑ ՇԵՆՔԵՐԻ

ՀԱՏԱԿԱՑՈՒՄ	ՊՄԿԱԳԱՅԻՆ	ՕԴԱՅՆԵՐ
1:200	A3	2023 6
ԱՇԽԱՏԱՆՔԱՅԻՆ	ՊՐՈՑԵՍԱՅԻՆ	ԱՇԽԱՏԱՆՔԱՅԻՆ
Ա.01.23	ՊՐՈՑԵՍԱՅԻՆ	67

ՀԱՄԱՁԱՅՆԱԳՐՈՒԹՅԱՆ ԱՇԽԱՏԱՆՔԱՅԻՆ ՀՐԱՊԱՐԱԿ

ՀԱՍՏԱՏՈՒՄ

ՀԱՄԱՁԱՅՆԱԳՐՈՒԹՅՈՒՆ

ԱՇԽԱՏԱՆՔԱՅԻՆ ՆԱԽԱԳԻԾ

ՀՀ ԱՐՄԱՎԻՐԻ ՄԱՐԶԻ ՀԱՄԱՅՆՔԱՊԵՏԱՐԱՆԻ ՇԵՆՔԻ ԿԱՌՈՒՑՈՒՄ

ՀԱՍՑԵՀԱՍՑԱՅԻՆ ՊԱՏԿԵՐԱՑՈՒՄ

-1 ԱՅԼԱՐՁԱԿ

ՀԱՏԱԿԱՑՈՒՄ ԱՌԱՆՑ ՇԵՆՔԵՐԻ

ՀԱՏԱԿԱՑՈՒՄ	ՊՄԿԱԳԱՅԻՆ	ՕԴԱՅՆԵՐ
1:200	A3	2023 6
ԱՇԽԱՏԱՆՔԱՅԻՆ	ՊՐՈՑԵՍԱՅԻՆ	ԱՇԽԱՏԱՆՔԱՅԻՆ
Ա.01.23	ՊՐՈՑԵՍԱՅԻՆ	67

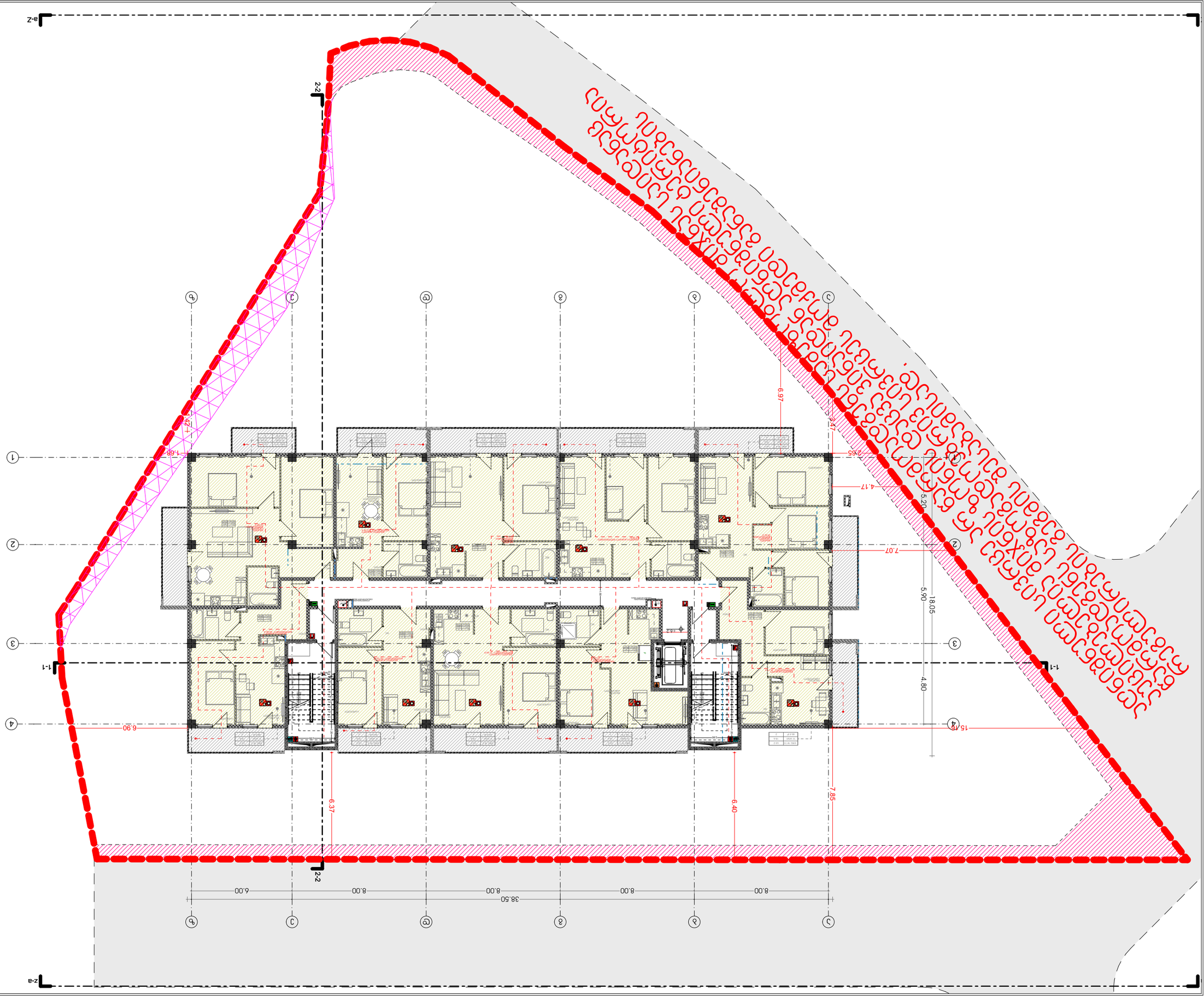

ბინის ნომერი და ფართობი

1	67.24 მ.01

ბინის ტიპი

1	2 ოთახიანი

ბინის მდებარეობა სართულზე

1	1 სართული

ბინის მდებარეობა ეზ ფასადზე

1	ეზოს მხარე

ბინის ფართობი

1	67.24 მ.01

ბინის ნომერი

1	67

ბინის ტიპი

1	2 ოთახიანი

ბინის მდებარეობა სართულზე

1	1 სართული

ბინის მდებარეობა ეზ ფასადზე

1	ეზოს მხარე

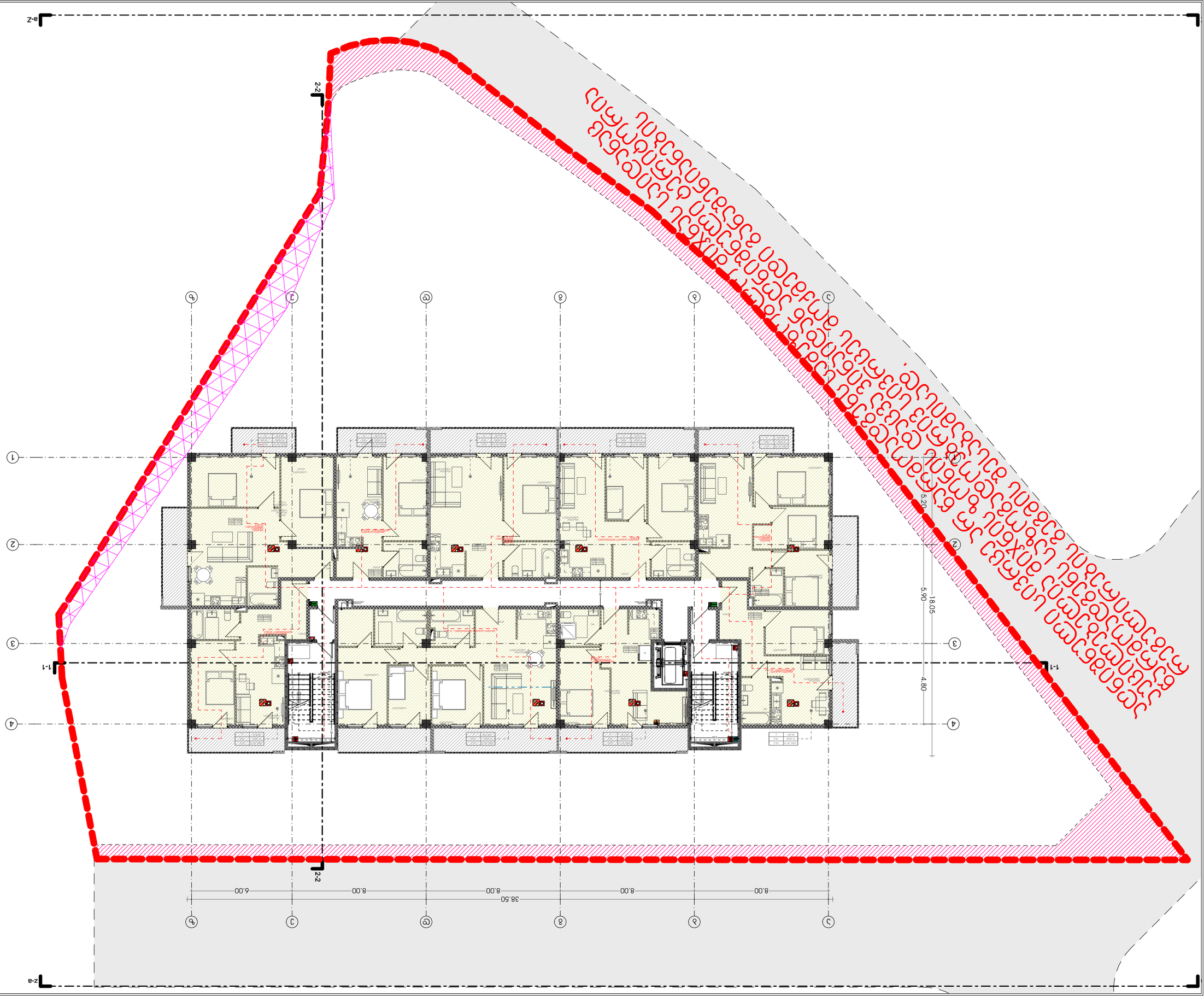

ծրագրի անվանում	
շինարարության վայրի հասցե	
շինարարության փուլ	
գծագրի անվանում	
գծագրի համար	
ամսաթիվ	

գծագրի համար	ա.01.25	67
գծագրի չափսը	A3	1:200
գծագրի տեսակը	ճարտարապետական	2023 թ
գծագրի անվանումը	հատակագիծ	

ծրագրի հեղինակ		
գլխավոր ճարտարապետ		
գլխավոր տեխնոլոգ		
գլխավոր ինժեներ		
նախագծի ղեկավար		
կատարող

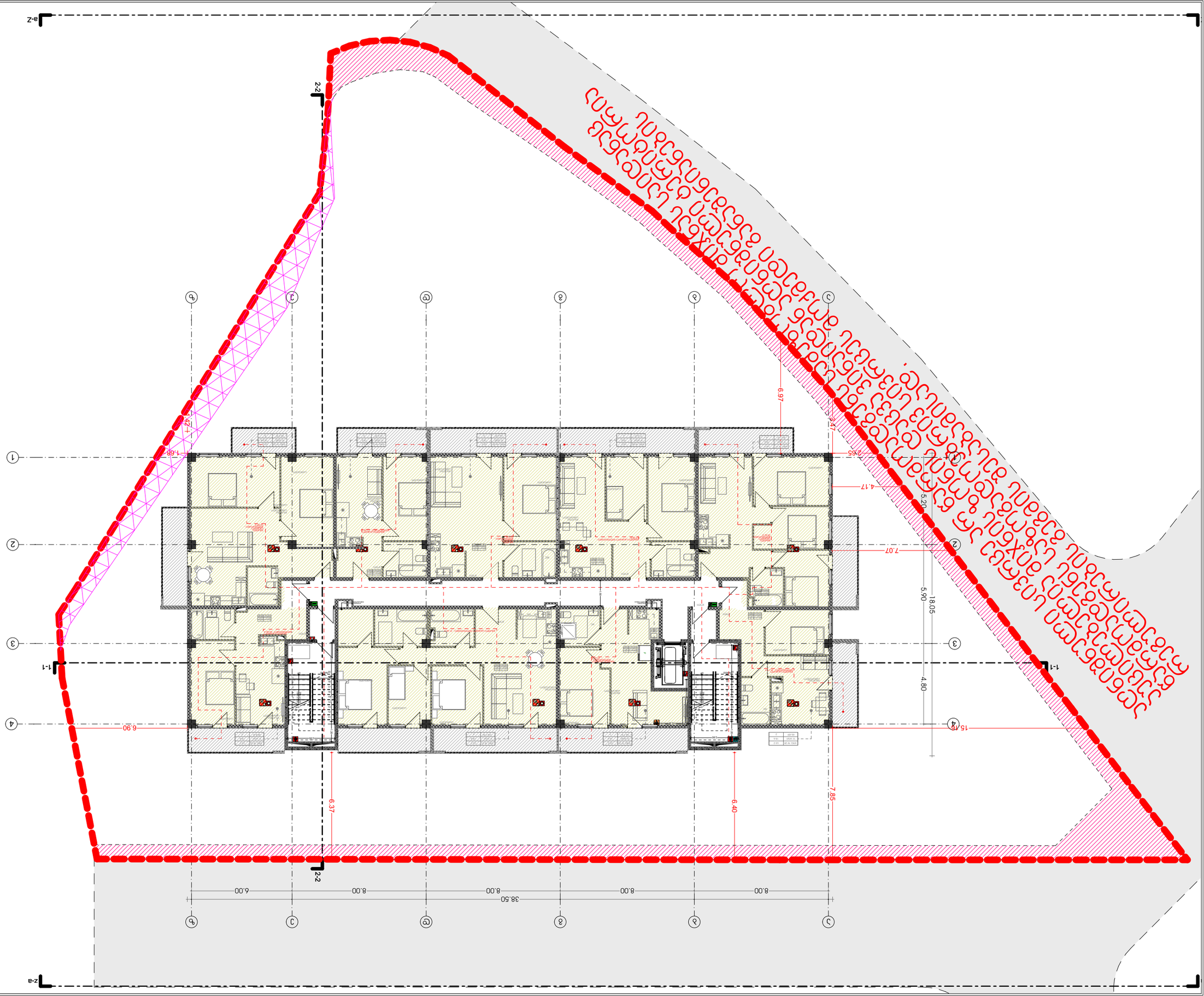

ადგილის გეგმა
1:200

ნაკვეთის საზღვრები

ნაკვეთის საზღვრის მახასიათებელი წერტილების კოორდინატები

წერტილის ნომერი	X	Y
1	4615.00	5000.00
2	4615.00	5038.50
3	4607.00	5038.50
4	4607.00	5000.00

ნაკვეთის ფართობი 0.308 ჰა

ნაკვეთის ადგილმდებარეობა: ქ. ბათუმი, ნაკვეთი N 1

ნაკვეთის ფართობი	0.308 ჰა
მშენებლობის ფართობი	1 000.00 მ²
მშენებლობის მოცულობა	3 000.00 მ³
სართულების რაოდენობა	3
სიმაღლე	9.00 მ

ნაკვეთის ზონირება: ზონა

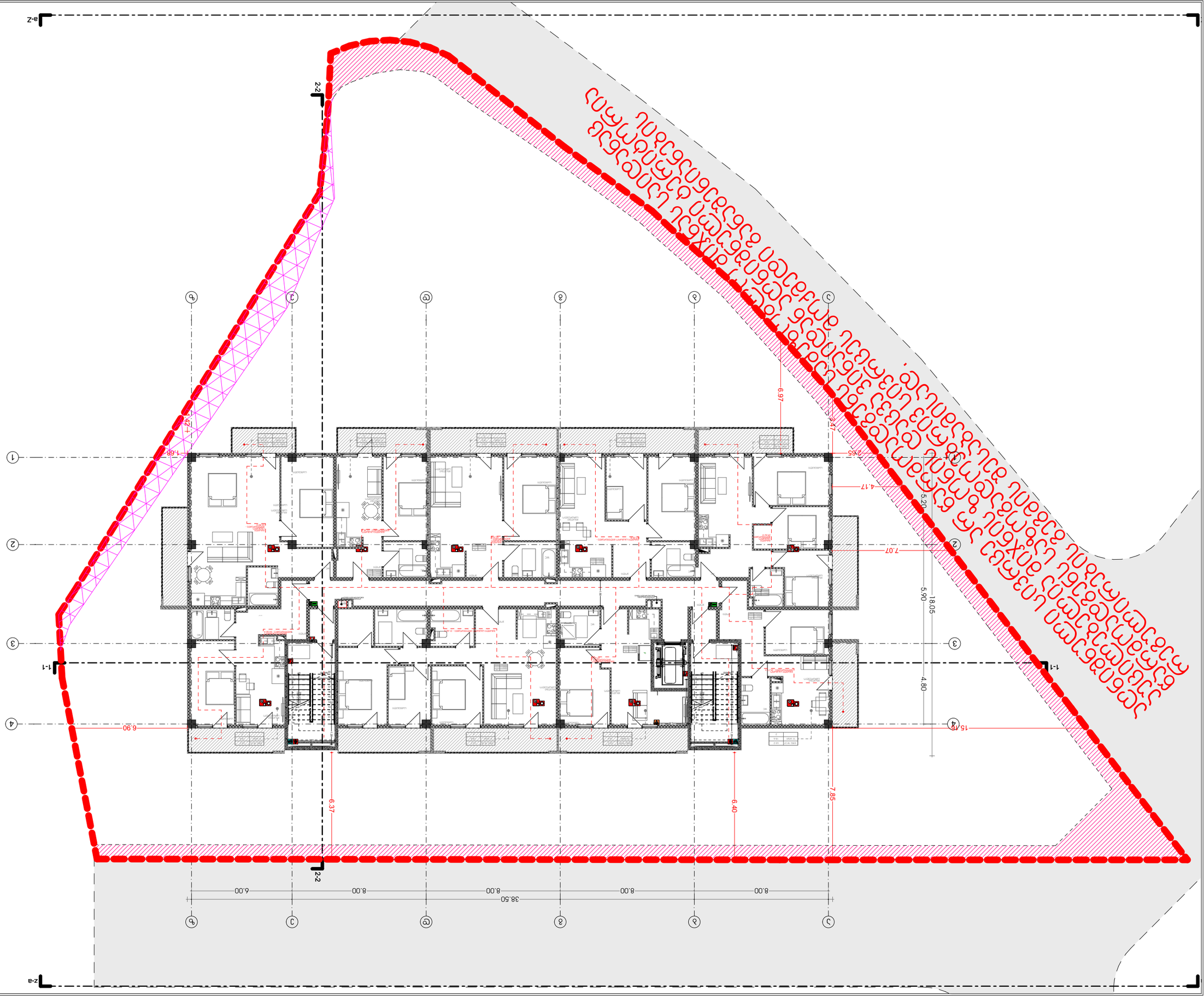

ობიექტის სახელწოდება და მისამართი

ბინათმშენებლობა

ნახაზის დასახელება

ფასადები

ნახაზის ნომერი

1

პროექტის ეტაპი

პროექტი

ნახაზის მასშტაბი

1:200

ფორმატი

A3

ნახაზის შედგენის თარიღი

2023 წ

ნახაზის ნომერი	ფასადები	1
პროექტის ეტაპი	პროექტი	
ნახაზის მასშტაბი	1:200	A3
ნახაზის შედგენის თარიღი	2023 წ	

ავტორი

ა.ნ.ქ.

ავტორი	ა.ნ.ქ.	

ავტორის ხელმოწერა

ავტორის ხელმოწერა		

ნახაზის ნომერი

67

ნახაზის ნომერი	A.01.27	67

ობიექტის ადგილმდებარეობა

ქ. ბათუმი, ნ. ლორთქიფანიძის ქუჩა

ობიექტის ადგილმდებარეობა

ქ. ბათუმი, ნ. ლორთქიფანიძის ქუჩა

ნახაზის დასახელება

ფასადები

ნახაზის ნომერი

1

პროექტის ეტაპი

პროექტი

ნახაზის მასშტაბი

1:200

ფორმატი

A3

ნახაზის შედგენის თარიღი

2023 წ

ავტორი

ა.ნ.ქ.

ავტორის ხელმოწერა

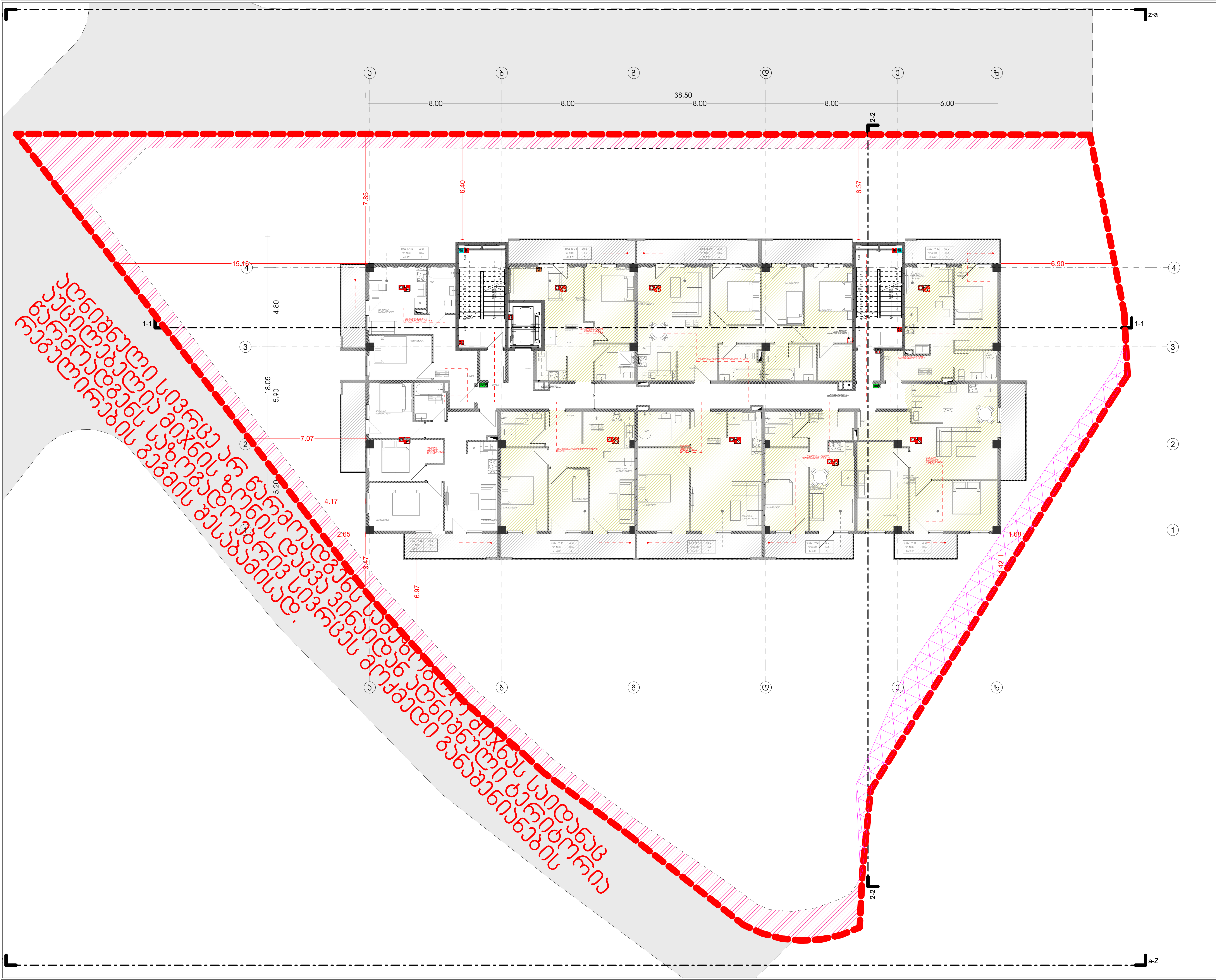

მრავალბინიანი საცხოვრებელი სახლი

თანამდებობა	გვარი	ხელმოწერა
მთ. არქიტექტორი	თ.მალანია	

პირობითი აღნიშვნები და შენიშვნები

	სახანძრო სისტემების ოთახი		სახანძრო მილდგამი
	ავტოსაშხეფი		სახანძრო განყოფილებასთან კავშირის სისტემა
	კვამლზე მოქმედი		მექანიკური განიავება
	გასასვლელი		ხელის ცეცხლმაქრი
	სახანძრო განგაშის ხელით სამართავი ღილაკი		ვიზუალური და ხმოვანი განგაშის სისტემა
	დაწნევის სისტემა		

ტექნიკურ ეკონომიკური მაჩვენებლები

ნახაზის სახელწოდება

-1 სართული

ნახაზის მონაცემები

მასშტაბი	ფორმატი	თარიღი
1:200	A3	2023 წ
სტადია	ფურცელი	ფურცლები
პროექტი	A.01.28	67

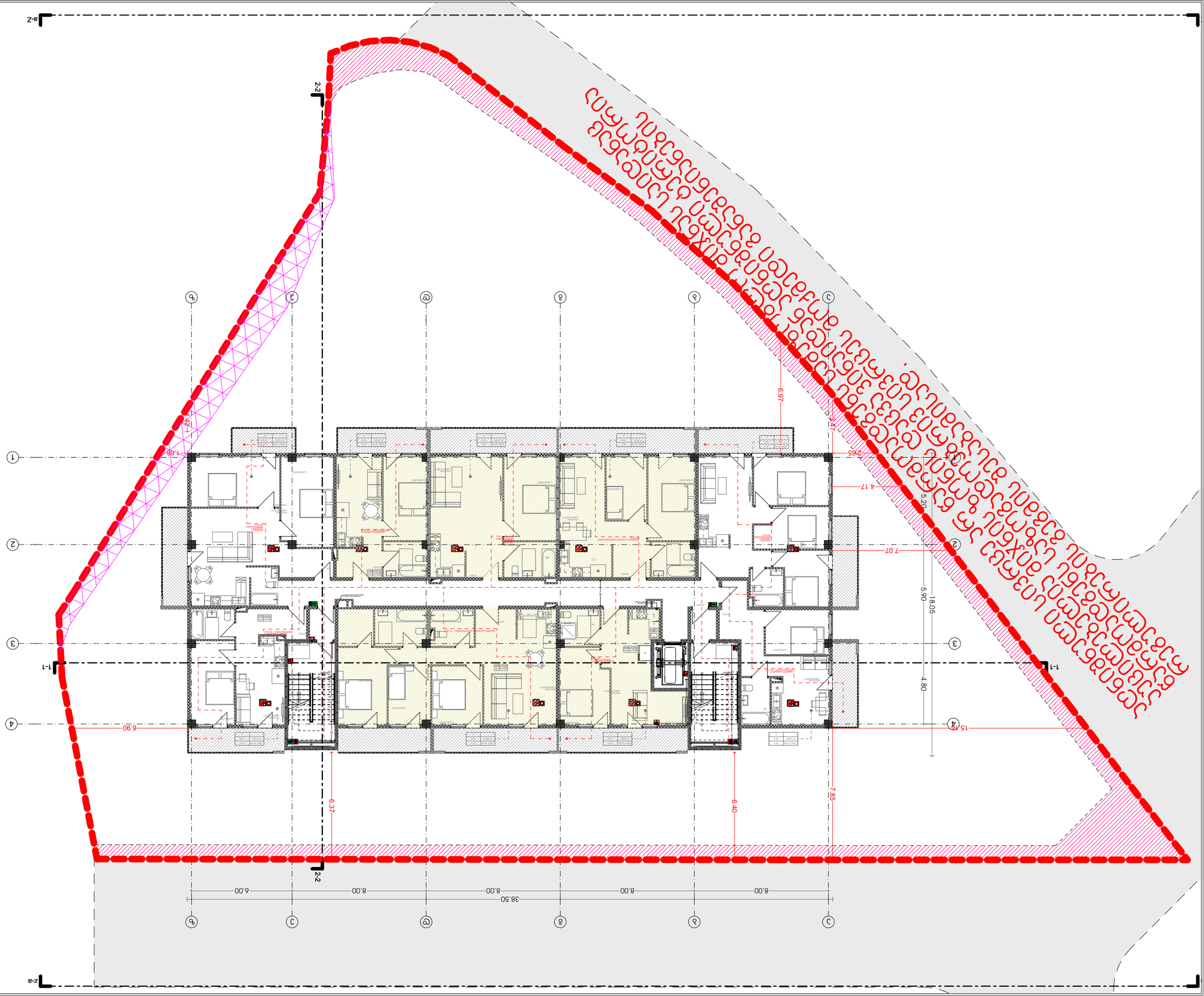

ԱՌԱՋԻՆ ՀԱՐԿԱՅԻՆ ԿՏՐՎԱԾՔԻ ԱՌԱՆՁՆԱՀԱՏԿՈՒԹՅՈՒՆՆԵՐԸ

ՀԱՐԿԱՅԻՆ ՍՊԱՍԱՐԿՈՒՄ ԵՎ ՅՈՒՐԱՑՄԱՆ ՀԱՄԱԿԱՐԳԵՐ

ՀՐԴԵՀԱՅԻՆ ԶԱՆԳԱԿԱՐԳԻՉ	
ՀՐԴԵՀԱՅԻՆ ՀԱՄԱԿԱՐԳԻՉ	
ՀՐԴԵՀԱՅԻՆ ՍՊԱՍԱՐԿՈՒՄ	
ՀՐԴԵՀԱՅԻՆ ՀԱՎԱՔԱՑՈՒ ՍԱՐՔԱՎՈՐՈՒՄ	
ՀՐԴԵՀԱՅԻՆ ՀԱՎԱՔԱՑՈՒ ՍԱՐՔԱՎՈՐՈՒՄ ՀԱՄԱՐ ՀԱՏՈՒԿ ՏԵՂԱՄԱՍՆԵՐՈՎ

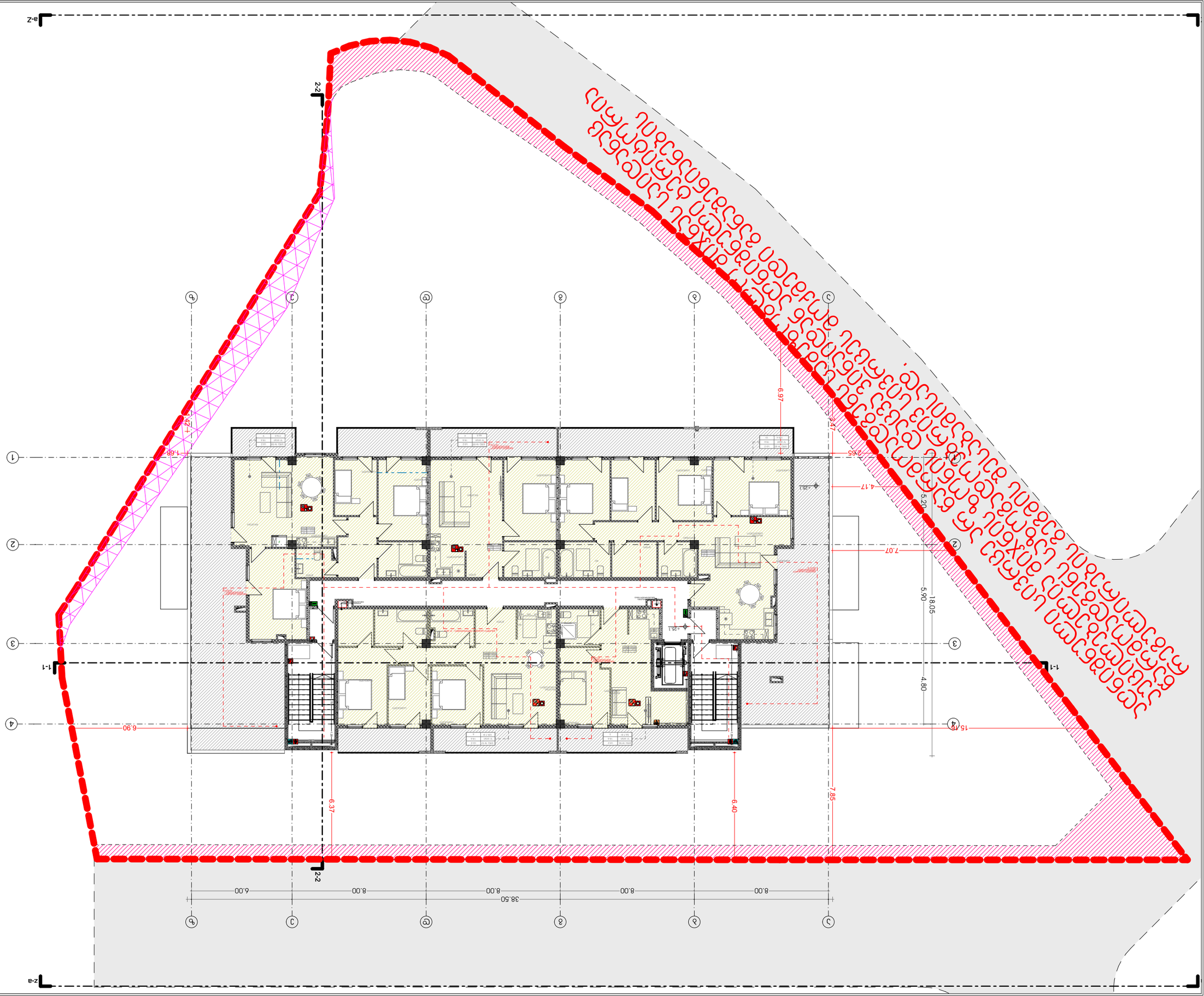

ᲐᲠᲥᲘᲢᲔᲥᲢᲣᲠᲣᲚᲘ ᲜᲐᲬᲘᲚᲘ

ᲛᲐᲠᲗᲙᲣᲗᲮᲘᲡ ᲡᲐᲮᲔᲚᲘ ᲓᲐ ᲜᲝᲛᲔᲠᲘ

ᲛᲘᲬᲘᲡ ᲡᲐᲙᲐᲓᲐᲡᲢᲠᲝ ᲜᲐᲙᲕᲔᲗᲘᲡ ᲡᲐᲮᲔᲚᲘ ᲓᲐ ᲜᲝᲛᲔᲠᲘ

ᲒᲐᲜᲛᲐᲠᲢᲔᲑᲘᲡ ᲡᲐᲮᲔᲚᲘ ᲓᲐ ᲜᲝᲛᲔᲠᲘ

-1 ᲡᲐᲮᲣᲠᲘᲡᲘ

ᲐᲠᲥᲘᲢᲔᲥᲢᲣᲠᲣᲚᲘ ᲒᲔᲒᲛᲐ

ᲐᲠᲥᲘᲢᲔᲥᲢᲘ	ᲒᲘᲜᲐᲡᲬᲠᲐᲤᲘ	ᲒᲐᲜᲛᲐᲠᲢᲔᲑᲐ
ᲛᲐᲡᲨᲢᲐᲑᲘ	1:200	2023 წ
ᲜᲐᲮᲐᲢᲘ	ᲐᲐ	ᲛᲘᲬᲘᲡ ᲡᲐᲙᲐᲓᲐᲡᲢᲠᲝ ᲜᲐᲙᲕᲔᲗᲘᲡ ᲡᲐᲮᲔᲚᲘ ᲓᲐ ᲜᲝᲛᲔᲠᲘ
ᲤᲐᲘᲚᲘᲡ ᲜᲐᲛᲔᲠᲘ	ᲐᲜ.01.30	67