პირობითი აღნიშვნები

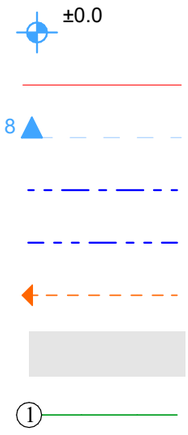

ნიშნული გეგმაზე
საკადასტრო საზღვარი
ჭრილის ხაზი
კედლის ცეცხლმედეგობის ხარისხი 1 საათი
კედლის ცეცხლმედეგობის ხარისხი 2 საათი
გასასვლელამდე სავალი მანძილი
მისაწვდომი სვლაგეზი
ღერძის ხაზი

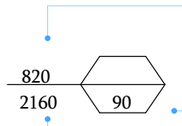

კარის თავისუფალი სიგანე
ხანძარმედეგობა
კარის თავისუფალი სიმაღლე

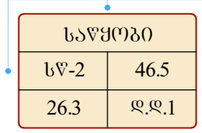

ოთახის დანიშნულება
დაკავებულობის ჯგუფი (ქვეჯგუფი)
დაკავებულობის დატვირთვის ფაქტორი
დაკავებულობის დატვირთვა
ფართი შიგა კონტურზე



სასაწყობე ჯგუფი

სახანძრო სისტემები



სახანძრო-სამაშველო სამსახურის მიერ გამოსაყენებელი მისაერთებელი - ჰიდრანტი



ხელის ცეცხლმაქრი



კვამლის ავტომატური აღმომჩენი



სახანძრო განგაშის ხელით სამართავი კოლოფი



საევაკუაციო გასასვლელი



სასმელი წყლის შადრევანი



საავარიო განათება



საგანგებო ხმოვანი განგაშის სისტემა

საპროექტო შენობაში გამოყენებული თავისუფალი სივრცეები კართან მანევრირებისთვის მ 1:50

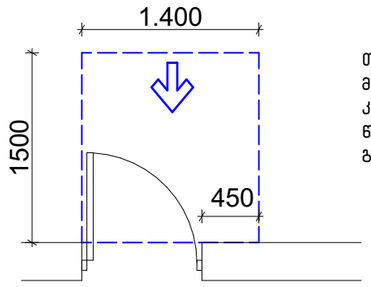

თავისუფალი სივრცე კართან მანევრირებისთვის – ანჯამიანი კარი
წინიდან მისაწვდომი – გამოწევით გაღება

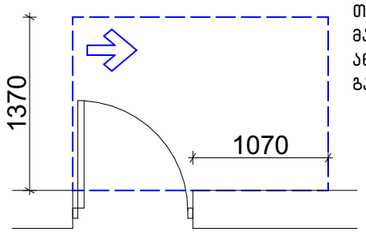

თავისუფალი სივრცე კართან მანევრირებისთვის – ანჯამიანი კარი
ანჯამის მხრიდან მისაწვდომი – გამოწევით გაღება

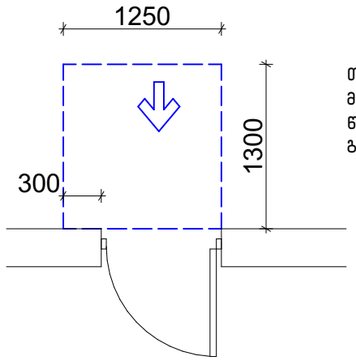

თავისუფალი სივრცე კართან მანევრირებისთვის – ანჯამიანი კარი
წინიდან მისაწვდომი – მიწოლით გაღება

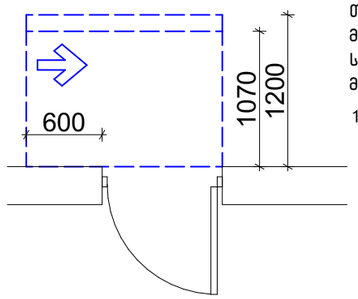

თავისუფალი სივრცე კართან მანევრირებისთვის – ანჯამიანი კარი
საკეტის მხრიდან მისაწვდომი – მიწოლით გაღება

120 მინ. თუ მოწყობილია მიმახურავი

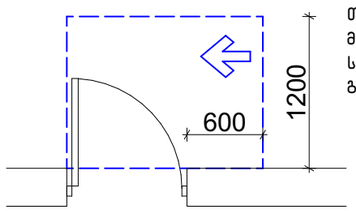

თავისუფალი სივრცე კართან მანევრირებისთვის – ანჯამიანი კარი
საკეტის მხრიდან მისაწვდომი – გამოწევით გაღება

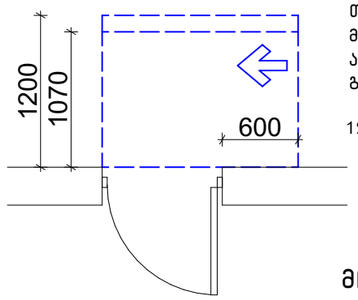

თავისუფალი სივრცე კართან მანევრირებისთვის – ანჯამიანი კარი
ანჯამის მხრიდან მისაწვდომი – მიწოლით გაღება

120 მინ. თუ მოწყობილია მიმახურავი

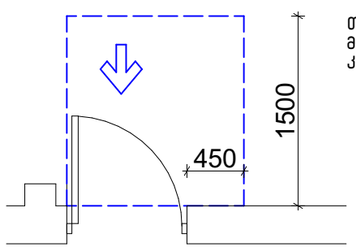

თავისუფალი სივრცე კართან მანევრირებისთვის-ნიშებში მოწყობილი კარი და ჭიშკარი-გამოწევით გაღება

მოსატრიალებელი სივრცეები

ვარიანტი 4

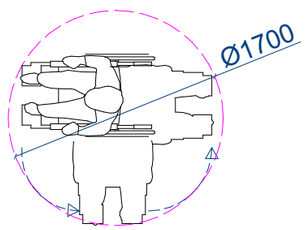

ვარიანტი 1

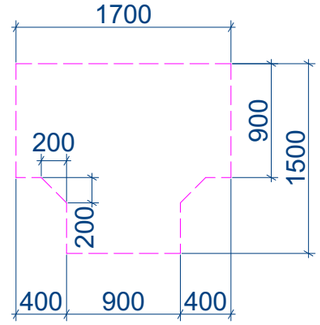

ვარიანტი 2

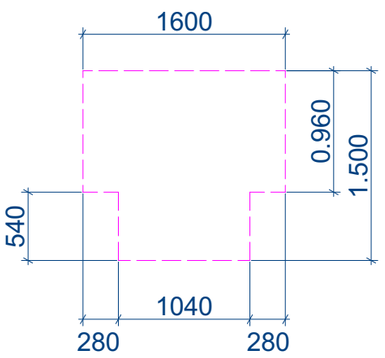

ვარიანტი 3

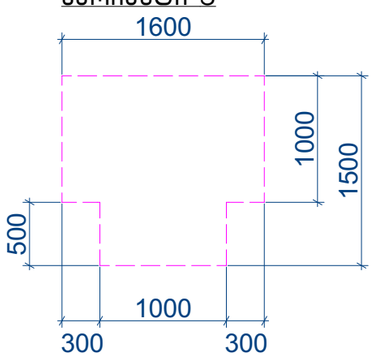

ხელსაბანის ძლებარეობა

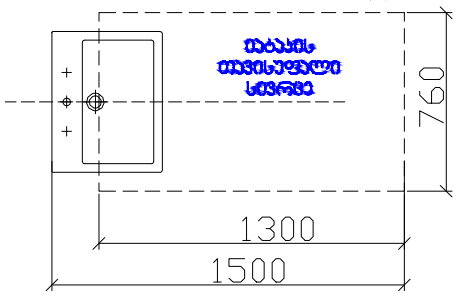

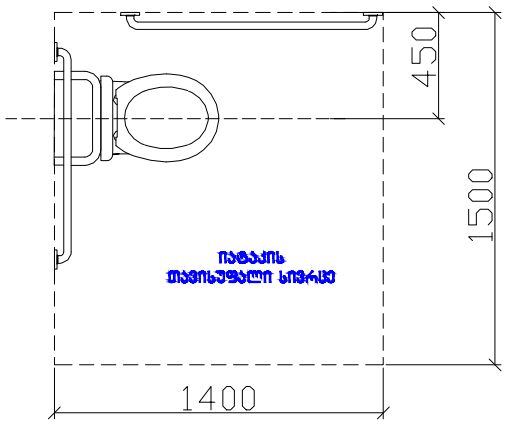

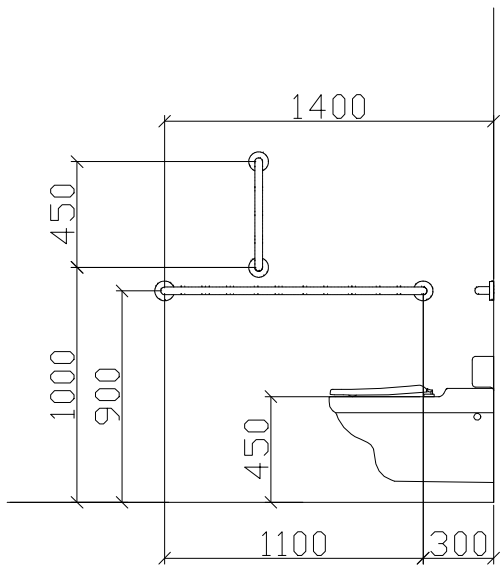

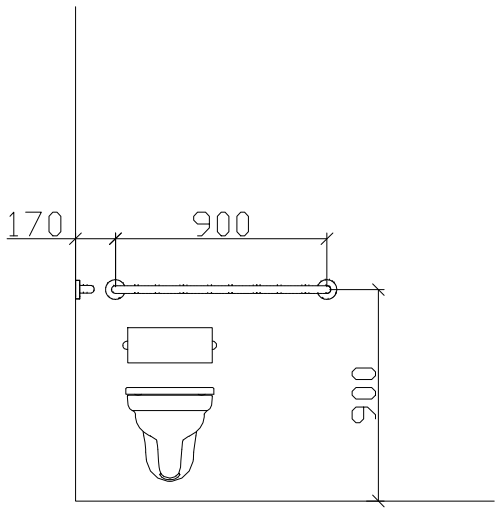

T ფორმის მოსაბრუნებელი სივრცე
304.3.2.1 (ა) ვარიანტი 1

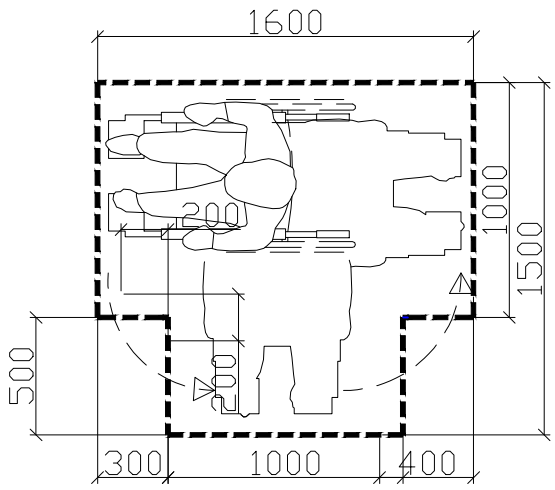

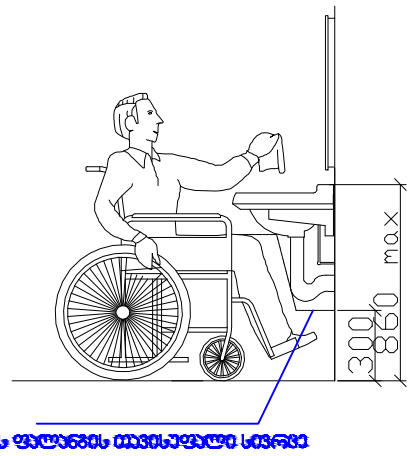

სასწრაფო სამედიცინო დახმარების საერთაშორისო სიმბოლო
(სიცოცხლის ვარსკვლავი) განთავსდება ლიფტის ჩარჩოს ორივე მხარეს

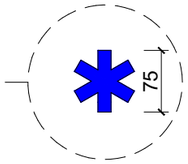

ნიშანი განთავსდება ლიფტის გამოსაძახებელ ღილაკთან



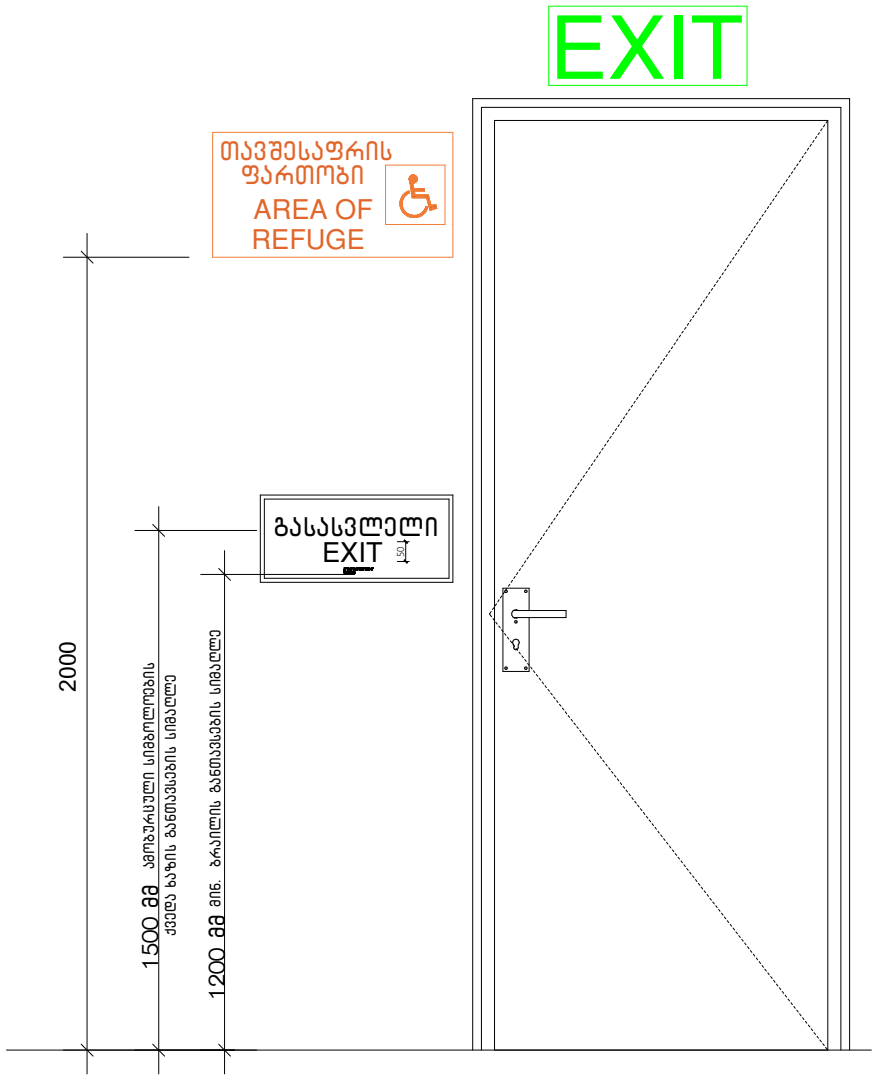

ნიშანი პიქტოგრამებით, ამობურცული ნიშნებით და ბრაილით
განთავსდება
მისაწვდომ ტუალეტებთან კარის მომიჯნავედ

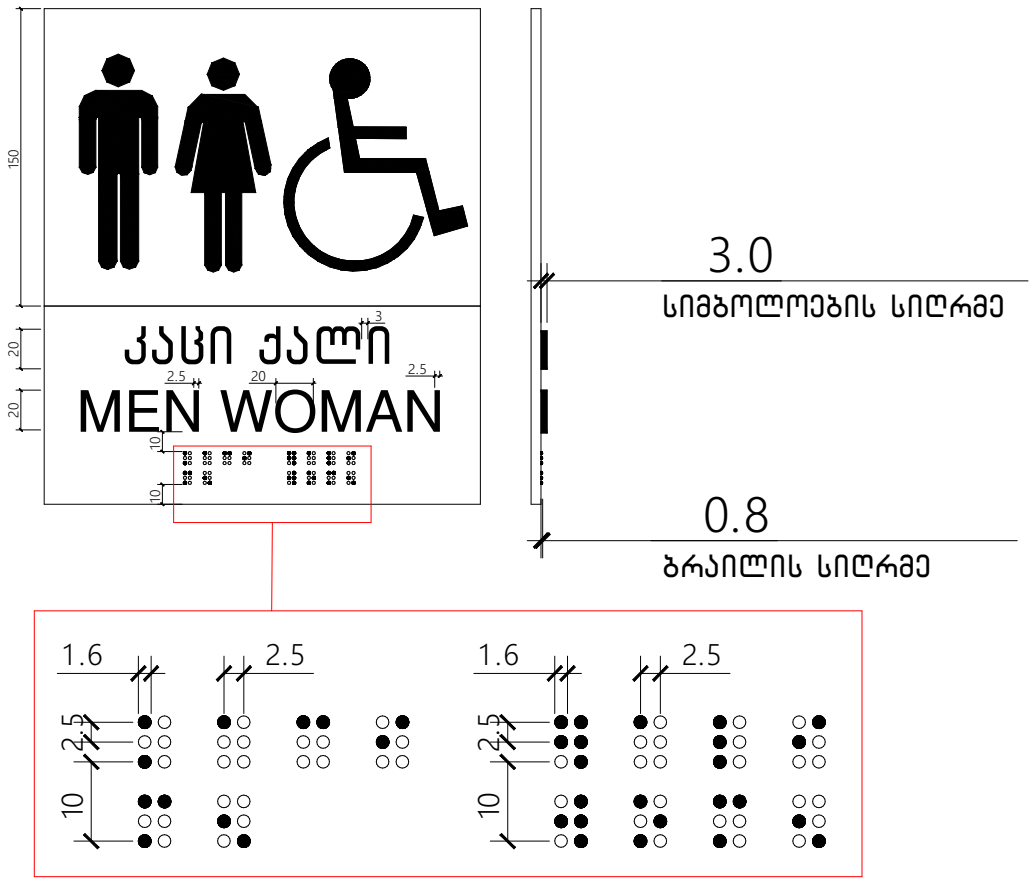

გასასვლელის განათებული ნიშანი

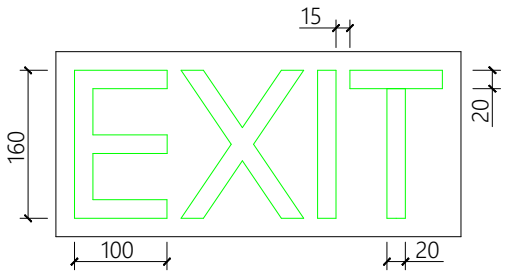

ნიშანი ამობურცული სიმბოლოებით
და ბრაილით გზა-კიბის შესასვლელთან
და გარეთ გამავალ ყველა კართან

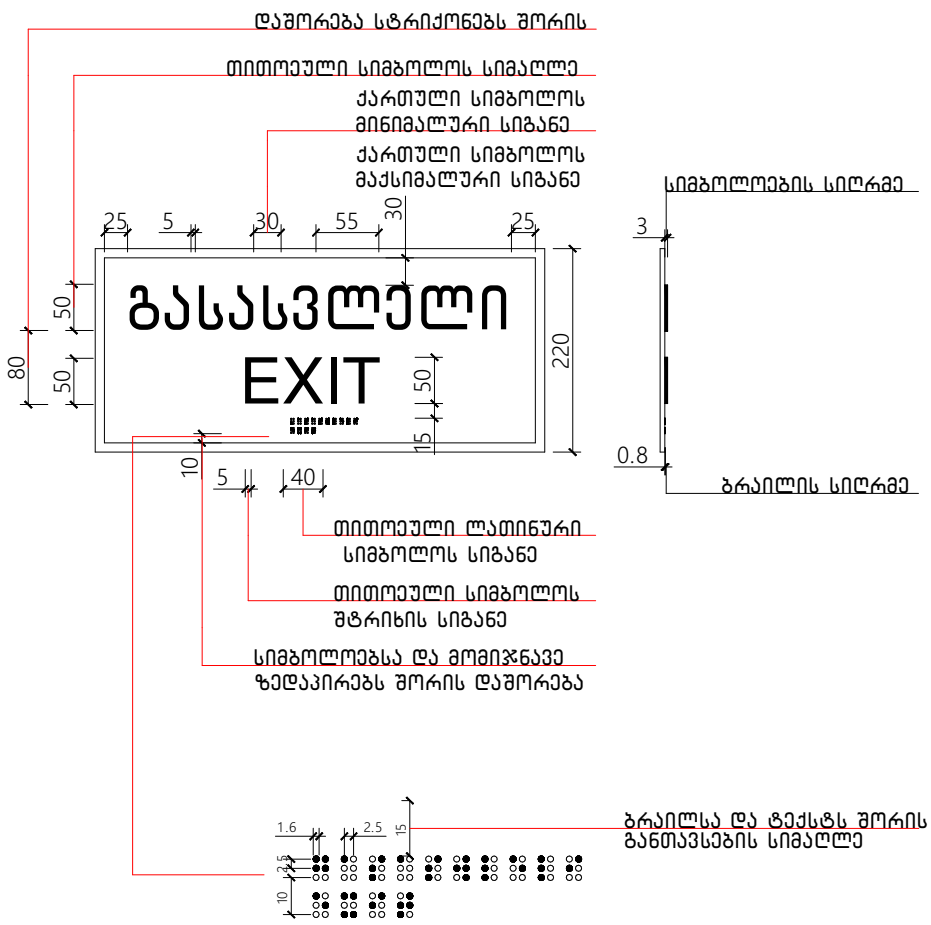

ნიშანი განთავსდება
გზაკიბის საზღვრებში კარის მომიჯნავედ

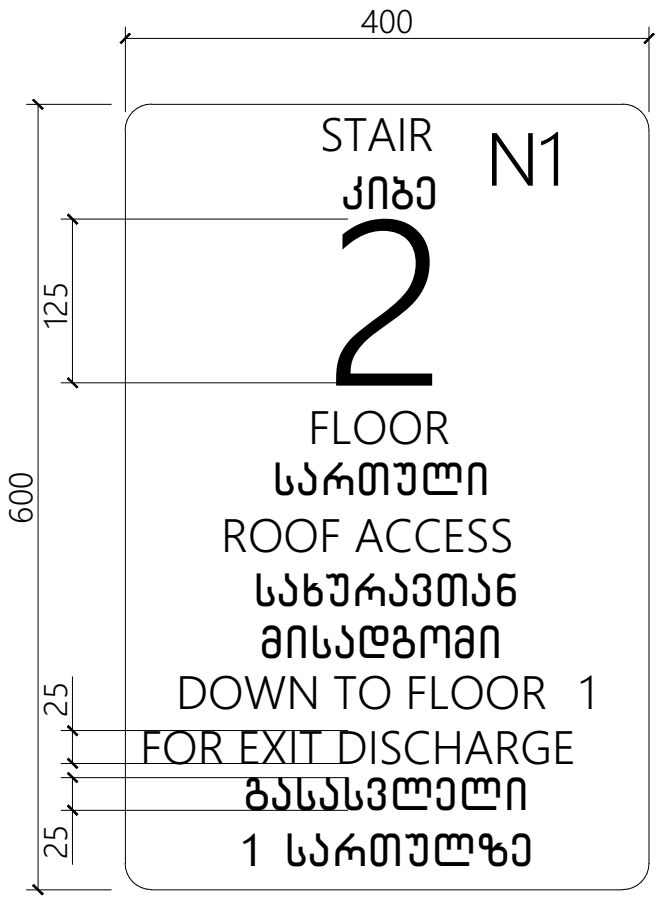



ნიშანი განთავსდება
გზაკიბის საზღვრებში კარის მომიჯნავედ

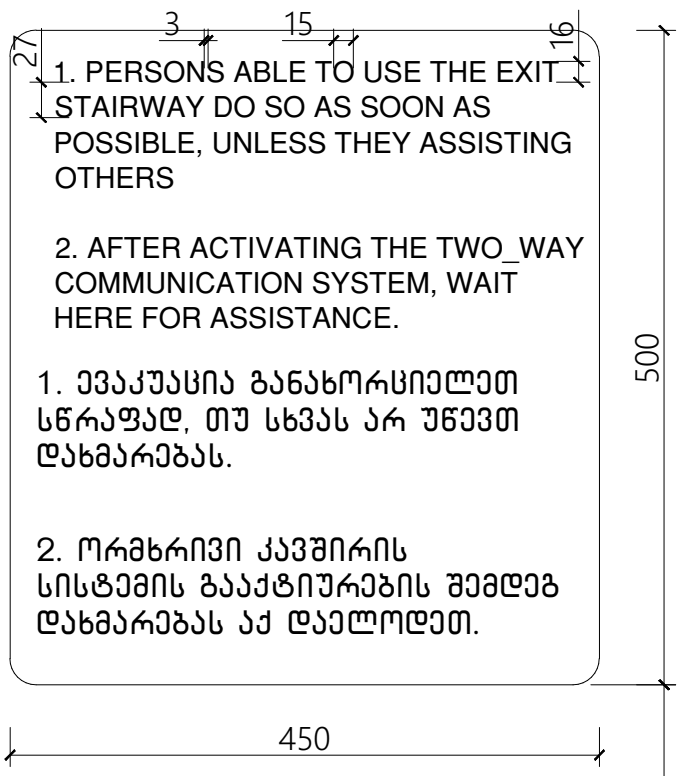

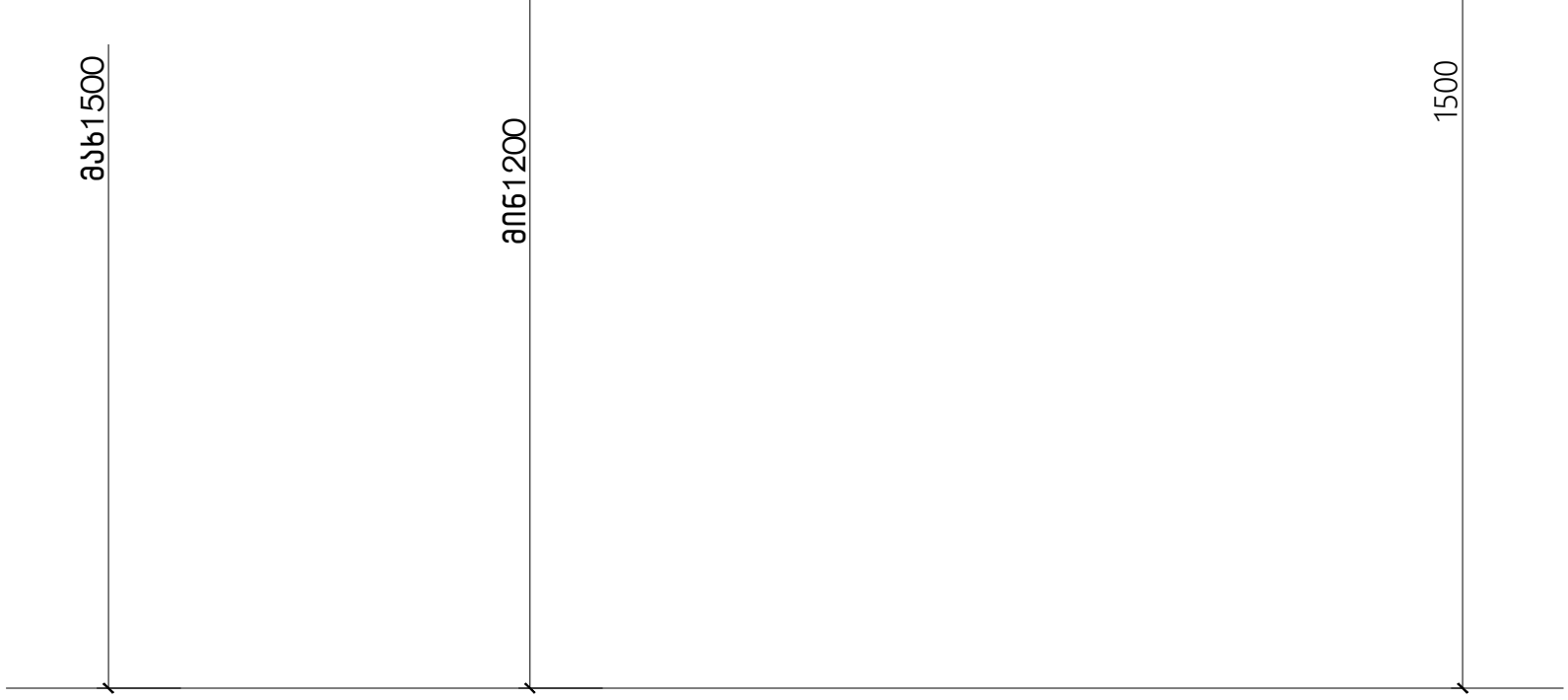

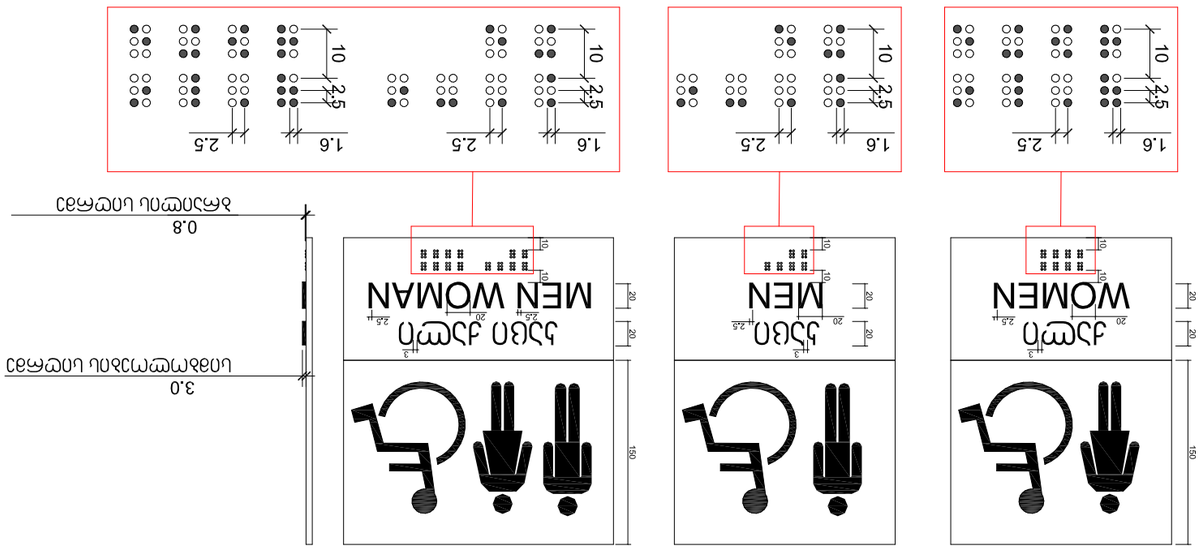

ความกว้างของช่องว่างระหว่างป้ายสัญลักษณ์ 0.8

ความสูงระหว่างพื้นถึงป้ายสัญลักษณ์ 3.0

ตามกฎกระทรวงกำหนดชนิดและขนาดของป้ายที่จะติดตั้งในที่สาธารณะ
ลงวันที่ 29 มีนาคม พ.ศ. 2548 ข้อ 3 ข้อ 10 ข้อ 12 และข้อ 13

შენობა-ნაგებობის უსაფრთხოების წესებთან შესაბამისობის ანალიზი

გამოყენებული წესები - „შენობა-ნაგებობის უსაფრთხოების წესები“

ჩამოთვალეთ შენობის დაკავებულებები და აღწერეთ თითოეული გამოყენება
სწ-2 - არაწვადი მასალების (±0.00, +4.25 და +7.50 ნიშნულებზე)

კონსტრუქციის ტიპი:	
განსაზღვრეთ კონსტრუქციის არსებული შენობისთვის: მაგალითი: II-A, II-B, V-A, V-B	
განსაზღვრეთ კონსტრუქციის ტიპი ახალი შენობისთვის: მაგალითი: II-A, II-B, V-A, V-B	II-B
შერეული კონსტრუქციის შემთხვევაში მიუთითეთ ტიპები, რომელიც გამოყენებული იქნება, განსაზღვრეთ ტიპები და მათი მდებარეობა:	

სიმაღლის შეზღუდვები ცხრილი 503 -ის მიხედვით		
დაკავებულობები	დასაშვები სართულიანობა	შემოთავაზებული სართულიანობა
სწ-2	4	3
	დასაშვები სიმაღლე	შემოთავაზებული სიმაღლე
შენობის სიმაღლე =	16.8	12.6
მიწის დონის ზემოთ სართულ(ებ)ის რაოდენობა =	3	

ფართობის შეზღუდვები ცხრილი 503 -ის მიხედვით		
დაკავებულობები	დასაშვები ფართობი (სართულზე) მ²	შემოთავაზებული ფართობი (სართულზე) მ²
სწ-2 (±0.00 ნიშ.)	2420	1017.2
სწ-2 (+4.25 ნიშ.)	2420	1017.2
სწ-2 (+7.50 ნიშ.)	2420	1018.0
შემოთავაზებული ფართობების ჯამი =	3052.4	
სართულების რაოდენობა =	3	
შენობის საერთო ფართობი =	3570.6	

გარე კედლის ცეცხლმედეგობისა და ღიობისადმი მოთხოვნები ცხრილების 602-ის და 705.8 -ის მიხედვით									
გარე კედელი	ხანძარსაწინააღმდეგო მანძილი (მეტრი)	ცეცხლმედეგობის ხარისხი (საათი)		კედლის ღიობების ფართობი (კედლის %)					
		მოთხოვნილი	გათვალისწინებული	დასაშვები			გათვალისწინებული		
				დაცული	დაუცველი საშხეფებით	დაუცველი	დაცული	დაუცველი საშხეფებით	დაუცველი
„1-4“	>9	0	-	შეუზღუდავი	შეუზღუდავი	შეუზღუდავი	-	-	0
„A-F“	3.2	0	-	45	45	15	0	0	15
„4-1“	>9	0	-	შეუზღუდავი	შეუზღუდავი	შეუზღუდავი	-	-	0
„F-A“	3.2	0	-	45	45	15	0	0	15

ხანძრისაგან დაცვის სისტემებისადმი მოთხოვნები							
დაკავებულობები/სივრცეები/გასასვლელი საშუალებები	ავტოსაშხეფი სისტემა	ალტერნატიული ავტომატური ცეცხლსაქრობი სისტემები	სახანძრო განგაშისა, კვამლაღმომჩენი და ცეცხლაღმომჩენი სისტემები	სახანძრო მილდგარების სისტემები	კვამლის საკონტროლო სისტემები	ხელის ცეცხლმაქრები	საავარიო განგაშის სისტემები
სწ-2	-	-	კი	-	-	კი	-
სახანძრო-სამაშველო სამსახურის მიერ გამოსაყენებელი მისაერთებლები				კი			
სახანძრო ტუმბოები და წყლის რეზერვუარი				-			

განიავებისადმი მოთხოვნები		
დაკავებულობები/სივრცეები/გასასვლელი საშუალებები	ბუნებრივი განიავება	მექანიკური განიავება
სწ-2	კი	-

თითოეული სართულიდან გასასვლელი საშუალება										
სართულები	დაკავებულობა და დაკავებულობის დატვირთვის ჯამური მაჩვენებელი	მოთხოვნილი გასასვლელების/გასასვლელთან მისადგომის რაოდენობა	გათვალისწინებ ული გასასვლელების/ გასასვლელთან მისადგომის რაოდენობა და ტიპი	გასასვლელი საშუალებების სიგანე(მეტრი)					
				გზა-კიბეები		დერაფანი,		გასასვლელის გზაკარი	
				მოთხოვნილი	გათვალისწინებული	მოთხოვნილი	გათვალისწინებული	მოთხოვნილი	გათვალისწინებული
(±0.00 ნიშ.)	სწ-2 ს.დ.დ. 22	2	4 გზა-კარი	-	-	-	-	0.82	1.72
(+4.25 ნიშ.)	სწ-2 ს.დ.დ. 22	2	2 გზა-კიბე	1.10	2.10	-	-	0.82	0.82
(+7.50 ნიშ.)	სწ-2 ს.დ.დ. 22	2	2 გზა-კიბე	1.10	2.10	-	-	0.82	0.82

წყალსადენი სისტემის ფიქსირებული მოწყობილობების რაოდენობა ცხრილი 1602.1-ის მიხედვით														
სართულები	დაკავებულობა და დაკავებულობის დატვირთვის ჯამური მაჩვენებელი	ფიქსირებული მოწყობილობები(ცალი)												
		უნიტაზი		ტუალეტის ხელსაბანები		აბაზანა/შხაპი		სასმელი წყლის ფანტანი		სამომსახურეო ნიჟარა		სამზარეულოს ნიჟარა	
		მოთხოვნილი	წინებული გათვალისწ	მოთხოვნილი	წინებული გათვალისწ	მოთხოვნილი	წინებული გათვალისწ	მოთხოვნილი	წინებული გათვალისწ	მოთხოვნილი	წინებული გათვალისწ	მოთხოვნილი	წინებული გათვალისწ
(±0.00, +4.25 და +7.50)	სწ-2 ს.დ.დ. 66	1	5	1	5	-	-	1	3	1	1	-	-

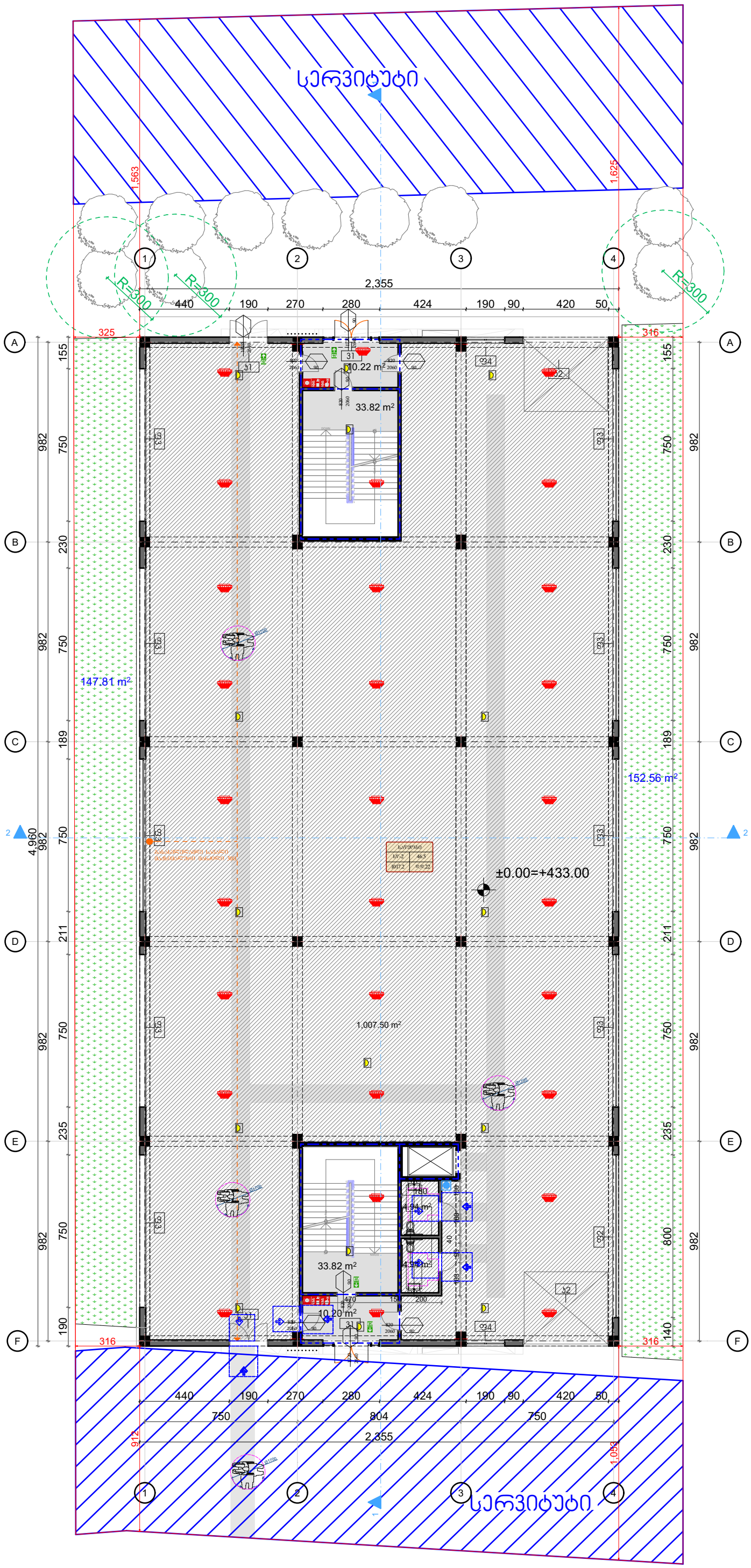

შენიშვნები და პირობითი აღნიშვნა

პროექტის სახელწოდება

საწყობი

ობიექტის მისამართი

ქ.თბილისი, ჭიჭა შუშის, N38,
ს/კ (01.11.04.017.359)

შ.პ.ს. "არქვეი"

ს.ნ.: 420425524
ელ.ფოსტა: arch.way@outlook.com

დირექტორი	უ.ჯანტარია
მთ. არქიტექტორი	დ. ჯაშია
დამკვეთი:	შპს "ნიუ ლაბ ჯორჯია"

ნახაზის დასახელება

I სართული

მასშტაბი	ფორმატი	გვერდი
1:200	A-3	0

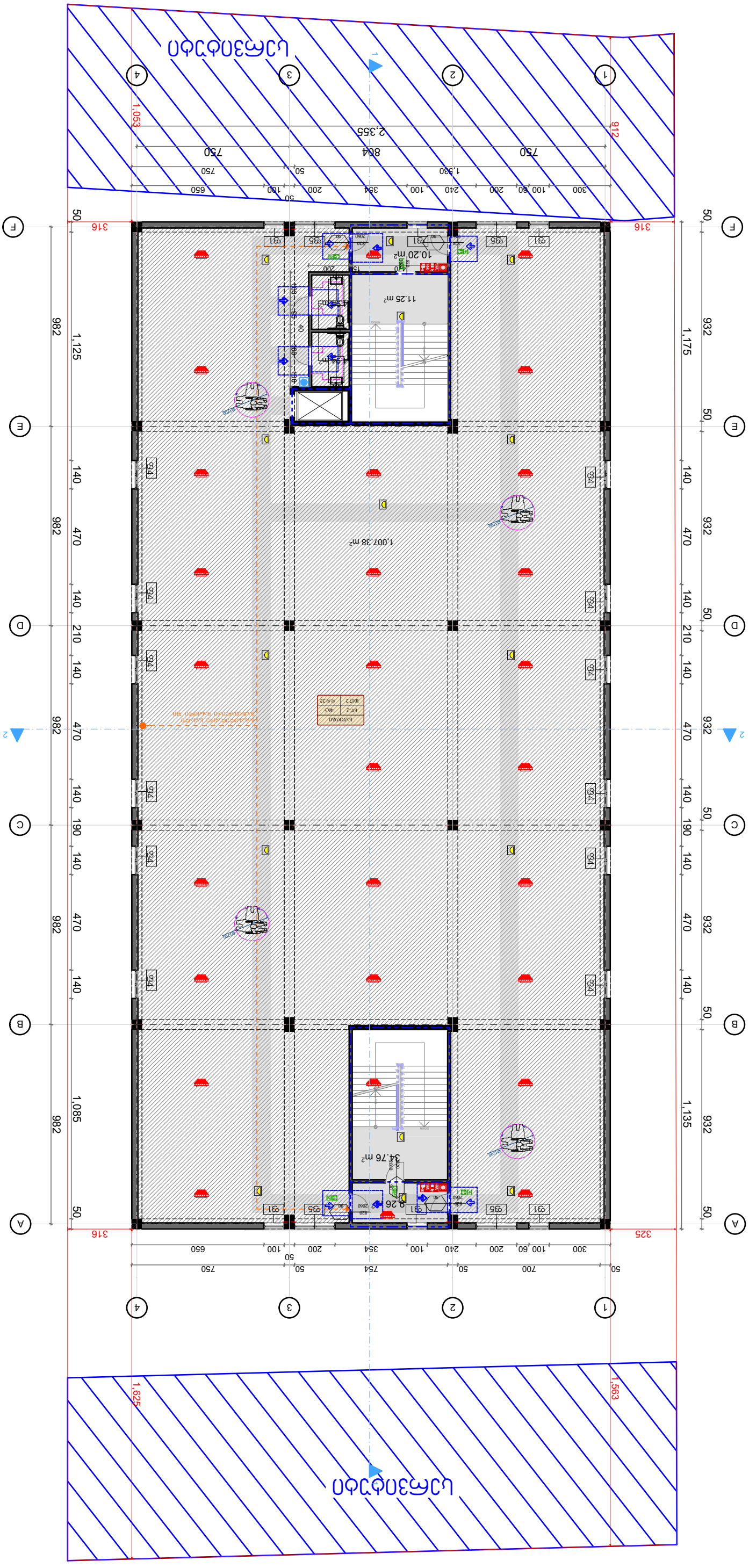

Объект	Цифровой двойник
Адрес объекта	г. Долгопрудный, ул. Заводская, **№38**, стр. 1 (01.1.1.04.017.359)
Заказчик	ООО "Завод Заря"
Архитектор	Ф. И. О.
Основание:	Договор №603 от "31" декабря 2024 г.
Стадия	Лист	Листов
Р	1	1
Наименование		
Общие данные		
Масштаб	А-3	0
1:200		

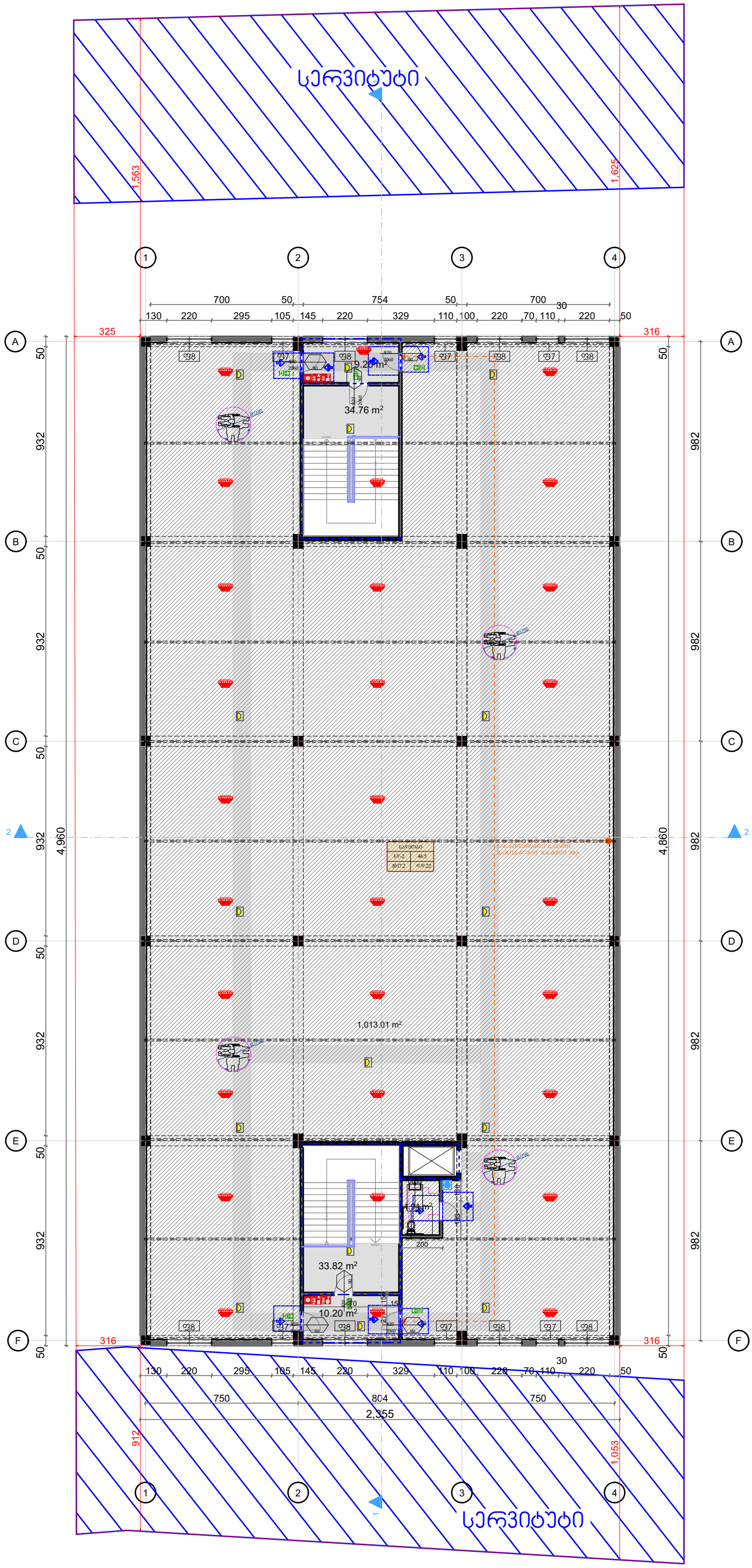

პროექტის სახელწოდება	საწყობი
ობიექტის მისამართი	ქ.თბილისი, ქუჩა შუშის, N38, ს/კ (01.11.04.017.359)
შ.პ.ს. "არქვეი"	ს.ნ.: 420425524 ელ-ფოსტა: arch.way@outlook.com
დირექტორი	უ.ჭანტურია
მთ. არქიტექტორი	დ. ჯაშია
დამკვეთი:	შპს "ნიუ ლაბ ჯორჯია"
ნახაზის დასახელება	

მასშტაბი	ფორმატი	გვერდი
1:200	A-3	0

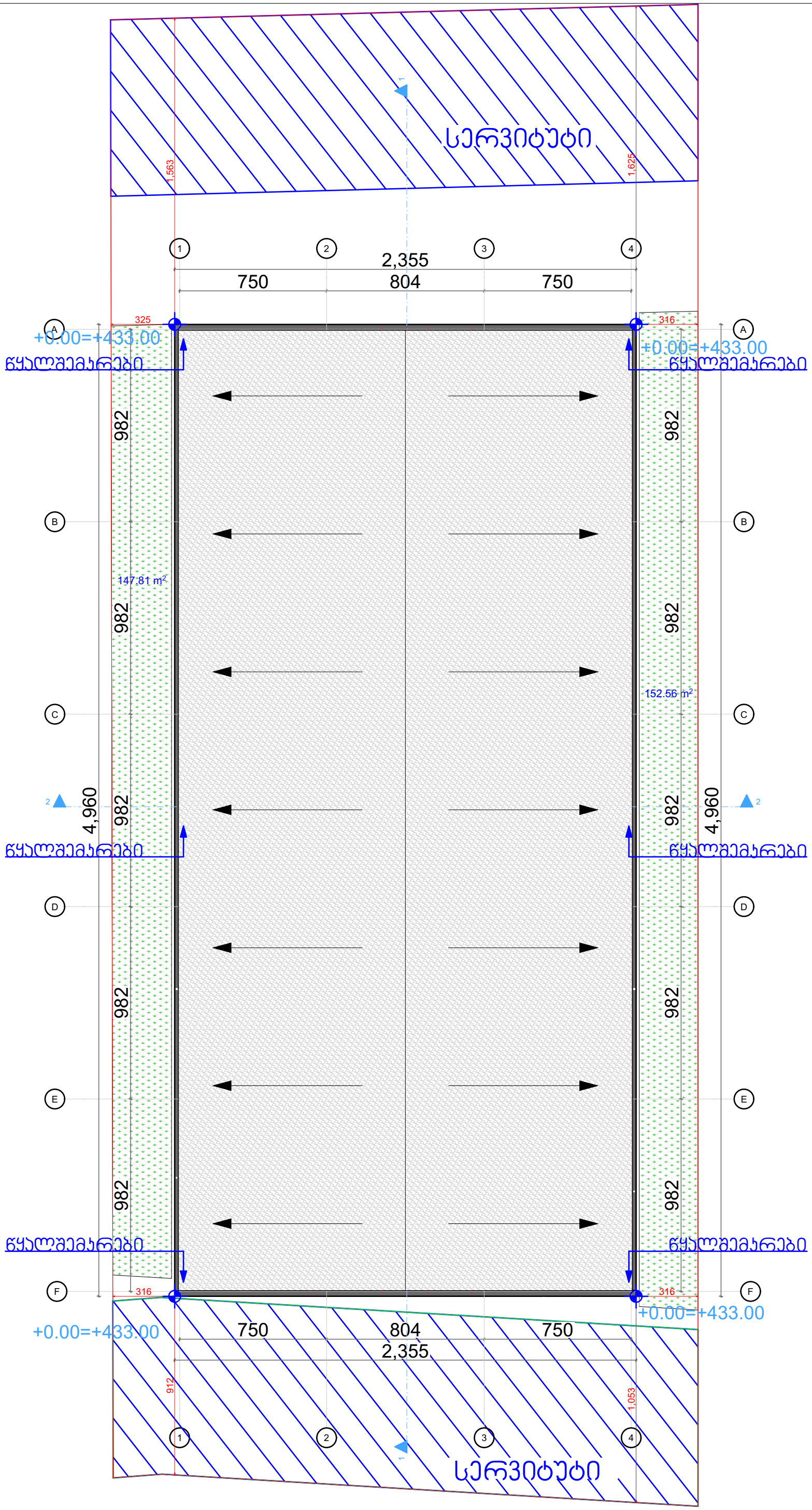

პროექტის სახელწოდება

საწყობი

ობიექტის მისამართი

ქ.თბილისი, ქეჩა შუშის, N38,
ს/კ (01.11.04.017.359)

შ.პ.ს. "არქვეი"

ს.კ.: 420425524

ელ-ფოსტა: arch.way@outlook.com

დირექტორი	უ.ჯანტარია
მთ. არქიტექტორი	დ. ჯაშია
დამკვეთი:	შპს "ნიუ ლაბ ჯორჯია"

ნახაზის დასახელება

სახურავი

მასშტაბი	ფორმატი	გვერდი
1:200	A-3	0

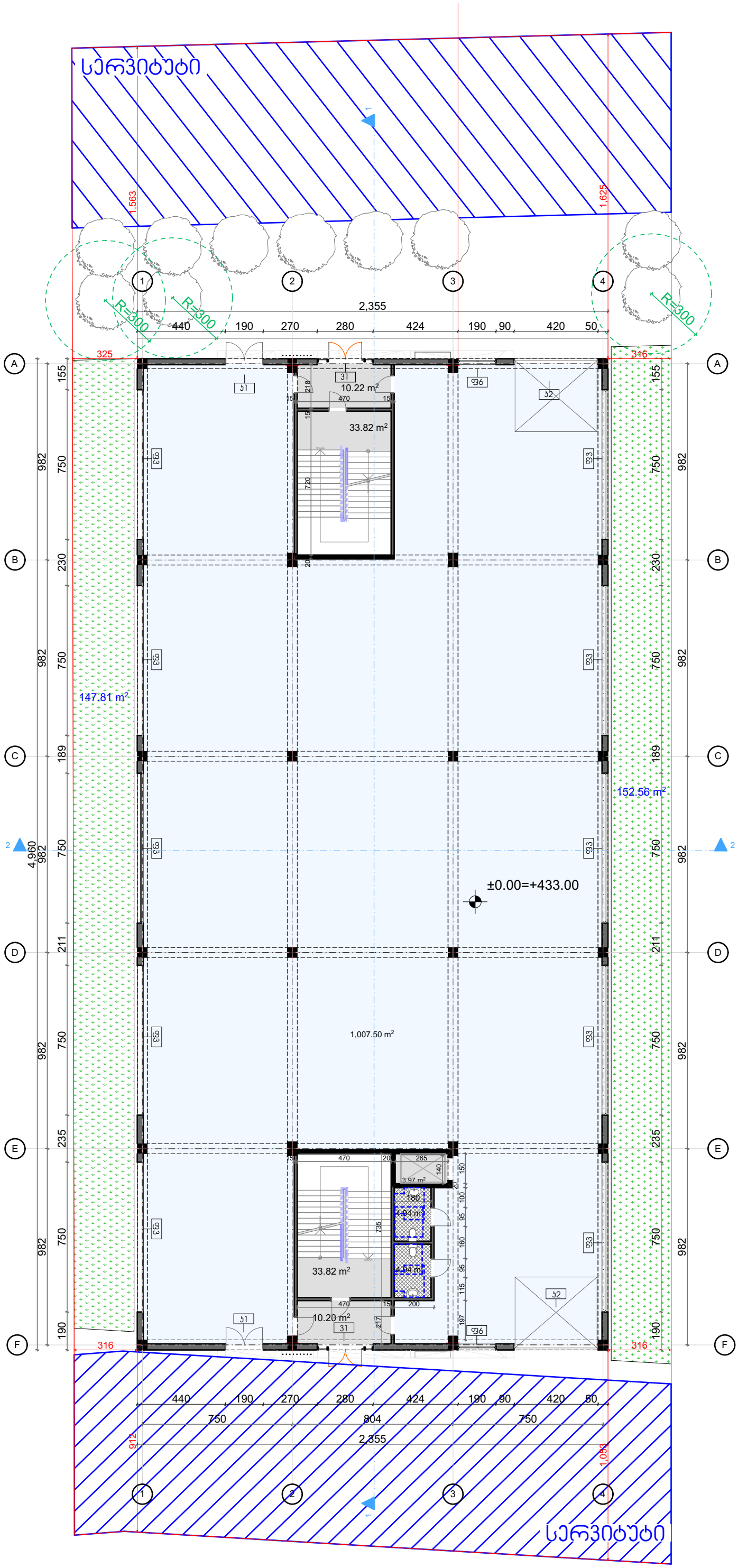

მენიშვნები და პირობითი აღნიშვნა

პროექტის სახელწოდება

საწყობი

ობიექტის მისამართი

ქ.თბილისი, ქუჩა შუშის, N38,
ს/კ (01.11.04.017.359)

შ.პ.ს. "არქვეი"

ს.კ.: 420425524

ელ-ფოსტა: arch.way@outlook.com

დირექტორი	უ.ჭანტურია
მთ. არქიტექტორი	დ. ჯაშია
დამკვეთი:	შპს "ნიუ ლაბ ჯორჯია"

ნახაზის დასახელება

I სართული

მასშტაბი	ფორმატი	გვერდი
1:200	A-3	0

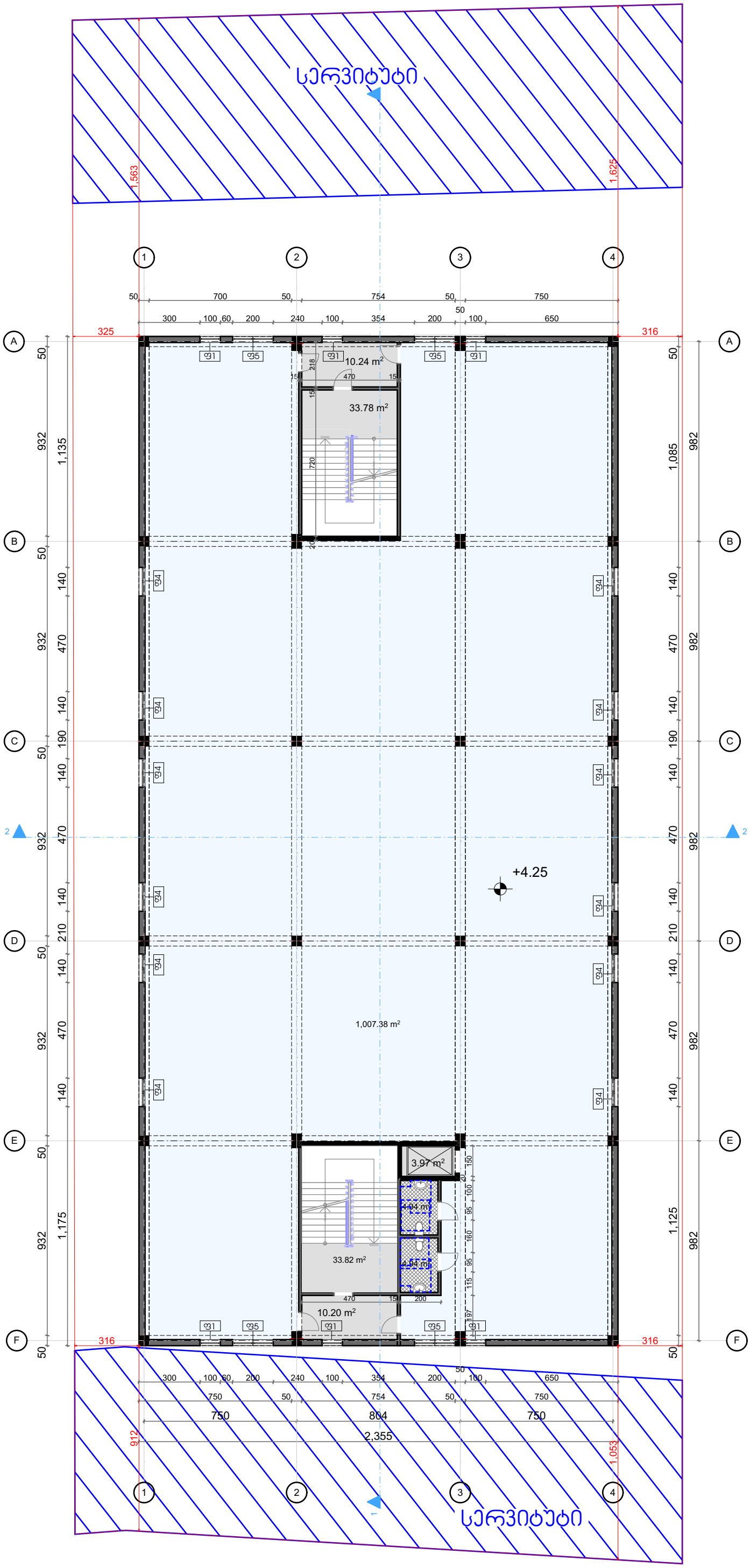

შენიშვნები და პირობითი აღნიშვნა

პროექტის სახელწოდება

საწყობი

ობიექტის მისამართი

ქ.თბილისი, ქეჩა შუშის, N38,
ს/ს (01.11.04.017.359)

შ.პ.ს. "არქვეი"

ს.ნ.: 420425524

ელ.ფოსტა: arch.way@outlook.com

დირექტორი	უ.ჭანტერია
მთ. არქიტექტორი	დ. ჯაშია
დამკვეთი:	შპს "ნიუ ლაბ ჯორჯია"

ნახაზის დასახელება

II სართული

მასშტაბი	ფორმატი	გვერდი
1:200	A-3	0

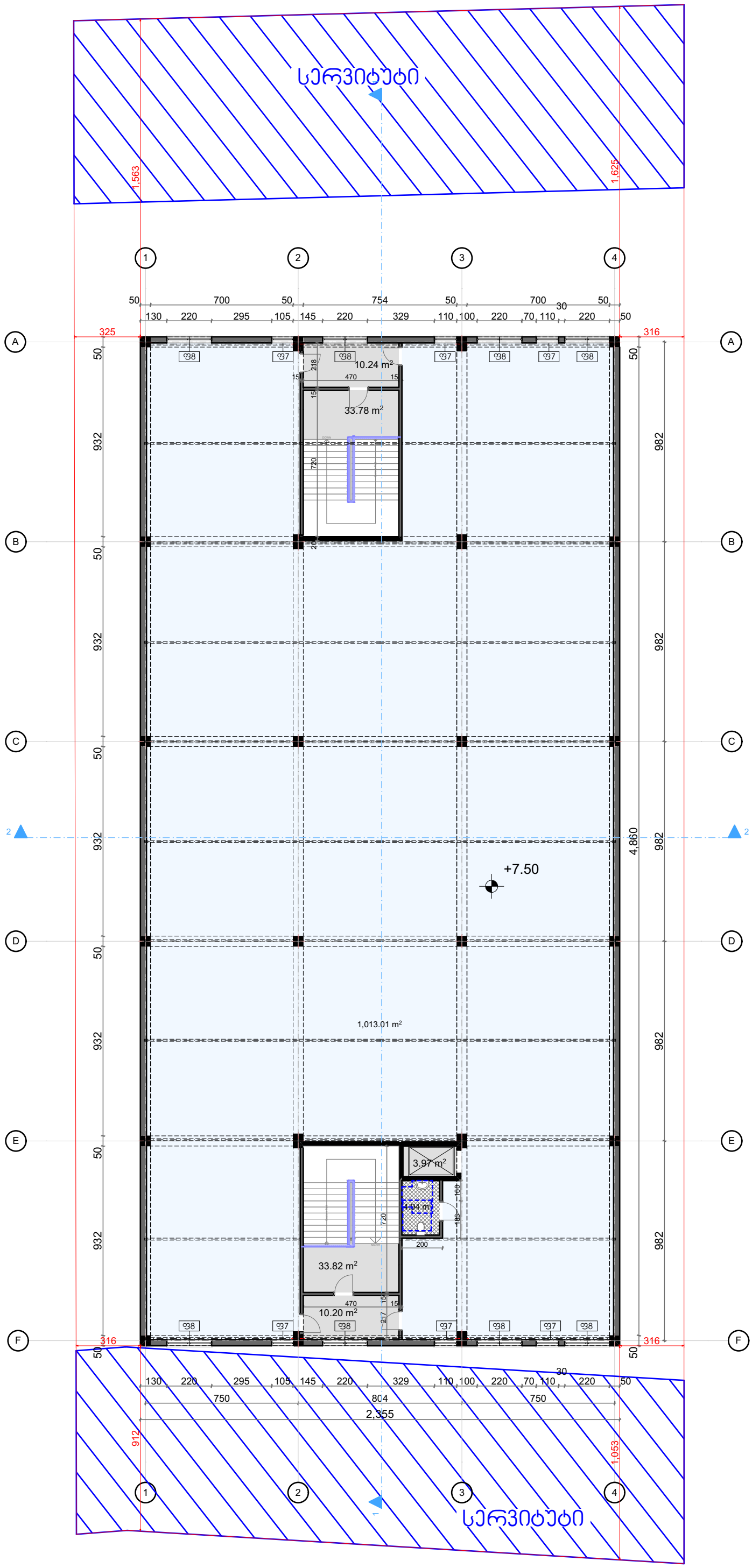

პროექტის სახელწოდება

საწყობი

ობიექტის მისამართი

ქ.თბილისი, ქუჩა შუშის, N38,
ს/კ (01.11.04.017.359)

შ.პ.ს. "არქვეი"

ს.ნ.: 420425524

ელ-ფოსტა: arch.way@outlook.com

დირექტორი	უ.ჭანტარია
მთ. არქიტექტორი	დ. ჯაშია
დამკვეთი:	შპს "ნიუ ლაბ ჯორჯია"

ნახაზის დასახელება

მასშტაბი	ფორმატი	გვერდი
1:200	A-3	0

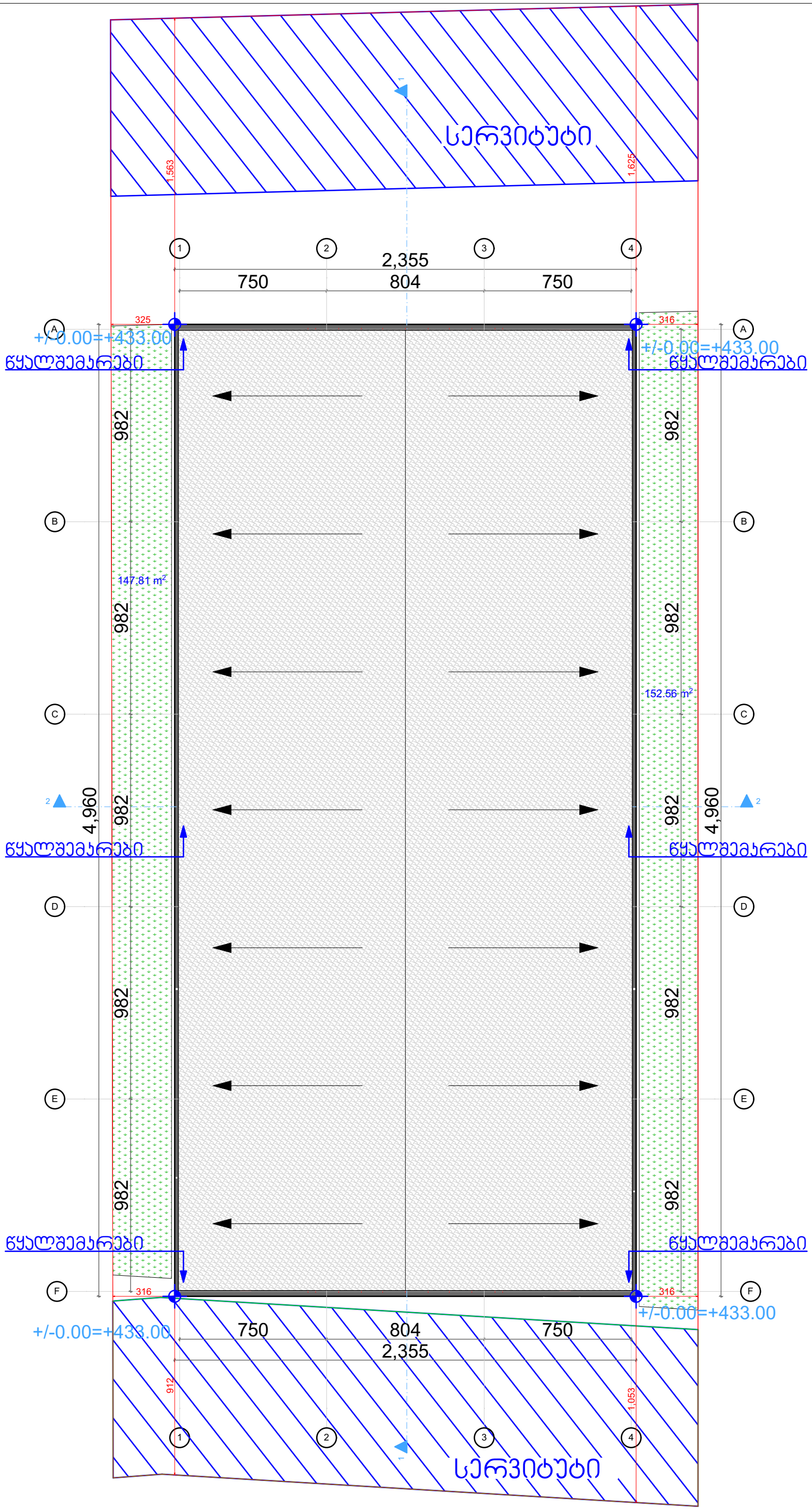

პროექტის სახელწოდება	საწყობი
ობიექტის მისამართი	ქ.თბილისი, ქუჩა შუშის, N38, ს/კ (01.11.04.017.359)
შ.პ.ს. "არქვეი"	ს.კ.: 420425524 ელ-ფოსტა: arch.way@outlook.com
დირექტორი	უ.ჯანტარია
მთ. არქიტექტორი	დ. ჯაშია
დამკვეთი:	შპს "ნიუ ლაბ ჯორჯია"
ნახაზის დასახელება	სახურავი

მასშტაბი	ფორმატი	გვერდი
1:200	A-3	0