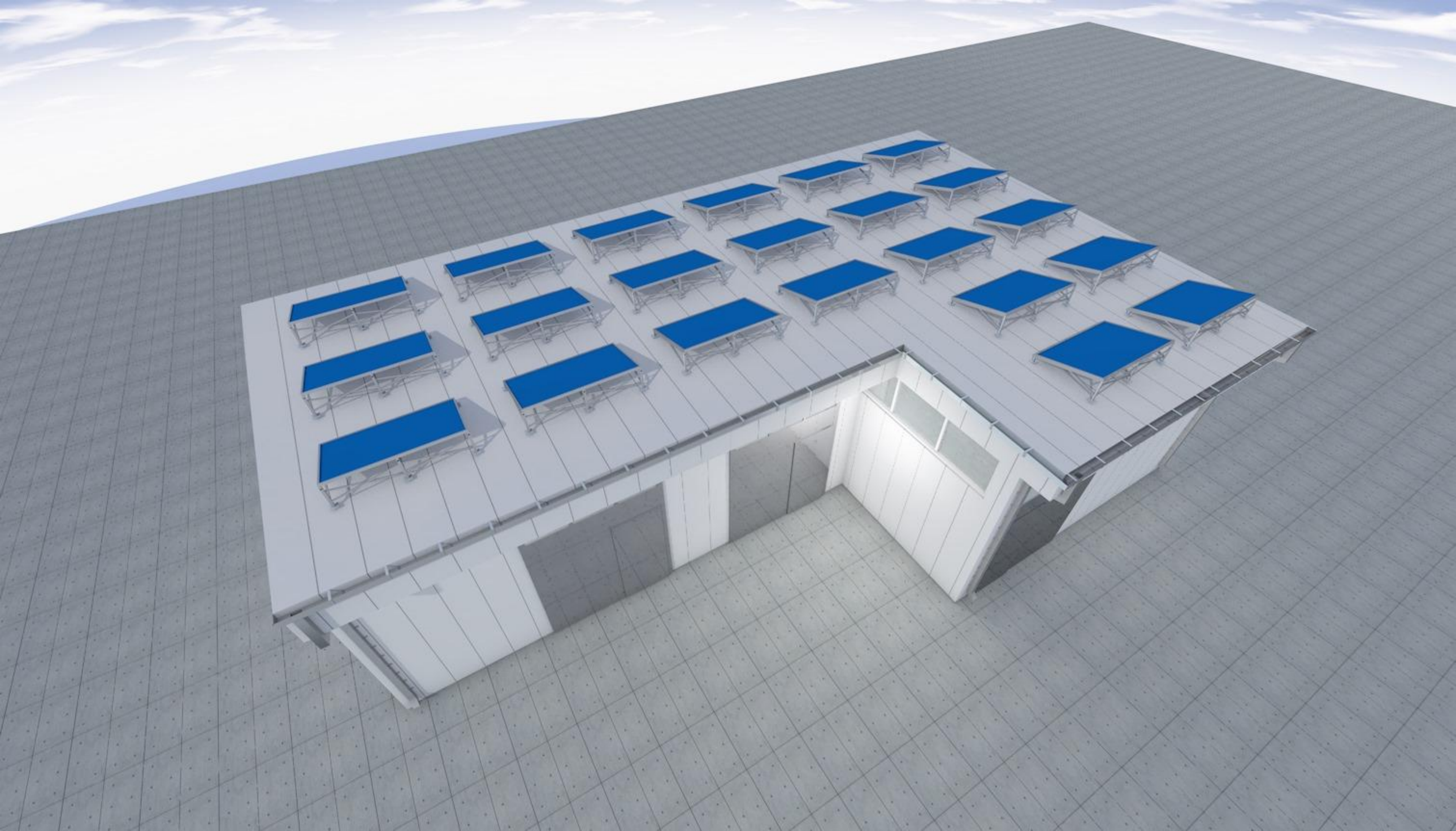















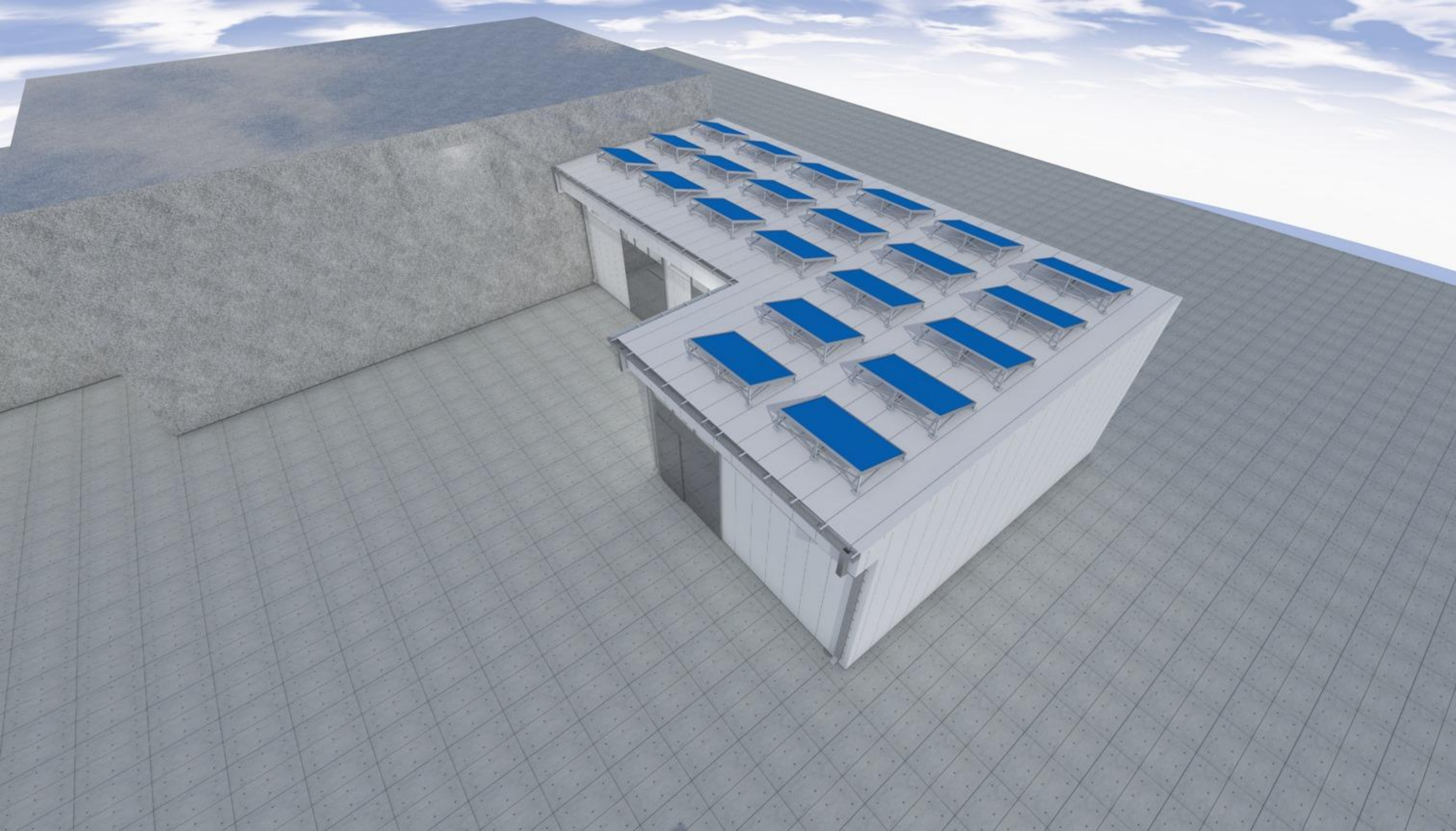

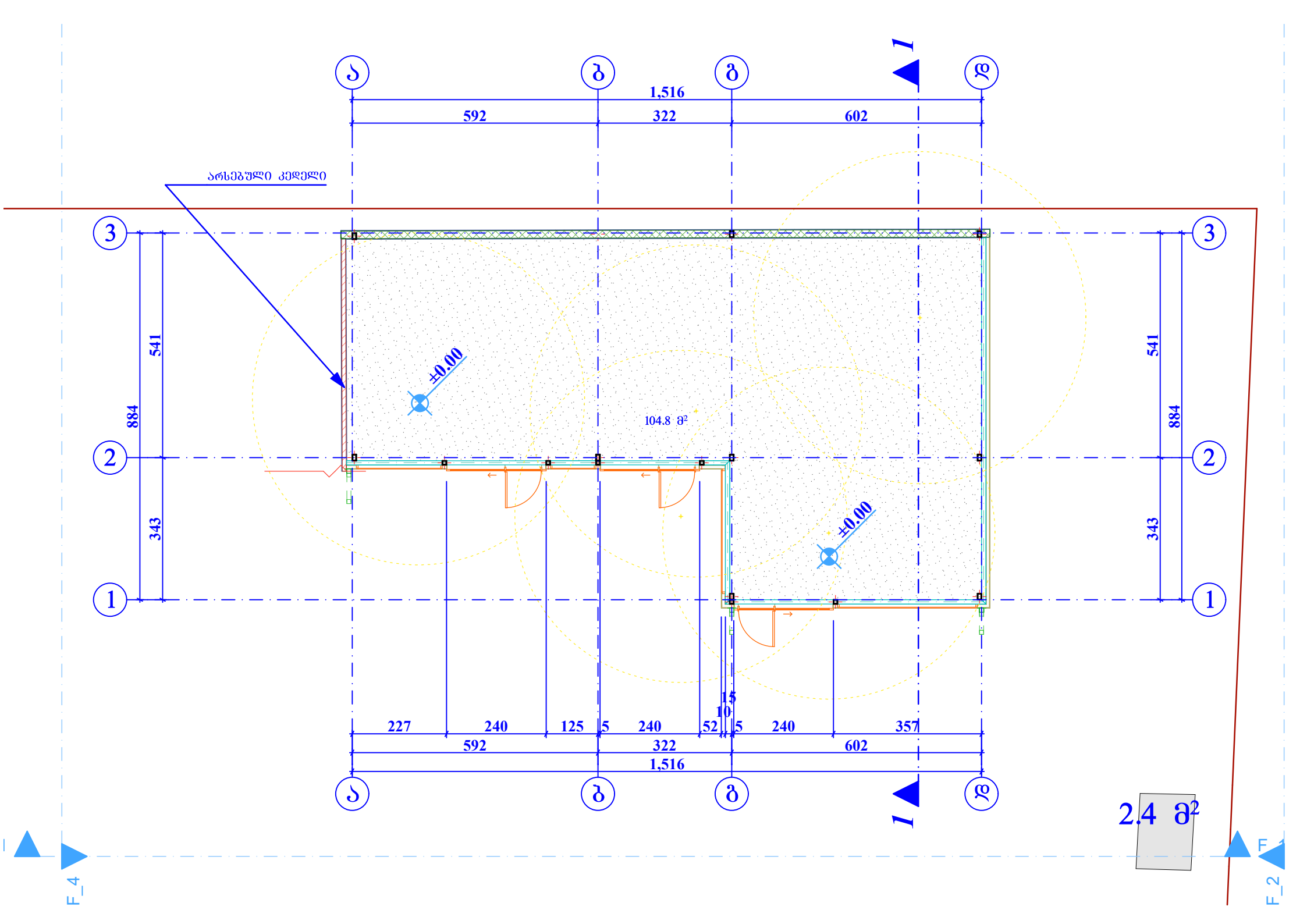
ა
ბ
გ
დ
1,516
592
322
602
არსებული კედელი
3
2
1
884
541
343
±0.00
104.8 მ²
±0.00
227
240
125
5
240
15
10
52
5
240
357
592
322
602
1,516
2.4 მ²
1
1
F_4
F_2

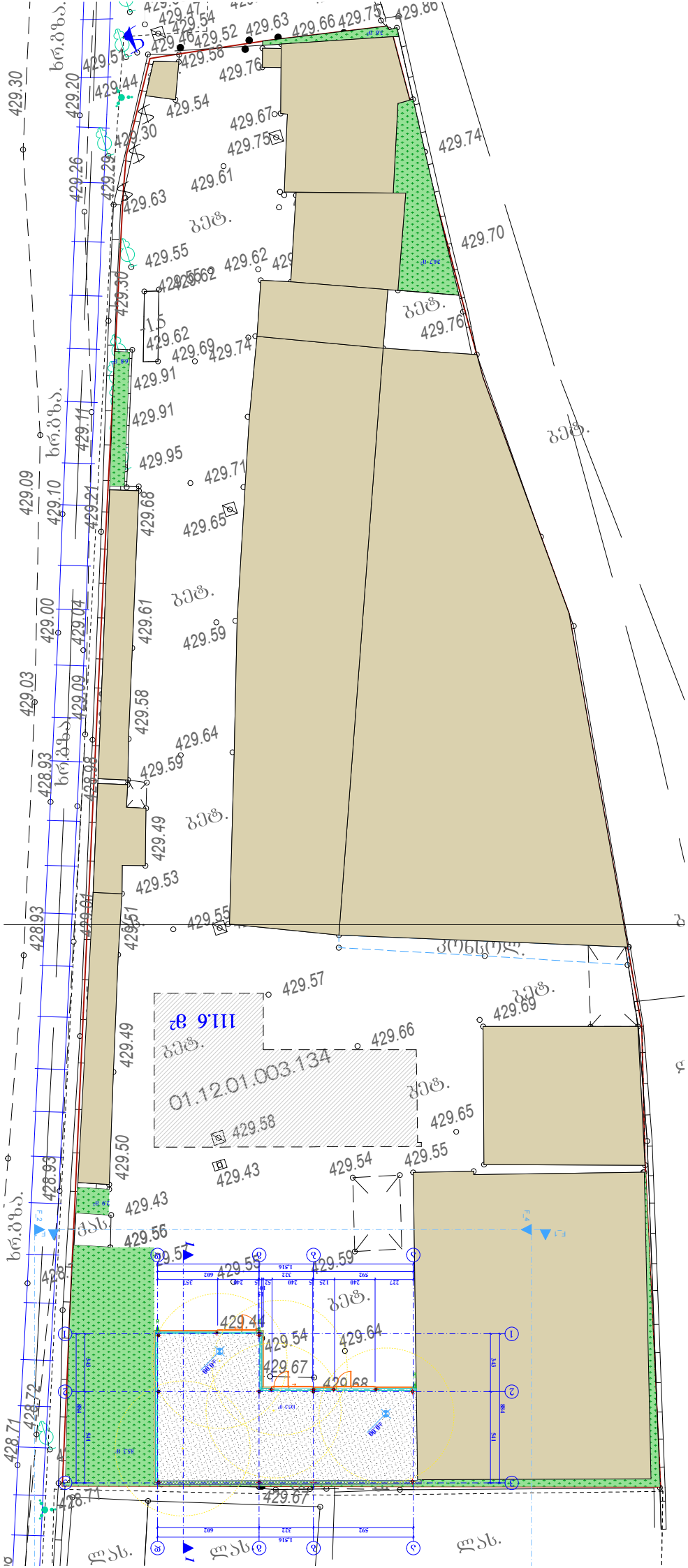
01.12.01.003.134
III.6 გ2
ხრ.ბზ.ს.
ბეტ.
ქას.
ლას.
429.30
429.20
429.26
429.09
429.10
429.00
429.04
429.03
428.93
429.49
429.50
428.72
428.71
429.74
429.70
429.76
429.57
429.66
429.69
429.65
429.54
429.55
429.43
429.44
429.64
429.67
429.68
429.58
429.59
429.61
429.63
429.62
429.55
429.91
429.95
429.71
429.65
429.68
429.59
429.64
429.49
429.53
429.51
429.56
429.54
429.75
429.67
429.61
429.62
429.69
429.74
429.91
429.11
429.21
429.09
428.93
428.88
429.07
429.51
429.55
429.58
429.52
429.63
429.66
429.73
429.80
429.47
429.46
429.54
429.51
429.44
429.54
429.30
429.29
429.63
429.55
429.62
429.30
1.5
429.62
429.69
429.74
429.91
429.91
429.95
429.71
429.65
429.68
429.61
429.59
429.58
429.64
429.59
429.49
429.53
429.55
429.57
429.69
429.66
429.58
429.65
429.43
429.54
429.55
429.43
429.56
429.54
429.59
429.59
429.44
429.54
429.64
429.67
429.68
429.67

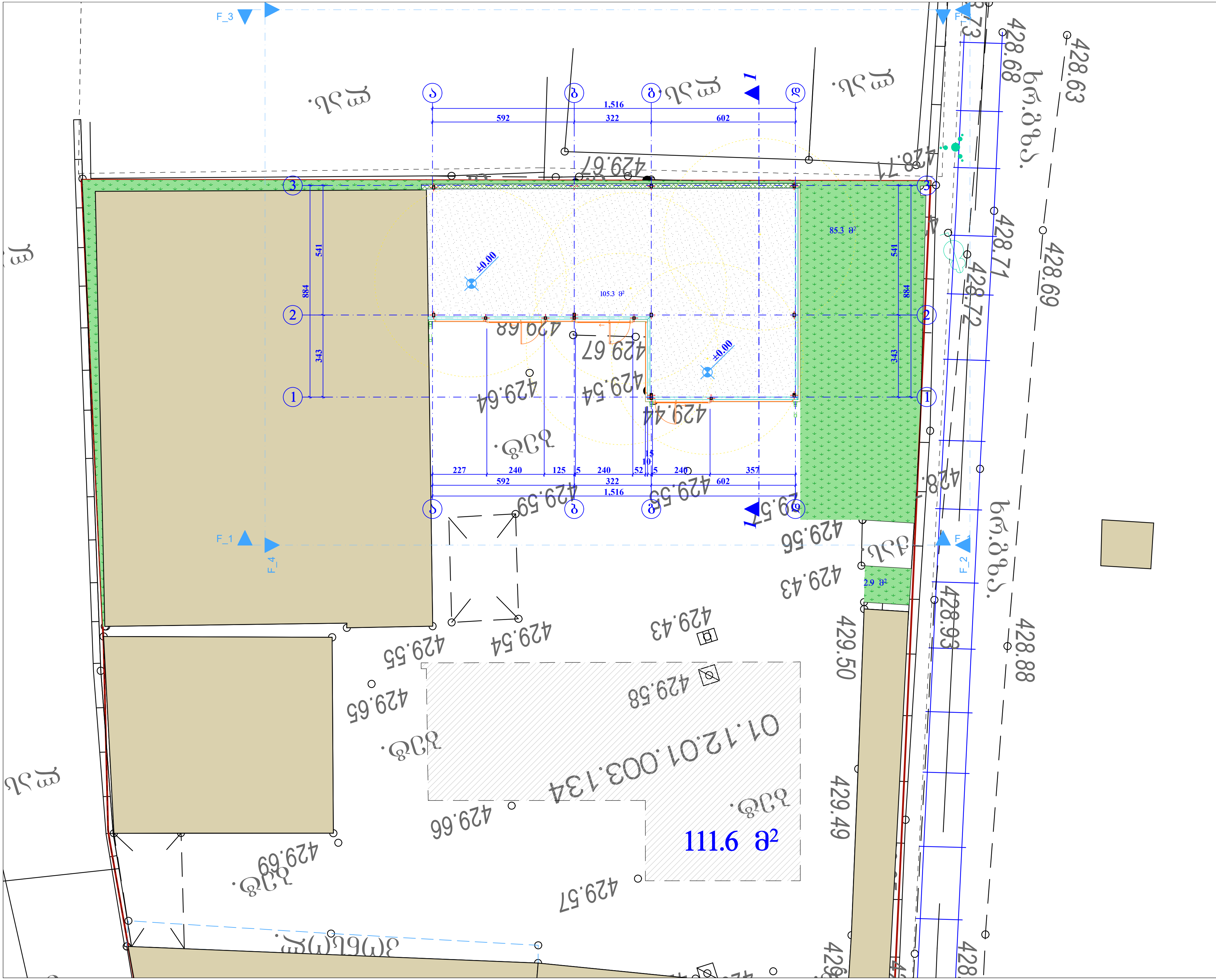

URBANY.GE

შპს "ურბანი.ჯი" LTD "URBANY.GE"

141.25დ. გორბონიძის ქ. თბილისი, საქართველო

მობ.: +995 93 333 287; E-MAIL: info@urbany.ge,

WWW.URBANY.GE

მინის საამქროს საწყობი

მის.: 84 დავით გურამიშვილის გამზირი, თბილისი. საკადასტრო კოდი: 01.12.01.003.134.

შენიშვნა:

1. ზომები მოცემულია სანტიმეტრებში;
2. ნახაზის ყველა ცვლილება მშენებლობისას წინასწარ უნდა შეთანხმდეს პროექტის ავტორთან.

სართულის გეგმა 0.0 ნიშნულზე მ. 1:100

თანამდებობა	გვარი	ხელმოწერა	სტად.
პრ.ხელმძღვ.	დ. გოქაძე		პროექ.
მთ.არქიტექტორი			ფურ.რ.
დაამუშავა	დ. გოქაძე		
მთ.ინჟინერი			ფ. №___

თბილისი 2025 წ.

Nulla Dies Sine Linea

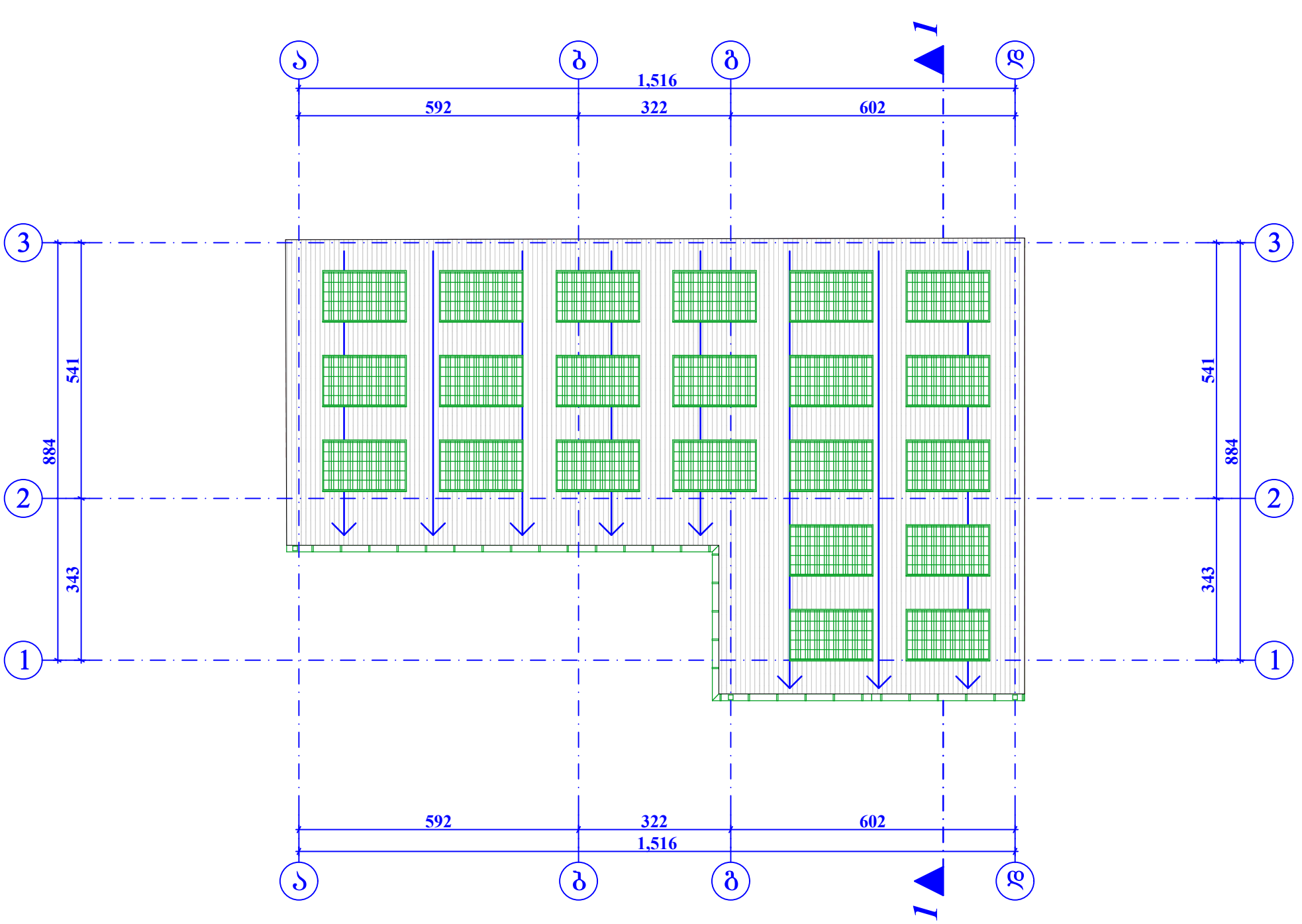
1,516
592
322
602
884
541
343
1
2
3
1
2
3
592
322
602
1,516
1
1
F_4
F_2

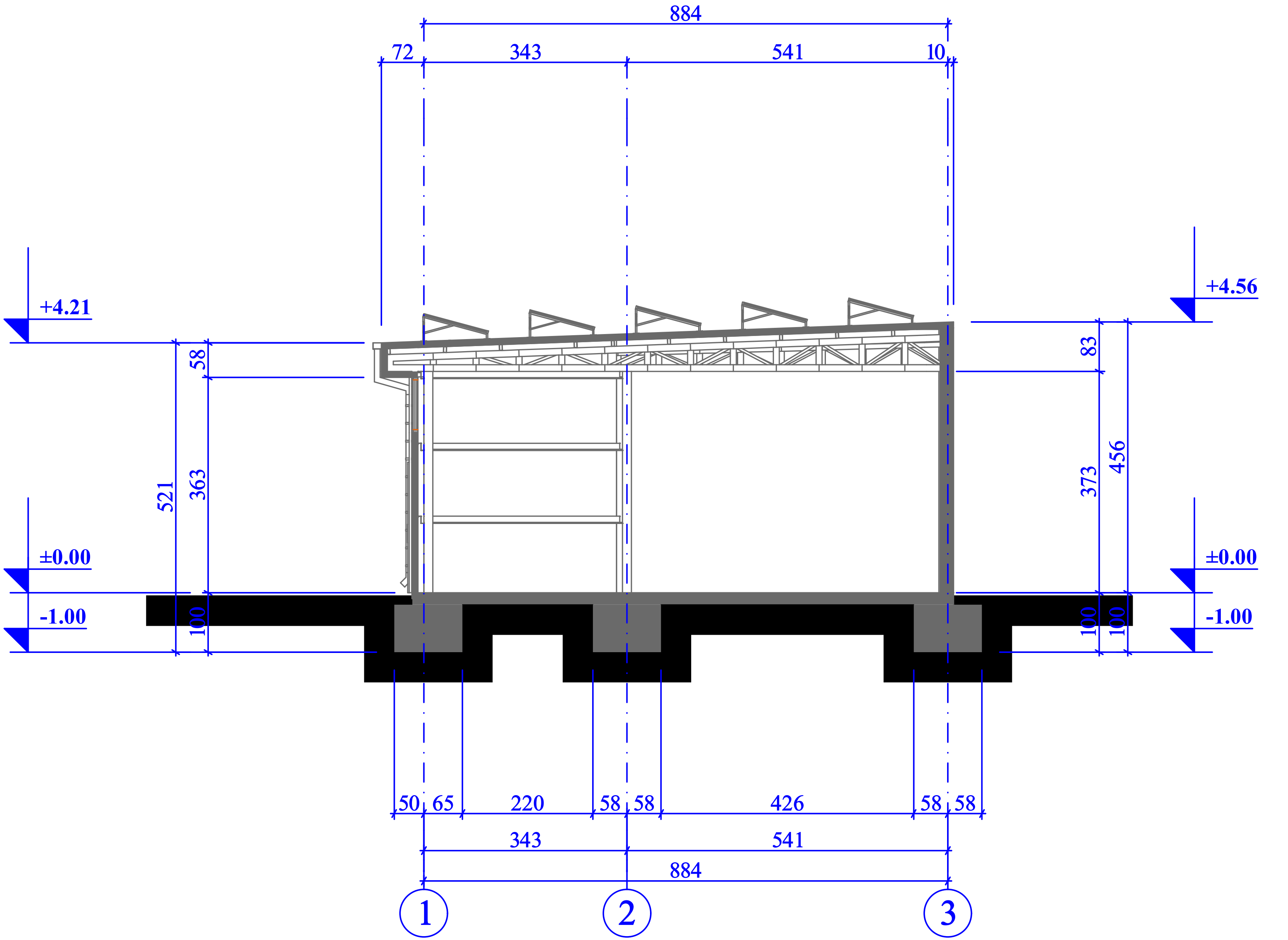

URBANY.GE

შპს "ურბანი.ჯი" LTD "URBANY.GE"
141.25დ. გორბონიძის ქ. თბილისი, საქართველო
მობ.: +995 93 333 287; E-MAIL: info@urbany.ge,
WWW.URBANY.GE

მინის საამქროს საწყობი

მის.: 84 დავით გურამიშვილის გამზირი, თბილისი.
საკადასტრო კოდი: 01.12.01.003.134.

შენიშვნა:

1. ზომები მოცემულია სანტიმეტრებში;
2. ნახაზის ყველა ცვლილება მშენებლობისას წინასწარ უნდა შეთანხმდეს პროექტის ავტორთან.

ჭრილი "1-1"
მ. 1:100

თანამდებობა	გვარი	ხელმოწერა	სტად.
პრ.ხელმძღვ.	დ. გოქაძე		პროექ.
მთ.არქიტექტორი			ფურ.რ.
დაამუშავა	დ. გოქაძე		
მთ.ინჟინერი			ფ. №___

თბილისი 2025 წ.

Nulla Dies Sine Linea

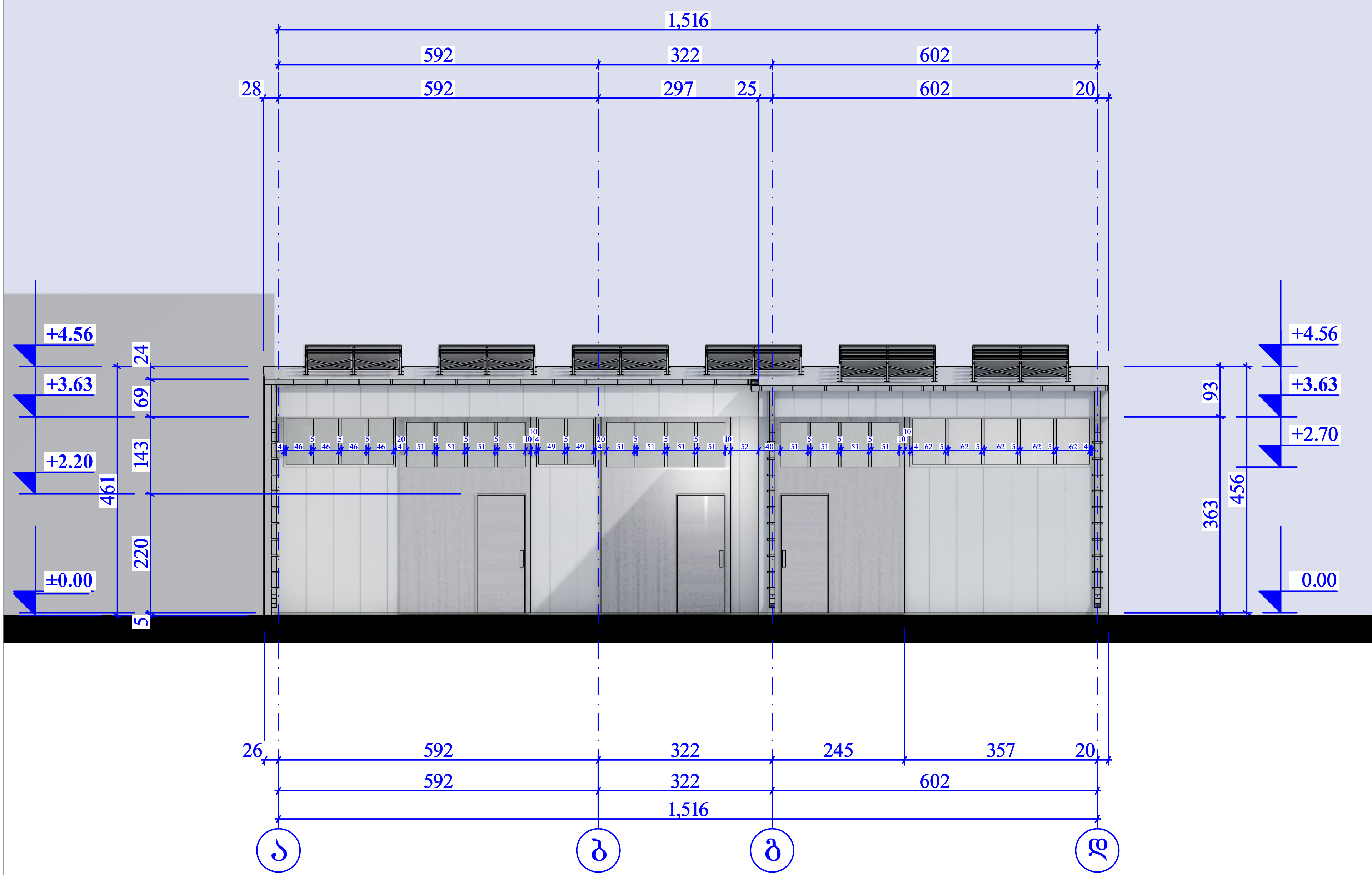

URBANY.GE

შპს "ურბანი.ჯი"   LTD "URBANY.GE"
141.25დ. გორბონიძის ქ. თბილისი, საქართველო
მობ.: +995 93 333 287; E-MAIL: info@urbany.ge,
WWW.URBANY.GE

მინის საამქროს საწყობი

მის.: 84 დავით გურამიშვილის გამზირი, თბილისი.
საკადასტრო კოდი: 01.12.01.003.134.

შენიშვნა:

1. ზომები მოცემულია სანტიმეტრებში;
2. ნახაზის ყველა ცვლილება მშენებლობისას წინასწარ უნდა შეთანხმდეს პროექტის ავტორთან.

ფასადი "ა-დ" ღერძებზე

მ. 1:100

თანამდებობა	გვარი	ხელმოწერა	სტად.
პრ.ხელმძღვ.	დ. გოქაძე	[signature]	პროექ.
მთ.არქიტექტორი			ფურ.რ.
დაამუშავა	დ. გოქაძე		
მთ.ინჟინერი			ფ. №___

თბილისი 2025 წ.

Nulla Dies Sine Linea

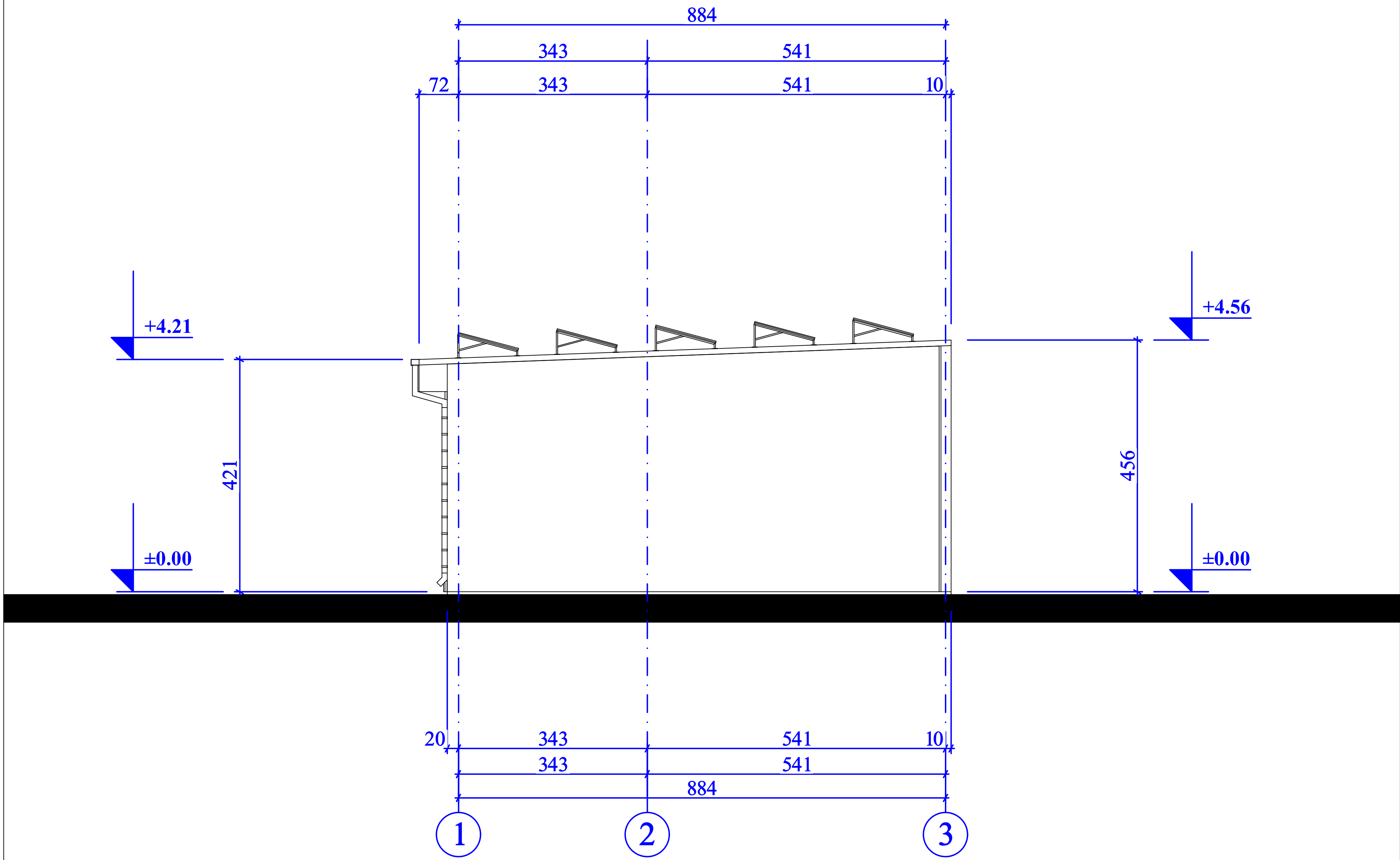

შპს "ურბანი.ჯი" LTD "URBANY.GE"
141.25დ. გორბონიძის ქ. თბილისი, საქართველო
მობ.: +995 93 333 287; E-MAIL: info@urbany.ge,
WWW.URBANY.GE

მინის საამქროს საწყობი

მის.: 84 დავით გურამიშვილის გამზირი, თბილისი.
საკადასტრო კოდი:
01.12.01.003.134.

შენიშვნა:

1. ზომები მოცემულია სანტიმეტრებში;
2. ნახაზის ყველა ცვლილება მშენებლობისას წინასწარ უნდა შეთანხმდეს პროექტის ავტორთან.

ფასადი "1-3" ღერძებზე

მ. 1:100

თანამდებობა	გვარი	ხელმოწერა	სტად.
პრ.ხელმძღვ.	დ. გოქაძე		პროექ.
მთ.არქიტექტორი			ფურ.რ.
დაამუშავა	დ. გოქაძე		
მთ.ინჟინერი			ფ. №___

თბილისი 2025 წ.

Nulla Dies Sine Linea

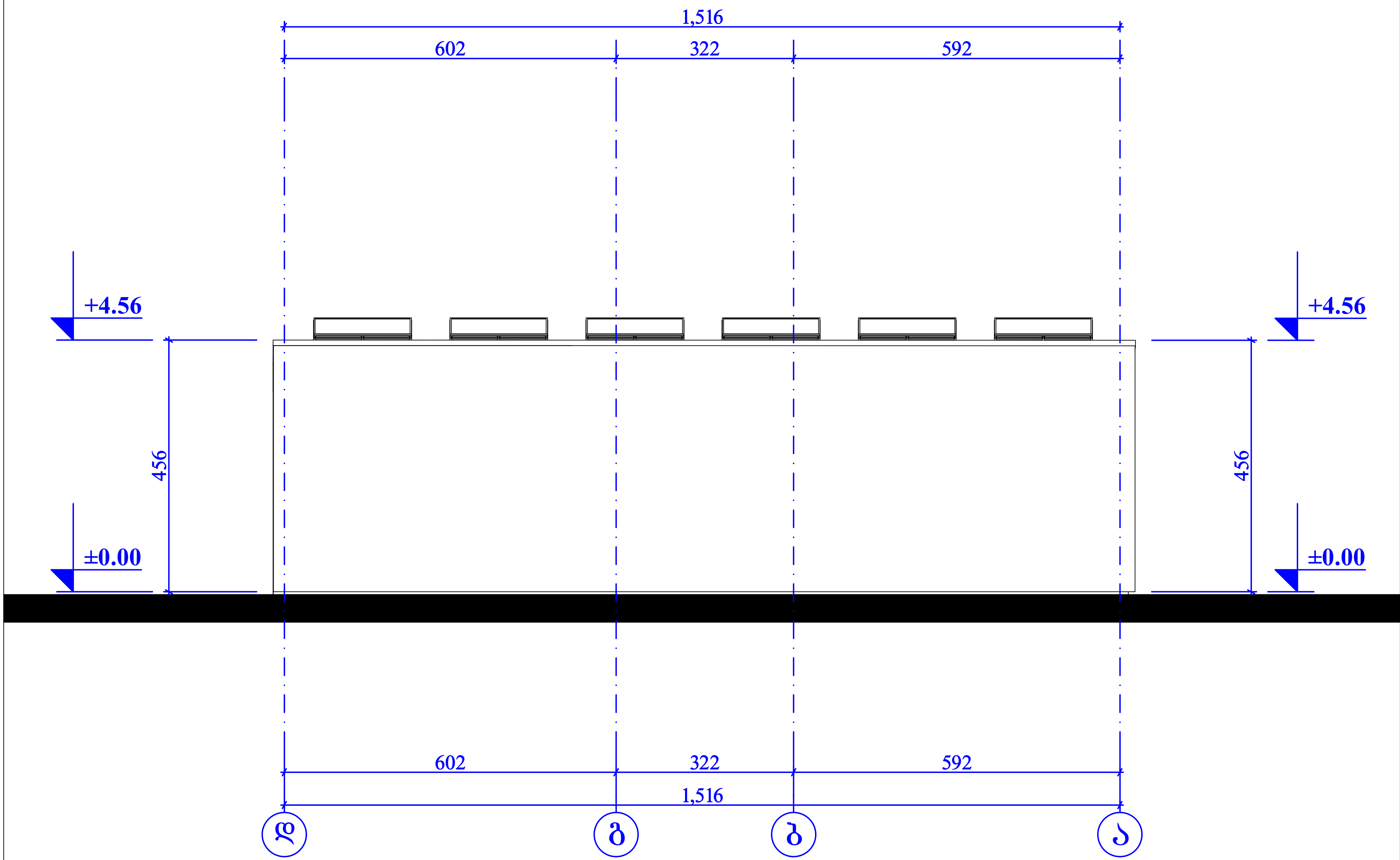

შპს "ურბანი.ჯი" LTD "URBANY.GE"
141.25დ. გორბონიძის ქ. თბილისი, საქართველო
მობ.: +995 93 333 287; E-MAIL: info@urbany.ge,
WWW.URBANY.GE

მინის საამქროს საწყობი

მის.: 84 დავით გურამიშვილის გამზირი, თბილისი. საკადასტრო კოდი: 01.12.01.003.134.

შენიშვნა:

1. ზომები მოცემულია სანტიმეტრებში;
2. ნახაზის ყველა ცვლილება მშენებლობისას წინასწარ უნდა შეთანხმდეს პროექტის ავტორთან.

ფასადი "დ-ა" ღერძებზე მ. 1:100

თანამდებობა	გვარი	ხელმოწერა	სტად.
პრ.ხელმძღვ.	დ. გოძაძე		პროექ.
მთ.არქიტექტორი			ფურ.რ.
დაამუშავა	დ. გოძაძე		
მთ.ინჟინერი			ფ. №___

თბილისი 2025 წ.

Nulla Dies Sine Linea

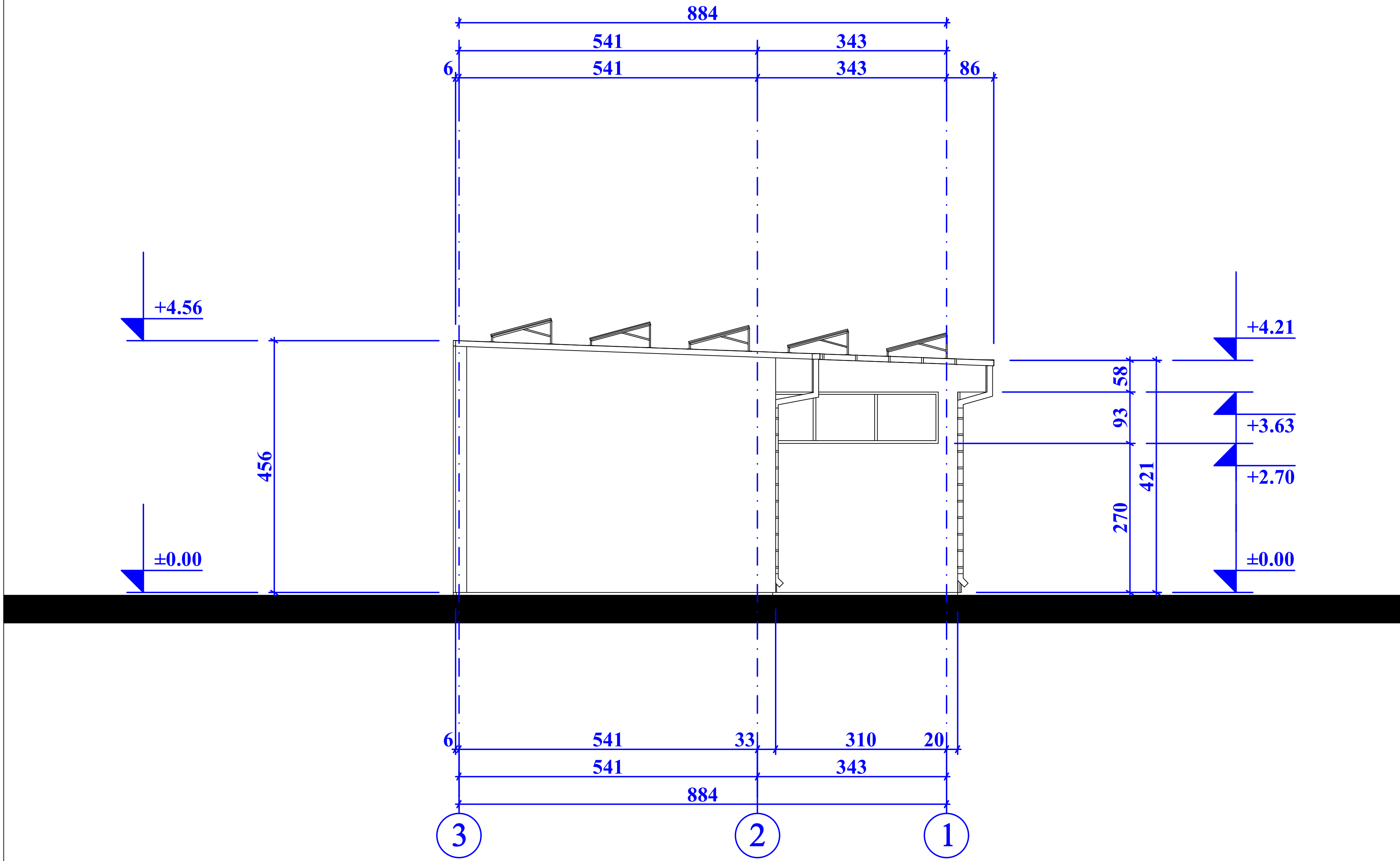

შპს "ურბანი.ჯი" LTD "URBANY.GE"
141.25დ. გორბონიძის ქ. თბილისი, საქართველო
მობ.: +995 93 333 287; E-MAIL: info@urbany.ge,
WWW.URBANY.GE

მინის საამქროს საწყობი

მის.: 84 დავით გურამიშვილის გამზირი, თბილისი.
საკადასტრო კოდი: 01.12.01.003.134.

შენიშვნა:

1. ზომები მოცემულია სანტიმეტრებში;
2. ნახაზის ყველა ცვლილება მშენებლობისას წინასწარ უნდა შეთანხმდეს პროექტის ავტორთან.

ფასადი "3-1" ღერძებზე მ. 1:100

თანამდებობა	გვარი	ხელმოწერა	სტად.
პრ.ხელმძღვ.	დ. გოქაძე		პროექ.
მთ.არქიტექტორი			ფურ.რ.
დაამუშავა	დ. გოქაძე		
მთ.ინჟინერი			ფ. №___

თბილისი 2025 წ.

Nulla Dies Sine Linea