სიმაღლის განსაზღვრის სქემა

4626950

4830500

H= L/0,4
L4=12415
H4= 12415/0,4
H4= 31037,5 mm
H4= 31 m

ექსპლიკაცია

1 არსებული შენობა
2 საპროექტო შენობა
3 ეზო

S1=587,4 m2
S2=255,8 m2
S3=57,5 m2
S4=58,8 m2
S=244,3 m2
S=255,6 m2

არსებული შენობა

საპროექტო შენობა

H= L/0,4
L3=7423
H3= 7423/0,4
H3= 18557,5 mm
H3= 18,5 m

H= L/0,4
L2=22637
H2= 22637/0,4
H2= 56592,5 mm
H2= 56,6 m

H= L/0,4
L1=6640
H1= 16600 mm
H1= 16,6 m

დირექტორი	ლ. აქიმიძე		
არქიტექტორი	ლ. აქიმიძე		
დამკვეთი	შპს "უკეთესპორტი" ს/კ 400140076		
ფურცელი AR-34	ფურცლები 42	ფორმატი A2	თარიღი 2025

ARCHILAND 1

ოფისი

არქიტექტურული პროექტი

ქ. თბილისი, წყალსადენის ქ. 7
ს/კ: 01.11.04.028.002

H= L/0,4
L1=6640
H1= 6640/0,4
H1= 16600 mm
H1= 16,6 m

Hmax= 15 m

H saproeqto= 11,4 m

სიმაღლის განსაზღვრის სქემა 1

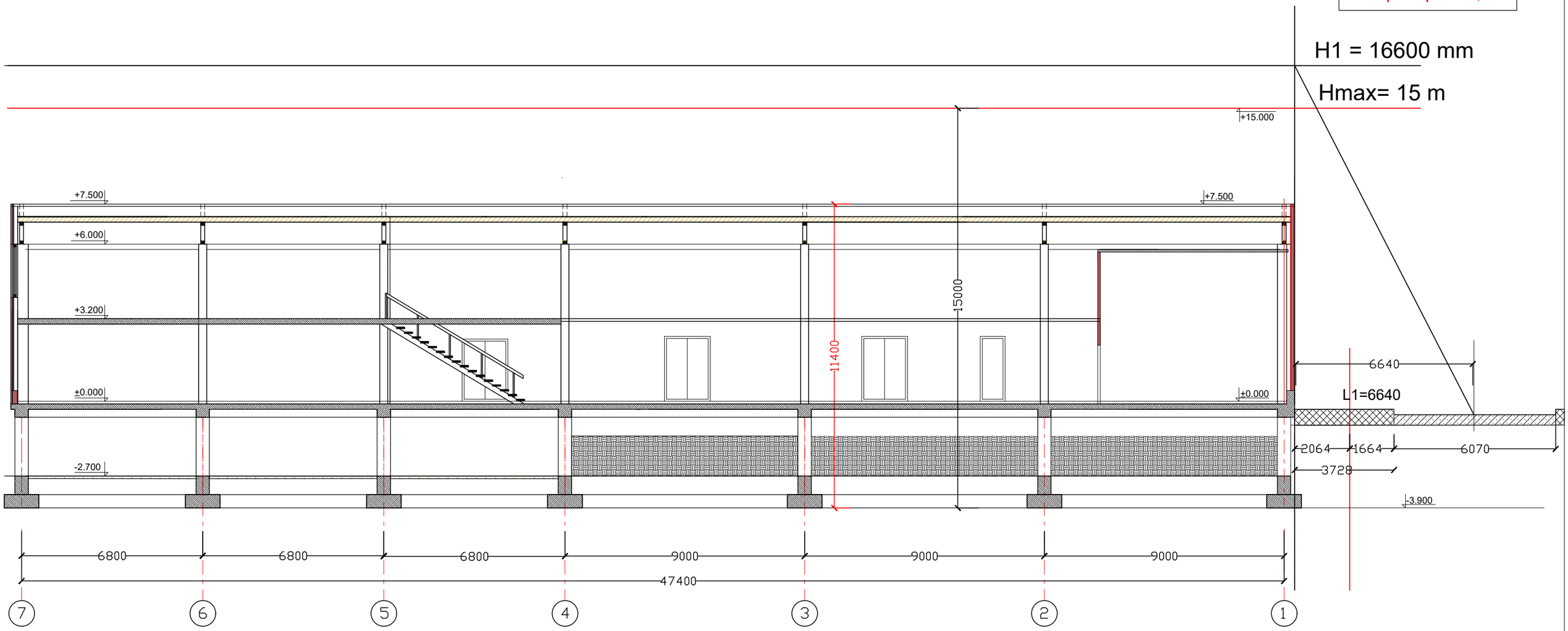

დირექტორი	ლ. აქიმიძე	ხელმოწერა	
არქიტექტორი	ლ. აქიმიძე	ხელმოწერა	
დამკვეთი	შპს "ჯეოიმპორტი" ს/კ 400140076		
პროექტი AR-35	ფურცელი 42	ფორმატი A2	თარიღი 2025

ARCHILAND

ოფისი

ქ. თბილისი,
წყალსადენის ქ. 7
ს/კ: 01.11.04.028.002

სიმაღლის განსაზღვრის სქემა 2

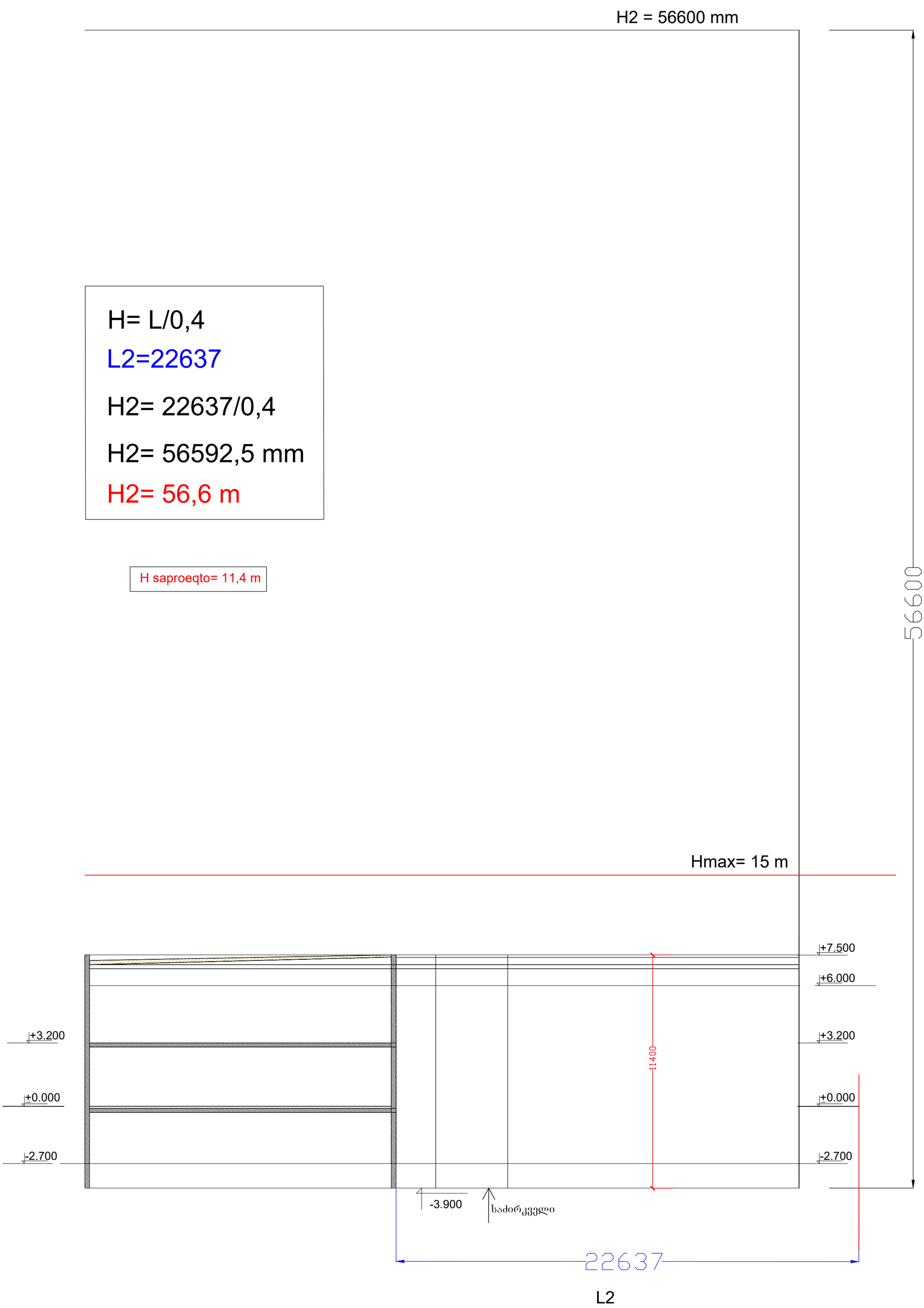

დირექტორი	ლ. აქიმიძე		
არქიტექტორი	ლ. აქიმიძე		
დამკვეთი	შპს "ჯეოიმპორტი" ს/კ: 400340076		
ფურცელი AR-36	ფურცლები 42	ფორმატი A2	თარიღი 2025

ARCHILAND 1

ოფისი

ქ. ობილისი,
წყალსადენის ქ. 7
ს/კ: 01.11.04.028.002

H= L/0,4

L3=7423

H3= 7423/0,4

H3= 18557,5 mm

H3= 18,5 m

H saproeqto= 11,4 m

სიმაღლის განსაზღვრის სქემა 3

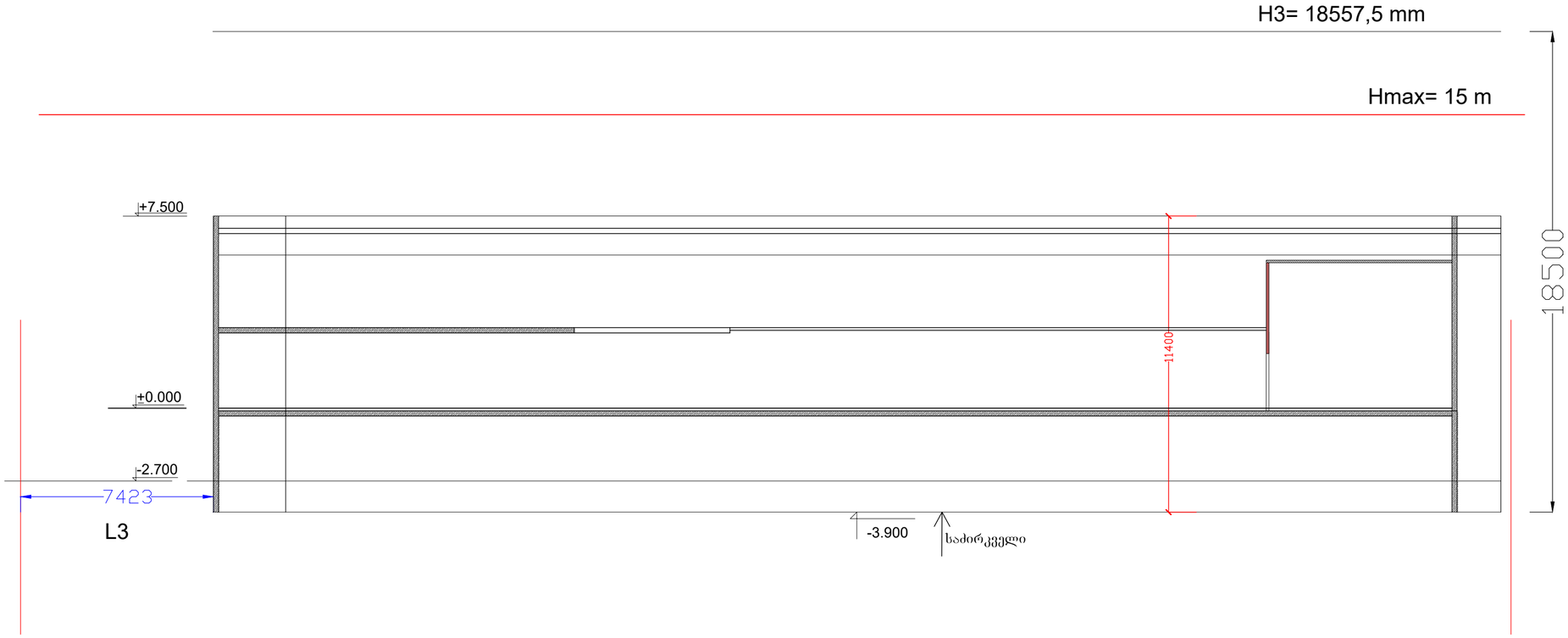

დირექტორი	ლ. აქიშიძე		
არქიტექტორი	ლ. აქიშიძე		
დამკვეთი	შპს "ჯეოსმართი" ს/კ 400140076		
პროექტი AR-37	ფურცელი 42	ფორმატი A2	თარიღი 2025

ARCHILAND

ოფისი

ქ. თბილისი, წყალსადენის ქ. 7

ს/კ: 01.11.04.028.002

სიმაღლის განსაზღვრის სქემა 4

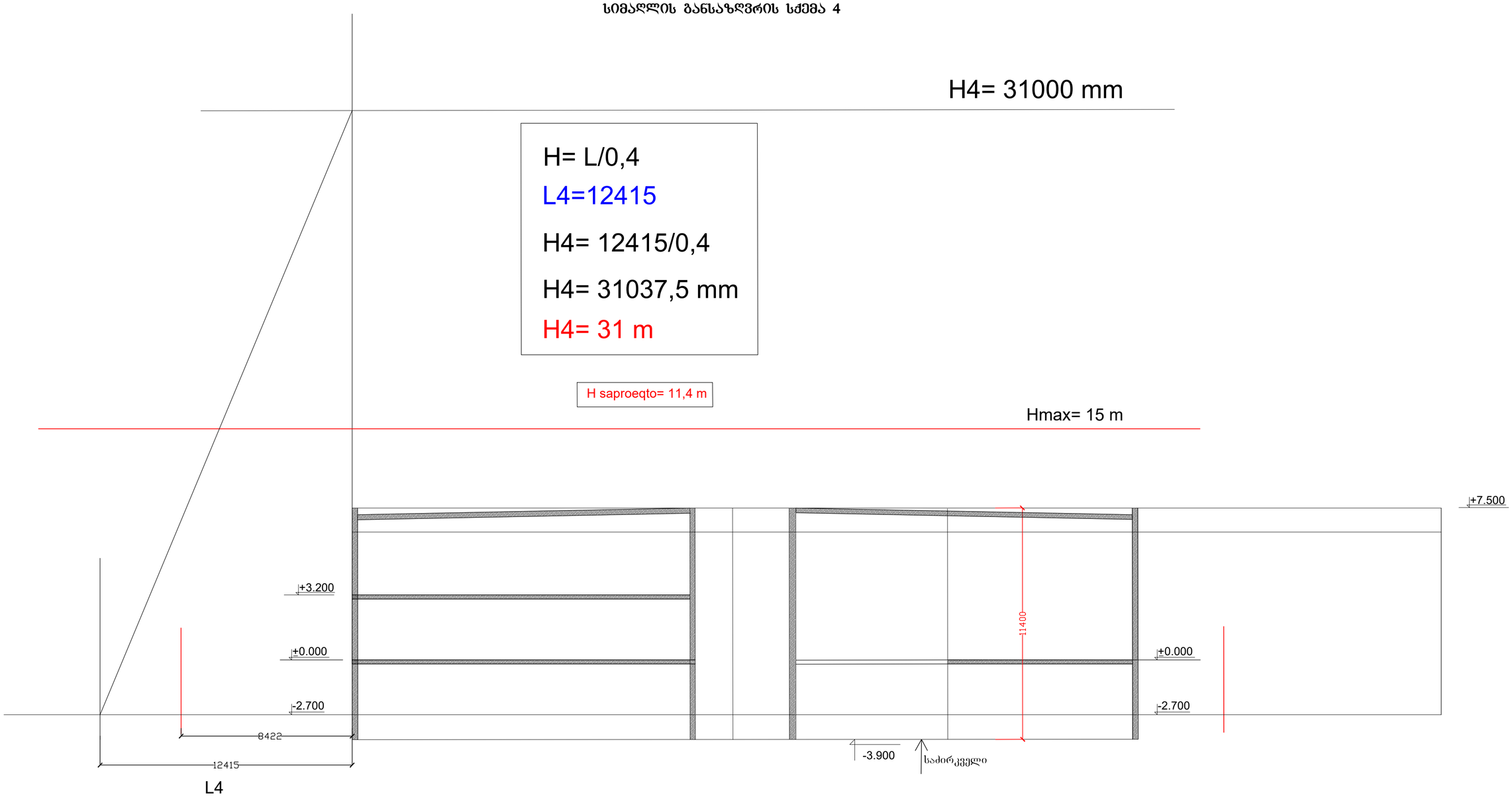

დირექტორი	ლ. აქიმიძე		
არქიტექტორი	ლ. აქიმიძე		
დამკვეთი	შპს "ჯეოიმპორტი" ს/კ 400140076		
ფურცლის	ფურცლები	ფორმატი	თარიღი
AR-38	42	A2	2025

ARCHLAND 1

ოფისი

ქ. თბილისი, წყალსადენის ქ. 7
ს/კ: 01.11.04.028.002