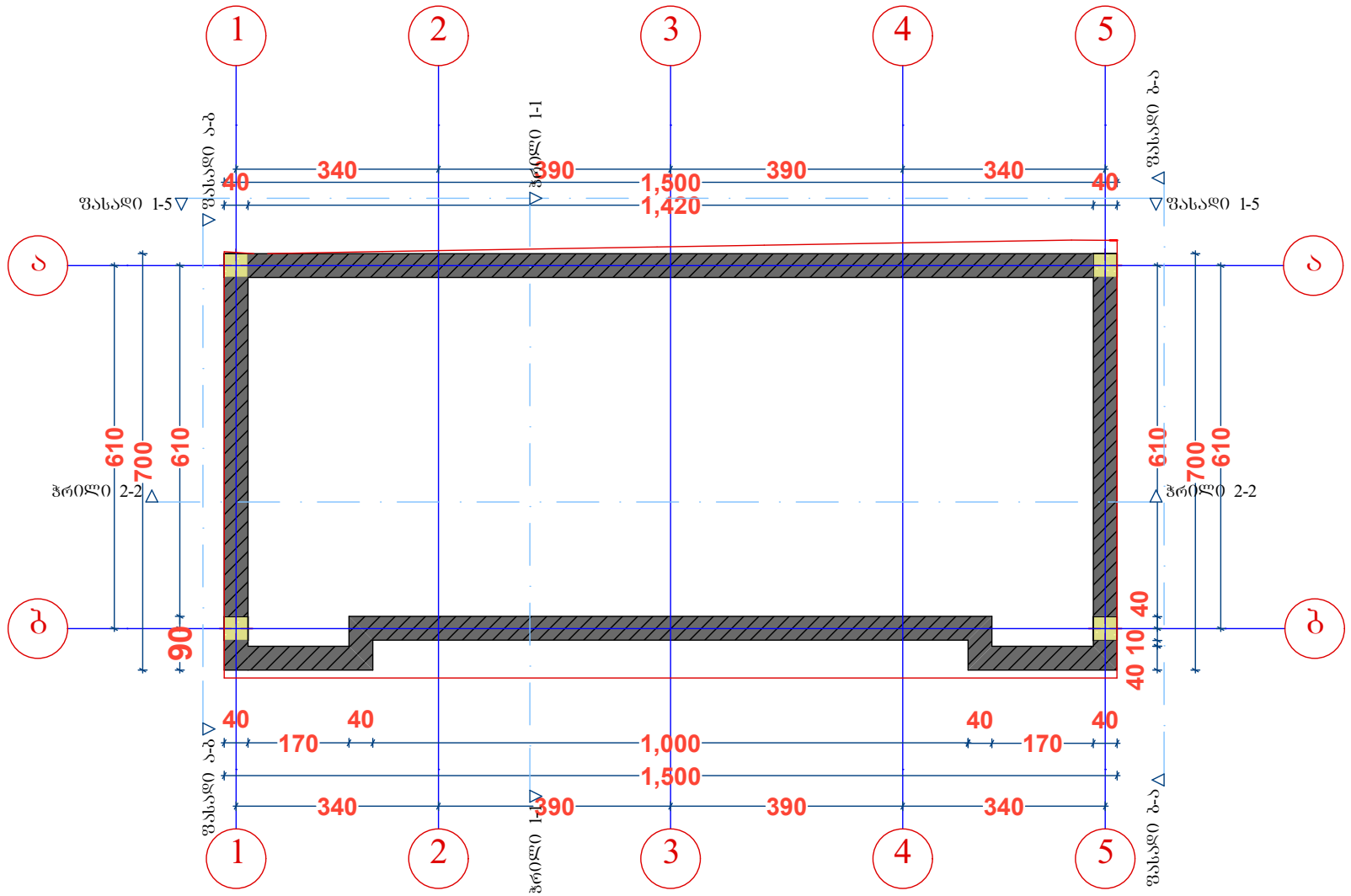

არსებული წითელი ხაზები

შ.პ.ს "კაპიტელი"	დირექტორი	გ. ბათიაშვილი	ქ. თბილისი,მეველეს ქ. დროებითი სტატუსის მქონე მრავალფუნქციური ობიექტის კორექტირებული პროექტი მესაკუთრე შ.პ.ს "ჯდა"	სტადია	ფურც.	თარიღი	მასშტაბი
	არქიტექტორი	გ. ბათიაშვილი		პრ.		2013წ.	1:100
	არქიტექტორი	დ. ათაბეგაშვილი					

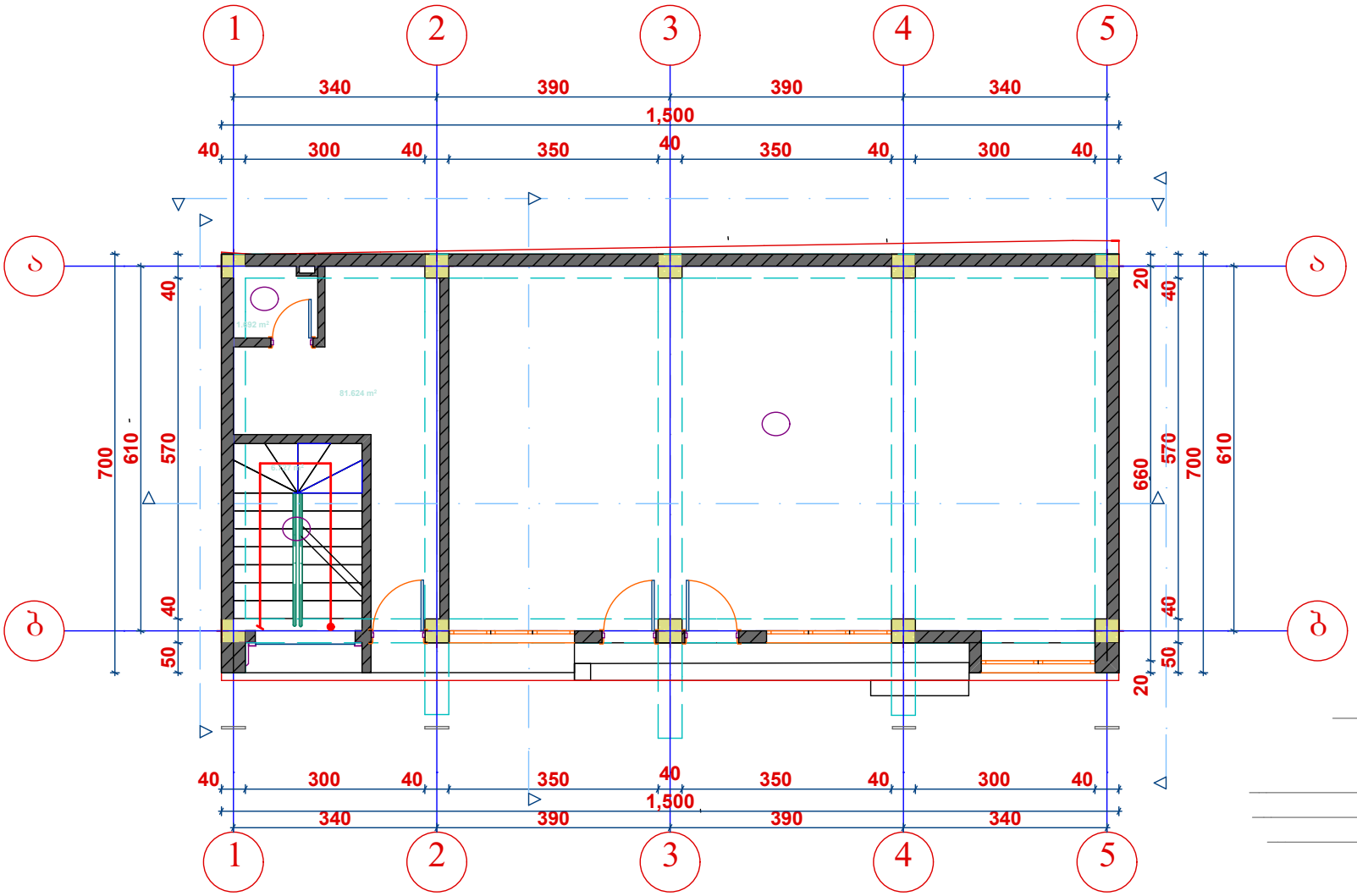
1
2
3
4
5
Ა
Ბ
340
390
390
340
1,500
40
300
40
350
40
350
40
300
40
700
610
570
40
40
50
660
20
81.624 m²

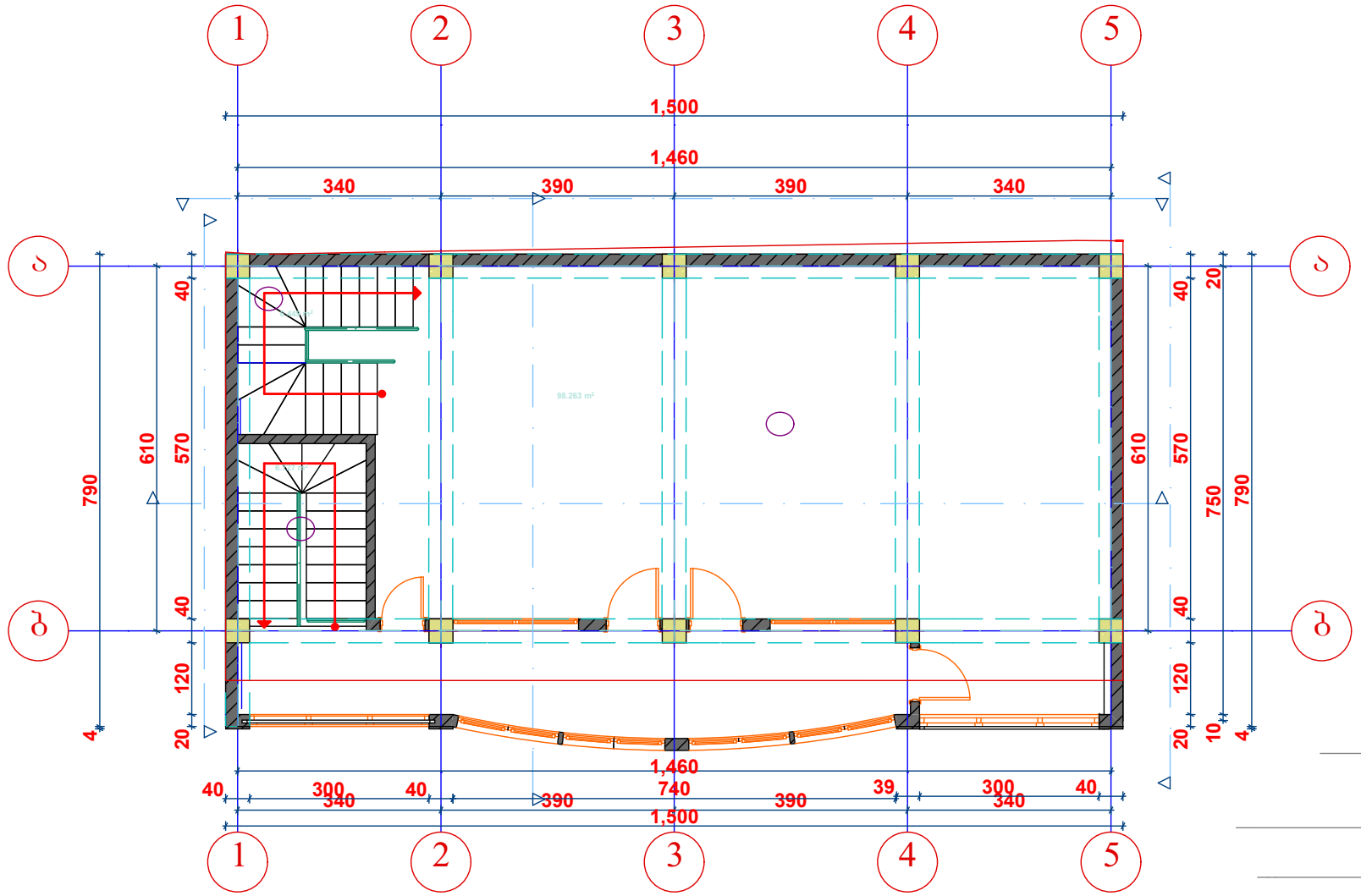
1
2
3
4
5
1,500
1,460
340
390
390
340
40
610
570
790
40
120
20
4
20
40
570
750
790
40
120
20
10
4
1,460
40
300
340
40
390
740
390
39
300
340
40
1,500

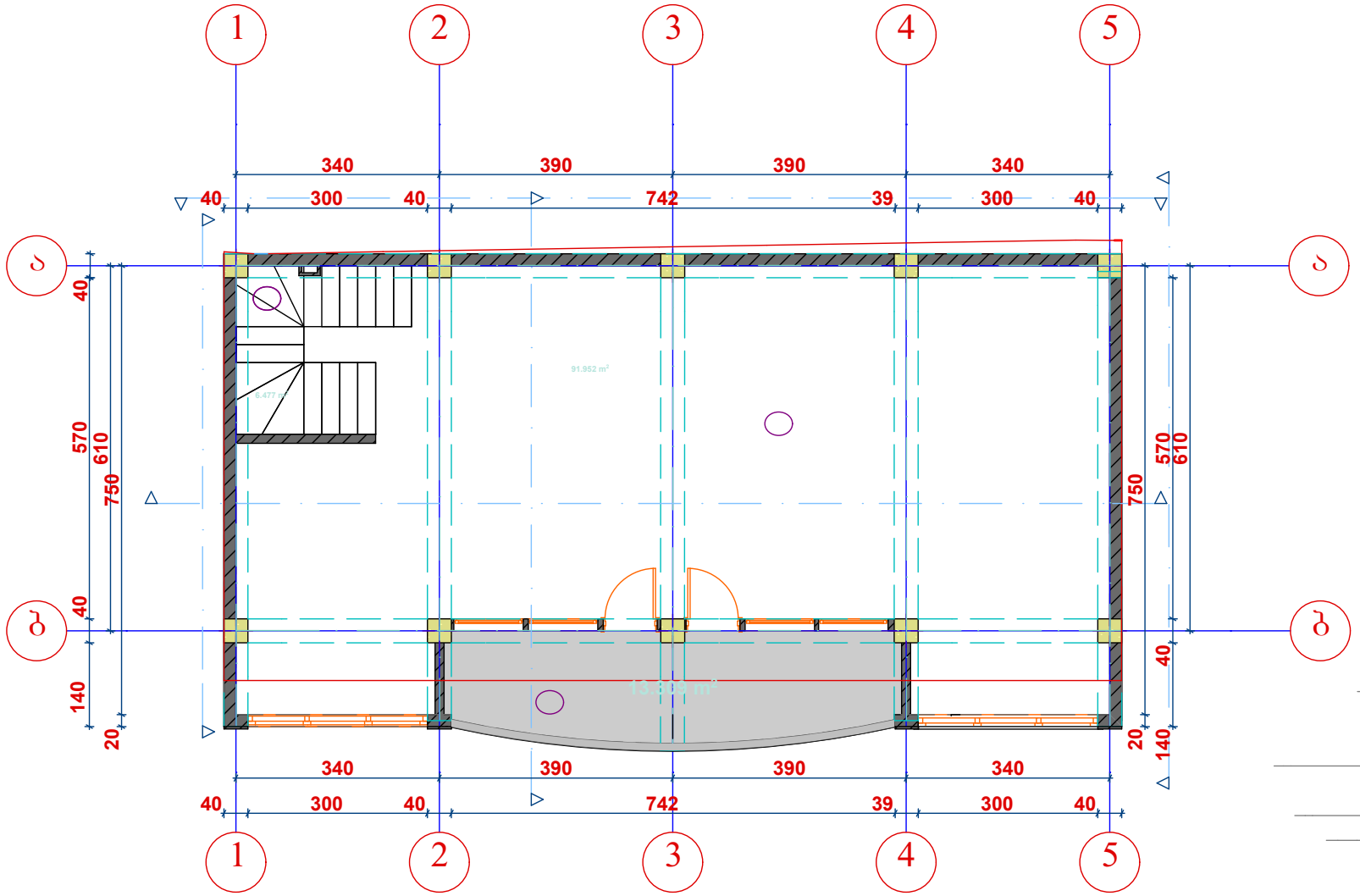
1
2
3
4
5
340
390
390
340
40
300
40
742
39
300
40
40
570
610
750
40
140
20
91.952 m²
13.305 m²

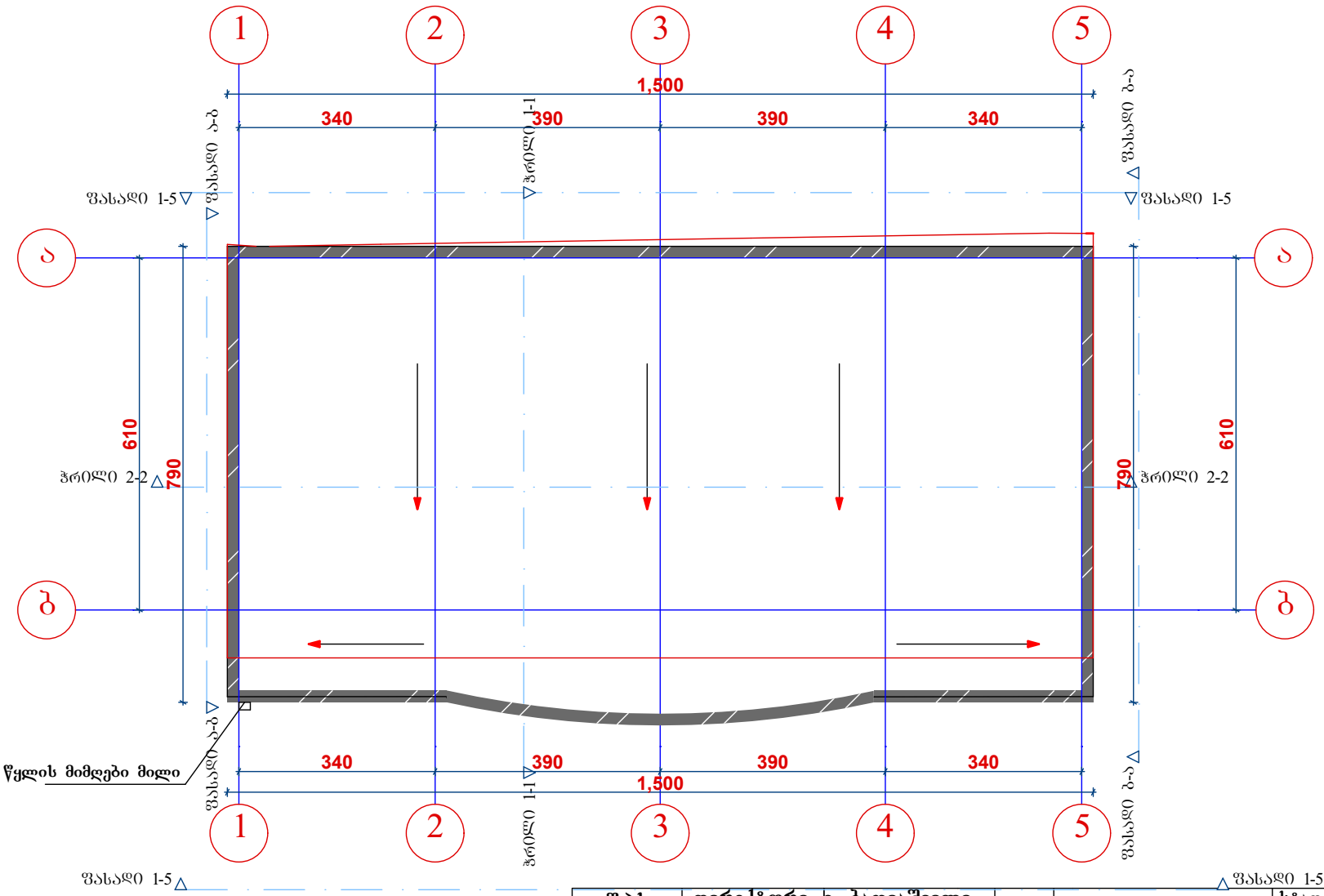

არსებული წითელი ხაზები

შ.პ.ს "კაპიტელი"	დირექტორი	გ. ბათიაშვილი	ქ. თბილისი,მეველეს ქ. დროებითი სტატუსის მქონე მრავალფუნქციური ობიექტის კორექტირებული პროექტი მესაკუთრე შ.პ.ს "ჯდა"	სტადია	ფურც.	თარიღი	მასშტაბი
	არქიტექტორი	გ. ბათიაშვილი		პრ.		2013წ.	1:100
	არქიტექტორი	დ. ათაბეგაშვილი		სახურავის გეგმა			