არსებული საცხოვრებელი და დამხმარე შენობების დემონტაჟის პროექტი

ქ.თბილისი, სოლომონ დოდაშვილის ქ. №18
ს/კ (01.17.12.028.031)

შინაარსი

I ტექნიკურ ეკონომიკური მაჩვენებლები

II განმარტებითი ბარათი

III გრაფიკული ნაწილი

IV კალენდარული გრაფიკი

შპს "ტიბინი დეველოპმენტი"
ს/ნ 400229070

საქართველო, თბილისი , გლდანის რაიონი, ა.ვასაძის ქ. №7,
საოფისე ფართი, №9
ტელ: 558 800 900
ელ. ფოსტა: tibinigroup@gmail.com



სადემონტაჟო შენობების ტექნიკურ-ეკონომიკური მაჩვენებლები

მიწის ნაკვეთის ფართობი 885.0 კვ.მ

კ-ვ კოეფიციენტის ფართობი 707.6 კვ.მ კ-ვ= 0.8

კ-1 კოეფიციენტის ფართობი 177.4 კვ.მ კ-1= 0.2

მათ შორის

შენობა N1	56.0 კვ.მ
შენობა N2	41.1 კვ.მ
შენობა N3	38.1 კვ.მ
შენობა N4	9.6 კვ.მ
შენობა N5	8.7 კვ.მ
შენობა N6	16.5 კვ.მ
შენობა N7	7.4 კვ.მ

კ-2 კოეფიციენტის ფართობი 168.2 კვ.მ კ-2= 0.2

მათ შორის

შენობა N1	56.0 კვ.მ
შენობა N2	41.1 კვ.მ
შენობა N3	38.1 კვ.მ
შენობა N4	4.8 კვ.მ
შენობა N5	4.3 კვ.მ
შენობა N6	16.5 კვ.მ
შენობა N7	7.4 კვ.მ

განაშენიანების ფართობი 177.4 კვ.მ

მათ შორის

შენობა N1	56.0 კვ.მ
შენობა N2	41.1 კვ.მ
შენობა N3	38.1 კვ.მ
შენობა N4	9.6 კვ.მ
შენობა N5	8.7 კვ.მ
შენობა N6	16.5 კვ.მ
შენობა N7	7.4 კვ.მ

შენობის ჩაღრმავება 0.00 დან ქვევით

შენობა N1	0.4 კვ.მ
შენობა N2	0.4 კვ.მ
შენობა N3	0.2 კვ.მ
შენობა N4	0.2 კვ.მ
შენობა N5	0.2 კვ.მ
შენობა N6	0.2 კვ.მ
შენობა N7	0.6 კვ.მ

შენობის სიმაღლე 0.00 დან ზევით

შენობა N1	3.8 კვ.მ
შენობა N2	3.8 კვ.მ
შენობა N3	2.8 კვ.მ
შენობა N4	2.3 კვ.მ
შენობა N5	2.3 კვ.მ
შენობა N6	2.45 კვ.მ
შენობა N7	3.5 კვ.მ

შენობების სიმაღლე ჯამში

შენობა N1	4.2 კვ.მ
შენობა N2	4.2 კვ.მ
შენობა N3	3.0 კვ.მ
შენობა N4	2.5 კვ.მ
შენობა N5	2.5 კვ.მ
შენობა N6	2.65 კვ.მ
შენობა N7	4.10 კვ.მ

შენობის მოცულობა 0.00 დან ქვევით 57.8 კვ.მ

შენობა N1	22.4 კვ.მ
შენობა N2	16.4 კვ.მ
შენობა N3	7.6 კვ.მ
შენობა N4	1.9 კვ.მ
შენობა N5	1.7 კვ.მ
შენობა N6	3.3 კვ.მ
შენობა N7	4.4 კვ.მ

შენობის მოცულობა 0.00 დან ზევით 562.9 კვ.მ

შენობა N1	212.8 კვ.მ
შენობა N2	156.2 კვ.მ
შენობა N3	106.7 კვ.მ
შენობა N4	11.0 კვ.მ
შენობა N5	9.9 კვ.მ
შენობა N6	40.4 კვ.მ
შენობა N7	25.9 კვ.მ

შენობების მოცულობა ჯამში 620.7 კვ.მ

შენობა N1	235.2 კვ.მ
შენობა N2	172.6 კვ.მ
შენობა N3	114.3 კვ.მ
შენობა N4	13.0 კვ.მ
შენობა N5	11.6 კვ.მ
შენობა N6	43.7 კვ.მ
შენობა N7	30.3 კვ.მ

ინტენსივის ფართობი 150.0 კვ.მ

მათ შორის

შენობა N1	48.0 კვ.მ
შენობა N2	35.0 კვ.მ
შენობა N3	33.0 კვ.მ
შენობა N4	7.5 კვ.მ
შენობა N5	7.5 კვ.მ
შენობა N6	14.0 კვ.მ
შენობა N7	5.0 კვ.მ

საზაფხულო ფართობი 0.0 კვ.მ

მათ შორის

შენობა N1	0.0 კვ.მ
შენობა N2	0.0 კვ.მ
შენობა N3	0.0 კვ.მ
შენობა N4	0.0 კვ.მ
შენობა N5	0.0 კვ.მ
შენობა N6	0.0 კვ.მ
შენობა N7	0.0 კვ.მ

საერთო ფართობი 150.0 კვ.მ

მათ შორის

შენობა N1	48.0 კვ.მ
შენობა N2	35.0 კვ.მ
შენობა N3	33.0 კვ.მ
შენობა N4	7.5 კვ.მ
შენობა N5	7.5 კვ.მ
შენობა N6	14.0 კვ.მ
შენობა N7	5.0 კვ.მ

დამკვეთი

შპს "ტიბინი დეველოპმენტი"
ს/ნ 400229070

საქართველო, თბილისი , გლდანის რაიონი, ავჭალაძის ქ. №7, საოფისე ფართი, №9
ტელ: 558 800 900
ელ. ფოსტა: tibinigroup@gmail.com

შემსრულებელი

შპს "ტიბინი დეველოპმენტი"
ს/ნ 400229070

საქართველო, თბილისი , გლდანის რაიონი, ავჭალაძის ქ. №7, საოფისე ფართი, №9
ტელ: 558 800 900
ელ. ფოსტა: tibinigroup@gmail.com

პირობითი აღნიშვნები

- №1 სადემონტაჟო სამუშაოები
- №2 სადემონტაჟო სამუშაოები
- №3 სადემონტაჟო სამუშაოები

პროექტის სახელწოდება

დემონტაჟის პროექტი

მისამართი

ქ.თბილისი, დოდაშვილის ქ. №18

შენიშვნა

ნახაზის დასახელება

განმარტებითი ბარათი

თანამდებობა	გვარი	ხელმოწერა
არქიტექტორი	დ.პაპიძე	
დირექტორი	ზ. ახალაია	
მასშტაბი	1:150	
ფორმატი	A-3	
თარიღი	2025 წ.	06

სადემონტაჟო შენობების ტექნიკურ-ეკონომიკური მაჩვენებლების კროკები

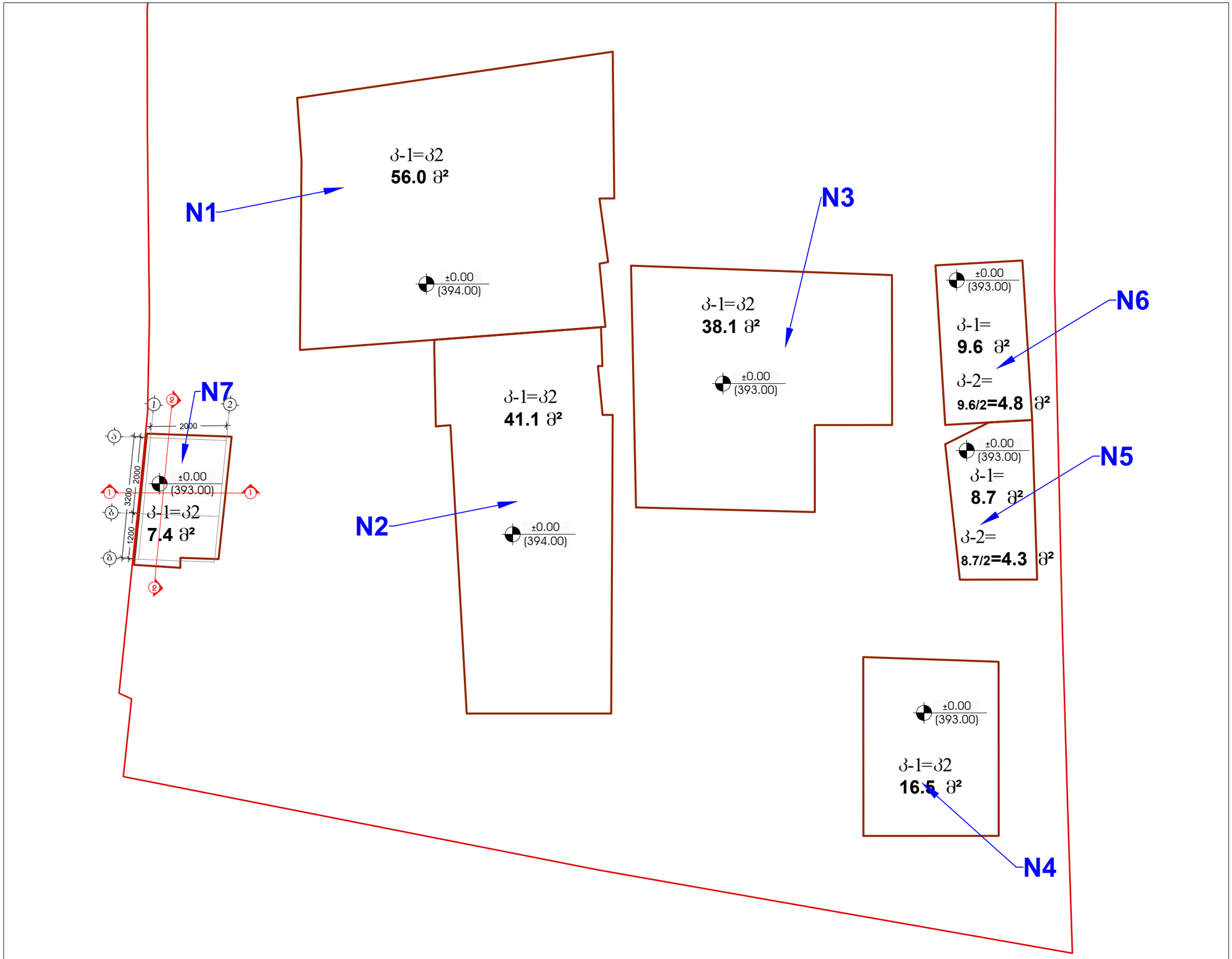

დამკვეთი

შპს "ტიბინი დეველოპმენტი"
ს/ნ 400229070

საქართველო, თბილისი , გლდანის რაიონი, ა.ჭანტურიას ქ. №7, საოფისე ფართი, №9
ტელ: 558 800 900
ელ. ფოსტა: tibinigroup@gmail.com

შემსრულებელი

შპს "ტიბინი დეველოპმენტი"
ს/ნ 400229070

საქართველო, თბილისი , გლდანის რაიონი, ა.ჭანტურიას ქ. №7, საოფისე ფართი, №9
ტელ: 558 800 900
ელ. ფოსტა: tibinigroup@gmail.com

პირობითი აღნიშვნები

- №1 სადემონტაჟო სამუშაოები
- №2 სადემონტაჟო სამუშაოები
- №3 სადემონტაჟო სამუშაოები

პროექტის სახელწოდება

დემონტაჟის პროექტი

მისამართი

ქ.თბილისი, დოდაშვილის ქ. №18

შენიშვნა

ნახაზის დასახელება

განმარტებითი ბარათი

თანამდებობა	გვარი	ხელმოწერა	
არქიტექტორი	დ.პაპიძე		
დირექტორი	ზ. ახალაია		
მასშტაბი	1: 250		
ფორმატი	A-3		
თარიღი	2025 წ.		06

სადემონტაჟო შენობის
განმარტებითი ბარათი

1. საპროექტო ტერიტორია მდებარეობს:
ქ.თბილისი, დოდაშვილის ქ. N18
ს.კ. 01.17.12.028.031

ტერიტორიაზე არსებული ნაგებობები წარმოადგენს მოძველებული-დეფორმირებული კონსტრუქციის მქონე ობიექტებს, რომლებიც გამოყენებული იყო ძირითადად საცხოვრებელ და დამხმარე ფუნქციებად. პროექტი ითვალისწინებს აღნიშნული ნაგებობების დემონტაჟს ყველა ნორმების დაცვით და ტერიტორიის განთავისუფლებას ზედმეტი ნარჩენებისგან.

2. ვინაიდან მშენებლობა ხანგრძლივობა არ განისაზღვრება СниП 1.04.03-85-თანახმად , ამიტომ სადემონტაჟო სამუშაოსთვის ხანგრძლივობა: პირობითათ მიღებულია - 6 თვე.
სამუშაოების განხორციელება უნდა მოხდეს საქართველოს მთავრობის 2007 წლის 28 მარტის N 62 დადგენილების მიხედვით - მშენებლობის უსაფრთხოების წესები

მოსამზადებელ პერიოდში უნდა მოხდეს :
- უცხო პირების გაყვანა სამშენებლო ტერიტორიიდან.
- გარე და შიდა ქსელების გამორთვა.
- სამშენებლო მოედნის დროებით წლით და ელ.ენერგიით მომარაგება

3. სამუშაოთა დაწყება დაიშვება საპროექტო დოკუმენტაციის საფუძველზე ქალაქის მერიის სამსახურიდან სათანადო ნებართვის აღების შემდეგ. მოსამზადებელ პერიოდში უნდა მოხდეს სამშენებლო მოედნის უზრუნველყოფა დროებითი წყლით და ენერგიით არსებული ქსელებიდან, აქტის შედგენა მოსამზადებელი პერიოდის სამუშაოების შესახებ. ყველა ზემოთ მოხსენიებული წესის დაცვის შემდეგ უნდა მოხდეს დაშლის დაწყება ხელით. პირველ ეტაპზე გათვალისწინებულია პარალელურ რეჟიმში ყველა შენობა-ნაგებობის დემონტაჟი (რაც აღნიშნულია ნახაზებზე)

შენობის სადემონტაჟო სამუშაოების განხორციელება უნდა მოხდეს მიმდევრობითი მეთოდით ზემოდან ქვევით. სამუშაოების დროს უნდა იყოს გათვალისწინებული: ყველა კონსტრუქციის დროებითი გამაგრება, მუშების სათანადო ინსტრუქტაჟი და უზრუნველყოფა სპეციალური ტანსაცმლით და სათვალეებით, ნაგვის გატანა სპეციალური ავტოთვითმცლელების საშუალებით. აქტის შედგენა ძირითადი პერიოდის სამუშაოების შესახებ. ავარიული სიტუაციის შემთხვევაში უნდა მოხდეს სამუშაოების შეჩერება და ყველა სადემონტაჟო კონსტრუქციების გამაგრება. ყველა საშიში ადგილი უნდა იყოს შემოღობილი
სათანადო განათებით ღამის საათებში.სასურველია სამუშაოების დაწყებისას ტერიტორია გაიწმინდოს არსებული ნაგავისაგან.

სასურველია დემონტაჟი მოხდეს პარალელურ რეჟიმში ყველა შენობა-ნაგებობის დემონტაჟი (რაც აღნიშნულია ნახაზებზე). ამის შემდგომ კი მოხდება მათი გატანა სამშენებლო მოედნიდან. დაინგრევა არსებული ერთსართულიანი ნაგებობა. თავდაპირველად მოხდება მოსამზადებელი სამუშაოების ჩატარება,შემდგომ სახურავის ფენილის და კონსტრუქციების მოხსნა, ხის კარ-ფანჯრის ამოღება, ბლოკის კედლების დანგრევა, მონოლითური რკინაბეტონის უბნების და ხის გადახურვის დანგრევა, გარე კიბის დემონტაჟი, სარდაფის მოცულობის დემონტაჟი, გრუნტის დამუშავება ხელით, საძირკვლის დანგრევა და ამოღება, სამშენებლო ნაგვის გატანა (იხ. გრაფიკი).
სამშენებლო წარმოების უწყვეტობისა და ტექნოლოგიურობის უზრუნველსაყოფად აუცილებელია მშენებლობის წარმართვა ცხრილში ჩამოთვლილი მანქანა-მექანიზმებით, ინსტრუმენტებითა და დანადგარებით. სამუშაოები უნდა შესრულდეს სნ და წ III-15-80-ით
გათვალისწინებული მოთხოვნების სრული დაცვით.

დამკვეთი
შპს "ტიბინი დეველოპმენტი"
ს/ნ 400229070
საქართველო, თბილისი , გლდანის რაიონი, ა.ჭასაძის ქ. №7, საოფისე ფართი, №9
ტელ: 558 800 900
ელ. ფოსტა: tibinigroup@gmail.com

შემსრულებელი
შპს "ტიბინი დეველოპმენტი"
ს/ნ 400229070
საქართველო, თბილისი , გლდანის რაიონი, ა.ჭასაძის ქ. №7, საოფისე ფართი, №9
ტელ: 558 800 900
ელ. ფოსტა: tibinigroup@gmail.com

პირობითი აღნიშვნები
- №1 სადემონტაჟო სამუშაოები
- №2 სადემონტაჟო სამუშაოები
- №3 სადემონტაჟო სამუშაოები

პროექტის სახელწოდება
დემონტაჟის პროექტი

მისამართი
ქ.თბილისი, დოდაშვილის ქ. №18

შენიშვნა

ნახაზის დასახელება
განმარტებითი ბარათი

თანამდებობა	გვარი	ხელმოწერა	
არქიტექტორი	დ.პაპიძე		
დირექტორი	ზ. ახალაია		
მასშტაბი	1:150		
ფორმატი	A-3		
თარიღი	2025 წ.		06

4. მშენებლობის ორგანიზაცია და სადემონტაჟო სამუშაოთა წარმართვა უნდა მოხდეს მომქმედი სამშენებლო ნორმებისა და წესების შესაბამისობით. 1987 წ. მშენებლობის სამინისტრომ ქართულ ენაზე გამოსცა ,,კრებული სამახსოვრო ,,სამშენებლო წარმოების ნორმები და წესები-ამონაკრები მოქმედი ნორმატული დოკუმენტებიდან. მათი ნაწილი (ტირაჟიდან შემორჩენილი) ინახება სამინისტროს შპს ,,მშენაღდგენაში“g და დღესაც ინარჩუნებს აქტუალობას.5.2. ქვემოთ ჩამოთვლილია მოქმედი ნორმები და წესები, რომლებითაც უნდა იხელმძღვანელოს სამშებლო ფირმამ სადემონტაჟო სამუშაოთა წარმოების დროს;

- სნ და წ 111-4-80 ‘e,,უსაფრთხოების ტექნიკაში“;

სახანძრო უსაფრთხოების წესები სამშენებლო-სამონტჟო სამუშაოთა წარმოების დროს;

- სნ და წ 1.06.05-85 ,,მშენებლობისადმი საპროექტო ორგანიზაციების მიერ საავტორო ზედამხედველობა“;

აგრეთვე საჭიროა საქართველოს პარლამენტის მიერ მიღებული შემდეგი კანონებით ხელმძღვანელობაც:
- გარემოს დაცვის თაობაზე, 1996 წელი;
- წყლის გამოყენების შესახებ, 1997 წელი;

გარემოს დაცვის შესახებ კანონი განსაზღვრავს ჰაერის დაბინძურების, წყლის დაბინძურების, წყლის აღებისა და ჩაშვების,ხმაურისა და სხვათა შესახებ საკითხებს,რომელთა გათვალისწინებაც აუცილებელია სამშენებლო და სადემონტაჟო სამუშაოთა შესრულების პროცესში.ასევე კანონით წყლის შესახებ განსაზღვრულია ზედაპირული, მიწისქვეშა და სანაპირი წყლების აღება და ჩაშვების ლიცენზიებთან დაკავშირებული საკითხები. კანონი ატმოსფერული ჰაერის შესახებ ითვალისწინებს ჰაერის კონტროლსა და დაბინძურების შეზღუდვის მეთოდებს, ჰაერის ხარისხიანობის სტანდარტებს და განსაზღვრავს დასაშვებ ზღვრებს სამშენებლო საქმიანობის პირობებში. მავნე ქიმიური ელემენტების შესახებ კანონი მოიცავს მავნე ნივთიერებათა კლასიფიკაციას და მათ უსაფრთხო მოხმარების საკითხებს. მაგალითად თუ სამშენებლო ნაგავი მტვერის გაბნევის საშიშროებას მოიცავს თვითმცლელ მანქანებზე დაყრის შემდეგ მას აუცილებელია გადაეფაროს სახურავი ბრეზენტისაგან ან მყარი მასალისაგან.

5. მომუშავეთა შრომის უსაფრთხოების ღონისძიებები სადემონტაჟო სამუშაოთა წარმოების ყველა ეტაპზე უნდა იყოს დაცული თანახმად ,,სნ და წ 111-4-80 უსაფრთხოების ტექნიკა მშენებლობაში”h და სხვა ნორმატულ-საკანონმდებლო დოკუმენტების მითითებების შესაბამისობით. მათგან ყურადღება მახვილდება შემდეგზე.
სამუშაო ადგილები მუშაობის პირობებისა და ტექნოლოგიურობის გათვალისწინებით უზრუნველყოფილ უნდა იყოს კოლექტიური დაცვისა და სიგნალიზაციის საშუალებებით.
მაღალ სადემონტაჟო სიმაღლეზე მუშებისა და ინჟინერ-ტექნიკური პერსონალის ასვლისათვის უნდა დაიდგას ინვენტარული კიბეები ყოველ 25-30 მეტრზე და მოეწყოს ხარაჩოები.
სამშენებლო ნაგვის დატვირთვა ავტოთვითმცლელებზე უნდა წარმოებდეს გვერდიდან ან უკანა მხრიდან.
ზოგიერთ სამუშაოზე მუშები უნდა იყენებდნენ სპეცტანსაცმელს და თავსაბურავებს.
ელექტრო უსაფრთხოების წესები ჩამოყალიბებულია საქ. სტანდარტში 12.1.013-88. ელექტროკარადა ყოველთვის უნდა იყოს ჩაკეტილ მდგომარეობაში, ელექტროკაბელები, ელექტროსადენები და მოწყობილობები კი იზოლირებული.
გაშიშვლებული სადენების გამოყენება აკრძალულია.
სატრანსფორმატორო ქვესადგურიდან უნდა მოხდეს სამწვერიანი ელექტროკაბელის შემოყვანა დახურულ კარადაში, მრიცხველის დაყენება საიდანაც ძალოვანი და გასანათებელი სადენები გაიმართება მომხმარებლისაკენ.

6. აუცილებელია ეკოლოგიური ფაქტორიც გათვალისწინება
დემონტაჟისას აუცილებელია განხორციელდეს სპეციალური ღონისძიებები მიმდინარე ტერიტორიის დამტვერიანებისაგან თავის ასაცილებლად. უზრუნველყოფილ უნდა იქნეს ნაგვის ჩაყრა უშუალოდ თვითმცლელი ავტომანქანების ძარებში.
დაუშვებელია არსებული საკანალიზაციო ჭებში მილსადენების ჩარეცხვა ან მათი დანაგვიანება სამშენებლო ნარჩენებით.
ასევე არსებული საკანალიზაციო ქსელის პირობებში მიზანშეწონილად ვერ ჩაითვლება დროებითი ტუალეტის მოწყობა ამოსახაპ ორმოზე. მათი დროებითი ჩართვაც სასურველია საკანალიზაციო კოლექტორში.
ზემოთ მითითებული დებულებებიდან გამომდინარე შენობათა დემონტაჟი უნდა განხორციელდეს ბუნების დაცვითი და ჰაერის გაბინძურების საწინააღმდეგო ღონისძიებების დაცვით მომქმედი საკანონმდებლო აქტებისა და ნორმატული დოკუმენტების შესაბამისობით

დამკვეთი

შპს "ტიბინი დეველოპმენტი"
ს/ნ 400229070

საქართველო, თბილისი , გლდანის რაიონი, ა.ჭასაძის ქ. №7, საოფისე ფართი, №9
ტელ: 558 800 900
ელ. ფოსტა: tibinigroup@gmail.com

შემსრულებელი

შპს "ტიბინი დეველოპმენტი"
ს/ნ 400229070

საქართველო, თბილისი , გლდანის რაიონი, ა.ჭასაძის ქ. №7, საოფისე ფართი, №9
ტელ: 558 800 900
ელ. ფოსტა: tibinigroup@gmail.com

პირობითი აღნიშვნები

№1 სადემონტაჟო სამუშაოები

№2 სადემონტაჟო სამუშაოები

№3 სადემონტაჟო სამუშაოები

პროექტის სახელწოდება

დემონტაჟის პროექტი

მისამართი

ქ.თბილისი, დოდაშვილის ქ. №18

შენიშვნა

ნახაზის დასახელება

განმარტებითი ბარათი

თანამდებობა	გვარი	ხელმოწერა	
არქიტექტორი	დ.პაპიძე		
დირექტორი	ზ. ახალაია		
მასშტაბი	1:150		
ფორმატი	A-3		
თარიღი	2025 წ.		06

7. სადემონტაჟო სამუშაოები უნდა განხორციელდეს ზემოდან ქვევით.აკრძალულია სადემონტაჟო სამუშაოების განხორციელება 2-3 კონსტრუქციის ერთად.

სამუშაოების დროს უნდა იყოს გათვალისწინებული:

ყველა კონსტრუქციის დროებითი გამაგრება/საჭიროების შემთხვევაში მუშების სათანადო ინსტრუქტაჟი და საჭიროების შემთხვევაში უზრუნველყოფა ჩაფხუტებით,ქამრებით და სათვალეებით.
ავარიული სიტუაციის შემთხვევაში უნდა მოხდეს სამუშაოების შეჩერება და ყველა სადემონტაჟო კონსტრუქციის გამაგრება.ყველა საშიში ადგილი უნდა იყოს შემოღობილი და განათებული ღამის საათებში.სამშენებლო ნაგავი უნდა იყოს დროულად გატანილი სატვირთო მანქანით.მსუბუქი კონსტრუქციების გამონგრევა უნდა მოხდეს ხელით,ხოლო მონოლითური კონსტრუქციების სპეციალური საკომპრესორო დანადგარებით და სანგრევი ჩაქუჩებით..
არსებული შენობის სახურავის ნაწილი აზბესტისგან არის დამზა.დებული აზბესტი საკმაოდ დაზია,ნებულია მისი მოხსნის დროს საჭიროა ჯერ მსჭვალები მოიხნას და შემდგომ მოხდეს თავად აზბესტის. საფრის მოხსნა აუცილებელია,რომ აზბესტი უსაფრთხო ადგილას განლაგდეს და მისი უტილიზირება სპეციალურ ადგილებში მოხდეს.

სახურავის კონსტრუქციის მოხსნის თანამიმდევრობა:

- აზბესტის მოხსნა.
- ლითონის ფურცლების მოხსნა.
- ხის კონსტრუქციების კვანძების გახსნა და შემდეგ დაშლა.
- სამუშაო ადგილების პერიოდული დასველება.

ბლოკის წყობის და მონოლითური კედლების დაშლის პირობები და თანამიმდევრობა:

- პირველ რიგში ხდება ზედა რიგის დაშლა.
- ინსტრუმენტების გამოყენება/ძალაყინი/ხდება ჰორიზონტალური ნაკერების მიმართულებით.
- შიდა ხარაჩოების დაყენება.
- თითოეული მთელი ბლოკის შენახვა.
- სამუშაო ადგილების პეროდული დასველება.
- სამუშაოს შემსრულებლების ასაკი უნდა აღემატებოდეს 18 წელს.

მანქანა-მექანიზმების უწყისი

№	დასახელება	მარკა	რაოდენობა
1	თვითმცლელი სამშენებლო ნაგვის გასატანად		2
2	ჟარიანი და სპეცავტოტრანსპორტი სხვადასხვა სამშ. ტვირთის შემოსატანად		2
3	ზედაპირული ვიბრატორი (სამოედნო)	ს-697	1
4	ელ. შესადულებელი აპარატი	კომპ.	1
5	ანევმატური ინსტრუმენტი: საბურღი, ხრახნდამჭერი, და სხვა		2
6	სხვადასხვა დანიშნულების ხელის მოწყობილობაინსტრუმენტები; ნიჩბები, ბარები, წერაქვები და სხვა		5
მითითებები: რეკომენდირებული მანქანა–დანადგარები, კერძოდ ამწე მექანიზმის მონტაჟი ადგილზე არ საჭიროებს			

დამკვეთი

შპს "ტიბინი დეველოპმენტი"
ს/ნ 400229070

საქართველო, თბილისი , გლდანის რაიონი, ა.ჭასაძის ქ. №7, საოფისე ფართი, №9
ტელ: 558 800 900
ელ. ფოსტა: tibinigroup@gmail.com

შემსრულებელი

შპს "ტიბინი დეველოპმენტი"
ს/ნ 400229070

საქართველო, თბილისი , გლდანის რაიონი, ა.ჭასაძის ქ. №7, საოფისე ფართი, №9
ტელ: 558 800 900
ელ. ფოსტა: tibinigroup@gmail.com

პირობითი აღნიშვნები

№1 სადემონტაჟო სამუშაოები

№2 სადემონტაჟო სამუშაოები

№3 სადემონტაჟო სამუშაოები

პროექტის სახელწოდება

დემონტაჟის პროექტი

მისამართი

ქ.თბილისი, დოდაშვილის ქ. №18

შენიშვნა

ნახაზის დასახელება

განმარტებითი ბარათი

თანამდებობა	გვარი	ხელმოწერა
არქიტექტორი	დ.პაპიძე	
დირექტორი	ზ. ახალაია	
მასშტაბი	1:150	
ფორმატი	A-3	
თარიღი	2025 წ.	06

ამონაწერი საჯარო რეესტრიდან

N 01.17.12.028.031

ამონაწერი საჯარო რეესტრიდან

განცხადების რეგისტრაცია	მომზადების თარიღი
N 882025727418 - 26/06/2025 10:31:12	04/07/2025 16:01:31

საკუთრების განყოფილება

ზონა	სექტორი	კვარტალი	ნაკვეთი
თბილისი	ისანი		
01	17	12	028/031

ნაკვეთის საკუთრების ტიპი: საკუთრება
ნაკვეთის დანიშნულება: არასასოფლო სამეურნეო
დაზუსტებული ფართობი: 885.00 კვ.მ
ნაკვეთის წევრი ნომერი: 01.17.12.028.035;
შენობა-ნაგებობის რაოდენობა: N1, N2, N3, N4, N5, N6, N7

მისამართი: ქალაქი თბილისი, ხოლოძის დაღმუხლის ქუჩა, N 18

მესაკუთრის განყოფილება

განცხადების რეგისტრაცია : ნომერი 882025727418 , თარიღი 26/06/2025 10:31:12
უფლების რეგისტრაცია: თარიღი 04/07/2025

უფლების დამადასტურებელი დოკუმენტი:
- განკარგულება N257 , დამოწმების თარიღი: 19/06/2025 , ქალაქ თბილისის მუნიციპალიტეტის საკრებულო

მესაკუთრე(ები):
შპს "ტიბინი დეველოპმენტი", ID ნომერი: 400229070

მესაკუთრე:	აღწერა:
შპს "ტიბინი დეველოპმენტი"	

იპოთეკა

1) განცხადების რეგისტრაცია ნომერი 882025727418 თარიღი 26/06/2025 10:31:12	იპოთეკარი: სააქციო საზოგადოება "ბანკი საქართველო"(101534170; საკადასტრო ნაკვეთის ფართობი: 885 კვ.მ., შენობა-ნაგებობების რაოდენობა: N1, N2, N3, N4, N5, N6, N7;
უფლების რეგისტრაცია: თარიღი 04/07/2025	იპოთეკის ხელშეკრულება, რეესტრის ნომერი NNGLD.0101537.001/08, დამოწმების თარიღი09/08/2024, საქართველოს იუსტიციის სამინისტროს სსიპ საჯარო რეესტრის ეროვნული სააგენტო

საგადასახადო გირავნობა:

რეგისტრირებული არ არის

შეზღუდული სარგებლობა

საჯარო რეესტრის ეროვნული სააგენტო. http://public.reestri.gov.ge — გვერდი: 1(2)

განცხადების რეგისტრაცია ნომერი 882025727418 თარიღი 26/06/2025 10:31:12	საგანი: მიწის ნაკვეთზე ფართით 311 კვ.მ. ვრცელება სერვიტუტი;
უფლების რეგისტრაცია: თარიღი 04/07/2025	

ვალდებულება

ყადაღა/აკრძალვა:

რეგისტრირებული არ არის

მოვალეთა რეესტრი:

რეგისტრირებული არ არის

- ფიზიკური პირის მიერ არასამეწარმეო საქმიანობის ფარგლებში 2 წლამდე ვადით საკუთრებაში არსებული ქონების/აქტივის მიწოდებით სამეგობრო შემოსავლის მიღების შემთხვევაში ფიზიკურ პირი ვალდებულია არაუგვიანეს საანგარიშო თვის მომდევნო თვის 15 რიცხვისა საგადასახადო ორგანოს წარუდგინოს ფაქტობრივი საშემოსავლო ვადასახადის შესახებ და ამავე ვადაში გადახადოს ეკუთვნილი საშემოსავლო გადასახადი.
- საგადასახადო წლის განმავლობაში გაბედნიერ წარონახად დაუკავებლად 1000 ლარის ან მეტი ღირებულების ქონების სარეალიზაციო მიღებიდან საშემოსავლო ვადასახადის ქვემოგადარება საანგარიშო წლის მომდევნო წლის 1 პარლამდე, რის შემთხვევაც აღნიშნულ ფიზიკურ პირი ამავე ვადაში წარუდგინოს ფაქტობრივის საგადასახადო ორგანოს.
- აღნიშნულ ვალდებულების შეუსრულებლობა წარმოადგენს საგადასახადო სამართალდარღვევას, რაც იწვევს პასუხისგებლობას საგადასახადო კოდექსის XL თავის მიხედვით.
- დღეისთვის ნაშთებულობის გაბედნიერება შესაძლებელია საჯარო რეესტრის ეროვნული სააგენტოს ოფიციალურ ვებ-გვერდზე www.napr.gov.ge;
- ამონაწერის მიღება შესაძლებელია ვებ-გვერდზე www.napr.gov.ge, ნებისმიერ ტერიტორიულ სარეგისტრაციო სამსახურში, იუსტიციის სახლებსა და საელჩოს ავეჯორნებელ პირებთან;
- ამონაწერის ტელეფონით სარეგისტრაციო სამსახურის შემთხვევაში დაეკავშირდით: 2 405405 ან პირადად შეიძლება განაცხადი ვებ-გვერდზე;
- კონსულტაციის მიღება შესაძლებელია იუსტიციის სახლის ცხელ ხაზზე 2 405405;
- საჯარო რეესტრის თანამშრომელთა მხრიდან უკანონო ქმედების შემთხვევაში დაეკავშირდით ცხელ ხაზზე: 2 405405
- თქვენთვის საინტერესო ნებისმიერ საკითხთან დაკავშირებით მოგვწერეთ ელ-ფოსტაზე: info@napr.gov.ge

სადემონტაჟო შენობები (საკადასტრო გეგმა)

საკადასტრო გეგმა

საჯარო რეესტრის ეროვნული სააგენტო

საკადასტრო კოდი:	01.17.12.028.031	ნაკვეთის დანიშნულება:	არასასოფლო სამეურნეო
განცხადების ნომერი:	882025727418	ფართობი:	885 კვ.მ (WGS 84 / UTM zone 38N)
მომზადების თარიღი:	04/07/2025	ვალდებულების ფართობი:	311 კვ.მ (WGS 84 / UTM zone 38N)

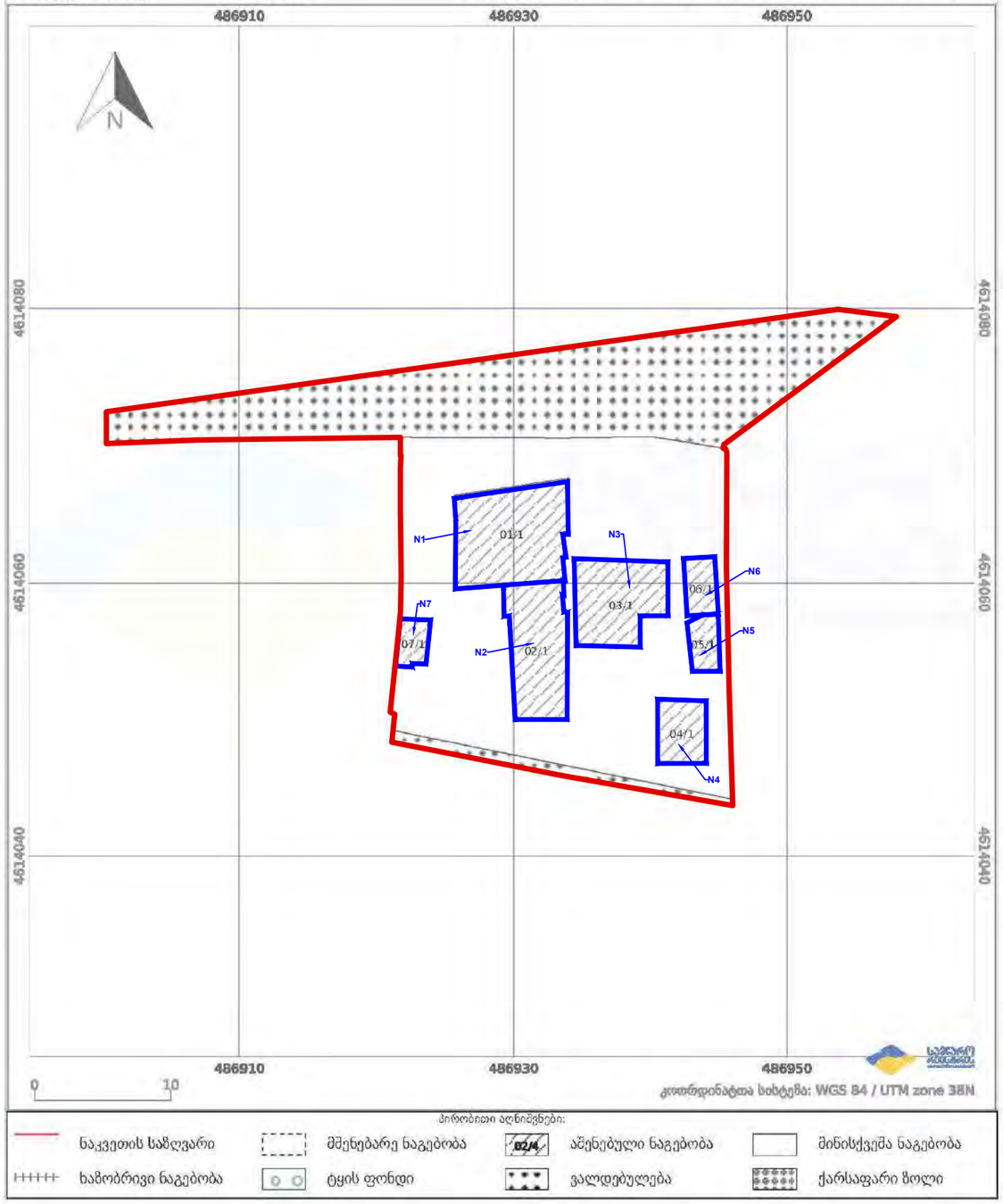

დამკვეთი

შპს "ტიბინი დეველოპმენტი"
ს/ნ 400229070

საქართველო, თბილისი , გლდანის რაიონი, ა.ჭანტურიას ქ. №7, საოფისე ფართი, №9
ტელ: 558 800 900
ელ. ფოსტა: tibinigroup@gmail.com

შემსრულებელი

შპს "ტიბინი დეველოპმენტი"
ს/ნ 400229070

საქართველო, თბილისი , გლდანის რაიონი, ა.ჭანტურიას ქ. №7, საოფისე ფართი, №9
ტელ: 558 800 900
ელ. ფოსტა: tibinigroup@gmail.com

პირობითი აღნიშვნები

- №1 სადემონტაჟო სამუშაოები
- №2 სადემონტაჟო სამუშაოები
- №3 სადემონტაჟო სამუშაოები

პროექტის სახელწოდება

დემონტაჟის პროექტი

მისამართი

ქ.თბილისი, დოდაშვილის ქ. №18

შენიშვნა

ნახაზის დასახელება

სადემონტაჟო შენობები (საკადასტრო გეგმა)

თანამდებობა	გვარი	ხელმოწერა
არქიტექტორი	დ.პაპიძე	
დირექტორი	ზ. ახალაია	

მასშტაბი	1:150		
ფორმატი	A-3		
თარიღი	2025 წ.		06

გენგეგმა

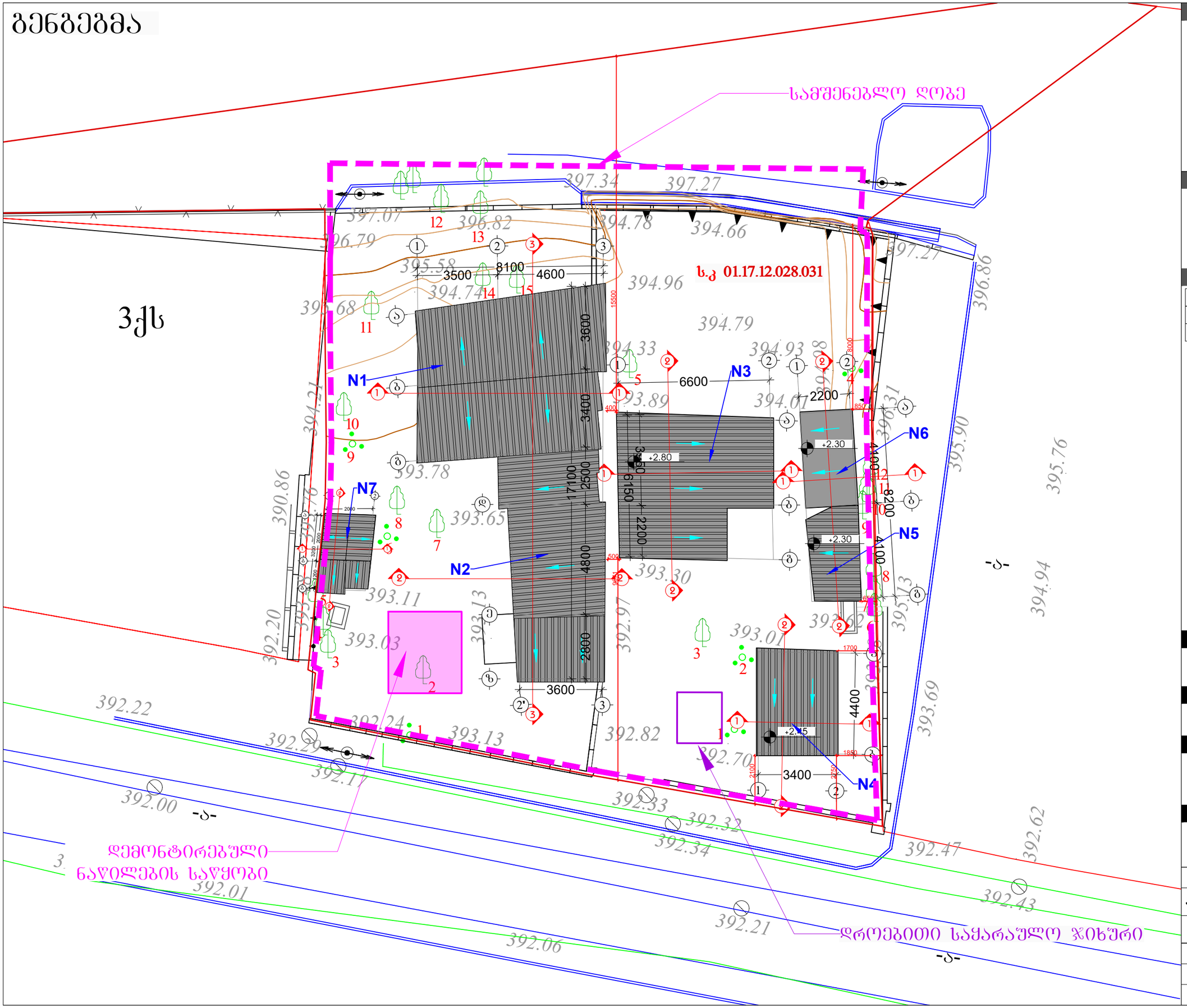

დამკვეთი

შპს "ტიბინი დეველოპმენტი"
ს/ნ 400229070

საქართველო, თბილისი , გლდანის რაიონი, ა.ჭანტურიას ქ. №7,
საოფისე ფართი, №9
ტელ: 558 800 900
ელ. ფოსტა: tibinigroup@gmail.com

შემსრულებელი

შპს "ტიბინი დეველოპმენტი"
ს/ნ 400229070

საქართველო, თბილისი , გლდანის რაიონი, ა.ჭანტურიას ქ. №7,
საოფისე ფართი, №9
ტელ: 558 800 900
ელ. ფოსტა: tibinigroup@gmail.com

პირობითი აღნიშვნები

- №1 სადემონტაჟო სამუშაოები
- №2 სადემონტაჟო სამუშაოები
- №3 სადემონტაჟო სამუშაოები

N სადემონტაჟო ნაგებობა

პროექტის სახელწოდება

დემონტაჟის პროექტი

მისამართი

ქ.თბილისი, დოდაშვილის ქ. №18

შენიშვნა

ნახაზის დასახელება

გენგეგმა

თანამდებობა	გვარი	ხელმოწერა	
არქიტექტორი	დ.პაპაიძე		
დირექტორი	ზ. ახალაია		
მასშტაბი	1:150		
ფორმატი	A-3		
თარიღი	2025 წ.		06









დამკვეთი

შპს "ტიბინი დეველოპმენტი"
ს/ნ 400229070

საქართველო, თბილისი , გლდანის რაიონი, ა.ჭავჭავაძის ქ. №7, საოფისე ფართი, №9
ტელ: 558 800 900
ელ. ფოსტა: tibinigroup@gmail.com

შემსრულებელი

შპს "ტიბინი დეველოპმენტი"
ს/ნ 400229070

საქართველო, თბილისი , გლდანის რაიონი, ა.ჭავჭავაძის ქ. №7, საოფისე ფართი, №9
ტელ: 558 800 900
ელ. ფოსტა: tibinigroup@gmail.com

პირობითი აღნიშვნები

№1 სადემონტაჟო სამუშაოები

№2 სადემონტაჟო სამუშაოები

№3 სადემონტაჟო სამუშაოები

პროექტის სახელწოდება

დემონტაჟის პროექტი

მისამართი

ქ.თბილისი, დოდაშვილის ქ. №18

შენიშვნა

ნახაზის დასახელება

არსებული სურათები
(შენობა №1-2)

თანამდებობა	გვარი	ხელმოწერა	
არქიტექტორი	დ.პაპიძე		
დირექტორი	ზ. ახალაია		
მასშტაბი	1:150		
ფორმატი	A-3		
თარიღი	2025 წ.		06

ბეგმა 0.00 ნიშნულზე

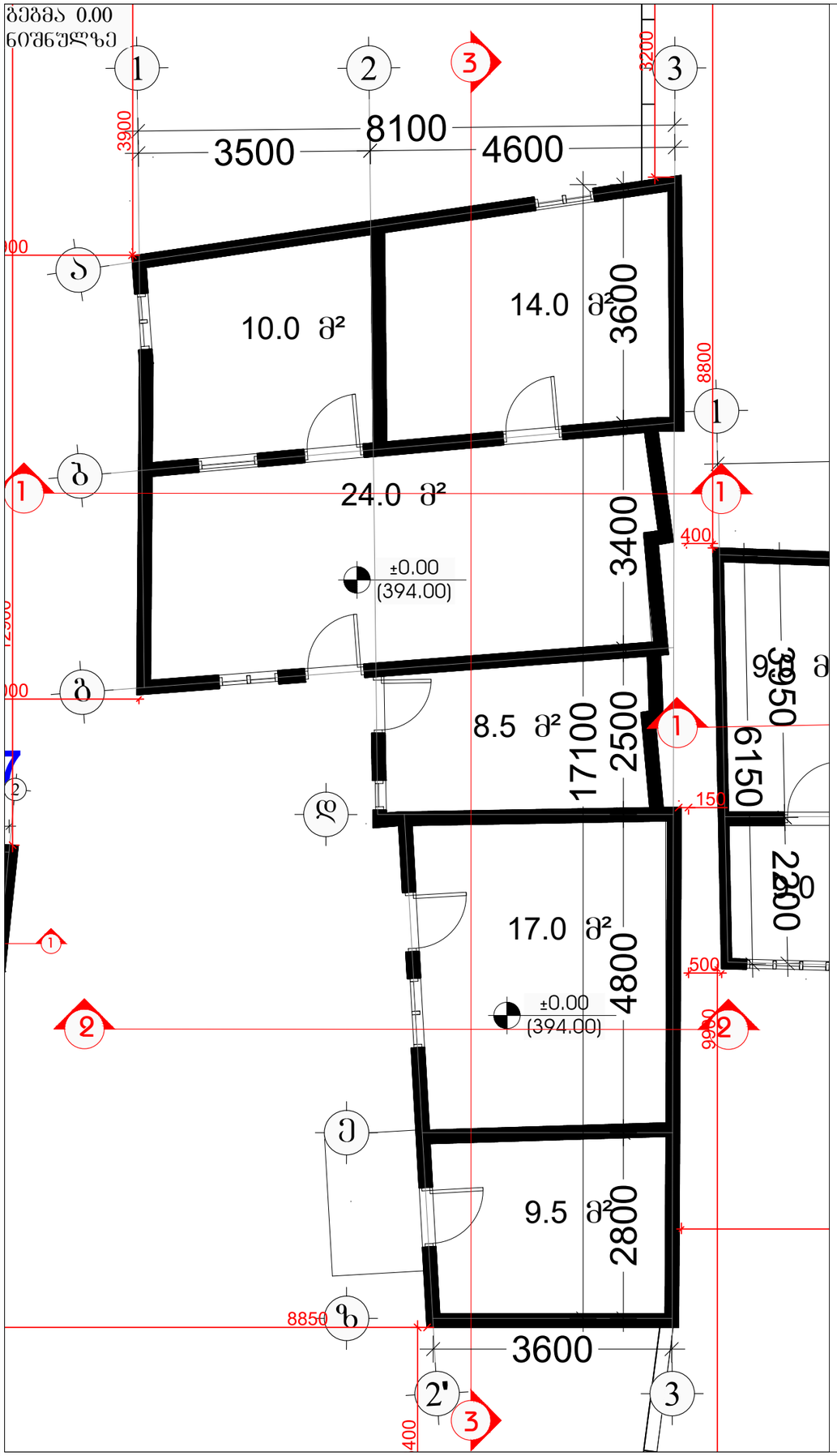

გადახურვის ბეგმა

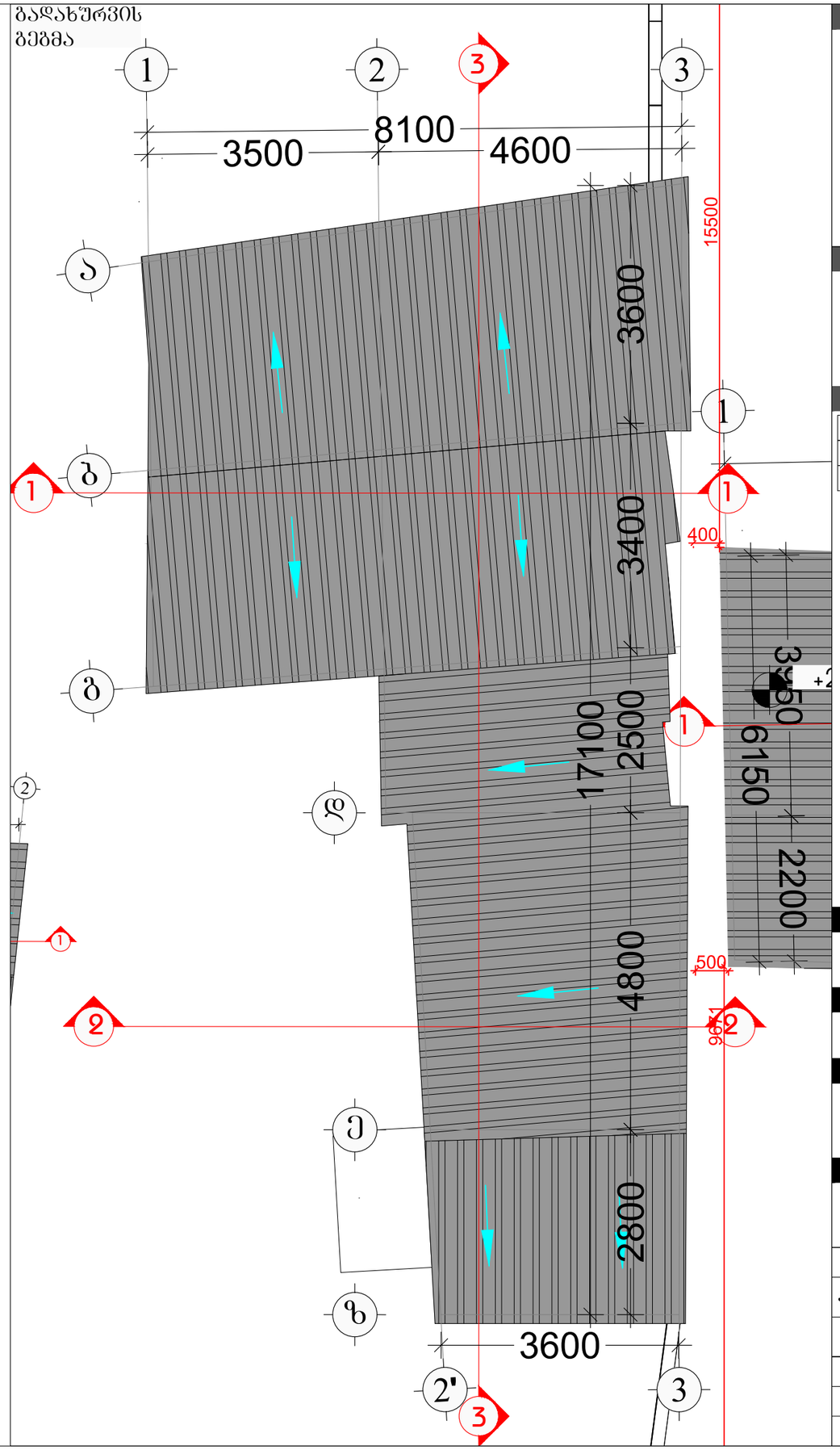

დამკვეთი

შპს "ტიბინი დეველოპმენტი"
ს/ნ 400229070

TBN GROUP

საქართველო, თბილისი , გლდანის რაიონი, ავჭალაძის ქ. №7,
საფოსტო ფართი, №9
ტელ: 558 800 900
ელ. ფოსტა: tibinigroup@gmail.com

შემსრულებელი

შპს "ტიბინი დეველოპმენტი"
ს/ნ 400229070

საქართველო, თბილისი , გლდანის რაიონი, ავჭალაძის ქ. №7,
საფოსტო ფართი, №9
ტელ: 558 800 900
ელ. ფოსტა: tibinigroup@gmail.com

პირობითი აღნიშვნები

- №1 სადემონტაჟო სამუშაოები
- №2 სადემონტაჟო სამუშაოები
- №3 სადემონტაჟო სამუშაოები

პროექტის სახელწოდება

დემონტაჟის პროექტი

მისამართი

ქ.თბილისი, დოდაშვილის ქ. №18

შენიშვნა

ნახაზის დასახელება

ბეგმები
(შენობა №1-2)

თანამდებობა	გვარი	ხელმოწერა	
არქიტექტორი	დ.პაპიძე		
დირექტორი	ზ. ახალაია		
მასშტაბი	1:150		
ფორმატი	A-3		
თარიღი	2025 წ.		06

ჭრილი 1-1

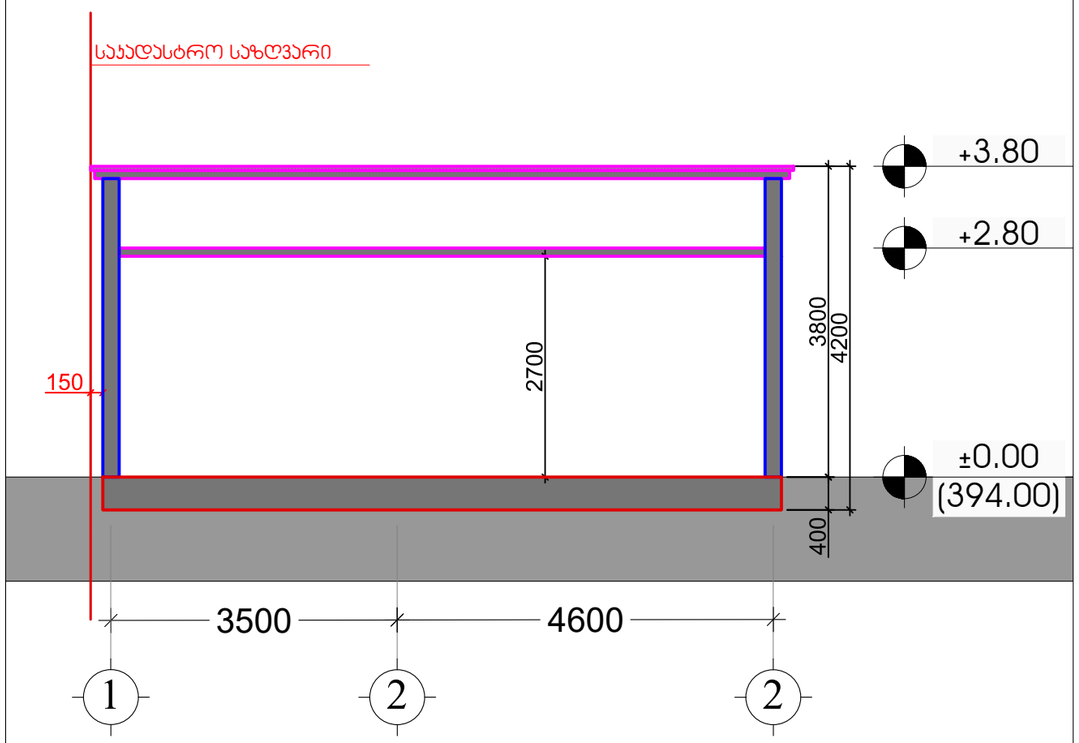

ჭრილი 2-2

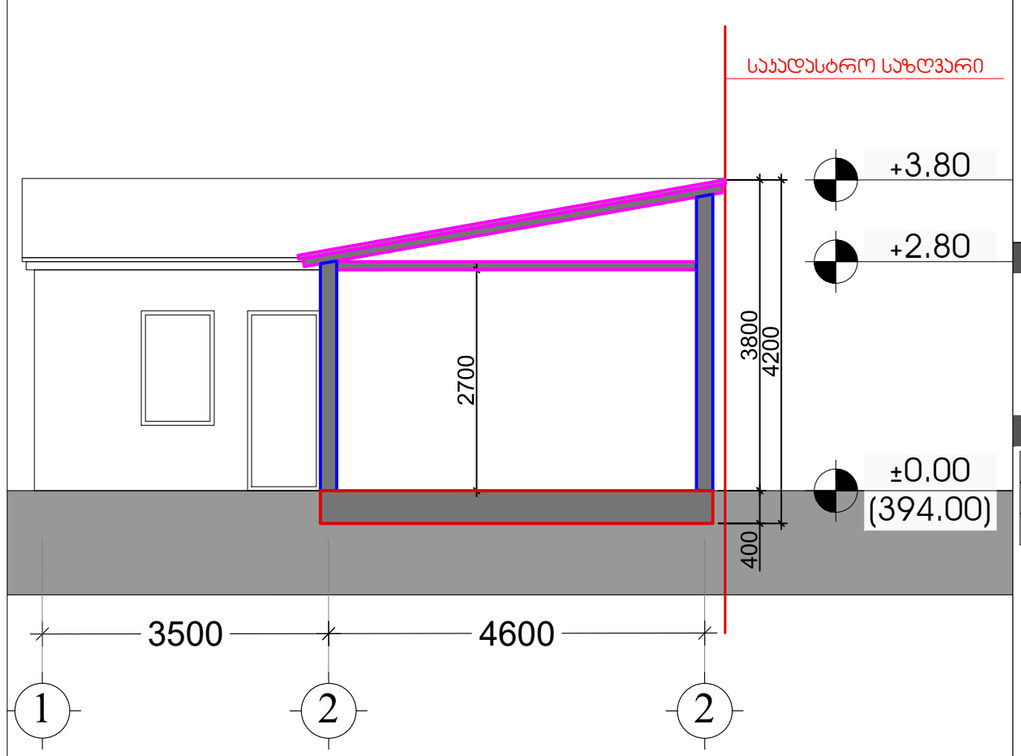

ჭრილი 1-1

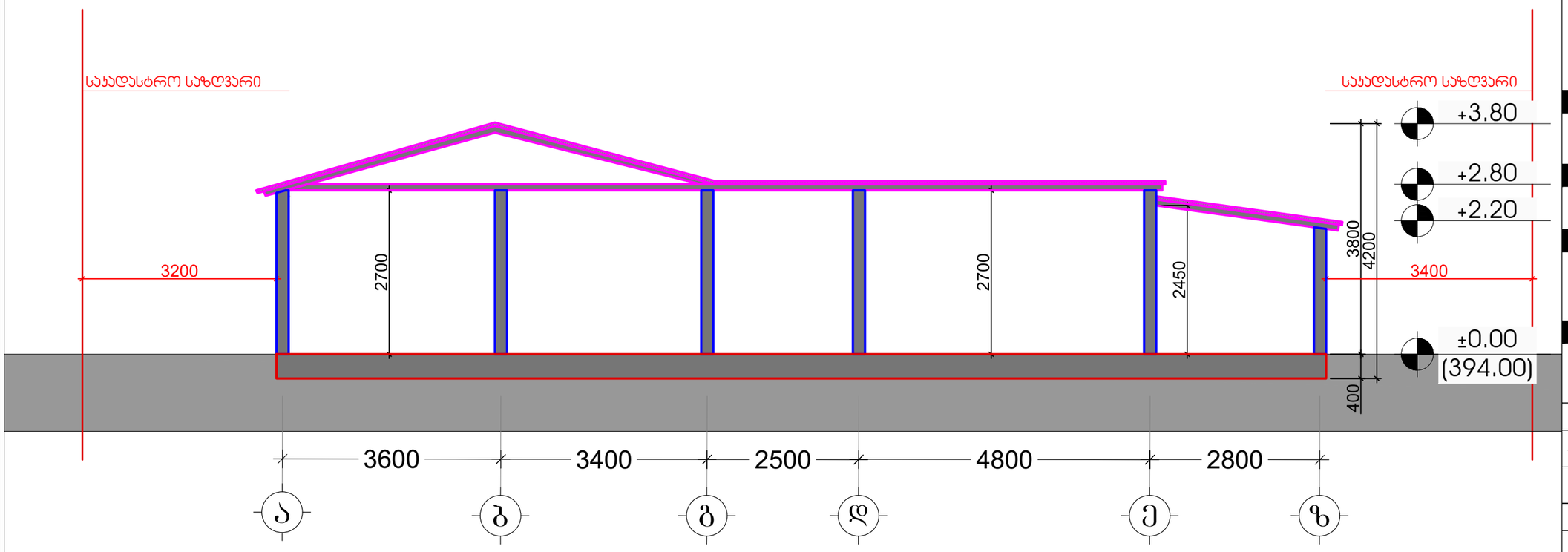

დამკვეთი

შპს "ტიბინი დეველოპმენტი"
ს/ნ 400229070

TBN GROUP

საქართველო, თბილისი , გლდანის რაიონი, ა.ჭავჭავაძის ქ. №7, საოფისე ფართი, №9
ტელ: 558 800 900
ელ. ფოსტა: tibinigroup@gmail.com

შემსრულებელი

შპს "ტიბინი დეველოპმენტი"
ს/ნ 400229070

საქართველო, თბილისი , გლდანის რაიონი, ა.ჭავჭავაძის ქ. №7, საოფისე ფართი, №9
ტელ: 558 800 900
ელ. ფოსტა: tibinigroup@gmail.com

პირობითი აღნიშვნები

- №1 სადემონტაჟო სამუშაოები
- №2 სადემონტაჟო სამუშაოები
- №3 სადემონტაჟო სამუშაოები

პროექტის სახელწოდება

დემონტაჟის პროექტი

მისამართი

ქ.თბილისი, დოდაშვილის ქ. №18

შენიშვნა

ნახაზის დასახელება

ჭრილები
(შენობა №1-2)

თანამდებობა	გვარი	ხელმოწერა	
არქიტექტორი	დ.პაპიძე		
დირექტორი	ზ. ახალაია		
მასშტაბი	1: 50		
ფორმატი	A-3		
თარიღი	2025 წ.		06

ფასადი ა-ზ ღერძებში

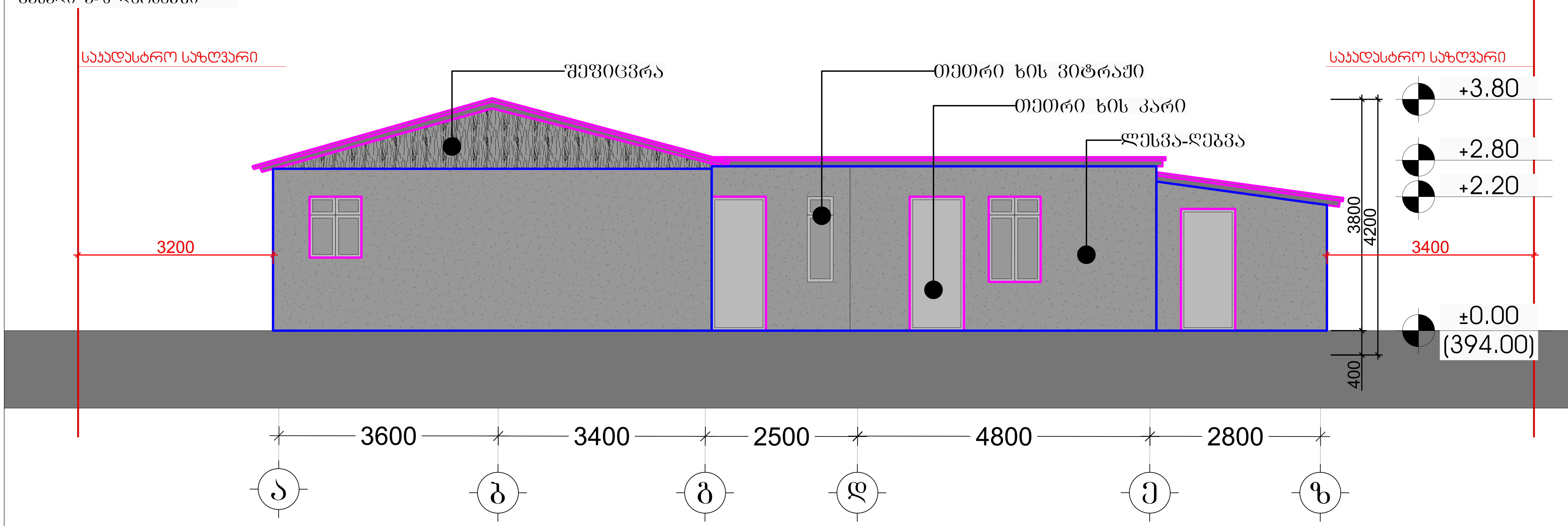

ფასადი ზ-ა ღერძებში

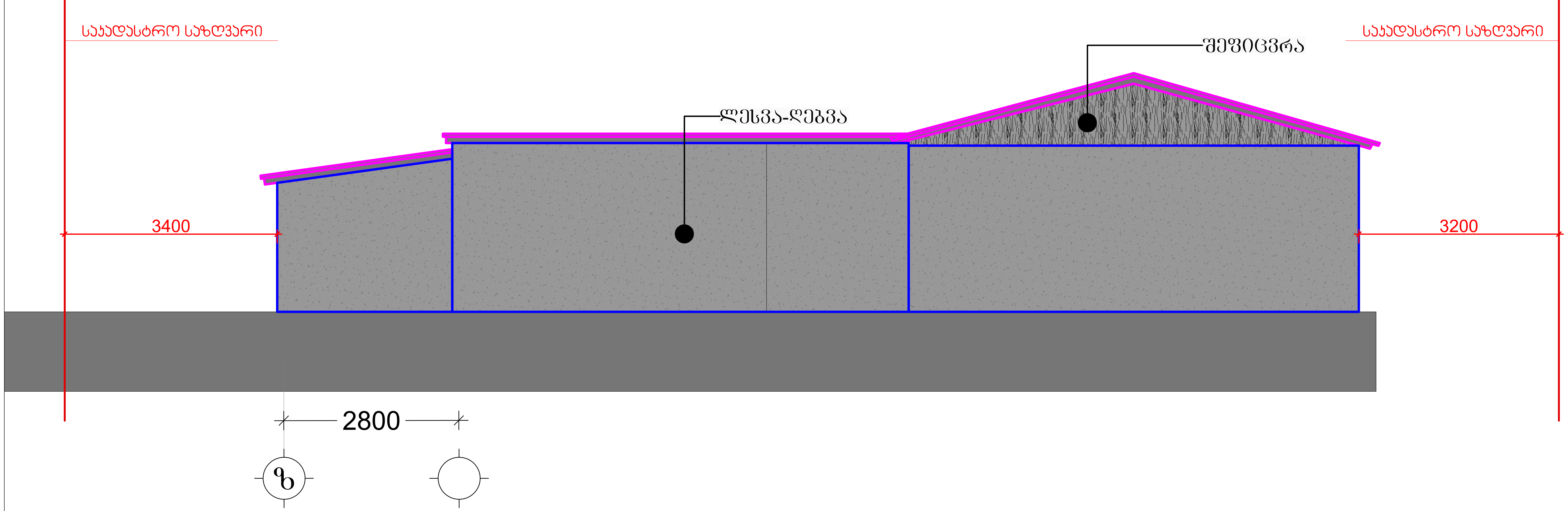

დამკვეთი

შპს "ტიბინი დეველოპმენტი"
ს/ნ 400229070
საქართველო, თბილისი , გლდანის რაიონი, ა.ვასაძის ქ. №7, საოფისე ფართი, №9
ტელ: 558 800 900
ელ. ფოსტა: tibinigroup@gmail.com

შემსრულებელი

შპს "ტიბინი დეველოპმენტი"
ს/ნ 400229070
საქართველო, თბილისი , გლდანის რაიონი, ა.ვასაძის ქ. №7, საოფისე ფართი, №9
ტელ: 558 800 900
ელ. ფოსტა: tibinigroup@gmail.com

პირობითი აღნიშვნები

- №1 სადემონტაჟო სამუშაოები
- №2 სადემონტაჟო სამუშაოები
- №3 სადემონტაჟო სამუშაოები

პროექტის სახელწოდება

დემონტაჟის პროექტი

მისამართი

ქ.თბილისი, დოდაშვილის ქ. №18

შენიშვნა

ნახაზის დასახელება

ფასადები
(შენობა №1-2)

თანამდებობა	გვარი	ხელმოწერა	
არქიტექტორი	დ.კაკიძე		
დირექტორი	ზ. ახალაია		
მასშტაბი	1:50		
ფორმატი	A-3		
თარიღი	2025 წ.		06

ფასადი 1-3 ღერძებში

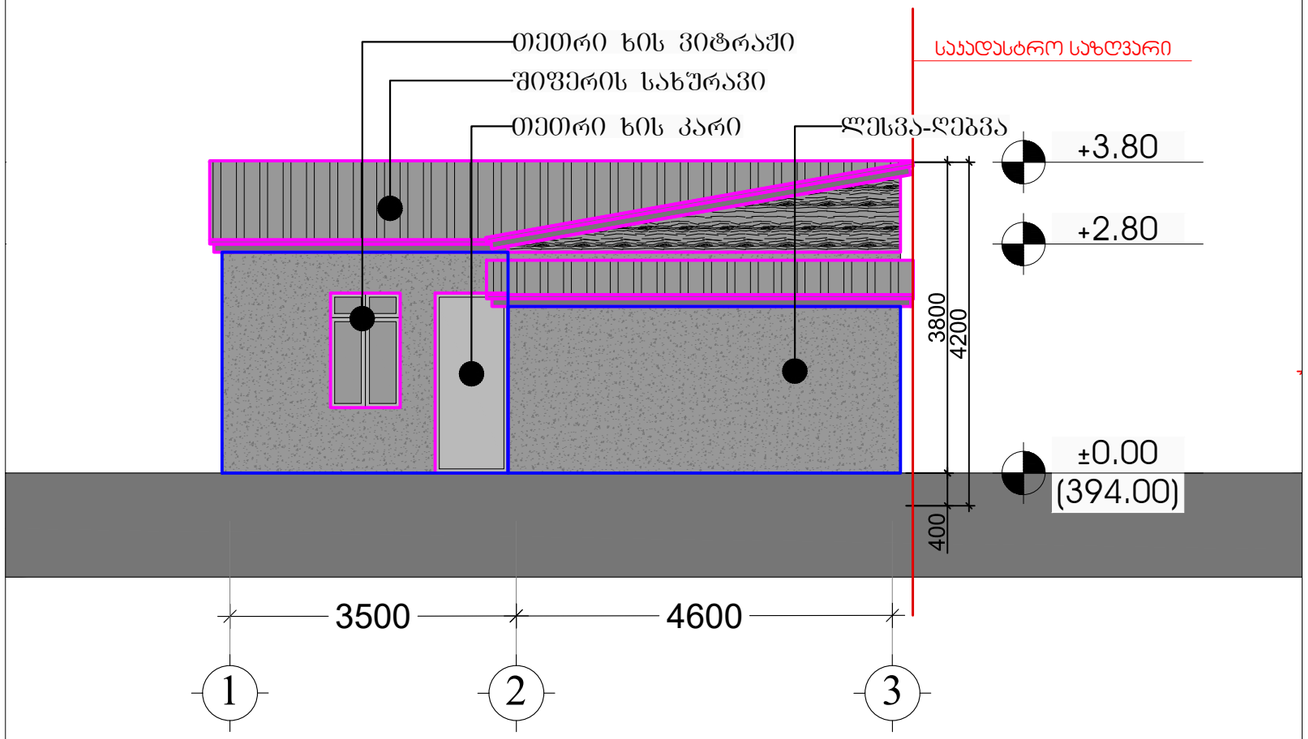

ფასადი 3-1 ღერძებში

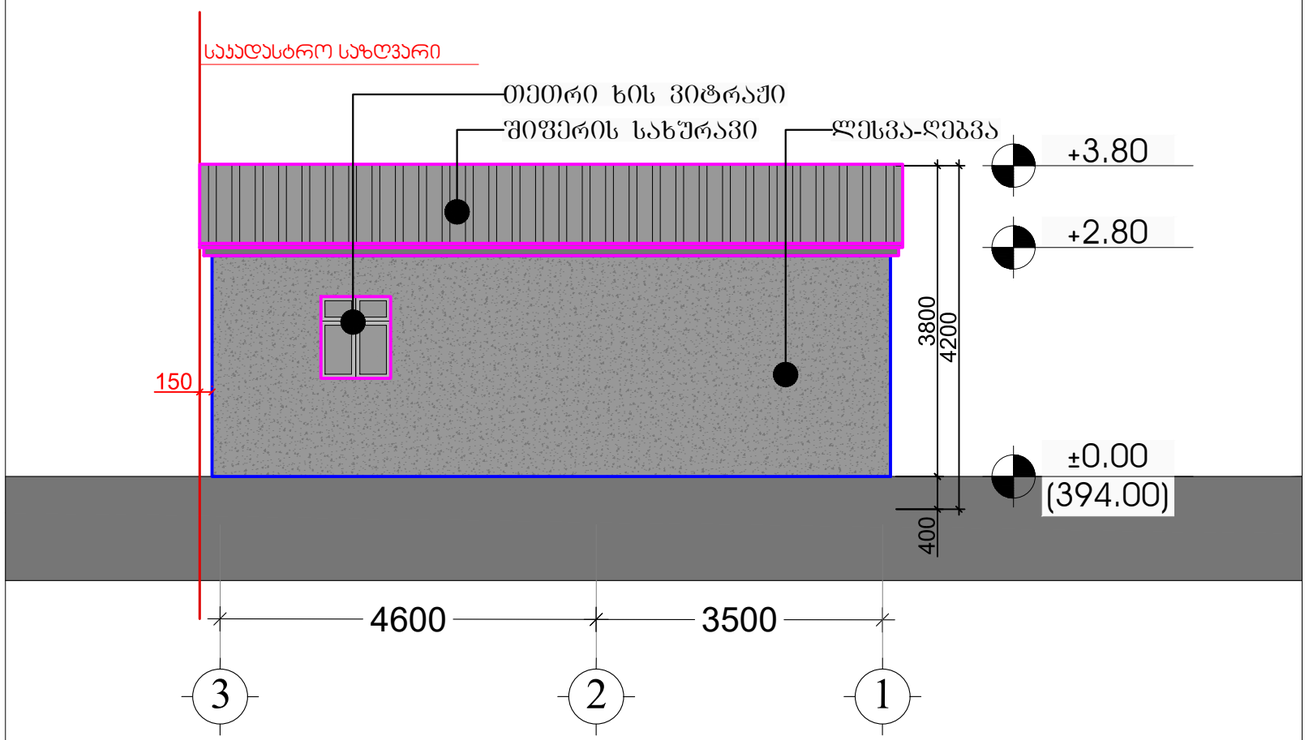

დამკვეთი

შპს "ტიბინი დეველოპმენტი"
ს/ნ 400229070

საქართველო, თბილისი , გლდანის რაიონი, ა.ჭანტურიას ქ. №7, საოფისე ფართი, №9
ტელ: 558 800 900
ელ. ფოსტა: tibinigroup@gmail.com

შემსრულებელი

შპს "ტიბინი დეველოპმენტი"
ს/ნ 400229070

საქართველო, თბილისი , გლდანის რაიონი, ა.ჭანტურიას ქ. №7, საოფისე ფართი, №9
ტელ: 558 800 900
ელ. ფოსტა: tibinigroup@gmail.com

პირობითი აღნიშვნები

- №1 სადემონტაჟო სამუშაოები
- №2 სადემონტაჟო სამუშაოები
- №3 სადემონტაჟო სამუშაოები

პროექტის სახელწოდება

დემონტაჟის პროექტი

მისამართი

ქ.თბილისი, დოდაშვილის ქ. №18

შენიშვნა

ნახაზის დასახელება

ფასადები
(შენობა №1)

თანამდებობა	გვარი	ხელმოწერა	
არქიტექტორი	დ.პაპიძე		
დირექტორი	ზ. ახალაია		
მასშტაბი	1: 50		
ფორმატი	A-3		
თარიღი	2025 წ.		06









დამკვეთი

შპს "ტიბინი დეველოპმენტი"
ს/ნ 400229070

საქართველო, თბილისი , გლდანის რაიონი, ა.ჭავჭავაძის ქ. №7, საოფისე ფართი, №9
ტელ: 558 800 900
ელ. ფოსტა: tibinigroup@gmail.com

შემსრულებელი

შპს "ტიბინი დეველოპმენტი"
ს/ნ 400229070

საქართველო, თბილისი , გლდანის რაიონი, ა.ჭავჭავაძის ქ. №7, საოფისე ფართი, №9
ტელ: 558 800 900
ელ. ფოსტა: tibinigroup@gmail.com

პირობითი აღნიშვნები

- №1 სადემონტაჟო სამუშაოები
- №2 სადემონტაჟო სამუშაოები
- №3 სადემონტაჟო სამუშაოები

პროექტის სახელწოდება

დემონტაჟის პროექტი

მისამართი

ქ.თბილისი, დოდაშვილის ქ. №18

შენიშვნა

ნახაზის დასახელება

არსებული სურათები
(შენობა №3)

თანამდებობა	გვარი	ხელმოწერა	
არქიტექტორი	დ.პაპიძე		
დირექტორი	ზ. ახალაია		
მასშტაბი	1:150		
ფორმატი	A-3		
თარიღი	2025 წ.		06

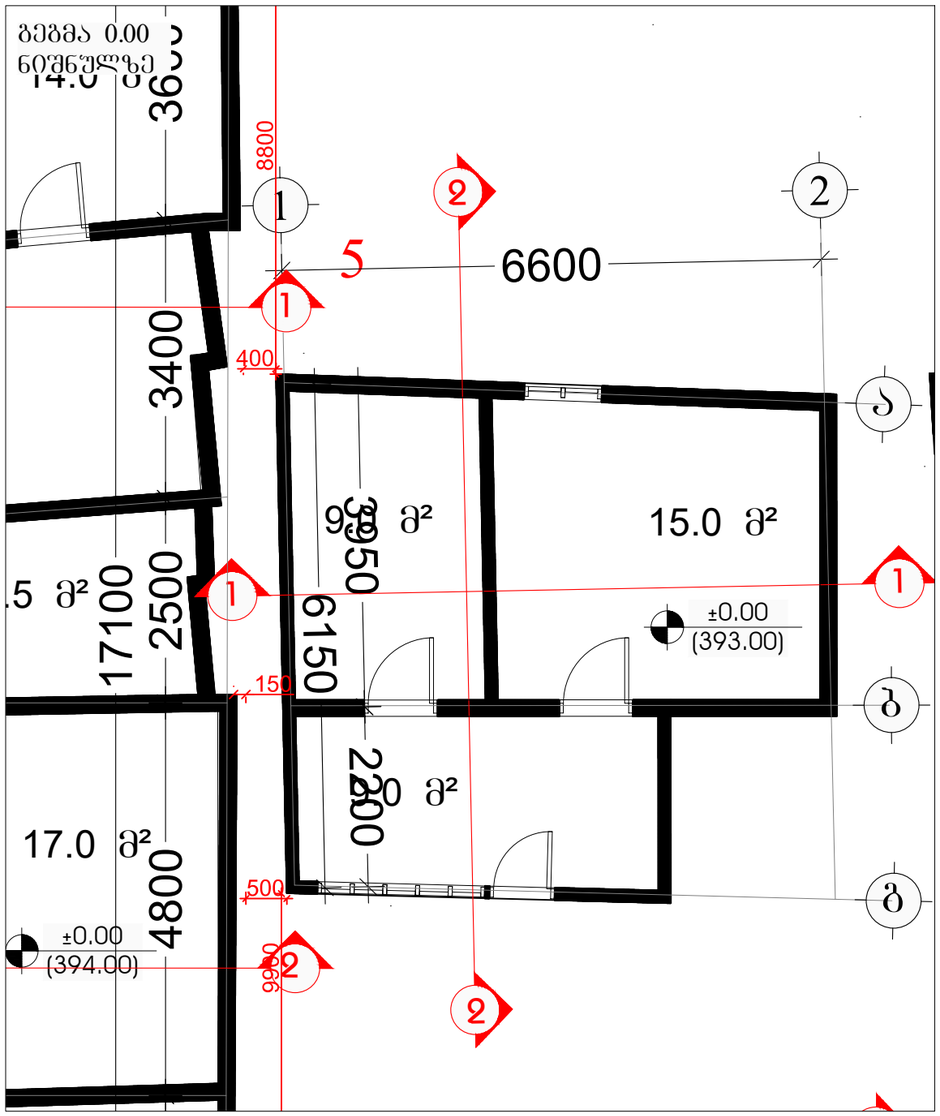

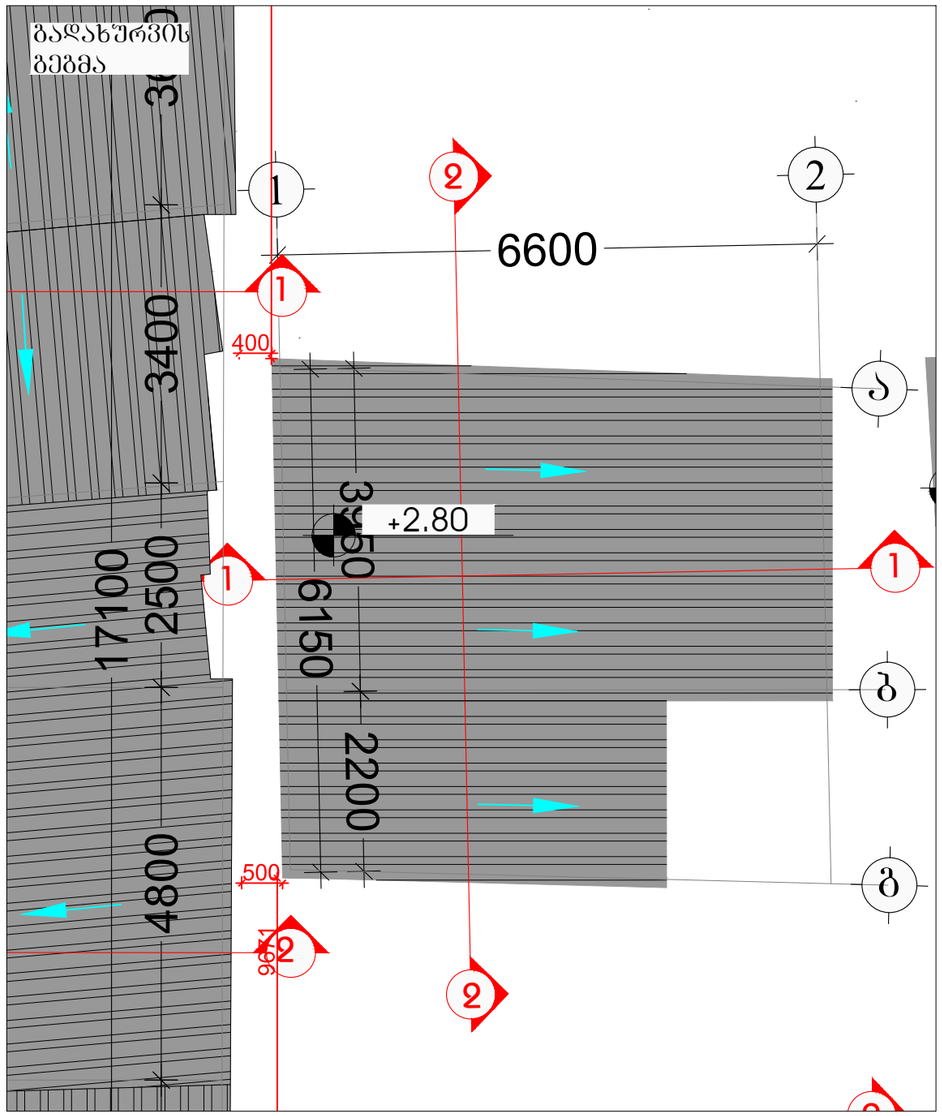

დამკვეთი

შპს "ტიბინი დეველოპმენტი"
ს/ნ 400229070

საქართველო, თბილისი , გლდანის რაიონი, ავჭალაძის ქ. №7, საოფისე ფართი, №9
ტელ: 558 800 900
ელ. ფოსტა: tibinigroup@gmail.com

შემსრულებელი

შპს "ტიბინი დეველოპმენტი"
ს/ნ 400229070

საქართველო, თბილისი , გლდანის რაიონი, ავჭალაძის ქ. №7, საოფისე ფართი, №9
ტელ: 558 800 900
ელ. ფოსტა: tibinigroup@gmail.com

პირობითი აღნიშვნები

- №1 სადემონტაჟო სამუშაოები
- №2 სადემონტაჟო სამუშაოები
- №3 სადემონტაჟო სამუშაოები

პროექტის სახელწოდება

დემონტაჟის პროექტი

მისამართი

ქ.თბილისი, დოდაშვილის ქ. №18

შენიშვნა

ნახაზის დასახელება

გეგმები
(შენობა №3)

თანამდებობა	გვარი	ხელმოწერა	
არქიტექტორი	დ.პაპიძე		
დირექტორი	ზ. ახალაია		
მასშტაბი	1:150		
ფორმატი	A-3		
თარიღი	2025 წ.		06

ჭრილი 1-1



ჭრილი 2-2

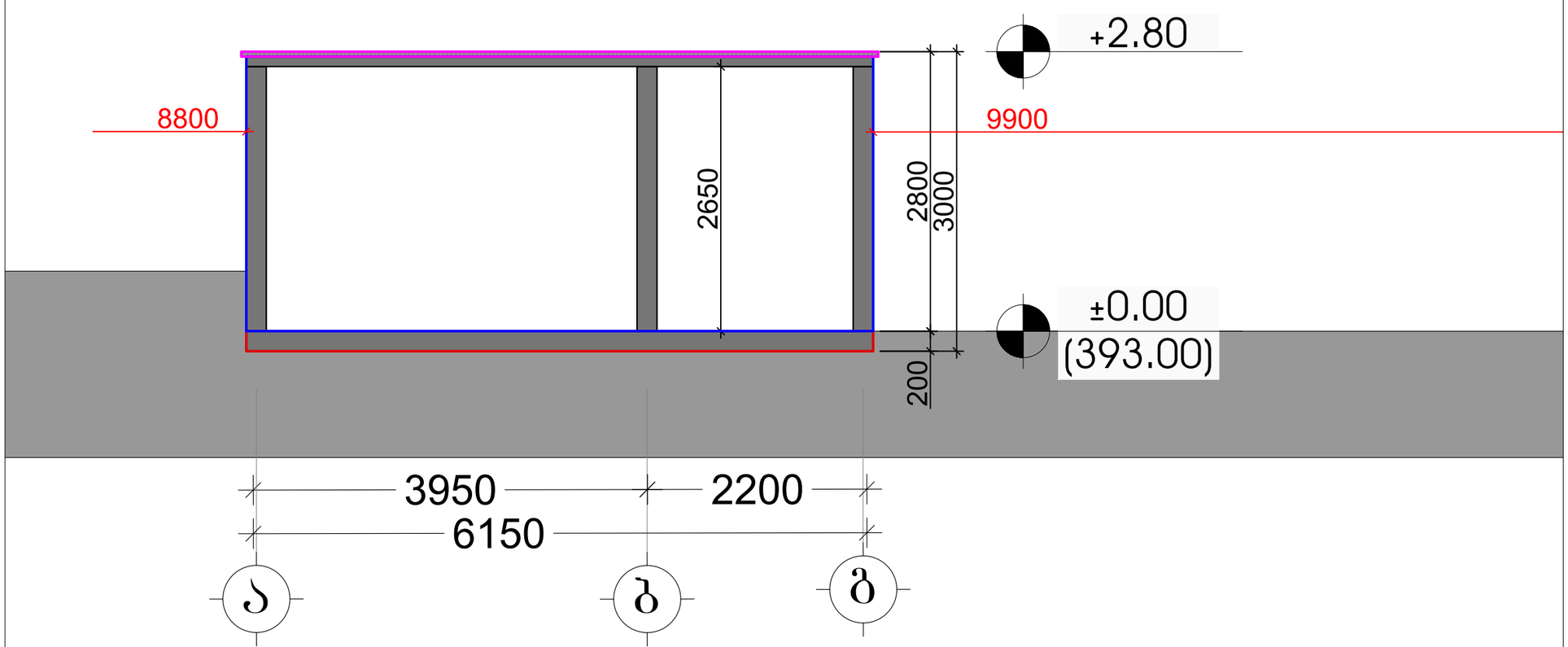

დამკვეთი

შპს "ტიბინი დეველოპმენტი"
ს/ნ 400229070

საქართველო, თბილისი , გლდანის რაიონი, ავჭალაძის ქ. №7, საოფისე ფართი, №9
ტელ: 558 800 900
ელ. ფოსტა: tibinigroup@gmail.com

შემსრულებელი

შპს "ტიბინი დეველოპმენტი"
ს/ნ 400229070

საქართველო, თბილისი , გლდანის რაიონი, ავჭალაძის ქ. №7, საოფისე ფართი, №9
ტელ: 558 800 900
ელ. ფოსტა: tibinigroup@gmail.com

პირობითი აღნიშვნები

- №1 სადემონტაჟო სამუშაოები
- №2 სადემონტაჟო სამუშაოები
- №3 სადემონტაჟო სამუშაოები

პროექტის სახელწოდება

დემონტაჟის პროექტი

მისამართი

ქ.თბილისი, დოდაშვილის ქ. №18

შენიშვნა

ნახაზის დასახელება

ჭრილები
(შენობა №3)

თანამდებობა	გვარი	ხელმოწერა
არქიტექტორი	დ.პაპიძე	
დირექტორი	ზ. ახალაია	

მასშტაბი	1: 50		
ფორმატი	A-3		
თარიღი	2025 წ.		06

ფასადი 1-2 ღერძებში

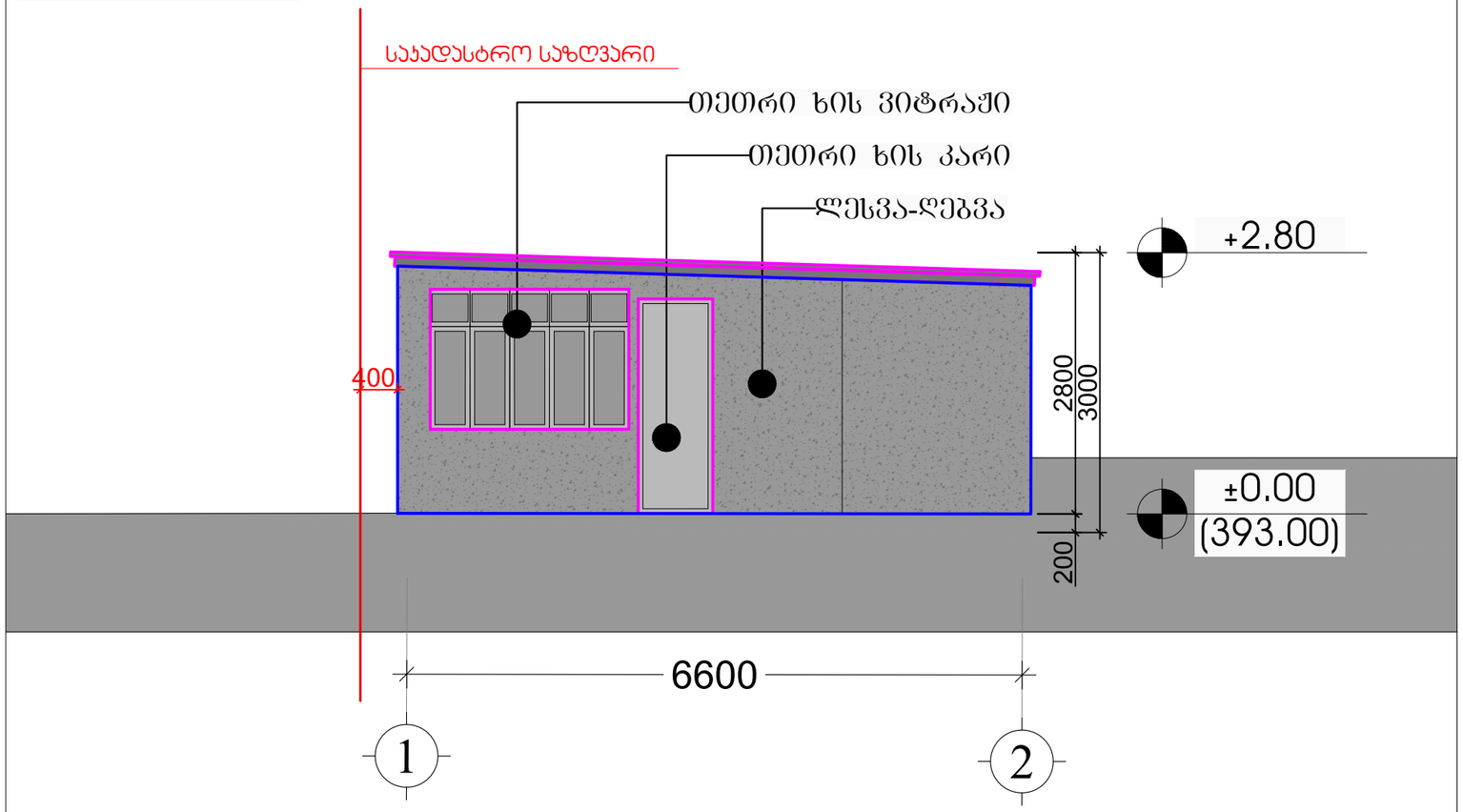

ფასადი ა-ე ღერძებში

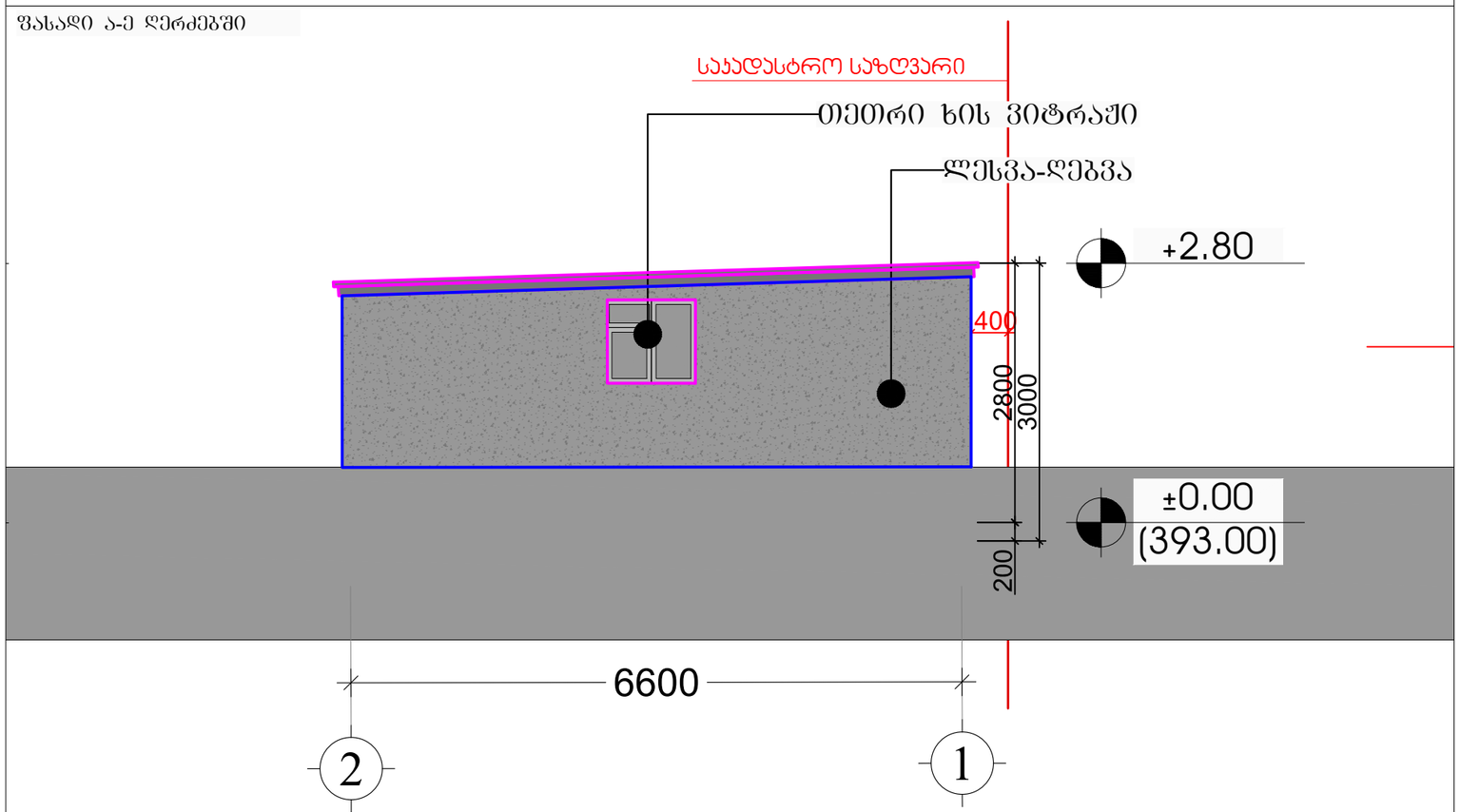

დამკვეთი

შპს "ტიბინი დეველოპმენტი"
ს/ნ 400229070

საქართველო, თბილისი , გლდანის რაიონი, ა.ვასაძის ქ. №7, საოფისე ფართი, №9
ტელ: 558 800 900
ელ. ფოსტა: tibinigroup@gmail.com

შემსრულებელი

შპს "ტიბინი დეველოპმენტი"
ს/ნ 400229070

საქართველო, თბილისი , გლდანის რაიონი, ა.ვასაძის ქ. №7, საოფისე ფართი, №9
ტელ: 558 800 900
ელ. ფოსტა: tibinigroup@gmail.com

პირობითი აღნიშვნები

- №1 სადემონტაჟო სამუშაოები
- №2 სადემონტაჟო სამუშაოები
- №3 სადემონტაჟო სამუშაოები

პროექტის სახელწოდება

დემონტაჟის პროექტი

მისამართი

ქ.თბილისი, დოდაშვილის ქ. №18

შენიშვნა

ნახაზის დასახელება

ფასადები
(შენობა №3)

თანამდებობა	გვარი	ხელმოწერა
არქიტექტორი	დ.პაპიძე	
დირექტორი	ზ. ახალაია	

მასშტაბი	1: 50		
ფორმატი	A-3		
თარიღი	2025 წ.		06

ფასადი ა-გ ღერძებში

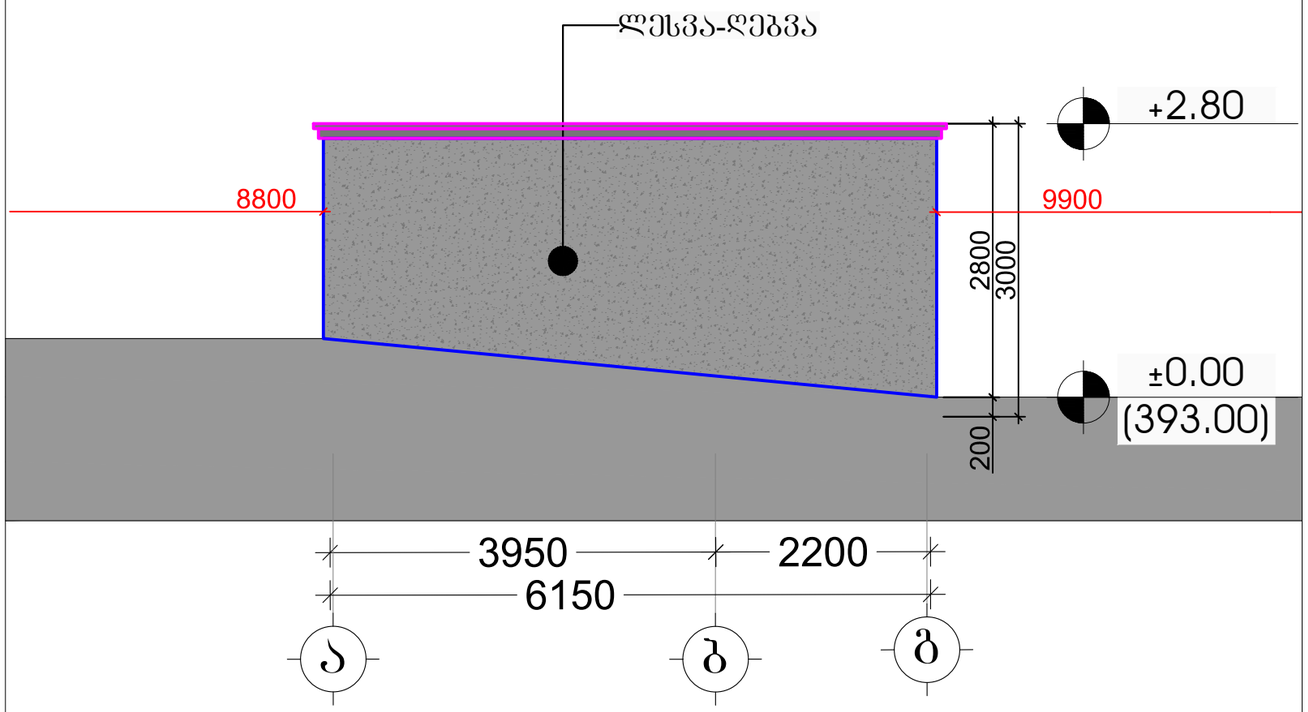

ფასადი ბ-ა ღერძებში

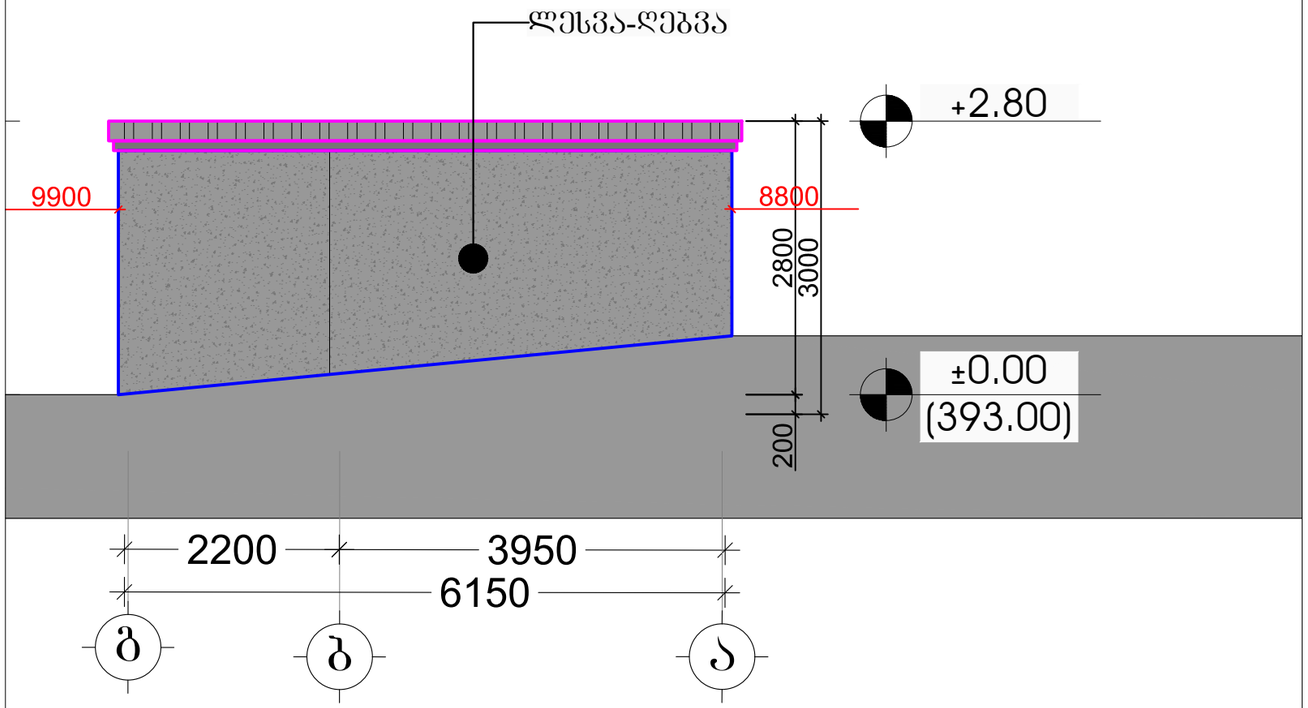

დამკვეთი

შპს "ტიბინი დეველოპმენტი"
ს/ნ 400229070

საქართველო, თბილისი , გლდანის რაიონი, ა.ჭავჭავაძის ქ. №7, საოფისე ფართი, №9
ტელ: 558 800 900
ელ. ფოსტა: tibinigroup@gmail.com

შემსრულებელი

შპს "ტიბინი დეველოპმენტი"
ს/ნ 400229070

საქართველო, თბილისი , გლდანის რაიონი, ა.ჭავჭავაძის ქ. №7, საოფისე ფართი, №9
ტელ: 558 800 900
ელ. ფოსტა: tibinigroup@gmail.com

პირობითი აღნიშვნები

- №1 სადემონტაჟო სამუშაოები
- №2 სადემონტაჟო სამუშაოები
- №3 სადემონტაჟო სამუშაოები

პროექტის სახელწოდება

დემონტაჟის პროექტი

მისამართი

ქ.თბილისი, დოდაშვილის ქ. №18

შენიშვნა

ნახაზის დასახელება

ფასადები
(შენობა №3)

თანამდებობა	გვარი	ხელმოწერა
არქიტექტორი	დ.პაპიძე	
დირექტორი	ზ. ახალაია	

მასშტაბი	1: 50		
ფორმატი	A-3		
თარიღი	2025 წ.		06





დამკვეთი

შპს "ტიბინი დეველოპმენტი"
ს/ნ 400229070

საქართველო, თბილისი , გლდანის რაიონი, ა.ჭანტურიას ქ. №7, საოფისე ფართი, №9
ტელ: 558 800 900
ელ. ფოსტა: tibinigroup@gmail.com

შემსრულებელი

შპს "ტიბინი დეველოპმენტი"
ს/ნ 400229070

საქართველო, თბილისი , გლდანის რაიონი, ა.ჭანტურიას ქ. №7, საოფისე ფართი, №9
ტელ: 558 800 900
ელ. ფოსტა: tibinigroup@gmail.com

პირობითი აღნიშვნები

№1 სადემონტაჟო სამუშაოები

№2 სადემონტაჟო სამუშაოები

№3 სადემონტაჟო სამუშაოები

პროექტის სახელწოდება

დემონტაჟის პროექტი

მისამართი

ქ.თბილისი, დოდაშვილის ქ. №18

შენიშვნა

ნახაზის დასახელება

არსებული სურათები
(შენობა №4)

თანამდებობა	გვარი	ხელმოწერა	
არქიტექტორი	დ.პაპიძე		
დირექტორი	ზ. ახალაია		
მასშტაბი	1:150		
ფორმატი	A-3		
თარიღი	2025 წ.		06

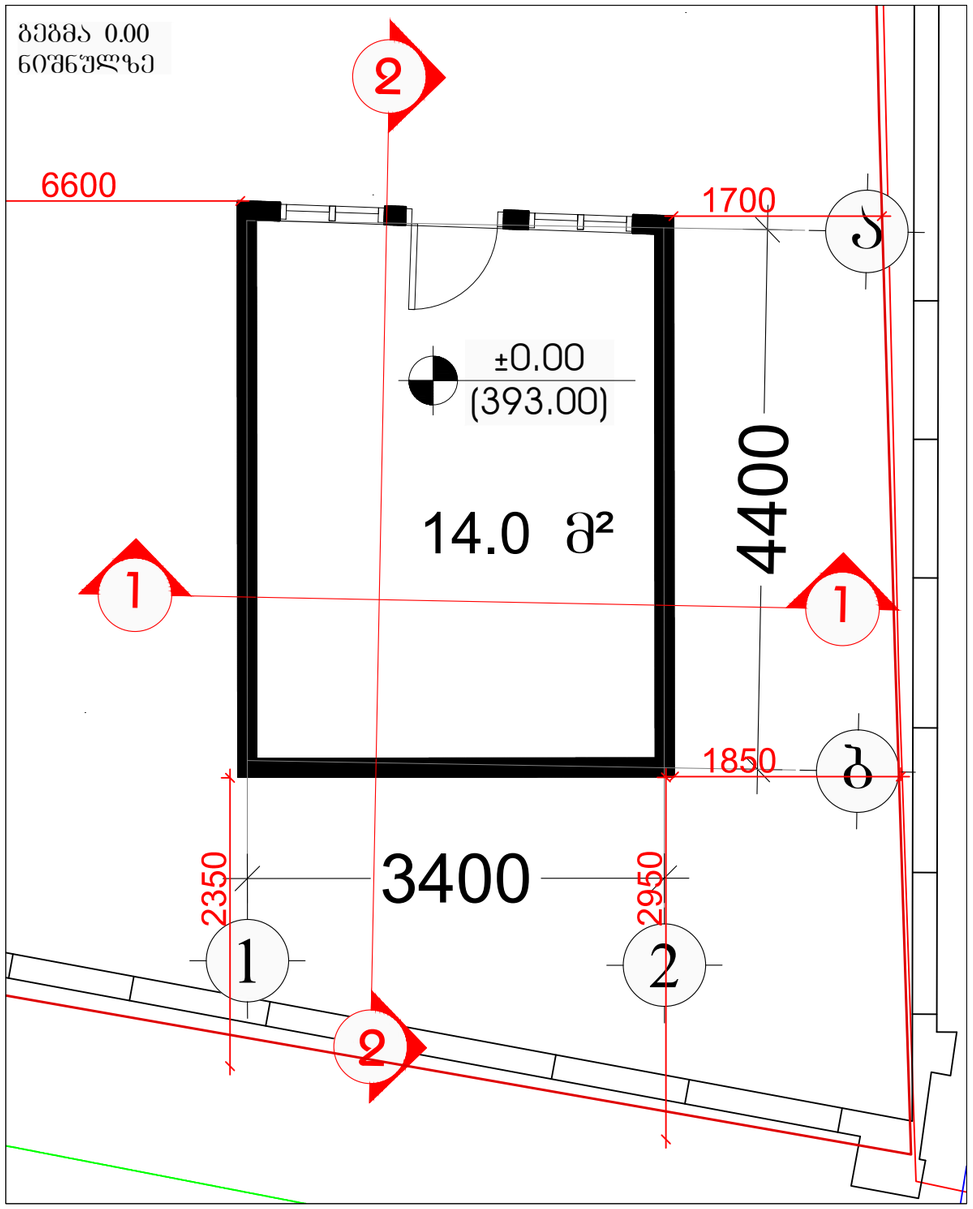

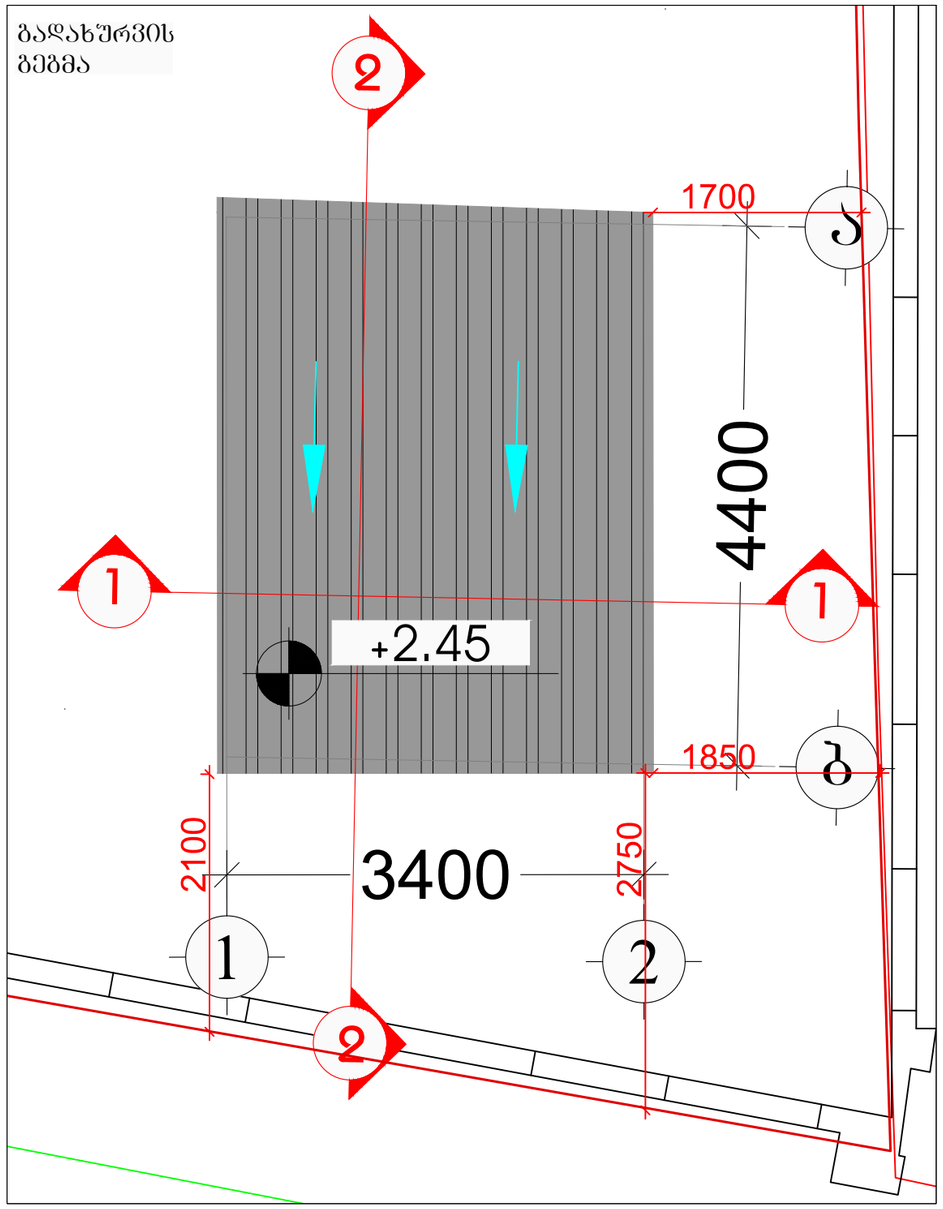

გეგმა 0.00
ნიშნულზე

გადახურვის
გეგმა

დამკვეთი

შპს "ტიბინი დეველოპმენტი"
ს/ნ 400229070

საქართველო, თბილისი , გლდანის რაიონი, ავჭალაძის ქ. №7, საოფისე ფართი, №9
ტელ: 558 800 900
ელ. ფოსტა: tibinigroup@gmail.com

შემსრულებელი

შპს "ტიბინი დეველოპმენტი"
ს/ნ 400229070

საქართველო, თბილისი , გლდანის რაიონი, ავჭალაძის ქ. №7, საოფისე ფართი, №9
ტელ: 558 800 900
ელ. ფოსტა: tibinigroup@gmail.com

პირობითი აღნიშვნები

- №1 სადემონტაჟო სამუშაოები
- №2 სადემონტაჟო სამუშაოები
- №3 სადემონტაჟო სამუშაოები

პროექტის სახელწოდება

დემონტაჟის პროექტი

მისამართი

ქ.თბილისი, დოდაშვილის ქ. №18

შენიშვნა

ნახაზის დასახელება

გეგმები
(შენობა №4)

თანამდებობა	გვარი	ხელმოწერა	
არქიტექტორი	დ.პაპიძე		
დირექტორი	ზ. ახალაია		
მასშტაბი	1:150		
ფორმატი	A-3		
თარიღი	2025 წ.		06

ჭრილი 1-1

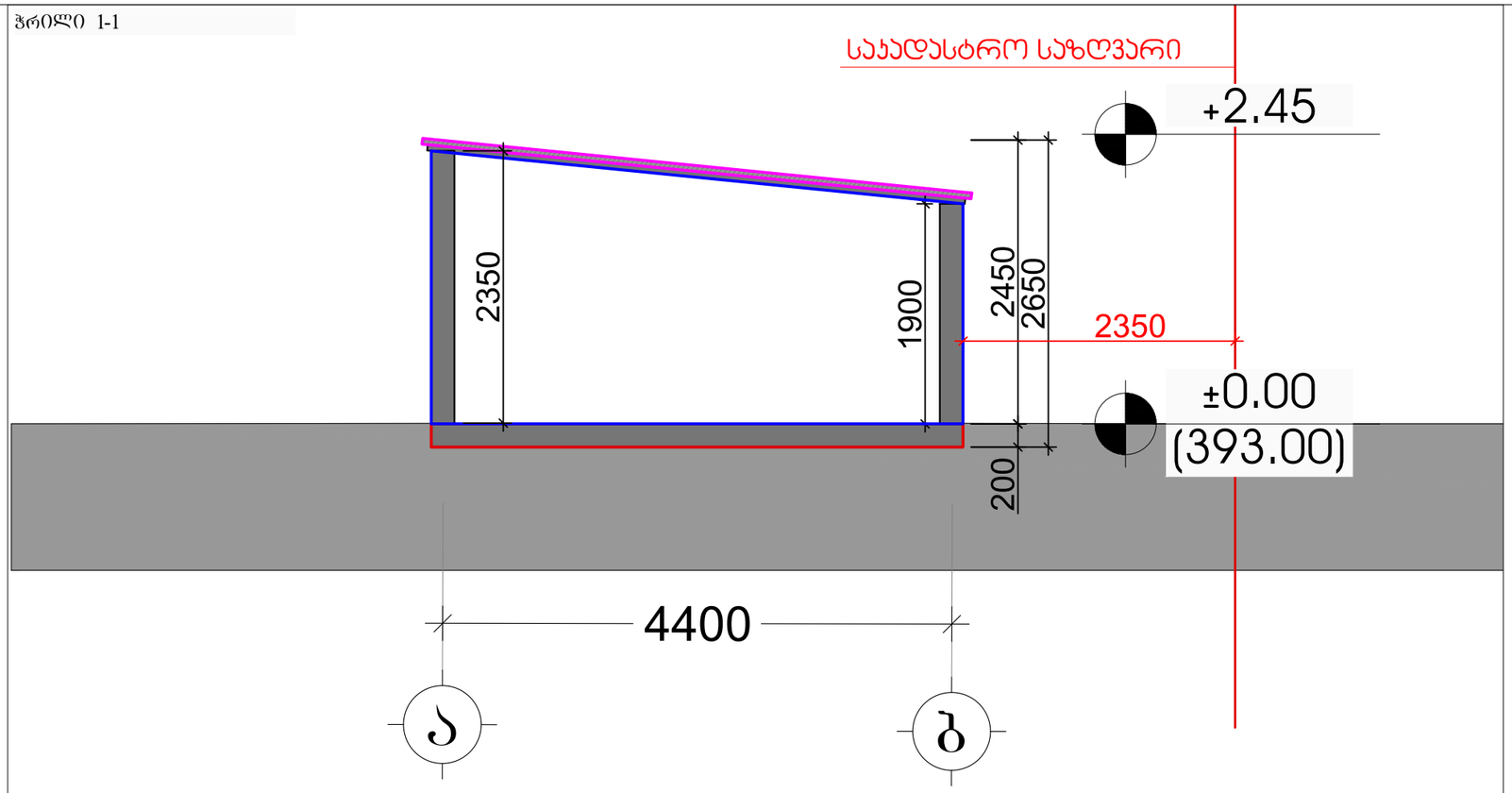

ჭრილი 2-2

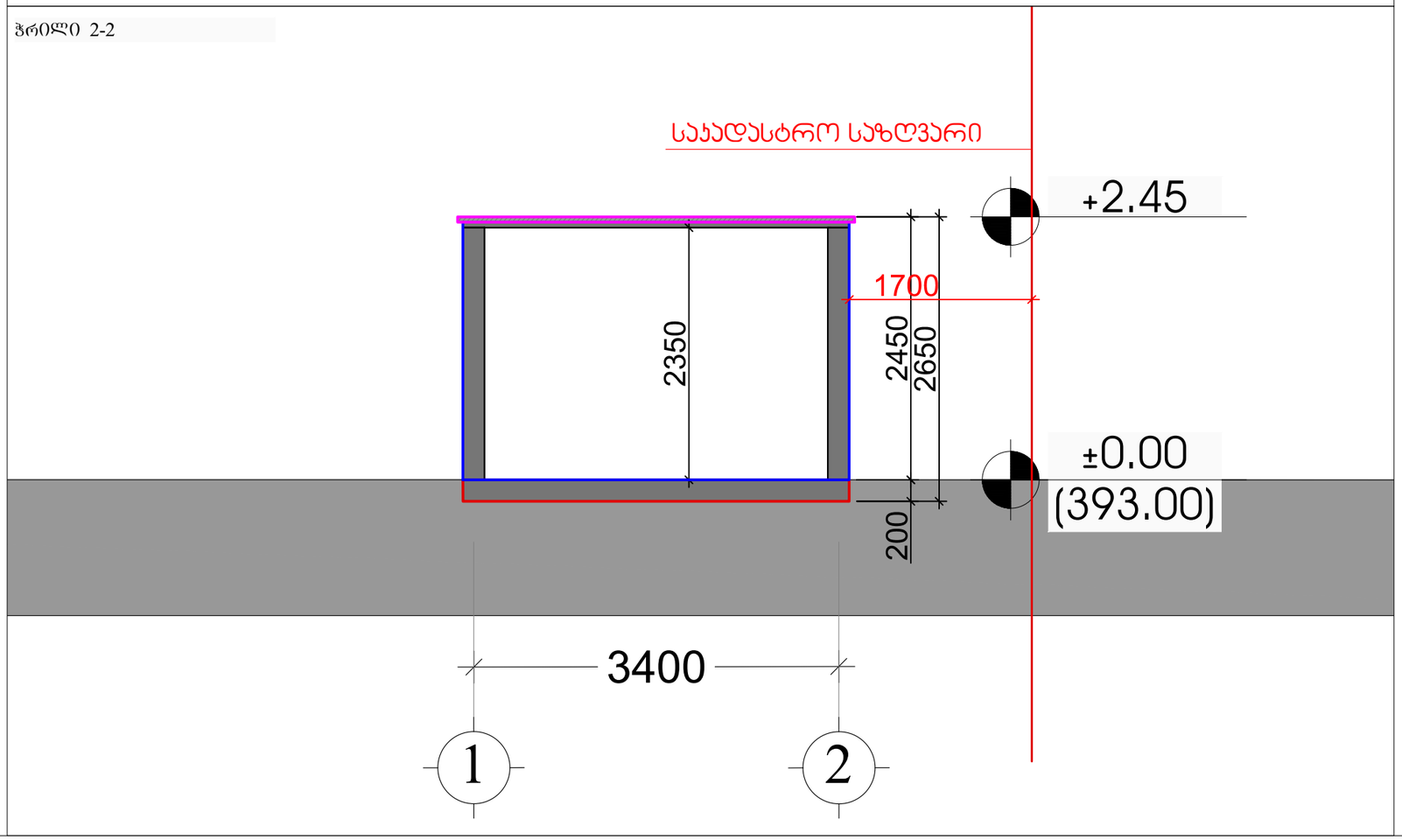

დამკვეთი

შპს "ტიბინი დეველოპმენტი"
ს/ნ 400229070

საქართველო, თბილისი , გლდანის რაიონი, ავჭალაძის ქ. №7, საოფისე ფართი, №9
ტელ: 558 800 900
ელ. ფოსტა: tibinigroup@gmail.com

შემსრულებელი

შპს "ტიბინი დეველოპმენტი"
ს/ნ 400229070

საქართველო, თბილისი , გლდანის რაიონი, ავჭალაძის ქ. №7, საოფისე ფართი, №9
ტელ: 558 800 900
ელ. ფოსტა: tibinigroup@gmail.com

პირობითი აღნიშვნები

- №1 სალიმონტაჟო სამუშაოები
- №2 სალიმონტაჟო სამუშაოები
- №3 სალიმონტაჟო სამუშაოები

პროექტის სახელწოდება

დემონტაჟის პროექტი

მისამართი

ქ.თბილისი, დოდაშვილის ქ. №18

შენიშვნა

ნახაზის დასახელება

ჭრილები
(შენობა №4)

თანამდებობა	გვარი	ხელმოწერა	
არქიტექტორი	დ.პაპიძე		
დირექტორი	ზ. ახალაია		
მასშტაბი	1: 50		
ფორმატი	A-3		
თარიღი	2025 წ.		06

ფასადი 2-1 დერძებში

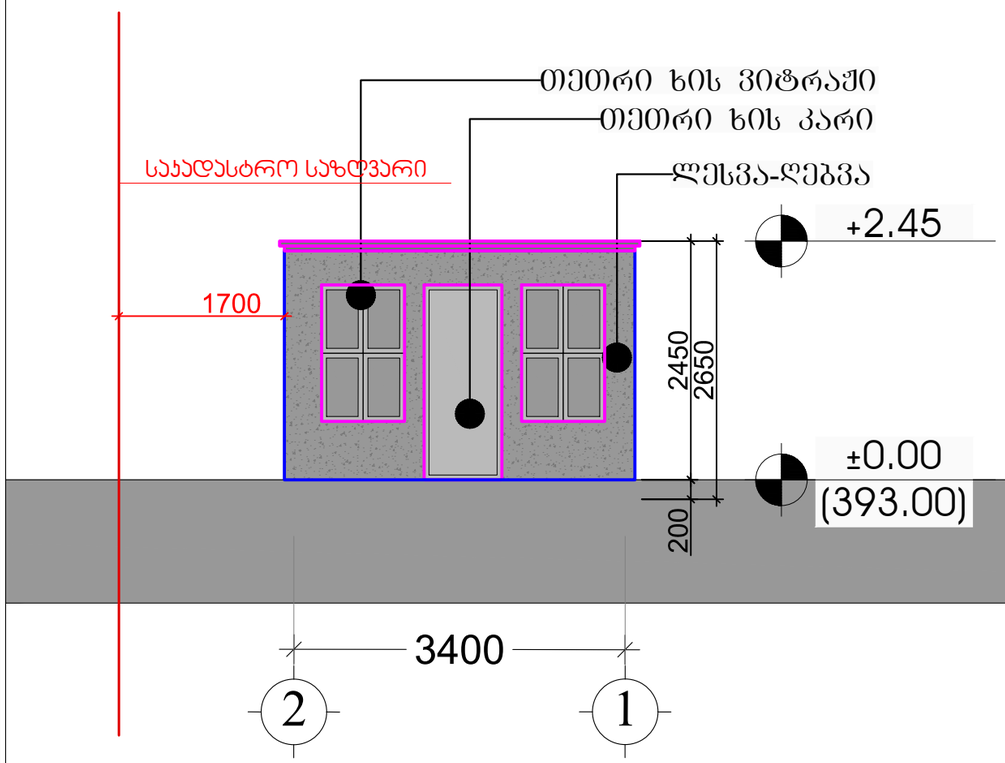

ფასადი 2-1 დერძებში

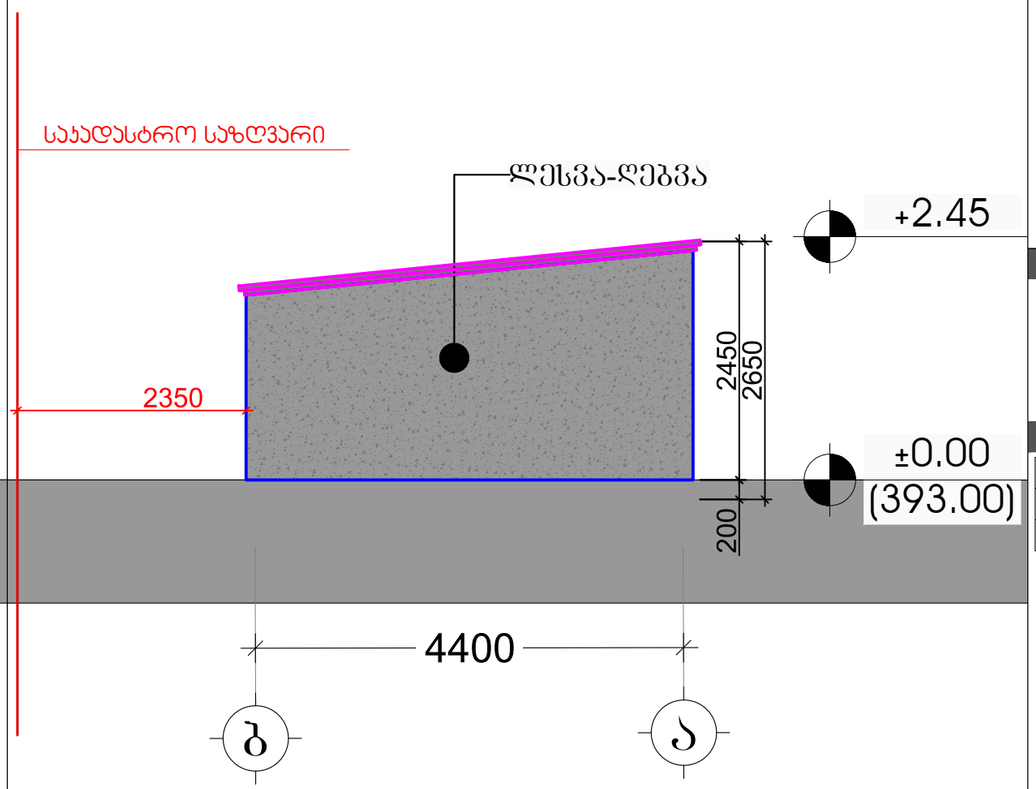

ფასადი 1-2 დერძებში

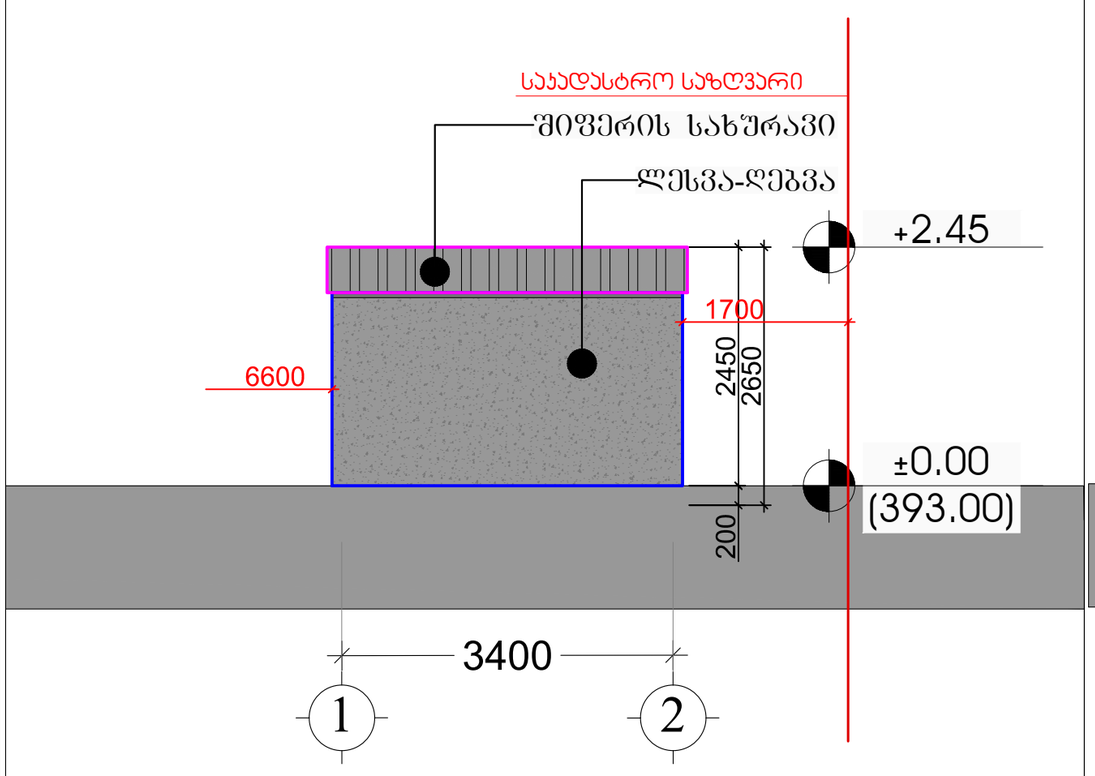

ფასადი 1-2 დერძებში

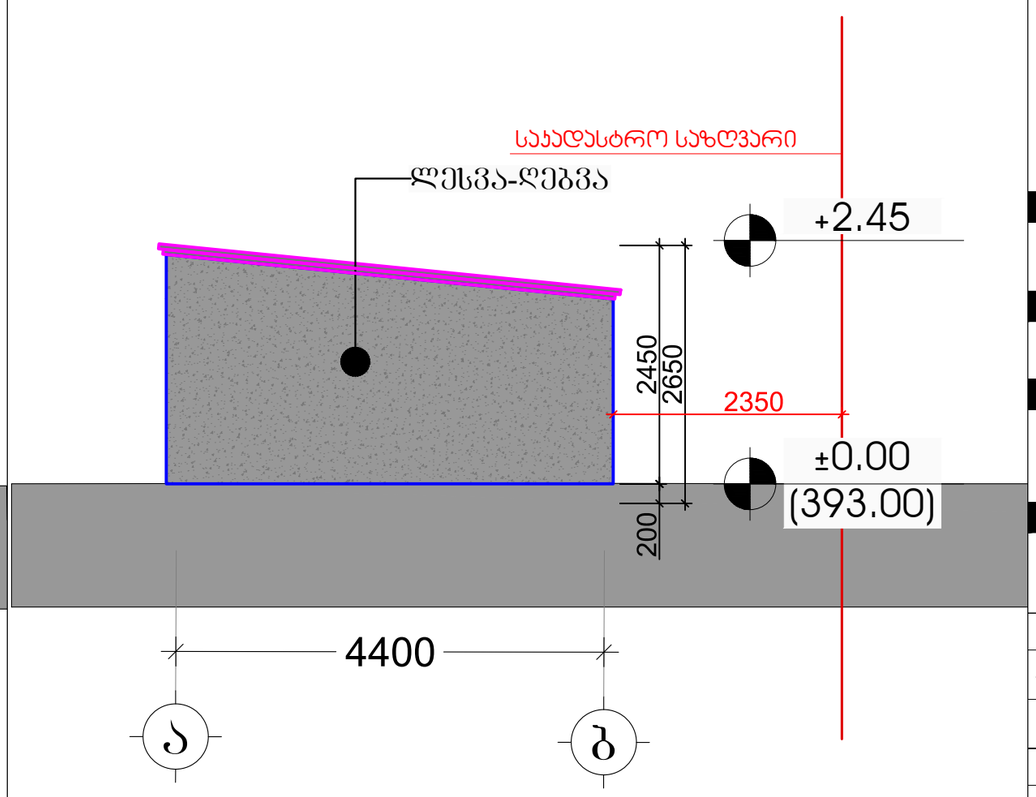

დამკვეთი

შპს "ტიბინი დეველოპმენტი"
ს/ნ 400229070

საქართველო, თბილისი , გლდანის რაიონი, ა.ვასაძის ქ. №7, საოფისე ფართი, №9
ტელ: 558 800 900
ელ. ფოსტა: tibinigroup@gmail.com

შემსრულებელი

შპს "ტიბინი დეველოპმენტი"
ს/ნ 400229070

საქართველო, თბილისი , გლდანის რაიონი, ა.ვასაძის ქ. №7, საოფისე ფართი, №9
ტელ: 558 800 900
ელ. ფოსტა: tibinigroup@gmail.com

პირობითი აღნიშვნები

- №1 სამემონტაჟე სამუშაოები
- №2 სამემონტაჟე სამუშაოები
- №3 სამემონტაჟე სამუშაოები

პროექტის სახელწოდება

დემონტაჟის პროექტი

მისამართი

ქ.თბილისი, დოდაშვილის ქ. №18

შენიშვნა

ნახაზის დასახელება

ფასადები
(შენობა №4)

თანამდებობა	გვარი	ხელმოწერა
არქიტექტორი	დ.პაპიძე	
დირექტორი	ზ. ახალაია	
მასშტაბი	1: 50		
ფორმატი	A-3		
თარიღი	2025 წ.		06





დამკვეთი

შპს "ტიბინი დეველოპმენტი"
ს/ნ 400229070

საქართველო, თბილისი , გლდანის რაიონი, ა.ჭანტურიას ქ. №7, საოფისე ფართი, №9
ტელ: 558 800 900
ელ. ფოსტა: tibinigroup@gmail.com

შემსრულებელი

შპს "ტიბინი დეველოპმენტი"
ს/ნ 400229070

საქართველო, თბილისი , გლდანის რაიონი, ა.ჭანტურიას ქ. №7, საოფისე ფართი, №9
ტელ: 558 800 900
ელ. ფოსტა: tibinigroup@gmail.com

პირობითი აღნიშვნები

- №1 სადემონტაჟო სამუშაოები
- №2 სადემონტაჟო სამუშაოები
- №3 სადემონტაჟო სამუშაოები

პროექტის სახელწოდება

დემონტაჟის პროექტი

მისამართი

ქ.თბილისი, დოდაშვილის ქ. №18

შენიშვნა

ნახაზის დასახელება

არსებული სურათები
(შენობა №5-6)

თანამდებობა	გვარი	ხელმოწერა
არქიტექტორი	დ.პაპიძე	
დირექტორი	ზ. ახალაია	
მასშტაბი	1:150	
ფორმატი	A-3	
თარიღი	2025 წ.	06

დამკვეთი

შპს "ტიბინი დეველოპმენტი"
ს/ნ 400229070

საქართველო, თბილისი , გლდანის რაიონი, ა.ჭავჭავაძის ქ. №7,
საოფისე ფართი, №9
ტელ: 558 800 900
ელ. ფოსტა: tibinigroup@gmail.com

შემსრულებელი

შპს "ტიბინი დეველოპმენტი"
ს/ნ 400229070

საქართველო, თბილისი , გლდანის რაიონი, ა.ჭავჭავაძის ქ. №7,
საოფისე ფართი, №9
ტელ: 558 800 900
ელ. ფოსტა: tibinigroup@gmail.com

პირობითი აღნიშვნები

- №1 სადემონტაჟო სამუშაოები
- №2 სადემონტაჟო სამუშაოები
- №3 სადემონტაჟო სამუშაოები

გეგმა 0.00
ნიშნულზე

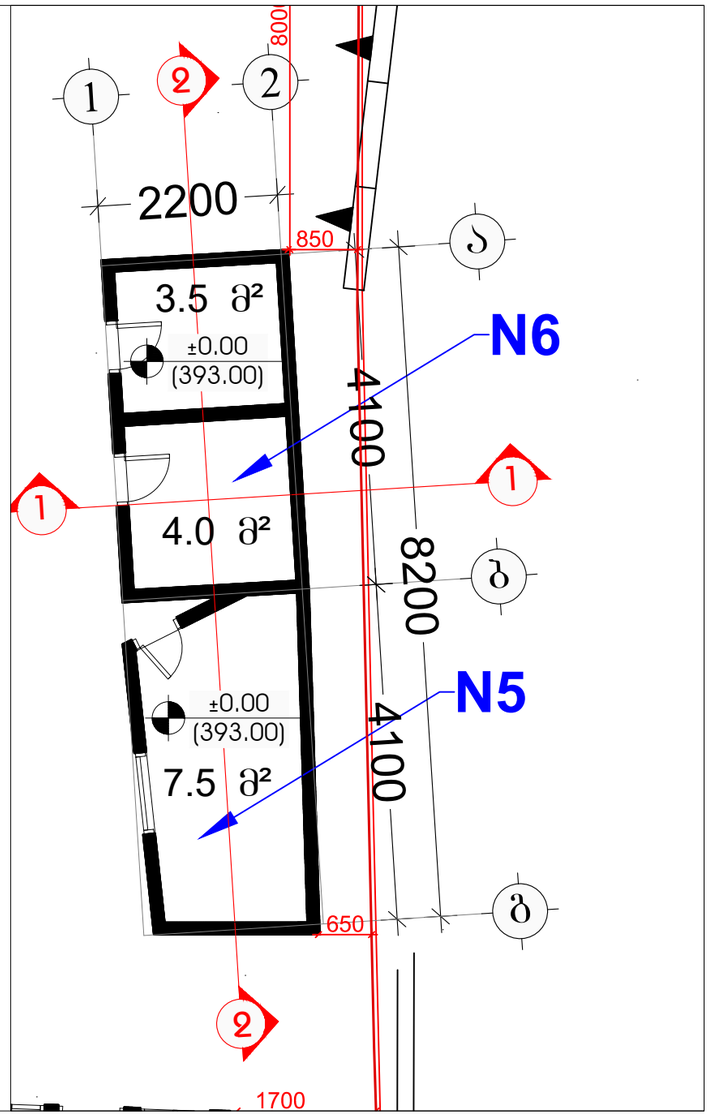

გადახურვის
გეგმა

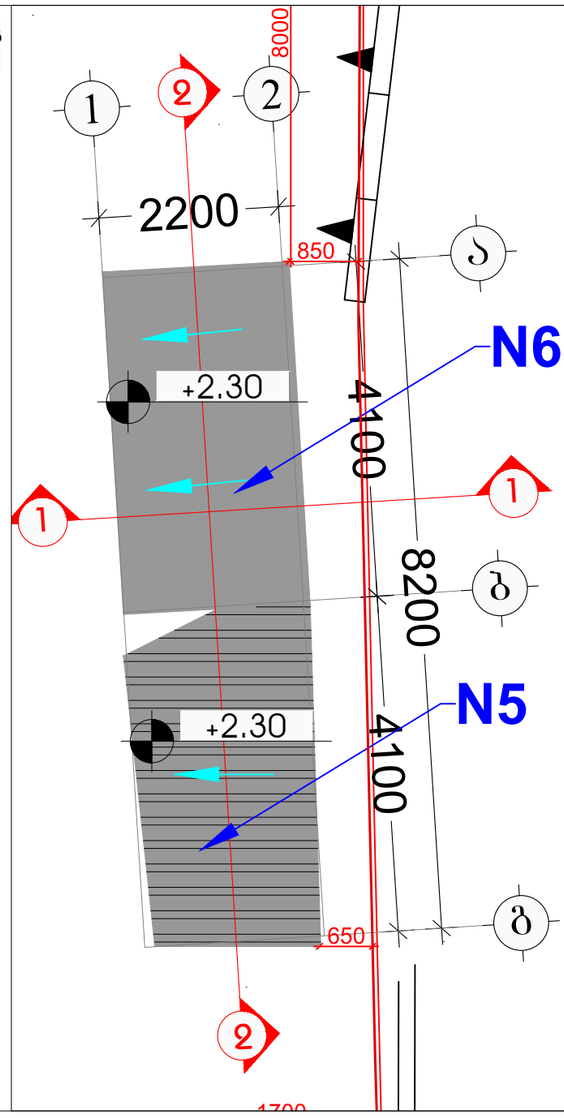

პროექტის სახელწოდება

დემონტაჟის პროექტი

მისამართი

ქ.თბილისი, დოდაშვილის ქ. №18

შენიშვნა

ნახაზის დასახელება

გეგმები
(შენობა №5-6)

თანამდებობა	გვარი	ხელმოწერა	
არქიტექტორი	დ.პაპიძე		
დირექტორი	ზ. ახალაია		
მასშტაბი	1:150		
ფორმატი	A-3		
თარიღი	2025 წ.		06

ჭრილი 1-1

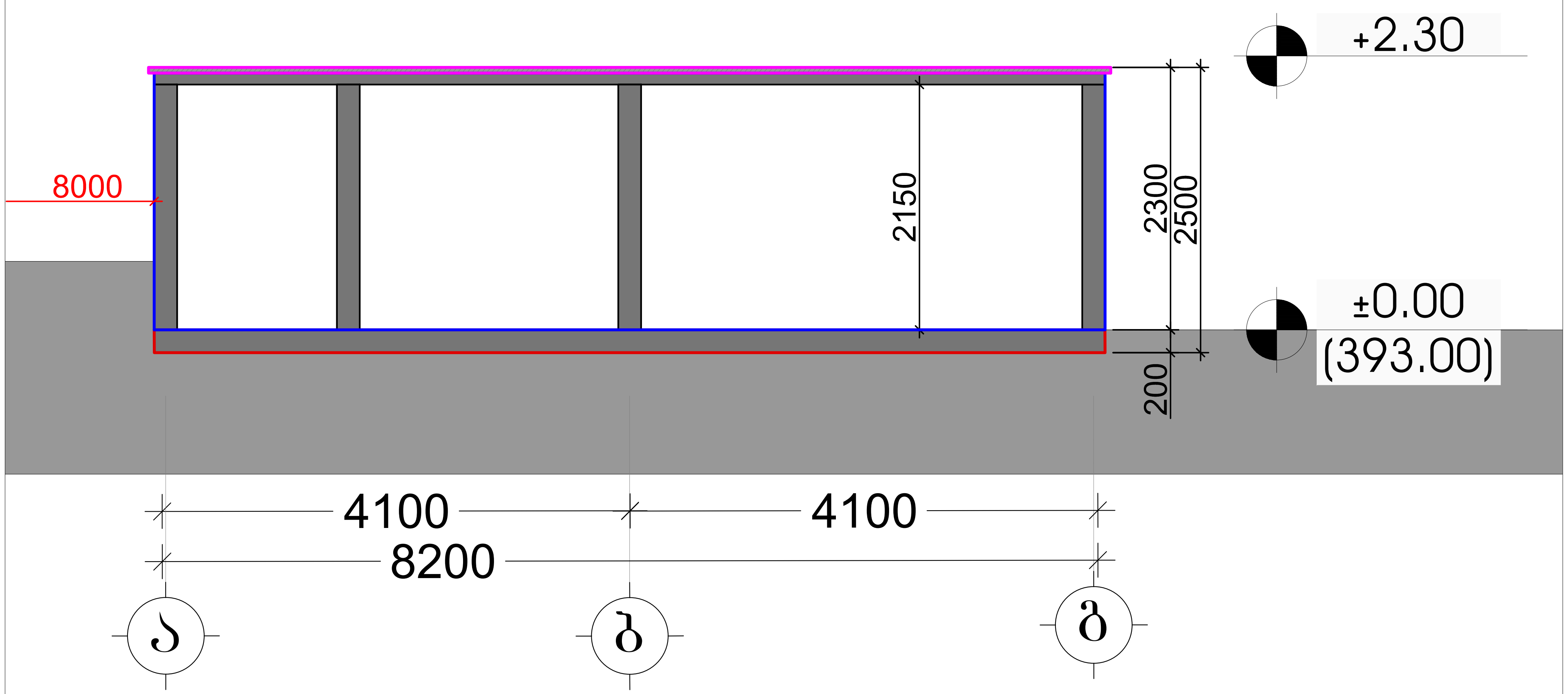

ჭრილი 2-2

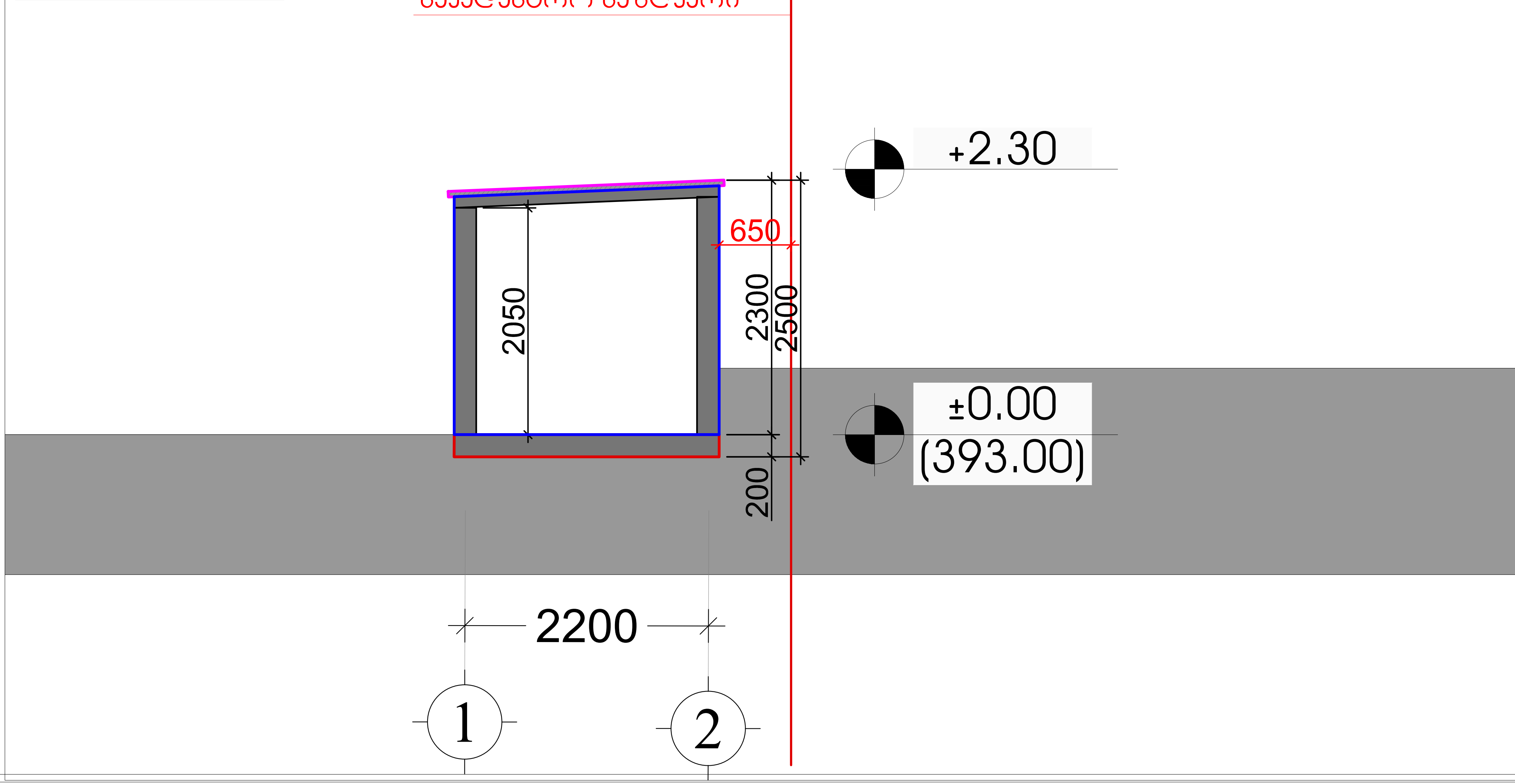

დამკვეთი

შპს "ტიბინი დეველოპმენტი"
ს/ნ 400229070

საქართველო, თბილისი , გლდანის რაიონი, ა.ვასაძის ქ. №7, საოფისე ფართი, №9
ტელ: 558 800 900
ელ. ფოსტა: tibinigroup@gmail.com

შემსრულებელი

შპს "ტიბინი დეველოპმენტი"
ს/ნ 400229070

საქართველო, თბილისი , გლდანის რაიონი, ა.ვასაძის ქ. №7, საოფისე ფართი, №9
ტელ: 558 800 900
ელ. ფოსტა: tibinigroup@gmail.com

პირობითი აღნიშვნები

- №1 სადემონტაჟო სამუშაოები
- №2 სადემონტაჟო სამუშაოები
- №3 სადემონტაჟო სამუშაოები

პროექტის სახელწოდება

დემონტაჟის პროექტი

მისამართი

ქ.თბილისი, დოდაშვილის ქ. №18

შენიშვნა

ნახაზის დასახელება

ჭრილები
(შენობა №5-6)

თანამდებობა	გვარი	ხელმოწერა	
არქიტექტორი	დ.კაკიძე		
დირექტორი	ზ. ახალაია		
მასშტაბი	1:50		
ფორმატი	A-3		
თარიღი	2025 წ.		06

ფასადი ა-გ ღერძებში

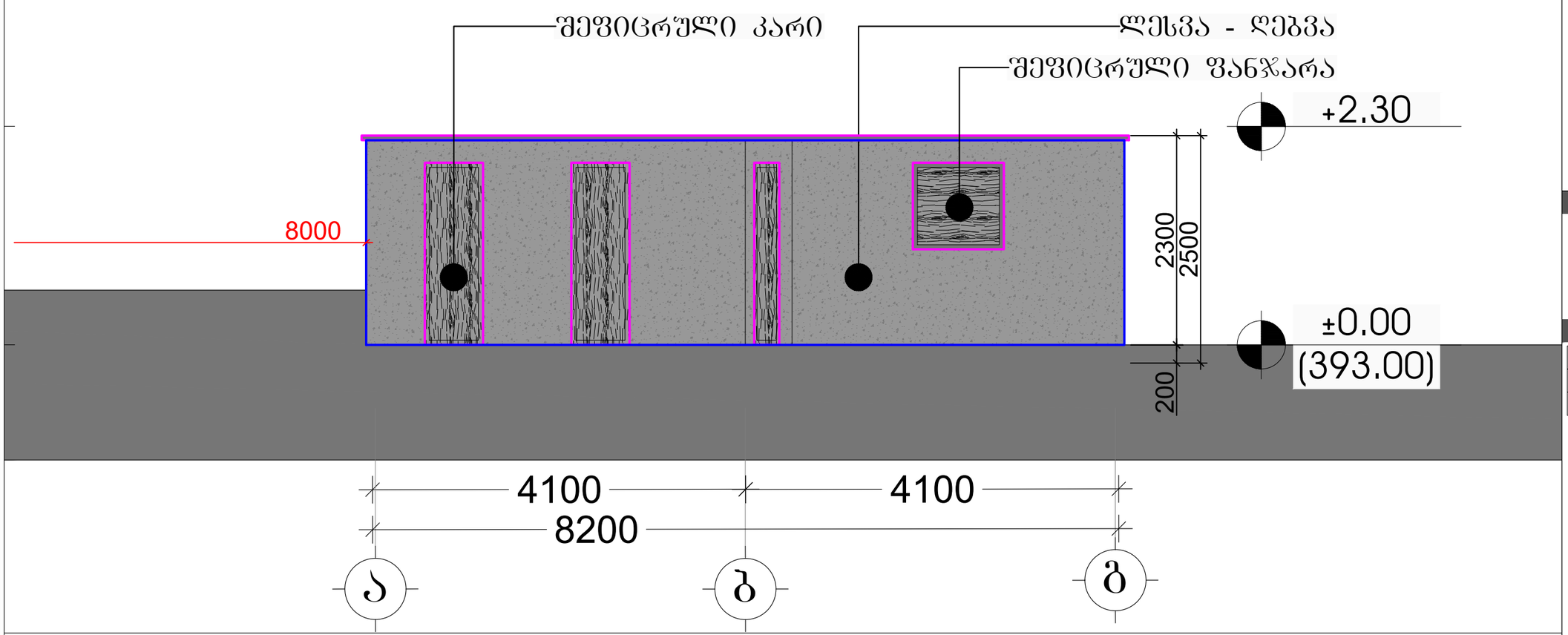

ფასადი ბ-ა ღერძებში

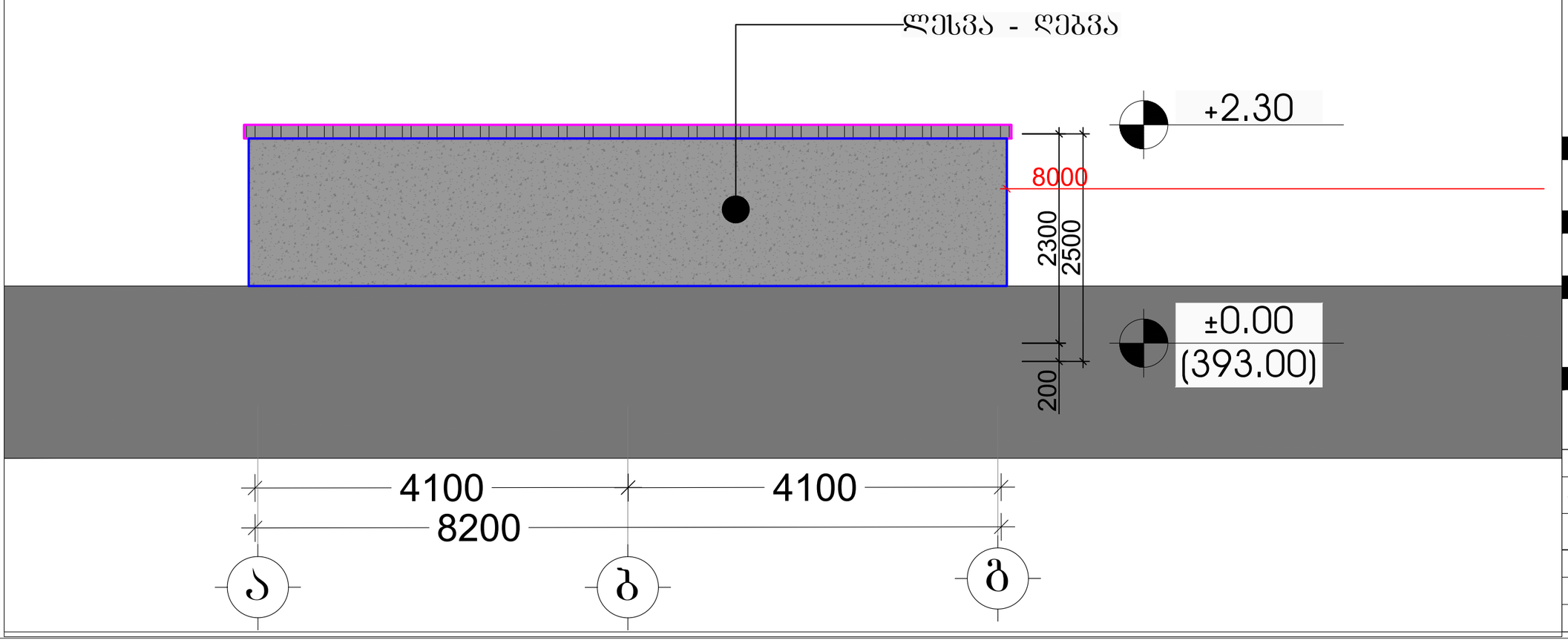

დამკვეთი

შპს "ტიბინი დეველოპმენტი"
ს/ნ 400229070

საქართველო, თბილისი , გლდანის რაიონი, ა.ჭანტურიას ქ. №7,
საოფისე ფართი, №9
ტელ: 558 800 900
ელ. ფოსტა: tibinigroup@gmail.com

შემსრულებელი

შპს "ტიბინი დეველოპმენტი"
ს/ნ 400229070

საქართველო, თბილისი , გლდანის რაიონი, ა.ჭანტურიას ქ. №7,
საოფისე ფართი, №9
ტელ: 558 800 900
ელ. ფოსტა: tibinigroup@gmail.com

პირობითი აღნიშვნები

- №1 სალემონტაჟო სამუშაოები
- №2 სალემონტაჟო სამუშაოები
- №3 სალემონტაჟო სამუშაოები

პროექტის სახელწოდება

დემონტაჟის პროექტი

მისამართი

ქ.თბილისი, დოდაშვილის ქ. №18

შენიშვნა

ნახაზის დასახელება

ფასადები
(შენობა №5-6)

თანამდებობა	გვარი	ხელმოწერა
არქიტექტორი	დ.პაპიძე	
დირექტორი	ზ. ახალაია	
მასშტაბი	1: 50	
ფორმატი	A-3	
თარიღი	2025 წ.	06

ფასადი 1-2 ღერძებში

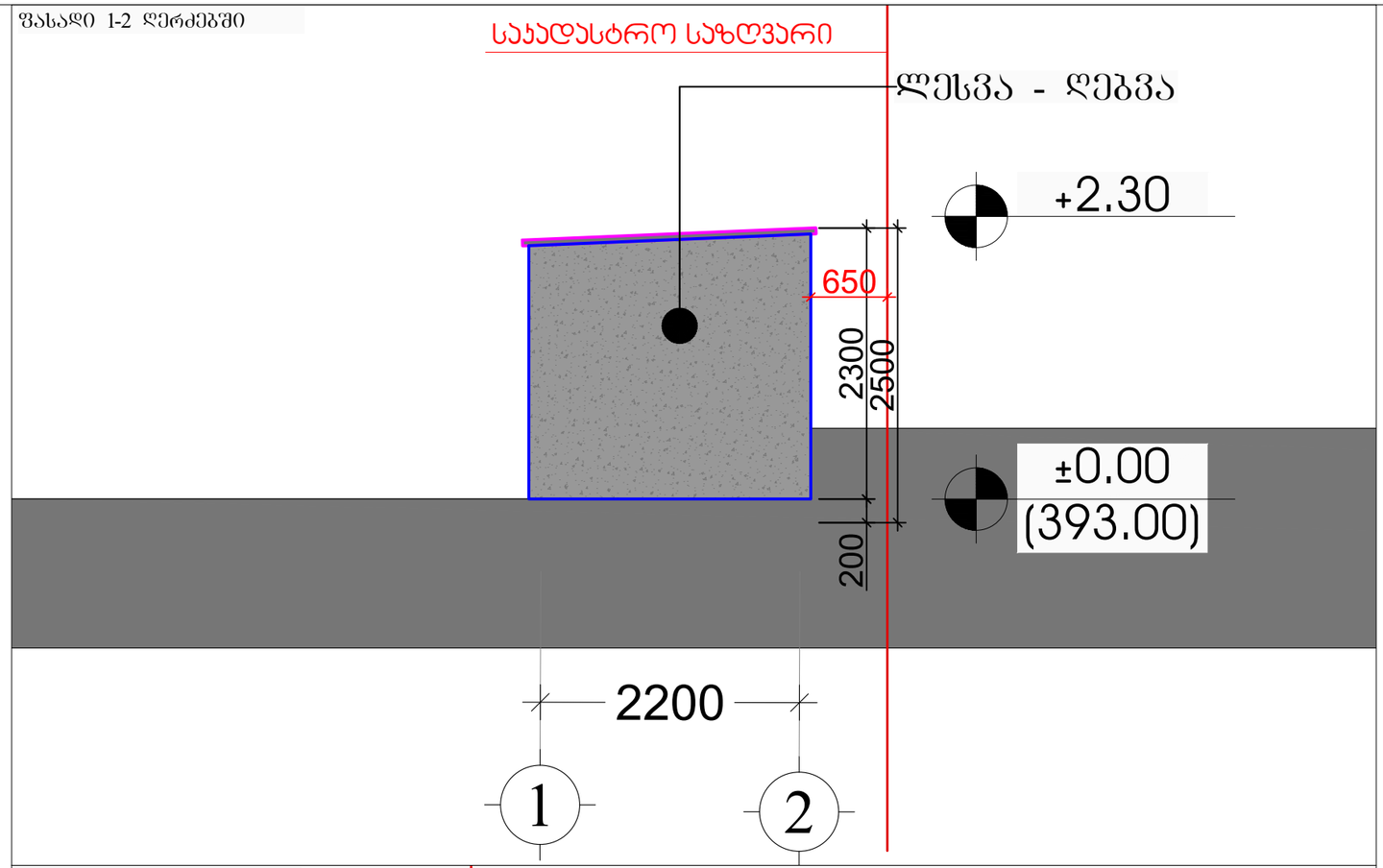

ფასადი 2-1 ღერძებში

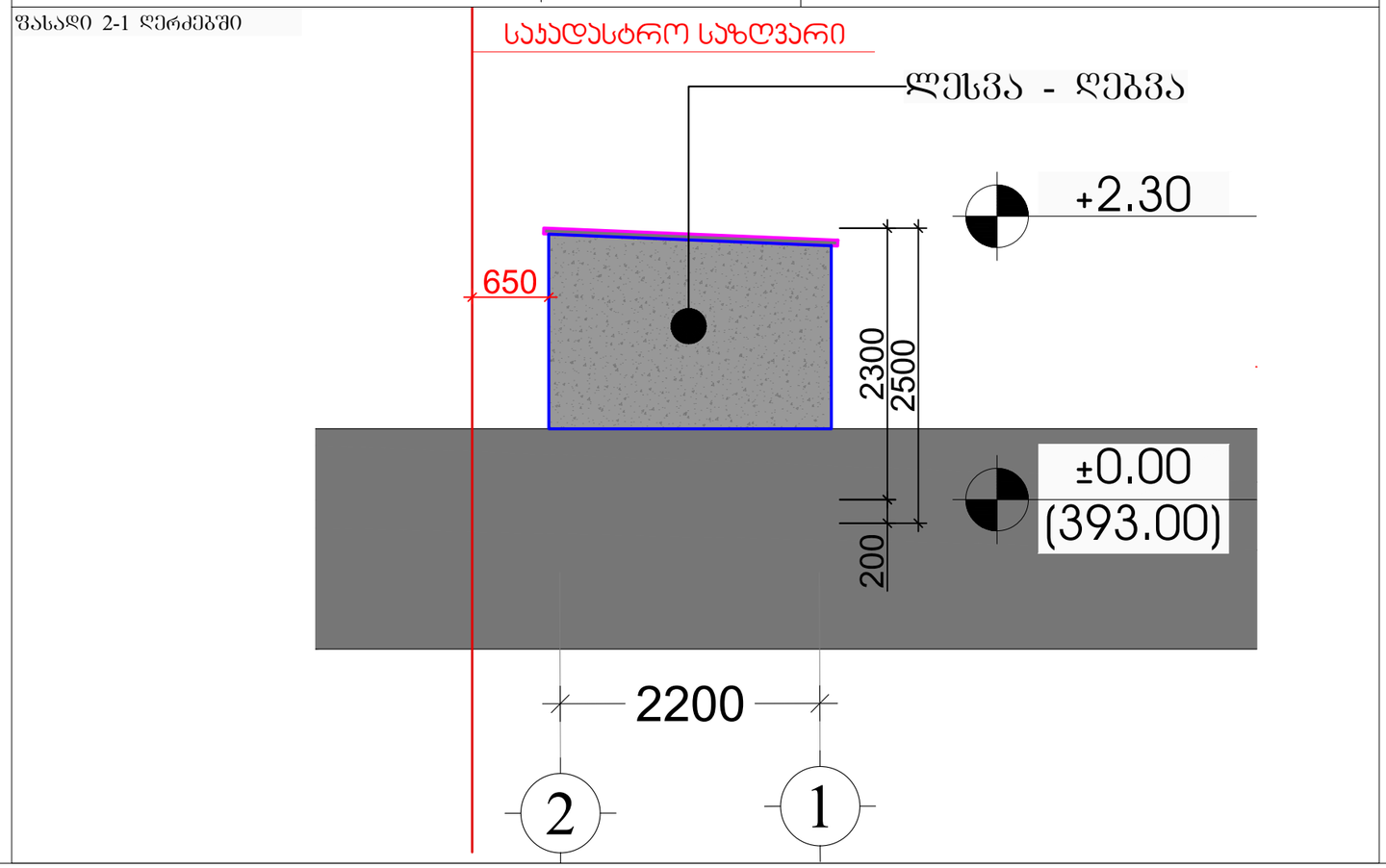

დამკვეთი

შპს "ტიბინი დეველოპმენტი"
ს/ნ 400229070

საქართველო, თბილისი , გლდანის რაიონი, ა.ჭანტურიას ქ. №7, საოფისე ფართი, №9
ტელ: 558 800 900
ელ. ფოსტა: tibinigroup@gmail.com

შემსრულებელი

შპს "ტიბინი დეველოპმენტი"
ს/ნ 400229070

საქართველო, თბილისი , გლდანის რაიონი, ა.ჭანტურიას ქ. №7, საოფისე ფართი, №9
ტელ: 558 800 900
ელ. ფოსტა: tibinigroup@gmail.com

პირობითი აღნიშვნები

- №1 სადემონტაჟო სამუშაოები
- №2 სადემონტაჟო სამუშაოები
- №3 სადემონტაჟო სამუშაოები

პროექტის სახელწოდება

დემონტაჟის პროექტი

მისამართი

ქ.თბილისი, დოდაშვილის ქ. №18

შენიშვნა

ნახაზის დასახელება

ფასადები
(შენობა №5-6)

თანამდებობა	გვარი	ხელმოწერა	
არქიტექტორი	დ.პაპიძე		
დირექტორი	ზ. ახალაია		
მასშტაბი	1: 50		
ფორმატი	A-3		
თარიღი	2025 წ.		06





დამკვეთი

შპს "ტიბინი დეველოპმენტი"
ს/ნ 400229070

საქართველო, თბილისი , გლდანის რაიონი, ა.ვასაძის ქ. №7, საოფისე ფართი, №9
ტელ: 558 800 900
ელ. ფოსტა: tibinigroup@gmail.com

შემსრულებელი

შპს "ტიბინი დეველოპმენტი"
ს/ნ 400229070

საქართველო, თბილისი , გლდანის რაიონი, ა.ვასაძის ქ. №7, საოფისე ფართი, №9
ტელ: 558 800 900
ელ. ფოსტა: tibinigroup@gmail.com

პირობითი აღნიშვნები

- №1 სადემონტაჟო სამუშაოები
- №2 სადემონტაჟო სამუშაოები
- №3 სადემონტაჟო სამუშაოები

პროექტის სახელწოდება

დემონტაჟის პროექტი

მისამართი

ქ.თბილისი, დოდაშვილის ქ. №18

შენიშვნა

ნახაზის დასახელება

არსებული სურათები
(შენობა №7)

თანამდებობა	გვარი	ხელმოწერა
არქიტექტორი	დ.პაპიძე	
დირექტორი	ზ. ახალაია	
მასშტაბი	1:150	
ფორმატი	A-3	
თარიღი	2025 წ.	06

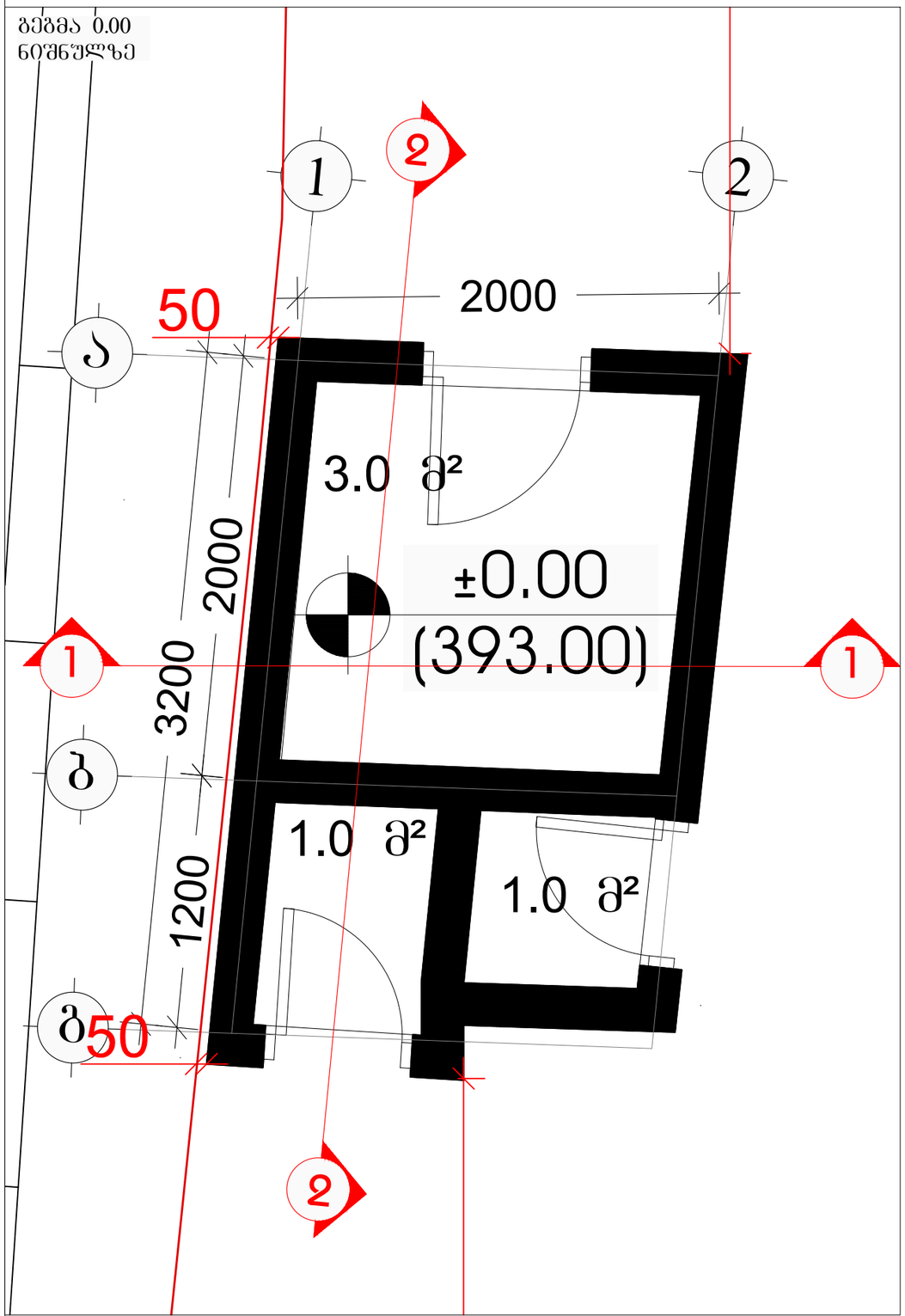

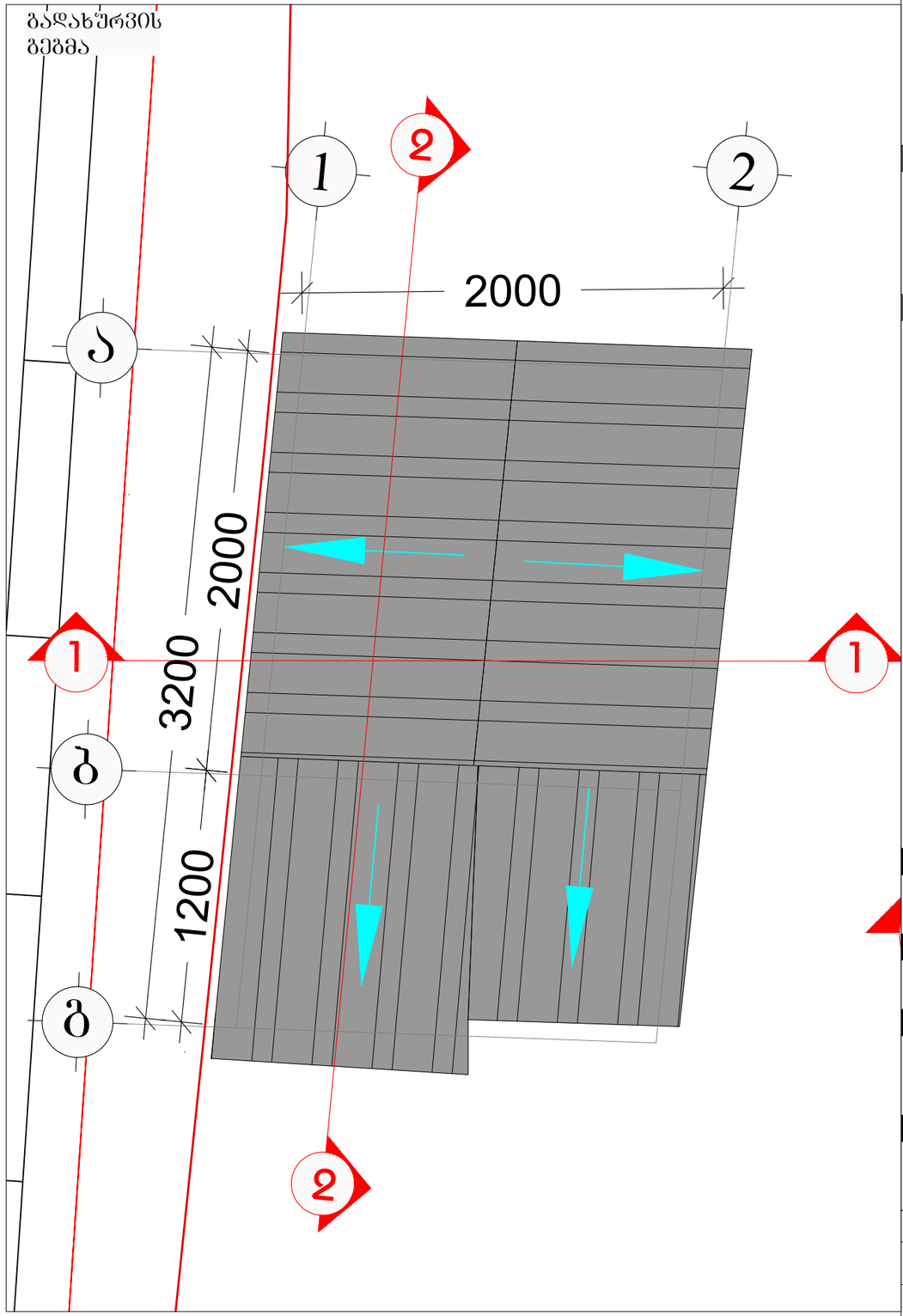

დამკვეთი

შპს "ტიბინი დეველოპმენტი"
ს/ნ 400229070

საქართველო, თბილისი , გლდანის რაიონი, ავჭალაძის ქ. №7, საოფისე ფართი, №9
ტელ: 558 800 900
ელ. ფოსტა: tibinigroup@gmail.com

შემსრულებელი

შპს "ტიბინი დეველოპმენტი"
ს/ნ 400229070

საქართველო, თბილისი , გლდანის რაიონი, ავჭალაძის ქ. №7, საოფისე ფართი, №9
ტელ: 558 800 900
ელ. ფოსტა: tibinigroup@gmail.com

პირობითი აღნიშვნები

- №1 სადემონტაჟო სამუშაოები
- №2 სადემონტაჟო სამუშაოები
- №3 სადემონტაჟო სამუშაოები

პროექტის სახელწოდება

დემონტაჟის პროექტი

მისამართი

ქ.თბილისი, დოდაშვილის ქ. №18

შენიშვნა

ნახაზის დასახელება

გეგმები
(შენობა №7)

თანამდებობა	გვარი	ხელმოწერა	
არქიტექტორი	დ.კაკიძე		
დირექტორი	ზ. ახალაია		
მასშტაბი	1:150		
ფორმატი	A-3		
თარიღი	2025 წ.		06

ჭრილი 1-1

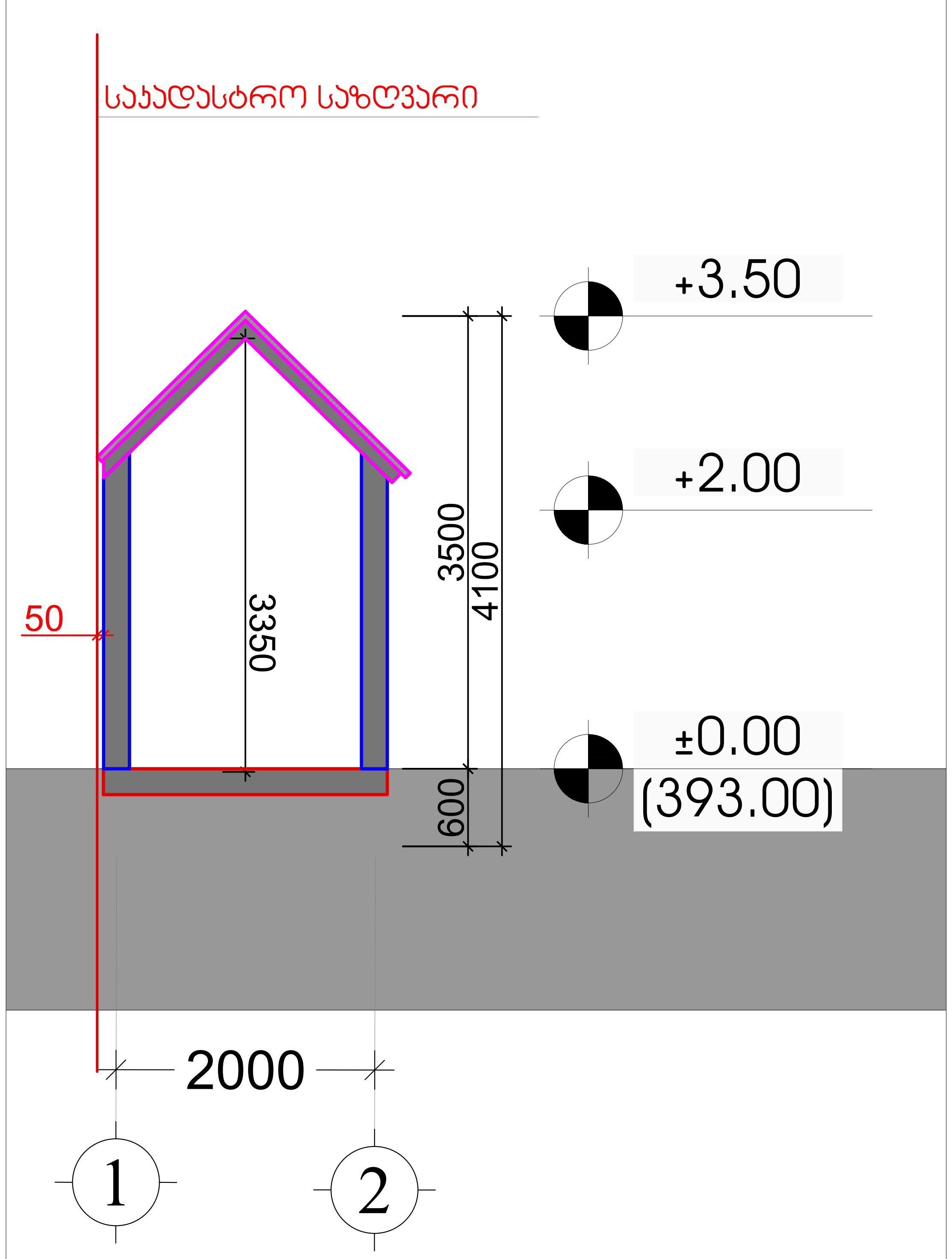

ჭრილი 2-2

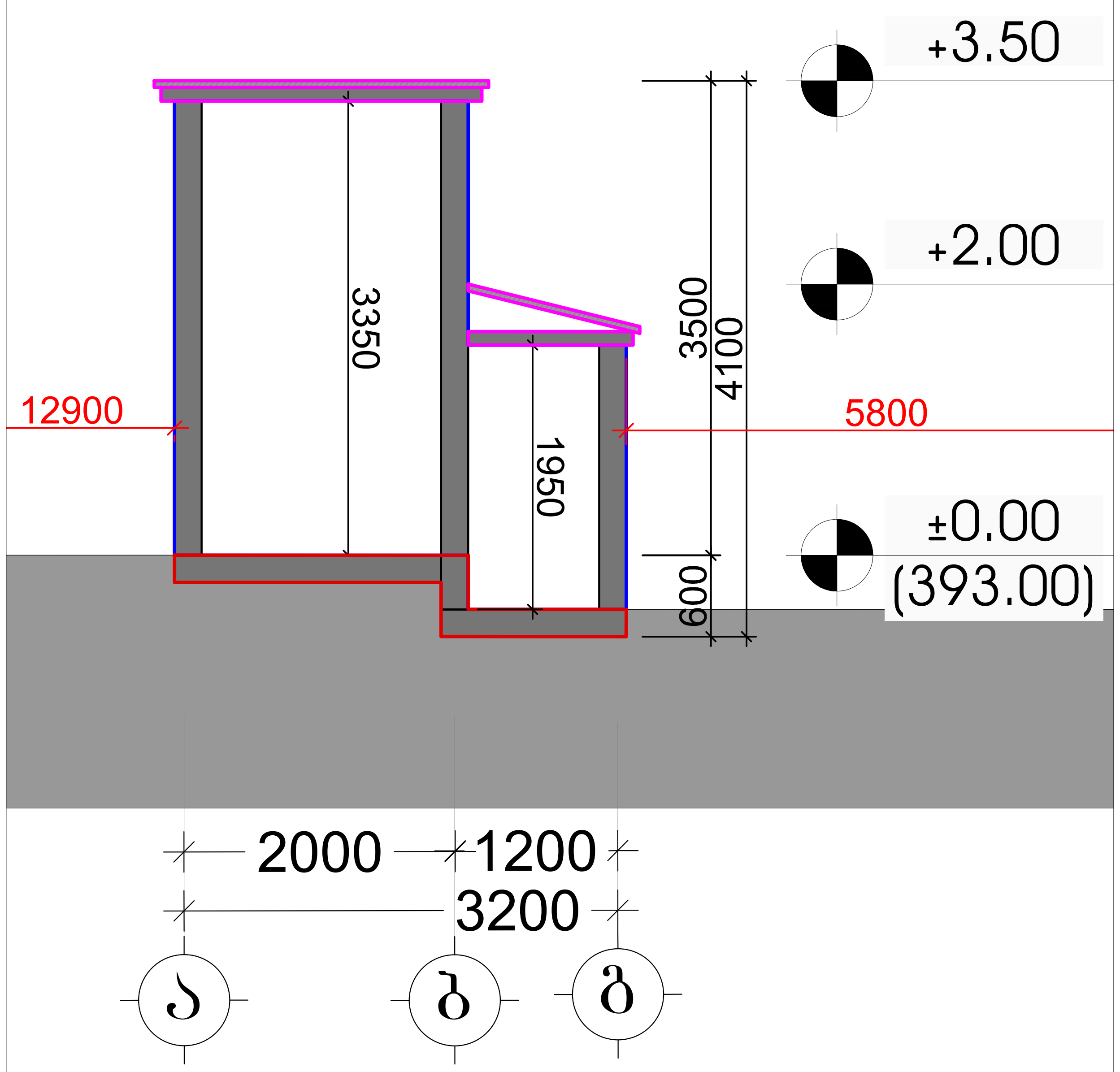

დამკვეთი

შპს "ტიბინი დეველოპმენტი"
ს/ნ 400229070

საქართველო, თბილისი , გლდანის რაიონი, ა.ვასაძის ქ. №7, საოფისე ფართი, №9
ტელ: 558 800 900
ელ. ფოსტა: tibinigroup@gmail.com

შემსრულებელი

შპს "ტიბინი დეველოპმენტი"
ს/ნ 400229070

საქართველო, თბილისი , გლდანის რაიონი, ა.ვასაძის ქ. №7, საოფისე ფართი, №9
ტელ: 558 800 900
ელ. ფოსტა: tibinigroup@gmail.com

პირობითი აღნიშვნები

- №1 სადემონტაჟო სამუშაოები
- №2 სადემონტაჟო სამუშაოები
- №3 სადემონტაჟო სამუშაოები

პროექტის სახელწოდება

დემონტაჟის პროექტი

მისამართი

ქ.თბილისი, დოდაშვილის ქ. №18

შენიშვნა

ნახაზის დასახელება

ჭრილები
(შენობა №7)

თანამდებობა	გვარი	ხელმოწერა	
არქიტექტორი	დ.კაპიძე	[signature]	
დირექტორი	ზ. ახალაია		
მასშტაბი	1:50		
ფორმატი	A-3		
თარიღი	2025 წ.		06

ფასადი 2-1 ღერძებში

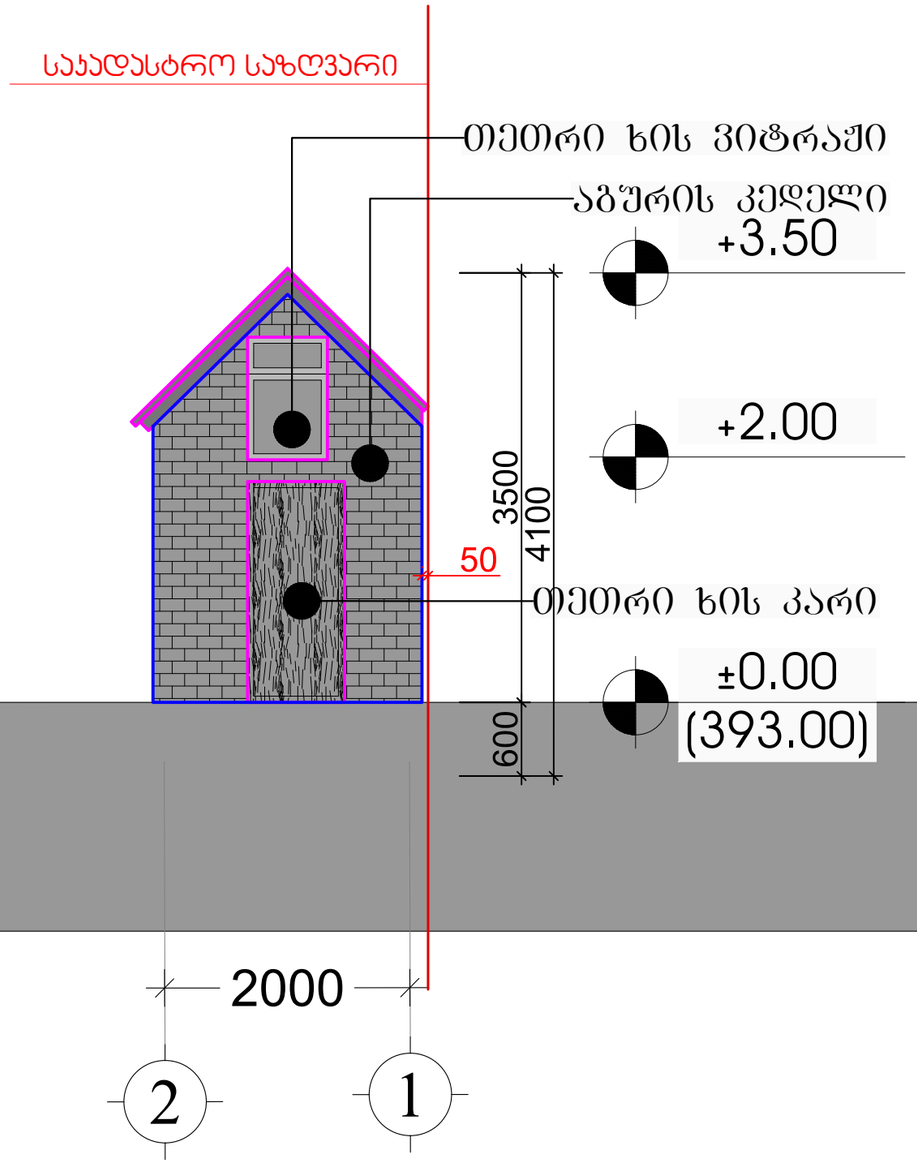

ფასადი 1-2 ღერძებში

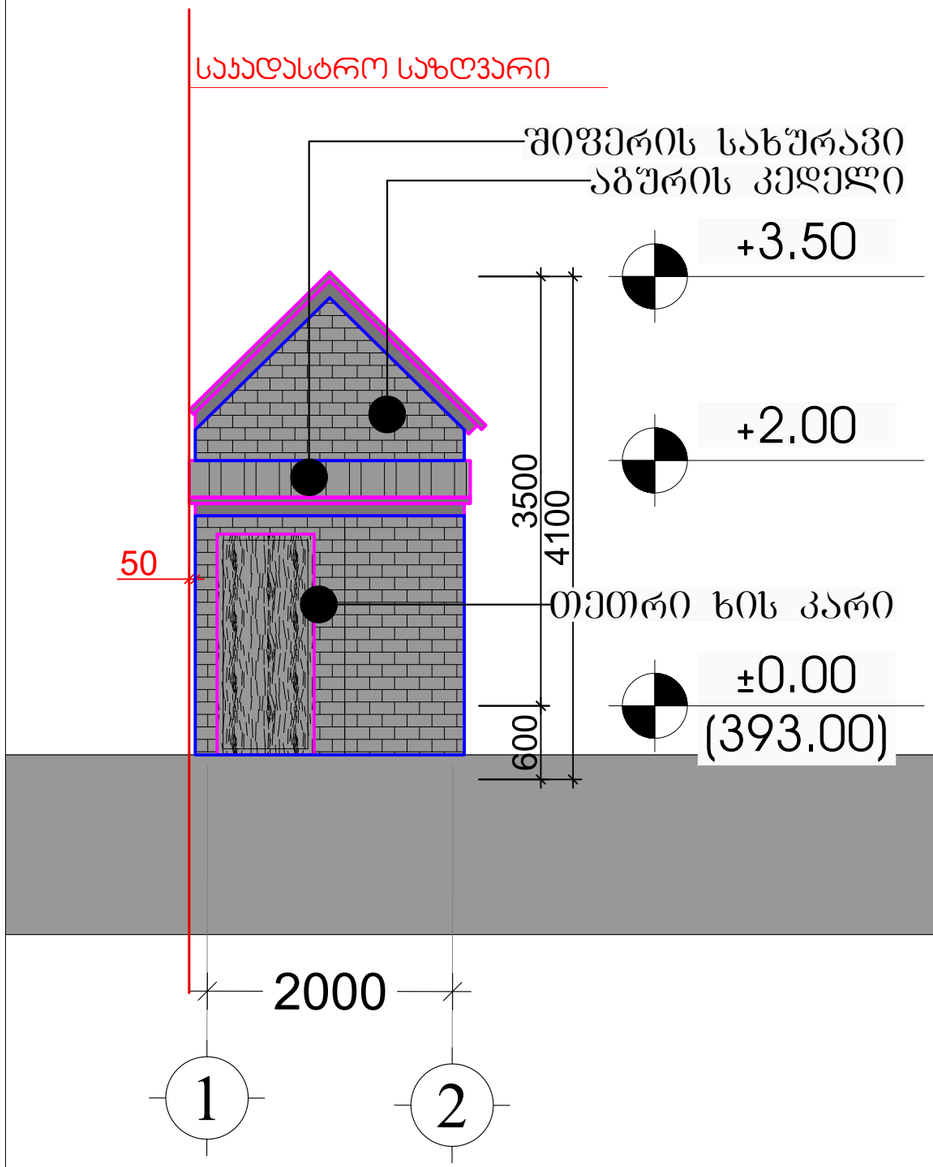

დამკვეთი

შპს "ტიბინი დეველოპმენტი"
ს/ნ 400229070

საქართველო, თბილისი , გლდანის რაიონი, ა.ჭანტურიას ქ. №7, საოფისე ფართი, №9
ტელ: 558 800 900
ელ. ფოსტა: tibinigroup@gmail.com

შემსრულებელი

შპს "ტიბინი დეველოპმენტი"
ს/ნ 400229070

საქართველო, თბილისი , გლდანის რაიონი, ა.ჭანტურიას ქ. №7, საოფისე ფართი, №9
ტელ: 558 800 900
ელ. ფოსტა: tibinigroup@gmail.com

პირობითი აღნიშვნები

- №1 სადემონტაჟო სამუშაოები
- №2 სადემონტაჟო სამუშაოები
- №3 სადემონტაჟო სამუშაოები

პროექტის სახელწოდება

დემონტაჟის პროექტი

მისამართი

ქ.თბილისი, დოდაშვილის ქ. №18

შენიშვნა

ნახაზის დასახელება

ფასადები
(შენობა №7)

თანამდებობა	გვარი	ხელმოწერა	
არქიტექტორი	დ.პაპიძე		
დირექტორი	ზ. ახალაია		
მასშტაბი	1:50		
ფორმატი	A-3		
თარიღი	2025 წ.		06

ფასადი ა-ბ ღერძებში

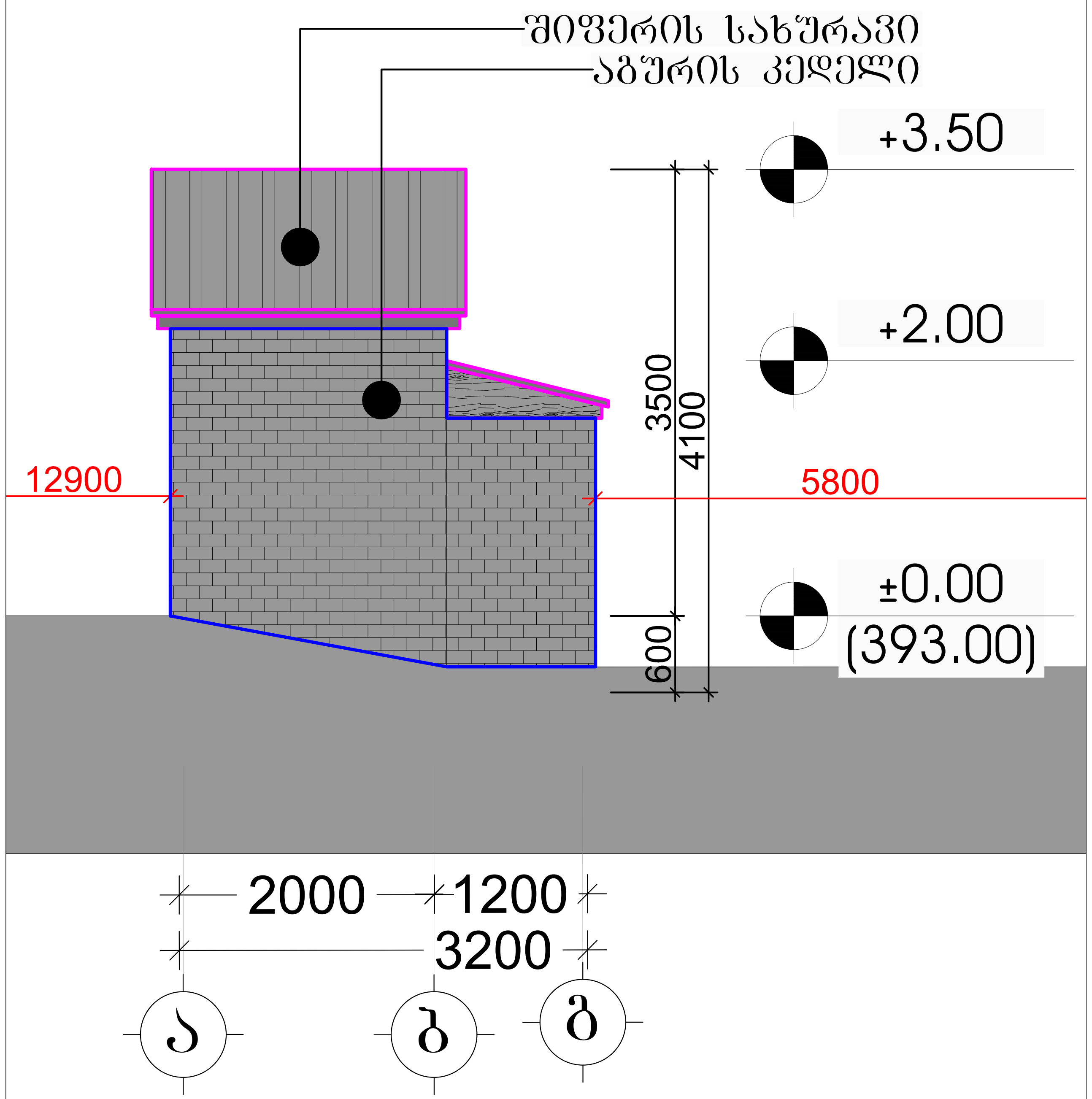

ფასადი ბ-ა ღერძებში

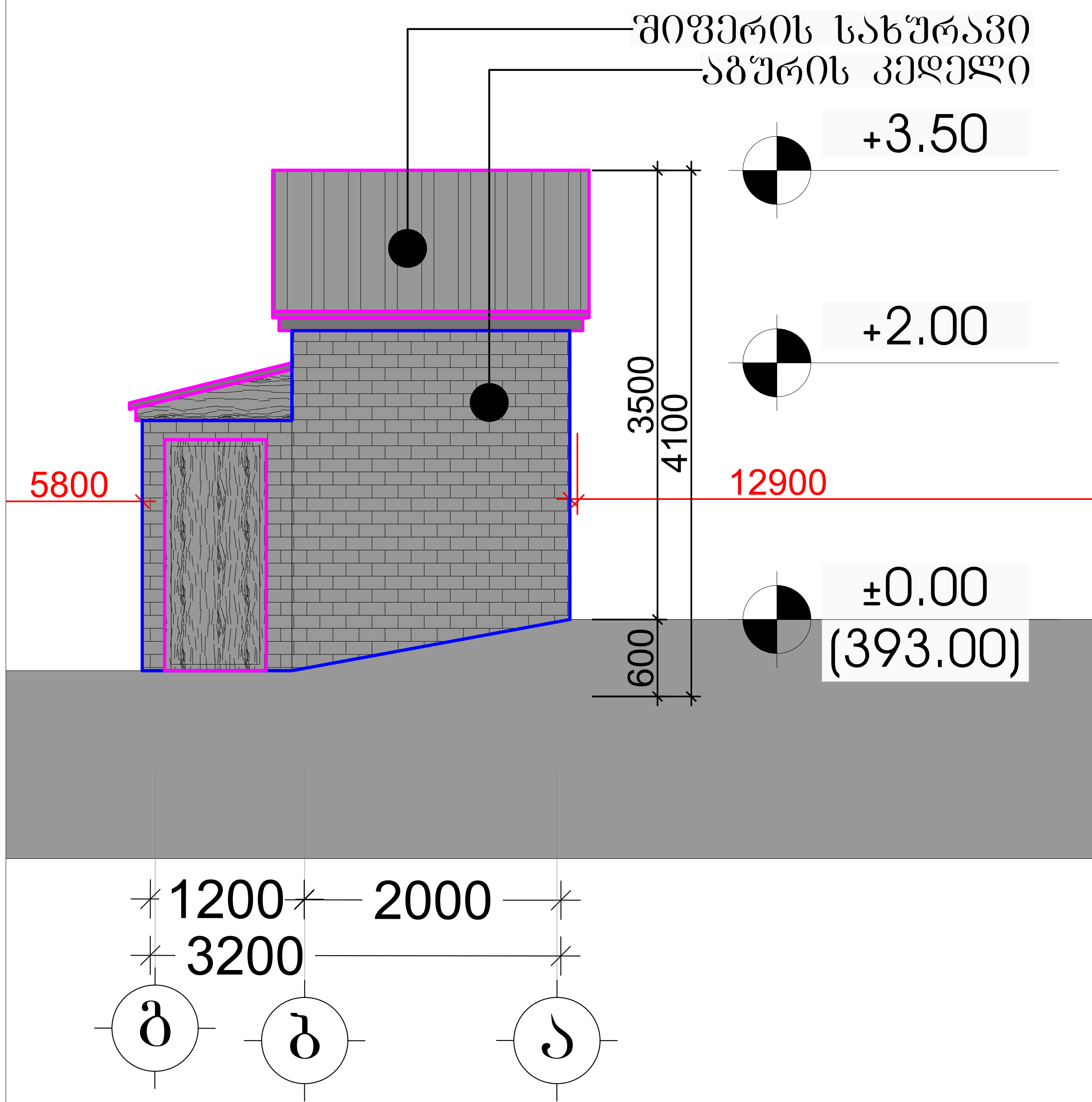

დამკვეთი

შპს "ტიბინი დეველოპმენტი"
ს/ნ 400229070

საქართველო, თბილისი , გლდანის რაიონი, ა.ვასაძის ქ. №7, საოფისე ფართი, №9
ტელ: 558 800 900
ელ. ფოსტა: tibinigroup@gmail.com

შემსრულებელი

შპს "ტიბინი დეველოპმენტი"
ს/ნ 400229070

საქართველო, თბილისი , გლდანის რაიონი, ა.ვასაძის ქ. №7, საოფისე ფართი, №9
ტელ: 558 800 900
ელ. ფოსტა: tibinigroup@gmail.com

პირობითი აღნიშვნები

- №1 სადემონტაჟო სამუშაოები
- №2 სადემონტაჟო სამუშაოები
- №3 სადემონტაჟო სამუშაოები

პროექტის სახელწოდება

დემონტაჟის პროექტი

მისამართი

ქ.თბილისი, დოდაშვილის ქ. №18

შენიშვნა

ნახაზის დასახელება

ფასადები
(შენობა №7)

თანამდებობა	გვარი	ხელმოწერა	
არქიტექტორი	დ.პაპიძე	[signature]	
დირექტორი	ზ. ახალაია		
მასშტაბი	1:50		
ფორმატი	A-3		
თარიღი	2025 წ.		06

მშენებლობის კალენდარული გრაფიკი

№	სამუშაოთა ჩამონათვალი	თვე	6 თვე																	
			1 თვე			2 თვე			3 თვე			4 თვე			5 თვე			6 თვე		
		დღე	10	20	30	10	20	30	10	20	30	10	20	30	10	20	30	10	20	30
I	**მშენებლობის პირველი რიგი**																			
	მოსამზადებელი სამუშაოების პერიოდი																			
1. ეტ.	მოსამზადებელი სამუშაოები, სამშენებლო მოედნის მოწესრიგება.	30	■	■	■															
II	**მშენებლობის მეორე რიგი**																			
	ძირითადი სამუშაოების პერიოდი																			
2 ეტ.	N1. სახურავის კონსტრუქციის დემონტაჟი. კარ-ფანჯრის, გისოსების, მსუბუქი კონსტრუქციების დემონტაჟი. N2. არსებული შიდა ქსელების დემონტაჟი. არსებული კედლების დემონტაჟი. N3. არსებული რკინაბეტონის კონსტრუქციისა და საძირკვლის დემონტაჟი.	120				■	■	■	■	■	■	■	■	■	■	■	■			
II	**მშენებლობის მესამე რიგი**																			
	საერთო სამუშაოები																			
3 ეტ.	სამშენებლო ნარჩენების გატანა. დროებითი დამცავი ღობის და ტექნიკის გაყვანა.	30																■	■	■

დამკვეთი

შპს "ტიბინი დეველოპმენტი"
ს/ნ 400229070

საქართველო, თბილისი , გლდანის რაიონი, ა.ვასაძის ქ. №7, საოფისე ფართი, №9
ტელ: 558 800 900
ელ. ფოსტა: tibinigroup@gmail.com

შემსრულებელი

შპს "ტიბინი დეველოპმენტი"
ს/ნ 400229070

საქართველო, თბილისი , გლდანის რაიონი, ა.ვასაძის ქ. №7, საოფისე ფართი, №9
ტელ: 558 800 900
ელ. ფოსტა: tibinigroup@gmail.com

პირობითი აღნიშვნები

- №1 სადემონტაჟო სამუშაოები
- №2 სადემონტაჟო სამუშაოები
- №3 სადემონტაჟო სამუშაოები

პროექტის სახელწოდება

დემონტაჟის პროექტი

მისამართი

ქ.თბილისი, დოდაშვილის ქ. №18

შენიშვნა

ნახაზის დასახელება

განმარტებითი ბარათი

თანამდებობა	გვარი	ხელმოწერა	
არქიტექტორი	დ.პაპიძე		
დირექტორი	ზ. ახალაია		
მასშტაბი	1:150		
ფორმატი	A-3		
თარიღი	2025 წ.		06