შ.პ.ს. საპროექტო,
არქიტექტურულ–დიზაინერული სტუდია
„ბაზისი XXI“ (ID: 202235296)
საქართველო. თბილისი.
დავით აღმაშენებლის გამზ. №63-ა
ტელ. (+995 595) 27 21 27
e-mail: bazisi_xxi@yahoo.com
№293/25

L.T.D. projecting,
architect-design studio
„BAZISI XXI“ (ID: 202235296)
№63a Agmashenebeli av.
Tbilisi. Georgia
mob. (+995 595) 27 21 27
e-mail: bazisi_xxi@yahoo.com
„07“ ივლისი 2025წ

საექსპერტო შეფასება (დასკვნა)

ქალაქი თბილისი, ქუჩა შუშის, №38, შპს „ნიუ ლამ ჯორჯია“-ს (ID: 400009637) საკუთრების მიწის ნაკვეთზე, საკადასტრო კოდი № 01.11.04.017.359, ასაშენებელი III კლასის სასაწყობე შენობის პროექტის კონსტრუქციულ ნაწილზე

ექსპერტიზაზე განსახილველად წარმოდგენილია: ქალაქი თბილისი, ქუჩა შუშის, №38, შპს „ნიუ ლამ ჯორჯია“-ს (ID: 400009637) საკუთრების მიწის ნაკვეთზე, საკადასტრო კოდი № 01.11.04.017.359, ასაშენებელი სასაწყობე შენობის პროექტის:

1. კონსტრუქციული ნაწილი, ელექტრონული ვერსიის სახით;
2. არქიტექტურული ნაწილი, ელექტრონული ვერსიის სახით;
3. სამშენებლო მოედნის ტოპოგადაღება და გეოლოგიური კვლევა-ძიების მასალები;
4. კონსტრუქციული ნაწილის ანგარიშები, შესრულებული პროგრამული კომპლექსის „**LIRA-SAPR 2021 R3**“-ის საშუალებით, ელექტრონული ვერსიის სახით.

დამკვეთი: შპს „ნიუ ლამ ჯორჯია“ (ID: 400009637)
პრ. მთ. არქიტექტორი: დავით კაშია
პრ. მთ. კონსტრუქტორი: ზ. ოთხოზორია
ექსპერტი-კონსტრუქტორი: ვახტანგ ჯაფარიძე, შ.პ.ს. „ბაზისი XXI“

სამშენებლო მოედანი ხასიათდება შემდეგი გეოფიზიკური და კლიმატური მონაცემებით:

- სეისმურობა 8 ბალი (MSK 64 სკალის მიხედვით, ქალაქი თბილისი მიეკუთვნება 8 ბალიანი სეისმურობის ზონას, ჰორიზონტალური აჩქარება შეადგენს: A=0.17g);
- ქარის ნორმატიული დაწნევა შეადგენს: 85,0 კგძ/მ²;
- თოვლის საფარის ნორმატიული დატვირთვა შეადგენს: 50,0 კგძ/მ²;
- საინჟინრო-გეოლოგიური დასკვნის საფუძველზე, საძირკვლების ფუძედ მიღებულია ტექნოგენური გრუნტი (ფენა №1, სგე-I), პირობითი საანგარიშო წინაღობით კუმშვაზე ბუნებრივი ტენიანობის მდგომარეობაში: R_0=2,00კგძ/სმ²; დეფორმაციის მოდულით: E=130,0კგძ/სმ².

საპროექტო სასაწყობე შენობა გეგმაში მართკუთხედის ფორმისაა. საპროექტო ნაგებობა განთავსებულია „1“-„4“ და „A“-„F“ ღერძებს შორის, გაბარიტული ზომებით: 23,04X49,10 მეტრი. საპროექტო სასაწყობე შენობა სამსართულიანია, სარდაფის სართულის გარეშე. საპროექტო შენობის I სართულის სიმაღლე შეადგენს: 4,25 მეტრს, II სართულის სიმაღლე შეადგენს: 3,25 მეტრს, III სართულის სიმაღლე შეადგენს: 3,20 მეტრს.

საპროექტო სასაწყობე შენობის მაქსიმალური მალი გრძივი მიმართულებით შეადგენს: 23,80 მეტრს, მაქსიმალური მალი განივი მიმართულებით შეადგენს: 6,00 მეტრს. საპროექტო სასაწყობე შენობის პირობით ნიშნულს: ±0.00-ს (შენობის მიწისზედა I სართულის იატაკის დონეს) შეესაბამება აბსოლუტური ნიშნული: +433,00მ.

საპროექტო სასაწყობე შენობის კონსტრუქციული ელემენტების დახასიათება

- საძირკვლები დაპროექტებულია ძირითადად მონოლითური რკ/ბეტონის ლენტური ტიპის სახით, განივი კვეთებით: 160X60(h)სმ; ნაწილობრივ, „2"-„3"– „E"-„F" და „2"-„3"– „A"-„B" ღერძებს შორის, მონოლითური რკ/ბეტონის ფილის სახით, სისქით: 60სმ; ლიფტის შახტის თანაორმოს ძირი და კედლები დაპროექტებულია მონოლითური რკ/ბეტონისაგან, სისქით: 50სმ და 40სმ;
- საძირკვლების ქვეშ გათვალისწინებულია ბეტონის მოსამზადებელი ფენა, სისქით 10სმ, B15 კლასის ბეტონისაგან და 20სმ სისქის დატკეპნილი ბალასტის ბალიში;
- I სართულის იატაკის ფილა ±0.00 ნიშნულზე დაპროექტებულია მონოლითური რკ/ბეტონისაგან, სისქით 20სმ. იატაკის ფილის ქვეშ ეწყობა ბეტონის მოსამზადებელი ფენა, სისქით 10სმ, B15 კლასის ბეტონისაგან და დატკეპნილი ბალასტის ბალიში;
- სვეტები დაპროექტებულია მონოლითური რკ/ბეტონისაგან, მართკუთხა განივი კვეთებით: 50X50სმ; 50X70სმ;
- რიგელები (კოჭები) დაპროექტებულია მონოლითური რკ/ბეტონისაგან, მართკუთხა განივი კვეთებით: 50X70(h)სმ; 20X70(h)სმ;
- სართულშია გადახურვის ფილები დაპროექტებულია მონოლითური რკ/ბეტონისაგან კოჭოვანი ტიპის სახით, სისქით 25სმ;
- კიბის უჯრედები დაპროექტებულია მონოლითური რკ/ბეტონის მარშებით, ბაქნებით და საფეხურებით, კიბის პანდუსის ფილის სისქე შეადგენს 20სმ;
- კიბის უჯრედების მიმდებარე კედლები დაპროექტებულია მონოლითური რკ/ბეტონისაგან, კედლების სისქე შეადგენს 20სმ;
- ლიფტის შახტის კედლები დაპროექტებულია მონოლითური რკ/ბეტონისაგან, კედლების სისქე შეადგენს 20სმ;
- პარაპეტის სვეტები (გულარები) დაპროექტებულია მონოლითური რკ/ბეტონისაგან, მართკუთხა განივი კვეთებით: 20X20სმ;
- III სართულის გადახურვა დაპროექტებულია ლითონის ფერმებზე; გადახურვის ფერმების ქვედა სარტყელი და ზედა სარტყელი დაპროექტებულია მართკუთხა პროფილის ფოლადის მილებისაგან: □100X100X5მმ; ფერმების დგარები და ირიბანები დაპროექტებულია მართკუთხა პროფილის ფოლადის მილებისაგან: □80X80X5მმ;
- გრძივი (ძირითადი ფერმების შემკრავი) ფერმების ქვედა სარტყელი და ზედა სარტყელი დაპროექტებულია მართკუთხა პროფილის ფოლადის მილებისაგან: □100X100X5მმ; შემკრავი ფერმის დგარები და ირიბანები დაპროექტებულია მართკუთხა პროფილის ფოლადის მილებისაგან: □80X80X5მმ;
- ჰორიზონტალური კავშირები გადახურვის ფერმებს შორის, ზედა სარტყელების დონეში დაპროექტებულია მართკუთხა პროფილის ფოლადის მილებისაგან: □80X80X5მმ;

- სახურავის გრძივები დაპროექტებულია მართკუთხა პროფილის ფოლადის მილებისაგან □120X80X5მმ;
- სახურავის ბურული დაპროექტებულია პროფილირებული თუნუქის ფურცლებისაგან;
- კარკასის შემავსებელი კედლები დაპროექტებულია მსუბუქი, მცირეგაბარიტიანი ბლოკების წყობით. კედლების წყობა სვეტებთან შეერთების ადგილებში და გადახურვებთან ჩამაგრებულია სამონტაჟო ელემენტებით, ბიჯით კედლის წყობის სიმაღლეში 60სმ;

კონსტრუქციული სქემის მიხედვით, საპროექტო სასაწყობე შენობა შერეული: ძირითადი ნაწილი: მონოლითური რკ/ბეტონის, ხოლო ბოლო გადახურვა და სახურავი ლითონის კარკასული ტიპისაა.

ბეტონის საპროექტო კლასი რკ/ბეტონის კონსტრუქციებში შეადგენს: B25; არმატურების საპროექტო კლასი რკ/ბეტონის კონსტრუქციებში: B500B. ფოლადის კლასი ლითონის კონსტრუქციებში შეადგენს: S255.

სასაწყობე შენობის ძირითადი მზიდი კონსტრუქციული სისტემის სივრცული გაანგარიშება შესრულებულია პროგრამული კომპლექსის „LIRA-SAPR 2021 R3“-ის საშუალებით, 8 ბალიანი სეისმურობის, ქარის: 85,0 კგძ/მ^2 და თოვლის საფარის: 50 კგძ/მ^2 ნორმატიული დატვირთვებისათვის.

სასაწყობე შენობის მზიდი კონსტრუქციების გეომეტრიული ზომები, პროფილები, ფოლადის კლასი, ბეტონის კლასი და არმირება დაპროექტებულია შენობის მზიდი კონსტრუქციული სისტემის სივრცული ანგარიშის შედეგების მიხედვით.

საპროექტო სასაწყობე შენობის მზიდი კონსტრუქციების გაანგარიშებათა შედეგები აკმაყოფილებენ ნაგებობების მდგრადობის, სიხისტის და სიმტკიცის ნორმატიული დოკუმენტებით გათვალისწინებულ მოთხოვნებს.

<u>დასკვნა:</u>

ქალაქი თბილისი, ქუჩა შუშის, №38, შპს „ნიუ ლამ ჯორჯია“-ს (ID: 400009637) საკუთრების მიწის ნაკვეთზე, საკადასტრო კოდი № 01.11.04.017.359, ასაშენებელი სასაწყობე შენობის პროექტის კონსტრუქციული ნაწილი დამუშავებულია საკმარისი მოცულობით, მოქმედი სამშენებლო ნორმებისა და წესების შესაბამისობაში.

პროექტის გრაფიკული ნაწილისა და შენობის ძირითადი მზიდი კონსტრუქციული სისტემის სივრცული ანგარიშის შედეგების ანალიზის საფუძველზე, ექსპერტიზა დადებით შეფასებას აძლევს: ქალაქი თბილისი, ქუჩა შუშის, №38, შპს „ნიუ ლამ ჯორჯია“-ს (ID: 400009637) საკუთრების მიწის ნაკვეთზე, საკადასტრო კოდი № 01.11.04.017.359, ასაშენებელი სასაწყობე შენობის პროექტის კონსტრუქციულ ნაწილს და რეკომენდაციას უწევს მას მშენებლობის ნებართვის მისაღებად.

შ.პ.ს. „ბაზისი XXI“-ის
აღმასრულებელი დირექტორი,
ექსპერტი, კონსტრუქტორი: /ვახტანგ ჯაფარიძე /

ამონაწერი მეწარმეთა და არასამეწარმეო (არაკომერციული) იურიდიული პირების რეესტრიდან

განაცხადის ნომერი: 115518
განაცხადის რეგისტრაციის ნომერი: B10105547
ამონაწერის მომზადების თარიღი: 03/09/2010 15:40:23

სუბიექტი

საფირმო სახელწოდება:	შპს ბაზისი XXI
იურიდიული მისამართი:	საქართველო, ძველი თბილისის რაიონში, აღმაშენებლის გამზირი 63ა
საიდენტიფიკაციო კოდი:	202235296
სამართლებრივი ფორმა:	შეზღუდული პასუხისმგებლობის საზოგადოება
სახელმწიფო რეგისტრაციის თარიღი:	12/12/2003
სახელმწიფო რეგისტრაციის ნომერი:	2/4-3679
მარეგისტრირებელი ორგანო:	დიდუბე-ჩუღურეთის სასამართლო
საგადასახადო ინსპექცია:	თბილისის რეგ.ცენტრი ძველი თბილისის გ-ბა

ხელმძღვანელობაზე/წარმომადგენლობაზე უფლებამოსილი პირები

- 01001003423, იოსებ ცერცვაძე,
  გენერალური დირექტორი, ,
- 01005021796, ვახტანგ ჯაფარიძე,
  , , აღმასრულებელი დირექტორი

პარტნიორები

	წილი	ანგარიშის ნომერი
01001003423, იოსებ ცერცვაძე,	100.00000000%	202235296-SH-00001

ყადაღა/აკრძალვა:

რეგისტრირებული არ არის

საგადასახადო გირავნობა/იპოთეკის უფლება:

რეგისტრირებული არ არის

დიპლომი

წარჩინებით

ИВ № 257304

ეს დიპლომი მიეცა [illegible]

[illegible]

მასზე, რომ იგი 1980 წელს შევიდა [illegible]

[illegible]

და 1985 წელს დაამთავრა [illegible]

სრული კურსი სპეციალობით [illegible]

სახელმწიფო საგამოცდო კომისიის 1985 წ. „3" [illegible] გადაწყვეტილებით [illegible] კვალიფიკაცია.

სახელმწიფო საგამოცდო კომისიის თავმჯდომარე

ბ. ა.

ქალაქი [illegible] 1986 „29" 05

ДИПЛОМ

С ОТЛИЧИЕМ

ИВ № 257304

Настоящий диплом выдан *Джапаридзе Вахтангу Зивиевичу*

в том, что он в 19*80* году поступил в *Грузинский политехнический институт им. В.И. Ленина*

и в 19*85* году окончил полный курс *названного института*

по специальности *промышленное и гражданское строительство*

Решением Государственной экзаменационной комиссии от [illegible] 19*85* г. [illegible] *В.Г.*

присвоена квалификация *инженера строителя*

Председатель Государственной экзаменационной комиссии

М. П. Город *Тбилиси* „*29*" *05* 19*86* г.

Регистрационный № *1276*



Georgia IDENTITY CARD

საქართველო

GEO

სახელი / FIRST NAME
ვახტანგ
VAKHTANG

გვარი / LAST NAME
ჯაფარიძე
JAPARIDZE

მოქ. / CIT
GEO

სქესი / SEX
მ / M

პირადი No / PERSONAL No
01005021796

დაბადების თარიღი / DATE OF BIRTH
10.06.1963

მოქმედების ვადა / DATE OF EXPIRY
26.06.2026

ბარათის No / CARD No
15IC19267

ხელმოწერა / SIGNATURE

დაბადების ადგილი / PLACE OF BIRTH
თბილისი
TBILISI

გაცემის თარიღი / DATE OF ISSUE
26.06.2016

გამცემი ორგანო / ISSUING AUTHORITY
იუსტიციის სამინისტრო
MINISTRY OF JUSTICE

```
IDGEO15IC192675010050217 96<<<<
6306106M2606266GEO<<<<<<<<<<<1
JAPARIDZE<<VAKHTANG<<<<<<<<<<<
```

ინფორმაცია საპროექტო და საექსპერტო სამუშაოთა შესახებ

მე, ვახტანგ ჯაფარიძე, 1985 წლიდან ვეწევი საპროექტო საქმიანობას შ.პ.ს. „თბილქალაქ-პროექტ“-ში; 1997 წლიდან ვთანამშრომლობ სხვადასხვა საპროექტო და სამშენებლო ორგანიზაციებთან, სადაც ვასრულებ საპროექტო და საექსპერტო სამუშაოებს; ასევე ვეწევი სამშენებლო ობიექტების ტექნიკურ ზედამხედველობას. 2004 წლიდან ვარ შ.პ.ს. „ბაზისი XXI“-ის აღმასრულებელი დირექტორი და მთავარი კონსტრუქტორი.

ჩემი უშუალო ხელმძღვანელობით დამუშავებულია შემდეგი ობიექტები:

- მრავალბინიანი საცხოვრებელი სახლი საგარეჯოს ქ. №7-7ა;
- მრავალბინიანი საცხოვრებელი სახლი ქეთევან წამებულის გამზ. №15-17;
- მიწისძვრისაგან დაზიანებული, ქ. თბილისის მე-4 საშუალო სკოლის გამაგრების პროექტი;
- მრავალბინიანი საცხოვრებელი სახლები ალ. ყაზბეგის გამზ. №34-ში;
- 10 სართულიანი ბავშვთა სარეაბილიტაციო ცენტრის პროექტი ქ. თბილისის I კლინიკური საავადმყოფოს ტერიტორიაზე;
- ღვინის ქარხანა ყვარელის რ/ნ, სოფელ შილდაში;
- მრავალბინიანი საცხოვრებელი სახლი საბურთალოს ქ. №31;
- მრავალბინიანი საცხოვრებელი სახლი შატბერაშვილის ქ. №7 და შატბერაშვილის ქ. №9;
- მრავალბინიანი საცხოვრებელი სახლი მარუხის გმირების ქ. №11;
- მრავალბინიანი საცხოვრებელი სახლი ვ. ივერიელის ქ. №32 / საბადურის ქ. №32-32ა, №34;
- მრავალი ინდივიდუალური საცხოვრებელი სახლი.

ბოლო 5 წლის განმავლობაში ჩატარებული საექსპერტო სამუშაოები:

- ქ. გარდაბნის მუნიციპალიტეტის სოფელ მარტყოფში, სოფელ სართიჭალასა და სოფელ საქაძეში, შ.პ.ს. „ჩირინა“-ს მეფრინველეობის კომპლექსის ტერიტორიაზე, მდებარე შენობების საერთო მდგრადობისა და ნაგებობის მზიდი კონსტრუქციების საპროექტო მონაცემებთან შესაბამისობის შესახებ; საექსპერტო შეფასებები კონსტრუქციულ ნაწილზე.
- ქ. თბილისში, ჭავჭავაძის ქ. №1 / ქავთარაძის ქ. №19, შ.პ.ს. „მონოლით ჯგუფი“-ს მრავალბინიანი საცხოვრებელი სახლის პროექტის კონსტრუქციულ ნაწილზე.
- ქ. გურჯაანში, თავისუფლების ქუჩა № 6-ში, „სოკარ ჯორჯია პეტროლეუმ“-ის ავტოგასამართი კომპლექსის პროექტის კონსტრუქციულ ნაწილზე.
- ქ. თბილისში, დასახლება აეროდრომი, ქუჩა I, №20/ქ. თბილისი, აეროდრომის დასახლება მე-3 ქუჩა №17/ ქ. თბილისი, აეროდრომის დასახლება I ქუჩა №22, ე.ს. ამხანაგობა „იმედი 2015“-ის მრავალბინიანი საცხოვრებელი სახლის პროექტის კონსტრუქციულ ნაწილზე.
- ქ. თბილისში, ქინძმარაულის I შესახვევი №1-ში, შ.პ.ს. „უნიმედი კახეთი“-ს მიწის ნაკვეთზე მდებარე არსებული რეფერალური ჰოსპიტალის შენობის გამაგრება-გაძლიერების პროექტზე.
- ქ. რუსთავში, სექტორი-ჟ. შარტავა, მიკრო/რაიონი XXI, №16 და №22 სახლებს შორის მიმდებარე ტერიტორიაზე მრავალბინიანი საცხოვრებელი სახლის პროექტის კონსტრუქციულ ნაწილზე.
- ქალაქ თბილისში, ქუჩა უშანგი ჩხეიძის, №12-14-16 შ.პ.ს. „ბელი“-ს მრავალბინიანი საცხოვრებელი სახლის პროექტის კონსტრუქციულ ნაწილზე.
- ქ. თბილისში, შატბერაშვილის ქუჩა №74, შ.პ.ს. „სალვუს დეველოპმენტი“-ს დაბალი ინტენსივობის საცხოვრებელი სახლის კორექტირებული პროექტის კონსტრუქციულ ნაწილზე.
- ქალაქ თბილისში, ქუჩა წინანდალი №9 შ.პ.ს. „საქართველოს ეროვნული უნივერსიტეტი სეუ“-ს საგანმანათლებლო ცენტრის შენობის პროექტის კონსტრუქციულ ნაწილზე.
- ქ. თბილისში, სექტორი-სამგორი, კახეთის გზატკეცილის მე-7 კმ-ის მიმდებარე ტერიტორიაზე, შ.პ.ს. „R.I.G. GAS“-ის ნავთობბაზის ობიექტების პროექტის კონსრტუქციულ ნაწილზე
- ქ. თბილისში, ქუჩა წინანდლის, №9, (ნაკვეთი №01/107) შ.პ.ს. „კარდიოლოგიური კლინიკა გული“-ს საკუთრების მიწის ნაკვეთზე № 01.17.13.001.315 არსებული საავადმყოფოს რეკონსტრუქციის (დაშენება-გადაჯდომით) პროექტის კონსტრუქციულ ნაწილზე
- ქ. თბილისში, სექტორი-საბურთალო, დიდი დიღომი, მიკრო/რაიონი I და ფარნავაზ მეფის გამზირს შორის, შ.პ.ს. „აკა“-ს საკუთრების მიწის ნაკვეთზე №01.10.06.009.042 მრავალფუნქციური კომპლექსის შენობის პროექტის კონსტრუქციულ ნაწილზე
- ქ. თბილისში, ქუჩა ნარიმანოვი, №12, შ.პ.ს. „ემ. ჯი. ალიანსი“-ს საკუთრების მიწის ნაკვეთზე მრავალბინიანი საცხ. სახლის (ბლოკი: №1–№6) პროექტის კონსტრუქციულ ნაწილზე.

მოწოდებულ ინფორმაციას ვადასტურებ,
შ.პ.ს. „ბაზისი XXI“-ის
აღმასრულებელი დირექტორი: /ვ. ჯაფარიძე/

საქართველო. შპს "ბაზისი XXI" * GEORGIA. "BAZISI XXI" LTD * 202235296

შეთავაზებული სპეციალისტის ბიოგრაფიული მონაცემები

შეთავაზებული თანამდებობა	ინჟინერ-კონსტრუქტორი
ფირმის დასახელება	შპს „ბაზისი XXI“
გვარი, სახელი	ჯაფარიძე ვახტანგ
პირადი №	01005021796
დაბადების თარიღი	10. 06. 1963წ.
საცხოვრებლის მისამართი	ქ. თბილისი, წყალტუბოს ქ. №20
ელ.ფოსტა	bazisi_xxi@yahoo.com
საკონტაქტო ტელეფონი	595 27 21 27
ოჯახური მდგომარეობა	აუტანელი
პროფესია	სამრეწველო და სამოქალაქო ობიექტების ინჟინერ-მშენებელი, დამპროექტებელი
საპროექტო ორგანიზაციაში მუშაობის სტაჟი	39 წელი
ექსპერტად მუშაობის სტაჟი	24 წელი
მოვალეობის დეტალურად აღწერა	სამრეწველო და სამოქალაქო ობიექტების კონსტრუქციების გაანგარიშება-დაპროექტება
განათლება 1980-1985წწ	უმაღლესი, საქართველოს პოლიტექნიკური ინსტიტუტი, სამშენებლო ფაკულტეტი, სამრეწველო და სამოქალაქო ობიექტების ინჟინერ-მშენებელი
ძირითადი კვალიფიკაციები 1985 წლიდან დღემდე	შ.პ.ს. „თბილქალაქპროექტი“-ს წამყვანი კონსტრუქტორი, შ.პ.ს. „ბაზისი XXI“-ის მთავარი კონსტრუქტორი
დაპროექტებული ობიექტები 1985-2025წწ	მრავალი ინდივიდუალური და მრავალბინიანი საცხოვრებელი სახლი, საწარმოო დანიშნულების ობიექტები, შენობების აღდგენა-გამაგრების პროექტები
თარიღი	07.07.2025წ.

ენები	კითხვა	წერა	ლაპარაკი
ქართული	მშობლიური	მშობლიური	მშობლიური
რუსული	თავისუფლად	თავისუფლად	თავისუფლად

დადასტურება:
მე, ქვემორე ხელისმომწერი ვადასტურებ, რომ წარმოდგენილი მონაცემები ზუსტად აღწერს ჩემს პიროვნებას, ჩემს გამოცდილებას და კვალიფიკაციას.

სპეციალისტი



ვახტანგ ჯაფარიძე

სახელმწიფო ლიცენზია

სლც№ 4122

საპროექტო-სამშენებლო საქმიანობის განხორციელებაზე

ეძლევა შპს „ბაზისი XXI“

ქ. თბილისი, დავით აღმაშენებლის № 63-ა

მასზედ, რომ მას აქვს უფლება განახორციელოს საპროექტო-სამშენებლო საქმიანობა დანართში მოცემულ სახეობებში.

ლიცენზია მოქმედებს საქართველოს ტერიტორიაზე

განსაკუთრებული პირობები

ლიცენზიის მოქმედების ვადა ლიცენზია გაცემულია 11122004წ.

საქართველოს ეკონომიკური განვითარების მინისტრის მოადგილე, სპეციალიზებული მუდმივმოქმედი სალიცენზიო-სანებართვო კომისიის თავმჯდომარე ვახტანგ ლეჟავა

საქართველო, შპს „ბაზისი XXI“ GEORGIA, "BAZISI XXI" LTD 202235296

საპროექტო-სამშენებლო საქმიანობაზე
№4177 სახელმწიფო ლიცენზიის
დანართი

ჩამონათვალი

საპროექტო – სამშენებლო საქმიანობის სახეებისა, რომელთა განხორციელების უფლება ეძლევა შპს-ს „ბაზისი XXI“

1. *საცხოვრებელი, სამოქალაქო და საზოგადოებრივი დანიშნულების შენობა-ნაგებობების დაპროექტება (მ.შ. ტექნიკური მდგომარეობის გამოკვლევა და რეკომენდაციების დამუშავება):*
   - საცხოვრებელი შენობები:
     ბ. ხუთსართულიანი (მანსარდის ჩათვლით);
   - საზოგადოებრივი შენობები და ნაგებობები:
     ბ. ხუთ სართულამდე ან 18 მ. სიმაღლის და დახურული საშუალო სირთულის კონსტრუქციის დარბაზები.
2. *სამრეწველო, საწარმოო და სასოფლო-სამეურნეო შენობა-ნაგებობათა დაპროექტება:*
   - საწარმოო შენობა-ნაგებობები;
   - სამრეწველო ობიექტები:
     ა. მცირე სიმძლავრის.
3. *პროექტების ექსპერტიზა:*
   - საცხოვრებელი, სამოქალაქო და საზოგადოებრივი დანიშნულების შენობა-ნაგებობები.
   - საწარმოო შენობა-ნაგებობები;

გაცემულია 2004 წლის 14 დეკემბერს.

სპეციალიზებული მუდმივმოქმედი
სალიცენზიო-სანებართვო კომისიის
თავმჯდომარის მოადგილე ალბერტ ჯანელიძე

შპს „ბაზისი XXI“ საქართველო GEORGIA "BAZISI XXI" LTD 202235296

ქ.თბილისი, შუშის ქუჩა №38 ს/ს (01.11.04.017.359)-ში
სამ სართულიანი სასაწყობე შენობის

კონსტრუქციული პროექტი
STRUCTURAL DESIGN

თბილისი 2025 წ

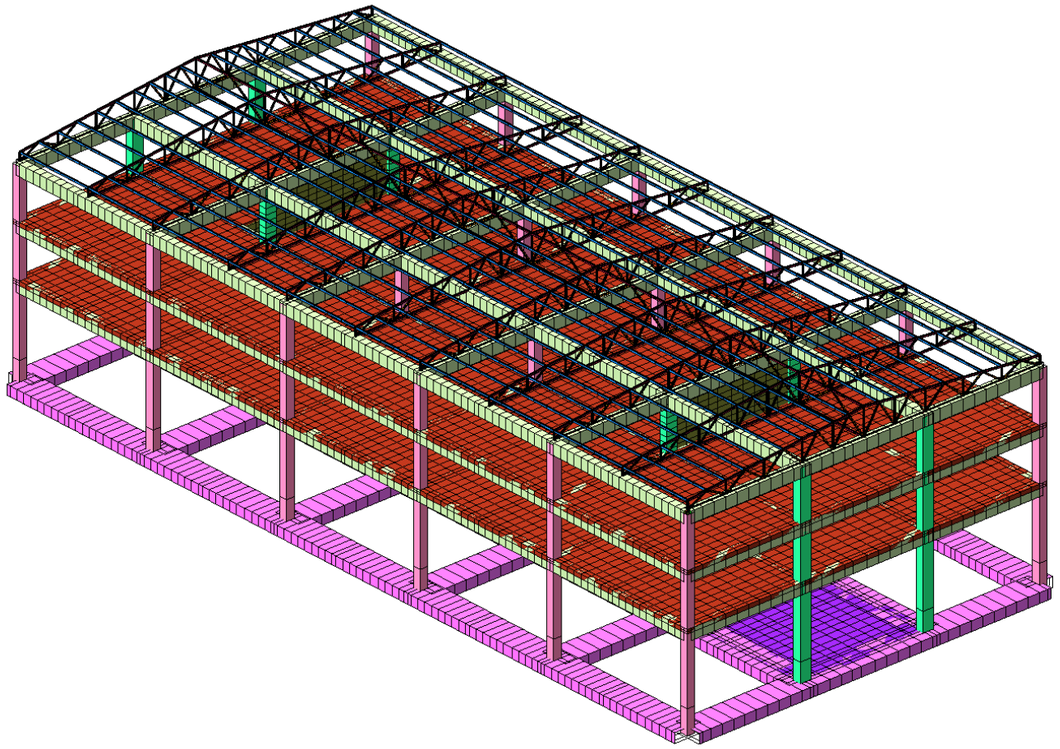

Vector
Construction
1999

VectorConstruction LTD.

სამსართულიანი
სასაწყობე შენობა

კონსტრუქციული სქემა

კონსტრუქციული ნაწილის ანგარიშის რეპორტი

შეასრულა:

გ.დოლიაშვილი
ინჟინერიის მაგისტრი მშენებლობაში

30 ივნისი 2025წ.

სარჩევი

გვერდი

1 შესავალი 3

2 პროექტის აღწერა 3

3 მითითებები მშენებლობის განხორციელების პროცესში 4

4 სტრუქტურული ანალიზი და პროექტირების პროცესი 5

5 ილუსტრირებული დაძაბულ-დეფორმირებული მდგომარეობა 7

6 მასალები 11

7 საანგარიშო მოდელის განმარტებითი ბარათი 12

8 კონსტრუქციული ნახაზები დანართი 1

შესავალი

1.1 ზოგადი

1.1.1 შპს. „ვექტორკონსტრაქშენ1999“-ს დაევალა შეესრულებინა კონსტრუქციული ნაწილის გაანგარიშება და შემდგომში ნახაზების მომზადება ქ.თბილისში , შუშის ქუჩაზე მდებარე (ს.კ 01.11.04.017.359) მდებარე სამსართულიანი სასაწყობე შენობისთვის.

1.1.2 კონსტრუქციული ნაწილის ანგარიშის რეპორტის მიზანია, მოცემული სამშენებლო პროექტის აღწერა და მშენებლობის შესახებ ინფორმაციის მიწოდება.

1.2 რეპორტის სტრუქტურა

1.2.1 სასაწყობე შენობა განლაგებულია ქ. თბილისში, შუშის ქუჩაზე, (ს.კ 01.11.04.017.359) . პროექტით გათვალისწინებულია 3 სართულიანი შენობა.

1.2.2 მე-2 ნაწილში მოცემულია პროექტის აღწერა

1.2.3 მე-3 ნაწილში მოცემულია ანგრიშის ანალიზის აღწერა, გაანგარიშების მეთოდები, СНиП-ის მოთხოვნები, ქართული ნორმების მოთხოვნები და კორელაცია ქართულ ნორმებსა და СНиП-ებს შორის.

1.2.4 მე-4 ნაწილში აღწერილია ანგარიშის კრიტერიუმები და მასალები.

2 პროექტის აღწერა

2.1 ზოგადი

2.1.1 პროექტში წარმოდგენილია 3 სართულიანი შენობა.

2.1.2 შენობა გეგმაში მარკუთხა ფორმისაა; ღერძებში ზომებით: **23.04X49.10მ**; მაქსიმალური მალი შეადგენს **L=9.82 მ.** შენობა კონსტრუქციული თვალსაზრისით გადაწყვეტილია, როგორც ჩარჩოსებრ-კავშირებიანი სისტემა, მონოლითური რკინაბეტონის დიაფრაგმებით. I სართულის სიმაღლე შეადგენს **H=4.25 მ;** პირობითი ნიშნული - ±0.00

2.1.3 ტიპური სართულის სიმაღლე შეადგენს **L=3.25**

2.2 დატვირთვების კრიტერიუმები

2.2.1 საქართველოს ტერიტორიის სეისმური დარაიონებისა და საინჟინრო გეოლოგიური კვლევების შესაბამისი დასკვნებისა და რეკომენდაციების მიხედვით დადგენილია, რომ სამშენებლო მოედანი განლაგებულია **8 ბალიანი** სეისმური საშიშროების ზონაში MSK64 სკალის მიხედვით **(A=0.17);**

2.2.2 გრუნტის კატეგორია სეისმური თვისებების მიხედვით - **II**;

2.2.3 სამშენებლო მოედანზე ქარის ნორმატიული დატვირთვა შეადგენს - **85 კგძ/მ²** (15 წლიანი განმეორებადობის პერიოდით).

2.2.4 სამშენებლო მოედანზე თოვლის ნორმატიული დატვირთვა - **50 კგძ/მ²**.

2.2.5 შენობის მისი მზიდი კონსტრუქციული ელემენტების, როგორც ერთიანი სივრცითი სისტემის გაანგარიშება კომპიუტერულ საანგარიშო მოდელში შესრულდა სტატიკურ და დინამიკურ (სეისმურ) ზემოქმედებაზე სერტიფიცირებული და ლიცენზირებული კომპიუტერული საანგარიშო კომპლექსის **ЛИРА-САПР 2021**-ის გამოყენებით (შესყიდვის სალიცენზიო ნომერი №92095856).

2.2.6 კომპიუტერული ანალიზისა და გაანგარიშების შედეგები სრულად აკმაყოფილებს СНиП-ებისა და ქართული სამშენებლო ნორმების მოთხოვნებს.

3 კონსტრუქციული გადაწყვეტა

შენობების დაფუძნების პირობები: შენობის დაფუძნება გადაწყვეტილია **500**მმ სისქის რკინაბეტონის ლენტური საძირკვლის მეშვეობით, (ლენტური საძირკვლის გაბარიტები იხილეთ მზიდი ელემენტების ჩამონათვალში) ტექნოგენურ გრუნტზე რომლის წინაღობა R0=2.0 კგძ/სმ².

3.1.1 შენობა წარმოადგენს მონოლითური რკინაბეტონის ჩარჩოსებრ-კავშირებიან სისტემას, მონოლითური რკინაბეტონის დიაფრაგმებით.

3.1.2 რკინაბეტონის ელემენტები განსხვავდებიან ზომებში:

ა) გადახურვის ფილები სისქეში - **250 მმ**

ბ) რკინაბეტონის კედლები სისქეში: - **200 მმ,**

გ) რკინაბეტონის კოჭების ზომები: **bxh=500X700მმ**

დ) რკინაბეტონის სვეტები ზომები: **bxh=500X500მმ; 500X750მმ**

3.2 შენიშვნები და რეკომენდაციები

3.4.1 არმატურების მოღუნვა განხორციელდეს ცივად გაცხელების გარეშე.

3.4.2 არმატურის ღეროების გადაბმა განხორციელდეს პირგადადებით შედუღების გარეშე: პირგადადების სიგრძე გაჭიმულ ზონაში - **L=60Ø;** შეკუმშულ ზონაში - **L=40Ø;** არმატურის ჩაანკერება ბეტონის ტანში განხორციელდეს აბსოლუტურად ყველგან რკინაბეტონის ელემენტების შეერთების კვანძებში; ჩაანკერების სიგრძე გაჭიმულ ზონაში - **L=50Ø;** შეკუმშულ ზონაში - **L=50Ø;**

3.4.3 შენობის გარე შემომფარგვლელი კედლები და შიგნითა ტიხრები განხორციელდეს წვრილი საკედლე ბლოკებით (იტონგის ბლოკით), რომელთა მოცულობითი წონა არ უნდა აღემატებოდეს - 550 კგ/მ^3.

3.4.5 კედლების წყობა ყველგან უნდა დაუკავშირდეს არმირებით მზიდ კონსტრუქციას ყოველ მე-3 რიგში **(600-700მმ)** მოქნილი კავშირებით რომელიც არ შეზღუდავს კარკასი ჰორიზონტალურ გადაადგილებას კედლების გასწვრივ. თუ ბლოკის წყობის სიმაღლის და სიგანის ფარდობა (H/W) აღემატება 12-ს აუცილებელია შუალედური რკინაბეტონის სარტყლების მოწყობა ბლოკის წყობის სიგანის ფარგლებში.

3.3 სამშენებლო ნორმები და დოკუმენტაცია

3.3.1 პროექტი შესრულებულია ქვეყანაში მოქმედი შემდეგი ნორმატიული დოკუმენტების მოთხოვნათა შესაბამისად:

პნ 01.05-08 ,,სამშენებლო კლიმატოლოგია”
პნ 01.01-09 ,,სეისმომედეგი მშენებლობა” (СНиП II-7-81* Строительство в сейсмических районах)
პნ 03.01-09 ,,ბეტონისა და რკინაბეტონის კონსტრუქციები”
პნ 02.01-08 ,,შენობისა და ნაგებობის ფუძეები”
СНиП 2.01.07.85. «Нагрузки и воздействия»

4 მითითებები მშენებლობის განხორციელების პროცესში:

4.1.1 მუშა პროექტის არქიტექტურული, კონსტრუქციული და საინჟინრო ნაწილის, ასევე მშენებლობის ორგანიზაციის პროექტის შესაბამისად, სამშენებლო ორგანიზაციამ უნდა დაამუშაოს მშენებლობის წარმოების პროექტი საქართველოში მოქმედი სამშენებლო ნორმების მიხედვით უსაფრთხოების ნორმების გათვალისწინებით.

4.1.2 ქვაბულისა და საძირკვლის ქვეშა ქანები, რომელზედაც ხდება შენობიდან მოსული სტატიკური თუ დინამიკური დატვირთვების გადაცემა, მიღებული იქნას ინჟინერ-გეოლოგის მიერ თანახმად ნორმისა.

4.1.3 ხიმინჯების დაბეტონებისას გამოყენებული იქნას ე. წ ,,ხორთუმი,, და დაბეტონება განხორციელდეს ქვემოდან ზემოთ ,,ხორთუმის,, გადაადგილებით. აუცილებელია განხორციელდეს ხიმინჯების ბეტონის ტანის სიმკვრივის კონტროლი.

4.1.4 შენობის მიბმა ადგილზე განხორციელდეს არქიტექტურული ნახაზების მიხედვით.

4.1.5 რკინაბეტონის ელემენტების დაბეტონებისას კონტროლი გაეწიოს ბეტონის მარკას, ვიბრირებას, დაბეტონების ხარისხს და სამუშაოთა წარმოების პროცესებს თანახმად ГОСТ 10180-78, ГОСТ 18105.-80, ГОСТ 18105.1-80, ГОСТ 108105.2-80; მოწოდებული 50მ^3-მდე ბეტონის პარტიიდან უნდა შემოწმდეს 4 ნიმუში, ხოლო 50მ^3-ზე მეტი ბეტონის მოწოდების შემთხვევაში 6 ნიმუში აკრედიტაციის მქონე ლაბორატორიის მიერ ГОСТ 10180-90, ГОСТ 26633-91-ის შესაბამისად.

4.1.6 რკინაბეტონის კონსტრუქციებში პროექტით გამოყენებულია **A500C** კლასის არმატურა. შემოწმებულ იქნას ყოველი შემოტანილი პარტიის ხარისხი (გამოიცადოს თითოეული დიამეტრის მინიმუმ 4 ნიმუში) და შედგეს შესაბამისი აქტი.

4.1.7 რკ.ბ-ის გადახურვის მზიდ კონსტრუქციებს მიეცეს სამშენებლო აწევა ,,შუქში მალის,, 1/250.

4.1.8 მშენებლობისას, თუ სამშენებლო მასალის განთავსება ხდება სახურავის ან გადახურვის კონსტრუქციებზე, მათმა დატვირთვამ არ უნდა გადააჭარბოს კვადრატულ მეტრზე პროექტით გათვალისწინებულ დროებით დატვირთვებს. იმ

ადგილებში სადაც კონსტრუქცია ვერ უზრუნველყოფს დამატებითი დატვირთვის ზიდვას, მოწყობილი უნდა იქნას დროებითი დგარები და/ან სამაგრები.

4.1.9 ბეტონის სამუშაოების წარმოებისას ცხელი კლიმატის პირობებში +25 გრადუსზე მეტი ტემპერატურისა და 50%-ზე ნაკლები ფარდობითი ტენიანობისას გამოყენებული იქნას ცემენტები, რომელთა სამარკო სიმტკიცე არანაკლებ 20%-ით სჭარბობს ბეტონის საპროექტო მარკას. **ზამთრის პირობებში** ბეტონის სამუშაოების წარმოებისას მხედველობაში იქნას მიღებული ბეტონის გაყინვისაგან დაცვის საჭირო ღონისძიებები.

4.1.10 ახლადჩაწყობილი ბეტონი დაცული უნდა იქნას მექანიკური დაზიანებებისაგან (ან ზემოქმედებისაგან) მზის სხივების პირდაპირი მოხვედრისაგან, ყინვისაგან და ქარისაგან. პროექტში მითითებული ბეტონის სიმტკიცის 75%-ის მიღწევამდე მისი სტრუქტურა ადვილად იმსხვრება, აქედან გამომდინარე ბეტონის აღნიშნული სიმტკიცის მიღწევამდე აუცილებელია მკაცრად იქნას დაცული ტემპერატურისა და ტენიანობის რეჟიმი. დაუშვებელია მზიდ კონსტრუქციათა ყალიბების გამოხსნა ნორმატიული დოკუმენტებით განსაზღვრულ ვადაზე ადრე.

4.1.11 კონსტრუქციული პროექტით გათვალისწინებულია B25 კლასის ბეტონის გამოყენება.

4.1.12 სამშენებლო-სამონტაჟო სამუშაოები წარმართულ უნდა იქნას საქართველოს ტერიტორიაზე მოქმედი და ამ განმარტებითი ბარათით განსაზღვრულ ნორმებთან სრულ შესაბამისობაში.

5 <u>სტრუქტურული ანალიზი და პროექტირების პროცესი</u>

4.1. სტატიკური და დინამიური დატვირთვები

4.1.1 **მუდმივი *(სტატიკური)* დატვირთვა:** (რკ.ბ-ის საკუთარი წონა + იატაკის „სენდვიჩის„ წონა + გარე შემომფარგვლელი და შიგნითა კედლების დატვირთვა)
შენიშვნა: კომპიუტერულ საანგარიშო მოდელში არამზიდი კოსტრუქციების წონები შესულია არქიტექტურულ ნახაზებში ნაჩვენები მასალებისა და მათი სისქეების შესაბამისად დატვირთვების მიხედვით საიმედობის კოეფიციენტების გათვალისწინებით.

4.1.2 **ხანმოკლე (სტატიკური) დატვირთვები:**
ა) დროებითი სასარგებლო დატვირთვები СНиП 2.01.07.85. «Нагрузки и воздействия»-ის მიხედვით.
ბ) ქარის სტატიკური დატვირთვები შენობის განივი ,,X,, მიმართულებით.
გ) ქარის სტატიკური დატვირთვები შენობის გრძივი ,,Y,, მიმართულებით.
დ) თოვლის დატვირთვა;

4.1.3 **სეისმური ზემოქმედება კომპიუტერულ საანგარიშო მოდელში შესრულდა სპექტრული მეთოდით სეისმური თვისებებით II კატეგორიის გრუნტისათვის 8 ბალიან სეისმურ ზემოქმედებაზე, ჰნ 01.01-09 „სეისმომედეგი მშენებლობა" თავი II, მუხლი 4-ის მოთხოვნების შესაბამისად:**
ა) სეისმური ზემოქმედება შენობის განივი ,,X,, მიმართულებით
ბ) სეისმური ზემოქმედება შენობის გრძივი ,,Y,, მიმართულებით
გ) სეისმური ზემოქმედება შენობის დიაგონალური ,,45^0,, მიმართულებით.
დ) სეისმური ზემოქმედება შენობის დიაგონალური ,,135^0,, მიმართულებით.
კომპიუტერულ საანგარიშო მოდელში შენობების მზიდ კონსტრუქციებში ძალვათა თანწყობისას გათვალისწინებული იქნა შემდეგი კომბინაციები:

ა) ძირითადი თანწყობა:
1. (მუდმივი) + (დრ. ხანგრძლივი)
2. (მუდმივი) + (დრ. ხანმოკლე)
3. 1X(მუდმივი) + 0.95X(დრ. ხანგრძლივი) + 0.9X(დრ. ხანმოკლე დატვირთვები)

ბ) განსაკუთრებული თანწყობა:
0.9X(მუდმივი) + 0.8X(დრ. ხანგრძლივი) + 0.5X(დრ. ხანმოკლე) + 1X(ერთ-დინამიკური დატვირთვა)

4.1.4 LIRA-ში შეყვანილი მონაცემები სეისმური გამოთვლებისთვის, საქართველოში მოქმედი ნორმების გათვალისწინებით.

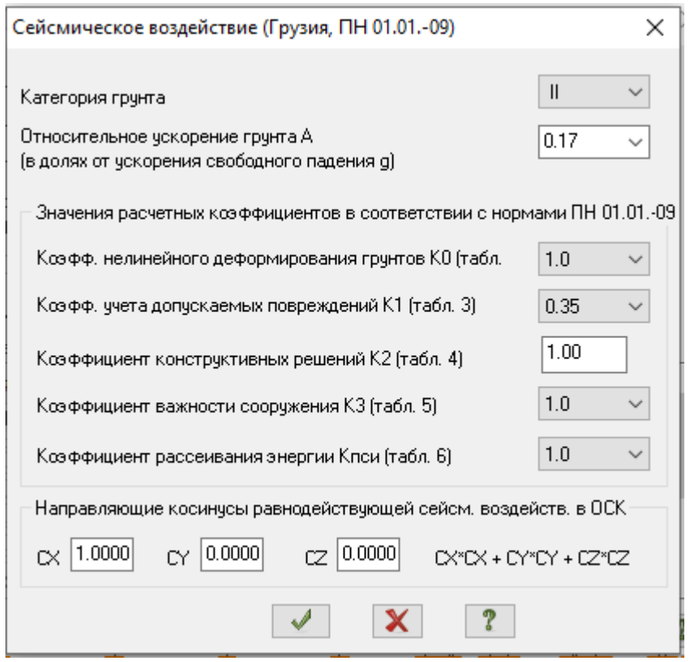

4.2. სტატიკური და დინამიური ანალიზის შედეგები.

4.2.1 შენობის სტატიკურ დატვირთვებზე გადაადგილების დიაგრამა იხილეთ სურ. 01;

4.3.2 ტიპური სართულის სტატიკურ დატვირთვებზე გადაადგილების დიაგრამა იხილეთ სურ. 03;

4.3.3 სეისმური ძალებით გამოწვეული შენობის მაქსიმალური ჰორიზონტალური გადაადგილება „X“-ის მიმართულებით იხილეთ სურ. 04;

4.3.4 სეისმური ძალებით გამოწვეული შენობის მაქსიმალური ჰორიზონტალური გადაადგილება „Y“-ის მიმართულებით იხილეთ სურ. 05;

სურ. 01 შენობის სტატიკურ დატვირთვებზე გადაადგილების დიაგრამა

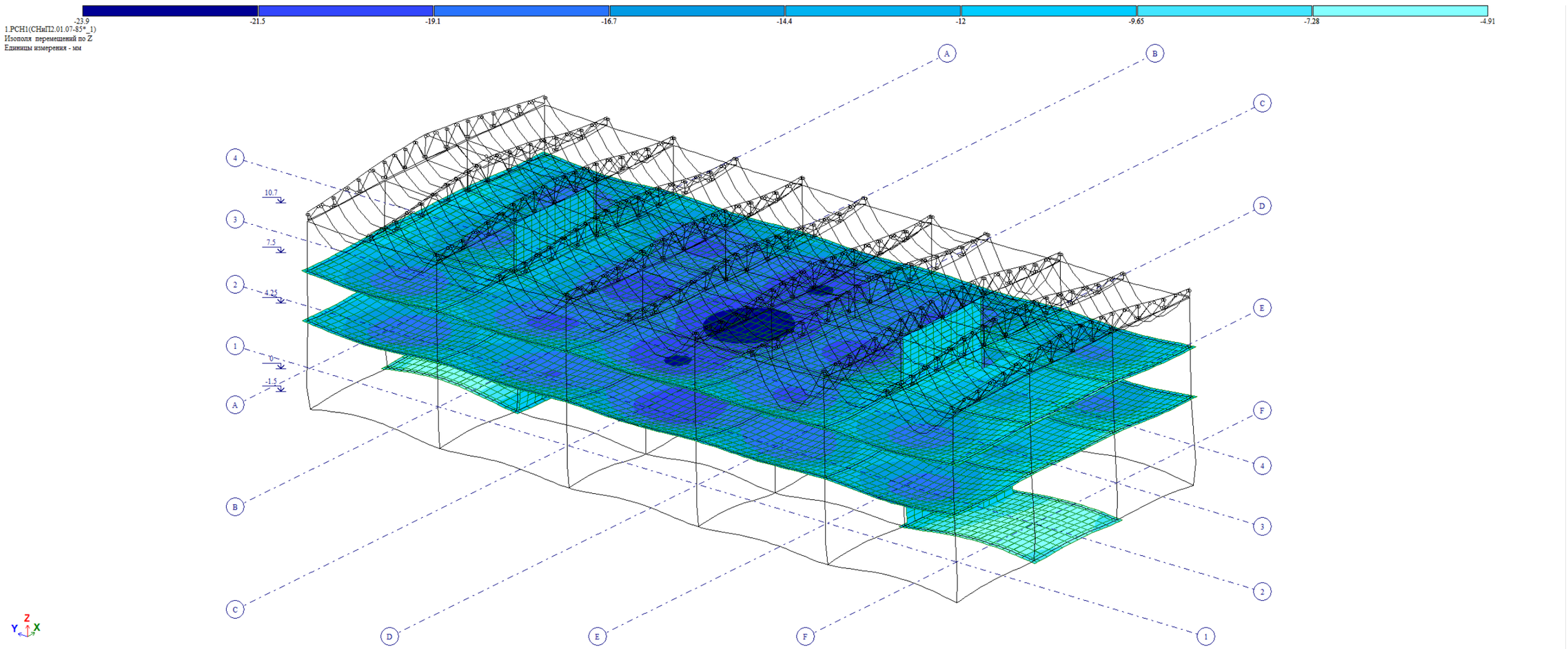

სურ.2 ტიპური სართულის სტატიკურ დატვირთვებზე გადაადგილების დიაგრამა

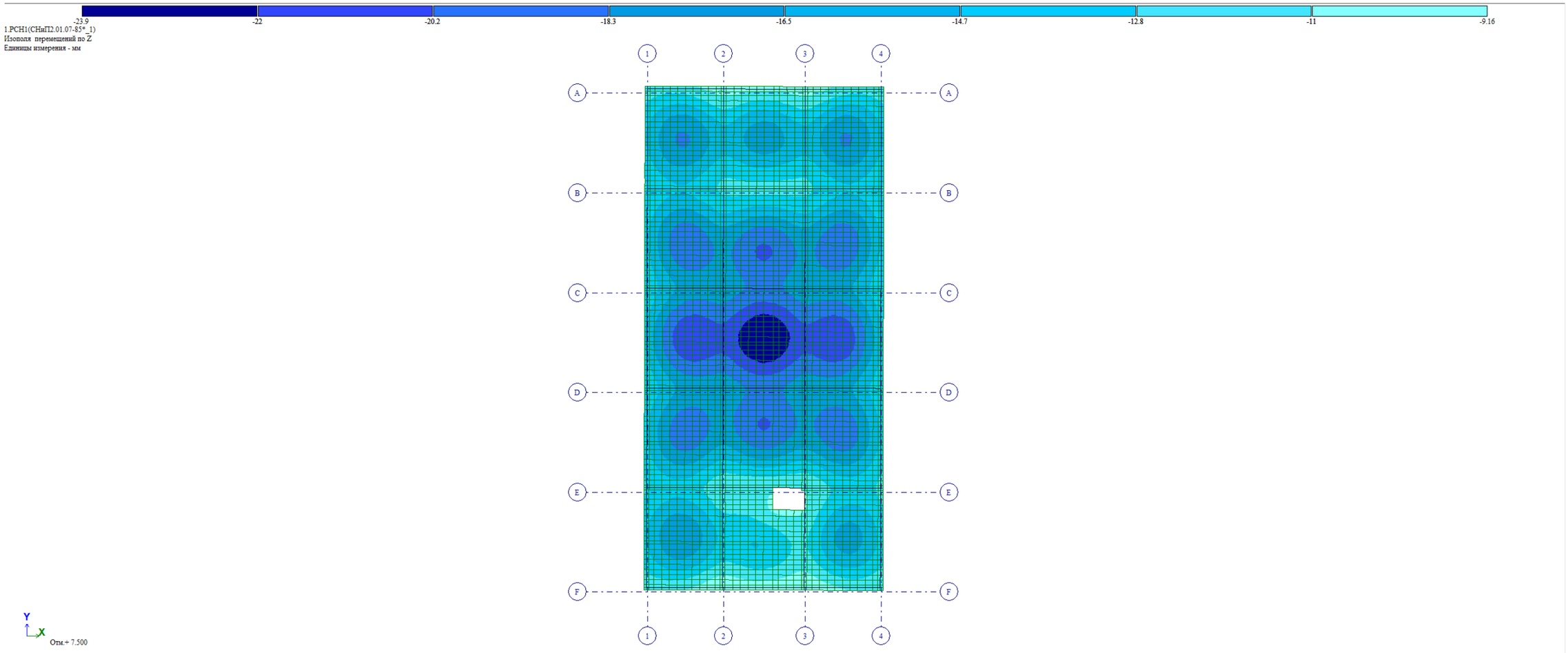

სურ. 03 სეისმური ძალებით გამოწვეული შენობის მაქსიმალური ჰორიზონტალური გადაადგილება „X“-ის მიმართულებით.

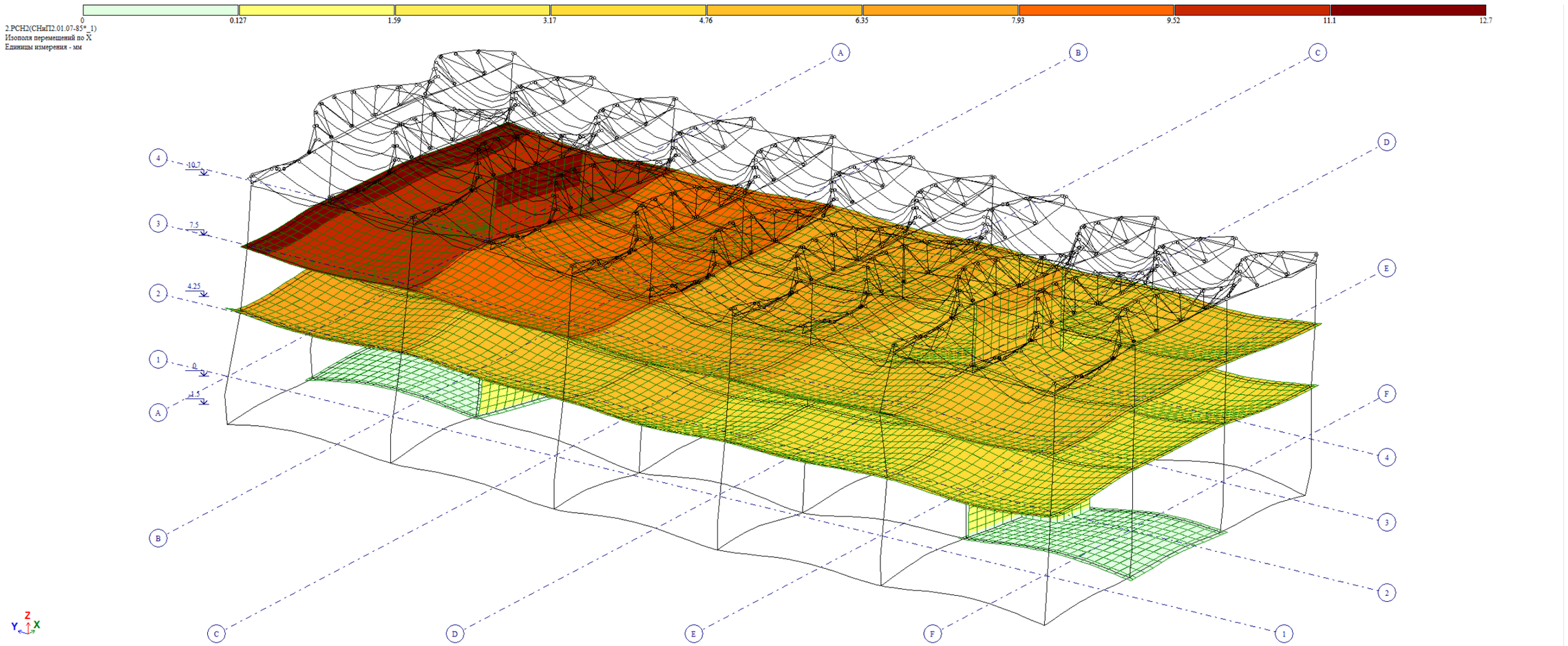

სურ. 04 სეისმური ძალებით გამოწვეული შენობის მაქსიმალური ჰორიზონტალური გადაადგილება „Y“-ის მიმართულებით.

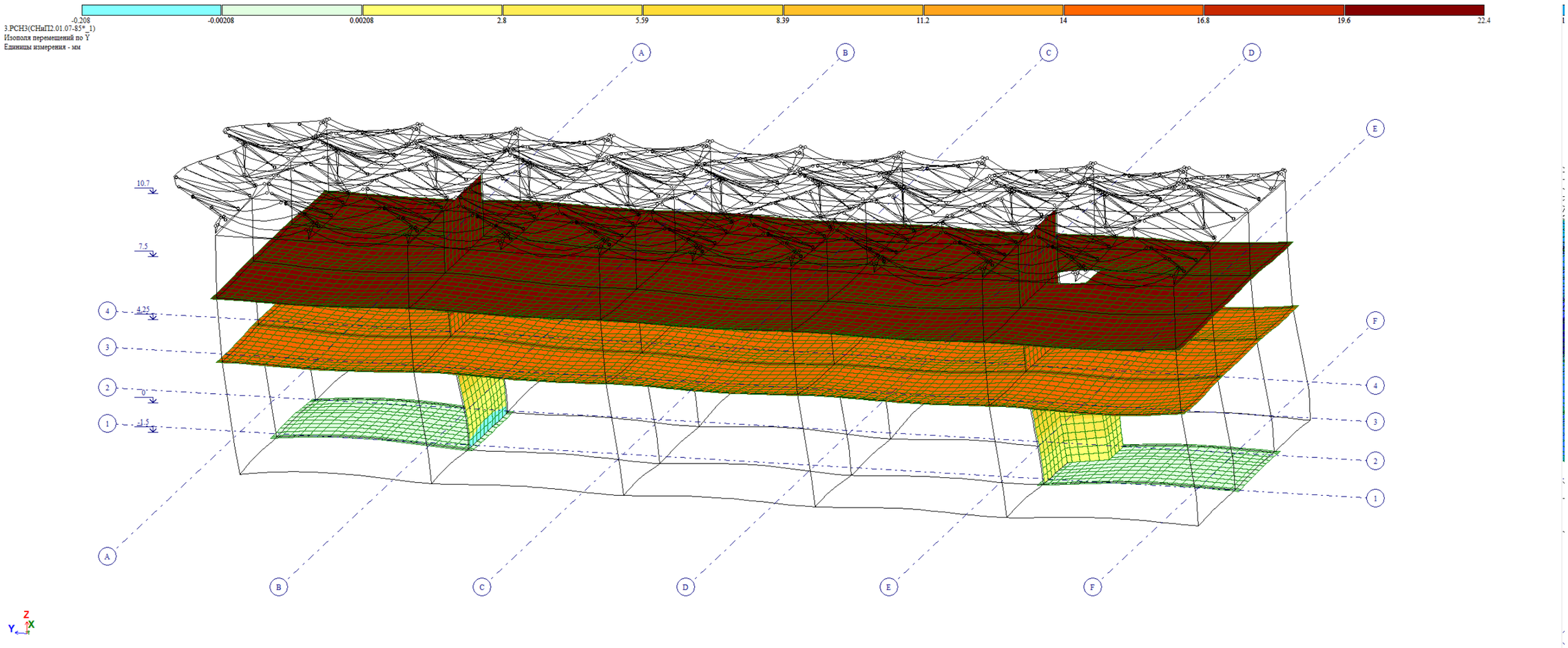

6 მასალები

5.5.1 სვეტებისთვის, დიაფრაგმებისთვის, გადახურვის ფილებისთვისა და კოჭებისთვის (რიგელები) პროექტით გათვალისწინებულია ბეტონის კლასი B25, საძირკვლის ფილისთვისა და პერიმეტრის კედლებისთვის პროექტით გათვალისწინებულია ბეტონის კლასი B25 W.

1. 5.5.2 ბეტონის მახასიათებლები

ბეტონის კლასის	B25
იუნგის მოდული	3 006 000 ტ/მ^2
პუასონის კოეფიციენტი	0.2
ტემპერატურული გაფართოების კოეფიციენტი	1.0 X 10^{-5}/ K

ცხრილი 01

5.5.3 პროექტით გათვალისწინებულია A500C არმატური გამოყენება.

5.5.4 არმატურის მახასიათებლები;

არმატურის მარკა	A500C
სიმტკიცე	420 მპა
ზღვრული მდგომარეობა	500 მპა
მაქსიმალური სიმტკიცის ზღვარი	600 მპა

ცხრილი 02

В В Е Д Е Н И Е

Расчет выполнен программным комплексом "ЛИРА-САПР".

В основу расчета положен метод конечных элементов в перемещениях. В качестве основных неизвестных приняты следующие перемещения узлов:

X линейное по оси X
Y линейное по оси Y
Z линейное по оси Z
UX угловое вокруг оси X
UY угловое вокруг оси Y
UZ угловое вокруг оси Z

В ПК "ЛИРА-САПР" реализованы положения следующих нормативных и регламентирующих документов:

СП 14.13330 2011. Строительство в сейсмических районах. Актуализированная редакция СНиП II-7-81*.
СП 16.13330 2011. Стальные конструкции. Актуализированная редакция СНиП II-23-81*.
СП 20.13330 2011. Нагрузки и воздействия. Актуализированная редакция СНиП 2.01.07-85*.
СП 22.13330 2011. Основания зданий и сооружений. Актуализированная редакция СНиП 2.02.01-83*.
СП 24.13330 2011. Свайные фундаменты. Актуализированная редакция СНиП 2.02.03-85.
СП 35.13330 2011. Мосты и трубы. Актуализированная редакция СНиП 2.05.03-84.
СП 63.13330.2012. Бетонные и железобетонные конструкции. Основные положения. Актуализированная редакция СНиП 52-01-2003.
СНиП 2.01.07-85*. Нагрузки и воздействия.
СНиП 2.03.01-84*. Бетонные и железобетонные конструкции.
СНиП II-7-81*. Строительство в сейсмических районах.
СНиП II-23-81*. Стальные конструкции.
СНиП 2.02.01-83*. Основания зданий и сооружений.
СНиП II-21-75. Бетонные и железобетонные конструкции.
СНиП 2.05.03-84*. Мосты и трубы.
СП 50-101-2004. Свод правил по проектированию и строительству. Проектирование и устройство оснований и фундаментов зданий и сооружений.
МГСН 4.19-05. Московские городские строительные нормы. Многофункциональные высотные здания и комплексы.
СНиП 52-01-2003. Бетонные и железобетонные конструкции.
НП-031-01. Нормы проектирования сейсмостойких атомных станций. Госатомнадзор России.
ДБН В.2.3-14:2006. Сооружения транспорта. Мосты и трубы. Нормы проектирования.
ДБН В.1.2-2:2006. Нагрузки и воздействия. Нормы проектирования.
ДБН В.1.1-12:2006. Строительство в сейсмических районах Украины.
ДБН В.2.2-24:2009. Проектирование высотных жилых и гражданских сооружений.
ДБН В.2.1-10:2009. Основания и фундаменты сооружений.
ДБН В.2.6-98:2009. Бетонные и железобетонные конструкции.
ДСТУ Б.В.2.6-156:2010. Бетонные и железобетонные конструкции из тяжелого бетона.
ДСТУ 3760:2006. Прокат арматурный для железобетонных конструкций.
СНРА II-2.02-94. Сейсмостойкое строительство. Армения.
КМК 2.01.03-96*. Строительство в сейсмических районах. Узбекистан.
СНТ 2.01.08-99*. Строительство в сейсмических районах. Туркменистан.
ПН 01.0.1-09. Строительство в сейсмических районах. Грузия.
AzDTN 2.3-1-2010. Строительство в сейсмических районах. Азербайджан.
СНиП РК 2.03-30-2006. Строительство в сейсмических районах. Казахстан.
МКС ЧТ 22-07-2007. Сейсмостойкое строительство. Таджикистан.

Типы используемых конечных элементов указаны в документе 1.
В этом документе, кроме номеров узлов, относящихся к соответствующему элементу, указываются также номера типов жесткостей.

В расчетную схему включены следующие типы элементов:

Тип 10. Универсальный пространственный стержневой КЭ.

Тип 41. Универсальный прямоугольный КЭ оболочки.

Тип 42. Универсальный треугольный КЭ оболочки.

Тип 44. Универсальный четырехугольный КЭ оболочки.

Координаты узлов и нагрузки, приведенные в развернутых документах 4,6,7, описаны в правой декартовой системе координат.

Расчет выполнен на следующие загружения:

загружение 1 - статическое загружение
загружение 2 - статическое загружение
загружение 3 - статическое загружение
загружение 4 - динамическое (сейсмика ПН 01.01.-09)
загружение 5 - динамическое (сейсмика ПН 01.01.-09)
загружение 6 - динамическое (сейсмика ПН 01.01.-09)
загружение 7 - динамическое (сейсмика ПН 01.01.-09)
загружение 8 - статическое загружение
загружение 9 - статическое загружение
загружение 10 - динамическое (пульсация ветра)
В расчете учитывается заданное количество форм собственных колебаний (KF).
Кроме динамических составляющих (количество которых ограничено предельной нормативной частотой для данного ветрового района), по которым раскладывается ветровая нагрузка, печатаются величины статической составляющей ветровой нагрузки. Значения динамической и статической составляющих ветровой нагрузки вычислены согласно положениям СНИП 2.01.07-85* (табл.6, карта N3, п.6.19) и "Руководства по расчету зданий и сооружений на действие ветра" (пп.1.3.2,1,2,2,6,2-6.5. табл.2,6,7,8,10,11,12, рис.6)
загружение 11 - динамическое (пульсация ветра)
В расчете учитывается заданное количество форм собственных

колебаний (KF).
Кроме динамических составляющих (количество которых ограничено предельной нормативной частотой для данного ветрового района), по которым раскладывается ветровая нагрузка, печатаются величины статической составляющей ветровой нагрузки. Значения динамической и статической составляющих ветровой нагрузки вычислены согласно положениям СНИП 2.01.07-85* (табл.6, карта N3, п.6.19) и "Руководства по расчету зданий и сооружений на действие ветра" (пп.1.3.2,1,2,2,6,2-6.5. табл.2,6,7,8,10,11,12, рис.6)

Расчетные сочетания усилий для стержней выбираются по критерию экстремальных нормальных и сдвиговых напряжений в периферийных зонах сечения.

Расчетные сочетания напряжений для пластинчатых элементов выбираются по критерию экстремальных напряжений с учетом направления главных площадок.

При выборе расчетных сочетаний усилий учитывались следующие характеристики загружений:

загружение 1 - статическое загружение

Данное загружение учитывается как постоянная нагрузка.

загружение 2 - статическое загружение

Данное загружение учитывается как длительно-действующая нагрузка.

загружение 3 - статическое загружение

Данное загружение учитывается как кратковременная нагрузка.

загружение 4 - динамическое (сейсмика ПН 01.01.-09)

Данное загружение учитывается как сейсмическая нагрузка.

Данное загружение является знакопеременным.

загружение 5 - динамическое (сейсмика ПН 01.01.-09)

Данное загружение учитывается как сейсмическая нагрузка.

Данное загружение является знакопеременным.

загружение 6 - динамическое (сейсмика ПН 01.01.-09)

Данное загружение учитывается как сейсмическая нагрузка.

Данное загружение является знакопеременным.

загружение 7 - динамическое (сейсмика ПН 01.01.-09)

Данное загружение учитывается как сейсмическая нагрузка.

Данное загружение является знакопеременным.

загружение 8 - статическое загружение

Данное загружение учитывается как нагрузка ветровая статическая при пульсации ветра .

Данное загружение является знакопеременным.

загружение 9 - статическое загружение

Данное загружение учитывается как нагрузка ветровая статическая при пульсации ветра .

Данное загружение является знакопеременным.

загружение 10 - динамическое (пульсация ветра)

Данное загружение учитывается как кратковременная нагрузка малой длительности.

Данное загружение является знакопеременным.

загружение 11 - динамическое (пульсация ветра)

Данное загружение учитывается как кратковременная нагрузка малой длительности.

Данное загружение является знакопеременным.

Ч Т Е Н И Е Р Е З У Л Ь Т А Т О В С Ч Е Т А

Результаты счета разбиты на следующие разделы:

Раздел 1. Протокол работы процессора.
Раздел 2. Исходные данные.
Раздел 3. Диагностические сообщения.
Раздел 5. Перемещения узлов.
Раздел 6. Усилия (напряжения) в элементах.
Раздел 7. Реакции в узлах.
Раздел 8. Расчетные сочетания усилий (РСУ).
Раздел 9. Периоды колебаний.
Раздел 10. Формы колебаний.
Раздел 17. Распределение масс.
Раздел 11. Узловые инерционные силы от динамических воздействий.

В разделе 5 в табличной форме выпечатываются перемещения узлов рассчитываемой задачи. Размерность перемещений указана в шапке таблицы.

В первой графе находится номер загружения и индексация перемещений.
В остальных графах - номера узлов в порядке возрастания и величины перемещений, им соответствующие.
Линейные перемещения считаются положительными, если они направлены вдоль осей координат. Положительные угловые перемещения соответствуют вращению против часовой стрелки, если смотреть с конца соответствующей оси.
Перемещения имеют следующую индексацию:

X линейное по оси X
Y линейное по оси Y

Z линейное по оси Z
UX угловое вокруг оси X
UY угловое вокруг оси Y
UZ угловое вокруг оси Z

В разделе 6 в табличной форме выпечатываются усилия в элементах рассчитываемой задачи. Размерность усилий указана в шапке таблицы.
В первой графе указывается тип КЭ из библиотеки конечных элементов, номер загружения и индексация усилий.
В последующих графах указываются:
в первой строке шапки - номер элемента и номер сечения в этом элементе, для которого печатаются усилия;
во второй строке - номера первых двух узлов.

В разделе 8 в табличной форме выдаются расчетные сочетания усилий (РСУ) в элементах для каждого сечения и дополнительная информация о сочетаниях усилий.

Вычисляются следующие группы РСУ:
Группа A1 – включает только те загружения, которые обладают длительностью действия; в эту группу включаются постоянные, длительные и кратковременные загружения; виды загружений – 0, 1, 2.
Группа B1 – включает все заданные загружения независимо от длительности действия кроме сейсмического и прочих особых.
Группа C1 – включает группу B1 плюс сейсмическое загружение.
Группа D1 – включает группу B1 плюс особое (не сейсмическое) загружение.
Группа A2 – включает только постоянные и длительные загружения; виды загружений – 0, 1.
Группа B2 – включает постоянные, длительные и кратковременные загружения (кроме мгновенного); виды загружений – 0, 1, 2.
Группа C2 – включает все заданные загружения независимо от длительности действия кроме сейсмического и прочих особых.
Группа D2 – включает группу C2 плюс сейсмическое загружение.

Вычисленные сочетания образуют 4 таблицы результатов:
Таблица 1 – РСУ расчетные, вычисленные по расчетным значениям усилий.
Таблица 2 – РСУ расчетные длительные, полученные при помощи умножения расчетных усилий на соответствующие коэффициенты длительности.
Таблица 3 – РСУ нормативные, полученные при помощи деления расчетных усилий на соответствующие коэффициенты надежности по нагрузке.
Таблица 4 – РСУ нормативные длительные, полученные при помощи умножения нормативных усилий на соответствующие коэффициенты длительности.

Заголовки таблиц РСУ содержат следующие индексы:
ЭЛМ – номер элемента в схеме;
НС – номер расчетного сечения в элементе (все КЭ кроме стержня имеют одно расчетное сечение);
КРТ – номер критерия, по которому составлено данное сочетание усилий, в соответствии с типом КЭ;
СТ – номер столбца коэффициентов сочетаний из таблицы исходных данных РСУ;
КС – признак наличия в сочетаниях кранового (К) и/или сейсмического (С) загружения;
Г – индекс внутренней группы – A1, B1, C1, D1, A2, B2, C2, D2.
Далее следуют идентификаторы усилий/напряжений в соответствии с типом КЭ, а затем список из номеров загружений, которые составили текущее сочетание. Знакопеременное загружение, вошедшее в РСУ с противоположным знаком помечается знаком '-'.

Таблицы результатов по унифицированным РСУ формируются для каждого варианта конструирования с указанием номера варианта.
Заголовки таблиц унифицированных РСУ содержат следующие индексы:
ПЭ – признак принадлежности элемента;
ЭЛМ – порядковый номер элемента в схеме или в суперэлементе;
НС – номер расчетного сечения в элементе (все КЭ кроме стержня имеют одно расчетное сечение);
КРТ – номер критерия в соответствии с типом КЭ;
СТ – номер столбца коэффициентов сочетаний из таблицы исходных данных РСУ;
КС – признак наличия в сочетаниях кранового (К) и/или сейсмического (С) загружения;
Г – индекс внутренней группы – A1, B1, C1, D1, A2, B2, C2, D2.

В разделе 9 для каждого динамического (или после модального анализа)загружения распечатываются значения периодов собственных колебаний.

В разделе 10 для каждого динамического (или модального) загружения распечатываются значения относительных перемещений узлов, соответствующих формам собственных колебаний.

В разделе 11 для каждого динамического загружения распечатываются значения составляющих динамической нагрузки после разложения ее по формам собственных колебаний.

В разделе 17 для каждого динамического загружения распечатываются значения масс, собранных в узлы. Размерность масс указана в шапке таблицы.
В первой графе находится номер загружения и индексация масс. В остальных графах - номера узлов в порядке возрастания и соответствующие величины.

И Н Д Е К С А Ц И Я И П Р А В И Л А З Н А К О В

У С И Л И Й В К О Н Е Ч Н Ы Х Э Л Е М Е Н Т А Х

Тип 10. Универсальный пространственный стержневой КЭ.

Конечный элемент воспринимает следующие виды усилий:
N осевое усилие; положительный знак соответствует растяжению.
MK крутящий момент относительно оси X1; положительный знак соответствует действию момента против часовой стрелки, если смотреть с конца оси X1, на сечение, принадлежащее концу стержня.
MY изгибающий момент относительно оси Y1 положительный знак соответствует действию момента против часовой стрелки, если смотреть с конца оси Y1, на сечение, принадлежащее концу стержня.
MZ изгибающий момент относительно оси Z1; положительный знак соответствует действию мо-

мента против часовой стрелки, если смотреть с конца оси Z1, на сечение, принадлежащее концу стержня.
QY перерезывающая сила вдоль оси Y1; положительный знак соответствует совпадению направления силы с осью Y1 для сечения, принадлежащего концу стержня.
QZ перерезывающая сила вдоль оси Z1; положительный знак соответствует совпадению направления силы с осью Z1 для сечения, принадлежащего концу стержня.

Тип 41. Универсальный прямоугольный КЭ оболочки.

Конечный элемент воспринимает следующие виды усилий, напряжений и реакций:
NX нормальное напряжение вдоль оси X1; положительный знак соответствует растяжению.
NY нормальное напряжение вдоль оси Y1; положительный знак соответствует растяжению.
NZ нормальное напряжение вдоль оси Z1 (для случая плоской деформации); положительный знак соответствует растяжению.
TXY сдвигающее напряжение, параллельное оси X1 и лежащее в плоскости, параллельной X10Z1; за положительное принято направление, совпадающее с направлением оси X1, если NY совпадает по направлению с осью Y1.

MX момент, действующий на сечение, ортогональное оси X1; положительный знак соответствует растяжению нижнего волокна (относительно оси Z1).
MY момент, действующий на сечение, ортогональное оси Y1; положительный знак соответствует растяжению нижнего волокна (относительно оси Z1).
MXY крутящий момент; положительный знак соответствует кривизне диагонали 1-4, направленной выпуклостью вниз (относительно оси Z1).
QX перерезывающая сила в сечении, ортогональном оси X1; положительный знак соответствует совпадению направления силы с направлением оси Z1 на той части элемента, в которой отсутствует узел 1.
QY перерезывающая сила в сечении, ортогональном оси Y1; положительный знак соответствует совпадению направления силы с направлением оси Z1 на той части элемента, в которой отсутствует узел 1.

RZ реактивный отпор грунта (при расчете оболочек на упругом основании); положительное усилие действует по направлению оси Z1 (грунт растянут).

Тип 42. Универсальный треугольный КЭ оболочки.

Конечный элемент воспринимает следующие виды усилий, напряжений и реакций:
NX нормальное напряжение вдоль оси X1; положительный знак соответствует растяжению.
NY нормальное напряжение вдоль оси Y1; положительный знак соответствует растяжению.
NZ нормальное напряжение вдоль оси Z1 (для случая плоской деформации); положительный знак соответствует растяжению.
TXY сдвигающее напряжение, параллельное оси X1 и лежащее в плоскости, параллельной X10Z1; за положительное принято направление, совпадающее с направлением оси X1, если NY совпадает по направлению с осью Y1.

MX момент , действующий на сечение, ортогональное оси X1; положительный знак соответствует растяжению нижнего волокна (относительно оси Z1).
MY момент , действующий на сечение, ортогональное оси Y1; положительный знак соответствует растяжению нижнего волокна (относительно оси Z1).
MXY крутящий момент; положительный знак соответствует кривизне медианы, выходящей из узла 1, направленной выпуклостью вниз (относительно оси Z1).
QX перерезывающая сила в сечении, ортогональном оси X1; положительный знак соответствует совпадению направления силы с направлением оси Z1 на той части элемента, в которой отсутствует узел 1.
QY перерезывающая сила в сечении, ортогональном оси Y1; положительный знак соответствует совпадению направления силы с направлением оси Z1 на той части элемента, в которой отсутствует узел 1.

RZ реактивный отпор грунта (при расчете оболочек на упругом основании); положительное усилие действует по направлению оси Z1 (грунт растянут).

ქვაბულის მოწყობის გეგმა
მ 1:100

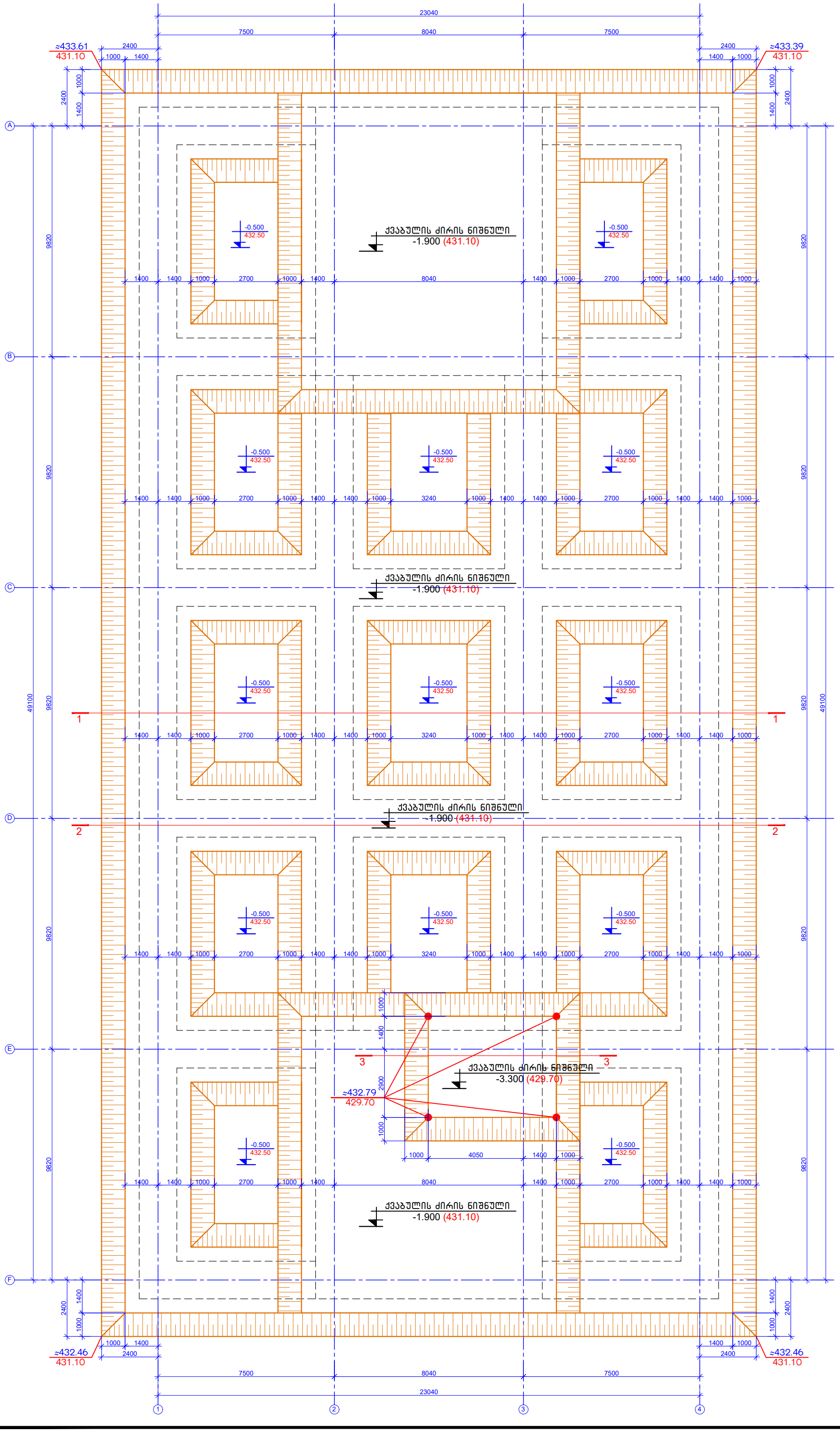

ფურცლის ფორმატი PAGE FORMAT	ქ. თბილისი 2025 TBILISI 2025
A3	ფაილის დასახელება: FILE NAME:

პირობითი აღნიშვნები / LEGEND

- სვეტი
- გულარი
- დიაფრაგმა
- რიგელი
- სვეტი რომელიც მოცემულ ნიშნულზე აღარ გრძელდება
- გულარი რომელიც მოცემულ ნიშნულზე აღარ გრძელდება
- მოცემული ნიშნულის ქვემოთ მდებარე სვეტის კონტური
- მოცემული ნიშნულის ქვემოთ მდებარე დიაფრაგმის კონტური
- ღიობის აღნიშვნა

შენიშვნები / GENERAL NOTES

1. ქვაბულის მიბმა განხორციელდეს GPS-ით არქიტექტურული და ქვაბულის მოწყობის ნახაზებთან ერთად.
2. დასამუშავებელი გრუნტის სავარაუდო მოცულობაა 2016.3 მ³ გაუხვეურების კოეფიციენტის გარეშე.
3. ქვაბული მიღებულ იქნას ინჟინერ გეოლოგის მიერ თანახმად ნორმისა.
4. ქვაბულის დამუშავებისას გათვალისწინებული იქნას ხეების გადარგვის, შენარჩუნების და მოჭრის საკითხები შესაბამისი პროექტის მიხედვით.
5. ქვაბულის მოწყობის ზონაში მოხვედრილი შესანარჩუნებელი ხის გადაბრება შეთანხმდეს პროექტის ავტორებთან.
6. ქვაბულის მოწყობის შემდეგ სამშენებლო სამუშაოების შეფერხების შემთხვევაში, საკონსერვაციო სამუშაოები შეთანხმდეს პროექტის ავტორებთან.

პროექტის სახელწოდება / PROJECT NAME:

ქ.თბილისი, შუშის ქუჩა №38
ს/კ (01.11.04.017.359)-ში
სამ სართულიანი სასაწყობე შენობა

არქიტექტორი /ARCHITECT

შ.პ.ს. "არქვეი"
ს.ნ.: 420425524
ელ-ფოსტა: arch.way@outlook.com

დამკვეთი / CLIENT:

შ.პ.ს. "ნიუ ლაბ ჯორჯია"

შემსრულებელი: EXECUTIVE COMPANY: VECTORCONSTRUCTION LTD.

დირექტორი DIRECTOR	გ. დოლიაშვილი G. Doliashvili	
კონსტრუქტორი STRUCTURAL ENGINEER	ზ. ოთხოზორია Z. Otkhozoria	
შესრულა COMPLETED	ზ. ოთხოზორია Z. Otkhozoria	

თარიღი/DATE: 30.06.2025	ნახაზის სახელწოდება: DRAWING NAME: ქვაბულის მოწყობის გეგმა
მასშტაბი / SCALE	
კონსტრუქციული პროექტი STRUCTURAL DESIGN	
სტადია STAGE	შუშა პროექტი WORKING DRAWINGS
ნახაზის # DRAWING #	ჯ - 1 / რევიზია: REVISION: 00

ჭრილი 1-1
მ. 1:50

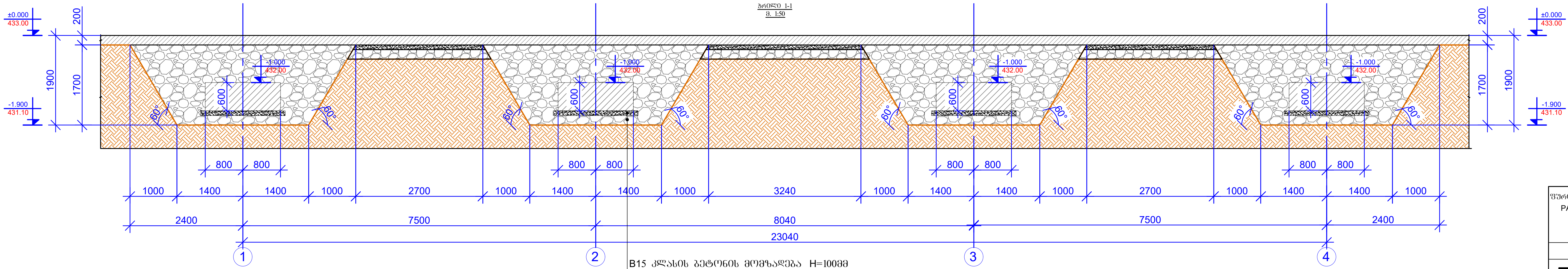

ჭრილი 2-2
მ. 1:50

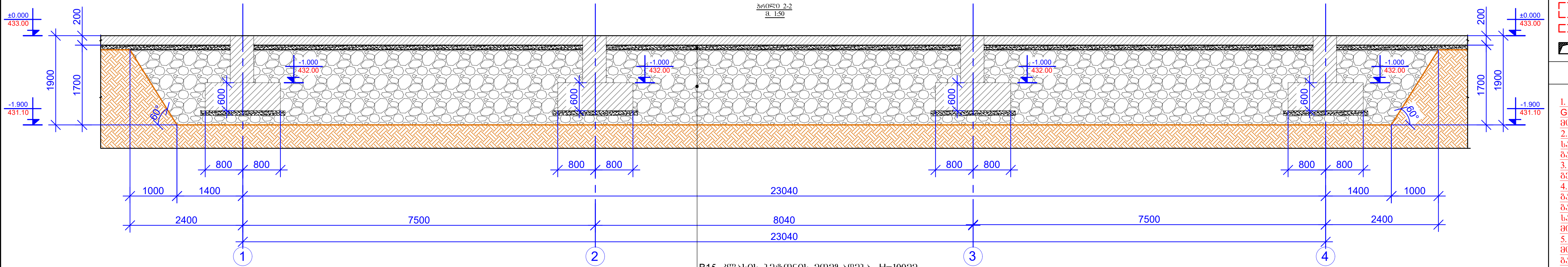

ჭრილი 3-3
მ. 1:20

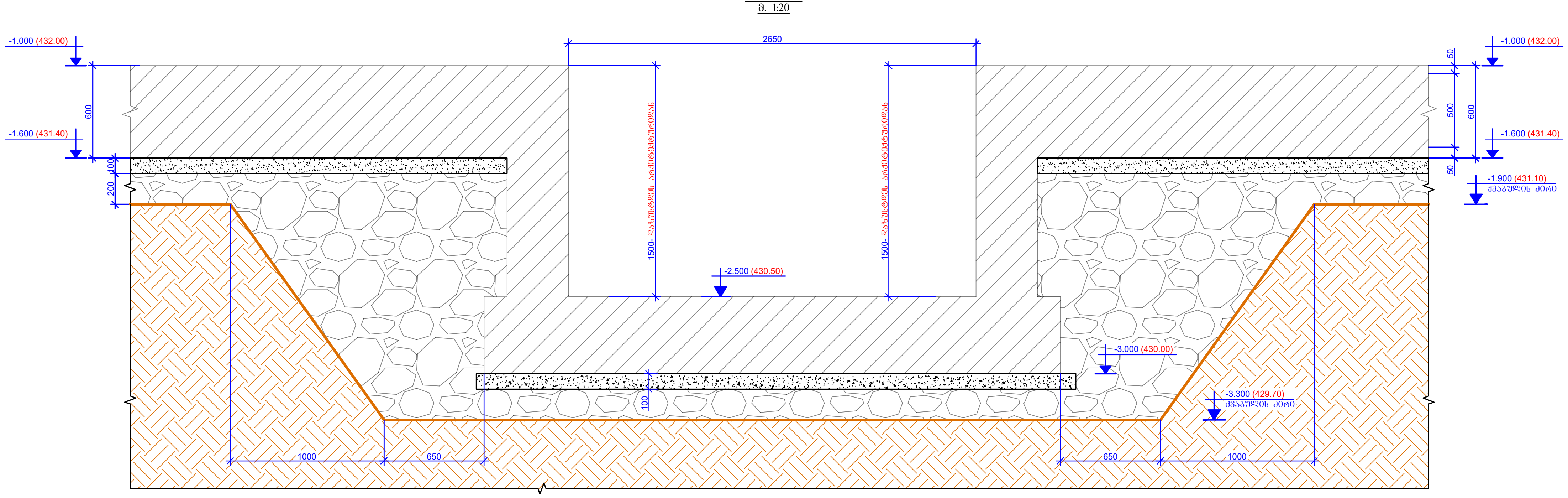

დასამუშავებელი გრუნტის სავარაუდო მოცულობა შეადგენს: 2016.3მ^3

ფურცლის ფორმატი PAGE FORMAT A3	ქ. თბილისი 2025 TBILISI 2025
	ფაილის დასახელება: FILE NAME:

პირობითი აღნიშვნები / LEGEND

- სვეტი
- ბულარი
- დიაფრაგმა
- რიგელი
- სვეტი რომელიც მოცემულ ნიშნულზე აღარ გრძელდება
- ბულარი რომელიც მოცემულ ნიშნულზე აღარ გრძელდება
- მოცემული ნიშნულის ქვემოთ მდებარე სვეტის კონტური
- მოცემული ნიშნულის ქვემოთ მდებარე დიაფრაგმის კონტური
- ღიობის აღნიშვნა

შენიშვნები / GENERAL NOTES

1. ქვაბულის მიბმა განხორციელდეს GPS-ით არქიტექტურული და ქვაბულის მოწყობის ნახაზებთან ერთად.
2. დასამუშავებელი გრუნტის სავარაუდო მოცულობაა 2016.3 მ³ გაფხვიერების კოეფიციენტის გარეშე.
3. ქვაბული მიღებულ იქნას ინჟინერ გეოლოგის მიერ თანახმად ნორმისა.
4. ქვაბულის დამუშავებისას გათვალისწინებული იქნას ხეების გადარგვის, შენარჩუნების და მოჭრის საკითხები შესაბამისი პროექტის მიხედვით.
5. ქვაბულის მოწყობის ზონაში მოხვედრილი შესანარჩუნებელი ხის გამაგრება შეთანხმდეს პროექტის ავტორებთან.
6. ქვაბულის მოწყობის შემდეგ სამშენებლო სამუშაოების შეფერხების შემთხვევაში, საკონსერვაციო სამუშაოები შეთანხმდეს პროექტის ავტორებთან.

პროექტის სახელწოდება / PROJECT NAME:

ქ.თბილისი, შუშის ქუჩა №38
ს/კ (01.11.04.017.359)-ში
სამ სართულიანი საცხოვრებელი შენობა

არქიტექტორი /ARCHITECT

შ.პ.ს. "არქვეი"
ს.ნ.: 420425524
ელ-ფოსტა: arch.way@outlook.com

დამკვეთი / CLIENT:

შ.პ.ს. "ნიუ ლამ ჯორჯია"

შემსრულებელი: EXECUTIVE COMPANY: VECTORCONSTRUCTION LTD.

დირექტორი DIRECTOR	გ. დოლიაშვილი G. Doliashvili	
კონსტრუქტორი STRUCTURAL ENGINEER	ზ. ოთხოზორია Z. Otkhozoria	
შეასრულა COMPLETED	ზ. ოთხოზორია Z. Otkhozoria	
თარიღი/DATE: 30.06.2025	ნახაზის სახელწოდება: DRAWING NAME: +3.100 მონ. რკ/ბეტონის რიგელებისა და ფარულის კარკასების სამონტაჟო გეგმა	
მასშტაბი / SCALE		
კონსტრუქციული პროექტი STRUCTURAL DESIGN		
სტადია STAGE	მუშა პროექტი WORKING DRAWINGS	
ნახაზის # DRAWING #	კ - 2	რევიზია: REVISION: 00

ნიშნ. ▼-1.000 მოც. რკ/ბეტონის
ლენტური საძირკვლის და საძირკვლის ფილის საყალიბო გეგმა
მ 1:100

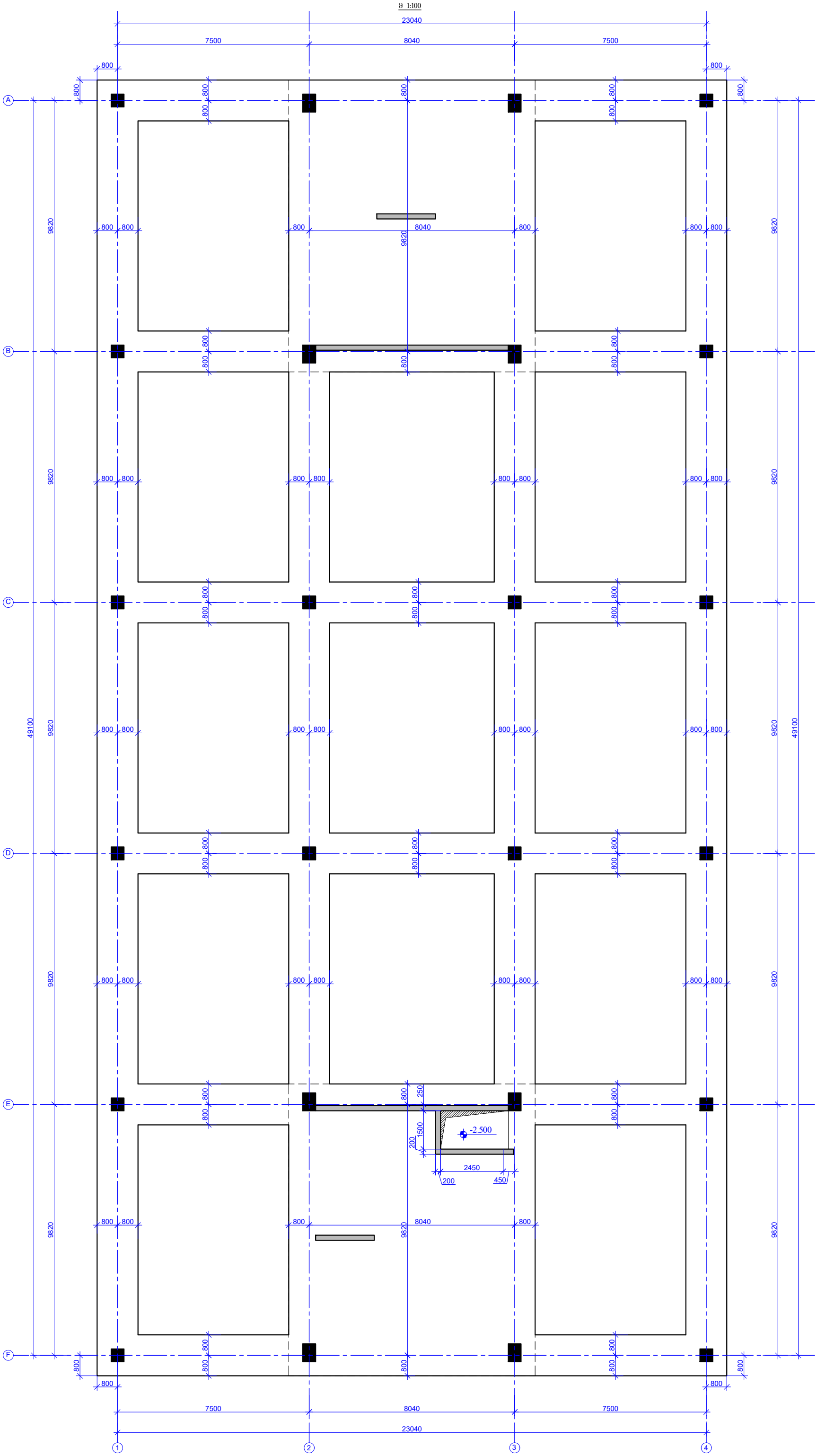

ფურცლის ფორმატი PAGE FORMAT A3	ქ. თბილისი 2025 TBILISI 2025
	ფაილის დასახელება: FILE NAME:

პირობითი აღნიშვნები / LEGEND

- სველი
- გულარი
- დიაფრაგმა
- რიგელი
- სველი რომელიც მოცემულ ნიშნულზე აღარ გრძელდება
- გულარი რომელიც მოცემულ ნიშნულზე აღარ გრძელდება
- მოცემული ნიშნულის ქვემოთ მდებარე სველის კონტური
- მოცემული ნიშნულის ქვემოთ მდებარე დიაფრაგმის კონტური
- ღიობის აღნიშვნა

შენიშვნები / GENERAL NOTES

1. საძირკვლის ფილის ღერძებთან მიბმები დაზუსტდეს არქიტექტურული ნახაზების მიხედვით.

2. შენობის დაფუძნებისათვის საჭირო პირობები მიღებულ და დაზუსტებულ იქნეს ინჟინერ-გეოლოგის მიერ, ადგილზე, თანახმად ნორმისა.

3. საძირკვლის ფილის არმირებისას, ბრძივი მუშა ღეროების გადაბმა განხორციელდეს პირგადაღებით, პირგადაღების სიგრძედ განისაზღვროს 50Xd (ტიპიური სქემა). d - არმატურის დიამეტრი.

პროექტის სახელწოდება / PROJECT NAME:

ქ.თბილისი, შუშის ქუჩა №38
ს/კ (01.11.04.017.359)-ში
სამ სართულიანი სასაწყობე შენობა

არქიტექტორი /ARCHITECT

შ.პ.ს. "არქვეი"
ს.ნ.: 420425524
ელ-ფოსტა: arch.way@outlook.com

დამკვეთი / CLIENT:

შ.პ.ს. "ნიუ ლამ ჯორჯია"

შემსრულებელი: EXECUTIVE COMPANY: VECTORCONSTRUCTION LTD.

დირექტორი DIRECTOR	გ. დოლიაშვილი G. Doliashvili	
კონსტრუქტორი STRUCTURAL ENGINEER	ზ. ოთხოზორია Z. Otkhozoria	
შესრულა COMPLETED	ზ. ოთხოზორია Z. Otkhozoria	

	ნახაზის სახელწოდება: DRAWING NAME: ნიშნ. ▼-1.000 მოც. რკ/ბეტონის ლენტური საძირკვლის და საძირკვლის ფილის საყალიბო გეგმა
თარიღი/DATE: 30.06.2025	
მასშტაბი / SCALE	
კონსტრუქციული პროექტი STRUCTURAL DESIGN	
სტადია STAGE	მუშა პროექტი WORKING DRAWINGS
ნახაზის # DRAWING #	კ - 3 რევიზია: REVISION: 00

ნიშნ. ▼-1.000 მოც. რკ/ბეტონის
საძირკვლის ქვედა შრის სამონტაჟო გეგმა
მ 1:100

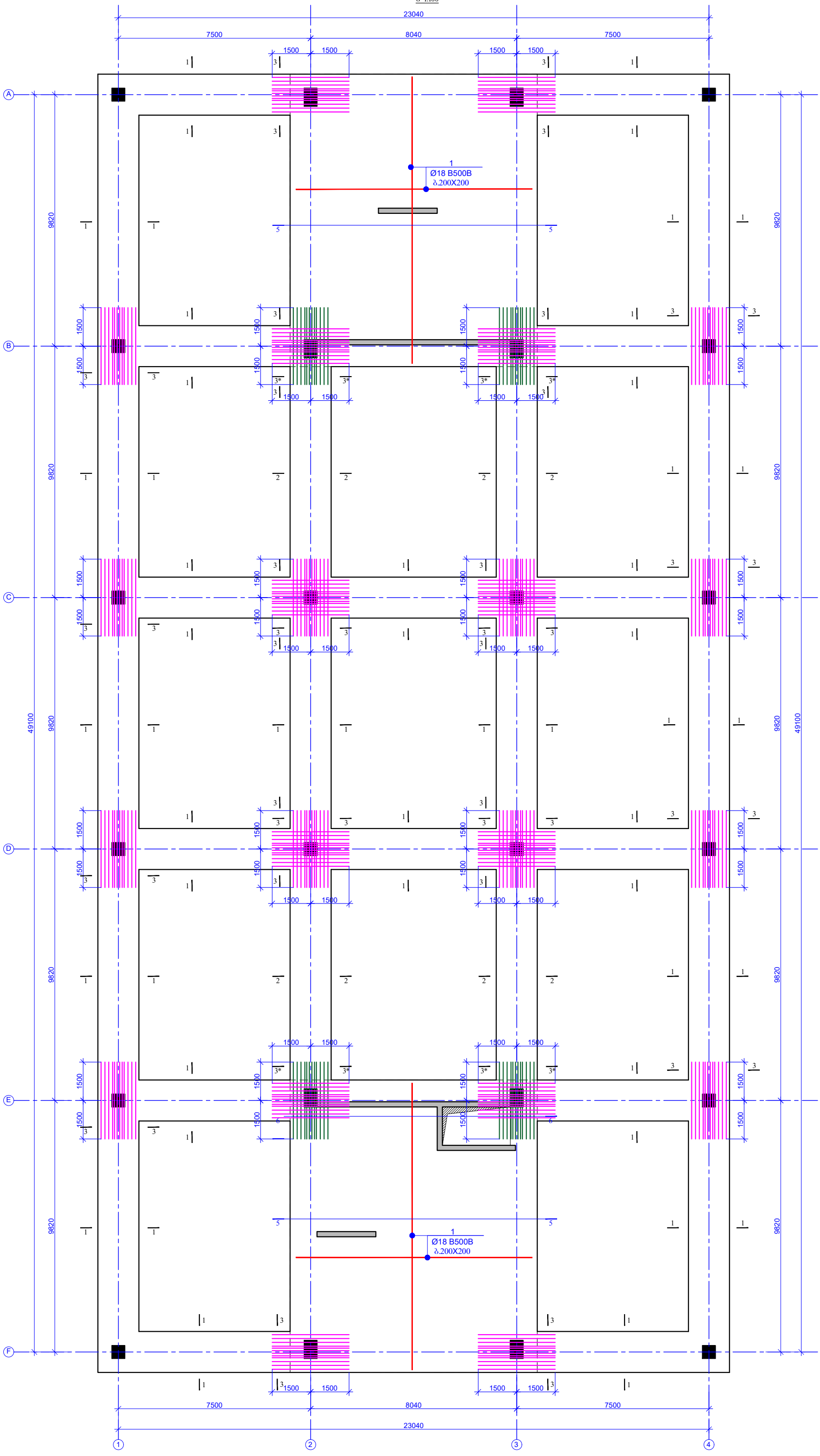

ფურცლის ფორმატი PAGE FORMAT A3	ქ. თბილისი 2025 TBILISI 2025
	ფაილის დასახელება: FILE NAME:

პირობითი აღნიშვნები / LEGEND

- სვეტი
- გულარი
- დიაფრაგმა
- რიგელი
- სვეტი რომელიც მოცემულ ნიშნულზე ალარ გრძელდება
- გულარი რომელიც მოცემულ ნიშნულზე ალარ გრძელდება
- მოცემული ნიშნულის ქვემოთ მდებარე სვეტის კონტური
- მოცემული ნიშნულის ქვემოთ მდებარე დიაფრაგმის კონტური
- ღიობის აღნიშნა

შენიშვნები / GENERAL NOTES

1. საძირკვლის ფილის ღერძებთან მიბმები დაზუსტდეს არქიტექტურული ნახაზების მიხედვით.

2. შენობის დაწუძნებისათვის საჭირო პირობები მიღებულ და დაზუსტებულ იქნეს ინჟინერ-გეოლოგის მიერ, ადგილზე, თანახმად ნორმისა.

3. საძირკვლის ფილის არმირებისას, გრძივი მუშა ღეროების გადაბმა განხორციელდეს პირგადაღებით, პირგადაღების სიგრძე განისაზღვროს 50Xd (ტიპიური სქემა). d - არმატურის დიამეტრი.

პროექტის სახელწოდება / PROJECT NAME:
ქ.თბილისი, მუშის ქუჩა №38
ს/კ (01.11.04.017.359)-ში
სამ სართულიანი სასაწყობე შენობა

არქიტექტორი /ARCHITECT
შ.პ.ს. "არქვეი"
ს.ნ.: 420425524
ელ-ფოსტა: arch.way@outlook.com

დამკვეთი / CLIENT:
შ.პ.ს. "ნიუ ლაი ჯორჯია"

შემსრულებელი: EXECUTIVE COMPANY: VECTORCONSTRUCTION LTD.

დირექტორი DIRECTOR	გ. დოლიაშვილი G. Doliashvili	
კონსტრუქტორი STRUCTURAL ENGINEER	ზ. ოთხოზორია Z. Otkhozoria	
შესრულია COMPLETED	ზ. ოთხოზორია Z. Otkhozoria	

თარიღი/DATE: 30.06.2025	ნახაზის სახელწოდება: DRAWING NAME: ნიშნ. ▼-1.000 მოც. რკ/ბეტონის საძირკვლის ქვედა შრის სამონტაჟო გეგმა
მასშტაბი / SCALE	
კონსტრუქციული პროექტი STRUCTURAL DESIGN	
სტადია STAGE	მუშა პროექტი WORKING DRAWINGS
ნახაზის # DRAWING #	ს - 4 / რევიზია: REVISION: 00

ნ0შნ. ▼-1.000 მ0ნ. რკ/ბეტ0ნის
საძირკვლის ზედა შრის სამ0ნტაჟო გეგმა
მ 1:100

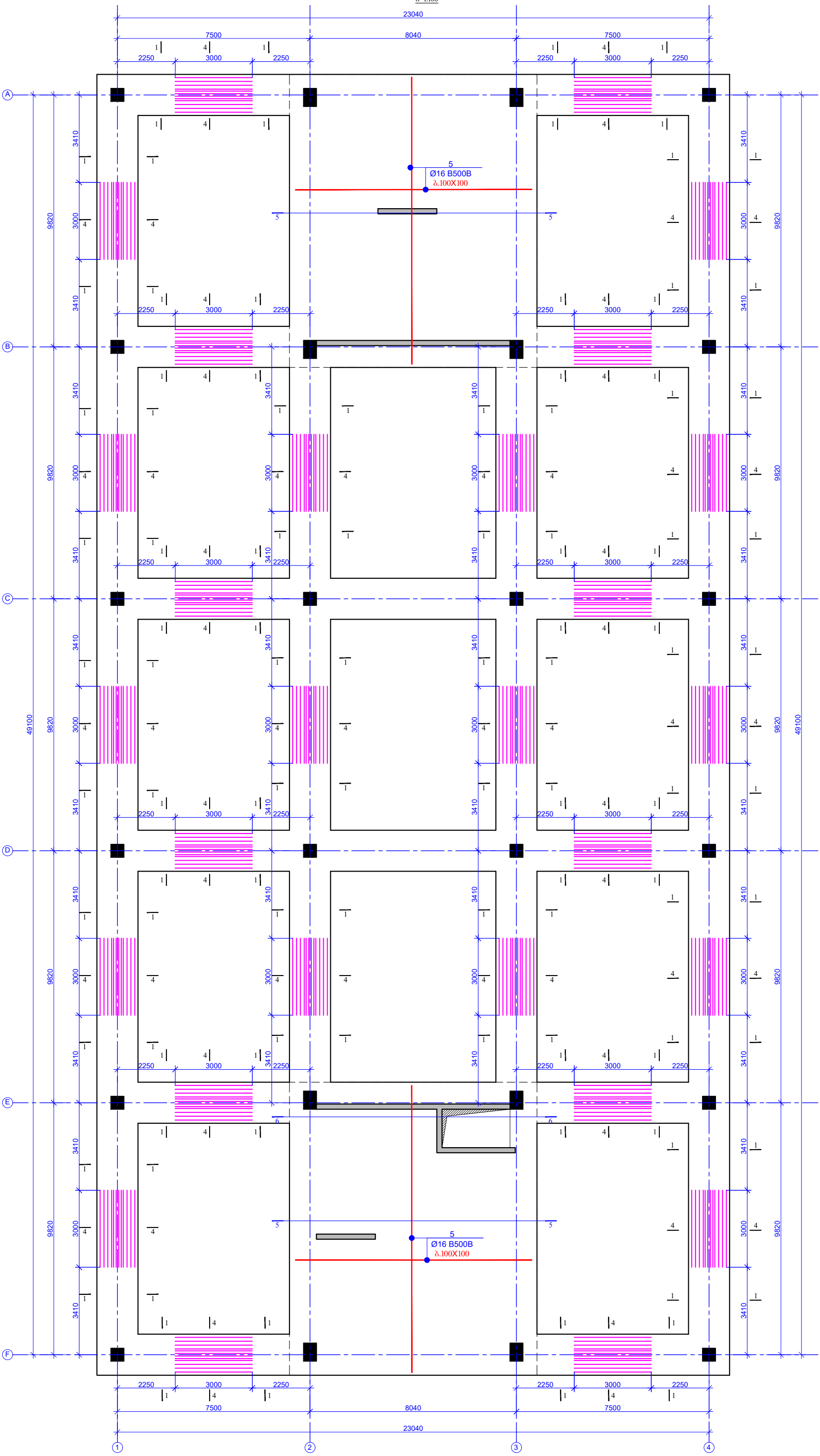

ფურცლის ფორმატი PAGE FORMAT A3	ქ. თბილისი 2025 TBILISI 2025 ფაილის დასახელება: FILE NAME:

პირობითი აღნიშვნები / LEGEND

- სვეტი
- გულარი
- დიაფრაგმა
- რიგელი
- სვეტი რომელიც მოცემულ ნიშნულზე ალარ გრძელდება
- გულარი რომელიც მოცემულ ნიშნულზე ალარ გრძელდება
- მოცემული ნიშნულის ქვემოთ მდებარე სვეტის კონტური
- მოცემული ნიშნულის ქვემოთ მდებარე დიაფრაგმის კონტური
- ღიობის აღნიშვნა

შენიშვნები / GENERAL NOTES

1. საძირკვლის ფილის ღერძებთან მიბმები დაზუსტდეს არქიტექტურული ნახაზების მიხედვით.

2. შენობის დაშუძნებისათვის საჭირო პირობები მიღებულ და დაზუსტებულ უნდა იქნეს ინჟინერ-გეოლოგების მიერ, ადგილზე, თანახმად ნორმისა.

3. საძირკვლის ფილის არმირებისას, გრძივი მუშა ღეროების გადაბმა განხორციელდეს პირგადაღებით, პირგადაღების სიგრძე განისაზღვროს 50Xd (ტიპიური სქემა). d - არმატურის დიამეტრი.

პროექტის სახელწოდება / PROJECT NAME:
ქ.თბილისი, მუშის ქუჩა №38
ს/კ (01.11.04.017.359)-ში
სამ სართულიანი სასაწყობე შენობა

არქიტექტორი
/ARCHITECT
შ.პ.ს. "არქვეი"
ს.ნ.: 420425524
ელ-ფოსტა:
arch.way@outlook.com

დამკვეთი / CLIENT:
შ.პ.ს. "ნიუ ლაი ჯორჯია"

შემსრულებელი:
EXECUTIVE COMPANY: VECTORCONSTRUCTION LTD.

დირექტორი DIRECTOR	გ. დოლიაშვილი G. Doliashvili	
კონსტრუქტორი STRUCTURAL ENGINEER	ზ. ოთხოზორია Z. Otkhozoria	
შესრულა COMPLETED	ზ. ოთხოზორია Z. Otkhozoria	

თარიღი/DATE: 30.06.2025	ნახაზის სახელწოდება: DRAWING NAME: ნ0შნ. ▼-1.000 მ0ნ. რკ/ბეტ0ნის საძირკვლის ზედა შრის სამ0ნტაჟო გეგმა
მასშტაბი / SCALE	
კონსტრუქციული პროექტი STRUCTURAL DESIGN	
სტადია STAGE	მუშა პროექტი WORKING DRAWINGS
ნახაზის # DRAWING #	კ - 5 / რევიზია: REVISION: 00

რკ/ბ-ის სვეტების და კედლების ნაშვერების სამონტაჟო გეგმა -1.000 ნიშნულზე
მ 1:100

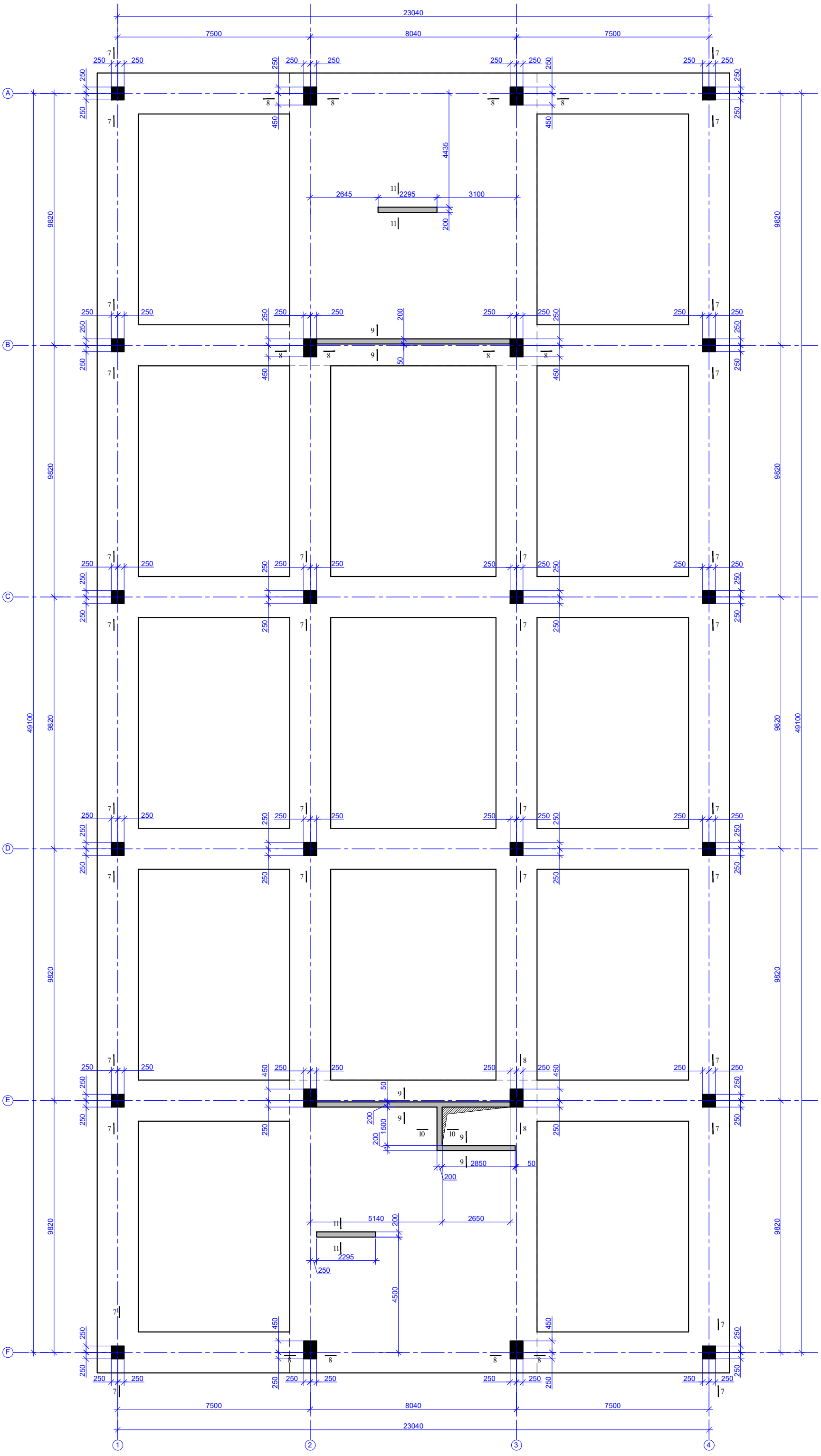

ფურცლის ფორმატი PAGE FORMAT A3	ქ. თბილისი 2025 TBILISI 2025
	ფაილის დასახელება: FILE NAME:

პირობითი აღნიშვნები / LEGEND

- სვეტი
- გულარი
- დიაფრაგმა
- რიგელი
- სვეტი რომელიც მოცემულ ნიშნულზე აღარ გრძელდება
- გულარი რომელიც მოცემულ ნიშნულზე აღარ გრძელდება
- მოცემული ნიშნულის ქვემოთ მდებარე სვეტის კონტური
- მოცემული ნიშნულის ქვემოთ მდებარე დიაფრაგმის კონტური
- ღიობის აღნიშვნა

შენიშვნები / GENERAL NOTES

1. საძირკვლის ფილის ღერძებთან მიბმები დაზუსტდეს არქიტექტურული ნახაზების მიხედვით.

2. შენობის დაფუძნებისათვის საჭირო პირობები მიღებულ და დაზუსტებულ იქნეს ინჟინერ-გეოლოგის მიერ, ადგილზე, თანახმად ნორმისა.

3. საძირკვლის ფილის არმირებისას, გრძივი მუშა ღეროების გადაბმა განხორციელდეს პირგადაღებით, პირგადაღების სიგრძედ განისაზღვროს 50Xd (ტიპიური სქემა). d - არმატურის დიამეტრი.

პროექტის სახელწოდება / PROJECT NAME:

ქ.თბილისი, მუშის ქუჩა №38
ს/ს (01.11.04.017.359)-ში
სამ სართულიანი სასაწყობე შენობა

არქიტექტორი /ARCHITECT

შ.პ.ს. "არქვეი"
ს.ნ.: 420425524
ელ-ფოსტა: arch.way@outlook.com

დამკვეთი / CLIENT:

შ.პ.ს. "ნიუ ლაი ჯორჯია"

შემსრულებელი: EXECUTIVE COMPANY: VECTORCONSTRUCTION LTD.

დირექტორი DIRECTOR	გ. დოლიაშვილი G. Doliashvili	
კონსტრუქტორი STRUCTURAL ENGINEER	ზ. ოთხოზორია Z. Otkhozoria	
შეასრულა COMPLETED	ზ. ოთხოზორია Z. Otkhozoria	

	ნახაზის სახელწოდება: DRAWING NAME:
თარიღი/DATE: 30.06.2025	რკ/ბ-ის სვეტების და კედლების ნაშვერების სამონტაჟო გეგმა -1.000 ნიშნულზე
მასშტაბი / SCALE	
კონსტრუქციული პროექტი STRUCTURAL DESIGN	
სტადია STAGE	მუშა პროექტი WORKING DRAWINGS
ნახაზის # DRAWING #	კ - 6
	რევიზია: REVISION: 00

ჭრილი 1 - 1

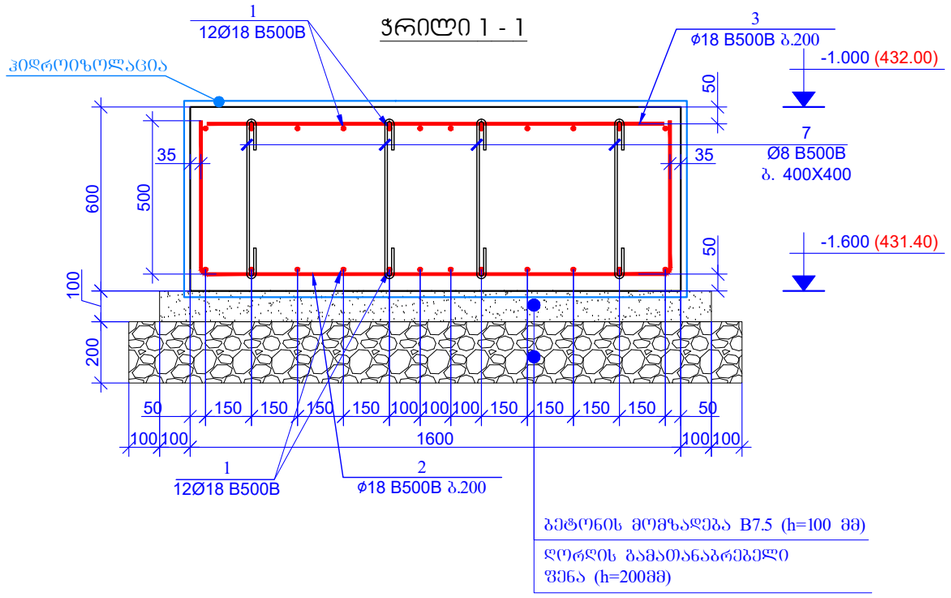

ჭრილი 2 - 2

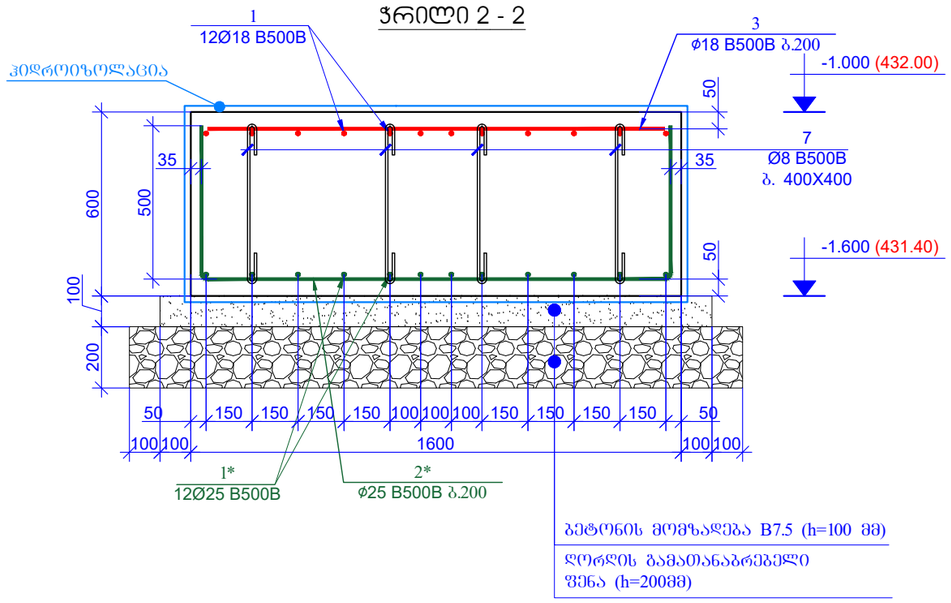

ჭრილი 3 - 3

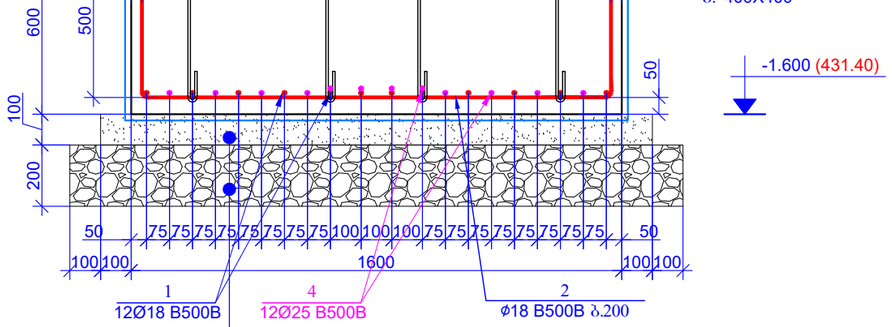

ჭრილი 3* - 3*

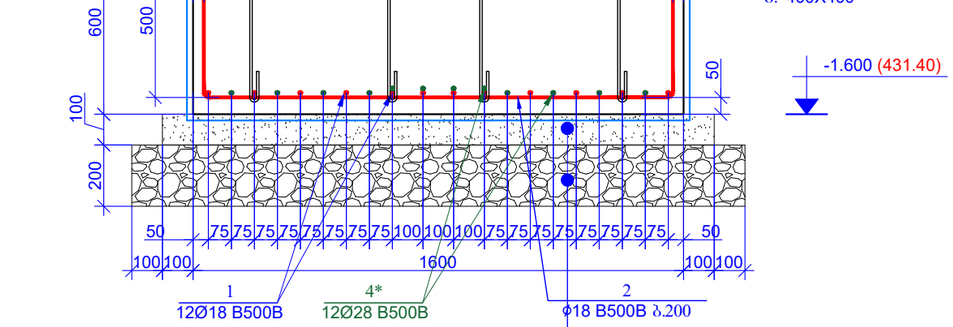

ჭრილი 4 - 4

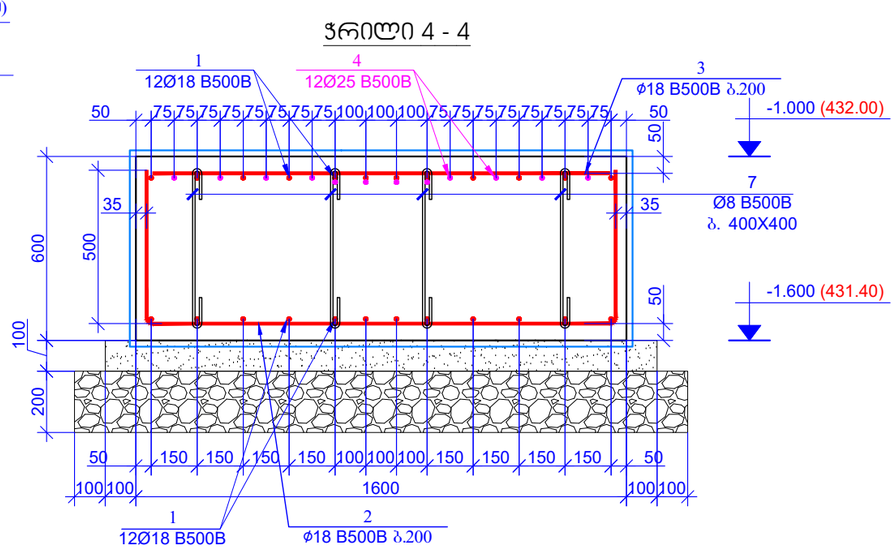

PAGE FORMAT A3 | თბილისი 2025 TBILISI 2025

ფაილის დასახელება: FILE NAME:

პროექტის აღნიშვნები / LEGEND

- ბეტონი
- გუდარი
- დიაფრაგმა
- რიგელი
- ბეტონი რომელიც მოცემულ ნიშნულზე ადარ გრძელდება
- გუდარი რომელიც მოცემულ ნიშნულზე ადარ გრძელდება
- მოცემული ნიშნულის ქვემოთ მდებარე ხეტის კონტური
- მოცემული ნიშნულის ქვემოთ მდებარე დიაფრაგმის კონტური
- ღიობის აღნიშვნა

შენიშვნები / GENERAL NOTES

1. საძირკვლის ფილის ღერძებთან მიბმები დაზუსტდეს არქიტექტურული ნახაზების მიხედვით.

2. შენობის დაფუძნებისათვის საჭირო პროგებები მიღებულ და დაზუსტებულ იქნეს ინჟინერ-გეოლოგების მიერ, ადგილზე, თანახმად ნორმისა.

3. საძირკვლის ფილის არმირებისას, ბრძივი მუშა ლერების გადაბმა განხორციელდეს კრებადადებით, კრებადადების სიგრძე განისაზღვროს 50Xd (ტიპიური სქემა). d - არმატურის დიამეტრი.

პროექტის სახელწოდება / PROJECT NAME:

ქ.თბილისი, შუშის ქუჩა №38
ს/ს (01.11.04.017.359)-ში
სამ სართულიანი სასაწყობე შენობა

არქიტექტორი /ARCHITECT

შ.პ.ს. "არკვეი"
ს.ნ.: 420425524
ელ-ფოსტა: arch.way@outlook.com

დამკვეთი / CLIENT:

შ.პ.ს. "ნიუ ლაბ ჯორჯია"

შემსრულებელი: EXECUTIVE COMPANY: VECTORCONSTRUCTION LTD.

დირექტორი DIRECTOR	გ. დოლიაშვილი G. Doliashvili	
კონსტრუქტორი STRUCTURAL ENGINEER	ზ. ოთხოზორია Z. Otkhozoria	
შესრულა COMPLETED	ზ. ოთხოზორია Z. Otkhozoria	

თარიღი DATE: 30.06.2025
მასშტაბი / SCALE
კონსტრუქციული კონცეპცია STRUCTURAL DESIGN

ნახაზის სახელწოდება: DRAWING NAME: საძირკვლის ჭრილები

სტადია STAGE: შუშა პროექტი WORKING DRAWINGS

ნახაზის # DRAWING #: ჭ - 7

რევიზია: REVISION: 00

ჭრილი 5-5
მ. 1:20

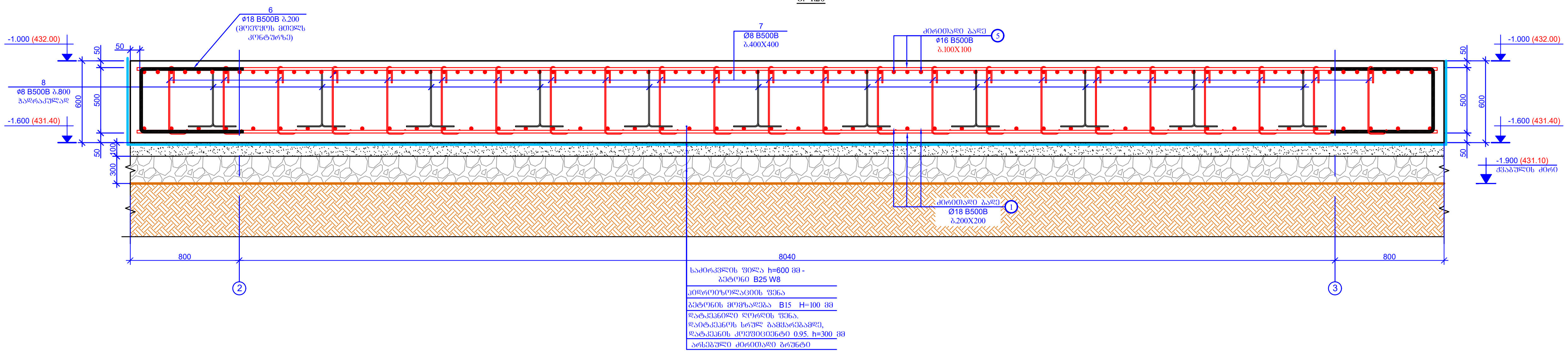

ჭრილი 6-6
მ. 1:20

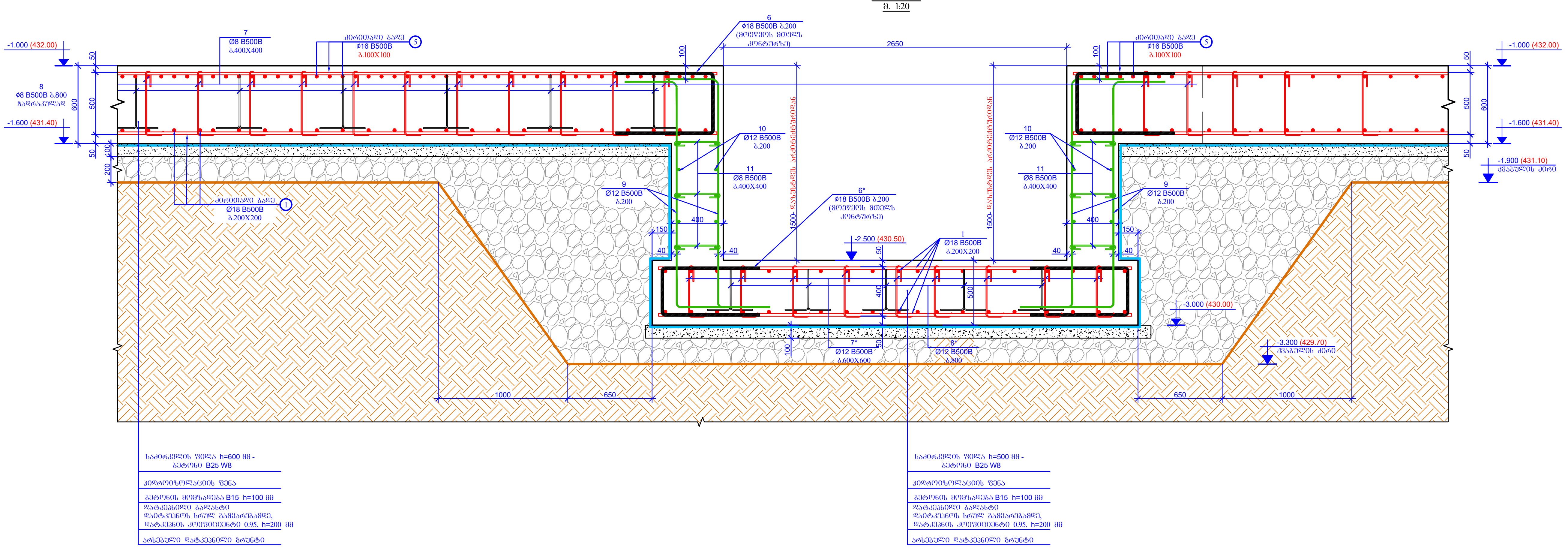

ფურცლის ფორმატი PAGE FORMAT A3	ქ. თბილისი 2025 TBILISI 2025
	ფაილის დასახელება: FILE NAME:

პირობითი აღნიშვნები / LEGEND

- სვეტი
- ბულარი
- დიაფრაგმა
- რიგელი
- სვეტი რომელიც მოცემულ ნიშნულზე აღარ გრძელდება
- ბულარი რომელიც მოცემულ ნიშნულზე აღარ გრძელდება
- მოცემული ნიშნულის ქვემოთ მდებარე სვეტის კონტური
- მოცემული ნიშნულის ქვემოთ მდებარე დიაფრაგმის კონტური
- ღიობის აღნიშვნა

შენიშვნები / GENERAL NOTES

1. საძირკვლის ფილის ღერძებთან მიბმები დაზუსტდეს არქიტექტურული ნახაზების მიხედვით.

2. შენობის დაფუძნებისათვის საჭირო პირობები მიღებულ და დაზუსტებულ იქნეს ინჟინერ-გეოლოგის მიერ, ადგილზე, თანახმად ნორმისა.

3. საძირკვლის ფილის არმირებისას, გრძივი მუშა ღეროების გადაბმა განხორციელდეს პირგადადებით, პირგადადების სიგრძედ განისაზღვროს 50Xd (ტიპიური სქემა). d - არმატურის დიამეტრი.

პროექტის სახელწოდება / PROJECT NAME:

ქ.თბილისი, შუშის ქუჩა №38
ს/კ (01.11.04.017.359)-ში
სამ სართულიანი საცხოვრებელი შენობა

არქიტექტორი
/ARCHITECT

შ.პ.ს. "არქვეი"
ს.ნ.: 420425524
ელ-ფოსტა:
arch.way@outlook.com

დამკვეთი / CLIENT:

შ.პ.ს. "ნიუ ლამ ჯორჯია"

შემსრულებელი:
EXECUTIVE COMPANY: VECTORCONSTRUCTION LTD.

დირექტორი DIRECTOR	გ. დოლიაშვილი G. Doliashvili	
კონსტრუქტორი STRUCTURAL ENGINEER	ზ. ოთხოზორია Z. Otkhozoria	
შეასრულა COMPLETED	ზ. ოთხოზორია Z. Otkhozoria	

თარიღი/DATE: 30.06.2025	ნახაზის სახელწოდება: DRAWING NAME: საძირკვლის ჭრილები
მასშტაბი / SCALE	
კონსტრუქციული პროექტი STRUCTURAL DESIGN	
სტადია STAGE	მუშა პროექტი WORKING DRAWINGS
ნახაზის # DRAWING #	კ - 8 — რევიზია: REVISION: 00

ჭრილი 7 - 7

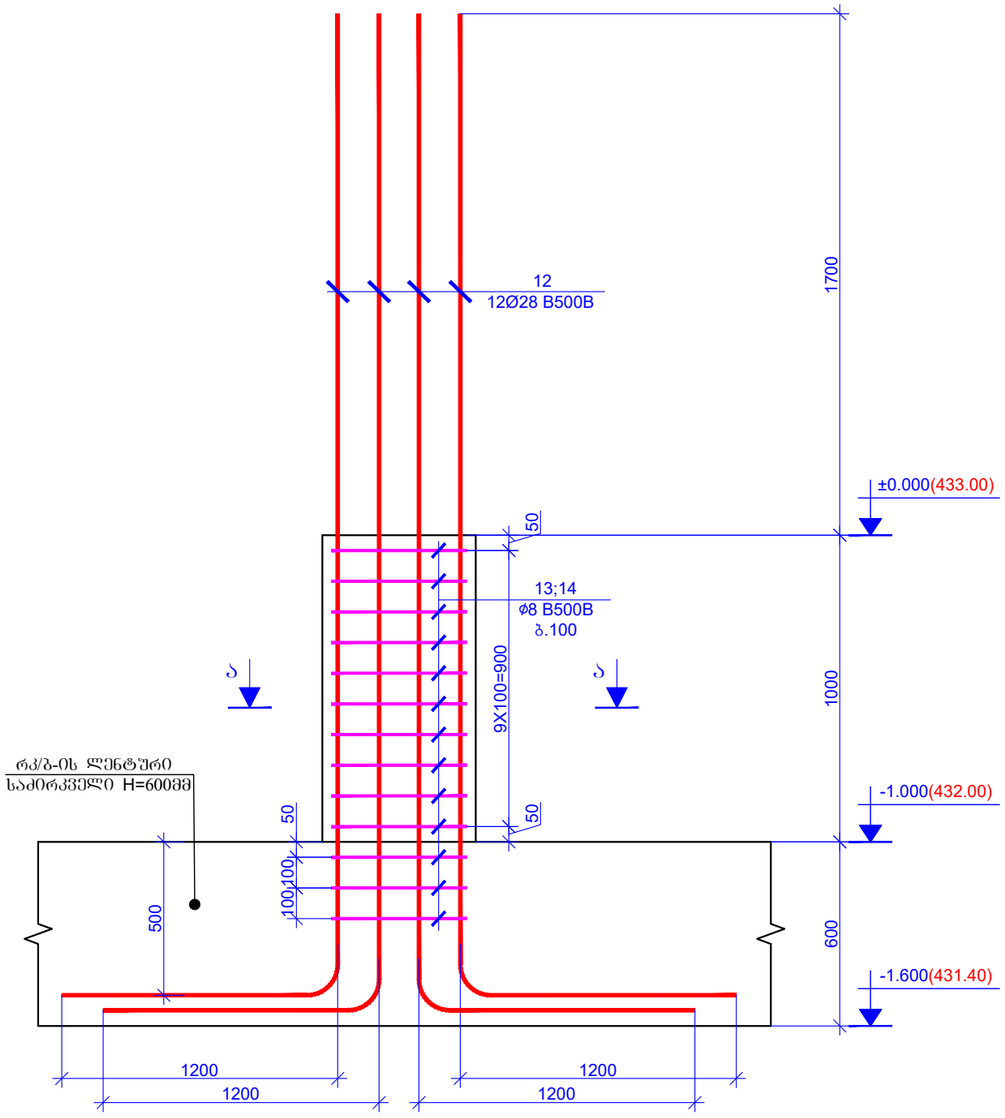

ჭრილი 8 - 8

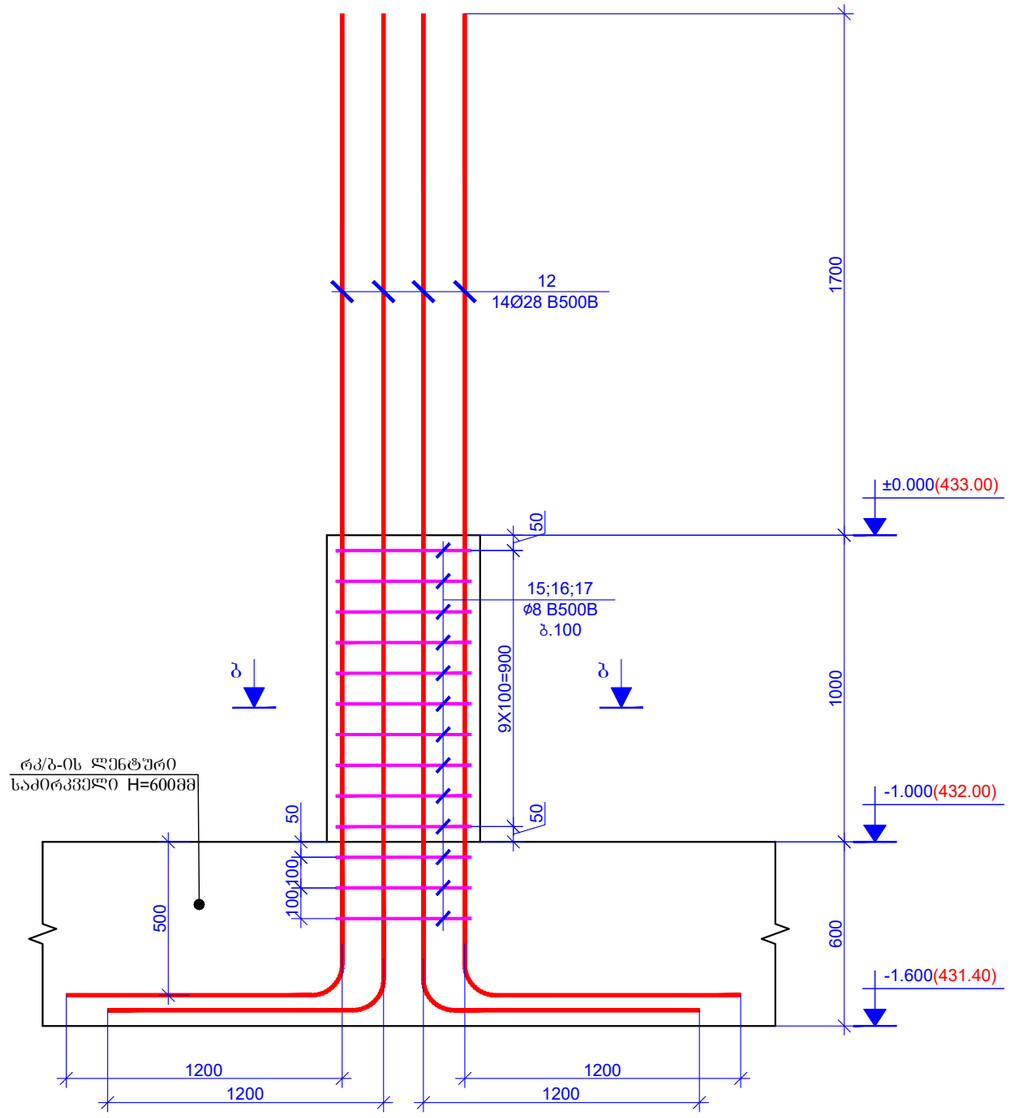

ჭრილი ა - ა
მ. 1:20

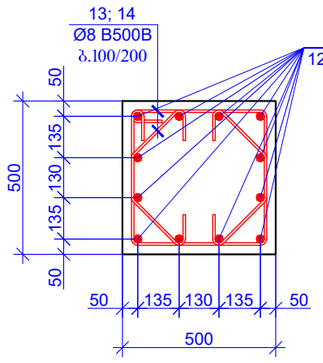

პოზიცია - 13
L=1960 მმ

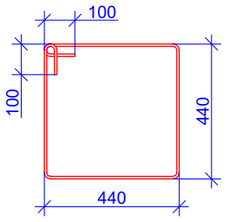

პოზიცია - 14
L=820 მმ

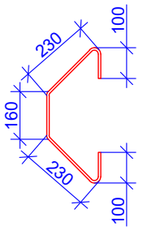

ჭრილი ბ - ბ
მ. 1:20

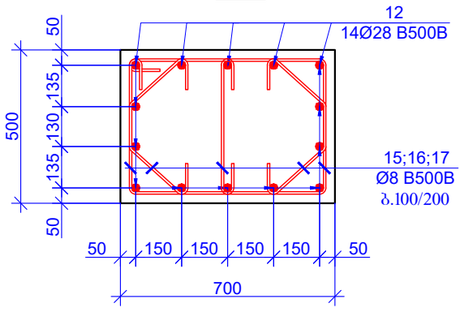

პოზიცია - 15
L=2360 მმ

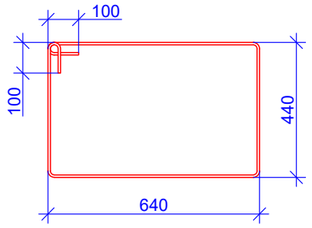

პოზიცია - 16
L=820 მმ

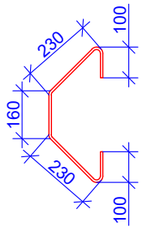

პოზიცია - 17
L=640 მმ

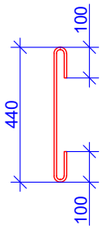

ფურცლის ფორმატი PAGE FORMAT	ქ. თბილისი 2025 TBILISI 2025
A3	ფაილის დასახელება: FILE NAME:

პირობითი აღნიშვნები / LEGEND

- ხვეტი
- გუდარი
- დიაფრაგმა
- რიგელი
- ხვეტი რომელიც მოცემულ ნიშნულზე ალარ გრძელდება
- გუდარი რომელიც მოცემულ ნიშნულზე ალარ გრძელდება
- მოცემული ნიშნულის ქვემოთ მდებარე ხვეტის კონტური
- მოცემული ნიშნულის ქვემოთ მდებარე დიაფრაგმის კონტური
- ღიობის აღნიშვნა

შენიშვნები / GENERAL NOTES

1. საძირკვლის ფილის ღერძებთან მიბმები დაზუსტდეს არქიტექტურული ნახაზების მიხედვით.

2. შენობის დაწუძნებისათვის საჭირო პირობები მიღებულ და დაზუსტებულ იქნეს ინჟინერ-გეოლოგის მიერ, ადგილზე, თანახმად ნორმისა.

3. საძირკვლის ფილის არმირებისას, ბრძივი მუშა ღეროების გადაბმა განხორციელდეს პირგადაღებით, პირგადაღების სიგრძე განისაზღვროს 50Xd (ტიპიური სქემა). d - არმატურის დიამეტრი.

პროექტის სახელწოდება / PROJECT NAME:

ქ.თბილისი, შუშის ქუჩა №38
ს/ს (01.11.04.017.359)-ში
სამ სართულიანი სასაწყობე შენობა

არქიტექტორი /ARCHITECT

შ.პ.ს. "ერკვეი"
ს.ნ.: 420425524
ელ-ფოსტა: arch.way@outlook.com

დამკვეთი / CLIENT:

შ.პ.ს. "ნიუ ლაბ ჯორჯია"

შემსრულებელი: EXECUTIVE COMPANY: VECTORCONSTRUCTION LTD.

დირექტორი DIRECTOR	გ. დოლიაშვილი G. Doliashvili	
კონსტრუქტორი STRUCTURAL ENGINEER	ზ. ოთხოზორია Z. Otkhozoria	
შესრულა COMPLETED	ზ. ოთხოზორია Z. Otkhozoria	
თარიღი DATE: 30.06.2025	ნახაზის სახელწოდება: DRAWING NAME: საძირკვლის პრინციპი	
მასშტაბი / SCALE		
კონსტრუქციული პროექტი STRUCTURAL DESIGN		
სტადია STAGE	მუშა პროექტი WORKING DRAWINGS	
ნახაზის # DRAWING #	კ - 9	რევიზია: REVISION: 00

ჭრილი 9 - 9

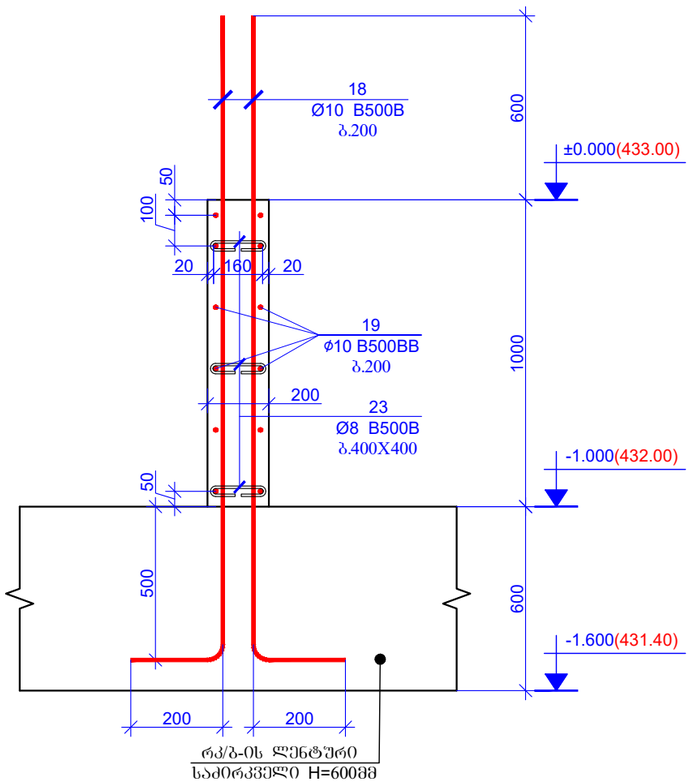

ჭრილი 10 - 10

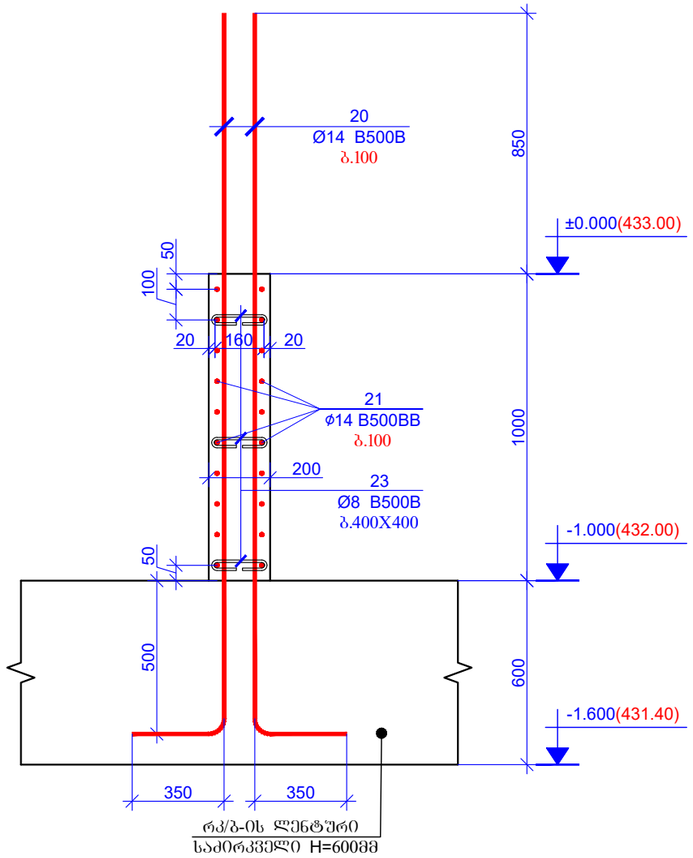

ჭრილი 11 - 11

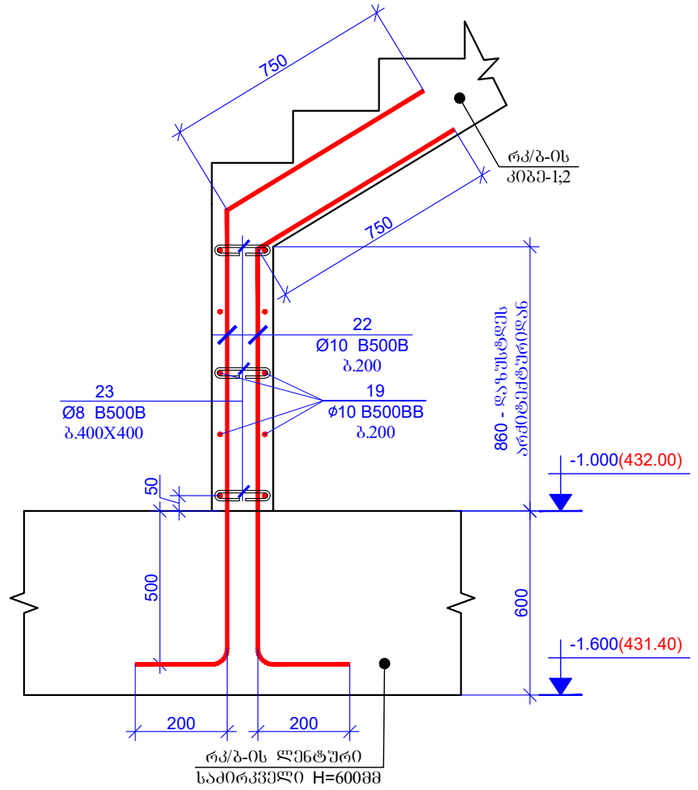

პოზიცია - 2;2*
L=2640 მმ

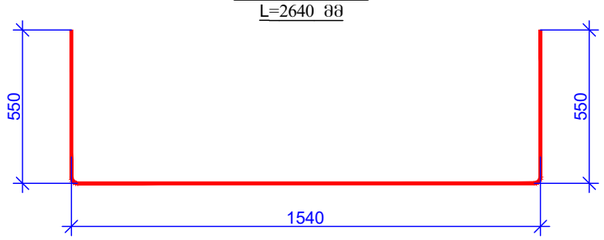

პოზიცია - 7
L=820 მმ

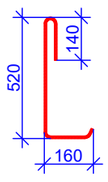

პოზიცია - 7*
L=715 მმ

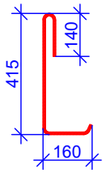

პოზიცია - 6
L=2100 მმ

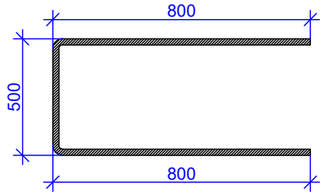

პოზიცია - 8
L=1660 მმ

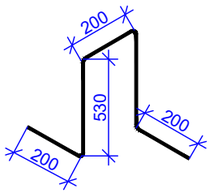

დათვლილია მხოლოდ საძ.ფილაზე

პოზიცია - 8*
L=1460 მმ

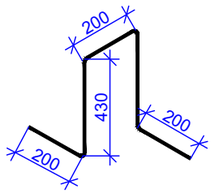

პოზიცია - 6*
L=2000 მმ

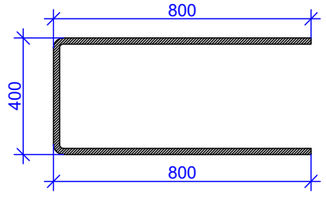

პოზიცია - 11
L=510 მმ

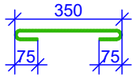

პოზიცია - 23
L=360 მმ

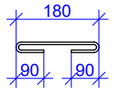

ფურცლის ფორმატი PAGE FORMAT	ქ. თბილისი 2025 TBILISI 2025
A3	ფაილის დასახელება: FILE NAME:

პირობითი აღნიშვნები / LEGEND

- სველი
- გუდარი
- დიაფრაგმა
- რიგელი
- სვეტი რომელიც მოცემულ ნიშნულზე ალარ გრძელდება
- გუდარი რომელიც მოცემულ ნიშნულზე ალარ გრძელდება
- მოცემული ნიშნულის ქვემოთ მდებარე სვეტის კონტური
- მოცემული ნიშნულის ქვემოთ მდებარე დიაფრაგმის კონტური
- ღიობის აღნიშვნა

შენიშვნები / GENERAL NOTES

1. საძირკვლის ფილის ღერძებთან მიბმები დაზუსტდეს არქიტექტურული ნახაზების მიხედვით.

2. შენობის დაშუძნებისათვის საჭირო პირობები მიღებულ და დაზუსტებულ იქნეს ინჟინერ-გეოლოგის მიერ, ადგილზე, თანახმად ნორმისა.

3. საძირკვლის ფილის არმირებისას, ბრძივი მუშა ღერეების გადაბმა განხორციელდეს პირგადალებით, პირგადალების სიგრძე განისაზღვროს 50Xd (ტიპიური სქემა). d - არმატურის დიამეტრი.

პროექტის სახელწოდება / PROJECT NAME:

ქ.თბილისი, შუშის ქუჩა №38
ს/კ (01.11.04.017.359)-ში
სამ სართულიანი სასაწყობე შენობა

არქიტექტორი /ARCHITECT

შ.პ.ს. "არკვეი"
ს.ნ.: 420425524
ელ-ფოსტა: arch.way@outlook.com

დამკვეთი / CLIENT:

შ.პ.ს. "ნიუ ლაბ ჯორჯია"

შემსრულებელი: EXECUTIVE COMPANY: VECTORCONSTRUCTION LTD.

დირექტორი DIRECTOR	გ. დოლიაშვილი G. Doliashvili	
კონსტრუქტორი STRUCTURAL ENGINEER	ზ. ოთხოზორია Z. Otkhozoria	
შესრულა COMPLETED	ზ. ოთხოზორია Z. Otkhozoria	
თარიღი DATE: 30.06.2025	ნახაზის სახელწოდება: DRAWING NAME: საძირკვლის პროექცია	
მასშტაბი / SCALE		
კონსტრუქციული პროექტი STRUCTURAL DESIGN		
სტადია STAGE	მუშა პროექტი WORKING DRAWINGS	
ნახაზის # DRAWING #	პ - 10	რევიზია: REVISION: 00

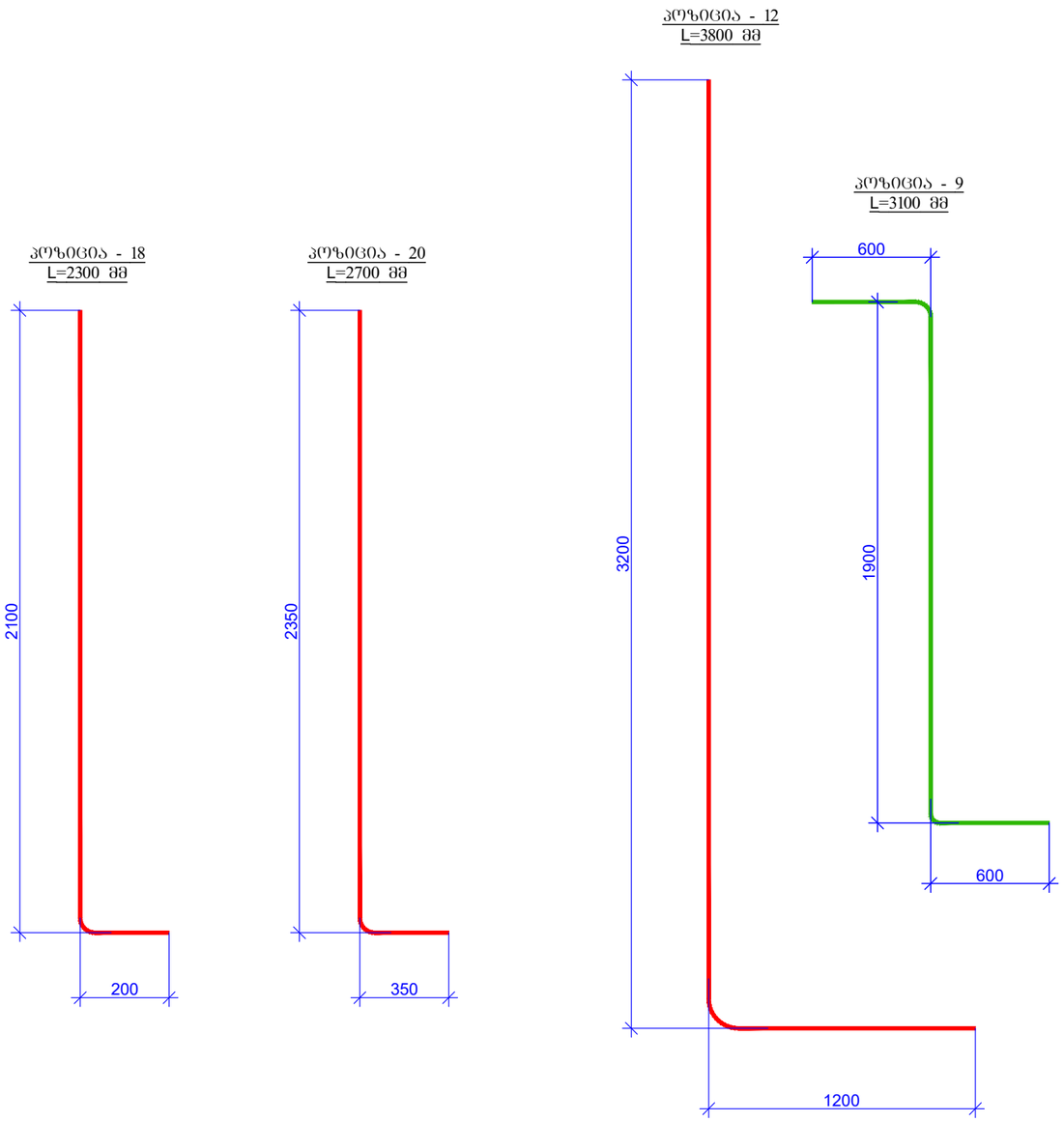

პოზ.	აღნიშვნა	დასახელება	რაოდ.	წონა, კგ	
		რკ/ბ-ის ლენტური საძირკველი და საძირკვლის ფილა			
		დეტალები		ერთეული (კგ)	სულ (კგ)
1	დაიჭრას ადგილზე	Ø 18 B500B ℓ= 10702000	–	21401.31	21401.31
1*	დაიჭრას ადგილზე	Ø 25 B500B ℓ= 603000	–	2326.10	2326.10
2		Ø 18 B500B ℓ= 2640	1328	5.28	7010.96
2*		Ø 25 B500B ℓ= 2640	164	10.18	1670.16
3		Ø 18 B500B ℓ= 1540	1492	3.08	4594.78
4	დაიჭრას ადგილზე	Ø 25 B500B ℓ= 1872000	–	7221.31	7221.31
4*	დაიჭრას ადგილზე	Ø 28 B500B ℓ= 144000	–	696.80	696.80
5	დაიჭრას ადგილზე	Ø 16 B500B ℓ= 4845000	–	7655.33	7655.33
6		Ø 18 B500B ℓ= 2100	422	4.20	1772.18
6*		Ø 18 B500B ℓ= 2000	50	4.00	199.97
7		Ø 8 B500B ℓ= 820	3568	0.32	1155.71
7*		Ø 8 B500B ℓ= 715	36	0.28	10.17
8		Ø 8 B500B ℓ= 1660	270	0.66	177.04
8*		Ø 8 B500B ℓ= 1460	8	0.58	4.61
9		Ø 12 B500B ℓ= 3100	100	2.76	275.52
10	დაიჭრას ადგილზე	Ø 12 B500B ℓ= 127000	–	112.87	112.87
11		Ø 8 B500B ℓ= 510	56	0.20	11.28
12		Ø 28 B500B ℓ= 3800	304	18.39	5589.89
13		Ø 8 B500B ℓ= 1960	208	0.77	161.04
14		Ø 8 B500B ℓ= 820	416	0.32	134.75
15		Ø 8 B500B ℓ= 2360	104	0.93	96.95
16		Ø 8 B500B ℓ= 820	208	0.32	67.37
17		Ø 8 B500B ℓ= 640	104	0.25	26.29
18		Ø 10 B500B ℓ= 2300	180	1.42	255.52
19	დაიჭრას ადგილზე	Ø 10 B500B ℓ= 317000	–	195.65	195.65
20		Ø 14 B500B ℓ= 2700	34	3.27	111.05
21	დაიჭრას ადგილზე	Ø 14 B500B ℓ= 42000	–	50.81	50.81
22		Ø 10 B500B ℓ= 2450	46	1.51	69.56
23		Ø 8 B500B ℓ= 360	152	0.14	21.62
				Σ =	63076.62
					(მ³)
		ბეტონი B25 W8			378.55
		ბეტონი B15			61.00

ფურცლის ფორმატი
PAGE FORMAT
A3

ქ. თბილისი 2025
TBILISI 2025

ფაილის დასახელება:
FILE NAME:

პროექტის აღნიშვნები / LEGEND

- სვეტი
- გუდარი
- დიაფრაგმა
- რიგელი
- სვეტი რომელიც მოცემულ ნიშნულზე არ გრძელდება
- გუდარი რომელიც მოცემულ ნიშნულზე არ გრძელდება
- მოცემული ნიშნულის ქვემოთ მდებარე სვეტის კონტური
- მოცემული ნიშნულის ქვემოთ მდებარე დიაფრაგმის კონტური
- ღიობის აღნიშვნა

შენიშვნები / GENERAL NOTES

1. საძირკვლის ფილის ღერძებთან მიბმები დაზუსტდეს არქიტექტურული ნახაზების მიხედვით.

2. შენობის დაშუძნებისათვის საჭირო პირობები მიღებულ და დაზუსტებულ იქნეს ინჟინერ-გეოლოგების მიერ, ადგილზე, თანახმად ნორმისა.

3. საძირკვლის ფილის არმირებისას, ბრძივი მუშა ღეროების გადაბმა განხორციელდეს პირგადაფებით, პირგადაფების სიგრძედ განისაზღვროს 50Xd (ტიპიური სქემა). d - არმატურის დიამეტრი.

პროექტის სახელწოდება / PROJECT NAME:
ქ.თბილისი, შუშის ქუჩა №38
ს/ს (01.11.04.017.359)-ში
სამ სართულიანი სასაწყობე შენობა

არქიტექტორი
/ARCHITECT

შ.პ.ს. "არჩვეი"
ს.ნ.: 420425524
ელ-ფოსტა:
arch.way@outlook.com

დამკვეთი / CLIENT:
შ.პ.ს. "ნიუ ლამ ჯორჯია"

შემსრულებელი:
EXECUTIVE COMPANY:
VECTORCONSTRUCTION LTD.

დირექტორი DIRECTOR	გ. დოლიაშვილი G. Doliashvili	
კონსტრუქტორი STRUCTURAL ENGINEER	ზ. ოთხოზორია Z. Otkhozoria	
შესრულა COMPLETED	ზ. ოთხოზორია Z. Otkhozoria	
თარიღი DATE: 30.06.2025	ნახაზის სახელწოდება: DRAWING NAME: საძირკვლის გრიელები	
მასშტაბი / SCALE		
კონსტრუქციული კონცხი STRUCTURAL DESIGN		
სტადია STAGE	მუშა პროექტი WORKING DRAWINGS	
ნახაზის # DRAWING #	კ - 11	რევიზია: REVISION: 00

ძალა-ში სვეტებისა და კედლების სავარაუდო ბაზის ±0.000 ნიშნულის გეგმა
მ 1:100

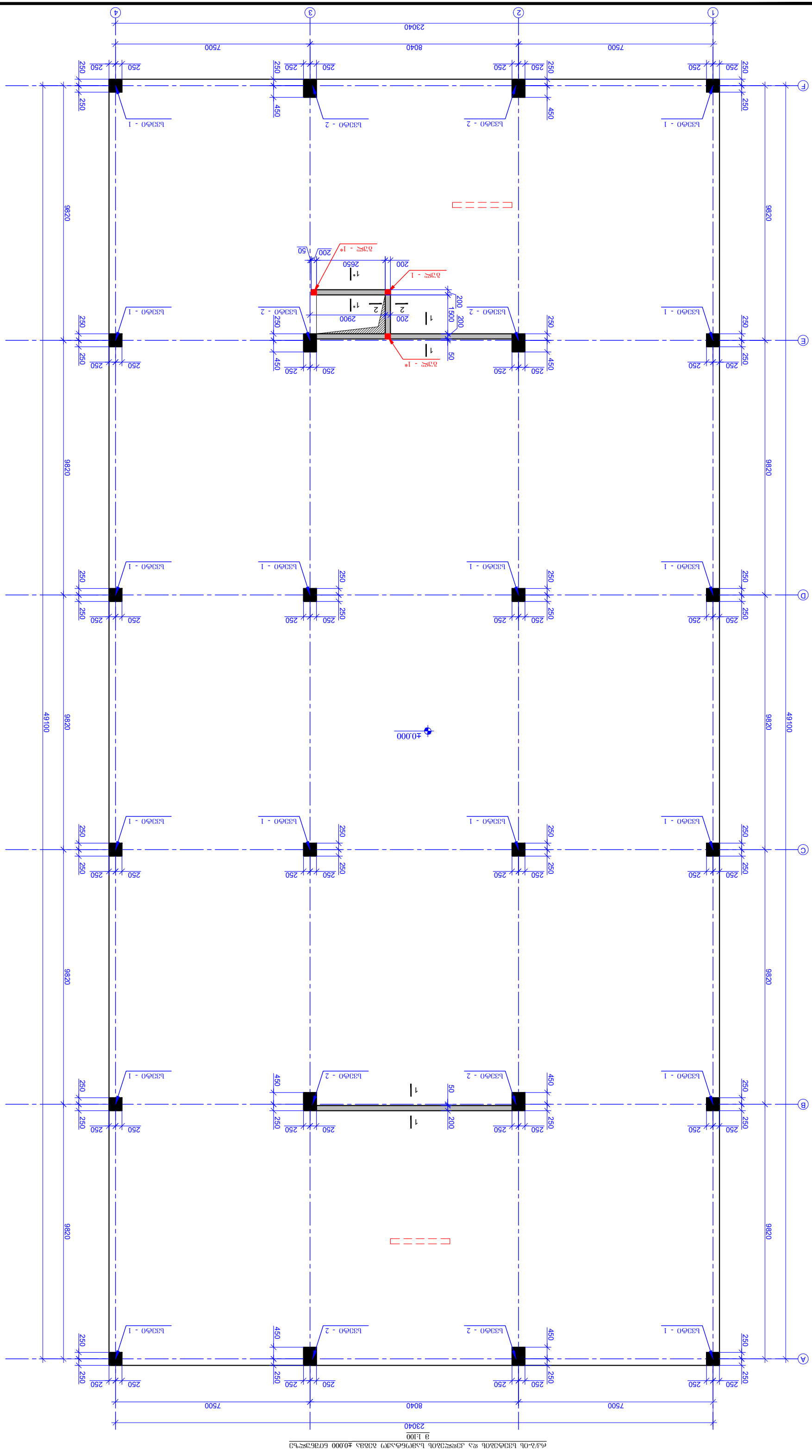

პროექტის დასახელება / PROJECT NAME:	კომპლექსი ცენტრალური ბაზით და ავტოსადგომით ს. ოზურგეთი, ნინოშვილის ქ. №38 ს/კ (01.11.04.017.359)-ში
არქიტექტ. / ARCHITECT	შპს "არქიჩვეი" ს.კ.: 420425624 ელ-ფოსტა: arch.way@outlook.com
დამკვეთი / CLIENT:	შპს "ნინოშვილის ქარხანა"
პროექტის ხელმძღვანელი:	ვ. ოქროზორა
EXECUTIVE COMPANY:	VECTORCONSTRUCTION LTD.
DIRECTOR	გ. ჯიმშელიშვილი
STRUCTURAL ENGINEER	ვ. ოქროზორა
COMPLETED	ზ. ოქროზორა
DATE:	30.06.2025
SCALE / მასშტაბი	1:100
STRUCTURAL DESIGN	არქიტექტურული ნაწილი
STAGE	სამუშაო პროექტი
DRAWING #	ა - 12
REVISION:	00
DRAWING NAME:	ძალა-ში სვეტებისა და კედლების სავარაუდო ბაზის ±0.000 ნიშნულის გეგმა

PAGE FORMAT: ფურცლის ფორმატი
TBILISI 2025 ქ. თბილისი
FILE NAME: ფაილის სახელწოდება:

A3

LEGEND / ნახატზე გამოყენებული აღნიშვნები

- ბეტონი
- ჭერის ფილა
- დატვირთვა
- ბეტონი ტიპიური მონოლითური ნაკეთობა
- ბეტონი ტიპიური მონოლითური ნაკეთობა
- მონოლითური ნაკეთობა ტიპიური ბეტონის ქვით
- მონოლითური ნაკეთობა ტიპიური ბეტონის ქვით
- ნაკეთობა ნაკეთობის ნომერი

GENERAL NOTES / ზოგადი შენიშვნები

1. ძაძა-ში ბეტონის და კედლების ნახატზე ასახული ზომები და ნიშნულები მოცემულია მეტრებში, თუ სხვა სპეციალურად არ არის მითითებული.

2. პროექტით გათვალისწინებული ნებისმიერი ცვლილება, პროექტირების ეტაპზე, შეთანხმებული უნდა იქნეს ავტორთან.

სვეტი - 1 (16 ცალი)
მ. 1:20

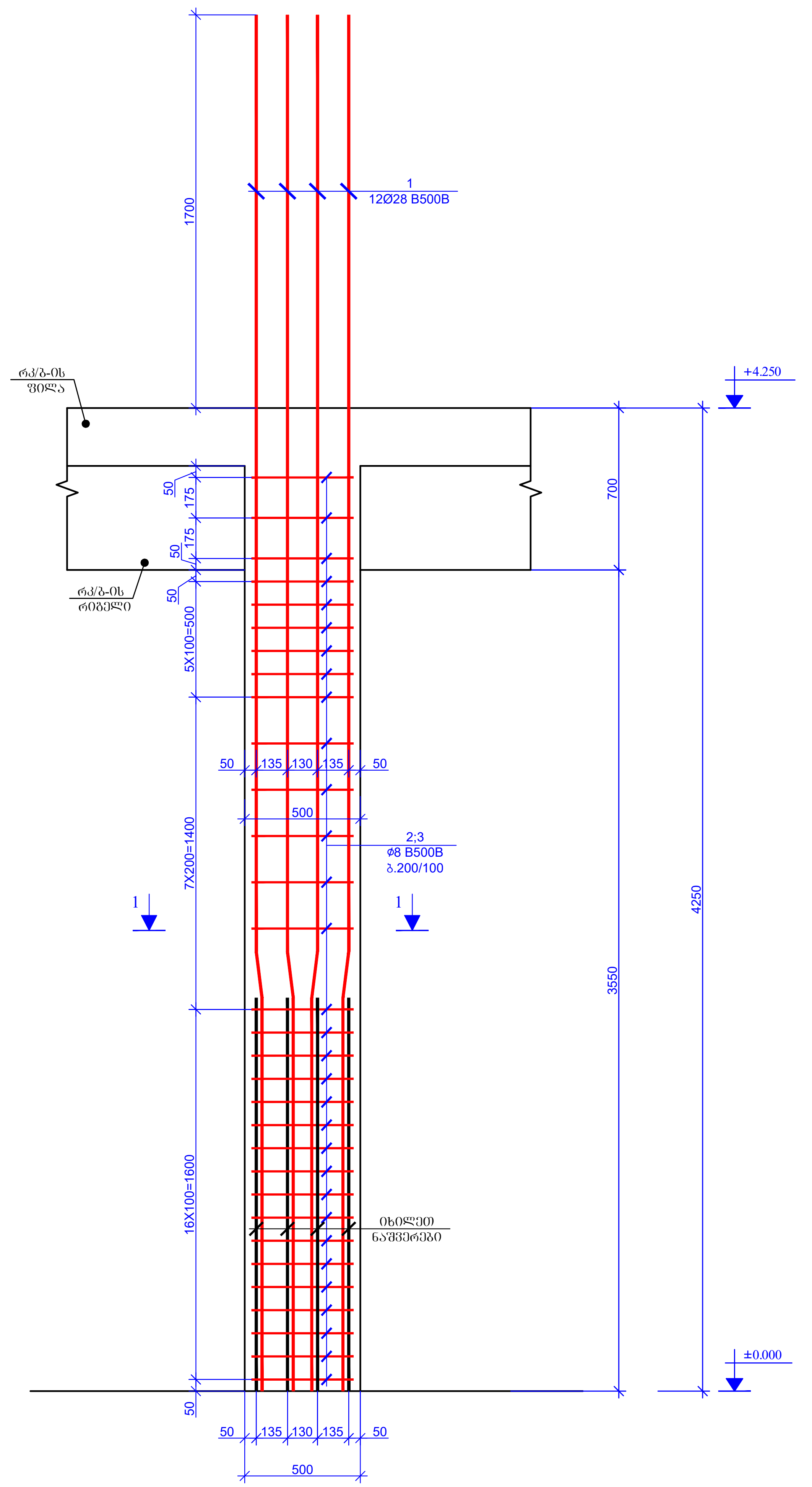

ჭრილი 1 - 1
მ. 1:20

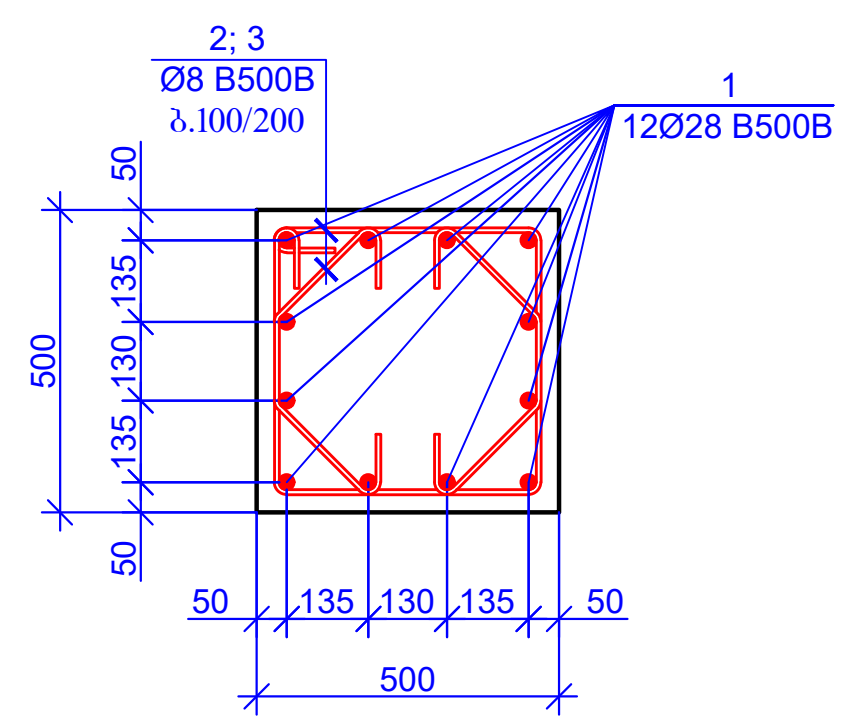

პოზიცია - 2
L=1960 მმ

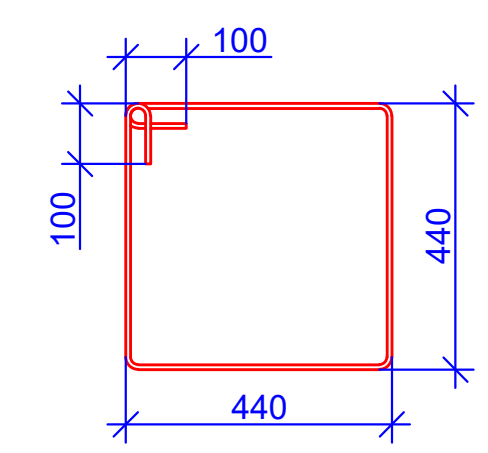

პოზიცია - 3
L=820 მმ

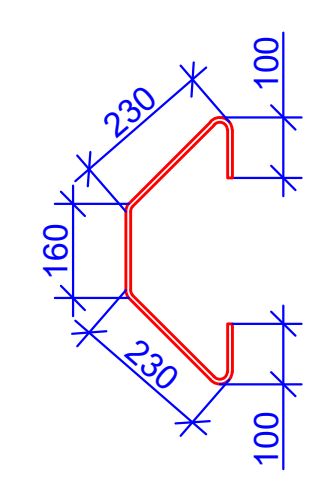

პოზიცია	ა ღ ნ ი შ ვ ნ ა	დ ა ს ა ხ ე ლ ე ბ ა	რაოდენობა	წონა, კგ		სვეტების რაოდენობა
		სვეტი -1 (16 ცალი)				16
		დეტალები		ერთეული (კგ)	სულ (კგ)	კგ
1		Ø 28 B500B ℓ= 5950	12	28.79	345.50	5527.96
2		Ø 8 B500B ℓ= 1960	31	0.77	24.00	384.01
3		Ø 8 B500B ℓ= 820	62	0.32	20.08	321.32
				Σ =	389.58	6233.29
					($მ^3$)	$მ^3$
		ბეტონი B25			0.89	14.20

ფურცლის ფორმატი
PAGE FORMAT
A3

ქ. თბილისი 2025
TBILISI 2025

ფაილის დასახელება:
FILE NAME:

პირობითი აღნიშვნები / LEGEND

- სვეტი
- გულარი
- დიაფრაგმა
- რიგელი
- სვეტი რომელიც მოცემულ ნიშნულზე აღარ გრძელდება
- გულარი რომელიც მოცემულ ნიშნულზე აღარ გრძელდება
- მოცემული ნიშნულის ქვემოთ მდებარე სვეტის კონტური
- მოცემული ნიშნულის ქვემოთ მდებარე დიაფრაგმის კონტური
- ღიობის აღნიშვნა

შენიშვნები / GENERAL NOTES

1. რკ/ბ-ის სვეტების და კედლების კონსტრუქციული ნახაზები განხილულ იქნას საძირკვლების, რიგელების, გადახურვის ფილების და კიბეების კონსტრუქციულ ნახაზებთან ერთად.

2. არმატურის მოღუნვა განხორციელდეს ცივად, გაცხელების გარეშე.

პროექტის სახელწოდება / PROJECT NAME:
ქ.თბილისი, შუშის ქუჩა №38
ს/ა (01.11.04.017.359)-ში
სამ სართულიანი სასაწყობე შენობა

არქიტექტორი /ARCHITECT
შ.პ.ს. "არქვეი"
ს.ნ.: 420425524
ელ-ფოსტა:
arch.way@outlook.com

დამკვეთი / CLIENT:
შ.პ.ს. "ნიუ ლამ ჯორჯია"

შემსრულებელი: EXECUTIVE COMPANY: VECTORCONSTRUCTION LTD.

დირექტორი DIRECTOR	გ. დოლიაშვილი G. Doliashvili	
კონსტრუქტორი STRUCTURAL ENGINEER	ზ. ოთხოზორია Z. Otkhozoria	
შეასრულა COMPLETED	ზ. ოთხოზორია Z. Otkhozoria	

ნახაზის სახელწოდება: DRAWING NAME:
რკ/ბ-ის სვეტების და კედლების სამონტაჟო გეგმა ±0.000 ნიშნულზე

თარიღი/DATE: 30.06.2025
მასშტაბი / SCALE
კონსტრუქციული პროექტი STRUCTURAL DESIGN

სტადია STAGE: მუშა პროექტი WORKING DRAWINGS

ნახაზის # DRAWING #: კ - 13
რევიზია: REVISION: 00

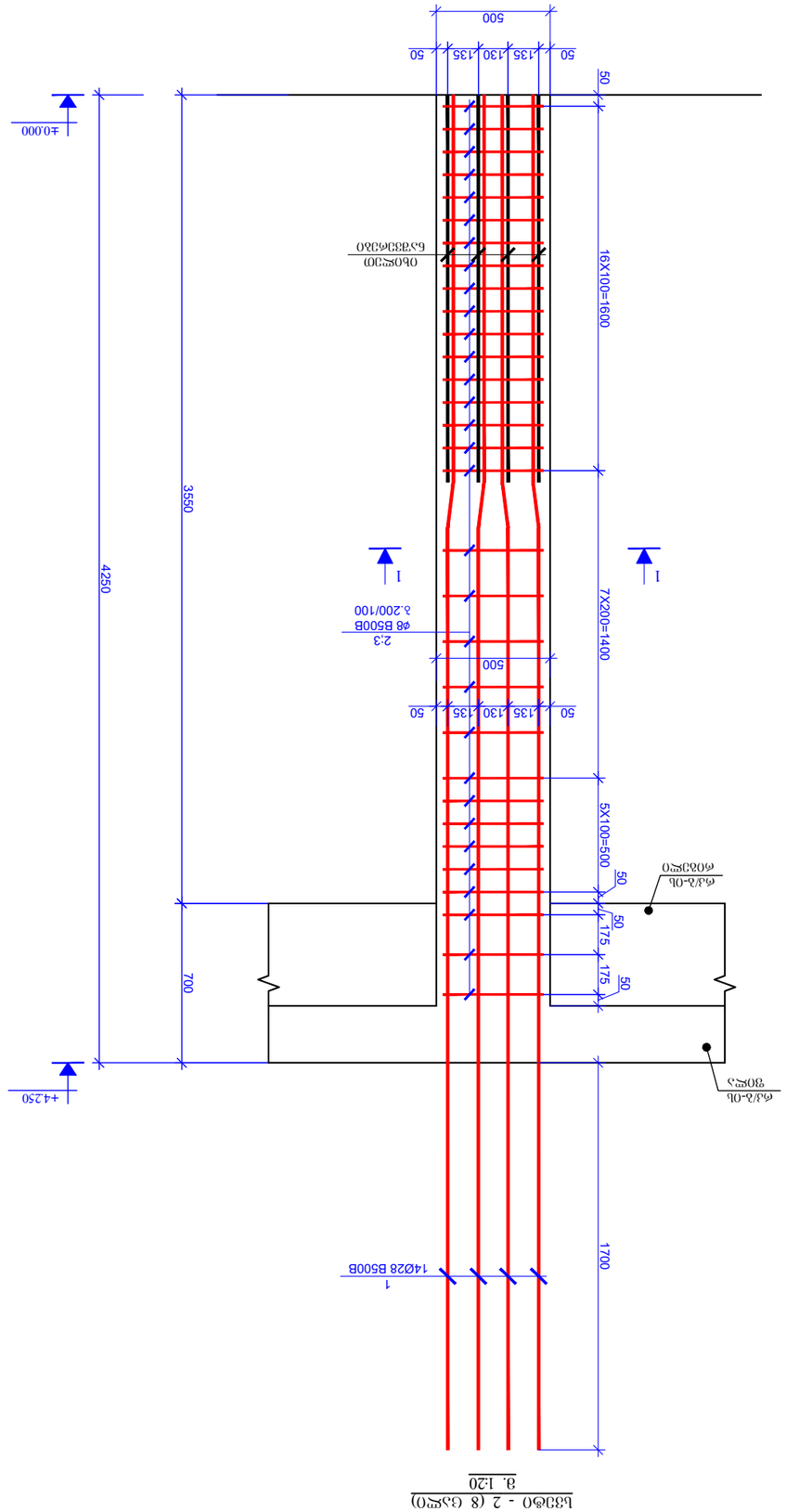

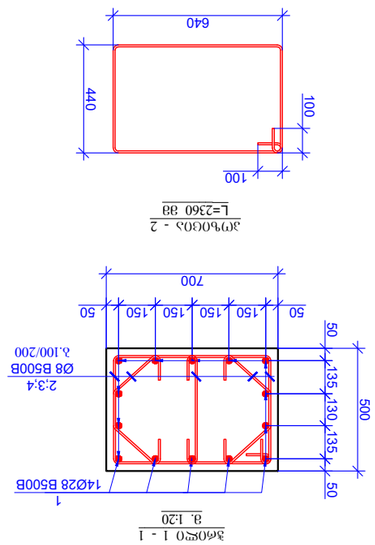

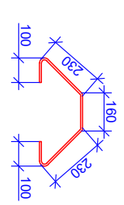

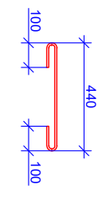

ელემენტის მარკა		ბეტონი -2 (8 (ა.პ)			არმატურა		
		ფორმის ტიპი					
		ზომები მმ-ში	ელემენტების რაოდენობა (ც.)	ერთეული ელემენტის მოცულობა მ³	ჯამური მოცულობა მ³	ერთეული ელემენტის წონა კგ	ჯამური წონა კგ
1		Ø 28 B500B ℓ= 5950	14	28.79	403.08	3224.64	8
2		Ø 8 B500B ℓ= 1960	31	0.77	24.00	192.01	
3		Ø 8 B500B ℓ= 820	62	0.32	20.08	160.66	
4		Ø 8 B500B ℓ= 640	31	0.25	7.84	62.70	
		Σ =		455.00	3640.00		
		ბეტონი B25			(მ³)	მ³	
					1.24	9.94	

ტექნიკური ზედამხედველი
ალექსანდრე ჯაფარიძე
STRUCTURAL DESIGN

ფაზა	პროექტი
STAGE	WORKING DRAWINGS
ნახატის #	3 - 14
DRAWING #	REVISION: 00

თარიღი DATE:	30.06.2025
მასშტაბი / SCALE	1:20 / 1:100

DRAWING NAME:	ნახატის სახელწოდება
COMPLETED	ტექნიკური ზედამხედველი Z. Okhotzoria
STRUCTURAL ENGINEER	პროექტის ხელმძღვანელი Z. Okhotzoria
DIRECTOR	დირექტორი G. Dolbashvili

EXECUTIVE COMPANY: შპს „ვექტორ კონსტრაქშენ“ VECTORCONSTRUCTION LTD.

CLIENT: შპს „ნიკორა 2“ / ობიექტის დასახელება

ARCHITECT
არქიტექტორი
შპს „არქიუეი“
ს.ნ.: 420425624
ელ-ფოსტა:
arch.way@outlook.com

PROJECT NAME: პროექტის დასახელება / ქ.თბილისი, ბერიას ჩიხი №38 ს/კ (01.1104.017.359)-ში სპორტული ცენტრის ტერიტორიაზე მონოლითური რკინაბეტონის ტრიბუნების მშენებლობა

PAGE FORMAT ფურცლის ფორმატი	A3
TBILISI 2025 ქ. თბილისი 2025	FILE NAME: ფაილის დასახელება:

LEGEND / ნახატზე გამოყენებული აღნიშვნები

- ბეტონი
- არმატურა
- ტიხარი
- ტიხრის ფარდაგის სამაგრი
- ტიხრის ფარდაგი არაა ნაჩვენები ნახატზე
- ბეტონის ფილით დაფარული ელემენტები
- ელემენტები ნაწილობრივ ბეტონის ქვეშ
- ელემენტები ბეტონის ქვეშ
- ელემენტები ნაწილობრივ ბეტონის ქვეშ
- ელემენტები ბეტონის ზემოთ

GENERAL NOTES / ზოგადი მითითებები

1. ტიხარ-ტის ბეტონირების დაწყებამდე ტიხრის ფარდაგის სამაგრები ტიხარ-ტის ბეტონში ფიქსირდება ტიხრის ფარდაგის ზედა კიდის სწორად განლაგების მიზნით და ბეტონირების პროცესში ტიხრის ფარდაგის ზედა კიდის ფიქსირებისთვის გამოიყენება ტიხრის ფარდაგის სამაგრის ზედა ნაწილი.
2. ტიხრის ფარდაგის ჩამოსაშვები ტიხრის ფარდაგის სიგრძე განისაზღვრება ტიხრის ფარდაგის ქვედა კიდის ფიქსირების ადგილის მიხედვით.

ჭრილი 1 - 1
მ. 1:20

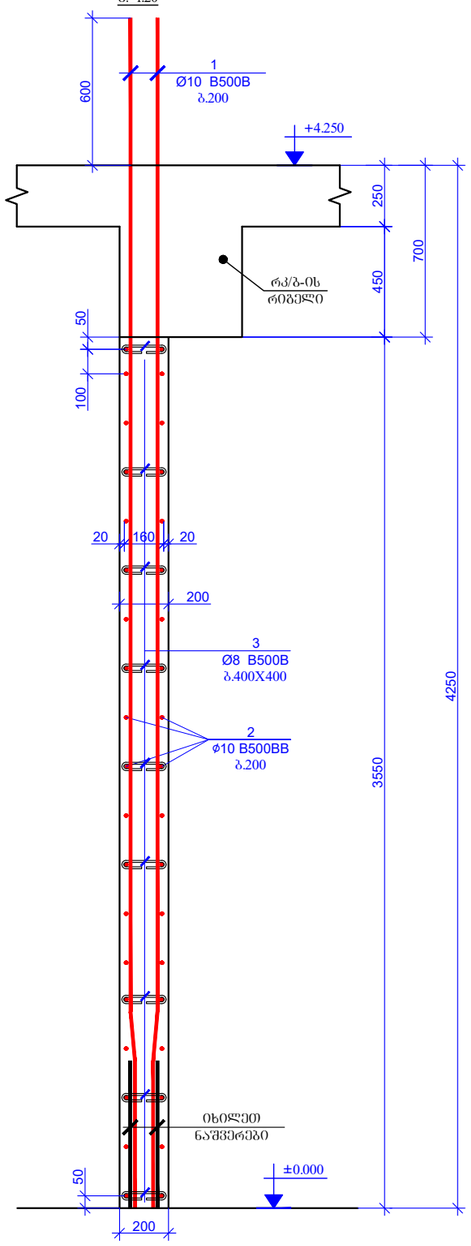

ჭრილი 1* - 1*
მ. 1:20

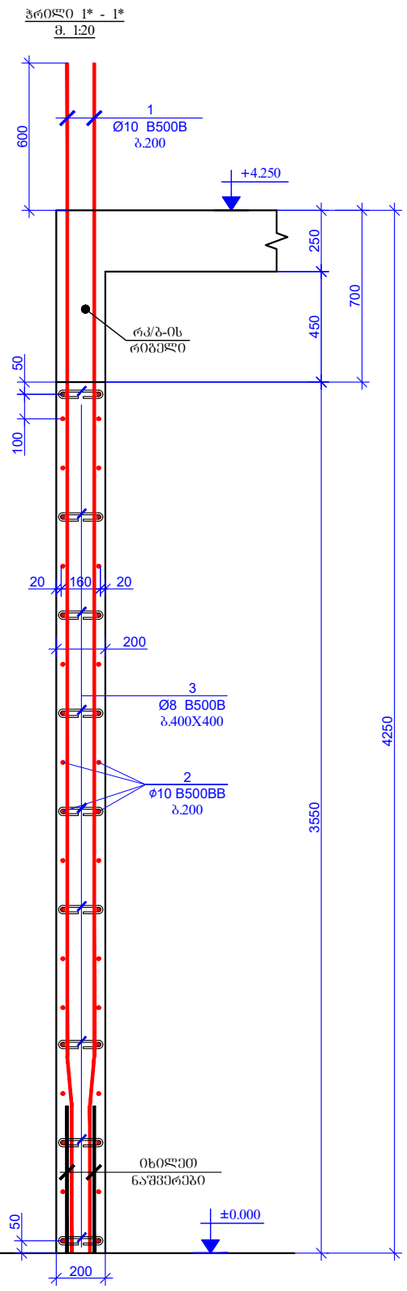

ჭრილი 2 - 2
მ. 1:20

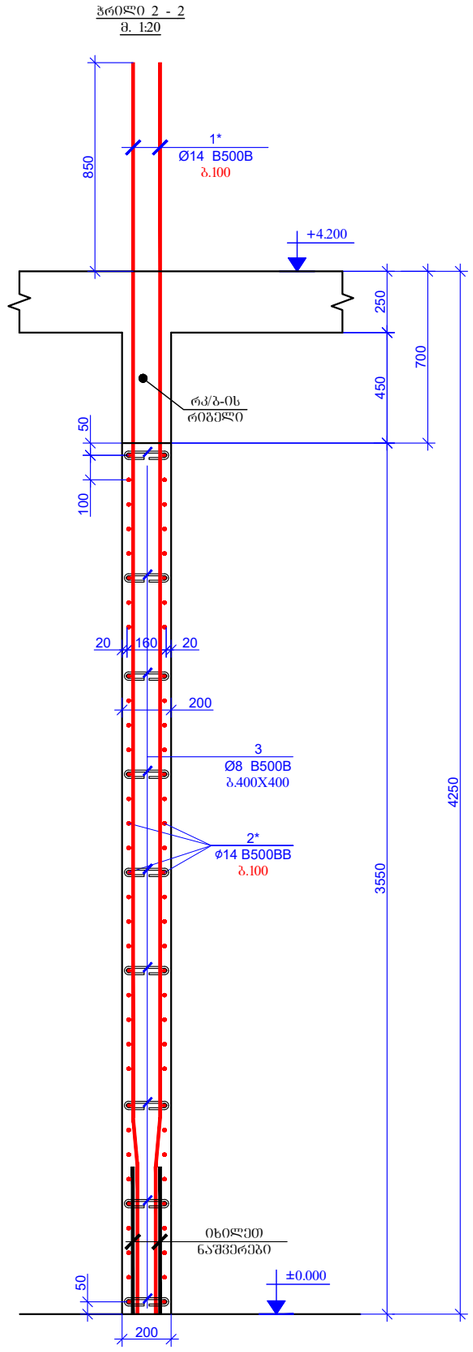

გულ - 1 (1 ცალი)
მ. 1:20

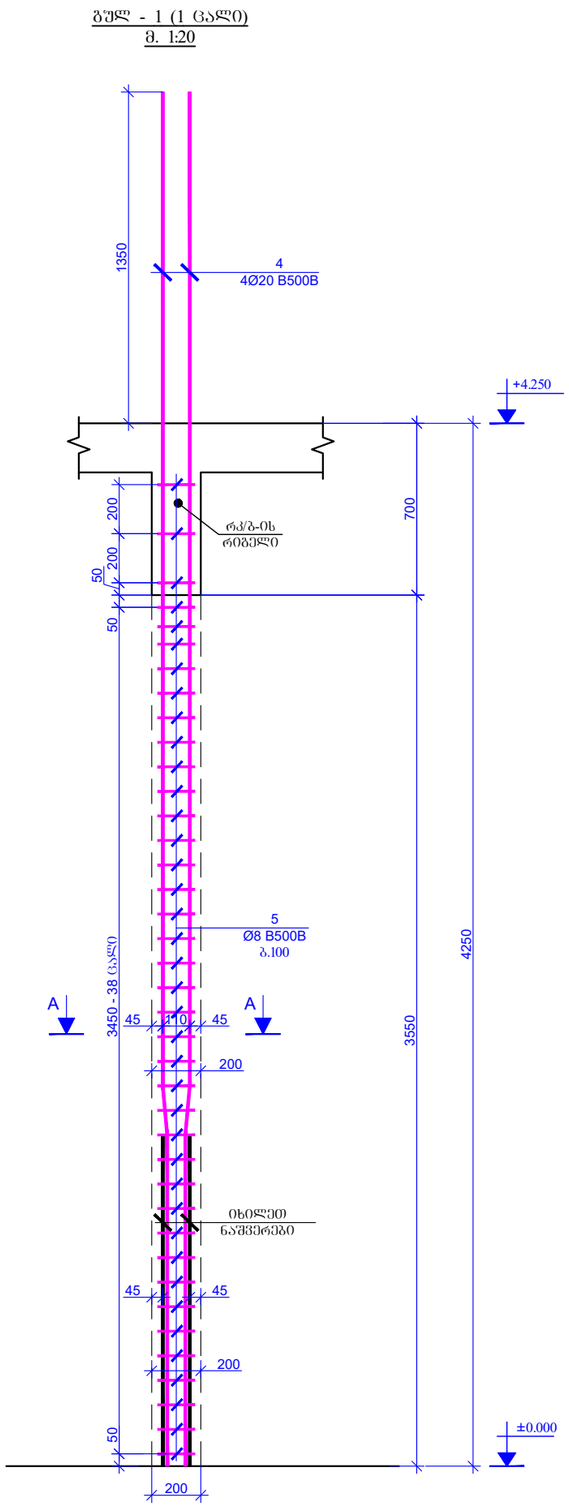

ფორმატი PAGE FORMAT	ქ. თბილისი 2025 TBILISI 2025
A3	ფაილის დასახელება: FILE NAME:

პირობითი აღნიშვნები / LEGEND

- ბეტონი
- გულარი
- დიაფრაგმა
- რიგელი
- ბეტონი რომელიც მოცემულ ნიშნულზე ასლარ გრძელდება
- გულარი რომელიც მოცემულ ნიშნულზე ასლარ გრძელდება
- მოცემული ნიშნულის ქვემოთ მდებარე ბეტონის კონტური
- მოცემული ნიშნულის ქვემოთ მდებარე დიაფრაგმის კონტური
- ღიობის აღნიშვნა

შენიშვნები / GENERAL NOTES

1. რკ/ბ-ის ხვეტების და კედლების კონსტრუქციული ნახაზები განხილულ უძრავ საძირკვლების, რიგელების, გადახურვის ფილების და კიბეების კონსტრუქციულ ნახაზებთან ერთად.

2. არმატურის მოღუნა განხორციელდეს ცივად, გაცხელების გარეშე.

პროექტის სახელწოდება / PROJECT NAME:

ქ.თბილისი, შუშის ქუჩა №38
ს/კ (01.11.04.017.359)-ზე
სამ სართულიანი სასაწყობე შენობა

არქიტექტორი
/ARCHITECT

შ.პ.ს. "არქვეი"
ს.ნ.: 420425524
ელ-ფოსტა:
arch.way@outlook.com

დამკვეთი / CLIENT:

შ.პ.ს. "ნიუ ლაბ ჯორჯია"

შემსრულებელი:
EXECUTIVE COMPANY: VECTORCONSTRUCTION LTD.

Vector Construction 1999

დირექტორი DIRECTOR	გ. დოლიაშვილი G. Doliashvili	
კონსტრუქტორი STRUCTURAL ENGINEER	ზ. ოთხოზორია Z. Otkhozoria	
შესრულა COMPLETED	ზ. ოთხოზორია Z. Otkhozoria	

თარიღი DATE: 30.06.2025	ნახაზის სახელწოდება: DRAWING NAME: რკ/ბ-ის ხვეტების და კედლების საძირკვლის ბეტონა ±0.000 ნიშნულზე
მასშტაბი / SCALE	
კონსტრუქციული პროექტი STRUCTURAL DESIGN	
სტადია STAGE	შუშა არქიტექტ WORKING DRAWINGS
ნახაზის # DRAWING #	კ - 15 / რევიზია: REVISION: 00

გულ - 1* (2 ცალი)
მ. 1:20

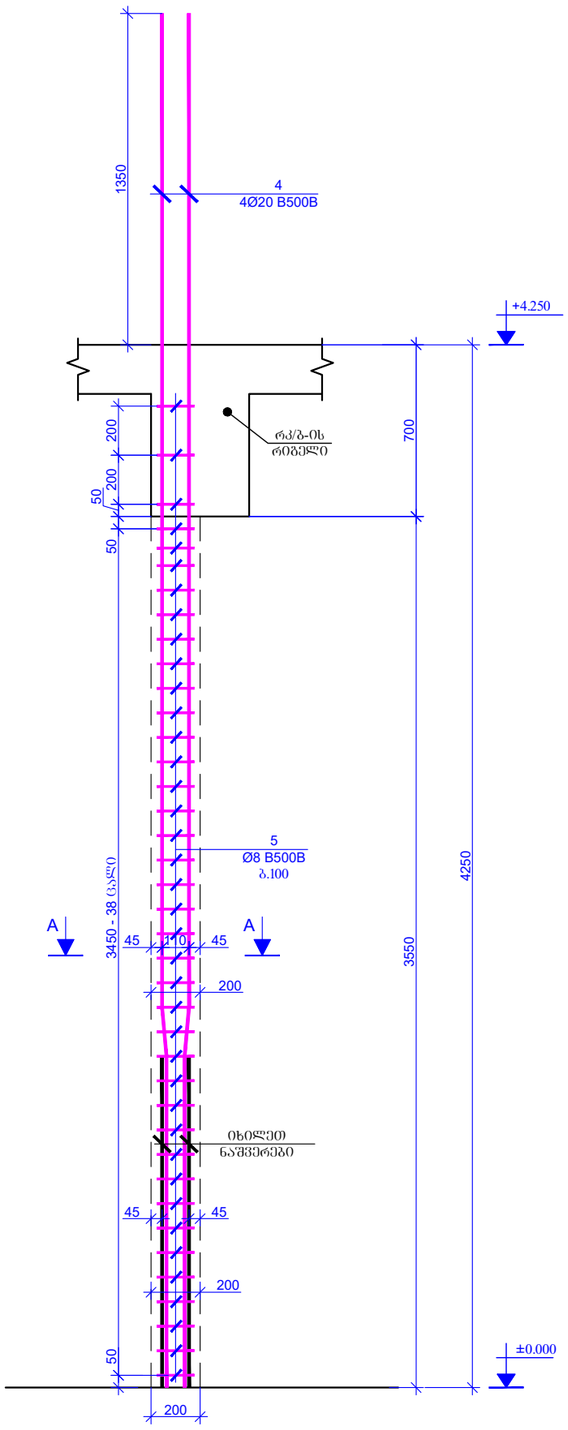

პოზიცია - 3
L=360 მმ

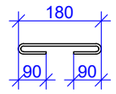

ჭრილი A - A
მ. 1:20

პოზიცია - 5
L=760 მმ

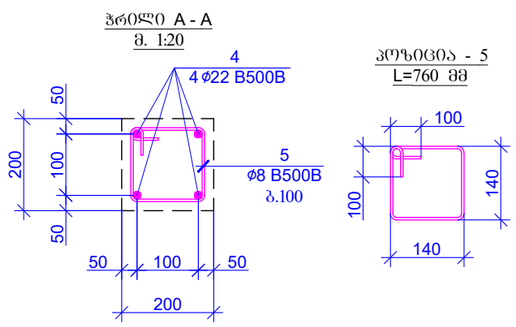

პოზ.	ა ღ ნ ი შ ვ ნ ა	დ ა ს ა ხ ე ლ ე ბ ა	რაოდენობა	წონა, კგ	
		რკ/ბ-ის დიაფრაგმები ±0.000 ნიშნულზე			
		დეტალები		ერთეული (კგ)	სულ (კგ)
1		Ø 10 B500B ℓ= 4850	176	2.99	526.85
1*		Ø 14 B500B ℓ= 5100	30	6.17	185.09
2	დაიჭრას ადგილზე	Ø 10 B500B ℓ= 842000	-	519.69	519.69
2*	დაიჭრას ადგილზე	Ø 14 B500B ℓ= 151000	-	182.67	182.67
3		Ø 8 B500B ℓ= 360	422	0.14	60.01
4		Ø 20 B500B ℓ= 5600	12	13.83	165.91
5		Ø 8 B500B ℓ= 760	114	0.30	34.22
				Σ =	1674.43
					(მ³)
		ბეტონი B25			14.00

ფურცლის ფორმატი PAGE FORMAT	ქ. თბილისი 2025 TBILISI 2025
A3	ფაილის დასახელება: FILE NAME:

პირობითი აღნიშვნები / LEGEND

- ბეტონი
- გულარი
- დიაფრაგმა
- რიგელი
- ბეტონი რომელიც მოცემულ ნიშნულზე ალარ გრძელდება
- გულარი რომელიც მოცემულ ნიშნულზე ალარ გრძელდება
- მოცემული ნიშნულის ქვემოთ მდებარე ბეტონის კონტური
- მოცემული ნიშნულის ქვემოთ მდებარე დიაფრაგმის კონტური
- ღიობის აღნიშვნა

შენიშვნები / GENERAL NOTES

1. რკ/ბ-ის ბეტონების და კედლების კონსტრუქციული ნახაზები განხილულ უძრავ საძირკვლების, რიგელების, გადახურვის ფილების და კიბეების კონსტრუქციულ ნახაზებთან ერთად.

2. არმატურის მოლუნვა განხორციელდეს ცივად, გაცხელების გარეშე.

პროექტის სახელწოდება / PROJECT NAME:
ქ.თბილისი, შუბის ქუჩა №38
ს/ს (01.11.04.017.359)-ში
სამ სართულიანი სასაწყობე შენობა

არქიტექტორი /ARCHITECT
შ.პ.ს. "არკვეი"
ს.ნ.: 420425524
ელ-ფოსტა: arch.way@outlook.com

დამკვეთი / CLIENT:
შ.პ.ს. "ნიუ ლაბ ჯორჯია"

შემსრულებელი: EXECUTIVE COMPANY: VECTORCONSTRUCTION LTD.
Vector Construction 1999

დირექტორი DIRECTOR	გ. დოლიაშვილი G. Doliashvili
კონსტრუქტორი STRUCTURAL ENGINEER	ზ. ოთხოზორია Z. Otkhozoria
შესრულა COMPLETED	ზ. ოთხოზორია Z. Otkhozoria
თარიღი DATE: 30.06.2025	ნახაზის სახელწოდება: DRAWING NAME: რკ/ბ-ის სვეტების და კედლების სამონტაჟო გეგმა ±0.000 ნიშნულზე
მასშტაბი / SCALE	
კონსტრუქციული პროექტი STRUCTURAL DESIGN	
სტადია STAGE	შუშა პროექტი WORKING DRAWINGS
ნახაზის # DRAWING #	ჯ - 16
	რევიზია: REVISION: 00

რკ/ბ-ის სვეტების და კედლების სამონტაჟო გეგმა +4.250 ნიშნულზე

მ 1:100

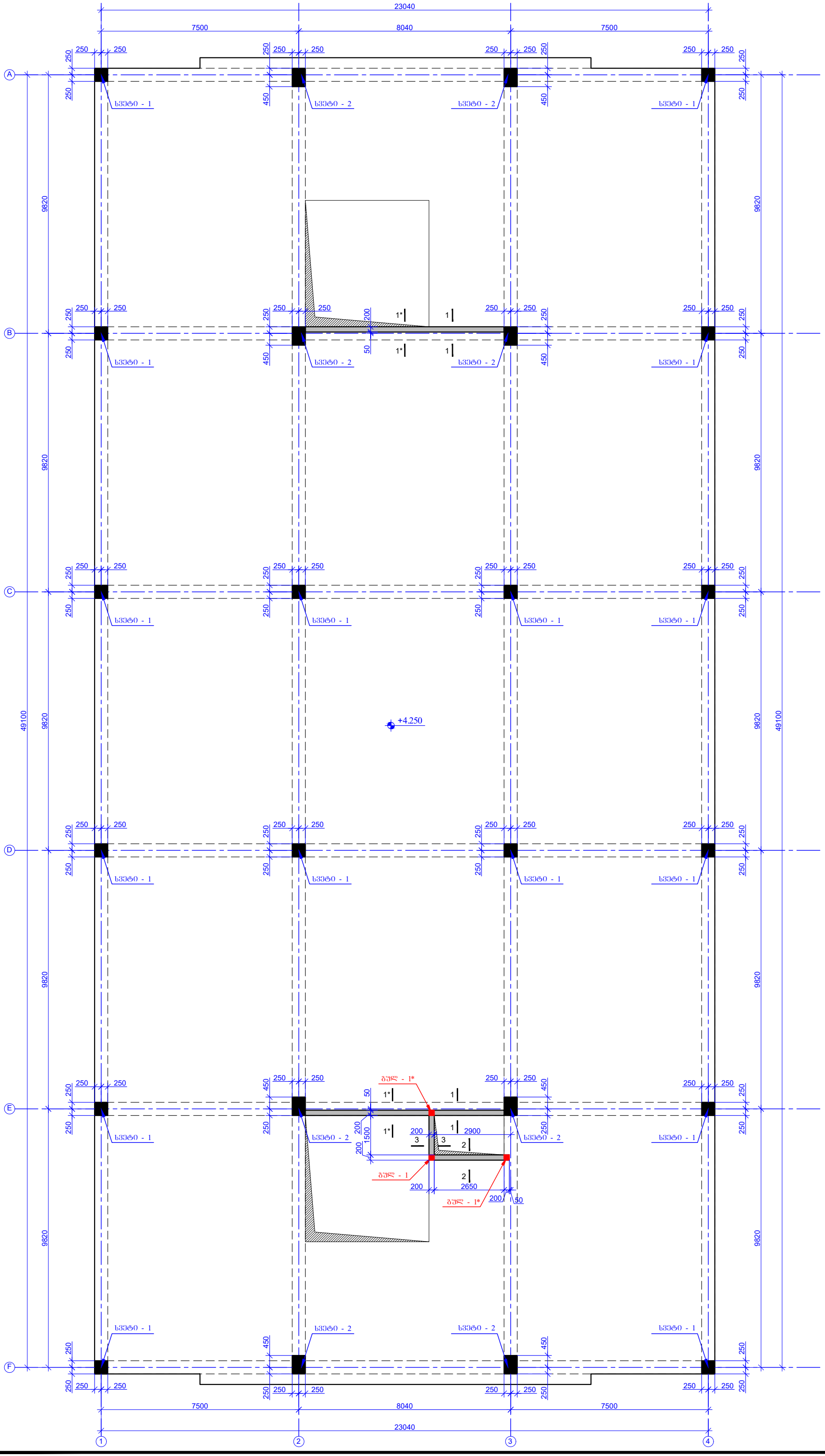

ფურცლის ფორმატი PAGE FORMAT A3	ქ. თბილისი 2025 TBILISI 2025
	ფაილის დასახელება: FILE NAME:

პირობითი აღნიშვნები / LEGEND

- სვეტი
- გულარი
- დიაფრაგმა
- რიგელი
- სვეტი რომელიც მოცემულ ნიშნულზე ადარ გრძელდება
- გულარი რომელიც მოცემულ ნიშნულზე ადარ გრძელდება
- მოცემული ნიშნულის ქვემოთ მდებარე სვეტის კონტური
- მოცემული ნიშნულის ქვემოთ მდებარე დიაფრაგმის კონტური
- ღიობის აღნიშვნა

შენიშვნები / GENERAL NOTES

1. რკ/ბ-ის სვეტების და კედლების კონსტრუქციული ნახაზები განხილულ უნდა იქნას საძირკვლების, რიგელების, გადახურვის ფილების და კიბეების კონსტრუქციულ ნახაზებთან ერთად.

2. არმატურის მოლუნვა განხორციელდეს ცივად, გაცხელების გარეშე.

პროექტის სახელწოდება / PROJECT NAME:

ქ.თბილისი, შუშის ქუჩა №38
ს/ს (01.11.04.017.359)-ში
სამ სართულიანი სასაწყობე შენობა

არქიტექტორი /ARCHITECT

შ.პ.ს. "არქჯეი"

ს.ნ.: 420425524

ელ-ფოსტა: arch.way@outlook.com

დამკვეთი / CLIENT:

შ.პ.ს. "ნიუ ლამ ჯორჯია"

შემსრულებელი: EXECUTIVE COMPANY: VECTORCONSTRUCTION LTD.

დირექტორი DIRECTOR	გ. დოლიაშვილი G. Doliashvili	
კონსტრუქტორი STRUCTURAL ENGINEER	ზ. ოთხოზორია Z. Otkhozoria	
შესრულა COMPLETED	ზ. ოთხოზორია Z. Otkhozoria	

თარიღი/DATE: 30.06.2025	ნახაზის სახელწოდება: DRAWING NAME: რკ/ბ-ის სვეტების და კედლების სამონტაჟო გეგმა +4.250 ნიშნულზე
მასშტაბი / SCALE	
კონსტრუქციული პროექტი STRUCTURAL DESIGN	
სტადია STAGE	შუშა პროექტი WORKING DRAWINGS
ნახაზის # DRAWING #	კ - 17
	რევიზია: REVISION: 00

სვეტი - 1 (16 ცალი)
მ. 1:20

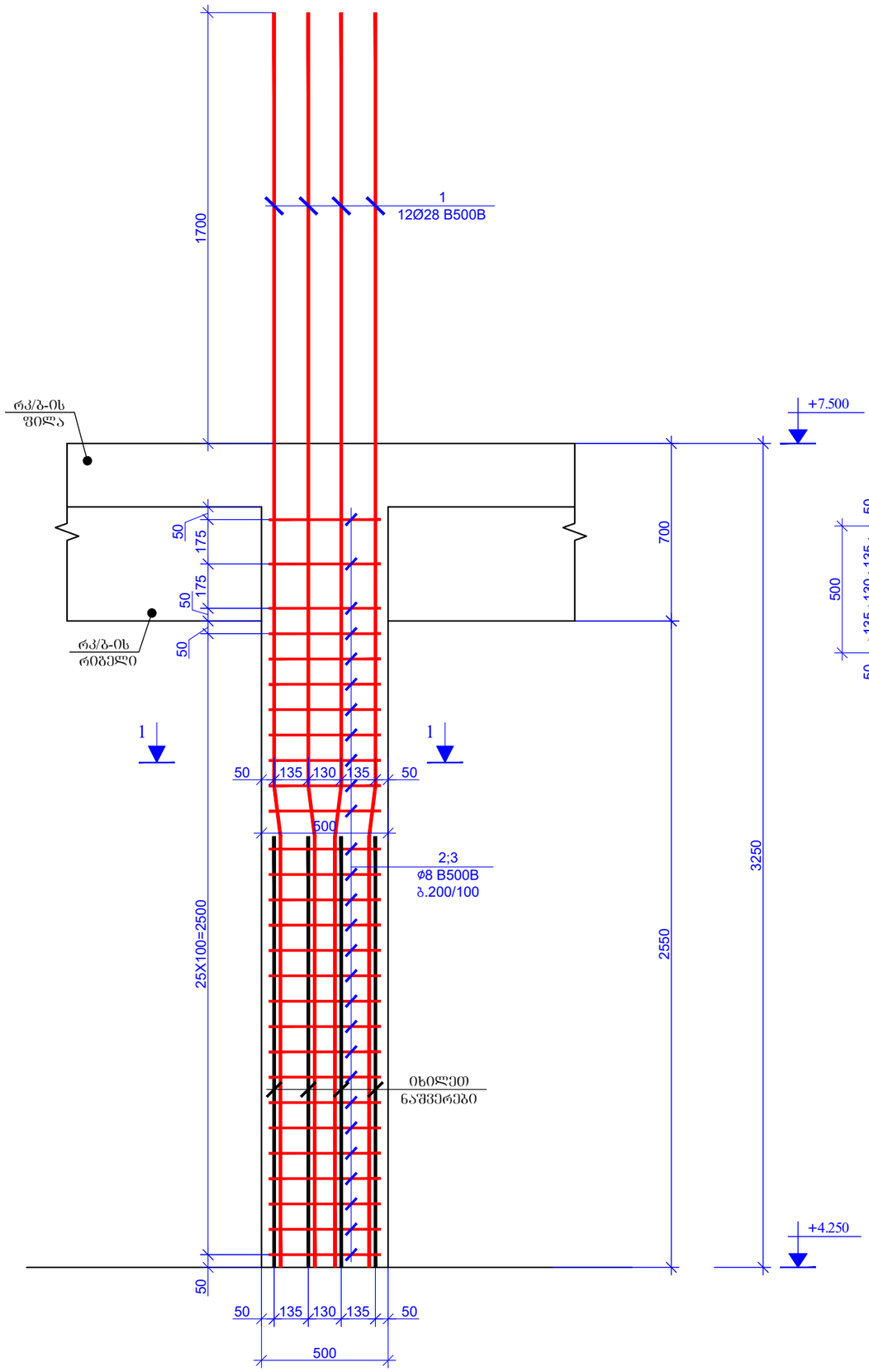

ჭრილი 1 - 1
მ. 1:20

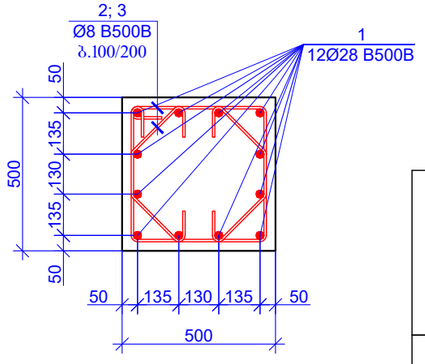

პოზიცია - 2
L=1960 მმ

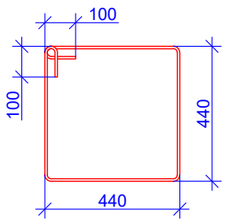

პოზიცია - 3
L=820 მმ

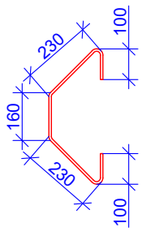

პოზიცია	აღნიშვნა	დასახელება	რაოდენობა	წონა, კგ		სვეტების რაოდენობა
		სვეტი -1 (16 ცალი)				16
		დეტალები		ერთეული (კგ)	სულ (კგ)	კგ
1		Ø 28 B500B ℓ= 4950	12	23.95	287.43	4598.89
2		Ø 8 B500B ℓ= 1960	28	0.77	21.68	346.85
3		Ø 8 B500B ℓ= 820	56	0.32	18.14	290.22
				Σ =	327.25	5235.96
					(მ³)	მ³
		ბეტონი B25			0.64	10.20

ფურცლის ფორმატი
PAGE FORMAT
A3

ქ. თბილისი 2025
TBILISI 2025

ფაილის დასახელება:
FILE NAME:

პირობითი აღნიშვნები / LEGEND

- სვეტი
- გულარი
- დიაფრაგმა
- რიგელი
- სვეტი რომელიც მოცემულ ნიშნულზე ალარ გრძელდება
- გულარი რომელიც მოცემულ ნიშნულზე ალარ გრძელდება
- მოცემული ნიშნულის ქვემოთ მდებარე სვეტის კონტური
- მოცემული ნიშნულის ქვემოთ მდებარე დიაფრაგმის კონტური
- ღიობის აღნიშვნა

შენიშვნები / GENERAL NOTES

1. რკ/ბ-ის სვეტების და კედლების კონსტრუქციული ნახაზები განხილულ უნდა იქნას საძირკვლების, რიგელების, გადახურვის ფილების და კიბეების კონსტრუქციულ ნახაზებთან ერთად.

2. არმატურის მოღუნვა განხორციელდეს ცივად, გაცხელების გარეშე.

პროექტის სახელწოდება / PROJECT NAME:
ქ.თბილისი, შუშის ქუჩა №38
ს/კ (01.11.04.017.359)-ში
სამ სართულიანი სასაწყობე შენობა

არქიტექტორი
/ARCHITECT

შ.პ.ს. "არქვეი"
ს.ნ.: 420425524
ელ-ფოსტა:
arch.way@outlook.com

დამკვეთი / CLIENT:
შ.პ.ს. "ნიუ ლაბ ჯორჯია"

შემსრულებელი:
EXECUTIVE COMPANY: VECTORCONSTRUCTION LTD.

დირექტორი DIRECTOR	გ. დოლიაშვილი G. Doliashvili	
კონსტრუქტორი STRUCTURAL ENGINEER	ზ. ოთხოზორია Z. Otkhozoria	
შესრულა COMPLETED	ზ. ოთხოზორია Z. Otkhozoria	

თარიღი DATE: 30.06.2025
მასშტაბი / SCALE
კონსტრუქციული პროექტი STRUCTURAL DESIGN

ნახაზის სახელწოდება DRAWING NAME:
რკ/ბ-ის სვეტების და კედლების სამონტაჟო ბეჭდა +4.250 ნიშნულზე

სტადია STAGE: მუშა პროექტი WORKING DRAWINGS

ნახაზის # DRAWING #: კ - 18
რევიზია REVISION: 00

სვეტი - 2 (8 ცალი)
მ. 1:20

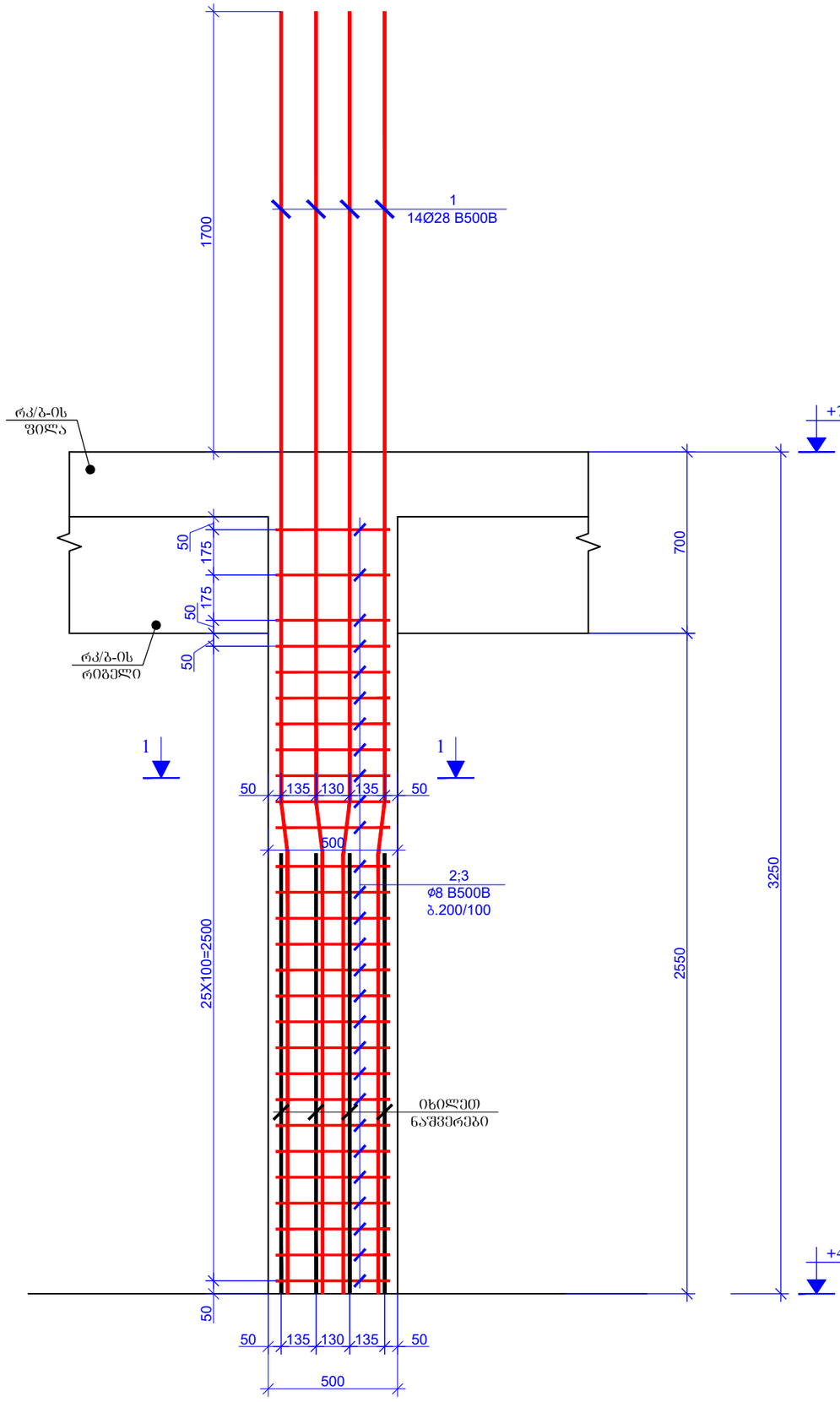

ჭრილი 1 - 1
მ. 1:20

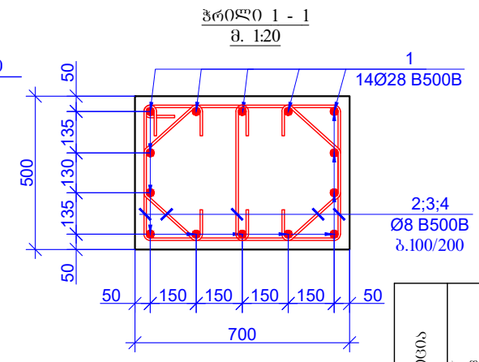

კოზიცია - 2
L=2360 მმ

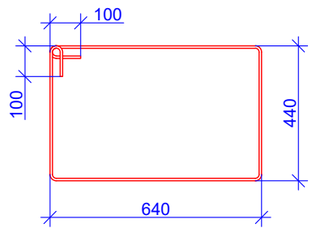

კოზიცია - 3
L=820 მმ

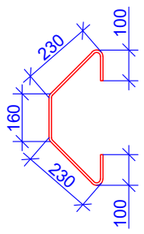

კოზიცია - 4
L=640 მმ

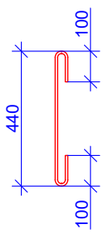

კოზიცია	აღნიშვნა	დახასიათება	რაოდენობა	წონა, კგ		სვეტების რაოდენობა
		სვეტი -2 (8 ცალი)				8
		დეტალები		ერთეული (კგ)	სულ (კგ)	კგ
1		Ø 28 B500B ℓ= 4.950	14	23.95	335.34	2682.68
2		Ø 8 B500B ℓ= 1.960	28	0.77	21.68	173.43
3		Ø 8 B500B ℓ= 820	56	0.32	18.14	145.11
4		Ø 8 B500B ℓ= 640	28	0.25	7.08	56.63
				Σ =	382.23	3057.85
					(მ³)	მ³
		ბეტონი B25			0.89	7.14

ფორმატის ფორმატი
PAGE FORMAT
A3

ქ. თბილისი 2025
TBILISI 2025

ფაილის დასახელება:
FILE NAME:

პირობითი აღნიშვნები / LEGEND

- სვეტი
- გრძივი არმატურა
- დიაფრაგმა
- რიგელი
- სვეტი რომელიც მოცემულ ნიშნულზე ალარ გრძელდება
- გრძივი არმატურა რომელიც მოცემულ ნიშნულზე ალარ გრძელდება
- მოცემული ნიშნულის ქვემოთ მდებარე სვეტის კონტური
- მოცემული ნიშნულის ქვემოთ მდებარე დიაფრაგმის კონტური
- ღიობის აღნიშვნა

შენიშვნები / GENERAL NOTES

1. რკ/ბ-ის სვეტების და კედლების კონსტრუქციული ნახაზები განხილულ უნდა იქნას საიზოკვლების, რიგელების, გადახურვის ფილების და კიბეების კონსტრუქციულ ნახაზებთან ერთად.

2. არმატურის მოლუნვა განხორციელდეს ცივად, გაცხელების გარეშე.

პროექტის სახელწოდება / PROJECT NAME:
ქ.თბილისი, შუბის ქუჩა №38
ს/ს (01.11.04.017.359)-ში
სამ სართულიანი სასაწყობე შენობა

არქიტექტორი /ARCHITECT
შ.პ.ს. "არკვეი"
ს.ნ.: 420425524
ელ-ფოსტა: arch.way@outlook.com

დამკვეთი / CLIENT:
შ.პ.ს. "ნიუ ლაბ ჯორჯია"

შემსრულებელი: EXECUTIVE COMPANY: VECTORCONSTRUCTION LTD.

დირექტორი DIRECTOR	გ. დოლიაშვილი G. Doliashvili	
კონსტრუქტორი STRUCTURAL ENGINEER	ზ. ოთხოზორია Z. Otkhozoria	
შესრულა COMPLETED	ზ. ოთხოზორია Z. Otkhozoria	
თარიღი DATE: 30.06.2025	ნახაზის სახელწოდება: DRAWING NAME: რკ/ბ-ის სვეტების და კედლების სამონტაჟე გეგმა +4.250 ნიშნულზე	
მასშტაბი / SCALE		
კონსტრუქციული ამოსავალი STRUCTURAL DESIGN		
სტადია STAGE	შუშა პროექტი WORKING DRAWINGS	
ნახაზის # DRAWING #	კ - 19	რევიზია: REVISION: 00

ჭრილი 1 - 1
მ. 1:20

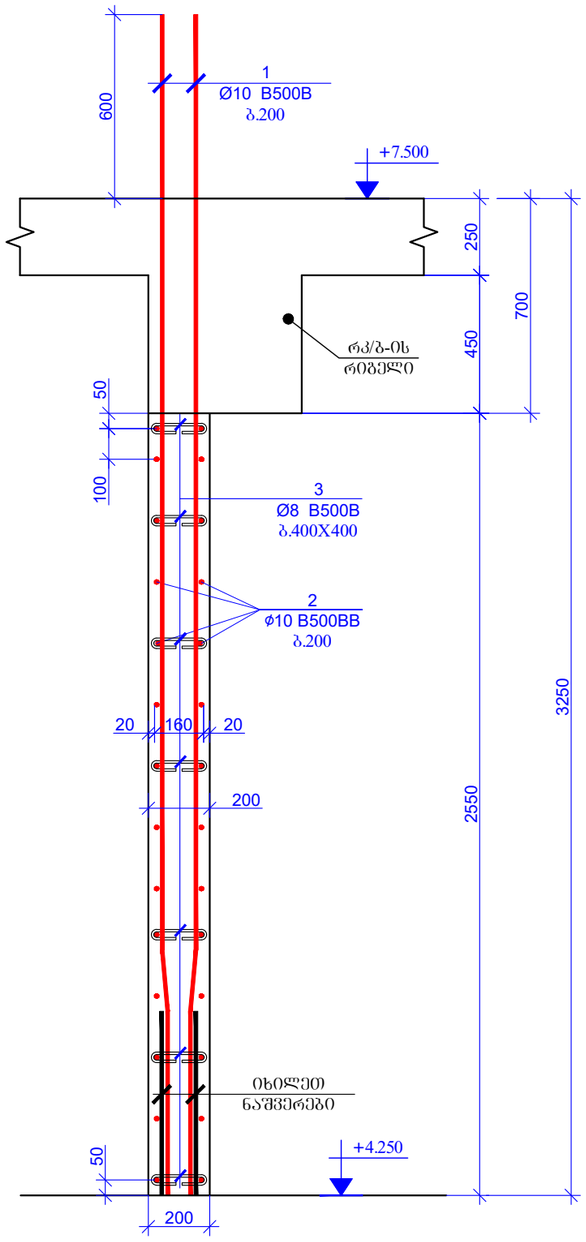

ჭრილი 1* - 1*
მ. 1:20

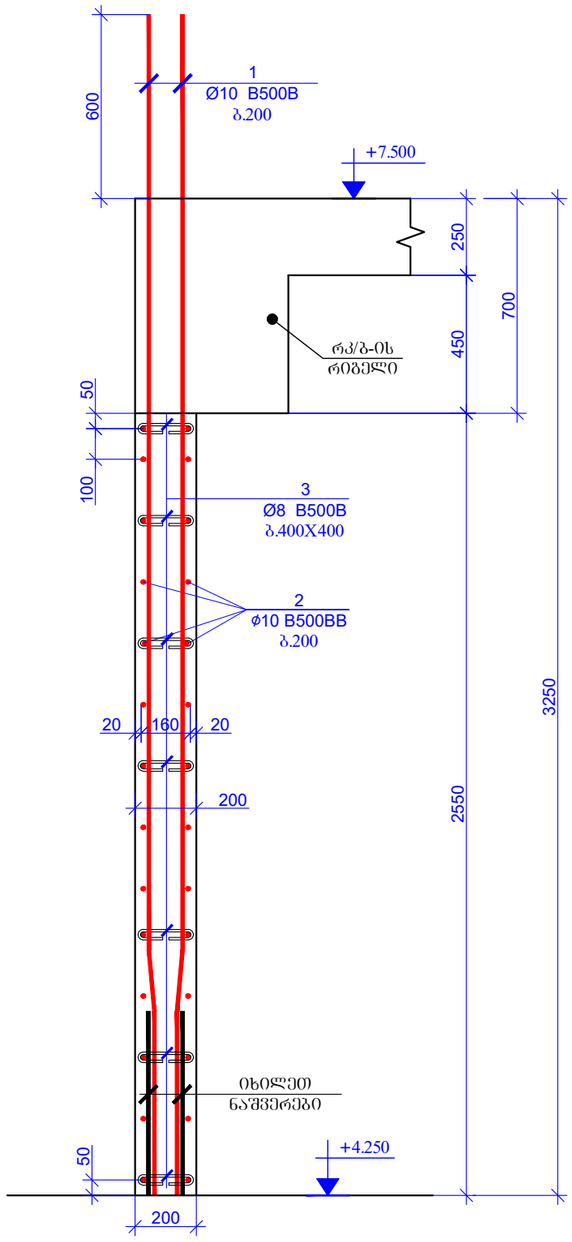

ჭრილი 1* - 1*
მ. 1:20

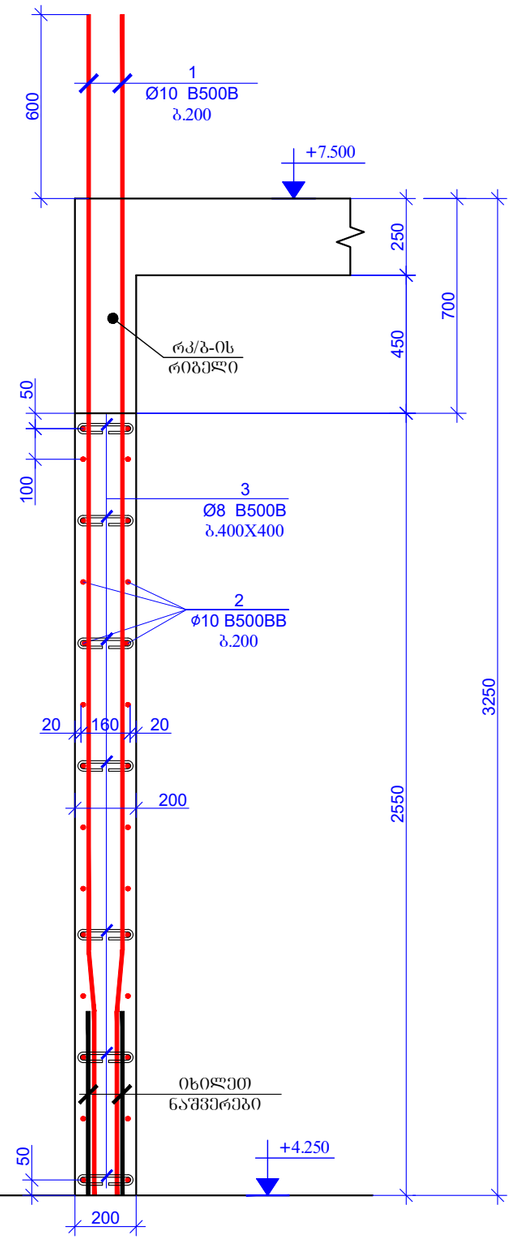

ფურცლის ფორმატი PAGE FORMAT	ქ. თბილისი 2025 TBILISI 2025
A3	ფაილის დასახელება: FILE NAME:

პირობითი აღნიშვნები / LEGEND

- სველი
- გუდარი
- დიაფრაგმა
- რიგელი
- სველი რიგელიც მოცემულ ნიშნულზე ალარ გრძელდება
- გულარი რიგელიც მოცემულ ნიშნულზე ალარ გრძელდება
- მოცემული ნიშნულის ქვემოთ მდებარე სველის კონტური
- მოცემული ნიშნულის ქვემოთ მდებარე დიაფრაგმის კონტური
- ღიობის აღნიშვნა

შენიშვნები / GENERAL NOTES

1. რკ/ბ-ის სვეტების და კედლების კონსტრუქციული ნახაზები განხილულ უძრავ საძირკვლების, რიგელების, გადახურვის ფილების და კიბეების კონსტრუქციულ ნახაზებთან ერთად.

2. არმატურის მოღუნვა განხორციელდეს ცივად, გაცხელების გარეშე.

პროექტის სახელწოდება / PROJECT NAME:

ქ.თბილისი, შუშის ქუჩა №38
ს/ს (01.11.04.017.359)-ში
სამ სართულიანი სასაწყობე შენობა

არქიტექტორი
/ARCHITECT

შ.პ.ს. "არქვეი"
ს.ნ.: 420425524
ელ-ფოსტა:
arch.way@outlook.com

დამკვეთი / CLIENT:

შ.პ.ს. "ნიუ ლაბ ჯორჯია"

შემსრულებელი:
EXECUTIVE COMPANY: VECTORCONSTRUCTION LTD.

დირექტორი DIRECTOR	გ. დოლიაშვილი G. Doliashvili	
კონსტრუქტორი STRUCTURAL ENGINEER	ზ. ოთხოზორია Z. Otkhozoria	
შესრულა COMPLETED	ზ. ოთხოზორია Z. Otkhozoria	
თარიღი DATE: 30.06.2025	ნახაზის სახელწოდება DRAWING NAME: რკ/ბ-ის სვეტების და კედლების სამონტაჟო ბეტონი +4.250 ნიშნულზე	
მასშტაბი / SCALE		
კონსტრუქციული პროექტი STRUCTURAL DESIGN		
სტადია STAGE	შუშა პროექტი WORKING DRAWINGS	
ნახაზის # DRAWING #	ა - 20	რევიზია REVISION: 00

ჭრილი 2 - 2
მ. 1:20

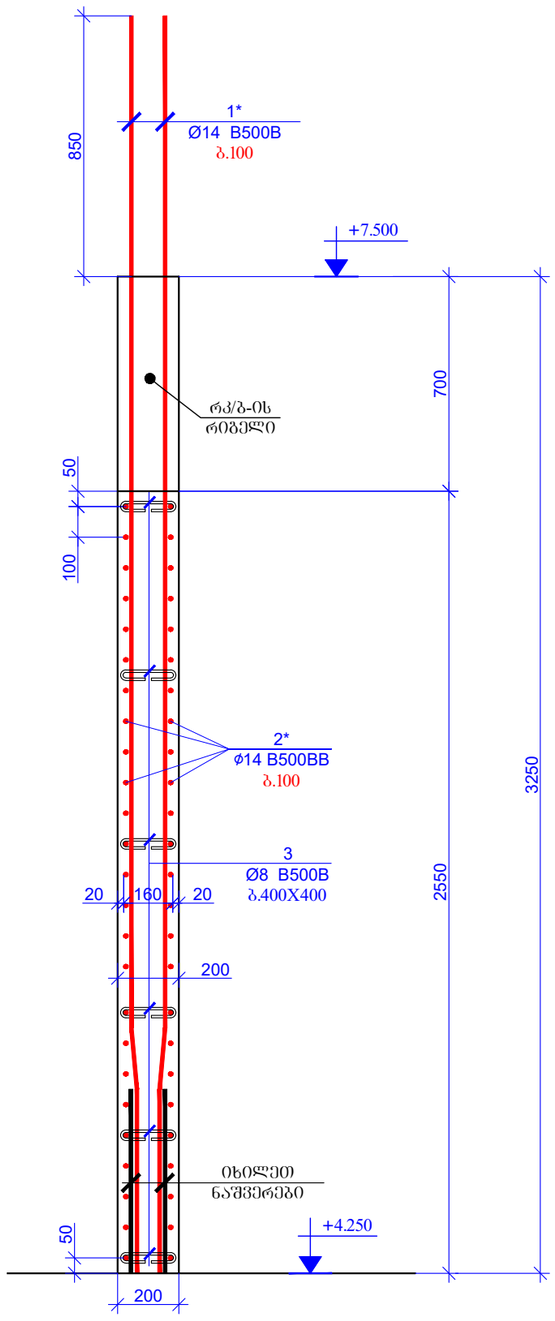

გულ - 1 (1 ცალი)
მ. 1:20

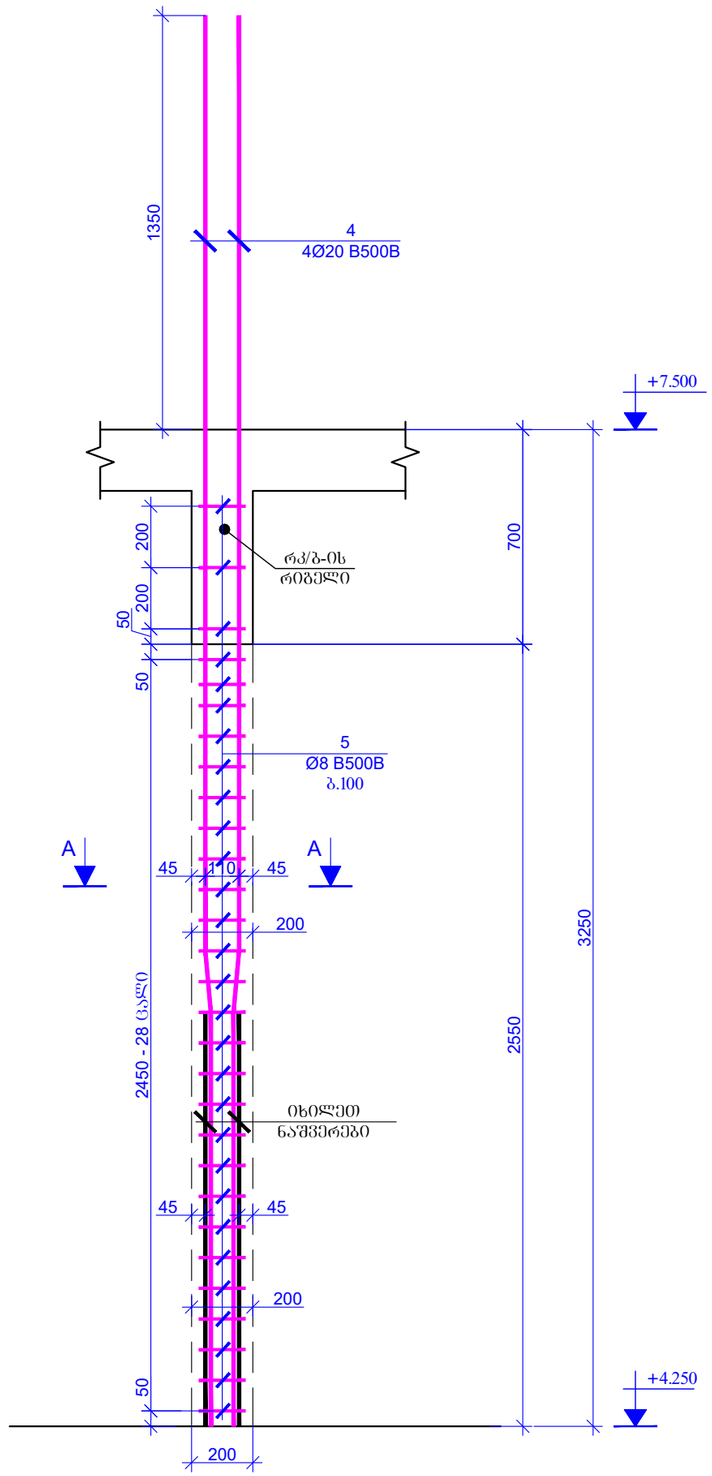

გულ - 1* (2 ცალი)
მ. 1:20

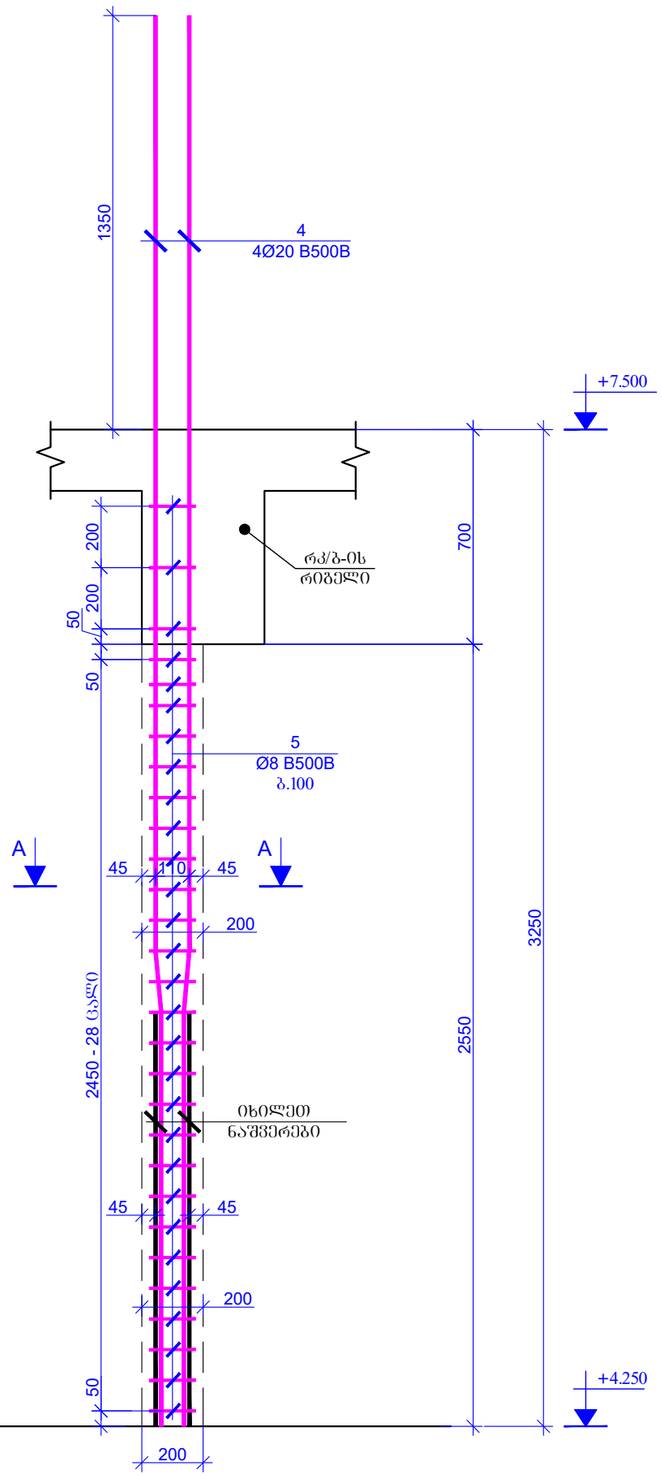

ფურცლის ფორმატი PAGE FORMAT	ქ. თბილისი 2025 TBILISI 2025
A3	ფაილის დასახელება: FILE NAME:

პირობითი აღნიშვნები / LEGEND

- ბეტონი
- გრძივი არმატურა
- განივი არმატურა
- რიგელი
- ბეტონი რომელზეც მოცემულ ნიშნულზე ასვლა გრძელდება
- გრძივი არმატურა რომელიც მოცემულ ნიშნულზე ასვლა გრძელდება
- მოცემული ნიშნულის ქვემოთ მდებარე ბეტონის კონტური
- მოცემული ნიშნულის ქვემოთ მდებარე დიაფრაგმის კონტური
- ღიობის აღნიშვნა

შენიშვნები / GENERAL NOTES

1. რკ/ბ-ის ბეტონის და კედლების კონსტრუქციული ნახაზები განხილულ უძრავ საძირკვლების, რიგელების, გადახურვის ფილების და კიბეების კონსტრუქციულ ნახაზებთან ერთად.

2. არმატურის მოლუნვა განხორციელდეს ცივად, გაცხელების გარეშე.

პროექტის სახელწოდება / PROJECT NAME:

ქ.თბილისი, შუშის ქუჩა №38
ს/ს (01.11.04.017.359)-ში
სამ სართულიანი სასაწყობე შენობა

არქიტექტორი /ARCHITECT

შ.პ.ს. "არკვეი"
ს.ნ.: 420425524
ელ-ფოსტა:
arch.way@outlook.com

დამკვეთი / CLIENT:

შ.პ.ს. "ნიუ ლაბ ჯორჯია"

შემსრულებელი: EXECUTIVE COMPANY: VECTORCONSTRUCTION LTD.

დირექტორი DIRECTOR	გ. დოლიაშვილი G. Doliashvili	
კონსტრუქტორი STRUCTURAL ENGINEER	ზ. ოთხოზორია Z. Otkhozoria	
შესრულა COMPLETED	ზ. ოთხოზორია Z. Otkhozoria	
თარიღი DATE: 30.06.2025	ნახაზის სახელწოდება DRAWING NAME: რკ/ბ-ის ბეტონის და კედლების საძირკვლის ბეჭდა +4.250 ნიშნულზე	
მასშტაბი / SCALE		
კონსტრუქციული პროექტი STRUCTURAL DESIGN		
სტადია STAGE	შუშა არქიტექტ WORKING DRAWINGS	
ნახაზის # DRAWING #	ჯ - 21	რევიზია: REVISION: 00

კოზიცია - 3
L=360 მმ

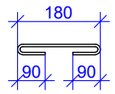

ჭრილი A - A
მ. 1:20

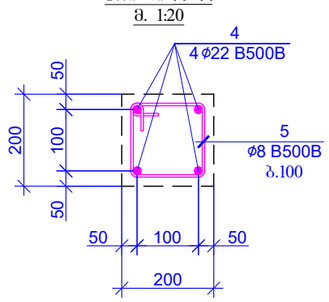

კოზიცია - 5
L=760 მმ

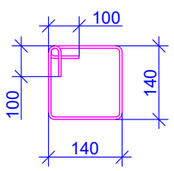

კოზ.	აღნიშვნა	დასახელება	რაოდენობა	წონა, კგ	
		რკ/ბ-ის დიაფრაგმები +4.250 ნიშნულზე			
		დეტალები		ერთეული (კგ)	სულ (კგ)
1		Ø 10 B500B ℓ= 3850	176	2.38	418.22
1*		Ø 14 B500B ℓ= 4100	30	4.96	148.80
2	დაიჭრას ადგილზე	Ø 10 B500B ℓ= 630000	-	388.84	388.84
2*	დაიჭრას ადგილზე	Ø 14 B500B ℓ= 109000	-	131.86	131.86
3		Ø 8 B500B ℓ= 360	318	0.14	45.22
4		Ø 20 B500B ℓ= 4600	12	11.36	136.28
5		Ø 8 B500B ℓ= 760	93	0.30	27.92
				Σ =	1297.13
					(მ³)
		ბეტონი B25			10.20

ფურცლის ფორმატი
PAGE FORMAT
A3

ქ. თბილისი 2025
TBILISI 2025

ფაილის დასახელება:
FILE NAME:

პირობითი აღნიშვნები / LEGEND

- სვეტი
- გულარი
- დიაფრაგმა
- რიგელი
- სვეტი რომელიც მოცემულ ნიშნულზე ალარ გრძელდება
- გულარი რომელიც მოცემულ ნიშნულზე ალარ გრძელდება
- მოცემული ნიშნულის ქვემოთ მდებარე სვეტის კონტური
- მოცემული ნიშნულის ქვემოთ მდებარე დიაფრაგმის კონტური
- ღიობის აღნიშვნა

შენიშვნები / GENERAL NOTES

1. რკ/ბ-ის სვეტების და კედლების კონსტრუქციული ნახაზები განხილულ უძრავ საძირკვლების, რიგელების, გადახურვის ფილების და კიბეების კონსტრუქციულ ნახაზებთან ერთად.

2. არმატურის მოლუნვა განხორციელდეს ცივად, გაცხელების გარეშე.

პროექტის სახელწოდება / PROJECT NAME:
ქ.თბილისი, შუშის ქუჩა №38
ს/ს (01.11.04.017.359)-ში
სამ სართულიანი სასაწყობე შენობა

არქიტექტორი
/ARCHITECT

შ.პ.ს. "არქვეი"
ს.ნ.: 420425524
ელ-ფოსტა:
arch.way@outlook.com

დამკვეთი / CLIENT:
შ.პ.ს. "ნიუ ლაბ ჯორჯია"

შემსრულებელი:
EXECUTIVE COMPANY: VECTORCONSTRUCTION LTD.

დირექტორი DIRECTOR	გ. დოლიაშვილი G. Doliashvili	
კონსტრუქტორი STRUCTURAL ENGINEER	ზ. ოთხოზორია Z. Otkhozoria	
შესრულა COMPLETED	ზ. ოთხოზორია Z. Otkhozoria	
თარიღი DATE: 30.06.2025	ნახაზის სახელწოდება: DRAWING NAME: რკ/ბ-ის სვეტების და კედლების სამონტაჟო ბეჭდა +4.250 ნიშნულზე	
მასშტაბი / SCALE		
კონსტრუქციული გადაწყვეტა STRUCTURAL DESIGN		
სტადია STAGE	მუშა პროექტი WORKING DRAWINGS	
ნახაზის # DRAWING #	კ - 22	რევიზია: REVISION: 00

რკ/ბ-ის სვეტების და კედლების სამონტაჟო გეგმა +7.500 ნიშნულზე

მ 1:100

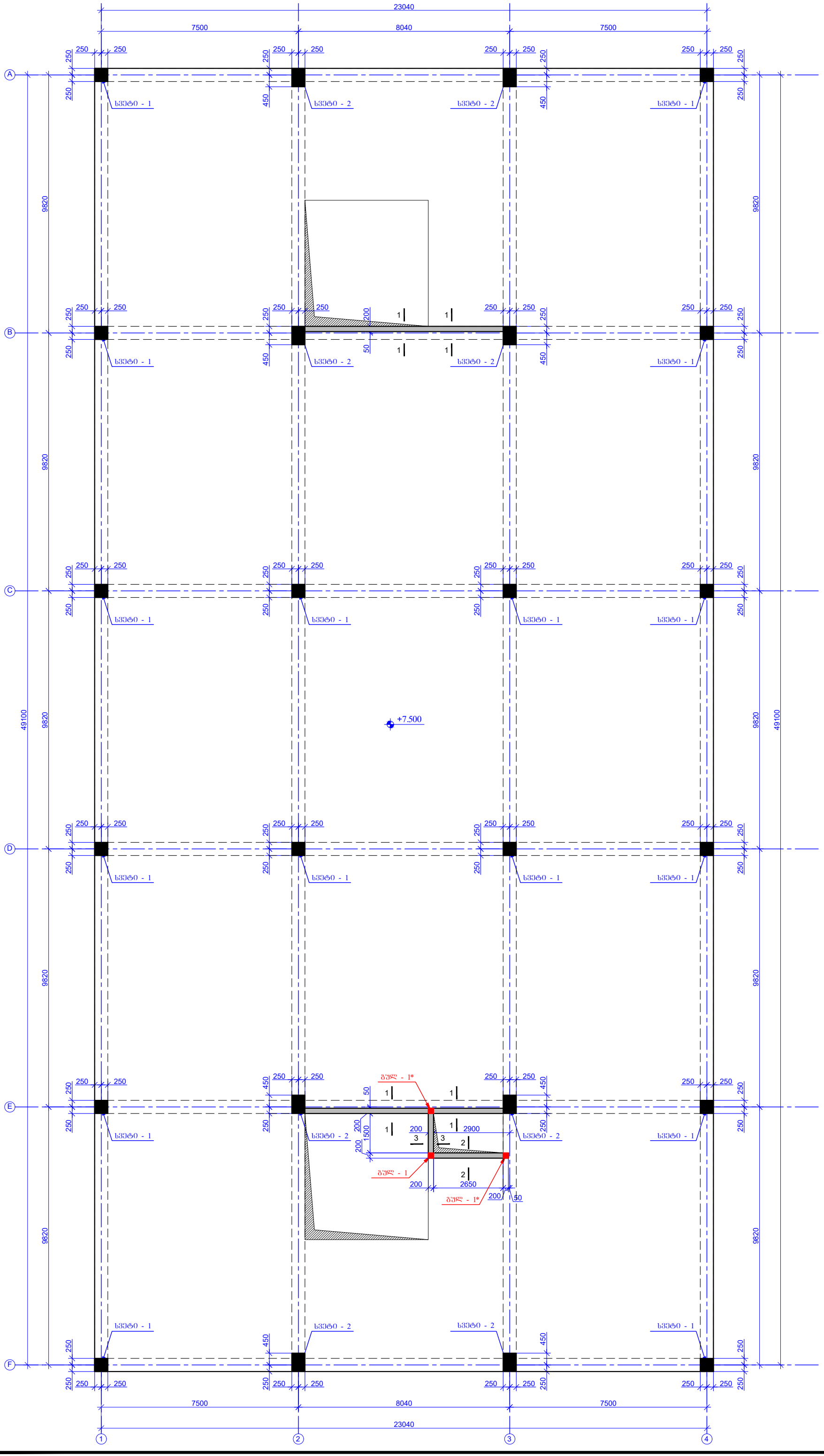

ფურცლის ფორმატი PAGE FORMAT A3	ქ. თბილისი 2025 TBILISI 2025
	ფაილის დასახელება: FILE NAME:

პირობითი აღნიშვნები / LEGEND

- სვეტი
- გულარი
- დიაფრაგმა
- რიგელი
- სვეტი რომელიც მოცემულ ნიშნულზე აღარ გრძელდება
- გულარი რომელიც მოცემულ ნიშნულზე აღარ გრძელდება
- მოცემული ნიშნულის ქვემოთ მდებარე სვეტის კონტური
- მოცემული ნიშნულის ქვემოთ მდებარე დიაფრაგმის კონტური
- დიობის აღნიშვნა

შენიშვნები / GENERAL NOTES

1. რკ/ბ-ის სვეტების და კედლების კონსტრუქციული ნახაზები განხილულ უნდა იქნას საძირკვლების, რიგელების, გადახურვის ფილების და კიბეების კონსტრუქციულ ნახაზებთან ერთად.

2. არმატურის მოღუნვა განხორციელდეს ცივად, გაცხელების გარეშე.

პროექტის სახელწოდება / PROJECT NAME:

ქ.თბილისი, შუშის ქუჩა №38
ს/ს (01.11.04.017.359)-ში
სამ სართულიანი სასაწყობე შენობა

არქიტექტორი /ARCHITECT

შ.პ.ს. "არქვეი"

ს.ნ.: 420425524

ელ-ფოსტა: arch.way@outlook.com

დამკვეთი / CLIENT:

შ.პ.ს. "ნიუ ლაი ჯორჯია"

შემსრულებელი: EXECUTIVE COMPANY: VECTORCONSTRUCTION LTD.

დირექტორი DIRECTOR	გ. დოლიაშვილი G. Doliashvili	
კონსტრუქტორი STRUCTURAL ENGINEER	ზ. ოთხოზორია Z. Otkhozoria	
შესრულა COMPLETED	ზ. ოთხოზორია Z. Otkhozoria	
თარიღი/DATE: 30.06.2025	ნახაზის სახელწოდება: DRAWING NAME: რკ/ბ-ის სვეტების და კედლების სამონტაჟო გეგმა +7.500 ნიშნულზე	
მასშტაბი / SCALE		
კონსტრუქციული პროექტი STRUCTURAL DESIGN		
სტადია STAGE	მუშა პროექტი WORKING DRAWINGS	
ნახაზის # DRAWING #	კ - 23	რევიზია: REVISION: 00

სვეტი - 1 (16 ცალი)
მ. 1:20

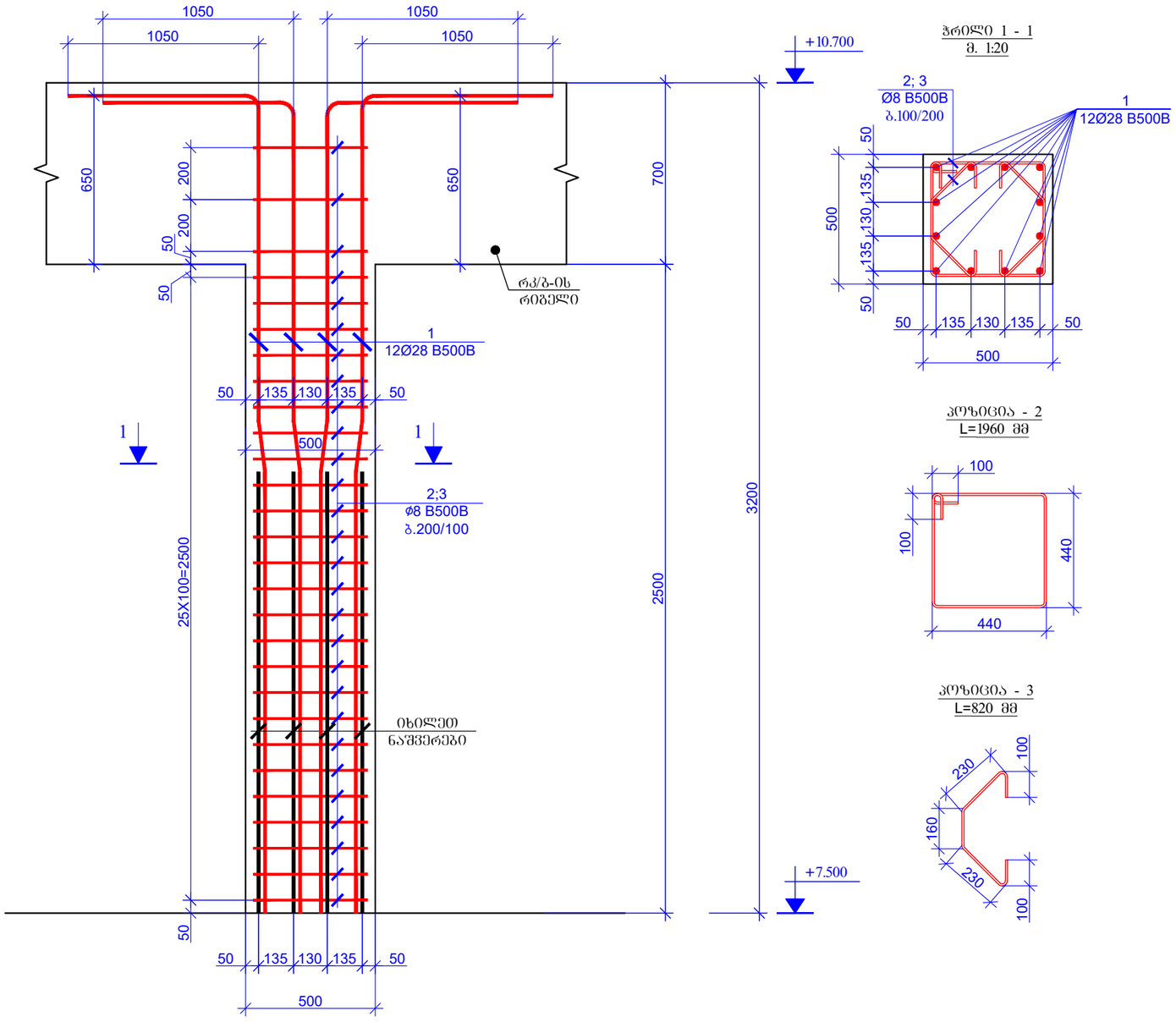

ჭრილი 1 - 1
მ. 1:20

პოზიცია - 2
L=1960 მმ

პოზიცია - 3
L=820 მმ

პოზიცია	ა ღ ნ ი შ ვ ნ ა	დ ა ს ა ხ ე ლ ე ბ ა	რაოდენობა	წონა, კგ		სვეტების რაოდენობა
		სვეტი -1 (16 ცალი)				16
		დეტალები		ერთეული (კგ)	სულ (კგ)	კგ
1		Ø 28 B500B ł= 4200	12	20.32	243.88	3902.09
2		Ø 8 B500B ł= 1960	28	0.77	21.68	346.85
3		Ø 8 B500B ł= 820	56	0.32	18.14	290.22
				Σ =	283.70	4539.16
					(მ³)	მ³
		ბეტონი B25			0.63	10.00

ფურცლის ფორმატი
PAGE FORMAT
A3

ქ. თბილისი 2025
TBILISI 2025

ფაილის დასახელება:
FILE NAME:

პირობითი აღნიშვნები / LEGEND

- სვეტი
- გულარი
- დიაფრაგმა
- რიგელი
- სვეტი რომელიც მოცემულ ნიშნულზე ალარ გრძელდება
- გულარი რომელიც მოცემულ ნიშნულზე ალარ გრძელდება
- მოცემული ნიშნულის ქვემოთ მდებარე სვეტის კონტური
- მოცემული ნიშნულის ქვემოთ მდებარე დიაფრაგმის კონტური
- ღიობის აღნიშვნა

შენიშვნები / GENERAL NOTES

1. რკ/ბ-ის სვეტების და კედლების კონსტრუქციული ნახაზები განხილულ უნდა საძირკვლების, რიგელების, გადახურვის ფილების და კიბეების კონსტრუქციულ ნახაზებთან ერთად.

2. არმატურის მოღუნვა განხორციელდეს ცივად, გაცხელების გარეშე.

პროექტის სახელწოდება / PROJECT NAME:
ქ.თბილისი, შუშის ქუჩა №38
ს/ს (01.11.04.017.359)-ში
სამ სართულიანი სასაწყობე შენობა

არქიტექტორი
/ARCHITECT



შ.პ.ს. "არკვეი"
ს.ნ.: 420425524
ელ-ფოსტა:
arch.way@outlook.com

დამკვეთი / CLIENT:
შ.პ.ს. "ნიუ ლამ ჯორჯია"

შემსრულებელი:
EXECUTIVE COMPANY:
VECTORCONSTRUCTION LTD.

Vector Construction 1999

დირექტორი DIRECTOR	გ. დოლიაშვილი G. Doliashvili	
კონსტრუქტორი STRUCTURAL ENGINEER	ზ. ოთხოზორია Z. Otkhozoria	
შესრულა COMPLETED	ზ. ოთხოზორია Z. Otkhozoria	

ნახაზის სახელწოდება:
DRAWING NAME:
რკ/ბ-ის სვეტების და კედლების სამონტაჟო შეშა +7.500 ნიშნულზე

თარიღი DATE: 30.06.2025
მასშტაბი / SCALE
კონსტრუქციული კონცეპცია STRUCTURAL DESIGN

სტადია STAGE: მუშა პროექტი WORKING DRAWINGS

ნახაზის # DRAWING #: ჯ - 24
რევიზია: REVISION: 00

სვეტი - 2 (8 ცალი)
მ. 1:20

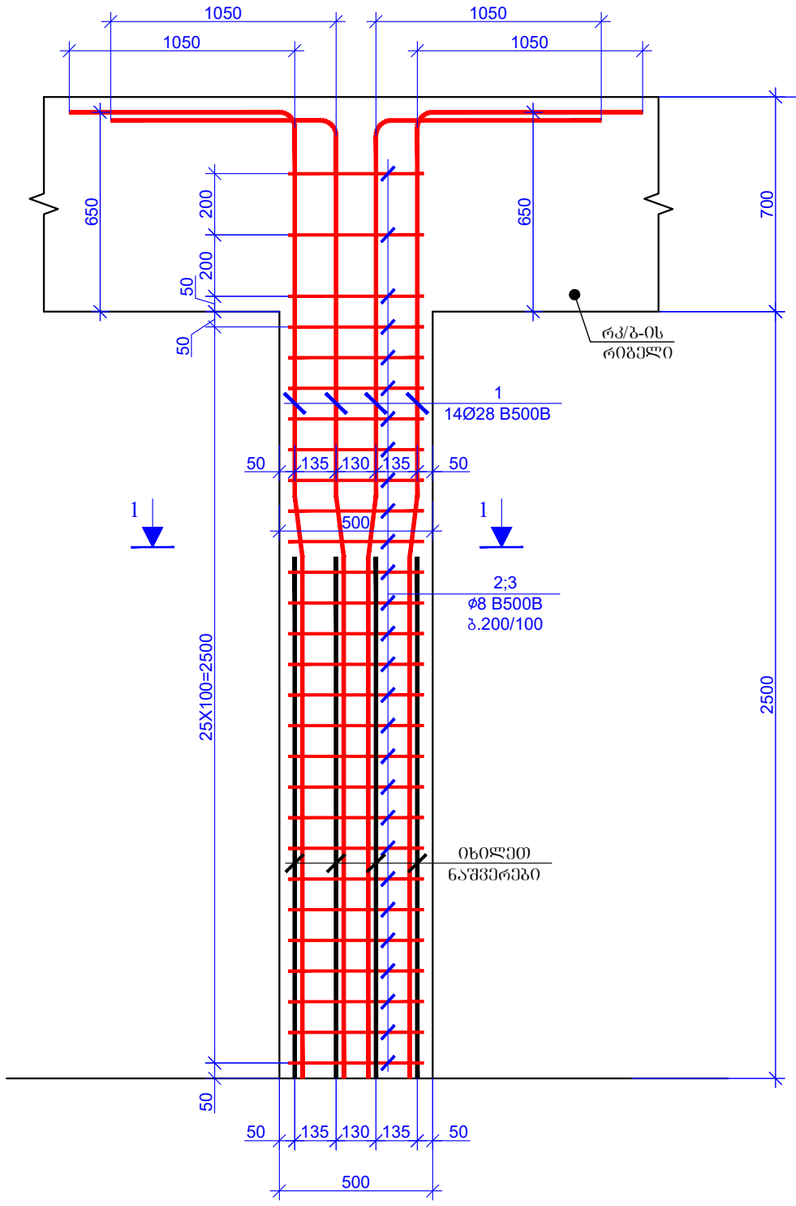

ჭრილი 1 - 1
მ. 1:20

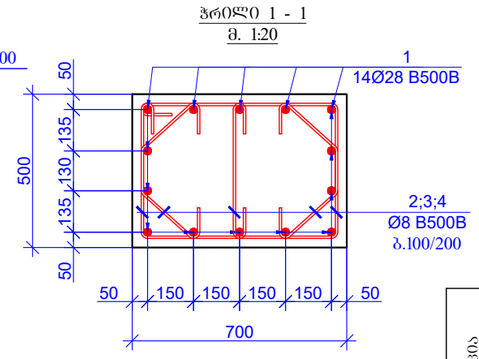

პოზიცია - 2
L=2360 მმ

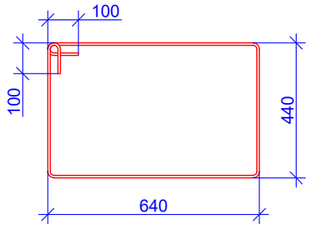

პოზიცია - 3
L=820 მმ

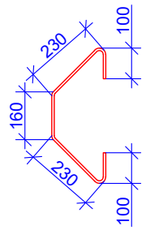

პოზიცია - 4
L=640 მმ

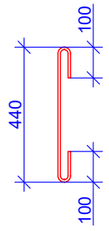

პოზიცია	ა ღ ნ ი შ ვ ნ ა	დ ა ხ ა ხ ე ლ ე ბ ა	რაოდენობა	წონა, კგ		სვეტების რაოდენობა
		სვეტი -2 (8 ცალი)				8
		დეტალები		ერთეული (კგ)	სულ (კგ)	კგ
1		Ø 28 B500B ℓ= 4200	14	20.32	284.53	2276.22
2		Ø 8 B500B ℓ= 1960	28	0.77	21.68	173.43
3		Ø 8 B500B ℓ= 820	56	0.32	18.14	145.11
4		Ø 8 B500B ℓ= 640	28	0.25	7.08	56.63
				Σ =	331.42	2651.38
					(მ³)	მ³
		ბეტონი B25			0.88	7.00

ფურცლის ფორმატი
PAGE FORMAT
A3

ქ. თბილისი 2025
TBILISI 2025

ფაილის დასახელება:
FILE NAME:

პირობითი აღნიშვნები / LEGEND

- სვეტი
- გრძივი არმატურა
- დიაფრაგმა
- რიგელი
- სვეტი რომელიც მოცემულ ნიშნულზე ანარ გრძელდება
- გრძივი არმატურა რომელიც მოცემულ ნიშნულზე ანარ გრძელდება
- მოცემული ნიშნულის ქვემოთ მდებარე სვეტის კონტური
- მოცემული ნიშნულის ქვემოთ მდებარე დიაფრაგმის კონტური
- ღიობის აღნიშვნა

შენიშვნები / GENERAL NOTES

1. რკ/ბ-ის სვეტების და კედლების კონსტრუქციული ნახაზები განხილულ უძრავ საძირკვლების, რიგელების, გადახურვის ფილების და კიბეების კონსტრუქციულ ნახაზებთან ერთად.

2. არმატურის მოლუნვა განხორციელდეს ცივად, გაცხელების გარეშე.

პროექტის სახელწოდება / PROJECT NAME:
ქ.თბილისი, შუბის ქუჩა №38
ს/ს (01.11.04.017.359)-ში
სამ სართულიანი სასაწყობე შენობა

არქიტექტორი /ARCHITECT
შ.პ.ს. "არკვეი"
ს.ნ.: 420425524
ელ-ფოსტა: arch.way@outlook.com

დამკვეთი / CLIENT:
შ.პ.ს. "ნიუ ლაბ ჯორჯია"

შემსრულებელი: EXECUTIVE COMPANY: VECTORCONSTRUCTION LTD.

დირექტორი DIRECTOR	გ. დოლიაშვილი G. Doliashvili	
კონსტრუქტორი STRUCTURAL ENGINEER	ზ. ოთხოზორია Z. Otkhozoria	
შესრულა COMPLETED	ზ. ოთხოზორია Z. Otkhozoria	
თარიღი DATE: 30.06.2025	ნახაზის სახელწოდება: DRAWING NAME: რკ/ბ-ის სვეტების და კედლების საძირკვლებე ბეჭდა +7.500 ნიშნულზე	
მასშტაბი / SCALE		
კონსტრუქციული ამოცანები STRUCTURAL DESIGN		
სტადია STAGE	შუშა პროექტი WORKING DRAWINGS	
ნახაზის # DRAWING #	კ - 25	რევიზია: REVISION: 00

ჭრილი 1 - 1
მ. 1:20

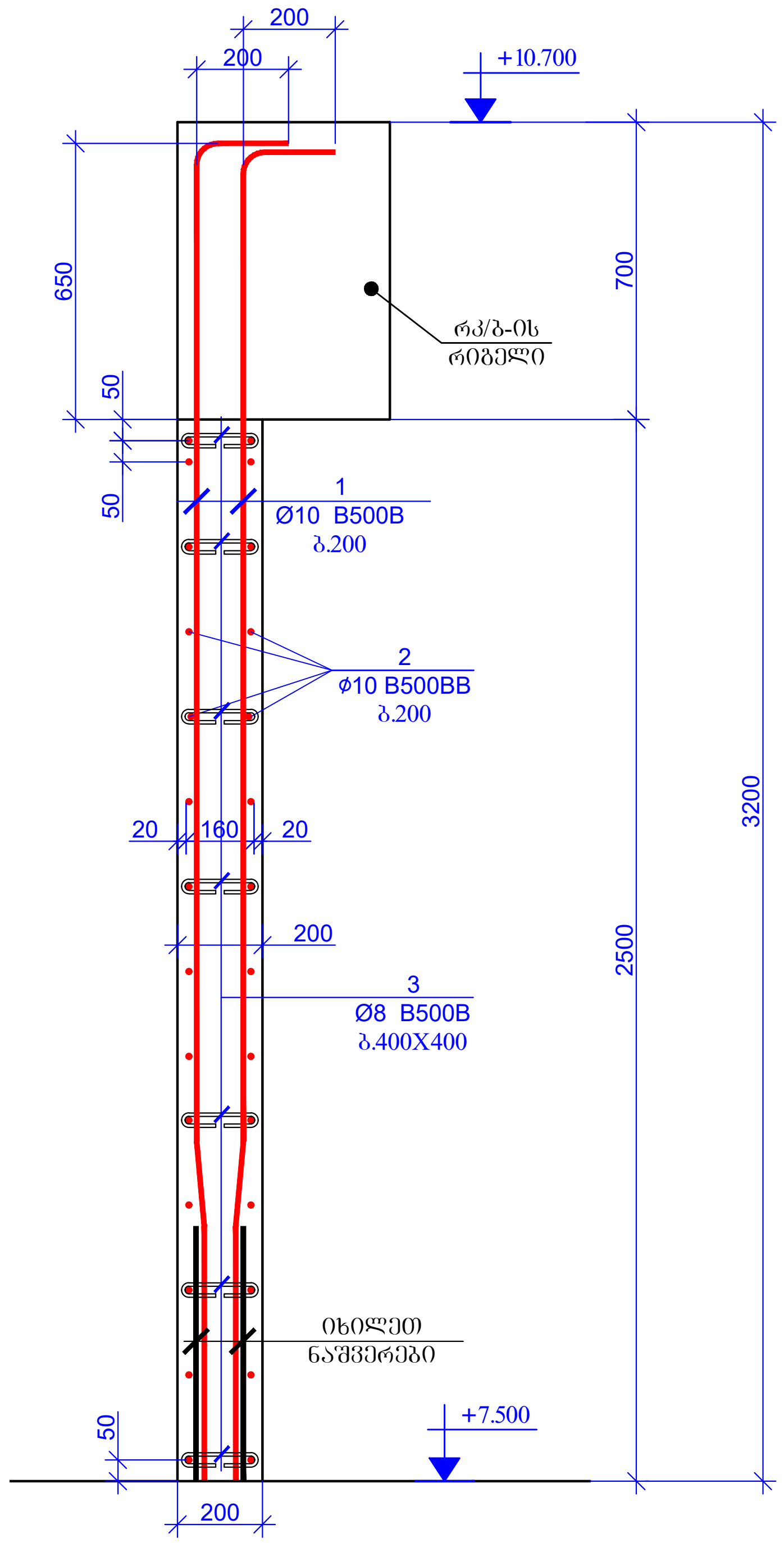

ჭრილი 2 - 2
მ. 1:20

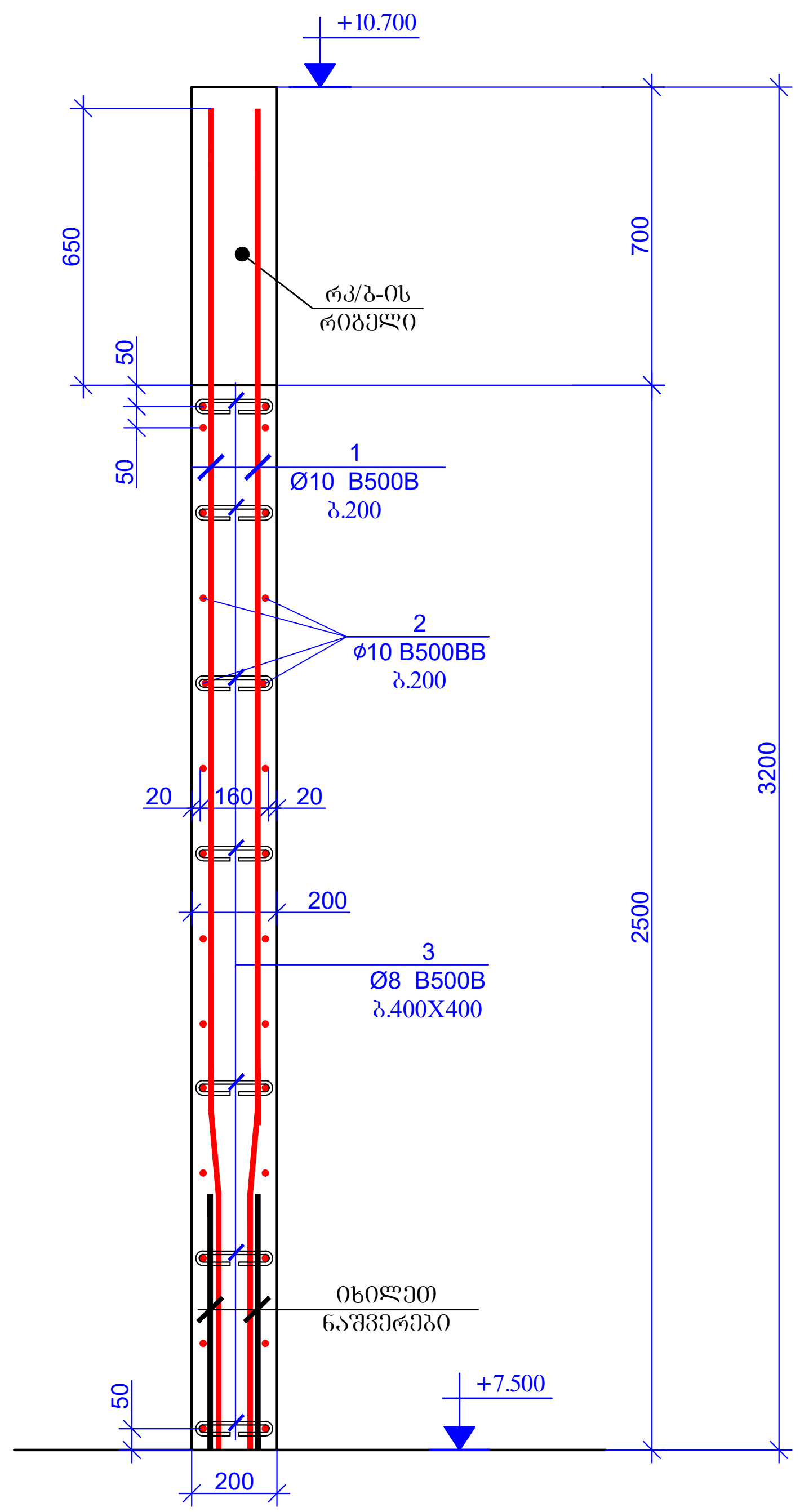

ჭრილი 2 - 2
მ. 1:20

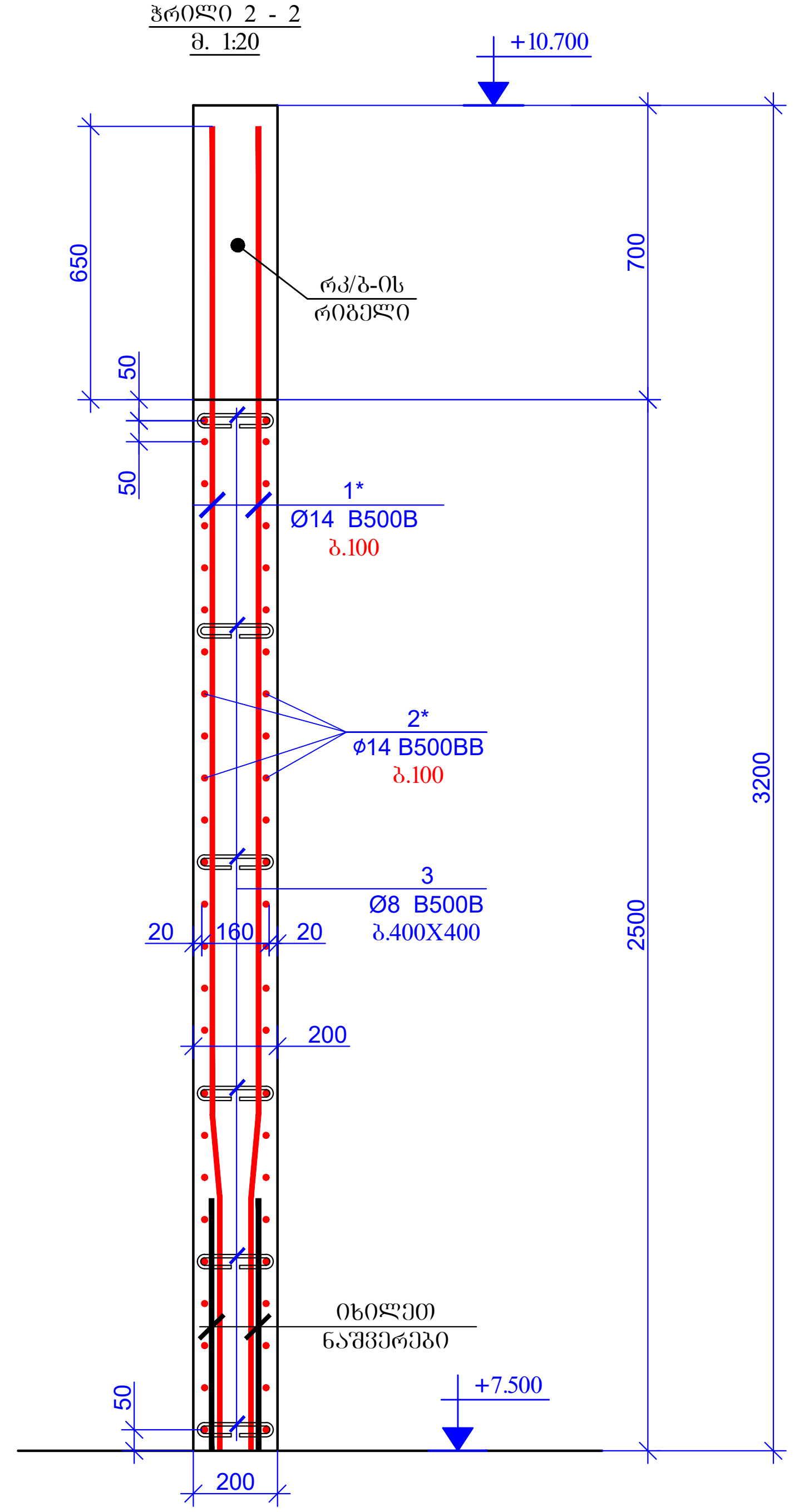

ფურცლის ფორმატი
PAGE FORMAT
A3

ქ. თბილისი 2025
TBILISI 2025

ფაილის დასახელება:
FILE NAME:

პირობითი აღნიშვნები / LEGEND

- სვეტი
- ბულარი
- დიაფრაგმა
- რიგელი
- სვეტი რომელიც მოცემულ ნიშნულზე აღარ გრძელდება
- ბულარი რომელიც მოცემულ ნიშნულზე აღარ გრძელდება
- მოცემული ნიშნულის ქვემოთ მდებარე სვეტის კონტური
- მოცემული ნიშნულის ქვემოთ მდებარე დიაფრაგმის კონტური
- დიობის აღნიშვნა

შენიშვნები / GENERAL NOTES

1. რკ/ბ-ის სვეტების და კედელბის კონსტრუქციული ნახაზები განხილულ იქნას საძირკვლების, რიგელების, გადახურვის ფილების და კიბეების კონსტრუქციულ ნახაზებთან ერთად.

2. არმატურის მოღუნვა განხორციელდეს ცივად, გაცხელების გარეშე.

პროექტის სახელწოდება / PROJECT NAME:

ქ.თბილისი, შუშის ქუჩა №38
ს/კ (01.11.04.017.359)-ში
სამ სართულიანი სასაწყობე შენობა

არქიტექტორი
/ARCHITECT

შ.პ.ს. "არქვეი"
ს.ნ.: 420425524
ელ-ფოსტა:
arch.way@outlook.com

დამკვეთი / CLIENT:

შ.პ.ს. "ნიუ ლამ ჯორჯია"

შემსრულებელი:
EXECUTIVE COMPANY: VECTORCONSTRUCTION LTD.

დირექტორი DIRECTOR	გ. დოლიაშვილი G. Doliashvili	
კონსტრუქტორი STRUCTURAL ENGINEER	ზ. ოთხოზორია Z. Otkhozoria	
შეასრულა COMPLETED	ზ. ოთხოზორია Z. Otkhozoria	

თარიღი/DATE: 30.06.2025
მასშტაბი / SCALE
კონსტრუქციული პროექტი
STRUCTURAL DESIGN

ნახაზის სახელწოდება:
DRAWING NAME:
რკ/ბ-ის სვეტების და კედლების სამონტაჟო გეგმა +7.500 ნიშნულზე

სტადია
STAGE
მუშა პროექტი
WORKING DRAWINGS

ნახაზის #
DRAWING #
კ - 26

რევიზია:
REVISION: 00

გულ - 1 (1 ცალი)
მ. 1:20

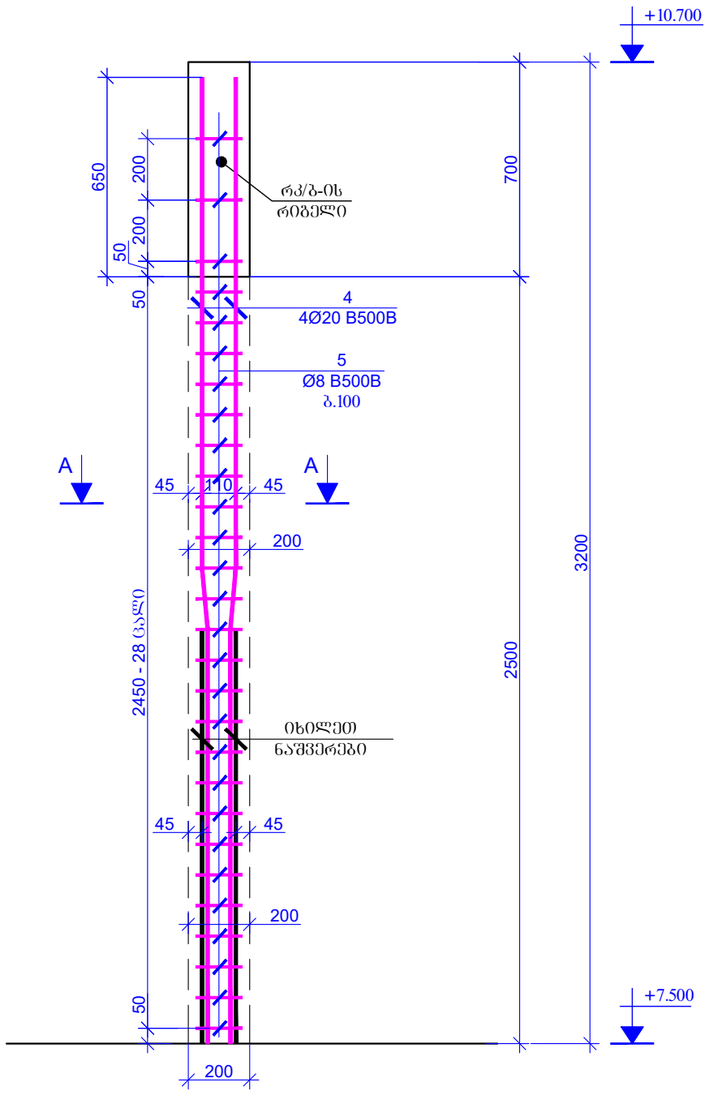

გულ - 1* (2 ცალი)
მ. 1:20

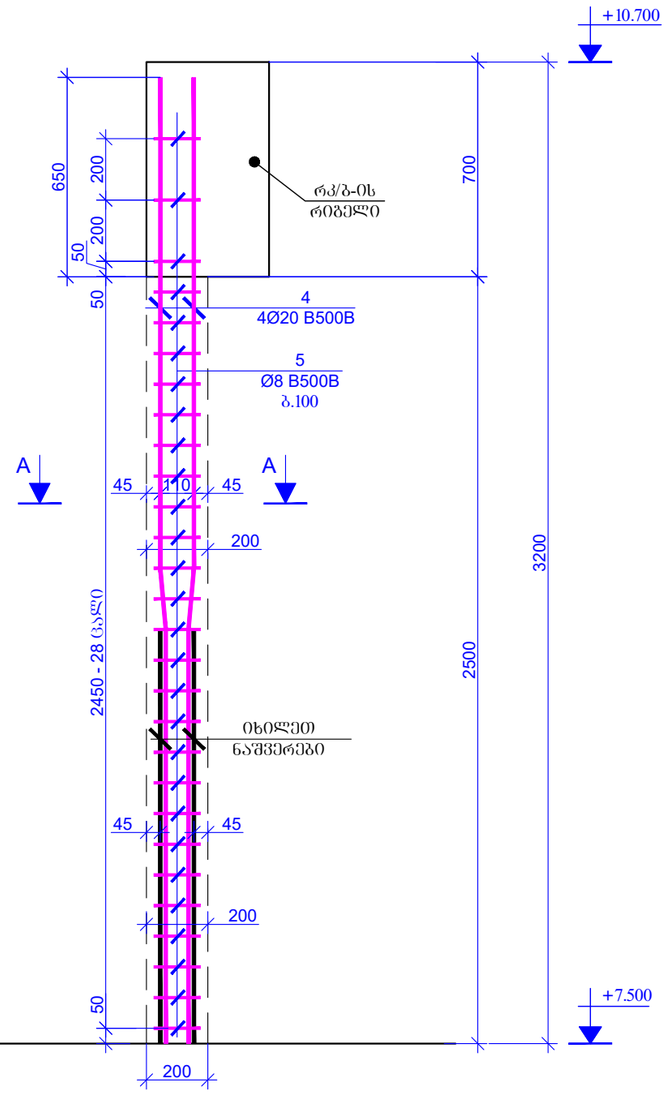

ფურცლის ფორმატი PAGE FORMAT	ქ. თბილისი 2025 TBILISI 2025
A3	ფაილის დასახელება: FILE NAME:

პირობითი აღნიშვნები / LEGEND

- ხვეტი
- გულარი
- დიაფრაგმა
- რიგელი
- ხვეტი რომელიც მოცემულ ნიშნულზე ალარ გრძელდება
- გულარი რომელიც მოცემულ ნიშნულზე ალარ გრძელდება
- მოცემული ნიშნულის ქვემოთ მდებარე ხვეტის კონტური
- მოცემული ნიშნულის ქვემოთ მდებარე დიაფრაგმის კონტური
- ღიობის აღნიშვნა

შენიშვნები / GENERAL NOTES

1. რკ/ბ-ის ხვეტების და კედლების კონსტრუქციული ნახაზები განხილულ უძრავ საძირკვლების, რიგელების, გადახურვის ფილების და კიბეების კონსტრუქციულ ნახაზებთან ერთად.

2. არმატურის მოლუნვა განხორციელდეს ცივად, გაცხელების გარეშე.

პროექტის სახელწოდება / PROJECT NAME:

ქ.თბილისი, შუბის ქუჩა №38
ს/ს (01.11.04.017.359)-ში
სამ სართულიანი სასაწყობე შენობა

არქიტექტორი
/ARCHITECT

შ.პ.ს. "არკვეი"
ს.ნ.: 420425524
ელ-ფოსტა:
arch.way@outlook.com

დამკვეთი / CLIENT:

შ.პ.ს. "ნიუ ლამ ჯორჯია"

შემსრულებელი:
EXECUTIVE COMPANY: VECTORCONSTRUCTION LTD.

დირექტორი DIRECTOR	გ. დოლიაშვილი G. Doliashvili	
კონსტრუქტორი STRUCTURAL ENGINEER	ზ. ოთხოზორია Z. Otkhozoria	
შესრულა COMPLETED	ზ. ოთხოზორია Z. Otkhozoria	
თარიღი:DATE: 30.06.2025	ნახაზის სახელწოდება: DRAWING NAME:	რკ/ბ-ის ხვეტების და კედლების სამონტაჟო გეგმა +7.500 ნიშნულზე
მასშტაბი / SCALE		
კონსტრუქციული კონსტრუქცია STRUCTURAL DESIGN		
სტადია STAGE		შუშა პროექტი WORKING DRAWINGS
ნახაზის # DRAWING #	ე - 27	ვერსია: REVISION: 00

კოზიცია - 3
L=360 მმ

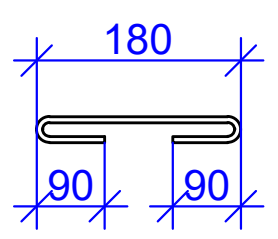

ჭრილი A - A
მ. 1:20

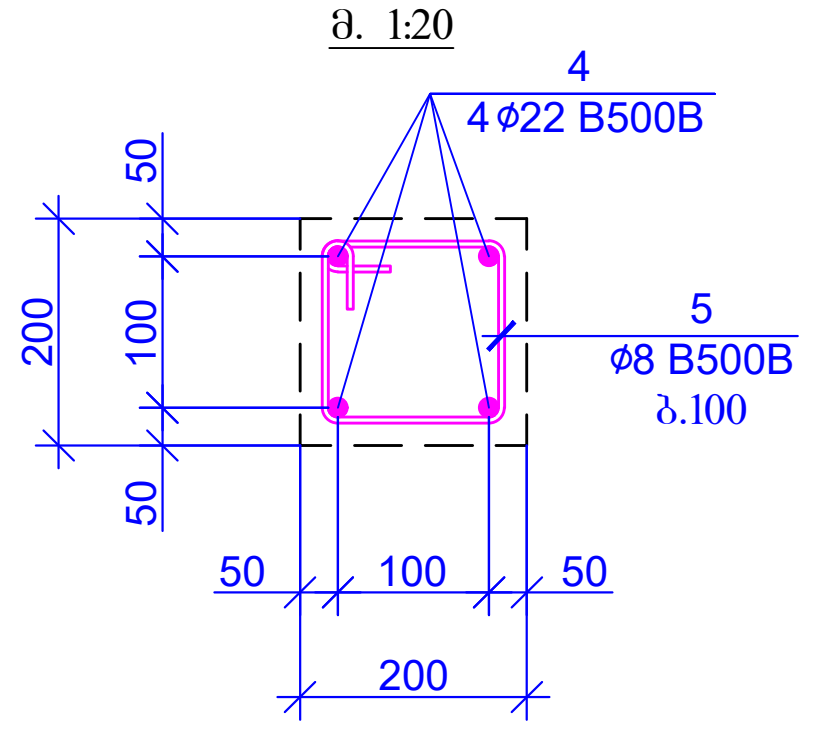

კოზიცია - 5
L=760 მმ

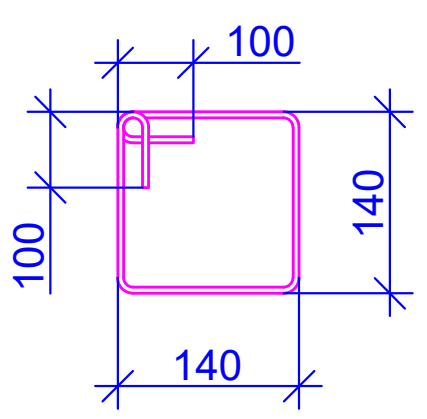

პოზ.	ა დ ნ ი შ ვ ნ ა	დ ა ს ა ხ ე ლ ე ბ ა	რაოდენობა	წონა, კგ	
		რკ/ბ-ის დიაფრაგმები +7.500 ნიშნულზე			
		დეტალები		ერთეული (კგ)	სულ (კგ)
1		Ø 10 B500B ℓ= 3350	176	2.07	363.90
1*		Ø 14 B500B ℓ= 3150	30	3.81	114.32
2	დაიჭრას ადგილზე	Ø 10 B500B ℓ= 630000	-	388.84	388.84
2*	დაიჭრას ადგილზე	Ø 14 B500B ℓ= 109000	-	131.86	131.86
3		Ø 8 B500B ℓ= 360	318	0.14	45.22
4		Ø 20 B500B ℓ= 3150	12	7.78	93.32
5		Ø 8 B500B ℓ= 760	84	0.30	25.22
				$\Sigma =$	1162.68
					($მ^3$)
		ბეტონი B25			10.02

ფურცლის ფორმატი
PAGE FORMAT
A3

ქ. თბილისი 2025
TBILISI 2025

ფაილის დასახელება:
FILE NAME:

პირობითი აღნიშვნები / LEGEND

- სვეტი
- ბულარი
- დიაფრაგმა
- რიგელი
- სვეტი რომელიც მოცემულ ნიშნულზე აღარ გრძელდება
- ბულარი რომელიც მოცემულ ნიშნულზე აღარ გრძელდება
- მოცემული ნიშნულის ქვემოთ მდებარე სვეტის კონტური
- მოცემული ნიშნულის ქვემოთ მდებარე დიაფრაგმის კონტური
- ღიობის აღნიშვნა

შენიშვნები / GENERAL NOTES

1. რკ/ბ-ის სვეტების და კედლების კონსტრუქციული ნახაზები განხილულ იქნას საძირკვლების, რიგელების, გადახურვის ფილების და კიბეების კონსტრუქციულ ნახაზებთან ერთად.

2. არმატურის მოღუნვა განხორციელდეს ცივად, გაცხელების გარეშე.

პროექტის სახელწოდება / PROJECT NAME:

ქ.თბილისი, შუშის ქუჩა №38
ს/კ (01.11.04.017.359)-ში
სამ სართულიანი სასაწყობე შენობა

არქიტექტორი
/ARCHITECT

შ.პ.ს. "არქვეი"
ს.ნ.: 420425524
ელ-ფოსტა:
arch.way@outlook.com

დამკვეთი / CLIENT:

შ.პ.ს. "ნიუ ლამ ჯორჯია"

შემსრულებელი:
EXECUTIVE COMPANY: VECTORCONSTRUCTION LTD.

დირექტორი DIRECTOR	გ. დოლიაშვილი G. Doliashvili	
კონსტრუქტორი STRUCTURAL ENGINEER	ზ. ოთხოზორია Z. Otkhozoria	
შეასრულა COMPLETED	ზ. ოთხოზორია Z. Otkhozoria	

თარიღი/DATE: 30.06.2025
მასშტაბი / SCALE
კონსტრუქციული პროექტი
STRUCTURAL DESIGN

ნახაზის სახელწოდება:
DRAWING NAME:
რკ/ბ-ის სვეტების და კედლების სამონტაჟო გეგმა +7.500 ნიშნულზე

სტადია
STAGE
მუშა პროექტი
WORKING DRAWINGS

ნახაზის #
DRAWING #
კ - 28

რევიზია:
REVISION: 00

ნიშნ. ▼±0.000 მონ. რკ/ბეტონის ბრუნტის ფილის სამონტაჟო გეგმა

მ 1:100

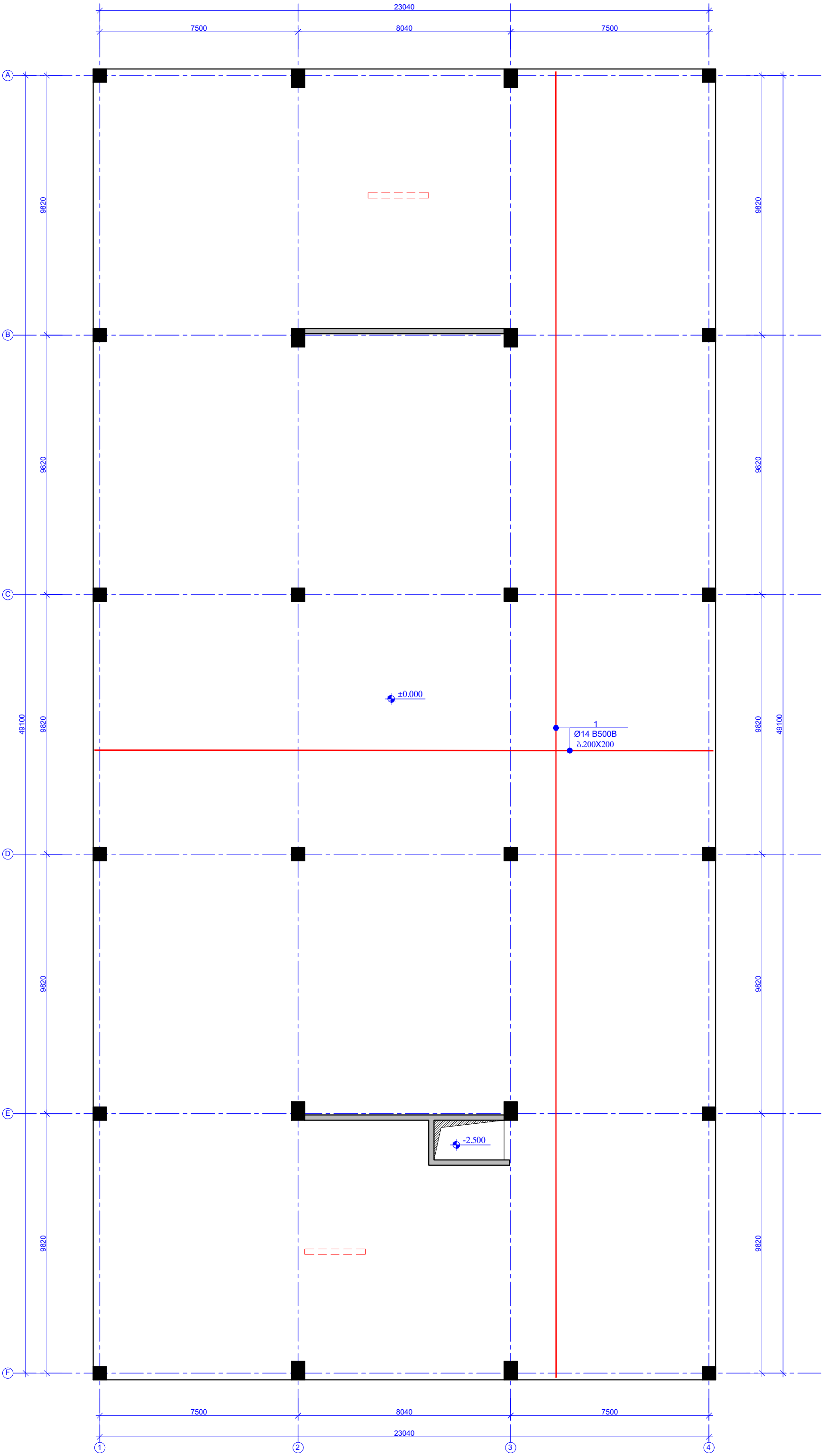

ფურცლის ფორმატი PAGE FORMAT A3	ქ. თბილისი 2025 TBILISI 2025
	ფაილის დასახელება: FILE NAME:

პირობითი აღნიშვნები / LEGEND

- სვეტი
- გულარი
- დიაფრაგმა
- რიგელი
- სვეტი რომელიც მოცემულ ნიშნულზე აღარ გრძელდება
- გულარი რომელიც მოცემულ ნიშნულზე აღარ გრძელდება
- მოცემული ნიშნულის ქვემოთ მდებარე სვეტის კონტური
- მოცემული ნიშნულის ქვემოთ მდებარე დიაფრაგმის კონტური
- ღიობის აღნიშვნა

შენიშვნები / GENERAL NOTES

1. რიგელების არმატურის ღეროების გადაბმის სქემატური ნახაზები იხილეთ ტიპიურ კვანძებში.

2. რიგელებში საკიდების განაწილების სქემატური ნახაზები იხილეთ ტიპიურ კვანძებში.

3. რიგელების არმატურის ღეროების ჩაანკერების სქემატური ნახაზები იხილეთ ტიპიურ კვანძებში.

4. სვეტისა და რიგელის შეუღლების სქემატური ნახაზები იხილეთ ტიპიურ კვანძებში.

5. გადახურვის ფილის არმატურის ღეროების გადაბმის სქემატური ნახაზები იხილეთ ტიპიურ კვანძებში.

პროექტის სახელწოდება / PROJECT NAME:

ქ.თბილისი, შუშის ქუჩა №38
ს/ს (01.11.04.017.359)-ში
სამ სართულიანი სასაწყობე შენობა

არქიტექტორი /ARCHITECT

შ.პ.ს. "არქვეი"

ს.ნ.: 420425524

ელ-ფოსტა: arch.way@outlook.com

დამკვეთი / CLIENT:

შ.პ.ს. "ნიუ ლამ ჯორჯია"

შემსრულებელი: EXECUTIVE COMPANY: VECTORCONSTRUCTION LTD.

დირექტორი DIRECTOR	გ. დოლიაშვილი G. Doliashvili	
კონსტრუქტორი STRUCTURAL ENGINEER	ზ. ოთხოზორია Z. Otkhozoria	
შეასრულა COMPLETED	ზ. ოთხოზორია Z. Otkhozoria	

თარიღი/DATE: 30.06.2025	ნახაზის სახელწოდება: DRAWING NAME: ნიშნ. ▼±0.000 მონ. რკ/ბეტონის ბრუნტის ფილის სამონტაჟო გეგმა
მასშტაბი / SCALE	
კონსტრუქციული პროექტი STRUCTURAL DESIGN	
სტადია STAGE	მუშა პროექტი WORKING DRAWINGS
ნახაზის # DRAWING #	კ - 29 / რევიზია: REVISION: 00

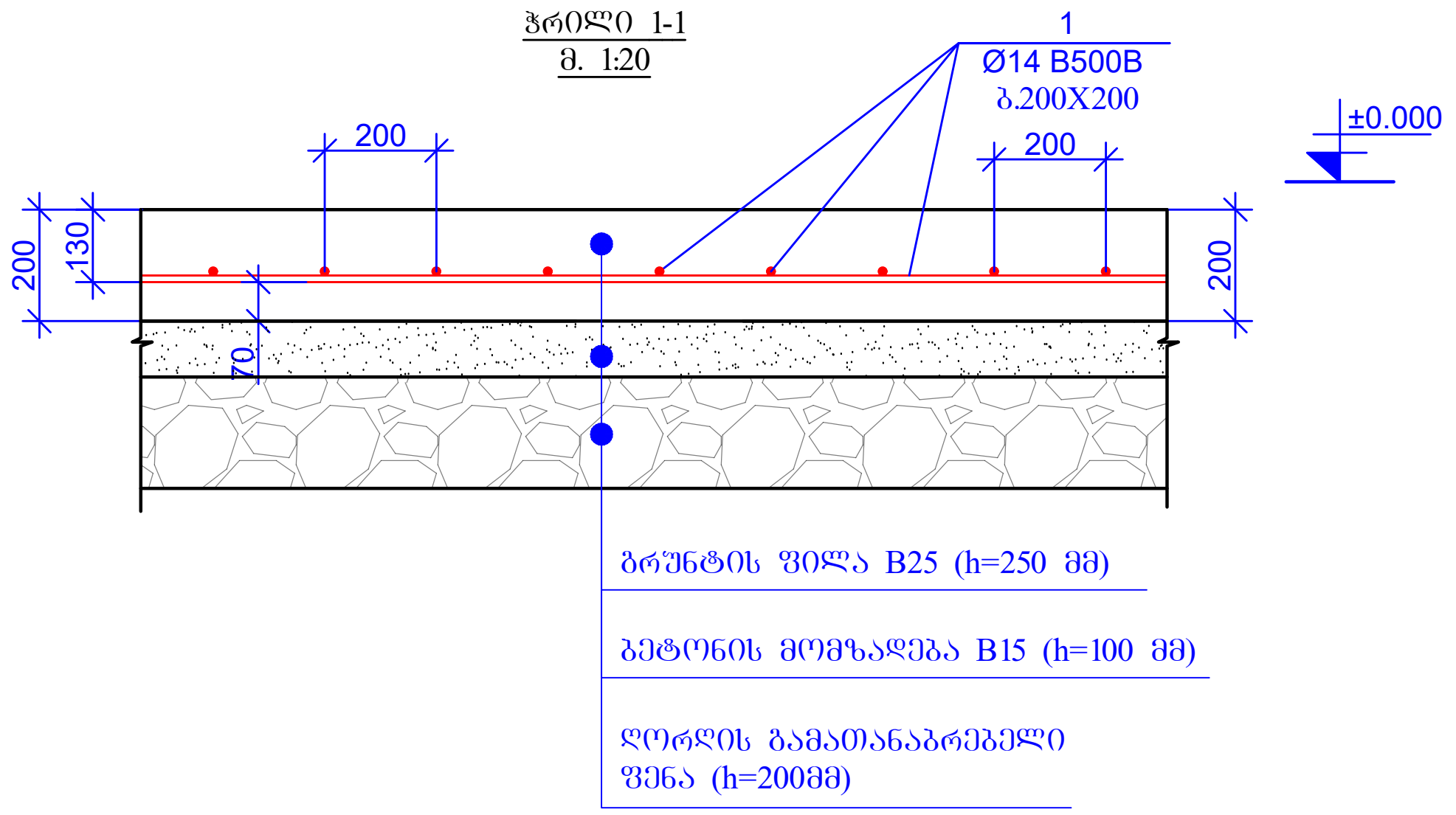

პოზ.	ა ღ ნ ი შ ვ ნ ა	დ ა ს ა ხ ე ლ ე ბ ა	რაოდენობა	წონა, კგ		ტიპიური სართულების რაოდენობა
		რკ/ბ-ის გადახურვის ფილები ნიშნ. ±0.000				1
		დეტალები		ერთეული (კგ)	სულ (კგ)	კგ
1	დაიჭრას ადგილზე	Ø 14 B500B ℓ= 12844000	-	15537.70	15537.70	15537.70
				Σ =	15537.70	15537.70
					($მ^3$)	$მ^3$
		ბეტონი B25			233.52	233.52
		ბეტონი B15			116.76	116.76

ფურცლის ფორმატი
PAGE FORMAT
A3

ქ. თბილისი 2025
TBILISI 2025

ფაილის დასახელება:
FILE NAME:

პირობითი აღნიშვნები / LEGEND

- სვეტი
- ბულარი
- დიაფრაგმა
- რიგელი
- სვეტი რომელიც მოცემულ ნიშნულზე აღარ გრძელდება
- ბულარი რომელიც მოცემულ ნიშნულზე აღარ გრძელდება
- მოცემული ნიშნულის ქვემოთ მდებარე სვეტის კონტური
- მოცემული ნიშნულის ქვემოთ მდებარე დიაფრაგმის კონტური
- ღიობის აღნიშვნა

შენიშვნები / GENERAL NOTES

1. რიგელების არმატურის ღეროების გადაბმის სქემატური ნახაზები იხილეთ ტიპიურ კვანძებში.
2. რიგელებში საკიდების განაწილების სქემატური ნახაზები იხილეთ ტიპიურ კვანძებში.
3. რიგელების არმატურის ღეროების ჩაანკერების სქემატური ნახაზები იხილეთ ტიპიურ კვანძებში.
4. სვეტისა და რიგელის შეუღლების სქემატური ნახაზები იხილეთ ტიპიურ კვანძებში.
5. გადახურვის ფილის არმატურის ღეროების გადაბმის სქემატური ნახაზები იხილეთ ტიპიურ კვანძებში.

პროექტის სახელწოდება / PROJECT NAME:

ქ.თბილისი, შუშის ქუჩა №38
ს/კ (01.11.04.017.359)-ში
სამ სართულიანი სასაწყობე შენობა

არქიტექტორი
/ARCHITECT

ARCHWAY

შ.პ.ს. "არქვეი"
ს.ნ.: 420425524
ელ-ფოსტა:
arch.way@outlook.com

დამკვეთი / CLIENT:

შ.პ.ს. "ნიუ ლამ ჯორჯია"

შემსრულებელი:
EXECUTIVE COMPANY: VECTORCONSTRUCTION LTD.

Vector Construction 1999

დირექტორი DIRECTOR	გ. დოლიაშვილი G. Doliashvili	
კონსტრუქტორი STRUCTURAL ENGINEER	ზ. ოთხოზორია Z. Otkhozoria	
შეასრულა COMPLETED	ზ. ოთხოზორია Z. Otkhozoria	

თარიღი/DATE: 30.06.2025
მასშტაბი / SCALE
კონსტრუქციული პროექტი
STRUCTURAL DESIGN

ნახაზის სახელწოდება:
DRAWING NAME:
ნიშნ. ▼±0.000 მონ. რკ/ბეტონის გრუნტის ფილის სამონტაჟო გეგმა

სტადია
STAGE
მუშა პროექტი
WORKING DRAWINGS

ნახაზის #
DRAWING #
კ - 30

რევიზია:
REVISION: 00

ნიშნ. ▼+4.250 მონ. რკ/ბეტონის გადახურვის ფილის საძალიბო გეგმა

მ 1:100

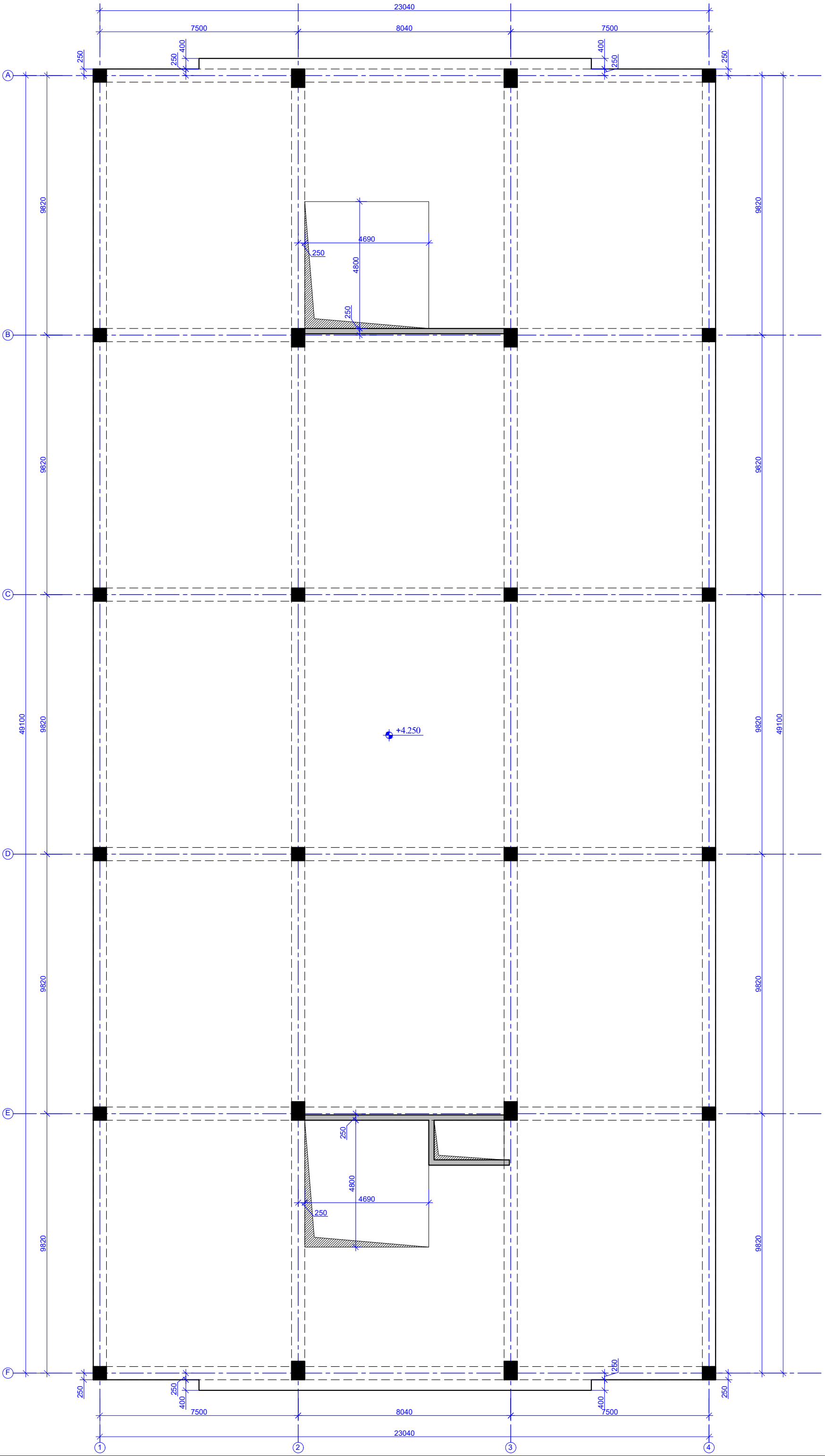

ფურცლის ფორმატი PAGE FORMAT A3	ქ. თბილისი 2025 TBILISI 2025
	ფაილის დასახელება: FILE NAME:

პირობითი აღნიშვნები / LEGEND

- სვეტი
- გულარი
- დიაფრაგმა
- რიგელი
- სვეტი რომელიც მოცემულ ნიშნულზე არარ გრძელდება
- გულარი რომელიც მოცემულ ნიშნულზე არარ გრძელდება
- მოცემული ნიშნულის ქვემოთ მდებარე სვეტის კონტური
- მოცემული ნიშნულის ქვემოთ მდებარე დიაფრაგმის კონტური
- ღიობის აღნიშნა

შენიშვნები / GENERAL NOTES

1. რიგელების არმატურის ღეროების გადაბმის სქემატური ნახაზები იხილეთ ტიპიურ კვანძებში.

2. რიგელებში საკიდების განაწილების სქემატური ნახაზები იხილეთ ტიპიურ კვანძებში.

3. რიგელების არმატურის ღეროების ჩაანკერების სქემატური ნახაზები იხილეთ ტიპიურ კვანძებში.

4. სვეტისა და რიგელის შეუღლების სქემატური ნახაზები იხილეთ ტიპიურ კვანძებში.

5. გადახურვის ფილის არმატურის ღეროების გადაბმის სქემატური ნახაზები იხილეთ ტიპიურ კვანძებში.

პროექტის სახელწოდება / PROJECT NAME:

ქ.თბილისი, შუშის ქუჩა №38
ს/ს (01.11.04.017.359)-ში
სამ სართულიანი სასაწყობე შენობა

არქიტექტორი
/ARCHITECT

შ.პ.ს. "არქვეი"

ს.ნ.: 420425524

ელ-ფოსტა:
arch.way@outlook.com

დამკვეთი / CLIENT:

შ.პ.ს. "ნიუ ლამ ჯორჯია"

შემსრულებელი:
EXECUTIVE COMPANY: VECTORCONSTRUCTION LTD.

დირექტორი DIRECTOR	გ. დოლიაშვილი G. Doliashvili	
კონსტრუქტორი STRUCTURAL ENGINEER	ზ. ოთხოზორია Z. Otkhozoria	
შეასრულა COMPLETED	ზ. ოთხოზორია Z. Otkhozoria	

თარიღი/DATE: 30.06.2025	ნახაზის სახელწოდება: DRAWING NAME: ნიშნ. ▼+4.250 მონ. რკ/ბეტონის გადახურვის ფილის საძალიბო გეგმა
მასშტაბი / SCALE	
კონსტრუქციული პროექტი STRUCTURAL DESIGN	
სტადია STAGE	მუშა პროექტი WORKING DRAWINGS
ნახაზის # DRAWING #	კ - 31
	რევიზია: REVISION: 00

ნიშნ. ▼+4.250 მონ. რკ/ბეტონის რიგელების სამონტაჟო გეგმა(დამატებები ქვედა შრეში)

მ 1:100

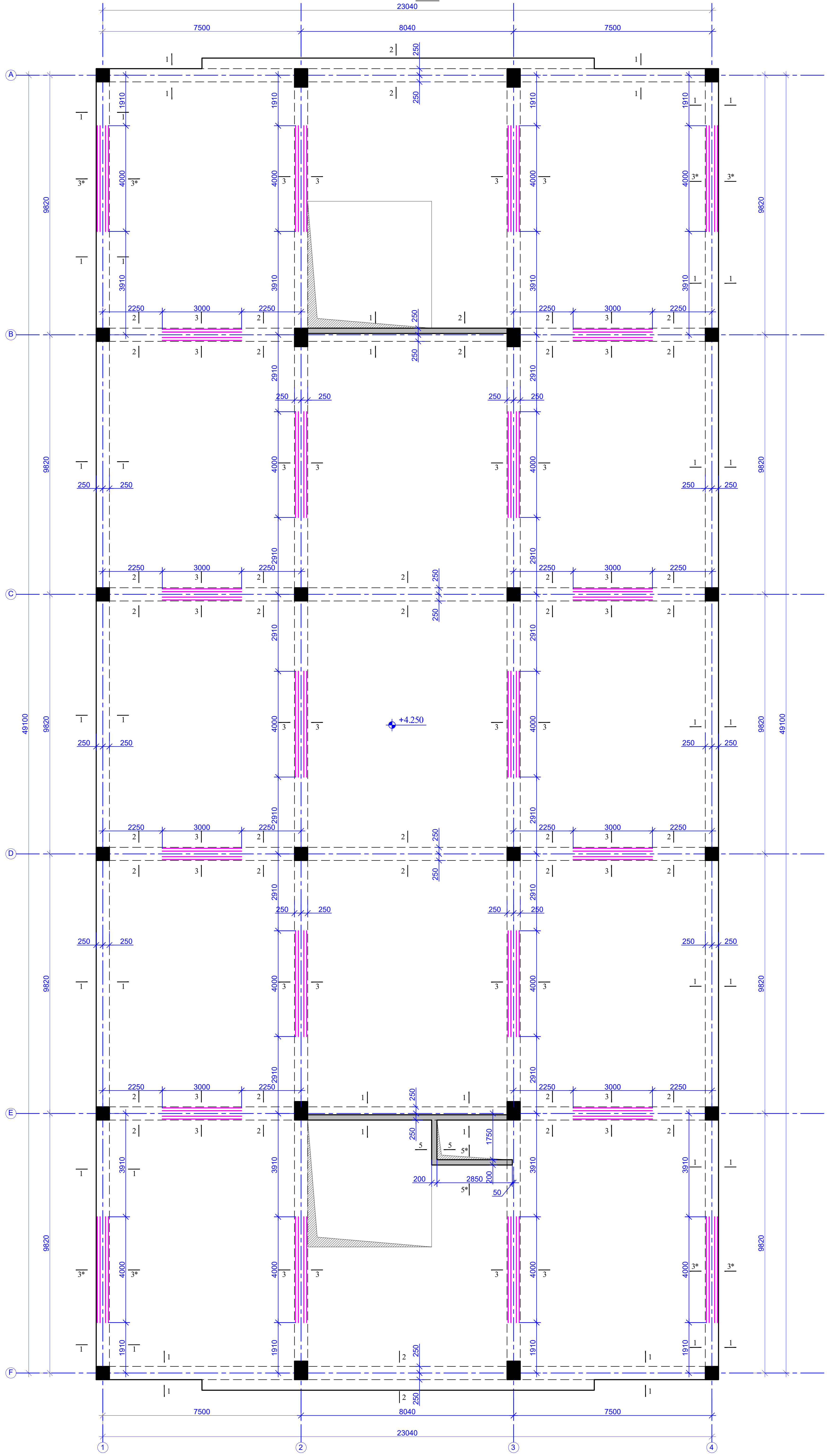

ფურცლის ფორმატი PAGE FORMAT A3	ქ. თბილისი 2025 TBILISI 2025 ფაილის დასახელება: FILE NAME:

პირობითი აღნიშვნები / LEGEND

- სვეტი
- გულარი
- დიაფრაგმა
- რიგელი
- სვეტი რომელიც მოცემულ ნიშნულზე აღარ გრძელდება
- გულარი რომელიც მოცემულ ნიშნულზე აღარ გრძელდება
- მოცემული ნიშნულის ქვემოთ მდებარე სვეტის კონტური
- მოცემული ნიშნულის ქვემოთ მდებარე დიაფრაგმის კონტური
- ღიობის აღნიშვნა

შენიშვნები / GENERAL NOTES

1. რიგელების არმატურის ღეროების გადაბმის სქემატური ნახაზები იხილეთ ტიპიურ კვანძებში.

2. რიგელებში საკიდების განაწილების სქემატური ნახაზები იხილეთ ტიპიურ კვანძებში.

3. რიგელების არმატურის ღეროების ჩაანკერების სქემატური ნახაზები იხილეთ ტიპიურ კვანძებში.

4. სვეტისა და რიგელის შეუღლების სქემატური ნახაზები იხილეთ ტიპიურ კვანძებში.

5. გადახურვის ფილის არმატურის ღეროების გადაბმის სქემატური ნახაზები იხილეთ ტიპიურ კვანძებში.

პროექტის სახელწოდება / PROJECT NAME:

ქ.თბილისი, შუშის ქუჩა №38
ს/კ (01.11.04.017.359)-ში
სამ სართულიანი სასაწყობე შენობა

არქიტექტორი
/ARCHITECT

ARCHWAY

შ.პ.ს. "არქვეი"
ს.ნ.: 420425524
ელ-ფოსტა:
arch.way@outlook.com

დამკვეთი / CLIENT:

შ.პ.ს. "ნიუ ლამ ჯორჯია"

შემსრულებელი:
EXECUTIVE COMPANY: VECTORCONSTRUCTION LTD.

Vector Construction 1999

დირექტორი DIRECTOR	გ. დოლიაშვილი G. Doliashvili	
კონსტრუქტორი STRUCTURAL ENGINEER	ზ. ოთხოზორია Z. Otkhozoria	
შეასრულა COMPLETED	ზ. ოთხოზორია Z. Otkhozoria	
თარიღი/DATE: 30.06.2025	ნახაზის სახელწოდება: DRAWING NAME: ნიშნ. ▼+4.250 მონ. რკ/ბეტონის რიგელების სამონტაჟო გეგმა (დამატებები ქვედა შრეში)	
მასშტაბი / SCALE		
კონსტრუქციული პროექტი STRUCTURAL DESIGN		
სტადია STAGE	მუშა პროექტი WORKING DRAWINGS	
ნახაზის # DRAWING #	კ - 32	რევიზია: REVISION: 00

ნ0შნ. ▼+4.250 მონ. რკ/ბეტონის რიგელების სამონტაჟო გეგმა (დამატებები ზედა შრეში)

მ 1:100

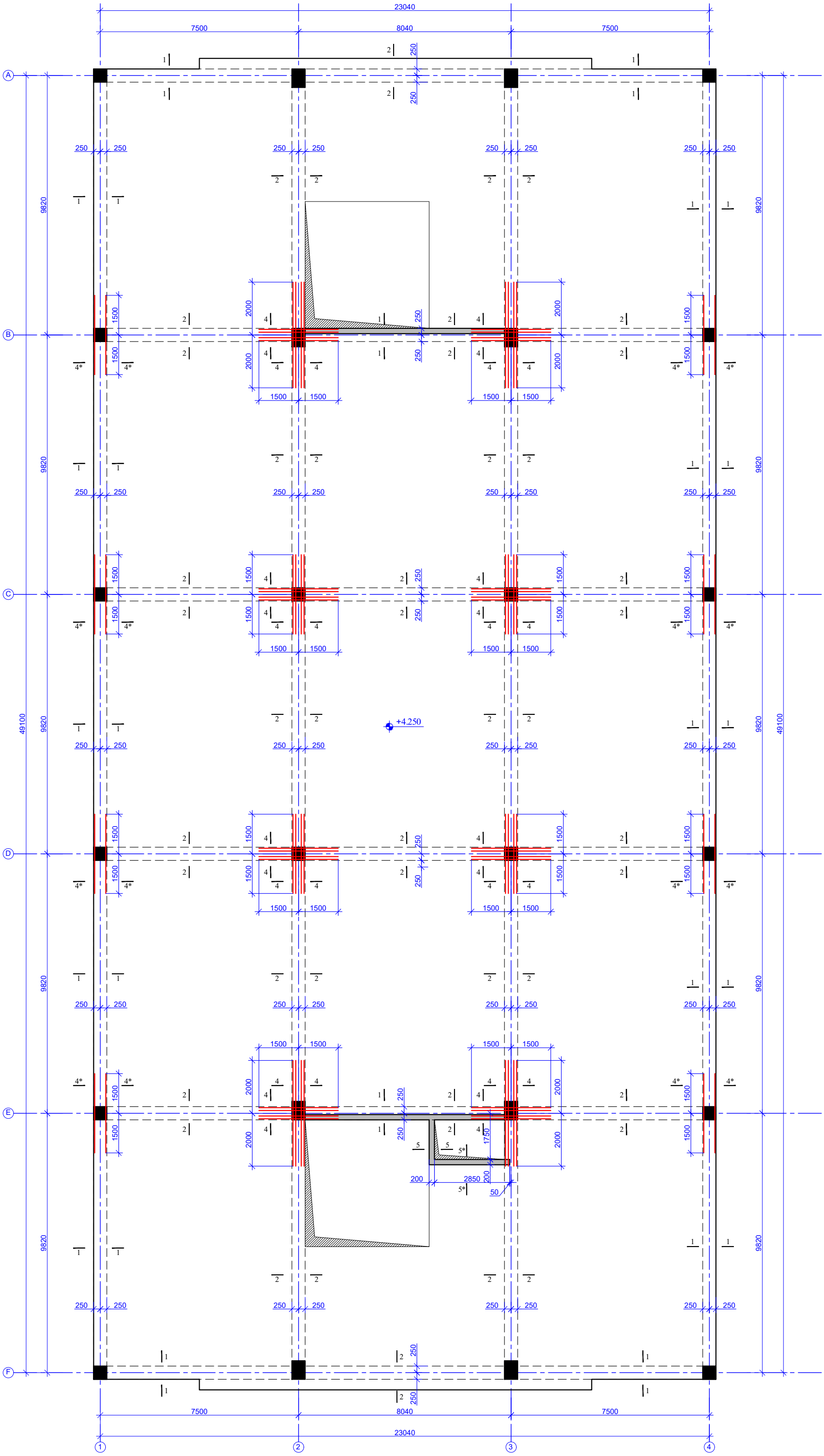

ფურცლის ფორმატი PAGE FORMAT A3	ქ. თბილისი 2025 TBILISI 2025 ფაილის დასახელება: FILE NAME:

პირობითი აღნიშვნები / LEGEND

- სვეტი
- გულარი
- დიაფრაგმა
- რიგელი
- სვეტი რომელიც მოცემულ ნიშნულზე აღარ გრძელდება
- გულარი რომელიც მოცემულ ნიშნულზე აღარ გრძელდება
- მოცემული ნიშნულის ქვემოთ მდებარე სვეტის კონტური
- მოცემული ნიშნულის ქვემოთ მდებარე დიაფრაგმის კონტური
- ღიობის აღნიშვნა

შენიშვნები / GENERAL NOTES

1. რიგელების არმატურის ღეროების გადაბმის სქემატური ნახაზები იხილეთ ტიპიურ კვანძებში.

2. რიგელებში საკიდების განაწილების სქემატური ნახაზები იხილეთ ტიპიურ კვანძებში.

3. რიგელების არმატურის ღეროების ჩაანკერების სქემატური ნახაზები იხილეთ ტიპიურ კვანძებში.

4. სვეტისა და რიგელის შეულლების სქემატური ნახაზები იხილეთ ტიპიურ კვანძებში.

5. გადახურვის შილის არმატურის ღეროების გადაბმის სქემატური ნახაზები იხილეთ ტიპიურ კვანძებში.

პროექტის სახელწოდება / PROJECT NAME:

ქ.თბილისი, შუშის ქუჩა №38
ს/ს (01.11.04.017.359)-ში
სამ სართულიანი სასაწყობე შენობა

არქიტექტორი
/ARCHITECT

შ.პ.ს. "არქვეი"
ს.ნ.: 420425524
ელ-ფოსტა:
arch.way@outlook.com

დამკვეთი / CLIENT:

შ.პ.ს. "ნიუ ლაბ ჯორჯია"

შემსრულებელი:
EXECUTIVE COMPANY: VECTORCONSTRUCTION LTD.

დირექტორი DIRECTOR	გ. დოლიაშვილი G. Doliashvili	
კონსტრუქტორი STRUCTURAL ENGINEER	ზ. ოთხოზორია Z. Otkhozoria	
შესრულება COMPLETED	ზ. ოთხოზორია Z. Otkhozoria	
თარიღი/DATE: 30.06.2025	ნახაზის სახელწოდება: DRAWING NAME: ნ0შნ. ▼+4.250 მონ. რკ/ბეტონის რიგელების სამონტაჟო გეგმა (დამატებები ზედა შრეში)	
მასშტაბი / SCALE		
კონსტრუქციული პროექტი STRUCTURAL DESIGN		
სტადია STAGE	შუშა პროექტი WORKING DRAWINGS	
ნახაზის # DRAWING #	კ - 33	რევიზია: REVISION: 00

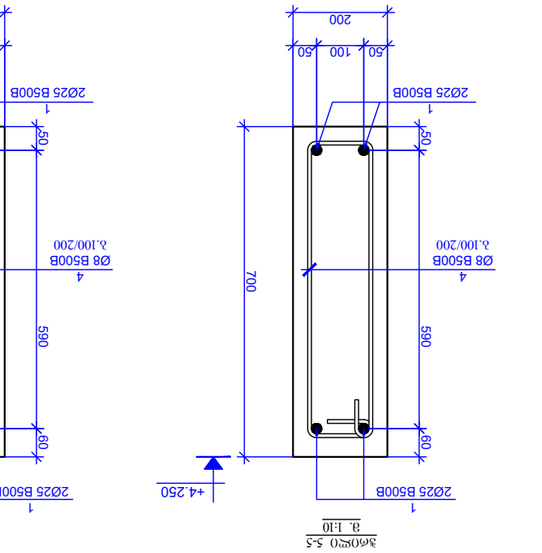

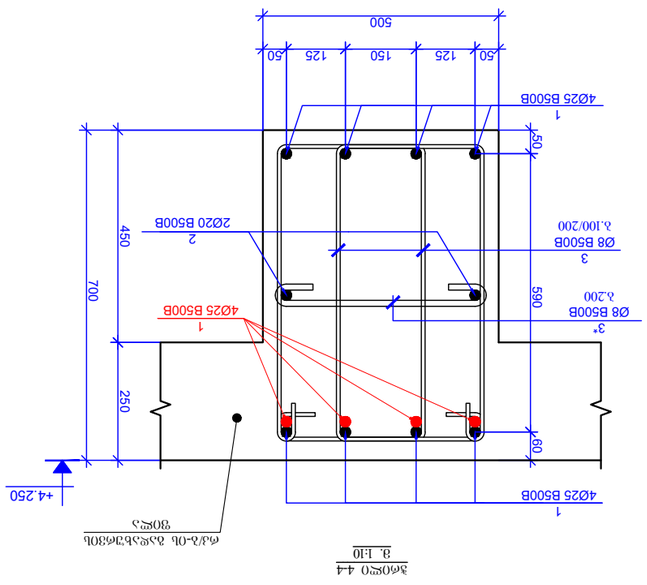

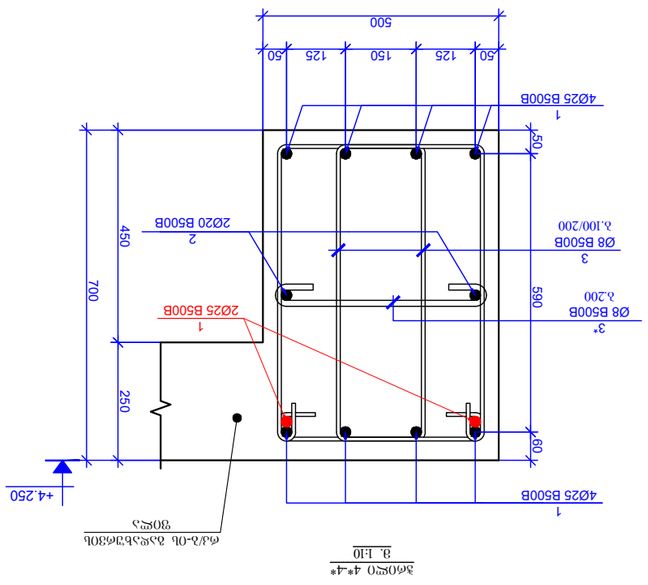

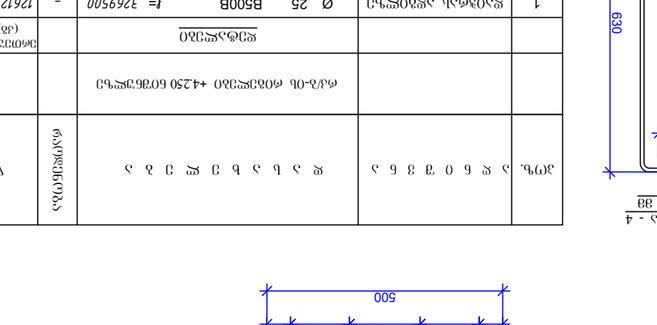

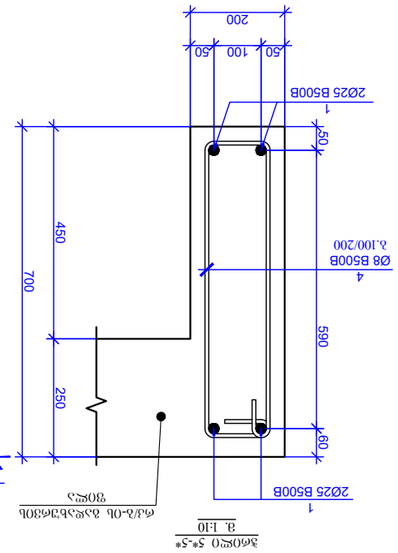

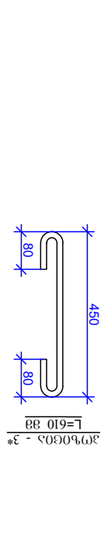

ჯგუფი	ა ღ ე რ ი ნ ი ს ტ ი პ ი	ღეროს ნახაზი	ჯამური სიგრძე, ცმ
	ტოლფასი +4.250 ნიშნულის ფასადი		
	ცალი ღეროს სიგრძე	მოდიფიცირებული სიგრძე (ცმ)	
1	Ø 25 B500B ℓ= 3269500	- 12612.22	12612.22
2	Ø 20 B500B ℓ= 1067500	- 2635.47	2635.47
3	Ø 8 B500B ℓ= 2060	4.368 0.81	3554.35
3*	Ø 8 B500B ℓ= 610	2.184 0.24	526.25
4	Ø 8 B500B ℓ= 1740	30 0.69	20.62
		Σ =	19348.91
			(ტ)
	ბეტონი B25		74.17

შპს „ვექტორ კონსტრუქშენ 1999“
VECTOR CONSTRUCTION LTD.
EXECUTIVE COMPANY
დირექტორი G. Dolidashvili
სტრუქტურული ინჟინერი Z. Okhotzoria
შემსრულებელი Z. Okhotzoria

COMPLETED

DRAWING NAME: ფასადის პარალელური ჭრილები

DATE: 30.06.2025

SCALE / მასშტაბი 1:50

ფორმატი A3 ნახატის ნომერი 3 - 34

STRUCTURAL DESIGN

STAGE სამუშაო ნახაზები WORKING DRAWINGS

DRAWING # ნახატის # REVISION: 00

CLIENT: შპს „ნიკორა 2“

ARCHITECT არქიტექტორი

ARCHWAY

ტელ.: 420425624

archi.way@outlook.com

ქ. თბილისი, „ნიკორა 2“

PROJECT NAME: მრავალბინიანი საცხოვრებელი სახლის მშენებლობა

ქ.თბილისი, ვეი-ფუ-ჟუანის ქუჩა №38
ს/კ (01.104.017.359)-30
სამშენებლო ნაკვეთის საკადასტრო კოდი

PAGE FORMAT	A3
TBILISI 2025	FILE NAME: ფასადის პარალელური ჭრილები

LEGEND / აღნიშვნების ცხრილი

- ბეტონი
- ფოლადის არმატურა
- ხის ფორმა
- ბეტონის ფორმა ფილებისა და ფერდებისთვის
- ბეტონის ფორმა სვეტებისა და კედლებისთვის
- ბეტონის ფორმა ჭრილებისთვის
- ბეტონის ფორმა ჭრილებისთვის
- ბეტონის ფორმა ჭრილებისთვის
- ნიშნულის ცვლილება

GENERAL NOTES / ზოგადი შენიშვნები

1. ფილების, კიბის მარშების და ფერდების ბეტონირება დაიწყება მხოლოდ ბეტონის ნიმუშების ტესტირების შედეგების მიღების შემდეგ.

2. ტერასების ბალუსტრების ბეტონირება დაიწყება მხოლოდ ბეტონის ნიმუშების ტესტირების შედეგების მიღების შემდეგ.

3. ტერასების კიბის მარშების და ფერდების ბეტონირება დაიწყება მხოლოდ ბეტონის ნიმუშების ტესტირების შედეგების მიღების შემდეგ.

4. სველ ზონებში ფილების ბეტონირება დაიწყება მხოლოდ ბეტონის ნიმუშების ტესტირების შედეგების მიღების შემდეგ.

5. ტერასების ფილების ბეტონირება დაიწყება მხოლოდ ბეტონის ნიმუშების ტესტირების შედეგების მიღების შემდეგ.

ნ0შნ. ▼+4.250 მონ. რკ/ბეტონის გადახურვის ფილის ძველა შრის სამონტაჟო გეგმა

მ 1:100

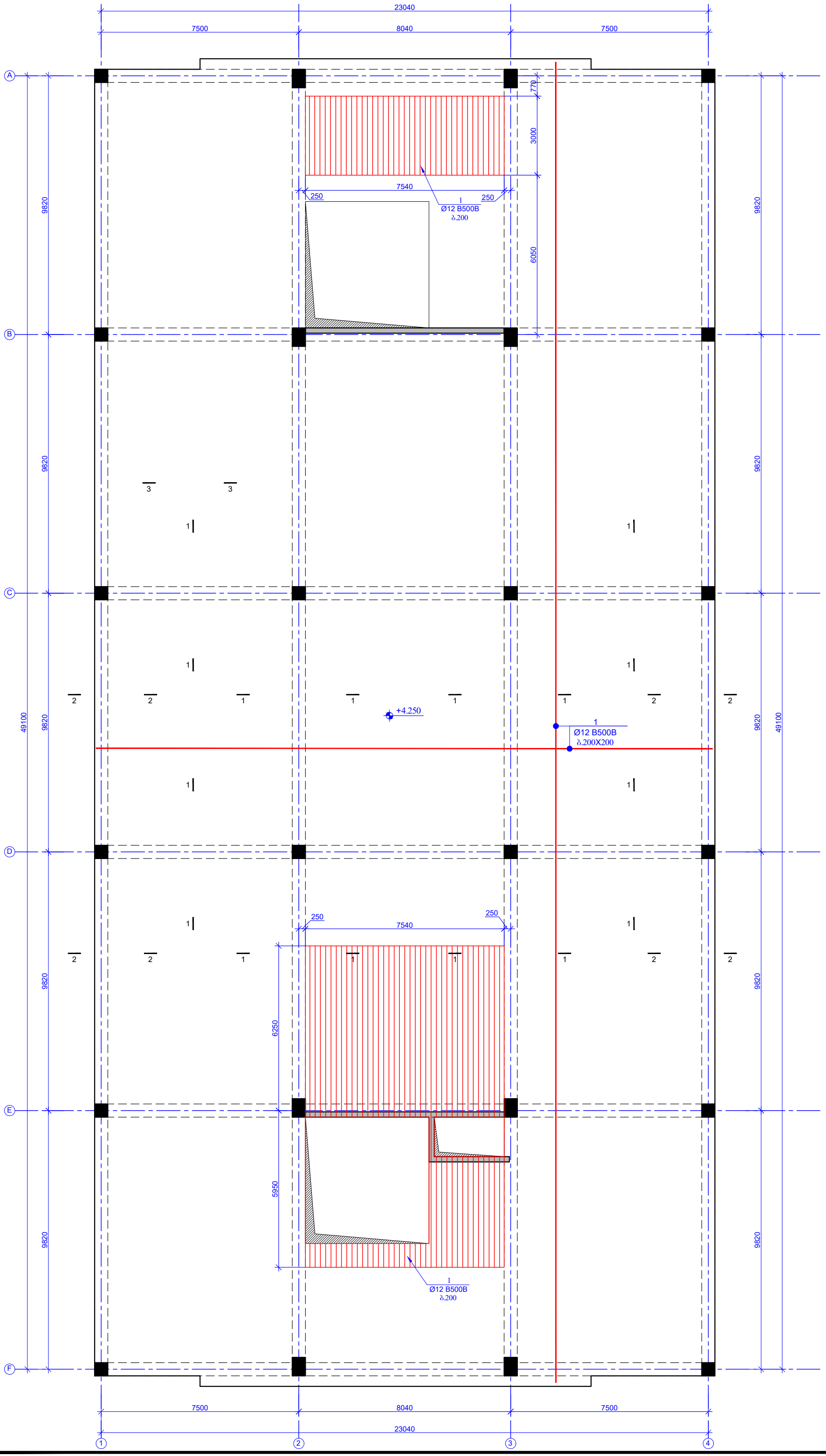

ფურცლის ფორმატი PAGE FORMAT	ქ. თბილისი 2025 TBILISI 2025
A3	ფაილის დასახელება: FILE NAME:

პირობითი აღნიშვნები / LEGEND

- სვეტი
- გულარი
- დიაფრაგმა
- რიგელი
- სვეტი რომელიც მოცემულ ნიშნულზე ალარ გრძელდება
- გულარი რომელიც მოცემულ ნიშნულზე ალარ გრძელდება
- მოცემული ნიშნულის ქვემოთ მდებარე სვეტის კონტური
- მოცემული ნიშნულის ქვემოთ მდებარე დიაფრაგმის კონტური
- ღიობის აღნიშვნა

შენიშვნები / GENERAL NOTES

1. რიგელების არმატურის ღეროების გადაბმის სქემატური ნახაზები იხილეთ ტიპიურ კვანძებში.
2. რიგელებში საკიდების განაწილების სქემატური ნახაზები იხილეთ ტიპიურ კვანძებში.
3. რიგელების არმატურის ღეროების ჩაანკერების სქემატური ნახაზები იხილეთ ტიპიურ კვანძებში.
4. სვეტისა და რიგელის შეუღლების სქემატური ნახაზები იხილეთ ტიპიურ კვანძებში.
5. გადახურვის ფილის არმატურის ღეროების გადაბმის სქემატური ნახაზები იხილეთ ტიპიურ კვანძებში.

პროექტის სახელწოდება / PROJECT NAME:

ქ.თბილისი, შუშის ქუჩა №38
ს/ს (01.11.04.017.359)-ში
სამ სართულიანი სასაწყობე შენობა

არქიტექტორი /ARCHITECT

შ.პ.ს. "არქკეი"
ს.ნ.: 420425524
ელ-ფოსტა: arch.way@outlook.com

დამკვეთი / CLIENT:

შ.პ.ს. "ნიუ ლამ ჯორჯია"

შემსრულებელი: EXECUTIVE COMPANY: VECTORCONSTRUCTION LTD.

დირექტორი DIRECTOR	გ. დოლიაშვილი G. Doliashvili	
კონსტრუქტორი STRUCTURAL ENGINEER	ზ. ოთხოზორია Z. Otkhozoria	
შეასრულა COMPLETED	ზ. ოთხოზორია Z. Otkhozoria	

	ნახაზის სახელწოდება: DRAWING NAME:
თარიღი/DATE: 30.06.2025	ნ0შნ. ▼+4.250 მონ. რკ/ბეტონის გადახურვის ფილის ძველა შრის სამონტაჟო გეგმა
მასშტაბი / SCALE	
კონსტრუქციული პროექტი STRUCTURAL DESIGN	
სტადია STAGE	შუშა პროექტი WORKING DRAWINGS
ნახაზის # DRAWING #	კ - 35
	ვერსია: REVISION: 00

ნიშნ. ▼+4.250 მონ. რკ/ბეტონის გაღახშრვის ფილის ზედა შრის საძონტაჟო გეგმა

მ 1:100

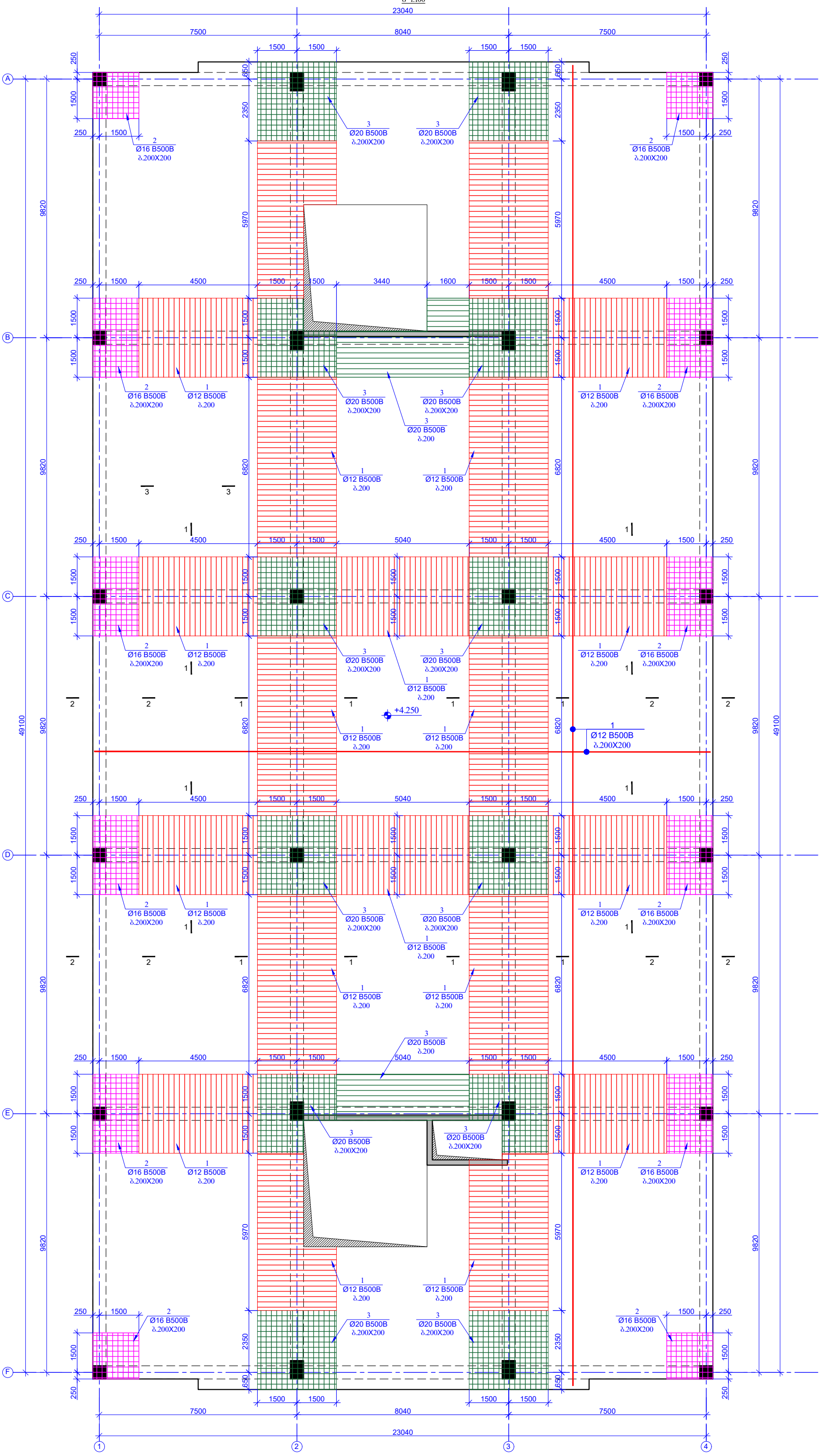

ფურცლის ფორმატი PAGE FORMAT A3	ქ. თბილისი 2025 TBILISI 2025
	ფაილის დასახელება: FILE NAME:

პირობითი აღნიშვნები / LEGEND

- სვეტი
- გულარი
- დიაფრაგმა
- რიგელი
- სვეტი რომელიც მოცემულ ნიშნულზე ადარ გრძელდება
- გულარი რომელიც მოცემულ ნიშნულზე ადარ გრძელდება
- მოცემული ნიშნულის ქვემოთ მდებარე სვეტის კონტური
- მოცემული ნიშნულის ქვემოთ მდებარე დიაფრაგმის კონტური
- ღიობის აღნიშვნა

შენიშვნები / GENERAL NOTES

1. რიგელების არმატურის ღეროების გადაგმის სქემატური ნახაზები იხილეთ ტიპიურ კვანძებში.
2. რიგელებში საკიდების განაწილების სქემატური ნახაზები იხილეთ ტიპიურ კვანძებში.
3. რიგელების არმატურის ღეროების ნაანკერების სქემატური ნახაზები იხილეთ ტიპიურ კვანძებში.
4. სვეტისა და რიგელის შეუღლების სქემატური ნახაზები იხილეთ ტიპიურ კვანძებში.
5. გადახურვის ფილის არმატურის ღეროების გადაგმის სქემატური ნახაზები იხილეთ ტიპიურ კვანძებში.

პროექტის სახელწოდება / PROJECT NAME:

ქ.თბილისი, შუშის ქუჩა №38
ს/ს (01.11.04.017.359)-ში
სამ სართულიანი სასაწყობე შენობა

არქიტექტორი /ARCHITECT

შ.პ.ს. "არქვეი"

ს.ნ.: 420425524

ელ-ფოსტა: arch.way@outlook.com

დამკვეთი / CLIENT:

შ.პ.ს. "ნიუ ლაი ჯორჯია"

შემსრულებელი: EXECUTIVE COMPANY: VECTORCONSTRUCTION LTD.

დირექტორი DIRECTOR	გ. დოლიაშვილი G. Doliashvili	
კონსტრუქტორი STRUCTURAL ENGINEER	ზ. ოთხოზორია Z. Otkhozoria	
შესრულა COMPLETED	ზ. ოთხოზორია Z. Otkhozoria	

თარიღი/DATE: 30.06.2025	ნახაზის სახელწოდება: DRAWING NAME: ნიშნ. ▼+4.250 მონ. რკ/ბეტონის გადახურვის ფილის ზედა შრის საძონტაჟო გეგმა
მასშტაბი / SCALE	
კონსტრუქციული პროექტი STRUCTURAL DESIGN	
სტადია STAGE	შუშა პროექტი WORKING DRAWINGS
ნახაზის # DRAWING #	კ - 36
	რევიზია: REVISION: 00

ელემენტის მარკა	ესკიზი	ჯამური სიგრძე (მ)	ერთეულის წონა (კგ)	ჯამური წონა (კგ)
	არმატურის ფორმა და ზომები მმ-ში ბეტონის დაცვითი ფენა 20მმ +4.250 ნიშნულზე			
	ღეროების რაოდენობა			
1	⌀12 B500B ცალი ფოლადის ბადე	Ø 12 B500B ℓ= 27135000	-	24116.96	24116.96
2	⌀12 B500B ცალი ფოლადის ბადე	Ø 16 B500B ℓ= 5980000	-	944.87	944.87
3	⌀12 B500B ცალი ფოლადის ბადე	Ø 20 B500B ℓ= 1246450	-	3077.27	3077.27
4		Ø 8 B500B ℓ= 390	3142	0.15	484.04
				Σ =	28623.14
					(ტ)
		ბეტონი B25			282.63

ზოგადი მითითებები / GENERAL NOTES

1. ნებისმიერი ცვლილება ნედლეულის ან ტექნოლოგიის შეცვლის შემთხვევაში, ასევე ნებისმიერი ცვლილება ნახაზებში, აუცილებლად უნდა შეთანხმდეს ავტორთან.
2. ნებისმიერი სამუშაო დაწყებამდე, აუცილებელია ნახაზების ყურადღებით შესწავლა და ნებისმიერი შეუსაბამობის ან ხარვეზის შემთხვევაში, დაუყოვნებლივ ეცნობოს ავტორს.
3. ნებისმიერი ცვლილება, რომელიც შეეხება ნედლეულის ტექნოლოგიურ ნაწილს, ასევე ნებისმიერი ცვლილება ნახაზებში, აუცილებლად უნდა შეთანხმდეს ავტორთან.
4. ნებისმიერი და ნებისმიერი შეუსაბამობის შემთხვევაში, ნახაზებში მითითებული ზომები ყოველთვის ბეტონის ზომებზე მიუთითებს.
5. ნახატებში მოცემული ზომები აღებულია ნედლეულის ტექნოლოგიური ნაწილის მიხედვით, ხოლო ნედლეულის ტექნოლოგიური ნაწილის ზომები ბეტონის ზომებზე მიუთითებს.

ლეგენდა / LEGEND

ბეტონი	
ნედლეული	
ფოლადის ბადე	
ფოლადის ბადე	
ბეტონის ფენა ფოლადის ბადით	
ბეტონის ფენა ფოლადის ბადის გარეშე	
ბეტონის ნაწილი ფოლადის ბადით	
ბეტონის ნაწილი ფოლადის ბადის გარეშე	
ნედლეულის ნაწილი	

პროექტის დასახელება / PROJECT NAME:	
ქ.თბილისი, ვეძის N38 ს/კ (01.1104.017.359)-ში სახლის ტერიტორიაზე მრავალბინიანი საცხოვრებელი კორპუსის მშენებლობა	
არქიტექტორი / **ARCHITECT**	
შპს „ARCHWAY“ ს.ნ.: 420425524 ელ-ფოსტა: arch.way@outlook.com	
დამკვეთი / **CLIENT**:	
შ.პ.ს. „ნიკო ლომაური“	
პროექტის კომპანია: **VECTORCONSTRUCTION LTD.**	
Vector Construction 1999	
დირექტორი DIRECTOR	ი. ჯოლბორდელიძე G. Dolibashvili
სტრუქტურული ინჟინერი STRUCTURAL ENGINEER	ზ. ოქიბორბაძე Z. Okhibozoria
შესრულებულია COMPLETED	ზ. ოქიბორბაძე Z. Okhibozoria
DRAWING NAME:	ნახატის სახელწოდება
თარიღი DATE:	30.06.2025
მასშტაბი / SCALE	ნახატებში მითითებული ზომები ბეტონის ზომებზეა
STRUCTURAL DESIGN	არქიტექტურული გეგმარება
STAGE	სამუშაო ნახაზები WORKING DRAWINGS
DRAWING #	ნახატის # ა - 37
	REVISION: 00

PAGE FORMAT	ფურცლის ზომა:
TBILISI 2025	A3
	FILE NAME:

ნიშნ. ▼+7.500 მოც. რკ/ბეტონის გადახურვის ფილის საყალიბო გეგმა

მ 1:100

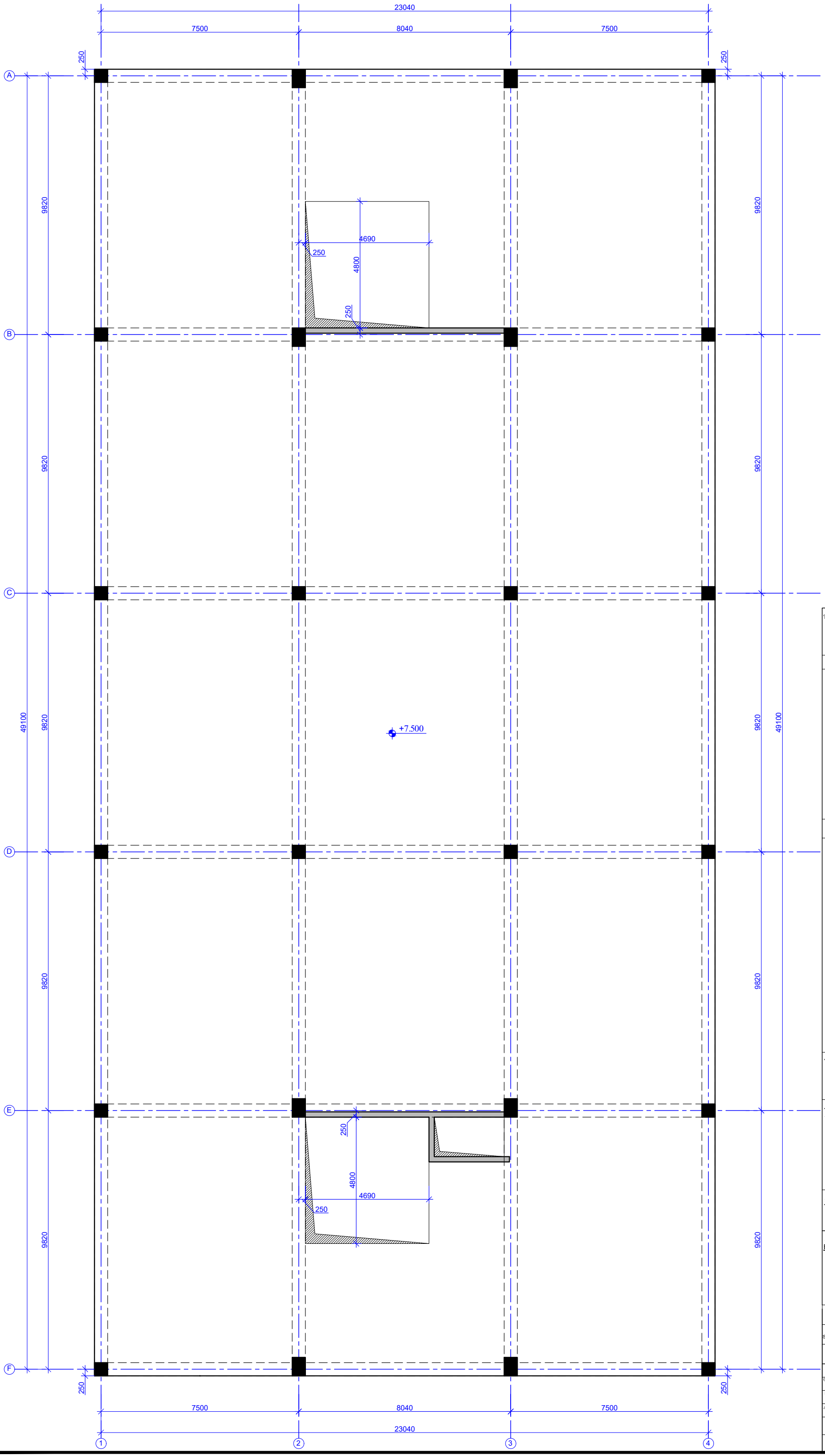

ფურცლის ფორმატი PAGE FORMAT A3	ქ. თბილისი 2025 TBILISI 2025
	ფაილის დასახელება: FILE NAME:

პირობითი აღნიშვნები / LEGEND

- ბეტონი
- გულარი
- დიაფრაგმა
- რიგელი
- ბეტონი რომელიც მოცემულ ნიშნულზე აღარ გრძელდება
- გულარი რომელიც მოცემულ ნიშნულზე აღარ გრძელდება
- მოცემული ნიშნულის ქვემოთ მდებარე ბეტონის კონტური
- მოცემული ნიშნულის ქვემოთ მდებარე დიაფრაგმის კონტური
- ღიობის აღნიშვნა

შენიშვნები / GENERAL NOTES

1. რიგელების არმატურის ღეროების გადაბმის სქემატური ნახაზები იხილეთ ტიპიურ კვანძებში.

2. რიგელებში საკიდების განაწილების სქემატური ნახაზები იხილეთ ტიპიურ კვანძებში.

3. რიგელების არმატურის ღეროების ჩაანკერების სქემატური ნახაზები იხილეთ ტიპიურ კვანძებში.

4. ბეტონისა და რიგელის შეუღლების სქემატური ნახაზები იხილეთ ტიპიურ კვანძებში.

5. გადახურვის ფილის არმატურის ღეროების გადაბმის სქემატური ნახაზები იხილეთ ტიპიურ კვანძებში.

პროექტის სახელწოდება / PROJECT NAME:

ქ.თბილისი, შუშის ქუჩა №38
ს/ს (01.11.04.017.359)-ში
სამ სართულიანი სასაწყობე შენობა

არქიტექტორი /ARCHITECT

შ.პ.ს. "არქვეი"
ს.ნ.: 420425524
ელ-ფოსტა: arch.way@outlook.com

დამკვეთი / CLIENT:

შ.პ.ს. "ნიუ ლამ ჯორჯია"

შემსრულებელი: EXECUTIVE COMPANY: VECTORCONSTRUCTION LTD.

დირექტორი DIRECTOR	გ. დოლიაშვილი G. Doliashvili	
კონსტრუქტორი STRUCTURAL ENGINEER	ზ. ოთხოზორია Z. Otkhozoria	
შეასრულა COMPLETED	ზ. ოთხოზორია Z. Otkhozoria	
თარიღი/DATE: 30.06.2025	ნახაზის სახელწოდება: DRAWING NAME: ნიშნ. ▼+7.500 მოც. რკ/ბეტონის გადახურვის ფილის საყალიბო გეგმა	
მასშტაბი / SCALE		
კონსტრუქციული პროექტი STRUCTURAL DESIGN		
სტადია STAGE	შუშა პროექტი WORKING DRAWINGS	
ნახაზის # DRAWING #	კ - 38	რევიზია: REVISION: 00

ნიშნ. ▼+7.500 მონ. რკ/ბეტონის რიბელების სამონტაჟო ბეგმა(დამატებები ძველა შრეში)

მ 1:100

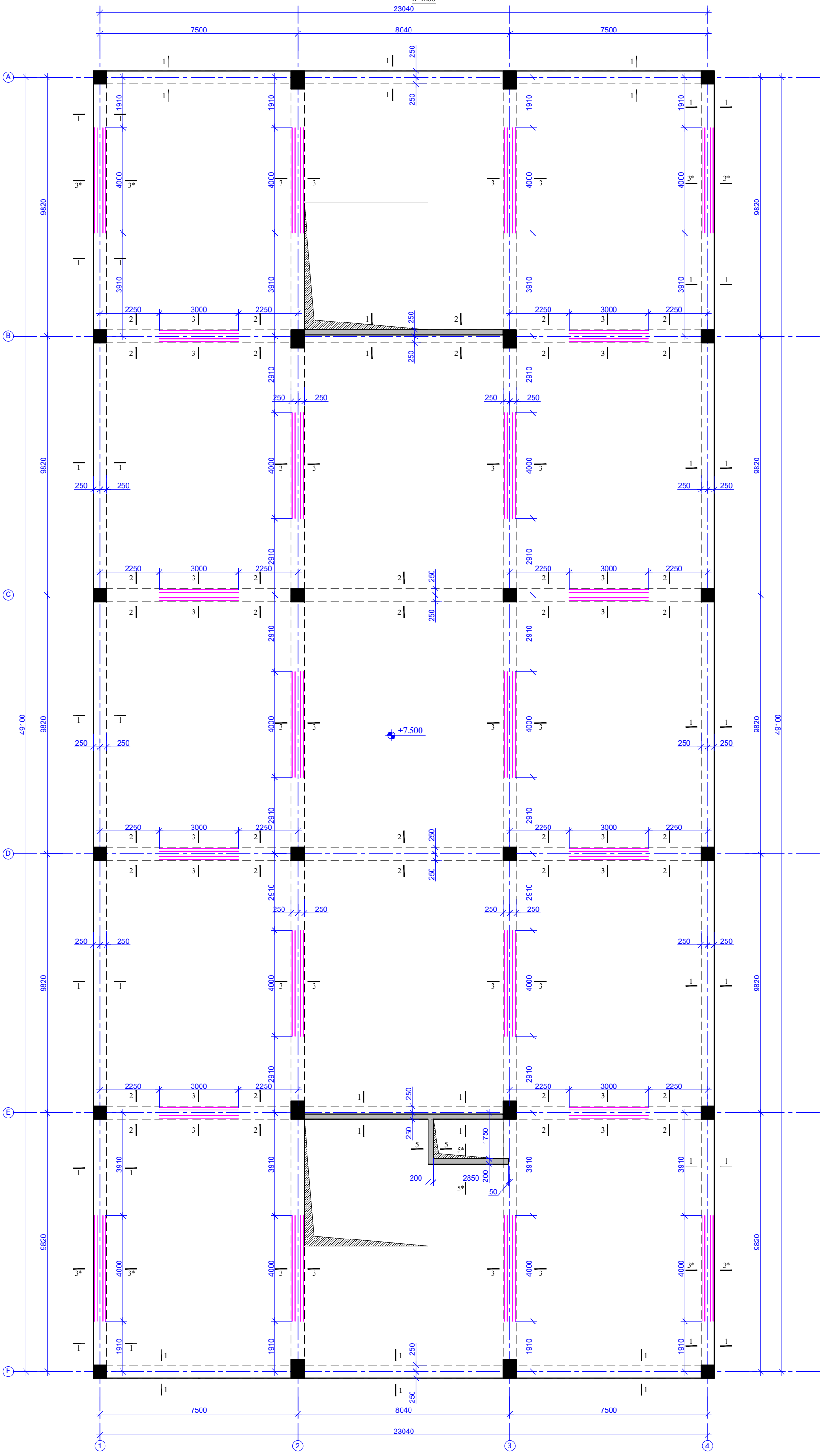

ფურცლის ფორმატი PAGE FORMAT	ქ. თბილისი 2025 TBILISI 2025
A3	ფაილის დასახელება: FILE NAME:

პირობითი აღნიშვნები / LEGEND

- სვეტი
- გულარი
- დიაფრაგმა
- რიბელი
- სვეტი რომელიც მოცემულ ნიშნულზე აღარ გრძელდება
- გულარი რომელიც მოცემულ ნიშნულზე აღარ გრძელდება
- მოცემული ნიშნულის ქვემოთ მდებარე სვეტის კონტური
- მოცემული ნიშნულის ქვემოთ მდებარე დიაფრაგმის კონტური
- ღიობის აღნიშვნა

შენიშვნები / GENERAL NOTES

1. რიბელების არმატურის ღეროების გაღაბმის სქემატური ნახაზები იხილეთ ტიპიურ კვანძებში.

2. რიბელებში საკიდების განაწილების სქემატური ნახაზები იხილეთ ტიპიურ კვანძებში.

3. რიბელების არმატურის ღეროების ჩაანკერების სქემატური ნახაზები იხილეთ ტიპიურ კვანძებში.

4. სვეტისა და რიბელის შეუღლების სქემატური ნახაზები იხილეთ ტიპიურ კვანძებში.

5. გადახურვის ფილის არმატურის ღეროების გაღაბმის სქემატური ნახაზები იხილეთ ტიპიურ კვანძებში.

პროექტის სახელწოდება / PROJECT NAME:

ქ.თბილისი, შუშის ქუჩა №38
ს/ს (01.11.04.017.359)-ში
სამ სართულიანი სასაწყობე შენობა

არქიტექტორი /ARCHITECT

შ.პ.ს. "არქჯეი"
ს.ნ.: 420425524
ელ-ფოსტა: arch.way@outlook.com

დამკვეთი / CLIENT:

შ.პ.ს. "ნიუ ლამ ჯორჯია"

შემსრულებელი: EXECUTIVE COMPANY: VECTORCONSTRUCTION LTD.

დირექტორი DIRECTOR	გ. დოლიაშვილი G. Doliashvili	
კონსტრუქტორი STRUCTURAL ENGINEER	ზ. ოთხოზორია Z. Otkhozoria	
შესრულა COMPLETED	ზ. ოთხოზორია Z. Otkhozoria	

თარიღი/DATE: 30.06.2025	ნახაზის სახელწოდება: DRAWING NAME: ნიშნ. ▼+7.500 მონ. რკ/ბეტონის რიბელების სამონტაჟო ბეგმა (დამატებები ძველა შრეში)
მასშტაბი / SCALE	
კონსტრუქციული პროექტი STRUCTURAL DESIGN	
სტადია STAGE	შუშა პროექტი WORKING DRAWINGS
ნახაზის # DRAWING #	ქ - 39 — რევიზია: REVISION: 00

ნ0შნ. ▼+7.500 მო6. რკ/ბეტო6ის რი6ელე6ის სამო6ტაჟო გეგმა (დამატე6ე6ი ზედა შრეში)

მ 1:100

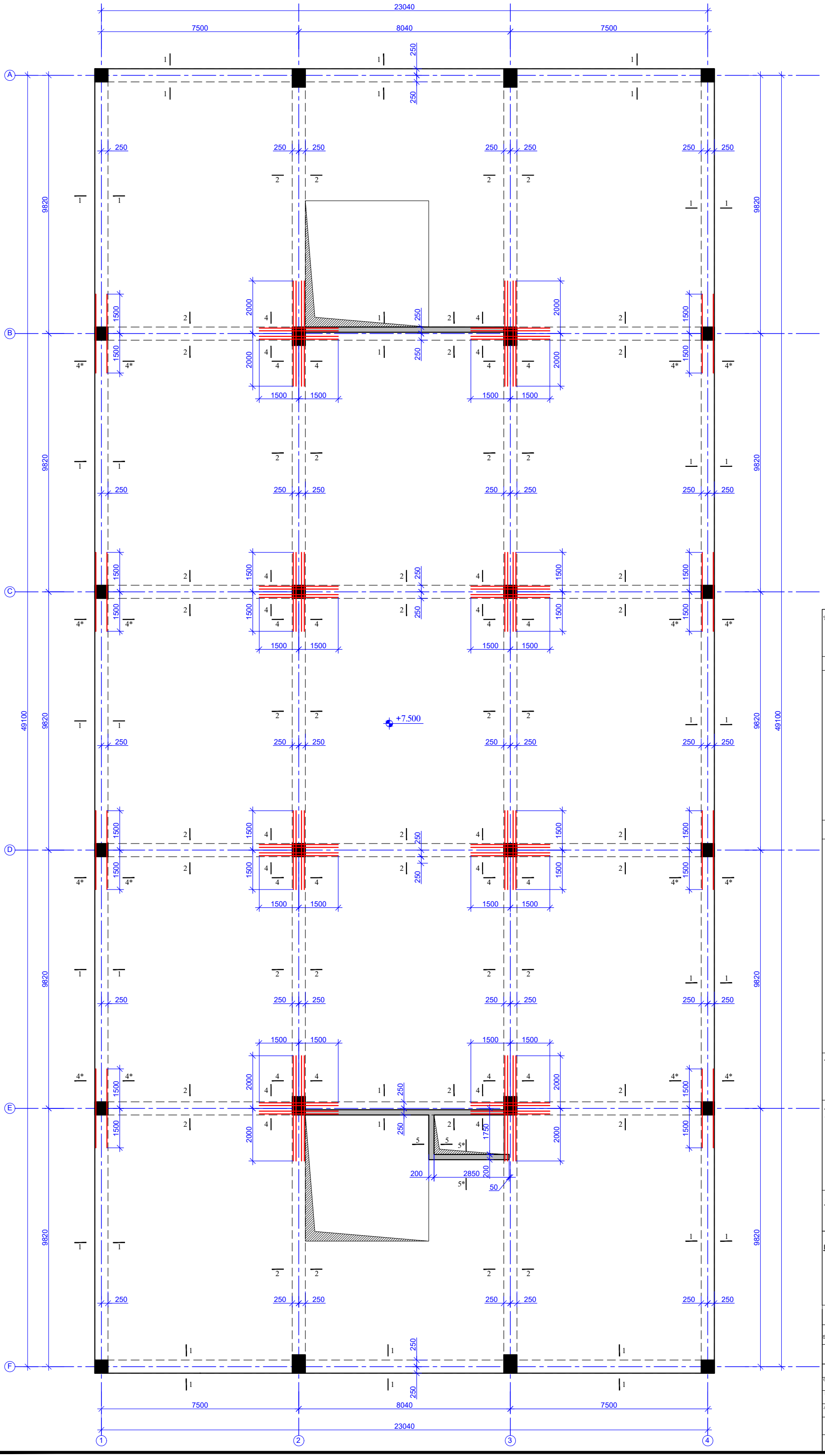

ფურცლის ფორმატი PAGE FORMAT	ქ. თბილისი 2025 TBILISI 2025
A3	ფაილის დასახელება: FILE NAME:

პირობითი აღნიშვნები / LEGEND

- სვეტი
- გულარი
- დიაფრაგმა
- რიგელი
- სვეტი რომელიც მოცემულ ნიშნულზე ადარ გრძელდება
- გულარი რომელიც მოცემულ ნიშნულზე ადარ გრძელდება
- მოცემული ნიშნულის ქვემოთ მდებარე სვეტის კონტური
- მოცემული ნიშნულის ქვემოთ მდებარე დიაფრაგმის კონტური
- ღიობის აღნიშვნა

შენიშვნები / GENERAL NOTES

1. რიგელების არმატურის ლერწების გადაბმის სქემატური ნახაზები იხილეთ ტიპიურ კვანძებში.
2. რიგელებში საკიდების განაწილების სქემატური ნახაზები იხილეთ ტიპიურ კვანძებში.
3. რიგელების არმატურის ლერწების ჩაანკერების სქემატური ნახაზები იხილეთ ტიპიურ კვანძებში.
4. სვეტისა და რიგელის შეუღლების სქემატური ნახაზები იხილეთ ტიპიურ კვანძებში.
5. გადახურვის ფილის არმატურის ლერწების გადაბმის სქემატური ნახაზები იხილეთ ტიპიურ კვანძებში.

პროექტის სახელწოდება / PROJECT NAME:

ქ.თბილისი, შუშის ქუჩა №38
ს/ს (01.11.04.017.359)-ში
სამ სართულიანი სასაწყობე შენობა

არქიტექტორი /ARCHITECT

შ.პ.ს. "არქვეი"
ს.ნ.: 420425524
ელ-ფოსტა: arch.way@outlook.com

დამკვეთი / CLIENT:

შ.პ.ს. "ნიუ ლამ ჯორჯია"

შემსრულებელი: EXECUTIVE COMPANY: VECTORCONSTRUCTION LTD.

დირექტორი DIRECTOR	გ. დოლიაშვილი G. Doliashvili	
კონსტრუქტორი STRUCTURAL ENGINEER	ზ. ოთხოზორია Z. Otkhozoria	
შესრულა COMPLETED	ზ. ოთხოზორია Z. Otkhozoria	

თარიღი/DATE: 30.06.2025	ნახაზის სახელწოდება: DRAWING NAME: ნ0შნ. ▼+7.500 მო6. რკ/ბეტო6ის რი6ელე6ის სამო6ტაჟო გეგმა (დამატე6ე6ი ზედა შრეში)
მასშტაბი / SCALE	
კონსტრუქციული პროექტი STRUCTURAL DESIGN	
სტადია STAGE	მუშა პროექტი WORKING DRAWINGS
ნახაზის # DRAWING #	კ - 40
	რევიზია: REVISION: 00

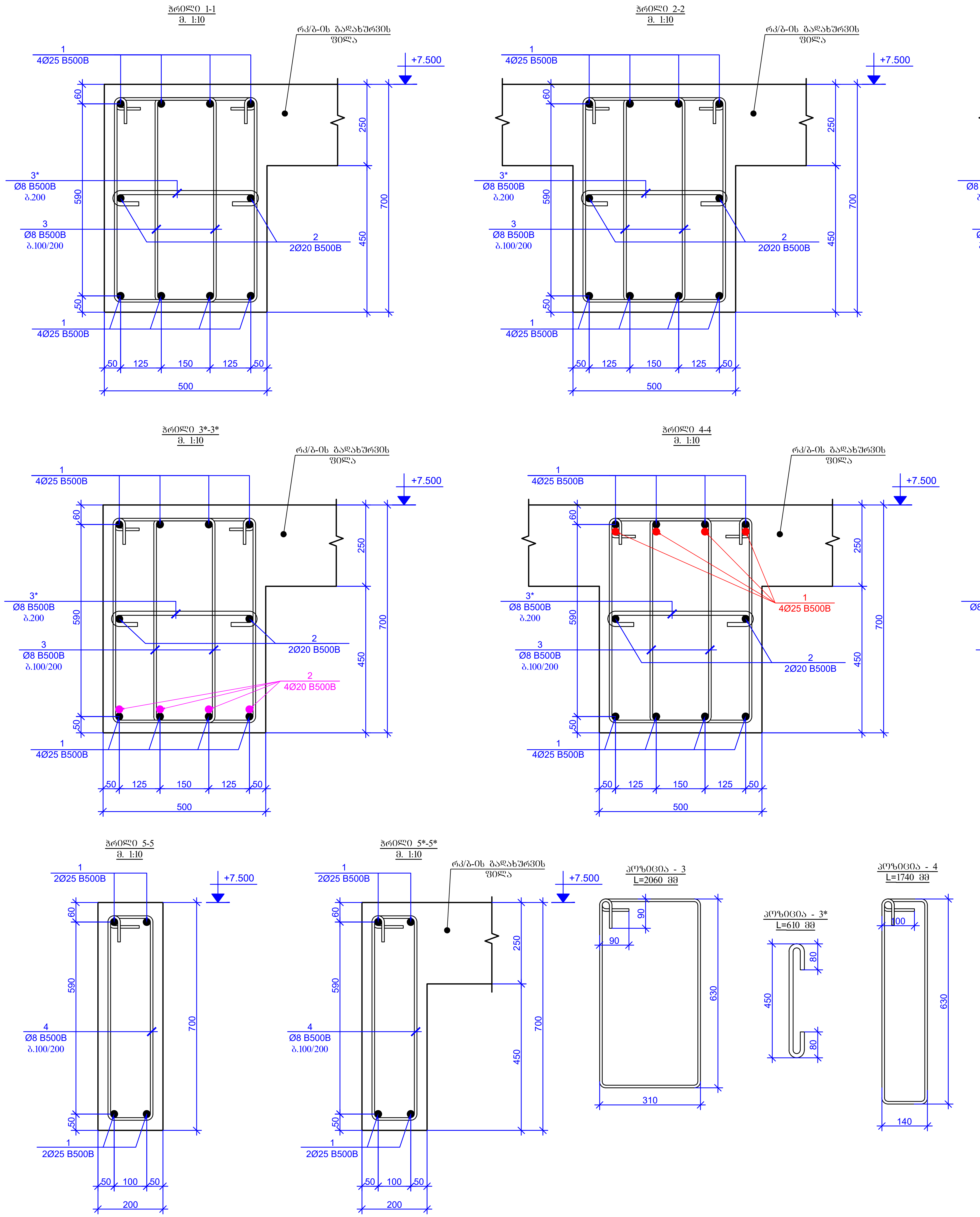

პოზ.	ა ღ ნ ი შ ვ ნ ა	დ ა ს ა ხ ე ლ ე ბ ა		რაოდენობა	წონა, კგ	
		რკ/ბ-ის რიგელები +7.500 ნიშნულზე				
		დეტალები			ერთეული (კგ)	სულ (კგ)
1	დაიჭრას ადგილზე	Ø 25 B500B	ℓ= 3269500	–	12612.22	12612.22
2	დაიჭრას ადგილზე	Ø 20 B500B	ℓ= 1067500	–	2635.47	2635.47
3		Ø 8 B500B	ℓ= 2060	4368	0.81	3554.35
3*		Ø 8 B500B	ℓ= 610	2184	0.24	526.25
4		Ø 8 B500B	ℓ= 1740	30	0.69	20.62
					Σ =	19348.91
						(მ³)
		ბეტონი B25				74.17

ფურცლის ფორმატი PAGE FORMAT A3	ქ. თბილისი 2025 TBILISI 2025
	ფაილის დასახელება: FILE NAME:

პირობითი აღნიშვნები / LEGEND

- სვეტი
- ბულარი
- დიაფრაგმა
- რიგელი
- სვეტი რომელიც მოცემულ ნიშნულზე აღარ გრძელდება
- ბულარი რომელიც მოცემულ ნიშნულზე აღარ გრძელდება
- მოცემული ნიშნულის ქვემოთ მდებარე სვეტის კონტური
- მოცემული ნიშნულის ქვემოთ მდებარე დიაფრაგმის კონტური
- ღიობის აღნიშვნა

შენიშვნები / GENERAL NOTES

1. რიგელების არმატურის ღეროების გადაბმის სქემატური ნახაზები იხილეთ ტიპიურ კვანძებში.
2. რიგელებში საკიდების განაწილების სქემატური ნახაზები იხილეთ ტიპიურ კვანძებში.
3. რიგელების არმატურის ღეროების ჩაანკერების სქემატური ნახაზები იხილეთ ტიპიურ კვანძებში.
4. სვეტისა და რიგელის შეუღლების სქემატური ნახაზები იხილეთ ტიპიურ კვანძებში.
5. გადახურვის ფილის არმატურის ღეროების გადაბმის სქემატური ნახაზები იხილეთ ტიპიურ კვანძებში.

პროექტის სახელწოდება / PROJECT NAME:

ქ.თბილისი, შუშის ქუჩა №38
ს/კ (01.11.04.017.359)-ში
სამ სართულიანი სასაწყობე შენობა

არქიტექტორი /ARCHITECT

ARCHWAY

შ.პ.ს. "არქვეი"
ს.ნ.: 420425524
ელ-ფოსტა: arch.way@outlook.com

დამკვეთი / CLIENT:

შ.პ.ს. "ნიუ ლამ ჯორჯია"

შემსრულებელი: EXECUTIVE COMPANY: VECTORCONSTRUCTION LTD.

Vector Construction 1999

დირექტორი DIRECTOR	გ. დოლიაშვილი G. Doliashvili	
კონსტრუქტორი STRUCTURAL ENGINEER	ზ. ოთხოზორია Z. Otkhozoria	
შეასრულა COMPLETED	ზ. ოთხოზორია Z. Otkhozoria	
თარიღი/DATE: 30.06.2025	ნახაზის სახელწოდება: DRAWING NAME: ნიშ. ▼+7.500 მონ. რკ/ბეტონის რიგელების სამონტაჟო გეგმა	
მასშტაბი / SCALE		
კონსტრუქციული პროექტი STRUCTURAL DESIGN		
სტადია STAGE	მუშა პროექტი WORKING DRAWINGS	
ნახაზის # DRAWING #	კ - 41	რევიზია: REVISION: 00

ნიშნ. ▼+7.500 მონ. რკ/ბეტონის გადახურვის ფილის ქვედა შრის სამონტაჟო გეგმა

მ 1:100

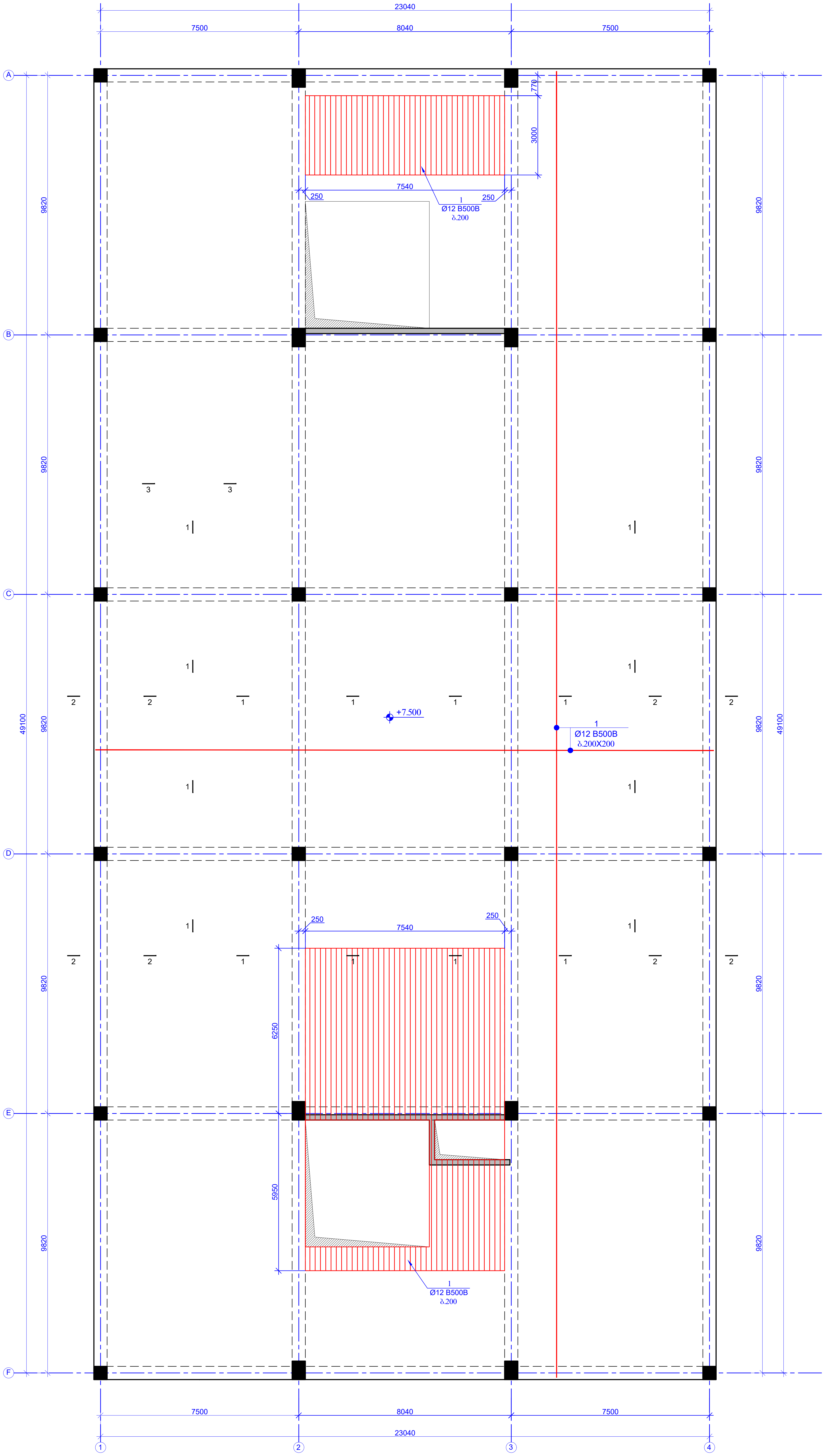

ფურცლის ფორმატი PAGE FORMAT	ქ. თბილისი 2025 TBILISI 2025
A3	ფაილის დასახელება: FILE NAME:

პირობითი აღნიშვნები / LEGEND

- სვეტი
- ბულარი
- დიაფრაგმა
- რიგელი
- სვეტი რომელიც მოცემულ ნიშნულზე აღარ გრძელდება
- ბულარი რომელიც მოცემულ ნიშნულზე აღარ გრძელდება
- მოცემული ნიშნულის ქვემოთ მდებარე სვეტის კონტური
- მოცემული ნიშნულის ქვემოთ მდებარე დიაფრაგმის კონტური
- ღიობის აღნიშვნა

შენიშვნები / GENERAL NOTES

1. რიგელების არმატურის ღეროების გადაბმის სქემატური ნახაზები იხილეთ ტიპიურ კვანძებში.

2. რიგელებში საკიდების განაწილების სქემატური ნახაზები იხილეთ ტიპიურ კვანძებში.

3. რიგელების არმატურის ღეროების ჩაანკერების სქემატური ნახაზები იხილეთ ტიპიურ კვანძებში.

4. სვეტისა და რიგელის შეუღლების სქემატური ნახაზები იხილეთ ტიპიურ კვანძებში.

5. გადახურვის ფილის არმატურის ღეროების გადაბმის სქემატური ნახაზები იხილეთ ტიპიურ კვანძებში.

პროექტის სახელწოდება / PROJECT NAME:

ქ.თბილისი, შუშის ქუჩა №38
ს/კ (01.11.04.017.359)-ში
სამ სართულიანი სასაწყობე შენობა

არქიტექტორი /ARCHITECT

შ.პ.ს. "არქვეი"
ს.ნ.: 420425524
ელ-ფოსტა: arch.way@outlook.com

დამკვეთი / CLIENT:

შ.პ.ს. "ნიუ ლამ ჯორჯია"

შემსრულებელი: EXECUTIVE COMPANY: VECTORCONSTRUCTION LTD.

დირექტორი DIRECTOR	გ. დოლიაშვილი G. Doliashvili	
კონსტრუქტორი STRUCTURAL ENGINEER	ზ. ოთხოზორია Z. Otkhozoria	
შეასრულა COMPLETED	ზ. ოთხოზორია Z. Otkhozoria	
თარიღი/DATE: 30.06.2025	ნახაზის სახელწოდება: DRAWING NAME: ნიშნ. ▼+7.500 მონ. რკ/ბეტონის გადახურვის ფილის ქვედა შრის სამონტაჟო გეგმა	
მასშტაბი / SCALE		
კონსტრუქციული პროექტი STRUCTURAL DESIGN		
სტადია STAGE	მუშა პროექტი WORKING DRAWINGS	
ნახაზის # DRAWING #	კ - 42	რევიზია: REVISION: 00

ნ0შნ. ▼+7.500 მონ. რკ/ბეტონის გადახურვის ფილის ზედა შრის სამონტაჟო გეგმა

მ 1:100

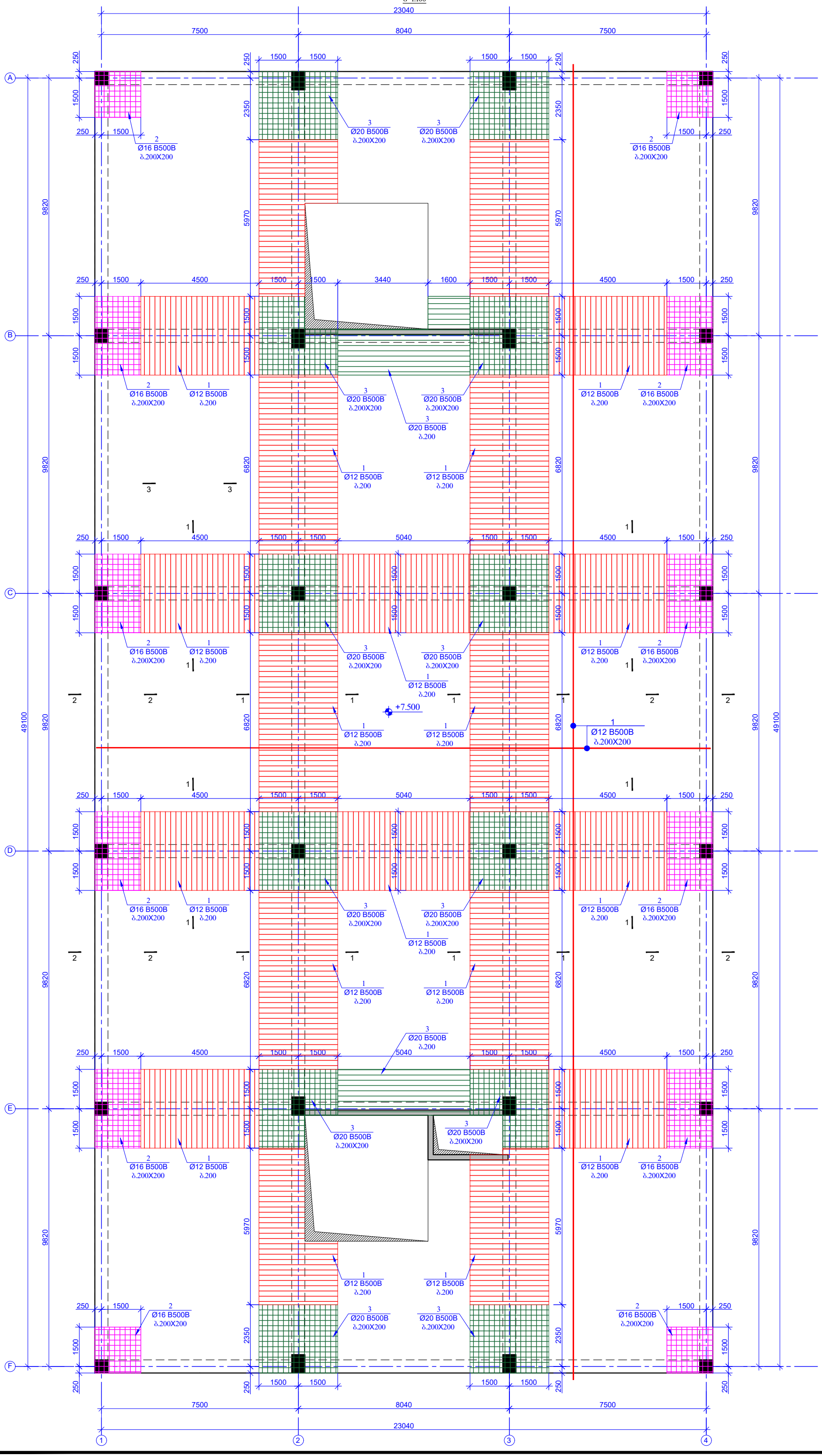

ფურცლის ფორმატი PAGE FORMAT A3	ქ. თბილისი 2025 TBILISI 2025
	ფაილის დასახელება: FILE NAME:

პირობითი აღნიშვნები / LEGEND

- ბეტონი
- გულარი
- დიაფრაგმა
- რიგელი
- ბეტონი რომელიც მოცემულ ნიშნულზე ალარ გრძელდება
- გულარი რომელიც მოცემულ ნიშნულზე ალარ გრძელდება
- მოცემული ნიშნულის ქვემოთ მდებარე ბეტონის კონტური
- მოცემული ნიშნულის ქვემოთ მდებარე დიაფრაგმის კონტური
- ღიობის აღნიშნა

შენიშვნები / GENERAL NOTES

1. რიგელების არმატურის ღეროების გადაგმის სქემატური ნახაზები იხილეთ ტიპიურ კვანძებში.
2. რიგელებში საკიდების განაწილების სქემატური ნახაზები იხილეთ ტიპიურ კვანძებში.
3. რიგელების არმატურის ღეროების ჩაანკერების სქემატური ნახაზები იხილეთ ტიპიურ კვანძებში.
4. ბეტონისა და რიგელის შეუღლების სქემატური ნახაზები იხილეთ ტიპიურ კვანძებში.
5. გადახურვის ფილის არმატურის ღეროების გადაგმის სქემატური ნახაზები იხილეთ ტიპიურ კვანძებში.

პროექტის სახელწოდება / PROJECT NAME:

ქ.თბილისი, შუშის ქუჩა №38
ს/კ (01.11.04.017.359)-ში
სამ სართულიანი სასაწყობე შენობა

არქიტექტორი /ARCHITECT

შ.პ.ს. "არქვეი"
ს.ნ.: 420425524
ელ-ფოსტა: arch.way@outlook.com

დამკვეთი / CLIENT:

შ.პ.ს. "ნიუ ლამ ჯორჯია"

შემსრულებელი: EXECUTIVE COMPANY: VECTORCONSTRUCTION LTD.

დირექტორი DIRECTOR	გ. დოლიაშვილი G. Doliashvili	
კონსტრუქტორი STRUCTURAL ENGINEER	ზ. ოთხოზორია Z. Otkhozoria	
შესრულა COMPLETED	ზ. ოთხოზორია Z. Otkhozoria	
	ნახაზის სახელწოდება: DRAWING NAME:	
თარიღი/DATE: 30.06.2025	ნ0შნ. ▼+7.500 მონ. რკ/ბეტონის გადახურვის ფილის ზედა შრის სამონტაჟო გეგმა	
მასშტაბი / SCALE		
კონსტრუქციული პროექტი STRUCTURAL DESIGN		
სტადია STAGE	შუშა პროექტი WORKING DRAWINGS	
ნახაზის # DRAWING #	3 - 43	რევიზია: REVISION: 00

ჯამი	ა ღ ნ ი ს ნ ო მ ა ხ ა ს ი ა	ღ ე ა ნ ი ს ნ ო მ ა ხ ა ს ი ა ზ ე დ ა პ ი რ ი ს ა თ ვ ი ს ბ ე ტ ო ნ ი ს კ ლ ა ს ი , ფ ო რ მ ი ს ტ ი პ ი , ა რ მ ა ტ უ რ ი ს დ ი ა მ ე ტ რ ი , ს ი გ რ ძ ე , წ ო ნ ა , ბ ე ტ ო ნ ი ს მ ო ც უ ლ ო ბ ა , ა რ მ ა ტ უ რ ი ს ნ ა ხ ა ზ ე ბ ი ს ს ქ ე მ ა				ზომა, ც მ
				ტიპი	სიგრძე (ც მ)
1	ჩ ა მ ო ს ხ ე ბ უ ლ ი ა რ მ ა ტ უ რ ი	Ø 12 B500B	ℓ= 268740.00	23884.99	23884.99
2	ჩ ა მ ო ს ხ ე ბ უ ლ ი ა რ მ ა ტ უ რ ი	Ø 16 B500B	ℓ= 597000	943.29	943.29
3	ჩ ა მ ო ს ხ ე ბ უ ლ ი ა რ მ ა ტ უ რ ი	Ø 20 B500B	ℓ= 119210.00	294.3.09	294.3.09
4		Ø 8 B500B	ℓ= 390	3108	0.15	478.80
					Σ = 28250.17
					(მ³)
		ბეტონი B25			279.65

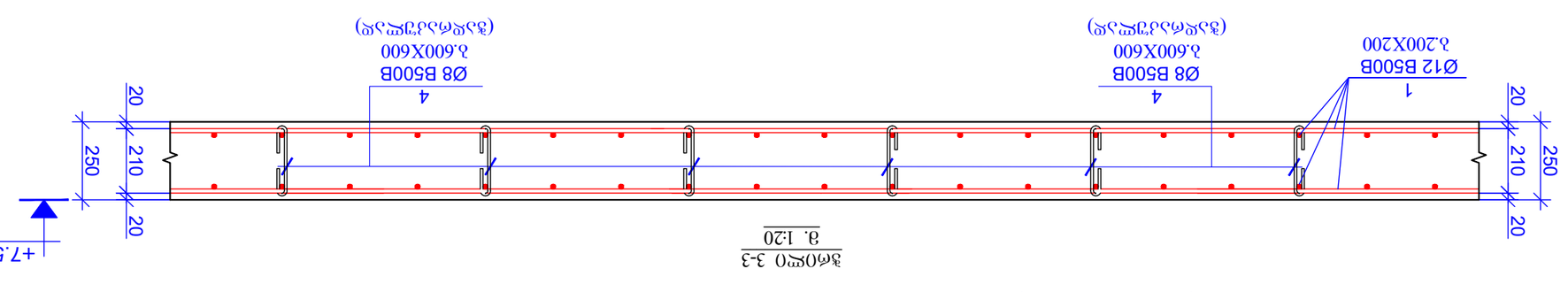

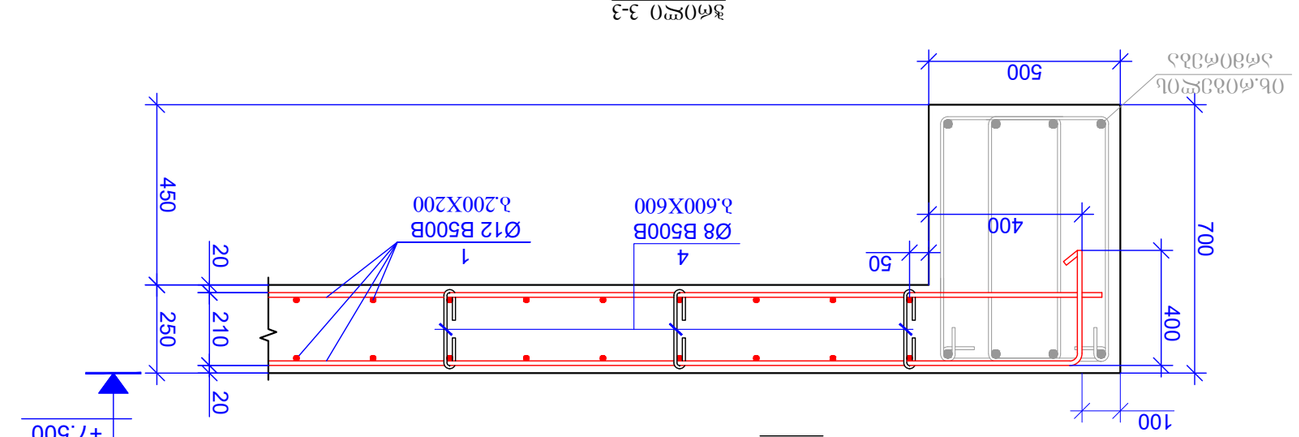

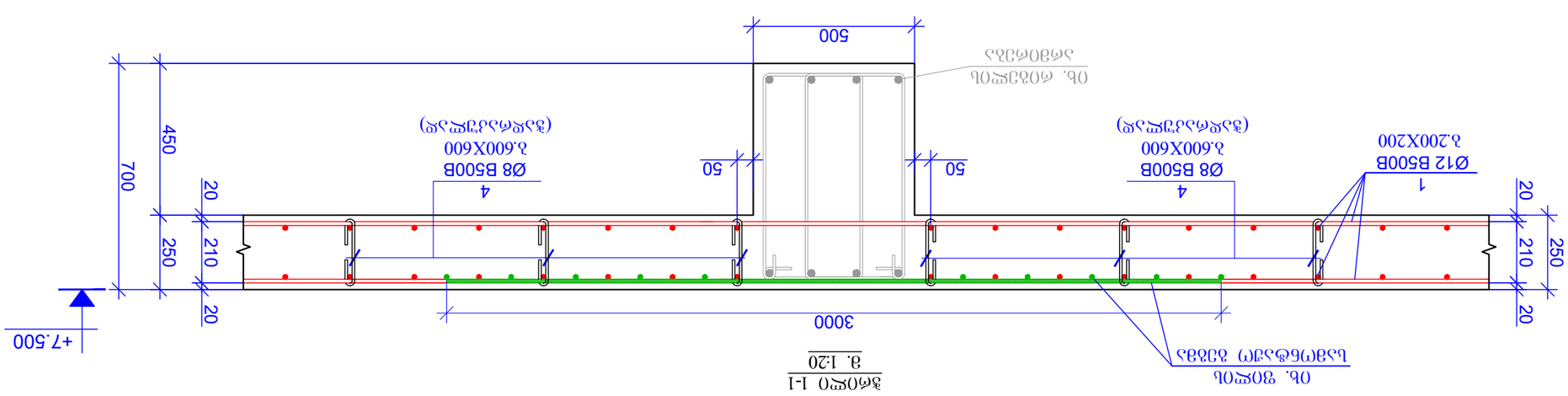

ა. ნებადართულია ბეტონის ნარევის ჩასხმა მხოლოდ ობიექტის წარმომადგენლის ნებართვით.

4. ნებადრთულია და დაშვებულია შეკუმშვის ნაპრალების ტოლერანტობის ფარგლებში ბეტონის ნაკლოვანებების გამოსწორება.

5. ბალასტირების შეღება აღმატება ჭრილობების ნაკლოვანებების ტოლერანტობის ფარგლებში.

2. ტიპიური სანიაღვრე ბალიშის ნაკლოვანების ბეტონის ფარგლებში ნაკლოვანებების ტოლერანტობის ფარგლებში.

3. ტიპიური სანიაღვრე ბალიშის ნაკლოვანების ტოლერანტობის ფარგლებში.

4. ნებადრთულია და ტიპიური შეკუმშვის ნაპრალების ტოლერანტობის ფარგლებში.

PAGE FORMAT	A3
TBILISI 2025 მ. ტიპიური	FILE NAME: ნაკლოვანების ტიპიური

ნიშნების ანოტაცია / LEGEND

- ნებადრთული
- ტიპიური
- ფილტრაციის ფენა
- ტიპიური
- ნებადრთული არმატურის ბადეები ერთმანეთის ტოლფასი ტიპიური ნაკლოვანების ფარგლებში
- ნებადრთული არმატურის ბადეები ერთმანეთის ტოლფასი ნებადრთული ნაკლოვანების ფარგლებში
- ნებადრთული ნაკლოვანების ფარგლებში ტიპიური ნებადრთული ნაკლოვანების ფარგლებში
- ნებადრთული ნაკლოვანების ფარგლებში

ზოგადი შენიშვნები / GENERAL NOTES

1. ტიპიური სანიაღვრე ბალიშის ნაკლოვანების ტოლერანტობის ფარგლებში ბეტონის ნაკლოვანების ტოლერანტობის ფარგლებში.

ობიექტის DATE:	30.06.2025
მასშტაბი / SCALE	ტიპიური ნაკლოვანების ტოლერანტობის ფარგლებში
ტიპიური ნაკლოვანების ფარგლებში STRUCTURAL DESIGN	
DRAWING NAME:	ნებადრთული ნაკლოვანების ტიპიური
COMPLETED	ტიპიური ნაკლოვანების ფარგლებში Z. Okhotzoria
STRUCTURAL ENGINEER	ტიპიური ნაკლოვანების ფარგლებში Z. Okhotzoria
DIRECTOR	ტიპიური ნაკლოვანების ფარგლებში G. Dolbashvili

VECTOR CONSTRUCTION LTD. ტიპიური ნაკლოვანების ფარგლებში EXECUTIVE COMPANY

Vector Construction 1999

ARCHITECT არქიტექტორი

ტიპიური ნაკლოვანების ფარგლებში ტიპიური

ტიპიური ნაკლოვანების ფარგლებში

ტიპიური ნაკლოვანების ფარგლებში

ტიპიური ნაკლოვანების ფარგლებში

ნ0შნ. ▼+10.700 მონ. რკ/ბეტონის გადახურვის ფილის საყალიბო გეგმა

მ 1:100

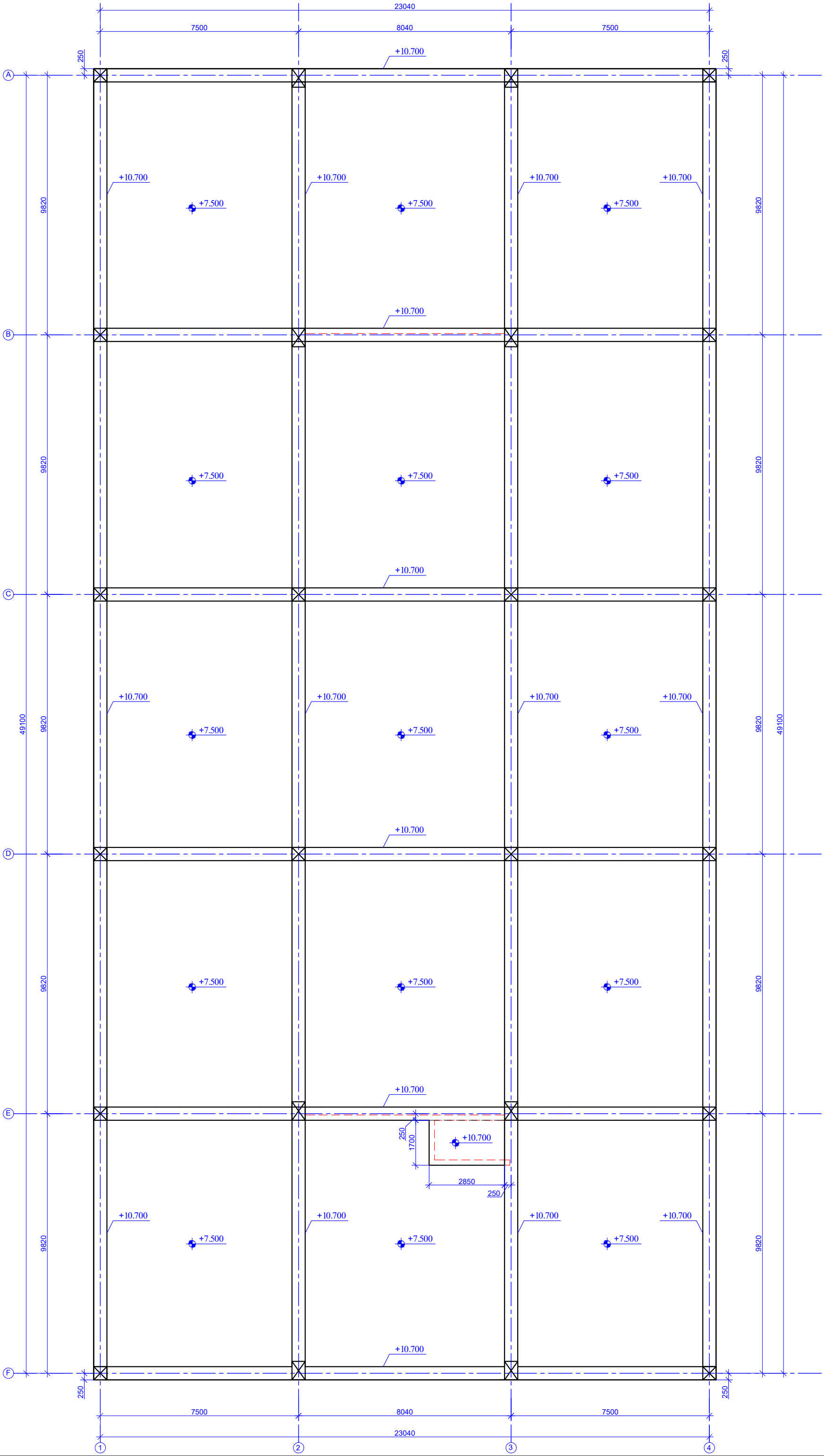

ფურცლის ფორმატი PAGE FORMAT	ქ. თბილისი 2025 TBILISI 2025
A3	ფაილის დასახელება: FILE NAME:

პირობითი აღნიშვნები / LEGEND

- სვეტი
- გულარი
- დიაფრაგმა
- რიგელი
- სვეტი რომელიც მოცემულ ნიშნულზე აღარ გრძელდება
- გულარი რომელიც მოცემულ ნიშნულზე აღარ გრძელდება
- მოცემული ნიშნულის ქვემოთ მდებარე სვეტის კონტური
- მოცემული ნიშნულის ქვემოთ მდებარე დიაფრაგმის კონტური
- ღიობის აღნიშვნა

შენიშვნები / GENERAL NOTES

1. რიგელების არმატურის ღეროების გადაბმის სქემატური ნახაზები იხილეთ ტიპიურ კვანძებში.

2. რიგელებში საკიდების განაწილების სქემატური ნახაზები იხილეთ ტიპიურ კვანძებში.

3. რიგელების არმატურის ღეროების ჩაანკერების სქემატური ნახაზები იხილეთ ტიპიურ კვანძებში.

4. სვეტისა და რიგელის შეუღლების სქემატური ნახაზები იხილეთ ტიპიურ კვანძებში.

5. გადახურვის ფილის არმატურის ღეროების გადაბმის სქემატური ნახაზები იხილეთ ტიპიურ კვანძებში.

პროექტის სახელწოდება / PROJECT NAME:

ქ.თბილისი, შუშის ქუჩა №38
ს/ს (01.11.04.017.359)-ში
სამ სართულიანი სასაწყობე შენობა

არქიტექტორი /ARCHITECT

შ.პ.ს. "არქვეი"
ს.ნ.: 420425524
ელ-ფოსტა: arch.way@outlook.com

დამკვეთი / CLIENT:

შ.პ.ს. "ნიუ ლამ ჯორჯია"

შემსრულებელი: EXECUTIVE COMPANY: VECTORCONSTRUCTION LTD.

დირექტორი DIRECTOR	გ. დოლიაშვილი G. Doliashvili	
კონსტრუქტორი STRUCTURAL ENGINEER	ზ. ოთხოზორია Z. Otkhozoria	
შესრულა COMPLETED	ზ. ოთხოზორია Z. Otkhozoria	
თარიღი/DATE: 30.06.2025	ნახაზის სახელწოდება: DRAWING NAME: ნ0შნ. ▼+10.700 მონ. რკ/ბეტონის გადახურვის ფილის საყალიბო გეგმა	
მასშტაბი / SCALE		
კონსტრუქციული პროექტი STRUCTURAL DESIGN		
სტადია STAGE	მუშა პროექტი WORKING DRAWINGS	
ნახაზის # DRAWING #	კ - 45	რევიზია: REVISION: 00

ნ0შნ. ▼+10.700 მოც. რკ/ბეტონის რიგელების სამონტაჟო გეგმა

მ 1:100

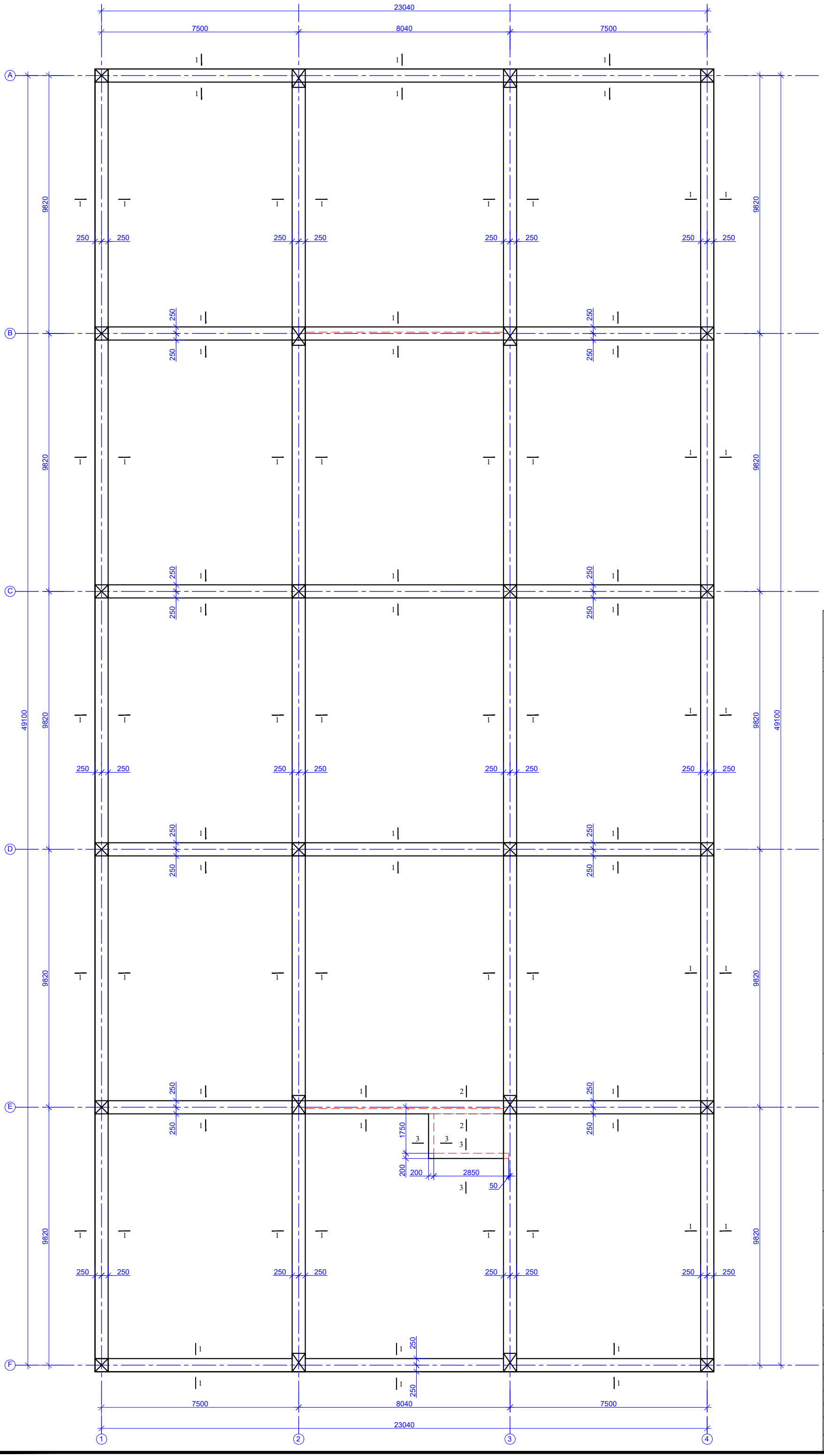

ფურცლის ფორმატი PAGE FORMAT A3	ქ. თბილისი 2025 TBILISI 2025
	ფაილის დასახელება: FILE NAME:

პირობითი აღნიშვნები / LEGEND

- სვეტი
- გულარი
- დიაფრაგმა
- რიგელი
- სვეტი რომელიც მოცემულ ნიშნულზე აღარ გრძელდება
- გულარი რომელიც მოცემულ ნიშნულზე აღარ გრძელდება
- მოცემული ნიშნულის ქვემოთ მდებარე სვეტის კონტური
- მოცემული ნიშნულის ქვემოთ მდებარე დიაფრაგმის კონტური
- ღიობის აღნიშვნა

შენიშვნები / GENERAL NOTES

1. რიგელების არმატურის ღეროების გადაბმის სქემატური ნახაზები იხილეთ ტიპიურ კვანძებში.

2. რიგელებში საკიდების განაწილების სქემატური ნახაზები იხილეთ ტიპიურ კვანძებში.

3. რიგელების არმატურის ღეროების ჩაანკერების სქემატური ნახაზები იხილეთ ტიპიურ კვანძებში.

4. სვეტისა და რიგელის შეუღლების სქემატური ნახაზები იხილეთ ტიპიურ კვანძებში.

5. გადახურვის შეღის არმატურის ღეროების გადაბმის სქემატური ნახაზები იხილეთ ტიპიურ კვანძებში.

პროექტის სახელწოდება / PROJECT NAME:

ქ.თბილისი, შუშის ქუჩა №38
ს/ს (01.11.04.017.359)-ში
სამ სართულიანი სასაწყობე შენობა

არქიტექტორი /ARCHITECT

შ.პ.ს. "არქვეი"
ს.ნ.: 420425524
ელ-ფოსტა: arch.way@outlook.com

დამკვეთი / CLIENT:

შ.პ.ს. "ნიუ ლამ ჯორჯია"

შემსრულებელი: EXECUTIVE COMPANY: VECTORCONSTRUCTION LTD.

დირექტორი DIRECTOR	გ. დოლიაშვილი G. Doliashvili	
კონსტრუქტორი STRUCTURAL ENGINEER	ზ. ოთხოზორია Z. Otkhozoria	
შესრულა COMPLETED	ზ. ოთხოზორია Z. Otkhozoria	

თარიღი/DATE: 30.06.2025	ნახაზის სახელწოდება: DRAWING NAME: ნ0შნ. ▼+10.700 მოც. რკ/ბეტონის რიგელების სამონტაჟო გეგმა
მასშტაბი / SCALE	
კონსტრუქციული პროექტი STRUCTURAL DESIGN	
სტადია STAGE	შუშა პროექტი WORKING DRAWINGS
ნახაზის # DRAWING #	კ - 46

რევიზია: REVISION: 00

| ჯამი | | |

ნიშნ. ▼+10.700 მონ. რკ/ბეტონის გადახურვის ფილის სამონტაჟო გეგმა

მ 1:100

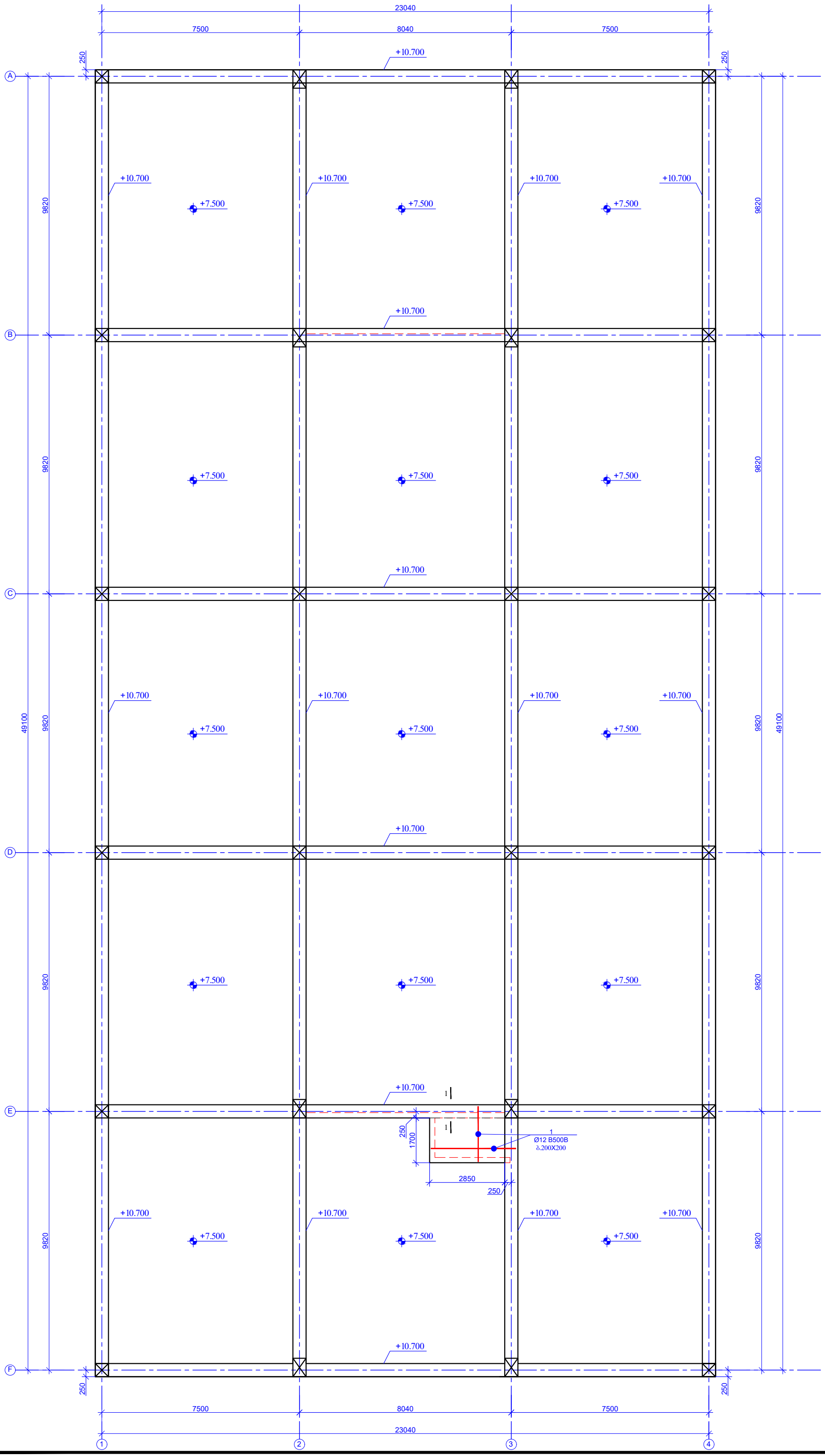

ფურცლის ფორმატი PAGE FORMAT	ქ. თბილისი 2025 TBILISI 2025
A3	ფაილის დასახელება: FILE NAME:

პირობითი აღნიშვნები / LEGEND

- სვეტი
- გულარი
- დიაფრაგმა
- რიგელი
- სვეტი რომელიც მოცემულ ნიშნულზე აღარ გრძელდება
- გულარი რომელიც მოცემულ ნიშნულზე აღარ გრძელდება
- მოცემული ნიშნულის ქვემოთ მდებარე სვეტის კონტური
- მოცემული ნიშნულის ქვემოთ მდებარე დიაფრაგმის კონტური
- ღიობის აღნიშვნა

შენიშვნები / GENERAL NOTES

1. რიგელების არმატურის ღეროების გადაბმის სქემატური ნახაზები იხილეთ ტიპიურ კვანძებში.

2. რიგელებში საკიდების განაწილების სქემატური ნახაზები იხილეთ ტიპიურ კვანძებში.

3. რიგელების არმატურის ღეროების წანაკერების სქემატური ნახაზები იხილეთ ტიპიურ კვანძებში.

4. სვეტისა და რიგელის შეუღლების სქემატური ნახაზები იხილეთ ტიპიურ კვანძებში.

5. გადახურვის ფილის არმატურის ღეროების გადაბმის სქემატური ნახაზები იხილეთ ტიპიურ კვანძებში.

პროექტის სახელწოდება / PROJECT NAME:

ქ.თბილისი, შუშის ქუჩა №38
ს/ს (01.11.04.017.359)-ში
სამ სართულიანი სასაწყობე შენობა

არქიტექტორი /ARCHITECT

შ.პ.ს. "არქვეი"

ს.ნ.: 420425524

ელ-ფოსტა: arch.way@outlook.com

დამკვეთი / CLIENT:

შ.პ.ს. "ნიუ ლაბ ჯორჯია"

შემსრულებელი: EXECUTIVE COMPANY: VECTORCONSTRUCTION LTD.

დირექტორი DIRECTOR	გ. დოლიაშვილი G. Doliashvili	
კონსტრუქტორი STRUCTURAL ENGINEER	ზ. ოთხოზორია Z. Otkhozoria	
შეასრულა COMPLETED	ზ. ოთხოზორია Z. Otkhozoria	
	ნახაზის სახელწოდება: DRAWING NAME:	ნიშნ. ▼+10.700 მონ. რკ/ბეტონის გადახურვის ფილის სამონტაჟო გეგმა
თარიღი/DATE: 30.06.2025		
მასშტაბი / SCALE		
კონსტრუქციული პროექტი STRUCTURAL DESIGN		
სტადია STAGE		მშშა პროექტი WORKING DRAWINGS
ნახაზის # DRAWING #	კ - 48	რევიზია: REVISION: 00

ჭრილი 2-2
მ. 1:20

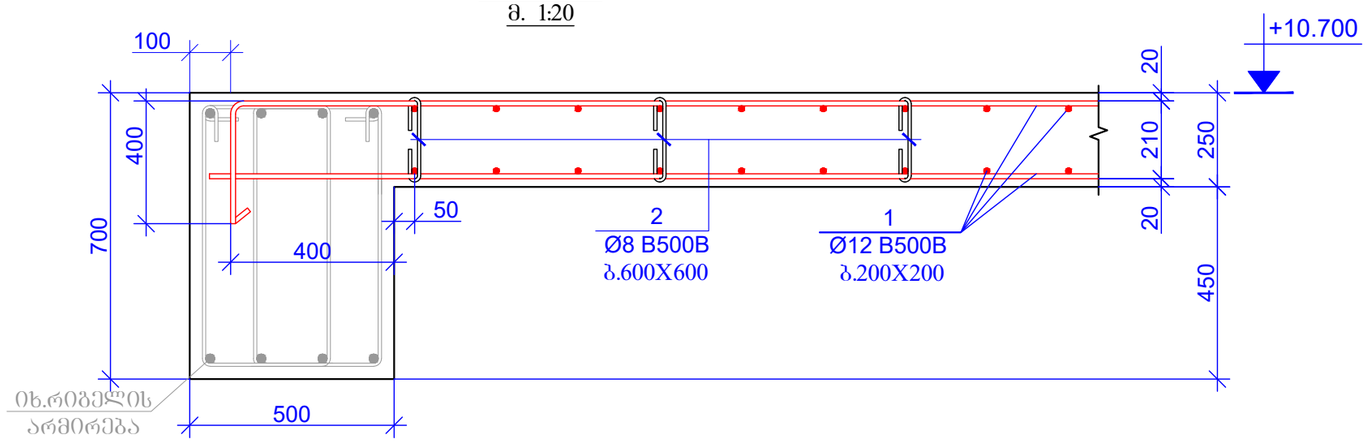

კოზიცია-2
L=390 მმ

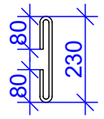

პოზ.	აღნიშვნა	დასახელება	რაოდენობა	წონა, კბ	
		მონოლითური რკ/ბ-ის ბადახურვის ფილა +10.700 ნიშნულზე			
		დეტალები		ერთეული (კბ)	სულ (კბ)
1	დაიჭრას ადგილზე	Ø 12 B500B ℓ= 164000	-	145.76	145.76
2		Ø 8 B500B ℓ= 390	20	0.15	3.08
				Σ =	148.84
					(მ³)
		ბეტონი B25			1.86

ფურცლის ფორმატი
PAGE FORMAT
A3

ქ. თბილისი 2025
TBILISI 2025

ფაილის დასახელება:
FILE NAME:

პირობითი აღნიშვნები / LEGEND

- სვეტი
- გრძივი არმატურა
- განივი არმატურა
- რიგელი
- სვეტი რომელიც მოცემულ ნიშნულზე ალარ გრძელდება
- გრძივი არმატურა რომელიც მოცემულ ნიშნულზე ალარ გრძელდება
- მოცემული ნიშნულის ქვემოთ მდებარე სვეტის კონტური
- მოცემული ნიშნულის ქვემოთ მდებარე დიაფრაგმის კონტური
- ღიობის აღნიშვნა

შენიშვნები / GENERAL NOTES

1. რიგელების არმატურის ღეროების გადაბმის სქემატური ნახაზები იხილეთ ტიპიურ კვანძებში.

2. რიგელებში საკიდების განაწილების სქემატური ნახაზები იხილეთ ტიპიურ კვანძებში.

3. რიგელების არმატურის ღეროების ჩაანკერების სქემატური ნახაზები იხილეთ ტიპიურ კვანძებში.

4. სვეტისა და რიგელის შეუღლების სქემატური ნახაზები იხილეთ ტიპიურ კვანძებში.

5. გადახურვის ფილის არმატურის ღეროების გადაბმის სქემატური ნახაზები იხილეთ ტიპიურ კვანძებში.

პროექტის სახელწოდება / PROJECT NAME:

ქ.თბილისი, შუშის ქუჩა №38
ს/ს (01.11.04.017.359)-ში
სამ სართულიანი სასაწყობე შენობა

არქიტექტორი
/ARCHITECT

შ.პ.ს. "ერკვეი"
ს.ნ.: 420425524
ელ-ფოსტა:
arch.way@outlook.com

დამკვეთი / CLIENT:

შ.პ.ს. "ნიუ ლაშ ჯორჯია"

შემსრულებელი:
EXECUTIVE COMPANY: VECTORCONSTRUCTION LTD.

დირექტორი DIRECTOR	გ. დოლიაშვილი G. Doliashvili	
კონსტრუქტორი STRUCTURAL ENGINEER	ზ. ოთხოზორია Z. Otkhozoria	
შესრულა COMPLETED	ზ. ოთხოზორია Z. Otkhozoria	
თარიღი DATE: 30.06.2025	ნახაზის სახელწოდება: DRAWING NAME: ნიშნ. ▼+10.700 მონ. რკ/ბეტონის ბადახურვის ფილის გრილები	
მასშტაბი / SCALE		
კონსტრუქციული პროექტი STRUCTURAL DESIGN		
სტადია STAGE	მუშა პროექტი WORKING DRAWINGS	
ნახაზის # DRAWING #	კ - 49	რევიზია: REVISION: 00

კიბე №1-ის საყალიბო გეგმა ±0.000 დან +4.250 მდე

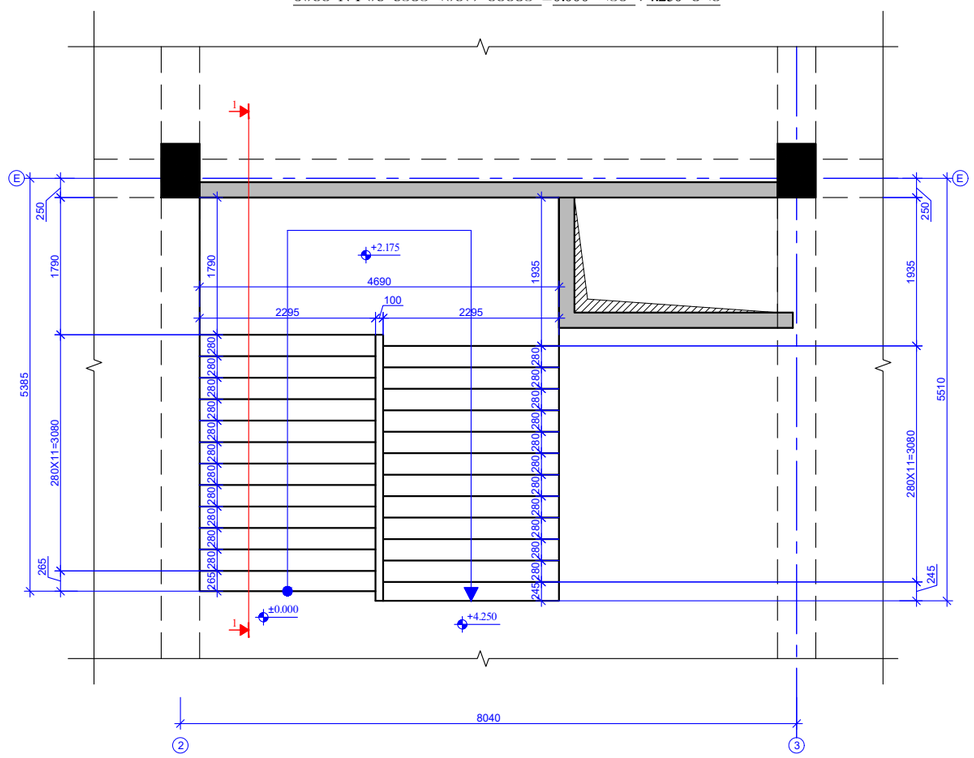

კიბე №1-ის საყალიბო გეგმა +4.250 დან +7.500 მდე

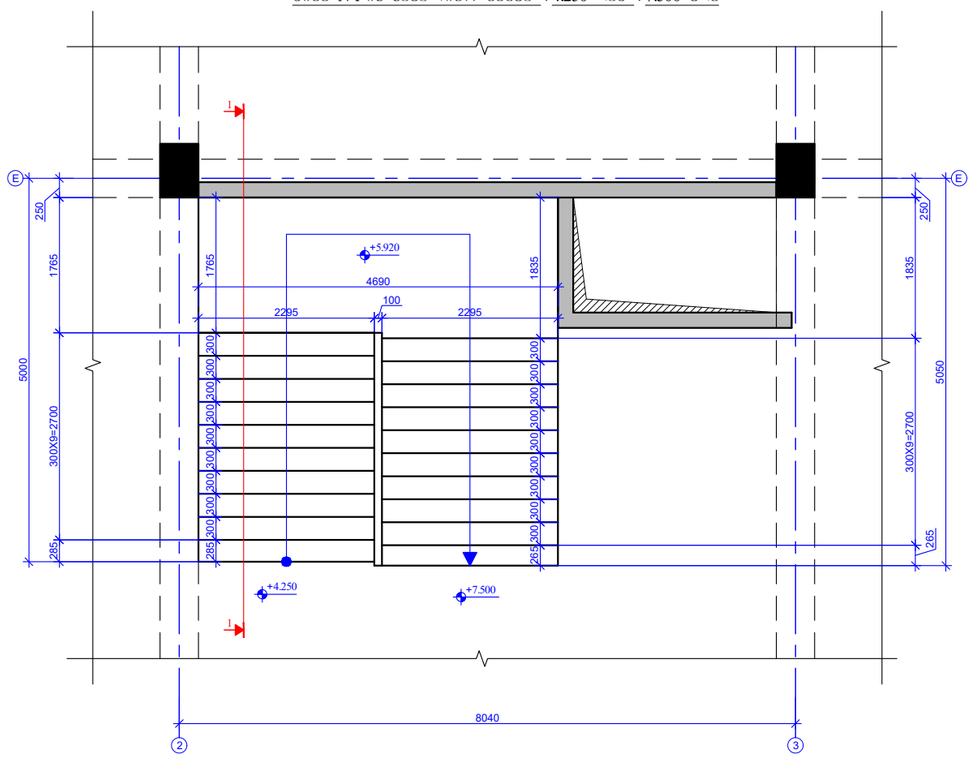

კიბე №2-ის საყალიბო გეგმა ±0.000 დან +4.250 მდე

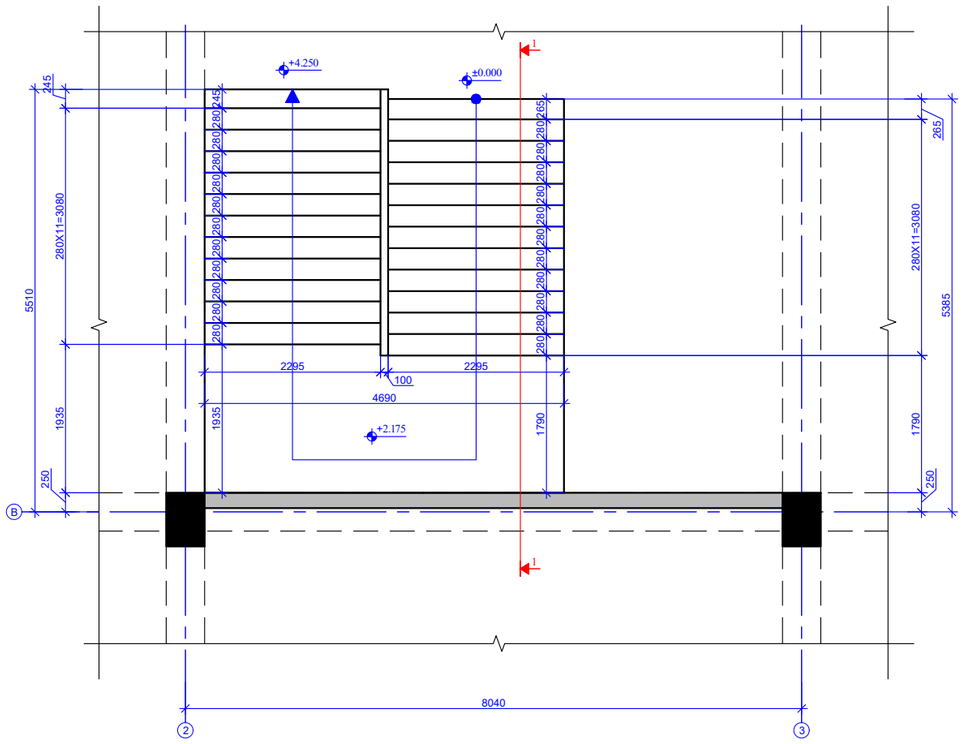

კიბე №2-ის საყალიბო გეგმა +4.250 დან +7.500 მდე

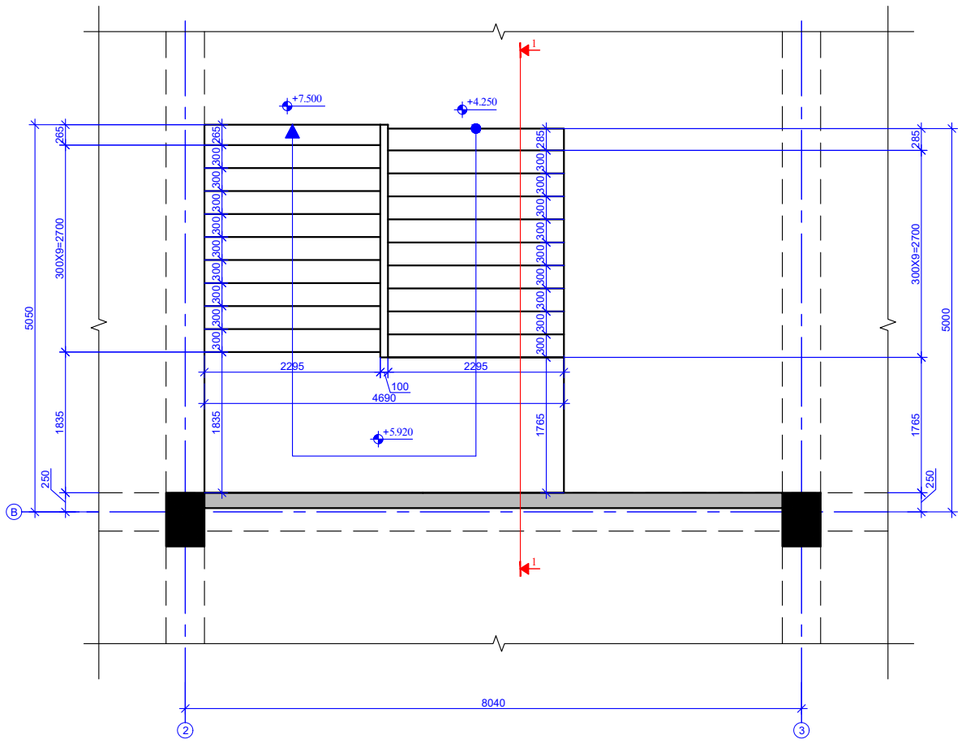

ფორმატი PAGE FORMAT	თბილისი 2025 TBILISI 2025
A3	ფაილის დასახელება: FILE NAME:

პირობითი აღნიშვნები / LEGEND

- სვეტი
- გუხარი
- დიაფრაგმა
- რიგელი
- სვეტი რომელიც მოცემულ ნიშნულზე ალარ გრძელდება
- გუხარი რომელიც მოცემულ ნიშნულზე ალარ გრძელდება
- მოცემული ნიშნულის ქვემოთ მდებარე სვეტის კონტური
- მოცემული ნიშნულის ქვემოთ მდებარე დიაფრაგმის კონტური
- ღიობის აღნიშვნა

შენიშვნები / GENERAL NOTES

1. რკ/ბ-ის კიბის კონსტრუქციული ნახაზები განხილულ იქნას შეღახურვის ფილების კონსტრუქციულ და არქიტექტურულ ნახაზებთან ერთად.

2. არმატურის მოღუნვა განხორციელდეს ცივად, გაცხელების გარეშე.

პროექტის სახელწოდება / PROJECT NAME:

ქ.თბილისი, შუბის ქუჩა №38
ს/კ (01.11.04.017.359)-ში
სამ სართულიანი სასაწყობე შენობა

არქიტექტორი /ARCHITECT

შ.პ.ს. "არკვეი"
ს.ნ.: 420425524
ელ-ფოსტა: arch.way@outlook.com

დამკვეთი / CLIENT:

შ.პ.ს. "ნიუ ლამ ჯორჯია"

შემსრულებელი: EXECUTIVE COMPANY: VECTORCONSTRUCTION LTD.

Vector Construction 1999

დირექტორი DIRECTOR	გ. დოლიაშვილი G. Doliashvili	
კონსტრუქტორი STRUCTURAL ENGINEER	ზ. ოთხოზორია Z. Otkhozoria	
შესრულა COMPLETED	ზ. ოთხოზორია Z. Otkhozoria	

თარიღი DATE:	30.06.2025
მასშტაბი / SCALE	
კონსტრუქციული კონცეპტი STRUCTURAL DESIGN	
ნახაზის სახელწოდება: DRAWING NAME:	რკპ კიბეები
სტადია STAGE	შუშა პროექტი WORKING DRAWINGS
ნახაზის # DRAWING #	კ - 50
რევიზია: REVISION:	00

ჭრილი 1 - 1

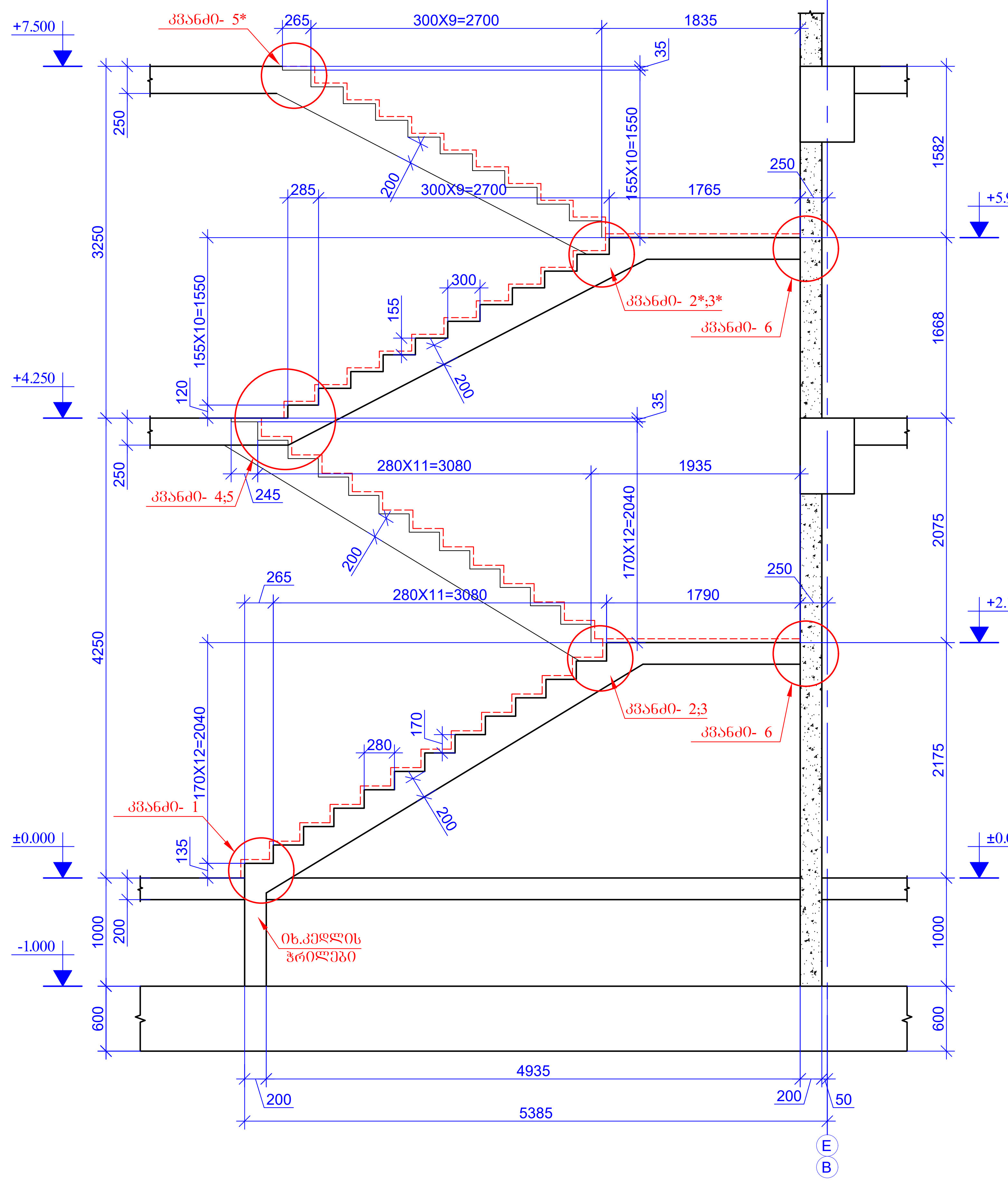

კვანძი-1
მ. 1:20

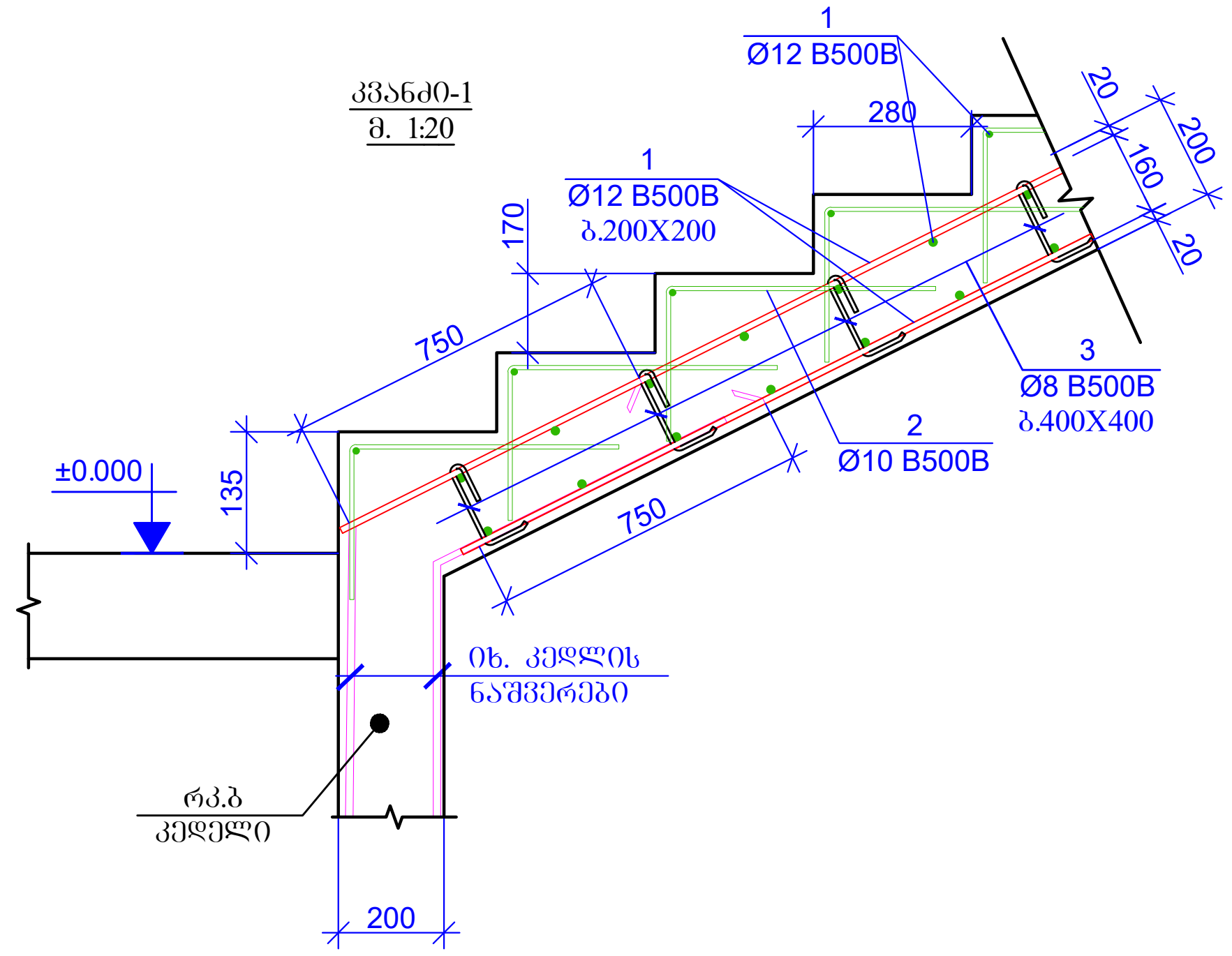

კვანძი-6
მ. 1:10

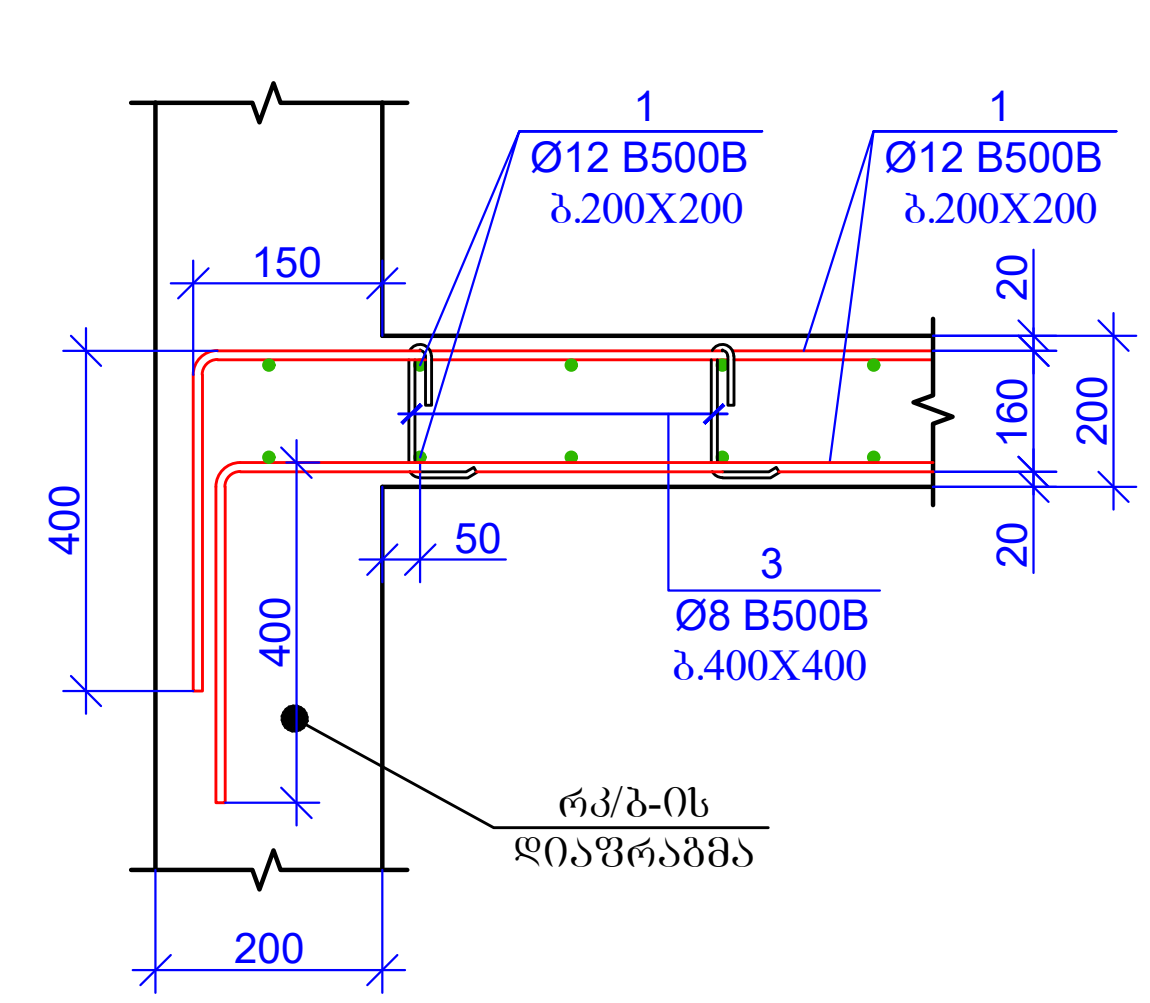

კვანძი-5*
მ. 1:20

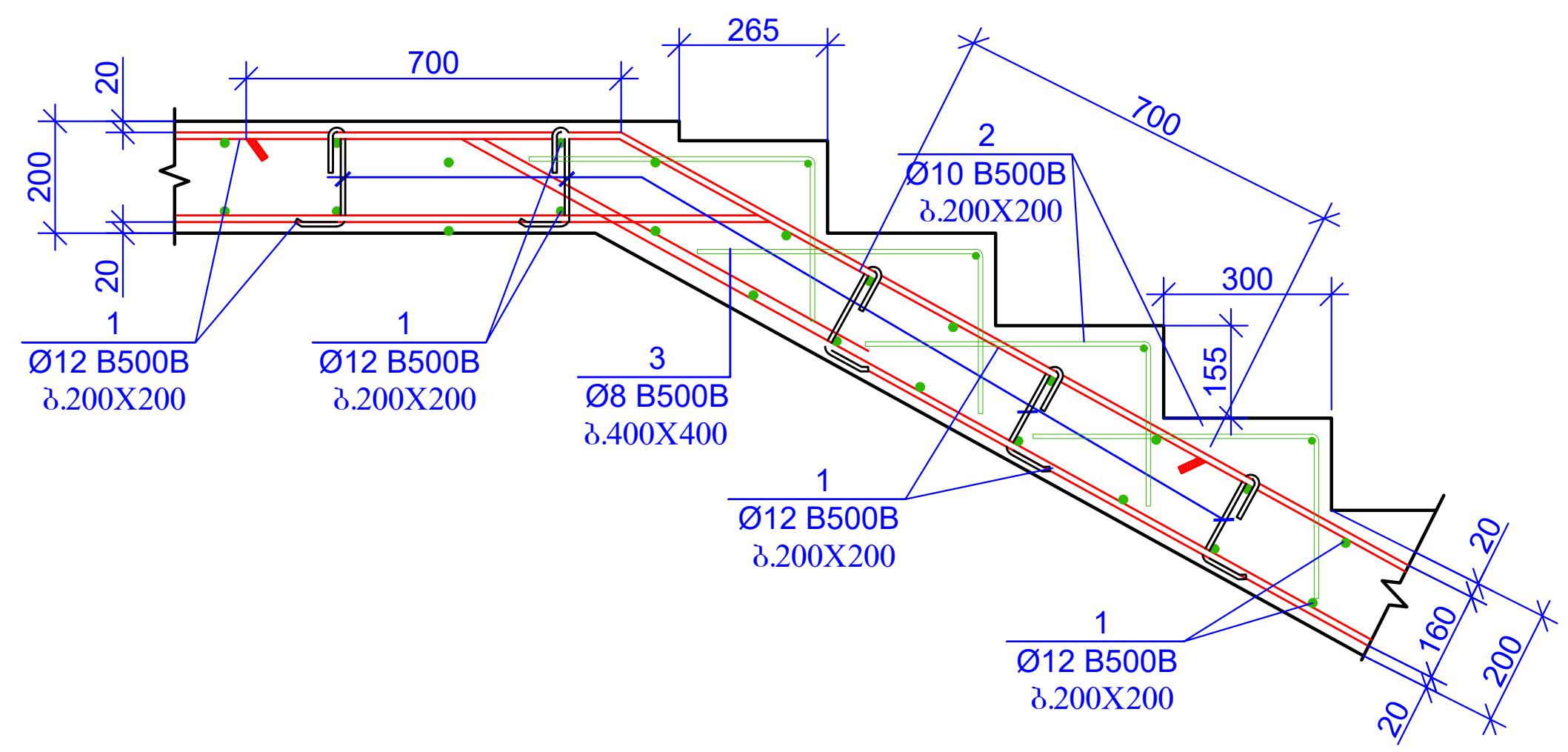

ფურცლის ფორმატი PAGE FORMAT A3	ქ. თბილისი 2025 TBILISI 2025 ფაილის დასახელება: FILE NAME:

პირობითი აღნიშვნები / LEGEND

- სვეტი
- ბულარი
- დიაფრაგმა
- რიგელი
- სვეტი რომელიც მოცემულ ნიშნულზე აღარ გრძელდება
- ბულარი რომელიც მოცემულ ნიშნულზე აღარ გრძელდება
- მოცემული ნიშნულის ქვემოთ მდებარე სვეტის კონტური
- მოცემული ნიშნულის ქვემოთ მდებარე დიაფრაგმის კონტური
- ღიობის აღნიშვნა

შენიშვნები / GENERAL NOTES

1. რკ/ბ-ის კიბის კონსტრუქციული ნახაზები განხილულ იქნას გადახურვის ფილების კონსტრუქციულ და არქიტექტურულ ნახაზებთან ერთად.

2. არმატურის მოღუნვა განხორციელდეს ცივად, გაცხელების გარეშე.

პროექტის სახელწოდება / PROJECT NAME:

ქ.თბილისი, შუშის ქუჩა №38
ს/კ (01.11.04.017.359)-ში
სამ სართულიანი სასაწყობე შენობა

არქიტექტორი
/ARCHITECT

ARCHWAY

შ.პ.ს. "არქვეი"
ს.ნ.: 420425524
ელ-ფოსტა:
arch.way@outlook.com

დამკვეთი / CLIENT:

შ.პ.ს. "ნიუ ლამ ჯორჯია"

შემსრულებელი:
EXECUTIVE COMPANY: VECTORCONSTRUCTION LTD.

Vector Construction 1999

დირექტორი DIRECTOR	გ. დოლიაშვილი G. Doliashvili	
კონსტრუქტორი STRUCTURAL ENGINEER	ზ. ოთხოზორია Z. Otkhozoria	
შეასრულა COMPLETED	ზ. ოთხოზორია Z. Otkhozoria	

თარიღი/DATE: 30.06.2025	ნახაზის სახელწოდება: DRAWING NAME: რკ.ბ კიბეები
მასშტაბი / SCALE	
კონსტრუქციული პროექტი STRUCTURAL DESIGN	
სტადია STAGE	მუშა პროექტი WORKING DRAWINGS
ნახაზის # DRAWING #	კ - 51 — რევიზია: REVISION: 00

კვანძი-2
მ. 1:20

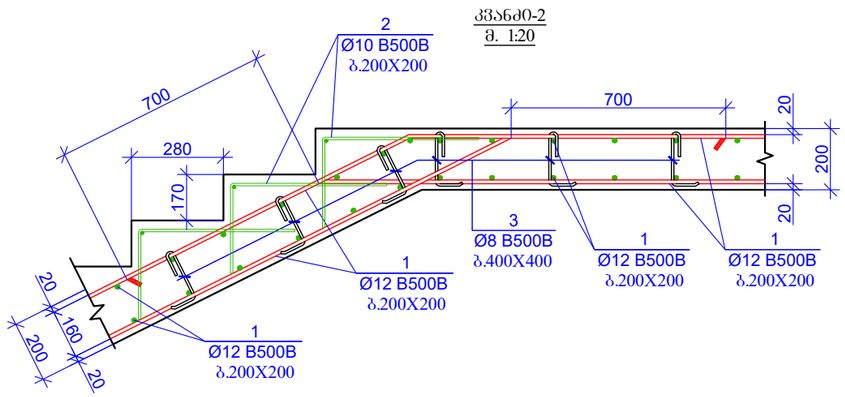

კვანძი-2*
მ. 1:20

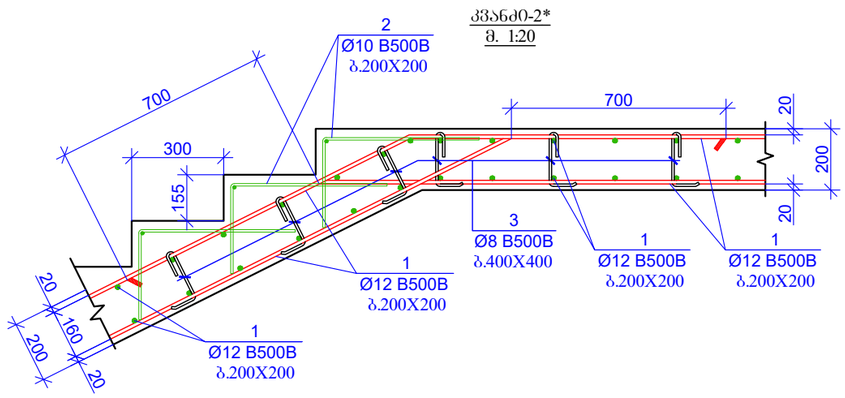

კოზიცია - 2
L=800 მმ

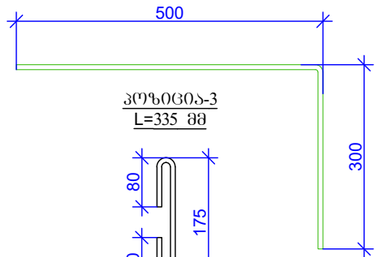

კოზიცია-3
L=335 მმ

კვანძი-3
მ. 1:20

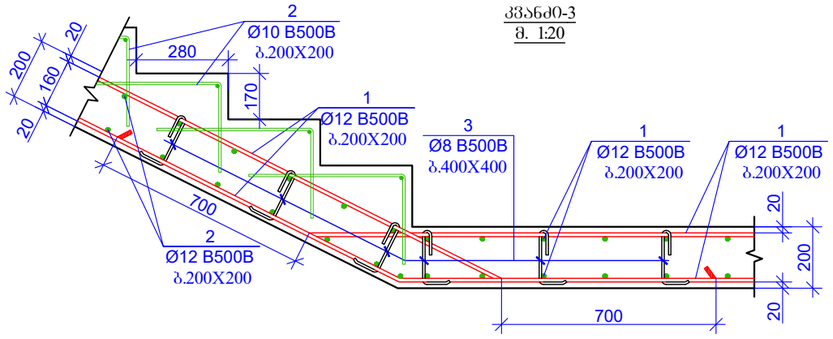

კვანძი-3*
მ. 1:20

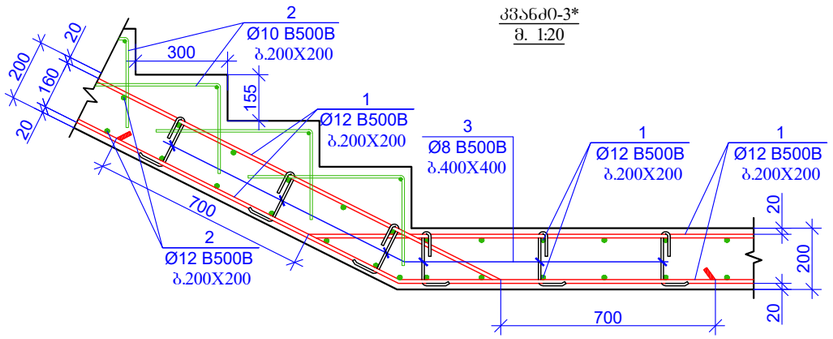

კვანძი-4
მ. 1:20

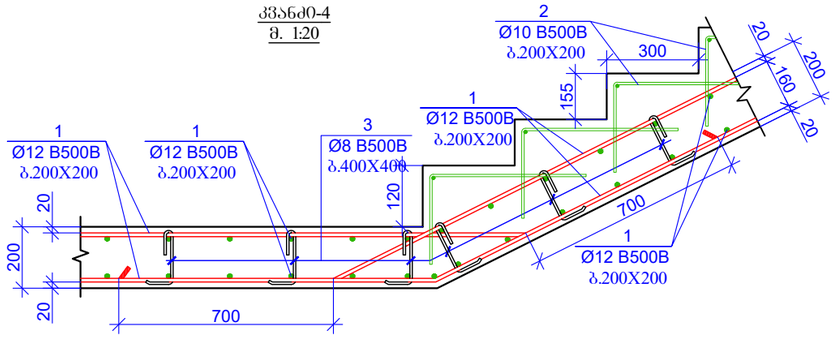

კვანძი-5
მ. 1:20

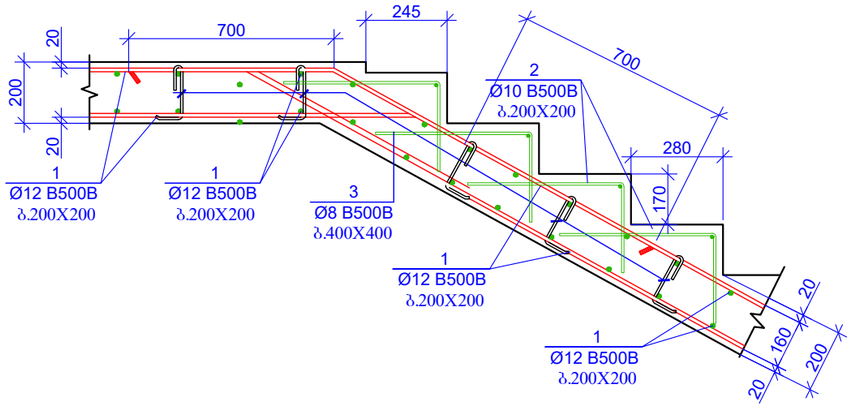

პოზ.	აღნიშვნა	დასახელება	რაოდენობა	წონა, კგ	
		რკ/ბ-ის კიბე 1 და კიბე 2 - ის სპეციფიკაცია			
		დეტალები		ერთეული (კგ)	სულ (კგ)
1	დაიჭრას ადგილზე	Ø 12 B500B ℓ= 2845000	-	2528.57	2528.57
2		Ø 10 B500B ℓ= 800	1380	0.49	681.40
3		Ø 8 B500B ℓ= 335	760	0.13	100.57
				Σ =	3310.54
					(მ³)
		ბეტონი B25			30.88

ფორმატის ფორმატი PAGE FORMAT	ქ. თბილისი 2025 TBILISI 2025
A3	ფაილის დასახელება: FILE NAME:

პირობითი აღნიშვნები / LEGEND

- სვეტი
- გრძივი
- დიაფრაგმა
- რიგელი
- სვეტი რომელზეც მოცემულ ნიშნულზე ანკერ ბრძილდება
- გრძივი რომელზეც მოცემულ ნიშნულზე ანკერ ბრძილდება
- მოცემული ნიშნულის ქვემოთ მდებარე სვეტის კონტური
- მოცემული ნიშნულის ქვემოთ მდებარე დიაფრაგმის კონტური
- ღიობის აღნიშვნა

შენიშვნები / GENERAL NOTES

1. რკ/ბ-ის კიბის კონსტრუქციული ნახაზები განხილულ იქნას მაჯახურვის ფილების კონსტრუქციულ და არქიტექტურულ ნახაზებთან ერთად.

2. არმატურის მოღუნვა განხორციელდეს ცივად, ბაცხელების გარეშე.

პროექტის სახელწოდება / PROJECT NAME:
ქ.თბილისი, შუბის ქუჩა №38
ს/ს (01.11.04.017.359)-ში
სამ სართულიანი სასაწყობე შენობა

არქიტექტორი /ARCHITECT
შ.პ.ს. "არკვეი"
ს.ნ.: 420425524
ელ-ფოსტა: arch.way@outlook.com

დამკვეთი / CLIENT:
შ.პ.ს. "ნიუ ლაბ ჯორჯია"

შემსრულებელი: EXECUTIVE COMPANY: VECTORCONSTRUCTION LTD.

დირექტორი DIRECTOR	გ. დოლიაშვილი G. Doliashvili	
კონსტრუქტორი STRUCTURAL ENGINEER	ზ. ოთხოზორია Z. Otkhozoria	
შესრულა COMPLETED	ზ. ოთხოზორია Z. Otkhozoria	

ნახაზის სახელწოდება: DRAWING NAME:
რკპ კიბეები

თარიღი DATE: 30.06.2025
მასშტაბი / SCALE
კონსტრუქციული პროექტი STRUCTURAL DESIGN

სტადია STAGE	შუშა პროექტი WORKING DRAWINGS
ნახაზის # DRAWING #	კ - 52
რევიზია: REVISION: 00	

ლითონის წამწეების (ფერმა) და ზედა სარტყლის კაპშირებისა განლაგების გეგმა

მ 1:100

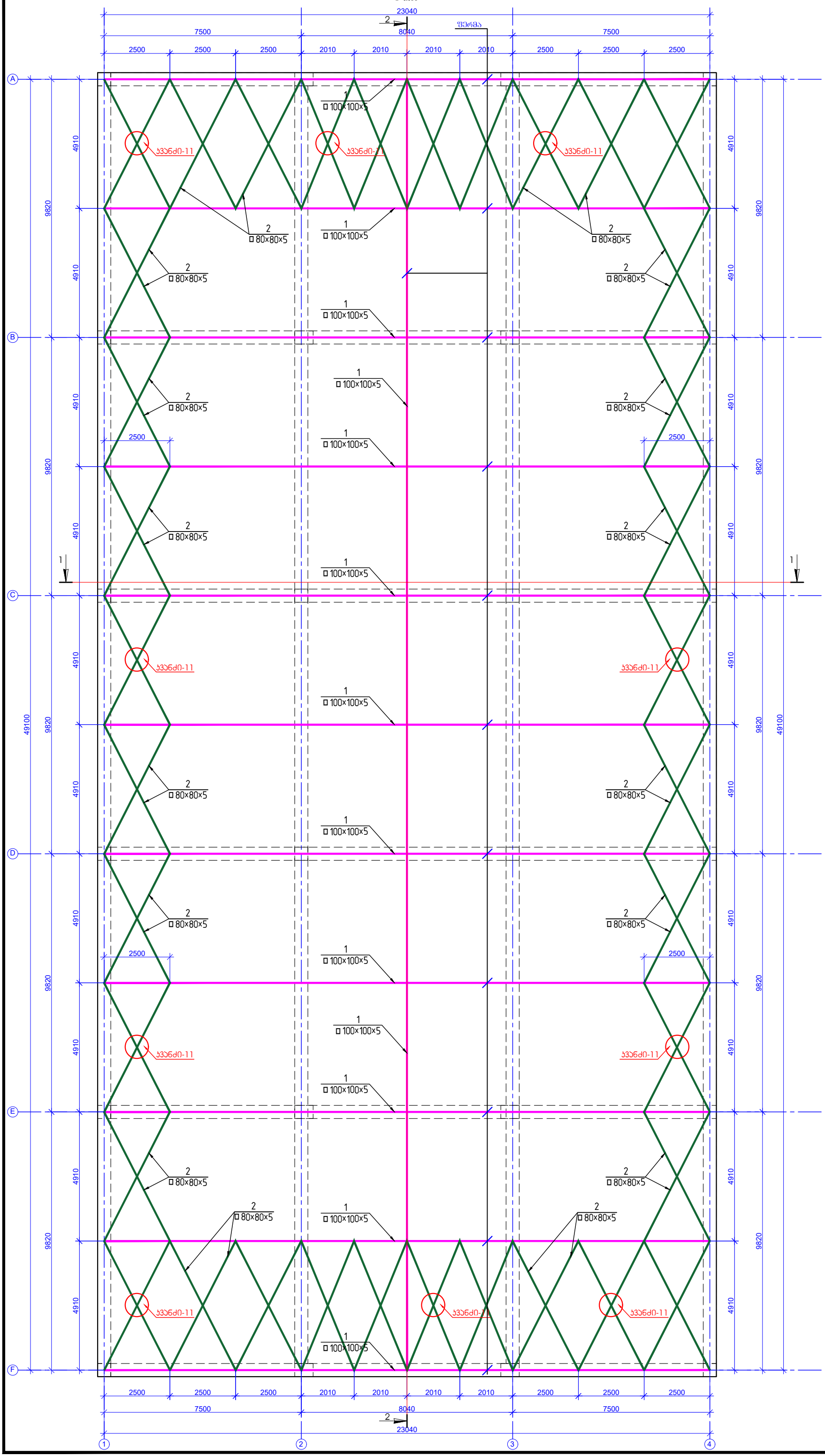

შენიშვნები:

1. მოცემული ნახაზი განხილული იქნას არქიტექტურულ ნახაზებთან ერთად.
2. ლითონის ელემენტების შეერთება განხორციელდეს შეჯირაჯირებით, შემოდუღებით ჯროფილის ჯვეთის მთელ პერიმეტრზე, შედუღება განხორციელდეს Э42А ტიპის ელექტროდით.
3. შედუღების ნაკერის სიმაღლედ მიღებულ იქნას შესადუღებელი ელემენტების სისქეებიდან უმცირესის 1.2*t.
4. ლითონის ელემენტების დეტალური ჯვანძები ე.წ. "КМД" დამუშავებული უნდა იყოს ლითონის ელემენტების დამამზადებლის მიერ.
5. ლითონის ელემენტები დაიფაროს ანტიკორროზიული ხსნარით. მხედველობაში მიღებულ იქნას ხანძარსაწინააღმდეგო ღონისძიებები.
6. ლითონის ელემენტები დამზადებულ იქნას S255 მარკის ფოლადისგან.
7. შესადუღებელი ელემენტების სისქეებიდან გამომდინარე საჭირო იქნება შეჯირაჯირების ზედაჯირების დამუშავება თანახმად ნორმისა.
8. მშენებლობისას პროექტში შეტანილი ყველა ცვლილება შეთანხმდეს კონსტრუქტორთან.
9. ლითონის ელემენტების ხარჯს უნდა დაემატოს შედუღების 1.5%.
10. ლითონის ელემენტების სიგრძეები დაზუსტებული იქნას ადგილზე.
11. ლითონის მასალების ხარჯში არ არის გათვალისწინებული ე.წ. "ნარჩენების" ხარჯი, რომელიც ძალიან მერყეობდეს 3%-7%-ის ფარგლებში.

ფურცლის ფორმატი PAGE FORMAT	ქ. თბილისი 2025 TBILISI 2025
A3	ფაილის დასახელება: FILE NAME:

პირობითი აღნიშვნები / LEGEND

- სვეტი
- გულარი
- დიაფრაგმა
- რიგელი
- სვეტი რომელიც მოცემულ ნიშნულზე ადარ გრძელდება
- გულარი რომელიც მოცემულ ნიშნულზე ადარ გრძელდება
- მოცემული ნიშნულის ქვემოთ მდებარე სვეტის კონტური
- მოცემული ნიშნულის ქვემოთ მდებარე დიაფრაგმის კონტური
- ღიობის აღნიშვნა

შენიშვნები / GENERAL NOTES

პროექტის სახელწოდება / PROJECT NAME:

ქ.თბილისი, შუშის ქუჩა №38
ს/კ (01.11.04.017.359)-ში
სამ სართულიანი სასაწყობე შენობა

არქიტექტორი /ARCHITECT

შ.პ.ს. "არქვეი"

ს.ნ.: 420425524

ელ-ფოსტა: arch.way@outlook.com

დამკვეთი / CLIENT:

შ.პ.ს. "ნიუ ლაი ჯორჯია"

შემსრულებელი: EXECUTIVE COMPANY: VECTORCONSTRUCTION LTD.

დირექტორი DIRECTOR	გ. დოლიაშვილი G. Doliashvili	
კონსტრუქტორი STRUCTURAL ENGINEER	ზ. ოთხოზორია Z. Otkhozoria	
შესრულა COMPLETED	ზ. ოთხოზორია Z. Otkhozoria	

თარიღი/DATE: 30.06.2025	ნახაზის სახელწოდება: DRAWING NAME: ლითონის წამწეების (ფერმა) და ზედა სარტყლის კაპშირებისა განლაგების გეგმა
მასშტაბი / SCALE	
კონსტრუქციული პროექტი STRUCTURAL DESIGN	
სტადია STAGE	შუშა პროექტი WORKING DRAWINGS
ნახაზის # DRAWING #	ქ - 53 — რევიზია: REVISION: 00

ჭრილი 1-1
მ. 1:100

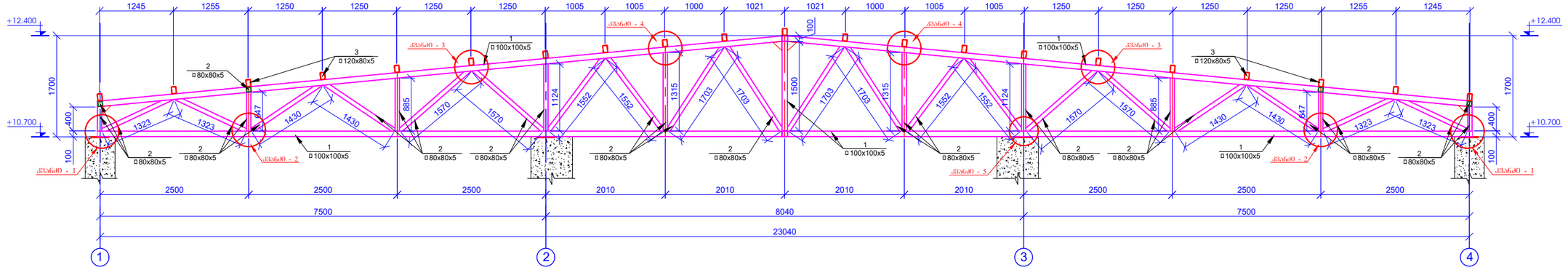

ჭრილი 2-2
მ. 1:100

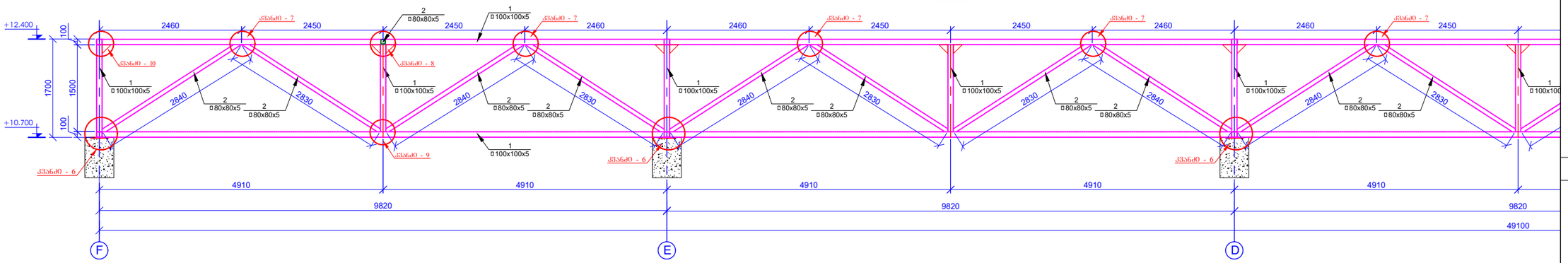

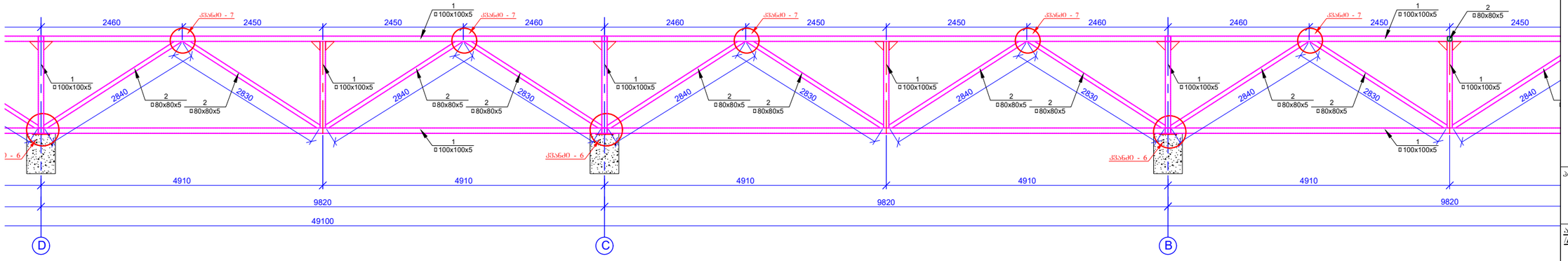

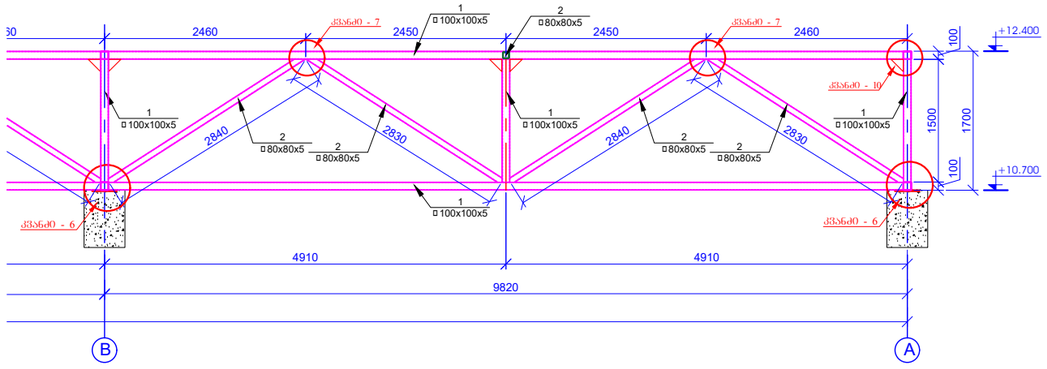

შენიშვნები:

1. მოცემული ნახაზი განხილული იქნას არქიტექტურულ ნახაზებთან ერთად.
2. ლითონის ელემენტების შეერთება განხორციელდეს შპილრაჭირებით, შემოდუღებით ჯროფილის კუთის მთელ პერიმეტრზე, შედუღება განხორციელდეს 342A ტიპის ელექტროდით.
3. შედუღების ნაკერის სიმაღლედ მიღებულ იქნას შესადუღებელი ელემენტების სისქეებიდან უმცირესის 1.2*t.
4. ლითონის ელემენტების დეტალური კვანძები ე.წ. "КМД" დამუშავებული უნდა იყოს ლითონის ელემენტების დამამზადებლის მიერ.
5. ლითონის ელემენტები დაიფაროს ანტიკოროზიული ხსნარით. მხედველობაში მიღებულ იქნას ხანძარსაწინააღმდეგო ღონისძიებები.
6. ლითონის ელემენტები დამზადებულ იქნას S255 მარკის ფოლადისგან.
7. შესადუღებელი ელემენტების სისქეებიდან გამომდინარე საჭირო იქნება შპილრაჭირების ზედაპირების დამუშავება თანახმად ნორმისა.
8. მშენებლობისას პროექტში შეტანილი ყველა ცვლილება შეთანხმდეს კონსტრუქტორთან.
9. ლითონის ელემენტების ხარჯს უნდა დაემატოს შედუღების 1.5%.
10. ლითონის ელემენტების სიმრქეები დაზუსტებული იქნას ადგილზე.
11. ლითონის მასალების ხარჯში არ არის გათვალისწინებული ე.წ. "ნარჩენების" ხარჯი, რომელიც ძირითადად მერყეობდეს 3%-7%-ის ფარგლებში.

ფორმატის ზომა PAGE FORMAT	ქ. თბილისი 2025 TBILISI 2025
A3	ფაილის დასახელება: FILE NAME:

პირობითი აღნიშვნები / LEGEND

- სვეტი
- გისარი
- დიაფრაგმა
- რიგელი
- სვეტი რომელიც მოცემულ ნიშნულზე აღარ გრძელდება
- გისარი რომელიც მოცემულ ნიშნულზე აღარ გრძელდება
- მოცემული ნიშნულის ქვემოთ მდებარე სვეტის კონტური
- მოცემული ნიშნულის ქვემოთ მდებარე დიაფრაგმის კონტური
- ღიობის აღნიშვნა

შენიშვნები / GENERAL NOTES

პროექტის სახელწოდება / PROJECT NAME:

ქ.თბილისი, შემის ქუჩა №38
ს/ს (01.11.04.017.359)-ში
სამ სართულიანი სასაწყობე შენობა

არქიტექტორი
/ARCHITECT

შ.პ.ს. "არჩვეი"
ს.ნ.: 420425524
ელ-ფოსტა:
arch.way@outlook.com

დამკვეთი / CLIENT:

შ.პ.ს. "ნიუ ლაი ჯორჯია"

შემსრულებელი:
EXECUTIVE COMPANY: VECTORCONSTRUCTION LTD.

Vector Construction 1999

დირექტორი DIRECTOR	გ. დოლიაშვილი G. Doliashvili	
კონსტრუქტორი STRUCTURAL ENGINEER	ზ. ოთხოზორია Z. Otkhozoria	
შესრულა COMPLETED	ზ. ოთხოზორია Z. Otkhozoria	

თარიღი DATE: 30.06.2025	ნახაზის სახელწოდება DRAWING NAME: ჭრილი 1-1; ჭრილი 2-2
მასშტაბი / SCALE	
კონსტრუქციული პროექტი STRUCTURAL DESIGN	
სტადია STAGE	შშმა პროექტი WORKING DRAWINGS
ნახაზის # DRAWING #	ვ - 54
რევიზია REVISION: 00	

სანგრევი სამაგრი კედლის ფილების ჩარჩოს ნახაზი "ა"

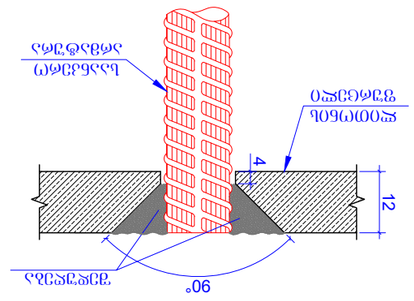

ბაგირი -4

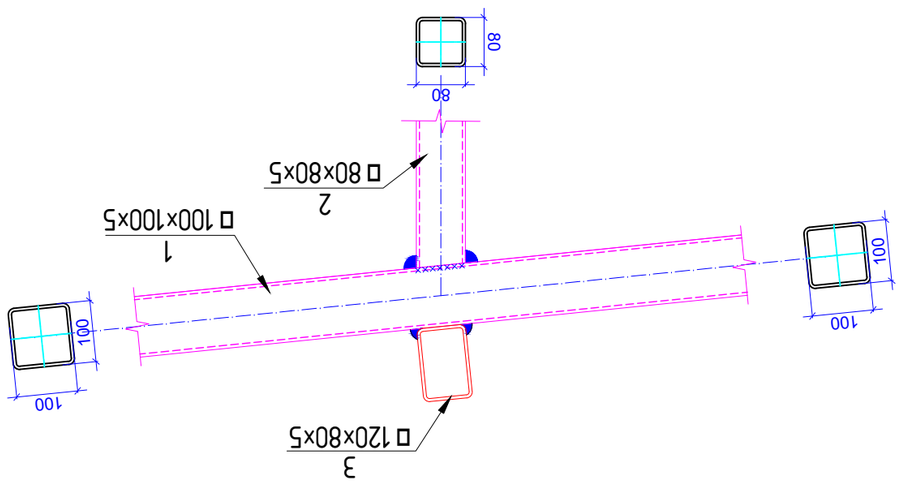

ბაგირი -2

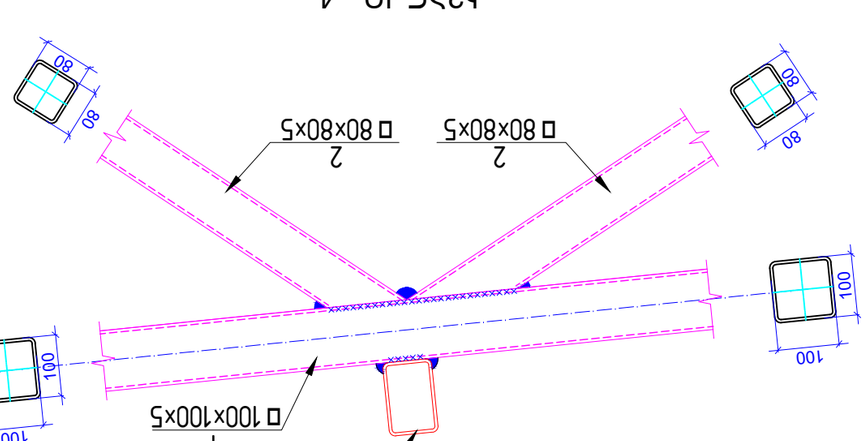

ბაგირი -3

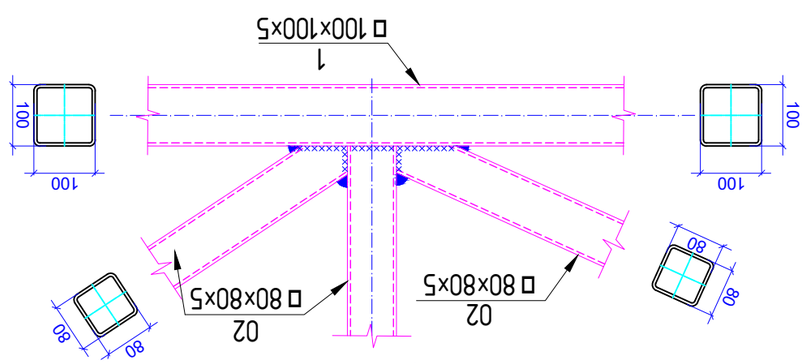

ბაგირი -1

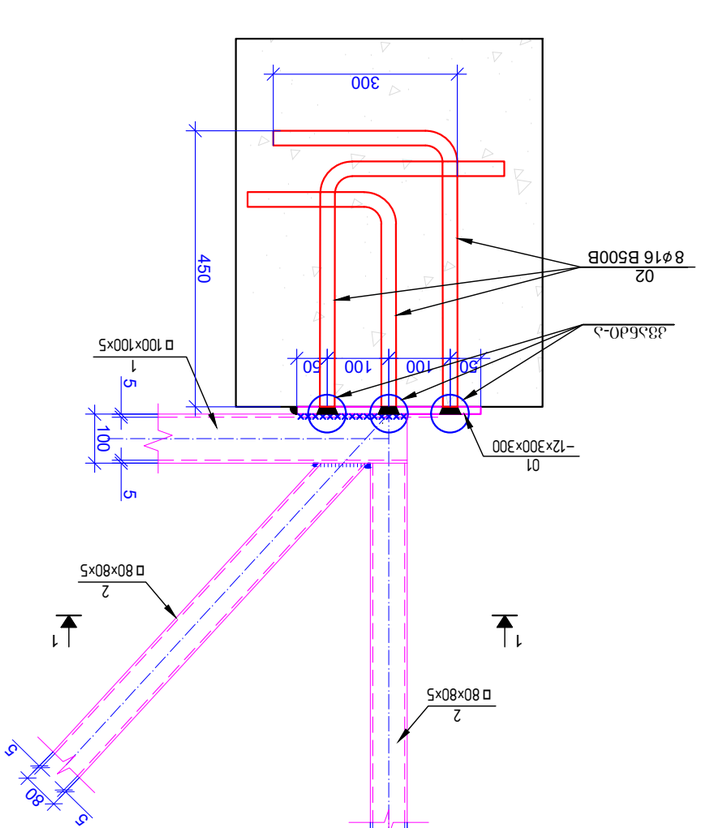

ბაგირი 1-1

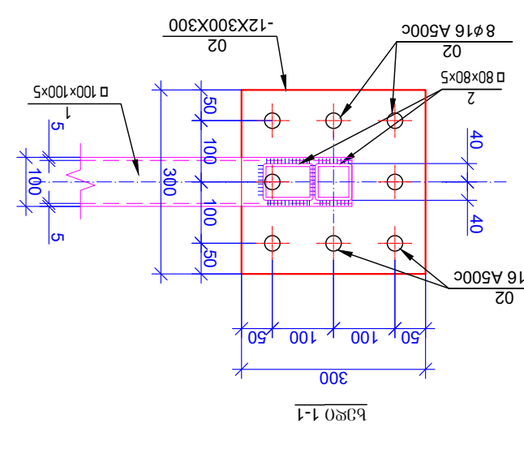

შენიშვნები:

1. ამოსავლები ბაზისთვის აღებულია ნაპირის ზედაპირის ნიშნული 1.2მ.
2. ღობის ბოძების ქვედა ბაზისთვის აღებულია ბაზისთვის ნიშნული 3.6, "ᲙᲛᲐ" ფასადის მიმართ.
3. ბაზისთვის ნაპირის ნიშნულის ცვალებადობის გამო ბოძების სიმაღლეები ცალკეულ შემთხვევებში განსხვავდება.
4. ღობის ბოძების ქვედა ბაზისთვის აღებულია ფასადის ზედაპირის ნიშნული 3424 ბრტყელ ზედაპირზე, ბაზისთვის ნიშნულის ცვალებადობის გამო ბოძების სიმაღლეები ცალკეულ შემთხვევებში განსხვავდება.
5. ღობის ბოძების ქვედა ბაზისთვის აღებულია ნაპირის ზედაპირის ნიშნული, ბაზისთვის ნიშნულის ცვალებადობის გამო ბოძების სიმაღლეები ცალკეულ შემთხვევებში განსხვავდება.
6. ღობის ბოძების ქვედა ბაზისთვის აღებულია ფასადის ზედაპირის ნიშნული 3255 მეტრი ბაზისთვის ნიშნულის ცვალებადობის გამო ბოძების სიმაღლეები ცალკეულ შემთხვევებში განსხვავდება.
7. ბაზისთვის ნიშნულის ცვალებადობის გამო ბოძების სიმაღლეების ზუსტი მნიშვნელობა განისაზღვრება ადგილზე.
8. ბაზისთვის ნიშნულის ცვალებადობის გამო ბოძების სიმაღლეების ზუსტი მნიშვნელობა განისაზღვრება ადგილზე.
9. ღობის ბოძების ქვედა ბაზისთვის აღებულია ფასადის ზედაპირის ნიშნული 1.5%.
10. ღობის ბოძების ქვედა ბაზისთვის აღებულია ფასადის ზედაპირის ნიშნული ბაზისთვის ნიშნულის ცვალებადობის გამო ბოძების სიმაღლეები ცალკეულ შემთხვევებში განსხვავდება.
11. ღობის ბოძების ქვედა ბაზისთვის აღებულია ფასადის ზედაპირის ნიშნული 3.6. "ᲙᲛᲐ" ფასადის მიმართ ბაზისთვის ნიშნულის ცვალებადობა 3%-7%-ია ფასადის სიგრძეზე.

აღნიშვნები / LEGEND

- ბეტონი
- ბეტონი
- ღობის ბოძი
- ბეტონის ფილა ანკერული ჭანჭიკით
- ბეტონის ფილა ანკერული ჭანჭიკით
- ბეტონის ფილა ანკერული ჭანჭიკით
- ღობის ბოძი ბაზისთვის ნიშნულის ცვალებადობით

ზოგადი მითითებები / GENERAL NOTES

ნახაზის ტიპი / DRAWING #	ზ - 55
სტადია / STAGE	სამუშაო ნახაზები WORKING DRAWINGS
STRUCTURAL DESIGN	
მასშტაბი / SCALE	
თარიღი / DATE:	30.06.2025
ნახაზის სახელწოდება / DRAWING NAME:	ღობის ბოძების ბაზისთვის ნიშნულის ცვალებადობა

DIRECTOR	გ. ბოლქვაძე G. Bolkvadze
STRUCTURAL ENGINEER	ზ. ოქროპირიძე Z. Okropiridze
COMPLETED	ზ. ოქროპირიძე Z. Okropiridze

VECTORCONSTRUCTION LTD.
EXECUTIVE COMPANY:
Vector Construction 1999

ARCHITECT
ზ.ა.ო. "არქიტექტორი"
ტელ.: 420425624
arch.way@outlook.com

CLIENT: შპს "ბათუმის ზღვისპირა პარკი"

პროექტის დასახელება / PROJECT NAME:
ქ.ბათუმი, ზღვისპირა პარკი №38
ს/კ (01.1104.017.359)-ში
ბაზისთვის ნიშნულის ცვალებადობის გამო ღობის ბოძების სიმაღლეების ცვლილება

PAGE FORMAT	A3
TBILISI 2025	4. თებერვალი 2025
FILE NAME:	ფაილის სახელწოდება:

კვანძი-5

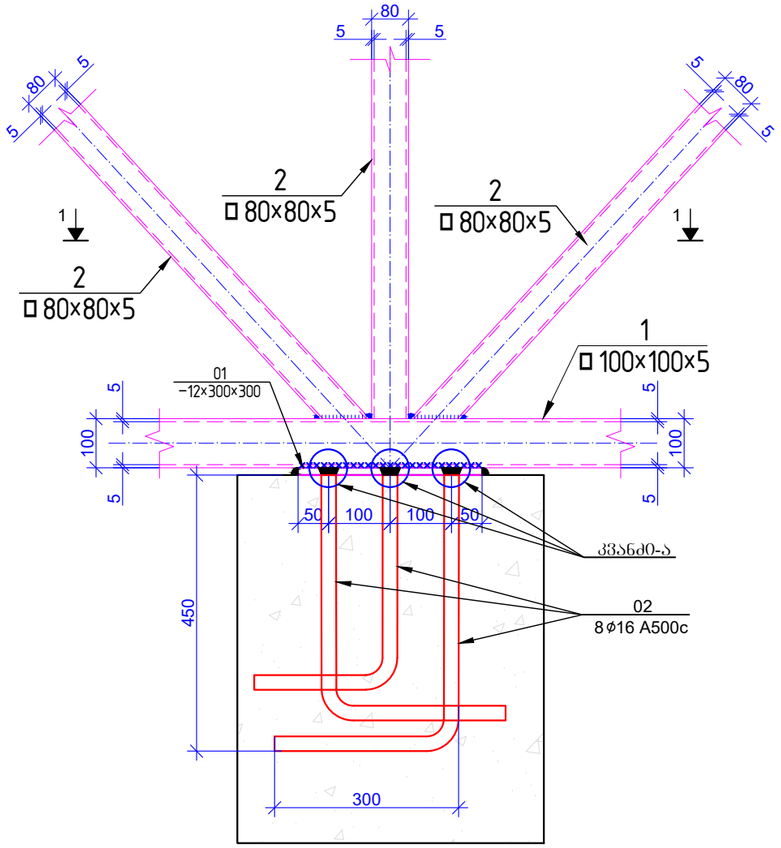

კვანძი-6

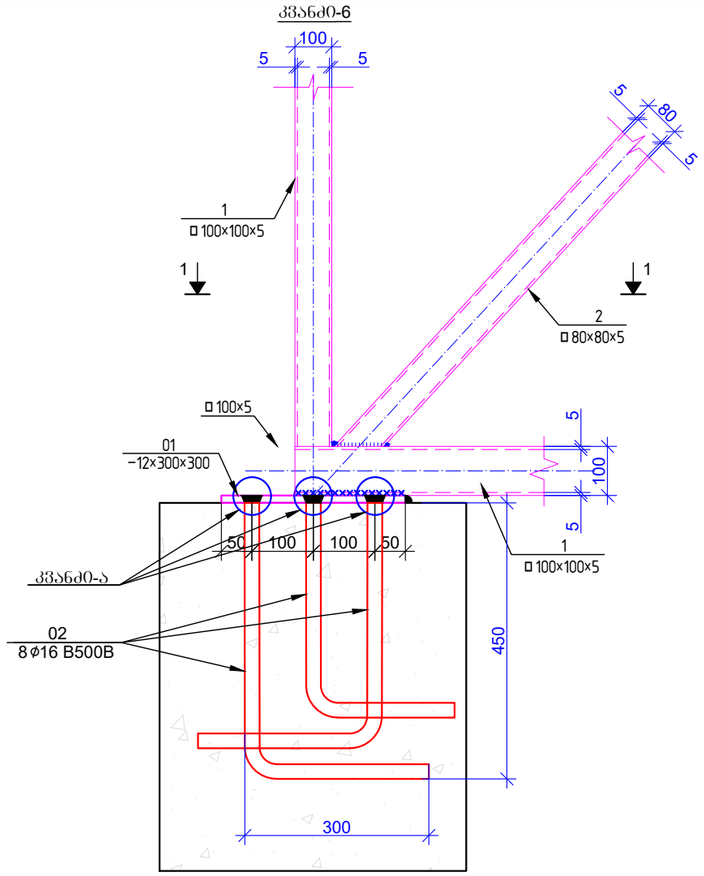

ხედი 1-1

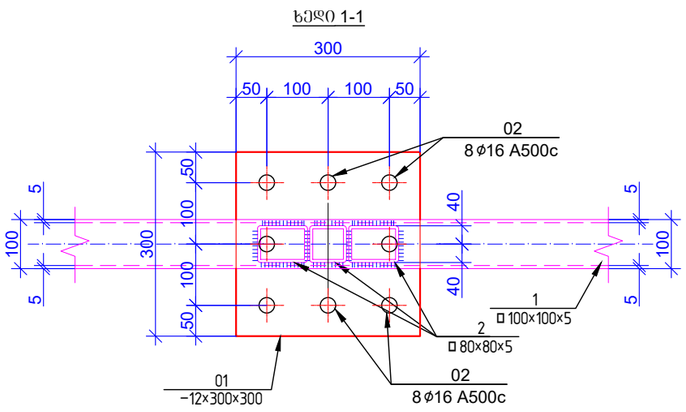

ხედი 1-1

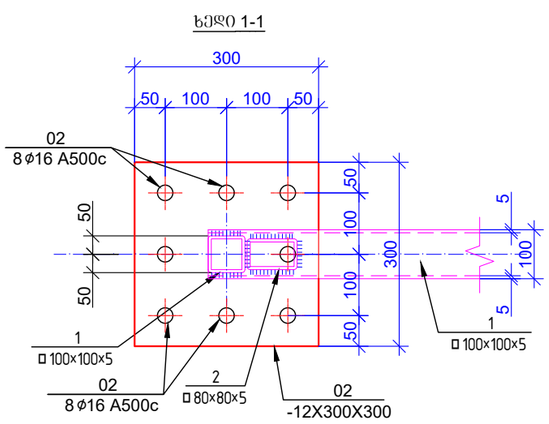

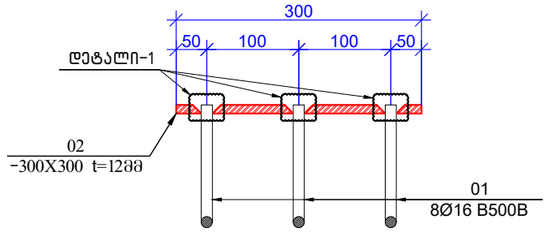

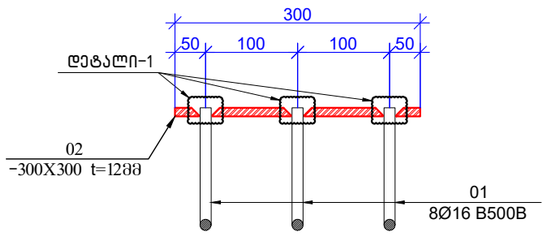

საანკერო არმატურის ლითონის ფურცელთან მიერთების კვანძი "ა"

მ. 1:2

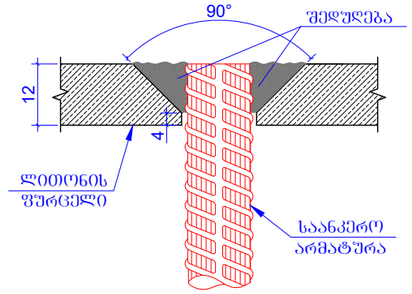

შენიშვნები:

1. მოცემული ნახაზი განხილული იქნას არქიტექტურულ ნახაზებთან ერთად.
2. ლითონის ელემენტების შეერთება განხორციელდეს შეჯირავებით, შემოდუღებით ჰპროფილის კუთხის მთელ ჰერიმეტრზე, შედუღება განხორციელდეს 342A ტიპის ელექტროდით.
3. შედუღების ნაკერის სიმაღლედ მიღებულ იქნას მასალების ელემენტების სისქეებიდან უმცირესის 1.2*t.
4. ლითონის ელემენტების დეტალური კვანძები ე.წ. "КМД" დამუშავებული უნდა იყოს ლითონის ელემენტების დამამზადებლის მიერ.
5. ლითონის ელემენტები დაიფაროს ანტიკორროზიული ხსნარით, მხედველობაში მიღებულ იქნას ხანძარსაწინააღმდეგო ღონისძიებები.
6. ლითონის ელემენტები დამზადებულ იქნას S255 მარკის ფოლადისგან.
7. შესადუღებელი ელემენტების სისქეებიდან გამომდინარე საჭირო იქნება შეჯირავირების ზედაპირების დამუშავება თანახმად ნორმისა.
8. მშენებლობისას პროექტში შეტანილი ყველა ცვლილება შეთანხმდეს პონსტრუქტორთან.
9. ლითონის ელემენტების ხარჯს უნდა დამატოს შედუღების 1.5%.
10. ლითონის ელემენტების სიგრძეები დაზუსტებული იქნას ადგილზე.
11. ლითონის მასალების ხარჯში არ არის გათვალისწინებული ე.წ. "ნარჩენების" ხარჯი, რომელიც ძირითადად მერყეობდეს 3%-7%-ის ფარგლებში.

ფურცლის ფორმატი PAGE FORMAT	ქ. თბილისი 2025 TBILISI 2025
A3	ფაილის დასახელება: FILE NAME:

პირობითი აღნიშნები / LEGEND

- სვეტი
- გრძედი
- დიაფრაგმა
- რიგელი
- სვეტი რომელიც მოცემულ ნომერზეა ალარ გრძელდება
- გრძედი რომელიც მოცემულ ნომერზეა ალარ გრძელდება
- მოცემული ნომრის ქვემოთ მდებარე სვეტის კონტური
- მოცემული ნომრის ქვემოთ მდებარე დიაფრაგმის კონტური
- ღიობის აღნიშნა

შენიშვნები / GENERAL NOTES

პროექტის სახელწოდება / PROJECT NAME:

ქ.თბილისი, შუშის ქუჩა №38
ს/ს (01.11.04.017.359)-ზი
სამ სართულიანი სასაწყობე შენობა

არქიტექტორი /ARCHITECT

შ.პ.ს. "არჩვეი"
ს.ნ.: 420425524
ელ-ფოსტა:
arch.way@outlook.com

დამკვეთი / CLIENT:

შ.პ.ს. "ნიუ ლაბ ჯორჯია"

შემსრულებელი: EXECUTIVE COMPANY: VECTORCONSTRUCTION LTD.

Vector Construction 1999

დირექტორი DIRECTOR	გ. დოლიაშვილი G. Doliashvili	
კონსტრუქტორი STRUCTURAL ENGINEER	ზ. ოთხოზორია Z. Otkhozoria	
შესრულა COMPLETED	ზ. ოთხოზორია Z. Otkhozoria	

თარიღი DATE:	30.06.2025
მასშტაბი / SCALE	
კონსტრუქციული პროექტი STRUCTURAL DESIGN	
ნახაზის სახელწოდება DRAWING NAME:	ლითონის კვანძები
სტადია STAGE	შუშა პროექტი WORKING DRAWINGS
ნახაზის # DRAWING #	კ - 56
რევიზია REVISION:	00

კვანძი -7

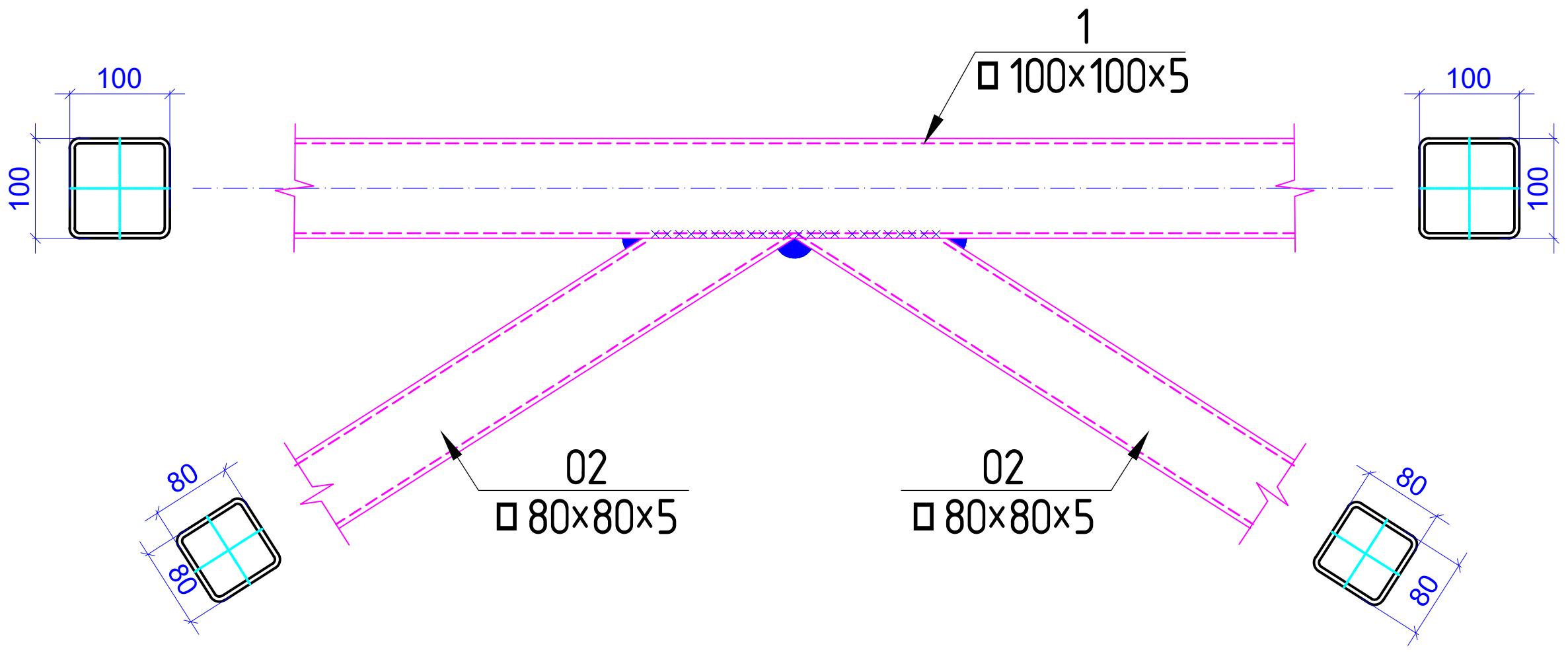

კვანძი -8

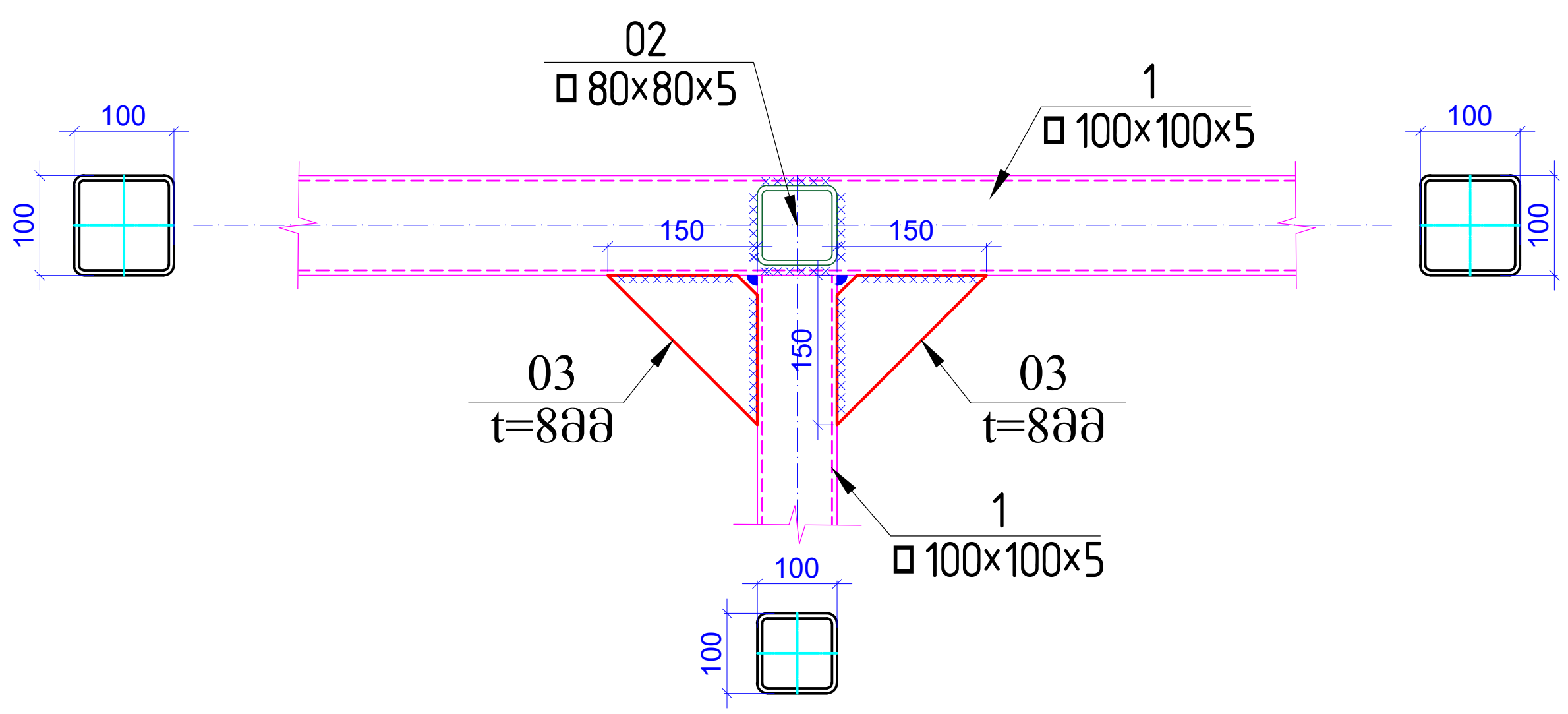

კვანძი -9

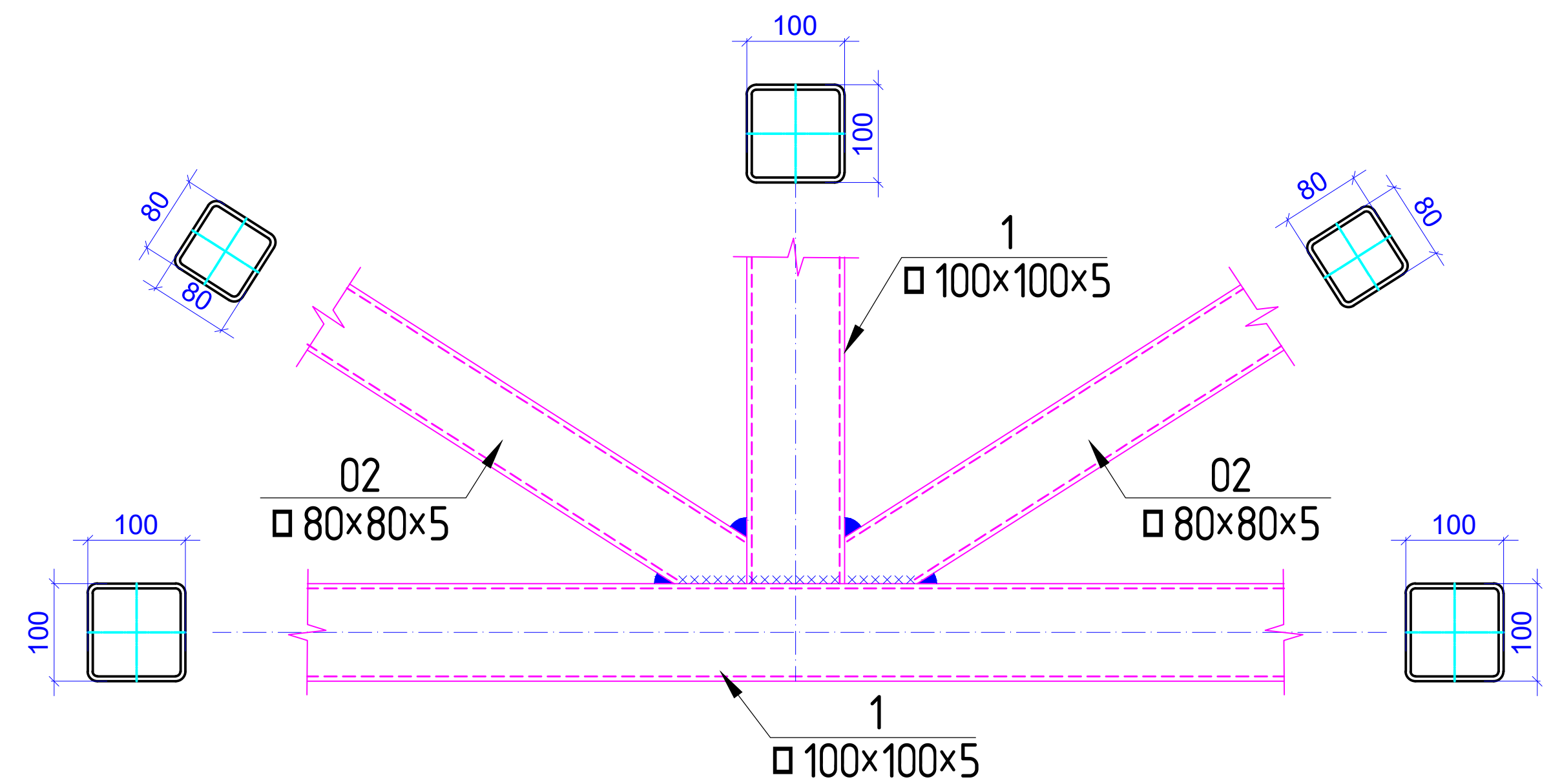

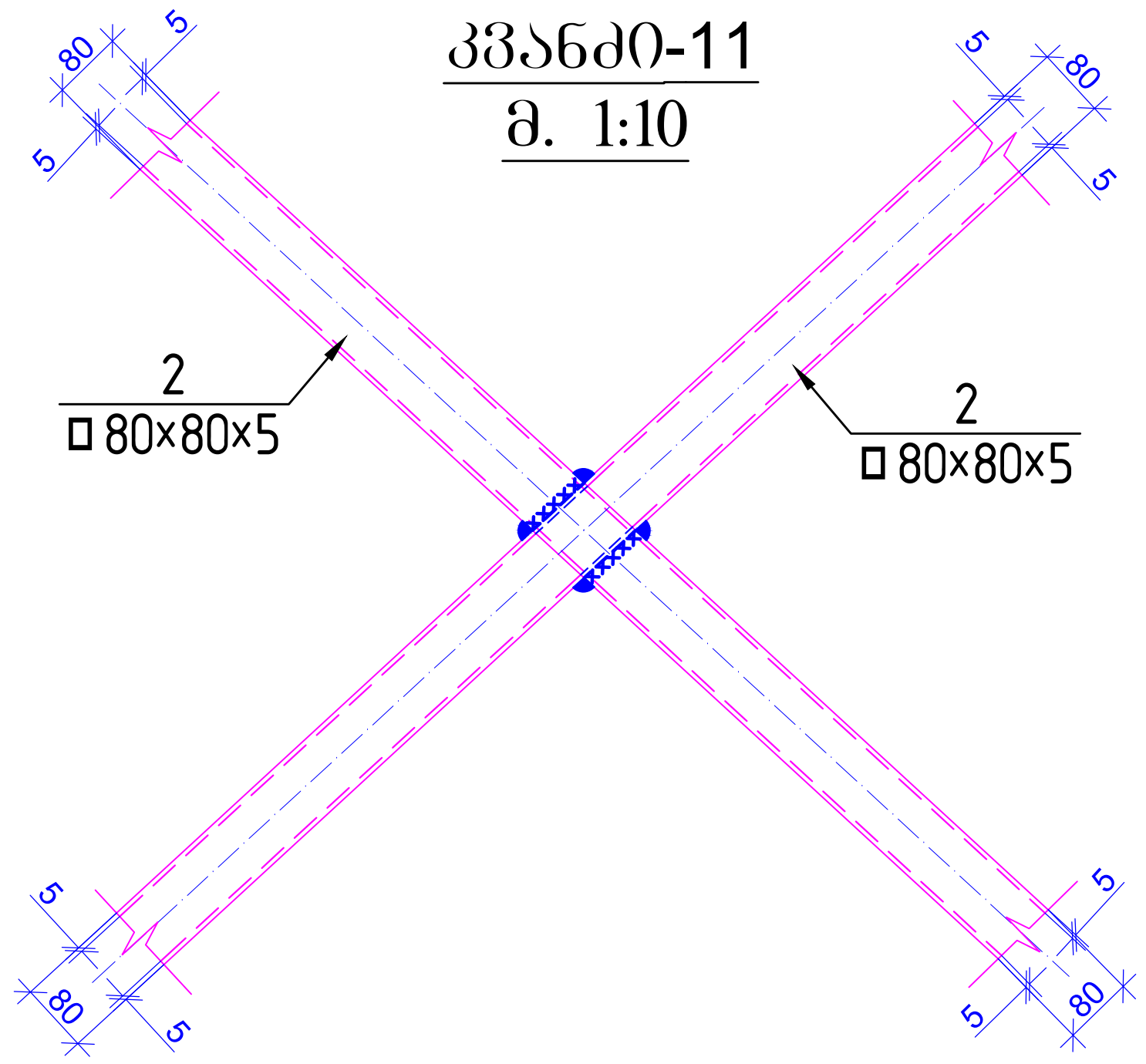

კვანძი -10

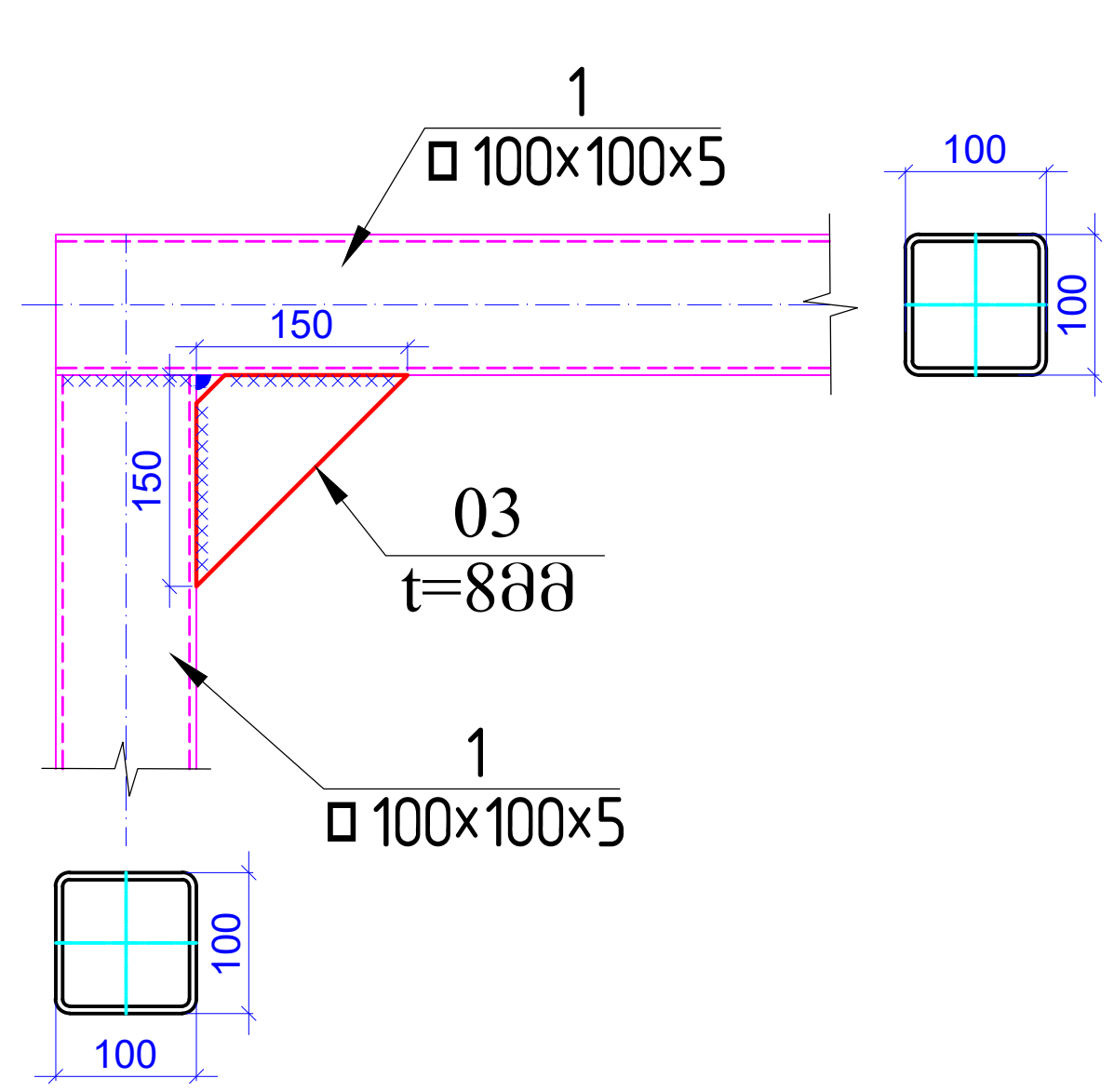

პოზ.	აღნიშვნა	დასახელება	რაოდ.	წონა, კგ	
		ფოლადის სპეციფიკაცია			
		დეტალები		ერთეული (კგ)	სულ (კგ)
1	S255	□100X100X5 ℓ= 624200	-	9013.45	8994.72
2	S255	□80X80X5 ℓ= 874100	-	9999.70	9999.70
3	S255	□120X80X5 ℓ= 1031100	-	15033.44	15033.44
01	S255	-300X300X12	50	8.48	423.90
02		Ø 16 B500B ℓ= 750	400	1.19	474.01
03	S255	-150X150X8	64	1.41	90.43
				ჯამი:	35016.21

ლითონის ელემენტების მასალათა ხარჯში არ არის გათვალისწინებული ე.წ. "ნარჩენების" ხარჯი, რომელიც შეიძლება მერყეობდეს 3-7%-ის ფარგლებში.

შენიშვნები:

1. მოცემული ნახაზი განხილული იქნას არქიტექტურულ ნახაზებთან ერთად.
2. ლითონის ელემენტების შეერთება განხორციელდეს შეპირაპირებით, შემოდუღებით პროფილის კვეთის მთელ პერიმეტრზე, შედუღება განხორციელდეს Э42A ტიპის ელექტროდით.
3. შედუღების ნაკერის სიმაღლედ მიღებულ იქნას შესადუღებელი ელემენტების სისქეებიდან უმცირესის 1.2*t.
4. ლითონის ელემენტების დეტალური კვანძები ე.წ. "КМД" დამუშავებული უნდა იყოს ლითონის ელემენტების დამამზადებლის მიერ.
5. ლითონის ელემენტები დაიფაროს ანტიკოროზიული ხსნარით. მხედველობაში მიღებულ იქნას ხანძარსაწინააღმდეგო ღონისძიებები.
6. ლითონის ელემენტები დამზადებულ იქნას S255 მარკის ფოლადისგან.
7. შესადუღებელი ელემენტების სისქეებიდან გამომდინარე საჭირო იქნება შეპირაპირების ზედაპირების დამუშავება თანახმად ნორმისა.
8. მშენებლობისას პროექტში შეტანილი ყველა ცვლილება შეთანხმდეს კონსტრუქტორთან.
9. ლითონის ელემენტების ხარჯს უნდა დაემატოს შედუღების 1.5%.
10. ლითონის ელემენტების სიგრძეები დაზუსტებული იქნას ადგილზე.
11. ლითონის მასალების ხარჯში არ არის გათვალისწინებული ე.წ. "ნარჩენების" ხარჯი, რომელიც ძიძლება მერყეობდეს 3%-7%-ის ფარგლებში.

ფურცლის ფორმატი / PAGE FORMAT: A3

ქ. თბილისი 2025 / TBILISI 2025

ფაილის დასახელება: / FILE NAME:

პირობითი აღნიშვნები / LEGEND

- სვეტი
- გულარი
- დიაფრაგმა
- რიგელი
- სვეტი რომელიც მოცემულ ნიშნულზე აღარ გრძელდება
- გულარი რომელიც მოცემულ ნიშნულზე აღარ გრძელდება
- მოცემული ნიშნულის ქვემოთ მდებარე სვეტის კონტური
- მოცემული ნიშნულის ქვემოთ მდებარე დიაფრაგმის კონტური
- ღიობის აღნიშვნა

შენიშვნები / GENERAL NOTES

პროექტის სახელწოდება / PROJECT NAME:

ქ.თბილისი, შუშის ქუჩა №38
ს/კ (01.11.04.017.359)-ში
სამ სართულიანი სასაწყობე შენობა

არქიტექტორი /ARCHITECT

ARCHWAY

შ.პ.ს. "არქვეი"
ს.ნ.: 420425524
ელ-ფოსტა: arch.way@outlook.com

დამკვეთი / CLIENT:

შ.პ.ს. "ნიუ ლამ ჯორჯია"

შემსრულებელი: / EXECUTIVE COMPANY: VECTORCONSTRUCTION LTD.

Vector Construction 1999

დირექტორი DIRECTOR	გ. დოლიაშვილი G. Doliashvili	
კონსტრუქტორი STRUCTURAL ENGINEER	ზ. ოთხოზორია Z. Otkhozoria	
შეასრულა COMPLETED	ზ. ოთხოზორია Z. Otkhozoria	

თარიღი/DATE: 30.06.2025

მასშტაბი / SCALE

კონსტრუქციული პროექტი STRUCTURAL DESIGN

ნახაზის სახელწოდება: DRAWING NAME: ლითონის კვანძები

სტადია STAGE: მუშა პროექტი WORKING DRAWINGS

ნახაზის # DRAWING #: კ - 57

რევიზია: REVISION: 00

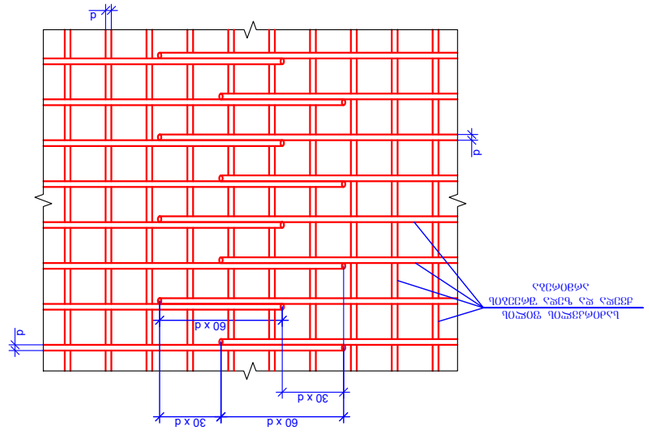

ფილა-1
9. 120

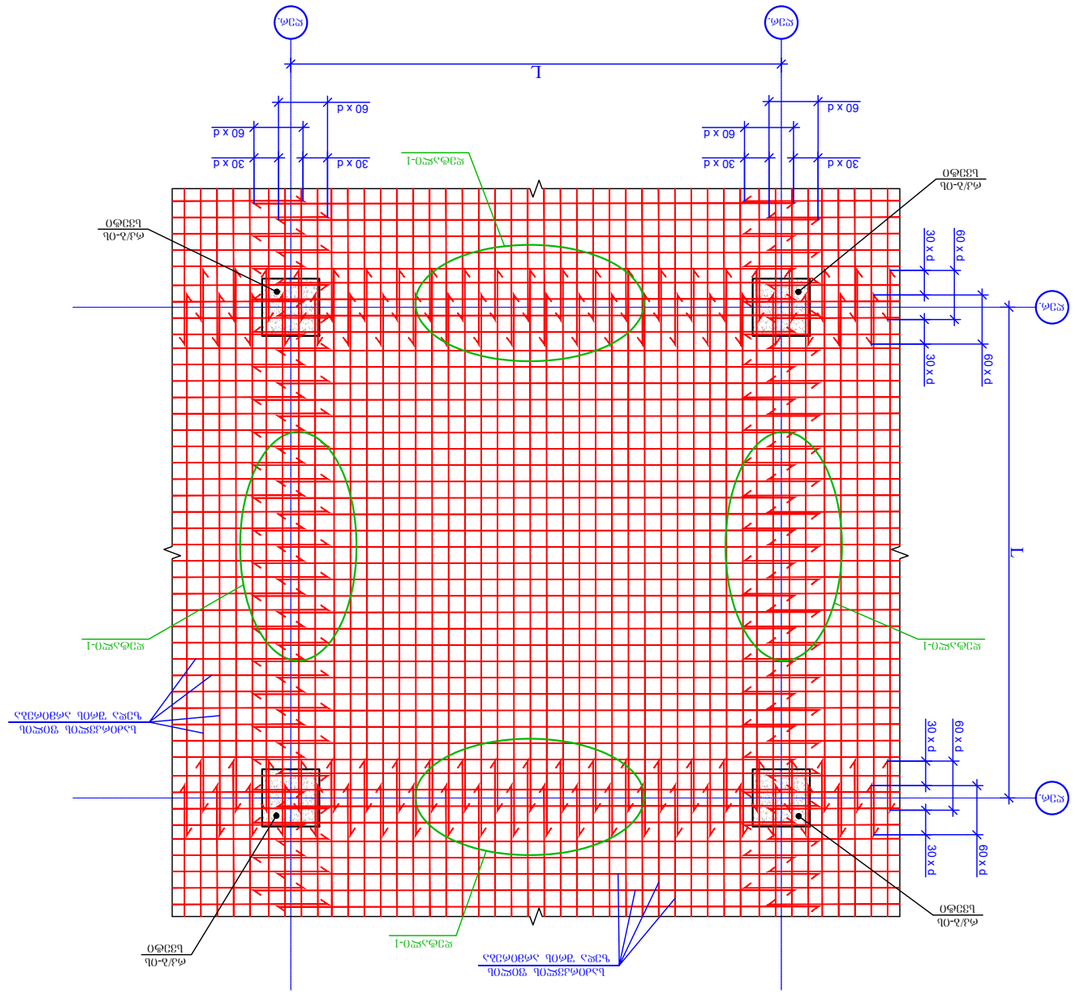

ბალიშის ფუძის ქვეშ არმირების ბადე 9. 120

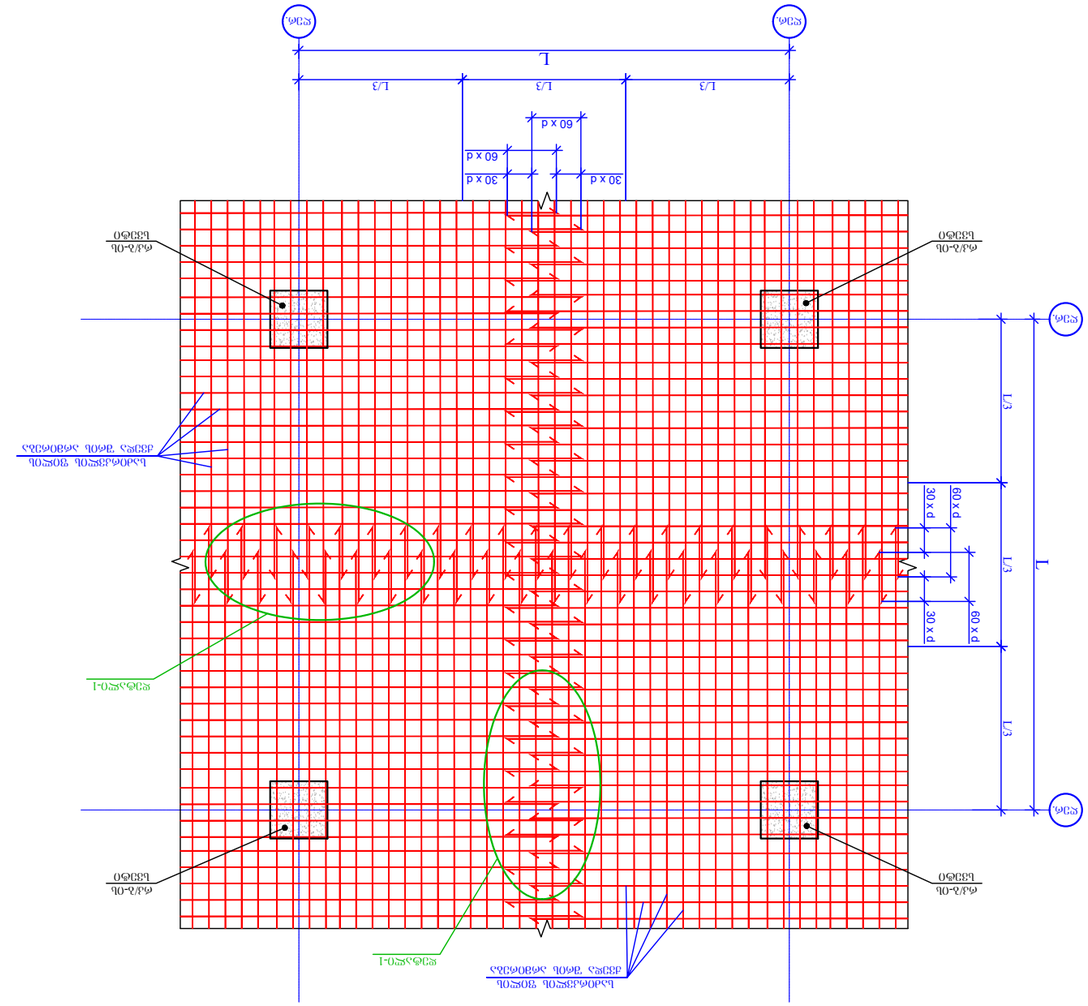

ბალიშის ფუძის ქვეშ არმირების ბადე 9. 120

ავტორის უფლებები დაცულია / COPYRIGHT	
პროექტის დასახელება / PROJECT NAME:	ქ.თბილისი, ბერი №38 ს/კ (01.L104.017.359)-30
არქიტექტორი / ARCHITECT	
	ARCHIWAY
დამკვეთი / CLIENT:	შ.პ.ს. "ნიკ ლომ ჯორჯიას"
პროექტის ხელმძღვანელი:	
ტელ.: 420425524	
ელ-ფოსტა: arch.way@outlook.com	
EXECUTIVE COMPANY:	VECTORCONSTRUCTION LTD.
	Vector Construction 1999
DIRECTOR	გ. ბოლქვაძე G. Bolkvadze
STRUCTURAL ENGINEER	ზ. ოქროპირიძე Z. Okropiridze
COMPLETED	ზ. ოქროპირიძე Z. Okropiridze
DRAWING NAME:	ბალიშის ქვეშ არმირების ბადე
DATE:	30.06.2025
SCALE / მასშტაბი:	1:50
STRUCTURAL DESIGN	
STAGE	სამუშაო ნახაზები WORKING DRAWINGS
DRAWING #	ნახაზის # 3 - 58
REVISION: 00	

ნახაზის ფურცლების ჩამონათვალი / SHEET LIST

ფურცლის ფორმატი PAGE FORMAT	ცვლილების ნომერი REVISION	TBILISI 2025 ქ. თბილისი
A3	00	

პირობითი აღნიშვნები / LEGEND

- ბეტონი
- რკინაბეტონი
- ფილა
- ბალიშის ფუძის ქვეშ არმირების ბადე
- ბალიშის ფუძის ქვეშ არმირების ბადე ანკერებით
- ბალიშის ფუძის ქვეშ არმირების ბადე ანკერების გარეშე
- ბალიშის ფუძის ქვეშ არმირების ბადე
- ფილის ქვეშ არმირების ბადე

ზოგადი მითითებები / GENERAL NOTES

ძაჯ-ის ფილების მოსართის მოპირკეთების ქვედა ზედაპირის არმირების სქემა

ფრაგმენტი 1
მ 1:20

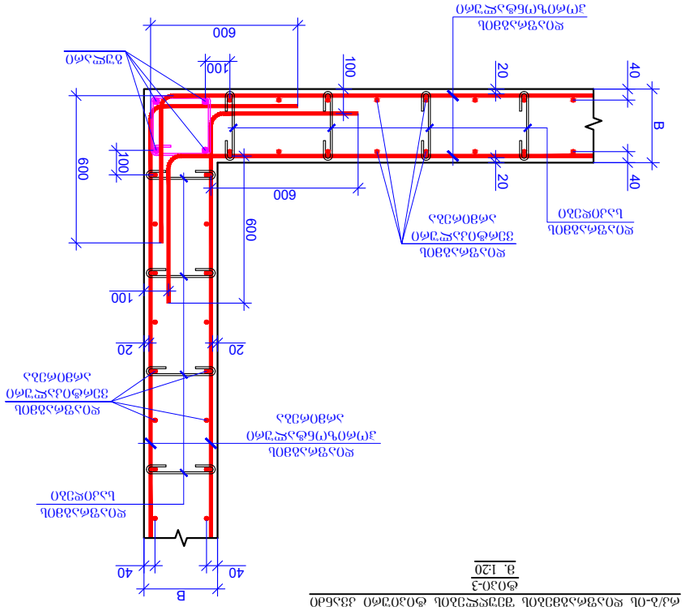

ძაჯ-ის ფილების მოსართის მოპირკეთების ქვედა ზედაპირის არმირების სქემა

ფრაგმენტი 2
მ 1:20

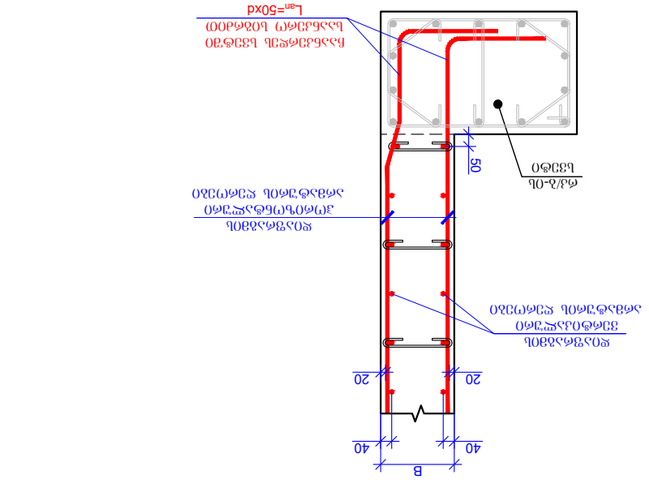

ანკერული ჩამჭერის ფორმა

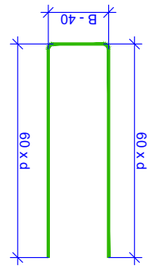

ძაჯ-ის ფილების მოსართის მოპირკეთების ქვედა ზედაპირის არმირების სქემა

ფრაგმენტი 3
მ 1:20

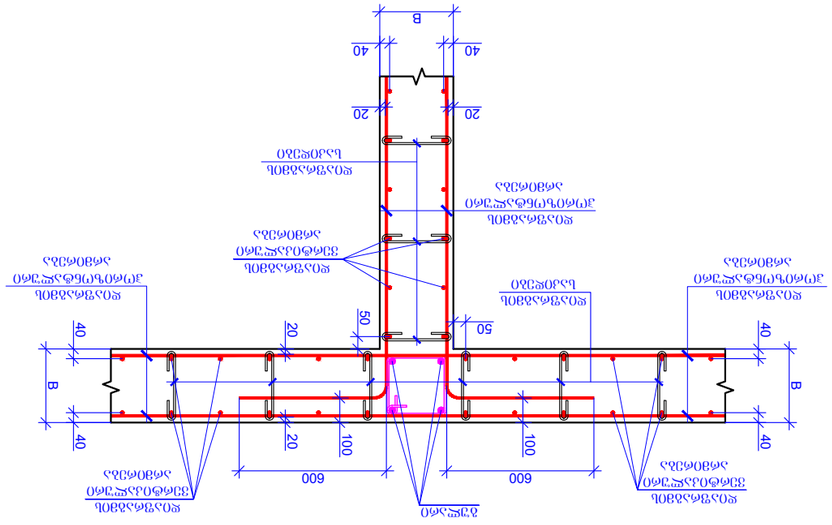

ძაჯ-ის ფილების მოსართის მოპირკეთების ქვედა ზედაპირის არმირების სქემა

ფრაგმენტი 4
მ 1:20

ანკერული ჩამჭერის ფორმა

ანკერული ჩამჭერის ფორმა

ანკერული ჩამჭერის ფორმა

##

რკ/ბ-ის რიბელების ბრძივი არმატურების გადაბმის სქემატური ნახაზი
მ. 1:50

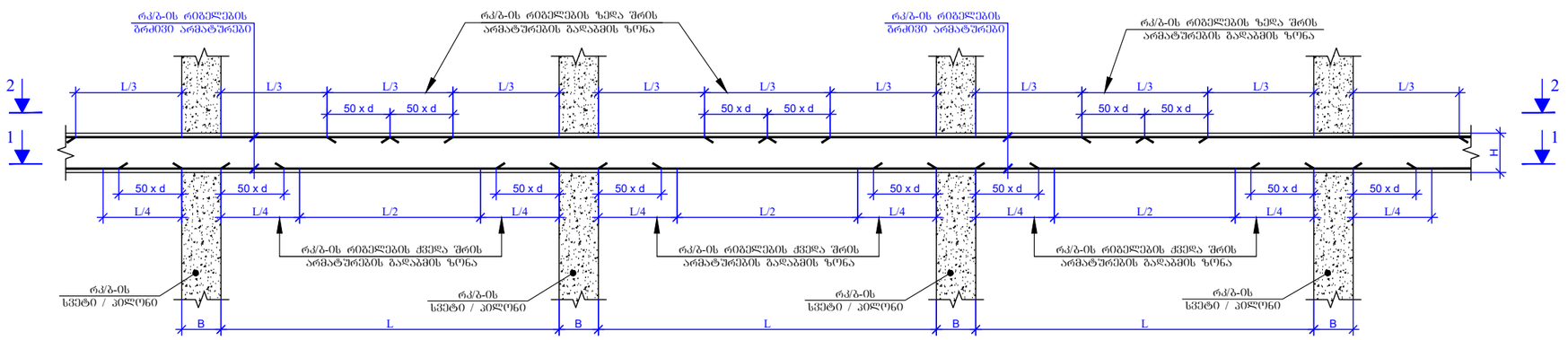

ჭედი 1-1
მ. 1:50

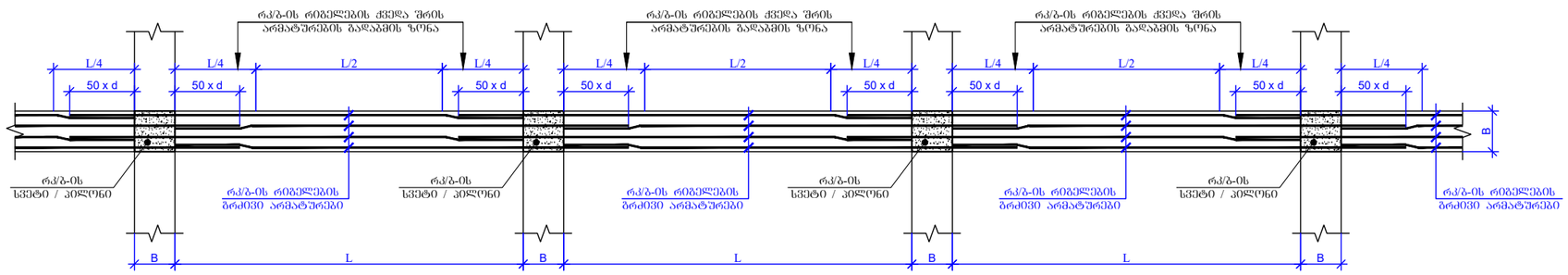

ჭედი 2-2
მ. 1:50

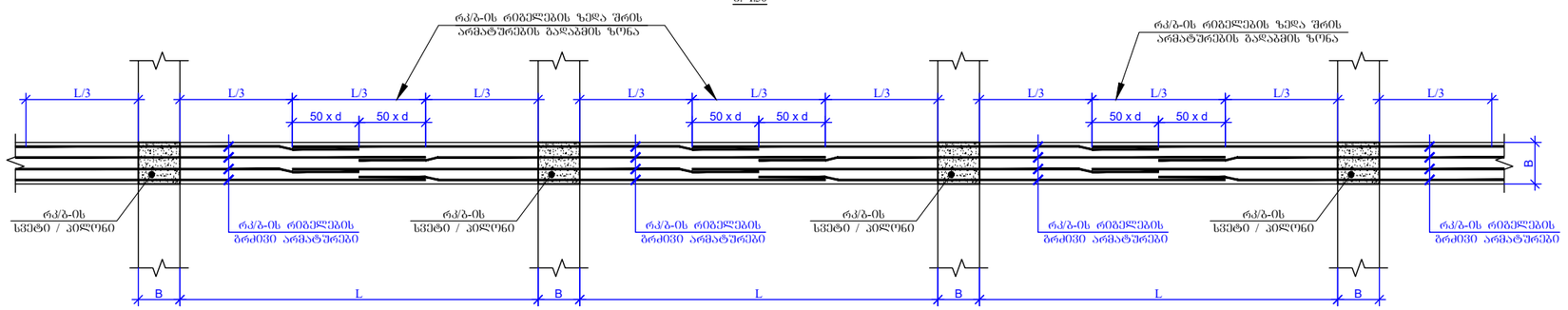

რკ/ბ-ის რიბელებში განივი არმატურების განაწილების სქემატური ნახაზი
მ. 1:50

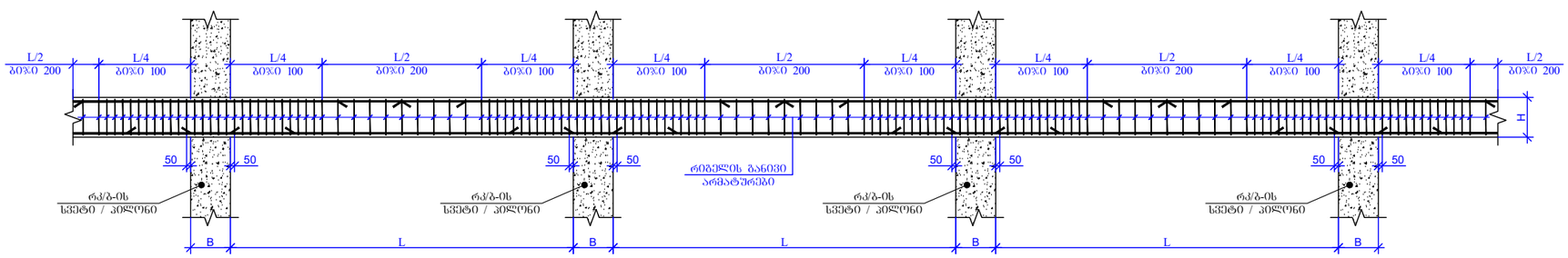

რიბელის ბრძივი მუშა არმატურების სქემატური და კედლებში ჩაანკერების ტიპური დეტალი
მ. 1:20

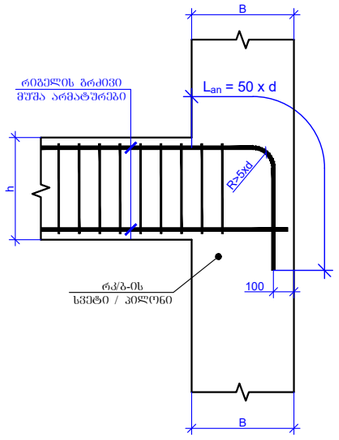

რიბელის ბრძივი მუშა არმატურების სქემატური და კედლებში ჩაანკერების ტიპური დეტალი
მ. 1:20

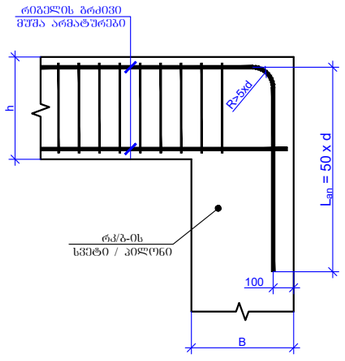

რიბელის დამატებითი ბრძივი მუშა არმატურების სვეტებში და კედლებში ჩაანკერების ტიპური დეტალი
მ. 1:20

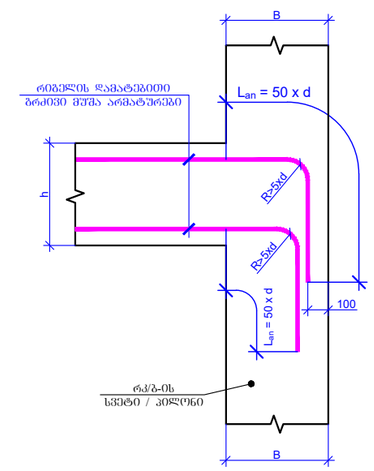

ფორმატის ფორმატი PAGE FORMAT	ქ. თბილისი 2025 TBILISI 2025
A3	ფაილის დასახელება: FILE NAME:

პირობითი აღნიშვნები / LEGEND

- სვეტი
- გუდარი
- დიაფრაგმა
- რიბელი
- სვეტი რომელიც მოცემულ ნიშნულზე ალარ გრძელდება
- გუდარი რომელიც მოცემულ ნიშნულზე ალარ გრძელდება
- მოცემული ნიშნულის ქვემოთ მდებარე სვეტის კონტური
- მოცემული ნიშნულის ქვემოთ მდებარე დიაფრაგმის კონტური
- ღიობის აღნიშვნა

შენიშვნები / GENERAL NOTES

პროექტის სახელწოდება / PROJECT NAME:

ქ.თბილისი, შუშის ქუჩა №38
ს/ტ (01.11.04.017.359)-ში
სამ სართულიანი სასაწყობე შენობა

არქიტექტორი
/ARCHITECT



შ.პ.ს. "არკვეი"
ს.ნ.: 420425524
ელ-ფოსტა:
arch.way@outlook.com

დამკვეთი / CLIENT:

შ.პ.ს. "ნიუ ლაბ ჯორჯია"

შემსრულებელი:
EXECUTIVE COMPANY: VECTORCONSTRUCTION LTD.

Vector Construction 1999

დირექტორი DIRECTOR	გ. დოლიაშვილი G. Doliashvili	
კონსტრუქტორი STRUCTURAL ENGINEER	ზ. ოთხოზორია Z. Otkhozoria	
შესრულა COMPLETED	ზ. ოთხოზორია Z. Otkhozoria	

თარიღი DATE: 30.06.2025	ნახაზის სახელწოდება: DRAWING NAME: სქემატური ნახაზი
მასშტაბი / SCALE	
კონსტრუქციული გადაწყვეტა STRUCTURAL DESIGN	
სტადია STAGE	შუშა არქიტექტი WORKING DRAWINGS
ნახაზის # DRAWING #	კ - 60
რევიზია: REVISION: 00	

რკ/ბ-ის რიგელების და სვეტის შეერთების კვანძი
(სქემატური ნახაზი)
მ. 1:20

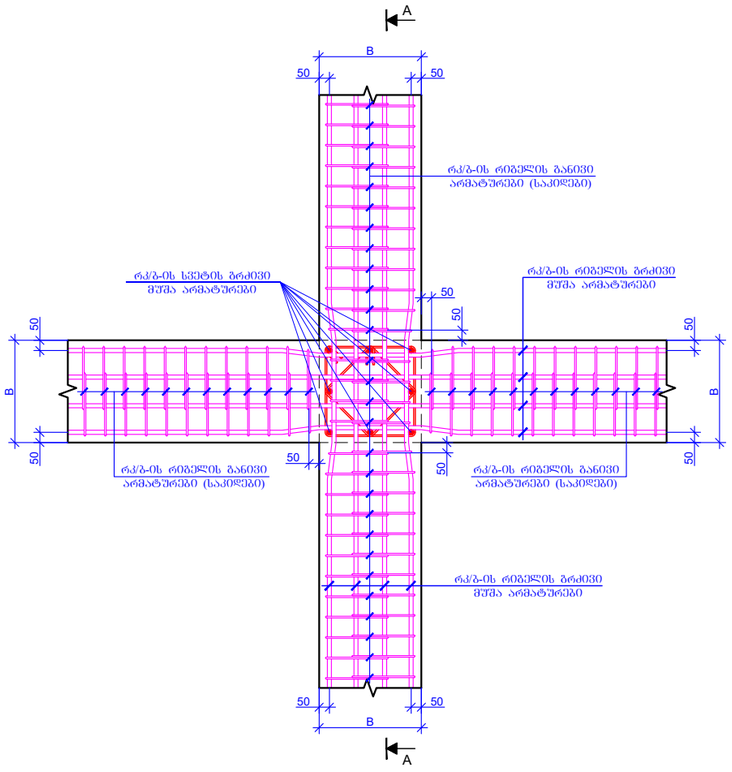

ხედი A-A
მ. 1:20

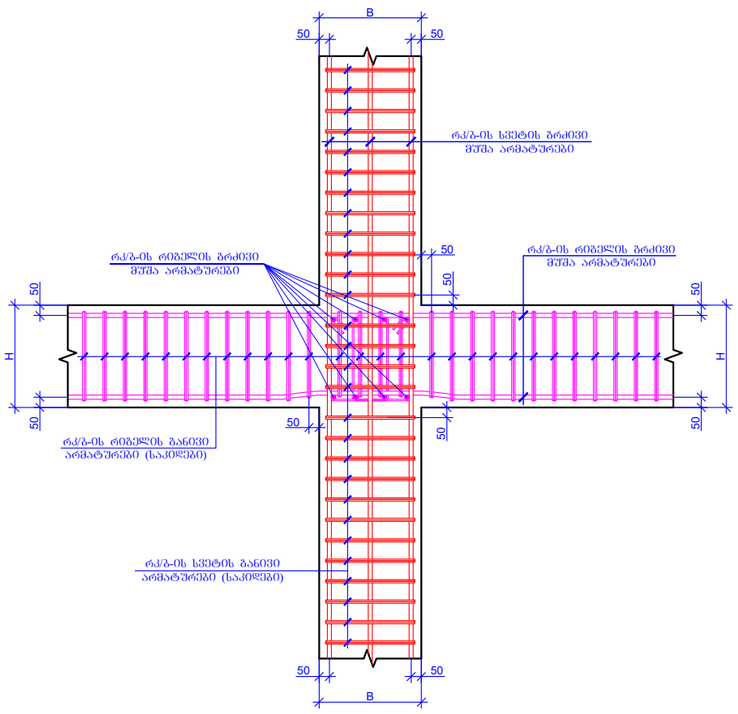

რკ/ბ-ის რიგელების და სვეტის შეერთების კვანძი
(სქემატური ნახაზი)
მ. 1:20

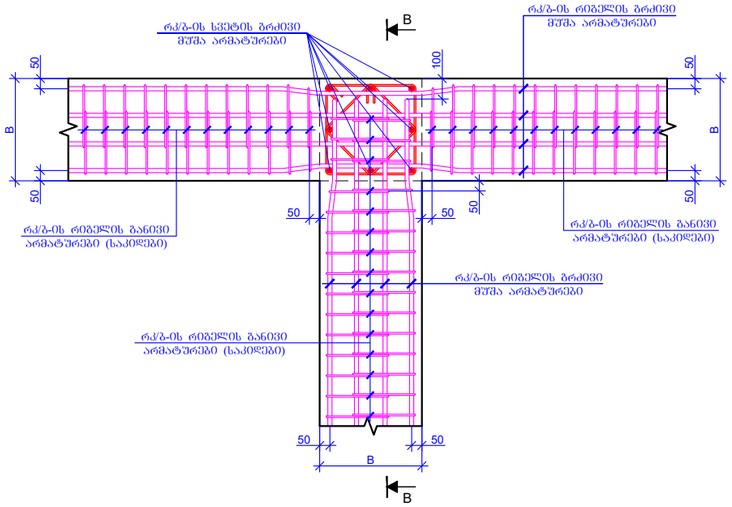

ხედი B-B
მ. 1:20

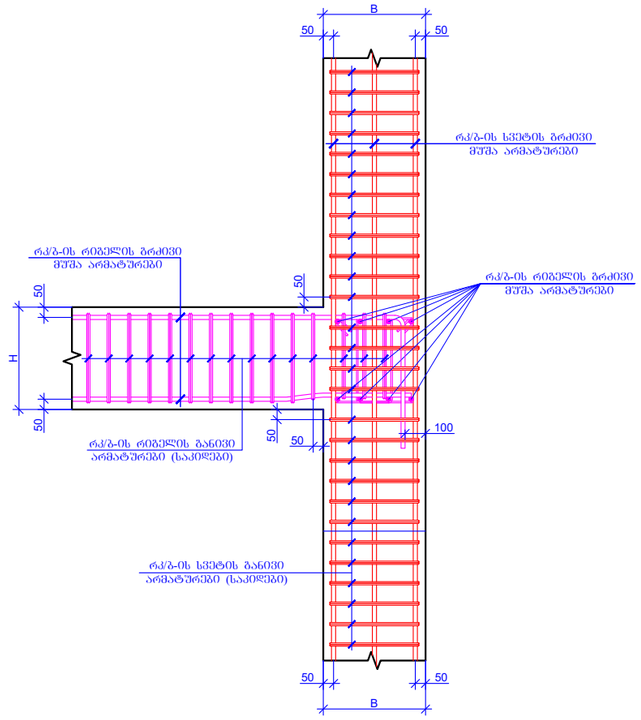

ფურცლის ფორმატი PAGE FORMAT	ქ. თბილისი 2025 TBILISI 2025
A3	ფაილის დასახელება: FILE NAME:

პირობითი აღნიშვნები / LEGEND

- სვეტი
- გრძივი
- დიაფრაგმა
- რიგელი
- სვეტი რომელიც მოცემულ ნიშნულზე ალარ გრძელდება
- გრძივი რომელიც მოცემულ ნიშნულზე ალარ გრძელდება
- მოცემული ნიშნულის ქვემოთ მდებარე სვეტის კონტური
- მოცემული ნიშნულის ქვემოთ მდებარე დიაფრაგმის კონტური
- ღიობის აღნიშვნა

შენიშვნები / GENERAL NOTES

პროექტის სახელწოდება / PROJECT NAME:
ქ.თბილისი, შუბის ქუჩა №38
ს/ს (01.11.04.017.359)-ში
სამ სართულიანი სასაწყობე შენობა

არქიტექტორი
/ARCHITECT



შ.პ.ს. "არკვეი"
ს.ნ.: 420425524
ელ-ფოსტა:
arch.way@outlook.com

დამკვეთი / CLIENT:
შ.პ.ს. "ნიუ ლამ ჯორჯია"

შემსრულებელი:
EXECUTIVE COMPANY: VECTORCONSTRUCTION LTD.

Vector Construction 1999

დირექტორი DIRECTOR	გ. დოლიაშვილი G. Doliashvili	
კონსტრუქტორი STRUCTURAL ENGINEER	ზ. ოთხოზორია Z. Otkhozoria	
შესრულა COMPLETED	ზ. ოთხოზორია Z. Otkhozoria	
თარიღი DATE: 30.06.2025	ნახაზის სახელწოდება: DRAWING NAME: სქემატური ნახაზი	
მასშტაბი / SCALE		
კონსტრუქციული პროექტი STRUCTURAL DESIGN		
სტადია STAGE	შუშა პროექტი WORKING DRAWINGS	
ნახაზის # DRAWING #	ე - 61	რევიზია: REVISION: 00

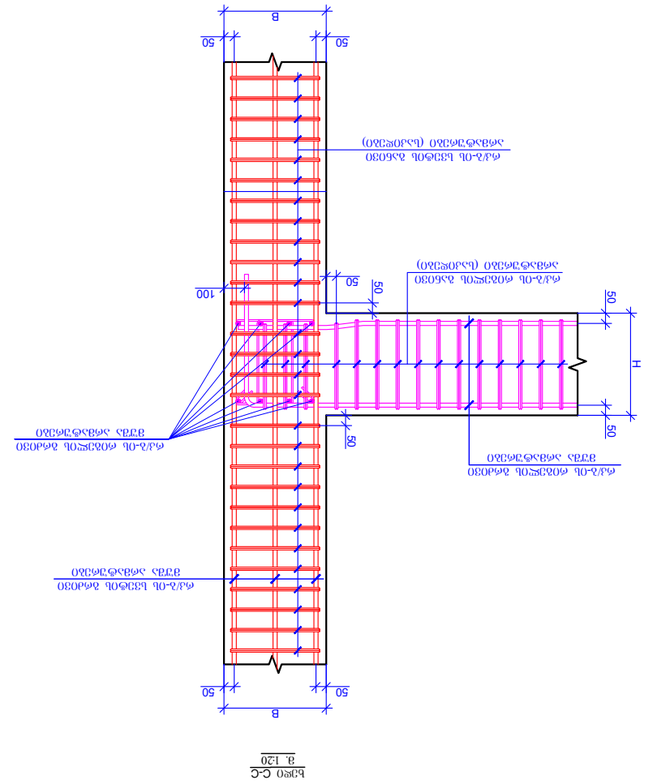

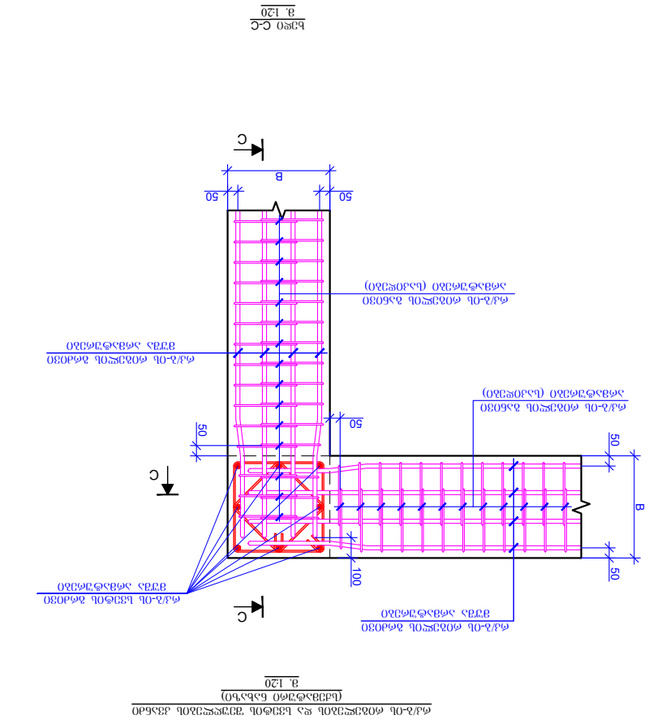
ტიპი C-C
მ. 1:20
(სამშენებლო ნახაზი)
ანკერული ღეროების ბადის ჩარჩო
B
50
50
C
C
H
50
50
100
50
50
50

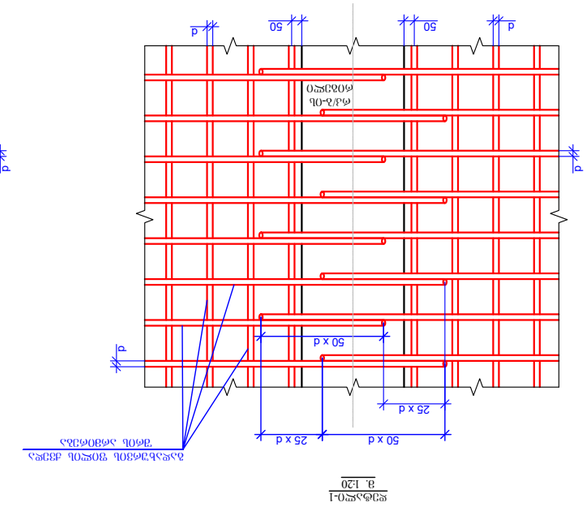

სვეტის არმატურის ფურცლის ნაწილი
ა. I:20

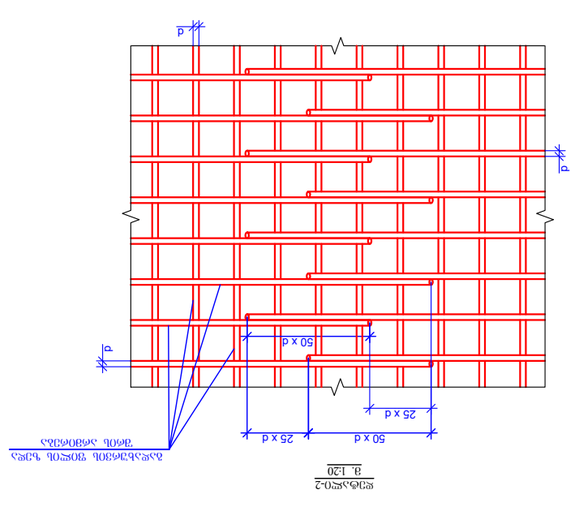

სვეტის არმატურის ფურცლის ნაწილი
ა. I:20

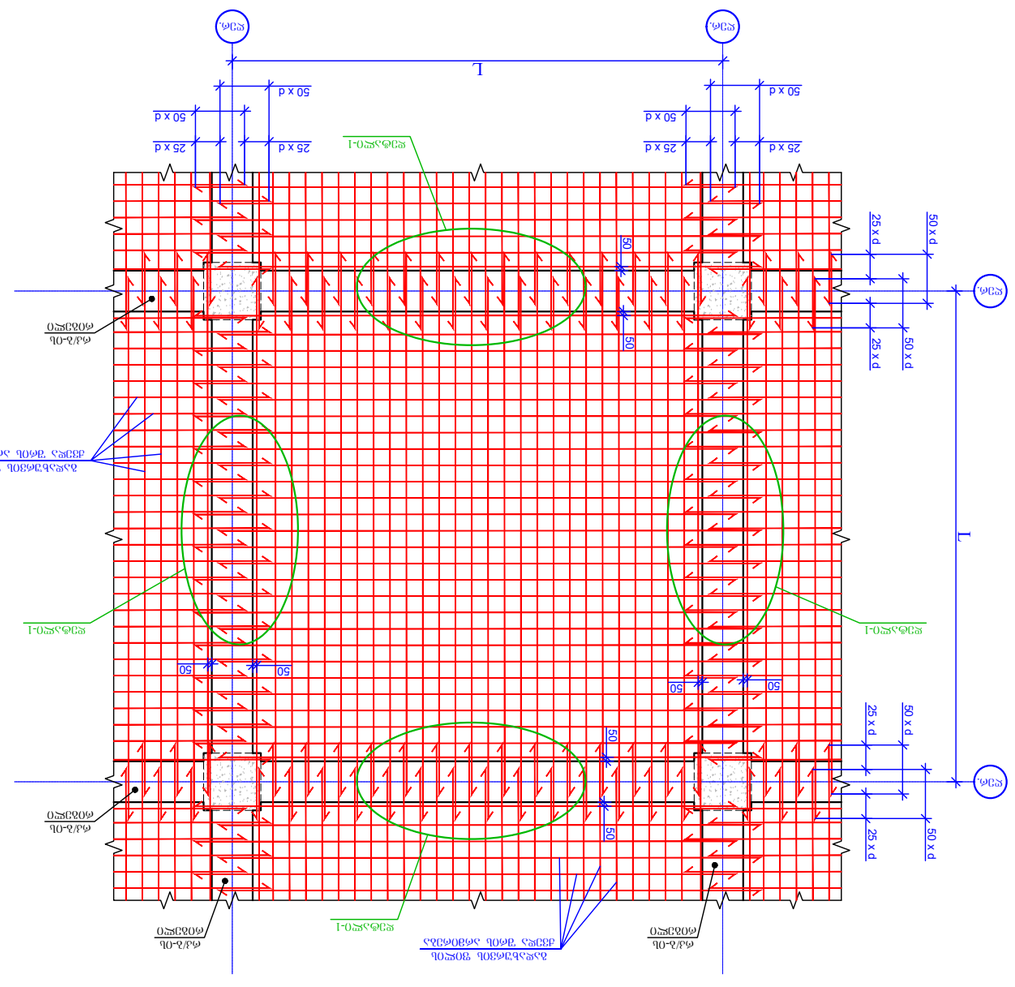

ფილა-ის არმატურების შეერთების ზედა ბადის არმატურის ბადის ნაწილი
ა. I:50

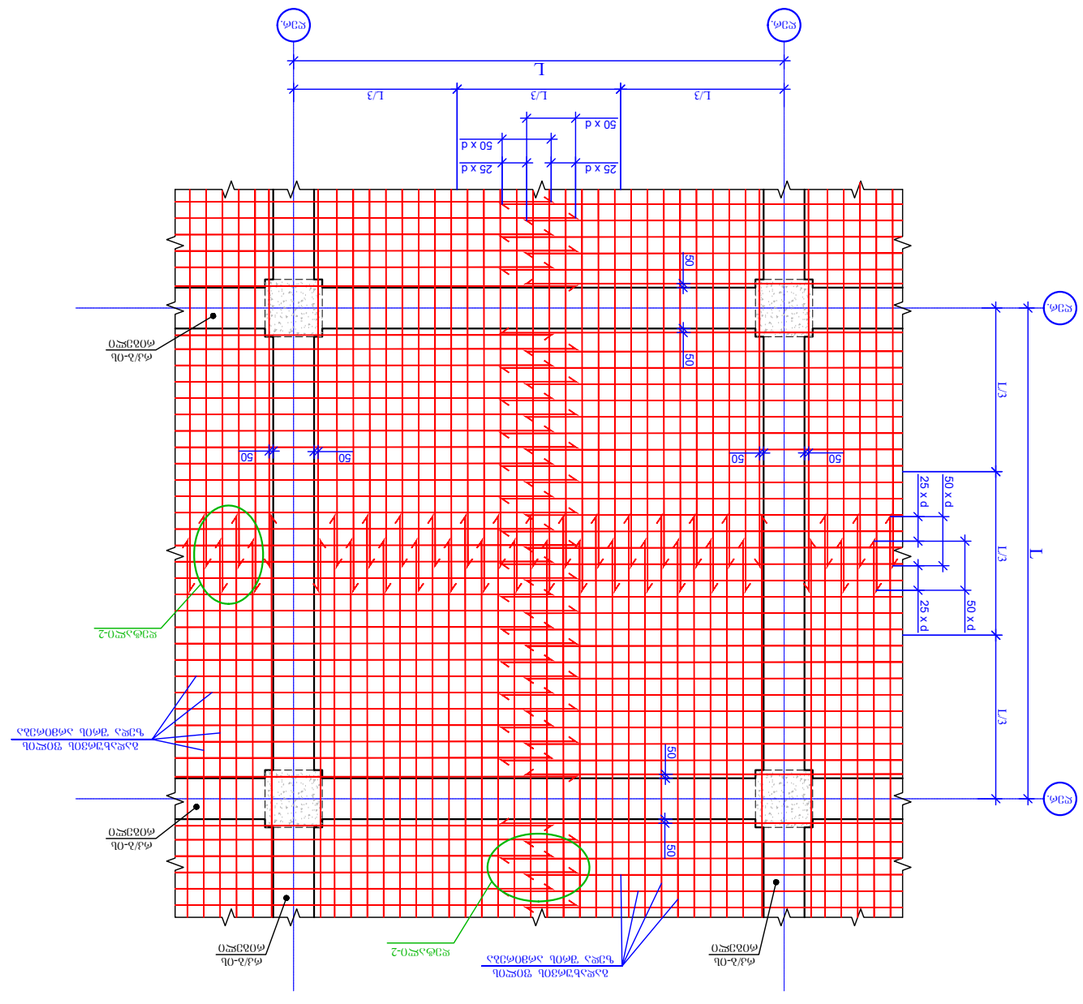

ფილა-ის არმატურების შეერთების ქვედა ბადის არმატურის ბადის ნაწილი
ა. I:50

ზედნადები ელემენტების / LEGEND

- ბეტონი
- ჯვარედინი არმატურა
- ფილის ზედა ფენის არმატურის ბადე
- ფილის ქვედა ფენის არმატურის ბადე
- ფილის ზედა ფენის ბადის არმატურის ძირითადი მიმართულების ღეროები
- ფილის ზედა ფენის ბადის არმატურის განაწილების მიმართულების ღეროები
- ფილის ქვედა ფენის ბადის არმატურის ძირითადი მიმართულების ღეროები
- ფილის ქვედა ფენის ბადის არმატურის განაწილების მიმართულების ღეროები
- ნაკეთობის ან ელემენტის საზღვარი

ზოგადი შენიშვნები / GENERAL NOTES

პროექტის დასახელება / PROJECT NAME:	
ქ.თბილისი, ვაკის რაიონი, ი.ჭავჭავაძის გამზ. №38 ს/კ (01.1104.017.359)-ში სამედიცინო ცენტრის სამშენებლო სამუშაოების	
არქიტექტორი / ARCHITECT	
შპს „არქიტექტორ ჯგუფი"	
ARCHWAY	
ტელ.: 420425624	
arch.way@outlook.com	
დამკვეთი / CLIENT:	
შპს „ნორ თრან ჯორჯია"	
პროექტის ხელმძღვანელი	VECTORCONSTRUCTION LTD.
EXECUTIVE COMPANY:	
Vector Construction 1999	
დირექტორი DIRECTOR	გ. ჯ(ი)ჯავიშვილი G. Dolbashvili
მთავარი ინჟინერი STRUCTURAL ENGINEER	ზ. ო(ი)ხ(ი)ზ(ი)ტაშვილი Z. Okhtozrila
დასრულებულია COMPLETED	ზ. ო(ი)ხ(ი)ზ(ი)ტაშვილი Z. Okhtozrila
DRAWING NAME:	
თარიღი DATE:	30.06.2025
მასშტაბი / SCALE	
სტრუქტურული ნაწილი STRUCTURAL DESIGN	
სტადია STAGE	WORKING DRAWINGS
ნახაზის # DRAWING #	ა - 63
რედაქცია REVISION:	00

შეკვეთის ნომერი ORDER NO.	ა. ტ(ი)ჯ(ი)ტ(ი)ტაშვილი
ფორმატი PAGE FORMAT	A3
ფაილის სახელი FILE NAME:	
ა. ტ(ი)ჯ(ი)ტ(ი)ტაშვილი TBILISI 2025	

რკ/ბ-ის გადახურვის ფილებში საინჟინრო ხვრელების მოწყობის სქემატური ნახაზი
მ. 1:20

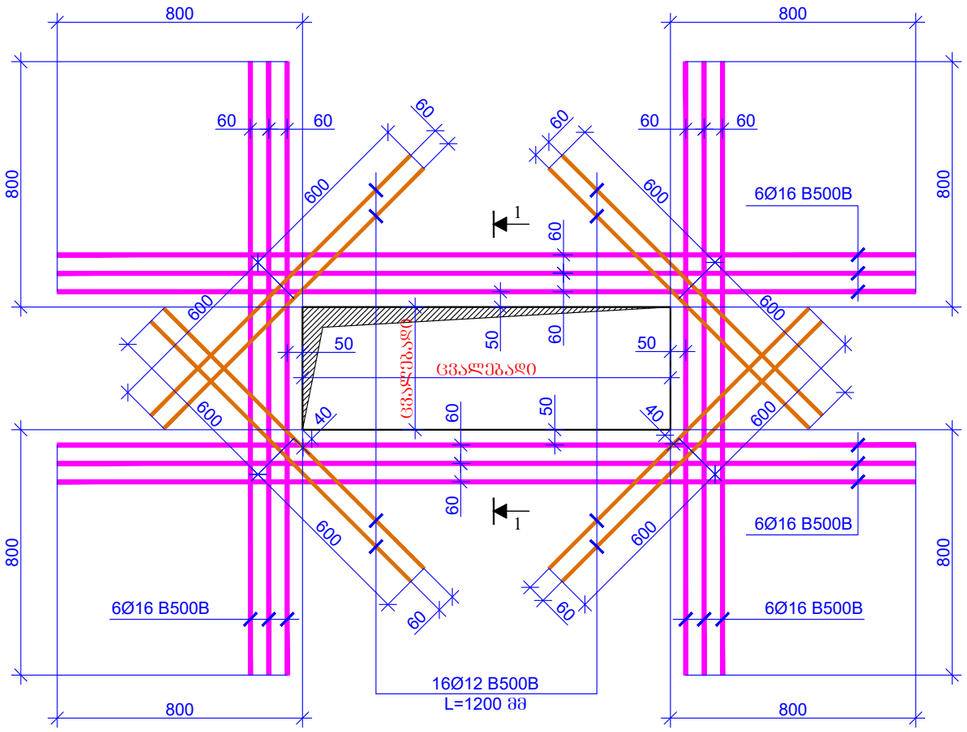

ჭრილი 1-1
მ. 1:20

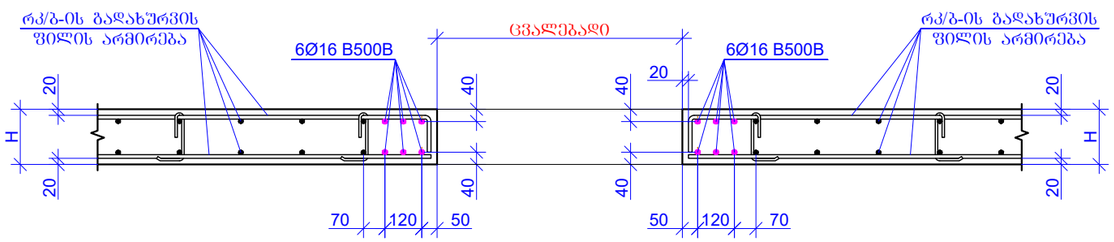

ურიგელი გადახურვის ფილაში შარული კარკასების შეულღების სქემატური ნახაზი
მ. 1:20

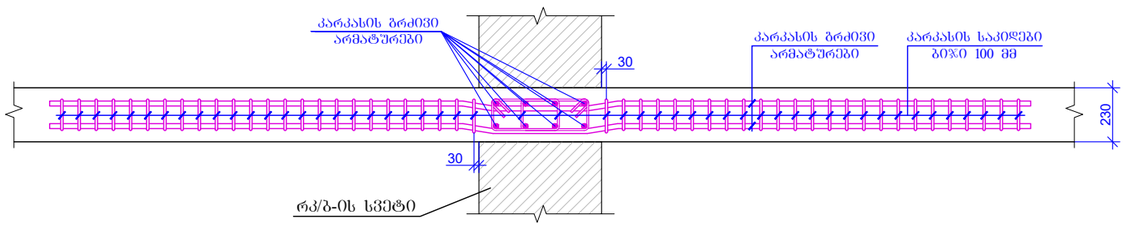

რკ/ბ-ის ფილებში არმირების ქვედა და ზედა შრეების შეჭიმატორების მოწყობის სქემატური ნახაზი
მ. 1:20

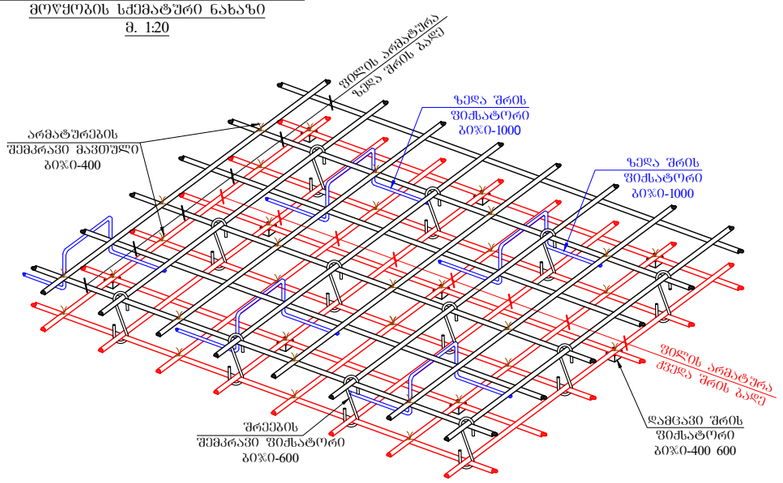

ფორმატის ფორმატი
PAGE FORMAT
A3

ქ. თბილისი 2025
TBILISI 2025

ფაილის დასახელება:
FILE NAME:

პიქტოგრამების აღნიშვნები / LEGEND

- სვეტი
- გულარი
- დიაფრაგმა
- რიგელი
- სვეტი რომელიც მოცემულ ნიშნულზე არარ გრძელდება
- გულარი რომელიც მოცემულ ნიშნულზე არარ გრძელდება
- მოცემული ნიშნულის ქვემოთ მდებარე სვეტის კონტური
- მოცემული ნიშნულის ქვემოთ მდებარე დიაფრაგმის კონტური
- ღიობის აღნიშვნა

შენიშვნები / GENERAL NOTES

პროექტის სახელწოდება / PROJECT NAME:

ქ.თბილისი, შუშის ქუჩა №38
ს/კ (01.11.04.017.359)-ში
სამ სართულიანი სასაწყობე შენობა

არქიტექტორი
/ARCHITECT

შ.პ.ს. "არკვეი"

ს.ნ.: 420425524

ელ-ფოსტა:
arch.way@outlook.com

დამკვეთი / CLIENT:

შ.პ.ს. "ნიუ ლაბ ჯორჯია"

შემსრულებელი:
EXECUTIVE COMPANY:
VECTORCONSTRUCTION LTD.

დირექტორი DIRECTOR	გ. დოლიაშვილი G. Doliashvili	
კონსტრუქტორი STRUCTURAL ENGINEER	ზ. ოთხოზორია Z. Otkhozoria	
შესრულა COMPLETED	ზ. ოთხოზორია Z. Otkhozoria	

თარიღი DATE: 30.06.2025
მასშტაბი / SCALE
კონსტრუქციული პროექტი STRUCTURAL DESIGN

ნახაზის სახელწოდება: DRAWING NAME:
სქემატური ნახაზი

სტადია STAGE: სამუშაო პროექტი WORKING DRAWINGS

ნახაზის # DRAWING #: კ - 64

რევიზია: REVISION: 00

კედლის წყობის დაარმირების ფრაგმენტი
მ. 1:20

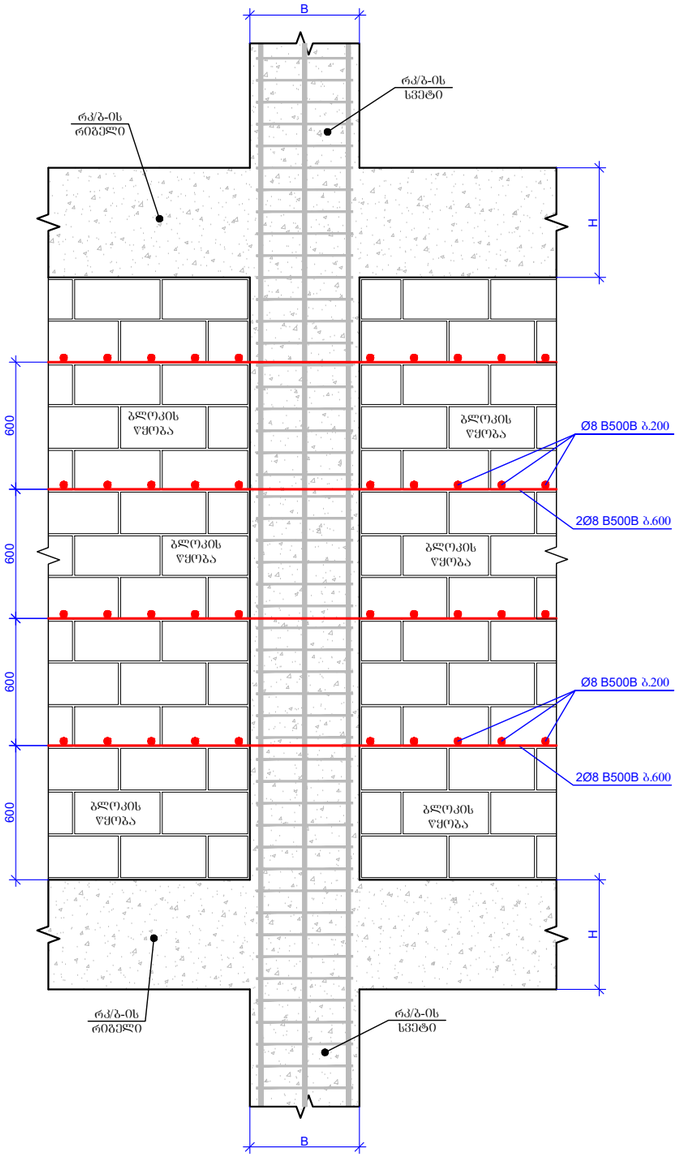

პარაპეტის მოწყობის ტიპიური ნახაზი
მ. 1:20

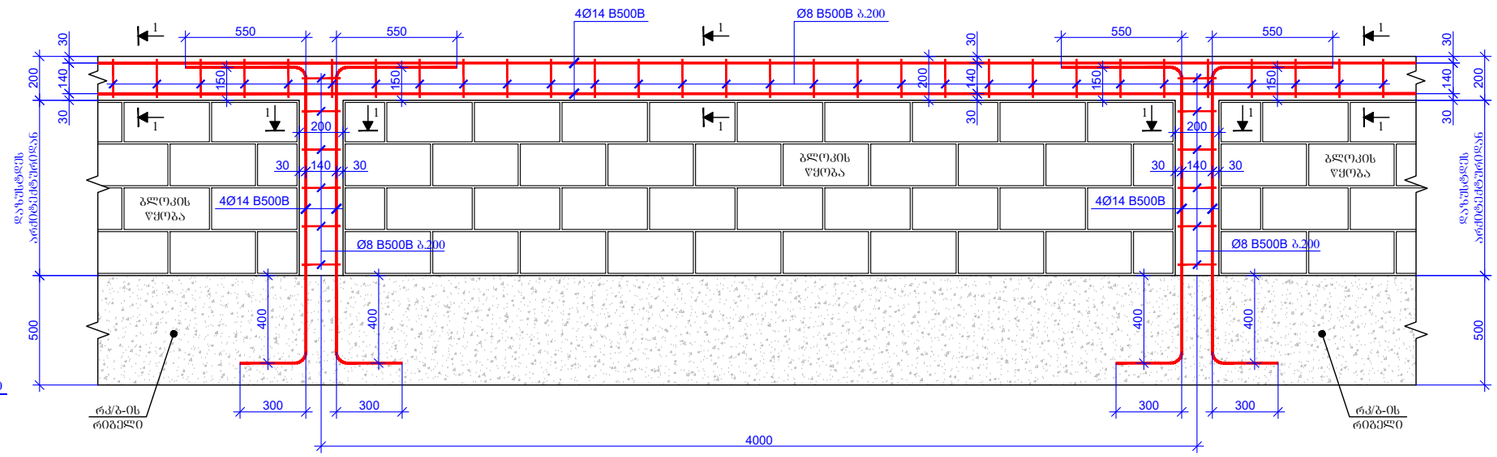

პარაპეტის მოწყობის ტიპიური ნახაზი
მ. 1:20

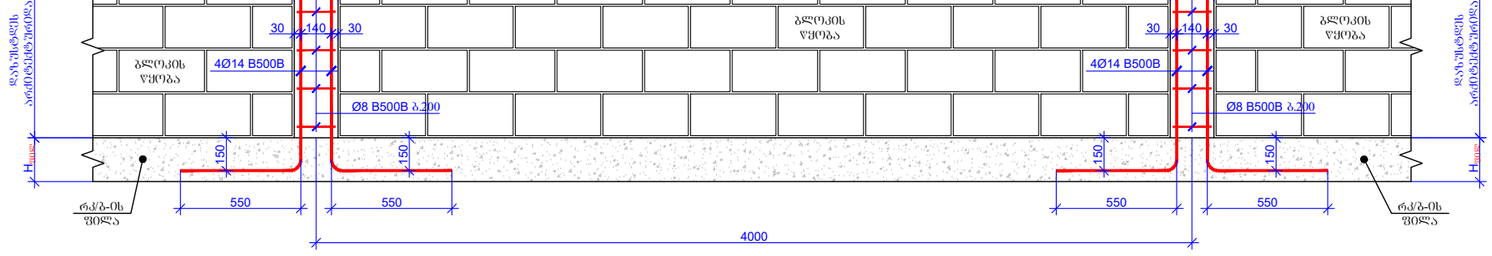

ჭრილი 1-1
მ. 1:10

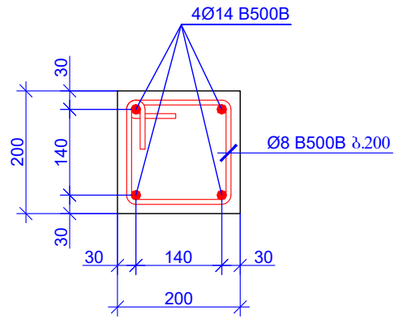

L=840 მმ

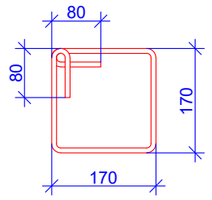

ფორმატი PAGE FORMAT A3

ქ. თბილისი 2025 TBILISI 2025

ფაილის დასახელება: FILE NAME:

პირობითი აღნიშვნები / LEGEND

- სვეტი
- გუხარი
- დიაფრაგმა
- რიბგელი
- სვეტი რომელიც მოცემულ ნიშნულზე ალარ გრძელდება
- გუხარი რომელიც მოცემულ ნიშნულზე ალარ გრძელდება
- მოცემული ნიშნულის ქვემოთ მდებარე სვეტის კონტური
- მოცემული ნიშნულის ქვემოთ მდებარე დიაფრაგმის კონტური
- ღიობის აღნიშვნა

შენიშვნები / GENERAL NOTES

პროექტის სახელწოდება / PROJECT NAME:

ქ.თბილისი, შუშის ქუჩა №38
ს/კ (01.11.04.017.359)-ში
სამ სართულიანი სასაწყობე შენობა

არქიტექტორი /ARCHITECT

შ.პ.ს. "არკვეი"
ს.ნ.: 420425524
ელ-ფოსტა: arch.way@outlook.com

დამკვეთი / CLIENT:

შ.პ.ს. "ნიუ ლამ ჯორჯია"

შემსრულებელი: EXECUTIVE COMPANY: VECTORCONSTRUCTION LTD.

დირექტორი DIRECTOR	გ. დოლიაშვილი G. Doliashvili	
კონსტრუქტორი STRUCTURAL ENGINEER	ზ. ოთხოზორია Z. Otkhozoria	
შესრულა COMPLETED	ზ. ოთხოზორია Z. Otkhozoria	

თარიღი DATE: 30.06.2025
მასშტაბი / SCALE
კონსტრუქციული პროექტი STRUCTURAL DESIGN

ნახაზის სახელწოდება: DRAWING NAME: სქემატური ნახაზი

სტადია STAGE	მუშა პროექტი WORKING DRAWINGS	
ნახაზის # DRAWING #	კ - 65	რევიზია: REVISION: 00

მასალათა ხარჯი მთელს შენობაზე										
არმატურის ხარჯი, კბ; სტანდარტი ISO 6935-2:2015 / 2018										
Ø8 B240B	Ø10 B500B	Ø12 B500B	Ø14 B500B	Ø16 B500B	Ø18 B500B	Ø20 B500B	Ø22 B500B	Ø25 B500B	Ø28 B500B	Ø32 B500B
18619.98	3808.47	51226.54	16594.15	9543.49	42500.25	11686.80	0.00	34771.86	28499.17	0.00
									ჯამი:	217250.72
							ბეტონი	B25 W8	378.5500	მ³
							ბეტონი	B25	1184.9685	მ³
							ბეტონი	B15	177.7580	მ³

პოზ.	აღნიშვნა	დასახელება	რაოდ.	წონა, კბ	
		ფოლადის სპეციფიკაცია			
		დეტალები		ერთეული (კგ)	სულ (კგ)
1	S255	▯100X100X5 ℓ= 624200	-	9013.45	8994.72
2	S255	▯80X80X5 ℓ= 874100	-	9999.70	9999.70
3	S255	▯120X80X5 ℓ= 1031100	-	15033.44	15033.44
01	S255	-300X300X12	50	8.48	423.90
02		Ø 16 B500B ℓ= 750	400	1.19	474.01
03	S255	-150X150X8	64	1.41	90.43
				ჯამი:	35016.21

ლითონის ელემენტების მასალათა ხარჯში არ არის გათვალისწინებული ე.წ. "ნარჩენების" ხარჯი, რომელიც შეიძლება მერყეობდეს 3-7%-ის ფარგლებში.

ფურცლის ფორმატი PAGE FORMAT	ქ. თბილისი 2025 TBILISI 2025
A3	ფაილის დასახელება: FILE NAME:

პირობითი აღნიშვნები / LEGEND

- სველი
- გუნდარი
- დიაფრაგმა
- რიგელი
- სველი რომელიც მოცემულ ნიშნულზე ალარ გრძელდება
- გუნდარი რომელიც მოცემულ ნიშნულზე ალარ გრძელდება
- მოცემული ნიშნულის ქვემოთ მდებარე სველის კონტური
- მოცემული ნიშნულის ქვემოთ მდებარე დიაფრაგმის კონტური
- ღიობის აღნიშვნა

შენიშვნები / GENERAL NOTES

პროექტის სახელწოდება / PROJECT NAME:
ქ.თბილისი, შუშის ქუჩა №38
ს/ს (01.11.04.017.359)-ში
სამ სართულიანი სასაწყობე შენობა

არქიტექტორი /ARCHITECT

შ.პ.ს. "არქვეი"
ს.ნ.: 420425524
ელ-ფოსტა: arch.way@outlook.com

დამკვეთი / CLIENT:
შ.პ.ს. "ნიუ ლამ ჯორჯია"

შემსრულებელი: EXECUTIVE COMPANY: VECTORCONSTRUCTION LTD.

დირექტორი DIRECTOR	გ. დოლიაშვილი G. Doliashvili	
კონსტრუქტორი STRUCTURAL ENGINEER	ზ. ოთხოზორია Z. Otkhozoria	
შესრულა COMPLETED	ზ. ოთხოზორია Z. Otkhozoria	
თარიღი DATE: 30.06.2025	ნახაზის სახელწოდება: DRAWING NAME: სქემატური ნახაზი	
მასშტაბი / SCALE		
კონსტრუქციული პროექტი STRUCTURAL DESIGN		
სტადია STAGE	შუშა პროექტი WORKING DRAWINGS	
ნახაზის # DRAWING #	კ - 66	რევიზია: REVISION: 00