№ GG25-1085208 D 14.05.2025

შპს „ბი ეიჩ ეს გრუპ“ს და შპს „თიბიეს პალას“
ელ. ფოსტა: dmarghania@gmail.com
vvardania@gmail.com
(საკ. ტელ: 599688068; 599274727;)

შპს „ჯორჯიან უოთერ ენდ ფაუერმა“ განიხილა თქვენი განაცხადი დათარიღებული 06.05.2025 წ, დარეგისტრირებული #IN25-1082701; 06.05.2025 წ. რომელიც ეხება ვაკე-საბურთალოს რაიონში, უნივერსიტეტის ქ.N6-ში (ს/კ 01.14.06.008.290; ს/კ 01.14.06.008.364) მდებარე ობიექტებიდან წყალსადენ-წყალარინების გარე ქსელების გადატანა/გადალაგების პროექტის შეთანხმებას.

ტექნიკური ექსპერტიზისა და პროექტირების დეპარტამენტის დასკვნის საფუძველზე გაცნობებთ, რომ წარმოდგენილი პროექტების შეთანხმება შესაძლებელია. სამშენებლო-სამონტაჟო სამუშაოების დაწყების წინ 3 (სამი) დღით ადრე აუცილებელია მომართოთ კომპანიას განაცხადით სამუშაოებზე ზედამხედველობის გაწევისათვის ან გვეცნობოს ელექტრონულად მეილზე/ან SMS სახით (agigilashvili@gwp.ge; 599 57 76 18;)

დანართი: 9 ფურცელი- (პროექტი)

პატივისცემით

გიორგი კიზივაძე

ახალი მიერთების სამსახურის უფროსი

შემსრ: მ.შოთაძე
ტელ: 2 93 11 11 (1532)
ელ.ფოსტა.mshotadze@gwp.ge

ქალაქი თბილისი, უნივერსიტეტის ქ#6-ში ს.კ. 01.14.06.008.290 შპს "ბი ეიჩ ეს გრუპ"-ის და ს.კ. 01.14.06.008.364 შპს "თიბიეს პალასი"-ს მიწის ნაკვეთებზე გამავალი წყალსადენ-წყალარინების გარე ქსელების გადატანის პროექტი

GWP OFFICE GEORGIAN WATER and POWER LTD

ნახაზების ჩამონათვალი

№	ნახაზის დასახელება	ფურცელი №
	ტექნოლოგიური ნაწილი	
1.	საერთო მონაცემები	ნკ-1
2.	გეგმა 1 არსებული და საპროექტო ქსელების დაგანით	ნკ-2
3.	კანალიზაციის ქსელის გრძივი პროფილი	ნკ-3
4.	ბიპური კანალიზაციის ჭები	ნკ-4
5.	ჭის ქვაბულის და თხრილის კედლების გამაგრება	ნკ-5
6.	გრაპეციული გრანშეის მოწყობის სტანდარტები	ნკ-6
7.	ჭის ქვაბულის და მიწის თხრილის გამაგრების კვანძი ინვენტარული ფარებით: თხრილის განივი კვეთი	ნკ-7
8.	წყალსადენის მიწის თხრილის განივი კვეთი: საპროექტო წყასადენის ძა	ნკ-8
9.		ნკ-9
10.		ნკ-10
11.		ნკ-11
12.		ნკ-12
13.		ნკ-13

განმარტებითი ბარათი

ქალაქი თბილისი, უნივერსიტეტის ქ#6-ში ს.კ. 01.14.06.008.290 შპს "ბი ეიჩ ეს გრუპ"-ის მიწის ნაკვეთებზე გამავალი წყალსადენ-წყალარინების გარე ქსელების გადატანის პროექტი.

აღნიშნული გადასატანი საპროექტო გარე წყალსადენ-წყალარინების ქსელების დაერთების წერტილები გათვალისწინებულია კომპანია GWP-ის მიერ გაცემული ტექ.პირობის საფუძველზე. პროექტი ითვალისწინებს, ზემოთხსენებულ მიწის ნაკვეთებზე გამავალი ძ 100მმ-იან ფოლადის წყალსადენის და ძ 200/150მმ-იანი წყალარინების ქსელების გადატანას.

საპროექტო ტრაექტორიაზე, შიდა კვარტლულ სავალ ნაწილზე მოხდება ასფალტის საფარის მოხსნა/აღდგენა, სავალი ნაწილის კიდიდან-კიდემდე. მოსახსნელი და მოსაწყობი საფარის ჯამური მოცულობა შეადგენს 300მ².

წყალადენის არსებულ ქსელზე დაერთება მოხდება 110მმ-იან პოლიეთილენის მილზე, არსებული ურდულის ჭის წინ, რის შემდეგაც საპროექტო ქსელი შემოტარდება სერვიტუტის გავლით საპროექტო შენობების კონტურებს ისე რომ არ დაირღვევა სამშენებლო სანიტარული ნორმები და მოხდება მისი არსებულ ქსელზე გადაერთება.

საპროექტო წყალსადენის ქსელის მოსაწყობად გამოყენებულია პოლიეთილენის PN16 D-110მმ-იანი მილი, რომლის ჯამური სიგრძე შეადგენს L-60 მ-ს.

წყალარინების არსებული მილების გაუქმება და მათი საწყისი ჩერტილის ტრაექტორიების შემოტრიალება მოხდება ისე რომ, პერსპექტივაში ასამენებელი საპროექტო შენობების მიმართ დაცული იყოს სამშენებლო სანიტარული ნორმებით გათვალისწინებული დაშორებები. დაერთების ჩერტილი გათვალისწინებულია მიმდებარედ არსებულ ჭაში რომლის სიღრმე შეადგენს H=2.75მ-ს.

საპროექტო ქსელზე მოხდება ყველა არსებული მოქმედი განშტოების გადმოერთება.

საპროექტო ქსელის მოსაწყობად გამოყენებულია კანალიზაციის გლუვი PVC-U PN6 ძ=225მმ-იანი მილი, რომლის ჯამური სიგრძე შეადგენს L-100 მ-ს;

საპროექტო ქსელზე მოეწყობა სულ 6 (ექვსი) ცალი საპროექტო ჭა, რომლებიც აიგება რკ/ ბეტონის 1.5მ-იანი რგოლებით.

მილის მოწყობის შემდეგ ტრანშეის შევსებამდე აუცილებელია სისტემა შემოწმდეს ჰერმეტულობაზე.

ერთი ერთეული მილის სიგრძე განისაზღვრა 6000 მმ-ით.

საპროექტო ტრანშეაში მილი უნდა მოეწყოს ქვიშის ბალიშებს შორის (2-5 მმ ფრაქცია), მილის ქვეშ 15 სმ, მილს ზემოდან 30 სმ. შემდეგ თხრილის შევსება ხდება ქვიშა ხრეშოვანი საფარით (არ უნდა იქნას გამოყენებული 80 მმ-ზე ზევით ფრაქცია-15%). საპროექტო ტრანშეის კომპაქტირება უნდა მოხდეს მილის ზურგიდან 18-ის ზემოთ (0,3 მ. ქვიშა + 0,7 მ ქვიშა-ხრეში) 10 ტ-იანი სატკეპნი დანადგარი: ქვიშის ფენისთვის მილს ქვემოთ 15 სმ, მილს ზემოთ 30 სმ (K=0.98-1.25); ქვიშა ხრეშოვანი საფარისთვის (K=0.98-1.25) 30-30 სმ-იანი დაყოფით. სავალდებულოა მოხდეს საპროექტო წყალარინების ქსელის გაბიცდა ჰერმეტულობაზე , რაც უნდა მოხდეს სპეციალიზირებული ჯგუფის თანდასწრებით.

1.5მ. და მეტი ჩაღრმავების შემდეგ, აუცილებელია მოეწყოს თხრილის კედლებისა და ჭის ქვაბულის გამაგრება, რადგან დაცული იყოს სამშენებლო უსაფრთხოების ნორმები და თავიდან აცილებულ იქნას ტრანშეის/ქვაბულის ჩამოშლა.

მშენებლობის დროს ობიექტზე ადამიანის ჯანმრთელობისთვის საშიში სამშენებლო მასალების დემონტაჟის და ტრანსპორტირების დროს, გათვალისწინებულ იქნას მუშა პერსონალის ჯანმრთელობის და შრომის უსაფრთხოების ნორმები (უტილიზაცია).

საპროექტო გოფრირებული მილების გამტარუნარიანობა, საპროექტო ქანობების მიხედვით, რომელიც აღებულია СНИП 2.04.02-84 და СНИП 2.04.03-85 მითითებების თანახმად.

საერთო მითითებები

1. სამუშაოების დაწყებამდე დაზუსტებულ იქნას ტრასების გასწვრივ საინჟინრო კომუნიკაციების არსებობა.
2. წინამდებარე პროექტი შესრულებულია გარე წყალმომარაგება-კანალიზაციის ქსელის СНИП 2.04.02-84 და СНИП 2.04.03-85 მითითებების თანახმად.
3. სამუშაოთა წარმოების ზედამხედველობა და მიღება-ჩაბარება განხორციელდეს СНИП 3.05.04-85 მიხედვით, რომელსაც განახორციელებს ზედამხედველობის სამსახური.
4. მიწის სამუშაოების წარმოებისას აუცილებელია გეოლოგის ზედამხედველობა.
5. სამონტაჟო სამუშაოების წარმოება განხორციელდეს მილის მწარმოებელი ფირმის ტექნიკური მითითებების მიხედვით.
6. სამუშაოების დასრულების შემდეგ მილსადენები გამოიცადოს დაწესებული ნორმების თანახმად.

შპს "H2O"



ფორმატი	სტადია	მასშტაბი
A3	მ.პ.	

შ.პ.ს. "H2O" 2024

პროექტის ხელმძღვანელი: ს. ჯაფარიძე

შემსრულა: ს. ჯაფარიძე, ფ. წიტაიშვილი

შემოწმა: ნ. ჯაფარიძე

ქალაქი თბილისი, უნივერსიტეტის ქ#6-ში ს.კ. 01.14.06.008.290 შპს "ბი ეიჩ ეს გრუპ"-ის და ს.კ. 01.14.06.008.364 შპს "თიბილის პალასი"-ს მიწის ნაკვეთებზე გამავალი წყალსადენ-წყალარინების გარე ქსელების გადატანის პროექტი

საერთო მონაცემები

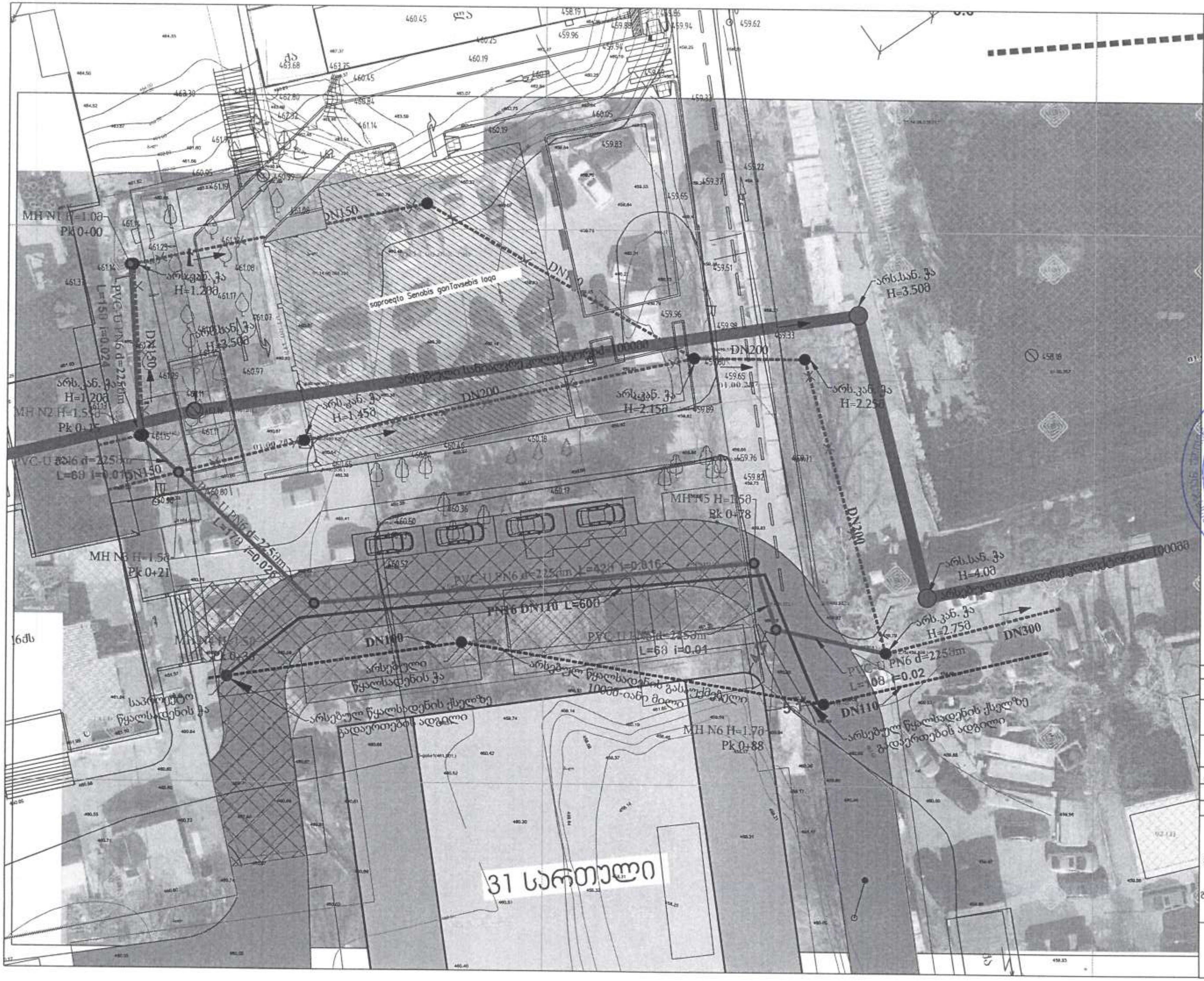

პირობითი აღნიშვნები:

- კანალიზაციის არსებული მილი
- წყალსადენის არსებული მილი
- არსებული კან. ჭა
- არს. ელ. კომუნიკაციები
- არს. გაზის მილი
- სანიაღვრე არსებული მილი
- სანიაღვრე არსებული მილი
- წყალსადენის საპროექტო მილი
- საპ. კანალიზაციის ჭა
- კანალიზაციის საპროექტო მილი

WGS 1984-ის კოორდინატთა სისტემის *UTM* პროექცია

ფორმატი	სტადია	მასშტაბი
A3	მ.პ.	

შ.პ.ს. "H2o LLC" 2025
პროექტირების სამსახური

პროექტის ხელმძღვანელი	ს. ჯაფარიძე	[signature]
შეასრულა	ს. ჯაფარიძე ტ. ჩიტაიშვილი	[signature]
შეამოწმა	ნ. ჯაფარიძე	[signature]

ქალაქი თბილისი, უნივერსიტეტის ქ#6-ში ს.კ. 01.14.06.008.290 შპს "ბი ეიჩ ეს გრუპ"-ის და ს.კ. 01.14.06.008.364 შპს "თიბიეს პალასი"-ს მიწის ნაკვეთებზე გამავალი წყალსადენ-წყალარინების გარე ქსელების გადატანის პროექტი

გეგმა არსებული და საპროექტო ქსელების დატანით

საპროექტო კანალიზაციის მილის
გრძივი პროფილი PK-I-I

არსებული ჭის დაღრმავება
და მის ნაცვლად საპროექტო
ჭის მოწყობა H=1.55მ

მასშტაბი
ვ-1:100
ჰ-1:500

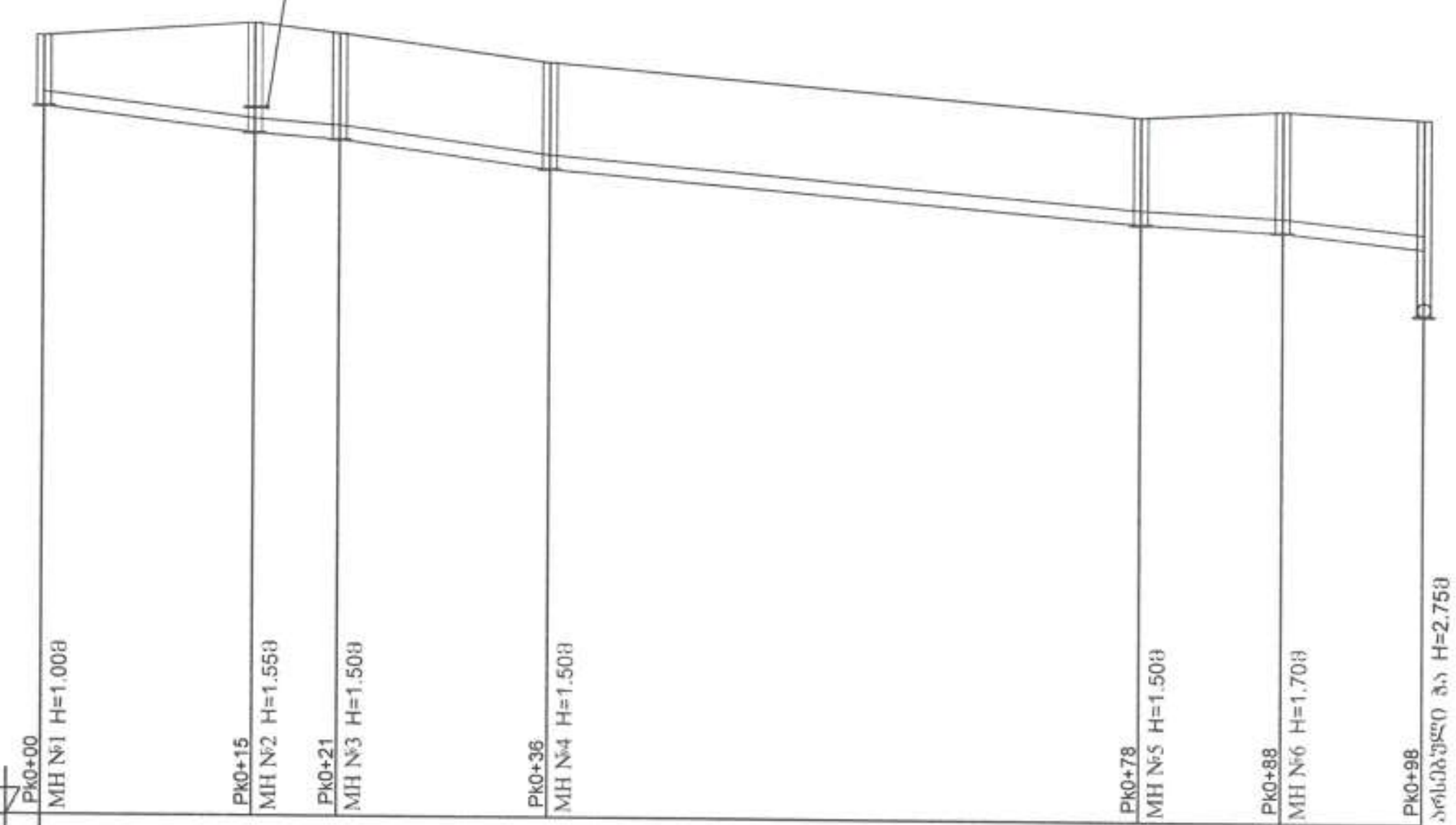

მასშ.: ვერტ. 1:100
ჰორ. 1:1000

445

	Pk0+00	Pk0+15	Pk0+21	Pk0+36	Pk0+78	Pk0+88	Pk0+98
მილის მასალა დიამ. სიგრძე	PVC-U PN6 **d=225**მm L=100მ						
მილის ჩაღრმავება	1.00	1.55	1.50	1.50	1.50	1.70	1.81 / 2.75
მილის ძირის ნიშნული	459.95	459.59	459.50	459.10	458.40	458.30	458.09 / 457.15
მიწის ზედაპირის ნიშნული	460.95	461.14	461.00	460.60	459.90	460.00	459.90

	0+00 – 0+15	0+15 – 0+21	0+21 – 0+36	0+36 – 0+78	0+78 – 0+88	0+88 – 0+98
სიტუაცია	15.00	6.00	15.00	42.00	6.00	10.00
ქანობი	0.0240	0.0150	0.0267	0.0167	0.0100	0.0214
სიგრძე	15.00	6.00	15.00	42.00	6.00	10.00
ჭები						
კუთხეები						

ქვიშა-ცემენტის ხსნარის მოცულობა დაზუსტდეს ადგილზე ჭების კონსტრუქციული ელემენტების ზედაპირების სისწორისა და გეომეტრიული ზომების მიხედვით.

5. წყალარინების თხრილის სიღრმის მიხედვით 1.5მ. და მეტი სამუშაოთა წარმოების უსაფრთხოების მიზნით მოვაწყოთ თხრილის ფერდების გამაგრება.

შპს "H2O"

ფორმატი	სტადია	მასშტაბი
A3	მ.პ.	

შ.პ.ს. "H2O" 2024
პროექტირების სამსახური

პროექტის ხელმძღვანელი	ს. ჯაფარიძე	
შეასრულა	ს. ჯაფარიძე ტ. წიტაიშვილი	
შეამოწმა	ნ. ჯაფარიძე	

ქალაქი თბილისი, უნივერსიტეტის ქ#6-ში ს.კ. 01.14.06.008.290 შპს "ბი ეიჩ ეს გრუპ"-ის და ს.კ. 01.14.06.008.364 შპს "თიბიეს ჰალასი"-ს მიწის ნაკვეთებზე გამავალი წყალსადენ-წყალარინების გარე ქსელების გადატანის პროექტი

ტიპიური მინის თხრილის განივი კვეთი

3

საპროექტო კანალიზაციის ტიპიური მიერთების ჭა

ჭრილი I-I

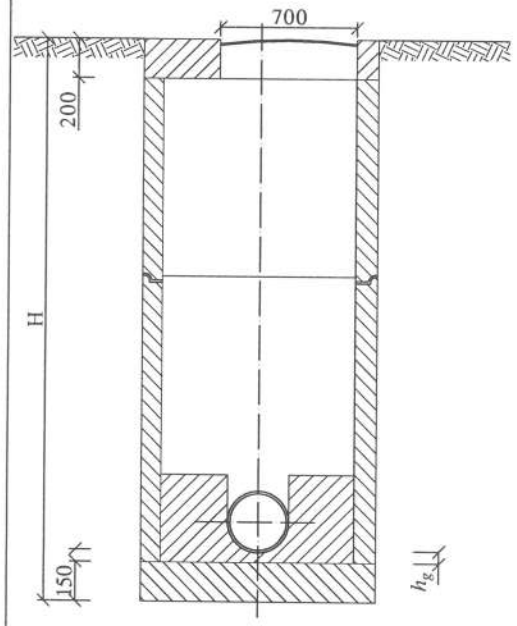

საპროექტო კანალიზაციის ტიპიური მოხვევის ჭა

ჭრილი I-I

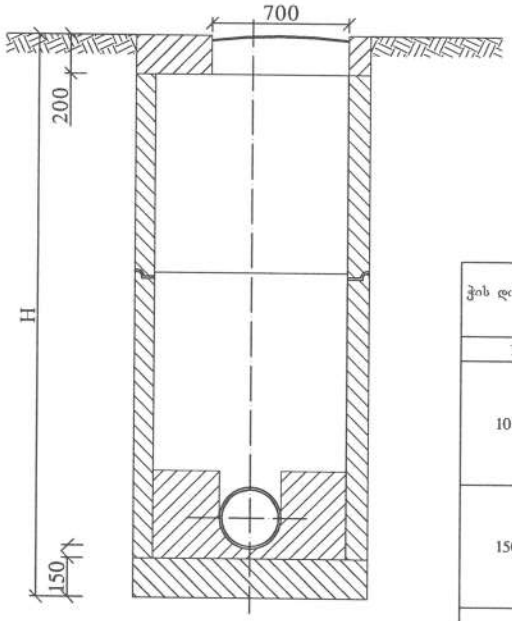

ჭის დიამეტრი	მილის დიამეტრი $d_ვ$	მოხვევის კუთხე $g°$	ღარის სიმაღლე $h_ღ$
1	2	3	4
1000	150	15-90	200
	200		300
	250		350
	300		400
	350		450
1500	400	15-90	500
	450		550
	500		600
	600		700
	700		800
2000	800	15-90	950
	900		1050
	1000		1150

გეგმა

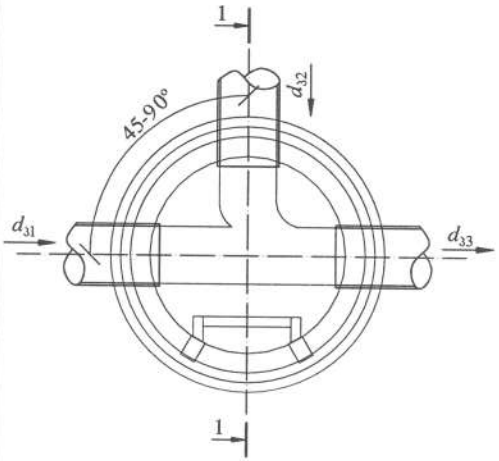

გეგმა

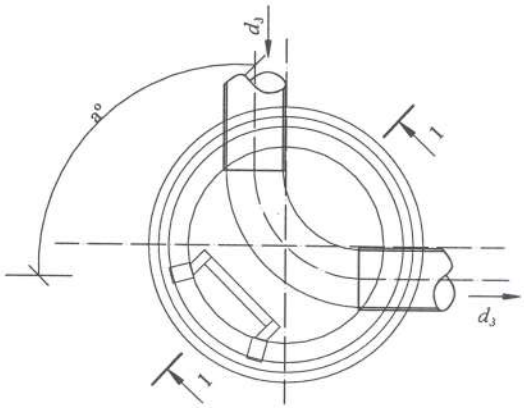

– ღარის ძირის სისქე, რომელიც ტოლია მილის კედლის სისქეს დამატებული 30 მმ

შპს "H2O"

"GEORGIAN WATER and POWER LTD" შპს "საქართველოს წყალი და ელექტროსადგურები" OFFICE GWP 203826002

ფორმატი	სტადია	მასშტაბი
A3	შ.პ.	

შ.პ.ს. "H2O" 2024

პროექტირების სამსახური

პროექტის ხელმძღვანელი	ს. ზაქარაიძე	
შესრულება	ს. ზაქარაიძე ტ. წიქარიშვილი	
შესამოწმა	ნ. ზაქარაიძე	

ქალაქი თბილისი, უნივერსიტეტის ქ#6-ში ს.კ. 01.14.06.008.290 შპს "ბი ეიჩ ეს გრუპ"-ის და ს.კ. 01.14.06.008.364 შპს "თიბილის პალასი"-ს მიწის ნაკვეთებზე გამავალი წყალსადენ-წყალარინების გარე ქსელების გადატანის პროექტი

ტიპიური კანალიზაციის ჭები

თხრილის გრძივი კვეთი გამაგრების კვანძი
Trench longitudinal Section assembly Unit

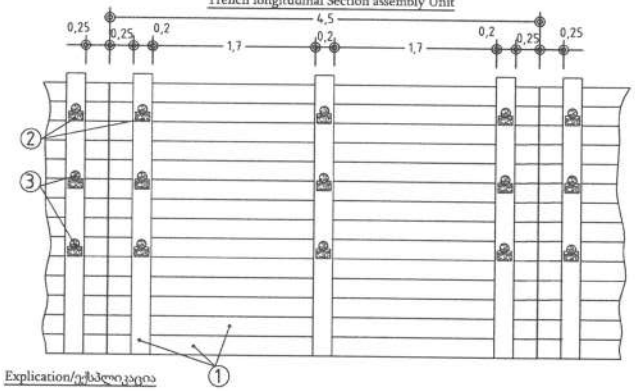

Explication/ექსპლიკაცია

1. Peace of Plank/ფიცრის ნაჭერი 40X200X4500
2. Bunton Support /გამბჯენის საყრდენი
3. Bunton (Round carving wood)/გამბჯენი (მრგვალი კვეთის მორი) Ø 100 მმ

თხრილის განივი კვეთი გამაგრების კვანძი
Trench cross-Section assembly Unit

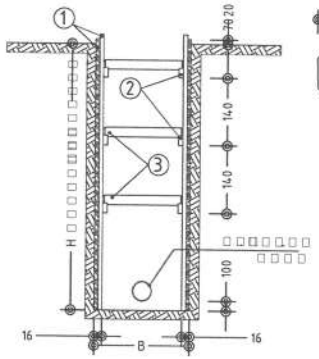

გამბჯენი
Bunton
According to trench width
ტრანშეის სიგანის მიხედვით

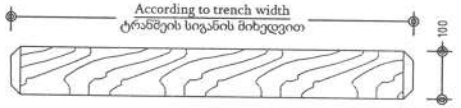

ფიცრის ნაჭერი
Peace of Plank

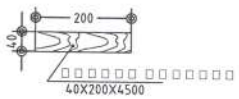

გამბჯენის საყრდენი
Bunton Support

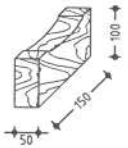

Note/შენიშვნა:

1. Reinforcement should be arranged after a depth of 1.50 m.
   გამაგრება მოეწყოს 1.50 მ-ის ჩაღრმავების შემდეგ.
2. Observe safety rules and norms during the construction period
   მშენებლობის პერიოდში დაცული იქნას უსაფრთხოების წესები და ნორმები.

ტრანშეის სიგანე გამაგრების ჩათვლით [D+(a;b)+320]				ტრანშეის სიგანე გამაგრების ჩათვლით [D+(a;b)+320]		
DN	ტრანშეის სიღრმე (მ)	ტრანშეის სიგანე (მ)		DN	ტრანშეის სიღრმე (მ)	ტრანშეის სიგანე (მ)
100	< 1.00	0.7		250	> 1.50...< 4.00	1.10
100	> 1.00...< 1.50	0.8		250	> 4.00	1.20
100	> 1.50...< 4.00	1.10		300	< 1.50...< 4.00	1.10
100	> 4.00	1.20		300	> 4.00	1.20
150	< 1.00	0.6		400	ყველა სიღრმისთვის	1.20
150	> 1.00...< 1.50	0.8		500	ყველა სიღრმისთვის	1.40
150	> 1.50...< 4.00	1.10		600	ყველა სიღრმისთვის	1.40
150	> 4.00	1.20		700	ყველა სიღრმისთვის	1.60
200	< 1.00	0.65		800	ყველა სიღრმისთვის	1.80
200	> 1.00...< 1.50	0.8				
200	> 1.50...< 4.00	1.10				
200	> 4.00	1.20				
250	> 1.00...< 1.50	0.8				

შენიშვნა:

- იმ მონაკვეთებზე, სადაც შეუძლებელია სამუშაოების წარმოება ტექნიკით, ან იქმნება არსებული კომუნიკაციების დაზიანების რისკი, სამუშაოები შესრულდეს ხელით.
- აუცილებელია უსაფრთხოების სპეციალისტის უწყვეტი ჩართულობა.
- თხრილი დამუშავების დროს მშენებელმა უნდა დაიცვას უსაფრთხოების ნორმები ქვეყანაში მოქმედი კანონმდებლობის შესაბამისად.
- თხრილში წყალსადენ-წყალარინების და სანიაღვრე წყალარინების მილის მონტაჟის დროს ბოლოები უნდა დაიგმანოს დამხშობებით.
- საპროექტო ქსელის h ≥1.5 მ-ს ჩაღრმავების შემთხვევაში აუცილებელია მიწის თხრილის და ჭის ქვაბულის კედლების გამაგრება ინვენტარული ფარებით. (იხილეთ ნიმუშები)
- ჭების და ტრანშეის მიწის სამუშაოები შესრულებულია თეორიული სტანდარტის მიხედვით, რაც სანიტარული ნორმების შესაბამისად უნდა იქნას აღრიცხული მოცულობები ფაქტიური სამუშაოების მიხედვით.

შპს "H2O"

"წყალი და ენერგეტიკული სისტემების განვითარების საერთაშორისო ოფისი" "GEORGIAN WATER and POWER LTD" OFFICE
GWP
ს/ნ 203826002

ფორმატი	სტადია	მასშტაბი
A3	მ.პ.	

შპს. "H2O" 2024
პროექტირების სამსახური

პროექტის ხელმძღვანელი	ს. ჯაფარიძე	
შესრულება	ნ. ჯაფარიძე ტ. ჯიტაიშვილი	
შემოწმება	ნ. ჯაფარიძე	

ქალაქ თბილისი, უნივერსიტეტის ქ#6-ში ს.კ. 01.14.06.008.290 მპს "ბი ეიჩ ეს გრუპ"-ის და ს.კ. 01.14.06.008.364 მპს "თიბილის პალასი"-ს მიწის ნაკვეთებზე გამავალი წყალსადენ-წყალარინების გარე ქსელების გადატანის პროექტი

ჭის ქვაბულის და თხრილის კედლების გამაგრება

ტრაპეციული ტრანშეის მოწყობის სტანდარტები გრუნტის კატეგორიის მიხედვით

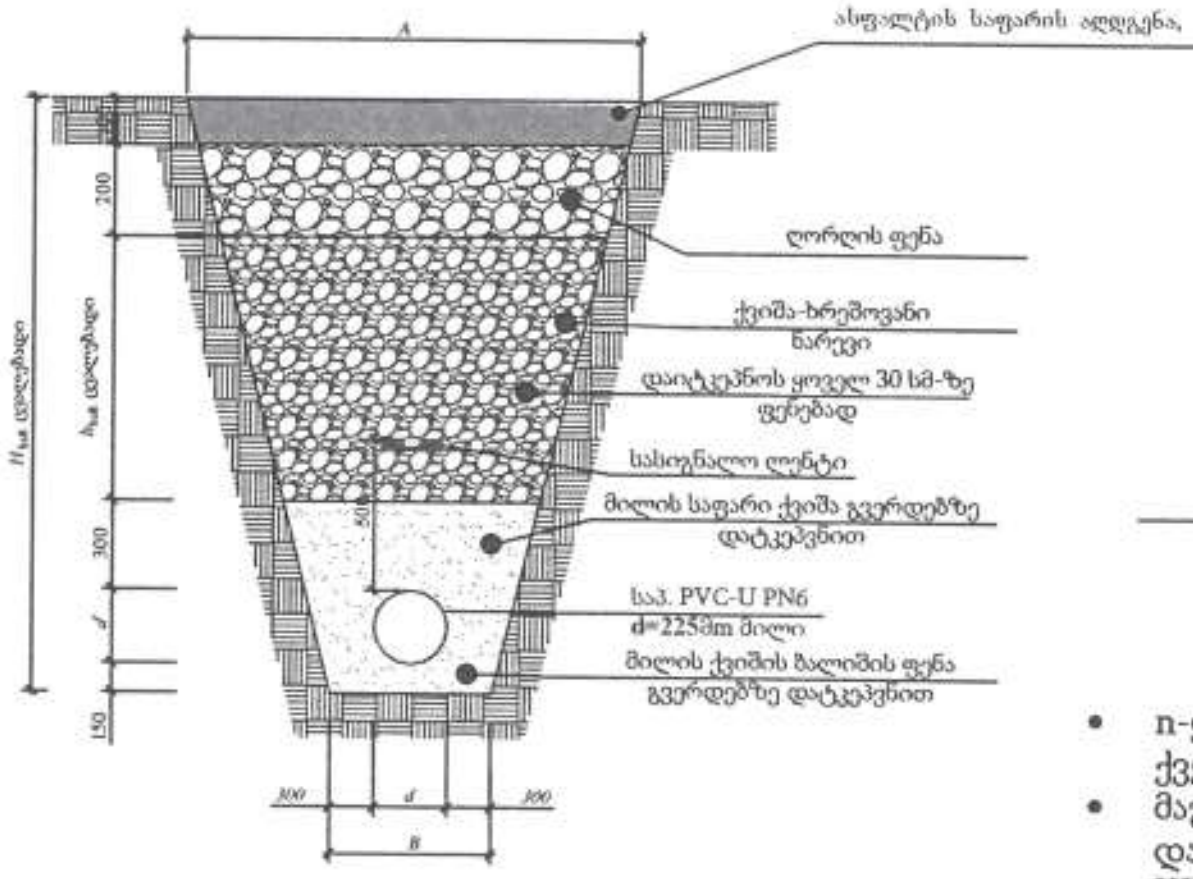

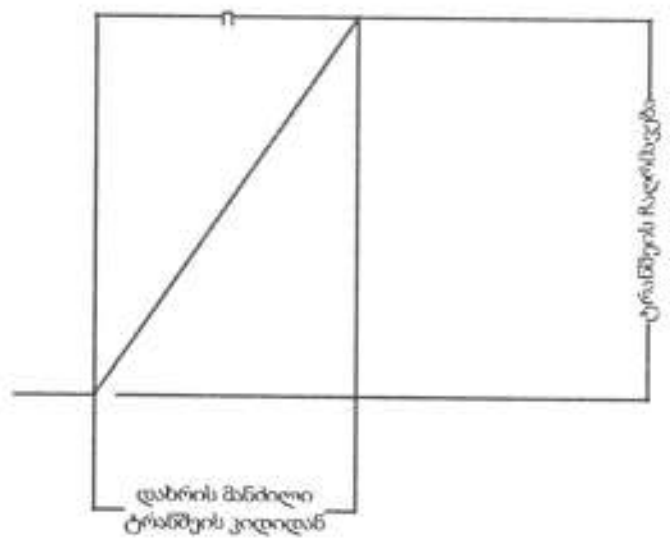

- n-ყოველ ერთ მეტრ ჩაღრმავებისას, მანძილი ტრანშეის ქვედა მხრიდან ქანობის ზედა დასაწყისამდე.
- მაგალითად: თუ ტრანშეის ჩარმავება 1.8 მეტრია, მაშინ დახრის მანძილი 1.8n,რომლის ანგარიში მიიღება СНиП III-42-80, (приложение 1.10 к ГЭСН 01 "Земляные работы") ანუ 1:0.67-ზე,
- კონკრეტული n=1.8*0.67=1.206 მ.

გრუნტი	ტრაპეციული ტრანშეის გაბარიტები ჩაღრმავების მიხედვით					
	1.5მ		3.0მ		5.0მ	
	კუთხე გრადუსი	ფარდობითობა	კუთხე გრადუსი	ფარდობითობა	კუთხე გრადუსი	ფარდობითობა
დაუტკეპნილი, ნაყარი	56	1/0.67	45	1/1	38	1/1.25
ქვიშა-ხრეშოვანი	63	1/0.5	45	1/1	45	1/1
ქვიშიანი თიხნარი	76	1/0.25	56	1/0.67	50	1/0.85
თიხნარი	90	1/0	63	1/0.5	53	1/0.75
თიხა	90	1/0	76	1/0.25	63	1/0.5
ქვიშისებური (лессовидные)	90	1/0	63	1/0.5	63	1/0.5

სამშენებლო ნორმები და წესები – „წყალმომარაგების და კანალიზაციის გარე ქსელები და ნაგებობები" (მწ 07.01-09)"

შპს "H2O"

ფორმატი	სტადია	მასშტაბი
A3	მ.პ.	

შ.პ.ს. "H2O" 2024

პროექტის ხელმძღვანელი: ს. ჯაფარიძე
შეასრულა: ს. ჯაფარიძე, რ. ჩიტაიშვილი
შეამოწმა: ნ. ჯაფარიძე

ქალაქი თბილისი, უნივერსიტეტის ქ#6-ში ს.კ. 01.14.06.008.290 შპს "ბი ეიჩ ეს გრუპ"-ის და ს.კ. 01.14.06.008.364 შპს "თიბიეს პალასი"-ს მიწის ნაკვეთებზე გამავალი წყალსადენ-წყალარინების გარე ქსელების გადატანის პროექტი

ტრაპეციული ტრანშეის მოწყობის სტანდარტები

მიწის თხრილის და ჭის ქვაბულის გამაგრების კვანძი

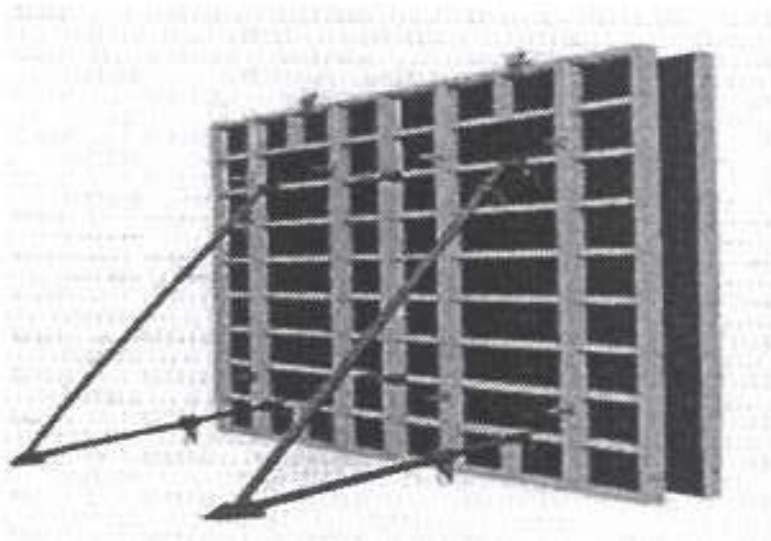

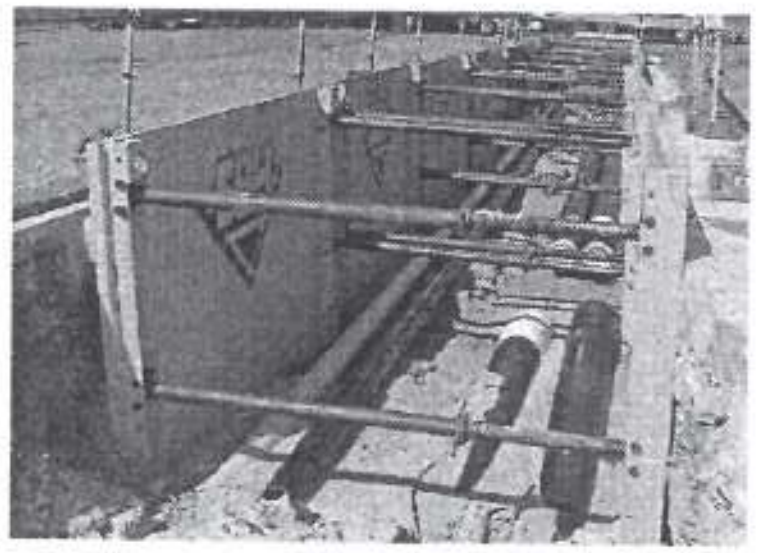

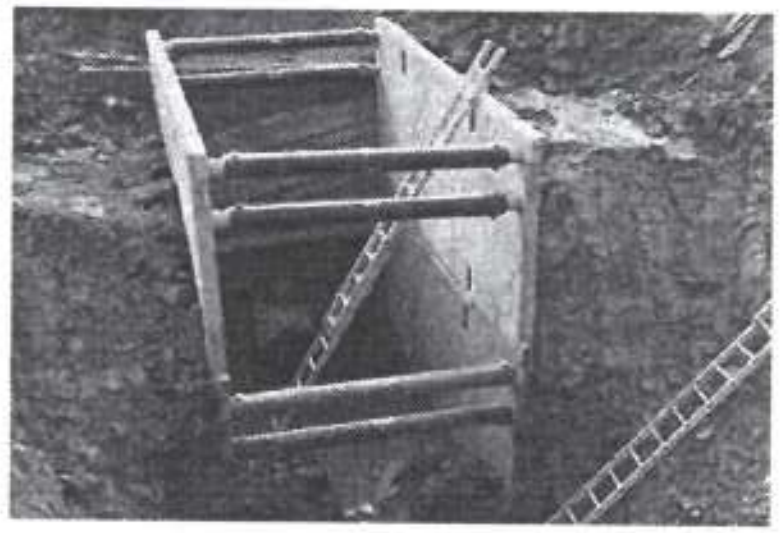



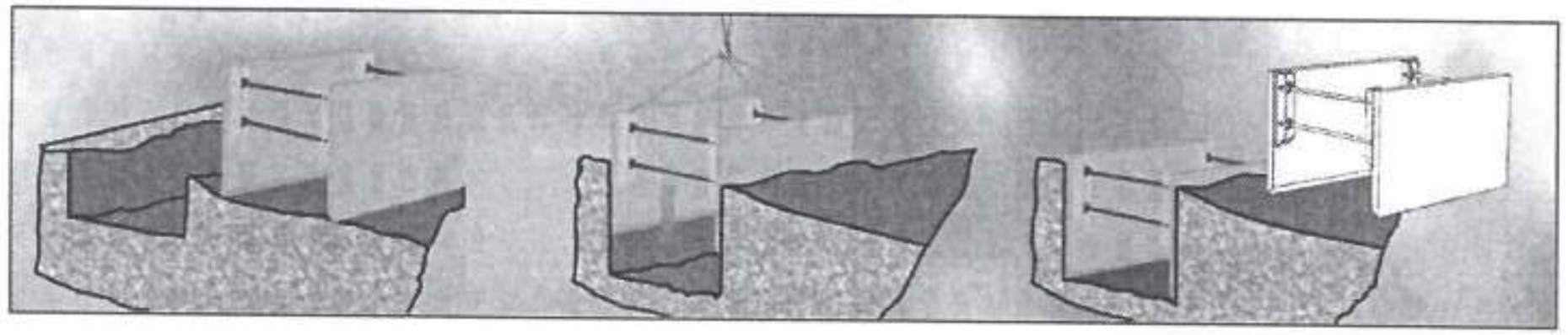

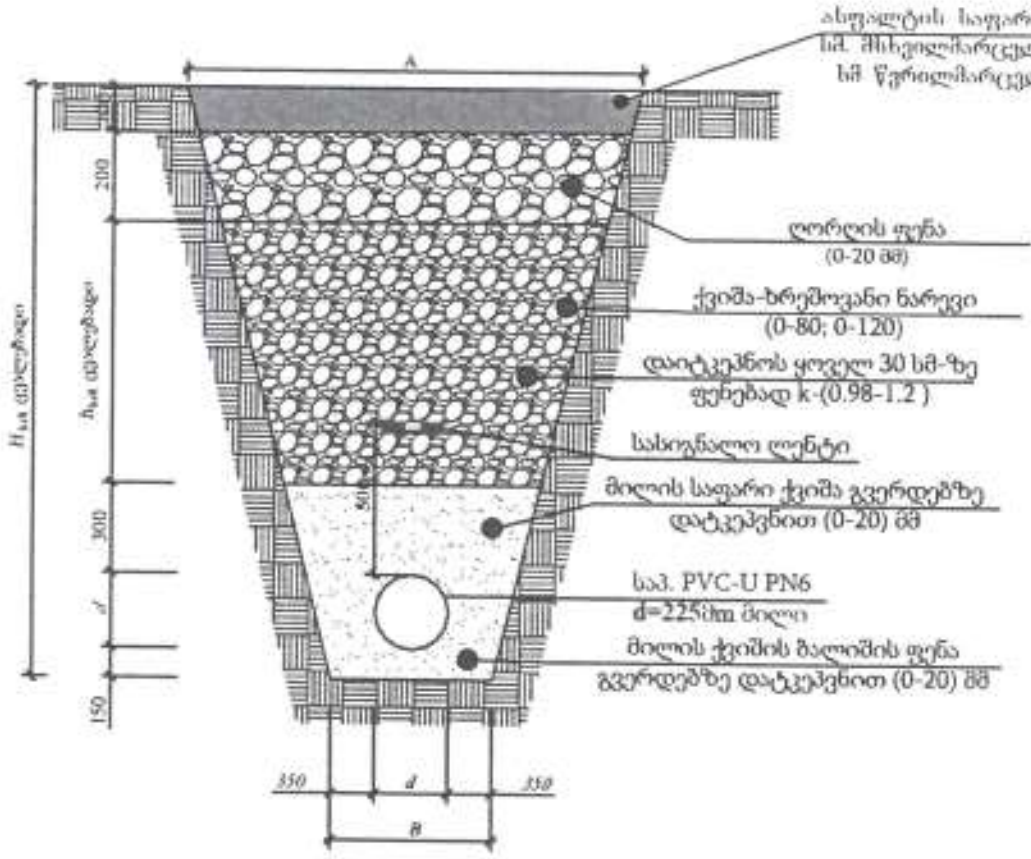

არსებული მიწისქვეშა კომუნიკაციების სიმჭიდროვის შემთხვევაში, შესაძლებელია ვერტიკალური ტრანშეის მოწყობაც, შესაბამისის გამაგრების კვანძებით

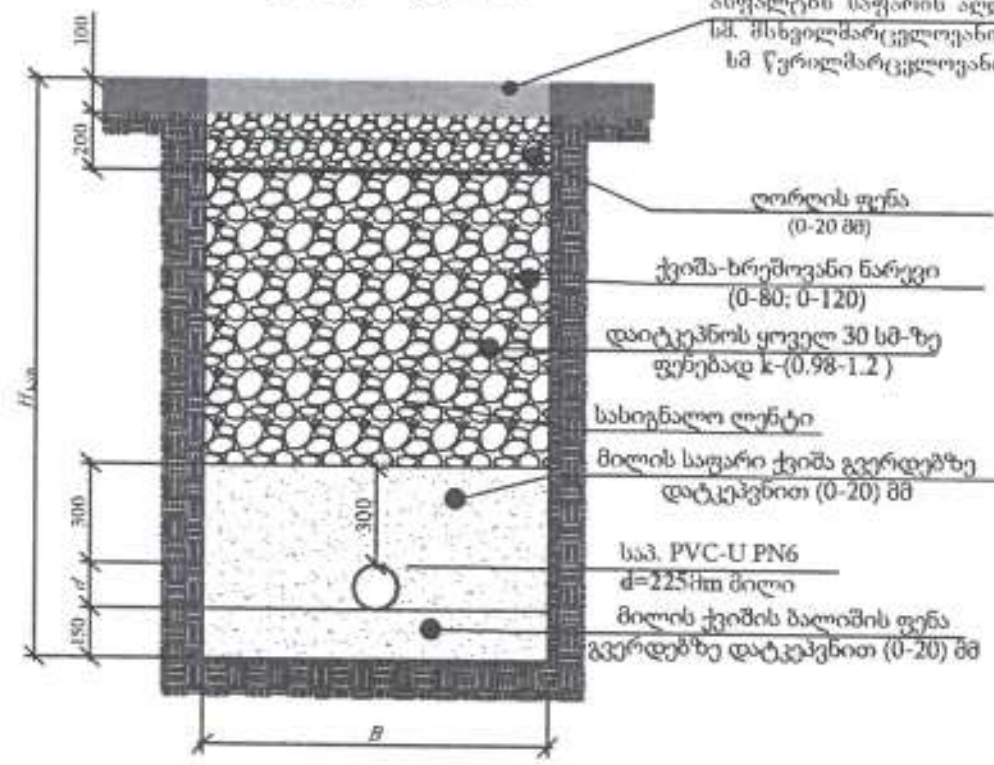

შენიშვნა:

- იმ მონაკვეთებზე, სადაც შეუძლებელია სამუშაოების წარმოება ტექნიკით, ან იქმნება არსებული კომუნიკაციების დაზიანების რისკი, სამუშაოები შესრულდეს ხელით.
- აუცილებელია უსაფრთხოების სპეციალისტის უწყვეტი ჩართულობა.
- თხრილი დამუშავების დროს მშენებელმა უნდა დაიცვას უსაფრთხოების ნორმები ქვეყანაში მოქმედი კანონმდებლობის შესაბამისად.
- თხრილში წყალსადენ-წყალარინების მილის მონტაჟის დროს ბოლოები უნდა დაიგმანოს დამხშობებით.
- საპროექტო ქსელის h ≥1.5 მ-ს ჩაღრმავების შემთხვევაში აუცილებელია მიწის თხრილის და ჭის ქვაბულის კედლების გამაგრება ინვენტარული ფარებით. (იხილეთ ნიმუშები)

ფორმატი	სტადია	მასშტაბი
A3	მ.პ.	

შ.პ.ს. "H2O" 2024

პროექტირება-ექსპერტიზა

პროექტის ხელმძღვანელი	ს. ჯაფარიძე	
შეასრულა	ს. ჯაფარიძე ტ. ყიტაიშვილი	
შეამოწმა	ნ. ჯაფარიძე	

ქალაქი თბილისი, უნივერსიტეტის ქ#6-ში ს.კ. 01.14.06.008.290 შპს "ბი ეიჩ ეს გრუპ"-ის და ს.კ. 01.14.06.008.364 შპს "თიბისეს პალასი"-ს მიწის ნაკვეთებზე გამავალი წყალსადენ-წყალარინების გარე ქსელების გადატანის პროექტი

ჭის ქვაბულის და მიწის თხრილის გამაგრების კვანძი ინვენტარული ფარებით; თხრილის განივი კვეთი | 7

საპროექტო წყალსადენის ჭა
d=1.00 მ h=1.80 მ

ჭაშმა

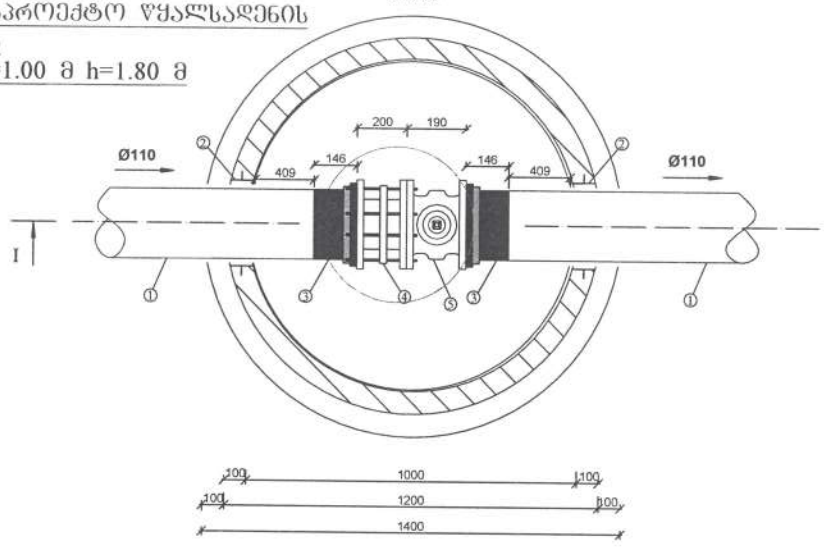

ჭრილი I-I

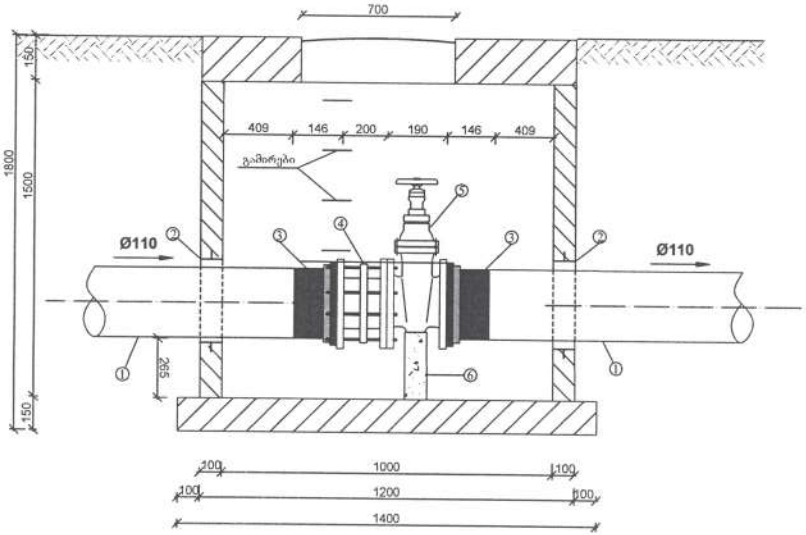

ექსპლიკაცია

1. სას. წყალსადენის კოლი. მილი *PN16 d*=110მმ / PE Pipe d=110mm PE PN16
2. ჭიშკარი *d*=165მმ / Gland casing d=165mm
3. კოლექტორშენის ადაპტორი მილტუჩით *PN16 d*=110მმ / PE Flanged Adaptor D=110mm PN16
4. დასაშლელი ღიობარი *PN16 d*=100მმ / Dismantling joints d=100 mm PN-16
5. საპროექტო შარდული *PN16 d*=100მმ / Gate Valve d=100mm PN-16
6. ბეტონის საყრდენი 0.15X0.15ᾹX0.275 / Concrete stand 150X150X275mm

თხრილი
Trench

კოლ. მილისთვის ასფალტიანი გზის მეშვეობისაკენ
For PE pipe in asphalt road

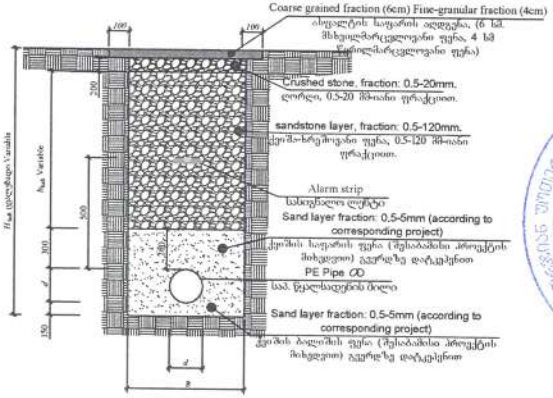

№	d	$H_{ჭა}$	B	$h_{ს.ა}$	L (მ)	W(მ³)	$h_{გა}$ (სმ)
1	PE100 PN16 110	1200	700	250	60	0.84	34
2							

"საქართველოს წყლის ინფრასტრუქტურის ოფისი" "GEORGIAN WATER and POWER LTD" GWP OFFICE
ს/კ 203826002

პროექტის/ნაწილის დასახელება

ზომა	სტადია	შენიშვნა
A3	მ.პ.	

შ.პ.ს. "H2O" 2024

პროექტის ხელმძღვანელი	ს. ჯაფარიძე	
შესრულა	ს. ჯაფარიძე	
	ნ. წიბახაშვილი	
შემოწმა	ნ. ჯაფარიძე	

ქალაქ თბილისი, უნივერსიტეტის ქ#6-ში ს.კ. 01.14.06.008.290 მშს "ზი ენ ეს გრუპ"-ის და ს.კ. 01.14.06.008.364 მშს 'თიბისი პალასი'-ს მიწის ნაკვეთებზე გამავალი წყალსადენ-წყალარინების გარე ქსელების გადატანის პროექტი

წყალსადენის მიწის თხრილის განივი კვეთი: საპროექტო წყალსადენის ჭა

8

ხელშეკრულება სამშენებლო სამუშაოებზე ტექნიკური ზედამხედველობის მომსახურების შესახებ

წინამდებარე მომსახურების ხელშეკრულება (შემდგომში „**ხელშეკრულება**“) გაფორმებულია ქ. თბილისში, 2025 წლის 14 მაისს შემდეგ მხარეებს შორის:

ერთი მხრივ,

შპს „ბი ეიჩ ეს გრუპ“ (საიდენტიფიკაციო კოდი 405432893) დირექტორი ზაზა კალანდია (შემდგომში „დამკვეთი“) მიერ ,

შპს „თიბიეს პალასი“ (საიდენტიფიკაციო კოდი 431948048) დირექტორი ვალერი ჩიტიძე (შემდგომში „დამკვეთი“) მიერ ,

და

მეორე მხრივ, **შპს „ჯორჯიან უოთერ ენდ ფაუერი“**, საიდენტიფიკაციო კოდი 203826002 (შემდგომში „**ზედამხედველი**“), წარმოდგენილი მისი ახალი მიერთების სამსახურის უფროსის გიორგი კიზივაძის მიერ;

შემდგომში „დამკვეთი“ და „ზედამხედველი“ ერთობლივად მოხსენებული, როგორც „**მხარეები**“, ხოლო ცალ-ცალკე - როგორც „**მხარე**“.

1. **„ხელშეკრულების“ საგანი**

1.1. წინამდებარე „ხელშეკრულების“ საფუძველზე და მისი პირობების შესაბამისად, „დამკვეთი“ უკვეთავს, ხოლო „ზედამხედველი“ იღებს ვალდებულებას შეასრულოს წინამდებარე „ხელშეკრულების“ 1.2. პუნქტით გათვალისწინებული „მომსახურება“. „დამკვეთი“ თანახმაა, მიღებული „მომსახურების“ სანაცვლოდ, გადაუხადოს „ზედამხედველს“ შეთანხმებული ანაზღაურება.

1.2. წინამდებარე „ხელშეკრულების“ საფუძველზე გასაწევი მომსახურება გულისხმობს „შემსრულებლის“ მიერ, შესაბამისი ანაზღაურების სანაცვლოდ, ვაკე-საბურთალოს რაიონში, უნივერსიტეტის ქუჩა #6-ში არსებულ მიწის ნაკვეთებზე ს/კ 01.14.06.008.290 და 01.14.06.008.364 წყალსადენ-წყალარინების ქსელების (შემდგომში „**ქსელი**“) გადატანა/გადალაგების სამშენებლო-სამონტაჟო სამუშაოებზე ტექნიკური ზედამხედველობის გაწევას (შემდგომში „**მომსახურება**“) საქართველოში მოქმედი სამშენებლო წესებისა და ნორმებისა და საერთაშორისო სტანდარტების შესაბამისად, შემდგომში „ქსელის“ ექსპლუატაციაში მიღების მიზნით.

2. **მომსახურების ღირებულება და ანგარიშსწორების წესი**

2.1. წინამდებარე „ხელშეკრულებით“ გათვალისწინებული „მომსახურების“ ღირებულება შეადგენს **5 398,58** (ხუთიათასსამასოთხოცდათვრამეტი ლარი ლარი და ორმოცდათვრამეტი თეთრი) ლარს, დღგ-ს ჩათვლით (შემდგომში „**მომსახურების ღირებულება**“), საიდანაც - 2 699,29 (ორიათასექვსასოთხმოცდაცხრამეტი ლარი და ოცდაცხრა თეთრი) ლარს იხდის **შპს „ბი ეიჩ ეს გრუპ“**-, ხოლო 2 699,29 (ორიათასექვსასოთხმოცდაცხრამეტი ლარი და ოცდაცხრა თეთრი) ლარს იხდის **შპს „თიბიეს პალასი“**.

2.2. „დამკვეთი“ „ზედამხედველს“ „მომსახურების ღირებულებას“ გადაუხდის წინასწარ, წინამდებარე „ხელშეკრულების“ ხელმოწერიდან 10 (ათი) კალენდარული დღის ვადაში შემდეგ საბანკო ანგარიშზე „მომსახურების საფასურის“ გადარიცხვის გზით:

მიმღები: შპს „ჯორჯიან უოთერ ენდ ფაუერი“
ბანკი: სს „საქართველოს ბანკი“
ბანკის კოდი: BAGAGE22
ანგ. #GE80BG0000000277331100

3. **მხარეთა ვალდებულებები**

3.1 **„დამკვეთს“ უფლება აქვს:**

3.1.1 მოსთხოვოს „ზედამხედველს“ „მომსახურების“ გაწევა წინამდებარე ხელშეკრულების პირობების შესაბამისად;

3.1.2 მოსთხოვოს „ზედამხედველს“ 3.2.9 მუხლში მითითებული დოკუმენტაციის სრულყოფილად წარდგენიდან 5 (ხუთი) სამუშაო დღის ვადაში დაადასტუროს შესრულებული სამუშაო ან მიაწოდოს „დამკვეთს“

დასაბუთებული უარი შესრულებული სამუშაოს მიღებაზე და თუ ეს შესაძლებელია, მისცეს მას რეკომენდაცია და დამატებითი ვადა ხარვეზების გამოსწორებისათვის.

3.2 „დამკვეთი“ ვალდებულია:

3.2.1 წინამდებარე „ხელშეკრულების“ გაფორმებიდან 3 (სამი) სამუშაო დღის ვადაში, მაგრამ არაუგვიანეს სამშენებლო სამუშაოების დაწყებამდე 1 (ერთი) სამუშაო დღისა, „ზედამხედველს“ გადასცეს სამშენებლო პროექტი, მშენებლობის განხორციელების გეგმა-გრაფიკი და პროექტთან დაკავშირებული ყველა ის ინფორმაცია და დოკუმენტი, რომელიც უკავშირდება პროექტს და/ან რომელსაც მოითხოვს „ზედამხედველი“, წინამდებარე „ხელშეკრულებით“ ნაკისრი ვალდებულებების სათანადო დონეზე განხორციელების მიზნით;

3.2.2 წინამდებარე „ხელშეკრულების“ გაფორმებიდან 3 (სამი) სამუშაო დღის ვადაში, მაგრამ არაუგვიანეს სამშენებლო სამუშაოების დაწყებამდე 1 (ერთი) სამუშაო დღისა, „ზედამხედველს“ აცნობოს მშენებლობაზე პასუხისმგებელი პირის სახელი, გვარი და საკონტაქტო ინფორმაცია, რომელიც სრულად იქნება პასუხისმგებელი პროცესის წარმართვაზე;

3.2.3 დაუყოვნებლივ აცნობოს „ზედამხედველს“ ნებისმიერი და ყველა ცვლილების შესახებ, რომელიც დაკავშირებულია „ქსელის“ სამშენებლო პროექტთან, შესრულების გრაფიკთან, კონტრაქტორის და/ან პასუხისმგებელი პირის ცვლილებასთან ან ნებისმიერი ისეთი ინფორმაციის ცვლილებასთან, რამაც შესაძლოა გავლენა იქონიოს „ქსელის“ მშენებლობის პროცესზე და/ან „ზედამხედველის“ მიერ წინამდებარე „ხელშეკრულებით“ ნაკისრი ვალდებულებების შესრულებაზე;

3.2.4 სამშენებლო მოედანზე უზრუნველყოს შრომის და ტექნიკის უსაფრთხოების ნორმების დაცვა, უზრუნველყოს „ზედამხედველის“ წარმომადგენლის უსაფრთხოება და გადასცეს მას სპეციალური აღჭურვილობა, თუ არსებობს ამის აუცილებლობა;

3.2.5 „ზედამხედველის“ თანხმობისა და მის მიერ ადგილზე შემოწმების გარეშე, არ განახორციელოს ხილვადი სამუშაოების გადაფარვა;

3.2.6 „ზედამხედველთან“ შეათანხმოს საპროექტო დოკუმენტაციისა და ზოგადად პროექტის ყველა არსებითი ცვლილება;

3.2.7 მიაწოდოს „ზედამხედველს“ ინფორმაცია პროექტთან დაკავშირებული რისკების შესახებ;

3.2.8 გაითვალისწინოს „ზედამხედველის“ მითითებები და რეკომენდაციები;

3.2.9 „დამკვეთმა“ „ზედამხედველს“ აუცილებელია წარუდგინოს შემდეგი დოკუმენტაცია:

- საბოლოო გადახდის სერთიფიკატი ე.წ. საბოლოო ფორმა N2-ს და საბოლოო ფორმა N3, რომელიც ასახავს „დამკვეთის“ მიერ ხელშეკრულების ფარგლებში განხორციელებულ მუდმივ სამუშაოებს.
- ფარული სამუშაოების აქტი - დოკუმენტს, რომელსაც ქმნის „დამკვეთი“ და ასახავს შესრულებული მუდმივი სამუშაოების იმ ნაწილის დასახელებას და მოცულობას, რომელიც იფარება და აღარ არის ხილული. დოკუმენტს ხელმოწერით ამოწმებს ზედამხედველი ინჟინერი.
- გამოყენებული მასალების სერთიფიკატები - ყველა გამოყენებული მასალის მწარმოებელი კომპანიის მიერ გაცემულ დოკუმენტს, რომელიც ადასტურებს გამოყენებული მასალის სპეციფიკაციის შესაბამისობას ხელშეკრულებასთან.
- მასალების ლაბორატორიული გამოცდის აქტი - აკრედიტირებული ლაბორატორიის მიერ გაცემულ დასკვნას, რომელიც ადასტურებს გამოყენებული ინერტული მასალის, ბეტონის, ასფალტის, და/ან სხვა საფარის, და/ან შესრულებული სამუშაოს შესაბამისობას ხელშეკრულებასთან.
- ჰიდრავლიკური გამოცდის აქტი - შეთანხმებული ფორმით წარმოდგენილ დოკუმენტს, რომელიც ასახავს ზედამხედველ ინჟინერთან შეთანხმებული მეთოდოლოგიით ქსელის ჰიდრავლიკური გამოცდის შედეგებს, რასაც ხელმოწერით ამოწმებს ზედამხედველი ინჟინერი.
- ქსელის გარეცხვის ლაბორატორიული შემოწმების აქტი - დოკუმენტს, სადაც მოცემულია ლაბორატორიის მიერ აღებული წყლის ნიმუშის შედეგები;
- საშემსრულებლო ნახაზი - ფაქტობრივად შესრულებული სამუშაოების ელექტრონული ვექტორული(.mdb) და ნაბეჭდი ვერსია.
- მიღება-ჩაბარების სერთიფიკატი - „დამკვეთის“ მიერ წარმოდგენილ და მხარეების მიერ დამოწმებულ დოკუმენტს, რომელიც ასახავს შეთანხმებას მხარეებს შორის სამუშაოების დასრულებასა და მიღებასთან დაკავშირებით.
- ექსპლუატაციაში მიღების აქტი ნიშნავს კონტრაქტორის მიერ წარმოდგენილ და მხარეების მიერ დამოწმებულ დოკუმენტს, რომელიც ასახავს ხელშეკრულების ფარგლებში შესრულებული სამუშაოებისა და გამოყენებული მასალების /ძირითადი საშუალებების ექსპლუატაციაში მიღებას. წინააღმდეგ შემთხვევაში „ზედამხედველი“ იტოვებს უფლებას არ მოახდინოს მოწყობილი ქსელის ჩაბარება და ქსელზე მიერთება.

3.2.10 მოახდინოს ანგარიშსწორება წინამდებარე ხელშეკრულების მე-2 მუხლის შესაბამისად;
3.2.11 საჭიროების შემთხვევაში წარმოადგინოს სხვა ნაკვეთის მესაკუთრეთა წერილობითი თანხმობა ქსელების გატარების თაობაზე.
3.2.12 კეთილსინდისიერად შეასრულოს წინამდებარე ხელშეკრულებით ნაკისრი ვალდებულებები.

3.3 „ზედამხედველს" უფლება აქვს:
3.3.1 მოსთხოვოს „დამკვეთს" წინამდებარე „ხელშეკრულების" პირობების შესრულება;
3.3.2 მოითხოვოს „ქსელის" სამშენებლო სამუშაოების შეჩერება, თუ მიიჩნევს, რომ სამუშაოები სრულდება სამშენებლო დოკუმენტაციის დარღვევით, ირღვევა შრომის უსაფრთხოების წესები და/ან სამუშაოების გაგრძელება საფრთხეს უქმნის მესამე პირის ქონებას და/ან ჯანმრთელობას და მოსთხოვოს „დამკვეთს" მიიღოს ყველა საჭირო ზომა, რათა აღმოიფხვრას ასეთი გარემოებები;
3.3.3 გასცეს წერილობითი ან/და ზეპირი ინსტრუქციები საპროექტო დოკუმენტაციაში საჭირო ცვლილებების განხორციელების შესახებ, თუ მიიჩნევს, რომ არსებული პროექტი არ არის სრულყოფილი ან მისი განხორციელების შემთხვევაში შეუძლებელია დასახული მიზნის მიღწევა, რომელი ინსტრუქციებიც სავალდებულოა შესასრულებლად „დამკვეთისთვის". ყოველთვის, როდესაც არსებობს ამის პრაქტიკული შესაძლებლობა, „ზედამხედველის" მიერ ინსტრუქციები უნდა გაიცეს წერილობით. თუ „ზედამხედველი" გასცემს ზეპირ ინსტრუქციას, ინსტრუქციის მიღებიდან ორი სამუშაო დღის ვადაში „შემსრულებელს" უფლება აქვს მოითხოვოს ინსტრუქციის წერილობით დადასტურება, ხოლო თუ ასეთი მოთხოვნიდან ორი სამუშაო დღის ვადაში არ მიიღებს წერილობით უარყოფას, მაშინ მიიჩნევა, რომ „ზედამხედველმა" დაადასტურა ინსტრუქცია წერილობით. წინამდებარე პუნქტში მითითებული ვადები არ მოქმედებს იმ შემთხვევაში, თუკი „ზედამხედველის" მიერ გაცემული ინსტრუქცია არის დაუყოვნებლივ შესასრულებელი. ასეთ შემთხვევაში „შემსრულებელი" ვალდებულია, რომ დაუყოვნებლივ უარყოს მითითება მოტივირებული შენიშვნებით, ან შეასრულოს მითითება. მოგვიანებით აღნიშნულზე გაცემული წერილობითი ინსტრუქცია, ასეთის არსებობის შემთხვევაში, ატარებს მხოლოდ მითითების დაფიქსირების შინაარსს.
3.3.4 „ზედამხედველი" უფლებამოსილია, განახორციელოს „სამუშაოების" მონიტორინგი იმ სიხშირით, რასაც ის საჭიროდ მიიჩნევს „სამუშაოების" სპეციფიკის გათვალისწინებით.
3.3.5 „ზედამხედველის" მიერ აღმოჩენილი წუნდების ან არაჯეროვანი შესრულების დაფიქსირების შემთხვევაში, „ზედამხედველი" უფლებამოსილია, მოსთხოვოს „დამკვეთს" ხარვეზის დაუყოვნებლივ გამოსწორება, ხოლო თუ ეს შეუძლებელია, განუსაზღვროს მას გონივრული ვადა მის აღმოსაფხვრელად. თუ „დამკვეთი" არ აღმოფხვრის ხარვეზს, „ზედამხედველი" უფლებამოსილია მოამზადოს შესაბამისი აწგარიში, რომელიც გათვალისწინებული იქნება „ქსელის" ექსპლუატაციაში მიღების დროს და შესაძლოა გახდეს „ქსელის" ექსპლუატაციაში არ მიღების საფუძველი.
3.3.6 „ზედამხედველი" არ არის უფლებამოსილი, დაადასტუროს ისეთი შესრულება, რომელიც გამოწვეულია სამუშაოების ისეთი ცვლილებით, რომელიც არ არის მასთან შეთანხმებული. უარი განაცხადოს „მომსახურების" გაწევის გაგრძელებაზე, თუ „დამკვეთი" დაარღვევს მის მიერ მე-2 მუხლით ნაკისრ ვალდებულებას.
3.4 „ზედამხედველი" ვალდებულია:
3.4.1 განახორციელოს „ქსელის" სამშენებლო სამუშაოების ზედამხედველობა წინამდებარე „ხელშეკრულებით" დადგენილი პირობების შესაბამისად; „ზედამხედველი" ვალდებულია, განახორციელოს სამუშაოების პერიოდული შემოწმება სამუშაოების სამშენებლო დოკუმენტაციასთან და „ხელშეკრულებასთან" შესაბამისობის დადგენის მიზნით.
3.4.2 „ზედამხედველი ინჟინერი" ვალდებულია, აკონტროლოს „სამუშაოების" პროგრესი „შემსრულებლის" მიერ წარმოდგენილი გეგმა-გრაფიკის შესაბამისად.
3.4.3 „ზედამხედველი ინჟინერი" ვალდებულია, ნებისმიერი საკითხი, რომელიც დაკავშირებულია „სამუშაოების" ცვლილებასთან, მოცულობასთან ან ტექნიკურ გადაწყვეტილებასთან დაადასტუროს, ან მოტივირებული შენიშვნებით უარყოს.
3.4.4 „ზედამხედველი ინჟინერი" უფლებამოსილია, მოსთხოვოს „შემსრულებელს", უზრუნველყოს სამშენებლო მოედანზე ან „სამუშაოებზე" დაქირავებული ნებისმიერი პირის გათავისუფლება, მათ შორის, შემსრულებლის წარმომადგენლის", იმ შემთხვევაში, თუ:
(ა) „სამუშაოების" ფიზიკური პროგრესი ჩამორჩება წარმოდგენილ გეგმა - გრაფიკს ზედიზედ ორი კვირის განმავლობაში;
(ბ) არაკომპეტენტურად ან დაუდევრად ასრულებს თავის ფუნქციებს, რაც რისკის ქვეშ აყენებს „სამუშაოების" დროულ და ხარისხიან შესრულებას;

(გ) მონაწილეობს იმ ქმედებაში, ან სათანადოდ არ რეაგირებს იმ ქმედების აღსაკვეთად, რომელიც საფრთხეს უქმნის „დამკვეთის“ ან/და „შემსრულებლის“ ან/და მესამე პირის უსაფრთხოებას, ჯანმრთელობას ან გარემოს დაცვას.

3.4.5 შეამოწმოს სამუშაოთა შესაბამისობა საპროექტო დოკუმენტაციასთან, აკონტროლოს შესრულებული სამუშაოს, გამოყენებული მასალისა და ტექნიკის ხარისხი პროექტისა და სამშენებლო წესების შესაბამისად;

3.4.6 წინამდებარე „ხელშეკრულების“ ხელმოწერიდან 3 (სამი) სამუშაო დღის ვადაში, მაგრამ არაუგვიანეს „ქსელის“ სამშენებლო სამუშაოების დაწყებამდე 1 (ერთი) სამუშაო დღისა, გამოყოს „მომსახურებაზე“ პასუხისმგებელი პირი და „დამკვეთს“ მიაწოდოს მისი საკონტაქტო ინფორმაცია;

3.4.7 განახორციელოს სამშენებლო სამუშაოების ინსპექტირება იმ სიხშირით, რომელსაც ის საჭიროდ მიიჩნევს „ქსელის“ სამშენებლო სამუშაოების სპეციფიკის გათვალისწინებით;

3.4.8 „ქსელის“ სამშენებლო სამუშაოების სპეციფიკის გათვალისწინებით, დაადგინოს და შეატყობინოს „დამკვეთს“ სასმელი წყლის გათიშვის ყველაზე ხელსაყრელი პერიოდი;

3.4.9 „მომსახურების“ დასრულების შემდეგ „დამკვეთს“ წარუდგინოს მიღება-ჩაბარების აქტი და საჭიროების შემთხვევაში, მოითხოვოს „მომსახურების“ სრული და საბოლოო ანგარიშსწორება.

4. „ხელშეკრულების“ მოქმედების ვადა და შეწყვეტა

4.1 „ხელშეკრულება“ ძალაში შედის ორივე მხარის მიერ მისი ხელმოწერის დღიდან და ძალაშია მხარეთა მიერ თავიანთი ვალდებულებების სრულად შესრულებამდე.

4.2 წინამდებარე „ხელშეკრულების“ შეწყვეტა მისი მოქმედების ვადის ამოწურვამდე შესაძლებელია:

(ა) ერთ-ერთი „მხარის“ მიერ, თუ მეორე „მხარე“ დაარღვევს წინამდებარე „ხელშეკრულებით“ გათვალისწინებულ მის რომელიმე ვალდებულებას ან პირობას და მიუხედავად დარღვევის გამოსწორების თაობაზე წერილობითი მოთხოვნის (შეტყობინების) მიღებისა, ამავე მოთხოვნაში (შეტყობინებაში) მითითებულ ვადაში, არ გამოასწორებს ამგვარ დარღვევას;

(ბ) მხარეთა ორმხრივი წერილობითი შეთანხმებით.

4.3 „დამკვეთი“ ვალდებულია, მის მიერ „ხელშეკრულების“ ნებისმიერი მიზეზით ვადამდე შეწყვეტის (მოშლის) შემთხვევაში, „ზედამხედველს“ სრულად აუნაზღაუროს გაწეული „მომსახურება“ და „ხელშეკრულების“ ვადამდე შეწყვეტით მიყენებული ზიანი, ამგვარის არსებობის შემთხვევაში.

4.4 „მხარეები“ თანხმდებიან, რომ „ზედამხედველის“ მიერ „ხელშეკრულების“ შეწყვეტის (მოშლის) შემთხვევაში, „ზედამხედველის“ მიერ „ხელშეკრულების“ მოშლის შედეგად მიყენებული ზიანი (ზარალი) არ ანაზღაურდება და „დამკვეთი“ წინასწარ, გამოუთხოვადად და უპირობოდ უარს აცხადებს „ხელშეკრულების“ მოშლის შედეგად მიყენებული ზიანის (ზარალის), ამგვარის არსებობის შემთხვევაში, ანაზღაურების მოთხოვნაზე.

5. ფორს-მაჟორი

5.1 „მხარეები“ თავისუფლდებიან პასუხისმგებლობისაგან „ხელშეკრულებით“ ნაკისრი ვალდებულებების შეუსრულებლობისათვის ან არადროული შესრულებისათვის, თუ აღნიშნული გამოწვეული იქნება ფორს–მაჟორული ვითარებით (შემდგომში „ფორსმაჟორული ვითარება“).

5.2 წინამდებარე „ხელშეკრულების“ მიზნებისათვის „ფორს–მაჟორული ვითარება“, შეზღუდვის გარეშე, მოიცავს: ომს, ამბოხებას, სამოქალაქო არეულობას, მიწისძვრას, ხანძარს, აფეთქებას, ქარიშხალს, წყალდიდობას ან სხვა სტიქიურ უბედურებებს, ასევე სახელმწიფო დაწესებულებების სხვა ქმედებასა და უმოქმედობას, რომელიც „მხარეთა“ გონივრული კონტროლის ფარგლებს სცილდება და რომლის დადგომაც წინამდებარე „ხელშეკრულებით“ გათვალისწინებული ვალდებულებების შესრულებას შეუძლებელს ხდის.

5.3 „მხარე“, რომელსაც „ფორსმაჟორული ვითარება“ შეეხო, უმოკლეს ვადაში, მაგრამ ამგვარი გარემოების დადგომიდან არაუგვიანეს 5 (ხუთი) კალენდარული დღისა, ვალდებულია, შეატყობინოს მეორე „მხარეს“ ამგვარი „ფორს–მაჟორული ვითარების“ თაობაზე, „ფორს–მაჟორული ვითარების“ ხასიათის და მისი შედეგების სათანადო აღწერით.

5.4 „ფორს–მაჟორული ვითარების“ დადგომის შემთხვევაში, „მხარეთა“ მიერ „ხელშეკრულებით“ ნაკისრი ვალდებულებების შესრულება გადაიწევს ამგვარი „ფორსმაჟორული ვითარების“ დამთავრებამდე/აღმოფხვრამდე.

5.5 იმ შემთხვევაში, თუ „ფორს–მაჟორული ვითარება“ გასტანს ზედიზედ 45 (ორმოცდახუთი) კალენდარულ დღეზე მეტ ხანს, თითოეულ „მხარეს“ უფლება აქვს მეორე „მხარისათვის“ გაგზავნილი წერილობითი შეტყობინების საფუძველზე, შეწყვიტოს წინამდებარე „ხელშეკრულება“ ამგვარი შეწყვეტის შედეგად პასუხისმგებლობის დაკისრების გარეშე.

6. მარეგულირებელი კანონმდებლობა და დავების გადაჭრის წესი

6.1 წინამდებარე „ხელშეკრულება“ რეგულირდება და განიმარტება საქართველოს მოქმედი კანონმდებლობის შესაბამისად.

6.2 „მხარეთა“ შორის წინამდებარე „ხელშეკრულებასთან“ დაკავშირებული ან მის საფუძველზე წარმოშობილი დავები წყდება მოლაპარაკების გზით. თუ „მხარეები“ მოლაპარაკების გზით ვერ მიაღწევენ შეთანხმებას, მაშინ დავის გადასაწყვეტად „მხარეები“ მიმართავენ საქართველოს შესაბამისი განსჯადობის სასამართლოს. „მხარეები“ თანხმდებიან, რომ პირველი ინსტანციის სასამართლოს მიერ „ზედამხედველის“ სასარგებლოდ მიღებული გადაწყვეტილება უნდა მიექცეს დაუყოვნებლივ აღსასრულებლად საქართველოს სამოქალაქო საპროცესო კოდექსის 268-ე მუხლის 1[1] ნაწილის შესაბამისად.

7. სხვადასხვა დებულებები

7.1 „ხელშეკრულების“ პირობების ნებისმიერი ცვლილება ან დამატება ძალაშია, თუკი ისინი შედგენილია წერილობით და ხელმოწერილია ორივე „მხარის“ მიერ.

7.2 წინამდებარე „ხელშეკრულების“ მიზნებისთვის „მხარეთა“ უფლებამოსილი (საკონტაქტი) პირები არიან:

დამკვეთისთვის:
ალექსანდრე გიგილაშვილი
agigilashvili@gwp.ge
599 57 76 18

„ზედამხედველისთვის:
დავით მარღანია
dmarghania@gmail.com
577 24 48 88

7.3 წინამდებარე „ხელშეკრულება“ ცვლის და აუქმებს „მხარეებს“ შორის მის საგანთან დაკავშირებით მანამდე არსებულ ყველა წერილობით თუ ზეპირ შეთანხმებას, გარიგებას ან/და დათქმას.

7.4 წინამდებარე „ხელშეკრულების“ რომელიმე დებულების ბათილობა არ იწვევს მისი სხვა დებულებ(ებ)ის ან/და მთლიანად „ხელშეკრულების“ ბათილობას. ბათილი დებულების ნაცვლად, გამოიყენება ისეთი დებულება, რომლითაც უფრო ადვილად მიიღწევა „ხელშეკრულებით“ (მათ შორის ბათილი დებულებით) გათვალისწინებული მიზანი.

7.5 „მხარეები“ ადასტურებენ, რომ მათ გაცნობიერებული აქვთ წინამდებარე „ხელშეკრულების“ შინაარსი, იგი ზუსტად გამოხატავს „მხარეთა“ თავისუფალ ნებას და რომ მათ მიერ ნების გამოვლენა მოხდა „ხელშეკრულების“ შინაარსის გონივრული განსჯის შედეგად.

7.6 წინამდებარე „ხელშეკრულება“ შედგენილია 2 (ორი) თანაბარი იურიდიული ძალის მქონე ეგზემპლარად და გადაეცემა „მხარეებს“.

ყოველივე ზემოაღნიშნულის დასტურად, „მხარეებმა“ უზრუნველყვეს წინამდებარე „ხელშეკრულების“ ხელმოწერა ზემოთ პირველად აღნიშნულ თარიღზე.

„დამკვეთი“
შპს „ბი ეიჩ ეს გრუპ“

ზაზა კალანდია
დირექტორი

„ზედამხედველი“
შპს „ჯორჯიან უოთერ ენდ ფაუერი“

გიორგი კიზივაძე
ახალი მიერთების სამსახურის უფროსი

შპს „თიბიეს პალასი“

ვალერი ჩიტაძე
დირექტორი

თბილისი ენერჯი

მიცკევიჩის ქ. №18ა, თბილისი, 0194, საქართველო
ს/კ 205129617 +995 (32) 2404004; info@te.ge; www.te.ge

№ 02-01-151409-25
26 / 06 20 25

შპს „ბი ეიჩ ეს გრუპ“-ის დირექტორს
ზაზა კალანდიას

ბატონო ზაზა,

თქვენი მიმდინარე წლის 12 ივნისის №02-01-151409-25 განცხადების პასუხად, რომელიც ეხება ქალაქი თბილისი, უნივერსიტეტის ქუჩა №6-ში მდებარე მიწის ნაკვეთზე (საკ. კოდი: №01.14.06.008.290) დაგეგმილ სამშენებლო სამუშაოებთან დაკავშირებით პოზიციას და გენგეგმის დამოწმებას გაცნობებთ, რომ კომპანიაში არსებული მონაცემთა ბაზის მიხედვით აღნიშნული საკადასტრო ერთეულის მიჯნაზე ფიქსირდება შპს ''თბილისი ენერჯი''-ს კუთვნილი მიწისზედა **D=50 მმ-იანი,** მიწისქვეშა **D=63 მმ-იანი** და სიახლოვეს მიწისქვეშა **D=500 მმ-იანი** სამუალო წნევის გაზსადენები (იხ. დანართი-სქემატური ნახაზი).

კომპანია არ არის წინააღმდეგი მოიპოვოთ სამშენებლო სამუშაოების წარმოების ნებართვა შემდეგი მოთხოვნის გათვალისწინებით: გაზსადენებთან მიმართებაში დაცული უნდა იყოს უსაფრთხოების ნორმები, არ უნდა შეიზღუდოს მათი ტექნიკური მონიტორინგის პროცესი და საჭიროების შემთხვევაში შესაბამისი მომსახურების შესაძლებლობა.

მოთხოვნის თანახმად გიგზავნით შპს „თბილისი ენერჯი“-ს ბეჭდით დამოწმებულ გენგეგმას.

აქვე გაცნობებთ, რომ საკადასტრო ერთეულზე, სამშენებლო სამუშაოების წარმოების ეტაპზე, გაზსადენის აღმოჩენის შემთხვევაში, საჭიროა შეაჩეროთ მშენებლობა და დაუყოვნებლივ აცნობოთ შპს „თბილისი ენერჯი“-ს.

შეთანხმება ძალაშია 6 (ექვსი) თვის ვადით.

დანართი: სქემატური ნახაზი-1 ფურცელი;
დამოწმებული გენგეგმა-1 ფურცელი.

პატივისცემით,

გიორგი გოგინაშვილი
დირექტორი ტექნიკურ საკითხებში

საფუძველი: 1. საქართველოს ეკონომიკური განვითარების მინისტრის 2010 წლის 14 აპრილის №1-1/525 ბრძანების - „გაზის სისტემების უსაფრთხოების ზოგადი მოთხოვნების“ წესები და СНиП 2.04.08-87*. 2. საქართველოს მთავრობის 2014 წლის 22 იანვრის დადგენილება №101 (გაზის სისტემების უსაფრთხოების ზოგადი მოთხოვნების შესახებ ტექნიკური რეგლამენტის დამტკიცების თაობაზე).

IOS QR

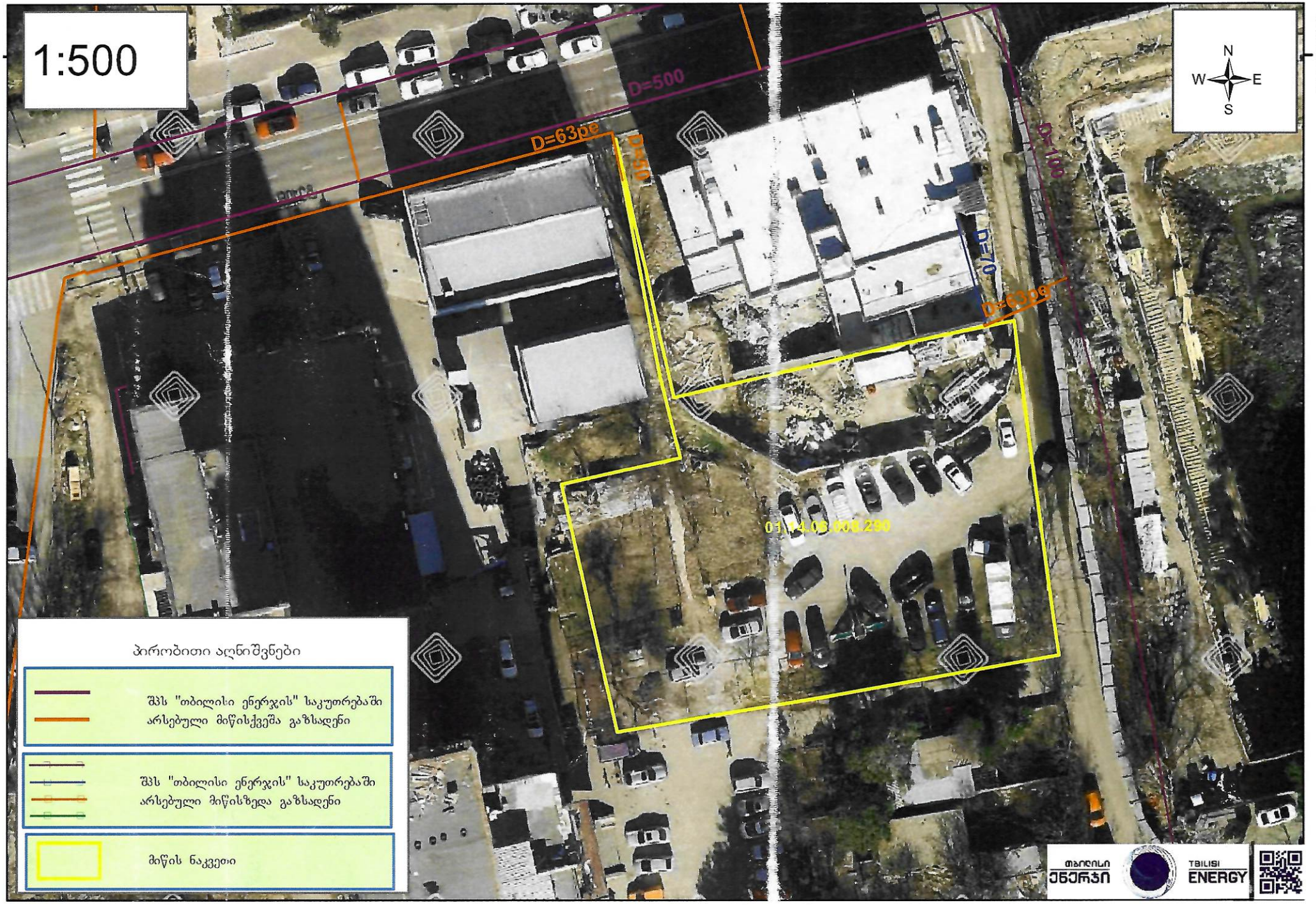
1:500
N
W
E
S
4618600
D=500
D=63pe
D=90
D=160
D=70
D=63pe
01.14.05.008.290
პირობითი აღნიშვნები
შპს "თბილისი ენერჯის" საკუთრებაში არსებული მიწისქვეშა გაზსადენი
შპს "თბილისი ენერჯის" საკუთრებაში არსებული მიწისზედა გაზსადენი
მიწის ნაკვეთი
თბილისი ენერჯი
TBILISI ENERGY

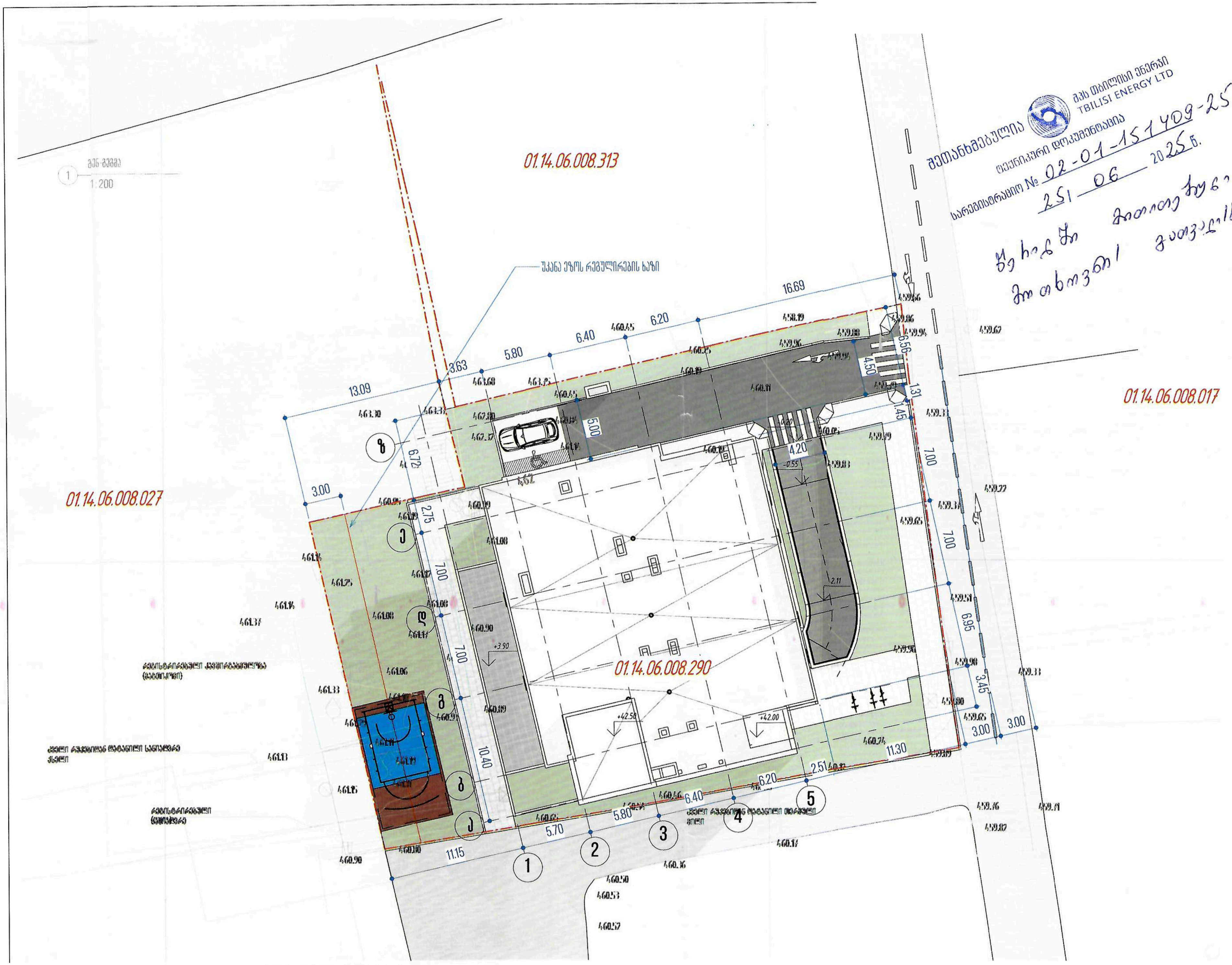

შეთანხმებულია
შპს თბილისი ენერჯი
TBILISI ENERGY LTD
ტექნიკური დოკუმენტაცია
სარეგისტრაციო № 02-01-151409-25
25 06 2025 წ.

KEYPLAN

ყოველი შემდეგი რევიზია აუქმებს წინა რევიზიებს

პროექტის სტადია:	მუშა პროექტი

რევიზია

რევ.	თარიღი	აღწერილობა	დამტკ.

შენიშვნები:

მისამართი:
ქ. თბილისი, უნივერსიტეტის ქუჩა №6, ს/კ 01.14.06.008.290

დამკვეთი:
შპს "ბი-ეიჩ ეს გრუპ"

თანამდებობა	სახელი გვარი	ხელმოწერა
პრ. მენეჯერი		
დამტკიცებულია დამკვეთის მიერ		

UAD Studio URBAN & ARCHITECTURAL DESING

შემსრულებელი:
შპს "იუ-ეი-დი სტუდია"

მისამართი:
მისამართი:
ქ. თბილისი, ბორბალოს 53

თანამდებობა	სახელი გვარი	ხელმოწერა
დირექტორი	ა. ჯობავა	[signature]
პრ. ავტორი არქიტექტორი	ვ. ვარდანია	[signature]
თანაავტორი		
შეასრულა		

პროექტის სახელწოდება:
მრავალბინიანი საცხოვრებელი სახლი

პროექტის ნაწილი:
არქიტექტურა

ფორმატი	ნახაზის დასახელება:
სტადია	
მ.პ.	გენ-გეგმა
თარიღი	
26/12/2024	
მასშტაბი	
1 200	
რევიზია:	ნახაზის ნომერი: A-101

სილქნეტი
SILKNET

№ 991/24-8

„20" 02 2025

შპს „ბი-ეიჩ-ეს გრუპი"-ს დირექტორს
ბატონ ზაზა კალანდიას
საკონტაქტო ტელ: 599274727

ბატონო ზაზა,

თქვენგან შემოსული წერილის (#8-1386 - 12/02/2025) პასუხად გაცნობებთ, რომ ქ. თბილისში, უნივერსიტეტის ქ. #6-ში, მიწის ნაკვეთზე ს. კოდით 01.14.06.008.290 გადის სს „სილქნეტის" მიწისქვეშა კომუნიკაციები, რომელიც მიწოდებული გვაქვს CD დისკზე შეიპ ფაილის ფორმატში. წარმოდგენილი გენ-გეგმის თანახმად საპროექტო შენობა და სს „სილქნეტის" მიწისქვეშა კომუნიკაცია არ მოდის კვეთაში ერთმანეთთან. სს „სილქნეტი" არ არის წინააღმდეგი აწარმოოთ მრავალბინიანი საცხოვრებელი სახლის მშენებლობა წარმოდგენილ გენ-გეგმაში საპროექტო შენობის ადგილის გათვალისწინებით და ქვემოთ მოცემული პირობების სრული დაცვით.

იმ შემთხვევაში, თუ აღნიშნულ ნაკვეთზე სამუშაოების წარმოებისას სს „სილქნეტის" კუთვნილ ნებისმიერი სახის კომუნიკაციას დაემუქრება დაზიანების საფრთხე, განმცხადებელი(სამუშაოების მწარმოებელი) ვალდებულია:

დაუყოვნებლივ შეაჩეროს სამუშაოები;

აღნიშნული ფაქტი შეატყობინოს სს „სილქნეტი"-ს წარმომადგენელს ელექტრონული ფოსტის(Info.Center@silknet.com) ან ოპერატიული სამსახურის ნომრებზე: 2950029 ან 2932740.

სამშენებლო მოედნის მოწყობის შემთხვევაში სს „სილქნეტის" წარმომადგენლებს უნდა ჰქონდეთ 24 საათიანი დაშვება კუთვნილ კომუნიკაციებთან.

ხაზობრივი ნაგებობის დაზიანების შემთხვევაში დაგეკისრებათ ზარალის ანაზღაურების ვალდებულება.

პატივისცემით:

ტექნიკური განვითარების და დაგეგმარების დეპარტამენტის უფროსის მოადგილე

ირაკლი აბაშიძე

საქართველო, 0112 თბილისი, წინამძღვრიშვილის ქ. 95
ტელ: (+995 32) 2 100000; ფაქსი (+995 32) 2 100001
სს „სილქნეტი", ს/კ 204566978 www.silknet.com

95 Tsinamdzgvrishvili Street, 0112 Tbilisi, Georgia
Tel.: (+995 32) 2 100000; Fax: (+995 32) 2 100001
JSC „Silknet", I/C 204566978 www.silknet.com

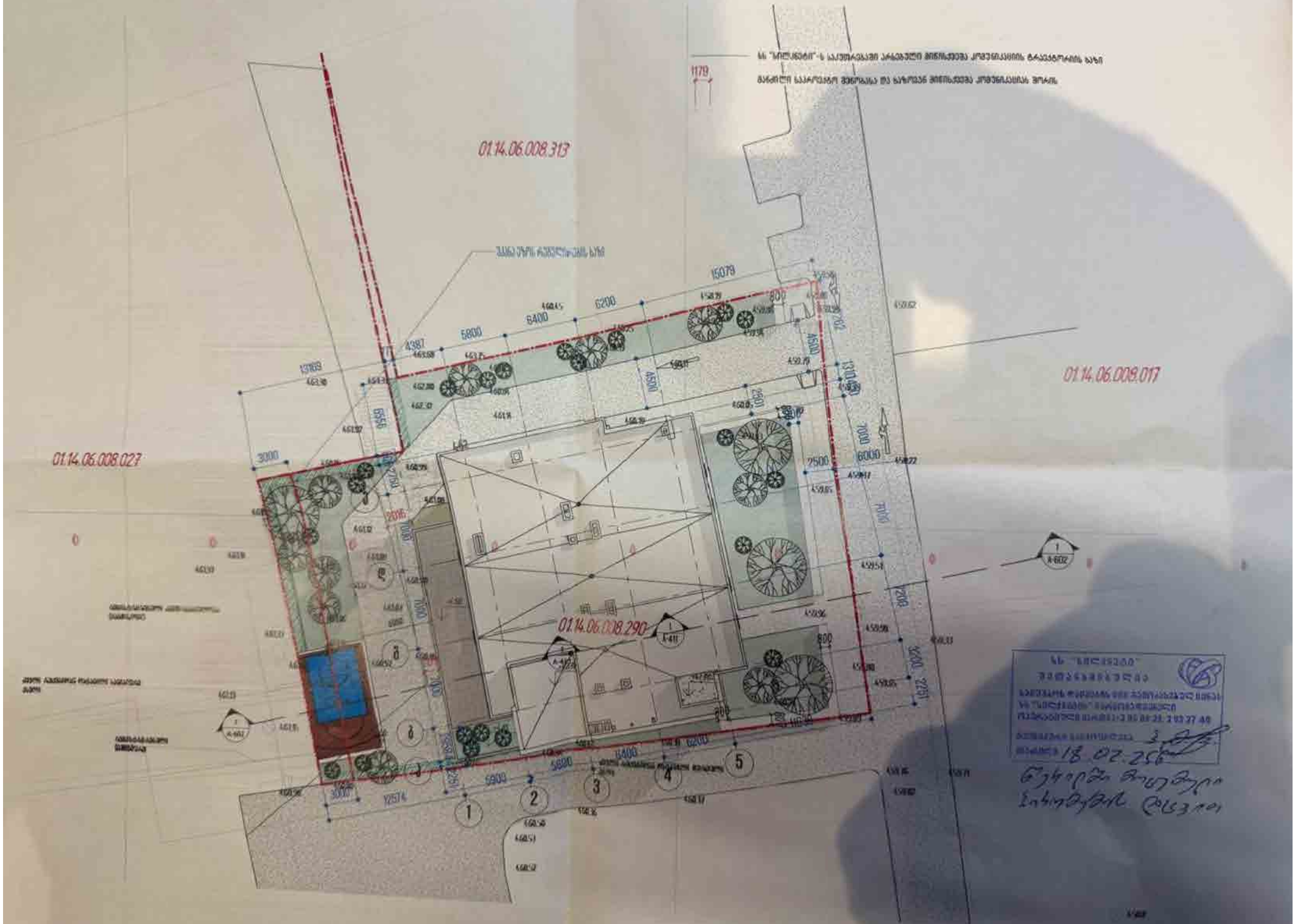
01.14.06.008.313
01.14.06.009.017
01.14.06.008.027
01.14.06.008.290
15079
6200
6400
5800
4387
4500
3000
2500
6000
5600
5800
6400
6200
3000
1
2
3
4
5