საქართველო, თბილისი 0119, ვანის ქ.3
ტელ: +995 (32) 277 99 99
www.telasi.ge

სნ 202052580

N: 0616/1033/25

16/06/2025

შპს „გიანთი დეველოპმენტის“ დირექტორს

ბატონ გიორგი ვეკუას

ტელ: 577 316 100

ბატონო გიორგი,

თქვენი 11.06.2025წ. #2025 (სს „თელასის“ 0611/129/25) წერილის პასუხად გაცნობებთ, რომ სს„თელასი“ თანახმაა წინასწარ შეთანხმებული პროექტის შესაბამისად შპს „გიანთი დეველოპმენტმა“ სს "თელასის" კუთვნილი 110კვ.-ის ორჯაჭვიანი საჰაერო ელექტროგადამცემი ხაზები „დიდუბე-1ა-2“-ის (ს/კ: N01.01.645) მონაკვეთის რეკონსტრუქციასთან დაკავშირებით მოიპოვოს შესაბამისი მშენებლობის ნებართვა სსიპ ტექნიკური და სამშენებლო ზედამხედველობის სააგენტოში და სს „თელასის“ მიერ გაცემული ტექნიკური პირობების უზრუნველყოფის მიზნით სს „თელასთან“ შესაბამისი ხელშეკრულების გაფორმების შემდგომ განახორციელოს სამშენებლო სამუშაობი.

პატივისცემით,

სს "თელასის" ტექნიკური დირექტორი მამუკა ქობალია

შემსრულებელი:

მაღალი ძაბვის ქსელის განყოფილების უფროსი

გიორგი კვარაცხელია 27799991(7586)

საქართველოს „თელასი“

ქ.თბილისი, ელგუჯა ამაშუკელის ქუჩა
ს/კ 01.14.15.001.418 მიწის ნაკვეთზე ნაგვის ურნების განთავსების სქემა (გრგ-ს შესათანხმებლად)

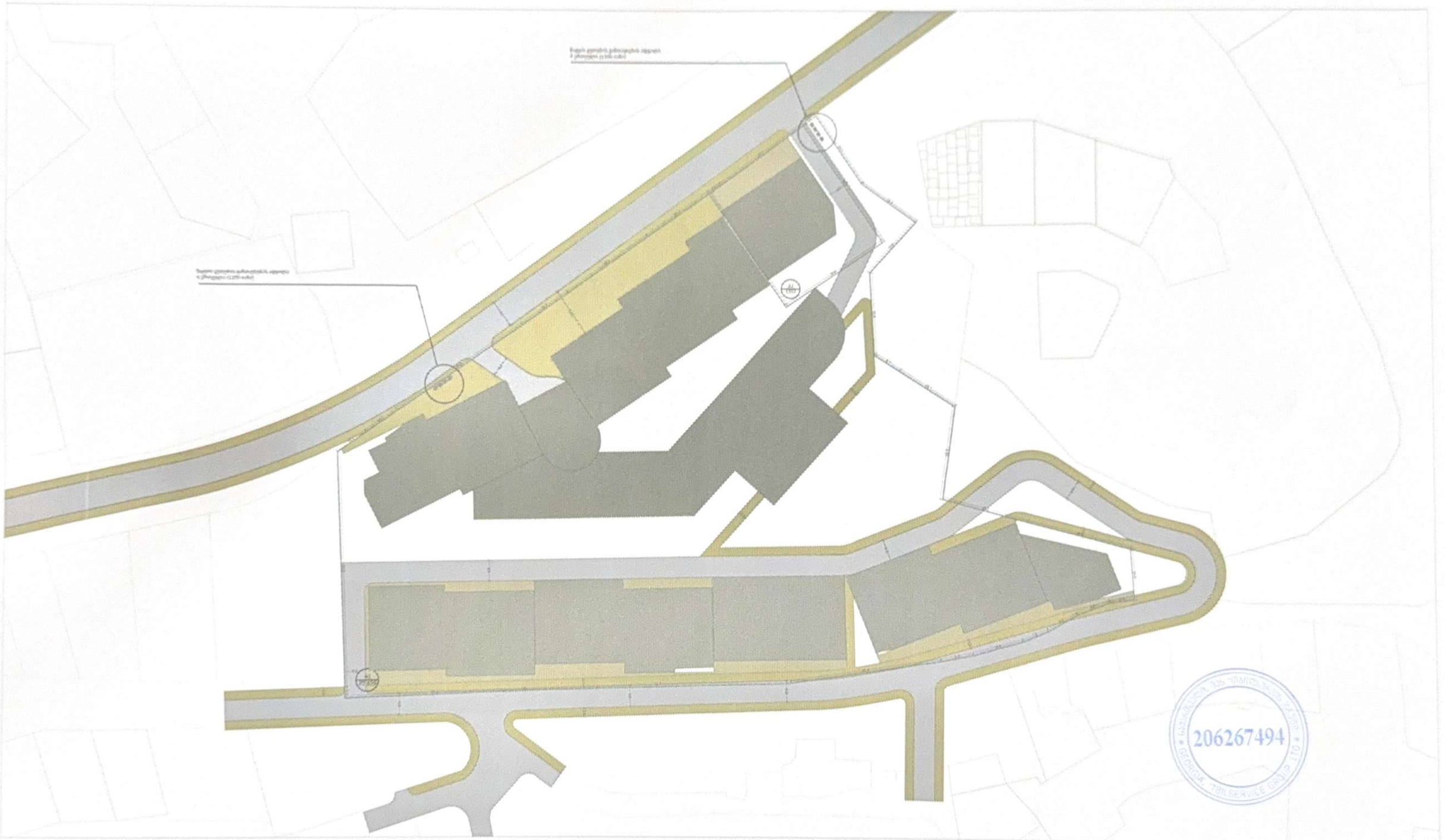

გრგ-ს არეალი

საპროექტოდ დაგეგმილი ნაკვეთების კონტურები

საპროექტო სამანქანო გზა

საპროექტო ტროტუარი

საპროექტო შენობა

206267494

ქალაქ თბილისის მუნიციპალიტეტის მერია
შპს თბილსერვის ჯგუფი
TBILISI MUNICIPALITY CITY HALL
TBILSERVICE GROUP LTD

წერილის ნომერი: **62-01250703441**
თარიღი: **11/03/2025**

ადრესატი: გივი კახაბრიშვილი
პირადი ნომერი: 01024065351
მისამართი: საქართველო, ქალაქი თბილისი, ყიფლი შარტავას ქუჩა, N 14, ბინა 5

ბატონო გივი,

თქვენი 2025 წლის 07 მარტს №19/01250661082-62 წერილთან დაკავშირებით გაცნობებთ, რომ შპს„თბილსერვის ჯგუფში“ განხილულ იქნა თქვენს მიერ წარმოდგენილი დოკუმენტაცია. შპს „თბილსერვის ჯგუფი“ არ არის წინააღმდეგი ნაგავშემკრები კონტეინერების განთავსება განხორციელდეს წარმოდგენილი სქემის მიხედვით.

გიორგი პაპავა

შპს "თბილსერვის ჯგუფი"-დირექტორი

გამოყენებულია კვალიფიციური ელექტრონული ხელმოწერა/ელექტრონული შტამპი

ქალაქ თბილისის მუნიციპალიტეტის მერია
შპს თბილსერვის ჯგუფი
TBILISI MUNICIPALITY CITY HALL
TBILSERVICE GROUP LTD

წერილის ნომერი: **62-0125069877**
თარიღი: **10/03/2025**

ადრესატი: გივი კახაბრიშვილი
პირადი ნომერი: 01024065351
მისამართი: საქართველო, ქალაქი თბილისი, ჟიული შარტავას ქუჩა, N 14, ბინა 5

შ.პ.ს "თბილსერვის ჯგუფში" შემოსული თქვენი განცხადების პასუხად გაცნობებთ, რომ ქ.თბილისში რიცხულ მიწის ნაკვეთების (საკ.კოდი:01.14.15.001.418) საზღვრის სიახლოვეს და საზღვრების გარკვეულ მონაკვეთში (იხ.დანართი) განთავსებულია გარე განათების მოქმედი ინფრასტრუქტურა, აქედან გამომდინარე შ.პ.ს. "თბილსერვის ჯგუფი"-ს გარე განათების სამსახური წინააღმდეგი არ არის აწარმოოთ სამომავლოდ დაგეგმილი სამშენებლო სამუშაოები, თუ უზრუნველყოფილი იქნება თვითმართველი ერთეულის საკუთრებაში არსებული გარე განათების ქსელის შეუფერხებელი ფუნქციონირება და დაცული იქნება დაცვის ზონები შენობა/ნაგებობასა და ელ.სადენს შორის (დასაშვები მანძილი შენობა/ ნაგებობების, ხაზობრივ ნაგებობასთან მიმართებაში უნდა იყოს არანაკლებ 2 მეტრისა), ხოლო აუცილებლობის შემთხვევაში გარე განათების ქსელის გადაადგილება შეთანხმებული უნდა იყოს შ.პ.ს."თბილსერვის ჯგუფთან" და ქ.თბილისის მუნიციპალიტეტის მერიის ინფრასტრუქტურის განვითარების საქალაქო სამსახურთან.
გარე განათების ხაზობრივი ნაგებობის განთავსების სქემატური ნახაზი იხ.დანართის სახით.

დანართი: 1 ფურცელი.

ვეფხვია ბაძაღუა

შპს "თბილსერვის ჯგუფი"-დირექტორის მოადგილე
(გარე განათების დარგში)

გამოყენებულია კვალიფიციური
ელექტრონული ხელმოწერა/
ელექტრონული შტამპი

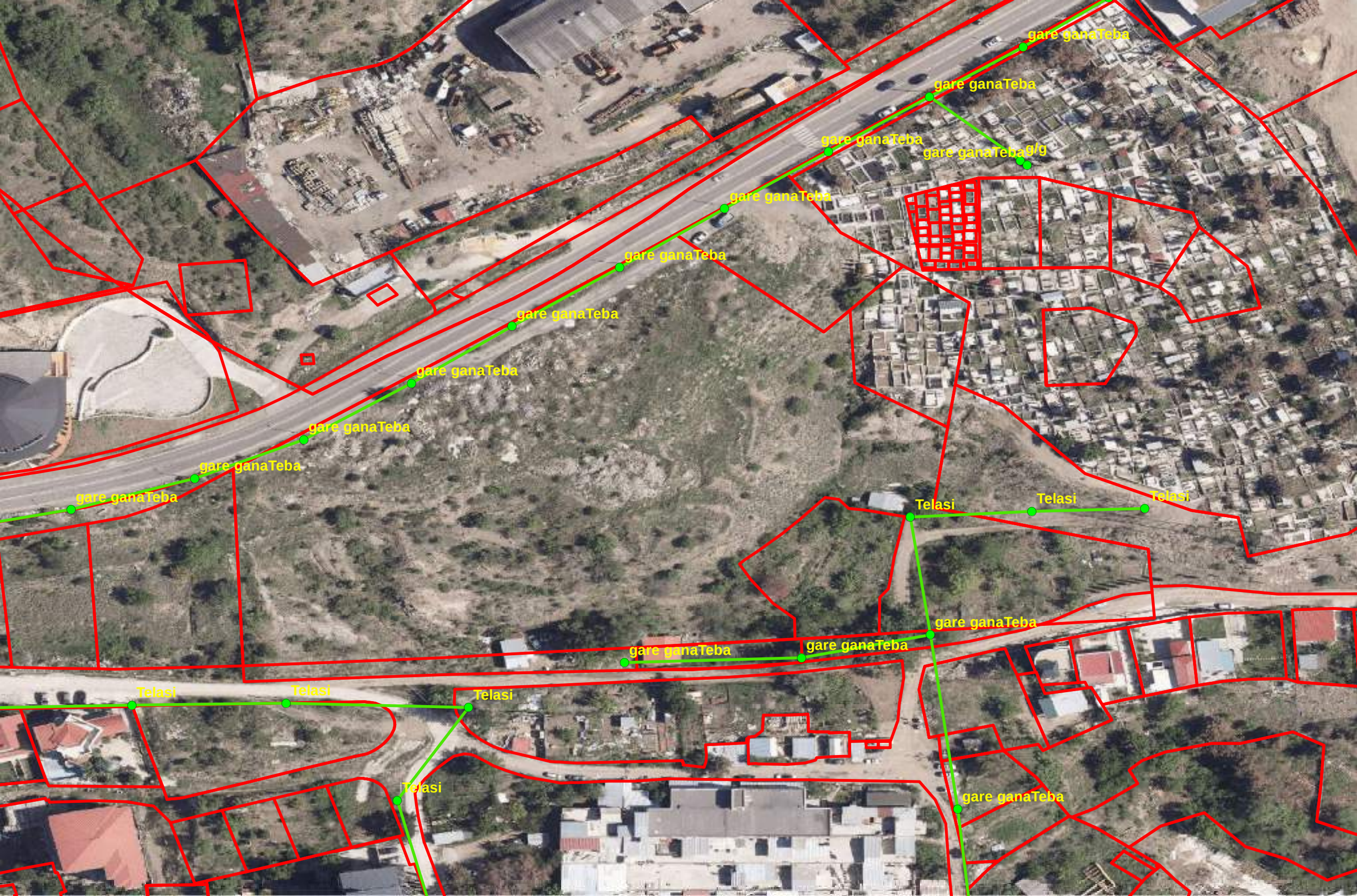
gare ganaTeba
gare ganaTeba
gare ganaTeba
gare ganaTeba
g/g
gare ganaTeba
gare ganaTeba
gare ganaTeba
gare ganaTeba
gare ganaTeba
gare ganaTeba
Telasi
Telasi
Telasi
gare ganaTeba
gare ganaTeba
gare ganaTeba
Telasi
Telasi
Telasi
Telasi
gare ganaTeba

ქალაქ თბილისის მუნიციპალიტეტის მერია

შპს თბილსერვის ჯგუფი

TBILISI MUNICIPALITY CITY HALL

TBILSERVICE GROUP LTD

წერილის ნომერი: **პ/23200180**
თარიღი: **02/09/2024**

ადრესატი: ვაჟა ყირმიზოვი
პირადი ნომერი: 01030016057
მისამართი: საქართველო, ქალაქი თბილისი, დავით აღმაშენებლის გამზირი, N 55/1

ბატონო ვაჟა,
შპს ,,თბილსერვის ჯგუფში" 2024 წლის 22 აგვისტოს შემოსული თქვენი #19/0124235569-62 განცხადების პასუხად გაცნობებთ, რომ ჩვენი კომპანიის, სანიაღვრე და სადრენაჟე ქსელების ექსპლოატაციის დეპარტამენტის წარმომადგენლების მიერ ადგილზე იქნა შესწავლილი ქ. თბილისი, ამაშუკელის ქუჩაზე მდებარე მიწის ნაკვეთები ს/კ 01.14.15.001.418 და 01.14.15.001.289. გაირკვა, რომ აღნიშნულ მიწის ნაკვეთებზე მუნიციპალურ საკუთრებაში არსებული სანიაღვრე ქსელი არ გადის. სანიაღვრე დეპარტამენტი წინააღმდეგი არ არის აწარმოოთ სანიაღვრე ქსელის მოწყობის სამუშაოები ჩვენს მიერ შეთანხმებული პროექტის შესსაბამისად.

ზაზა ბერიშვილი

შპს "თბილსერვის ჯგუფი"-სანიაღვრე და სადრენაჟე ქსელების ექსპლოატაციის დეპარტამენტი-დეპარტამენტის უფროსი

საქართველო, თბილისი, 0182, კახეთის გზატკეცილი #67, (+995 32) 2619050, tbsg.ge
#67, Kakheti Highway, Tbilisi, 0182, Georgia, (+995 32) 2619050, tbsg.ge

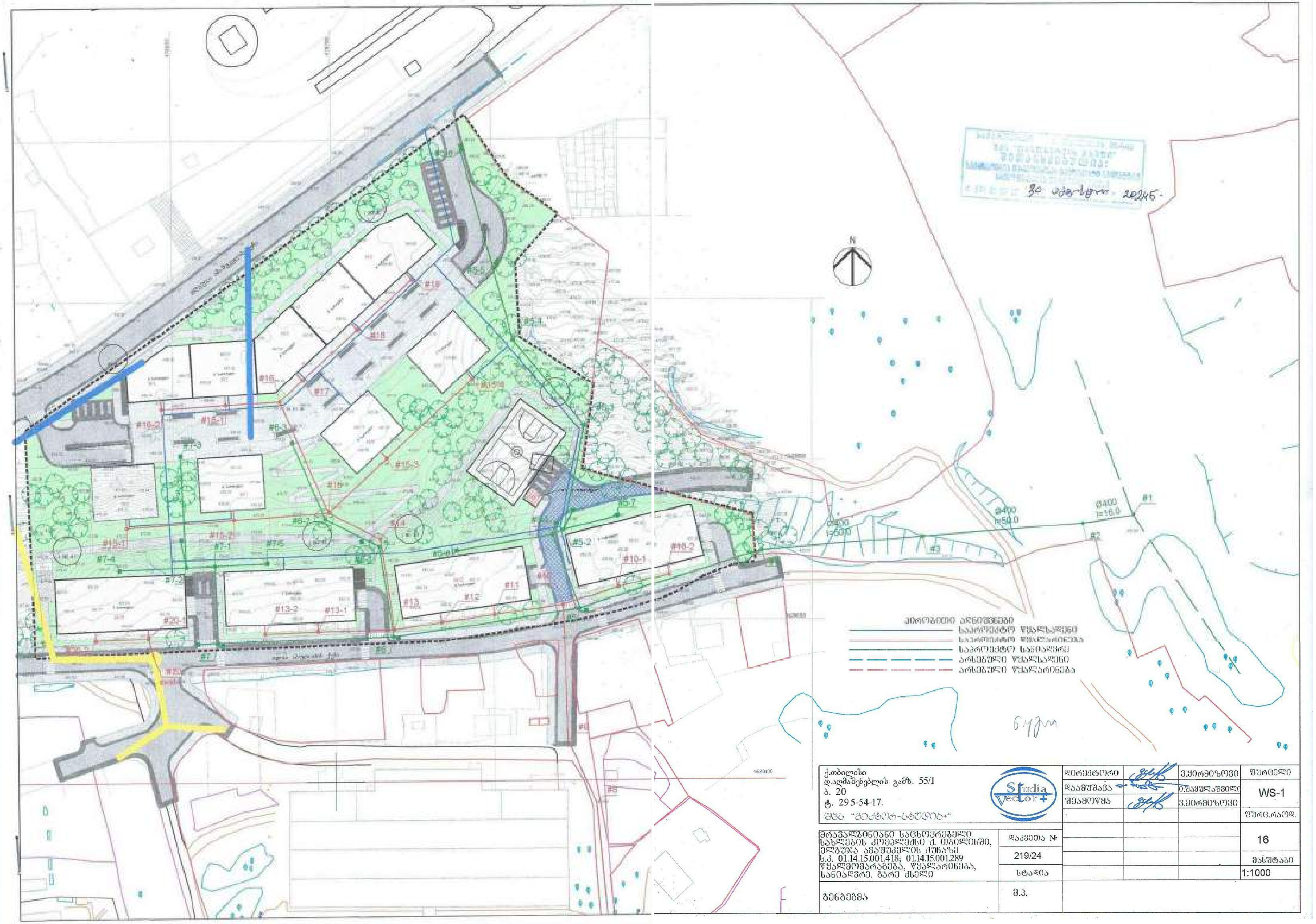

მრავალბინიანი საცხოვრებელი სახლების კომპლექსი ქ. თბილისში, ელგუჯა ამაშუკელის ქუჩაზე ს/კ 01.14.15.001.418 და ს/კ 01.14.15.001.289	განაშენიანების რეგულირების გეგმა	სანიაღვრე სისტემის ძირითადი და ლოკალური ქსელის გეგმა (C.I.D)	ალექსანდრე ჯობავა	კობა სურმავა	შპს "იუ ეი დი სტუდიო" info@uad.ge	07.2024	A-03	1:1000	გრგ-32-1

ტოპოგრაფიული გეგმა

ქალაქი თბილისი , ვეძისის სასაფლაოს მიმდებარედ

ქალაქ თბილისში, ვეძისის სასაფლაოს მიმდებარედ, დამკვეთის სს "თელასი"-ის მიერ მოთხოვნილი ბუფერის აზომვა.



პირობითი აღნიშვნები

1:750		11.10.2024

სიტუაციური გეგმა

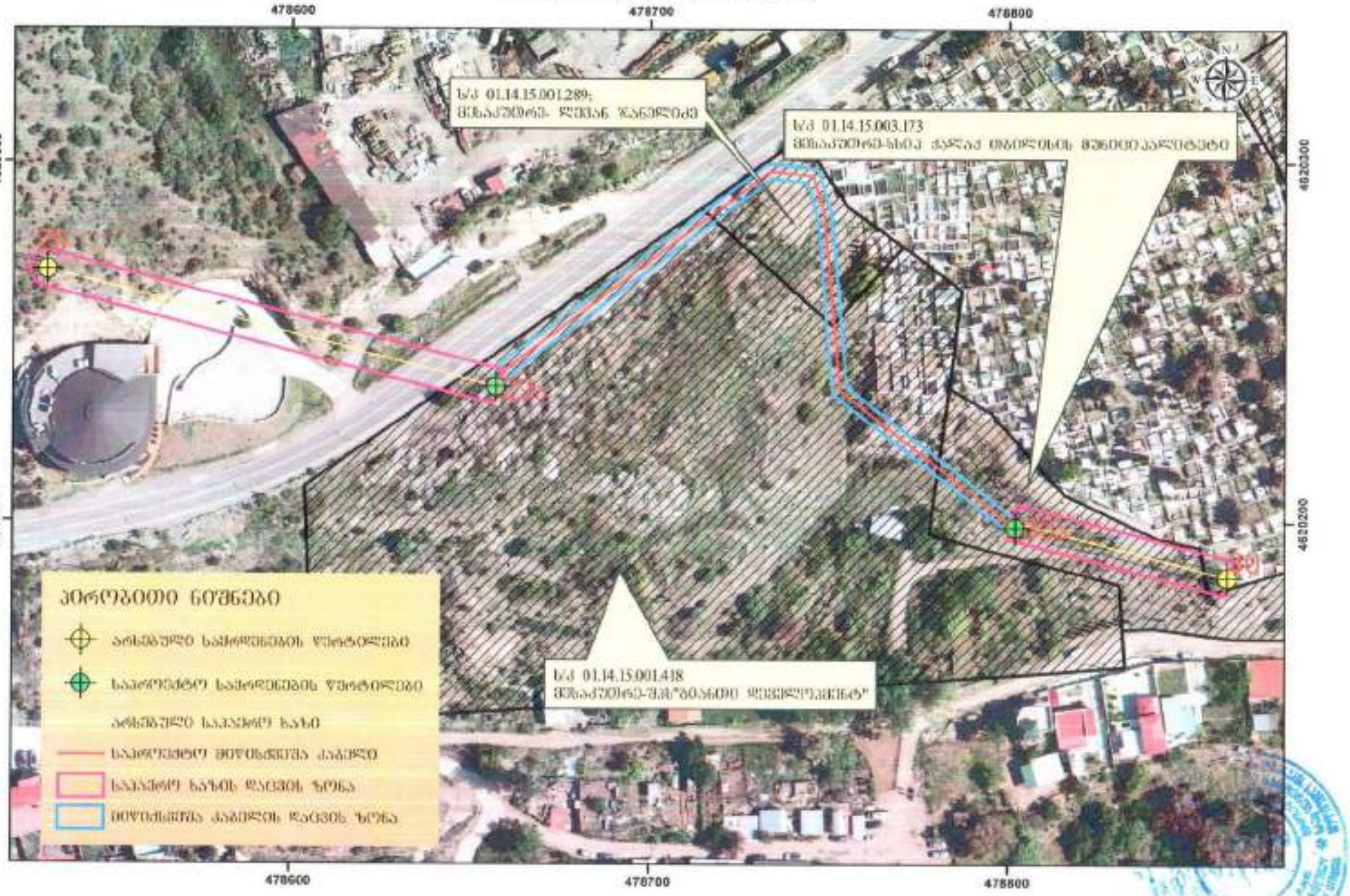

სსიპ ტექნიკური და სამშენებლო ზედამხედველობის სააგენტო

8 ა.პოლიტკოვსკაიას ქ.
0186 თბილისი, საქართველო
ტელ: +995 32 2 93 27 32
tacsa@moesd.gov.ge

20 / თებერვალი / 2025 წ.

KA020154276821225

№ 03/163

შპს „კოდორი“-ს დირექტორს,
ბატონ ვლადიმერ
კვარაცხელიას
მის: ქ. თბილისი, გლდანი-
ნაძალადევის რაიონი, თემქა
IV კვ. N1 კორპ. ბ. N12

ბატონო ვლადიმერ,

თქვენი 2025 წლის 19 თებერვლის N244 (N251902) განცხადების შესაბამისად, გიგზავნით თქვენს მიერ მოთხოვნილ დოკუმენტაციას.

დანართი: 1 CD და დამოწმებული ასლები - 5 ფურცელი.

პატივისცემით,

საჯარო ინფორმაციის ხელმისაწვდომობის უზრუნველყოფაზე, საჯარო ინფორმაციის ელექტრონული ფორმით გაცემასა და პროაქტიულ გამოქვეყნებაზე პასუხისმგებელი პირის მოვალეობის შემსრულებელი

ხელმოწერილია/
შტამპდასმულია
ელექტრონულად

მაია ხალიბაური

სსიპ ტექნიკური და სამშენებლო ზედამხედველობის სააგენტო

23 / დეკემბერი / 2024 წ.

KA020119582877624

№ 259-04

ბრძანება

ქალაქ თბილისში, სს „თელასი"-ს საკუთრებაში არსებული 110 კვ. ელექტროგადამცემი ხაზის რეკონსტრუქციაზე (N29 და N30 საყრდენებს შორის მონაკვეთი), მიწის ნაკვეთის სამშენებლოდ გამოყენების პირობების დამტკიცების შესახებ

„განსაკუთრებული მნიშვნელობის ობიექტების (მათ შორის, რადიაციული ან ბირთვული ობიექტების) მშენებლობის ნებართვის გაცემის წესისა და სანებართვო პირობების შესახებ" საქართველოს მთავრობის 2019 წლის 31 მაისის № 257 დადგენილების 21-ე მუხლის მე-2 პუნქტის „ბ" ქვეპუნქტის, 24-ე მუხლის პირველი პუნქტის „ა" ქვეპუნქტის შესაბამისად და 50-ე მუხლის მე-2 პუნქტის „ჯ" ქვეპუნქტის საფუძველზე,

ვ ბ რ ძ ა ნ ე ბ:

1. დამტკიცდეს, ქალაქ თბილისში, სს „თელასი"-ს საკუთრებაში არსებული 110 კვ. ელექტროგადამცემი ხაზის (ს/კ N01.01.645) რეკონსტრუქციის (N29 და N30 საყრდენებს შორის მონაკვეთი), მიწის ნაკვეთის სამშენებლოდ გამოყენების პირობები (დანართი №1).

2. ბრძანება შეიძლება გასაჩივრებულ იქნას, მისი ძალაში შესვლიდან ერთი თვის ვადაში, საქართველოს ეკონომიკისა და მდგრადი განვითარების სამინისტროში (ქ. თბილისი, სანაპიროს ქ.№2).

3. ბრძანება ძალაში შედის მხარისთვის კანონით დადგენილი წესით გაცნობისთანავე.

საფუძველი:

1. შპს „კოდორი"-ს 2024 წლის 7 ნოემბრის N2554 განცხადება და თანდართული დოკუმენტაცია.

ხელმოწერილია/
შტამპდასმულია
ელექტრონულად

სსიპ ტექნიკური და სამშენებლო
ზედამხედველობის სააგენტოს უფროსი

ასტამურ აჩბა

,,დამტკიცებულია სსიპ ტექნიკური და სამშენებლო
ზედამხედველობის სააგენტოს უფროსის

2024 წლის ,,13" ,,-----[illegible]"

№------------------- ბრძანებით

საქართველოს ეკონომიკისა და მდგრადი განვითარების სამინისტროს სსიპ ტექნიკური და სამშენებლო ზედამხედველობის სააგენტო

ქალაქ თბილისში, სს ,,თელასი"-ს საკუთრებაში არსებული 110 კვ. ელექტროგადამცემი ხაზის (ს/კ N01.01.645) რეკონსტრუქციაზე (N29 და N30 საყრდენებს შორის მონაკვეთი), მიწის ნაკვეთის სამშენებლოდ გამოყენების პირობები

თბილისი 2024 წელი

მიწის ნაკვეთის სამშენებლოდ გამოყენების პირობები

დამკვეთი/მენაშენე:	შპს ,,კოდორი"
საპროექტო ობიექტი:	110 კვ ელექტროგადამცემი ხაზის (ს/კ N01.01.645) რეკონსტრუქცია (N29 და N30 საყრდენებს შორის მონაკვეთი)
ობიექტის მისამართია	ქალაქ თბილისის მუნიციპალიტეტების ტერიტორია

- მიწის ნაკვეთის აღწერა:

1	მიწის ნაკვეთის მდებარეობა დასახლებათა ტერიტორიის ადმინისტრაციულ საზღვრებში	ქალაქ თბილისის მუნიციპალიტეტების ტერიტორია
2	მიწის ნაკვეთის საკადასტრო მონაცემები განცხადების რეგისტრაციის ნომერი	01.14.15.001.418 01.14.15.001.289 01.14.15.003.173
3	მიწის ნაკვეთის სახეობა გამოყენების შესაძლებლობების მიხედვით	არასასოფლო-სამეურნეო
4	მითითება მიწის ნაკვეთის ტერიტორიულ-სტრუქტურულ ზონაში მდებარეობის შესახებ (ასეთის არსებობის შემთხვევაში)	----------
5	მითითება მიწის ნაკვეთის კულტურული მემკვიდრეობის ან/და გარემოს დაცვის ზონაში მდებარეობის შესახებ (ასეთის არსებობის შემთხვევაში)	საქართველოს კულტურული მემკვიდრეობის დაცვის ეროვნული სააგენტოს წერილის შესაბამისად
6	საფუძვლიანი ეჭვის არსებობის შემთხვევაში, ინფორმაცია მიწის ნაკვეთის ეკოლოგიური მდგომარეობის შესახებ	
7		

განსაკუთრებული მნიშვნელობის ობიექტების მშენებლობის ნებართვების სამმართველო	ა. კაცაძე	2024 წ.	ბმ. №

მიწის ნაკვეთის სამშენებლოდ გამოყენების პირობები

დამკვეთი/მენაშენე: შპს ,,კოდორი"
საპროექტო ობიექტი: 110 კვ ელექტროგადამცემი ხაზის (ს/კ N01.01.645) რეკონსტრუქცია (N29 და N30 საყრდენებს შორის მონაკვეთი)
ობიექტის მისამართია ქალაქ თბილისის მუნიციპალიტეტების ტერიტორია

- მიწის ნაკვეთზე შენობა-ნაგებობების მშენებლობის ძირითადი მოთხოვნები:

1	მითითება მიწის ნაკვეთის ზოგად ან/და კონკრეტულ ფუნქციურ ზონაში მდებარეობის შესახებ (ასეთის არსებობის შემთხვევაში)	----------
2	მიწის ნაკვეთის განაშენიანების კოეფიციენტი	----------
3	მიწის ნაკვეთის განაშენიანების ინტენსივობის კოეფიციენტი	————
4	მიწის ნაკვეთის გამწვანების კოეფიციენტი	----------
5	მიწის ნაკვეთზე შენობა-ნაგებობათა განთავსების და მათი მაქსიმალური სიმაღლეების განსაზღვრა.	
6	შენობა-ნაგებობების სავარაუდო ფუნქციური დანიშნულება	110 კვ. ელექტროგადამცემი ხაზის რეკონსტრუქცია (N29 და N30 საყრდენებს შორის მონაკვეთი),
7	სხვა ფაქტორების გათვალისწინება: არსებული შენობა-ნაგებობების სართულიანობა, გაბარიტები, დანგრევა, შენარჩუნება ან მათი სივრცითი-გეგმარებითი წყობის შეცვლა.	————
8	მიწის ნაკვეთის ან მისი ნაწილის კეთილმოწყობა (მაგ. შემოღობვა, საბავშვო სათამაშო მოედნები, გამწვანება)	სამშენებლო დოკუმენტის შესაბამისად
9	სამშენებლო მოედნის მოწყობა	უზრუნველყოფილ იქნას მშენებლობის უსაფრთხოების წესები.

განსაკუთრებული მნიშვნელობის ობიექტების მშენებლობის ნებართვების სამმართველო	ა. კაცაძე 2024 წ.	ბმ. №

მიწის ნაკვეთის სამშენებლოდ გამოყენების პირობები

დამკვეთი/შენაშენი:	შპს „კოდორი“
საპროექტო ობიექტი:	110 კვ ელექტროგადამცემი ხაზის (ს/კ N01.01.645) რეკონსტრუქცია (N29 და N30 საყრდენებს შორის მონაკვეთი)
ობიექტის მისამართი	ქალაქ თბილისის მუნიციპალიტეტების ტერიტორია

10	ტერიტორიის საინჟინრო-გეოლოგიური მომზადება	საინჟინრო-გეოლოგიური კვლევის შესაბამისად
11	ავტომანქანების სადგომი ადგილების რაოდენობა	სამშენებლო დოკუმენტის შესაბამისად
12	საჭიროების შემთხვევაში წარმოდგენილ იქნას არსებული შენობა-ნაგებობების რეკონსტრუქციის (მიშენება-დაშენება) დროს აზომვითი ნახაზები	_____
13	საჭიროების შემთხვევაში კანონმდებლობის შესაბამისად სხვა ინფორმაცია/მოთხოვნები	გათვალისწინებულ იქნას: -ქალაქ თბილისი მუნიციპალიტეტის მერიის გარემოს დაცვის საქალაქო სამსახურის 2024წ. 20.12 N18-01243552825 წერილის მოთხოვნები; წარმოდგენილ იქნას: -სავალდებულო საექსპერტო შეფასება პროექტის საინჟინრო-გეოლოგიურ ნაწილზე, კონსტრუქციული და ტექნოლოგიურ სქემებზე; -მიწის ნაკვეთების მესაკუთრეთა თანხმობები: - ხაზოვანი ნაგებობების მესაკუთრეთა თანხმობები **ინფორმაციისთვის:** -მშენებლობის ნებართვის გაცემის ადმინისტრაციული წარმოების პირველი სტადია - მიწის ნაკვეთის სამშენებლოდ გამოყენების პირობები არ ითვალისწინებს ობიექტზე სამშენებლო სამუშაოების დაწყებას და სამშენებლო დოკუმენტის შეთანხმებამდე და მშენებლობის ნებართვის გაცემამდე წარმოებულ უნებართვო მშენებლობაზე გავრცელდება კანონმდებლობით დადგენილი საჯარიმო სანქციები.

განსაკუთრებული მნიშვნელობის ობიექტების მშენებლობის ნებართვების სამმართველო	ა. კაცაძე	2024 წ.	ბე. №

ტოპოგრაფიული გეგმა

ქალაქი თბილისი , ვეძისის სასაფლაოს მიმდებარედ

ქალაქ თბილისში, ვეძისის სასაფლაოს მიმდებარედ, დამკვეთის სს "თელასი"–ის მიერ მოცემული ბუფერის აზომვა.

ს/კ:01.14.15.001.289

ს/კ:01.14.15.001.418

ს/კ: 01.14.15.003.173

შენიშვნა: მიწის სამუშაოების დროს გთხოვთ შეატყობინოთ შესაბამის სამსახურებს

UTM-WGS 1984 datum, Zone 38 North, Meter; Cent. Meridian 45d E

პირობითი აღნიშვნები

- საცხ. სახლი
- არასაცხ. სახლი
- სასაფლაოს კონტური
- ბეტონის კედელი
- გზა
- კედელი
- ელ. გადამცემი ხაზი
- ბუჩქი
- ხე ფოთლოვანი
- ანძა
- იურიდიული საზღვარი
- შესასვლელი
- საპარ. კაბელი
- საკარ.ბუფერი
- გარე განათება
- სამეთვალყურეო ჭები
- UTM (საერთაშორისო) სისტემის კოორდ.
- ადგილობ. სისტემის სამუშაო კოორდ.
- გამწვანება
- ონკანი
- კომუნიკაციები
- ბორდიური
- კედელი
- კომუნიკაციები
- გაზი
- ელ. ქსელები
- გათბობა
- დრენაჟი

შემსრულებელი 0.მ ვახტანგ როსტიაშვილი

ტელ:511157710

დირექტორი		გ.როხვაძე
კომპიუტერული დამუშავება		ნ.ჯანელიძე
შემსრულებელი		ნ.ჯანელიძე
მ. 1:750		11.10.2024

gwp

№ 0024-0957792 D 06.06.2024

შპს „ჯორჯიან წეითერ ენდ პაურ“
მისამართი: მცხეთა-მუხიანის ქუჩა N5, სართ.N6, ბინა N16
ელ-ფოსტა: georgianwaterandpower@gmail.com
ტელეფონი: 574 44 04 46

ობიექტი: „ქ. მცხეთა, ს/კ 01.14.15.001.418 და ს/კ 01.14.15.001.289 წყალსადენ-წყალარინების ქსელების მშენებლობის განთავსება თაობაზე

ბატონებო, ჩვენ ვფლობთ მიწამართვის ნაკვ. კოდით 01.14.15.001.418; 01.14.15.001.289 ყოფილ „კომბინატის“ ნაკვეთზე მოქმედ წყალსადენ D=160 მმ, D=150 მმ და D=90 მმ ქსელები და წყალარინების D=400 მმ ქსელი (ასბესტცემენტი ბანაობა), რომელთა მიმართ დაცული უნდა იქნას სანიტარულ-ბიტეკური ნორმები და წესები დაცვითი მოთხოვნები.

განსაკუთრებით გვსურს, რომ წყალსადენ-წყალარინების ქსელებიდან დაცილებული მოქმედებს კანალიზაციონიათ დაცილებით რეკომენდაციები, რომელთა შესრულებაც სავალდებულოა ყველა ფიზიკური და იურიდიული პირისთვის.

საქართველოს მთავრობის, დამოწმებულების და სოფლის მეურნეობის 2001 წლის 16 აგვისტოს N2978 ბრძანებით დამტკიცებული „ქალაქის სარწყავი ქსელებისა და ნაგებობების წესების“ დანართი 3-ის „ქსელებისთვის წყალთან და სანიტარულ-სანიტარული დამოწმებულების წყალსადენ-წყალარინების სანიტარული დაცვის ზონები. სანიტარული წესები და ნორმები. სანქციან 2.1.4. 008 – 00“), სანიტარული ნორმების და წესების (სანიტ 2.04.03-84) თანახმად, წყალსადენ-წყალარინების მილსადენის მიმართულებით დადგენილია სანიტარული ეკოლოგიური ზონები, რომლის არეალი ითვალისწინებს წყალსადენ-წყალარინების ქსელებიდან ორივე მხარეს ალე მხრიდან ერებით - არანაკლებ 10 მ-ისა, როდესაც წყალსადენ-წყალარინების ქსელების დიამეტრი 1000 მმ-მდე და არანაკლებ 20 მ-ისა, როდესაც წყალსადენ-წყალარინების ქსელების დიამეტრი 1000 მმ-ზე მეტია, ხოლო ერებულ წყლების არსებობისას, არანაკლებ 50 მ-ისა, მილის დიამეტრის მიუხედავად. ზემოაღნიშნული ნორმების ფარგლებში, სანიტარული დაცვის ზონების ორგანიზება მოითხოვს ტერიტორიის მოცულობების, სასმელწყლის მიმდინარეობის, სასაფლაოების, ცხოველთა სამარხების, ფეკალიასთან მებრძოლებისათვის საფრთხის მიმდინარეობის და ღონისძიებების, სანიტარული დაცვის ზონების, ტერიტორიებისა და სამრეწველო ობიექტების ის სამრეწველო და სასოფლო-სამეურნეო საწარმოების მოქმედება და ფუნქციონირება, რომელიც შესაძლებელია გაფრქვევის მიადგილი და ერებების წყლების სანიტარული მდგომარეობა.

GEORGIAN WATER AND POWER LTD

რაც შეეხება სამშენებლო ნორმებით და წესებით (სნიდან) 11-99-80, სნიდან) 2.07.01-89) დადგენილ რეკომენდაციებს, პამპალი (ცემენტის) პორიზონტალურად მილსადენიდან წარმოებულ მანძილებზე ექნება იქნის წყალსადენის და წყალის წყალარინების შენობა-ნაგებობებამდე: - არანაკლებ 5 მეტრი, ხოლო თავისუფალი წყალარინების შემთხვევაში - არანაკლებ 3 მეტრი. შემამჭიდროდ, მოცემულ არეალში, წყალსადენის მილსადენ 3 მეტრამდე მანძილზე, ხოლო წყალარინების ქსელების შემთხვევაში, 3 მეტრ მანძილზე ნებისმიერი მშენებლობა დაუშვებელია.

წყალსადენ-წყალარინების მილის გარშემო ტერიტორია ითვლება გარემოდაც ჩასვის ზონად, ამიტომ „კომბინატის“ ტერიტორიაზე მოქმედი წყალმომარაგი ქსელისა და საგრუნტო ობიექტების შენობა-ნაგებობებისათვის, რათა მილსადენის დაზიანების შემთხვევაში თავიდან იქნას აცილებული შესაძლო ზარალის ჩადენა.

ამავე გარემოების გათვალისწინებით „კომბინატი“ გამოიკვლიოს მიღებულების ზონაში მოქალაქეთა სარგებლის დროებს, ტერიტორიების, სკვერების, ბაღების განაშენიანების და კეთილ სხვა ტერიტორიების ორგანიზების ნებართვა.

თუ ფიზიკურ-იურიდიული პირების მიერ არ იქნება დაცული ზემოაღნიშნული სანიტარული და სამშენებლო ნორმების და წესების მოთხოვნები, ისინი სრულად აგებენ პასუხს ამგვარი მოთხოვნების დარღვევის შედეგად დამდგარ ზარალზე, ხოლო მიწის ქსელებზე მომდარი დაზიანებების შემთხვევაში, მათივე მიერ ქსელებზე ზარალზე (ზარალზე „კომბინატი“ იხსნის ყოველგვარ პასუხისმგებლობას. ფიზიკური-იურიდიული პირების მიერ ზემოაღნიშნული სანიტარული და სამშენებლო ნორმების და წესების მოთხოვნების დარღვევის შემთხვევაში, „კომბინატი“ იტოვებს უფლებას, მოპასუხის ქ თანხების მოპოვებისათვის მართოს მიმოცილების ამსრულოს მშენებლობის ცრმანდების შეწერების მოთხოვნას.

ამასთანავე, „კომბინატი“ გაფრთხილი, რომ იქნებ განხორციელი მოთხოვნები მიწის ნაკვეთზე მესაკუთრეთა გადიდებს, სხვა, მესამე პირთა ქონის საკუთრებასთან დაკავშირებით ორივეთი წყალსადენ-წყალარინების ქსელები, რომელთა შესახებ „კომბინატი“ ინფორმაციას არ ფლობს.

რაც შეეხება ქქ. ქვემო ზოომშენის, საბორნე „კომბინატში“ წარმოადგენილი ქქ. ქვემო, სათაო გამაზრებული და დაცული ობიექტი საბოლოო ინფორმაციის წყალსადენ-წყალარინების ქსელებზე.

მზესთან ინოვაციონიდან შესაძლებელია წყალსადენის მოთხოვნილი გამტკიცება (D=160 მმ) პლასტმასის მილსადენით გამდელი D=300 მმ დიამეტრის ქსელზე.

წყალარინების მოთხოვნილი გამტკიცება (D=200 მმ) პლასტმასის მილსადენით გამდელი 400 მმ დიამეტრის წყალარინების ქსელზე.

დამატებით გაცნობებთ, რომ ზემოაღნიშნული ინფორმაცია არ წარმოადგენს წყალსადენ-წყალარინების ორმ ქსელების პროექტირების საფუძველს.

ქსელების მოწყობასთან ურთიერთობა დარეგულირების მიზნით მოსთხოვთ კომპანიას წყალმომარაგება დამ წყალარინების ტექნიკური პირობის მოთხოვნის განაცხადით.

დანართი: 1 ფურცელი.

პატივისცემით,
იუზე გახარიშვილი

წყალსადენის ქსელების დირექტორის მოადგილე
საინჟინრო ექსპერტიზა-დაპროექტების უფროსი

ნ. ლილუა
2024-11-01 11:01:33

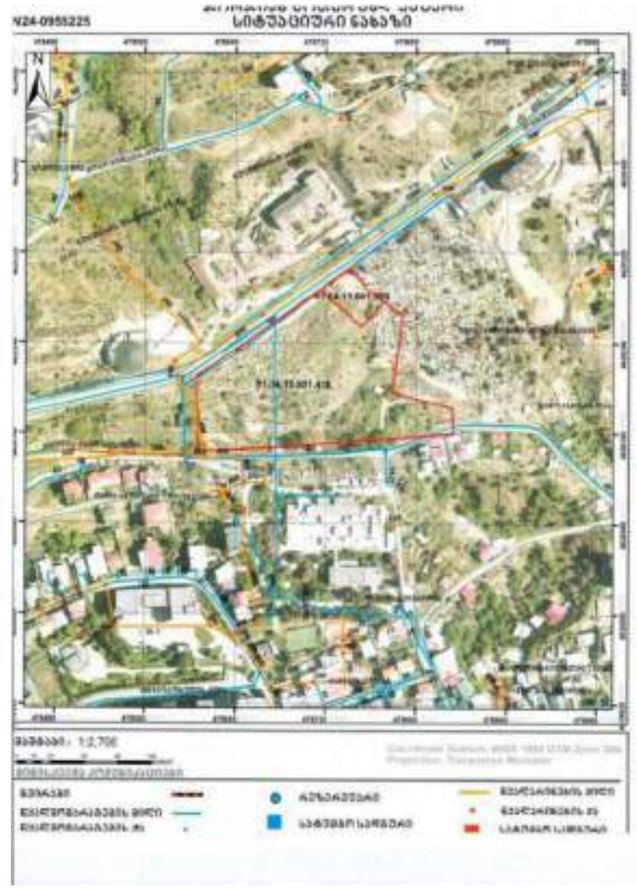

მრავალბინიანი საცხოვრებელი სახლების კომპლექსი ქ. მცხეთაში, ლერწამა ამაღლების ქუჩაზე ს/კ 01.14.15.001.418 და ს/კ 01.14.15.001.289	განაშენიანების რეგულირების გეგმა	წყალსადენის, წყალარინების (საყოფაცხოვრებო) სანიაღვრე წყალარინების ძირითადი და ლოკალური ქსელის გეგმა (C.I.W; C.I.S)	ალექსანდრე ჯობავა	ჯობა სერვისი	შპს "უე ეი დი სტუდიო" ქ. თბილისი, ც. ფიროსმანის ქ. №53, საკონტაქტო ტელ: (995 32) 26 33 15, ელ-ფოსტა: info@uad.ge	07.2024	A-03	1:1000	გრ-29

gwp

№ 0624-0959355 D 31.05.2024

შპს „ჯორჯიან უოთერ ენდ ფაურმა"
მისამართი: ვ. მაღლაკელიძის ქუჩა N5, შე-6 სართ. ბინა N16
ელ. ფოსტა: georgewaa@gmail.com
ტელეფონი: 574 44 04 46

შპს „ჯორჯიან უოთერ ენდ ფაურმა" განიხილა თქვენი განცხადება (რეგისტრაციის IN24-0953623, თარიღი: 27/05/2024 წ.) ამავე ქალაქის ტერიტორიაზე არსებულ მიწის ნაკვეთებზე საკ. კოდი 01.14.15.001.418; 01.14.15.001.289 წყალსადენის ქსელების მშენებლობის შესახებ ინფორმაციის გამოთხოვის თაობაზე.

გაცნობებთ, რომ აღნიშნულ მისამართზე მიწის ნაკვეთებზე საკ. კოდები 01.14.15.001.418; 01.14.15.001.289 გავლებულია „კომპანიის" საკუთრებაში რიგებული წყალსადენის: D=160 მმ, D=150 და D=90 მმ ქსელები და წყალარინების D=400 მმ ქსელი (თბილისის სიტუაციური ნახაზი).

აღნიშნული ქსელების მიმართ დაცული უნდა იყოს წყალსადენ წყალარინების ქსელებთან დაკავშირებით მოქმედი კანონმდებლობით დადგენილი რეგულაციები, რომელთა შესრულებაც სავალდებულოა ყველა ფიზიკური და იურიდიული პირისთვის.

საქართველოს მთავრობის, ჯანმრთელობისა და სოციალური დაცვის მინისტრის 2001 წლის 16 აგვისტოს N297/ნ მრთანებით დამტკიცებული „ქალაქის ხარისხობრივი მდგომარეობის ნორმების" დამატება 5-ის „წყალმომარაგების წყაროებისა და სასმელ-სასუფთავი დანიშნულების წყალსადენების სანიტარული დაცვის ზონები. სანიტარული წესები და ნორმები. სანქვან 2.1.4.000 – 00"), სამშენებლო ნორმების და წესების (სანქვან 2.04.02-84) და ადგილ. „კომპანიის" ტექნიკური სამსახის 2017 წლის 11 ივლისის გადაწყვეტილების (ოქმი N8) და ტექნიკური საბჭოს 2017 წლის 4 ოქტომბრის გადაწყვეტილების (ოქმი N12) თანახმად, წყალსადენ-წყალარინების მიღებით მშენებლობაში დაფუძნდება სანიტარული უსაფრთხოების ზონები, რომლის პირველ კოორდინატებს წყალსადენ-წყალარინების ქსელებიდან ორივე მხარეს თუ მხრიდან ერთ-ერთ - არანაკლებ 10 მ-ისა. რიგი წყალსადენ-წყალარინების ქსელების დიამეტრი 1000 მმ-მდეა და არანაკლებ 20 მ-ისა. რიგი წყალსადენ-წყალარინების ქსელების დიამეტრი 1000 მმ-ზე მეტია, ხოლო ერთერთ წყალის არსებობისას, არანაკლებ 50 მ-ისა. მიღის დიამეტრის მიუხედავად. ზემოაღნიშნული ნორმების საფუძველზე. სანიტარული დაცვის ზონებში იკრძალება მცენარეულების, სასეირნოების ობიექტების, სასაფლაოების, ცხოველთა სამარხების, ასტომასაწარო (ბენზინგასამარაო) საწყობების მოწყობა და ფუნქციონირება. სანიტარული დაცვის ზონებში, აგრეთვე, იკრძალება ნებისმიერი ის სამუშაოების და სახიფათო-სანეგნიერი საწარმოს მოწყობა და ფუნქციონირება, რომელიც შესაძლებელია გაბინძურების ნიადაგისა და ქვიშის წყლების სანიტარული მდგომარეობა.

რაც შეეხება სამშენებლო ნორმებით და წესებით (სნიპ 11-89-80; სანქვან 2.07.01-89) დადგენილ ოქმებებს, მანძილი (დამორება) პორიზონტალურად ქსელებიდან ნებისმიერ შენობა-ნაგებობამდე უნდა იყოს: წყალსადენის და წნევიანი წყალარინების შემთხვევაში - არანაკლებ 5 მეტრი, ხოლო თვითდენით წყალარინების შემთხვევაში - არანაკლებ 3 მეტრი. შესაბამისად, ხაქმენ არეალში წყალსადენის ქსელიდან 5 მეტრამდე მანძილზე, ხოლო წყალარინების ქსელიდან 3 მეტრამდე მანძილზე ნებისმიერი მშენებლობა დაუშვებელია.

აღნიშნული ქსელების გარშემო ტერიტორია ითვლება გამწვანებულ რისკის ზონად, ამიტომ „კომპანიის" ავტორიზებულ მოამზია წყალმომრეთ ჯგუფისა და სადრენაჟე არხის მოწყობა შენობა-ნაგებობებისათვის, რათა ქსელის დაზიანების შემთხვევაში თავიდან იქნას აცილებული შესაძლო ზარალის რისკი.

ამავე გარემოების გათვალისწინებით, „კომპანია" გამორიცხავს მიღამდენების ზონაში მრავალწლიანი ხარეკების დარგვას, ასფალტდასხმის, სკვერების, ბაღებია გასართობი მოედნების და კაპიტალური სახელოსნოებრივი ხასიათის მქონე სხვა აქტიური საზოგადოებრივი ხასიათის მოწყობას.

თუ ფიზიკური/იურიდიული პირების მიერ არ იქნება დაცული ზემოაღნიშნული სანიტარული და სამშენებლო ნორმებისა და წესების მოთხოვნები, ისინი სრულად აგებენ პასუხს ამგვარი მოთხოვნების დარღვევის შედეგად დამდგარ ზიანზე, ხოლო მიწისქვეშა ქსელებზე მომსახურე ავარიის/დაზიანების შემთხვევაში, მათივე მოქმედებით ზარალზე (ზიანზე) „კომპანია" ანხის ვიდეოგარ პასუხისმგებლობას. ფიზიკური/იურიდიული პირების მიერ ზემოაღნიშნული სანიტარული და სამშენებლო ნორმების და წესების მოთხოვნების დარღვევის შემთხვევაში, „კომპანია" იტოვებს უფლებას, მიმართოს ქ. თბილისის მუნიციპალიტეტის მერიის მუნიციპალურ ინსპექციას მშენებლობის ცარიელის / შეჩერების მოთხოვნით.

ამასთანავე, „კომპანია" გაცნობებთ, რომ თქვენ განცხადებაში მითითებულ მიწის ნაკვეთზე ან მიმდებარედ შესაძლებელია გადიოდეს, სხვა, მეტად პირია კერძო საკუთრებაში/ფლობილობაში არსებული წყალსადენ-კანალიზაციის ქსელები, რომელთა შესახებ „კომპანია" ინფორმაციას არ ფლობს.

რაც შეეხება წყალსადენის D=150 და D=50 მმ ქსელების გადატანას, საქართა „კომპანიას" მოსართია შესაძლო განხეთქილ ფორმით (პროექტის საორიენტაციო ფასის დადგენა"). „კომპანია" განსაზღვრავს მათი გადატანის ტექნიკურ შესაძლებლობას, რის შემდეგაც პროექტირების გაკეთილ, ხელშეკრულების გაფორმებისა და დაინტერესებული მხარის მ შესაბ პირის მიერ, საჭიროდ ფინანსური ურთიერთდაფარვის შემთხვევაში, დაიწყება პროცესი და „კომპანიის" ზედამხედველობით დაინტერესებული მხარის მიერ ჩატარდება საჭირო სამშენებლო-სამონტაჟო სამუშაოები.

დანართი: 1 ფურცელი.

პატივისცემით,

ოვის გამოძიებელი
წყალსადენის ქსელების დირექტორის მოადგილე/
საოპერაციო ცენტრების დეპარტამენტის უფროსი

შემსრულებელი: ნ. ლილუაშ
ტელეფონი: 293 11 11 (51-43)

IN24-0953623

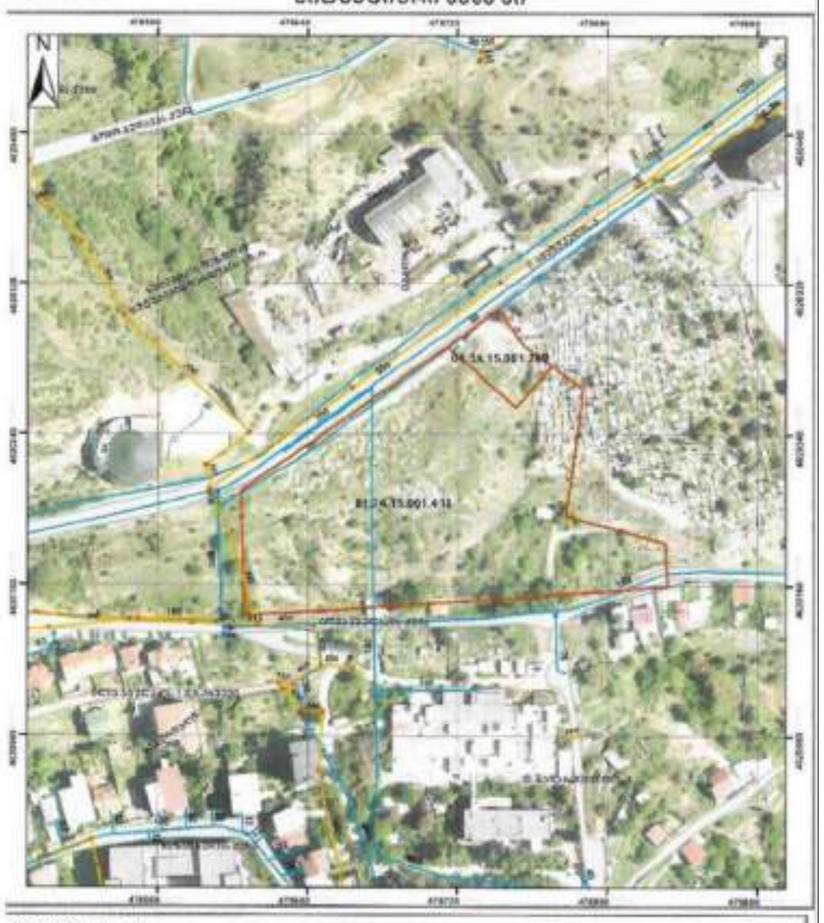

მრავალბინიანი საცხოვრებელი სახლების კომპლექსი ქ. თბილისში, ელიაზა ამაშუკელის ქუჩაზე ს/კ 01.14.15.001.418 და ს/კ 01.14.15.001.289	განათლებისა და რეკრეაციის გეგმა	წყალსადენის, წყალარინების (საყოფაცხოვრებო) სანიაღვრე წყალარინების ძირითადი და ლოკალური ქსელის გეგმა (C.I.W; C.I.S)	არქიტექტორი კობა სურმავა	კობა სურმავა	შპს "უე ეი დი სტუდიო"	07.2024	A-03	1:1000	გრ-29-2

ვაკე-საბურთალოს რაიონი ამაშუკელის ქუჩის მიმდებარედ
წ ალსადენის ქსელის გადატანის პროექტი ს.კ. 01.1 .15.001. 1



202[illegible] აგვისტო

ს ა რ ჩ ე ვ ი

	ნახაზის დასახელება	ფურცელი
	ტ ე ქ ნ ო ლ ო გ ი უ რ ი ნ ა წ ი ლ ი	
1	სარჩევი	წ-1
2	ტექნიკური დავალება	გვ. 1-2
3	განმარტებითი ბარათი	წ-2
4	ობიექტის სიტუაციის ამსახველი ფოტომასალა	წ-3
5	გენგეგმა - ორთო ფოტოთი	წ-4
6	გენგეგმა - ორთო ფოტოს გარეშე	წ-5
7	გეგმა 1	წ-6
8	გეგმა 2	წ-7
9	წ ალსადენის საპროექტო ჭა	წ-8
10	წ ალსადენის მილის მიწის თხრილის განივი კვეთი	წ-9

	ნახაზის დასახელება	ფურცელი
	კ ო ნ ს ტ რ უ ქ ც ი უ ლ ი ნ ა წ ი ლ ი	
1.	ნახაზების ჩამონათვალი	სკ-1
2.	ჭის ანაკრები რკინაბეტონის გადახურვის ფილა 1000 მმ სა ალიბე ნახაზი	სკ-2
3.	ჭის ანაკრები რკინაბეტონის გადახურვის ფილა 1000 მმ არმირება სპეციფიკაცია	სკ-3
4.	ჭის ანაკრები რკინაბეტონის რგოლი 1000 მმ 00 მმ	სკ-4
5.	ჭის ანაკრები რკინაბეტონის ძირი 1000 მმ	სკ-5
6.	ჭის ანაკრები რკინაბეტონის გადახურვის ფილა 1500 მმ სა ალიბე ნახაზი	სკ-6
7.	ჭის ანაკრები რკინაბეტონის გადახურვის ფილა 1500 მმ არმირება	სკ-7
8.	ჭის ანაკრები რკინაბეტონის გადახურვის ფილა 1500 მმ სპეციფიკაცია	სკ-8
9.	ჭის ანაკრები რკინაბეტონის რგოლი 1500 მმ 00 მმ	სკ-9
10.	ჭის ანაკრები რკინაბეტონის ძირი 1500 მმ	სკ-10
11.	ჭის ანაკრები რკინაბეტონის ძირი 1500 მმ სპეციფიკაცია	სკ-11
12.	ანაკრები რკინაბეტონის წ ალმზომის ჭა	სკ-12
13.	წ ალმზომის ჭის ანაკრები რკინაბეტონის გადახურვის ფილა სა ალიბე ნახაზი	სკ-13
14.	წ ალმზომის ჭის ანაკრები რკინაბეტონის გადახურვის ფილა არმირება	სკ-14

	სამუშაოების შესრულების მეთოდოლოგია წ ალსადენი	
1.	წ ალსადენის ტიპიური ჭა მრგვალი ჭების კონსტრუქციული ელემენტების საძირკვლის რგოლების და ფილების გადაბმის კვანძი	გვ-1
2.	მიწის თხრილის და ჭის ქვაბულის გამაგრების კვანძი	გვ-2
3.	ინერტული მასალები	გვ-3
4.	მილების მოწ ობა	გვ-4
5.	თხრილის შევსების მეთოდოლოგია	გვ-5
6.	საპროექტო ქსელის მოწ ობა გარეცხვა და იდრავლიკური გამოცდა	გვ-6
7.	ღამის სამუშაოები და ნარჩენების მართვა	გვ-
8.	დროებითი შენობა ნაგებობები	გვ-8
9.	მობილიზაცია და სამშენებლო მოედნის მოწესრიგება	გვ-9



დამკვეთი: (#) IC24-0973734 IN24-0953623

ბიზნესცენტრების განვითარების დეპარტამენტი

შემსრულებელი:

ტექნიკური ექსპერტიზისა და პროექტირების დეპარტამენტი

პროექტის დასახელება:

ვაკე-საბურთალოს რაიონი ამაშუკელის ქუჩის მიმდებარედ წ ალსადენის ქსელის გადატანის პროექტი ს.კ. 01.1 .15.001. 1

პროექტი მოამზადა:

ნიკოლოზ ნაცვლიშვილი

პროექტი შეამოწმა:

თეა სალია

თარიღი: აგვისტო 202

სარჩევი

მასშტაბი	ფურცელი	ფორმატი
-	წ-1	A3

საოპერაციო ცენტრების დეპარტამენტის უფროსს,
ივანე გაბიტაშვილს

ვაკე-საბურთალოს საოპერაციო ცენტრის მენეჯერის,
თემურ წითლიძის

სამსახურეობრივი ბარათი

განცხადების IN24-0953623 პასუხად გაცნობებთ, რომ განცხადებაში მითითებული წყალსადენის d=150მმ-იანი და d=50მმ-იანი ქსელების გადატანა შესაძლებელია, რაც უნდა განხორციელდეს დაინტერესებული მხარის მიერ, თანდართული სქემატური ნახაზის მიხედვით.

კომპანია არ არის წინააღმდეგი, რომ განხორციელდეს ქსელების გადატანა.

პატივისცემით,

ვაკე-საბურთალოს საოპერაციო ცენტრის
მენეჯერი თემურ წითლიძე

წყალმომარაგების ექსპლუატაციის ჯგუფის
უფროსი ლევან ახრახაძე

შემსრულებელი:
სერგო ჯანიაშვილი
ტელ:599 85 42 36

თარიღი: 28/05/2024

IN24-0951341

სიტუაციური ნახაზი

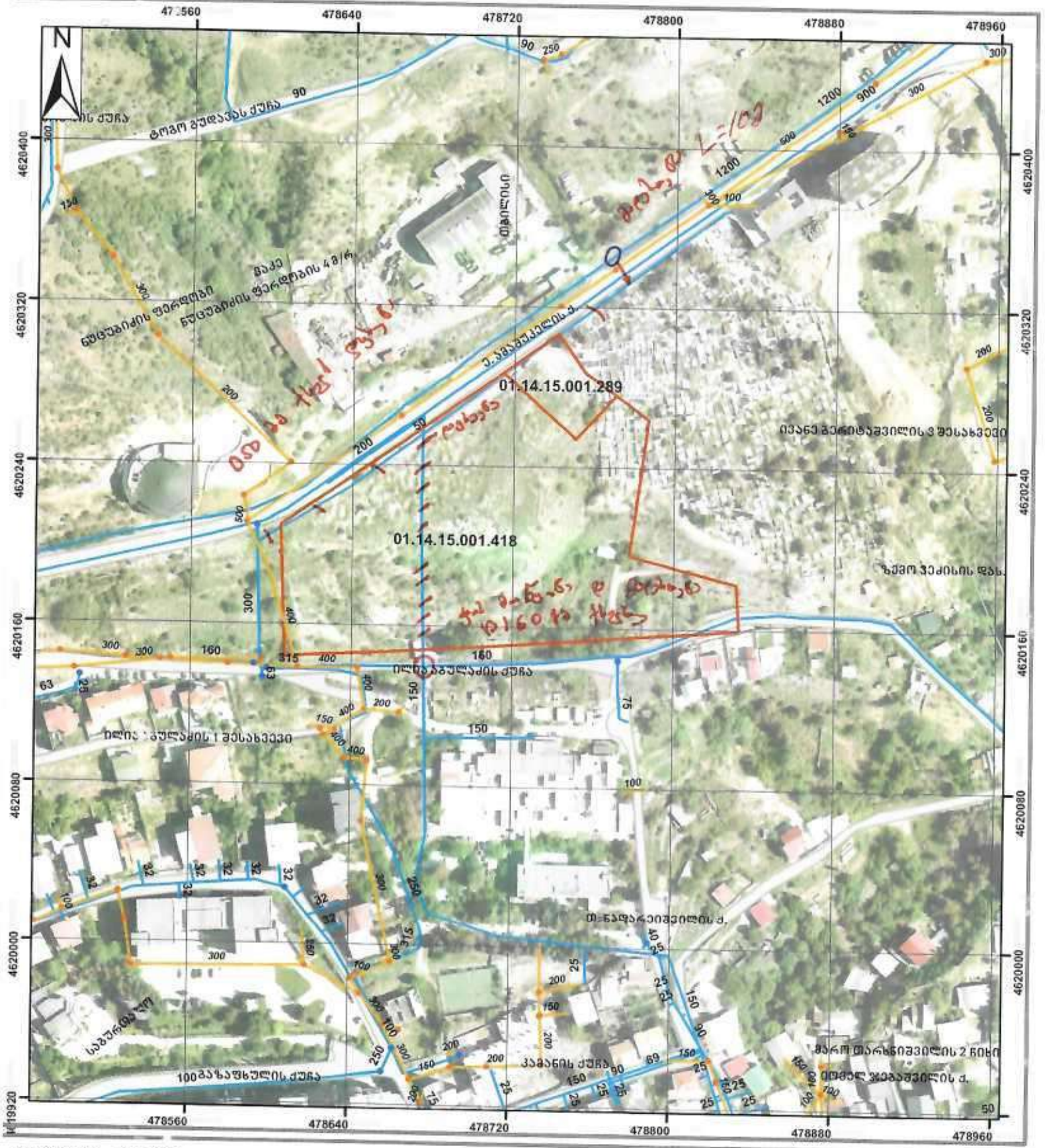

მაშტაბი: 1:2,500

0 15 30 60 90 120 მეტრი

Coordinate System: WGS 1984 UTM Zone 38N
Projection: Transverse Mercator

მიწისქვეშა კომუნიკაციები

- გვირაბი
- წყალმომარაგების მილი
- წყალმომარაგების ჭა
- რეზერვუარი
- სატუმბო სადგური
- წყალარინების მილი
- წყალარინების ჭა
- სატუმბო სადგური

განმარტებითი ბარათი

ზოგადი ინფორმაცია:
წინამდებარე პროექტი დამუშავებულია კომპანია ორ იან უოთერ ენდ ფაუერის სტრუქტურული ერთეულის - ტექნიკური ექსპერტიზისა და პროექტირების დეპარტამენტის მიერ.
ტექნიკური დავალება რომელიც გაცემულია პროექტის დამკვეთის - -ის ბიზნესცენტრის მიერ ითვალისწინებს ვაკე-საბურთალოს რაიონში ე. ამაშუკელის ქუჩის მიმდებარედ წ ალსადენის ქსელის გადატანას.
საპროექტო დოკუმენტაციაში გამო ენებული თითოეული ტექნიკური გადაწ ვეტილება მიღებულია საქართველოში მოქმედი სამშენებლო წესებისა და ნორმების საფუძველზე.

პროექტის მიზანი:
წინამდებარე პროექტი ითვალისწინებს არსებული პოლიეთილენის PE100 SDR11 PN16 d 50 მმ ქსელის დახშობა-გაუქმებას და გადაერთებას არსებულ d 1200 მმ ქსელზე ასევე უნდა გაუქმდეს არსებული d 150 მმ ქსელი და დაერთდეს არსებულ პოლიეთილენის PE100 SDR11 PN16 d 1 0 მმ ქსელზე ჭის მოწ ობით.

არსებული და საპროექტო ქსელების დახასიათება:
საპროექტო ქსელი ეწ ობა პოლიეთილენის 100 11 1 d 50 1 0 მმ მილისგან.
არსებული ქსელი შედგება პოლიეთილენის d=50 150 მმ მილისგან.
ქსელის სამუალო ჩაღრმავება : 1.2 მ.
პოლიეთილენის 100 11 1 d 50 მმ 15 მ.
პოლიეთილენის 100 11 1 d 1 0 მმ 35 მ.
საპროექტო ქსელის სრული სიგრძე შეადგენს L=50.0 მ-ს.

საპროექტო ქსელის მოწ ობა გათვალისწინებულია ტრაპეციული ტიპის მიწის თხრილის მიხედვით.

გეოლოგია:

გეოლოგიური მონაცემები აღებულია საფონდო მასალებზე და რდნობით რომლის მიხედვითაც საპროექტო არეალში IV კატეგორიის გრუნტია.

კომუნიკაციები:

მიუხედავად იმისა რომ მოკვლევის დროს არსებულ კომუნიკაციებზე ინფორმაცია სრულად ასახულია პროექტში სამშენებლო სამუშაოების დაწ ებამდე შემსრულებელი ვალდებულია მიწისქვეშა ქსელების მდებარეობა დააზუსტოს კომუნიკაციის მფლობელ კომპანიებთან.

გზის საფარი:
პროექტით სამშენელო სამუშაოები გათვალისწინებულია ასფალტის ბეტონისა და გრუნტის საფარიან გზაზე
აღსადგენი ასფალტის საფარი 25 მ^2. აღსადგენი ბეტონის საფარი 15 მ^2.

გეოდეზია:
ტოპოგეოდეზიური სამუშაოები შესრულებულია A 10 ხელსაწ ოს გამო ენებით.



დამკვეთი: (#) IC24-0973734
IN24-0953623
ბიზნესცენტრების განვითარების დეპარტამენტი

შემსრულებელი:
ტექნიკური ექსპერტიზისა და პროექტირების დეპარტამენტი

პროექტის დასახელება:
ვაკე-საბურთალოს რაიონი ამაშუკელის ქუჩის მიმდებარედ წ ალსადენის ქსელის გადატანის პროექტი ს.კ. 01.1 .15.001. 1

პროექტი მოამზადა:
ნიკოლოზ ნაცვლიშვილი

პროექტი შეამოწმა:
თეა სალია

თარიღი: აგვისტო 202

განმარტებითი ბარათი

მასშტაბი	ფურცელი	ფორმატი
-	წ-2	A3

ობიექტის სიტუაციის ამსახველი ფოტომასალა





დამკვეთი: (#) IC24-0973734
IN24-0953623

ბიზნესცენტრების განვითარების დეპარტამენტი

შემსრულებელი:

ტექნიკური ექსპერტიზისა და პროექტირების დეპარტამენტი

პროექტის დასახელება:

ვაკე-საბურთალოს რაიონი ამაშუკელის ქუჩის მიმდებარედ
წ ალსადენის ქსელის გადატანის პროექტი ს.კ. 01.1 .15.001. 1

პროექტი მოამზადა:

ნიკოლოზ ნაცვლიშვილი

პროექტი შეამოწმა:
თეა სალია

თარიღი: აგვისტო 202

ობიექტის სიტუაციის ამსახველი ფოტომასალა

მასშტაბი	ფურცელი	ფორმატი
	წ-3	A3

გენ-გეგმა ორთო ფოტოს დატანით

ჩ
დ ს
ხ

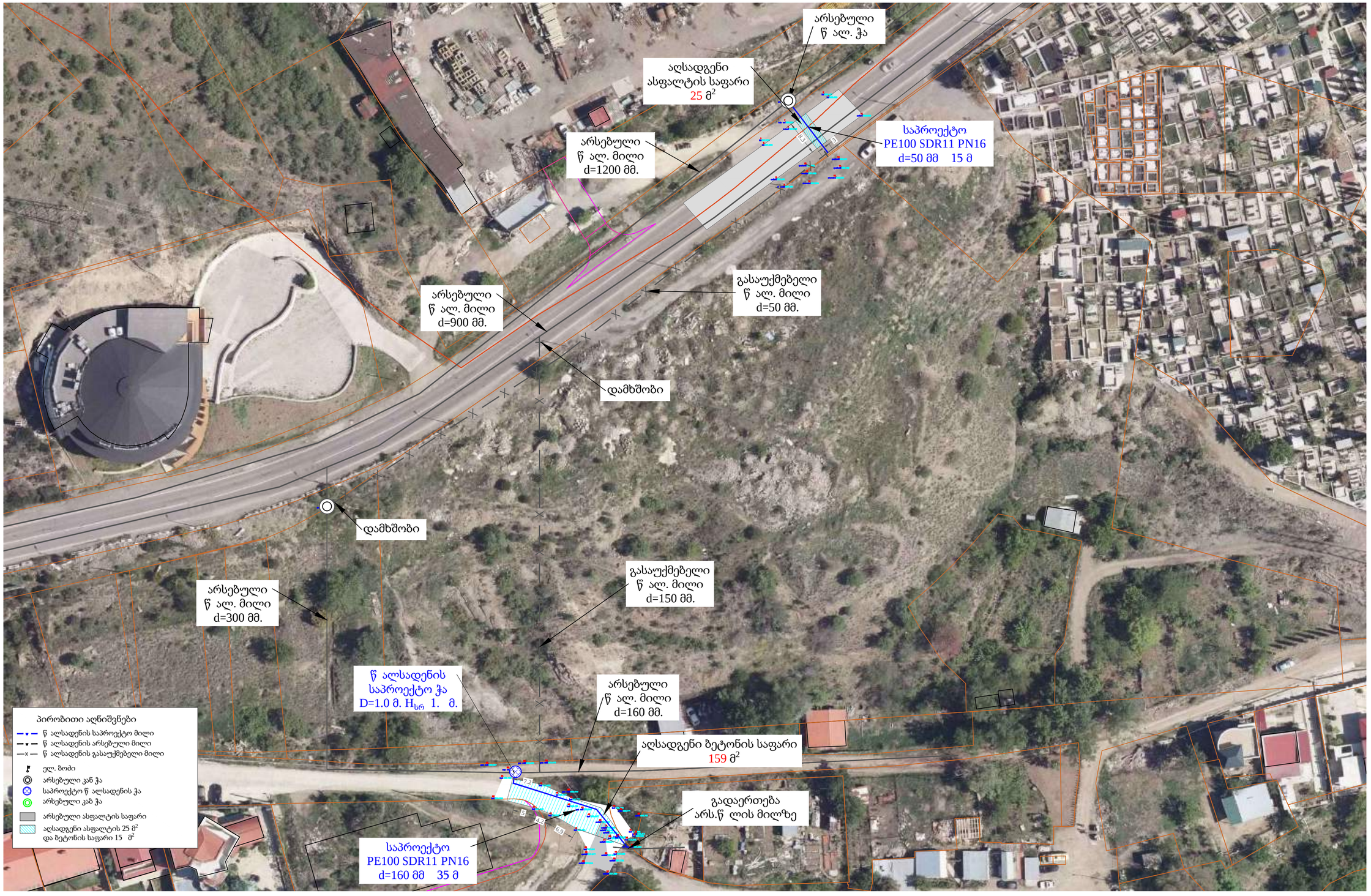

gwp

დამკვეთი: (#) IC24-0973734
IN24-0953623
ბიზნესცენტრების განვითარების დეპარტამენტი

შემსრულებელი:
ტექნიკური ექსპერტიზისა და პროექტირების დეპარტამენტი

პროექტის დასახელება:
ვაკე-საბურთალოს რაიონი ამაშუკელის ქუჩის მიმდებარედ წ ალსადენის ქსელის გადატანის პროექტი ს.კ. 01.1 .15.001. 1

პროექტი მოამზადა:
ნიკოლოზ ნაცვლიშვილი

პროექტი შეამოწმა:
თეა სალია

თარიღი: აგვისტო 202

გენ-გეგმა ორთო ფოტოს დატანით

მასშტაბი	ფურცელი	ფორმატი
	წ-4	A2

გენ-გეგმა ორთო ფოტოს დატანით

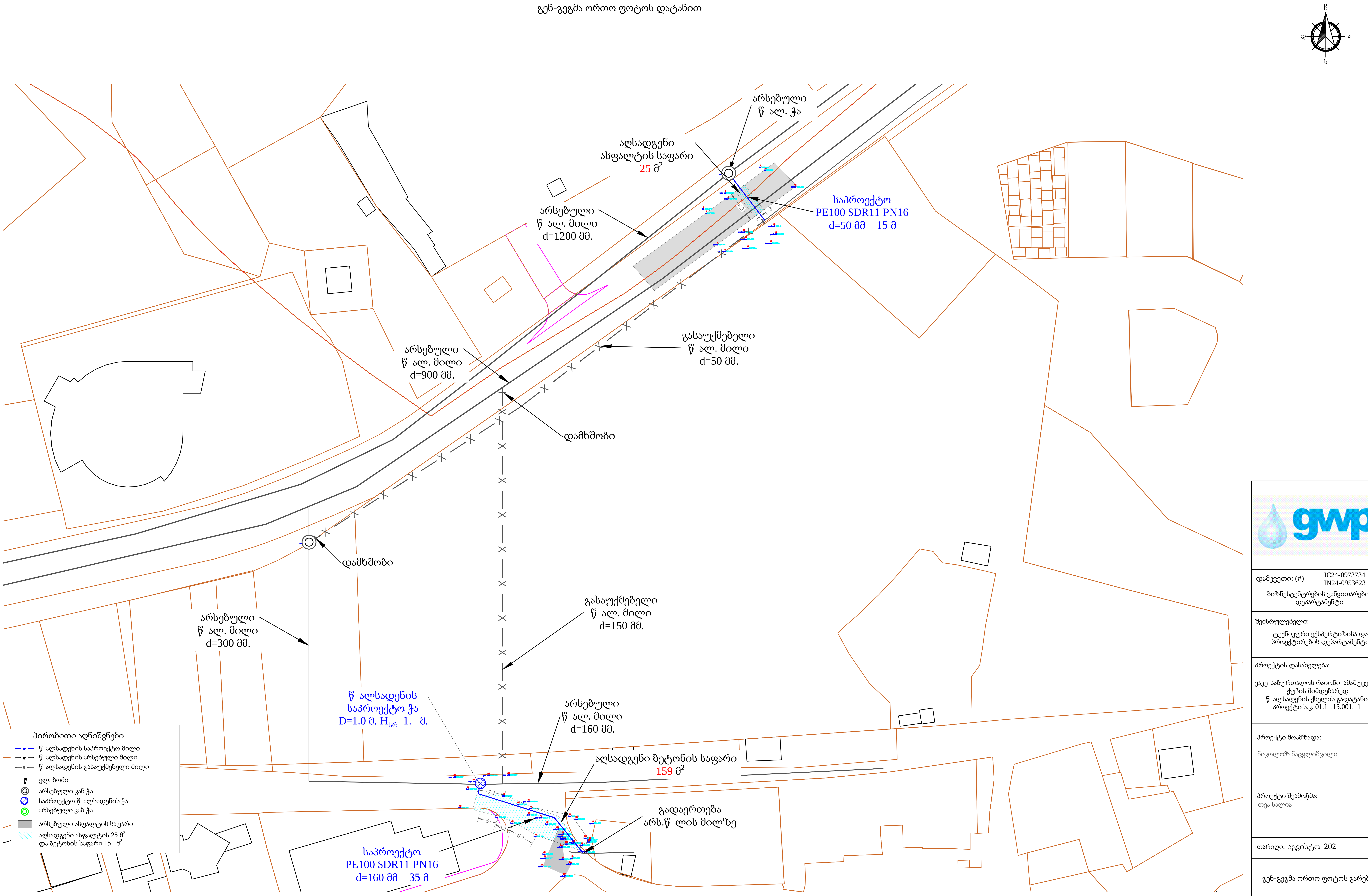

gwp

დამკვეთი: (#) IC24-0973734
IN24-0953623

ბიზნესცენტრების განვითარების
დეპარტამენტი

შემსრულებელი:

ტექნიკური ექსპერტიზისა და
პროექტირების დეპარტამენტი

პროექტის დასახელება:

ვაკე-საბურთალოს რაიონი ამაშუკელის
ქუჩის მიმდებარედ
წ ალსადენის ქსელის გადატანის
პროექტი ს.კ. 01.1 .15.001. 1

პროექტი მოამზადა:

ნიკოლოზ ნაცვლიშვილი

პროექტი შეამოწმა:

თეა სალია

თარიღი: აგვისტო 202

გენ-გეგმა ორთო ფოტოს გარეშე

მასშტაბი	ფურცელი	ფორმატი
	წ-5	A2

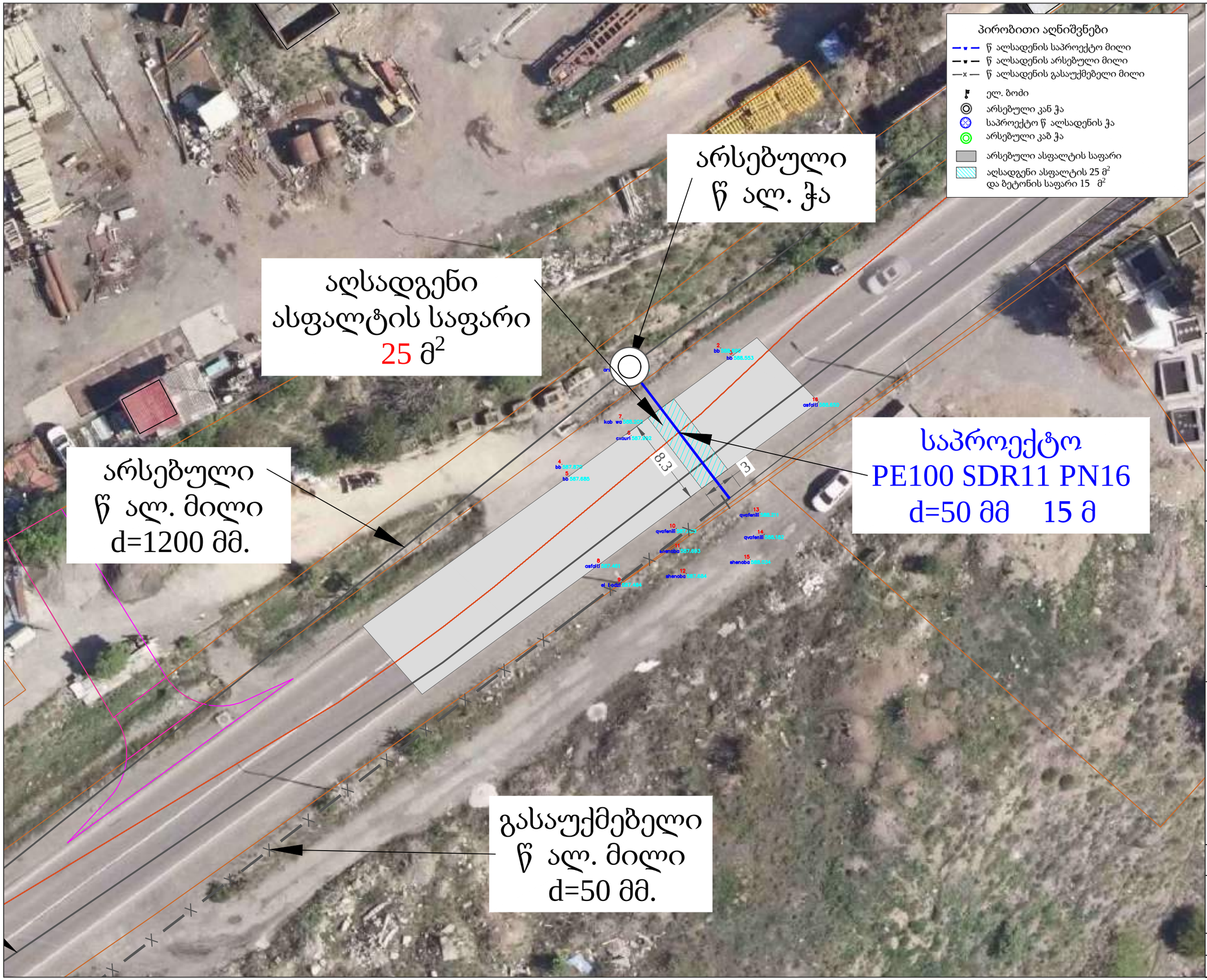

დამკვეთი: (#) IC24-0973734
IN24-0953623

ბიზნესცენტრების განვითარების დეპარტამენტი

შემსრულებელი:

ტექნიკური ექსპერტიზისა და პროექტირების დეპარტამენტი

პროექტის დასახელება:

ვაკე-საბურთალოს რაიონი ამაშუკელის ქუჩის მიმდებარედ წ ალსადენის ქსელის გადატანის პროექტი ს.კ. 01.1 .15.001. 1

პროექტი მოამზადა:

ნიკოლოზ ნაცვლიშვილი

პროექტი შეამოწმა:

თეა სალია

თარიღი: აგვისტო 202

გეგმა 1

მასშტაბი	ფურცელი	ფორმატი
-	წ-6	A3

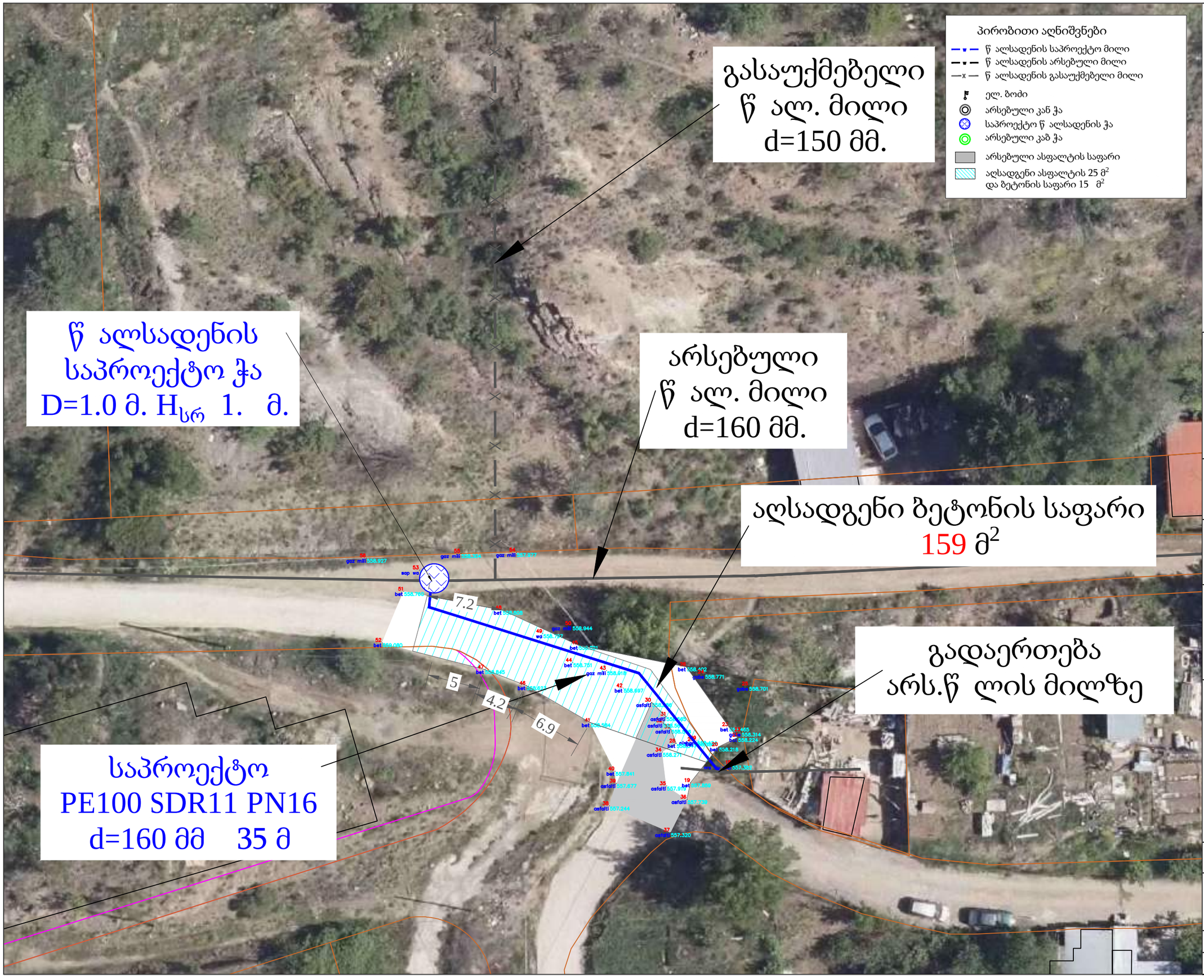

gwp

დამკვეთი: (#) IC24-0973734
IN24-0953623

ბიზნესცენტრების განვითარების დეპარტამენტი

შემსრულებელი:

ტექნიკური ექსპერტიზისა და პროექტირების დეპარტამენტი

პროექტის დასახელება:

ვაკე-საბურთალოს რაიონი ამაშუკელის ქუჩის მიმდებარედ
წ ალსადენის ქსელის გადატანის პროექტი ს.კ. 01.1 .15.001. 1

პროექტი მოამზადა:

ნიკოლოზ ნაცვლიშვილი

პროექტი შეამოწმა:

თეა სალია

თარიღი: აგვისტო 202

გეგმა 2

მასშტაბი	ფურცელი	ფორმატი
-	წ-7	A3

საპროექტო წ ალსადენის ჭა
1.0 მ. სრ=1.8 მ.

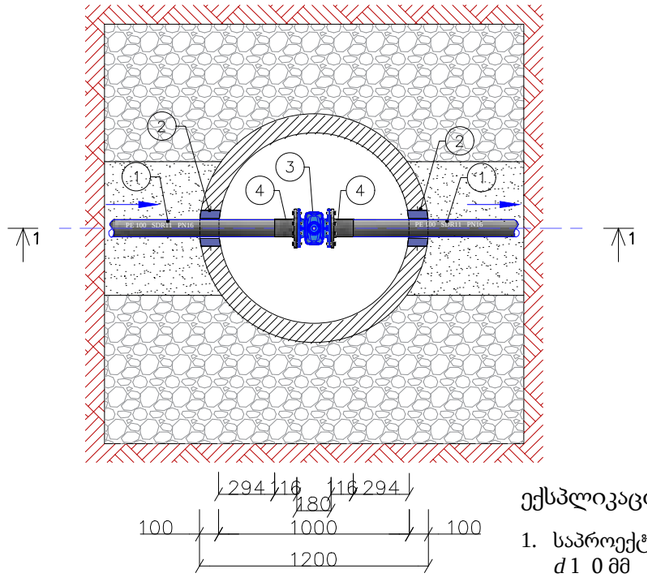

ჭრილი 1-1

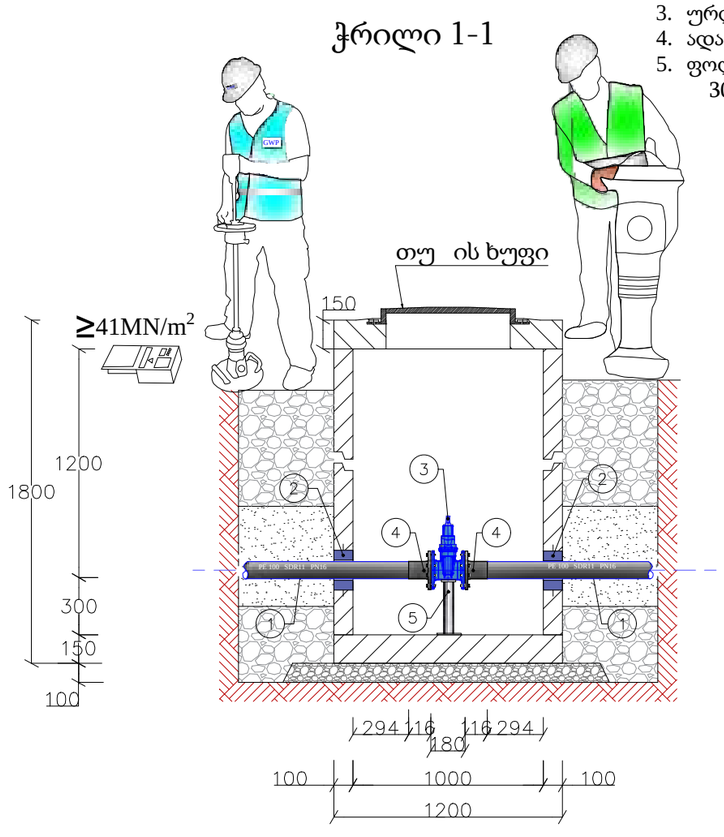

ექსპლიკაცია

1. საპროექტო მილი PE100 PN 16 SDR 11 *d* 1 0 მმ
2. ჩობალი *d* 2 3 მმ ძენძით ამოვსება ;
3. ურდული *d* 150 მმ
4. ადაპტორი მილტუჩით *d* 1 0 მმ
5. ფოლადის სა რდენი მილი *d* 51 3 მმ 300 მმ ფოლადის ფურცლით

დამკვეთი: (#) IC24-0973734 IN24-0953623

ბიზნესცენტრების განვითარების დეპარტამენტი

შემსრულებელი:

ტექნიკური ექსპერტიზისა და პროექტირების დეპარტამენტი

პროექტის დასახელება:

ვაკე-საბურთალოს რაიონი ამაშუკელის ქუჩის მიმდებარედ წ ალსადენის ქსელის გადატანის პროექტი ს.კ. 01.1 .15.001. 1

პროექტი მოამზადა:

ნიკოლოზ ნაცვლიშვილი

პროექტი შეამოწმა:

თეა სალია

თარიღი: აგვისტო 202

წ ალსადენის საპროექტო ჭა

მასშტაბი	ფურცელი	ფორმატი
-	წ-8	A3

მიწის თხრილის განივი კვეთი ასფალტის საფარიანი მონაკვეთისთვის

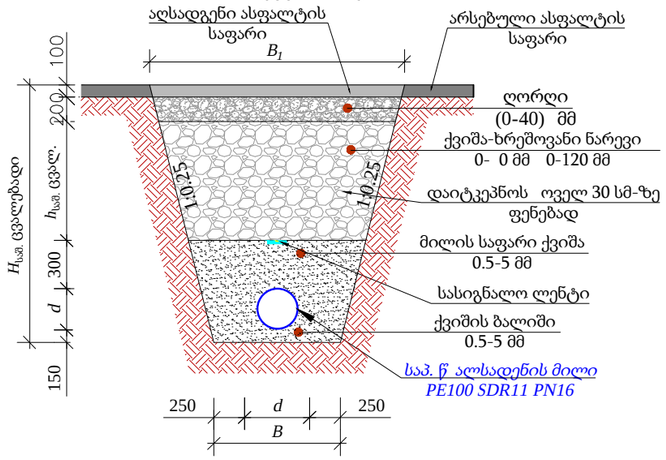

	d	$H_{საშ.}$	B	B_1	$h_{საშ.}$	L მ
1	d 50	1200	600	1200	400	8

მიწის თხრილის განივი კვეთი ბეტონის საფარიანი მონაკვეთისთვის

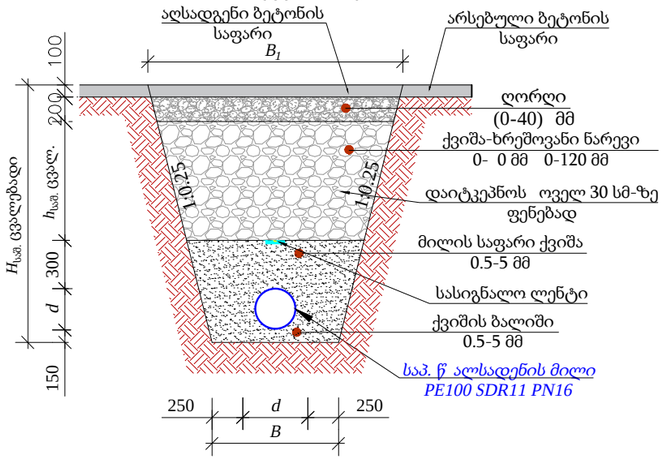

	d	$H_{საშ.}$	B	B_1	$h_{საშ.}$	L მ
1	d 160	1200	700	1200	300	35

მიწის თხრილის განივი კვეთი გრუნტიანი მონაკვეთისთვის

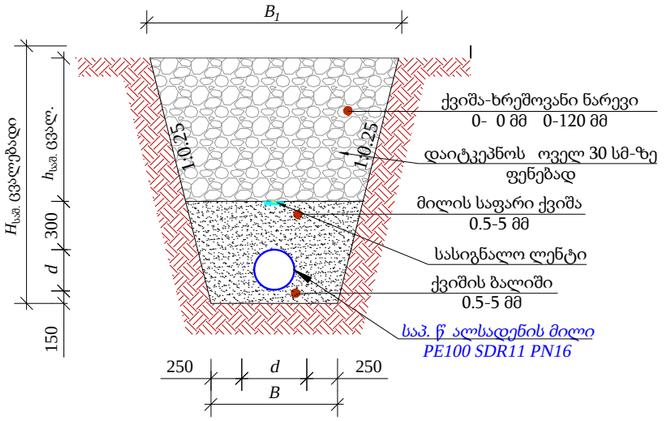

	d	$H_{საშ.}$	B	B_1	$h_{საშ.}$	L მ
1	d 50	1200	600	1200	700	7

თხრილის დამუშავება

- საპროექტო თხრილი დამუშავდეს მექანიზმით.
- იმ მონაკვეთებზე, სადაც შეუძლებელია სამუშაოების წარმოება ტექნიკით ან იქმნება არსებული კომუნიკაციების დაზიანების რისკი სამუშაოები შესრულდეს ხელით.
- აუცილებელია უსაფრთხოების სპეციალისტის უწ ვეტი ჩართულობა.
- წინამდებარე ტიპიური განივი კვეთები ასახავს ზოგად ინფორმაციას სხვადასხვა მახასიათებელი მონაკვეთებისთვის.
- თუ ვერტიკალური თხრილის სიღრმე აღემატება 1.5 მეტრს ფერდი უნდა გამაგრდეს ნახ. -ის მიხედვით.
- ტექნიკა და ამოღებული გრუნტი განთავსდეს ნახ. 1 და ნახ. 2-ზე ნაჩვენები დისტანციით გრუნტის კატეგორიებსა და თხრილის გამაგრების შესაბამისად.
- გზის განივი ქანობის არსებობის შემთხვევაში ამოღებული გრუნტი დასაწ ობდეს 3-ის შესაბამისად.
- თხრილი დამუშავების დროს მშენებელმა უნდა დაიცვას უსაფრთხოების ნორმები ქვე ანაში მოქმედი კანონმდებლობის შესაბამისად.
- თხრილში წ ალსადენ-წ ალარინების მილის მონტა ის დროს ბოლოები უნდა დაიგმანოს დამხშობებით.

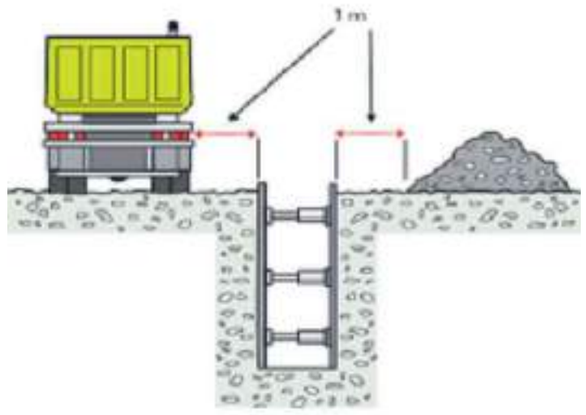

ნახ. 1



ნახ. 2

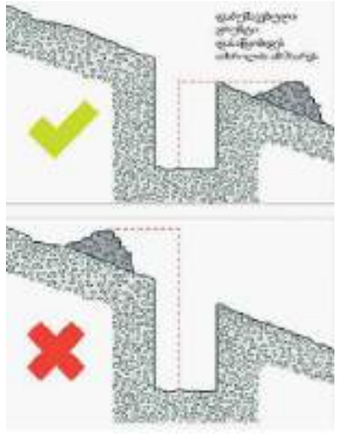

ნახ. 3

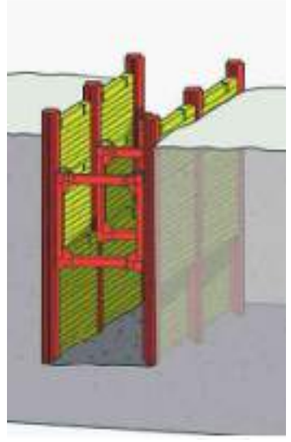

ნახ.

დამკვეთი: (#) IC24-0973734
IN24-0953623
ბიზნესცენტრების განვითარების დეპარტამენტი

შემსრულებელი:
ტექნიკური ექსპერტიზისა და პროექტირების დეპარტამენტი

პროექტის დასახელება:

ვაკე-საბურთალოს რაიონი ამაშუკელის ქუჩის მიმდებარედ წ ალსადენის ქსელის გადატანის პროექტი ს.კ. 01.1 .15.001. 1

პროექტი მოამზადა:
ნიკოლოზ ნაცვლიშვილი

პროექტი შეამოწმა:
თეა სალია

თარიღი: აგვისტო 202

საპროექტო წ ალდენის მიწის თხრილის განივი კვეთი

მასშტაბი	ფურცელი	ფორმატი
-	წ-9	A3

კ ო ნ ს ტ რ უ ქ ც ი უ ლ ი ნ ა წ ი ლ ი

ანაკრები რკინაბეტონის ჭა 1000 მმ
1500 მმ და 2000 მმ
წ ალმზომის ჭა

ნახაზების ჩამონათვალი

	ნახაზის დასახელება	ფურცელი
კონსტრუქციული ნაწილი		
1.	ნახაზების ჩამონათვალი	სკ-1
2.	ჭის ანაკრები რკინაბეტონის გადახურვის ფილა 1000 მმ სა ალიბე ნახაზი	სკ-2
3.	ჭის ანაკრები რკინაბეტონის გადახურვის ფილა 1000 მმ არმირება სპეციფიკაცია	სკ-3
.	ჭის ანაკრები რკინაბეტონის რგოლი 1000 მმ 00 მმ	სკ-
5.	ჭის ანაკრები რკინაბეტონის ძირი 1000 მმ	სკ-5
.	ჭის ანაკრები რკინაბეტონის გადახურვის ფილა 1500 მმ სა ალიბე ნახაზი	სკ-
.	ჭის ანაკრები რკინაბეტონის გადახურვის ფილა 1500 მმ არმირება	სკ-
.	ჭის ანაკრები რკინაბეტონის გადახურვის ფილა 1500 მმ სპეციფიკაცია	სკ-
.	ჭის ანაკრები რკინაბეტონის რგოლი 1500 მმ 00 მმ	სკ-
10.	ჭის ანაკრები რკინაბეტონის ძირი 1500 მმ	სკ-10
11.	ჭის ანაკრები რკინაბეტონის ძირი 1500 მმ სპეციფიკაცია	სკ-11
12.	ჭის ანაკრები რკინაბეტონის გადახურვის ფილა 2000 მმ სა ალიბე ნახაზი	სკ-12
13.	ჭის ანაკრები რკინაბეტონის გადახურვის ფილა 2000 მმ არმირება	სკ-13
1 .	ჭის ანაკრები რკინაბეტონის გადახურვის ფილა 2000 მმ სპეციფიკაცია	სკ-1
15.	ჭის ანაკრები რკინაბეტონის რგოლი 2000 მმ 00 მმ	სკ-15
1 .	ჭის ანაკრები რკინაბეტონის ძირი 2000 მმ	სკ-1
1 .	ჭის ანაკრები რკინაბეტონის ძირი 2000 მმ სპეციფიკაცია	სკ-1
1 .	ანაკრები რკინაბეტონის წ ალმზომის ჭა	სკ-1
1 .	წ ალმზომის ჭის ანაკრები რკინაბეტონის გადახურვის ფილა სა ალიბე ნახაზი	სკ-1
20.	წ ალმზომის ჭის ანაკრები რკინაბეტონის გადახურვის ფილა არმირება	სკ-20

gwp

დამკვეთი (№):

შემსრულებელი:

პროექტის დასახელება:

პროექტი მოამზადა:
გოჩა გელაშვილი

პროექტი შეამოწმა:

თარიღი:

ნახაზების უწ ისი

მასშტაბი	ფურცელი	ფორმატი
	სკ-1	3

ჭის ანაკრები რკინაბეტონის გადახურვის ფილა
სა ალიბე ნახაზი

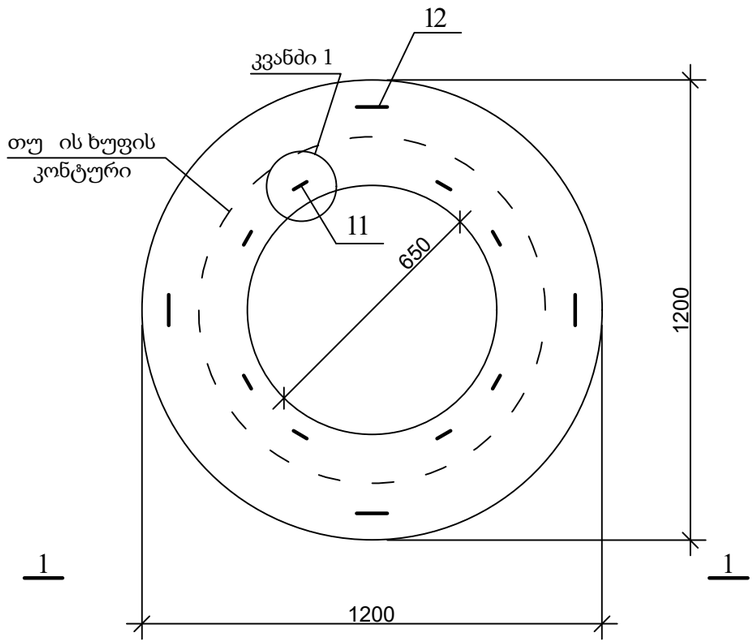

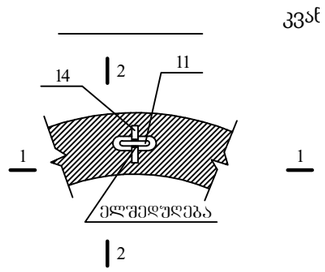

კვანძი 1

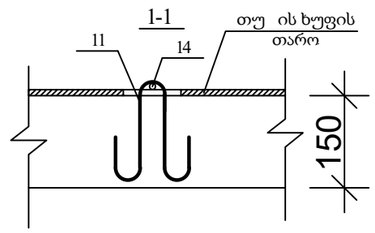

პოზ. 11

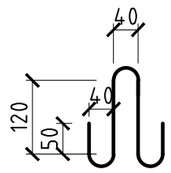

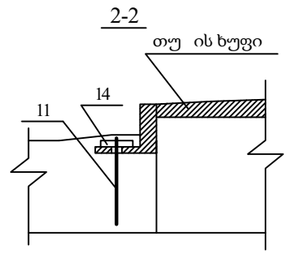

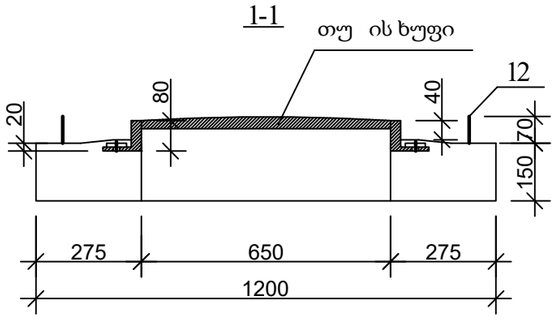

პოზ. 1

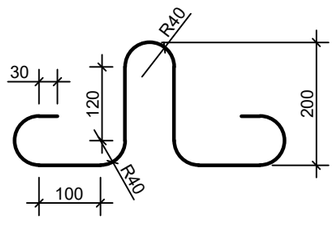

დამკვეთი (№):

შემსრულებელი:

პროექტის დასახელება:

პროექტი მოამზადა:
გოჩა გელაშვილი

პროექტი შეამოწმა:

თარიღი:

ჭის ანაკრები რკინაბეტონის
გადახურვის ფილა 1000 მმ
სა ალიბე ნახაზი

მასშტაბი	ფურცელი	ფორმატი
	სკ-2	3

ჭის ანაკრები რკინაბეტონის გადახურვის ფილა
ქვედა შრის არმირება

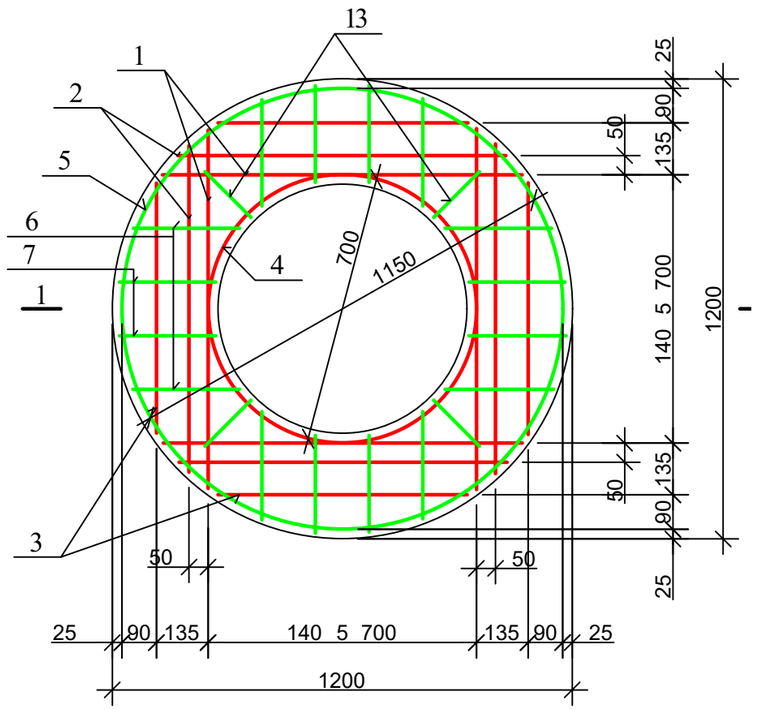

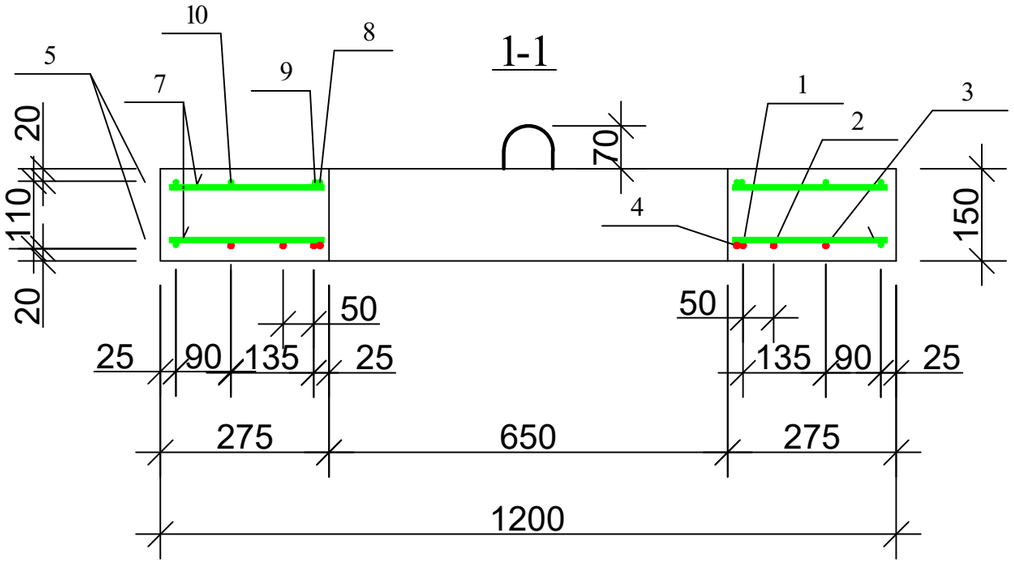

ჭის ანაკრები რკინაბეტონის გადახურვის ფილა
ზედა შრის არმირება

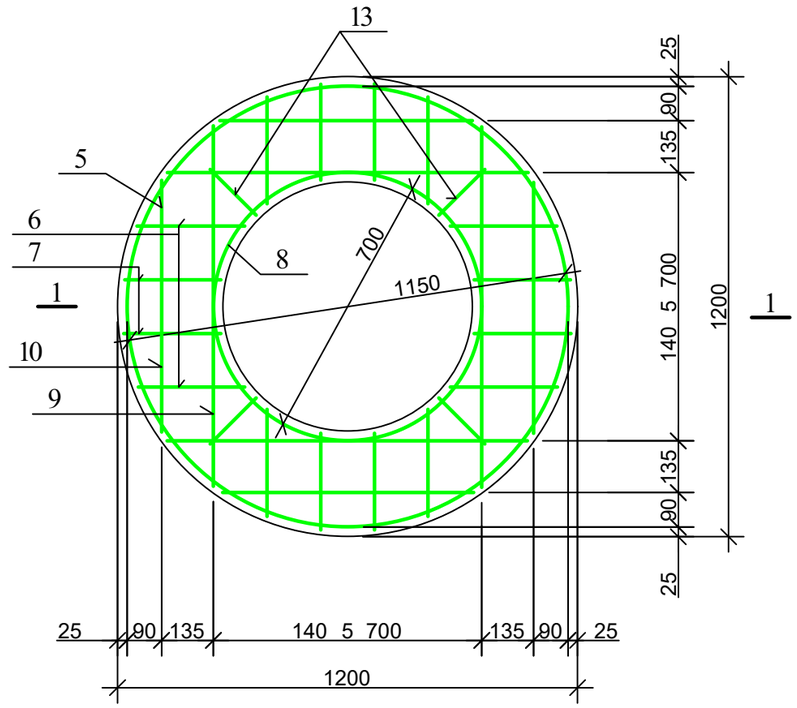

დეტალების უწ ისი

პოზ.	ე ს კ ი ზ ი
4	D 700, 100, პირაპირი შედუღებს
5	D 1150, 100, პირაპირი შედუღებს
8	D 700, 100, პირაპირი შედუღებს
9	940, 115, 115

ჭის ანაკრები რკინაბეტონის გადახურვის ფილის სპეციფიკაცია

პოზ.	აღნიშვნა	დასახელება	რაოდ.	მასა ერთ. კგ	შენიშვნა
		დეტალები			
1		ф 10 500 =940	4	0.58	2.33კგ
2		=860	4	0.53	2.13კგ
3		=650	4	0.40	1.60კგ
4*		=2300	1	1.43	1.43კგ
14		=100	8	0.06	0.5კგ
5*		ф 8 240 =3710	2	1.48	2.97კგ
6		=280	16	0.11	1.79კგ
7		=250	16	0.10	1.60კგ
8*		=2300	1	0.92	0.92კგ
9*		=1170	4	0.47	1.87კგ
10		=650	4	0.26	1.04კგ
11*		=600	8	0.24	1.92კგ
12*		=1005	4	0.4	1.60კგ
13		=170	8	0.07	0.56კგ
		მასალები			
		ბეტონი კლასი00 22.5			0.12 მ³

7.99კგ

14.27კგ

gwp

დამკვეთი (№):

შემსრულებელი:

პროექტის დასახელება:

პროექტი მოამზადა:
გოჩა გელაშვილი

პროექტი შეამოწმა:

თარიღი:

ჭის ანაკრები რკინაბეტონის გადახურვის ფილა 1000 მმ არმირება სპეციფიკაცია

მასშტაბი	ფურცელი	ფორმატი
	სკ-3	3

სა ალიბე ნახაზი

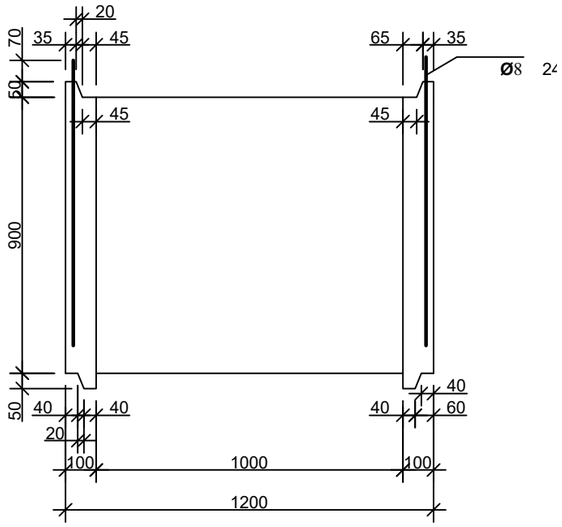

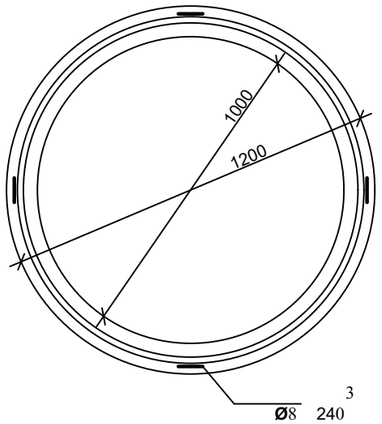

არმირება

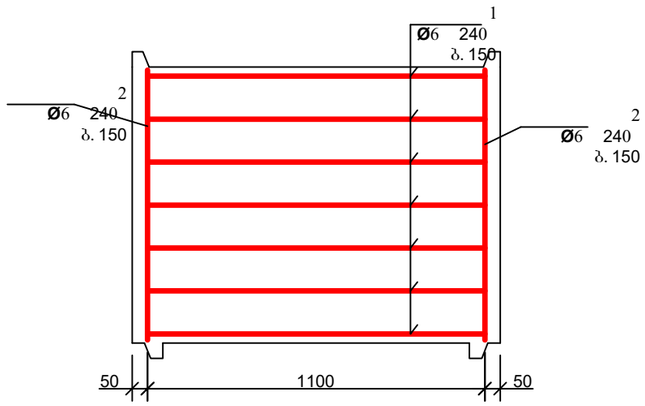

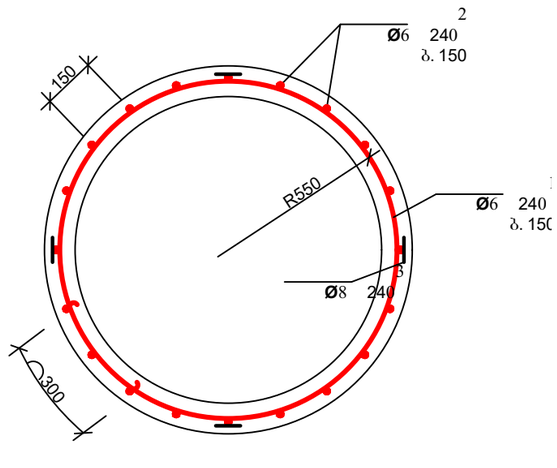

დეტალების უწ ისი

პოზ.	ე ს კ ი ზ ი
1	

პოზ. 3

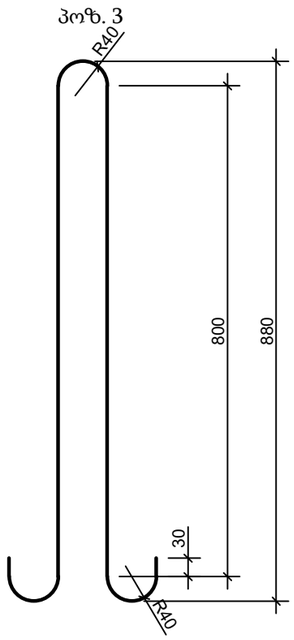

ჭის ანაკრები რკინაბეტონის რგოლის სპეციფიკაცია

პოზ.	ა ღ ნ ი შ ვ ნ ა	დ ა ს ა ხ ე ლ ე ბ ა	რაოდ.	მასა ერთ. კგ	შენიშვნა	
		დეტალები				
1*		ф 6 240 =3920	7	0.87	6.09კგ	10.53კგ
2*		=870	23	0.19	4.44კგ	
3*		ф 8 240 =1980	4	0.79	3.17კგ	
		მასალები				
		ბეტონი კლასით 22.5			0.33 მ^3	



დამკვეთი (№):

შემსრულებელი:

პროექტის დასახელება:

პროექტი მოამზადა:
გოჩა გელაშვილი

პროექტი შეამოწმა:

თარიღი:

ჭის ანაკრები რკინაბეტონის რგოლი
1000 მმ 00 მმ

მასშტაბი	ფურცელი	ფორმატი
	სკ-	3

ჭის ანაკრები რკინაბეტონის ძირი 1000
სა ალიბე ნახაზი

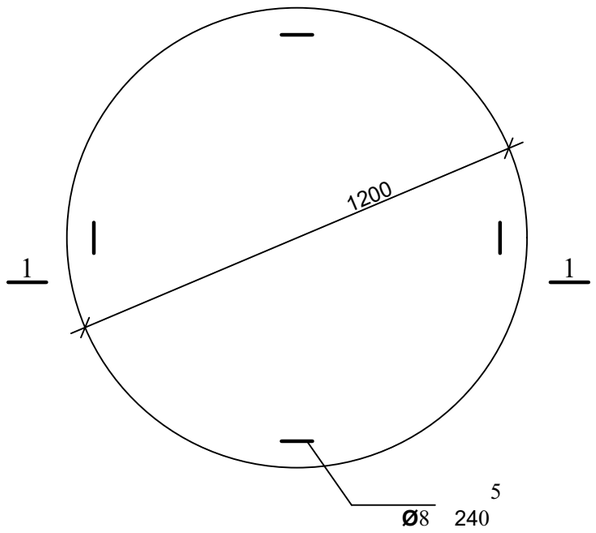

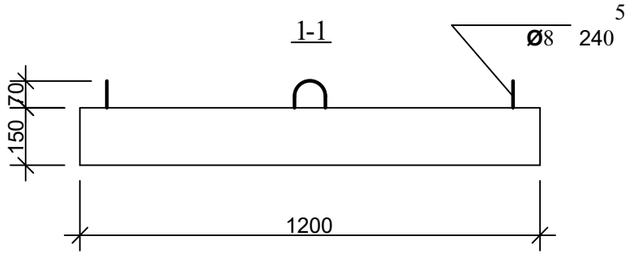

არმირება
ბადე 1 ბადე 2

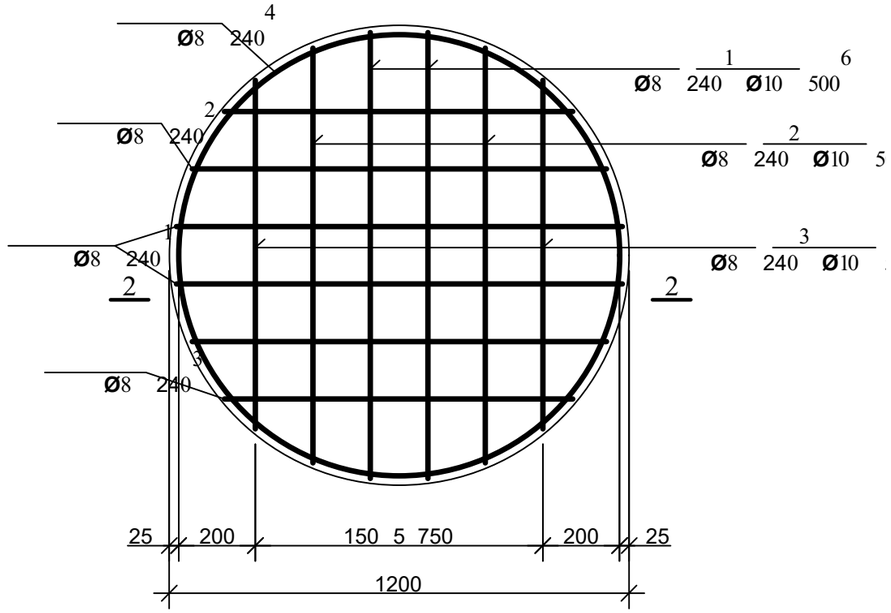

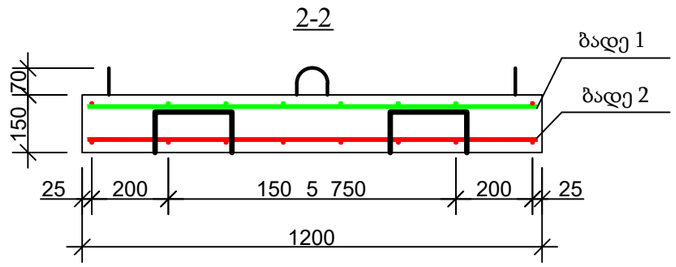

პოზ. 5

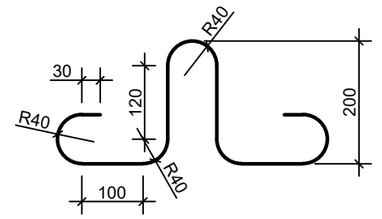

დეტალების უწ ისი

პოზ.	ე ს კ ი ზ ი
4	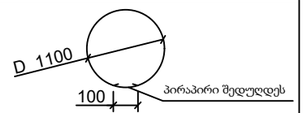
9	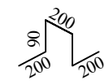

ჭის ანაკრები რკინაბეტონის ძირის სპეციფიკაცია

პოზ.	ა ღ ნ ი შ ვ ნ ა	დ ა ს ა ხ ე ლ ე ბ ა	რაოდ.	მასა ერთ. კგ	შენიშვნა	
		დეტალები				
1	ბადე 1	ф 8 240 =1160	4	0.46	1.84კგ	11.81კგ
2	ბადე 1	=1080	4	0.43	1.72კგ	
3	ბადე 1	=910	4	0.36	1.44კგ	
4*		=3560	2	1.42	2.85კგ	
5*		=1005	4	0.4	1.60კგ	
9*		=780	4	0.31	1.25კგ	
6	ბადე 2	ф 10 500 =1160	4	0.72	2.88კგ	7.81კგ
7	ბადე 2	=1080	4	0.67	2.68კგ	
8	ბადე 2	=910	4	0.56	2.26კგ	
		მასალები				
		ბეტონი კლასით 22.5			0.17 მ³	

gwp

დამკვეთი (№):

შემსრულებელი:

პროექტის დასახელება:

პროექტი მოამზადა:
გოჩა გელაშვილი

პროექტი შეამოწმა:

თარიღი:

ჭის ანაკრები რკინაბეტონის ძირი
1000 მმ

მასშტაბი	ფურცელი	ფორმატი
	სკ-5	3

ჭის ანაკრები რკინაბეტონის გადახურვის ფილა
სა ალიბე ნახაზი

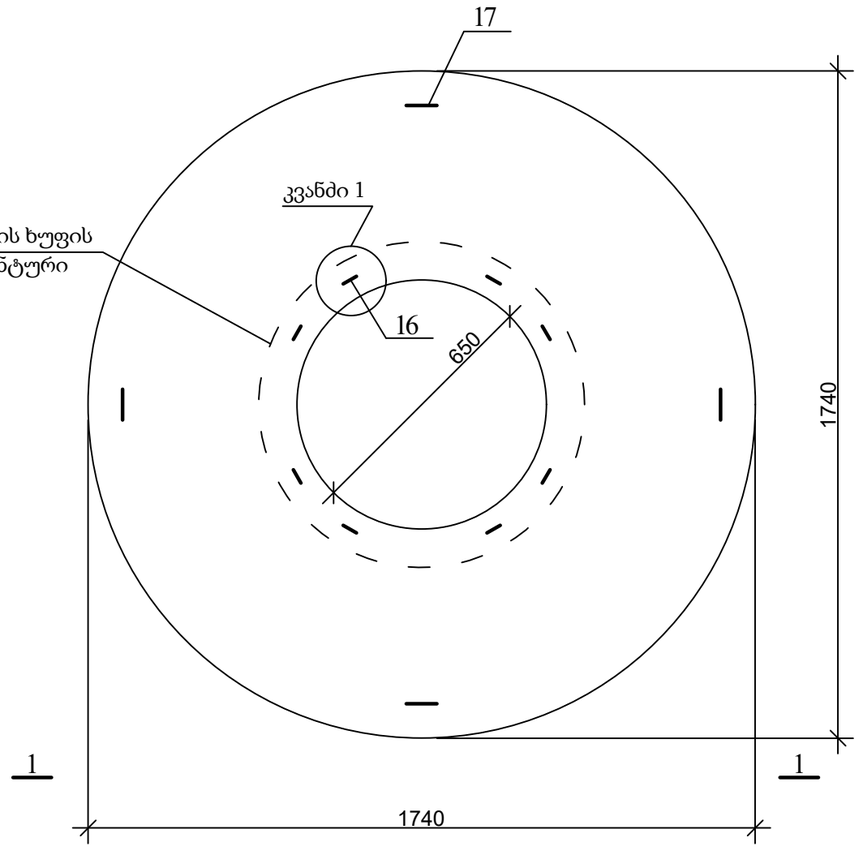

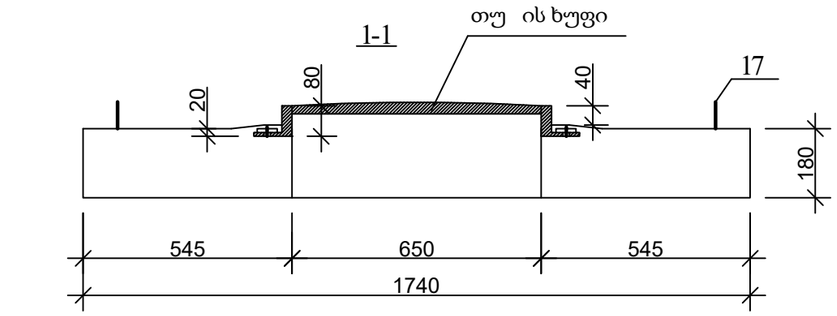

კვან

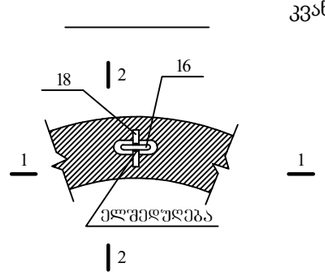

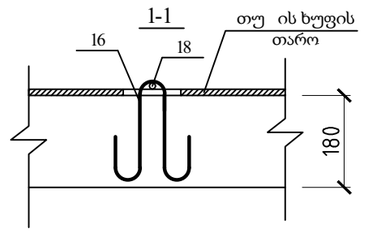

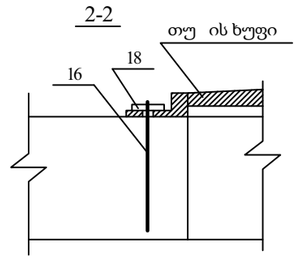

პოზ. 1

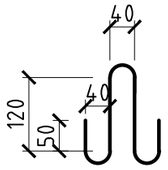

პოზ. 1

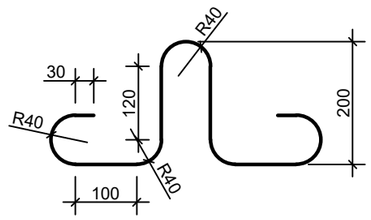

დამკვეთი (№):

შემსრულებელი:

პროექტის დასახელება:

პროექტი მოამზადა:
გოჩა გელაშვილი

პროექტი შეამოწმა:

თარიღი:

ჭის ანაკრები რკინაბეტონის
გადახურვის ფილა 1500 მმ
სა ალიბე ნახაზი

მასშტაბი	ფურცელი	ფორმატი
	სკ-	3

ჭის ანაკრები რკინაბეტონის გადახურვის ფილა
ქვედა შრის არმირება

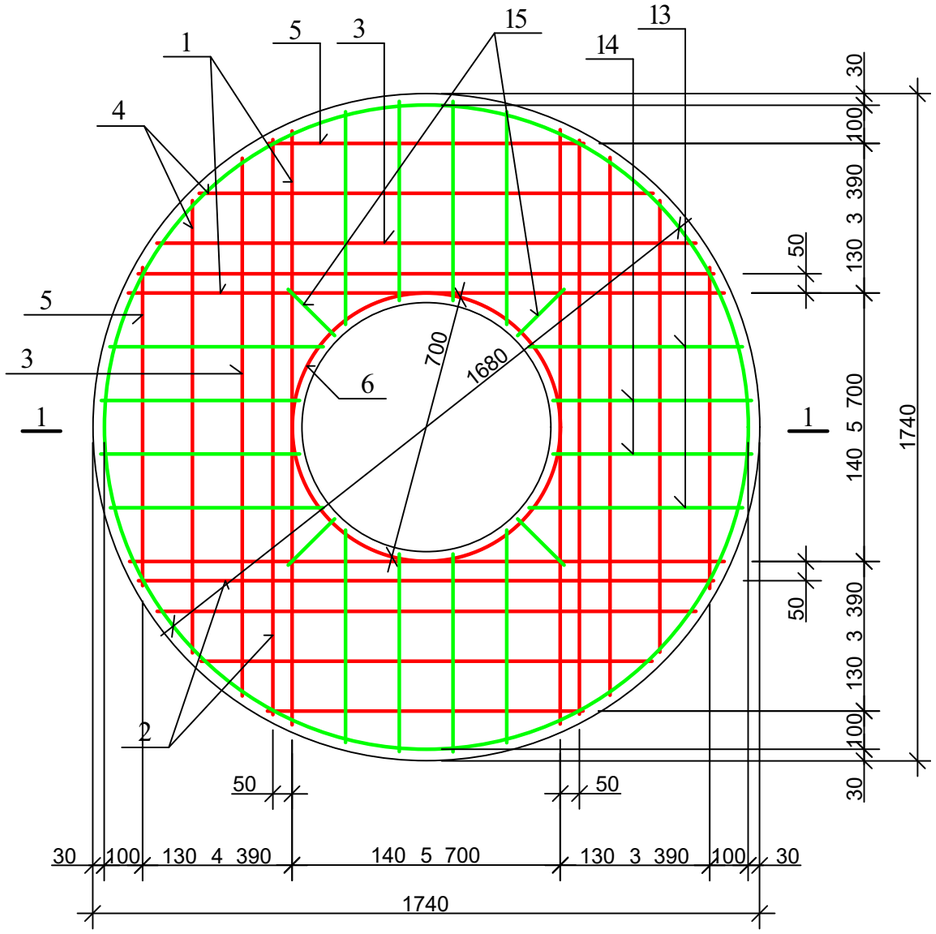

ჭის ანაკრები რკინაბეტონის გადახურვის ფილა
ზედა შრის არმირება

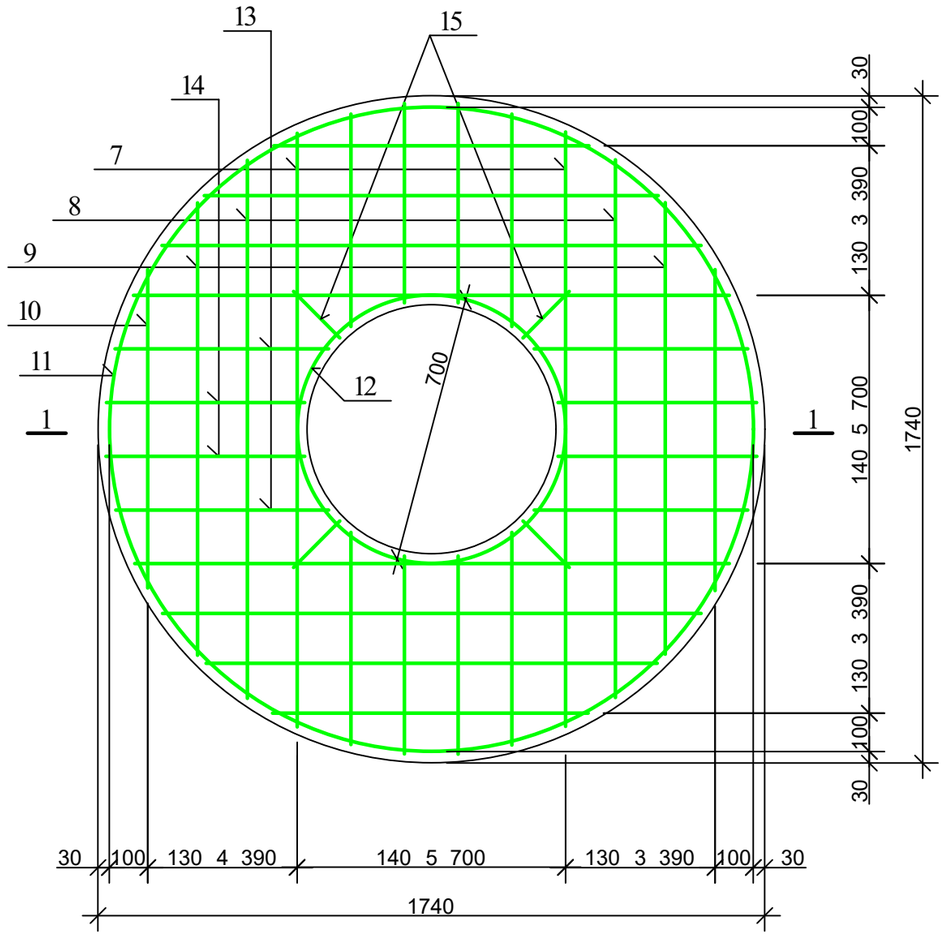

1-1

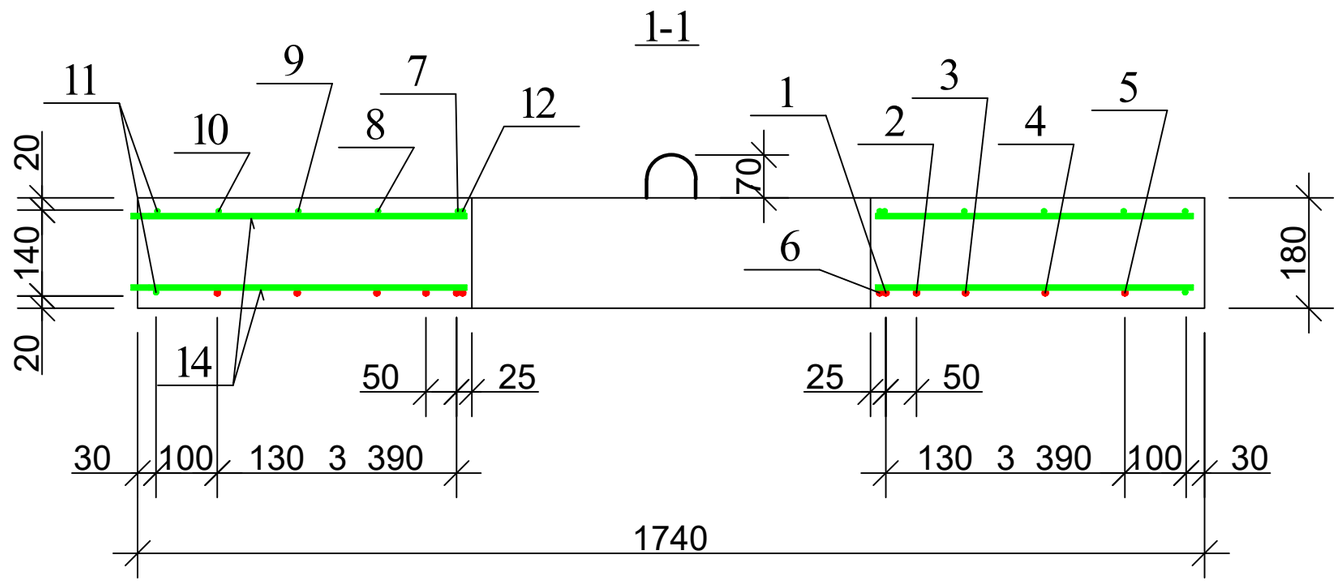

gwp

დამკვეთი (№):

შემსრულებელი:

პროექტის დასახელება:

პროექტი მოამზადა:
გოჩა გელაშვილი

პროექტი შეამოწმა:

თარიღი:

ჭის ანაკრები რკინაბეტონის გადახურვის ფილა 1500 მმ არმირება

მასშტაბი	ფურცელი	ფორმატი
	სვ-	3

ჭის ანაკრები რკინაბეტონის გადახურვის ფილის სპეციფიკაცია

პოზ.	ა ღ ნ ი შ ვ ნ ა	დ ა ს ა ხ ე ლ ე ბ ა	რაოდ.	მასა ერთ. კგ	შენიშვნა
		დეტალები			
1		ф 12 500 =1550	4	1.38	5.52კგ
2		=1500	4	1.34	5.34კგ
3		=1410	4	1.25	5.02კგ
4		=1180	4	1.05	4.20კგ
5		=820	4	0.73	2.92კგ
6*		=2300	1	2.05	2.05კგ
7*		ф 8 240 =1840	4	0.74	2.94კგ
8		=1410	4	0.56	2.26კგ
9		=1180	4	0.47	1.89კგ
10		=820	4	0.33	1.31კგ
11*		=5380	2	2.15	4.30კგ
12*		=2300	1	0.92	0.92კგ
13		=560	16	0.22	3.58კგ
14		=520	16	0.21	3.33კგ
15		=170	8	0.07	0.56კგ
16*		=600	8	0.24	1.92კგ
17*		=1005	4	0.4	1.60კგ
18		ф 10 500 =100	8	0.06	0.5კგ
		მასალები			
		ბეტონი კლასით 22.5			0.37 მ^3

25.05კგ

24.62კგ

დეტალების უწ ისი

პოზ.	ე ს კ ი ზ ი
6	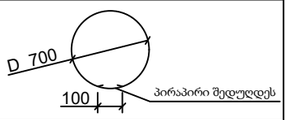
7	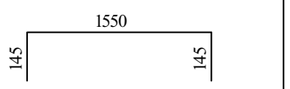
11	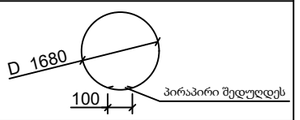
12	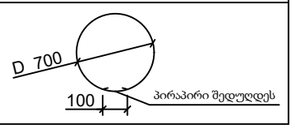

gwp

დამკვეთი (№):

შემსრულებელი:

პროექტის დასახელება:

პროექტი მოამზადა:
გოჩა გელაშვილი

პროექტი შეამოწმა:

თარიღი:

ჭის ანაკრები რკინაბეტონის გადახურვის ფილა 1500 მმ სპეციფიკაცია

მასშტაბი	ფურცელი	ფორმატი
	სკ-	3

სა ალიბე ნახაზი

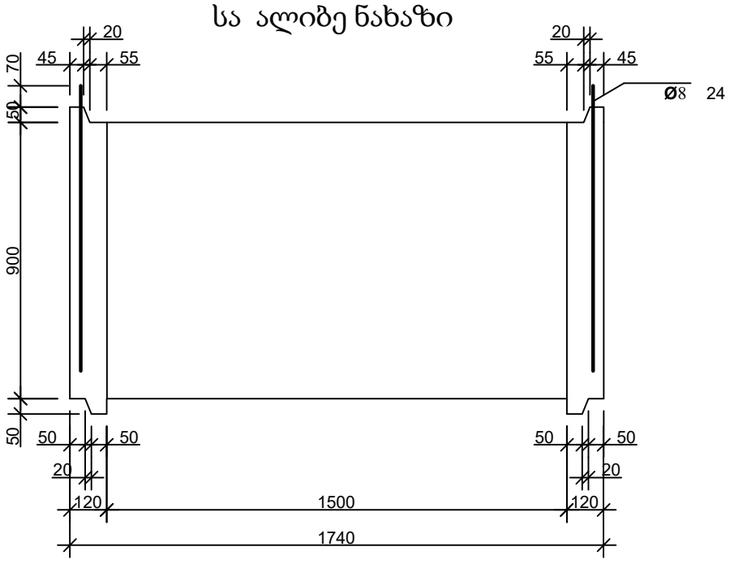

არმირება



პოზ. 3

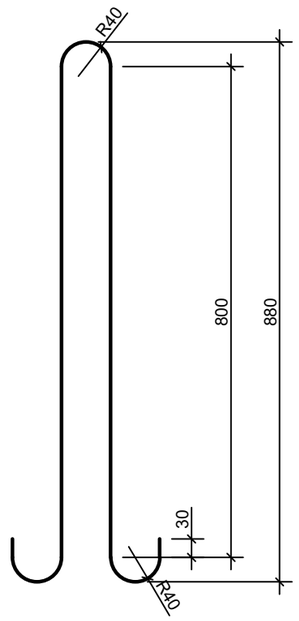

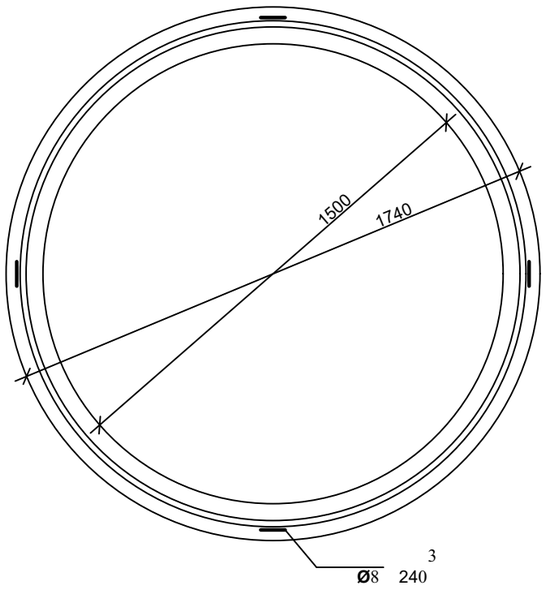

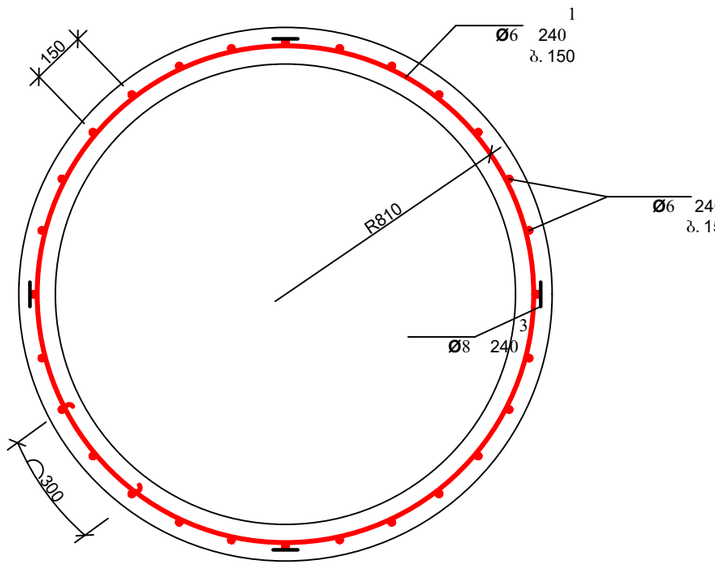

დეტალების უწ ისი

პოზ.	ე ს კ ი ზ ი
1	

ჭის ანაკრები რკინაბეტონის რგოლის სპეციფიკაცია

პოზ.	ა ღ ნ ი შ ვ ნ ა	დ ა ს ა ხ ე ლ ე ბ ა	რაოდ.	მასა ერთ. კგ	შენიშვნა	
		დეტალები				
1*		ф 6 240 =5550	7	1.23	8.62კგ	15.19კგ
2*		=870	34	0.19	6.57კგ	
3*		ф 8 240 =1980	4	0.79	3.17კგ	
		მასალები				
		ბეტონი კლასით 22.5			0.58 მ^3	

gwp

დამკვეთი (№):

შემსრულებელი:

პროექტის დასახელება:

პროექტი მოამზადა:
გოჩა გელაშვილი

პროექტი შეამოწმა:

თარიღი:

ჭის ანაკრები რკინაბეტონის რგოლი
1500 მმ 00 მმ

მასშტაბი	ფურცელი	ფორმატი
	სკ-	3

ჭის ანაკრები რკინაბეტონის ძირი 1500
სა ალიბე ნახაზი

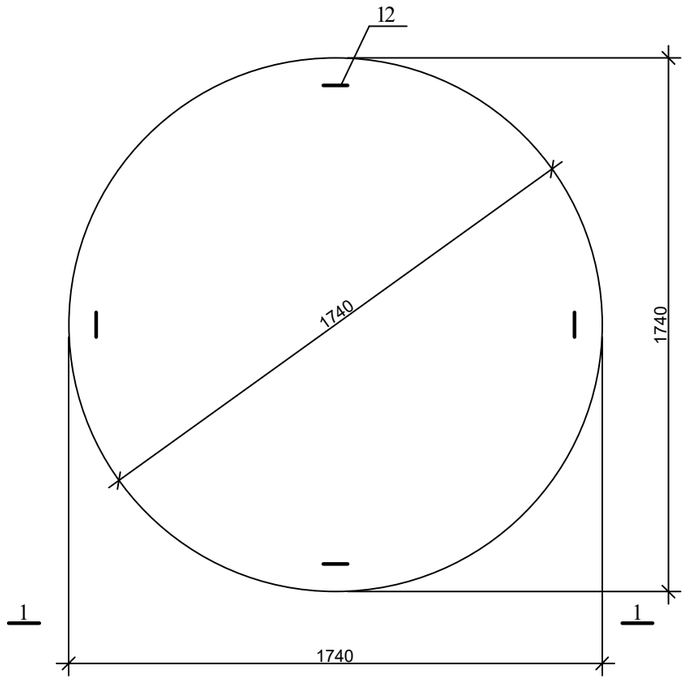

1-1

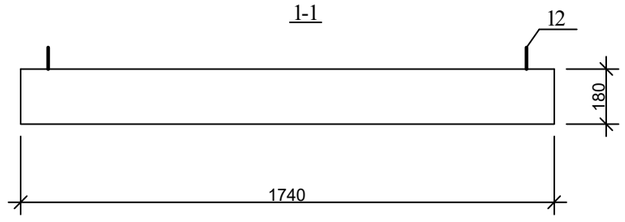

პოზ. 12

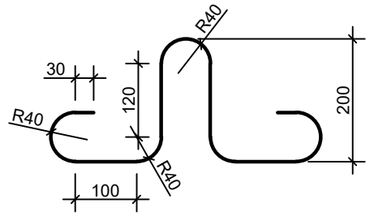

არმირება
ბადე 1 ბადე 2

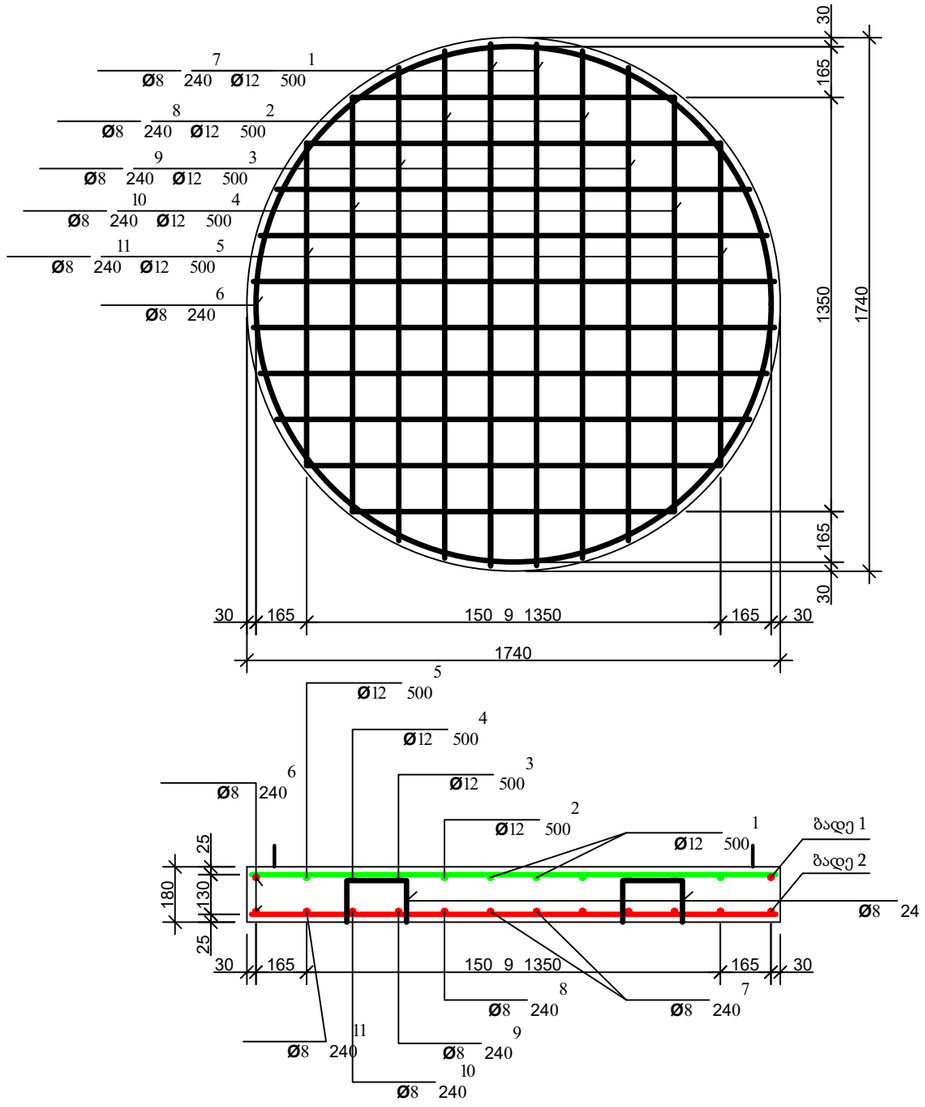

დამკვეთი (№):

შემსრულებელი:

პროექტის დასახელება:

პროექტი მოამზადა:
გოჩა გელაშვილი

პროექტი შეამოწმა:

თარიღი:

ჭის ანაკრები რკინაბეტონის ძირი
1500 მმ

მასშტაბი	ფურცელი	ფორმატი
	სკ-10	3

ჭის ანაკრები რკინაბეტონის ძირის სპეციფიკაცია

პოზ.	ა ღ ნ ი შ ვ ნ ა	დ ა ს ა ხ ე ლ ე ბ ა	რაოდ.	მასა ერთ. კგ	შენიშვნა	
		დეტალები				
1	ბადე 1	ф 12 500 =1700	4	1.51	6.04კგ	25.96კგ
2	ბადე 1	=1660	4	1.48	5.92კგ	
3	ბადე 1	=1540	4	1.37	5.48კგ	
4	ბადე 1	=1350	4	1.20	4.8კგ	
5	ბადე 1	=1050	4	0.93	3.72კგ	
6*		ф 8 240 =5400	2	2.16	4.32კგ	18.94კგ
7	ბადე 2	=1700	4	0.68	2.72კგ	
8	ბადე 2	=1660	4	0.66	2.64კგ	
9	ბადე 2	=1540	4	0.62	2.48კგ	
10	ბადე 2	=1350	4	0.54	2.16კგ	
11	ბადე 2	=1050	4	0.42	1.68კგ	
12*		=1005	4	0.4	1.60კგ	
13*		=840	4	0.34	1.34კგ	
		მასალები				
		ბეტონი კლასით 22.5			0.43 მ³	

დეტალების უწ ისი

პოზ.	ე ს კ ი ზ ი
6	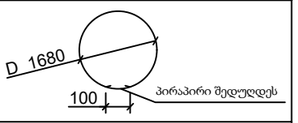
13	

დამკვეთი (№):

შემსრულებელი:

პროექტის დასახელება:

პროექტი მოამზადა:
გოჩა გელაშვილი

პროექტი შეამოწმა:

თარიღი:

ჭის ანაკრები რკინაბეტონის ძირი
1500 მმ სპეციფიკაცია

მასშტაბი	ფურცელი	ფორმატი
	სკ-11	3

ჭის ანაკრები რკინაბეტონის გადახურვის ფილა
სა ალიბე ნახაზი

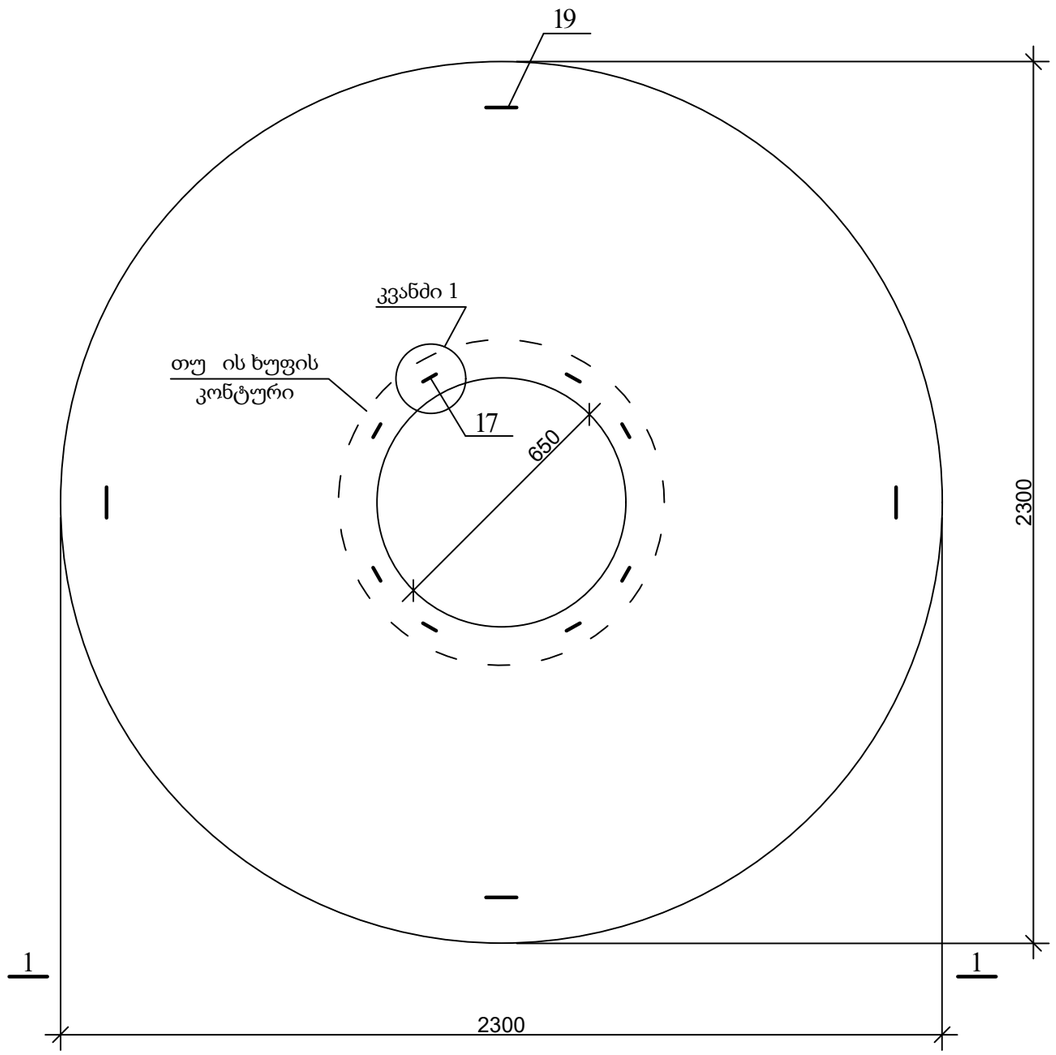

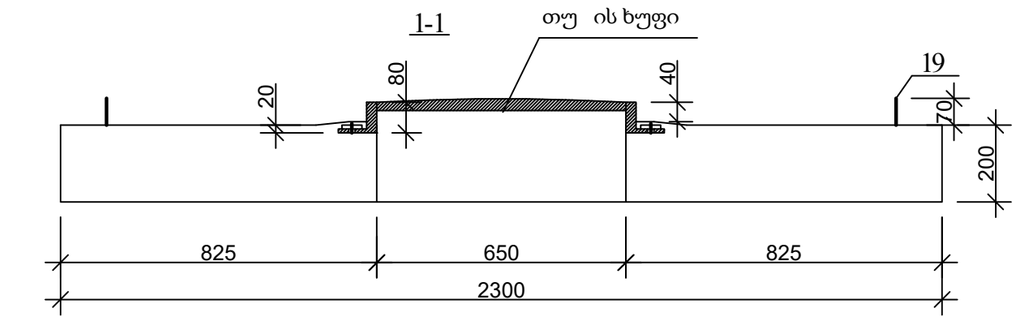

კვანძ

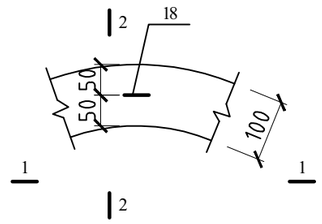

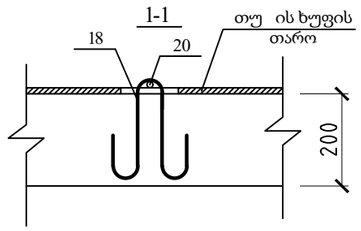

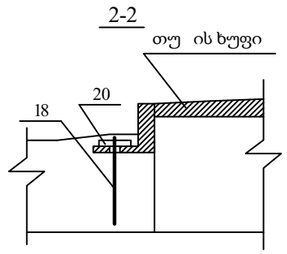

პოზ. 1

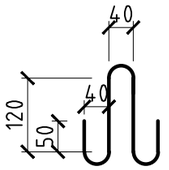

პოზ. 1

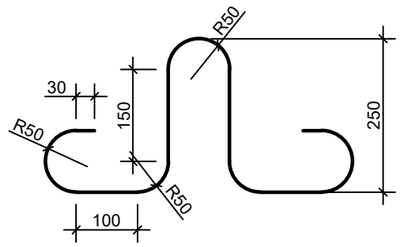

gwp

დამკვეთი (№):

შემსრულებელი:

პროექტის დასახელება:

პროექტი მოამზადა:
გოჩა გელაშვილი

პროექტი შეამოწმა:

თარიღი:

ჭის ანაკრები რკინაბეტონის
გადახურვის ფილა 2000 მმ
სა ალიბე ნახაზი

მასშტაბი	ფურცელი	ფორმატი
	სკ-12	3

ჭის ანაკრები რკინაბეტონის გადახურვის ფილა
ქვედა შრის არმირება

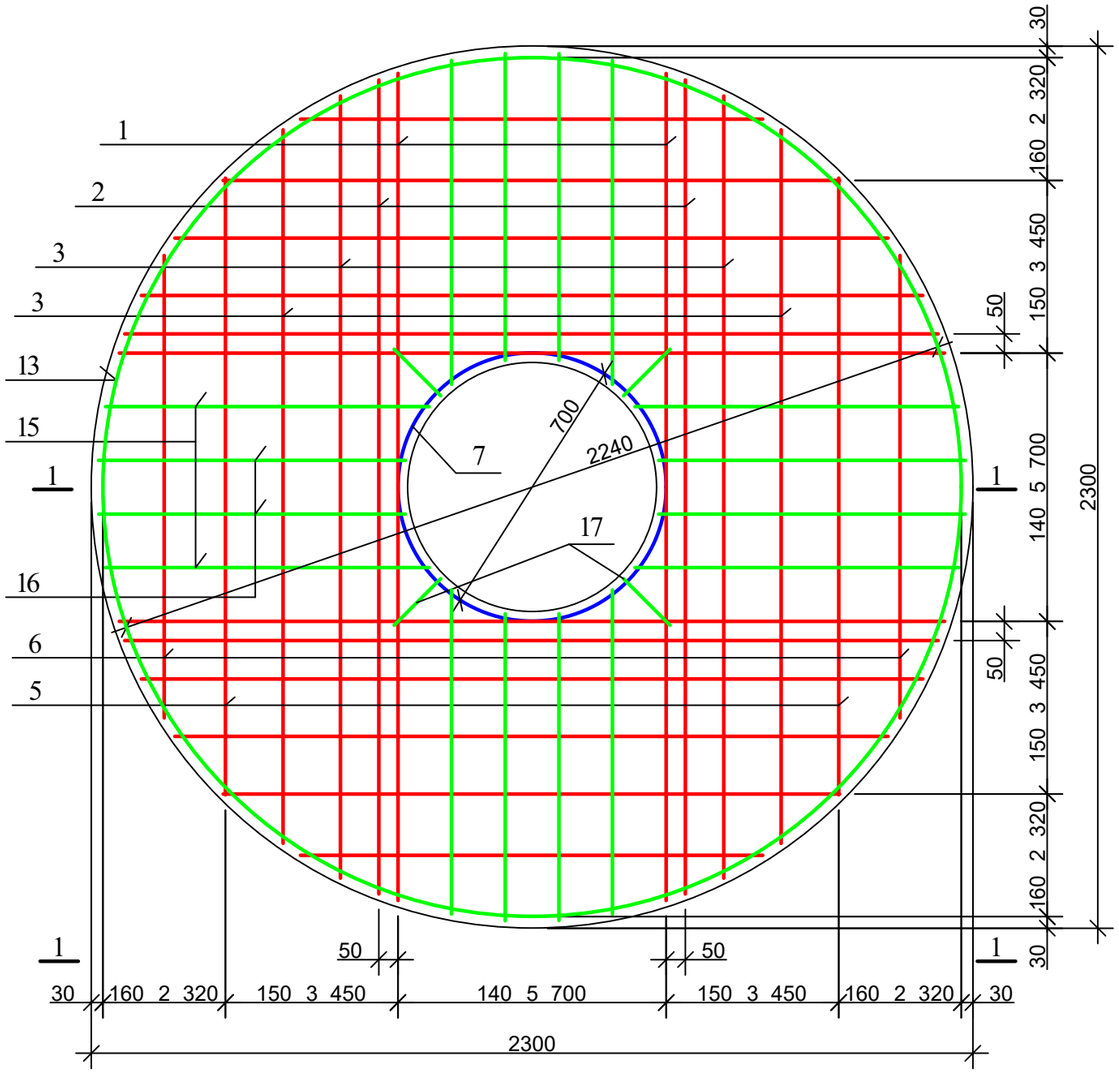

ჭის ანაკრები რკინაბეტონის გადახურვის ფილა
ზედა შრის არმირება

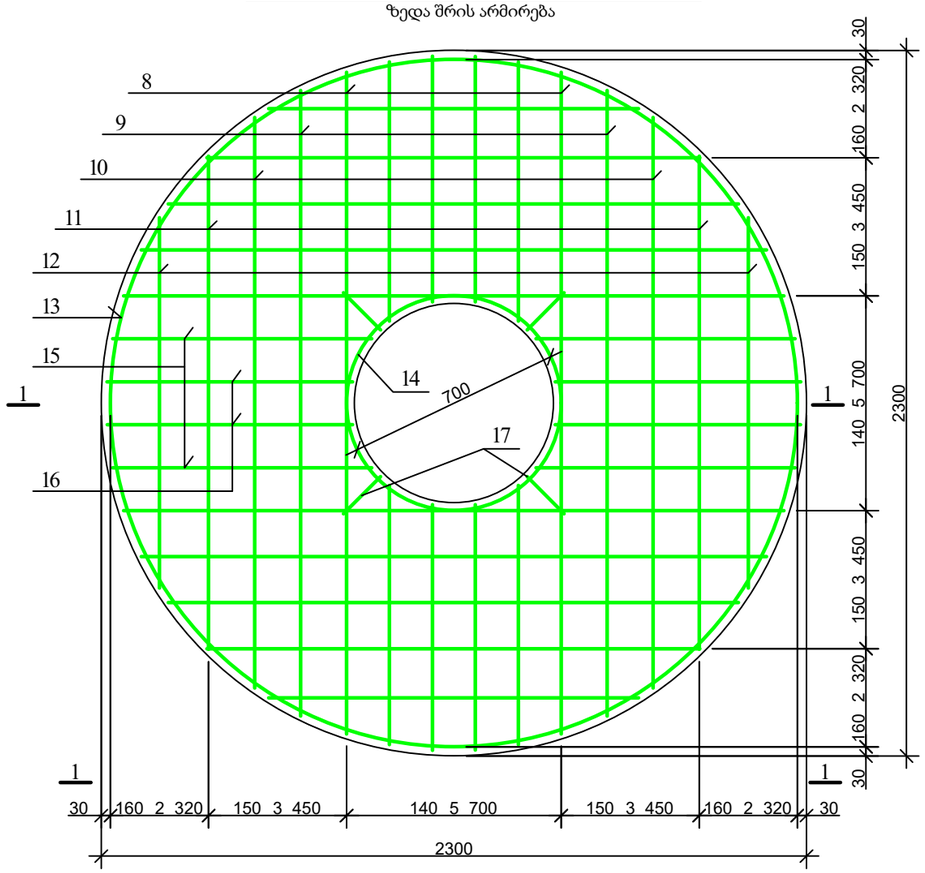

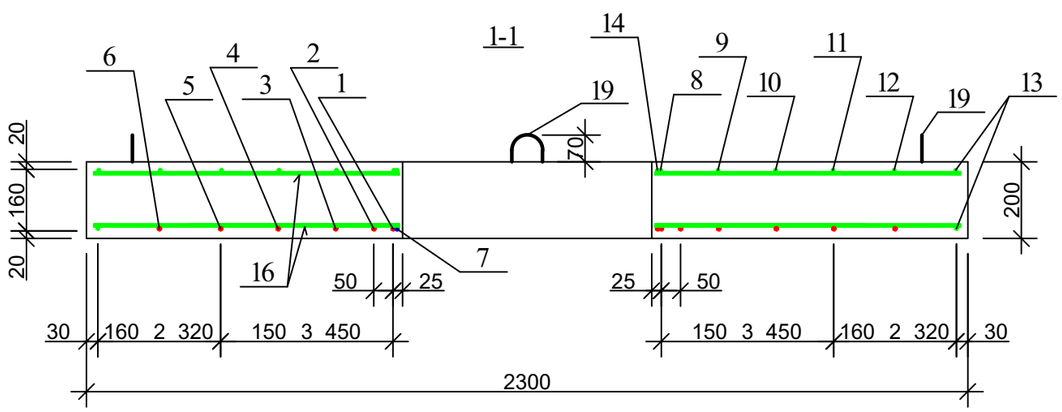

gwp

დამკვეთი (№):

შემსრულებელი:

პროექტის დასახელება:

პროექტი მოამზადა:
გოჩა გელაშვილი

პროექტი შეამოწმა:

თარიღი:

ჭის ანაკრები რკინაბეტონის გადახურვის ფილა 2000 მმ არმირება

მასშტაბი	ფურცელი	ფორმატი
	სკ-13	3

დეტალების უწ ისი

პოზ.	ესკიზი
7	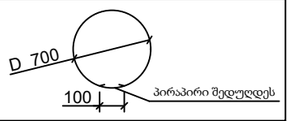
8	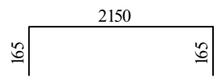
13	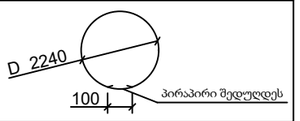
14	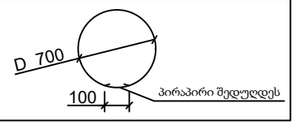

ჭის ანაკრები რკინაბეტონის გადახურვის ფილის სპეციფიკაცია

პოზ.	აღნიშვნა	დასახელება	რაოდ.	მასა ერთ. კგ	შენიშვნა
		დეტალები			
1		ф 16 500 =2150	4	3.40	13.5 კგ
2		=2120	4	3.35	13. 0კგ
3		=2040	4	3.22	12. კგ
4		=1860	4	2.94	11. კგ
5		=1610	4	2.54	10.1 კგ
6		=1210	4	1.91	. 5კგ
7*		ф 12 500 =2300	1	2.05	2.05კგ
8*		ф 8 240 =2480	4	0.99	3. კგ
9		=2040	4	0.82	3.2 კგ
10		=1860	4	0.74	2. კგ
11		=1610	4	0.64	2.5 კგ
12		=1210	4	0.48	1. კგ
13*		=7040	2	2.82	5. 3კგ
14*		=2300	1	0.92	0. 2კგ
15		=850	16	0.34	5. კგ
16		=800	16	0.32	5.12კგ
17		=170	8	0.07	0.5 კგ
18*		=600	8	0.24	1. 2კგ
19*		ф 10 500 =1200	4	0.74	2. კგ
20		=100	8	0.06	0.5კგ
		მასალები			
		ბეტონი კლასით 22.5			0. მ^3

კგ. 3.3 კგ 3. კგ



დამკვეთი (№):

შემსრულებელი:

პროექტის დასახელება:

პროექტი მოამზადა:
გოჩა გელაშვილი

პროექტი შეამოწმა:

თარიღი:

ჭის ანაკრები რკინაბეტონის გადახურვის ფილა 2000 მმ სპეციფიკაცია

მასშტაბი	ფურცელი	ფორმატი
	სკ-1	3

სა ალიბე ნახაზი

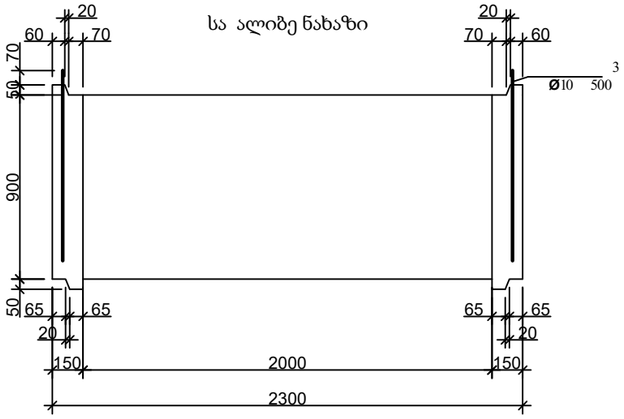

არმირება

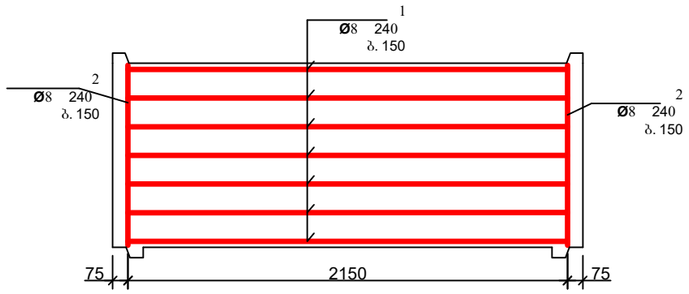

პოზ. 3

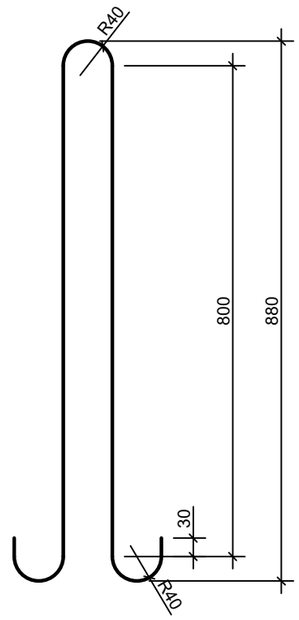

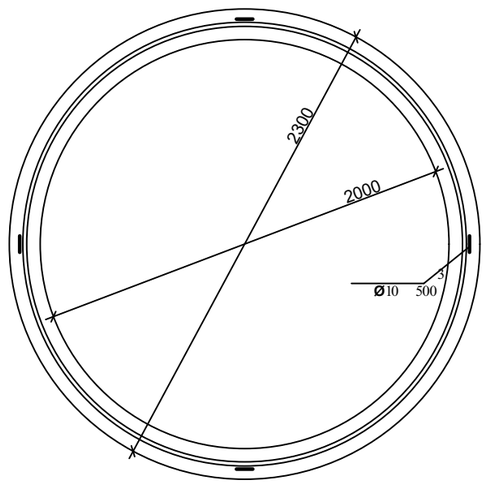

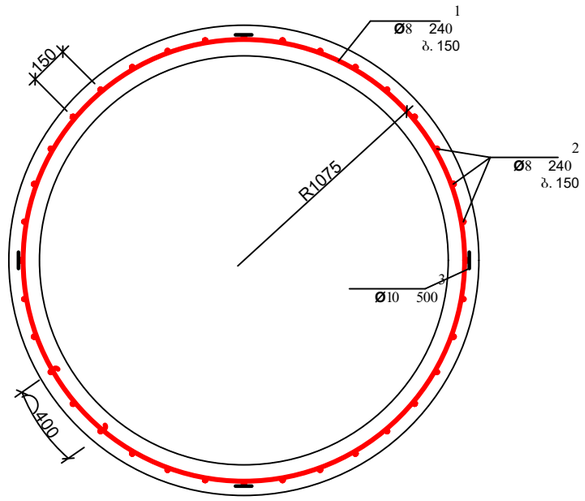

ჭის ანაკრები რკინაბეტონის რგოლის სპეციფიკაცია

პოზ.	აღნიშვნა	დასახელება	რაოდ.	მასა ერთ. კგ	შენიშვნა
		დეტალები			
1		ф 8 240 =7350	7	2.94	20.5 კგ
2		=870	45	0.35	15. 5კგ
3*		ф 10 500 =1980	4	1.23	. 1კგ
		მასალები			
		ბეტონი კლასით 22.5			0. მ

3 .33კგ

დეტალების უწ ისი

პოზ.	ესკიზი
1	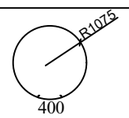

დამკვეთი (№):

შემსრულებელი:

პროექტის დასახელება:

პროექტი მოამზადა:
გოჩა გელაშვილი

პროექტი შეამოწმა:

თარიღი:

ჭის ანაკრები რკინაბეტონის რგოლი
2000 მმ 00 მმ

მასშტაბი	ფურცელი	ფორმატი
	სკ-15	3

ჭის ანაკრები რკინაბეტონის ძირი 2000
სა ალიბე ნახაზი

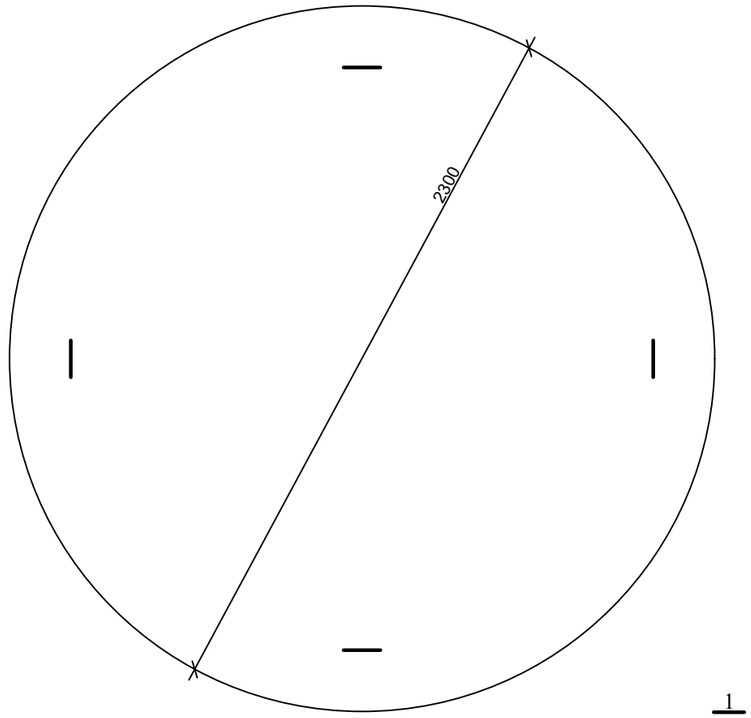

1-1

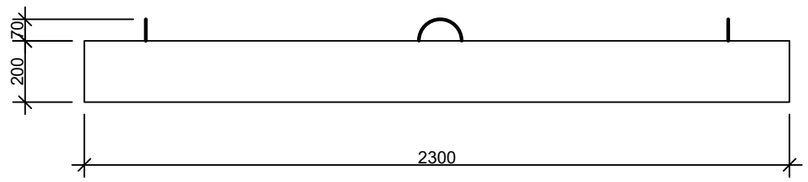

არმირება
ბადე 1 ბადე 2

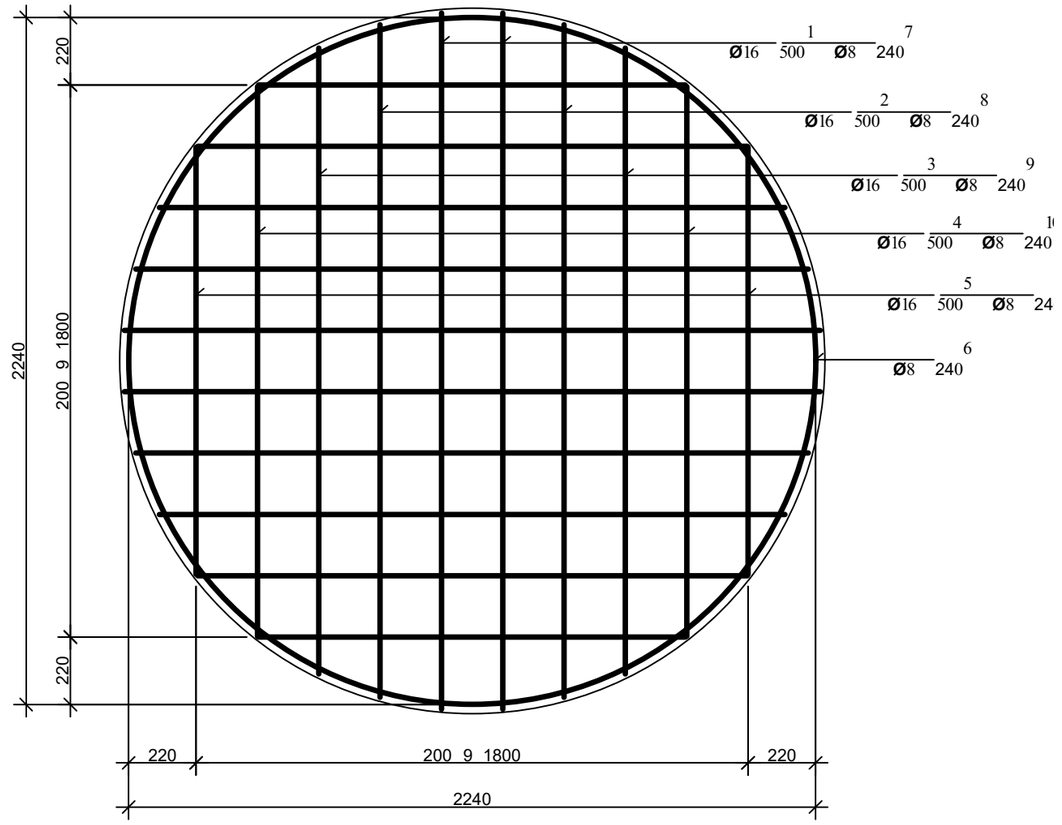

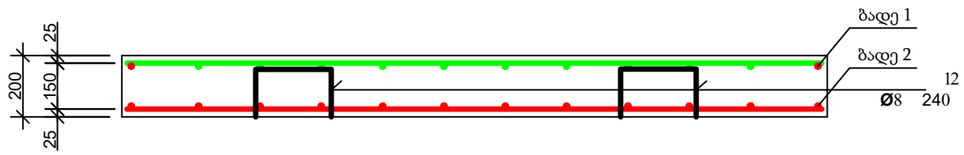

დამკვეთი (№):

შემსრულებელი:

პროექტის დასახელება:

პროექტი მოამზადა:
გოჩა გელაშვილი

პროექტი შეამოწმა:

თარიღი:

ჭის ანაკრები რკინაბეტონის ძირი
2000 მმ

მასშტაბი	ფურცელი	ფორმატი
	სკ-1	3

ჭის ანაკრები რკინაბეტონის ძირის სპეციფიკაცია

პოზ.	აღნიშვნა	დასახელება	რაოდ.	მასა ერთ. კგ	შენიშვნა
		დეტალები			
1	ბადე 1	ф 16 500 =2260	4	3.57	1 .2 კგ
2	ბადე 1	=2200	4	3.48	13. 0კგ
3	ბადე 1	=2040	4	3.22	12. კგ
4	ბადე 1	=1800	4	2.84	11.3 კგ
5	ბადე 1	=1400	4	2.21	. 5კგ
6*		ф 8 240 =7200	2	2.88	5. კგ
7	ბადე 2	=2260	4	0.90	3. 2კგ
8	ბადე 2	=2200	4	0.88	3.52კგ
9	ბადე 2	=2040	4	0.80	3.20კგ
10	ბადე 2	=1800	4	0.72	2. კგ
11	ბადე 2	=1400	4	0.56	2.2 კგ
13*		=1030	5	0.41	2.05კგ
12*		ф 10 500 =1005	4	0.62	2. კგ
		მასალები			
		ბეტონი კლასით 22.5			0. 3 მ

1.3კგ

23.2 კგ

დეტალების უწ ისი

პოზ.	ესკიზი
6	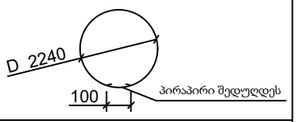
13	

დამკვეთი (№):

შემსრულებელი:

პროექტის დასახელება:

პროექტი მოამზადა:

გოჩა გელაშვილი

პროექტი შეამოწმა:

თარიღი:

ჭის ანაკრები რკინაბეტონის ძირი 2000 მმ სპეციფიკაცია

მასშტაბი	ფურცელი	ფორმატი
	სკ-1	3

ანაკრები რკინაბეტონის წ ალმზომის ჭა

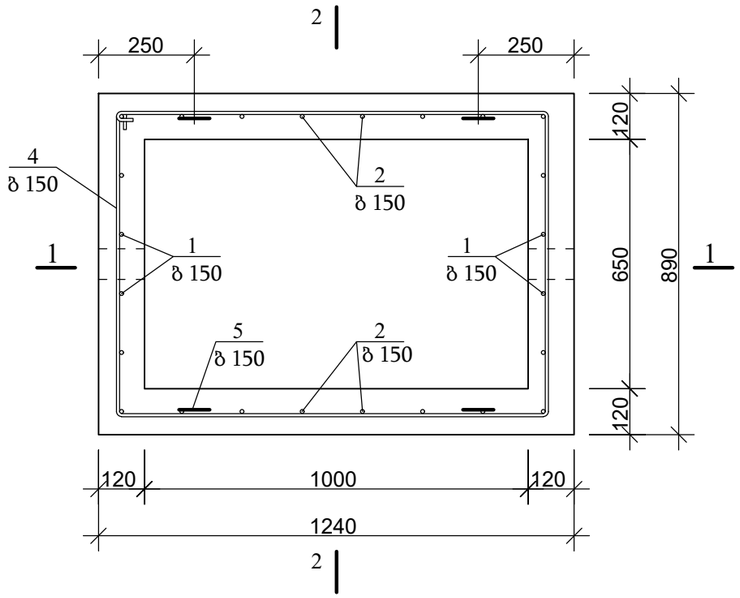

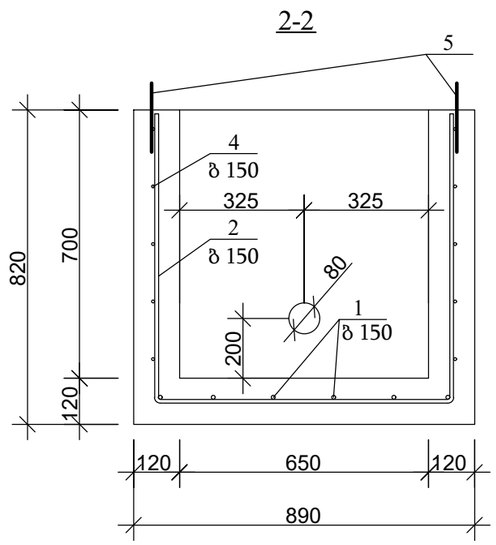

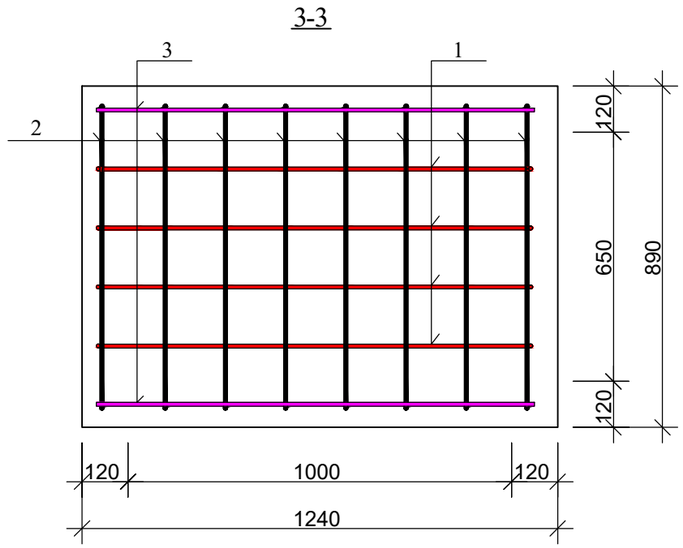

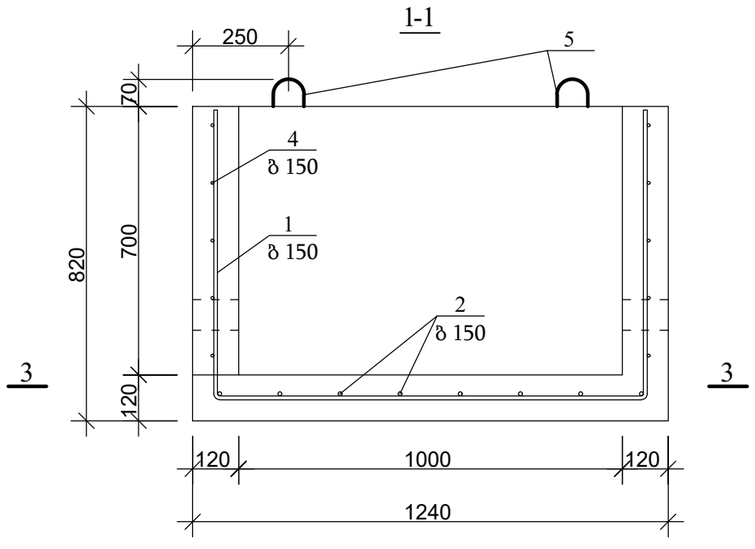

პოზ. 5

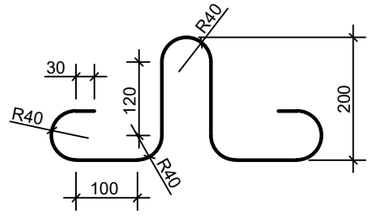

ანაკრები რკინაბეტონის წ ალმზომის ჭის სპეციფიკაცია

პოზ.	აღნიშვნა	დასახელება	რაოდ.	მასა ერთ. კგ	შენიშვნა
		დეტალები			
1*		ф 10 500 2670	4	1.66	11.51კგ
2*		=2320	8	1.44	
3		=1200	2	0.74	1.კგ
4*		ф 8 240 =4100	5	1.64	.20კგ
5*		=1005	4	0.4	1.0კგ
		მასალები			
		ბეტონი კლასით 22.5			0.5მ³

დეტალების უწ ისი

პოზ.	ესკიზი
1	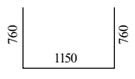
2	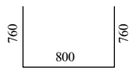
4	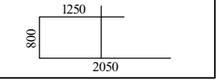

gwp

დამკვეთი (№):

შემსრულებელი:

პროექტის დასახელება:

პროექტი მოამზადა:
გოჩა გელაშვილი

პროექტი შეამოწმა:

თარიღი:

ანაკრები რკინაბეტონის
წ ალმზომის ჭა

მასშტაბი	ფურცელი	ფორმატი
-	სკ-1	3

წ ალმზომის ჭის ანაკრები რკინაბეტონის გადახურვის ფილა
სა ალიბე ნახაზი

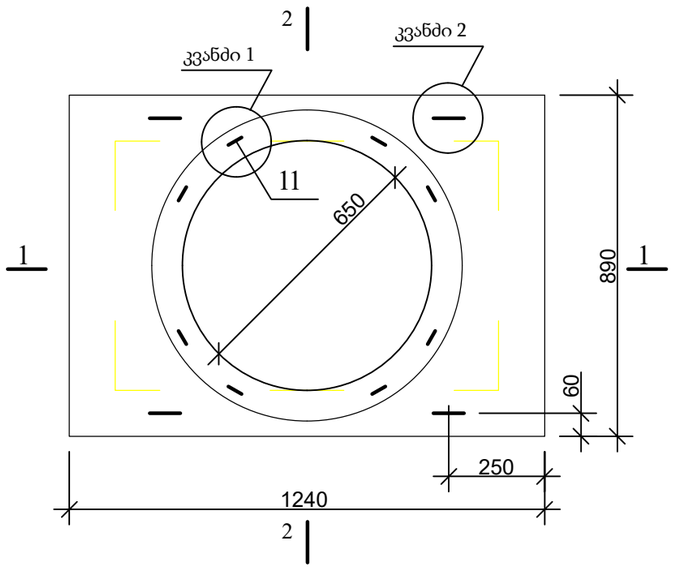

კვანძი 2

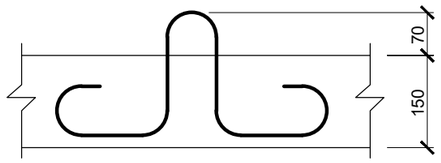

პოზ.

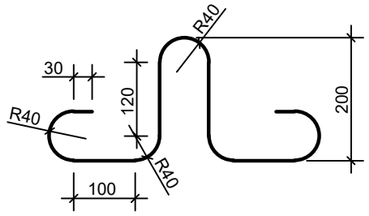

კვანძი 1

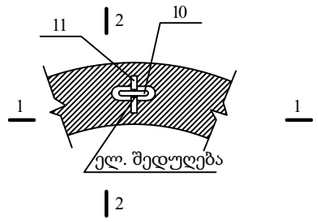

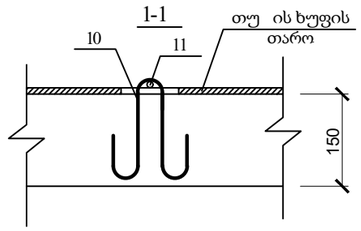

2-2

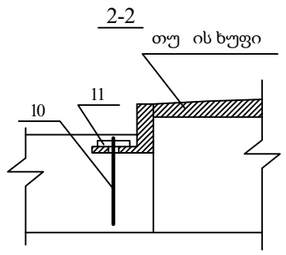

პოზ. 10

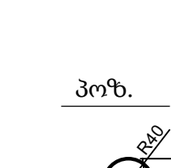

1-1

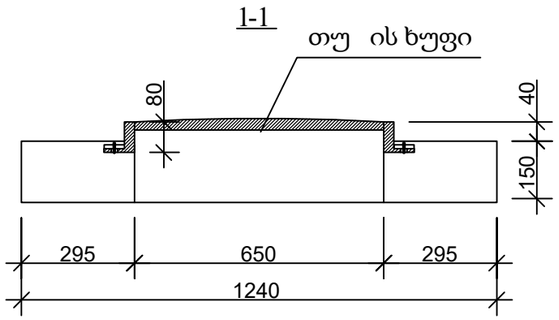

2-2

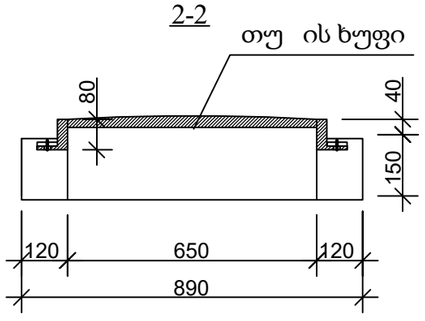

gwp

დამკვეთი (№):

შემსრულებელი:

პროექტის დასახელება:

პროექტი მოამზადა:
გოჩა გელაშვილი

პროექტი შეამოწმა:

თარიღი:

წ ალმზომის ჭის ანაკრები
რკინაბეტონის გადახურვის ფილა
სა ალიბე ნახაზი

მასშტაბი	ფურცელი	ფორმატი
-	სკ-1	3

წ ალმზომის ჭის ანაკრები რკინაბეტონის გადახურვის ფილა

ქვედა შრის არმირება

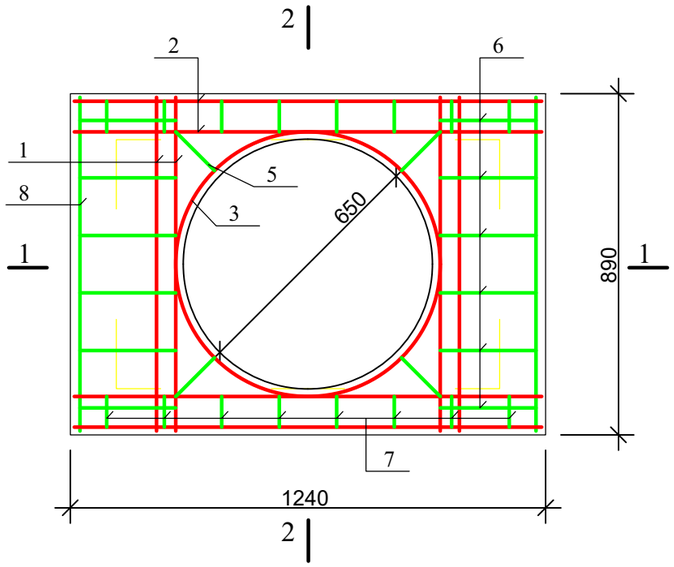

წ ალმზომის ჭის ანაკრები რკინაბეტონის გადახურვის ფილა

ზედა შრის არმირება

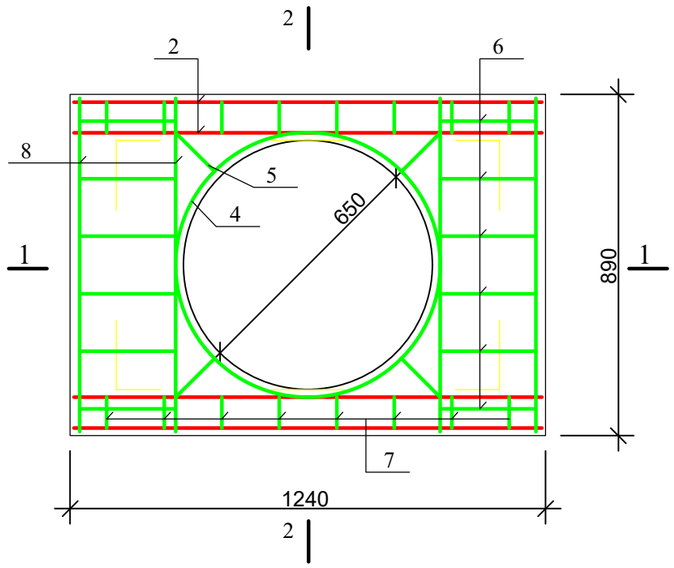

1-1

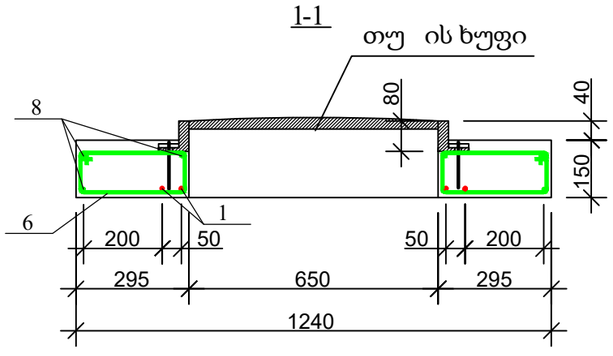

2-2

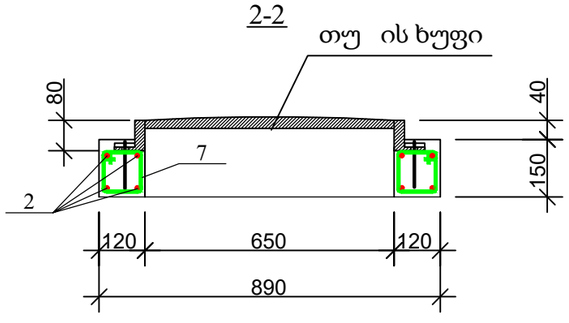

წ ალმზომის ჭის ანაკრები რკინაბეტონის გადახურვის ფილის სპეციფიკაცია

პოზ.	აღნიშვნა	დასახელება	რაოდ.	მასა ერთ. კგ	შენიშვნა	
		დეტალები				
1		ф 10 500 860	4	0.53	2.13კგ	კგ.
2		=1200	8	0.74	5. 5კგ	
3*		=2300	1	1.43	1. 3კგ	
11		=100	8	0.06	0. კგ	
4*		ф 6 240 =2300	1	0.51	0.51კგ	53კგ.
5		=170	8	0.04	0.32კგ	
6*		=960	12	0.21	2.5 კგ	
7*		=580	16	0.13	2.0 კგ	
8		=860	6	0.19	1.15კგ	
9*		=1005	4	0.22	0. კგ	
10*		=600	8	0.13	1.0 კგ	
		მასალები				
		ბეტონი კლასით 22.5			0.12 მ^3	

დეტალების უწ ისი

პოზ.	ესკიზი
3	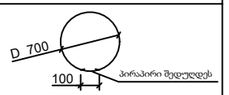
4	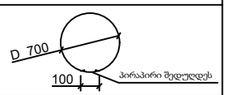
6	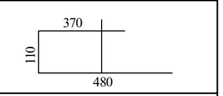
7	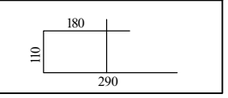

gwp

დამკვეთი (№):

შემსრულებელი:

პროექტის დასახელება:

პროექტი მოამზადა:

გოჩა გელაშვილი

პროექტი შეამოწმა:

თარიღი:

წ ალმზომის ჭის ანაკრები რკინაბეტონის გადახურვის ფილა არმირება

მასშტაბი	ფურცელი	ფორმატი
	სკ-20	3

სამუშაოების შესრულების მეთოდოლოგია
წ ალსადენი

სამუშაოების შესრულების მეთოდოლოგია წ ალსადენი		
1.	ტიპური მრგვალი ჭების კონსტრუქციული ელემენტების საძირკვლის რგოლების და ფილების მოწ ობა და დამუშავება	გვ-1
2.	მიწის თხრილის და ჭის ქვაბულის გამაგრების კვანძი	გვ-2
3.	ინერტული მასალები	გვ-3
.	მილების შედუღება	გვ-
5.	თხრილის შევსების მეთოდოლოგია	გვ-5
.	საპროექტო ქსელის მოწ ობა გარეცხვა და იდრავლიკური გამოცდა	გვ-
.	ღამის სამუშაოები და ნარჩენების მართვა	გვ-
.	დროებითი შენობა ნაგებობები	გვ-
.	მობილიზაცია და სამშენებლო მოედნის მოწესრიგება	გვ-

ტიპური მრგვალი ჭების კონსტრუქციული ელემენტების საძირკვლის რგოლების და ფილების მოწ ობა და დამუშავება

ჭის რგოლებს შორის იდროსაიზოლაციო მასალის მოწ ობის კვანძი

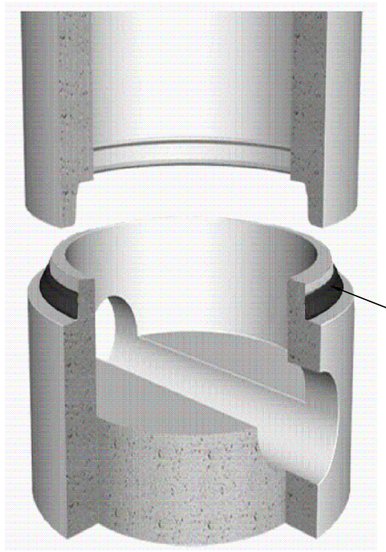

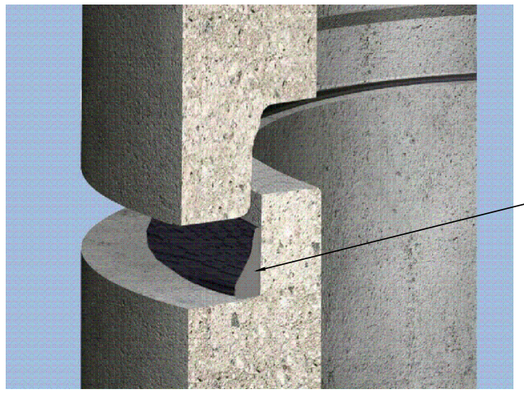

რკინაბეტონის სტანდარტული ჭა

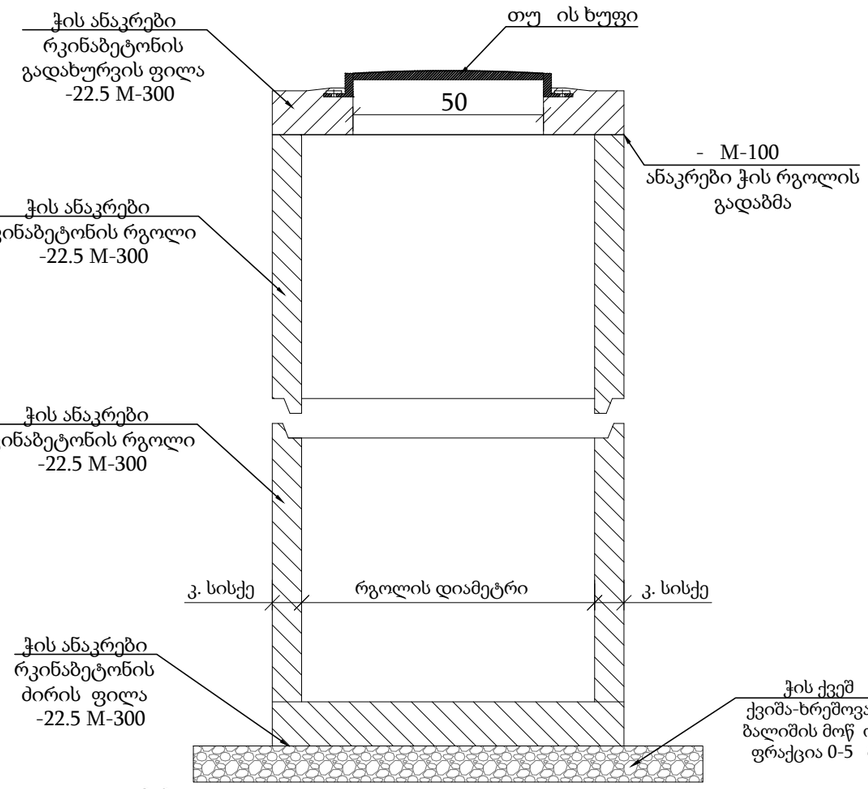

ჭები

- ანაკრები რკინა ბეტონის ჭების ელემენტების ტრანსპორტირება განხორციელდეს მაქსიმალური სიფრთხილით.
- სამონტა ო სამუშაოების დაწ ებამდე შემოწმდეს ანაკრები რკინა-ბეტონის ჭის ელემენტების მარკიანობა და არმირება.
- დაუშვებელია კონსტრუქციული ბზარის მქონე რკინა-ბეტონის ელემენტების გამო ენება.
- ძირის ფილის მონტა ამდე პროექტით გათვალისწინებული ქვიშა-ხრეშოვანი ფენა დაიტკეპნოს არანაკლებ -ით.
- ჭის გარე ზედაპირი დამუშავდეს იდროსაიზოლაციო მასალით.
- ქვაბულის შევსების დროს არ უნდა დაზიანდეს იდროსაიზოლაციო მასალით დამუშავებული ჭის გარე ზედაპირი.
- ჭაში ფასონური ნაწილების მონტა ის დროს გასათვალისწინებელია მწარმოებლის რეკომენდაციები.
- ჭაში ლითონის ელემენტები დამუშავდეს ანტიკოროზიული საიზოლაციო მასალით.
- ჭების ელემენტების გადაბმის ადგილები დამუშავდეს ქვიშა-ცემენტის ხსნარით - M-100 - წ ალშეუღწევადი დანამატით.
- ჩობალსა და მილს შორის სივრცე ამოივსოს გაზინთული გაპოხილი თოკით.

თუ ის ხუფი

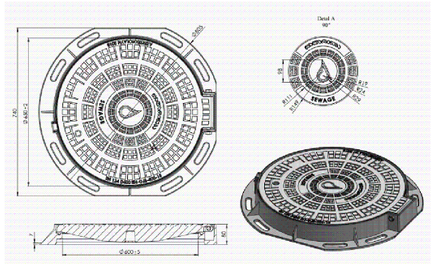

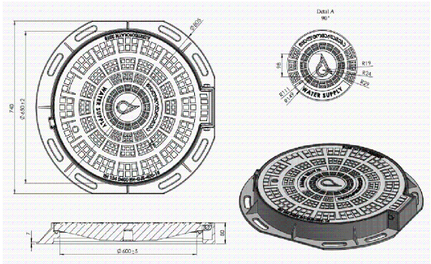

ბეტონის ჭის კედელში მილის შეჭრისთვის ხვრეტის მოწ ობა

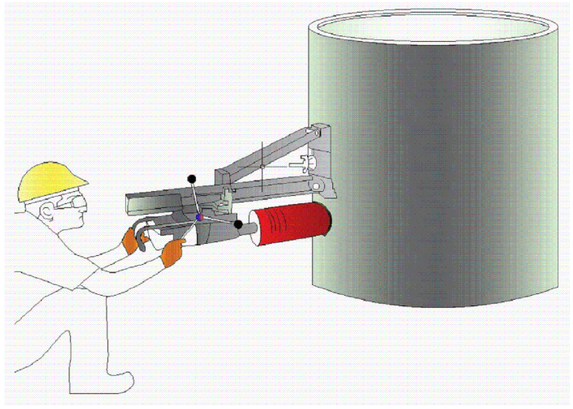

ჭის გარე ზედაპირის დამუშავება იდროსაიზოლაციო მასალით

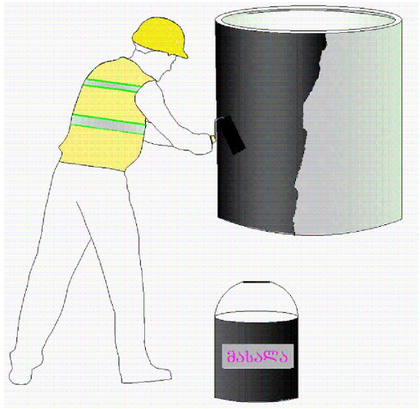

gwp

დამკვეთი (№):

შემსრულებელი:

ტექნიკური ექსპერტიზისა და პროექტირების დეპარტამენტი

სამუშაოების შესრულების მეთოდოლოგია

თარიღი: 2022 წელი

ტიპური მრგვალი ჭების კონსტრუქციული ელემენტების საძირკვლის რგოლების და ფილების მოწ ობა და დამუშავება

მასშტაბი	ფურცელი	ფორმატი
	გვ-1	A3

მიწის თხრილის და ჭის ქვაბულის გამაგრების კვანძი

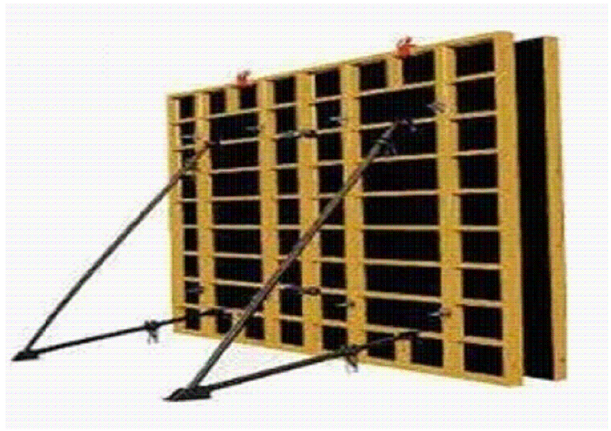







შენიშვნა: საპროექტო ქსელის h ≥1.5 მ-ს ჩაღრმავების შემთხვევაში საჭიროა მიწის თხრილის და ჭის ქვაბულის კედლების გამაგრება.

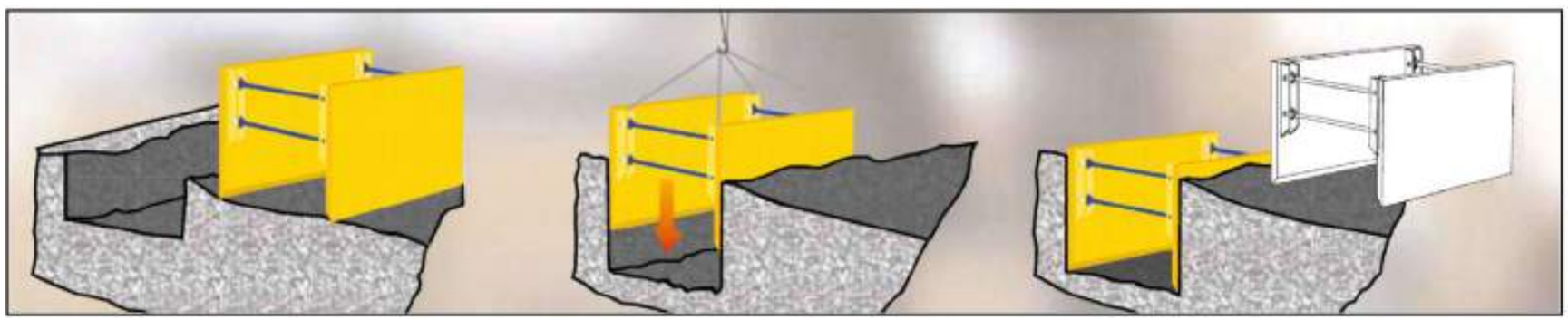

gwp

დამკვეთი (№):

შემსრულებელი:

ტექნიკური ექსპერტიზისა და პროექტირების დეპარტამენტი

სამუშაოების შესრულების მეთოდოლოგია

თარიღი: 2022 წელი

მიწის თხრილის და ჭის ქვაბულის გამაგრების კვანძი

მასშტაბი	ფურცელი	ფორმატი
	გვ-2	A3

ინერტული მასალები

ქვიშა

პროექტი ითვალისწინებს ქვიშას ფრაქციით 0.5-5 მმ. ქვიშის ფიზიკო- მექანიკური მახასიათებლები უნდა შეესაბამებოდეს 3 -201 სტანდარტს.



ქვიშა-ხრეშოვანი ნარევი

პროექტი ითვალისწინებს მდინარის ქვიშა-ხრეშოვან ნარევს ფრაქციით 0- 0 მმ 0-120. ქვიშა-ხრეშოვანი ნარევის ფიზიკო-მექანიკური მახასიათებლები უნდა შეესაბამებოდეს წინამდებარე დიაგრამაზე წარმოდგენილ მინიმალურ და მაქსიმალურ ზღვრებს.

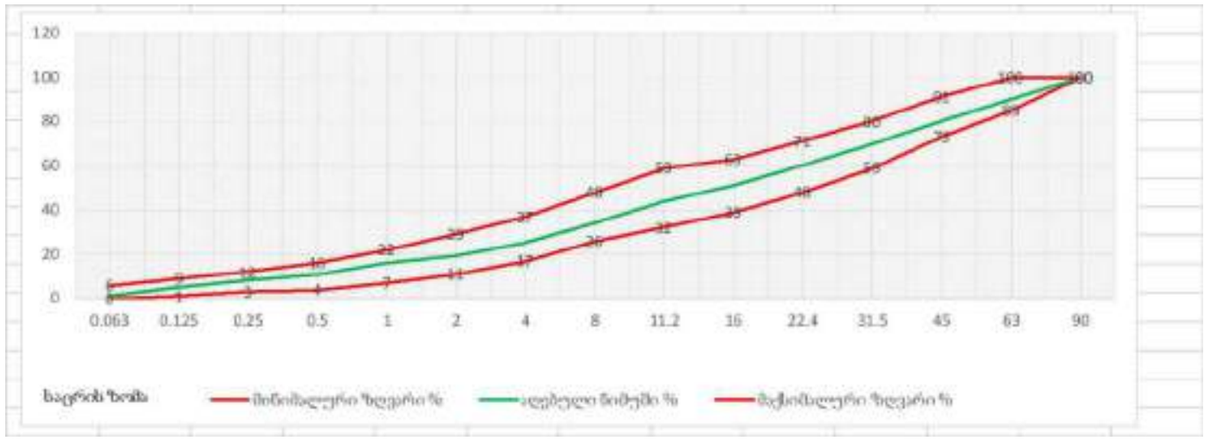

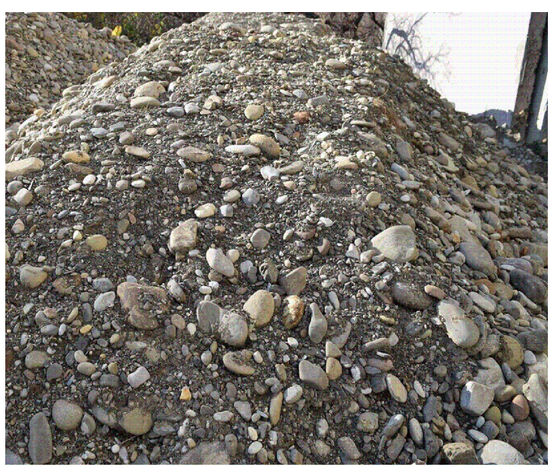

ფრაქციული ღორღი

პროექტი ითვალისწინებს ღორღს ფრაქციით 0 - 0 მმ. ფრაქციული ღორღის ფიზიკო-მექანიკური მახასიათებლები უნდა შეესაბამებოდეს წინამდებარე დიაგრამაზე წარმოდგენილ მინიმალურ და მაქსიმალურ ზღვრებს.

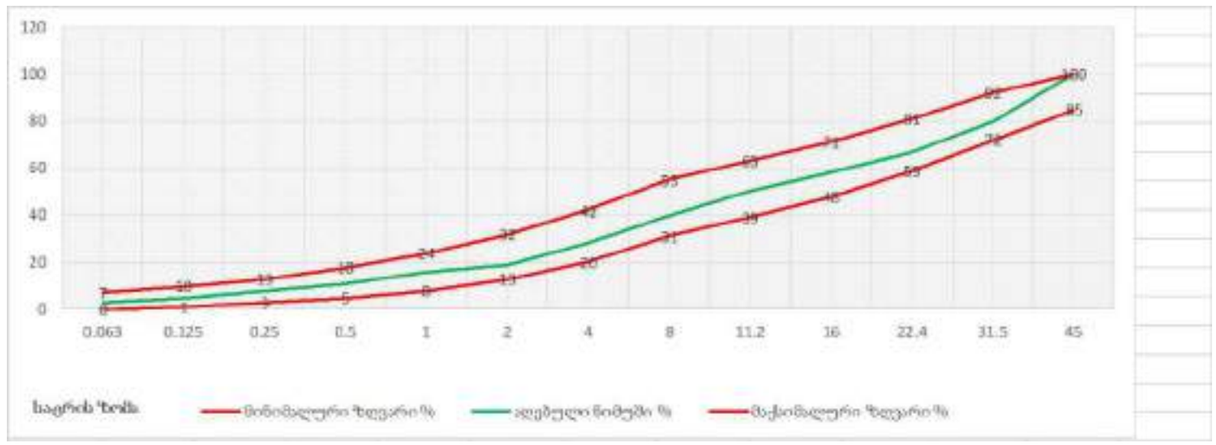



ასფალტი

ასფალტო-ბეტონის საფარი უნდა აკმაყოფილებდეს 12 -2013სტანდარტის მოთხოვნებს.

მსხვილმარცვლოვანი: ტკეპნის კოეფიციენტი ≥ ფორიანობა 5 - 10
წვრილმარცვლოვანი: ტკეპნის კოეფიციენტი ≥ ფორიანობა 2.5 - .5



gwp

დამკვეთი (№):

შემსრულებელი:
ტექნიკური ექსპერტიზისა და პროექტირების დეპარტამენტი

სამუშაოების შესრულების მეთოდოლოგია

თარიღი: 2022 წელი

ინერტული მასალები

მასშტაბი	ფურცელი	ფორმატი
	გვ-3	A3

მილების შედუღება

პოლიეთილენის მილები შედუღდეს ელ.ფუზური "კოდის" ან პირაპირი შედუღების აპარატით.
ელ. ფუზური შედუღების "კოდის" აპარატი შედგება შემდეგი ნაწილებისგან:

1. აპარატი
2. გადამ ვანები ჩიბუხები
3. სკანერი
. გენერატორი

შედუღების სამუშაოების დროს აუცილებელია შემდეგი ინვენტარის გამო ენება:

1. შესადუღებელი ელ. ფიტინგი შეფუთულ მდგომარეობაში რომელიც იხსნება მხოლოდ ინსტალაციის დროს
2. ფიქსატორი რომელიც უზრუნველ ოფს მილის წრიული ფორმის შენარჩუნებასა და უძრაობას.
3. ხელის ან მექანიკური საფხეკი ხელის საფხეკი გამოი ენება 110 მმ-მდე მექანიკური - 110 მმ და მეტი .
. მილის საჭრელი
5. სადეზინფექციო ხსნარი
. სუფთა ხელსახოცები
. მარკერი









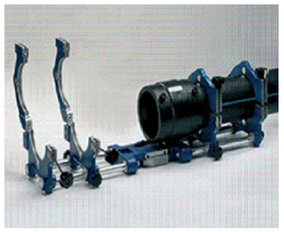

შემდუღებელი უნდა ი ოს სერტიფიცირებული.

პირა-პირა შედუღების მეთოდოლოგია

1. ცენტრატორი მუშაობდეს გამართულად ველა გადამჭერი დეტალი უნდა ი ოს გამო ენებული.
2. გამაცხელებელი უთოს ზედაპირს რომელიც დაფარულია ტეფლონის ფენით არ უნდა აღენიშნებოდეს მექანიკური დაზიანებები.
3. შემდუღებელი უნდა ე რდნობოდეს ცხრილს სადაც მოცემულია ცალკეული სპეციფიკაციის მილისთვის კონკრეტული ინფორმაციები.
. გენერატორი რომელიც უწ ვეტ რე იმში მიაწოდებს ელ.ენერგიას შედუღების აპარატს.



მილების ტრანსპორტირება და ადგილზე დასაწ ობება

1. მილების ტრანსპორტირება განხორციელდეს მაქსიმალური სიფრთხილით მექანიკური დაზიანებებისგან თავიდან არიდების მიზნით.
2. მილები დასაწ ობდეს ისე რომ გარე საიზოლაციო შრე და მაერთებელი ნაწილები არ დაზიანდეს.
3. დაიგმანოს დასაწ ობებული მილის ბოლოები.
. სამონტა ო სამუშაოების დაწ ებამდე დათვალიერდეს მილის ვიზუალური მხარე და დადასტურდეს მისი შესაბამისობა პროექტთან და სტანდარტებთან.



gwp

დამკვეთი (№):

შემსრულებელი:
ტექნიკური ექსპერტიზისა და პროექტირების დეპარტამენტი

სამუშაოების შესრულების მეთოდოლოგია

თარიღი: 2022 წელი

მილების შედუღება

მასშტაბი	ფურცელი	ფორმატი
	გვ-	A3

თხრილის შევსების მეთოდოლოგია

1. სამშენებლო სამუშაოების მიმდინარეობის დროს სამშენებლო მოედანზე განთავსდეს საინფორმაციო ბანერი.
2. თხრილი შემოიფარგლოს უსაფრთხოების დამცავი ებირებით.
3. დაიტკეპნოს მილის ძირი.
. მოეწ ოს ქვიშის ბალიში და დაიტკეპნოს.
5. მილსადენის თხრილში მონტა ის შემდეგ მილის გვერდები ამოივსოს ქვიშით და დაიტკეპნოს გვერდების დატკეპნის შემდეგ მილის ზურგი დაიფაროს ქვიშით და დაიტკეპნოს მსუბუქი სატკეპნით.
. ქვიშის თავზე მოეწ ოს გამაფრთხილებელი ლენტი.
. მოეწ ოს ქვიშა-ხრეშოვანი ნარევის ფენები თითოეული არაუმეტეს 30 სმ და დაიტკეპნოს 5- .
. მოეწ ოს ფრაქციული ღორღის ფენა და დაიტკეპნოს არაუმცირეს .
. ფრაქციული ღორღის ზედაპირი დამუშავდეს ბიტუმით და დაიგოს ასფალტის მსხვილმარცვლოვანი ფენა არაუმცირეს ტკეპნით და წვრილმარცვლოვანი საცვეთი ფენა - არაუმცირეს ტკეპნით.
10. ტკეპნის კოეფიციენტები შემოწმდეს.
11. სამშენებლო მოედანზე მ ოფმა პირებმა უნდა ატარონ შრომის უსაფრთხოების დამცავი საშუალებები.
12. სამშენებლო სამუშაოების მიმდინარეობის დროს სამშენებლო მოედანზე და მის მიმდებარედ განთავსდეს სამუშაო პროცესის აღმნიშვნელი შსაბამისი საგზაო გამაფრთხილებელი ნიშნები ნიშნების რაოდენობა და ტიპები არ არის ლიმიტირებული .
13. ჭის ძირის მონტა ამდე საფუძველი მოშანდაკდეს და დაიტკეპნოს.
1 . ჭის ირგვლივ ქვაბული ქვიშის ბალიშამდე შეივსოს ქვიშა-ხრეშოვანი ნარევით.
15. ჩობალსა და მილს შორის სივრცე შეივსოს გაპოხილი ძენძითა და სპეცსაიზოლაციო ხსნარით ან ალტერნატიული მასალით პროექტის ავტორთან შეთანხმებით.
1 . ჭის ანაკრები ელემენტების გადაბმის ადგილები დამუშავდეს საიზოლაციო მასალით.
1 . ჭის ირგვლივ ქვაბული შეივსოს ქვიშა-ხრეშოვანი ნარევით არაუმეტეს 30 სმ ფენებად და დაიტკეპნოს 5- .
1 . ჭის გადახურვის ფილა მოეწ ოს ისე რომ თუ ის ხუფის ნიშნული გაუთანაბრდეს გზის ნიშნულს.



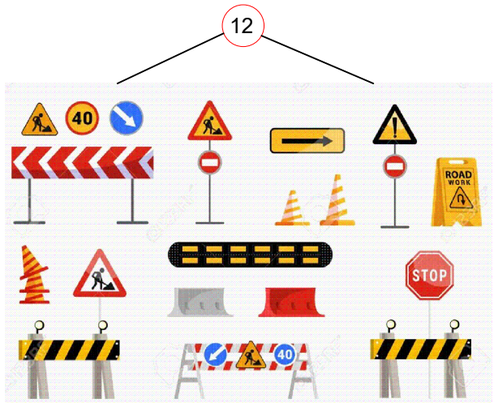

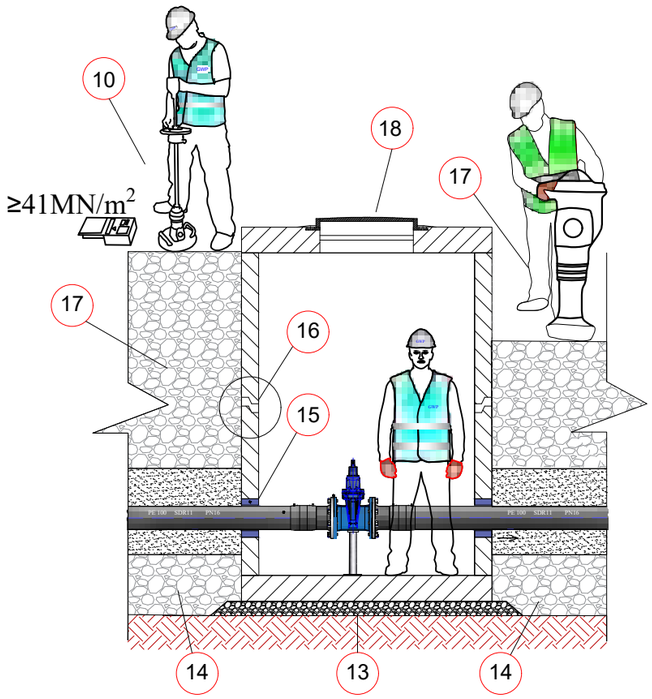

gwp

დამკვეთი (№):

შემსრულებელი:
ტექნიკური ექსპერტიზისა და პროექტირების დეპარტამენტი

სამუშაოების შესრულების მეთოდოლოგია

თარიღი: 2022 წელი

თხრილის შევსების მეთოდოლოგია

მასშტაბი	ფურცელი	ფორმატი
	გვ-5	A3

საპროექტო ქსელის მოწ ობა გარეცხვა და იდრავლიკური გამოცდა

იდრავლიკური გამოცდა

1. წ ალსადენის მილი გამოიცადოს 12 ბარზე საათიან უწ ვეტ რე იმში.
2. ტესტირების შედეგები ჩაითვალოს დადებითად თუ საათიან უწ ვეტ რე იმში წნევის დანაკარგი არ იქნება 0.1 ბარზე მეტი.
3. მანომეტრი უნდა ი ოს კალიბრირებული.

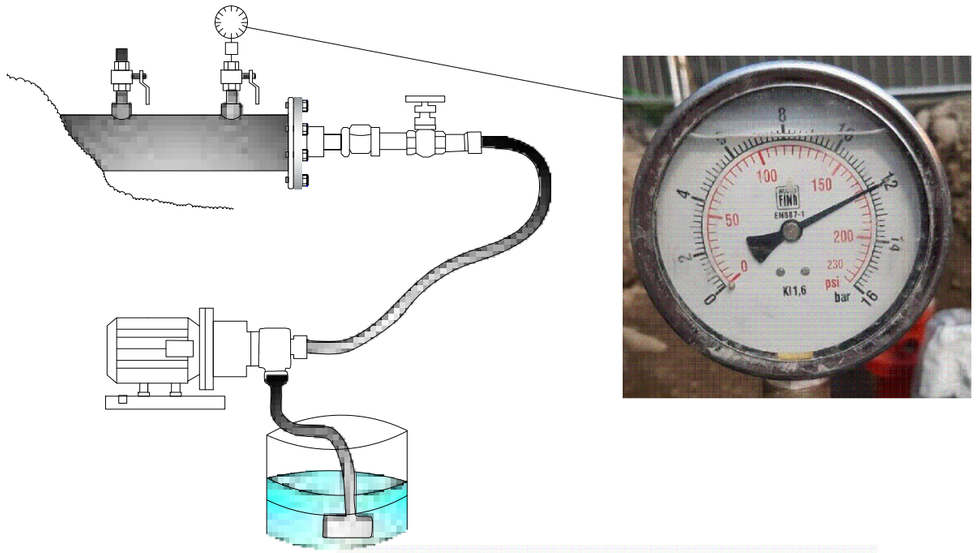

მილსადენის გარეცხვა

1. დაუშვებელია მოწ ობილი მილსადენის ექსპლუატაციაში მიღება და მომხმარებლისთვის წ ლის მიწოდება ვიდრე არ დაფიქსირდება მილსადენის რეცხვისას აღებული ლაბორატორიული სინ ების დადებითი შედეგები.

ლაბორატორიული ანალიზის აქტი

კონტრაქტორი:
პროექტის კოდი:
პროექტის დასახელება:
ნიმუშების რაოდენობა:
ნიმუშის დასახელება:
ნიმუშის აღების დრო:
ანალიზის დაწყების დრო:
ანალიზის დასრულების დრო:

წორმატიული დოკუმენტი ეყრდნობა სასმელი წყლის ტექნიკური რეგლამენტისა (საქართველოს მთავრობის დადგენილება N 58; 15.01.14) და წყლის ხარისხის აღების სანიტარული წესებს (საქართველოს მთავრობის დადგენილება N 26; 03.01.14)

№	გამოსაკვლევი მაჩვენებელი	საზომი ერთეული	ნორმატივი არა უმეტეს	მიღებული შედეგი
ორგანოლეპტიკური მაჩვენებლები				
1	სუნი	ბალი	2	
2	გემო	ბალი	2	
3	ფერიანობა	გრადუსი	15	
4	სიმღვრივე	მგ/ლ	2.0	
ქიმიური მაჩვენებლები				
5	წყალბადის მაჩვენებელი	pH	6-9	
6	ამიაკი	მგ/ლ	-	
7	ნიტრიტები (NO_2)	მგ/ლ	0.2	
8	ნიტრატები (NO_3)	მგ/ლ	50	
9	ქლორის ნარჩენი	მგ/ლ	0.3-0.5	
10	ქლორიდები (Cl^-)	მგ/ლ	250	
11	პერმანგანატული ჟანგვადობა	მგ O_2/ლ	3.0	
მიკრობიოლოგიური მაჩვენებლები				
12	საერთო კოლიფორმული ბაქტერიები	კწე 300 მლ-ში	არ დაიშვება	
13	ნაგოს	კწე 300 მლ-ში	არ დაიშვება	
14	მეზოფილური აერობები და ფაკულტატური ანაერობები	კწე 1 მლ-ში 37°C	20	
15	მეზოფილური აერობები და ფაკულტატური ანაერობები	კწე 1 მლ-ში 22°C	100	

გამოცდის შედეგები სასმელი წყლის წორმატივებს ☐ შეესაბამება ☐ არ შეესაბამება

ლაბორატორიის უფროსი: ---------- სახელი, გვარი

ქსელის გადაერთება

1. გარეცხვისა და იდრავლიკური გამოცდის დადებითი შედეგების შემდეგ შესაძლებელია საპროექტო ქსელის დაერთება არსებულ ქსელთან.
2. გადაერთების სამუშაოების დაწ ებამდე დაზუსტდეს არსებული მილის ტიპი და ტექნიკური მახასიათებლები.
3. გადაერთებითი სამუშაოების ღამის საათებში შესრულების დროს სამუშაო განათდეს სათანადოდ.

. გადაერთების სამუშაოების მიმდინარეობისას ქვაბულში წ ლის დაღვრის შემთხვევაში ჩანაცვლდეს სველი ინერტული მასალა და ქვაბული შეივსოს პროექტით გათვალისწინებული მეთოდოლოგიის შესაბამისად.

5. გადაერთების სამუშაოები აწარმოოს სერთიფიცირებულმა შემდუღებელმა.



gwp

დამკვეთი (№):

შემსრულებელი:
ტექნიკური ექსპერტიზისა და პროექტირების დეპარტამენტი

სამუშაოების შესრულების მეთოდოლოგია

თარიღი: 2022 წელი

საპროექტო ქსელის მოწ ობა გარეცხვა და იდრავლიკური გამოცდა

მასშტაბი	ფურცელი	ფორმატი
	გვ-	A3

ღამის სამუშაოები და ნარჩენების მართვა

ღამის სამუშაოები

1. თანამშრომლები აღჭურვილი უნდა ი ვნენ სამუშაოს და სეზონის შესაბამისი სპეცტანსაცმლით ამრეკლი ჩანართებით სამუშაოს შესაბამისი ტიპის სპეცფეხსამცლით.
2. ტერიტორიაზე განთავსებული ი ოს ამრეკლი შესრულების ველა საჭირო გამაფრთხილებელი ამკრძალავი და მიმთითებელი ნიშნები
3. სამუშაო ადგილის განათება უნდა მოეწ ოს დადგენილი წესის მიხედვით 12 -1.

. განათხარის ორივე მხარეს უნდა და ენდეს ციმციმა მაშუქები ხოლო სამუშაოების წარმოების მანიშნებელი გამაფრთხილებელი ნიშნები უნდა განთავდეს განათხარიდან სამუშაო ადგილიდან 50 მ მოშორებით

5. განათხარის შემოღობვა უნდა განხორციელდეს მ არი მოა ირებით

. მძიმე ტექნიკის ოპერირება და სამუშაო ადგილზე გადაადგილება უნდა გაკონტროლდეს მედროშის მიერ

. სამუშაოების წარმოების მუდმივი კონტროლი უნდა განხორციელდეს უსაფრთხოების თანამშრომლის მიერ.



ნარჩენების მართვა

1. მშენებლობისას გათვალისწინებული ი ოს გარემოს დაცვის სფეროში საქართველოს კანონმდებლობით დადგენილი სამართლებრივი მარეგულირებელი ნორმები და წესები.
2. მასშტაბური ავარიის ან ნებისმიერი სახის გარემოს დაბინძურების შემთხვევაში აღდგეს გარემო პირვანდელ მდგომარეობაში.
3. არ დაიკარგოს პროექტის ფარგლებში მოხსნილი მიწის ნა ოფიერი ფენა 20 სმ .

. მშენებლობისას წარმოქმნილი ნარჩენების მართვა განხორციელდეს საქართველოში მოქმედი კანონმდებლობის შესაბამისად.

5. მშენებლობისას გაფრქვევებმა ზედაპირული წ ლებისა და ნარჩენი წ ლების ჩადინებამ არ გადააჭარბოს მოქმედი კანონმდებლობით დადგენილ ნორმებს.

. მშენებლობის დროს ობიექტზე ადამიანის ანმრთელობისთვის საშიში სამშენებლო მასალების დემონტა ის ტრანსპორტირების და უტილიზაციის დროს გათვალისწინებულ იქნას მუშა პერსონალის ანმრთელობის და შრომის უსაფრთხოების ნორმები.



დამკვეთი (№):

შემსრულებელი:
ტექნიკური ექსპერტიზისა და პროექტირების დეპარტამენტი

სამუშაოების შესრულების მეთოდოლოგია

თარიღი: 2022 წელი

ღამის სამუშაოები და ნარჩენების მართვა

მასშტაბი	ფურცელი	ფორმატი
	გვ-	A3

დროებითი შენობა-ნაგებობები

.0 - 1

1. სამშენებლო ობიექტზე შესაძლებელი უნდა ი ოს საინ ინრო პერსონალისათვის საოფისე სამუშაოების წარმოება და საზედამხედველო პერსონალთან შეხვედრების ორგანიზების შესაძლებლობა.
2. სამშენებლო ობიექტზე შესაძლებელი უნდა ი ოს სამშენებლო მასალებისა და ინვენტარისათვის დახურული დროებითი სასაწ ობო შენობა ნაგებობის უზრუნველ ოფა.
3. სამშენებლო ობიექტზე მუშა პერსონალისათვის გასათვალისწინებელია დროებითი ბიო-ტუალეტების მოწ ობა.

1.



2.



3.



დამკვეთი (№):

შემსრულებელი:

ტექნიკური ექსპერტიზისა და პროექტირების დეპარტამენტი

სამუშაოების შესრულების მეთოდოლოგია

თარიღი: 2022 წელი

დროებითი შენობა ნაგებობები

მასშტაბი	ფურცელი	ფორმატი
	გვ-	A3

მობილიზაცია და სამშენებლო მოედნის მოწესრიგება

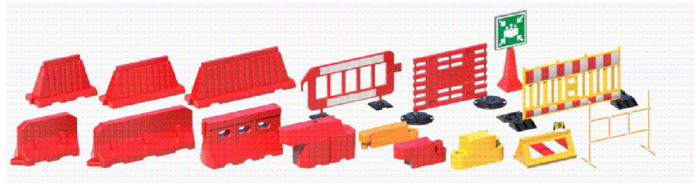

მობილიზაცია

1. მობილიზაციის ფარგლებში სამშენებლო არეალი შემოისაზღვროს დამცავი ებირებით ან და გამაფრთხილებელი ლენტებით მოეწ ოს საგზაო ნიშნები და განთავსდეს საინფორმაციო ბანერი.







სამშენებლო მოედნის მოწესრიგება

1. სამუშაოების დასრულების შემდეგ შემოწმდეს ველა ფასონური ნაწილის მდგომარეობა.
2. ველა ფასონური ნაწილი გაიწმინდოს.
3. სამშენებლო მოედანი სრულად გათავისუფლდეს სამშენებლო ტექნიკისგან და ნარჩენებისგან და აღდგეს პირვანდელ მდგომარეობამდე.

. იმ შემთხვევაში თუ ხდება საგზაო ინფრასტრუქტურის მოწ ობა ასფალტის აღდგენა ზედამხედველ ინ ინრის მიერ მიეცეს მითითება მშენებელს დასუფთავდეს და მოირეცხოს სამშენებლო მოედანი.



დამკვეთი (№):

შემსრულებელი:

ტექნიკური ექსპერტიზისა და პროექტირების დეპარტამენტი

სამუშაოების შესრულების მეთოდოლოგია

თარიღი: 2022 წელი

მობილიზაცია და სამშენებლო მოედნის მოწესრიგება

მასშტაბი	ფურცელი	ფორმატი
	გვ-	A3

სიტუაციური გეგმა

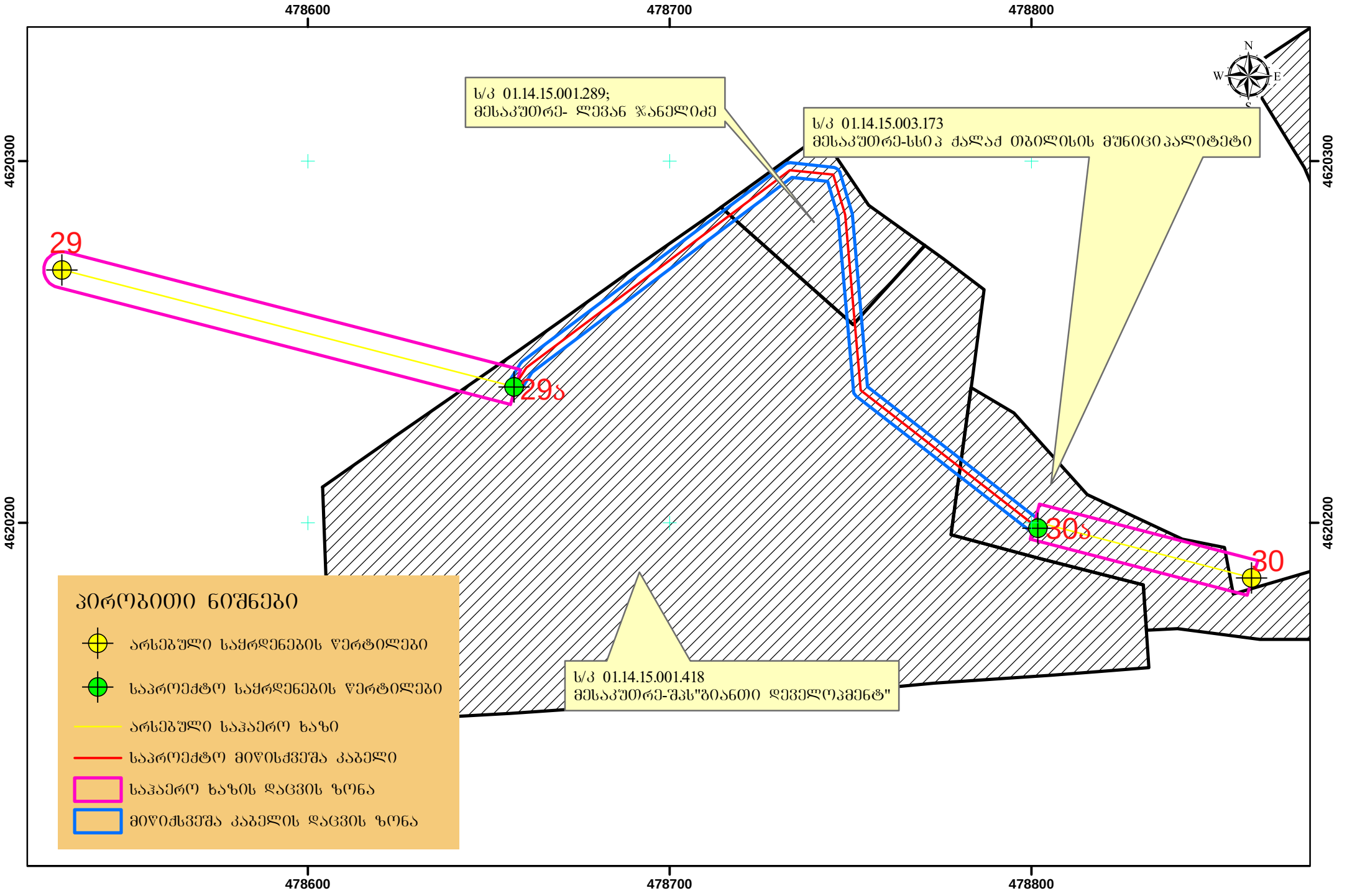

ქალაქ თბილისის მუნიციპალიტეტის მერია

შპს თბილსერვის ჯგუფი

TBILISI MUNICIPALITY CITY HALL

TBILSERVICE GROUP LTD

წერილის ნომერი: **62-01250761055**
თარიღი: **17/03/2025**

ადრესატი: გივი გახაბრიშვილი
პირადი ნომერი: 01024065351
მისამართი: ქ.თბილისი, ბესარიონ ქებური

ბატონო გივი,
შპს ,,თბილსერვის ჯგუფში" 2025 წლის 14 მარტს შემოსული #19/01250732396-62 განცხადების პასუხად გაცნობებთ, რომ ჩვენი კომპანიის, სანიაღვრე და სადრენაჟე ქსელების ექსპლუატაციის დეპარტამენტის წარმომადგენლების მიერ ადგილზე იქნა შესწავლილი, ქ. თბილისი, ელგუჯა ამაშუკელის ქ.-ზე არსებული მიწის ნაკვეთები ს/კ 01.14.15.001.418 და ს/კ 01.14.15.001.289; გაირკვა, რომ აღნიშნულ მიწის ნაკვეთებზე მუნიციპალურ საკუთრებაში არსებული სანიაღვრე ქსელი არ გადის. ზემოაღნიშნულ ტერიტორიაზე მოსაწყობი სანიაღვრე სისტემა შესაძლებელია დაერთებული იქნეს გაზაფხულის ჭუჭაზე გამავალ სანიაღვრე ქსელზე (ძ-500 მმ).

ზაზა ბერიშვილი

შპს "თბილსერვის ჯგუფი"-სანიაღვრე და სადრენაჟე ქსელების ექსპლოატაციის დეპარტამენტი-
დეპარტამენტის უფროსი

გამოყენებულია კვალიფიციური ელექტრონული ხელმოწერა/ელექტრონული შტამპი