ქ. თბილისი, წულაძის ქუჩა №23,
ს.კ. 01.17.11.034.007

მრავალბინიანი

საცხოვრებელი სახლი

მშენებლობის ორგანიზაციის პროექტი

შემსრულებელი  ა. მაისაშვილი

ქ.თბილისი 2024წ.

ქ. თბილისი, წულაძის ქუჩა №23,
ს.კ. 01.17.11.034.007
მრავალბინიანი
საცხოვრებელი სახლი
მშენებლობის ორგანიზაციის პროექტი

სამუშაოთა ორგანიზაციის პროექტის შედგენას საფუძვლად დაედო არქიტექტურული პროექტი, ტერიტორიის დათვალიერება და შესწავლა. მასთან სამანქანო მისასვლელი გზა გათვალისწინებულია და წარმოდგენილია საპროექტო გენგეგმის მიხედვით. სამშენებლო სამუშაოები წარიმართოს ძირითადად ამწეს და ბეტონის ტუმბოს დახმარებით. სამშენებლო ტერიტორიაზე ნაწილობრივ განთავსებულია არსებული ღობე. იმ მონაკვეთებში სადაც არ არის განთვსებული ღობე მოეწყობა დამატებითი სამშენებლო ღობე.

უბანი ხასიათდება შემდეგი კლიმატური და სეისმური ფაქტორებით: ქარის დაწოლა – 45კგ.მ./მ2; თოვლის საფარის წონა - 50კგ/მ2, საამშენებლო მექანიზმების ნუსხა მოყვანილია ცხრილში მომდევნო ფურცელზე. სამუშაოთა წარმოების დროს აუცილებელია შრომის უსაფრთხოების წესების დაცვა, აგრეთვე შენობის მშენებლობის დროს სელიტებურ ზონაში მტვრის გაფანტვისაგან დამცავი ღონისძიებების უზრუნველყოფა.

რიგითობა და ეტაპები

მშენებლობის პირველი რიგი

1. **ეტაპი.**
   მოსამზადებელი სამუშაოები, რომლებიც დაკავშირებულია: სამშენებლო მოედნის მოწესრიგებასთან, შესანარჩუნებელი მწვანე ნარგავების დაცვასა და მიწისქვეშა საინჟინრო კომუნიკაციების შენარჩუნება.
2. **ეტაპი.**
   შენობა-ნაგებობის გრუნტზე დაკვალვა და ძირითადი ღერძების დაფიქსირება.

მშენებლობის მეორე რიგი

1. **ეტაპი.**
   შენობა-ნაგებობის მიწის სამუშაოები;
   შენობა-ნაგებობის ფუძის მოწყობის სამუშაოები;
2. **ეტაპი.**
   ძირითადი კონსტრუქციული სისტემის მოწყობა: შენობა-ნაგებობის -6.00 ნიშნულიდან -3.00 ნიშნულის რკინა ბეტონის ძირითადი კონსტრუქციების მონტაჟი;
3. **ეტაპი.**
   შენობა-ნაგებობის საძირკვლის მოწყობის სამუშაოები;
   ნულოვანი ციკლის დასრულება;
4. **ეტაპი.**
   ძირითადი კონსტრუქციული სისტემის მოწყობა: შენობა-ნაგებობის ნულოვანი ნიშნულიდან +3.70 ნიშნულის რკინა ბეტონის ძირითადი კონსტრუქციების მონტაჟი;
5. **ეტაპი.**
   ძირითადი კონსტრუქციული სისტემის მოწყობა: შენობა-ნაგებობის +6.90 ნიშნულიდან +10.10 ნიშნულის რკინა ბეტონის ძირითადი კონსტრუქციების მონტაჟი;
6. **ეტაპი.**
   ძირითადი კონსტრუქციული სისტემის მოწყობა: შენობა-ნაგებობის +13.30 ნიშნულიდან +16.50 ნიშნულის რკინა ბეტონის ძირითადი კონსტრუქციების მონტაჟი;
7. **ეტაპი.**
   ძირითადი კონსტრუქციული სისტემის მოწყობა: შენობა-ნაგებობის +19.70 ნიშნულიდან +22.90 ნიშნულის რკინა ბეტონის ძირითადი კონსტრუქციების მონტაჟი;
8. **ეტაპი.**
   შენობა-ნაგებობის სახურავისა და გადახურვის მოწყობა;
9. **ეტაპი.**
   არამზიდი კონსტრუქციების მოწყობა;
   გარე და შიდა კედლების ბლოკით ამოყვანა.
10. **ეტაპი.**
    შენობა-ნაგებობის ლოკალური საერთო
    სარგებლობის საინჟინრო-ტექნიკური ქსელების მოწყობა;
11. **ეტაპი.**

შენბა-ნაგებობის გარე მოსაპირკეთებელი სამუშაოები;
მიწის ნაკვეთის სადუფთავების და კეთილმოწყობის სამუშაოები.

შენობის სამშაოთა წარმოების პროექტის შესადგენი ნორმატივები

1. კრებული სამახსოვრო "სამშენებლო წარმოების ნორმები და წესები",
   ამონაწერი სამშენებლო ნორმებიდან და წესებიდან, თბ., 1987

2. მშენებლობის ორგანიზაციის პროექტში მომუშავეთა შორის უსაფრთხოების და სანიტარულ ჰიგიენური მომსახურეობის საკითხებზე მთავარ წყაროდ წარმოდგენილია საამშენბლო ნორმების საქარტველოს მაგრობის №41 დადგენილების პუნქტი №20-ის მიხედვით.

3. СНиП 3.01.01-85 „Оригинализация строительного производства'' М.,1989

4. СНиП -4-80 „Техника безопасности на строительстве'' М., 1981

5. Справочник инженера строителя, М., 1989

6. Строительные стреловые самоходные краны, М., 1984

ასაშენებელი ობიექტის დახასიათება

შენობა გეგმაში მრავალკუთხა ფორმისაა. სხვადასხვა ზომებით, საპროექტო შენობა წარმოადგენს მრავალი სართულს შენობას, ორი მინუს სართულით.

საძირკველი წერტლოვანი ტიპისაა. კედლების შევსება ხდება წვრილი საკედლე ბლოკით, გადახურვა და სართულშუა კიბე მონოლითური რკინა-ბეტონის.

მშენებლობის ხანგრძლივობის შესახებ

შენობის მშენებლობა დაკვეთის მიერ განსაზღვრულია 24 თვის ვადაში რაც არის გაწერილი და გათვალიწინებული მშენებლობის კალენდარულ გრაფიკში. გეგმიურად დადგენილი ხანგრძლივობის დაცვა შენობის მშენებლობაზე 24 თვის პერიოდში შესაძლებელია უწყვეტი ფინანსირების შემთხვევაში, რასაც ხელი უნდა შეუწყოს ქალაქ თბილისი, რბილმა და ზომიერმა კლიმატურმა პირობებმაც.

სამუშაოთა შესრულების ვადების დაცვა უწყვეტ ფინანსირებაზეა დამოკიდებული, რაც უნდა გაითვალისწინოს დამკვეთმა.

სამშენებლო მანქანა-მექანიზმების, დანადგარებისა და ინსტრუმენტების ჩამონათვალი

№	დასახელება	მარკა	რაოდენ. ცალი
1	2	3	4
1	თვითმცლელი ძარიანი და სპეც-დანიშნულების ავტოტრანსპორტი სამშენებლო ტვირთის გადასატანად	სხვადასხვა	6
2	გადასატანი კომპრესორი	სო-48	4
3	ელექტროშესადუღებელი საჭრელი აგრეგატი	კომპ.	5
4	ავტოკენური შედუღების და ჭრის აპარატი	კომპ. პკუ-35	4
5	ბეტონმრევი	-	6
6	ლითონის სახარაჩო სექციები 100 მ2 ფართობისათვის	კომპ.	4
7	ელექტრო საწვეველა	-	1
8	ავტოამწე	-	1

მომუშავეთა შრომის უსაფრთხოების წესების დაცვის თაობაზე

მომუშავეთა შრომის უსაფრთხოების პირობების დაცვა შენობათა სამშენებო ცალკეულ ეტაპებზე აუცილებელია სნ და წ III-4-80* "უსაფრთხოების ტექნიკა მშენებლობაზე" და სხვა ნორმატულ-საკანონმდებლო დოკუმენტების შესაბამისობით. მათგან ყურადღებას გამახვილებთ შემდეგზე:

სამუშაო ადგილები მუშაობის პირობებისა და ტექნოლოგიურობის გათვალისწინებით უზრუნველყოფილი უნდა იყოს კოლექტიური დაცვისა და სიგნალიზაციის საშუალებით.

ელექტრო უსაფრთხოების წესები ჩამოყალიბებულია სახელმწიფო სტანდარტში 12.013-88 ელექტრო კარადა ყოველთვის უნდა იყოს ჩაკეტილ მდგომარეობაში, ელექტრო კაბელები, ელექრტო სადენები და ელექტრო მოწყობილობები კი იზოლირებულად. გაშიშვლებული სადენების გამოყენება აკრძალულია სამშენებლო მოედანზე.

ელექტროსაწვავლას მუშაობის პერიობში დაუშვებელია უცხო პირთა, დაუსაქმებელ მუშა-მომსახურეთა ყოფნა, სამშემებლო გენგეგმაზე შემოფარგლული ელექტროსაწვავლას მოქმედების სახიფათო ზონის ფარგლებში.

ღამის პერიოდებში უსაფრთხოების ზონის აღმნიშვნელი ფირნიშები აუცილებელია უნდა განთავსდეს და განათდეს.

სამუშაოთა უწყვეტობისა და ტექნოლოგიურობის, აგრეთვე შრომის უსაფრთხოების უზრუნველყოფად აუცილებელია მშენებლობის ცხრილში მოცემული და ჩვენს მიერ რეკომენდირებული მანქანა-მექანიზმებით, ინსტრუმენტებითა და დანადგარ-სამარჯვეებით აღჭურვა. ცხადია შესაძლებელია მათი შეცვლაც უფრო თანამედროვეთი.

სამუშაო ოპერაციებში დასაქმებული მუშაკები დაცული უნდა იყვნენ თავის დამცავი ჩაფხუტებით.

დაუშვებელია მანქანების, ხელსაწყოებისა და მოწყობილობების დატოვება ჩართულ მდგომარეობაში ზედამხედველობის გარეშე. ცხადია მათი ტექნიკური მომსახურეობაც უნდა მოხდეს ძრავის გამორთვის შემდეგ.

ლითონის ელემენტების ჩაჭრას ელექტრო ან აიროვანი აპარატებით 5 მეტრის რადიუსში ფართობი უნდა გავანთავისუფლოთ წვადი მასალებისაგან, ხოლო 10 მეტრის რადიუსში ასაფეთქებელი (მაგალითად ჟანგბადის ბალონები) მასალებისაგან.

სამშენებლო სამუშაოებზე დასაქმებულმა ყველა მუშაკმა (როგორც მუშამ, ასევე მოსამსახურე პერსონალმა) უნდა შეისწავლოს შრომის უსაფრთხოების წესები, გაიაროს ინსტრუქტაჟი, ჩააბაროს გამოცდა და სპეციალურ ჟურნალში დაფიქსიროს ხელმოწერა.

ბუნების დაცვითი და ჰაერის დაბინძურების საწინააღმდეგო ღონისძიებები

შენობა-ნაგებობა მდებარეობს ქ.თბილისის საგარეო განაშენიანებაში. აღნიშნულის გამო აუცილებელია შენობის დაშლის პერიოდში შემდეგი ღონისძიებების დაცვა.

გარემოს დაცვის სამსახურის ნებართვის გარეშე იკრძალება მრავალწლიანი ხეებისა და ნარგავების მოჭრა, ამოძირკვა ან განადგურება.

არსებული კედლების, ტიხრების და იატაკის დაშლის პროცესში მოსალოდნელია მტვრის გაფანტვა გარე სივრცეში, რის გამოც შენობას უნდა ჩამოეფაროს დროებითი დამცავი ფარდა და დაინამოს.

დაუშვებელია არსებული საკანალიზაციო ჭების დანაგვიანება სამშენებლო ნარჩენებით. ასევე დაუშვებელია ამოსახპაი ორმოების მოწყობა. სამშენებლო ნაგვის ტრანსპორტირება ფხვიერ მდგომარეობაში აკრძალულია. ავტომანქანების ძარებში სამშნებლო ნარჩენების ჩატვირთვის შემდეგ მათი ზედაპირი უნდა დაინამოს, გადაეფაროს დამცავი ბადე და მოხდეს გატანა ნაგავსაყრელზე დამკვეთის მიერ მითითებულ ადგილზე, შესაბამისი სამსახურებთან შეთანხმების შემდეგ.



ფორმატი A-3

ექსპლიკაცია

1. საპროექტო ობიექტი
2. ამწე (KB-308) (მარკა დაზუსტდეს მშენებლობის დროს)
3. ბეტონმრევი
4. დროებითი ღობე
5. ჭიშკარი
6. მწარმოებლის ოთახი
7. მასალების დასაწყობების ადგილი

პირობითი აღნიშვნა

- საპროექტო ობიექტი
- არსებული ღობე
- დროებითი ღობე
- ბეტონმრევი
- ჭიშკარი
- მწარმოებლის ოთახი
- მასალების დასაწყობების ადგილი

მისამართი:

ქალაქი თბილისი, წულაძის ქუჩა № 23 ს/კ 01.17.11.034.007

პროექტის ნაწილი

მშენებელობის ორგანიზაცია

თანამდებობა	ხელმოწერა	გვარი
დირექტორი		
შემსრულა		ა. მაისაშვილი

ფურცლის დასახელება

სამშენებლო გენგეგმა

თარიღი	2024	
სტადია	მასშტაბი	ფურცლები
მ.პ.	1:500	

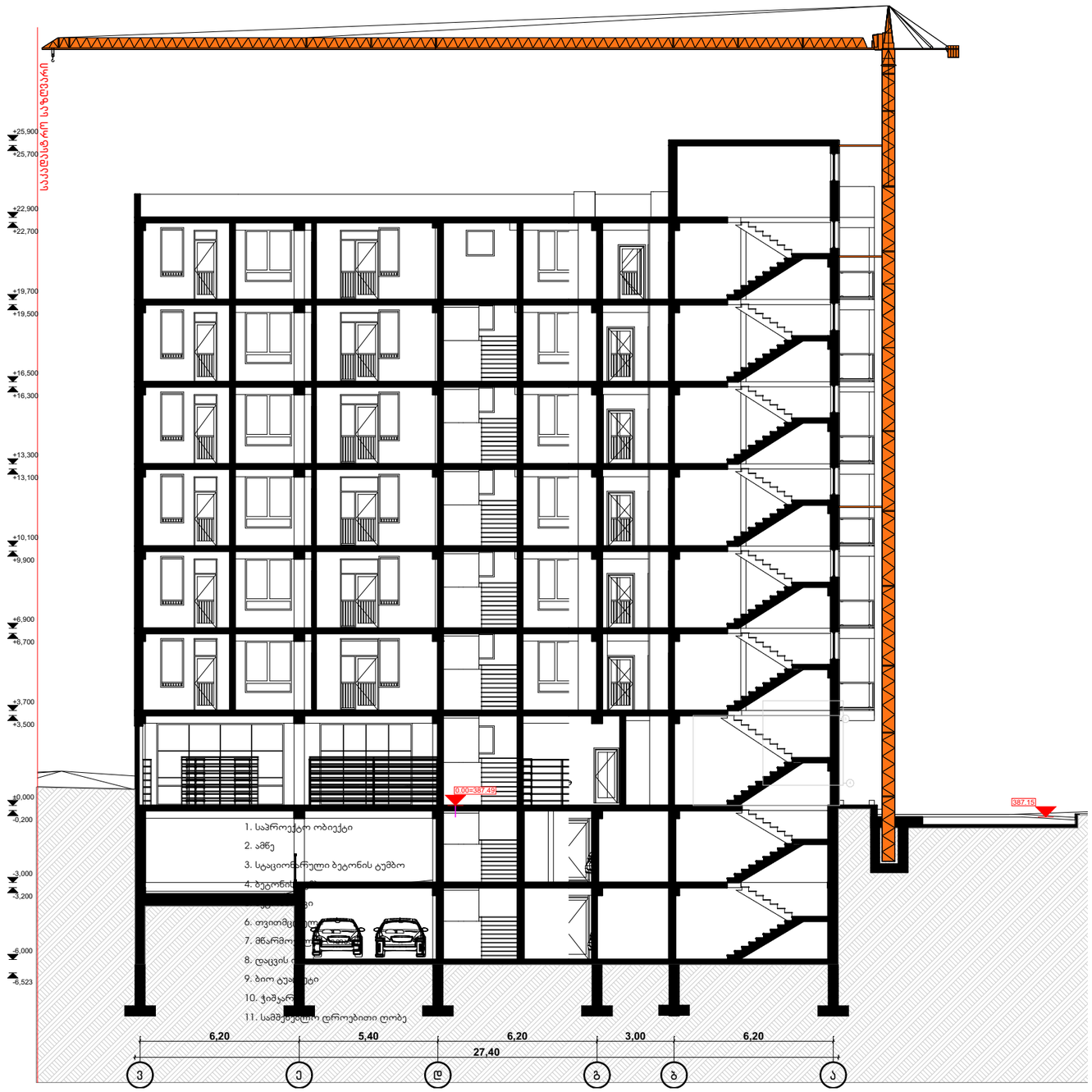

ფორმატი A-3		

შენიშვნა:

პირობითი აღნიშვნა

მისამართი:

ქალაქი თბილისი, წულაძის ქუჩა № 23 ს/კ 01.17.11.034.007

პროექტის ნაწილი

მშენებლობის ორგანიზაცია

თანამდებობა	ხელმოწერა	გვარი
დირექტორი		
შეასრულა		ა. მაისაშვილი

ფურცლის დასახელება

სამონტაჟო სქემა

თარიღი	

სტადია	მასშტაბი	ფურცლები
მ.პ.	1:200	

მშენებლობის კალენდარული გრაფიკი

№	სამუშაოთა ჩამონათვალი	დღე	1 წელი												2 წელი											
			I თვე	II თვე	III თვე	IV თვე	V თვე	VI თვე	VII თვე	VIII თვე	IX თვე	X თვე	XI თვე	XII თვე	I თვე	II თვე	III თვე	IV თვე	V თვე	VI თვე	VII თვე	VIII თვე	IX თვე	X თვე	XI თვე	XII თვე
			10 20 30	10 20 30	10 20 30	10 20 30	10 20 30	10 20 30	10 20 30	10 20 30	10 20 30	10 20 30	10 20 30	10 20 30	10 20 30	10 20 30	10 20 30	10 20 30	10 20 30	10 20 30	10 20 30	10 20 30	10 20 30	10 20 30	10 20 30	10 20 30
I	მშენებლობის პირველი რიგი																									
	მოსამზადებელი სამუშაოების პერიოდი																									
1ეტ.	მოსამზადებელი სამუშაოები, რომლებიც დაკავშირებულია საშენებლო მოედნის მოწესრიგება. მათ შორის: შესანარჩუნებელი მწვანე ნარგავების დაცვა და მოწმენდა საინჟინრო კომუნიკაციების შენარჩუნება.	20																								
2ეტ.	შენობა-ნაგებობის გრუნტზე დაკვალვა და ძირითადი ღერძების დაფიქსირება	20																								
II	მშენებლობის მეორე რიგი																									
	ძირითადი სამუშაოების პერიოდი																									
1ეტ.	შენობა-ნაგებობის მიწის სამუშაოები; შენობა-ნაგებობის ფუძის მოწყობის სამუშაოები;	90																								
2ეტ.	ძირითადი კონსტრუქციული სხტეპის მოწყობა: შენობა-ნაგებობის -6.00 ნიშნულიდან -3.00 ნიშნულის რკინა ბეტონის ძირითადი კონსტრუქციების მონტაჟი;	70																								
3ეტ.	შენობა-ნაგებობის სახანძრო მოწყობის სამუშაოები; ნულოვანი ციკლის დასრულება;	60																								
4ეტ.	ძირითადი კონსტრუქციული სხტეპის მოწყობა: შენობა-ნაგებობის ნულოვანი ნიშნულიდან +3.70 ნიშნულის რკინა ბეტონის ძირითადი კონსტრუქციების მონტაჟი;	60																								
5ეტ.	ძირითადი კონსტრუქციული სხტეპის მოწყობა: შენობა-ნაგებობის +6.90 ნიშნულიდან +10.10 ნიშნულის რკინა ბეტონის ძირითადი კონსტრუქციების მონტაჟი;	60																								
6ეტ.	ძირითადი კონსტრუქციული სხტეპის მოწყობა: შენობა-ნაგებობის +13.30 ნიშნულიდან +16.50 ნიშნულის რკინა ბეტონის ძირითადი კონსტრუქციების მონტაჟი;	60																								
7ეტ.	ძირითადი კონსტრუქციული სხტეპის მოწყობა: შენობა-ნაგებობის +19.70 ნიშნულიდან +22.90 ნიშნულის რკინა ბეტონის ძირითადი კონსტრუქციების მონტაჟი;	60																								
8ეტ.	შენობა-ნაგებობის სახურავისა და გადასწორვის მოწყობა;	60																								
9ეტ.	არამზიდი კონსტრუქციების მოწყობა; გარე და შიდა კედლების ბლოკით ამოყვანა.	60																								
10ეტ.	შენობა-ნაგებობის ღია ტიპის საერთო სარგებლობის საანგარო-ტექნიკური ქსელების მოწყობა;	50																								
11ეტ.	შენობა-ნაგებობის გარე მოსაპირკეთებელი სამუშაოები; მიწის ნაკვეთის სადუღთავების და კეთილმოწყობის სამუშაოები.	60																								

ღობე

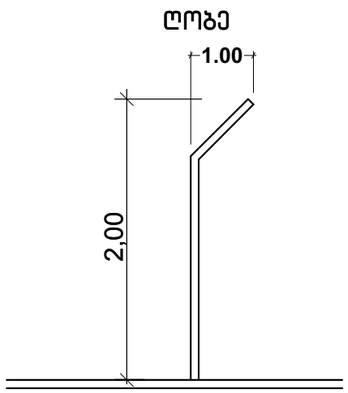

ფორმატი A-3

ექსპლიკაცია

პირობითი აღნიშვნა

მისამართი:

ქალაქი თბილისი, წულაძის ქუჩა № 23 ს/კ 01.17.11.034.007

პროექტის ნაწილი

მშენებლობის ორგანიზაცია

თანამდებობა	ხელმოწერა	გვარი
დირექტორი		
შეასრულა		ა. მაისაშვილი

ფურცლის დასახელება

მშენებლობის კალენდარული გრაფიკი

თარიღი	2024	
სტადია	მასშტაბი	ფურცლები
მ.პ.	1:	