შპს "საქართველოს აეროპორტების გაერთიანება"
"UNITED AIRPORTS OF GEORGIA" LLC

N 991
11/07/2025

991-1-2-202507111710

15361

შპს "ტავ ურბან საქართველოს" გენერალურ მენეჯერს,

თეა ზაქარაძეს

გენერალური მენეჯერის მოადგილეს,

აკაკი ბარქაიას

ქალბატონო თეა,

ბატონო აკაკი,

თქვენი #TAV.GM.9029 08.07.2025წ. წერილის პასუხად, რომლითაც გადმოგვეგზავნა ქალაქ თბილისის მუნიციპალიტეტის საჯარო სამართლის იურიდიული პირის ქალაქ თბილისის მუნიციპალიტეტის არქიტექტურის სამსახურის გადაწყვეტილებები #7526224 და #7527036, გაცნობებთ, რომ 01.19.30.001.163 და 01.19.30.001.299 საკადასტრო კოდით რეგისტრირებული უძრავი ქონების მესაკუთრეს წარმოადგენს შპს საქართველოს აეროპორტების გაერთიანება. აღნიშნულ უძრავ ქონებაზე ამ ეტაპზე არ ფიქსირდება შპს ტავ ურბან საქართველოს იჯარის უფლება, იქიდან გამომდინარე, რომ ჯერ უნდა განხორციელდეს მათზე განთავსებული შენობა-ნაგებობების დემონტაჟი.

შპს საქართველოს აეროპორტების გაერთიანებამ, მოვიპოვეთ შესაბამისი ნებართვები სამეთვალყურეო საბჭოსგან, სსიპ სახელმწიფო ქონების ეროვნული სააგენტოსგან და საქართველოს ფინანსთა სამინისტროსგან, რომ განხორციელდეს ზემოაღნიშნული შენობა-ნაგებობების ჩვენს მიერ ბალანსიდან ჩამოწერა და ამავე გადაწყვეტილებებით შპს ტავ ურბან საქართველოს მიეცა ნებართვა განახორციელოს შენობების დემონტაჟი.

ზემოაღნიშნულიდან გამომდინარე, შპს საქართველოს აეროპორტების გაერთიანება, როგორც უძრავი ქონების მესაკუთრე, გაცნობებთ, რომ გეძლევათ უფლებამოსილება, განახორციელოთ 01.19.30.001.163 და 01.19.30.001.299 საკადასტრო კოდებზე განთავსებული შენობების დემონტაჟი, დემონტირებული მასალების შპს საქართველოს აეროპორტების გაერთიანებისთვის გადმოცემის პირობით. ხოლო აღნიშნულის შემდგომ გატარდება შესაბამისი ღონისძიებები თავისუფალი მიწის ნაკვეთების სარგებლობაში გადმოცემის მიზნებისთვის.

პატივისცემით,

ლევან მოსეშვილი

გენერალური დირექტორი

ხელმძღვანელობა

| დისტრიბუციის თარიღი<br>Date of Distribution | 15 07 / 2025 | |
|---|---|---|
| | Act | Info |
| გენ. დირექტორის მოადგილე – ოპერირება<br>Deputy General Manager – Operations | | V |
| ფინანსური კოორდინატორი<br>Finance Coordinator | | V |
| ტერმინალის ოპერაციების მენეჯერი<br>Terminal Operations Manager | | |
| სახმელეთო მომსახურების მენეჯერი<br>Ground Handling Manager | | |
| აეროდრომის მენეჯერი<br>Aerodrome Manager | | |
| კადრების და ადმინისტრაციის მენეჯერი<br>HR Manager | | |
| უსაფრთხოების მართვის სისტემისა და ხარისხის მართვის მენეჯერი<br>SMS & QMS Manager | | |
| ტექნიკური მენეჯერი<br>Technical Manager | V | |
| იურისტი<br>Lawyer | | |
| საზოგადოებასთან ურთიერთობა<br>PR | | |
| ინფორმაციული უზრუნველყოფის მენეჯერი<br>IT Manager | | |
| ლოჯისტიკის და შესყიდვების მენეჯერი<br>Logistics and Procurement Manager | | |
| ბათუმი – აეროპორტის მენეჯერი<br>Batumi – Airport Manager | | |

მის: თბილისის საერთაშორისო აეროპორტი

ს/კ 01.19.30.001.163

# დემონტაჟის ორგანიზაციის პროექტი

დაამუშავა დ. ჭრიკიშვილი

შ.პ.ს "ტავ რბან საქართველო"

სამუშაოთა ორგანიზაციის პროექტი
ქ.თბილისის საერთაშორისო აეროპორტი ს/კ 01.19.30.001.163
ერთ სართულიანი ნაგებობა (ყოფილი ავტობუსების სადისპეჩეროს)

სამუშაოთა ორგანიზაციის პროექტის შედგენას საფუძვლად დაედო ტოპო გეგმა და ამონაწერი საჯარო რეესტრიდან. ტერიტორიის დათვალიერება და შესწავლა.

დასაშლელია ერთ სართულიანი შენობა, საერთო ფართით 107.4 კვ.მ. და მოცულობით 483.3 კუბ.მ. შენობა გენგეგმაზე წითელი კონტურით არის აღნიშნული.

დასაშლელი სამუშაოები წარმართება ძირითადად ტექნიკით. დაშლილი სამშენებლო მასალებისა და ნაგვის დასატვირთად გამოყენებულ იქნას თვითმცლელ ავტოტრანსპორტი.

დასაშლელი სამუშაოების წარმოების პერიოდში ღობის ფარგლებში უნდა მოხდეს გადარჩენული მასალა -ნაკეთობების (აგურის, მეტალის, მასალის და სხვა.) დაშტაბელება. სამშენებლო ნარჩენებისა და ნაგვის გატანა ნაქარში გათვალისწინებულია თვითმცლელი ავტოტრანსპორტით. მათი ნუსხა მოყვანილია ცხრილში მომდევნო ფურცელზე. სამუშაოთა წარმოების დროს აუცილებელია შრომის უსაფრთხოების წესების დაცვა, აგრეთვე შენობის დაშლის დროს სელიტებურ ზონაში მტვრის გაფანტვისაგან დამცავი ღონისძიებების უზრუნველყოფა. სამუშაოები აუცილებელია წარმართოს საავტორო ზედამხედველობის ქვეშ. დაშლის სამუშაოებზე დამკვეთის მიერ დადგენილია გეგმიური ხანგრძლივობა 3 თვის პერიოდში.

# შენობის დასაშლელ სამუშაოთა წარმოების პროექტის შესადგენი ნორმატივები


2.1 СНиП 3.01.01-85 ,,Оригинализация строительного производства’’ М.,1989

2.2 СНиП-4-80 ,,Техника безопасности на строительстве’’ М., 1981

2.3 Справочник инженера строителя, М., 1989

2.4 Строительные стреловые самоходные краны, М., 1984

2.5 კრებული სამახსოვრო “ სამშენებლო წარმოების ნორმები და წესები ”, ამონაწერი სამშენებლო ნორმებიდან და წესებიდან, თბ., 1987

# დასაშლელი ობიექტის დახასიათება

შენობები ბეგმაში არ არის რთული ფორმის. შენობა ხასიათდება: საძირკველი კომბინირებული ტიპისაა. კედლების შევსებულია მეტალის და მინის კონსტრუქციით. სახურავი შეადგენს მეტალის სისტემას და დახურულია მეტალის თუნუქით, ასევე ნაბებობა ბეტონის ფილა და კოლონები სტრუქტურულად მონოლითური კარკასია.

# მითითებები სამუშაოთა წარმოების თაობაზე

როგორც აღნიშნა დასაშლელი სამუშაოების წარმართვა უნდა მოხდეს სახურავის ხელით, სახურავი მოიხსნება ავტო ამწით

სამუშაოები იწყება სახურავის მოხსნით. მოხსნილი მასალები გასუფთავდეს, გაიწმინდოს, დახარისხდეს და შტაბელებად დაეწყოს დროებითი ღობის ფარგლებში.
ასევე აღინიშნა რომ ძირითადი დასაშლელი სამუშაოების წარმართვა უნდა მოხდეს ტექნიკით ,სადაც ბეტონის მონგრევა მოხდება ტექნიკის საშუალებებით

# 5. დაშლის ხანგრძლივობის შესახებ

შენობების დაშლა დამკვეთის მიერ განსაზღვრულია 3 თვის ვადაში. ბეგმიურად დადგენილი ხანგრძლივობის დაცვა შენობის დაშლაზე 3 თვის პერიოდში შესაძლებელია უწყვეტი ფინანსირების პერიოდში, რასაც ხელი უნდა შეუწყოს ქ.თბილისის რბილმა და ზომიერმა კლიმატურმა პირობებმაც.

სამუშაოთა შესრულების ვადების დაცვა უწყვეტ ფინანსირებაზეა დამოკიდებული, რაც უნდა გაითვალისწინოს დამკვეთმა.

# სამშენებლო მანქანა-მექანიზმების, დანადგარებისა და ინსტრუმენტების ჩამონათვალი

| # | დასახელება | მარკა | რაოდენ. ცალი |
|---|---|---|---|
| 1 | 2 | 3 | 4 |
| 1 | თვითმცლელი ძარიანი და სპეც- ავტოტრანსპორტი ავტო-ამწე ტვირთის დასატვირთად სამშენებლო ტვირთის გადასატანად | სხვადასხვა | 3 |
| 2 | გადასატანი კომპრესორი | სო-48 | 1 |
| 3 | ელექტროშესადუღებელი საჭრელი აბრეშატი | კომპ. | 1 |
| 4 | ავტოკენური შედუღების და ჭრის აპარატი | კომპ. პკუ-35 | 1 |
| 5 | სახურავის შურცლის გასაწმენდი დანადგარი | | 1 |
| 6 | ლითონის სახარაჩო სექციები 50 მ2 შართობისათვის | კომპ. | 1 |
| 7 | ხელის ამწე | - | 1 |
| 8 | ტექნიკით- ანევმატური ჩაქუჩი | კომპ. | 1 |
| | | | |

# მომუშავეთა შორის უსაფრთხოების წესების დაცვის თაობაზე

მომუშავეთა შრომის უსაფრთხ ოების პირობების დაცვა შენობათა სამშენებო ცალკეულ ეტაპებზე აუცილებელია სნ და წ III-4-80* "უსაფრთხ ოების ტექნიკა მშენებლობაზე "და სხვა ნორმატულ-საკანონმდებლო დოკუმენტების შესაბამისობით. მათგან ყურადღებას ვამახვილებთ შემდეგზე:

სამუშაო ადგილები მუშაობის პირობებისა და ტექნოლოგიურობის გათვალისწინებით უზრუნველყოფილი უნდა იყოს კოლექტიური დაცვისა და სიგნალიზაციის საშუალებით.

ელექტრო უსაფრთხ ოების წესები ჩამოყალიბებულია სახ ელმწიფო სტანდარტში 12.013-88 ელექტრო კარადა ყოველთვის უნდა იყოს ჩაკეტილ მდგომარეობაში, ელექტრო კაბელები , ელექრტო სადენები და ელექტრო მოწყობილობები კი იზოლირებულად. გაშიშვლებული სადენების გამოყენება აკრძალულია სამშენებლო მოედანზე.

ელექტრო საწვეელას მუშაობის პერიობში დაუშვებელია უცხო პირთა, დაუსაძმებელ მუშა-მომსახ ურეთა ყოფნა, სამშემებლო გენგებმაზე შემოფარგლული ელექტროსაწვეელას მოქმედების სახ იფათო ზონის ფარგლებში.

ღამის პერიოდში აუცილებლად უნდა განთავსდეს უსაფრთხ ოების ზონის აღმნიშვნელი ფირნიშები და განათდეს.

სამუშაოთა უწყვეტობისა და ტექნოლოგიურობის, აბრეთვე შრომის უსაფრთხ ოების უზრუნველყოფად აუცილებელია მშენებლობის ცხრილში მოცემული და ჩვენს მიერ რეკომენდირებული მანქანა-მექანიზმებით, ინსტრუმენტებითა და დანადგარ-სამარ%ვეებით აღჭურვა. ცხ ადია შესაძლებელია მათი შეცვლაც უფრო თანამედროვეთი.

სამუშაო ოპერაციებში დასაძმებული მუშაკები დაცული უნდა იყვნენ თავის დამცავი ჩაფხ უტებით.

დაუშვებელია მანქანების, ხელსაწყოებისა და მოწყობილობების დატოვება ჩართულ მდგომარეობაში ზედამხ ედველობის გარეშე. ცხ ადია მათი ტექნიკური მომსახ ურეობაც უნდა მოხ დეს ძრავის გამორთვის შემდეგ.

სადემონტაჟო სამუშაოების დაწყებამდე,შრომის

სერთიფიცირებული/დიპლომირებული უსაფრთხოების სპეციალისტის მიერ

მოხდეს საფრთხეების იდენთიფიცირება,რისკების შეფასება და პრევენციული

ზომების შემუშავება.

* ორგანული კანონი "საქართველოს შრომის კოდექსი";
* საქართველოს ორგანული კანონი "შრომის უსაფრთხოების შესახებ";
* საქართველოს ოკუპირებული ტერიტორიებიდან დევნილთა,შრომის, ჯამრთელობის და სოციალური დაცვის მინისტრის №01-15/6 ბრძანება "სამუშაო დროის აღეიცხვის ფორმისა და მისი წარმოების წესის დამტკიცების თაობაზე".(ძ.თბილისი);ცვლილება №01-89/6;
* საქართველოს ოკუპირებული ტერიტორიებიდან დევნილთა,შრომის, ჯამრთელობის და სოციალური დაცვის მინისტრის №01-15/6 ბრძანება "სამუშაო სივრცეში რისკის შეფასების წესის დამტკიცების თაობაზე". (ძ.თბილისი,ცვლილება 01.21/6):
* საქართველოს მთავრობის №429 დადგენილება ტექნიკური რეგლამენტი "ამწე მოწყობილობების მოწყობისა და უსაფრთხო ექსპლუატაციის შესახებ ტექნიკური რეგლამენტის დამტკიცების თაობაზე".
* საქართველოს მთავრობის №370 დადგენილება (2015 წლის 23 ივლისი ძ.თბილისი) "სახანძრო უსაფრთხოების წესების და პირობების შესახებ ტექნიკური რეგლამენტის დამტკიცების თაობაზე".
* საქართველოს მთავრობის დადგენილება №167 "ტვირთის ხელით აწევისას უსაფრთხოებისა და ჯამრთელობის დაცვის მინიმალური მოთხოვნების შესახებ ტექნიკური რეგლამენტი".(2023 წლის 1 მაისი ძ.თბილისი)
* საქართველოს მთავრობის №457 დადგენილება (2022 წლის 16 სექტემბერი ძ.თბილისი) "სამუშაო სივრცეში უსაფრთხოების ან/და ჯამრტელობის დაცვასთან დაკავშირებული ნიშნების განთავსების მინიმალური მოთხოვნები".
საქართველოს მთავრობის №590 დადგენილება (2022 წლის თბილისი) "ტექნიკური რეგლამენტის სამუშაო სივრცეში ინდივიდუალური დაცვის საშუალებების გამოყენებისას უსაფრთხოებისა და ჯამრთელობის დაცვასთან დაკავშირებული მინიმალური მოთხოვნების დამტკიცების თაობაზე.
* საქართველოს მთავრობის 2017 წლის 27 ოქტომბერის №477 დადგენილება "სიმაღლეზე მუშაობის უსაფრთხოების მოთხოვნები".
* 2014 წლის 27 მაისის ტექნიკური რეგლამენტი 361 "მშენებლობის უსაფრთხოების შესახებ".

ლითონის ელემენტების ჩაჭრას ელექტრო ან აეროვანი აპარატებით 5 მეტრის რადიუსში ფართობები უნდა გავანთავისუფლოთ წვადი მასალებისაგან, ხოლო 10 მეტრის რადიუსში ასაფეთქებელი (მაბალითად ჭანგბადის ბალონები) მასალებისაგან სამშენებლო სამუშაოებზე დასაქმებულია ყველა მუშაკმა (როგორც მუშამ, ასევე მოსამსახ ურემ) უნდა შეისწავლოს შრომის უსაფრთხ ოების წესები, გაიაროს ინსტრუქტაჟი, ჩააბაროს გამოცდა სპეციალურ ჟურნალში ხელმოწერების დაფიქსირებით.

# ბუნების დაცვითი და ჰაერის დაბინძურების საწინააღმდეგო ღონისძიებები

შენობები მდებარეობს ქალაქ თბილისი საერთაშორისო აეროპორის განაშენიანებაში. აღნიშნულის გამო აუცილებელია შენობის დემონტაჟის პერიოდში შემდები ღონისძიებების დაცვა.

გარემოს დაცვის სამსახ შრის ნებართვის გარეშე იკრძალება მრავალწლიანი ხეებისა და ნარგავების მოჭრა, ამოძირკვა ან განადგურება.

მონოლითური რკინა-ბეტონის, კედლების, ტიხრების, იატაკის დემონტაჟის პროცესში მოსალოდნელია მტვრის გაფანტვა გარე სივრცეში, რის გამოც შენობას უნდა ჩამოეეშაროს ფარდა ანდა სამუშაოები განხ ოციელდეს დახურულ სივრცეში ვენტილაციის მოწყობით.

იკრძალება სამშენებლო ნაგვისა და ნარჩენების ღია წესით გადატანა და ჩამოყრა.

სასურველია სამშენებლო ნაგვის პირდაპირ თვითმცლელი მანქანების ძარებში ჩაყრა. დიდი ზომის სამშენებლო ნარჩენები ან მოხსნილი ნაკეთობები უნდა ჩამოვუშვათ ამწის საშუალებით. აქაც სასურველია მაშინვე მოხდეს მათი ავტომანქანების ძარებში ჩატვირთვა და ნაბავსაყრელზე ან დამკვეთის მიერ მითითებულ ადგილზე მიტანა შესაბამისი სამსახურებთან შეთანხმების შემდეგ. დაუშვებელია არსებული საკანალიზაციო ჭების დანაგვიანება სამშენებლო ნარჩენებით.

ასევე დაუშვებელია ამოსახაპი ორმოების მოწყობა. ინვენტარული საყოფაცხოვრებო ვაგონეტიდან საკანალიზაციო ჩადინება უნდა მოეწყოს უშუალოდ საქალაქო საკანალიზაციო ჭებში. გენგეგმაზე მათ მოსაწყობად მითითებული ადგილები შესაძლებელია შეიცვალოს საკანალიზაციო ჭების სიახლოვეს მათი განთავსებით ელექტრო საწვეველას მოქმედების სახიფათო ზონების საზღვრების გათვალისწინებით. სამშენებლო ნაგვის ტრანსპორტირება ფხვიერ მდგომარეობაში რეკომენდირებული არ არის. ავტომანქანების ძარებში ჩატვირთვის შემდეგ მათი ზედაპირი დაინამოს.

# სადემონტაჟო სამუშაოების გრაფიკი

| სამუშაოს ჩამონათვალი | 1 თვე | | | 2 თვე | | | 3 თვე | | |
|---|---|---|---|---|---|---|---|---|---|
| | 10 | 20 | 30 | 10 | 20 | 30 | 10 | 20 | 30 |
| მოსამზადებელი სამუშაოები | | | | | | | | | |
| შენობის დაშლა | | | | | | | | | |
| სამშენებლო მასალის გადარჩევა | | | | | | | | | |
| სამშენებლო მასალის გადაძრა ტერიტორიის გასუფთავება | | | | | | | | | |

დაამუშავა დ. ჭრიკიშვილი

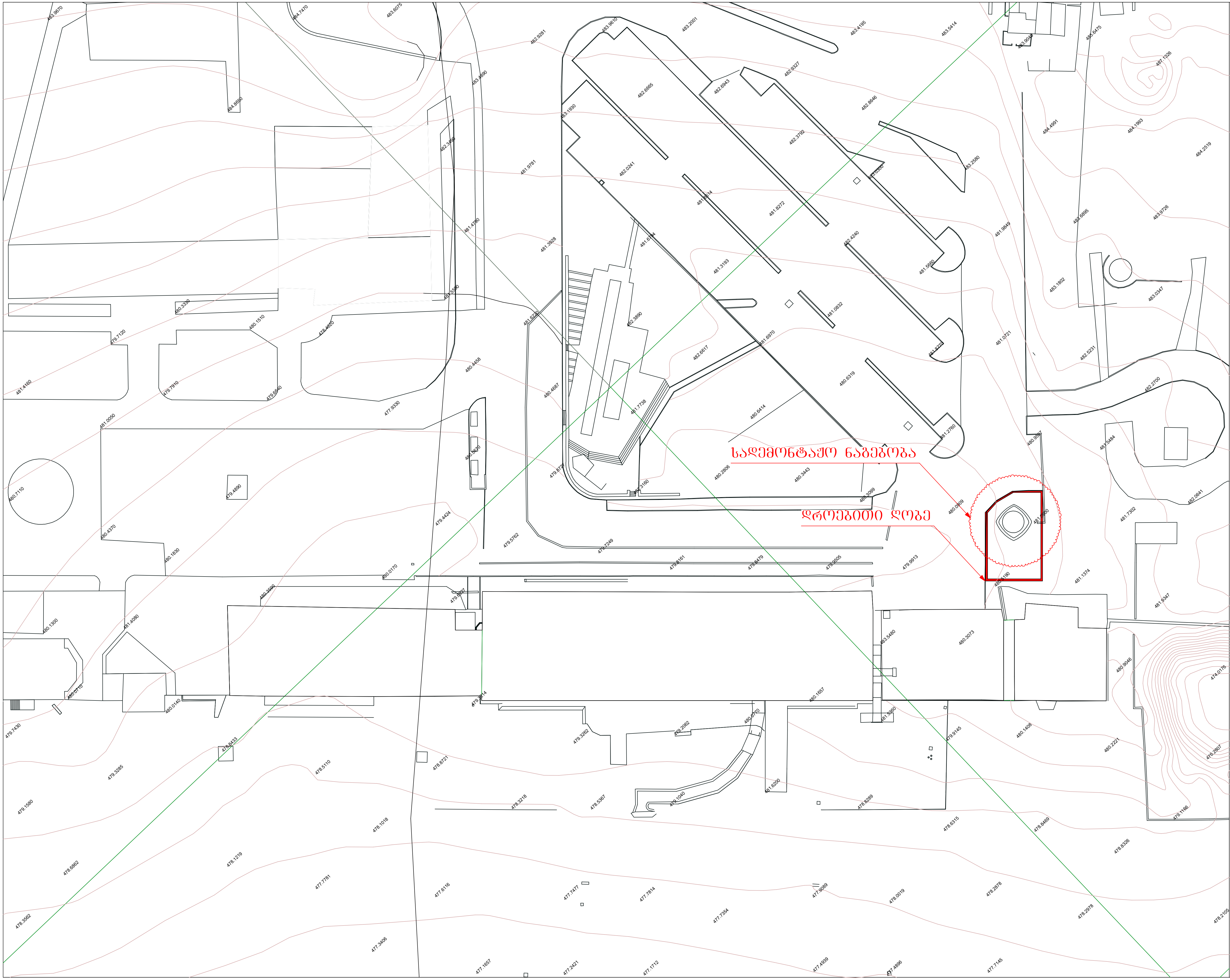


შოთა რუსთაველის სახელობის თბილისის
საერთაშორისო აეროპორტის
სახანძრო შენობა

პროექტი
შოთა რუსთაველის სახელობის თბილისის საერთაშორისო აეროპორტის სახანძრო შენობის რეკონსტრუქცია

დამკვეთი
Tepe Akfen
TAV Georgia
TAV - URBAN Georgia LLC

არქიტექტორი
დემური ჭრიკიშვილი

ნახაზის შემსრულებელი
დემური ჭრიკიშვილი

DRAWING TITLE /
გენგეგმა

| | | | |
|---|---|---|---|
| SCALE / 1:1000 | Drawn by / | DATE / | SIGNATURE / |
| | CHECKED BY / | DATE / | SIGNATURE / |
| PROJECT NO / | DRAWING NO / | | REVISION / A3 |

შოთა რუსთაველის სახელობის თბილისის
საერთაშორისო აეროპორტის
სახანძრო შენობა




პროექტი
შოთა რუსთაველის სახელობის თბილისის საერთაშორისო აეროპორტის სახანძრო შენობის რეკონსტრუქცია

დამკვეთი
TAV - URBAN Georgia LLC

არქიტექტორი
დემური ჭრიკიშვილი

ნახაზის შემსრულებელი
დემური ჭრიკიშვილი

DRAWING TITLE /
ორთო ფოტო

| | | | |
|---|---|---|---|
| SCALE / | Drawn by / | DATE / | SIGNATURE / |
| | CHECKED BY / | DATE / | SIGNATURE / |
| PROJECT NO / | DRAWING NO / | | REVISION / A3 |

ზოთა რუსთაველის სახელობის თბილისის
სახელმწიფო უნივერსიტეტის
სახანძრო შენობა

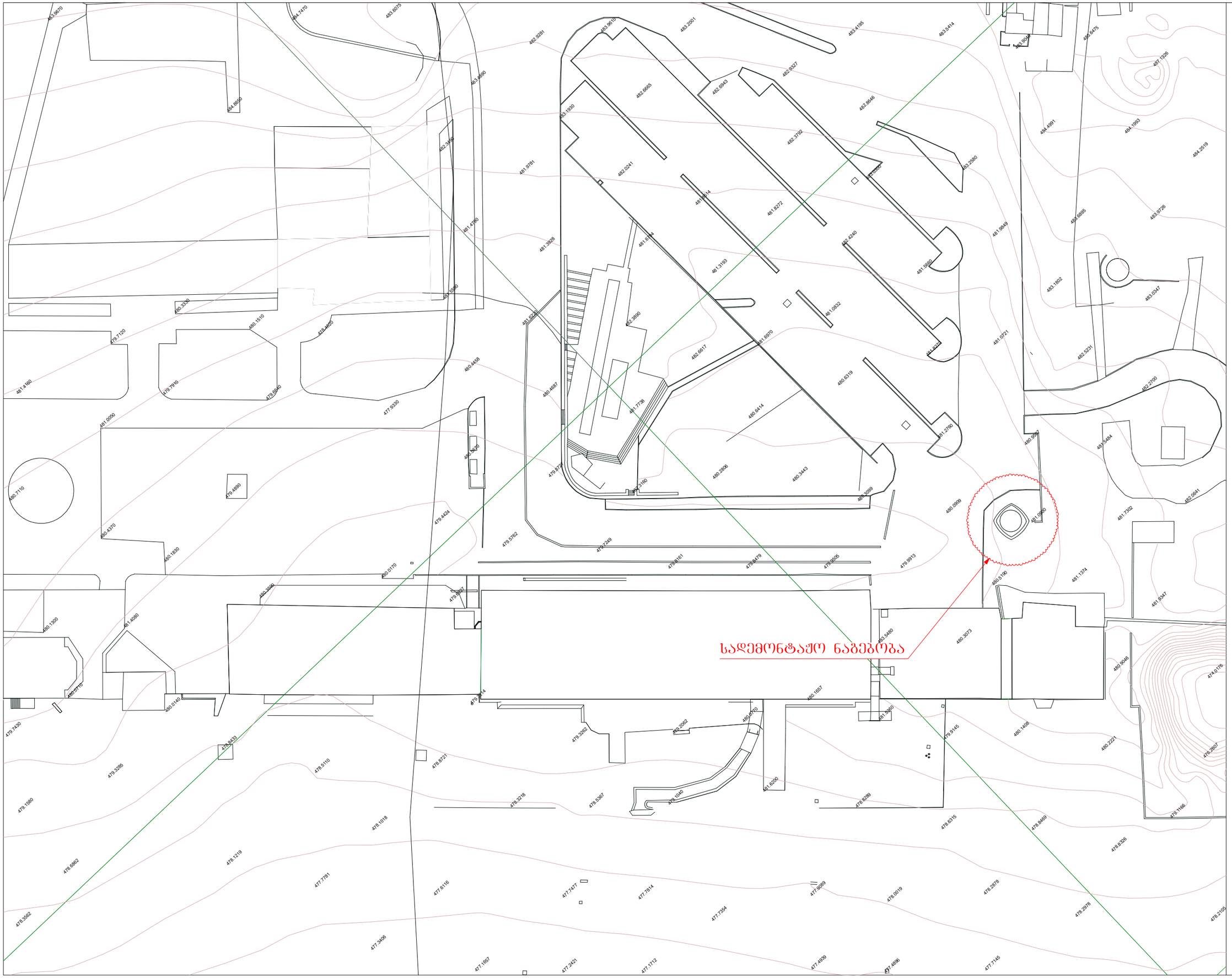


| | | | | |
|---|---|---|---|---|
| | | | | |
| | | | | |
| | | | | |
| | | | | |
| | | | | |
| | | | | |
| | | | | |
| | | | | |
| | | | | |
| | | | | |
| | | | | |

პროექტი
ზოთა რუსთაველის სახელობის თბილისის სახელმწიფო
უნივერსიტეტის სახანძრო შენობის რეკონსტრუქცია

დამკვეთი
TAV - URBAN Georgia LLC

არქიტექტორი
დემური ჭრიკიშვილი

ხელმძღვანელი
დემური ჭრიკიშვილი

DRAWING TITLE /
გენგეგმა

| SCALE / | Drawn by / | DATE / | SIGNATURE / |
|---|---|---|---|
| 1:1000 | CHECKED BY / | DATE / | SIGNATURE / |
| PROJECT NO / | DRAWING NO / | | REVISION / |
| | | | A3 |

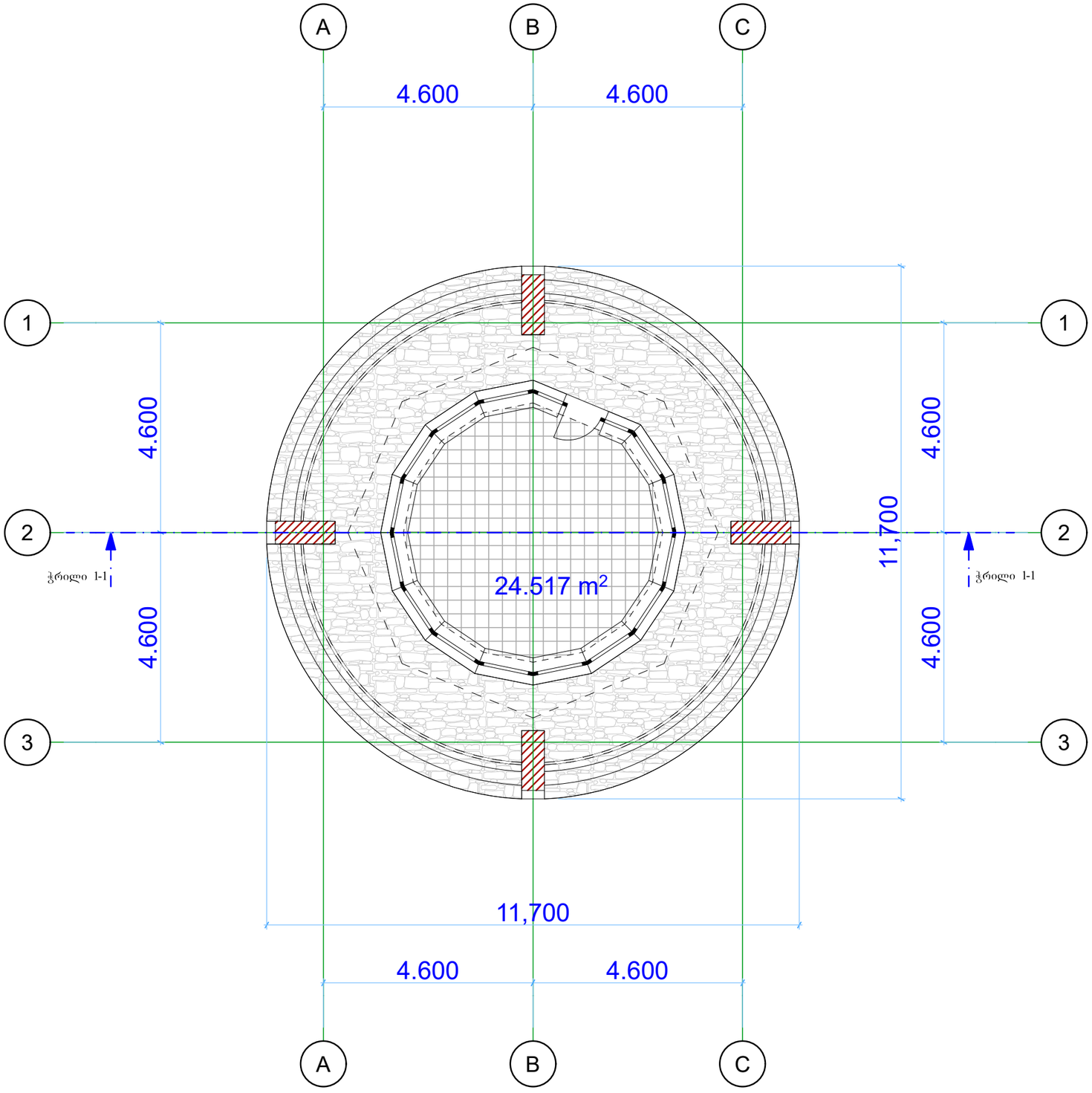


შოთა რუსთაველის სახელობის თბილისის
სახელმწიფო აკადემიური
სახატვრო შენობა

| | | | | |
|---|---|---|---|---|
| | | | | |
| | | | | |
| | | | | |
| | | | | |
| | | | | |
| | | | | |
| | | | | |
| | | | | |
| | | | | |
| | | | | |
| | | | | |

შენობა
შოთა რუსთაველის სახელობის თბილისის სახელმწიფო
აკადემიური: სახატვრო შენობის რეკონსტრუქცია

არქიტექტორი
Tepe Akfen
TAV Georgia
TAV - URBAN Georgia LLC

ნახაზის დასახელება
დემური ჭრიკიშვილი

ნახაზის შესრულებული
დემური ჭრიკიშვილი

DRAWING TITLE /
გეგმა

| SCALE / | Drawn by / | DATE / | SIGNATURE / |
|---|---|---|---|
| 1:100 | CHECKED BY / | DATE / | SIGNATURE / |
| PROJECT NO / | DRAWING NO / | | REVISION / A3 |

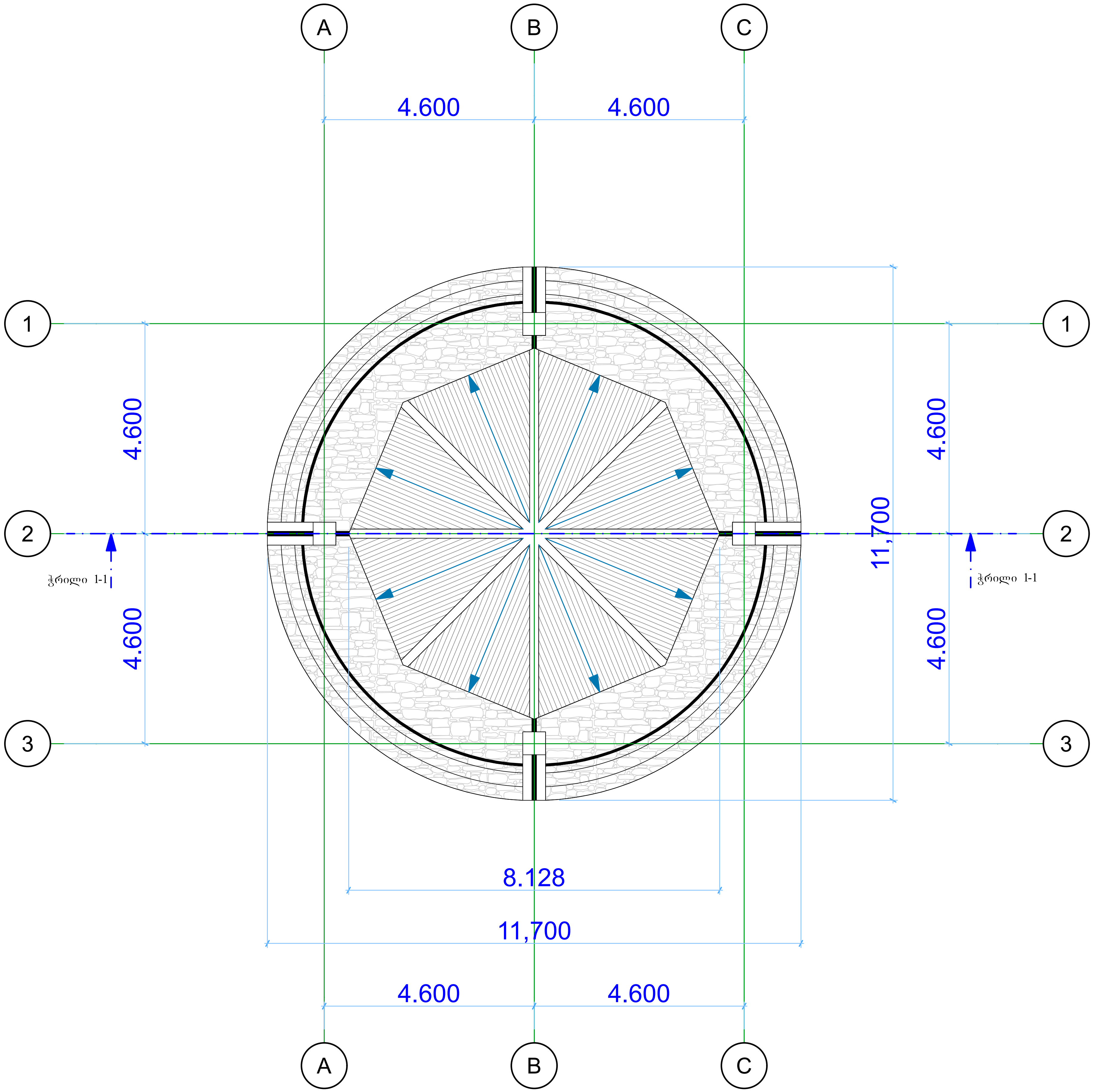


შოთა რუსთაველის სახელობის თბილისის საერთაშორისო აეროპორტის სახანძრო შენობა

| | | | | |
|---|---|---|---|---|
| | | | | |
| | | | | |
| | | | | |
| | | | | |
| | | | | |
| | | | | |
| | | | | |
| | | | | |
| | | | | |
| | | | | |
| | | | | |

პროექტი
**შოთა რუსთაველის სახელობის თბილისის საერთაშორისო აეროპორტის** სახანძრო შენობის რეკონსტრუქცია

დამკვეთი
TAV - URBAN Georgia LLC

არქიტექტორი
დემური ჭრიკიშვილი

ნახაზის შემსრულებელი
დემური ჭრიკიშვილი

DRAWING TITLE /
სახურავის გეგმა

| SCALE / | Drawn by / | DATE / | SIGNATURE / |
|---|---|---|---|
| 1:100 | CHECKED BY / | DATE / | SIGNATURE / |
| PROJECT NO / | DRAWING NO / | | REVISION / A3 |

# სადემონტაჟო ფართობი

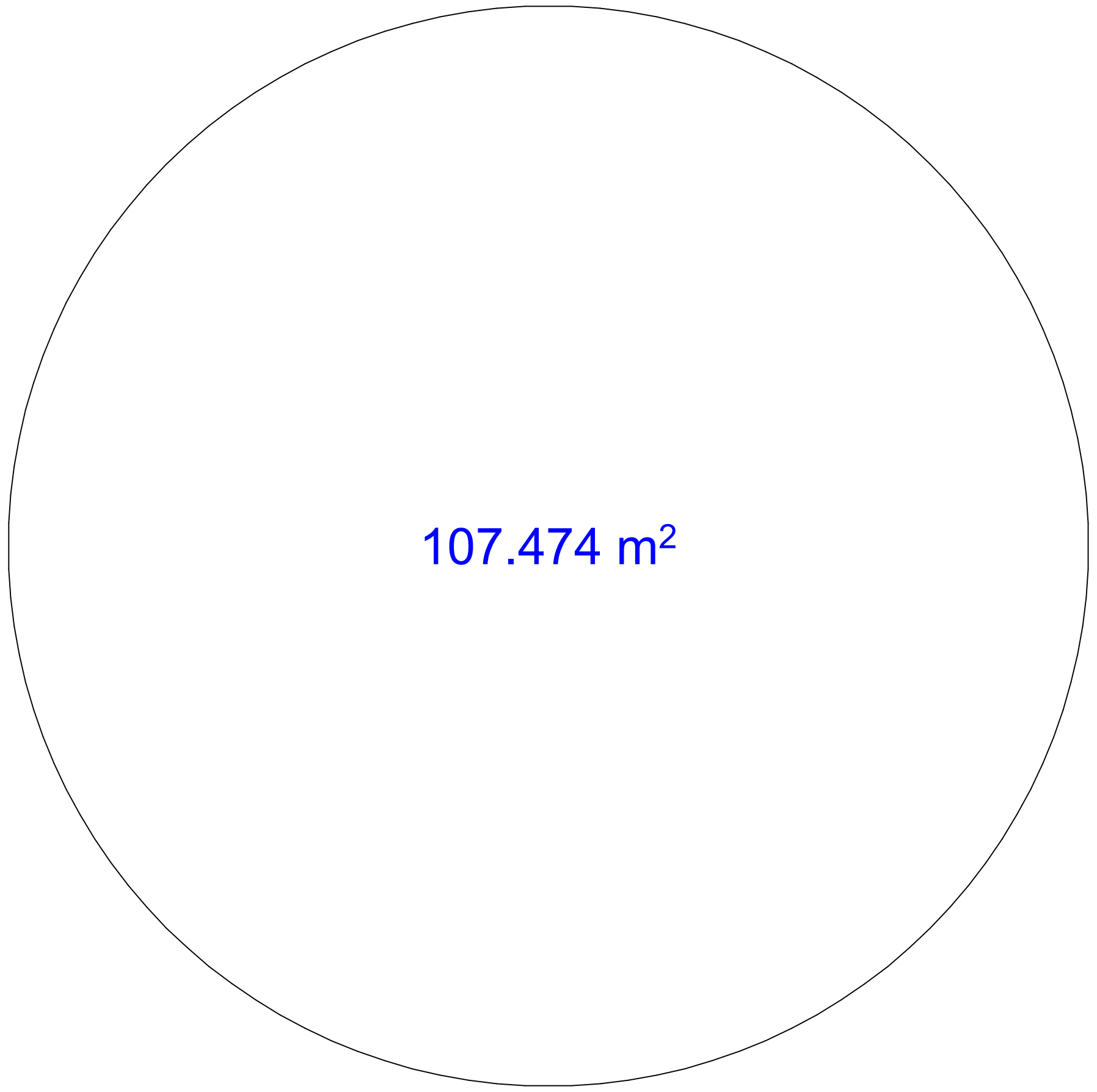


შოთა რუსთაველის სახელობის თბილისის
საერთაშორისო აეროპორტის
სახანძრო შენობა

| | | | | |
|---|---|---|---|---|
| | | | | |
| | | | | |
| | | | | |
| | | | | |
| | | | | |
| | | | | |
| | | | | |
| | | | | |
| | | | | |
| | | | | |
| | | | | |

პროექტი
შოთა რუსთაველის სახელობის თბილისის საერთაშორისო აეროპორტის სახანძრო შენობის რეკონსტრუქცია

დამკვეთი
Tepe Akfen TAV Georgia
TAV - URBAN Georgia LLC

არქიტექტორი
დემური ჭრიკიშვილი

ნახაზის შემსრულებელი
დემური ჭრიკიშვილი

DRAWING TITLE /
სადემონტაჟო ფართობი

| SCALE / | Drawn by / | DATE / | SIGNATURE / |
|---|---|---|---|
| 1:100 | CHECKED BY / | DATE / | SIGNATURE / |
| PROJECT NO / | DRAWING NO / | | REVISION / A3 |

შოთა რუსთაველის სახელობის თბილისის
საერთაშორისო აეროპორტის
სახანძრო შენობა

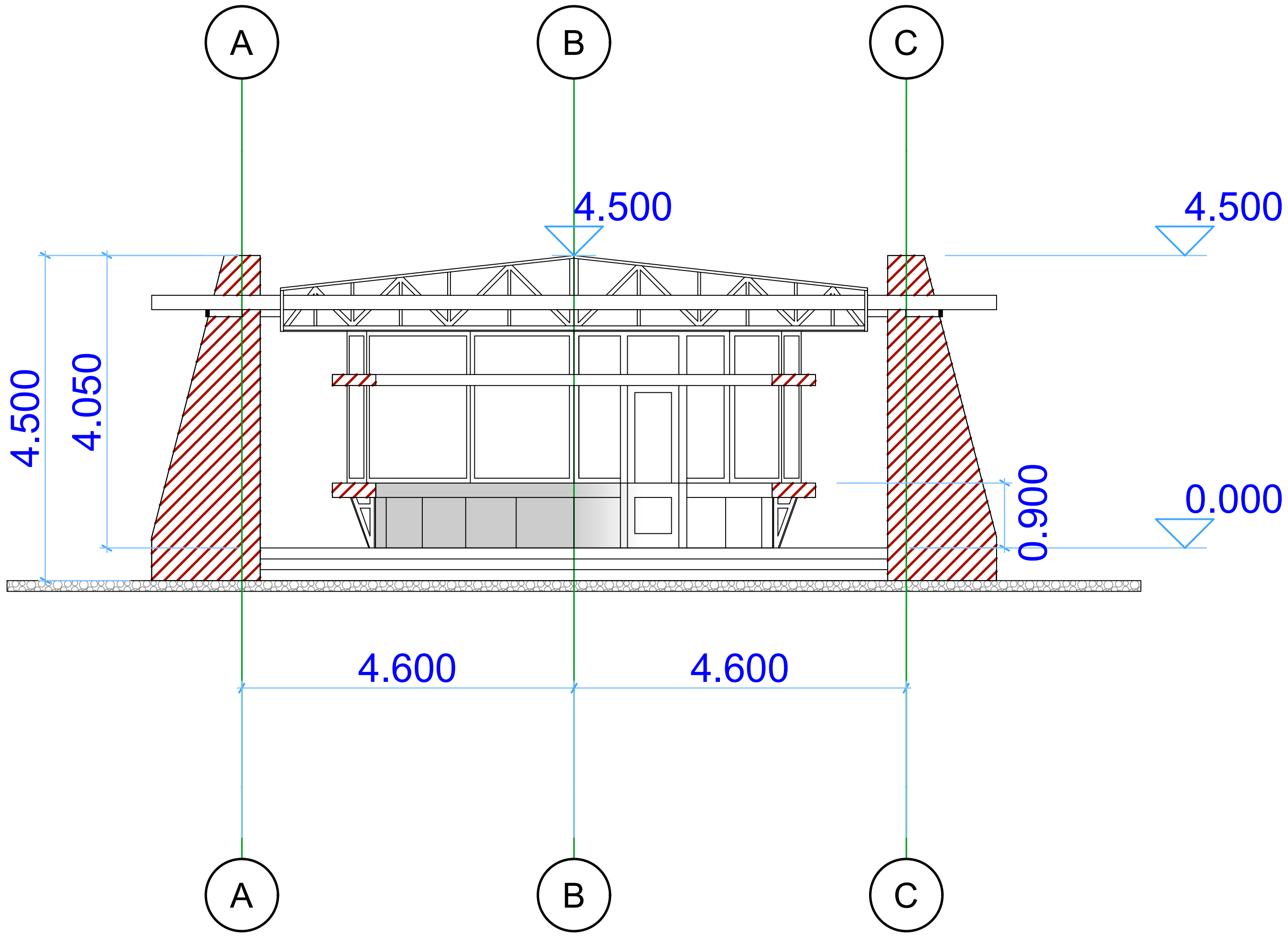


პროექტი
შოთა რუსთაველის სახელობის თბილისის საერთაშორისო აეროპორტის სახანძრო შენობის რეკონსტრუქცია

დამკვეთი
TAV - URBAN Georgia LLC

არქიტექტორი
დემური ჭრიკიშვილი

ნახაზის შემსრულებელი
დემური ჭრიკიშვილი

DRAWING TITLE /
ჭრილი 1-1

| SCALE / | Drawn by / | DATE / | SIGNATURE / |
|---|---|---|---|
| 1:100 | CHECKED BY / | DATE / | SIGNATURE / |
| PROJECT NO / | DRAWING NO / | | REVISION / A3 |

ზოთა რუსთაველის საბერლობის თბილისის
საერთაშორისო აეროპორტის
სახანძრო შენობა

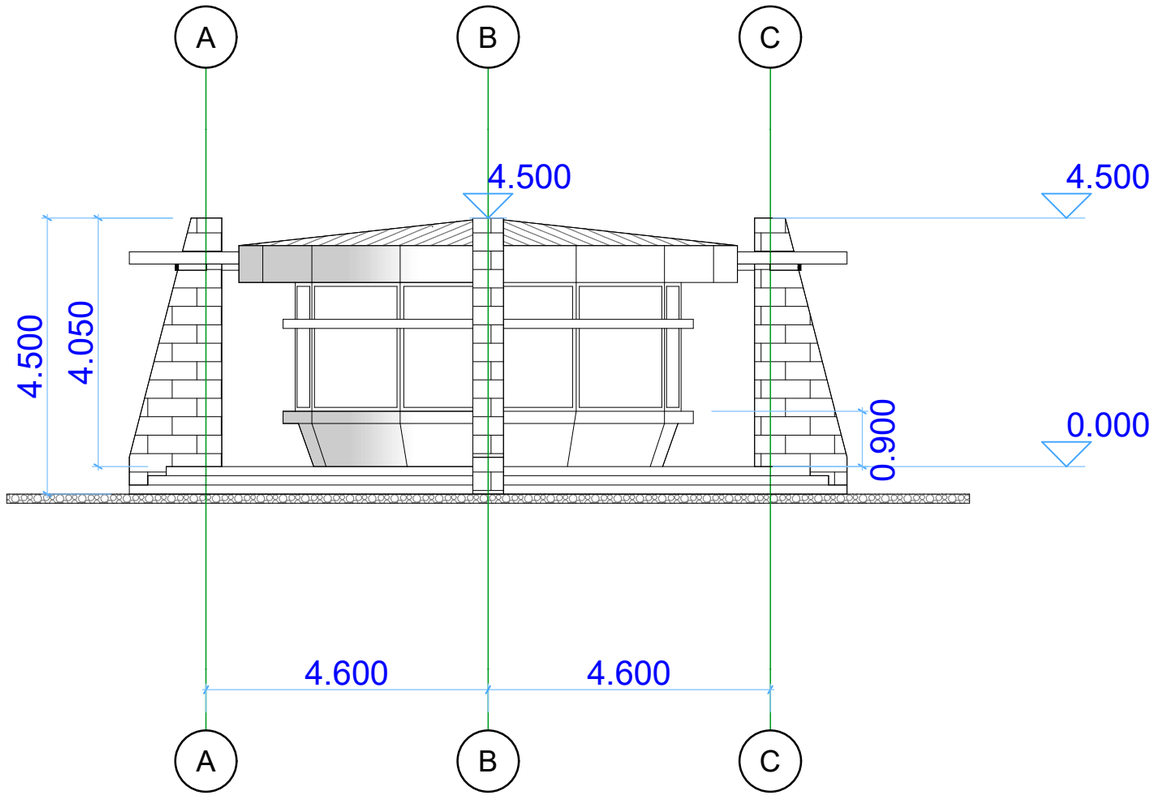


| | | | | |
|---|---|---|---|---|
| | | | | |
| | | | | |
| | | | | |
| | | | | |
| | | | | |
| | | | | |
| | | | | |
| | | | | |
| | | | | |
| | | | | |
| | | | | |

პროექტი
ზოთა რუსთაველის საბერლობის თბილისის საერთაშორისო აეროპორტის სახანძრო შენობის რეკონსტრუქცია

დამკვეთი
Tepe Akfen
TAV Georgia
TAV - URBAN Georgia LLC

არქიტექტორი
დემური ჭრიკიშვილი

ხელმძღვანელი
დემური ჭრიკიშვილი

DRAWING TITLE /
ფასადი A-C

| SCALE / | Drawn by / | DATE / | SIGNATURE / |
|---|---|---|---|
| 1:100 | CHECKED BY / | DATE / | SIGNATURE / |
| PROJECT NO / | DRAWING NO / | | REVISION / A3 |

ზოგა რუსთაველის სახელობის თბილისის სახელმწიფო უნივერსიტეტის სახანძრო შენობა

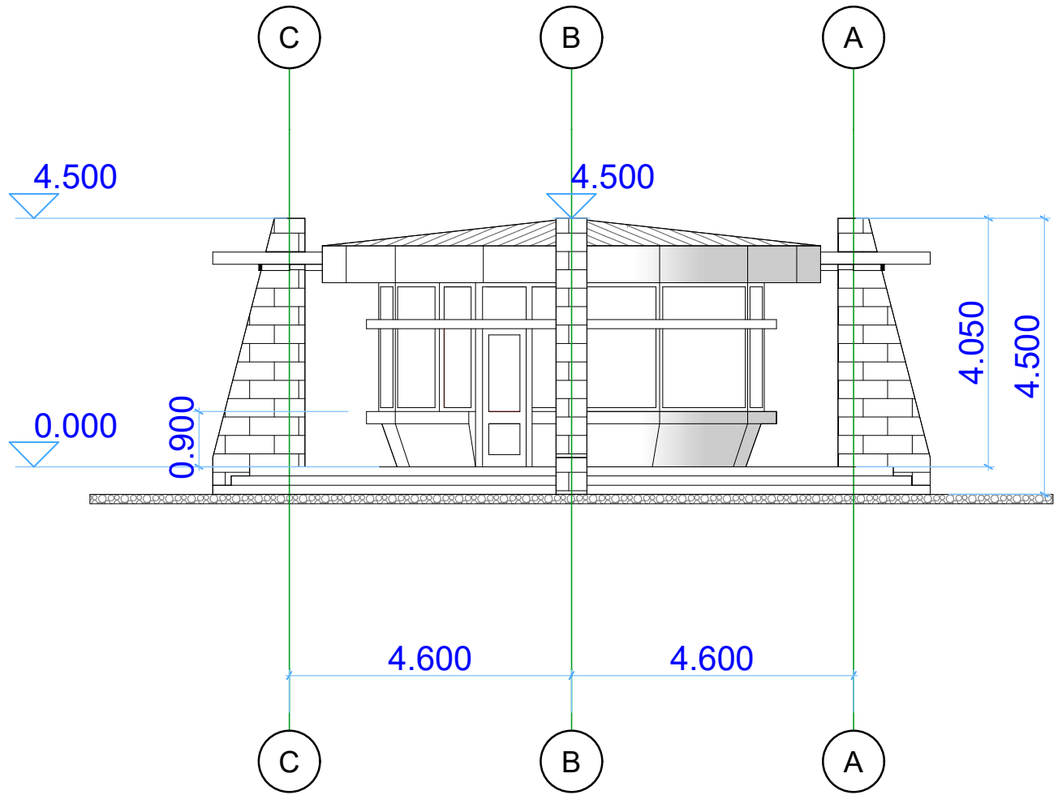


პროექტი
ზოგა რუსთაველის სახელობის თბილისის სახელმწიფო უნივერსიტეტის სახანძრო შენობის რეკონსტრუქცია

დამკვეთი
TAV - URBAN Georgia LLC

არქიტექტორი
დემური ჭრიკიშვილი

ხელმძღვანელი
დემური ჭრიკიშვილი

DRAWING TITLE /
ფასადი C-A

| SCALE / | Drawn by / | DATE / | SIGNATURE / |
|---|---|---|---|
| 1:100 | CHECKED BY / | DATE / | SIGNATURE / |
| PROJECT NO / | DRAWING NO / | | REVISION / A3 |