შპს „მშენ-ექსპერტი +“

A – ტიპის ინსპექტირების ორგანო

მის: ქ. თბილისი, გიორგი მიროტაძის ქუჩა,
№6, სართული 3, ბინა №4

ტელ.: (+995) 595-95-25-22

ს/კ 406304896

აკრედიტაციის მოწმობის №:GAC-IB-0350
ინსპექტირების ანგარიშის №: FT- 373/05/25-I373/4
გაცემის თარიღი: “ 13 ” 06 2025 წელი
ინსპექტირების თარიღი: 20.05÷13.06.2025 წელი

ინსპექტირების ობიექტის იდენტიფიკაცია:
ქ. თბილისის საერთაშორისო აეროპორტის (01.19.30.001.127)
პანდუსის სადემონტაჟო სამუშაოთა ორგანიზაციის პროექტის
ინსპექტირება

ვამტკიცებ,
დირექტორი _____ ზ. ჭიპაშვილი

ინსპექტირების ანგარიში
(ექსპერტიზის დასკვნა)

დამკვეთის იდენტიფიკაცია:	შპს „ტავ ურბან საქართველო“, 206203491 გენერალური მენეჯერი თეა ზაქარაძე, გენერალური მენეჯერის მოადგილე აკაკი ბარქაია
ანგარიშის შედგენის საფუძველი:	განაცხადი № 373/05/25-I373 (14.05.2025 წ) ხელშეკრულება №C- 373/05/25-I373 (20.05.2025 წ)
ინსპექტირების სფერო:	პროექტის შრომის უსაფრთხოების ნაწილის მოქმედ დოკუმენტებთან შესაბამისობის ინსპექტირება
ინსპექტირების ამოცანა:	ქ. თბილისის საერთაშორისო აეროპორტის (01.19.30.001.127) პანდუსის სადემონტაჟო სამუშაოთა ორგანიზაციის პროექტის ინსპექტირება

თბილისი
2025 წელი

შემადგენლობა

1. ინსპექტირების შემსრულებლები 3
2. ინსპექტირებისათვის წარმოდგენილი მასალები 3
3. გამოყენებული ნორმატიული დოკუმენტები 3
4. კვლევითი ნაწილი 4
5. დასკვნა 10

ინსპექტირების შემსრულებლები

ინსპექტირების შემსრულებლები ინსპექტირების ორგანოს ხელმძღვანელის მიერ გაფრთხილებული და პასუხისმგებელნი ვართ ინსპექტირება ვაწარმოოთ მიუკერძოებლობლად, ჯეროვნად ჩავატაროთ კვლევა და დავიცვათ ინსპექტირების ჩატარების დროს მიღებული ან წარმოქმნილი ნებისმიერი სახის ინფორმაციის კონფიდენციალურობა.

ინსპექტორი: ***ირმა ღარიბაშვილი*** _____

ინსპექტირებისათვის წარმოდგენილი მასალები

დემონტაჟის სამუშაოების ეტაპები

1. შენობის დასაშლელ სამუშაოთა წარმოების პროექტის შესადგენი ნორმატივები
2. დასაშლელი ობიექტის დახასიათება
3. მითითებები სამუშაოთა წარმოების თაობაზე
4. დაშლის ხანგრძლივობის შესახებ
5. მომუშავეთა შორის უსაფრთხოების წესების დაცვის თაობაზე
6. ბუნების დაცვითი და ჰაერის დაბინძურების საწინააღდეგო ღონისძიებები
7. სადემონტაჟო სამუშაოების გრაფიკი

დამატებით წარმოდგენილია დასაშლელი შენობის ფოტოები.

გრაფიკული ნაწილი:

- გენგეგმა
- ორთოფოტო
- I სართულის გეგმა
- II სართულის გეგმა
- პანდუსი 0.00 სიმაღლე
- პანდუსი 3.370 მ. ნიშნული სიმაღლე
- სახურავის გეგმა
- სადემონტაჟო ფართობი
- ჭრილი 1-1
- ფასადი F-C
- ფასადი 2-1

გამოყენებული ნორმატიული დოკუმენტები

1. სამშენებლო ნორმები და წესები – (СНиП-ნაწილი 3);
2. ტექნიკური რეგლამენტი „მშენებლობის უსაფრთხოების შესახებ“ (საქართველოს მთავრობის 2014 წლის 27 მაისის დადგენილება, №361);
3. ტექნიკური რეგლამენტი: „სიმაღლეზე მუშაობის უსაფრთხოების მოთხოვნები“ (საქართველოს მთავრობის 2017 წლის 27 ოქტომბრის დადგენილება №477);
4. ტექნიკური რეგლამენტი - საქართველოს მთავობის 2016 წლის 28 იანვრის დადგენილება №41;
5. საქართველოს ტერიტორიაზე სამშენებლო სფეროს მარეგულირებელი ტექნიკური რეგლამენტები (საქართველოს მთავრობის 2014 წლის 15 იანვრის დადგენილება №71);
6. MEP-TP-G06.7- ინსპექტირების მეთოდები და პროცედურები.

კვლევითი ნაწილი

ინსპექტირებაზე წარმოდგენილი ობიექტი წარმოადგენს ქალაქ თბილისის საერთაშორისო აეროპორტის პანდუსს. პროექტში წარმოდგენილი ინფორმაციის მიხედვით, დოკუმენტის შედგენას საფუძვლად დაედო საკადასტრო გეგმა, ამონაწერი საჯარო რეესტრიდან, ტერიტორიის დათვალიერება და შესწავლა. დასაშლელია ორ (2) სართულიანი შენობა საერთო ფართით 260.65კვ.მ. და მოცულობა 1560 მ^3. პროექტის ავტორის განმარტებით, დასაშლელი შენობა არ არის რთული ფორმის. საძირკველი კომბინირებული ტიპისაა. კედლები აგურით და ბლოკით არის ნაგები. სახურავი მეტალისაა და დახურულია პლასტმასის გამჭვირვალე მასალით. ნაგებობა ბეტონის ფილაზე და სვეტებზეა სტრუქტურულად დაფუძნებული. დასაშლელი სამუშაოები წარიმართება ძირითადად ტექნიკით. ნარჩენების გასატანად გამოიყენება თვითმცლელები. ბეტონის მონგრევა განხორციელდება ტექნიკის საშუალებით.

პროექტის ავტორის განმარტებით, მოხსნილი მასალები გასუფთავდება, გაიწმინდება, დახარისხდება და შტაბელებად დასაწყობდება დროებითი ღობის ფარგლებში. სამუშაოების წარმოებისას დაცული იქნება უსაფრთხოების წესები, ასევე შენობის დაშლის დროს სელიტებურ ზონაში განხორციელდება მტვრის გაფანტვისგან დამცავი ღონისძიებები. სამუშაოები სავალდებულოდ წარიმართება საავტორო ზედამხედველობის ქვეშ. შენობის დაშლა დამკვეთის მიერ განსაზღვრულია 6 თვის ვადაში.

პროექტის მომდევნო თავში მოცემულია სარეკონსტრუქციო სამუშაოების საწარმოებლად საჭირო მანქანა-მექანიზმები და ტრანსპორტის შესახებ ინფორმაცია, კერძოდ:

1. თვითმცლელი ძარიანი და სპეც დანიშნულების ავტოტრანსპორტი-3 ცალი
2. გადაასატანი კომპრესორი - 1 ცალი
3. ელექტრო შესადუღებელი საჭრელი აგრეგატი -1 ცალი
4. ავტოკენური შედუღების და ჭრის აპარატი -1 ცალი
5. სახურავის ფურცლის გასაწმენდი დანადგარი - 1 ცალი
6. ლითონის სახარაჩო სექციები 50 მ^2 ფართობისათვის -1 კომპლექტი
7. ხელის ამწე - 1 ცალი
8. პნევმატური ჩაქუჩი - 1 კომლპლექტი

პროექტში განსაზღვრულია მომუშავეთა შორის უსაფრთხოების წესების დაცვის **საკითხები, კერძოდ:**

- მომუშავეთა შრომის უსაფრთხოების პირობების დაცვა შენობათა სამშენებლო ცალკეულ ეტაპებზე აუცილებელია სნ და წ III-4-80* "უსაფრთხოების ტექნიკა მშენებლობაზე" და სხვა ნორმატულ საკანონმდებლო დოკუმენტების შესაბამისობით. მათგან ყურადღებას ვამახვილებთ შემდეგზე:
- სამუშაო ადგილები მუშაობის პირობებისა და ტექნოლოგიურობის გათვალისწინებით უზრუნველყოფილი უნდა იყოს კოლექტიური დაცვისა და სიგნალიზაციის საშუალებით.
- ელექტრო უსაფრთხოების წესები ჩამოყალიბებულია სახელმწიფო სტანდარტში "12.013-78 მშენებლობა. ელექტორუსაფრთხოება. საერთო მოთხოვნები" ელექტროკარადა ყოველთვის უნდა იყოს ჩაკეტილ მდგომარეობაში, ელექტროკაბელები, ელექტრო სადენები და ელექტრო მოწყობილობები კი უნდა იმყოფებოდეს იზოლირებულ მდგომარეობაში. "გაშიშვლებული სადენების გამოყენება აკრძალულია სამუშაო გარემოში".
- ელექტრო საწეველას მუშაობის პერიოდში დაუშვებელია უცხო პირთა, დაუსაქმებელ მუშა-მომსახურეთა ყოფნა სამშენებლო გენ-გეგმაზე შემოფარგლული ელექტრო საწეველას მოქმედების სახიფათო ზონის ფარგლებში.
- ღამის პერიოდში აუცილებლად უნდა განთავსდეს უსაფრთხოების ზონის აღმნიშვნელი ფირნიშები და განათდეს.
- სამუშაო ოპერაციების განმახორციელებელი მუშაკები/დასაქმებულები აღჭურვილნი უნდა იყვნენ თავის დამცავი ჩაფხუტებით.
- დაუშვებელია მანქანების, ხელსაწყოებისა და მოწყობილობების დატოვება ჩართულ მდგომარეობაში ზედამხედველობის გარეშე. ცხადია მათი ტექნიკური მომსახურეობა უნდა მოხდეს ძრავის გამორთვის შემდეგ.
- ლითონის ელემენტების ჩაჭრას ელექტრო ან აიროვანი აპარატებით 5 მეტრის რადიუსში ფართობები უნდა გავათავისუფლოთ წვადი მასალებისაგან, ხოლო 10 მეტრის რადიუსში ასაფეთქებელი (მაგალითად ჟანგბადის ბალონები) მასალებისაგან სამშენებლო სამუშაოებზე დასაქმებულია ყველა მუშაკმა (როგორც მუშამ, ასევე მოსამსახურემ) უნდა შეისწავლოს შრომის უსაფრთხოების წესები, გაიაროს

ინსტრუქტაჟი, ჩააბაროს გამოცდა სპეციალურ ჟურნალში ხელმოწერის დაფიქსირებით.

პროექტში განსაზღვრულია დაბინძურებისაგან გარემოს დაცვის საკითხები, კერძოდ:

- ✧ გარემოს დაცვის სამსახურის ნებართვის გარეშე იკრძალება მრავალწლიანი ხეებისა და ნარგავების მოჭრა, ამოძირკვა ან განადგურება.
- ✧ მონოლითური რკინა-ბეტონის, კედლების, ტიხრების, იატაკის მშენებლობის პროცესში მოსალოდნელია მტვრის გაფანტვა გარე სივრცეში, რის გამოც შენობებს უნდა ჩამოეფაროს ფარდა ან/და სამუშაოები განხორციელდეს დახურულ სივრცეში ვენტილაციის მოწყობით.
- ✧ იკრძალება სამშენებლო ნაგვისა და ნარჩენების ღია წესით გადატანა და ჩამოყრა.
- ✧ სასურველია სამშენებლო ნაგვის პირდაპირ თვითმცლელი მანქანების ძარებში ჩაყრა. დიდი ზომის სამშენებლო ნარჩენები ან მოხსნილი ნაკეთობები ჩამოშვებული იქნება ამწის საშუალებით. მოხდება მათი ავტომანქანების ძარებში ჩატვირთვა და ნაგავსაყრელზე ან დამკვეთის მიერ მითითებულ ადგილზე მიტანა შესაბამისი სამსახურებთან შეთანხმების შემდეგ.
- ✧ დაუშვებელია არსებული საკანალიზაციო ჭების დანაგვიანება სამშენებლო ნარჩენებით. ასევე, დაუშვებელია ამოსახაპი ორმოების მოწყობა. ინვენტარული საყოფაცხოვრებო ვაგონეტიდან საკანალიზაციო ჩადინება უნდა მოეწყოს უშუალოდ საქალაქო საკანალიზაციო ჭებში.
- ✧ გენგეგმაზე მათ მოსაწყობად მითითებული ადგილები შესაძლებელია შეიცვალოს საკანალიზაციო ჭების სიახლოვეს მათი განთავსებით ელექტრო საწეველას მოქმედების სახიფათო ზონების საზღვრების გათვალისწინებით. სამშენებლო ნაგვის ტრანსპორტირება ფხვიერ მდგომარეობაში რეკომენდირებული არ არის. ავტომანქანების ძარებში ჩატვირთვის შემდეგ მათი ზედაპირი დაინამება.

პროექტის გრაფიკულ ნაწილში წარმოდგენილია შემდეგი ნახაზები:

- გენგეგმა
- ორთოფოტო
- I სართულის გეგმა
- II სართულის გეგმა
- პანდუსი 0.00 სიმაღლე

- პანდუსი 3.370 მ. ნიშნული სიმაღლე
- სახურავის გეგმა
- სადემონტაჟო ფართობი
- ჭრილი 1-1
- ფასადი F-C
- ფასადი 2-1

წარმოდგენილი საპროექტო დოკუმენტაცის მიმართ გაიცა შუალედური ინსპექტირების ანგარიში FT- 373/05/25-I373/1 შემდეგი შენიშვნებით:

1. სამუშაოთა წარმოების პროექტის თავფურცელზე შენობის საკადასტრო კოდად მითითებულია - **01.19.30.001.127**, ხოლო აღწერით ნაწილში, მეორე გვერდზე - **01.19.30.001.297**. დაზუსტდეს სადემონტაჟო შენობის საკადასტრო კოდი.

2. პროექტში, უსაფრთხოების წესების დაცვის თავში დაემატოს **შემდეგი ჩანაწერი:** "სადემონტაჟო სამუშაოების დაწყებამდე შრომის სერტიფიცირებული/დიპლომირებული უსაფრთხოების სპეციალისტის მიერ მოხდეს საფრთხეების იდენტიფიცირება, რისკების შეფასება და პრევენციული ზომების შემუშავება.

3. პროექტში, უსაფრთხოების წესების დაცვის თავში დაემატოს საქართველოში მოქმედი ნორმები და წესები, რომლებიც სავალდებულოდ უნდა იქნეს დაცული მშენებლობის განმახორციელებელი კომპანიის მიერ, კერძოდ:

- ორგანული კანონი „საქართველოს შრომის კოდექსი";
- საქართველოს ორგანული კანონი „შრომის უსაფრთხოების შესახებ";
- საქართველოს ოკუპირებული ტერიტორიებიდან დევნილთა, შრომის, ჯანმრთელობისა და სოციალური დაცვის მინისტრის №01-15/ნ ბრძანება „სამუშაო დროის აღრიცხვის ფორმისა და მისი წარმოების წესის დამტკიცების თაობაზე". (ქ. თბილისი); ცვლილება №01-89/ნ;
- საქართველოს ოკუპირებული ტერიტორიებიდან დევნილთა, შრომის, ჯანმრთელობისა და სოციალური დაცვის მინისტრის №01-15/ნ ბრძანება „სამუშაო სივრცეში რისკის შეფასების წესის დამტკიცების თაობაზე". (ქ. თბილისი. ცვლილება 01-21/ნ);
- საქართველოს მთავრობის №429 დადგენილება ტექნიკური რეგლამენტი „ამწე მოწყობილობების მოწყობისა და უსაფრთხო ექსპლუატაციის შესახებ ტექნიკური რეგლამენტის დამტკიცების თაობაზე";
- საქართველოს მთავრობის N370 დადგენილება (2015 წლის 23 ივლისი ქ. თბილისი) „სახანძრო უსაფრთხოების წესებისა და პირობების შესახებ ტექნიკური რეგლამენტის დამტკიცების თაობაზე".

- საქართველოს მთავრობის დადგენილება №167 "ტვირთის ხელით აწევისას უსაფრთხოებისა და ჯანმრთელობის დაცვის მინიმალური მოთხოვნების შესახებ ტექნიკური რეგლამენტი". (2023 წლის 1 მაისი ქ. თბილისი).
- საქართველოს მთავრობის N457 დადგენილება (2022 წლის 16 სექტემბერი ქ. თბილისი) „სამუშაო სივრცეში უსაფრთხოების ან/და ჯანმრთელობის დაცვასთან დაკავშირებული ნიშნების განთავსების მინიმალური მოთხოვნები".
- საქართველოს მთავრობის N590 დადგენილება (2022 წლის თბილისი) "ტექნიკური რეგლამენტის სამუშაო სივრცეში ინდივიდუალური დაცვის საშუალებების გამოყენებისას უსაფრთხოებისა და ჯანმრთელობის დაცვასთან დაკავშირებული მინიმალური მოთხოვნების დამტკიცების თაობაზე.
- საქართველოს მთავრობის 2017 წლის 27 ოქტომბრის N477 დადგენილება „სიმაღლეზე მუშაობის უსაფრთხოების მოთხოვნები".
- 2014 წ. 27 მაისის ტექნიკური რეგლამენტი 361 -"მშენებლობის უსაფრთხოების შესახებ".

4. დაზუსტდეს "ბუნების დაცვითი და ჰაერის დაბინძურებისა საწინააღმდეგო ღონისძიებების" თავში მოცემული მისამართი - ბერიშვილის 10.

ზემოთ მოყვანილი შენიშვნები სრულად გაზიარებული იქნა ავტორების მიერ და წარმოდგენილია ამ შენიშვნების გათვალისწინებით გაკორექტირებული საპროექტო დოკუმენტაცია. საბოლოოდ წარმოდგენილი, დემონტაჟის პროექტის კორექტირებული კონსტრუქციული ნაწილის მიმართ ინსპექტირებას პრეტენზია არ გააჩნია და ეძლევა დადებითი შეფასება.

კორექტირებული საპროექტო დოკუმენტაცია თან ერთვის მოცემულ დასკვნას ელ. ვერსიის სახით

დასკვნა

ქალაქ თბილისის საერთაშორისო აეროპორტის (01.19.30.001.127) პანდუსის სადემონტაჟო სამუშაოთა ორგანიზაციის პროექტი, რომელიც დაკორექტირდა ინსპექტორის შენიშვნების მიხედვით, შესაბამისობაშია მოქმედ ნორმატიული დოკუმენტების მოთხოვნებთან და ეძლევა დადებითი შეფასება.

ინსპექტირების ანგარიში შეადგინა:
ინსპექტორი: /*ი. ღარიბაშვილი* /

ინსპექტირების ანგარიში ტექნიკურად გადაამოწმა:
ტექნიკური მენეჯერი,
პროფესორი: /*მ. წიქარიშვილი*/

ინსპექტირების ანგარიში ადმინისტრაციულად გადაამოწმა:

ინსპექტირების ორგანოს ხელმძღვანელი: /*ა. ჭიპაშვილი*/

მის: თბილისის საერთაშორისო აეროპორტი

ს/კ 01.19.30.001.127

დემონტაჟის ორგანიზაციის პროექტი

დაამუშავა დ. ჭრიკიშვილი

შ.პ.ს "ტავ რბან საქართველო"

სამუშაოთა ორგანიზაციის პროექტი
ქ.თბილისის საერთაშორისო აეროპორტი ს/კ 01.19.30.001.127
პანდუსის დემონტაჟი

სამუშაოთა ორგანიზაციის პროექტის შედგენას საფუძვლად დაედო ტოპო გეგმა და ამონაწერი საჯარო რეესტრიდან. ტერიტორიის დათვალიერება და შესწავლა.

დასაშლელია ორ სართულიანი შენობა, საერთო ფართით 260.65 კვ.მ. და მოცულობით 1560 კუბ.მ. შენობა გენგეგმაზე წითელი კონტურით არის აღნიშნული.

დასაშლელი სამუშაოები წარიმართება ძირითადად ტექნიკით. დაშლილი სამშენებლო მასალებისა და ნაგვის დასატვირთად გამოყენებულ იქნას თვითმცლელ ავტოტრანსპორტი.

დასაშლელი სამუშაოების წარმოების პერიოდში ღობის ფარგლებში უნდა მოხდეს გადარჩენილი მასალა -ნაკეთობების (აბურის, მეტალის, მასალის და სხვა.) დაშტაბელება. სამშენებლო ნარჩენებისა და ნაგვის გატანა ნაყარში გათვალისწინებულია თვითმცლელი ავტოტრანსპორტით. მათი ნუსხა მოყვანილია ცხრილში მომდევნო ფურცელზე. სამუშაოთა წარმოების დროს აუცილებელია შრომის უსაფრთხოების წესების დაცვა, აბრეთვე შენობის დაშლის დროს სელიტებურ ზონაში მტვრის გაფანტვისაგან დამცავი ღონისძიებების უზრუნველყოფა. სამუშაოები აუცილებელია წარიმართოს საავტორო ზედამხედველობის ქვეშ. დაშლის სამუშაოებზე დამკვეთის მიერ დადგენილია გეგმიური ხანგრძლივობა 6 თვის პერიოდში.

შენობის დასაშლელ სამუშაოთა წარმოების პროექტის შესადგენი ნორმატივები

2.1 СНиП 3.01.01-85 ,,Оригинализация строительного производства'' М.,1989

2.2 СНиП-4-80 ,,Техника безопасности на строительстве М., 1981

2.3 Справочник инженера строителя, М., 1989

2.4 Строительные стреловые самоходные краны, М., 1984

2.5 კრებული სამახსოვრო " სამშენებლო წარმოების ნორმები და წესები ", ამონაწერი სამშენებლო ნორმებიდან და წესებიდან, თბ., 1987

დასაშლელი ობიექტის დახასიათება

შენობები გეგმაში არ არის რთული ფორმის. შენობა ხასიათდება: საძირკველი კომბინირებული ტიპისაა. კედლების შევსება ხდება აგურით და ბლოკით. სახურავი შეადგენს მეტალის სისტემას და დახურულია გამჭირვალე პლასტმასის მასალით, ასევე ნაგებობა ბეტონის ფილა და კოლონებზეა სტრუქტურულად დაფუძნებული.
პანდუსის ძვეშ აშენებულია კედელი სამშენებლო ბლოკით 20/20/40 ზომის და მოწყობილი იყო სათავსო.

მითითებები სამუშაოთა წარმოების თაობაზე

როგორც აღნიშნა დასაშლელი სამუშაოების წარმართვა უნდა მოხდეს სახურავის ხელით, სახურავი მოიხსნება ავტო ამწით
სამუშაოები იწყება სახურავის მოხსნით. მოხსნილი მასალები გასუფთავდეს, გაიწმინდოს, დახარისხდეს და შტაბელებად დაეწყოს დროებითი ღობის ფარგლებში.
ასევე აღინიშნა რომ ძირითადი დასაშლელი სამუშაოების წარმართვა უნდა მოხდეს ტექნიკით ,სადაც ბეტონის მონგრევა მოხდება ტექნიკის საშუალებებით

5. დაშლის ხანგრძლივობის შესახებ

შენობების დაშლა დამკვეთის მიერ განსაზღვრულია 6 თვის ვადაში. გეგმიურად დადგენილი ხანგრძლივობის დაცვა შენობის დაშლაზე 6 თვის პერიოდში შესაძლებელია უწყვეტი ფინანსირების პერიოდში, რასაც ხელი უნდა შეუწყოს ქ.თბილისის რბილმა და ზომიერმა კლიმატურმა პირობებმაც.

სამუშაოთა შესრულების ვადების დაცვა უწყვეტ ფინანსირებაზეა დამოკიდებული, რაც უნდა გაითვალისწინოს დამკვეთმა.

სამშენებლო მანქანა-მექანიზმების, დანადგარებისა და ინსტრუმენტების ჩამონათვალი

#	დასახელება	მარკა	რაოდენობა
1	2	3	4
1	თვითმცლელი ძარიანი და სპეც- ავტოტრანსპორტი ავტო-ამწე ტვირთის დასატვირთად სამშენებლო ტვირთის გადასატანად	სხვადასხვა	3
2	გადასატანი კომპრესორი	სო-48	1
3	ელექტროშესადუღებელი საჭრელი აბრეშატი	კომპ.	1
4	ავტოკენური შედუღების და ჭრის აპარატი	კომპ. პკუ-35	1
5	სახურავის ფურცლის გასაწმენდი დანადგარი		1
6	ლითონის სახარაჩო სექციები 50 მ2 ფართობისათვის	კომპ.	1
7	ხელის ამწე	-	1
8	ტექნიკით- პნევმატური ჩაქუჩი	კომპ.	1

მომუშავეთა შორის უსაფრთხოების წესების დაცვის თაობაზე

მომუშავეთა შრომის უსაფრთხოების პირობების დაცვა შენობათა სამშენებლო ცალკეულ ეტაპებზე აუცილებელია სნ და წ III-4-80* "უსაფრთხო ოების ტექნიკა მშენებლობაზე "და სხვა ნორმატულ-საკანონმდებლო დოკუმენტების შესაბამისობით. მათგან ყურადღებას ვამახვილებთ შემდეგზე:

სამუშაო ადგილები მუშაობის პირობებისა და ტექნოლოგიურობის გათვალისწინებით უზრუნველყოფილი უნდა იყოს კოლექტიური დაცვისა და სიგნალიზაციის საშუალებით.

ელექტრო უსაფრთხო ოების წესები ჩამოყალიბებულია სახ ელმწიფო სტანდარტში 12.013-88 ელექტრო კარადა ქოველთვის უნდა იყოს ჩაკეტილ მდგომარეობაში, ელექტრო კაბელები , ელექრტო სადენები და ელექტრო მოწყობილობები კი იზოლირებულად. გაშიშვლებული სადენების გამოყენება აკრძალულია სამშენებლო მოედანზე.

ელექტრო საწეველას მუშაობის პერიობში დაუშვებელია უცხო პირთა, დაუსაძებელ მუშა-მომსახურეთა ყოფნა, სამშემებლო გენგეგმაზე შემოფარგლული ელექტროსაწეველას მოძმედების სახიფათო ზონის ფარგლებში.

ღამის პერიოდში აუცილებლად უნდა განთავსდეს უსაფრთხო ოების ზონის აღმნიშვნელი ფირნიშები და განათდეს.

სამუშაოთა უწყვეტობისა და ტექნოლობიურობის, აბრეთვე შრომის უსაფრთხო ოების უზრუნველყოფად აუცილებელია მშენებლობის ცხრილში მოცემული და ჩვენს მიერ რეკომენდირებული მანძანა-მექანიზმებით, ინსტრუმენტებითა და დანადგარ-სამარ%ვეებით აღჭურვა. ცხ ადია შესაძლებელია მათი შეცვლაც უფრო თანამედროვეთი.

სამუშაო ოპერაციებში დასაძმებული მუშაკები დაცული უნდა იყვნენ თავის დამცავი ჩაფხ უტებით.

დაუშვებელია მანძანების, ხელსაწყოებისა და მოწყობილობების დატოვება ჩართულ მდგომარეობაში ზედამხ ედველობის გარეშე. ცხ ადია მათი ტექნიკური მომსახურეობაც უნდა მოხდეს ძრავის გამორთვის შემდეგ.

სადემონტაჟო სამუშაოების დაწყებამდე,შრომის

სერთიფიცირებული/დიპლომირებული უსაფრთხოების სპეციალისტის მიერ

მოხდეს საფრთხეების იდენთიფიცირება,რისკების შეფასება და პრევენციული

ზომების შემუშავება.

* ორგანული კანონი "საქართველოს შრომის კოდექსი";
* საქართველოს ორგანული კანონი "შრომის უსაფრთხოების შესახებ";
* საქართველოს ოკუპირებული ტერიტორიებიდან დევნილთა,შრომის, ჯამრთელობის და სოციალური დაცვის მინისტრის №01-15/ნ ბრძანება "სამუშაო დროის ალეიცხვის ფორმისა და მისი წარმოების წესის დამტკიცების თაობაზე".(ძ.თბილისი);ცვლილება №01-89/ნ;
* საქართველოს ოკუპირებული ტერიტორიებიდან დევნილთა,შრომის, ჯამრთელობის და სოციალური დაცვის მინისტრის №01-15/ნ ბრძანება "სამუშაო სივრცეში რისკის შეფასების წესის დამტკიცების თაობაზე". (ძ.თბილისი,ცვლილება 01.21/ნ):
* საქართველოს მთავრობის №429 დადგენილება ტექნიკური რეგლამენტი "ამწე მოწყობილობების მოწყობისა და უსაფრთხო ექსპლუატაციის შესახებ ტექნიკური რეგლამენტის დამტკიცების თაობაზე".
* საქართველოს მთავრობის №370 დადგენილება (2015 წლის 23 ივლისი ძ.თბილისი) "სახანძრო უსაფრთხოების წესების და პირობების შესახებ ტექნიკური რეგლამენტის დამტკიცების თაობაზე".
* საქართველოს მთავრობის დადგენილება №167 "ტვირთის ხელით აწევისას უსაფრთხოებისა და ჯამრთელობის დაცვის მინიმალური მოთხოვნების შესახებ ტექნიკური რეგლამენტი".(2023 წლის 1 მაისი ძ.თბილისი)
* საქართველოს მთავრობის №457 დადგენილება (2022 წლის 16 სექტემბერი ძ.თბილისი) "სამუშაო სივრცეში უსაფრთხოების ან/და ჯამრტელობის დაცვასთან დაკავშირებული ნიშნების განთავსების მინიმალური მოთხოვნები".
საქართველოს მთავრობის №590 დადგენილება (2022 წლის თბილისი) "ტექნიკური რეგლამენტის სამუშაო სივრცეში ინდივიდუალური დაცვის საშუალებების გამოყენებისას უსაფრთხოებისა და ჯამრთელობის დაცვასთან დაკავშირებული მინიმალური მოთხოვნების დამტკიცების თაობაზე.
* საქართველოს მთავრობის 2017 წლის 27 ოქტომბერის №477 დადგენილება "სიმაღლეზე მუშაობის უსაფრთხოების მოთხოვნები".
* 2014 წლის 27 მაისის ტექნიკური რეგლამენტი 361 "მშენებლობის უსაფრთხოების შესახებ".

ლითონის ელემენტების ჩაჭრას ელექტრო ან აეროვანი აპარატებით 5 მეტრის რადიუსში ფართობები უნდა გავანთავისუფლოთ ღვადი მასალებისაგან, ხოლო 10 მეტრის რადიუსში ასაფეთქებელი (მაბალითად შანბბადის ბალონები) მასალებისაბან სამშენებლო სამუშაოებზე დასაძმებულია ყველა მუშაკმა (როგორც მუშამ, ასევე მოსამსახ ურემ) უნდა შეისწავლოს შრომის უსაფრთხ ოების წესები, გაიაროს ინსტრუქტაჟი, ჩააბაროს გამოცდა სპეციალურ უურნალში ხელმოწერების დაფიქსირებით.

ბუნების დაცვითი და ჰაერის დაბინძურების საწინააღმდეგო ღონისძიებები

შენობები მდებარეობს ქალაქ თბილისი საერთაშორისო აეროპორის ბანაშენიანებაში. აღნიშნულის გამო აუცილებელია შენობის დემონტაჟის პერიოდში შემდეგი ღონისძიებების დაცვა.

გარემოს დაცვის სამსახ შრის ნებართვის გარეშე იკრძალება მრავალწლიანი ხეებისა და ნარგავების მოჭრა, ამოძირკვა ან განადგურება.

მონოლითური რკინა-ბეტონის, კედლების, ტიხრების, იატაკის დემონტაჟის პროცესში მოსალოდნელია მტვრის გაშანტვა გარე სივრცეში, რის გამოც შენობას უნდა ჩამოეშაროს შარდა ანდა სამუშაოები განხ ოციელდეს დახურულ სივრცეში ვენტილაციის მოწყობით.

იკრძალება სამშენებლო ნაგვისა და ნარჩენების ღია წესით გადატანა და ჩამოყრა.

სასურველია სამშენებლო ნაგვის პირდაპირ თვითმცლელი მანქანების ძარებში ჩაყრა. დიდი ზომის სამშენებლო ნარჩენები ან მოხსნილი ნაკეთობები უნდა ჩამოვუშვათ ამწის საშუალებით. აქაც სასურველია მაშინვე მოხდეს მათი ავტომანქანების ძარებში ჩატვირთვა და ნაგავსაყრელზე ან დამკვეთის მიერ მითითებულ ადგილზე მიტანა შესაბამისი სამსახურებთან შეთანხმების შემდეგ. დაუშვებელია არსებული საკანალიზაციო ჭების დანაგვიანება სამშენებლო ნარჩენებით.

ასევე დაუშვებელია ამოსახაპი ორმოების მოწყობა. ინვენტარული საყოფაცხოვრებო ვაბონეტიდან საკანალიზაციო ჩადინება უნდა მოეწყოს უშუალოდ საძალაძო საკანალიზაციო ჭებში. გენგეგმაზე მათ მოსაწყობად მითითებული ადგილები შესაძლებელია შეიცვალოს საკანალიზაციო ჭების სიახლოვეს მათი განთავსებით ელექტრო საწეველას მოძმედების სახიფათო ზონების საზღვრების გათვალისწინებით. სამშენებლო ნაგვის ტრანსპორტირება ფხვიერ მდგომარეობაში რეკომენდირებული არ არის. ავტომანქანების ძარებში ჩატვირთვის შემდეგ მათი ზედაპირი დაინამოს.

სადემონტაჟო სამუშაოების გრაფიკი

სამუშაოს ჩამონათვალი	1 თვე			2 თვე			3 თვე			4 თვე			5 თვე			6 თვე		
	10	20	30	10	20	30	10	20	30	10	20	30	10	20	30	10	20	30
მოსამზადებელი სამუშაოები																		
შენობის დაშლა																		
სამშენებლო მასალის გადარჩევა																		
სამშენებლო მასალის გადაჭრა ტერიტორიის გასუფთავება																		

დაამუშავა დ. ჭრიკიშვილი

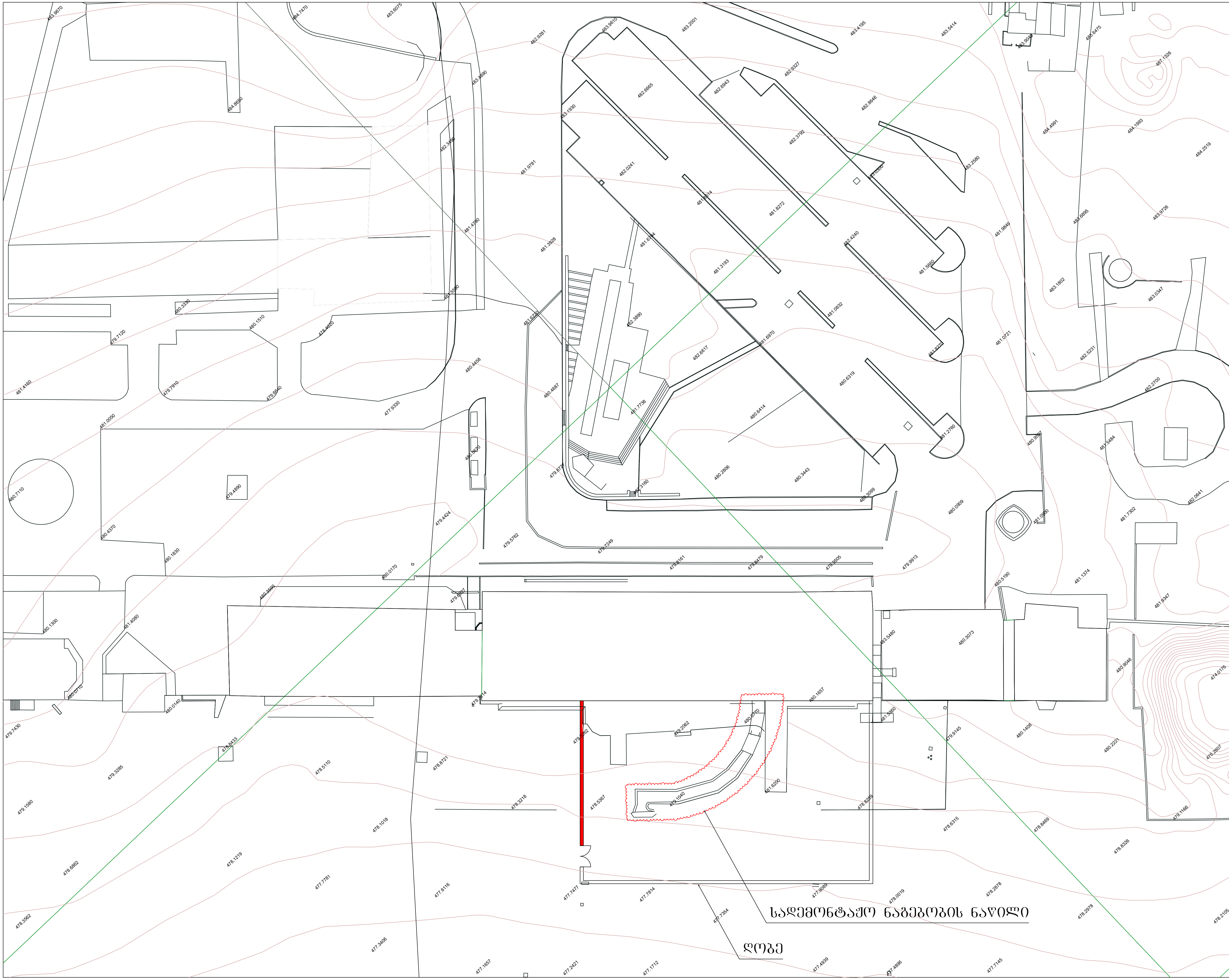

შოთა რუსთაველის სახელობის თბილისის
საერთაშორისო აეროპორტის
სახანძრო შენობა

პროექტი
შოთა რუსთაველის სახელობის თბილისის საერთაშორისო აეროპორტის სახანძრო შენობის რეკონსტრუქცია

დამკვეთი
Tepe Akfen TAV Georgia
TAV - URBAN Georgia LLC

არქიტექტორი
დემური ჭრიკიშვილი

ნახაზის შემსრულებელი
დემური ჭრიკიშვილი

DRAWING TITLE /
გენგეგმა

SCALE /	Drawn by /	DATE /	SIGNATURE /
1:1000	CHECKED BY /	DATE /	SIGNATURE /
PROJECT NO /	DRAWING NO /		REVISION / A3

შოთა რუსთაველის სახელობის თბილისის
საერთაშორისო აეროპორტის
სახანძრო შენობა

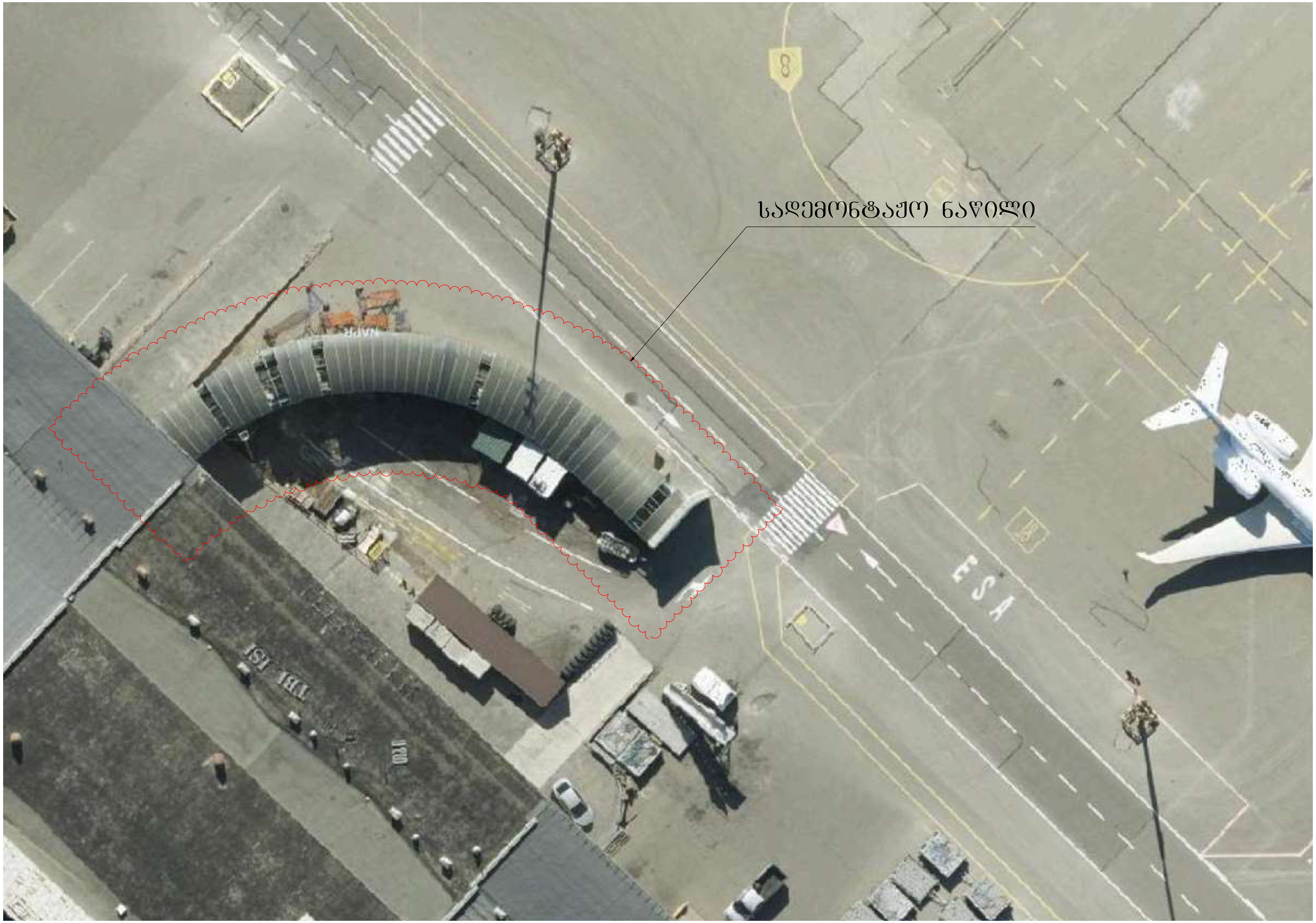

პროექტი
შოთა რუსთაველის სახელობის თბილისის საერთაშორისო აეროპორტის სახანძრო შენობის რეკონსტრუქცია

დამკვეთი
TAV - URBAN Georgia LLC

არქიტექტორი
დემური ჭრიკიშვილი

ნახაზის შემსრულებელი
დემური ჭრიკიშვილი

DRAWING TITLE /
ორთო ფოტო

SCALE /	Drawn by /	DATE /	SIGNATURE /
	CHECKED BY /	DATE /	SIGNATURE /
PROJECT NO /	DRAWING NO /		REVISION / A3

შოთა რუსთაველის სახელობის თბილისის საერთაშორისო აეროპორტის სახანძრო შენობა

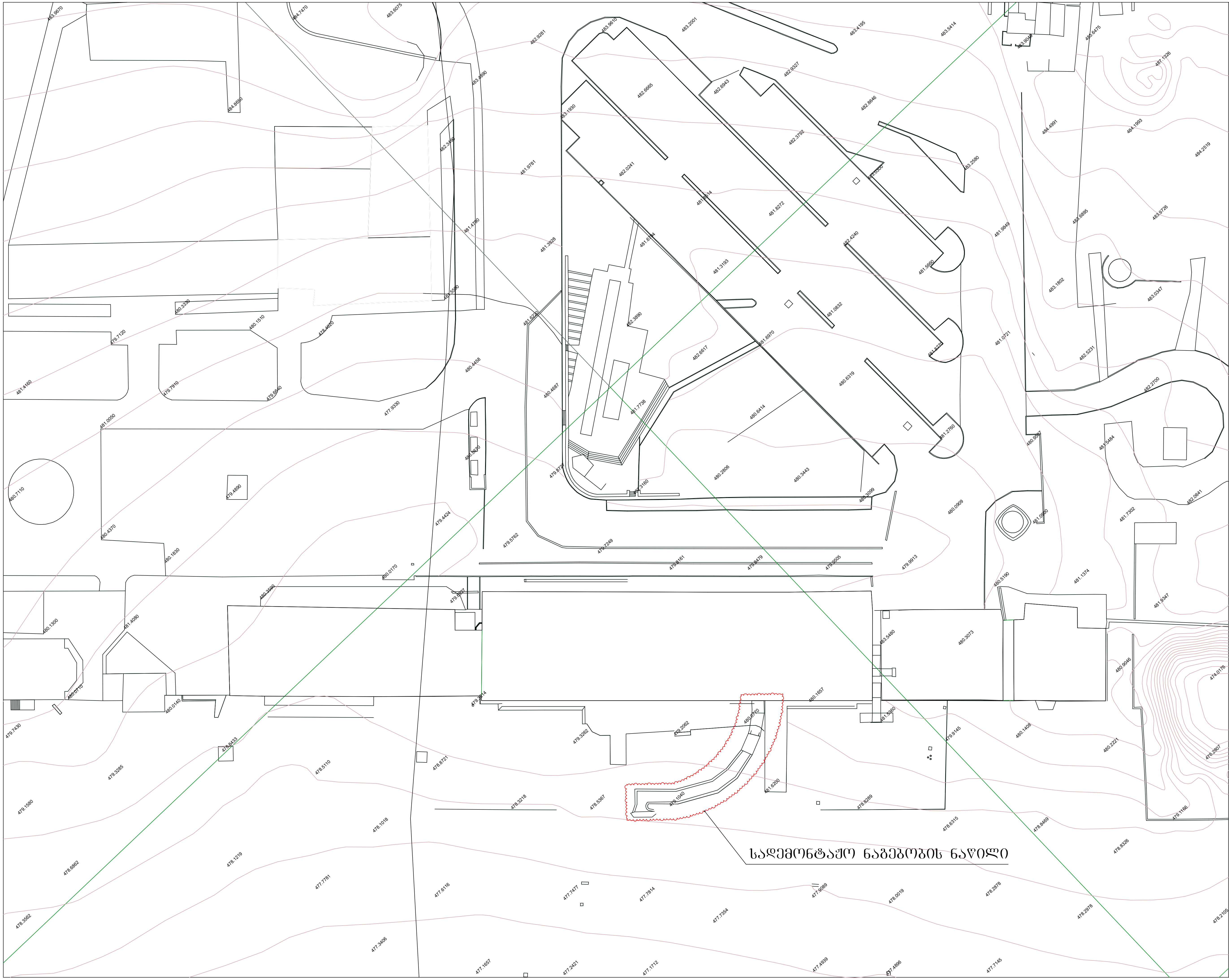

პროექტი

შოთა რუსთაველის სახელობის თბილისის საერთაშორისო აეროპორტის სახანძრო შენობის რეკონსტრუქცია

დამკვეთი

TAV - URBAN Georgia LLC

არქიტექტორი

დემური ჭრიკიშვილი

ნახაზის შემსრულებელი

დემური ჭრიკიშვილი

DRAWING TITLE /

გენგეგმა

SCALE /	Drawn by /	DATE /	SIGNATURE /
1:1000	CHECKED BY /	DATE /	SIGNATURE /
PROJECT NO /	DRAWING NO /		REVISION / A3

შოთა რუსთაველის სახელობის თბილისის
საერთაშორისო აეროპორტის
სახანძრო შენობა

სადემონტაჟო ნაწილი

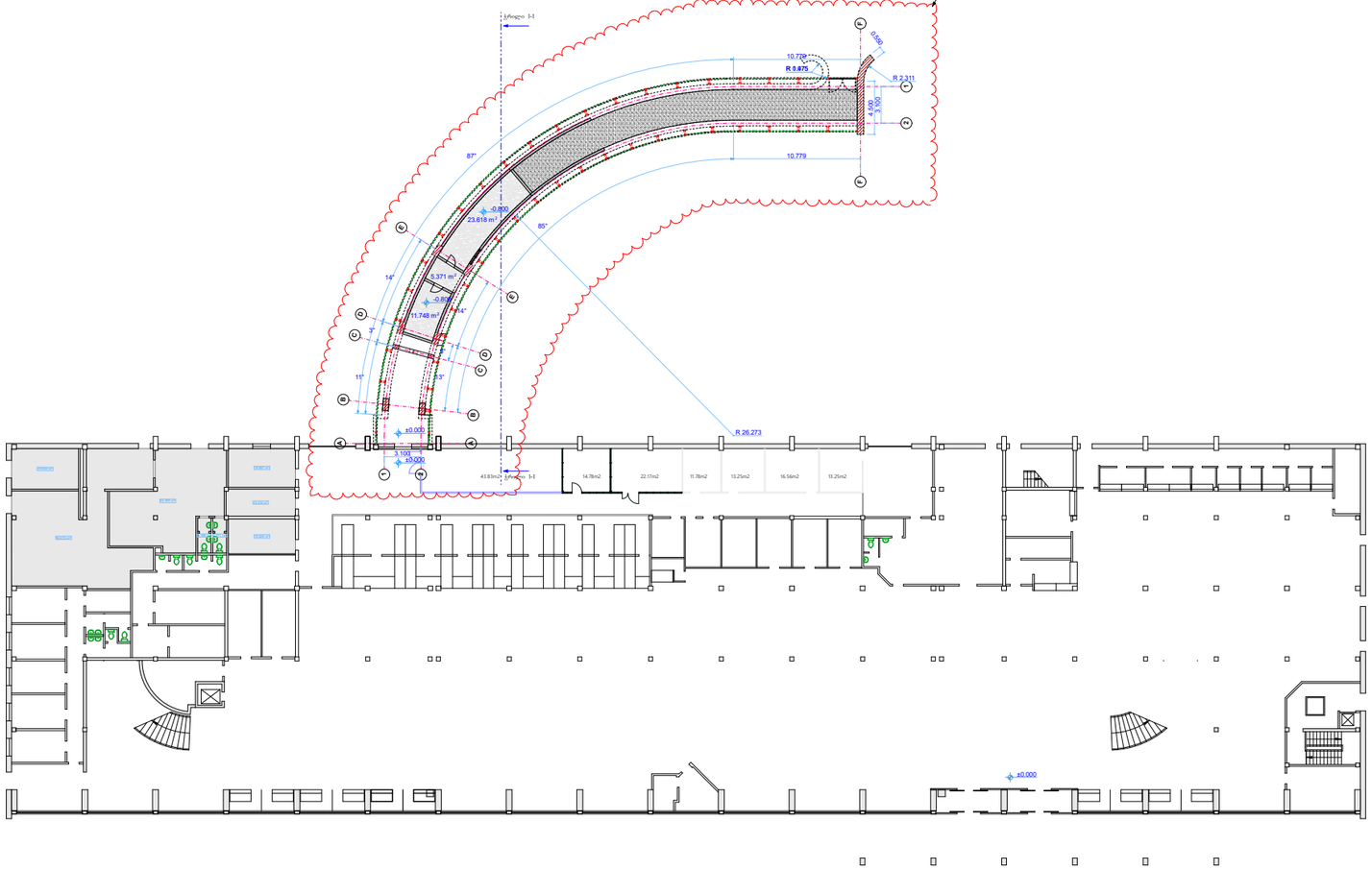

პროექტი
შოთა რუსთაველის სახელობის თბილისის საერთაშორისო აეროპორტის სახანძრო შენობის რეკონსტრუქცია

დამკვეთი
Type Akfen
TAV Georgia
TAV - URBAN Georgia LLC

არქიტექტორი
დემური ჭრიკიშვილი

სახის შემსრულებელი
დემური ჭრიკიშვილი

DRAWING TITLE /
1 სართულის გეგმა

SCALE /	Drawn by /	DATE /	SIGNATURE /
1:500			
	CHECKED BY /	DATE /	SIGNATURE /
PROJECT NO /	DRAWING NO /		REVISION /
			A3

შოთა რუსთაველის სახელობის თბილისის
საერთაშორისო აეროპორტის
სახანძრო შენობა

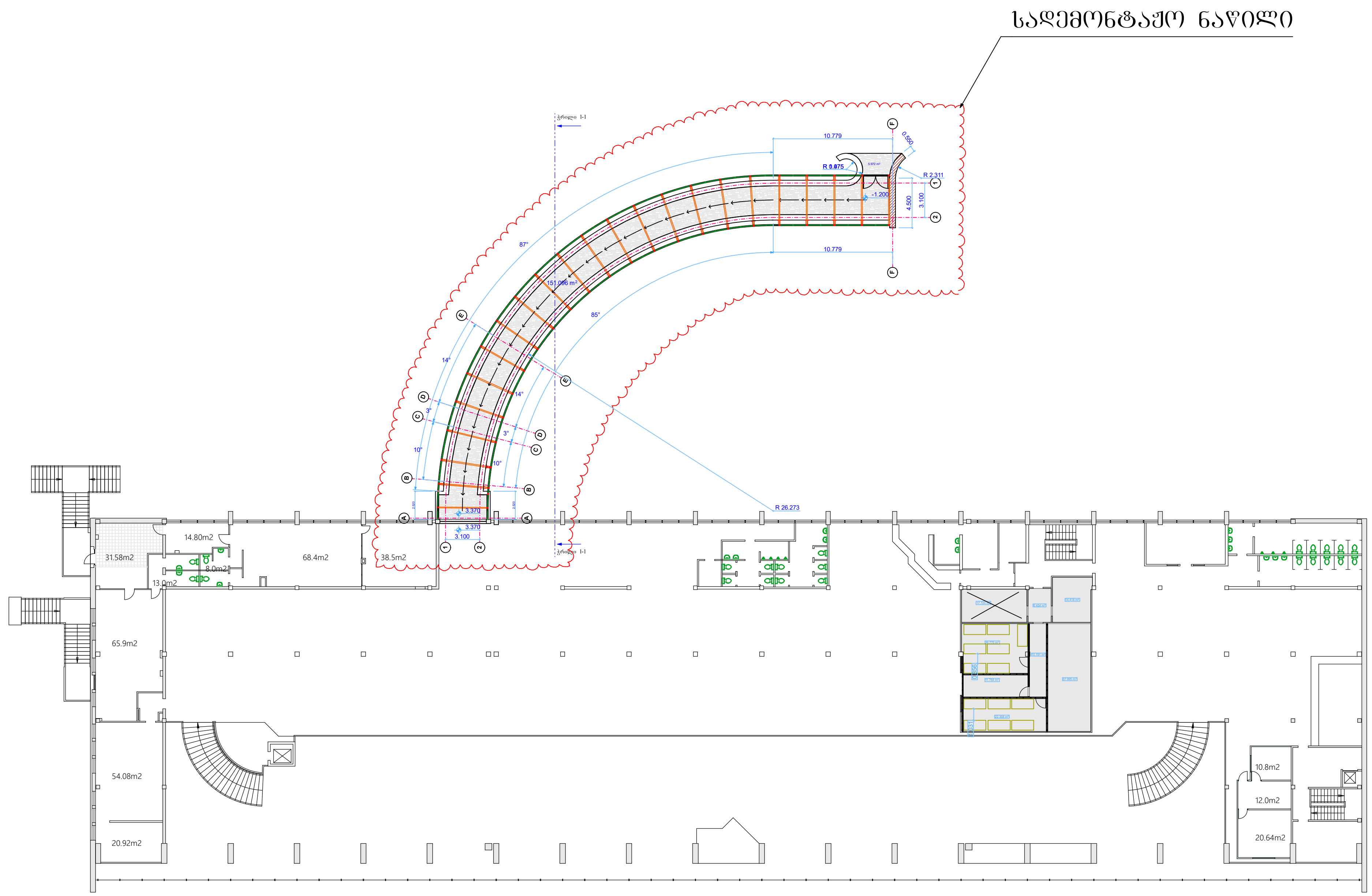

პროექტი
შოთა რუსთაველის სახელობის თბილისის საერთაშორისო აეროპორტის სახანძრო შენობის რეკონსტრუქცია

დამკვეთი
Tepe Akfen TAV Georgia
TAV - URBAN Georgia LLC

არქიტექტორი
დემური ჭრიკიშვილი

ნახაზის შემსრულებელი
დემური ჭრიკიშვილი

DRAWING TITLE /
2 სართულის გეგმა

SCALE /	Drawn by /	DATE /	SIGNATURE /
1:500	CHECKED BY /	DATE /	SIGNATURE /
PROJECT NO /	DRAWING NO /		REVISION / A3

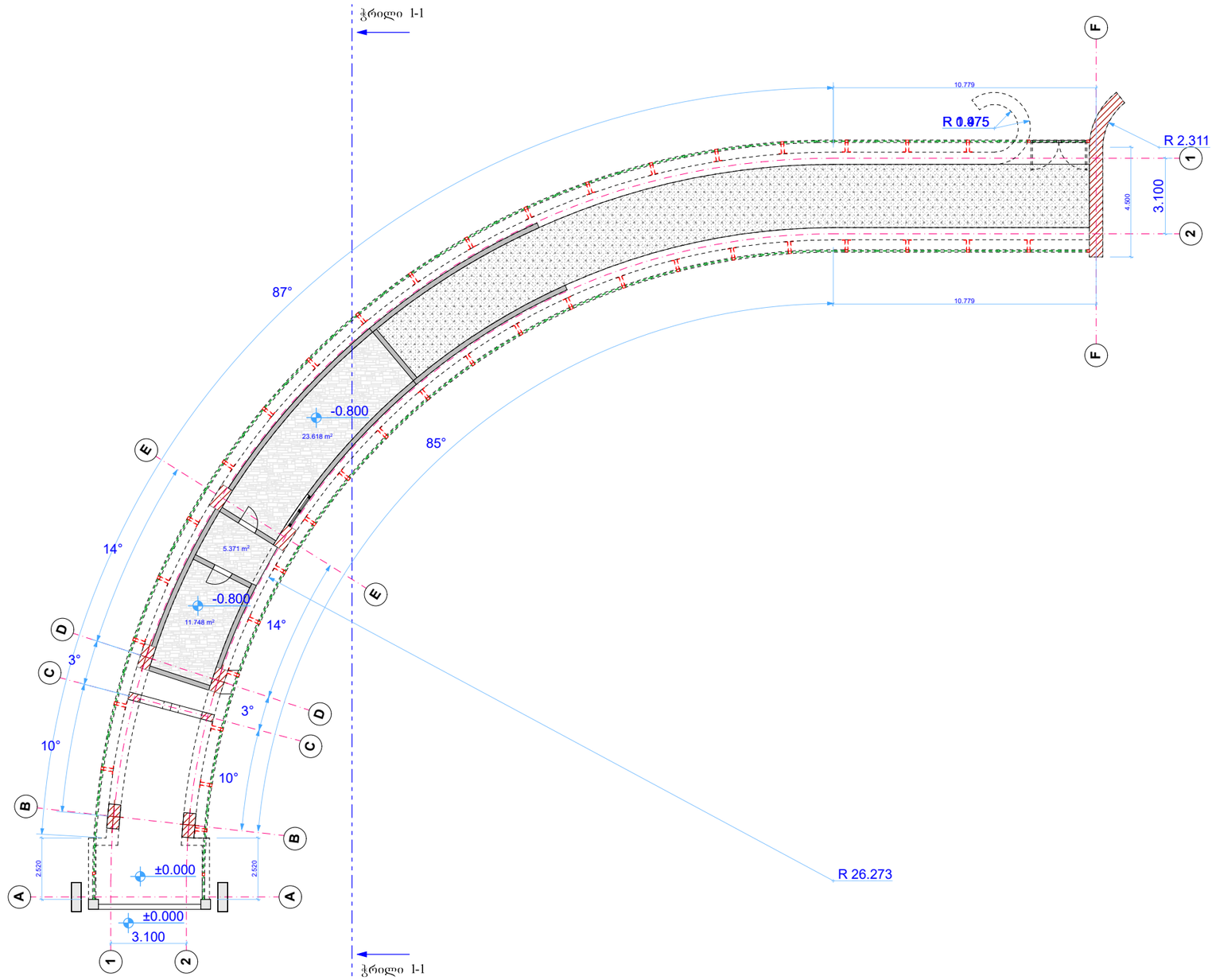

შოთა რუსთაველის სახელობის თბილისის
საერთაშორისო აეროპორტის
სახანძრო შენობა

პროექტი
შოთა რუსთაველის სახელობის თბილისის საერთაშორისო აეროპორტის სახანძრო შენობის რეკონსტრუქცია

დამკვეთი
TAV - URBAN Georgia LLC

არქიტექტორი
დემური ჭრიკიშვილი

ხანძარ. შეშფოთებელი
დემური ჭრიკიშვილი

DRAWING TITLE /
პანდუსი 0.00 ნიშნული

SCALE /	Drawn by /	DATE /	SIGNATURE /
1:200	CHECKED BY /	DATE /	SIGNATURE /
PROJECT NO /	DRAWING NO /		REVISION / A3

შოთა რუსთაველის სახელობის თბილისის
საერთაშორისო აეროპორტის
სახანძრო შენობა

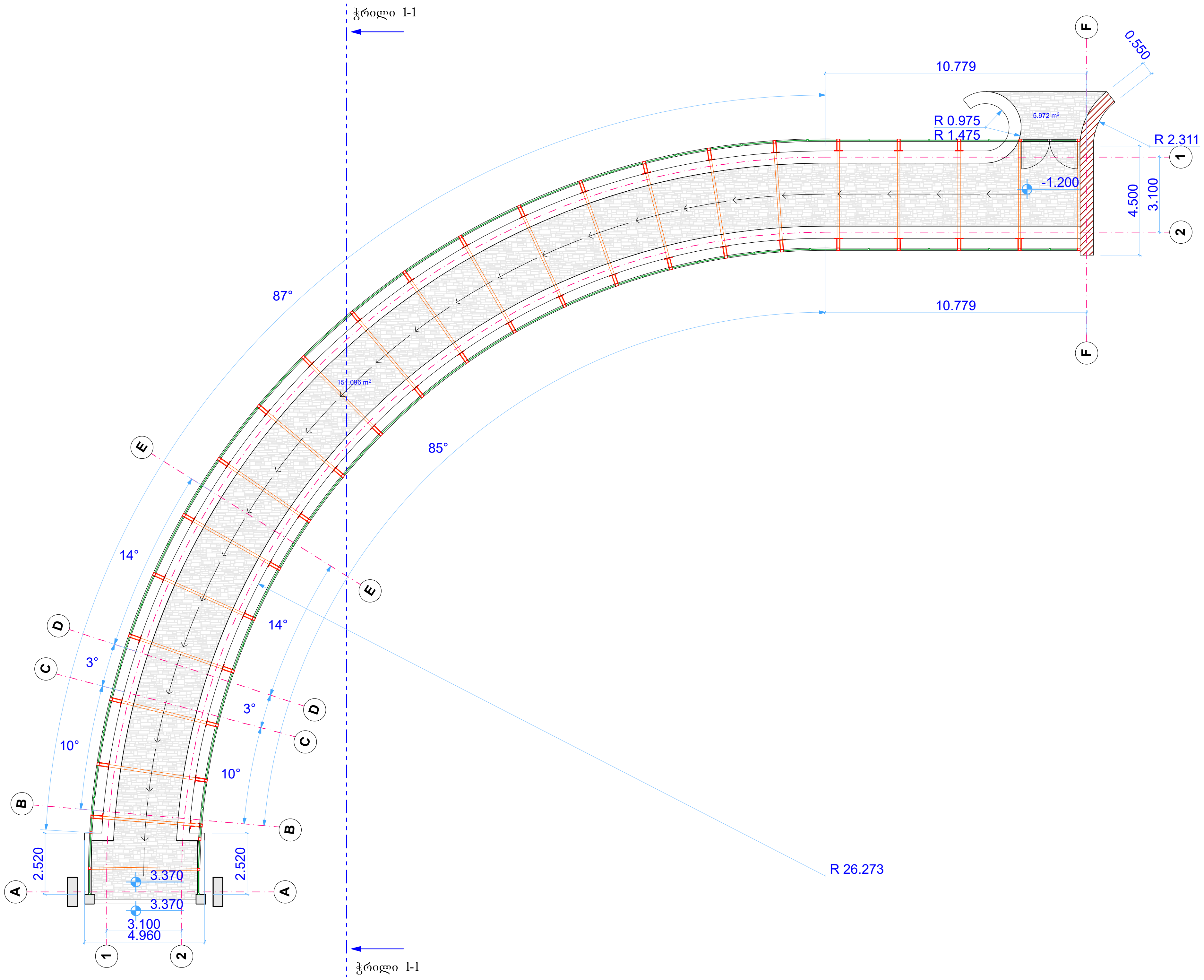

პროექტი
შოთა რუსთაველის სახელობის თბილისის საერთაშორისო აეროპორტის სახანძრო შენობის რეკონსტრუქცია

დამკვეთი
TAV - URBAN Georgia LLC

არქიტექტორი
დემური ჭრიკიშვილი

ნახაზის შემსრულებელი
დემური ჭრიკიშვილი

DRAWING TITLE /
პანდუსი 3.370 ნიშნული

SCALE /	Drawn by /	DATE /	SIGNATURE /
1:200	CHECKED BY /	DATE /	SIGNATURE /
PROJECT NO /	DRAWING NO /		REVISION / A3

შოთა რუსთაველის სახელობის თბილისის
საერთაშორისო აეროპორტის
სახანძრო შენობა

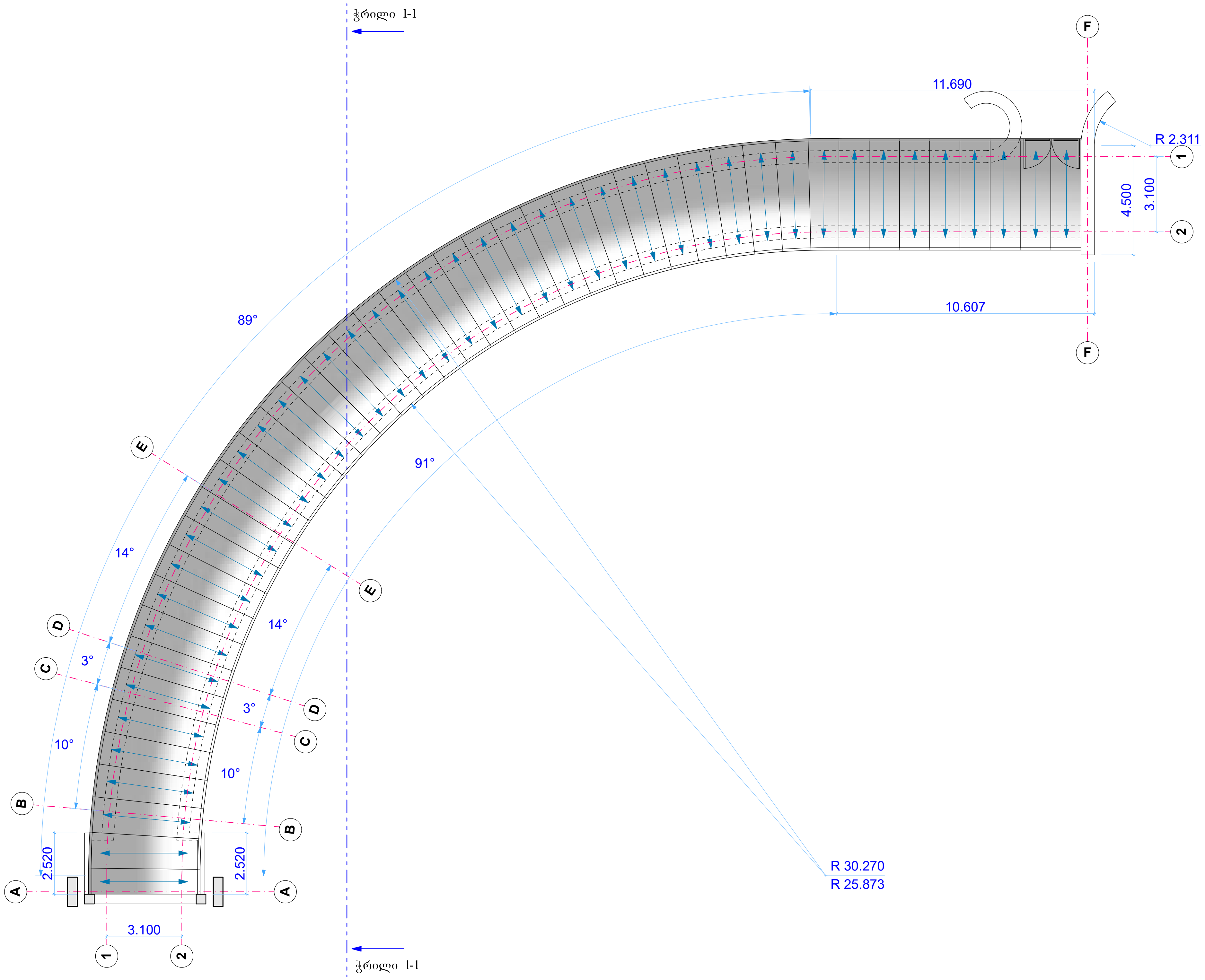

პროექტი
შოთა რუსთაველის სახელობის თბილისის საერთაშორისო აეროპორტის სახანძრო შენობის რეკონსტრუქცია

დამკვეთი
TAV - URBAN Georgia LLC

არქიტექტორი
დემური ჭრიკიშვილი

ნახაზის შემსრულებელი
დემური ჭრიკიშვილი

DRAWING TITLE /
სახურავის გეგმა

SCALE /	Drawn by /	DATE /	SIGNATURE /
1:200	CHECKED BY /	DATE /	SIGNATURE /
PROJECT NO /	DRAWING NO /		REVISION / A3

სადემონტაჟო ფართობი

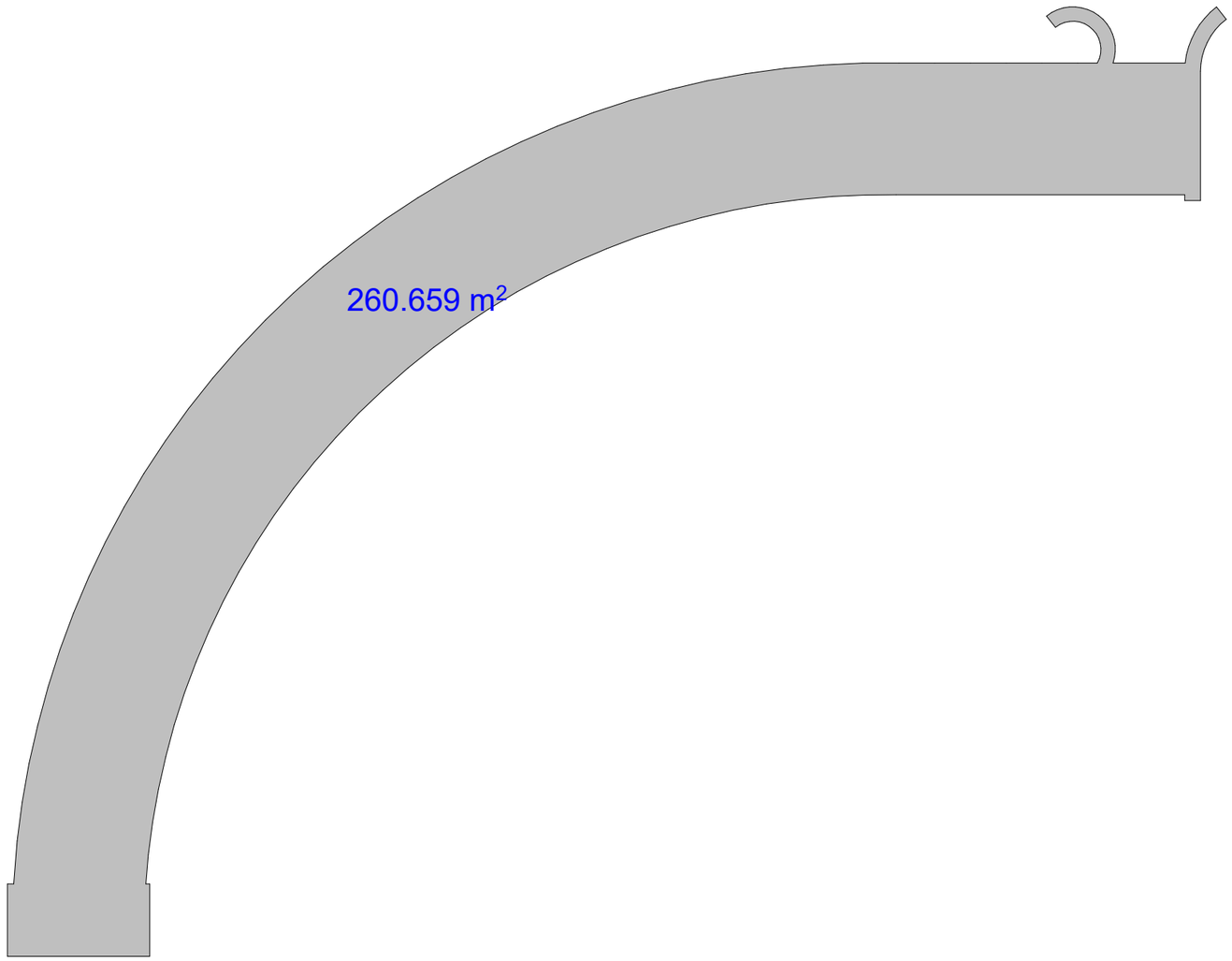

შოთა რუსთაველის სახელობის თბილისის
საერთაშორისო აეროპორტის
სახანძრო შენობა

პროექტი
შოთა რუსთაველის სახელობის თბილისის საერთაშორისო აეროპორტის სახანძრო შენობის რეკონსტრუქცია

დამკვეთი
Tepe Akfen
TAV - URBAN Georgia LLC

ნახაზის დასახელება
დემური ჭრიკიშვილი

ნახაზის შემსრულებელი
დემური ჭრიკიშვილი

DRAWING TITLE /
სადემონტაჟო ფართობი

SCALE /	Drawn by /	DATE /	SIGNATURE /
1:200	CHECKED BY /	DATE /	SIGNATURE /
PROJECT NO /	DRAWING NO /		REVISION /
			A3

შოთა რუსთაველის სახელობის თბილისის
საერთაშორისო აეროპორტის
სახანძრო შენობა

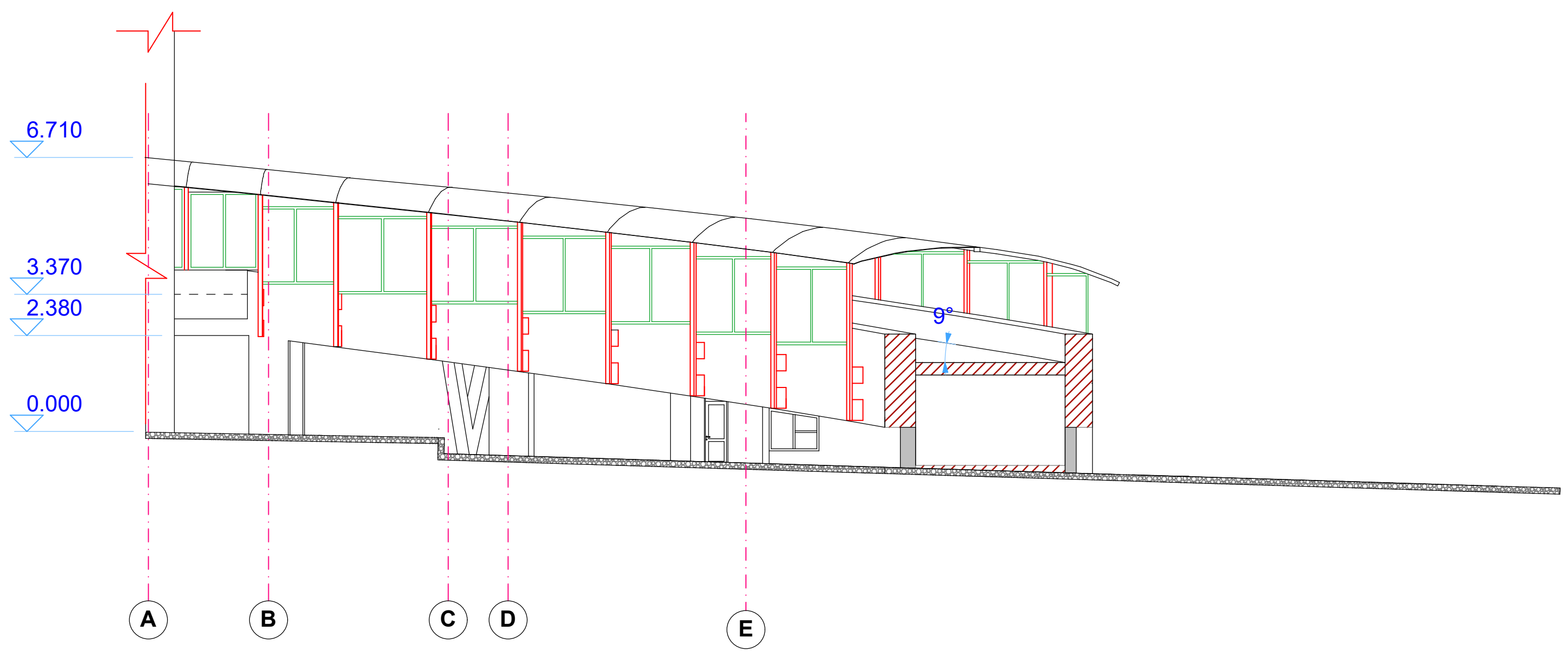

პროექტი

შოთა რუსთაველის სახელობის თბილისის საერთაშორისო აეროპორტის სახანძრო შენობის რეკონსტრუქცია

დამკვეთი

TAV - URBAN Georgia LLC

არქიტექტორი

დემური ჭრიკიშვილი

ნახაზის შემსრულებელი

დემური ჭრიკიშვილი

DRAWING TITLE /

ჭრილი 1-1

SCALE /	Drawn by /	DATE /	SIGNATURE /
1:200	CHECKED BY /	DATE /	SIGNATURE /
PROJECT NO /	DRAWING NO /		REVISION / A3

შოთა რუსთაველის სახელობის თბილისის
სახელმწიფო უნივერსიტეტის
სახანძრო შენობა

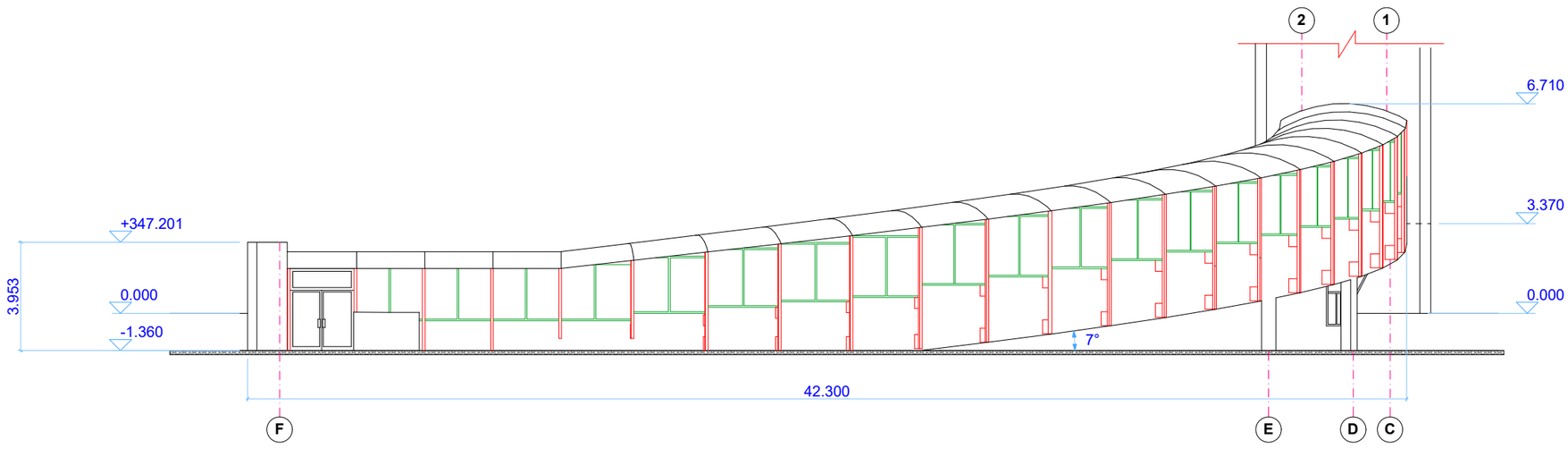

პროექტი
შოთა რუსთაველის სახელობის თბილისის სახელმწიფო უნივერსიტეტის სახანძრო შენობის რეკონსტრუქცია

დამკვეთი
Tepe Akfen
TAV Georgia
TAV - URBAN Georgia LLC

ალბომის დასახელება
დემური ჭრიკიშვილი

სანახის შემსრულებელი
დემური ჭრიკიშვილი

DRAWING TITLE /
ფასადი F-C

SCALE /	Drawn by /	DATE /	SIGNATURE /
1:200	CHECKED BY /	DATE /	SIGNATURE /
PROJECT NO /	DRAWING NO /		REVISION / A3

შოთა რუსთაველის სახელობის თბილისის
საერთაშორისო აეროპორტის
სახანძრო შენობა

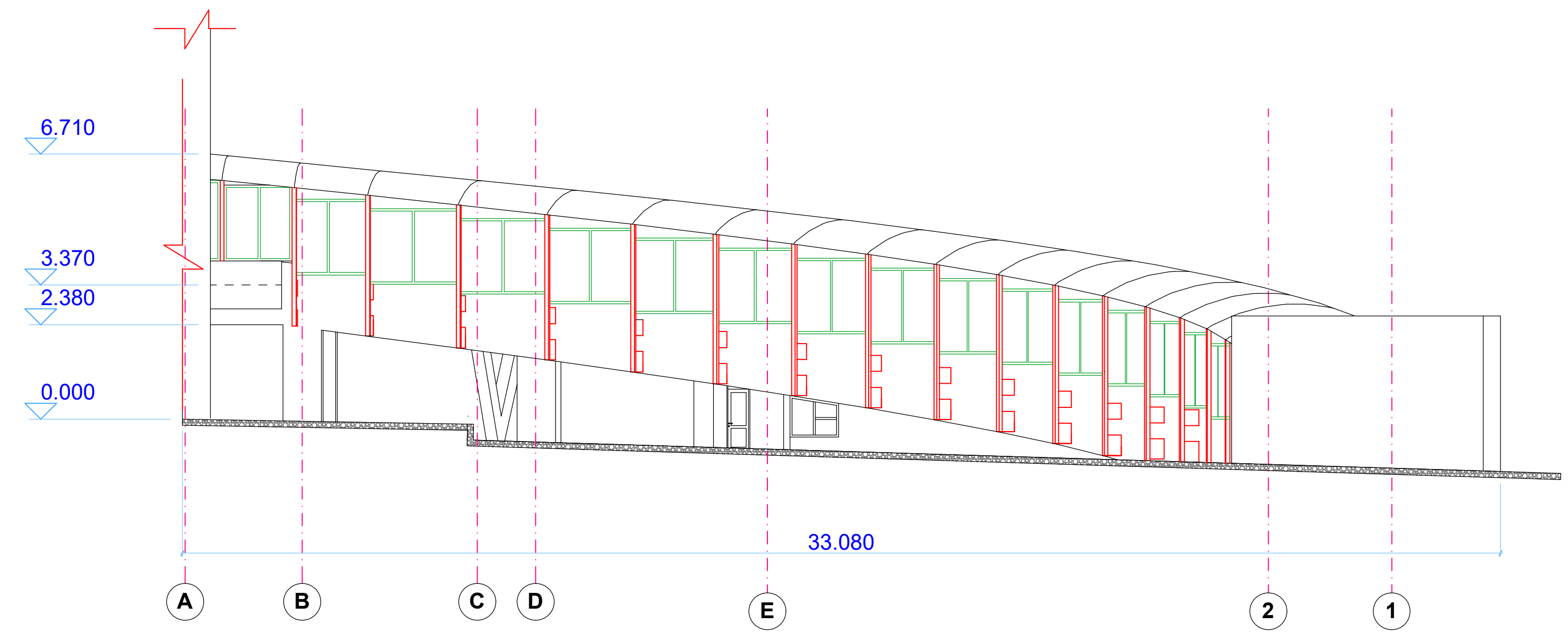

პროექტი
შოთა რუსთაველის სახელობის თბილისის საერთაშორისო აეროპორტის სახანძრო შენობის რეკონსტრუქცია

დამკვეთი
TAV - URBAN Georgia LLC

არქიტექტორი
დემური ჭრიკიშვილი

ნახაზის შემსრულებელი
დემური ჭრიკიშვილი

DRAWING TITLE /
ფასადი 2-1

SCALE /	Drawn by /	DATE /	SIGNATURE /
1:200	CHECKED BY /	DATE /	SIGNATURE /
PROJECT NO /	DRAWING NO /		REVISION / A3

საქართველოს ეროვნული აკრედიტაციის ორგანო – აკრედიტაციის ცენტრი

აკრედიტაციის მოწმობა

GAC-IB-0350

ადასტურებს, რომ

შპს „მშენ-ექსპერტი+“-ს

A-ტიპის ინსპექტირების ორგანო

აკრედიტებულია სსტ ისო/იეკ 17020:2012/2013-ის
მოთხოვნებთან შესაბამისობაზე თანდართულ სფეროში

მის.: ქ. თბილისი, დიღმის მასივი,VI კვარტალი,მე-6 კორპუსის მიმდებარედ

იხ. სფერო და სტატუსი

გაცემულია: 2025 წლის 9 თებერვალი

ძალაშია: 2029 წლის 9 თებერვალი

გენერალური დირექტორი

67ა აკაკი წერეთლის გამზირი
0119 თბილისი, საქართველო
+995 32 2 19 22 23
gac@gac.gov.ge

სსიპ აკრედიტაციის ერთიანი ეროვნული ორგანო - აკრედიტაციის ცენტრი

30 / იანვარი / 2025 წ.

KA990138906209225

№ **GAC-03/57**

შპს „მშენ ექსპერტი +“-ს A ტიპის ინსპექტირების ორგანოს

გიგზავნით, სსიპ „აკრედიტაციის ერთიანი ეროვნული ორგანო - აკრედიტაციის ცენტრი“-ს გენერალური დირექტორის 2025 წლის 28 იანვრის № 06/19 განკარგულებას, აკრედიტაციის სფეროს და აკრედიტაციის მოწმობას.

დანართი: აკრედიტაციის მოწმობა, სფერო და განკარგულება.

გენერალური დირექტორი

ხელმოწერილია/
შტამპდასმულია
ელექტრონულად

ნათია მიქელაძე

სსიპ აკრედიტაციის ერთიანი ეროვნული ორგანო - აკრედიტაციის ცენტრი

28 / იანვარი / 2025 წ.

KA990198667558125

№ **06/19**

განკარგულება
შპს „მშენ ექსპერტი +“-ს A ტიპის ინსპექტირების ორგანოს განმეორებით აკრედიტაციის მინიჭების თაობაზე

საქართველოს კანონის „პროდუქტის უსაფრთხოებისა და თავისუფალი მიმოქცევის კოდექსის“ 99-ე მუხლის მე-3 ნაწილის შესაბამისად და სსიპ აკრედიტაციის ერთიანი ეროვნული ორგანო - აკრედიტაციის ცენტრის გენერალური დირექტორის 2020 წლის 10 აპრილის N01-1 ბრძანებით დამტკიცებული „აკრედიტაციის წესების და პროცედურების" საკ 1.1:2020 - „აკრედიტაციის საერთო წესები და პროცედურები“-ს მე-10 მუხლის მე-5 და მე-6 პუნქტების, 1.7:2020 – „წესები და პროცედურები ინსპექტირების ორგანოების სსტ ისო/იეკ 17020:2012/2013-თან შესაბამისობაზე აკრედიტაციისათვის“ და საკ 1.10:2020 – „აკრედიტაციის ცენტრის მიერ აკრედიტებული შშო-ების რეესტრის წარმოების წესი“-ის მე-3 მუხლის საფუძველზე,

1.შპს „მშენ ექსპერტი +“-ს A-ტიპის ინსპექტირების ორგანო დადებითად შეფასდეს საქართველოს სტანდარტთან ისო/იეკ 17020:2012/2013 შესაბამისობაზე და მიენიჭოს განმეორებით აკრედიტაცია 2025 წლის 9 თებერვლიდან.

2.გაიცეს აკრედიტაციის მოწმობა იმავე უნიკალური ნომრითა და ახალი აკრედიტაციის ვადის მითითებით თანდართულ აკრედიტაციის სფეროსთან ერთად 2025 წლის 9 თებერვლიდან.

3.შესაბამისი ინფორმაცია შეტანილ იქნას აკრედიტებული შშო-ების რეესტრში და გამოქვეყნდეს 2025 წლის 9 თებერვლიდან აკრედიტაციის ცენტრის ვებგვერდზე www.gac.gov.ge.

4.ეს განკარგულება შეიძლება გასაჩივრდეს მისი ოფიციალური გაცნობის დღიდან ერთი თვის ვადაში საქართველოს ეკონომიკისა და მდგრადი განვითარების სამინისტროში (მის. ქ. თბილისი, სანაპიროს ქ. N2) ან თბილისის საქალაქო სასამართლოს ადმინისტრაციულ საქმეთა კოლეგიაში (ქ. თბილისი, დავით აღმაშენებლის ხეივანი, №64) კანონმდებლობით დადგენილი წესით.

საფუძველი:

1.აკრედიტაციის კომიტეტის 2025 წლის 27 იანვრის გადაწყვეტილება.
2.აკრედიტაციის ცენტრის ინსპექტირების ორგანოებისა და ლაბორატორიების აკრედიტაციის სამსახურის უფროსის ნესტან მგელაძის 2025 წლის 28 იანვრის **№58-04/GAC** მოხსენებითი ბარათი.

გენერალური დირექტორი

ხელმოწერილია/ შტამპდასმულია ელექტრონულად

ნათია მიქელაძე

აკრედიტაციის მოწმობის ნომერი **GAC-IB-0350**
განკარგულება №06/19
თარიღი:28.01.2025 წელი

„ვამტკიცებ“
აკრედიტაციი ცენტრის გენერალური დირექტორი
ნათია მიქელაძე



A - ტიპის ინსპექტირების ორგანოს აკრედიტაციის სფერო

შპს „მშენ-ექსპერტი +“

მისამართი: ქ. თბილისი, დიღმის მასივი, VI კვარტალი, მე-6 კორპუსის მიმდებარედ

1	2	3	4
1	ობიექტის ხარჯთაღრიცხვის ინსპექტირება.	ინსპექტირების ამოცანიდან გამომდინარე: ობიექტის ხარჯთაღრიცხვის შესაბამისობის შეფასება დადგენილ მოთხოვნებთან, საშუალო საბაზრო ფასებთან და საჭიროების შემთხვევაში პროექტთან.	1. სამშენებლო ნორმები და წესები (СНиП - ნაწილი IV); 2. ერთიანი ნორმები და ფასდებები -(ЕНиР) 3. (ВНиР)-სამშენებლო სამუშაოების უწყებრივი ნორმები; 4. (ВЗЕР)-სარემონტო-სამშენებლო სამუშაოების ზონალური ერთეული ნორმების კრებული; 5. (ССН)-ისტორიული და კულტურის ძეგლების სარესტავრაციო აღდგენითი სამუშაოების ნორმები და წესები; 6. სამშენებლო რესურსების ფასები (სრფ), გამომცემელი –მშენებლობის შემფასებელთა კავშირი (მშკ); 7. ტექნიკური რეგლამენტი – სამშენებლო სამუშაოების სახელმწიფო შესყიდვისას ზედნადები ხარჯებისა და გეგმიური მოგების განსაზღვრის შესახებ (საქართველოს მთავრობის 2014 წლის 14 იანვრის დადგენილება N55); 8. MEP-TP-G01 - ინსპექტირების მეთოდები და პროცედურები.
2	ობიექტის ხარჯთაღრიცხვის ფასწარმოქმნის ადექვატურობის ინსპექტირება.	ობიექტის ხარჯთაღრიცხვის შესაბამისობის შეფასება: • დადგენილ მოთხოვნებთან, საშუალო საბაზრო ფასებთან და საჭიროების შემთხვევაში პროექტთან; • კონკრეტული მომწოდებლის რესურსებთან და შესაძლებლობებთან.	1. სამშენებლო ნორმები და წესები (СНиП - ნაწილი IV - 82); 2. ერთიანი ნორმები და ფასები - (ЕНиР) 3. (ВНиР)-სამშენებლო სამუშაოების უწყებრივი ნორმები; 4. (ВЗЕР)-სარემონტო-სამშენებლო სამუშაოების ზონალური ერთეული ნორმების კრებული; 5. (ССН)-ისტორიული და კულტურის ძეგლების სარესტავრაციო აღდგენითი სამუშაოების ნორმები და წესები;

			6. სამშენებლო რესურსების ფასები (სრფ), გამომცემელი - მშენებლობის შემფასებელთა კავშირი (მშკ); 7. ტექნიკური რეგლამენტი -„სამშენებლო სამუშაოების ხარჯთაღრიცხვის ფასწარმოქმნის ადეკვატურობის დადგენის მეთოდიკა“ (საქართველოს მთავრობის 2017 წლის 26 სექტემბერი, დადგენილება №439) 8. ტექნიკური რეგლამენტი - სამშენებლო სამუშაოების სახელმწიფო შესყიდვისას ზედნადები ხარჯებისა და გეგმიური მოგების განსაზღვრის შესახებ (საქართველოს მთავრობის 2014 წლის 14 იანვრის დადგენილება N55); 9. MEP-TP-G02 - ინსპექტირების მეთოდები და პროცედურები.
3	ობიექტზე შესრულებული სამუშაოების ინსპექტირება (მათ შორის ფორმა N2-ის მიხედვით)	ინსპექტირების ამოცანიდან გამომდინარე: შესრულებული სამუშაოების შესაბამისობის შეფასება, საპროექტო-სახარჯთაღრიცხვო დოკუმენტაციასთან ან/და დადგენილ მოთხოვნებთან, შესყიდვების დოკუმენტებთან, მშენებლობის დროისათვის არსებულ საშუალო საბაზრო ფასებთან, ფარულ სამუშაოთა აქტებთან, ობიექტის ვიზუალური დათვალიერებისა (ფოტოფიქსირების ჩათვლით), აზომვების შედეგებთან და შესაბამისობის შეფასების დოკუმენტებთან;	1. სამშენებლო ნორმები და წესები (СНиП - ნაწილი IV); 2. ერთიანი ნორმები და ფასდებები -(ЕНиР) 3. (ВНиР)-სამშენებლო სამუშაოების უწყებრივი ნორმები; 4. (ВЗЕР)-სარემონტო-სამშენებლო სამუშაოების ზონალური ერთეული ნორმების კრებული; 5. (ССН)-ისტორიული და კულტურის ძეგლების სარესტავრაციო აღდგენითი სამუშაოების ნორმები და წესები; 6. სამშენებლო რესურსების ფასები (სრფ), გამომცემელი –მშენებლობის შემფასებელთა კავშირი (მშკ); 7. ტექნიკური რეგლამენტი – სამშენებლო სამუშაოების სახელმწიფო შესყიდვისას ზედნადები ხარჯებისა და გეგმიური მოგების განსაზღვრის შესახებ (საქართველოს მთავრობის 2014 წლის 14 იანვრის დადგენილება N55); 8. MEP-TP-G03 - ინსპექტირების მეთოდები და პროცედურები

4	ობიექტის ან მისი ნაწილის ტექნიკური მდგომარეობის (სამრეწველო და სამოქალაქო შენობა-ნაგებობების, ხიდების, გვირაბების, ჰიდროტექნიკური ნაგებობების, საავტომობილო გზების, აეროდრომების) შესრულებული სამშენებლო, სარემონტო, სამონტაჟო, სადემონტაჟო, სარეკონსტრუქციო, სარესტავრაციო სამუშაოების ინსპექტირება	ინსპექტირების ამოცანიდან გამომდინარე: არსებული ობიექტის მდგომარეობის შესაბამისობის შეფასება საპროექტო დოკუმენტაციასთან ან/და დადგენილ მოთხოვნებთან, ფარულ სამუშაოთა აქტებთან, ობიექტის ვიზუალური დათვალიერების (ფოტოფიქსირების ჩათვლით), აზომვებისა და გაზომვების შედეგებთან და შესაბამისობის შეფასების დოკუმენტებთან, მათ შორის ლაბორატორიული, ურღვევი კონტროლის მეთოდებით, გეოლოგიური და გეოფიზიკური კვლევების შედეგებთან.	1. სამშენებლო ნორმები და წესები -(СНиП-ნაწილი 1); 2. სამშენებლო ნორმები და წესები (СНиП - ნაწილი 2); 3. სამშენებლო ნორმები და წესები (СНиП - ნაწილი 3); 4. საქართველოს ტერიტორიაზე სამშენებლო სფეროს მარეგულირებელი ტექნიკური რეგლამენტები (საქართველოს მთავრობის 2014 წლის 15 იანვრის დადგენილება N71); 5. ტექნიკური რეგლამენტი „მისაწვდომობის ეროვნული სტანდარტების დამტკიცების თაობაზე“ (საქართველოს მთავრობის 2020 წლის 20 დეკემბერის დადგენილება N 732). 6. ტექნიკური რეგლამენტი (საქართველოს მთავრობის 2016 წლის 28 იანვარის დადგენილება N41; 7. საქართველოს ეროვნული სტანდარტი სსტ 72:2009 „გზები საავტომობილო და საერთო სარგებლობის, გეომეტრიული და სტრუქტურული მოთხოვნები“; 8. MEP-TP-G04.1 - ინსპექტირების მეთოდები და პროცედურები.
5	ობიექტის ან მისი ნაწილის საინჟინრო ქსელების: • ელექტროქსელების და სისტემების (1000 ვ-მდე და 1000 ვ-ს ზევით); • სუსტი დენების; • გათბობა-ვენტილაცია-გაგრილების ქსელების და სისტემების; • წყალმომარაგება, კანალიზაცია,	ინსპექტირების ამოცანიდან გამომდინარე: არსებული ობიექტის მდგომარეობის შესაბამისობის შეფასება საპროექტო დოკუმენტაციასთან ან/და დადგენილ მოთხოვნებთან, ობიექტის ვიზუალური დათვალიერების (ფოტოფიქსირების ჩათვლით), აზომვებისა და გაზომვების შედეგებთან და შესაბამისობის შეფასების დოკუმენტებთან, მათ შორის ლაბორატორიული, ურღვევი კონტროლის მეთოდებით, გეოლოგიური და გეოფიზიკური კვლევების შედეგებთან.	1. სამშენებლო ნორმები და წესები (СНиП - ნაწილი 2); 2. სამშენებლო ნორმები და წესები (СНиП - ნაწილი 3;) 3. საქართველოს ტერიტორიაზე სამშენებლო სფეროს მარეგულირებელი ტექნიკური რეგლამენტები (საქართველოს მთავრობის 2014 წლის 15 იანვრის დადგენილება N71); 4. ელექტროდანადგართა მოწყობის წესები (ПУЭ) 5. ტექნიკური რეგლამენტი: „ელექტრო-სადგურებისა და ქსელების ტექნიკური ექსპლუატაციის წესების შესახებ) (საქართველოს მთავრობის დადგენილება №434, 2013 წლის 31 დეკემბერი); 6. ტექნიკური რეგლამენტი: „ ელექტრო დანადგარების

	წყალარინების სისტემების; • გაზის ქსელებისა და სისტემების: - საშუალო და დაბალი წნევის, მიწის ზედა და მიწის ქვედა გაზსადენები წნევა - 0 კგ/სმ²-დან - 0,005 კგ/სმ²-ჩათვლით. - საშუალო წნევის, მიწის ზედა და მიწის ქვედა გაზსადენები, წნევით: 0.005 კგ/სმ²-დან - 3 კგ/სმ²-ჩათვლით. - ძეოოე კატეგოოიის მაღალი წნევის მიწის ზედა და მიწის ქვედა გაზსადენები, წნევით: 3 კგ/სმ²-დან - 6 კგ/სმ²-ჩათვლით. - პირველადი კატეგორიის მაღალი წნევის მიწის ზედა და მიწის ქვედა გაზსადენები, წნევით: 6 კგ/სმ²-დან - 12 კგ/სმ²-ჩათვლით)		ექსპლუატაციისას უსაფრთხოების წესების შესახებ“ (საქართველოს მთავრობის დადგენილება №340, 2013 წლის 17 დეკემბერი); 7. ტექნიკური რეგლამენტი „ელექტრული ქსელების ხაზობრივი ნაგებობების დაცვის წესისა და მათი დაცვის ზონების დადგენის შესახებ“ (საქართველოს მთავრობის 2013 წლის 24 დეკემბრის N 366 დადგენილება); 8. ტექნიკური რეგლამენტი: „გაზის სისტემების უსაფრთხოების ზოგადი მოთხოვნები“ (საქართველოს მთავრობის N101 დადგენილება 2014 წლის 22 იანვარი); 9. ტექნიკური რეგლამენტი (საქართველოს მთავრობის 2016 წლის 28 იანვარის დადგენილება N41; 10. საუწყებო სამშენებლო ნორმები (BCH); 11. ისო/იეკ 11801-2017 12. MEP-TP-G04.2 - ინსპექტირების მეთოდები და პროცედურები.

	შესრულებული სამშენებლო, სარემონტო, სამონტაჟო, სადემონტაჟო, სარეკონსტრუქციო, სარესტავრაციო სამუშაოების ინსპექტირება		
6	ობიექტის (სამრეწველო და სამოქალაქო შენობა-ნაგებობების, ხიდების, გვირაბების, ჰიდროტექნიკური ნაგებობების, საავტომობილო გზების, აეროდრომების, ელექტროქსელების და სისტემების (1000 ვ-მდე და 1000 ვ-ს ზევით), სუსტი დენების, გათბობა-ვენტილაცია-გაგრილების ქსელების და სისტემების, წყალმომარაგება, კანალიზაცია, წყალარინების ქსელების და სისტემების.....) სამშენებლო სამუშაოებზე ტექნიკური ზედამხედველობა – ინსპექტირება	ინსპექტირების ამოცანიდან გამომდინარე: ობიექტის სამშენებლო, სარემონტო, სამონტაჟო, სადემონტაჟო, სარეკონსტრუქციო, სარესტავრავიო სამუშაოების პროცესზე დასწრება/დაკვირვება და შესაბამისობის შეფასება საპროექტო-სახარჯთაღრიცხვო დოკუმენტაციასთან ან/და დადგენილ მოთხოვნებთან. შენობების, შენობების ნაწილების ან შენობების ელემენტების ენერგოეფექტურობის პროექტთან შესაბამისობის დადგენა.	1. სამშენებლო ნორმები და წესები (СНиП - ნაწილი 3); 2. სამშენებლო ნორმები და წესები (СНиП - ნაწილი 4); 3. ელექტროდანადგართა მოწყობის წესები (ПУЭ); 4. საქართველოს ტერიტორიაზე სამშენებლო სფეროს მარეგულირებელი ტექნიკური რეგლამენტები (საქართველოს მთავრობის 2014 წლის 15 იანვრის დადგენილება N71); 5. საქართველოს ეროვნული სტანდარტი სსტ 72:2009 „ გზები საავტომობილო და საერთო სარგებლობის. გეომეტრიული და სტრუქტურული მოთხოვნები“; 6. საქართველოს მთავრობის 2014 წლის 15 იანვრის დადგენილებაში N 732. 2020 წლის 20 დეკემბერი. (ტექნიკური რეგლამენტი „მისაწვდომობის ეროვნული სტანდარტების დამტკიცების თაობაზე“) 7. ტექნიკური რეგლამენტი (საქართველოს მთავრობის 2016 წლის 28 იანვარის დადგენილება N41); 8. ტექნიკური რეგლამენტი: „ელექტრო-სადგურებისა და ქსელების ტექნიკური ექსპლუატაციის წესების შესახებ) (საქართველოს

			მთავრობის დადგენილება №434, 2013 წლის 31 დეკემბერი); 9. ტექნიკური რეგლამენტი: „ ელექტრო დანადგარების ექსპლუატაციისას უსაფრთხოების წესების შესახებ“ (საქართველოს მთავრობის დადგენილება №340, 2013 წლის 17 დეკემბერი); 10. ტექნიკური რეგლამენტი „ელექტრული ქსელების ხაზობრივი ნაგებობების დაცვის წესისა და მათი დაცვის ზონების დადგენის შესახებ“ (საქართველოს მთავრობის 2013 წლის 24 დეკემბრის # 366 დადგენილება); 11. საქართველოს მთავრობის 2021 წლის 13 ივლისის დადგენილება N 354 „შენობების, შენობების ნაწილების ან შენობების ელემენტების ენერგოეფექტურობის მინიმალური მოთხოვნების დამტკიცების შესახებ" 12. MEP-TP-G05 - ინსპექტირების მეთოდები და პროცედურები
7	პროექტის საინჟინრო-გეოლოგიური კვლევის/დასკვნის მოქმედ დოკუმენტებთან შესაბამისობის შეფასება/ინსპექტირება	ობიექტის საპროექტო დოკუმენტაციის, ობიექტის პროექტის ნაწილების შესაბამისობის დადგენა ტექნიკურ დავალებასთან ან/და დადგენილ მოთხოვნებთან.	1. სამშენებლო ნორმები და წესები - (СНиП-ნაწილი 1); 2. სამშენებლო ნორმები და წესები - (СНиП-ნაწილი 4); 3. საქართველოს ტერიტორიაზე სამშენებლო სფეროს მარეგულირებელი ტექნიკური რეგლამენტები (საქართველოს მთავრობის 2014 წლის 15 იანვრის დადგენილება N71); 4. MEP-TP-G06.5 - ინსპექტირების მეთოდები და პროცედურები.

8	პროექტის არქიტექტურული ნაწილის მოქმედ დოკუმენტებთან შესაბამისობის შეფასება/ინსპექტირება.	ობიექტის საპროექტო დოკუმენტაციის, ობიექტის პროექტის ნაწილების შესაბამისობის დადგენა ტექნიკურ დავალებასთან ან/და დადგენილ მოთხოვნებთან.	1. სამშენებლო ნორმები და წესები -(СНиП-ნაწილი 2); 2. ტექნიკური რეგლამენტი „მისაწვდომობის ეროვნული სტანდარტების დამტკიცების თაობაზე“ (საქართველოს მთავრობის 2020 წლის 20 დეკემბერის დადგენილება N 732). 3. ტექნიკური რეგლამენტი (საქართველოს მთავრობის 2016 წლის 28 იანვარის დადგენილება N41); 4. საქართველოს ტერიტორიაზე სამშენებლო სფეროს მარეგულირებელი ტექნიკური რეგლამენტები (საქართველოს მთავრობის 2014 წლის 15 იანვრის დადგენილებაში N71) 5. MEP-TP-G06.6 - ინსპექტირების მეთოდები და პროცედურები.
9	პროექტის კონსტრუქციული ნაწილის (სამრეწველო და სამოქალაქო შენობა-ნაგებობების, ხიდების, გვირაბების, ჰიდროტექნიკური ნაგებობების, საავტომობილო გზების, აეროდრომების, ...) მოქმედ დოკუმენტებთან შესაბამისობის შეფასება/ინსპექტირება	ობიექტის საპროექტო დოკუმენტაციის, ობიექტის პროექტის ნაწილების შესაბამისობის დადგენა ტექნიკურ დავალებასთან ან/და დადგენილ მოთხოვნებთან.	1. სამშენებლო ნორმები და წესები -(СНиП-ნაწილი 1); 2. სამშენებლო ნორმები და წესები -(СНиП-ნაწილი 2); 3. სამშენებლო ნორმები და წესები -(СНиП-ნაწილი 3); 4. საქართველოს ტერიტორიაზე სამშენებლო სფეროს მარეგულირებელი ტექნიკური რეგლამენტები (საქართველოს მთავრობის 2014 წლის 15 იანვრის დადგენილებაში N71); 5. საქართველოს ეროვნული სტანდარტი სსტ 72:2009 „ გზები საავტომობილო და საერთო სარგებლობის. გეომეტრიული და სტრუქტურული მოთხოვნები“; 6. MEP-TP-G06.1 - ინსპექტირების მეთოდები და პროცედურები.
10	პროექტის საინჟინრო ქსელების: ელ. მომარაგება 1000 ვ-მდე და 1000 ვ-ს ზევით, და მათი	ობიექტის საპროექტო დოკუმენტაციის, ობიექტის პროექტის ნაწილების შესაბამისობის დადგენა ტექნიკურ	1. სამშენებლო ნორმები და წესები -(СНиП-ნაწილი 2); 2. ტექნიკური რეგლამენტი: „ელექტრო-სადგურებისა და ქსელების ტექნიკური ექსპლუატაციის წესების

	ტექნოლოგიური ნაწილის მოქმედ დოკუმენტებთან შესაბამისობის შეფასება/ინსპექტირება	დავალებასთან ან/და დადგენილ მოთხოვნებთან.	შესახებ) (საქართველოს მთავრობის დადგენილება №434, 2013 წლის 31 დეკემბერი); 3. ტექნიკური რეგლამენტი: „ ელექტრო დანადგარების ექსპლუატაციისას უსაფრთხოების წესების შესახებ“ (საქართველოს მთავრობის დადგენილება №340, 2013 წლის 17 დეკემბერი); 4. ელექტროდანადგართა მოწყობის წესები (ПУЭ); 5. ტექნიკური რეგლამენტი „ელექტრული ქსელების ხაზობრივი ნაგებობების დაცვის წესისა და მათი დაცვის ზონების დადგენის შესახებ“ (საქართველოს მთავრობის 2013 წლის 24 დეკემბრის N366 დადგენილება); 6. MEP-TP-G06.2 - ინსპექტირების მეთოდები და პროცედურები.
11	პროექტის საინჟინრო ქსელების: სუსტი დენების და მათი ტექნოლოგიური ნაწილის მოქმედ დოკუმენტებთან შესაბამისობის შეფასება/ინსპექტირება		1. სამშენებლო ნორმები და წესები - (СНиП-ნაწილი 2); 2. საუწყებო სამშენებლო ნორმები (ВСН); 3. ტექნიკური რეგლამენტი (საქართველოს მთავრობის 2016 წლის 28 იანვარის დადგენილება N41); 4. ელექტროდანადგართა მოწყობის წესები (ПУЭ); 5. MEP-TP-G06.2 - ინსპექტირების მეთოდები და პროცედურები.
12	პროექტის საინჟინრო ქსელების: წყალმომარაგება, კანალიზაცია, წყალარინება და მათი ტექნოლოგიური ნაწილის მოქმედ დოკუმენტებთან	ობიექტის საპროექტო დოკუმენტაციის, ობიექტის პროექტის ნაწილების შესაბამისობის დადგენა ტექნიკურ დავალებასთან ან/და დადგენილ მოთხოვნებთან.	1. სამშენებლო ნორმები და წესები (СНиП - ნაწილი 2); 2. სამშენებლო ნორმები და წესები (СНиП - ნაწილი 3); 3. საქართველოს ტერიტორიაზე სამშენებლო სფეროს მარეგულირებელი ტექნიკური რეგლამენტები (საქართველოს მთავრობის 2014 წლის 15 იანვრის დადგენილებაში N71); 4. ტექნიკური რეგლამენტი (საქართველოს მთავრობის 2016 წლის 28 იანვარის დადგენილება

	შესაბამისობის შეფასება/ინსპექტირება		N41); 5. MEP-TP-G06.4 - ინსპექტირების მეთოდები და პროცედურები.
13	პროექტის საინჟინრო ქსელების: ვენტილაცია, კონდიცირება, გათბობა და მათი ტექნოლოგიური ნაწილის მოქმედ დოკუმენტებთან შესაბამისობის შეფასება/ინსპექტირება	ობიექტის საპროექტო დოკუმენტაციის, ობიექტის პროექტის ნაწილების შესაბამისობის დადგენა ტექნიკურ დავალებასთან ან/და დადგენილ მოთხოვნებთან.	1. სამშენებლო ნორმები და წესები (СНиП - ნაწილი 2); 2. ტექნიკური რეგლამენტი (საქართველოს მთავრობის 2016 წლის 28 იანვარის დადგენილება N41); 3. საქართველოს ტერიტორიაზე სამშენებლო სფეროს მარეგულირებელი ტექნიკური რეგლამენტები (საქართველოს მთავრობის 2014 წლის 15 იანვრის დადგენილებაში N71); 4. MEP-TP-G06.3 - ინსპექტირების მეთოდები და პროცედურები.
14	პროექტის საინჟინრო ქსელების: გაზმომარაგება და მათი ტექნოლოგიური ნაწილის მოქმედ დოკუმენტებთან შესაბამისობის შეფასება/ინსპექტირება	ობიექტის საპროექტო დოკუმენტაციის, ობიექტის პროექტის ნაწილების შესაბამისობის დადგენა ტექნიკურ დავალებასთან ან/და დადგენილ მოთხოვნებთან.	1. სამშენებლო ნორმები და წესები (СНиП - ნაწილი 1); 2. სამშენებლო ნორმები და წესები (СНиП - ნაწილი 2); 3. ტექნიკური რეგლამენტი: „გაზის სისტემების უსაფრთხოების ზოგადი მოთხოვნები“ (საქართველოს მთავრობის N101 დადგენილება 2014 წლის 22 იანვარი); 4. ტექნიკური რეგლამენტი „მაგისტრალური გაზსადენის უსაფრთხო ექსპლუატაციის შესახებ“. საქართველოს მთავრობის დადგენილება №257. 2014 წლის 26 მარტი. 5. MEP-TP-G06 - ინსპექტირების მეთოდები და პროცედურები.

15	პროექტის სახანძრო უსაფრთხოების ნაწილის მოქმედ დოკუმენტებთან შესაბამისობის შეფასება/ინსპექტირება	ობიექტის საპროექტო დოკუმენტაციის, ობიექტის პროექტის ნაწილების შესაბამისობის დადგენა ტექნიკურ დავალებასთან ან/და დადგენილ მოთხოვნებთან.	1. სამშენებლო ნორმები და წესები (СНиП - ნაწილი 2); 2. ტექნიკური რეგლამენტი - „სახანძრო უსაფრთხოების წესების და პირობების შესახებ“ - საქართველოს მთავრობის დადგენილება N370; 3. ელექტროდანადგართა მოწყობის წესები (ПУЭ); 4. ტექნიკური რეგლამენტი (საქართველოს მთავრობის 2016 წლის 28 იანვარის დადგენილება N41); 5. MEP-TP-G06.8 - ინსპექტირების მეთოდები და პროცედურები.
16	პროექტის შრომის უსაფრთხოების ნაწილის მოქმედ დოკუმენტებთან შესაბამისობის შეფასება/ინსპექტირება	ობიექტის საპროექტო დოკუმენტაციის, ობიექტის პროექტის ნაწილების შესაბამისობის დადგენა ტექნიკურ დავალებასთან ან/და დადგენილ მოთხოვნებთან.	1. სამშენებლო ნორმები და წესები -(СНиП-ნაწილი 3); 2. ტექნიკური რეგლამენტი: „მშენებლობის უსაფრთხოების შესახებ“ (საქართველოს მთავრობის 2014 წლის 27 მაისის დადგენილება, N 361); 3. ტექნიკური რეგლამენტი: “ სიმაღლეზე მუშაობის უსაფრთხოების მოთხოვნები“ (საქართველოს მთავრობის 2017 წლის 27 ოქტომბრის დადგენილება N 477) 4. ტექნიკური რეგლამენტი (საქართველოს მთავრობის 2016 წლის 28 იანვარის დადგენილება N41); 5. საქართველოს ტერიტორიაზე სამშენებლო სფეროს მარეგულირებელი ტექნიკური რეგლამენტები (საქართველოს მთავრობის 2014 წლის 15 იანვრის დადგენილებაში N71); 6. MEP-TP-G06.7 - ინსპექტირების მეთოდები და პროცედურები.