სტრუქტურული დიზაინი

2025

WWW.TABAGARI.COM

კომერციული დანიშნულების შენობა (შოურუმი)

თბილისი, ბალანჩინის ქ. N14 ს./კ.-01.13.01.004.175

სტრუქტურული დიზაინი

სამშენებლო დოკუმენტაცია - (სდ)

პროექტის წამყვანი ინჟ-კონსტრუქტორი: გ. თაბაგარი

არქიტექტორი: ვ. ცომაია

საკონტაქტო:

+995 598 54 22 96

INFO@TABAGARI.COM

2025

ნახაზების ჩამონათვალი

ნახაზების დასახელება	კოდი	REVISION
ჩამონათვალი	S-0001	
განმარტებითი ბარათი	S-0002	
პირობითი აღნიშვნები	S-0003	
მასალის ამოკრეფა	S-0004	
საილუსტრაციო სივრცული ხედები	S-0005	--
საძირკვლების განლაგების გეგმა	S-1101	--
გრ. მოწყობილი ფილის და ანკერების განლაგების გეგმა	S-1102	--
ლიფტის შახტის გად.ფილის საყალიბე გეგმა 10.70 ნიშნულზე	S-1104	--
საძ. ფილის არმირების გეგმა -1.70 ნიშნულზე (ქვედა შრე. X მიმართ.)	S-1201	--
საძ. ფილის არმირების გეგმა -1.70 ნიშნულზე (ქვედა შრე. Y მიმართ.)	S-1202	--
საძ. ფილის არმირების გეგმა -1.70 ნიშნულზე (ზედა შრე. X მიმართ.)	S-1203	--
საძ. ფილის არმირების გეგმა -1.70 ნიშნულზე (ზედა შრე. Y მიმართ.)	S-1204	--
საძირკვლის ფილაში -1.70 ნ.-ზე განივი არმირების განლაგების გეგმა	S-1205	--
ჭრილები (საძირკველზე)	S-1301	--
ჭრილები ლიფტის შახტაზე	S-1302	--
წერტილოვანი საძირკველი წ.ს.-1	S-1401	--
წერტილოვანი საძირკველი წ.ს.-2	S-1402	--
წერტილოვანი საძირკველი წ.ს.-3	S-1405	--
წერტილოვანი საძირკველი წ.ს.-4	S-1404	--
კვეთები ესკალატორის თანაორმოზე	S-1501	--
კვეთები ლიფტის თანაორმოზე	S-1502	--
კვეთები ლიფტის გადახურვის ფილაზე	S-1503	--
კვეთები გრუნტზე მოწყობილ ფილაზე და რანდკოჭზე	S-1601	--
ფრაგმენტი 1	S-1701	--
გადახურვის ფილის არმირების ტიპიური კვეთი 5.375 ნიშნულზე	S-1701	--
მონოლითური კედლების კვეთები მ.კ.-2	S-1801	--
მონოლითური კედლების კვეთები	S-1802	--
სპეციფიკაცია	S-1901	--
ტროტუარის ფილის გეგმა	S-8101	--
კვეთები ტროტუარის	S-8201	--
ტროტუარის ფილის სპეციფიკაცია	S-8301	--

შენიშვნა:
NOTE:

No	Date	Revision	Issued by

სიტუაციური სქემა
KEY PLAN

მისამართი
ADDRESS: თბილისი, ბალანჩინის ქ. N14

საკადასტრო კოდი
CADASTRAL CODE: 01.13.01.004.175

პროექტი
PROJECT: კომერციული დანიშნულების შენობა (შუურუმი)

ნახაზი
DRWG.
ჩამონათვალი

არქიტექტურა:
ARCHITECT:

კონსტრუქტორი:
STRUCTURAL ENGINEER

გიორგი თაბაგარი
GIORGI TABAGARI
+995 598 54 22 96
info@tabagari.com

დამკვეთი: შპს "ნიუ ფორსი"

მთავარი კონსტრუქტორი:
LEAD STRUCTURAL ENGINEER:
გ. თაბაგარი

შესრულა:
ISSUED BY:

შემოწმა
APPROVED BY:

ფაილი
FILE: S_0001_LIST OF DWG

პროექტის №:
PROJECT No: 82P24

ფორმატი
PAPER SIZE: A3

მასშტაბი
SCALE

ნახ.კოდი
DRWG. No: S-0001

კორექტ.
REVISION: 00

სტადია
STATUS: სდ

16.07.2025

1 ზოგადი

1.1 ობ. მისამართი - თბილისი, ბალანჩინის ქ. N14

1.2 საკადასტრო კოდი - 01.13.01.004.175

1.3 დამკვეთი - შპს "ნიუ ფორსი"

1.4 არქიტექტურული ნაწილი - ვ. ცომაია

1.5 საინჟინრო გეოლოგია - შპს „კირკიტაძე და კომპანია“

1.6 შენობა-ნაგებობის კლასი (#255_31/05/2019) - IV

2 დაფუძნების პირობები, ქვაბული

2.1 საძირკვლის ქვეშ მოსაწყობი ფუძე

საძირკვლის ქვეშ ბეტონის მომზადების მოწყობამდე, საჭიროების შემთხვევაში, საჭიროა დაიყაროს მდინარის ხვინჭა, ≈ 25 - 50 სმ. სიმაღლეზე და თითოეული ფენა დაიტკეპნოს 20 სმ-იან შრეებად. ხელოვნური ფუძის მახასიათებლები უნდა იყოს:

- გამკვრივების კოეფიციენტი K=95-98 %,
- პირობითი საანგარიშო წინაღობა არანაკლებ R_0=3.0 კგძ/სმ²;
- სიმკვრივე ρ= 2.0 გრ/სმ³;
- დეფორმაციის მოდული E=400 კგძ/სმ²;
- შინაბანი ხახუნის კუთხე φ=30.5°;
- ხვედრითი შეჭიდულობა C=0.02 კგძ/სმ²;

2.2 ქვაბული

ქვაბულის გვერდების დამუშავება მოხდეს გრუნტების ბუნებრივი ქანობის კუთხით.

3 საინჟინრო გეოლოგია

3.1 საძირკვლის ფუძედ მიჩნეული გრუნტის მახასიათებლები:

- დასახელება - თიხნარი, ღორღის ჩანართებით. (სგე-I, ფენა-2).
- სიმკვრივე ρ= 1,86 გ/სმ^3
- საანგარიშო წინაღობა R_0=180 კპა (1,8 კგძ/სმ²);
- დეფორმაციის მოდული E=15,50 მპა (150 კგძ/სმ²);
- შიგა ხახუნის კუთხე φ=17^0;
- კუთრი შეჭიდულობა C=12 კპა (0,12 კგძ/სმ²);
- პუასონის კოეფიციენტი μ=0.35

4 მასალები

4.1 მასალის ანტიკოროზიული და ხანძარსაწინააღმდეგო დაცვა

შესრულდეს ნორმების СНиП 2.01.02-85* და СНиП 2.03.11-85 მოთხოვნების შესაბამისად;

4.2 ბეტონი

საძირკველში გამოყენებულია ბეტონი კლასით - C20/25 (EN 206-1:2000) ან B25 (ГОСТ 25192 - 2012) - კუბური სიმტკიცის მინიმალური მახასიათებელი კუმშვაზე - fck = 25 მპა
საძირკვლის ქვეშ გამოყენებულია ბეტონის მომზადება C12/15 (EN206-1:2000) ან B15 (ГОСТ 25192 - 2012) - კუბური სიმტკიცის მინიმალური მახასიათებელი კუმშვაზე - fck = 15 მპა

4.3 არმატურა

გამოყენებულია არმატურა კლასით - B500C (BS EN 10080) ან A500C; A240C. (ДСТУ 3760-98); (საანმ. წინაღობა გაჭიმვაზე R_e=500 მპა)

4.4 ჰიდროიზოლაცია

შენობის ის ნაწილები, რომლებიც შეხებაში არის გრუნტთან დაიფაროს ჰიდროსაიზოლაციო შრით, (ჰიდროიზოლაციის ტიპი განისაზღვროს დამკვეთთან შეთანხმებით);

4.5 სამშენებლო მასალების ხარისხის კონტროლი:

4.5.1 სამშენებლო მოედანზე აუცილებელია განხორციელდეს სამშენებლო მასალების სისტემატური კონტროლი. მშენებლობაზე შემოზიდულ მასალებს თან უნდა ახლდეს მწარმოებლის ხარისხის დამადასტურებელი დოკუმენტი (პასპორტი) რომელშიც მითითებული იქნება ტექნიკური მახასიათებლები, მაგ: მასალის სიმტკიცის ზღვარი, ყინვამედეგობის მაჩვენებელი და სხვა.

4.5.2 ბეტონის სამუშაოების წარმოებისას მშრალი და ცხელი კლიმატის პირობებში +25°C-ზე მეტი ჰაერის ტემპერატურისა და 50%-ზე ნაკლები ფარდობითი ტენიანობისას გამოყენებულ იქნას ცემენტები, რომელთა სამარკო სიმტკიცე არანაკლებ 20%-ით სჭარბობს ბეტონის საპროექტო მარკას.

4.5.3 ზამთრის პირობებში ბეტონის სამუშაოების წარმოებისას მხედველობაში იქნას მიღებული ბეტონის გაყინვისაგან დაცვის საჭირო ღონისძიებები.

4.5.4 ახლადჩაწყობილი ბეტონი დაცული უნდა იქნას მექანიკური დაზიანებისგან (და/ან ზემოქმედებისგან), მზის სხივების პირდაპირი მოხვედრისგან, ყინვისგან, ქარისგან. პროექტში მითითებული სიმტკიცის 75%-ის მიღწევამდე ბეტონის სტრუქტურა ადვილად ზიანდება, აქედან გამომდინარე აღნიშნული სიმტკიცის მიღწევამდე აუცილებელია მკაცრად დაცული იქნას ტემპერატურის და ტენიანობის რეჟიმი;

5 კლიმატოლოგია

ჩაყინვის სიღრმე - h = 0.00 მ (თიხნარი, ᲡᲜ 01.05-08);
ქარი (ნორმატიული) - W_0 = 0,38 კპა (15 წ. ერთხელ, ᲡᲜ 1.0508);
თოვლი (ნორმატიული) - q = 0.50 კპა (ᲡᲜ 01.0508);

6 სეისმურობა

საქართველოს ტერიტორიის სეისმური საშიშროების რუქის მიხედვით სამშენებლო მოედანი იმყოფება 8 ბ. სეისმურ ზონაში (სკალა MSK64), ჰორიზონტალური აჩქარება - 0.15 (სეისმურობის კოეფიციენტი);

7 მათ. მოდელირება (გაანგარიშება)

მათემატიკური მოდელირება შესრულებულია «Lira - САПР 2022» პროგრამული კომპლექსის მეშვეობით, სასრული ელემენტების მეთოდის საფუძველზე. შენობის საანგარიშო მოდელი შედგენილია არქიტექტურული ნახაზების მიხედვით.

8 შენობის აღწერილობა

პირობითი საპროექტო ნიშნული 0.00 - (არის პირველი სართულის იატაკის დონე) შეესაბამება აბსოლუტურ ნიშნულს Იხ. პროექტის არქ. ნაწილში

კონსტრუქციული სქემა - შენობა წარმოადგენს ხისტკვანძებიან მონოლითური რკ.ბეტონის კარკასულ სისტემას

სართულიანობა - 2 მიწისზედა სართ.;

შენობის მიახლოებითი გაბარიტული ზომები - 72.00X24.00 მ. (ღერძებში), გეგმაში მართკუთხედი ფორმის;

საძირკველი - წეტილოვანი

გრუნტზე მოწყობილი ფილა - სისქით 15 სმ.

გგადახურვის პროფნასტილზე მოწყობილი ფილა - სისქით 15 სმ.

რანდკოჭი - 40X50(h)სმ;

სვეტები - ფოლადის, შედგენილი ცვლადკვეთიანი ;

რიგელები- ფოლადის, შედგენილი ცვლადკვეთიანი ;

მონოლითური რკ.ბეტონის კედელი - სისქით 25 სმ.;30 სმ.;

9 შენიშვნები

9.1 საძირკვლის ფუძე აუცილებელია მიიღოს ინჟ. გეოლოგმა.

9.2 დაკვალვა განხორციელდეს არქიტექტურული ნახაზების შესაბამისად;

9.3 ნახაზებში აღმოჩენილი შეუსაბამობის, არქიტექტურულ ნახაზებთან შეუსაბამობის და/ან საინჟინრო-გეოლოგიური ნაწილის ადგილზე არსებულ სიტუაციასთან შეუსაბამობის შემთხვევაში - აუცილებლად ეცნობოს პროექტის ავტორს;

10 რეკომენდაციები მშენებლობის წარმოებისთვის

10.1 მიწის სამუშაოთა წარმოებისას დაცული უნდა იყოს СНиП 3.02.01-87 ЗЕМЛЯНЫЕ СООРУЖЕНИЯ,ОСНОВАНИЯ И ФУНДАМЕНТЫ 10.1÷10.5 პუნქტების მოთხოვნები;

10.2 სამშენებლო სამუშაოების დაწყებამდე, გრუნტის გეოლოგიური მდგომარეობის შესახებ დეტალური ინფორმაციის მისაღებად სამშენებლო სამუშაოების შემსრულებელი აუცილებლად უნდა გაეცნოს გეოლოგიურ დასკვნას.

10.3 სამშენებლო უბანზე გრუნტის წყლებთან შეხებაში მყოფი მიწისქვეშა კონსტრუქციებისათვის, კერძოდ პერიმეტრის მონოლითური კედლებისათვის და პილონებისთვის, თუ არ იქნება გამოყენებული სპეციალური დამცავი (საიზოლაციო) მასალები, მაშინ ზემოთ აღნიშნული კონსტრუქციული ელემენტებისათვის გამოყენებული უნდა იქნას სულფატმდგრად ცემენტებზე დამზადებული ბეტონები. (სულფატმდგრადი სტანდარტი 22266-76 ცემენტების გამოყენებით W_6 მარკის წყალშეუღწევადი ბეტონი)

10.4 არმატურების მოღუნვა განხორციელდეს ცივად, გაცხელების გარეშე;

10.5 ბეტონირების დონე (ცივი ნაკერი) ბეტონირებამდე გაიწმინდოს (მოიხსნას 5 მმ-იანი ფენა (ბეტონის წვენი)) და მოირეცხოს წყლის ჭავლით.

10.7 მშენებლობისას, თუ სამშენებლო მასალის განთავსება ხდება სახურავის ან გადახურვის კონსტრუქციებზე, მათმა დატვირთვამ არ უნდა გადააჭარბოს კვადრატულ მეტრზე პროექტით გათვალისწინებულ დროებით დატვირთვებს. იმ ადგილებში სადაც კონსტრუქცია ვერ უზრუნველყოფს დამატებითი დატვირთვის ზიდვას, მოწყობილი უნდა იქნას დროებითი დგარების და/ან სამაგრები.

10.8 სამშენებლო-სამონტაჟო სამუშაოები წარმართულ უნდა იქნას საქართველოს ტერიტორიაზე მოქმედი და ამ განმარტებითი ბარათით განსაზღვრულ ნორმებთან სრულ შესაბამისობაში.

11 უსაფრთხოება

მშენებლობის პროცესი წარიმართოს საქართველოს ორგანული კანონის შრომის უსაფრთხოების შესახებ (#4283-IIს_29/09/2020) მოთხოვნების შესაბამისად და მკაცრად იქნას დაცული უსაფრთხოების წესები.

12 გამოყენებული ლიტერატურა

- (ᲡᲜ 01.01-09) - სეისმომედეგი მშენებლობა
- (ᲡᲜ 03.01-09) - ბეტონისა და რკინაბეტონის კონსტრუქციები
- (ᲡᲜ 02.01-08) - შენობების და ნაგებობების ფუძეები
- (ᲡᲜ 01.05-08) - სამშენებლო კლიმატოლოგია
- СНиП 2.01.07-85* _ Нагрузки и воздействия
- ფოლადის კონსტრუქციების ნაწილი, ACERO

საანგარიშო დატვირთვები

- სტატიკური მუდმივი;
- სტატიკური დროებითი ხანგრძლივი;
- სტატიკური დროებითი ხანმოკლე;
- სეისმური X მიმართულება;
- სეისმური Y მიმართულება;
- გათვალისწინებულია საკუთარი რხევების 15 ფორმა.
- საძირკვლის ძირზე საშუალო წნევა საანგარიშო დატვირთვათა ძირითადი შეხამებისას შეადგენს - 5 ტ/მ²;

შენიშვნა:
NOTE:

No	Date	Revision	Issued by

სიტუაციური სქემა
KEY PLAN

მისამართი
ADDRESS: თბილისი, ბალანჩინის ქ. N14

საკადასტრო კოდი
CADASTRAL CODE: 01.13.01.004.175

პროექტი
PROJECT: კომერციული დანიშნულების შენობა (შოურუმი)

ნახაზი
DRWG.

განმარტებითი ბარათი

არქიტექტურა:
ARCHITECT:

კონსტრუქტორი:
STRUCTURAL ENGINEER
გიორგი თაბაგარი
GIORGI TABAGARI
+995 598 54 22 96
info@tabagari.com

დამკვეთი: შპს "ნიუ ფორსი"

მთავარი კონსტრუქტორი:
LEAD STRUCTURAL ENGINEER: გ. თაბაგარი

შესრულა:
ISSUED BY:

შეამოწმა
APPROVED BY:

ფაილი
FILE: S_0002_EXPL.NOTE

პროექტის №:
PROJECT No: 82P24

ფორმატი
PAPER SIZE: A3

მასშტაბი
SCALE:

ნახ.კოდი
DRWG. No: S-0002

კორექტ.
REVISION: 00

სტადია
STATUS: სდ

16.07.2025

პირობითი აღნიშვნები:
General Legend:

- არსებული კონსტრუქცია
- Existing Wall

- დასაშლელი კონსტრუქცია
- Demolition Wall

- კვეთი ბეტონის ელემენტზე
- Section on concrete element

- კვეთი რკ.ბ. ელემენტზე
- Section on r.c. element

- მონოლითური რკ.ბეტონის ელემენტი (კონსტრუქცია)
- Monolitic r.c. element (Structural)

- ბლოკის წყობა
- Block Masonry

- აგურის წყობა
- Brick Masonry

- ბეტონის მომზადება
- Concrete Preparation

- ქვიშა
- SAND

- ხვინჭა
- Ballast

- ღორღი
- Gravel

- გრუნტი
- Soil

- ჰიდროიზოლაცია
- Waterproofing

- პოლიეთილენის ფენა
- Polyethylene layer

- ქვაბულის ფერდი
- Trench side

- დაბეტონების დონე
- Pouring Level

- შავი ლაქა.(ფილაზე დატანილი კვეთის აღნიშვნა)

415.60 / 422.25
- წითელი ნიშნული
- Red Level
- შავი ნიშნული
- Black Level

30(50)
- კვეთში ეს აღნიშვნა მუთითებს, რომ ურთიერთგადამკვეთ რიგელებს აქვთ სხვადასხვა სისქის (ბეტონის) დაბეტონების ზონა
- This legend in section mentions that beams have diffenrent concrete coat thickness

A / ST-0000
- ჭრილი ან კვეთის დასახელება
- Section Name
- ფურცლის ნომერი
- Sheet Number

T/O 3.30 m
beam 400 x 500 mm
- რიგელის თავის კონსტრ. ნიშნული
- რიგელის კვეთი (b X h mm)

T/O SSL = 3.30
h = 250 mm;
- ფილის კონსტრუქციული ნიშნული
- ფილი სისქე

- ფილაში და მონ. კედელში ღიობი

W = 1200
H = 2700
O = 900
- ღიობის სიგანე
- ღიობის სიმაღლე
- მანძილი ფილიდან ღიობამდე

I / ST-0000
- კვანძი (დეტალი)

I / ST-0000
- ფრაგმენტი

არმატურის აღნიშვნა:
Rebar Marking:

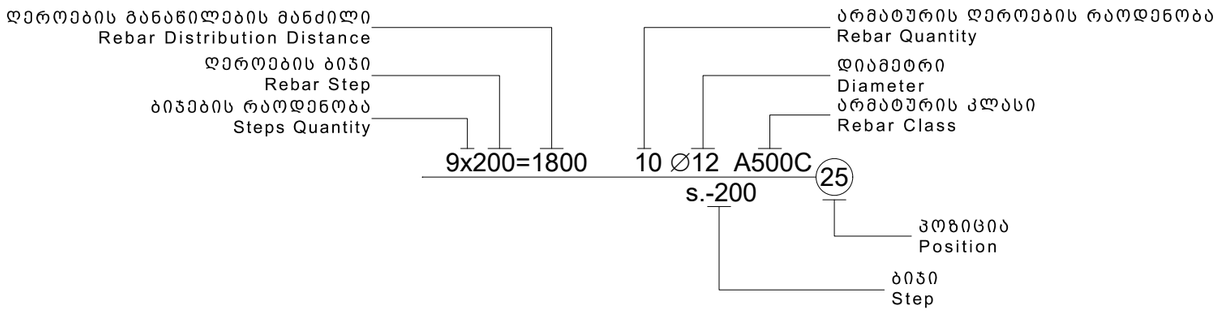

აბრივიატურა
List of Abbreviations

C.O.S.	- დაიჭრას ადგილზე - Cut on Site
V.S.	- დაზუსტდეს ადგილზე - Verify on Site
C.	- მონოლითური სვეტი - Column
BM.	- მონოლითური რიგელი - Reinforced Concrete Beam
SH.W.	- სიხისტის დიაფრაგმა - Shear wall
R.C.W.	- მონოლითური კედელი - Reinforced Concrete wall
G.B.	- რანდკოჭი (ან როსტვერკის კოჭი) - Ground Beam
P.	- ხიმინჯი - Pile
S.F.	- წერტილოვანი საძირკველი - Spread Footing
C.F.	- ლენტური საძირკველი - Continuous Footing
B.S.C.	- არმატურის მოც. კარკასი - Bar Space Cage
P.R.C.	- ხიმინჯის კარკასი - Pile Reinforcement Cage
C.R.	- კარკასი (სიბრტყითი) - Cage of Reinforcement
MESH	- არმატურის ბადე - Rebar Mesh
U.	- პარაპეტი - Upstand
ST.C.	- ლითონის სვეტი - Steel Column
ST.G.	- ლითონის მთავარი კოჭი - Steel Girder
ST.B.	- ლითონის კოჭი - Steel Beam
ST.T.	- ლითონის წამწე - Steel Truss
ST.V.B.	- ლითონის ვერტიკალური კავშირი - Steel Vertical Bracing
ST.H.B.	- ლითონის ჰორიზონტალური კავშირი - Steel Horizontal Bracing
C.B.	- შედგენილი კოჭი - Composite Beam
E.P.	- ჩასატანებელი დეტალი - Embedded Part

სამშენებლო ფაზების აბრივიატურა
Construction phases abbreviations

სქემატური დიზაინი - (S.D.)
Schematic Design

დიზაინის განვითარების ს.ტ. - (D.D.)
Design Development

სატენდერო დოკუმენტაცია - (T.D.)
Tender Documentation

სამშენებლო დოკუმენტაცია - (C.D.)
Construction Documents

მშენებლობის ფაზა (ზედამხედველობა) - (C.P.)
Construction Phase

შენიშვნა:
NOTE:

No	Date	Revision	Issued by

სიტუაციური სქემა
KEY PLAN

მისამართი
ADDRESS: თბილისი, ბალანჩინის ქ. N14

საკადასტრო კოდი
CADASTRAL CODE: 01.13.01.004.175

პროექტი
PROJECT: კომერციული დანიშნულების შენობა (შოურუმი)

ნახაზი
DRWG.
პირობითი აღნიშვნები

არქიტექტურა:
ARCHITECT:

კონსტრუქტორი:
STRUCTURAL ENGINEER
გიორგი თაბაგარი
GIORGI TABAGARI
+995 598 54 22 96
info@tabagari.com

დამკვეთი:

შპს "ნიუ ფორსი"

მთავარი კონსტრუქტორი: LEAD STRUCTURAL ENGINEER:	გასარულა: ISSUED BY:	შეამოწმა APPROVED BY:
გ. თაბაგარი		
	ფაილი FILE: S_0003_LEGEND	პროექტის №: PROJECT No: 82P24
	ფორმატი PAPER SIZE: A3	მასშტაბი SCALE:
ნახ.კოდი DRWG. No: S-0003	კორექტ. REVISION: 00	სტატუსი STATUS: სდ

16.07.2025

რკ. ბეტონის მასალის საერთო ხარჯი

კონსტრუქციის დასახელება	არმატურის კლასი										მთლიანად არმატურა კგ.	ბეტონი კლასით მ³	ბეტონი კლასით მ³	შენიშვნა
	A240C (ДСТУ 3760-98)		A500C (ДСТУ 3760-98)											
	Ø 8	სულ:	Ø 10	Ø 12	Ø 16	Ø 22	Ø 25	Ø 28	Ø 32	სულ:		B25	B15.0	
საძირკველი	1539	1539	14485		6858			4876		26218	27757	475	39	
აუზი														
ფილა			5660	22821						28481	28481	251		
ლიფტის შახტა	252	252	245	8774	833	1074				10925	11177	145	7	
ტერიტორიის კეთილმოწყობა (ტროტუარი)			6422							6422	6422	120		
ესკალატორი	14	14	65	928						993	1008	15	2	
ჯამი ∑	1805	1805	26877	32523	7690	1074		4876		73040	74845	1005	48	

შენიშვნა:
NOTE:

No	Date	Revision	Issued by

სიტუაციური სქემა
KEY PLAN

მისამართი
ADDRESS
თბილისი, ბალანჩინის ქ. N14

საკადასტრო კოდი
CADASTRAL CODE
01.13.01.004.175

პროექტი
PROJECT
კომერციული დანიშნულების შენობა (შპურუმი)

ნახაზი
DRWG.
მასალის ამოკრეფა

არქიტექტურა: ARCHITECT:	კონსტრუქტორი: STRUCTURAL ENGINEER გიორგი თაბაგარი GIORGI TABAGARI +995 598 54 22 96 info@tabagari.com
დამკვეთი	შპს "ნიუ ფორსი"

მთავარი კონსტრუქტორი: LEAD STRUCTURAL ENGINEER:	შესრულა: ISSUED BY:	შემოწმა APPROVED BY:
გ. თაბაგარი	ფაილი FILE: S_0004_TOT.REB. SUM.TAB	პროექტის №: PROJECT No 82P24
	ფორმატი PAPER SIZE A3	მასშტაბი SCALE

ნახ.კოდი DRWG. No	კორექტ. REVISION	სტადია STATUS
S-0004	00	სდ

16.07.2025

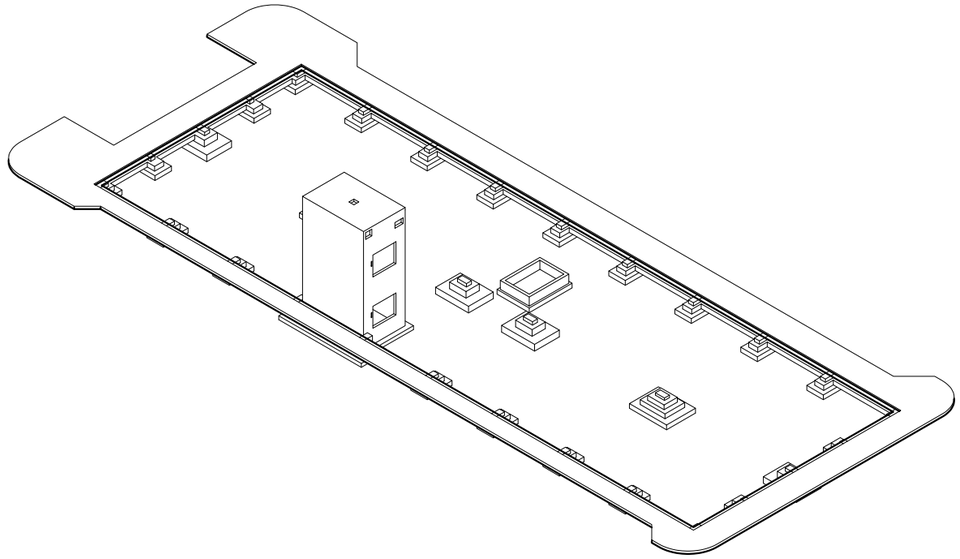

3D ხედები მხოლოდ საილუსტრაციოდ

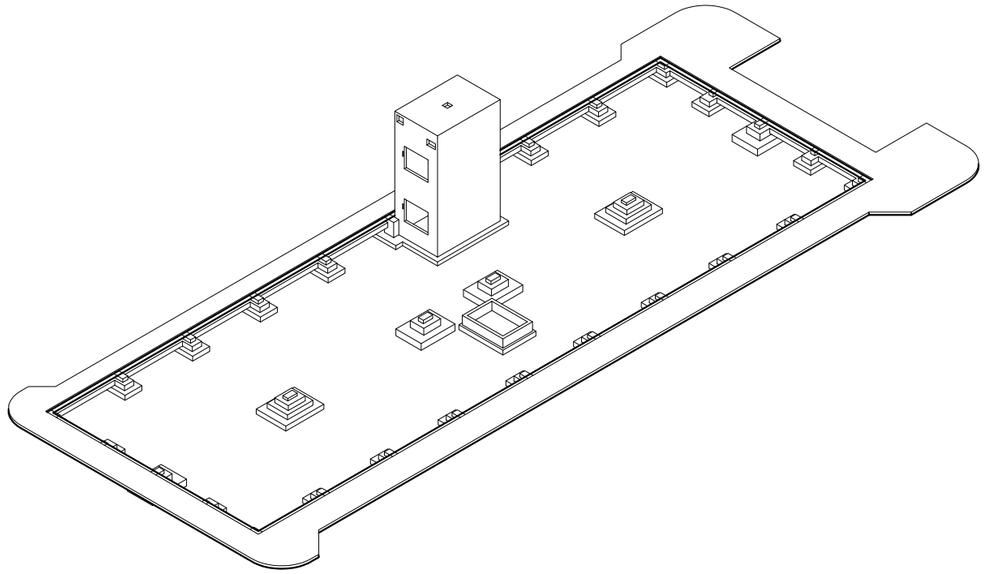

3D ხედები მხოლოდ საილუსტრაციოდ

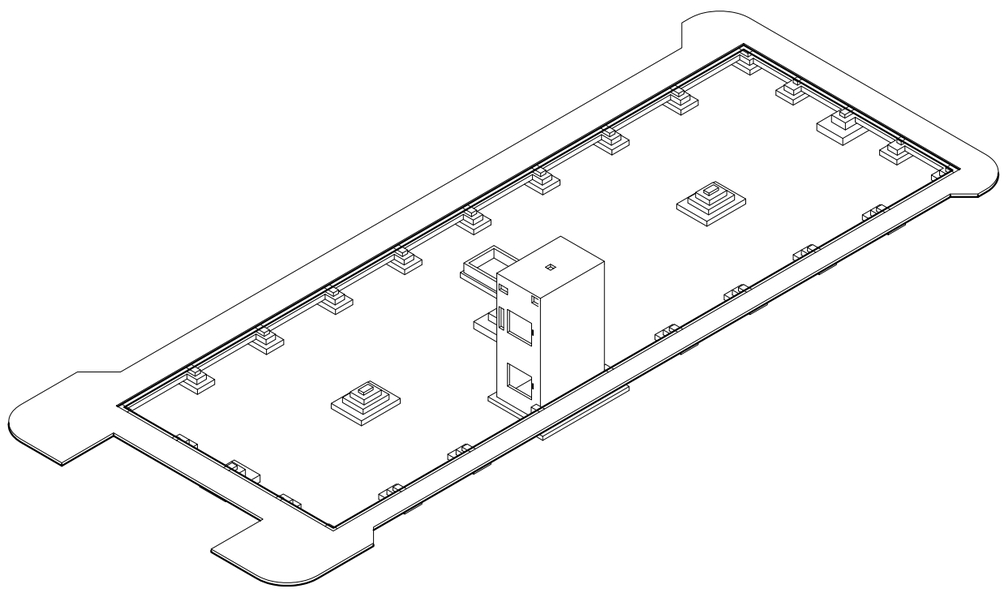

3D ხედები მხოლოდ საილუსტრაციოდ

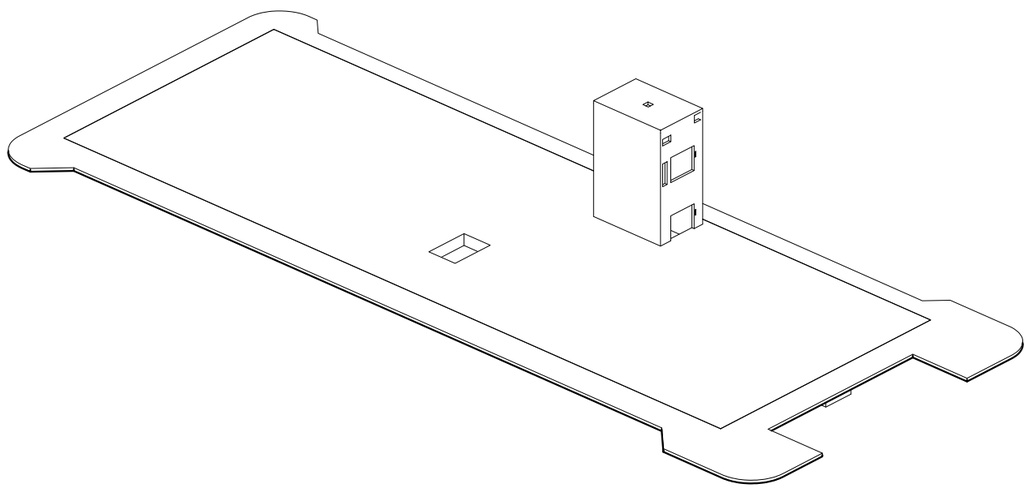

3D ხედები მხოლოდ საილუსტრაციოდ

შენიშვნა:
NOTE:

No	Date	Revision	Issued by
----	----	----	----
----	----	----	----
----	----	----	----
----	----	----	----
----	----	----	----

სიტუაციური სქემა
KEY PLAN

მისამართი
ADDRESS
თბილისი, ბალანჩინის ქ. N14

საკადასტრო კოდი
CADASTRAL CODE
01.13.01.004.175

პროექტი
PROJECT
კომერციული დანიშნულების შენობა (შრომუმი)

ნახაზი
DRWG.
საილუსტრაციო სივრცული ხედები

არქიტექტურა:
ARCHITECT:

კონსტრუქტორი:
STRUCTURAL ENGINEER
გიორგი თაბაგარი
GIORGI TABAGARI
+995 598 54 22 96
info@tabagari.com

დამკვეთი
შპს "ნიუ ფორსი"

მთავარი კონსტრუქტორი: LEAD STRUCTURAL ENGINEER:	შესრულა: ISSUED BY:	შემოწმა APPROVED BY:
გ. თაბაგარი	----	----
	ფაილი FILE: S_0005_3D MODEL VIEWS	პროექტის №: PROJECT No: 82P24
	ფორმატი PAPER SIZE: A3	მასშტაბი SCALE: ----
ნახ.კოდი DRWG. No: S-0005	კორექტ. REVISION: ----	სტადია STATUS: სდ

16.07.2025

საძირკვლების ბანლაბების გეგმა

საკადასტრო საზღვარი (წითელი ხაზი)

სერვიტუტი

T/O SSL = -1.70
h = 400

T/O SSL = -1.10
h = 500

შენიშვნა:
NOTE:

1. წერტილოვანი საძირკვლები და საძირკვლის კვეთები იხ. S-1401...S-1404 ფურცლებზე
2. საძირკვლის სექციებიანები იხ. S-1901 ფურცელზე

----	----	----	----
----	----	----	----
----	----	----	----
----	----	----	----
----	----	----	----
No	Date	Revision	Issued by

სიტუაციური სქემა
KEY PLAN

მისამართი
ADDRESS
თბილისი, ბალანჩინის ქ. N14

საკადასტრო კოდი
CADASTRAL CODE
01.13.01.004.175

პროექტი
PROJECT
ქომერციული დანიშნულების შენობა (შუშურუბი)

ნახაზი
DRWG.
საძირკვლების ბანლაბების გეგმა

კონსტრუქტორი:
STRUCTURAL ENGINEER
გიორგი თაბაგარი
GIORGI TABAGARI
+995 598 54 22 96
info@tabagari.com

მთავარი კონსტრუქტორი: LEAD STRUCTURAL ENGINEER: გ. თაბაგარი	გაცემულია: ISSUED BY: ----	შეამოწმა APPROVED BY: ----
	ფაილი FILE 01_FOUNDATION_FORMWORK	პროექტის №: PROJECT No 82P24
	ფორმატი PAPER SIZE A2	მასშტაბი SCALE ----
ნახ.კოდი DRWG. No S-1101	კორექტ. REVISION ----	სტატუსი STATUS სდ

16.07.2025

გრუნტზე მოწყობილი ფილის და ანკერების განლაგების გეგმა ±0.00 ნიშნულზე

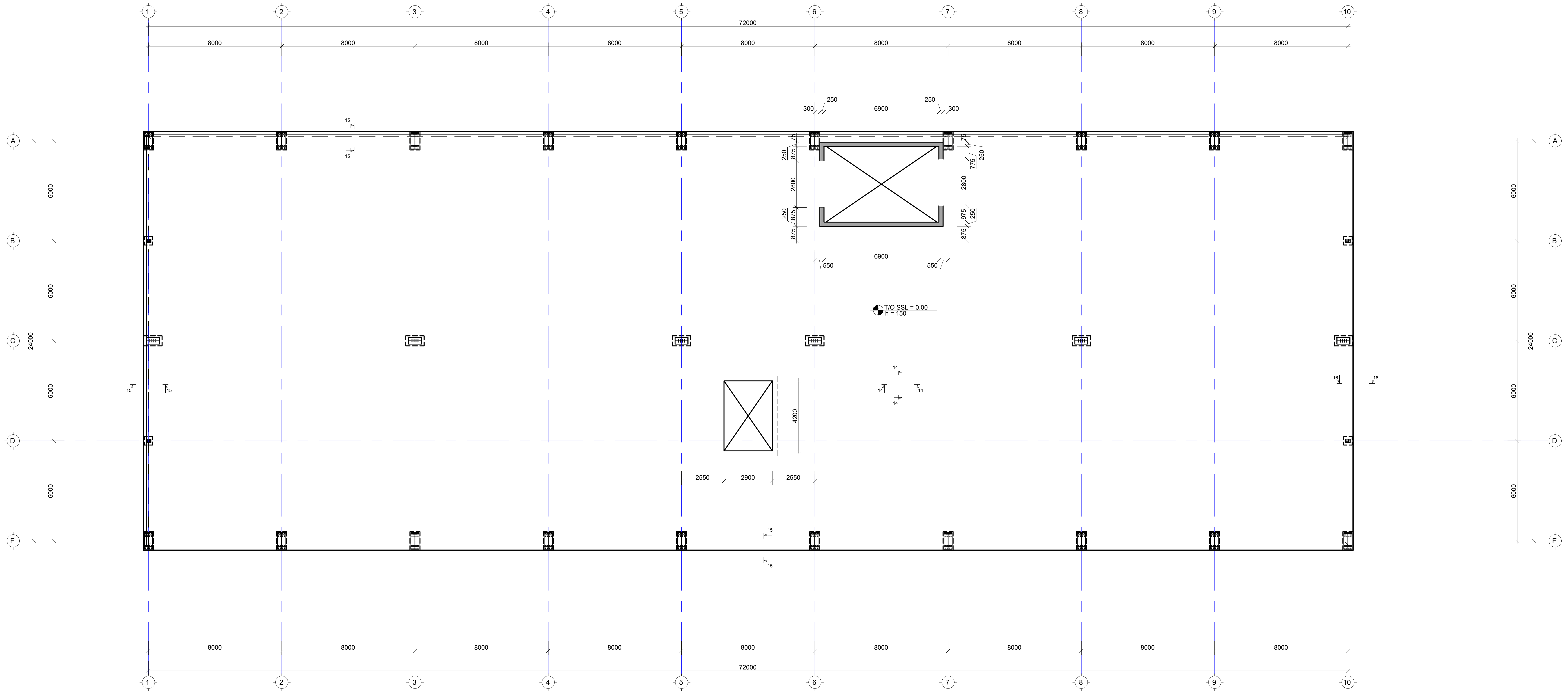

შენიშვნა:
NOTE:

1. მონოლითური კედელი მ.კ.-1 იხ. ######...S-1802 ფურცელზე
2. სპეციფიკაცია იხ. S-1901 ფურcელზე
3. ანკერების გეგმა იხ. ფოლადის ნაწილში ფურც. A01/GE-A0832.

No	Date	Revision	Issued by
----	----	----	----
----	----	----	----
----	----	----	----
----	----	----	----
----	----	----	----

სიტუაციური სქემა
KEY PLAN

მისამართი
ADDRESS
თბილისი, ბალანჩინის ქ. N14

საკადასტრო კოდი
CADASTRAL CODE
01.13.01.004.175

პროექტი
PROJECT
კომერციული დანიშნულების შენობა (შოურუმი)

ნახაზი
DRWG.
გრ. მოწყობილი ფილის და ანკერების განლაგების გეგმა

კონსტრუქტორი:
STRUCTURAL ENGINEER

გიორგი თაბაგარი
GIORGI TABAGARI
+995 598 54 22 96
info@tabagari.com

მთავარი კონსტრუქტორი: LEAD STRUCTURAL ENGINEER:	შეასრულა: ISSUED BY:	შეამოწმა APPROVED BY:
გ. თაბაგარი	----	----
	ფაილი FILE 01_FOUNDATION_FORMWORK	პროექტის №: PROJECT No 82P24
	ფორმატი PAPER SIZE A2	მასშტაბი SCALE ----

ნახ.კოდი DRWG. No	კორექტ. REVISION	სტადია STATUS
S-1102	----	სდ

16.07.2025

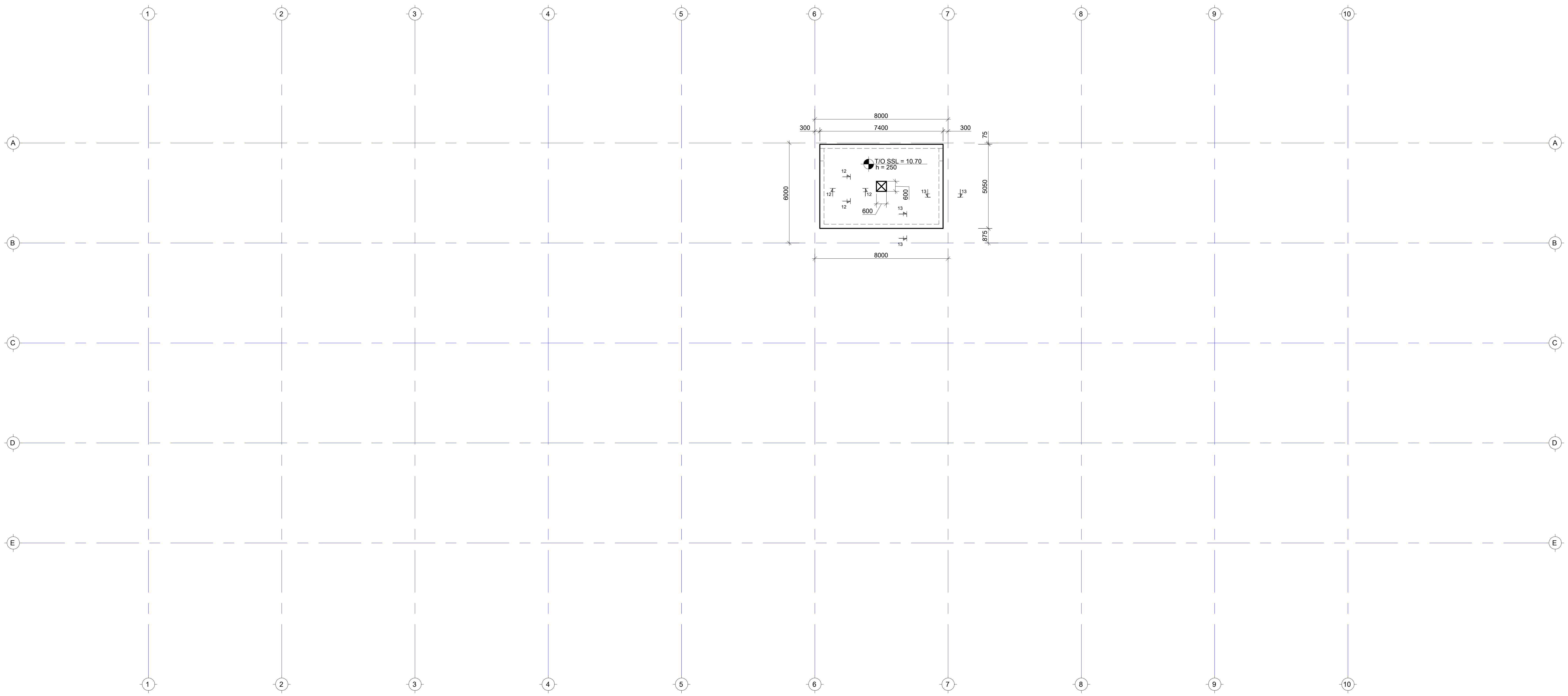

შენიშვნა:
NOTE:

1. მონოლითური კედელი მ.კ.-1 იხ. ######...S-1802 ფურცელზე
2. სპეციფიკაცია იხ. S-1901 ფურcელზე

----	----	----	----
----	----	----	----
----	----	----	----
----	----	----	----
----	----	----	----
No	Date	Revision	Issued by

სიტუაციური სქემა
KEY PLAN

მისამართი
ADDRESS
თბილისი, ბალანჩინის ქ. N14

საკადასტრო კოდი
CADASTRAL CODE
01.13.01.004.175

პროექტი
PROJECT
კომერციული დანიშნულების შენობა (შოურუმი)

ნახაზი
DRWG.
ლიფტის შხტის გად.ფილის საყალიბე გეგმა 10.70 ნიშნულზე

კონსტრუქტორი:
STRUCTURAL ENGINEER

გიორგი თაბაგარი
GIORGI TABAGARI
+995 598 54 22 96
info@tabagari.com

მთავარი კონსტრუქტორი: LEAD STRUCTURAL ENGINEER:	შეასრულა: ISSUED BY:	შეამოწმა APPROVED BY:
გ. თაბაგარი	----	----
	ფაილი FILE 01_FOUNDATION_FORMWORK	პროექტის №: PROJECT No 82P24
	ფორმატი PAPER SIZE A2	მასშტაბი SCALE ----

ნახ.კოდი DRWG. No	კორექტ. REVISION	სტადია STATUS
S-1104	----	სდ

16.07.2025

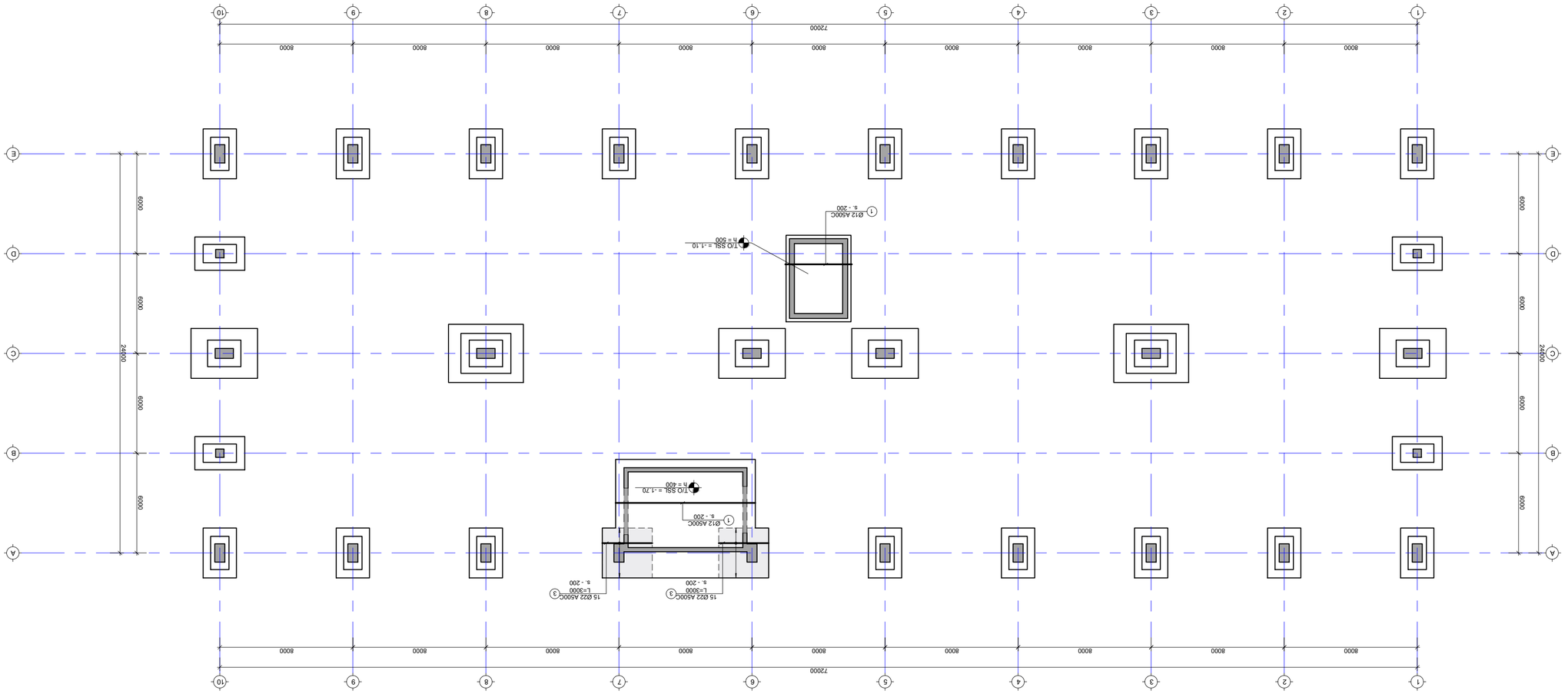

ს/ძ. ფეიჯის ტიპი ქანის ჭრილის მიხედვით 1.70 მეტრზე (ვრცლად იხ. პროექტის ტექნიკური ანგარიში.)

ტექნიკური ზედამხედველობა:	
ავტორის ზედამხედველობა	
STRUCTURAL ENGINEER	
+995 599 54 22 96	
info@tabagari.com	

LEAD STRUCTURAL ENGINEER:	ISSUED BY:
----	----
6. ტაბაგარი	
FILE	PROJECT No
ფორმატი	PAPER SIZE
A2	
02_FOUNDATION_REINFORCEMENT	82P24
მასშტაბი	SCALE

S-1201	

ცვლილება	REVISION
სტატუსი	STATUS

No	Date	Revision	Issued by
----	----	----	----
----	----	----	----
----	----	----	----
----	----	----	----
----	----	----	----
----	----	----	----

KEY PLAN

ADDRESS	მისამართი, ბათუმი, ბარნოვის ქ. N14
ობიექტის დასახელება	01.13.01.004.175
CADASTRAL CODE	
პროექტის ფაზა (ფიზიკური მახასიათებლების ჩათვლით)	
PROJECT	ბინათმშენებლობა
ნახაზის დასახელება	
DRWG.	ნახ. ფეიჯის ტიპი ქანის ჭრილის 1.70 მეტრზე (ვრცლად იხ. პროექტის ტექნიკური ანგარიში.)

16.07.2025

ᲨᲔᲜᲘᲨᲕᲜᲐ:
1. ფეიჯის ქვეშ არსებული ბარნოვის ტიპის ქანის ჭრილის მიხედვით საანგარიშო წინაღობა R_0=1.70 მპა. ფეიჯის ზედა ნიშნული -1.10 მ. ფეიჯის ქვეშ ბეტონის ქვაბულის ძირის ნიშნული -1.70 მ. ფეიჯის ქვეშ L_{ank}=504. სანქციონირებული ქანის ჭრილის ცვლილების შემთხვევაში.
NOTE:

საძ. ფილის არმირების გეგმა -1.70 ნიშნულზე (ქვედა შრე. Y მიმართ.)

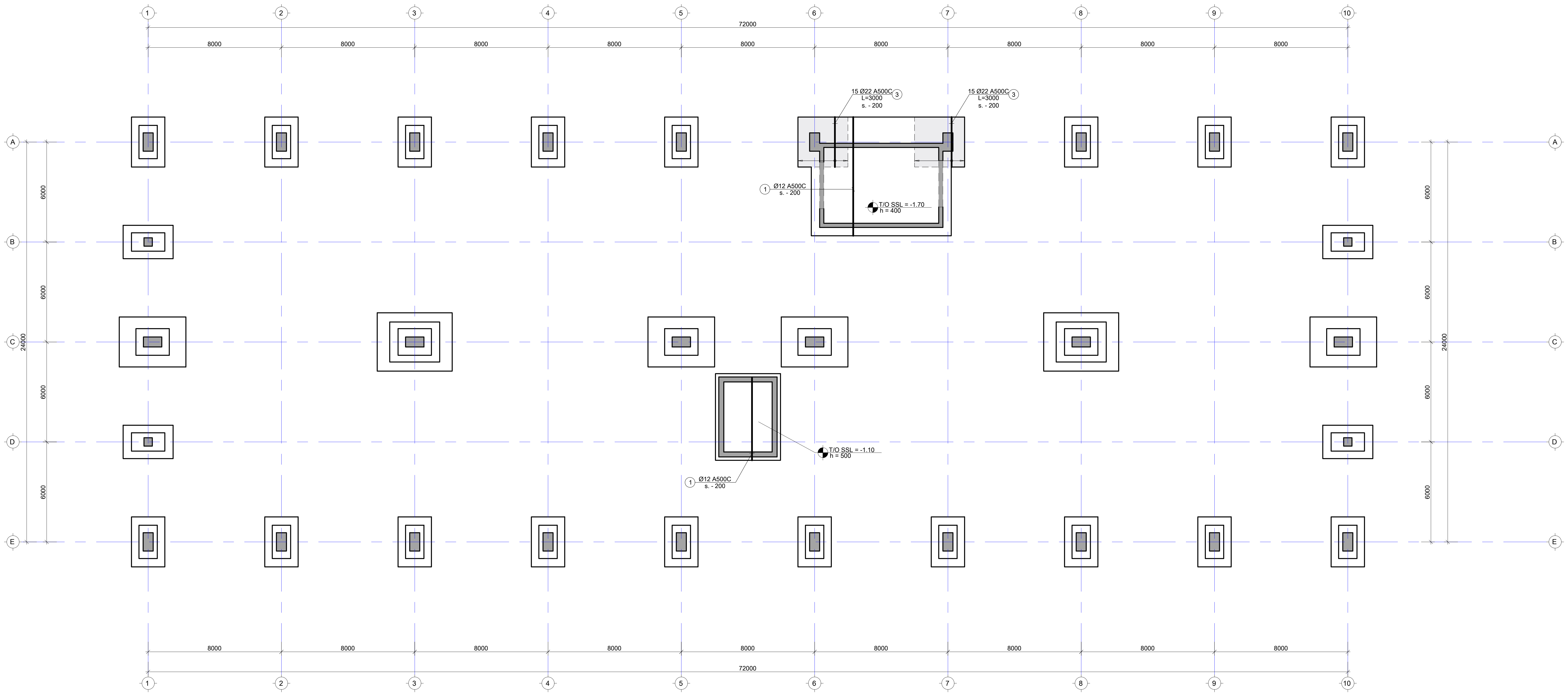

შენიშვნა:
NOTE:

1. ფილის მუშა არმატურის გადადება მოხდეს: ქვედა შრეში საყრდენებთან, ხოლო ზედა შრეში მალის შუაში. პირგადადებით გადაბმა მოხდეს $L_{გად}$=50d, სადაც d არის გადასადები არმატურის დიამეტრი.

No	Date	Revision	Issued by
----	----	----	----
----	----	----	----
----	----	----	----
----	----	----	----
----	----	----	----

სიტუაციური სქემა
KEY PLAN

მისამართი
ADDRESS
თბილისი, ბალანჩინის ქ. N14

საკადასტრო კოდი
CADASTRAL CODE
01.13.01.004.175

პროექტი
PROJECT
კომერციული დანიშნულების შენობა (შოურუმი)

ნახაზი
DRWG.
საძ. ფილის არმირების გეგმა -1.70 ნიშნულზე (ქვედა შრე. Y მიმართ.)

კონსტრუქტორი:
STRUCTURAL ENGINEER

გიორგი თაბაგარი
GIORGI TABAGARI
+995 598 54 22 96
info@tabagari.com

მთავარი კონსტრუქტორი: LEAD STRUCTURAL ENGINEER:	შეასრულა: ISSUED BY:	შეამოწმა APPROVED BY:
გ. თაბაგარი	----	----
	ფაილი FILE 02_FOUNDATION_REINFORCEMENT	პროექტის №: PROJECT No 82P24
	ფორმატი PAPER SIZE A2	მასშტაბი SCALE ----

ნახ.კოდი DRWG. No	კორექტ. REVISION	სტადია STATUS
S-1202	----	სდ

16.07.2025

საძ. ფილის არმირების გეგმა -1.70 ნიშნულზე (ზედა შრე. X მიმართ.)

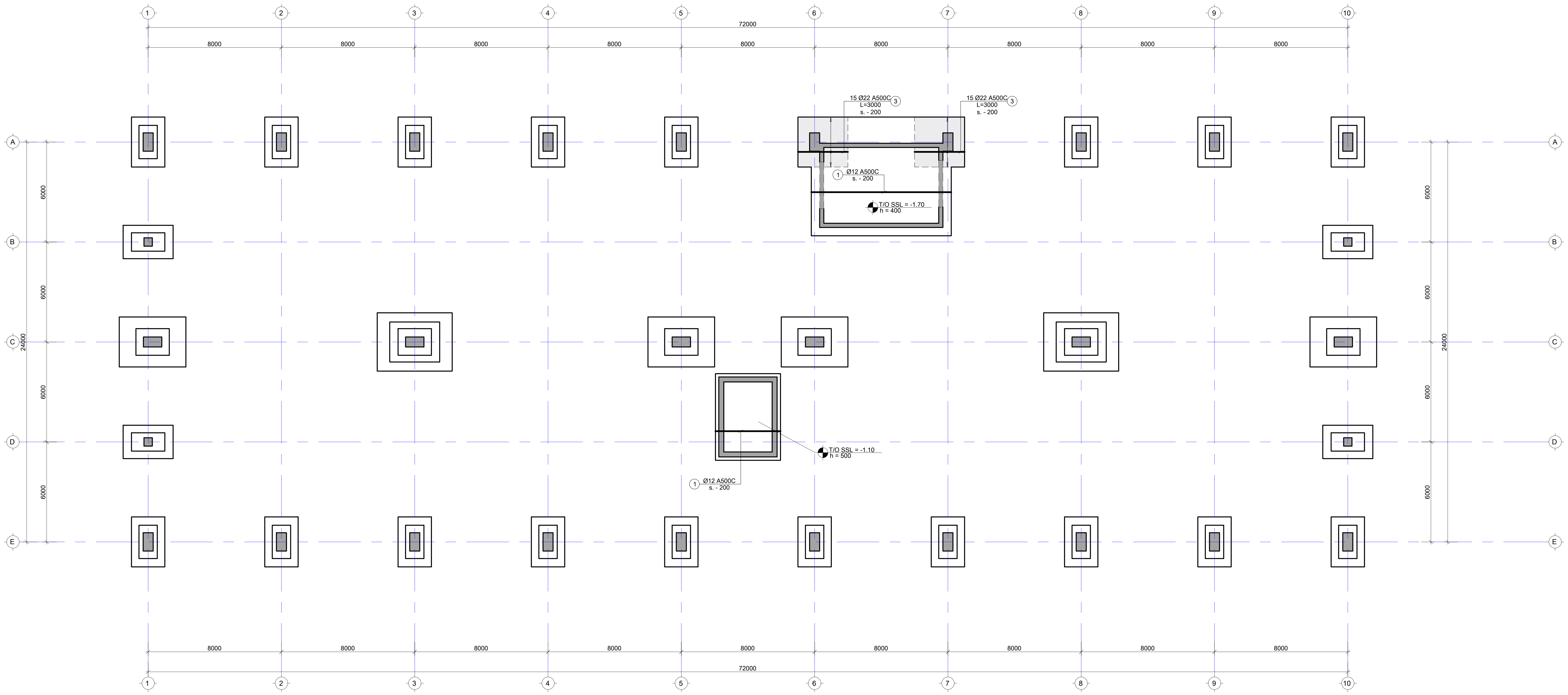

შენიშვნა:
NOTE:

1. ფილის მუშა არმატურის გადადება მოხდეს: ქვედა შრეში საყრდენებთან, ხოლო ზედა შრეში მალის შუაში. პირგადადებით გადაბმა მოხდეს $L_{გად}$=50d, სადც d არის გადასადები არმატურის დიამეტრი.

No	Date	Revision	Issued by
----	----	----	----
----	----	----	----
----	----	----	----
----	----	----	----
----	----	----	----

სიტუაციური სქემა
KEY PLAN

მისამართი
ADDRESS
თბილისი, ბალანჩინის ქ. N14

საკადასტრო კოდი
CADASTRAL CODE
01.13.01.004.175

პროექტი
PROJECT
კომერციული დანიშნულების შენობა (შოურუმი)

ნახაზი
DRWG.
საძ. ფილის არმირების გეგმა -1.70 ნიშნულზე (ზედა შრე. X მიმართ.)

კონსტრუქტორი:
STRUCTURAL ENGINEER

გიორგი თაბაგარი
GIORGI TABAGARI
+995 598 54 22 96
info@tabagari.com

მთავარი კონსტრუქტორი: LEAD STRUCTURAL ENGINEER:	შეასრულა: ISSUED BY:	შეამოწმა APPROVED BY:
გ. თაბაგარი	----	----
	ფაილი FILE: 02_FOUNDATION_REINFORCEMENT	პროექტის №: PROJECT No: 82P24
	ფორმატი PAPER SIZE: A2	მასშტაბი SCALE: ----

ნახ.კოდი DRWG. No	კორექტ. REVISION	სტადია STATUS
S-1203	----	სდ

16.07.2025

სად. ფილის არმირების გეგმა -1.70 ნიშნულზე (ხედი შრე. Y მიმართ.)

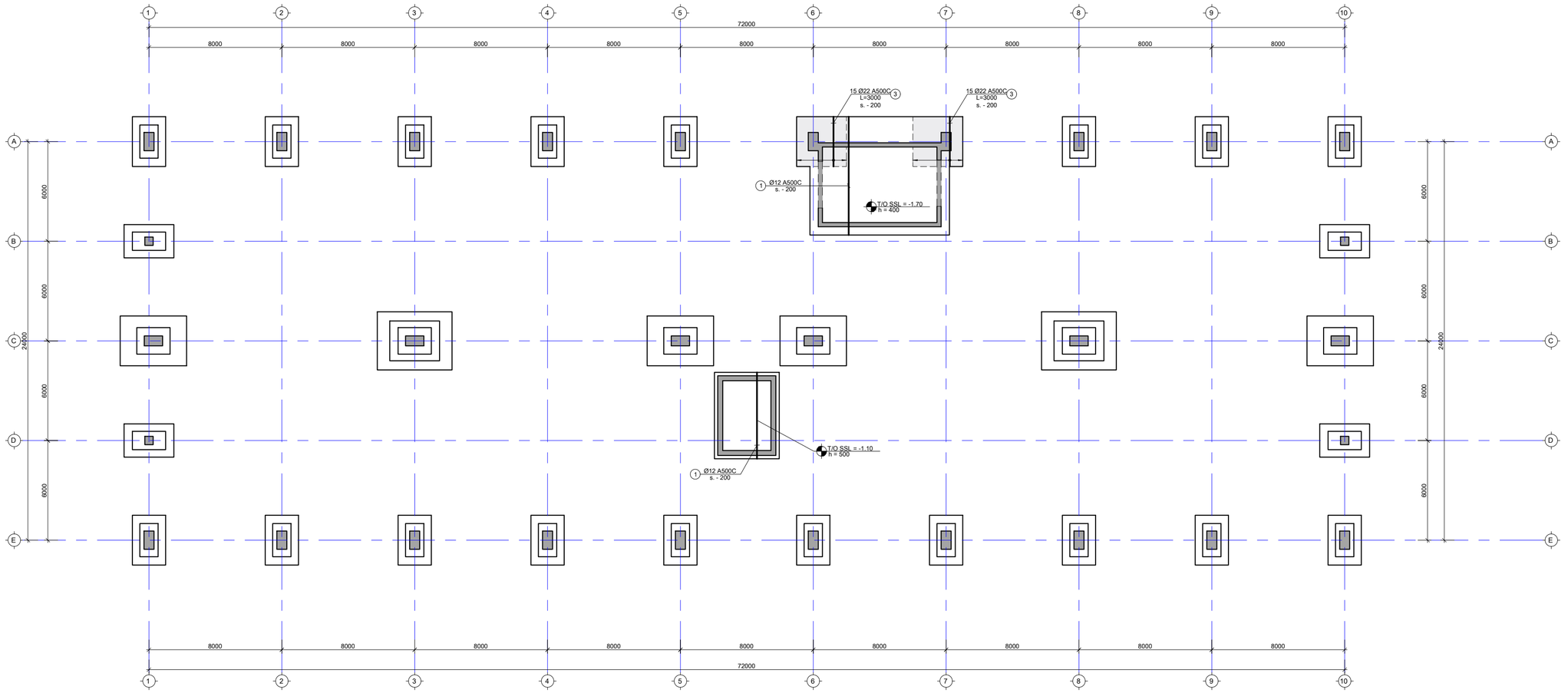

შენიშვნა:
NOTE:

1. ფილის მუშა არმატურის გადადებაა მოხდეს: ქვედა შრეში სასრულნაბამთან, ხოლო ხედა შრეში გალის შუაში. პირტადაპირებით გამაბაბა მოხდეს L_{over}=50d, სადც ძ არის გადასადები არმატურის დიამეტრი.

----	----	----	----
----	----	----	----
----	----	----	----
----	----	----	----
----	----	----	----
No	Date	Revision	Issued by

სიტუაციური სქემა
KEY PLAN

მისამართი
ADDRESS
თბილისი, ბალანჩინის ქ. N14

ს.კ.კადასტრო კოდი
CADASTRAL CODE
01.13.01.004.175

პროექტი
PROJECT
ქოველსართიანი დანიშნულების შენობა (მოსართმ)

ნახაზის
DRWG.
სად. ფილის არმირების გეგმა -1.70 ნიშნულზე (ხედი შრე. Y მიმართ.)

კონსტრუქტორი:
STRUCTURAL ENGINEER

გიორგი თაბაგარი
GIORGI TABAGARI
+995 598 54 22 96
info@tabagari.com

მთავარი კონსტრუქტორი: LEAD STRUCTURAL ENGINEER:	გაცემულია: ISSUED BY:	მოწონებულ APPROVED BY:
გ. თაბაგარი	----	----
	ფაილი FILE	პროექტის №: PROJECT №
	02_FOUNDATION_REINFORCEMENT	82P24
	ფორმატი PAPER SIZE	მასშტაბი SCALE
	A2	----

ნახ.კოდი DRWG. No	კორექტ. REVISION	სტატუსი STATUS
S-1204	----	სდ

16.07.2025

საძ.ფილამდე -1.70 ნ.-ზე სვეტების კიდლის ნაშვერებისთვის ქვანძების ბეტმა

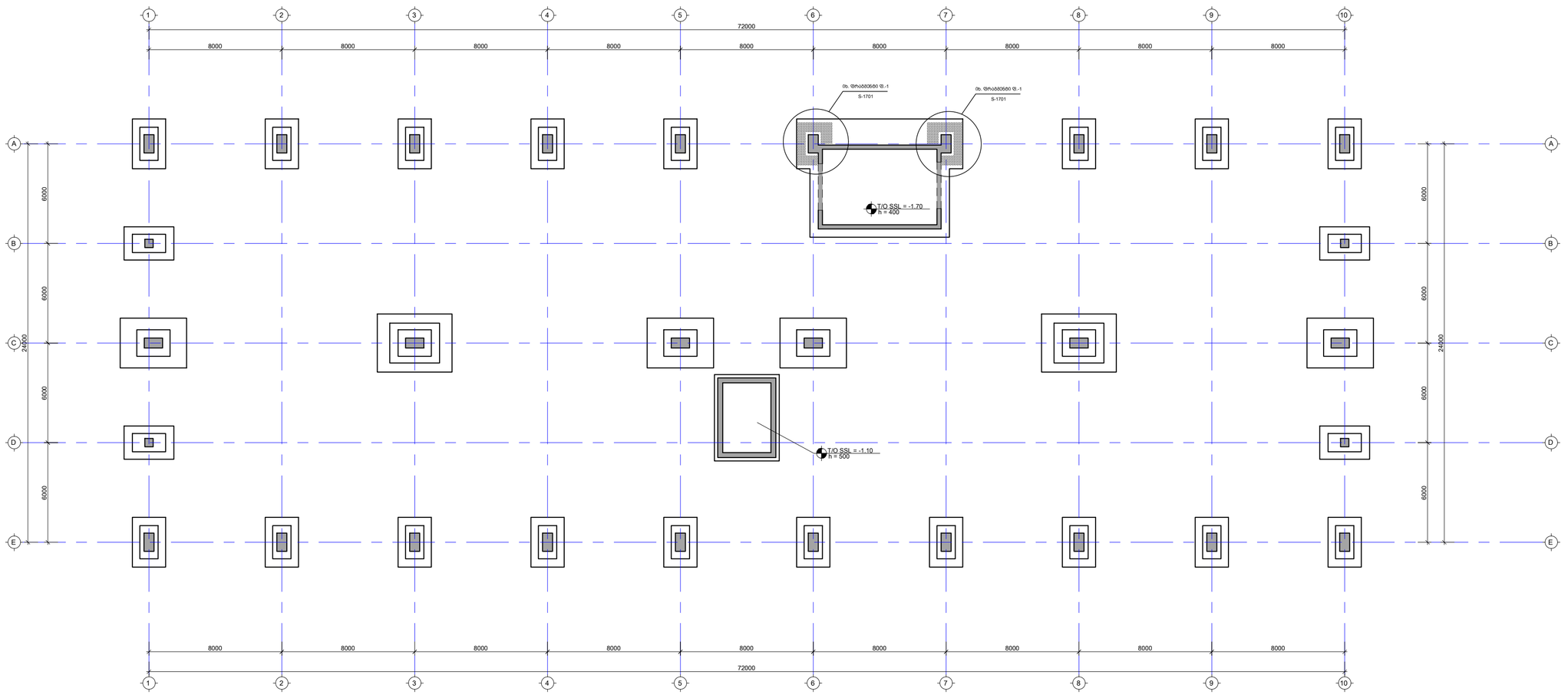

შენიშვნა:
NOTE:

1. ფილის მუშა არმატურის გადადებაა მოხდეს: ქვედა მრეში სავრდენებამდე, ხოლო ზემა მრეში გაშლის შემდეგ. პირტამდებების გამოებმა მოხდეს L_{over}=50d, სადც ძ არის გადასადები არმატურის დიამეტრი.

No	Date	Revision	Issued by
----	----	----	----
----	----	----	----
----	----	----	----
----	----	----	----
----	----	----	----
----	----	----	----

სიტუაციური სქემა
KEY PLAN

მისამართი
ADDRESS
თბილისი, ბალანჩინის ქ. N14

ს.კ.კადასტრო კოდი
CADASTRAL CODE
01.13.01.004.175

პროექტი
PROJECT
ქოთეჯრისული დანიშნულების შენობა (მოჯარეთ)

ნახაზის
DRWG.
საძირკვლის ფილაში -1.70 ნ.-ზე განივი არმირების განლაგების გეგმა

კონსტრუქტორი:
STRUCTURAL ENGINEER
გიორგი თაბაგარი
GIORGI TABAGARI
+995 598 54 22 96
info@tabagari.com

მთავარი კონსტრუქტორი: LEAD STRUCTURAL ENGINEER:	გასცემულია: ISSUED BY:	მოწონებულია APPROVED BY:
გ. თაბაგარი	----	----
	ფაილი FILE 02_FOUNDATION_REINFORCEMENT	პროექტის №: PROJECT № 82P24
	ფორმატი PAPER SIZE A2	მასშტაბი SCALE ----

ნახ.კოდი DRWG. No	კორექტ. REVISION	სტატუსი STATUS
S-1205	----	სდ

16.07.2025

ჭრილი A-A

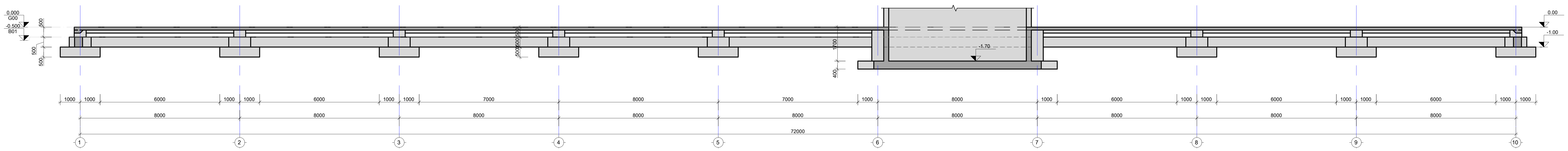

ჭრილი B-B

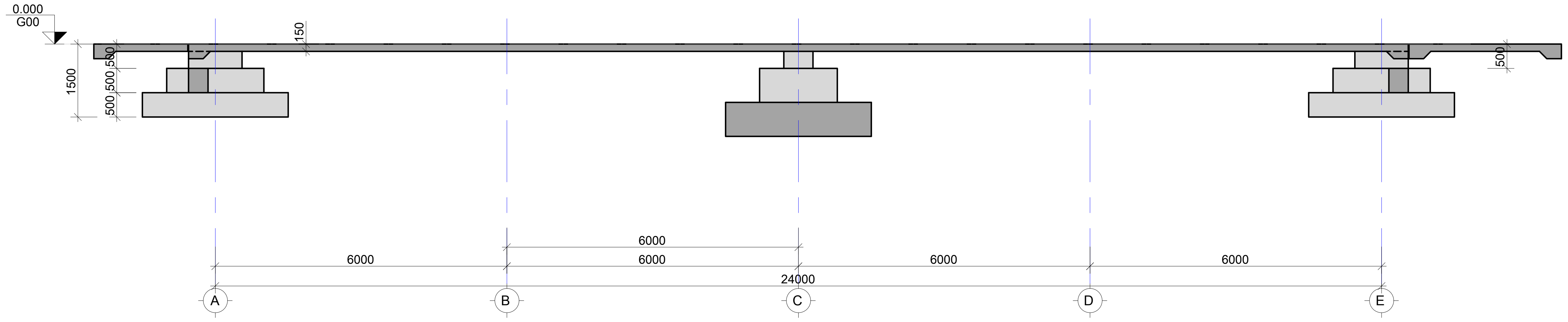

ჭრილი C-C

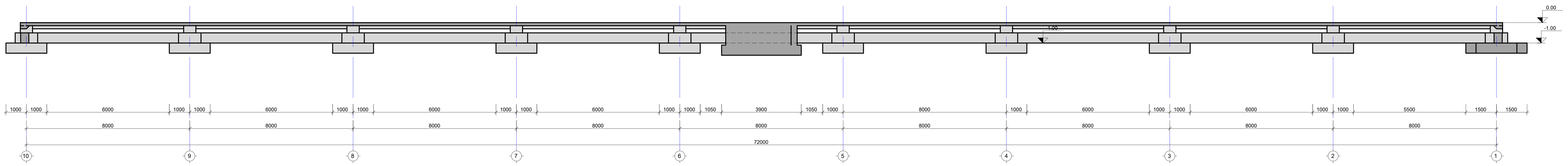

შენიშვნა:
NOTE:

1. მარკირებები S-1101...S-1104 ფურცელზე.
2. წერტილოვანი საძირკვლები და საძირკვლის კვეთები იხ. S-1401...S-1405 ფურცლებზე
3. საძირკვლის სპეციფიკაცია იხ. S-1901 ფურცელზე.

No	Date	Revision	Issued by
----	----	----	----
----	----	----	----
----	----	----	----
----	----	----	----
----	----	----	----

სიტუაციური სქემა
KEY PLAN

მისამართი
ADDRESS
თბილისი, ბალანჩინის ქ. N14

საკადასტრო კოდი
CADASTRAL CODE
01.13.01.004.175

პროექტი
PROJECT
კომერციული დანიშნულების შენობა (შოურუმი)

ნახაზი
DRWG.
ჭრილები (საძირკველზე)

კონსტრუქტორი:
STRUCTURAL ENGINEER

გიორგი თაბაგარი
GIORGI TABAGARI
+995 598 54 22 96
info@tabagari.com

მთავარი კონსტრუქტორი:
LEAD STRUCTURAL ENGINEER:
გ. თაბაგარი

შეასრულა:
ISSUED BY:

შეამოწმა
APPROVED BY:

ფაილი
FILE
01_FOUNDATION_FORMWORK

პროექტის №:
PROJECT No
82P24

ფორმატი
PAPER SIZE
A2

მასშტაბი
SCALE

ნახ.კოდი
DRWG. No
S-1301

კორექტ.
REVISION

სტადია
STATUS
სდ

16.07.2025

ჭრილი D-D

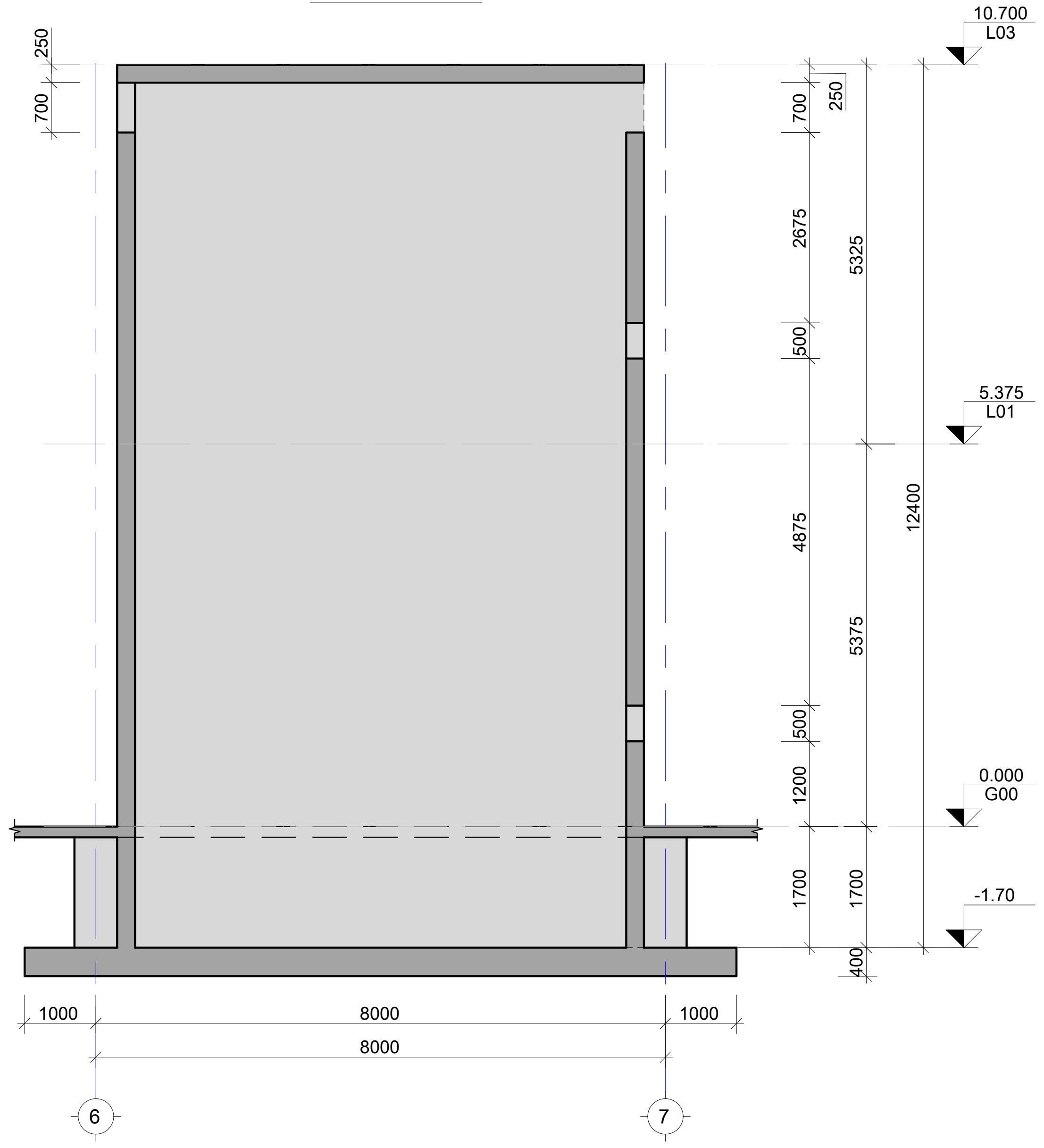

ჭრილი E-E

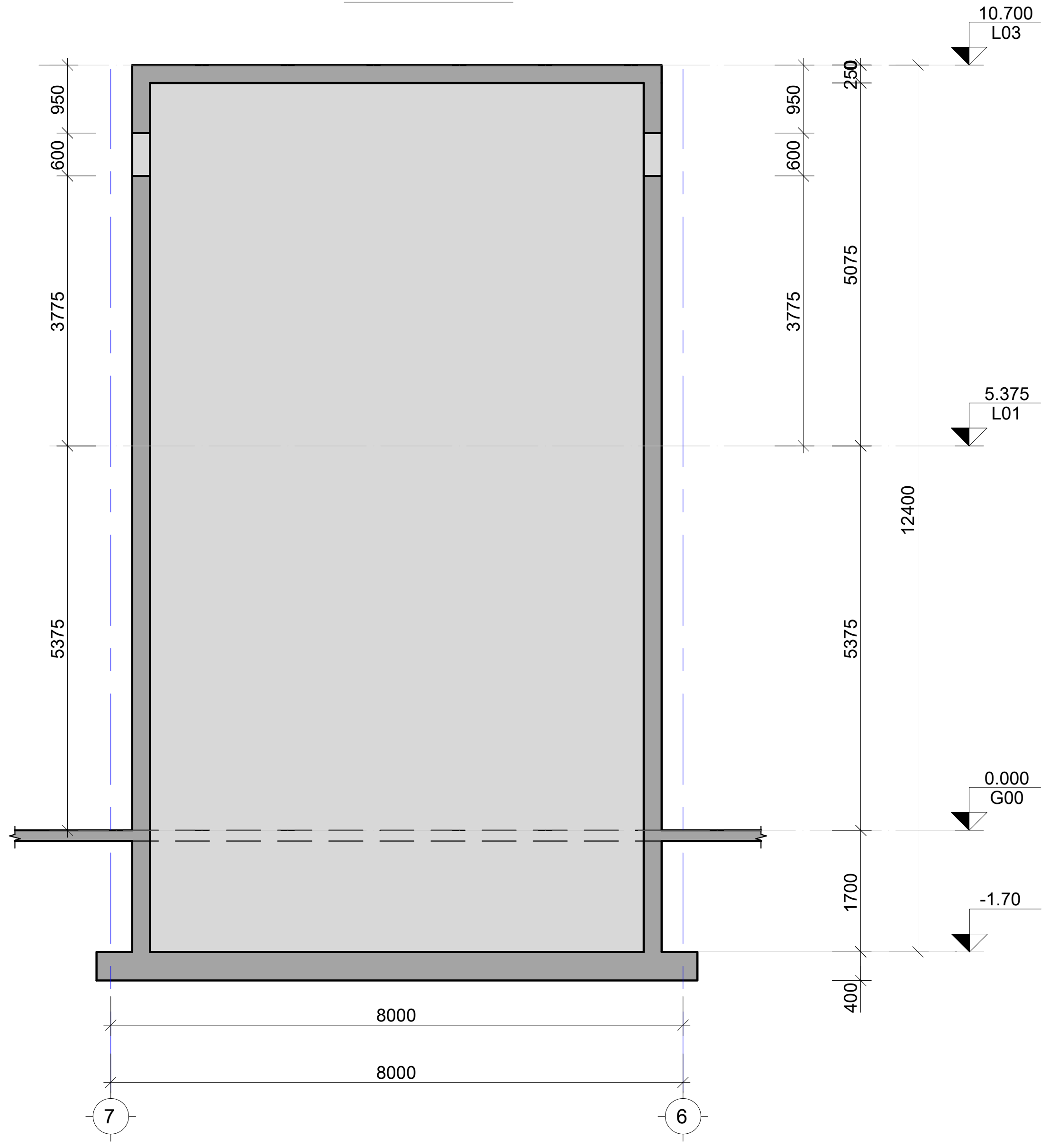

ჭრილი F-F

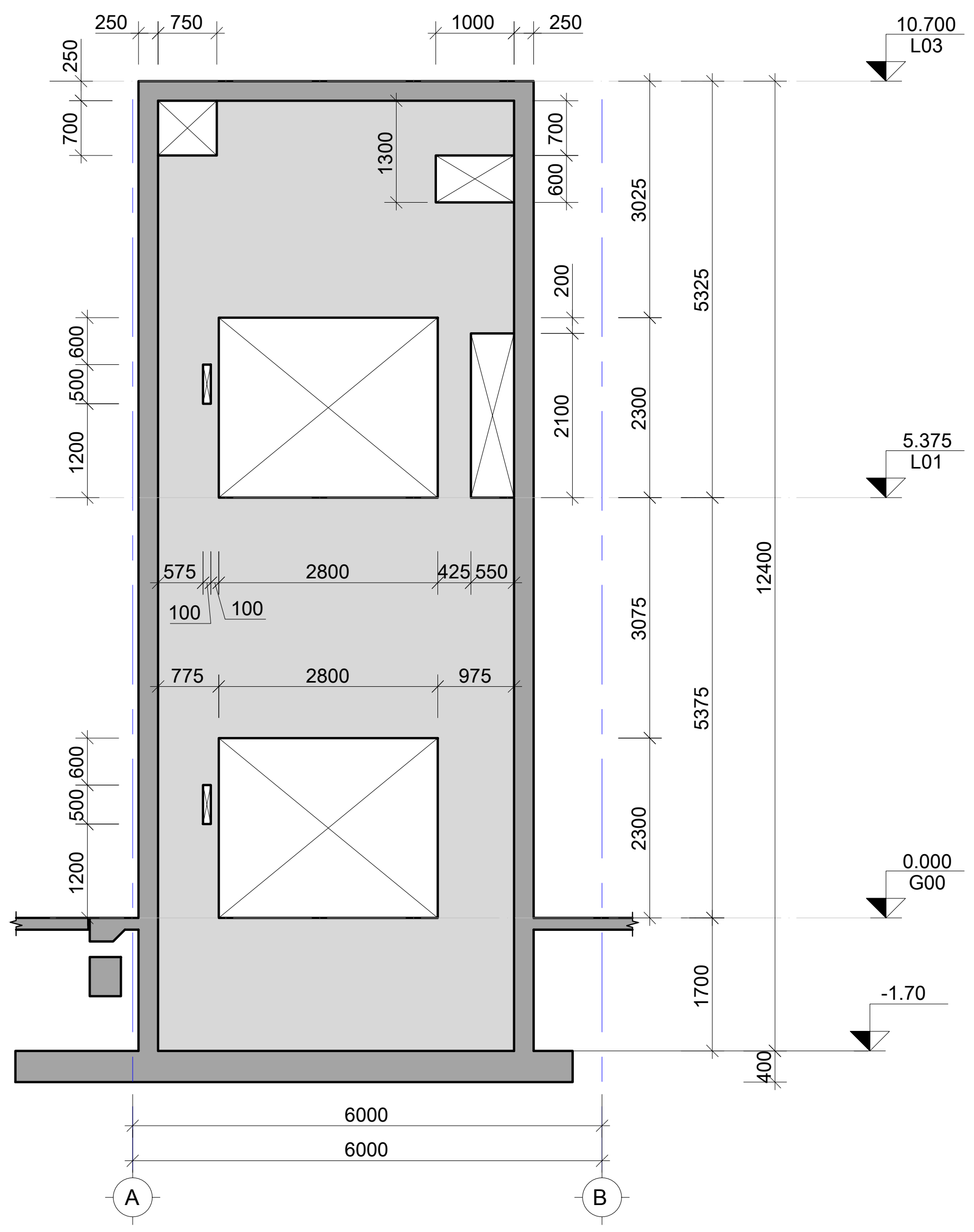

ჭრილი G-G

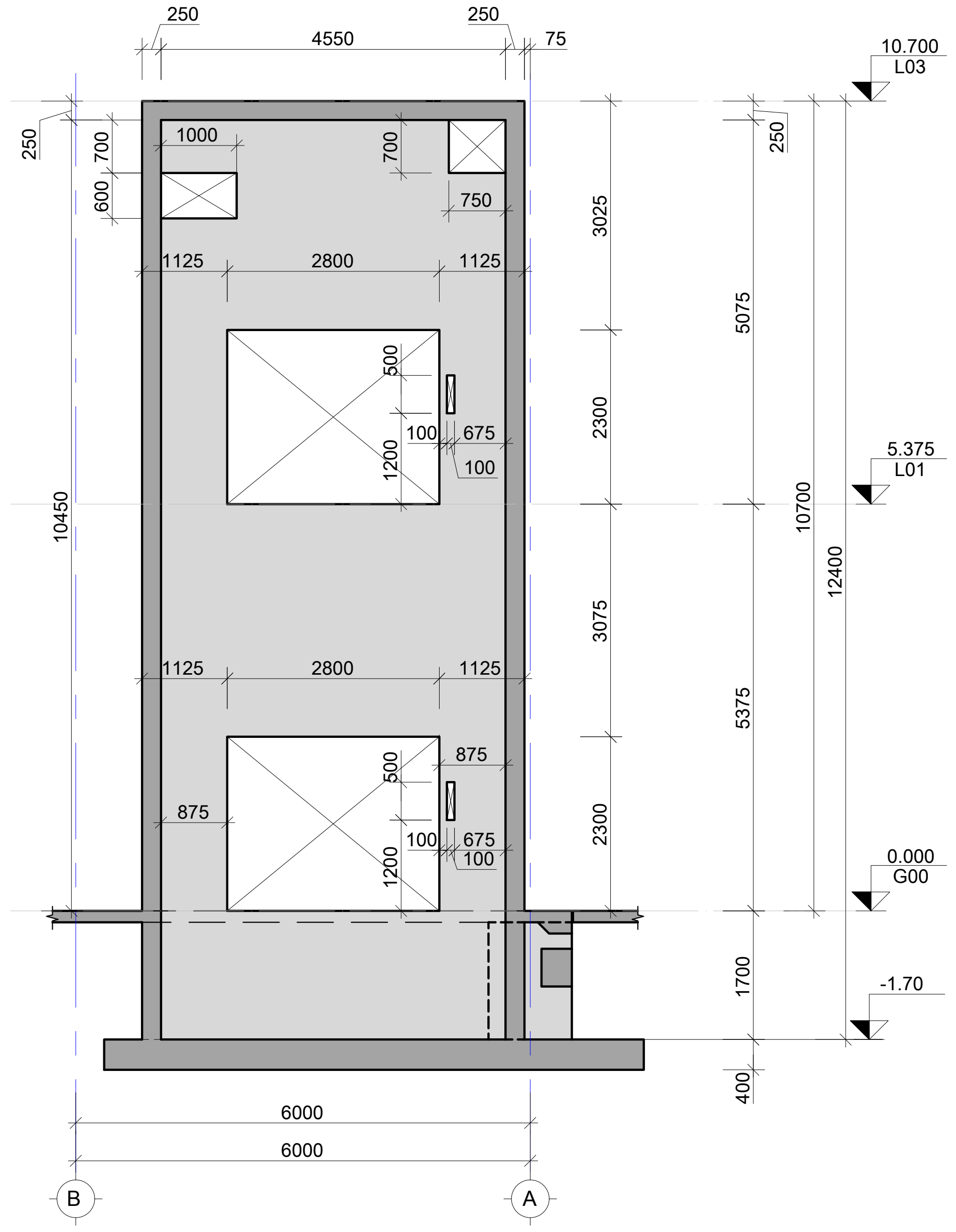

შენიშვნა:
NOTE:

1. მარკირებები S-1101...S-1104 ფურცელზე.
2. წერტილოვანი საძირკვლები და საძირკვლის კვეთები იხ. S-1401...S-1405 ფურცლებზე
3. საძირკვლის სპეციფიკაცია იხ. S-1901 ფურცელზე.

No	Date	Revision	Issued by
----	----	----	----
----	----	----	----
----	----	----	----
----	----	----	----
----	----	----	----

სიტუაციური სქემა
KEY PLAN

მისამართი
ADDRESS: თბილისი, ბალანჩინის ქ. N14

საკადასტრო კოდი
CADASTRAL CODE: 01.13.01.004.175

პროექტი
PROJECT: კომერციული დანიშნულების შენობა (შოურუმი)

ნახაზი
DRWG.: ჭრილები ლიფტის შახტაზე

კონსტრუქტორი:
STRUCTURAL ENGINEER

გიორგი თაბაგარი
GIORGI TABAGARI
+995 598 54 22 96
info@tabagari.com

მთავარი კონსტრუქტორი: LEAD STRUCTURAL ENGINEER:	შეასრულა: ISSUED BY:	შეამოწმა APPROVED BY:
გ. თაბაგარი	----	----
	ფაილი FILE 01_FOUNDATION_FORMWORK	პროექტის №: PROJECT No 82P24
	ფორმატი PAPER SIZE A2	მასშტაბი SCALE ----
ნახ.კოდი DRWG. No S-1302	კორექტ. REVISION ----	სტადია STATUS სდ

16.07.2025

წ.ს. - 1
(18 ც)

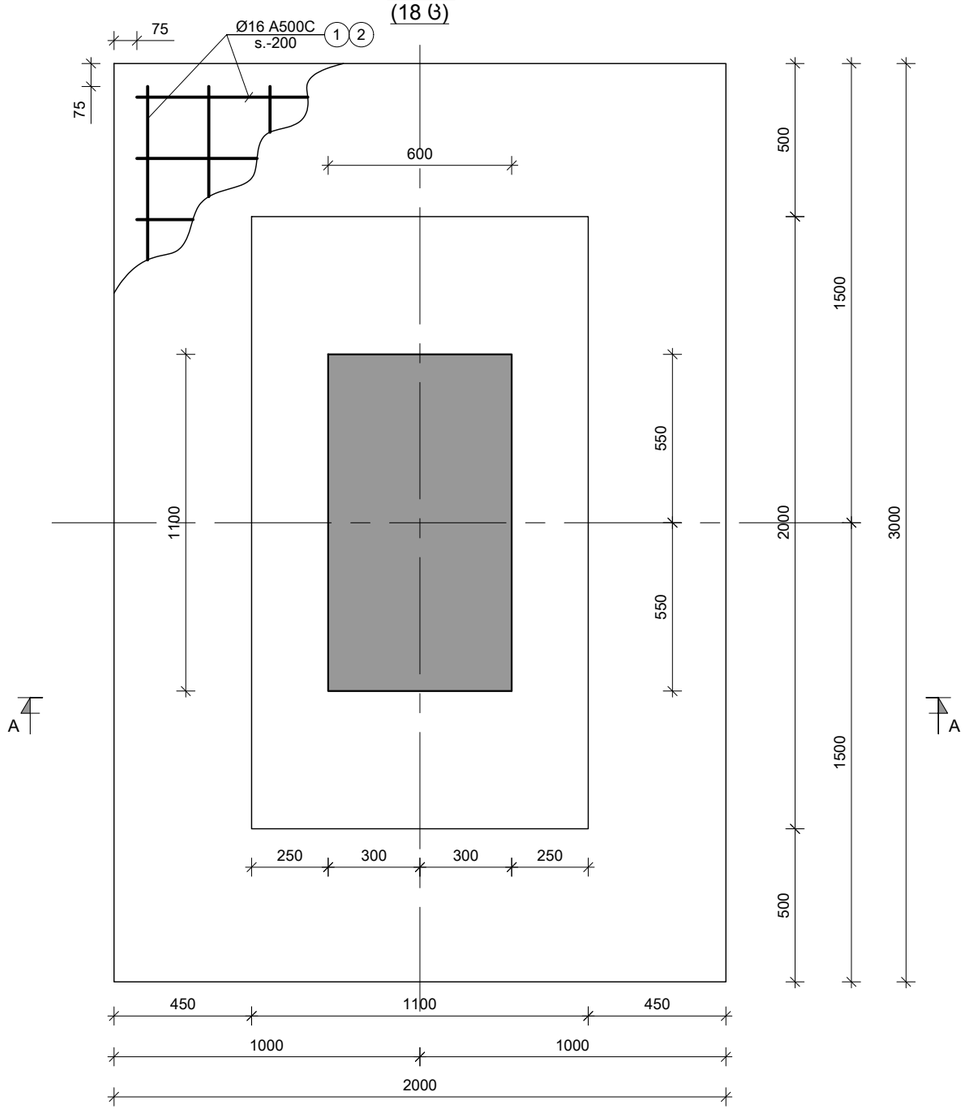

კვეთი A-A

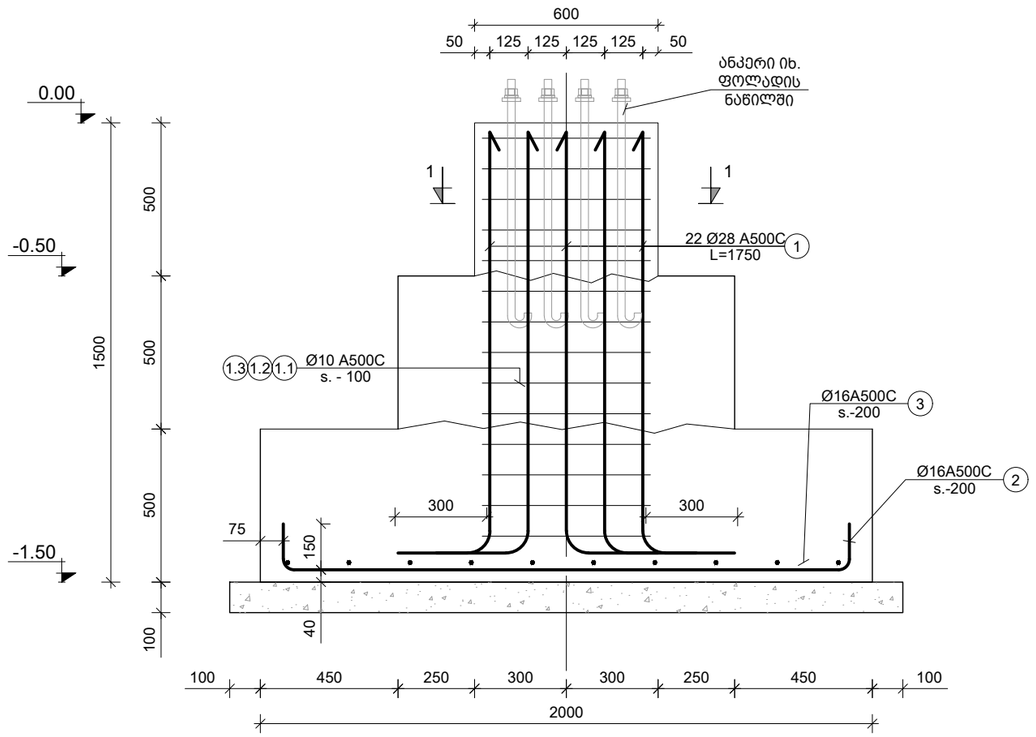

კვეთი 1-1

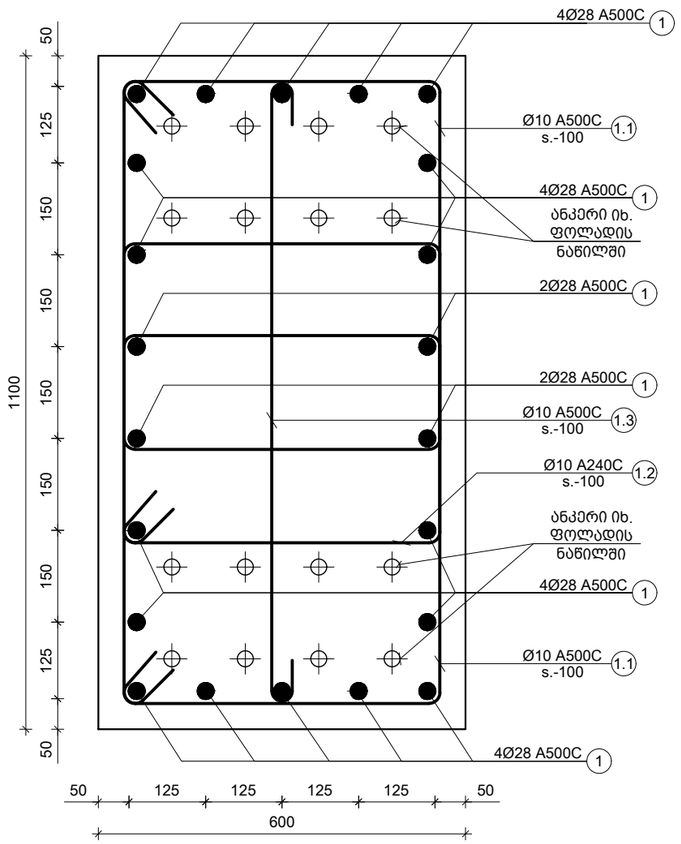

პოზ. №	ესკიზი	L მმ
1	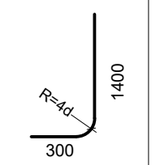	1700
2	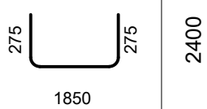	2400
3	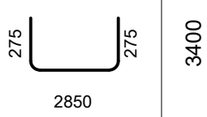	3400

პოზ. №	ესკიზი	L მმ
1.1	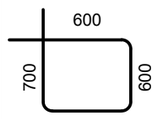	2400
1.2	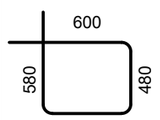	2160
1.3	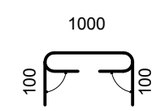	1200

შენიშვნა:
NOTE:

1. კვეთების მარკირება იხილეთ საყალიბე გეგმაზე.
2. საძირკვლის სპეციფიკაცია იხ. S-1901 ფურცელზე

No	Date	Revision	Issued by
----	----	----	----
----	----	----	----
----	----	----	----
----	----	----	----
----	----	----	----

სიტუაციური სქემა
KEY PLAN

მისამართი
ADDRESS
თბილისი, ბალანჩინის ქ. N14

საკადასტრო კოდი
CADASTRAL CODE
01.13.01.004.175

პროექტი
PROJECT
კომერციული დანიშნულების შენობა (შოურუმი)

ნახაზი
DRWG.
წერტილოვანი საძირკველი წ.ს.-1

არქიტექტურა:
ARCHITECT:

კონსტრუქტორი:
STRUCTURAL ENGINEER
გიორგი თაბაგარი
GIORGI TABAGARI
+995 598 54 22 96
info@tabagari.com

დამკვეთი
შპს "ნიუ ფორსი"

მთავარი კონსტრუქტორი:
LEAD STRUCTURAL ENGINEER:
გ. თაბაგარი

შესრულა:
ISSUED BY:

შეამოწმა
APPROVED BY:

ფაილი
FILE
03_FOUND. SECTION

პროექტის №:
PROJECT No
82P24

ფორმატი
PAPER SIZE
A3

მასშტაბი
SCALE

ნახ.კოდი
DRWG. No
S-1401

კორექტ.
REVISION

სტადია
STATUS
სდ

16.07.2025

წ.ს. - 2
(4 ც)

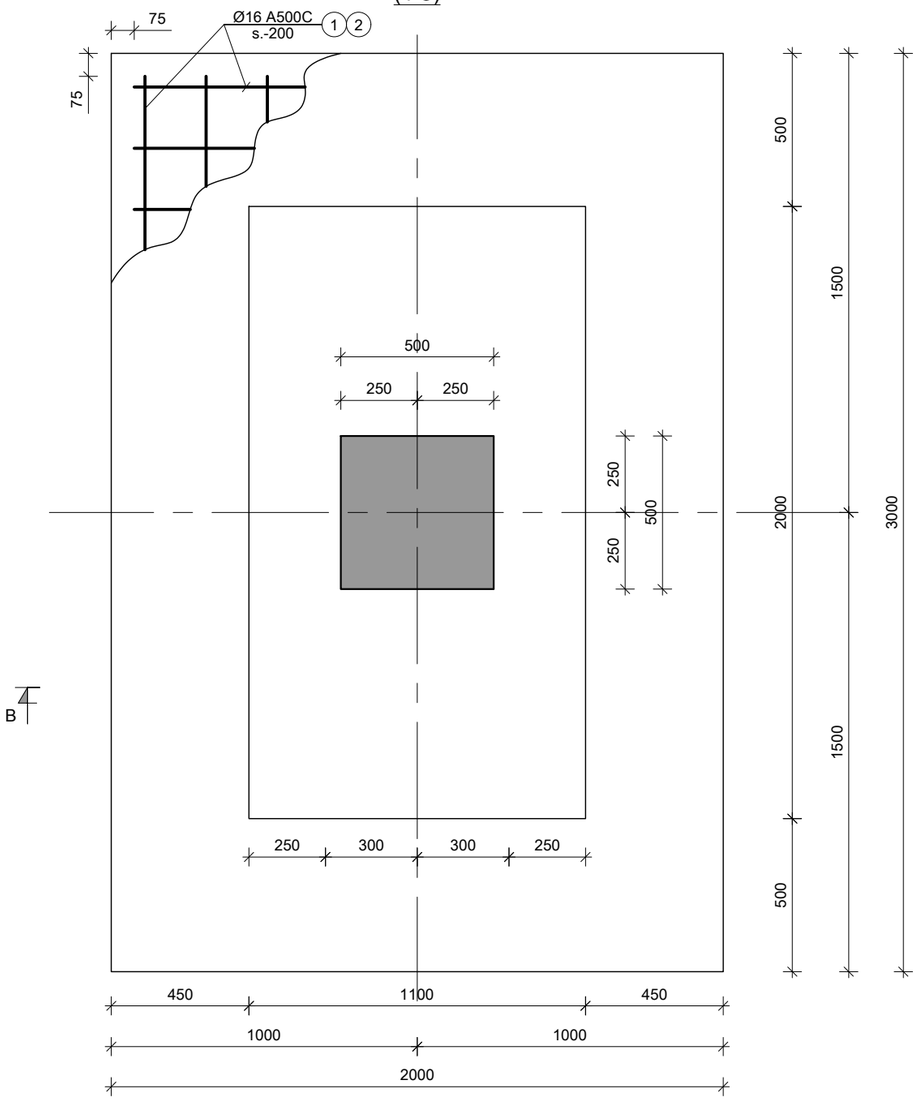

კვეთი B-B

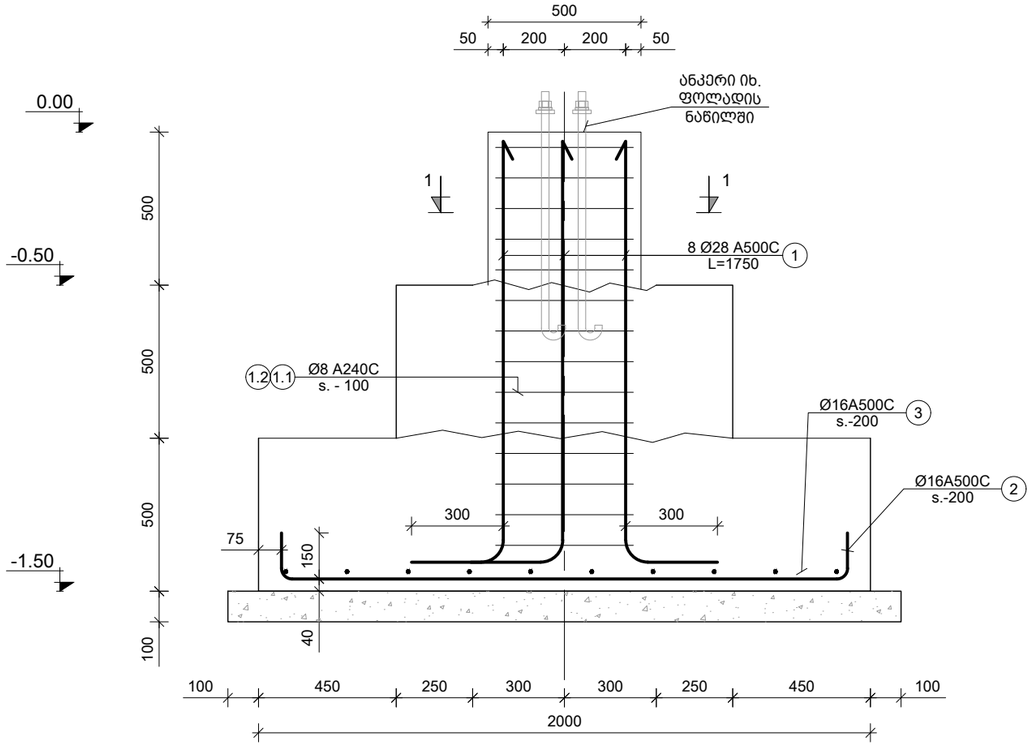

კვეთი 1-1

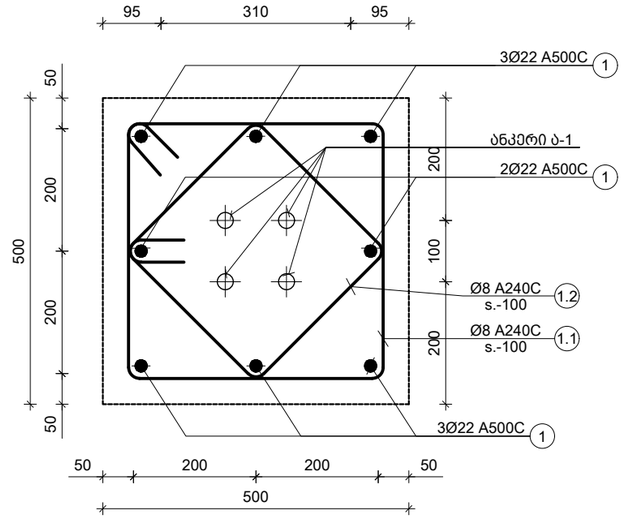

პოზ. №	ესკიზი	L მმ
1	R=4d, 1400, 300	1700
2	275, 275, 1850	2400
3	275, 275, 2850	3400

პოზ. №	ესკიზი	L მმ
1.1	500, 500, 400, 400	1800
1.2	400, 400, 300, 300	1400

შენიშვნა:
NOTE:
1. კვეთების მარკირება იხილეთ საყალიბე გეგმაზე.
2. საძირკვლის სპეციფიკაცია იხ. S-1901 ფურცელზე

No	Date	Revision	Issued by
----	----	----	----
----	----	----	----
----	----	----	----
----	----	----	----
----	----	----	----

სიტუაციური სქემა
KEY PLAN

მისამართი
ADDRESS
თბილისი, ბალანჩინის ქ. N14

საკადასტრო კოდი
CADASTRAL CODE
01.13.01.004.175

პროექტი
PROJECT
კომერციული დანიშნულების შენობა (შრომუში)

ნახაზი
DRWG.
წერტილოვანი საძირკველი წ.ს.-2

არქიტექტურა:
ARCHITECT:

კონსტრუქტორი:
STRUCTURAL ENGINEER
გიორგი თაბაგარი
GIORGI TABAGARI
+995 598 54 22 96
info@tabagari.com

დამკვეთი
შპს "ნიუ ფორსი"

მთავარი კონსტრუქტორი: LEAD STRUCTURAL ENGINEER:	შეასრულა: ISSUED BY:	შეამოწმა APPROVED BY:
გ. თაბაგარი	----	----
	ფაილი FILE: 03_FOUND. SECTION	პროექტის №: PROJECT No: 82P24
	ფორმატი PAPER SIZE: A3	მასშტაბი SCALE: ----
ნახ.კოდი DRWG. No: S-1402	კორექტ. REVISION: ----	სტადია STATUS: სდ

16.07.2025

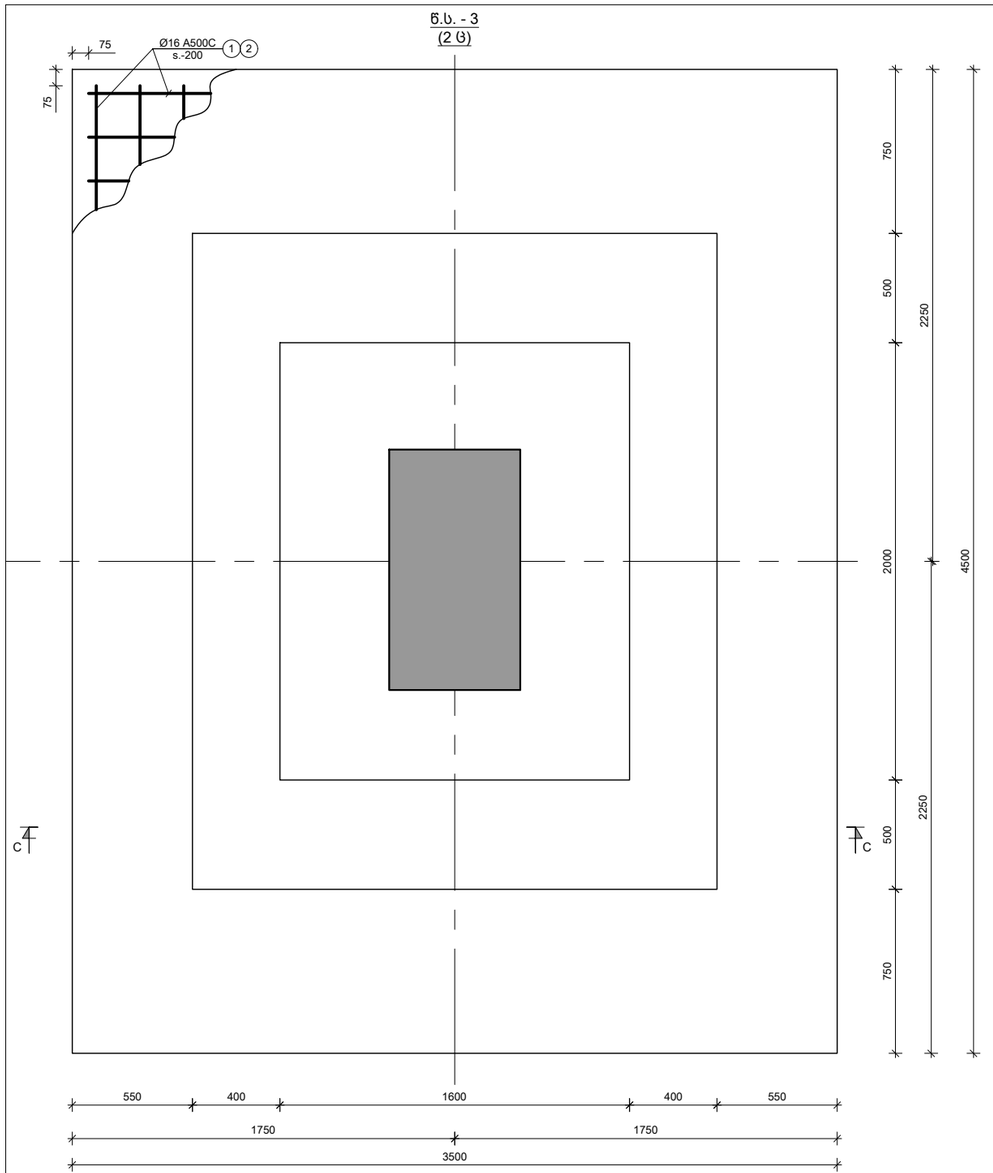

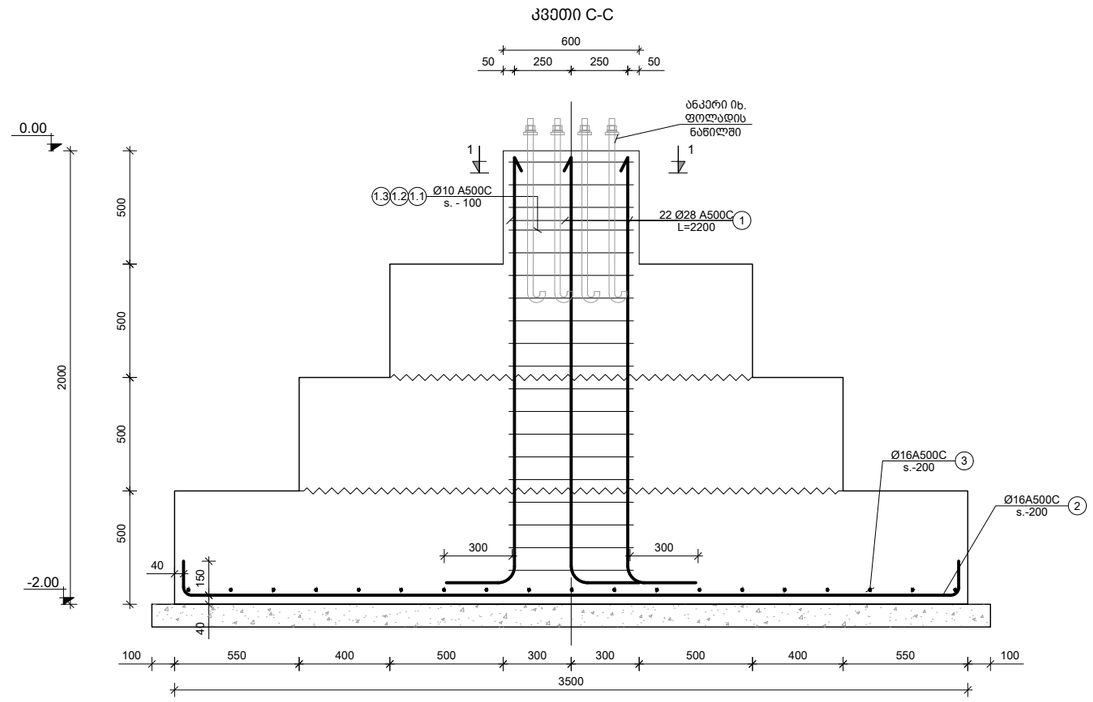

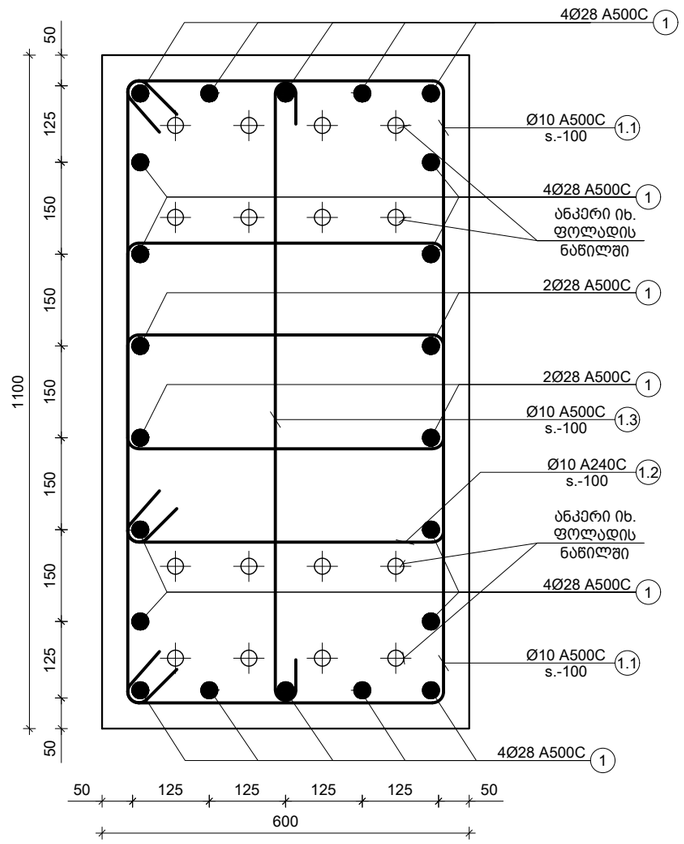

პოზ. №	ესკიზი	L მმ
1	R=4d, 1900, 300	2200
2	275, 275, 3350	3900
3	275, 275, 4350	4900

პოზ. №	ესკიზი	L მმ
1.1	600, 700, 600, 500	2400
1.2	600, 580, 480, 500	2160
1.3	1000, 100, 100	1200

შენიშვნა:
NOTE:

1. კვეთების მარკირება იხილეთ საყალიბე გეგმაზე.
2. საძირკვლის სპეციფიკაცია იხ. S-1901 ფურცელზე

No	Date	Revision	Issued by
----	----	----	----
----	----	----	----
----	----	----	----
----	----	----	----
----	----	----	----

სიტუაციური სქემა
KEY PLAN

მისამართი
ADDRESS
თბილისი, ბალანჩინის ქ. N14

საკადასტრო კოდი
CADASTRAL CODE
01.13.01.004.175

პროექტი
PROJECT
კომერციული დანიშნულების შენობა (შურუმი)

ნახაზი
DRWG.
წერტილოვანი საძირკველი წ.ს.-3

არქიტექტურა:
ARCHITECT:

კონსტრუქტორი:
STRUCTURAL ENGINEER
გიორგი თაბაგარი
GIORGI TABAGARI
+995 598 54 22 96
info@tabagari.com

დამკვეთი
შპს "ნიუ ფორსი"

მთავარი კონსტრუქტორი:
LEAD STRUCTURAL ENGINEER:
გ. თაბაგარი

შესრულა:
ISSUED BY:

შეამოწმა
APPROVED BY:

ფაილი
FILE
03_FOUND. SECTION

პროექტის №:
PROJECT No
82P24

ფორმატი
PAPER SIZE
A3

მასშტაბი
SCALE

ნახ.კოდი
DRWG. No
S-1405

კორექტ.
REVISION

სტატია
STATUS
სდ

16.07.2025

წ.ს. - 4
(4 ც)

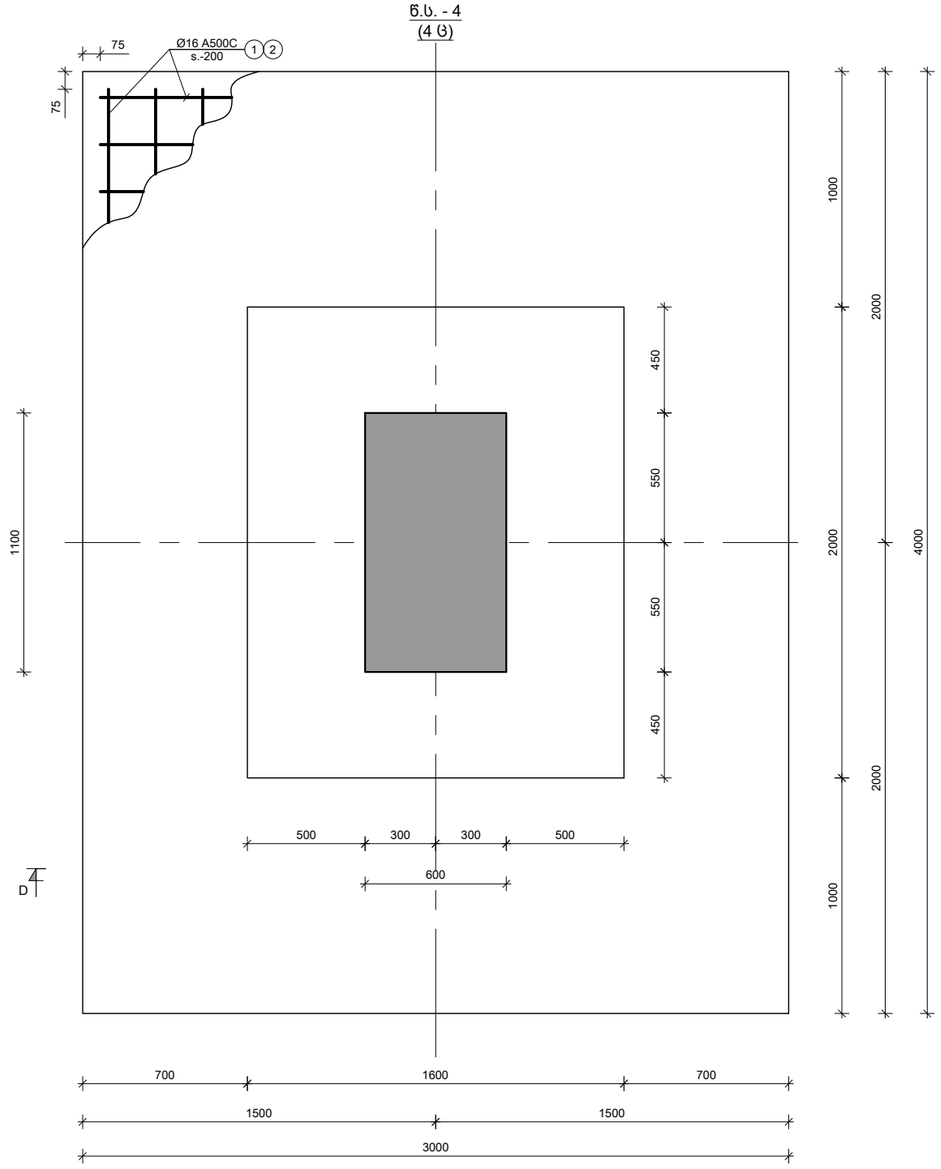

კვეთი D-D

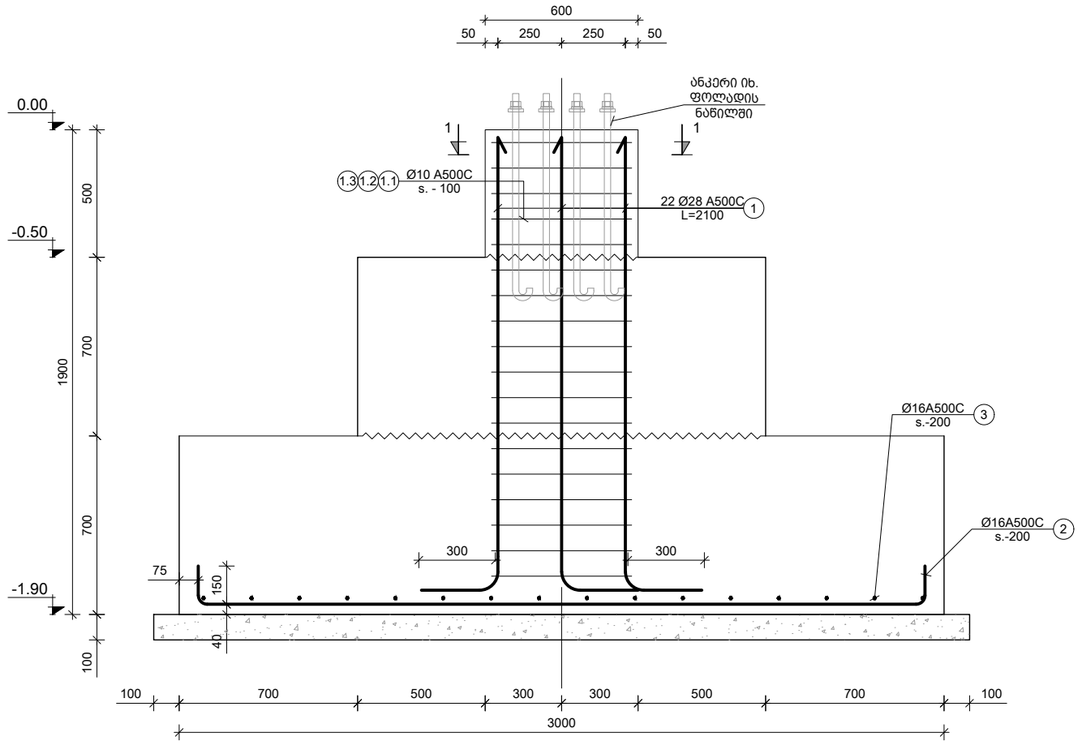

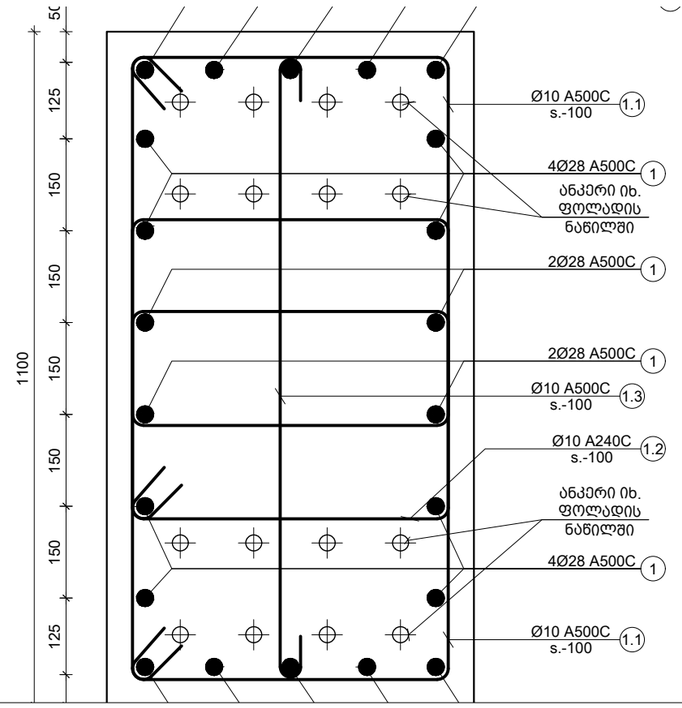

პოზ. №	ესკიზი	L მმ
1		2100
2		3400
3		4400

პოზ. №	ესკიზი	L მმ
1.1	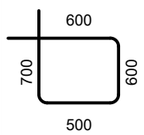	2400
1.2	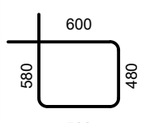	2160
1.3	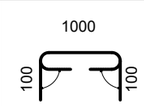	1200

შენიშვნა:
NOTE:

1. კვეთების მარკირება იხილეთ საყალიბე გეგმაზე.
2. საძირკვლის სპეციფიკაცია იხ. S-1901 ფურცელზე

----	----	----	----
----	----	----	----
----	----	----	----
----	----	----	----
----	----	----	----
No	Date	Revision	Issued by

სიტუაციური სქემა
KEY PLAN

მისამართი
ADDRESS
თბილისი, ბალანჩინის ქ. N14

საკადასტრო კოდი
CADASTRAL CODE
01.13.01.004.175

პროექტი
PROJECT
კომერციული დანიშნულების შენობა (შოურუმი)

ნახაზი
DRWG.
წერტილოვანი საძირკველი წ.ს.-4

არქიტექტურა: ARCHITECT:	კონსტრუქტორი: STRUCTURAL ENGINEER გიორგი თაბაგარი GIORGI TABAGARI +995 598 54 22 96 info@tabagari.com
დამკვეთი	შპს "ნიუ ფორსი"

მთავარი კონსტრუქტორი: LEAD STRUCTURAL ENGINEER: გ. თაბაგარი	შეასრულა: ISSUED BY: ----	შეამოწმა APPROVED BY: ----
	ფაილი FILE 03_FOUND. SECTION	პროექტის №: PROJECT No 82P24
	ფორმატი PAPER SIZE A3	მასშტაბი SCALE ----
ნახ.კოდი DRWG. No S-1404	კორექტ. REVISION ----	სტადია STATUS სდ

16.07.2025

საძირკვლის ფილის კვეთი 8-8

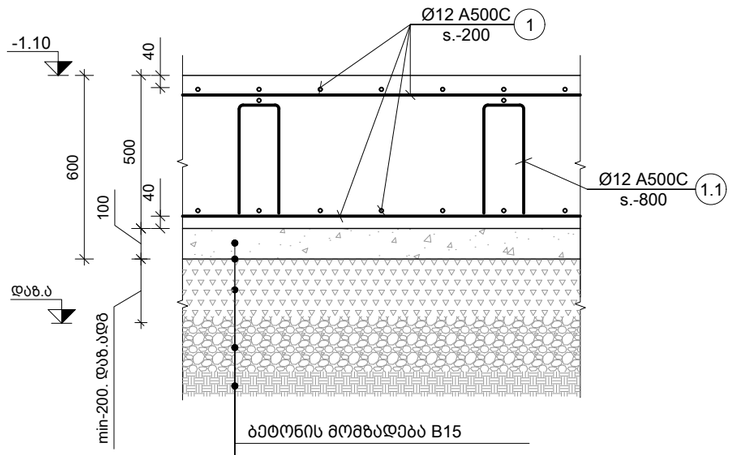

ბეტონის მომზადება B15

პოლიეთილენის ფენა

ქვიშა-ღორღის ნარევის მომასწორებელი ფენა

≈20-25 სმ სისქის ფენებად დატკეპნილი ბალასტი

საძირკვლის ფუძედ მიჩნეული გრუნტი, თიხნარი ძნელპლასტიკური კონსტიტენციის, გრუნტი-ფენა-2, სგე-I (იხ. გეოლოგიური კვლევა)

კვეთი 9-9

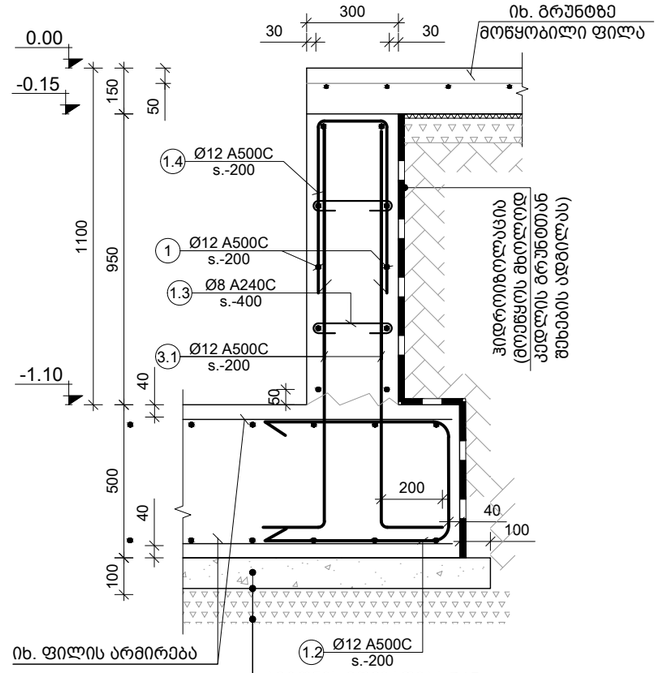

ბეტონის მომზადება B15

პოლიეთილენის ფენა

ქვიშა-ღორღის ნარევის მომასწორებელი ფენა

პოზ. №	ესკიზი	L მმ
1.1	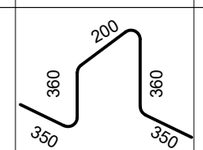	1620
1.2	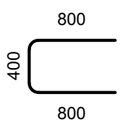	2000
1.3	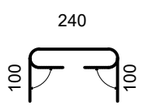	440

პოზ. №	ესკიზი	L მმ
1.4	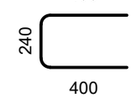	1040
3.1		1500

შენიშვნა:
NOTE:

1. კვეთების მარკირება იხილეთ საყალიბე გეგმაზე.
2. რანდკოჭის მუშა არმატურამ გაიაროს სვეტის ტანში უწყვეტად.
3. საძირკვლის სპეციფიკაცია იხ. S-1901 ფურცელზე

----	----	----	----
----	----	----	----
----	----	----	----
----	----	----	----
----	----	----	----
No	Date	Revision	Issued by

სიტუაციური სქემა
KEY PLAN

მისამართი
ADDRESS: თბილისი, ბალანჩინის ქ. N14

საკადასტრო კოდი
CADASTRAL CODE: 01.13.01.004.175

პროექტი
PROJECT: კომერციული დანიშნულების შენობა (შოურუმი)

ნახაზი
DRWG.

კვეთები ესკალატორის თანაორმოზე

არქიტექტურა:
ARCHITECT:

კონსტრუქტორი:
STRUCTURAL ENGINEER
გიორგი თაბაგარი
GIORGI TABAGARI
+995 598 54 22 96
info@tabagari.com

დამკვეთი: შპს "ნიუ ფორსი"

მთავარი კონსტრუქტორი:
LEAD STRUCTURAL ENGINEER: გ. თაბაგარი

შესრულა:
ISSUED BY: ----

შეამოწმა
APPROVED BY: ----

ფაილი
FILE: 03_FOUND. SECTION

პროექტის №:
PROJECT No: 82P24

ფორმატი
PAPER SIZE: A3

მასშტაბი
SCALE: ----

ნახ.კოდი
DRWG. No: S-1501

კორექტ.
REVISION: ----

სტადია
STATUS: სდ

16.07.2025

საძირკვლის ფილის კვეთი 10-10

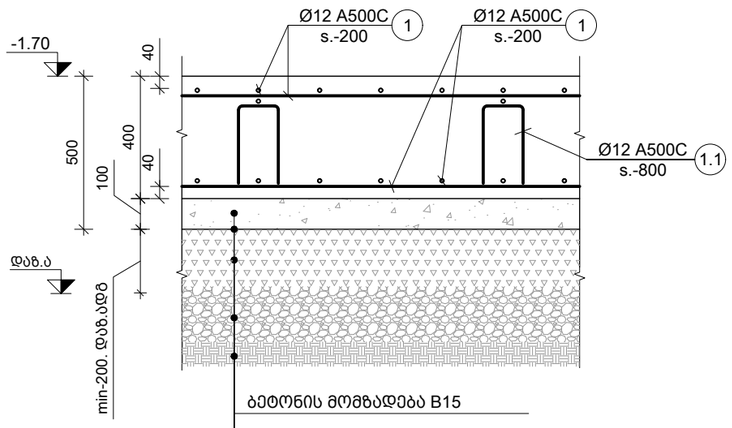

ბეტონის მომზადება B15

პოლიეთილენის ფენა

ქვიშა-ღორღის ნარევის მომასწორებელი ფენა

≈20-25 სმ სისქის ფენებად დატკეპნილი ბალასტი

საძირკვლის ფუძედ მიჩნეული გრუნტი, თიხნარი ძნელპლასტიკური კონსისტენციის, გრუნტი-ფენა-2, სგე-I (იხ. გეოლოგიური კვლევა)

კვეთი 11-11 (კედლების ადგილას)

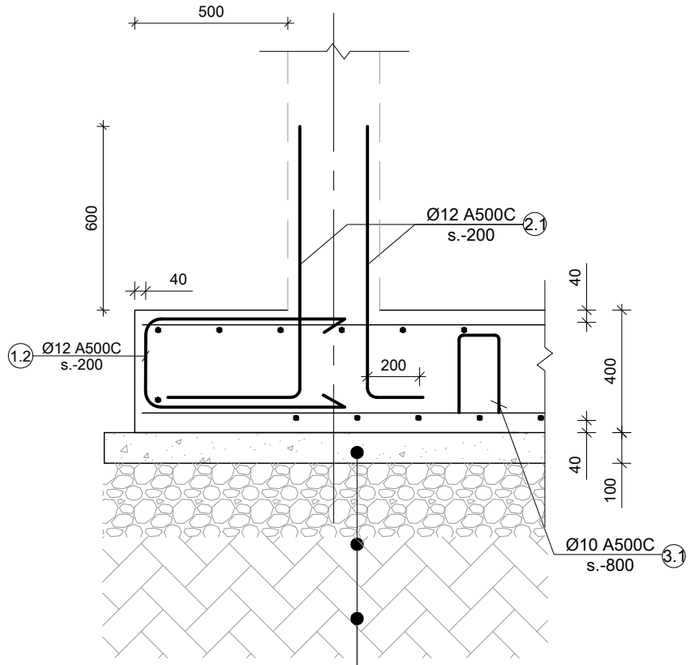

ბეტონის მომზადება B15

≈20-25 სმ სისქის ფენებად დატკეპნილი ბალასტი (რეკომენდებულია მდინარის ხვინჭა)

ძირითადი ქანი (იხ. გეოლოგია)

შენიშვნა:
NOTE:

1. კვეთების მარკირება იხილეთ საყალიბე გეგმაზე.
2. რანდკოჭის მუშა არმატურამ გაიაროს სვეტის ტანში უწყვეტად.
3. საძირკვლის სპეციფიკაცია იხ. S-1901 ფურცელზე

----	----	----	----
----	----	----	----
----	----	----	----
----	----	----	----
----	----	----	----
No	Date	Revision	Issued by

სიტუაციური სქემა
KEY PLAN

მისამართი
ADDRESS: თბილისი, ბალანჩინის ქ. N14

საკადასტრო კოდი
CADASTRAL CODE: 01.13.01.004.175

პროექტი
PROJECT: კომერციული დანიშნულების შენობა (შუურუმი)

ნახაზი
DRWG.

კვეთები ლიფტის თანაორმოზე

არქიტექტურა: ARCHITECT:	კონსტრუქტორი: STRUCTURAL ENGINEER გიორგი თაბაგარი GIORGI TABAGARI +995 598 54 22 96 info@tabagari.com
დამკვეთი	შპს "ნიუ ფორსი"

მთავარი კონსტრუქტორი: LEAD STRUCTURAL ENGINEER:	შესრულა: ISSUED BY:	შეამოწმა APPROVED BY:
გ. თაბაგარი	----	----
	ფაილი FILE: 03_FOUND. SECTION	პროექტის №: PROJECT No: 82P24
	ფორმატი PAPER SIZE: A3	მასშტაბი SCALE: ----

ნახ.კოდი DRWG. No	კორექტ. REVISION	სტადია STATUS
S-1502	----	სდ

16.07.2025

კვეთი 12-12

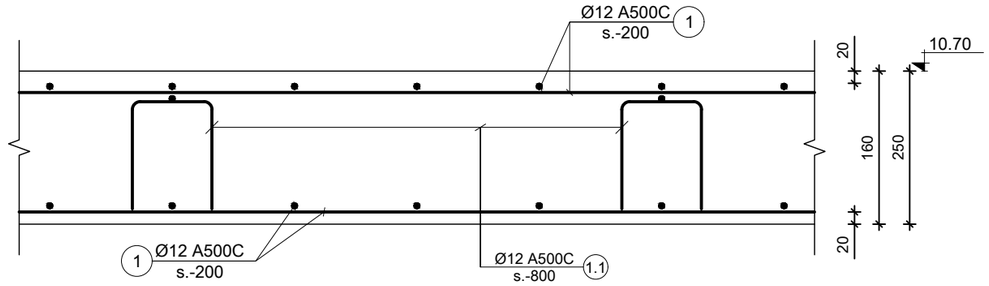

კვეთი 13-13

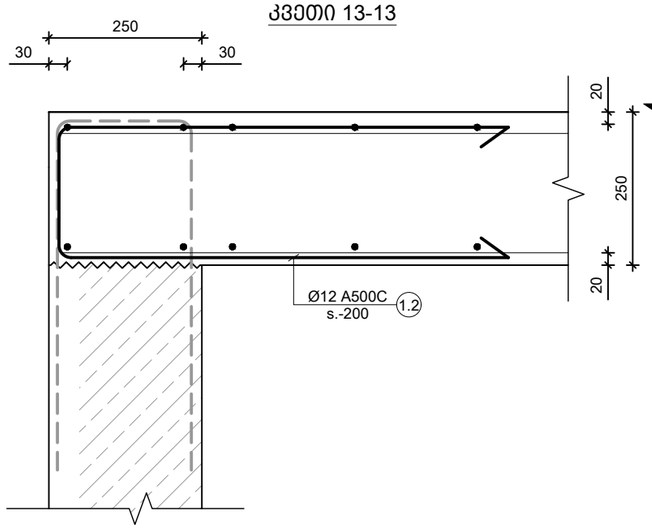

ფილის არმირების ტიპიური ფრაგმენტი

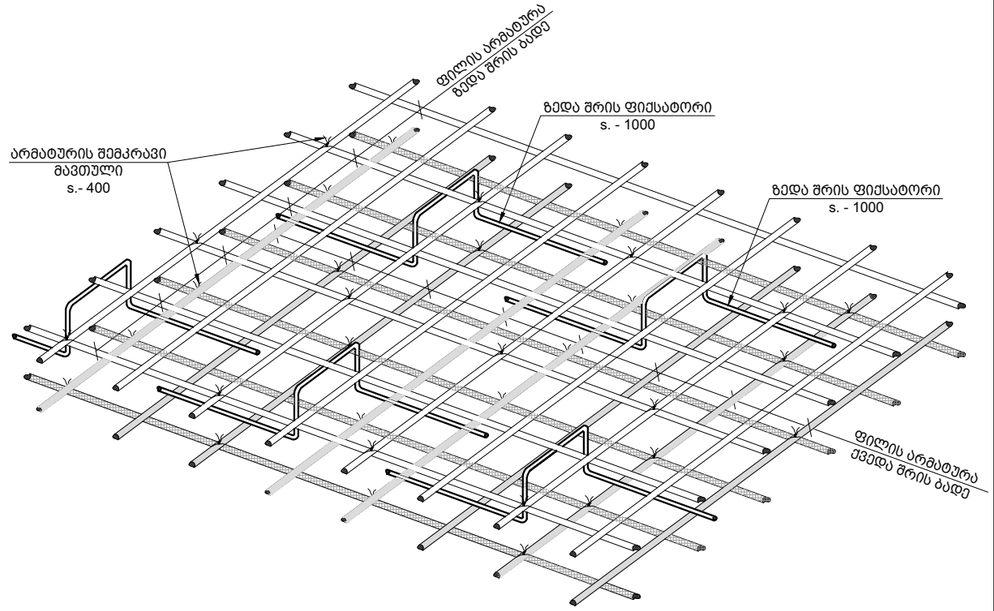

პოზ. №	ესკიზი	L მმ
1.1	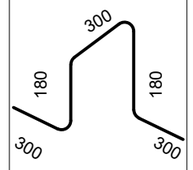	1260
1.2	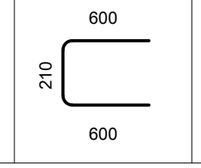	1410

შენიშვნა:
NOTE:

1. კვეთების მარკირება იხილეთ საყალიბე გეგმაზე.
2. რანდკოჭის მუშა არმატურამ გაიაროს სვეტის ტანში უწყვეტად.
3. საძირკვლის სპეციფიკაცია იხ. S-1901 ფურცელზე

No	Date	Revision	Issued by
----	----	----	----
----	----	----	----
----	----	----	----
----	----	----	----
----	----	----	----

სიტუაციური სქემა
KEY PLAN

მისამართი
ADDRESS: თბილისი, ბალანჩინის ქ. N14

საკადასტრო კოდი
CADASTRAL CODE: 01.13.01.004.175

პროექტი
PROJECT: კომერციული დანიშნულების შენობა (შრომუმი)

ნახაზი
DRWG.

კვეთები ლიფტის გადახურვის ფილაზე

არქიტექტურა: ARCHITECT:	კონსტრუქტორი: STRUCTURAL ENGINEER გიორგი თაბაგარი GIORGI TABAGARI +995 598 54 22 96 info@tabagari.com
დამკვეთი	შპს "ნიუ ფორსი"

მთავარი კონსტრუქტორი: LEAD STRUCTURAL ENGINEER:	შესრულა: ISSUED BY:	შემოწმა APPROVED BY:
გ. თაბაგარი	----	----
	ფაილი FILE: 03_FOUND. SECTION	პროექტის №: PROJECT No: 82P24
	ფორმატი PAPER SIZE: A3	მასშტაბი SCALE: ----

ნახ.კოდი DRWG. No	კორექტ. REVISION	სტადია STATUS
S-1503	----	სდ

16.07.2025

კვეთი 14-14

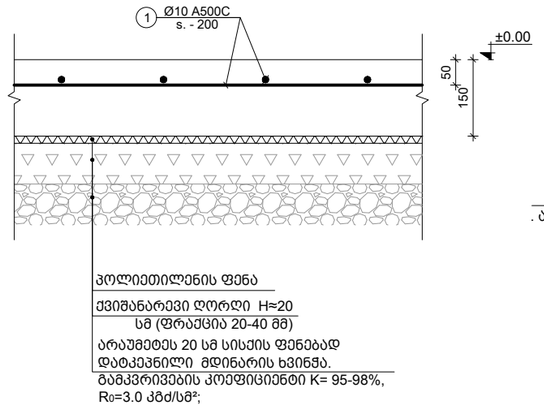

კვეთი 15-15

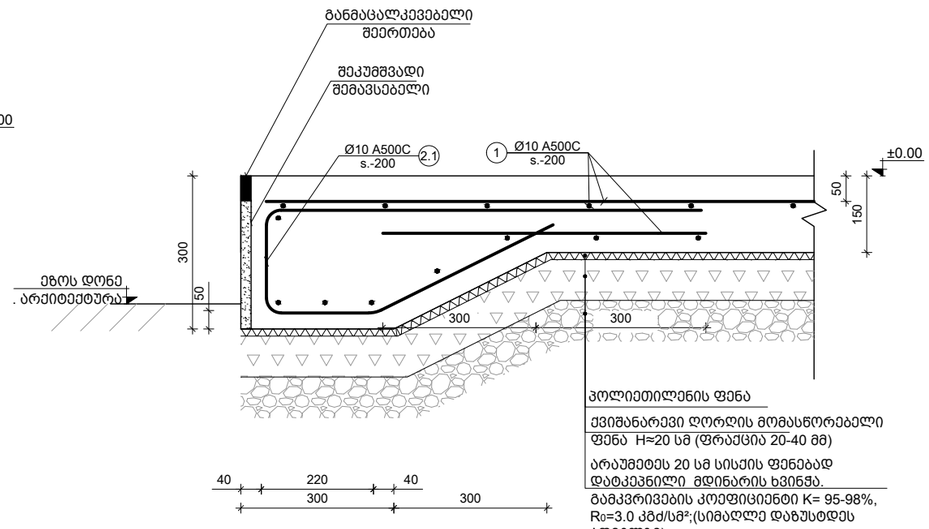

რანდკოჭი რ.კ.-1
(კვეთი 1-1)

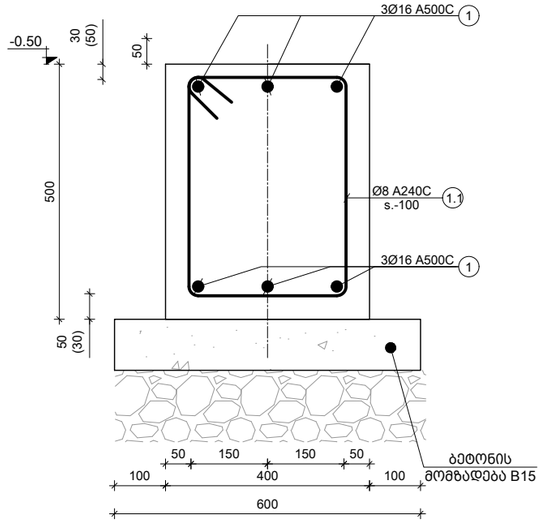

კვეთი 16-16

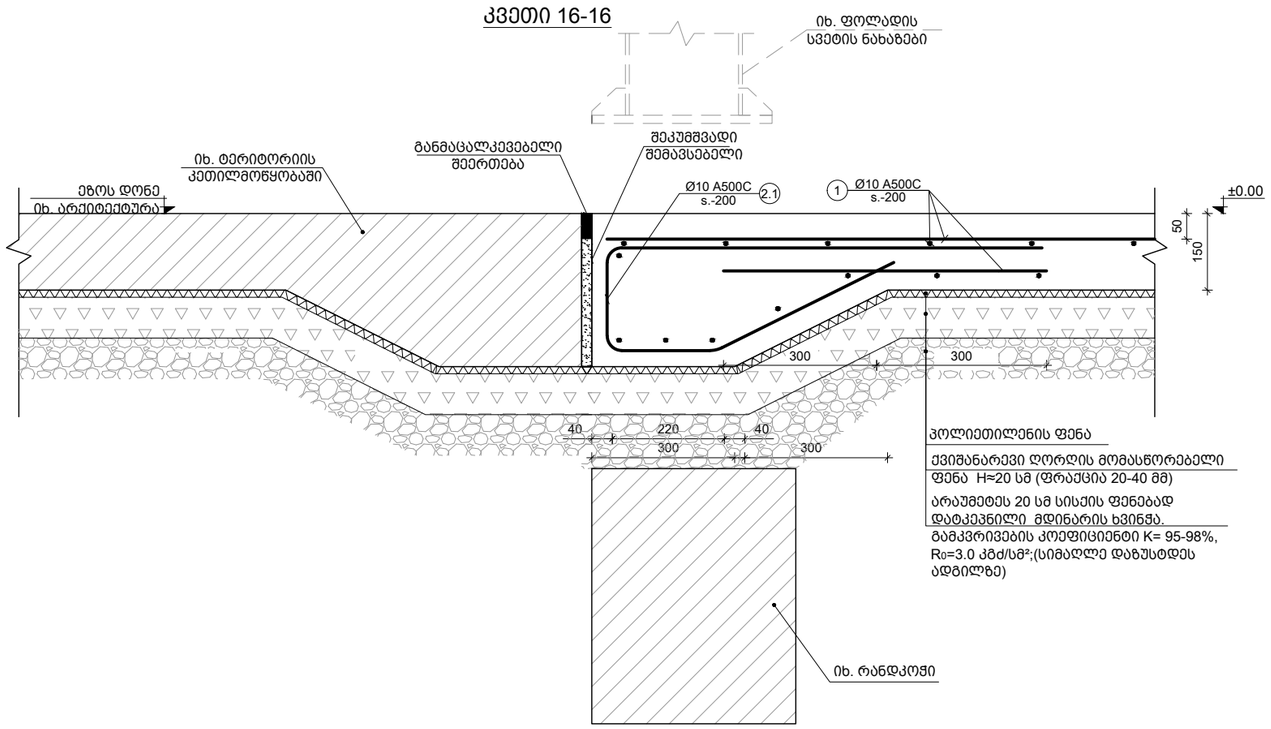

პოზ. №	ესკიზი	L მმ
2.1	850, 200, 220, 400	1670
1.1	400, 520, 420, 300	1640

შენიშვნა:
NOTE:

1. კვეთების მარკირება იხილეთ საყალიბე გეგმაზე.
2. რანდკოჭის მუშა არმატურამ გაიაროს სვეტის ტანში უწყვეტად.
3. საძირკვლის სპეციფიკაცია იხ. S-1901 ფურცელზე

No	Date	Revision	Issued by
----	----	----	----
----	----	----	----
----	----	----	----
----	----	----	----
----	----	----	----

სიტუაციური სქემა
KEY PLAN

მისამართი
ADDRESS
თბილისი, ბალანჩინის ქ. N14

საკადასტრო კოდი
CADASTRAL CODE
01.13.01.004.175

პროექტი
PROJECT
კომერციული დანიშნულების შენობა (შოურუმი)

ნახაზი
DRWG.
კვეთები გრუნტზე მოწყობილ ფილაზე და რანდკოჭზე

არქიტექტურა: ARCHITECT:	კონსტრუქტორი: STRUCTURAL ENGINEER გიორგი თაბაგარი GIORGI TABAGARI +995 598 54 22 96 info@tabagari.com
დამკვეთი	შპს "ნიუ ფორსი"

მთავარი კონსტრუქტორი: LEAD STRUCTURAL ENGINEER:	შესრულა: ISSUED BY:	შეამოწმა APPROVED BY:
გ. თაბაგარი	----	----
	ფაილი FILE 03_FOUND. SECTION	პროექტის №: PROJECT No 82P24
	ფორმატი PAPER SIZE A3	მასშტაბი SCALE ----
ნახ.კოდი DRWG. No S-1601	კორექტ. REVISION ----	სტადია STATUS სდ

16.07.2025

ფილაში განივი არმირების მოწყობის ფრაგმენტი ფ-1

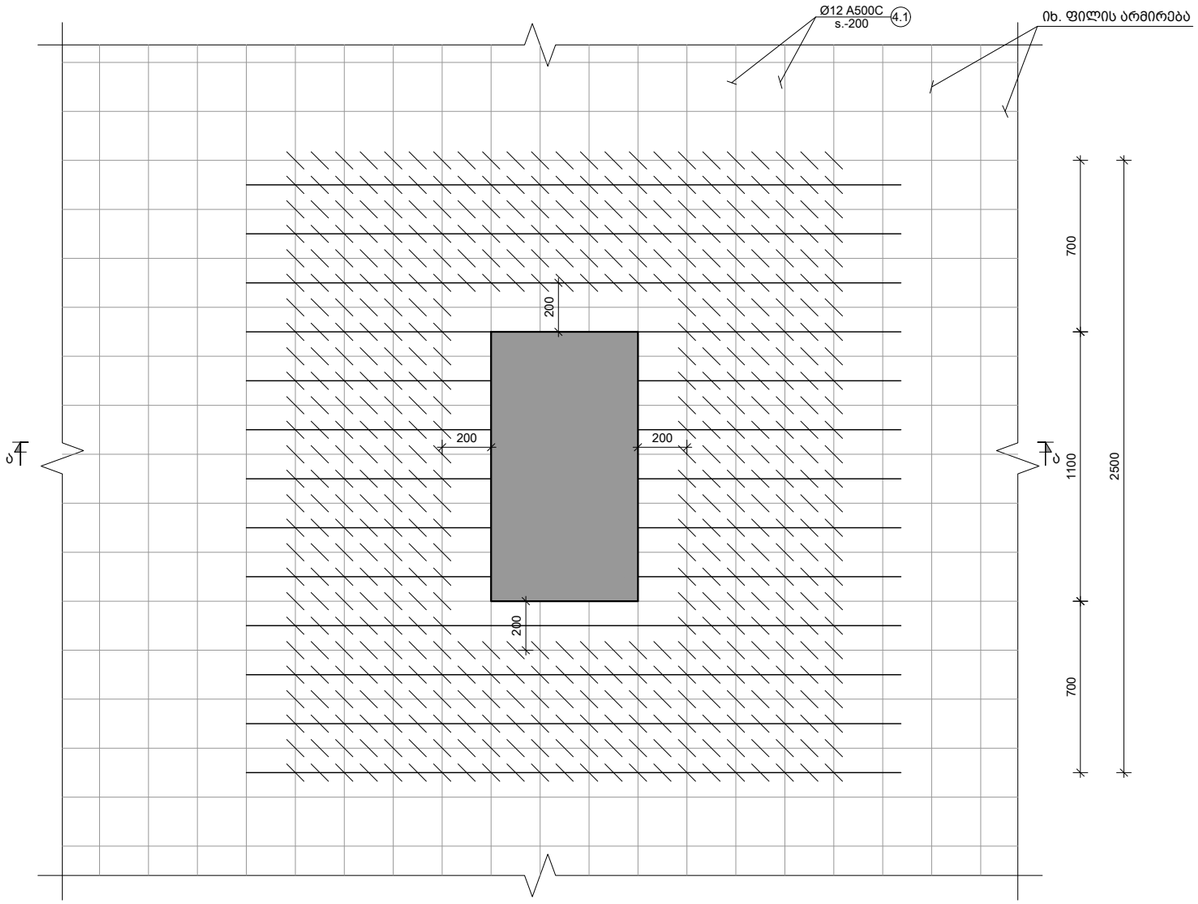

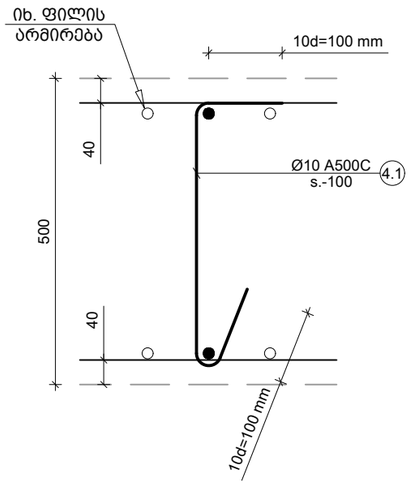

პოზ. №	ესკიზი	L მმ
4.1	100 / 420 / 100	620

კვეთი ა-ა

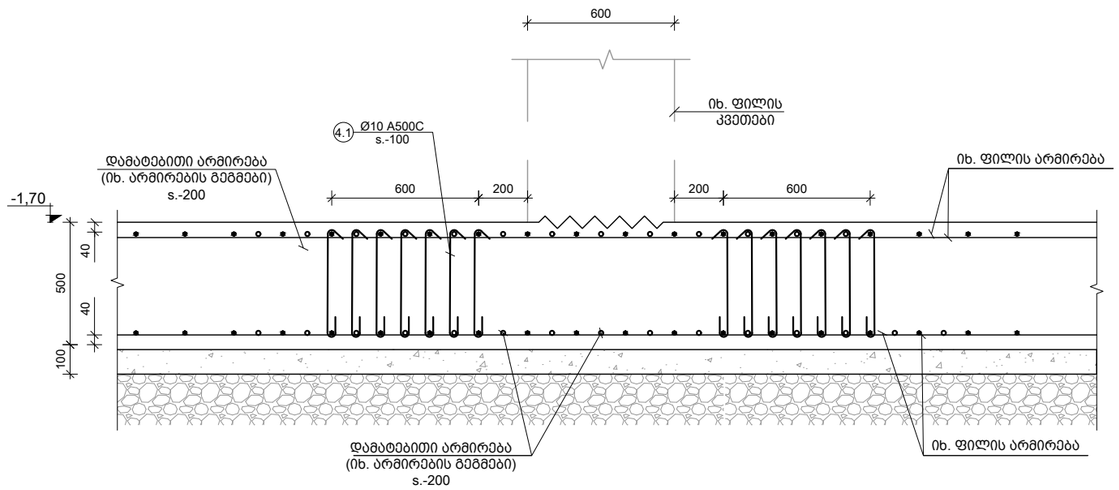

შენიშვნა:
NOTE:

1. კვეთების მარკირება იხილეთ საყალიბე გეგმაზე.
2. რანდკოჭის მუშა არმატურამ გაიაროს სვეტის ტანში უწყვეტად.
3. საძირკვლის სპეციფიკაცია იხ. S-1901 ფურცელზე

No	Date	Revision	Issued by
----	----	----	----
----	----	----	----
----	----	----	----
----	----	----	----
----	----	----	----

სიტუაციური სქემა
KEY PLAN

მისამართი
ADDRESS: თბილისი, ბალანჩინის ქ. N14

საკადასტრო კოდი
CADASTRAL CODE: 01.13.01.004.175

პროექტი
PROJECT: კომერციული დანიშნულების შენობა (შურუმი)

ნახაზი
DRWG.: ფრაგმენტი 1

არქიტექტურა:
ARCHITECT:

კონსტრუქტორი:
STRUCTURAL ENGINEER
გიორგი თაბაგარი
GIORGI TABAGARI
+995 598 54 22 96
info@tabagari.com

დამკვეთი: შპს "ნიუ ფორსი"

მთავარი კონსტრუქტორი:
LEAD STRUCTURAL ENGINEER: გ. თაბაგარი

შეასრულა:
ISSUED BY: ----

შეამოწმა
APPROVED BY: ----

ფაილი
FILE: 03_FOUND. SECTION

პროექტის №:
PROJECT No: 82P24

ფორმატი
PAPER SIZE: A3

მასშტაბი
SCALE: ----

ნახ.კოდი
DRWG. No: S-1701

კორექტ.
REVISION: ----

სტადია
STATUS: სდ

16.07.2025

გადახურვის ფილის არმირების ტიპიური კვეთი 5.375 ნიშნულზე

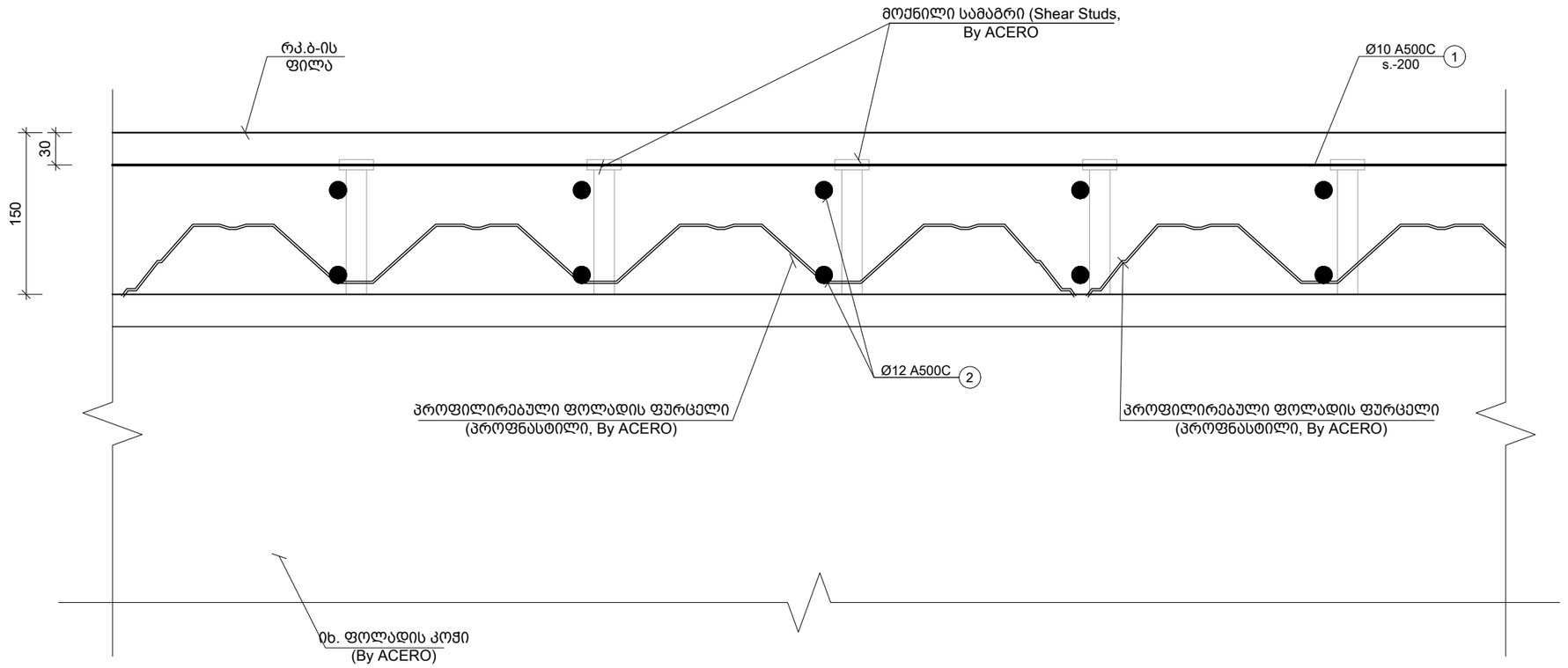

შენიშვნა:
NOTE:

1. ფოლადის ელემენტების მარკირების სქემა იხ. ფოლადის კონსტრუქციების ნაწილში
2. კომპოზიტური ფილის მეტალის პროფილირებული ფურცლის განლაგების სქემა იხ. პროექტის ფოლადის კონსტრუქციების ნაწილში

No	Date	Revision	Issued by
----	----	----	----
----	----	----	----
----	----	----	----
----	----	----	----
----	----	----	----

სიტუაციური სქემა
KEY PLAN

მისამართი
ADDRESS: თბილისი, ბალანჩინის ქ. N14

საკადასტრო კოდი
CADASTRAL CODE: 01.13.01.004.175

პროექტი
PROJECT: კომერციული დანიშნულების შენობა (შპურუმი)

ნახაზი
DRWG.
გადახურვის ფილის არმირების ტიპიური კვეთი 5.375 ნიშნულზე

არქიტექტურა: ARCHITECT:	კონსტრუქტორი: STRUCTURAL ENGINEER გიორგი თაბაგარი GIORGI TABAGARI +995 598 54 22 96 info@tabagari.com
დამკვეთი	შპს "ნიუ ფორსი"

მთავარი კონსტრუქტორი: LEAD STRUCTURAL ENGINEER:	შესრულა: ISSUED BY:	შემოწმა APPROVED BY:
გ. თაბაგარი	----	----
	ფაილი FILE: 03_FOUND. SECTION	პროექტის №: PROJECT No: 82P24
	ფორმატი PAPER SIZE: A3	მასშტაბი SCALE: ----

ნახ.კოდი DRWG. No	კორექტ. REVISION	სტადია STATUS
S-1701	----	სდ

16.07.2025

მონოლითური კედელი
მ.კ.-2

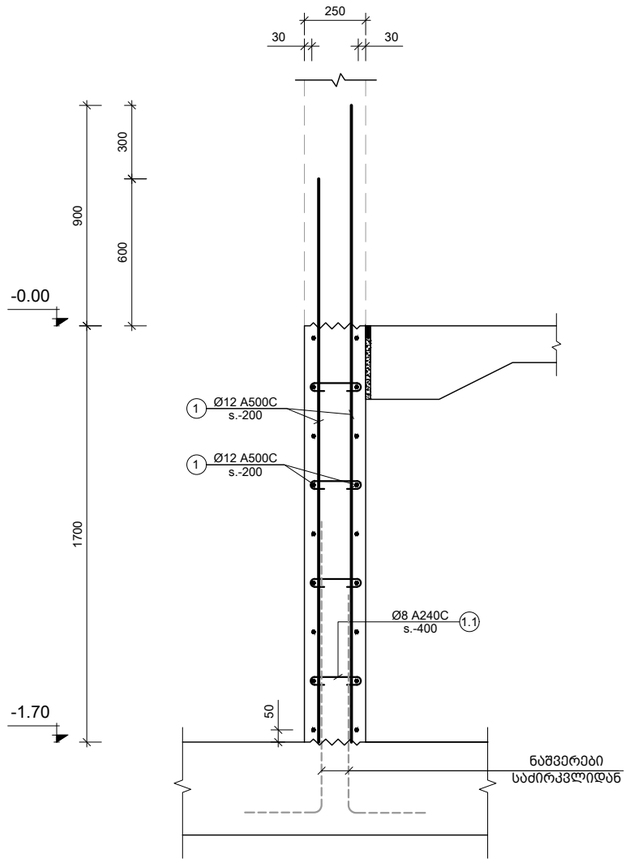

მონოლითური კედელი
მ.კ.-2

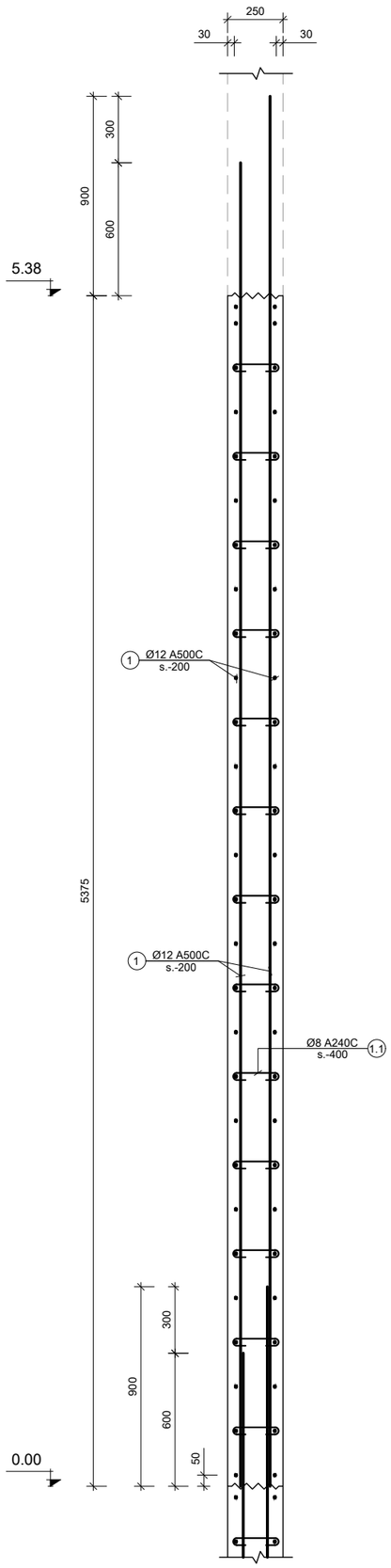

მონოლითური კედელი
მ.კ.-2

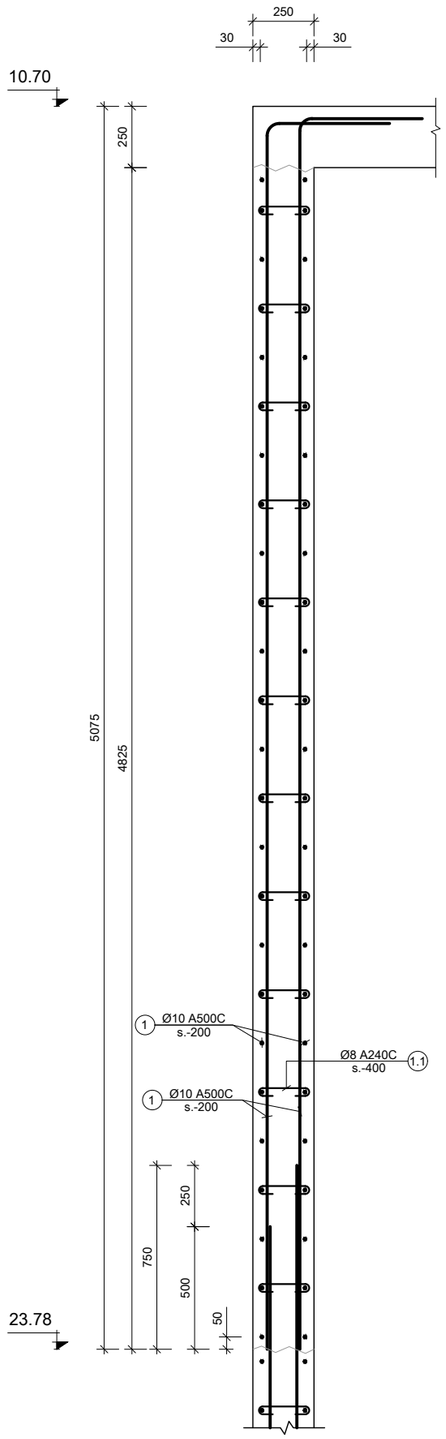

შენიშვნა:
NOTE:

1. ნახაზი დამუშავებულია 2024.10.17 თარიღში მიღებული არქიტექტურის საფუძველზე.
2. კედლების მარკირება იხილეთ ######...####### ფურცლებზე.
3. კედლების სპეციფიკაცია იხილეთ ###### ფურცლებზე.

----	----	----	----
----	----	----	----
----	----	----	----
----	----	----	----
----	----	----	----
No	Date	Revision	Issued by

სიტუაციური სქემა
KEY PLAN

მისამართი
ADDRESS
თბილისი, ბალანჩინის ქ. N14

საკადასტრო კოდი
CADASTRAL CODE
01.13.01.004.175

პროექტი
PROJECT
კომერციული დანიშნულების შენობა (შოურუმი)

ნახაზი
DRWG.
მონოლითური კედლების კვეთები მ.კ.-2

არქიტექტურა: ARCHITECT:	კონსტრუქტორი: STRUCTURAL ENGINEER გიორგი თაბაგარი GIORGI TABAGARI +995 598 54 22 96 info@tabagari.com
დამკვეთი	შპს "ნიუ ფორსი"

მთავარი კონსტრუქტორი: LEAD STRUCTURAL ENGINEER:	შესრულა: ISSUED BY:	შეამოწმა APPROVED BY:
გ. თაბაგარი	----	----
	ფაილი FILE: 04_R.C. WALL_კონები_SECTION	პროექტის №: PROJECT No 82P24
	ფორმატი PAPER SIZE: A3	მასშტაბი SCALE: ----

ნახ.კოდი DRWG. No	კორექტ. REVISION	სტადია STATUS
S-1801	----	სდ

16.07.2025

მონოლითური კედლების მ.კ.-2-ის ღიობის გაძლიერების ფრაგმენტი
მ. 1:50

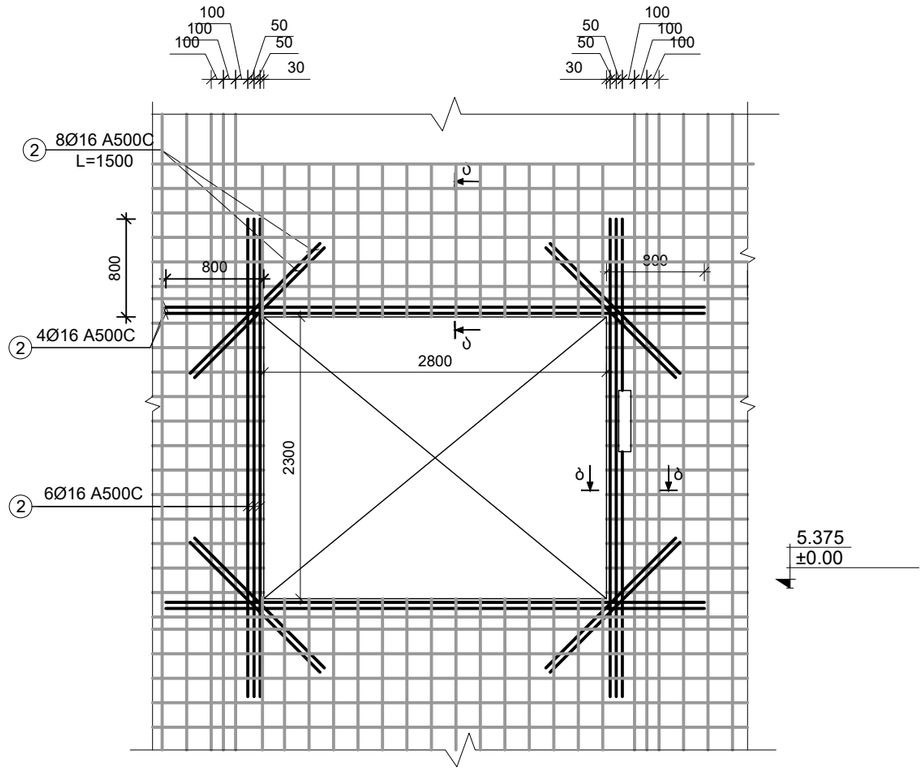

კუთხის კედლების შეერთების კვანძი

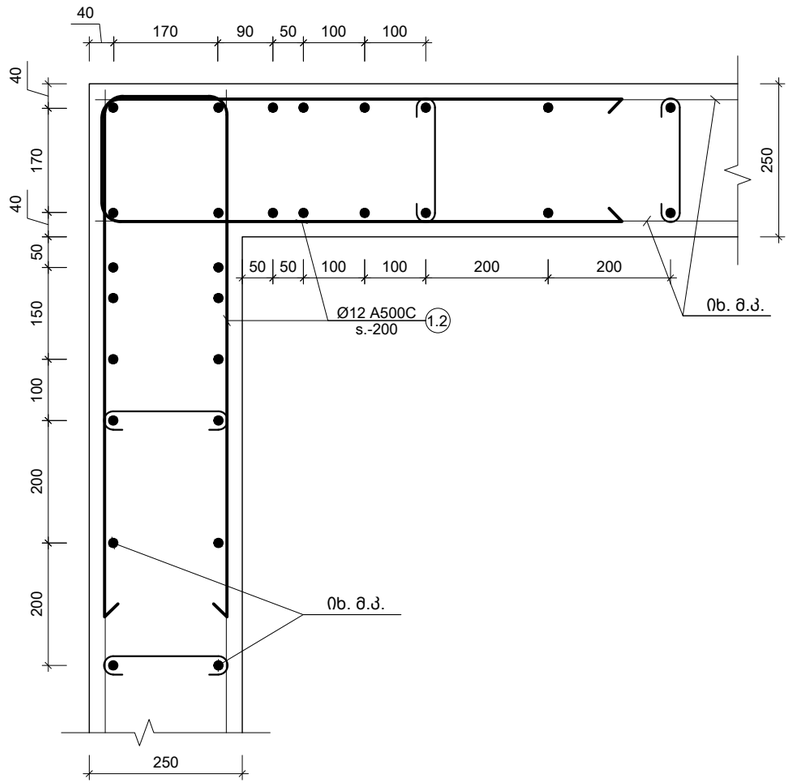

კვეთი ბ - ბ
მ. 1:10

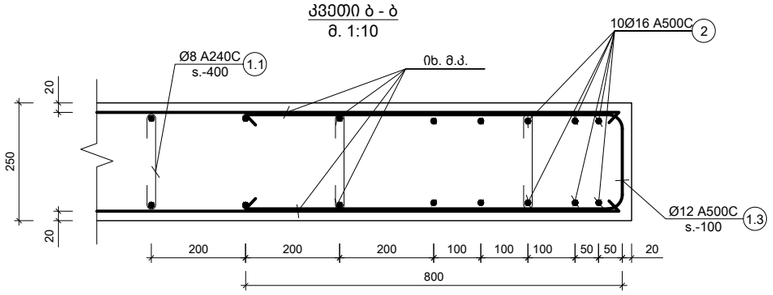

კვეთი ა-ა
მ. 1:10

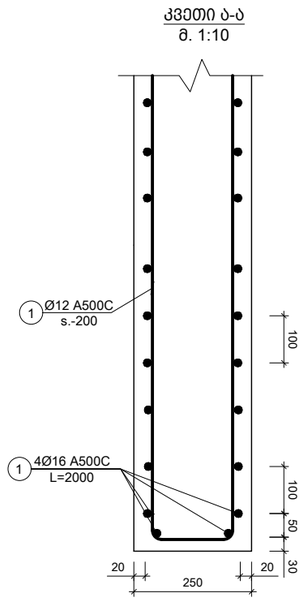

პოზ. №	ესკიზი	L მმ
1.1	190 / 100 / 100	390
1.2	200 / 800 / 800	1800

შენიშვნა:
NOTE:

1. ნახაზი დამუშავებულია 2024.10.17 თარიღში მიღებული არქიტექტურის საფუძველზე.
2. კედლების მარკირება იხილეთ ######...####### ფურცლებზე.
3. კედლების სპეციფიკაცია იხილეთ ###### ფურცლებზე.

----	----	----	----
----	----	----	----
----	----	----	----
----	----	----	----
----	----	----	----
No	Date	Revision	Issued by

სიტუაციური სქემა
KEY PLAN

მისამართი
ADDRESS: თბილისი, ბალანჩინის ქ. N14

საკადასტრო კოდი
CADASTRAL CODE: 01.13.01.004.175

პროექტი
PROJECT: კომერციული დანიშნულების შენობა (შოურუმი)

ნახაზი
DRWG.
მონოლითური კედლების კვეთები

არქიტექტურა: ARCHITECT:	კონსტრუქტორი: STRUCTURAL ENGINEER გიორგი თაბაგარი GIORGI TABAGARI +995 598 54 22 96 info@tabagari.com
დამკვეთი	შპს "ნიუ ფორსი"

მთავარი კონსტრუქტორი: LEAD STRUCTURAL ENGINEER:	შესრულა: ISSUED BY:	შემოწმა APPROVED BY:
გ. თაბაგარი	----	----
	ფაილი FILE: 04_R.C. WALL_ლოკმო_SECTION	პროექტის №: PROJECT No: 82P24
	ფორმატი PAPER SIZE: A3	მასშტაბი SCALE: ----

ნახ.კოდი DRWG. No	კორექტ. REVISION	სტადია STATUS
S-1802	----	სდ

16.07.2025

ქვესადგური დასახ.	ჭოჭ. №	ღიობის ზომები სიგანე x სიმაღლე (მმ)	ღიობის რაოდენობა სართულზე (ც.)	ღიობის ფართობი სართულზე (მ²)	ღიობის ფართობი სართულზე (მ²)	ღიობის ფართობი ჯამში (მ²)
ქვესადგ. №1	1	Ø 28 A500C	1700	22 X 18	673	3252
	2	Ø 16 A500C	2400	15 X 18	648	1022
	3	Ø 16 A500C	3400	10 X 18	612	965
	1.1	Ø 10 A500C	2400	14 X 18	605	373
	1.2	Ø 10 A500C	2160	14 X 18	544	335
	1.3	Ø 10 A500C	1200	14 X 18	302	186
		ბეტონის მოცულობა B25	V =	4.4 X 18	= 80	მ³
		ბეტონის მოცულობა B15	V =	0.7 X 18	= 12.7	მ³
ქვესადგ. №2	1	Ø 28 A500C	1700	8 X 4	54	263
	2	Ø 16 A500C	2400	15 X 4	144	227
	3	Ø 16 A500C	3400	10 X 4	136	215
	1.1	Ø 10 A500C	1800	14 X 4	101	62
	1.2	Ø 10 A500C	1400	14 X 4	78	48
		ბეტონის მოცულობა B25	V =	4.2 X 4	= 17	მ³
		ბეტონის მოცულობა B15	V =	0.7 X 4	= 2.8	მ³
ქვესადგ. №3	1	Ø 28 A500C	2200	22 X 2	97	468
	2	Ø 16 A500C	3900	23 X 2	179	283
	3	Ø 16 A500C	4900	18 X 2	176	278
	1.1	Ø 10 A500C	2400	19 X 2	91	56
	1.2	Ø 10 A500C	2160	19 X 2	82	51
	1.3	Ø 10 A500C	1200	19 X 2	46	28
		ბეტონის მოცულობა B25	V =	9.8 X 2	= 20	მ³
		ბეტონის მოცულობა B15	V =	1.7 X 2	= 3.5	მ³
ქვესადგ. №4	1	Ø 28 A500C	2100	22 X 4	185	893
	2	Ø 16 A500C	3400	20 X 4	272	429
	3	Ø 16 A500C	4400	15 X 4	264	416
	1.1	Ø 10 A500C	2400	18 X 4	173	106
	1.2	Ø 10 A500C	2160	18 X 4	156	96
	1.3	Ø 10 A500C	1200	18 X 4	86	53
		ბეტონის მოცულობა B25	V =	11.0 X 4	= 44	მ³
		ბეტონის მოცულობა B15	V =	1.3 X 3	= 4.0	მ³

ქვესადგ. დასახ.	ელემენტის დასახ.	ჭოჭ. №	ღიობის ზომები სიგანე x სიმაღლე (მმ)	ღიობის რაოდენობა სართულზე (ც.)	ღიობის ფართობი სართულზე (მ²)	ღიობის ფართობი სართულზე (მ²)	ღიობის ფართობი ჯამში (მ²)
ქვესადგ. №1	სართ. 1-18 (18 ც)	1	Ø 28 A500C	1700	22 X 18	673	3252
		2	Ø 16 A500C	2400	15 X 18	648	1022
		3	Ø 16 A500C	3400	10 X 18	612	965
		1.1	Ø 10 A500C	2400	14 X 18	605	373
		1.2	Ø 10 A500C	2160	14 X 18	544	335
		1.3	Ø 10 A500C	1200	14 X 18	302	186
			ბეტონის მოცულობა B25	V =	4.4 X 18	= 80	მ³
			ბეტონის მოცულობა B15	V =	0.7 X 18	= 12.7	მ³
	სართ. 1-2 (4 ც)	1	Ø 28 A500C	1700	8 X 4	54	263
		2	Ø 16 A500C	2400	15 X 4	144	227
		3	Ø 16 A500C	3400	10 X 4	136	215
		1.1	Ø 10 A500C	1800	14 X 4	101	62
		1.2	Ø 10 A500C	1400	14 X 4	78	48
			ბეტონის მოცულობა B25	V =	4.2 X 4	= 17	მ³
			ბეტონის მოცულობა B15	V =	0.7 X 4	= 2.8	მ³
	სართ. 1-3 (2 ც)	1	Ø 28 A500C	2200	22 X 2	97	468
		2	Ø 16 A500C	3900	23 X 2	179	283
		3	Ø 16 A500C	4900	18 X 2	176	278
		1.1	Ø 10 A500C	2400	19 X 2	91	56
		1.2	Ø 10 A500C	2160	19 X 2	82	51
		1.3	Ø 10 A500C	1200	19 X 2	46	28
			ბეტონის მოცულობა B25	V =	9.8 X 2	= 20	მ³
			ბეტონის მოცულობა B15	V =	1.7 X 2	= 3.5	მ³
	სართ. 1-4 (4 ც)	1	Ø 28 A500C	2100	22 X 4	185	893
		2	Ø 16 A500C	3400	20 X 4	272	429
		3	Ø 16 A500C	4400	15 X 4	264	416
		1.1	Ø 10 A500C	2400	18 X 4	173	106
		1.2	Ø 10 A500C	2160	18 X 4	156	96
		1.3	Ø 10 A500C	1200	18 X 4	86	53
			ბეტონის მოცულობა B25	V =	11.0 X 4	= 44	მ³
			ბეტონის მოცულობა B15	V =	1.3 X 3	= 4.0	მ³
	ღეროვანი ელემენტების ჯამური მოცულობა	1	Ø 12 A500C	ც.ბ	1961.4	12086	
		2.1	Ø 10 A500C	1670	975 X 1	1628	1003
			ბეტონის მოცულობა B25	V =	276.1 X 1	= 276	მ³
	ღეროვანი ელემენტების ჯამური მოცულობა	1	Ø 16 A500C	ც.ბ	-	1915	3021
		1.1	Ø 8 A240C	2200	1773 X 1	3901	1539
			ბეტონის მოცულობა B25	V =	39.0 X 1	= 39	მ³
			ბეტონის მოცულობა B15	V =	16.0 X 1	= 16	მ³

ქვესადგ. დასახ.	ელემენტის დასახ.	ჭოჭ. №	ღიობის ზომები სიგანე x სიმაღლე (მმ)	ღიობის რაოდენობა სართულზე (ც.)	ღიობის ფართობი სართულზე (მ²)	ღიობის ფართობი ჯამში (მ²)
		1	Ø 10 A500C	ც.ბ	-	9185	5660
		2	Ø 12 A500C	ც.ბ	-	25718	22821
			ბეტონის მოცულობა B25	V = 250.5 X 1	= 251	მ³

* ელემენტის ზომები მითითებულია ნედლი ფილების ზომების მიხედვით და მათ ელემენტებს და ელემენტებში არსებულ ღიობებს შორის არსებული ნაკერების გათვალისწინებით.
** ბეტონის მოცულობა (Shear stud-ების) სავარაუდო მოცულობა გათვალისწინებულია ზედა ფილის სისქის 150 მმ ზრდით.
*** ელემენტის წონა 1670 კგ/მ³

ქვესადგ. დასახ.	ელემენტის დასახ.	ჭოჭ. №	ღეროვანი ელემენტის ჯამში (მმ)	ღეროვანი ელემენტის რაოდენობა (ც.)	ღეროვანი ელემენტის ფართობი (მ²)	ღეროვანი ელემენტის ფართობი ჯამში (მ²)
ქვესადგ. №1	სართ. 1-18 (18 ც)	1	Ø 12 A500C	ც.ბ	-	485	430
		1.1	Ø 12 A500C	1620	33 X 1	53	47
		1.2	Ø 12 A500C	2000	95 X 1	190	169
		3.1	Ø 10 A500C	620	170 X 1	105	65
			ბეტონის მოცულობა B25	V =	10.5 X 1	= 11	მ³
			ბეტონის მოცულობა B15	V =	2.2 X 1	= 2.2	მ³
	სართ. 1-3 (2 ც)	1	Ø 12 A500C	ც.ბ	-	165	146
		1.3	Ø 8 A240C	390	94 X 1	37	14
		1.4	Ø 12 A500C	1800	85 X 1	153	136
			ბეტონის მოცულობა B25	V =	4.5 X 1	= 5	მ³

ქვესადგ. დასახ.	ელემენტის დასახ.	ჭოჭ. №	ღეროვანი ელემენტის ჯამში (მმ)	ღეროვანი ელემენტის რაოდენობა (ც.)	ღეროვანი ელემენტის ფართობი (მ²)	ღეროვანი ელემენტის ფართობი ჯამში (მ²)
	ღეროვანი ელემენტების ჯამური მოცულობა - 10.70 ნიმუშ.ფილა	1	Ø 12 A500C	ც.ბ	-	1502	1332
		3	Ø 22 A500C	3000	120 X 1	360	1074
		1.1	Ø 12 A500C	1620	164 X 1	266	236
		1.2	Ø 12 A500C	1220	78 X 1	95	85
		2.1	Ø 12 A500C	1200	220 X 1	264	234
		4.1	Ø 10 A500C	620	640 X 1	397	245
			ბეტონის მოცულობა B25	V =	70.0 X 1	= 70	მ³
			ბეტონის მოცულობა B15	V =	6.8 X 1	= 6.8	მ³
	ღეროვანი ელემენტების ჯამური მოცულობა 10.70 ნიმუშ.ფილა	1	Ø 12 A500C	ც.ბ	-	5764	5115
		2	Ø 16 A500C	ც.ბ	-	528	833
		1.1	Ø 8 A240C	390	1638 X 1	639	252
		1.2	Ø 12 A500C	1800	496 X 1	893	792
			ბეტონის მოცულობა B25	V =	65.5 X 1	= 66	მ³
		1	Ø 12 A500C	ც.ბ	-	855	758
		1.1	Ø 12 A500C	1260	58 X 1	73	65
		1.2	Ø 12 A500C	1410	125 X 1	176	156
			ბეტონის მოცულობა B25	V =	9.3 X 1	= 9	მ³

დამკვეთი: ტაბაგარი ჯგუფი
GIORGI TABAGARI
+995 598 54 22 96
info@tabagari.com

პროექტირების ეტაპი: "წინასწარი"

პროექტის ხელმძღვანელი: STRUCTURAL ENGINEER
არქიტექტორი:

პროექტის დასახელება: საცხოვრებელი კორპუსი
PROJECT: ბინათმშენებლობა და ბინების გაყიდვა (თბილისი)

ნახაზის დასახელება: საძირკვლის გეგმა
DRWG.

ობიექტის მისამართი: ქ. ბათუმი, ბაღდათის ქუჩა N14
ADDRESS

სამშენებლო კოდი: 01.13.01.004.175
CADASTRAL CODE

ხელმძღვანელი:	ხელმოწერა:	ბინის №:
LEAD STRUCTURAL ENGINEER:	ISSUED BY: ----	APPROVED BY: ----
გ. მაისაძე	ფაილი: FILE 03_FOUND.	პროექტის №: PROJECT No 82P24
	ფორმატი: PAPER SIZE A3	მასშტაბი: SCALE ----

ნახ.კოდი: DRWG. No	ცვლილება: REVISION	სტატუსი: STATUS
S-1901	----	სმ

16.07.2025

ფუნდამენტის ნახაზი
KEY PLAN

შენიშვნა:
NOTE:

No	Date	Revision	Issued by
----	----	----	----
----	----	----	----
----	----	----	----
----	----	----	----

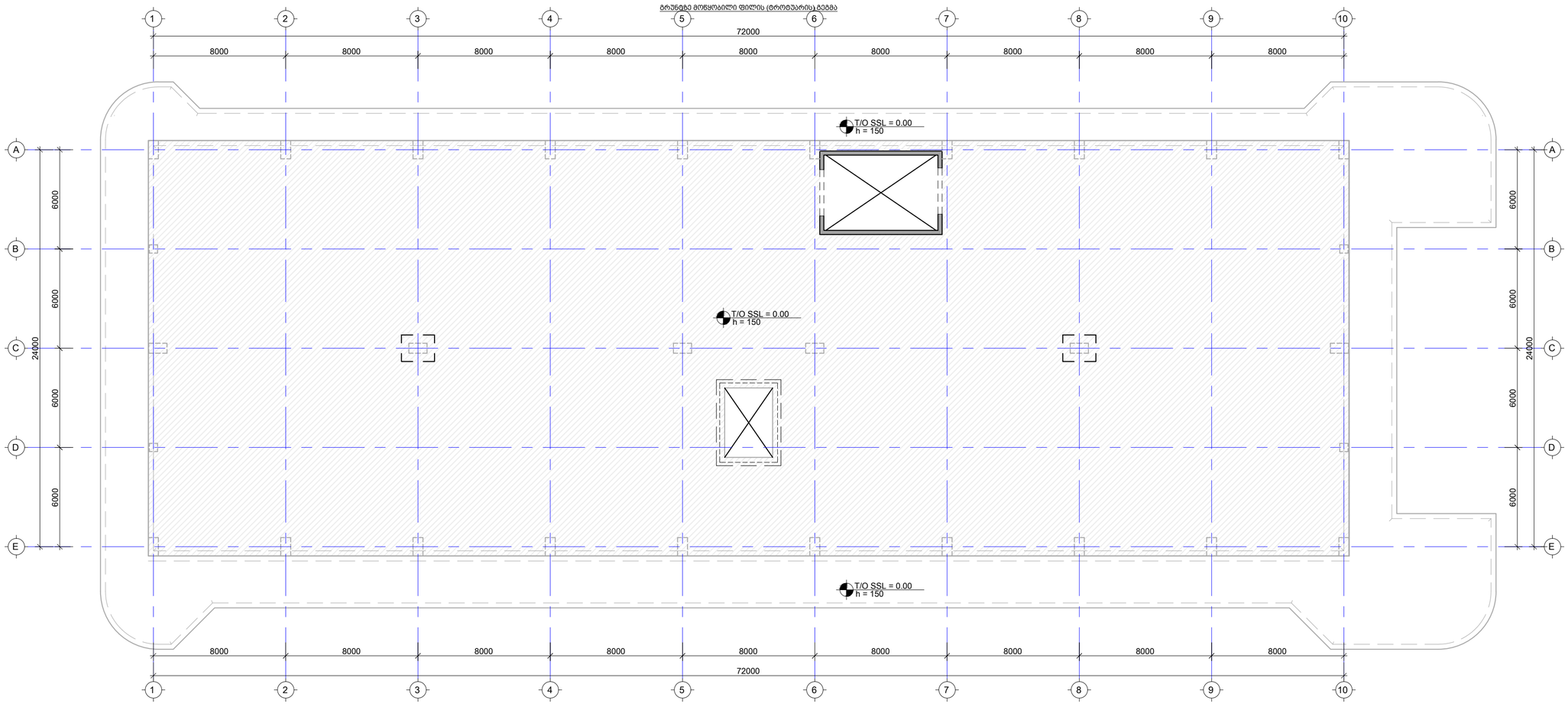

შენიშვნა:
NOTE:

No	Date	Revision	Issued by
----	----	----	----
----	----	----	----
----	----	----	----
----	----	----	----
----	----	----	----
----	----	----	----

სიტუაციური სქემა
KEY PLAN

მისამართი
ADDRESS
თბილისი, ბალანჩინის ქ. N14

საკადასტრო კოდი
CADASTRAL CODE
01.13.01.004.175

პროექტი
PROJECT
კომპლექსის დანიშნულების შენობა (მოურუმე)

ნახაზი
DRWG.
ტროტუარის ფილის გეგმა

კონსტრუქტორი:
STRUCTURAL ENGINEER
გიორგი თაბაგარი
GIORGI TABAGARI
+995 598 54 22 96
info@tabagari.com

მთავარი კონსტრუქტორი: LEAD STRUCTURAL ENGINEER:	მასტრუქტ.: ISSUED BY:	მოწონება APPROVED BY:
გ. თაბაგარი	----	----
	ფაილი FILE: 01_LANDSCAPING	პროექტის №: PROJECT № 82P24
	ფორმატი PAPER SIZE: A2	მასშტაბი SCALE: ----

ნახ.კოდი DRWG. No	კორექტ. REVISION	სტატუსი STATUS
S-8101	----	სდ

10.07.2025

კვეთი 1-1

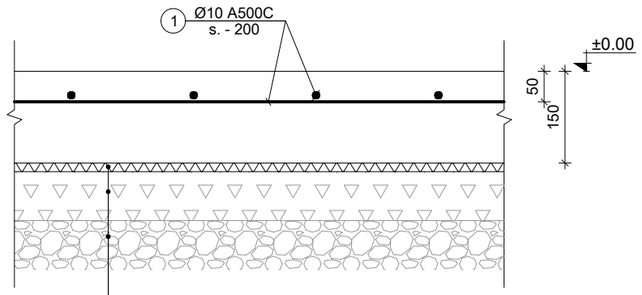

პოლიეთილენის ფენა

ქვიშანარევი ღორღი H≈20 სმ (ფრაქცია 20-40 მმ)

არაუმეტეს 20 სმ სისქის ფენებად დატკეპნილი მდინარის ხვინჭა.

გამკვრივების კოეფიციენტი K= 95-98%, R_0=3.0 კგძ/სმ²;

კვეთი 2-2

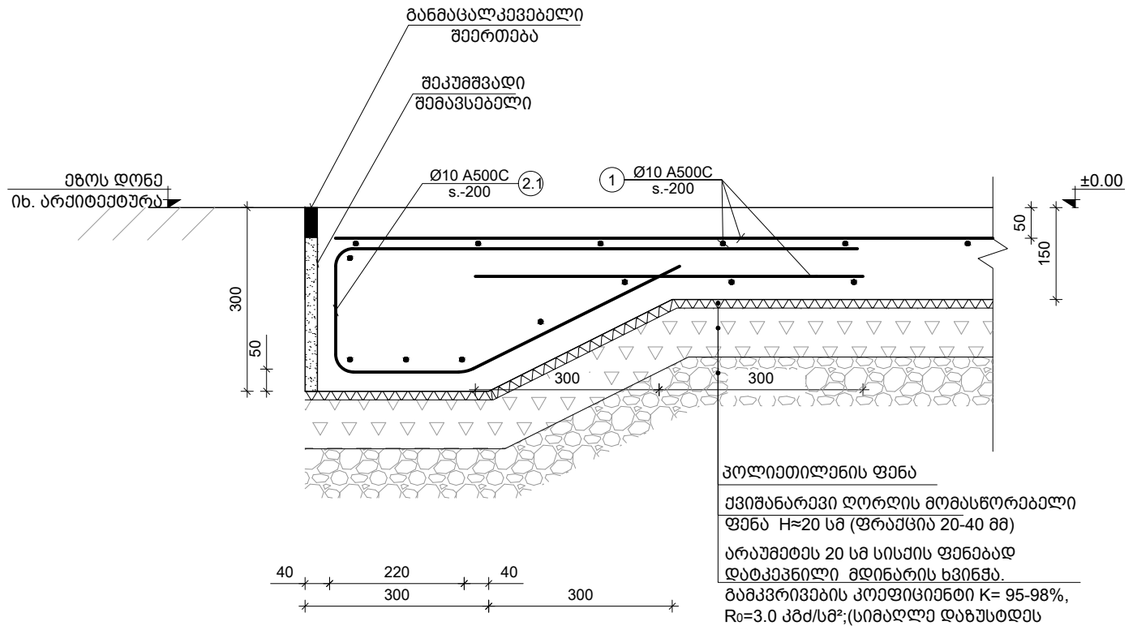

პოლიეთილენის ფენა

ქვიშანარევი ღორღის მომასწორებელი ფენა H≈20 სმ (ფრაქცია 20-40 მმ)

არაუმეტეს 20 სმ სისქის ფენებად დატკეპნილი მდინარის ხვინჭა.

გამკვრივების კოეფიციენტი K= 95-98%, R_0=3.0 კგძ/სმ²;(სიმაღლე დაზუსტდეს ადგილზე)

კვეთი 3-3

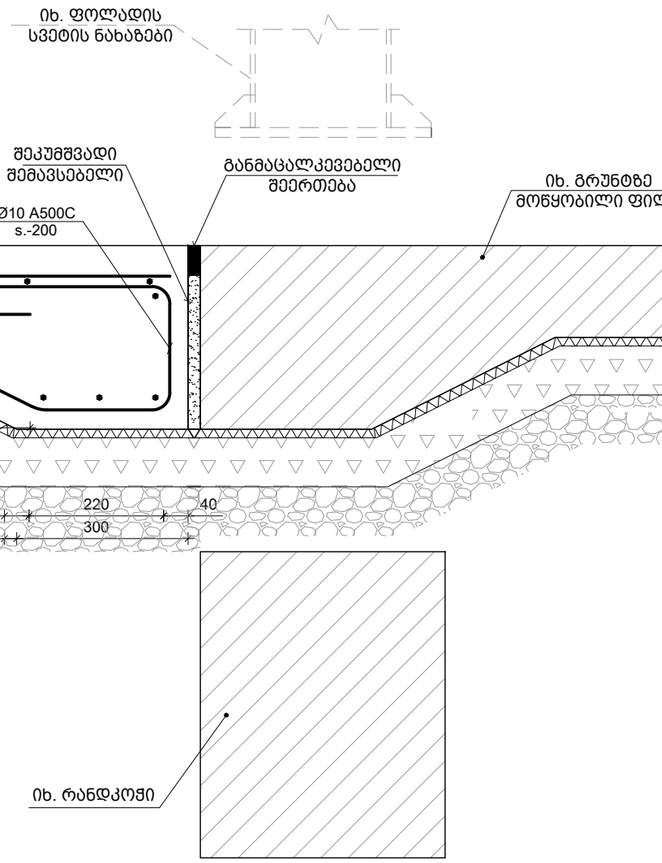

პოზ. №	ესკიზი	L მმ
2.1	850, 200, 220, 400	1670

შენიშვნა:
NOTE:

1. კვეთების მარკირება იხილეთ საყალიბე გეგმაზე.
2. რანდკოჭის მუშა არმატურამ გაიაროს სვეტის ტანში უწყვეტად.
3. საძირკვლის სპეციფიკაცია იხ. S-1901 ფურცელზე

No	Date	Revision	Issued by
----	----	----	----
----	----	----	----
----	----	----	----
----	----	----	----
----	----	----	----

სიტუაციური სქემა
KEY PLAN

მისამართი ADDRESS: თბილისი, ბალანჩინის ქ. N14

საკადასტრო კოდი CADASTRAL CODE: 01.13.01.004.175

პროექტი PROJECT: კომერციული დანიშნულების შენობა (შუურუმი)

ნახაზი DRWG.: კვეთები ტროტუარის

არქიტექტურა: ARCHITECT:

კონსტრუქტორი: STRUCTURAL ENGINEER
გიორგი თაბაგარი
GIORGI TABAGARI
+995 598 54 22 96
info@tabagari.com

დამკვეთი: შპს "ნიუ ფორსი"

მთავარი კონსტრუქტორი: LEAD STRUCTURAL ENGINEER: გ. თაბაგარი

შესრულა: ISSUED BY: ----

შეამოწმა APPROVED BY: ----

ფაილი FILE: 02_SECTION

პროექტის №: PROJECT No: 82P24

ფორმატი PAPER SIZE: A3

მასშტაბი SCALE: ----

ნახ.კოდი DRWG. No: S-8201

კორექტ. REVISION: ----

სტადია STATUS: სდ

16.07.2025

კონსტრ. დასახ.	პოზ. №	დიამეტრი ან კვეთი (მმ)	ერთეულის სიგრძე (მმ.)	რაოდენობა (ც.)	საერთო სიგრძე (მ.)	საერთო წონა (კგ.)
ტროტუარი	1	Ø 10 A500C	-	ტ.ა	7770	4788
	3	Ø 10 A500C	1200	2210 X 1	2652	1634
	მძიმე ბეტონი B25 V = 120.0 X 1				= 120 მ³	

შენიშვნა:
NOTE:

No	Date	Revision	Issued by
----	----	----	----
----	----	----	----
----	----	----	----
----	----	----	----
----	----	----	----

სიტუაციური სქემა
KEY PLAN

მისამართი
ADDRESS
თბილისი, ბალანჩინის ქ. N14

საკადასტრო კოდი
CADASTRAL CODE
01.13.01.004.175

პროექტი
PROJECT
კომერციული დანიშნულების შენობა (შოურუმი)

ნახაზი
DRWG.
ტროტუარის ფილის სპეციფიკაცია

არქიტექტურა:
ARCHITECT:

კონსტრუქტორი:
STRUCTURAL ENGINEER
გიორგი თაბაგარი
GIORGI TABAGARI
+995 598 54 22 96
info@tabagari.com

დამკვეთი
შპს "ნიუ ფორსი"

მთავარი კონსტრუქტორი:
LEAD STRUCTURAL ENGINEER:
გ. თაბაგარი

შესრულა:
ISSUED BY:

შეამოწმა
APPROVED BY:

ფაილი
FILE
02_SECTION

პროექტის №:
PROJECT No
82P24

ფორმატი
PAPER SIZE
A3

მასშტაბი
SCALE

ნახ.კოდი
DRWG. No
S-8301

კორექტ.
REVISION

სტადია
STATUS
სდ

16.07.2025

ფოლადის ნაწილი

პროექტი
სავაჭრო-კომერციული შენობა

დამკვეთი
შპს ''ნიუ ფორსი''

ნახაზის დასახელება
ინდექსის ფურცელი

-	-	Drawing N
Building N	01	S 00
File Name	GE-A0832-01-S00-R06	rev.no R06

This drawing, and any materials associated with this project, are confidential, may contain information that is classified or otherwise restricted from disclosure, and are intended solely for the intended recipient. Without the written consent of ACERO Building Systems, no portion of the contents of these documents may be duplicated or transmitted in any form or by any means.

ანკერების მოწყობის გეგმა

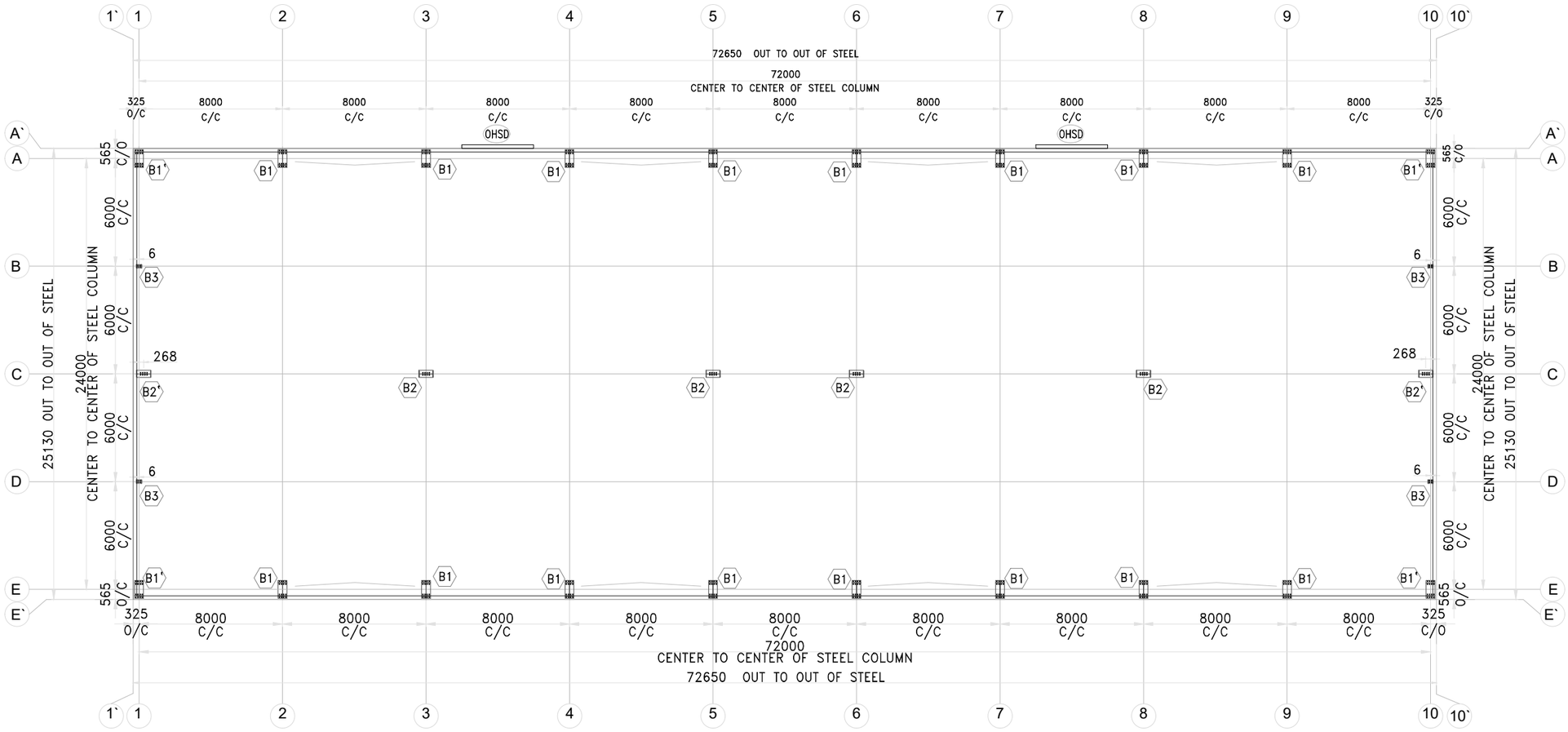

პროექტი	სავაჭრო-კომერციული შენობა
დამკვეთი	შპს ''ნიუ ფორსი''
ნახაზის დასახელება	ანკერების მოწყობის გეგმა

-	-	Drawing N
Building N	01	A 01
File Name	GE-A0832-01-A01-R06	rev.no R06

This drawing, and any materials associated with this project, are confidential, may contain information that is classified or otherwise restricted from disclosure, and are intended solely for the intended recipient. Without the written consent of ACERO Building Systems, no portion of the contents of these documents may be duplicated or transmitted in any form or by any means.

Min. Weld FOR WEB&FLG=5mm

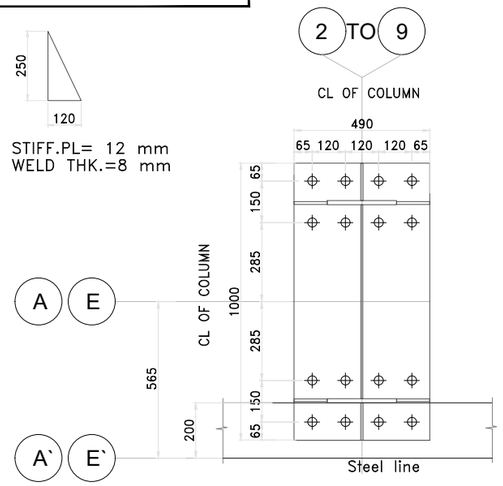

ANCHOR BOLTS	16 Nos. 30 DIA.
BASE PLATE	1000 X 490 X 25 THK.

DET-B1 (16 No.)

Min. Weld FOR WEB&FLG=5mm

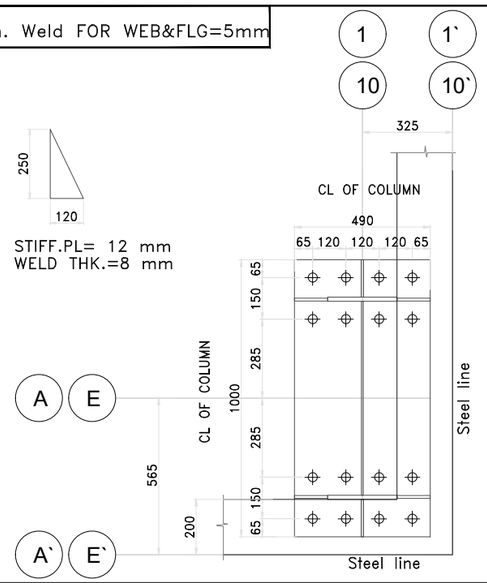

ANCHOR BOLTS	16 Nos. 30 DIA.
BASE PLATE	1000 X 490 X 25 THK.

DET-B1` (4 No.)

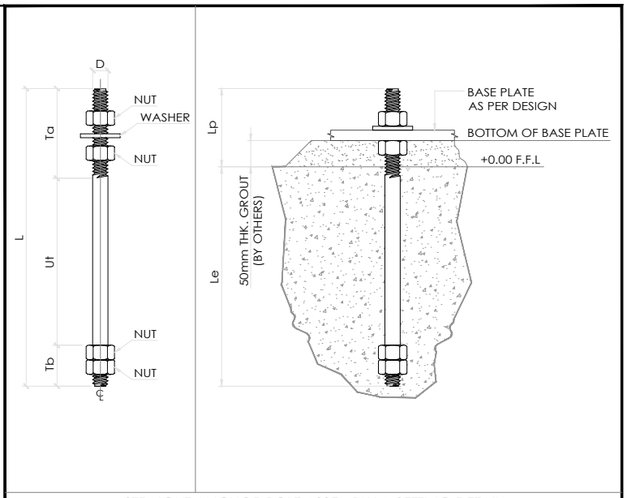

STRAIGHT ANCHOR BOLT ASSEMBLY & SETTING DETAIL

LEGEND :-
QTY :- QUANTITY
Ta :- THREADED LENGTH
Tb :- THREADED LENGTH
Ut :- UNTHREADED LENGTH
L :- ANCHOR ROD TOTAL LENGTH
Lp :- ANCHOR ROD PROJECTED LENGTH
Le :- ANCHOR ROD EMBEDMENT LENGTH

NOTE:-
EACH SUPPLIED ASSEMBLY CONSISTS OF
1 - ANCHOR BOLT
4 - HEAVY HEXAGONAL NUTS AND
1 - WASHER

PART MARK	DIAMETER (D)	QTY	Ta (mm)	Tb (mm)	Ut (mm)	L (mm)	Lp (mm)	Le (mm)
SAB020	20 mm	16	150	50	315	515	125	390
SAB030	30 mm	368	200	70	550	820	150	670

STRAIGHT ANCHOR BOLT SCHEDULE

Min. Weld =5mm

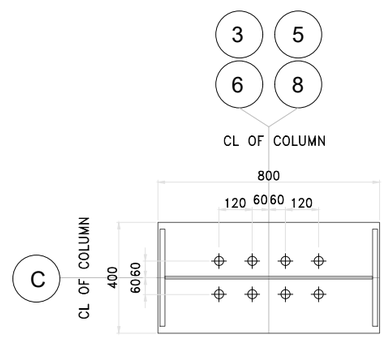

ANCHOR BOLTS	8 Nos. 30 DIA.
BASE PLATE	800 X 400 X 25 THK.

DET-B2 (4 No.)

Min. Weld =5mm

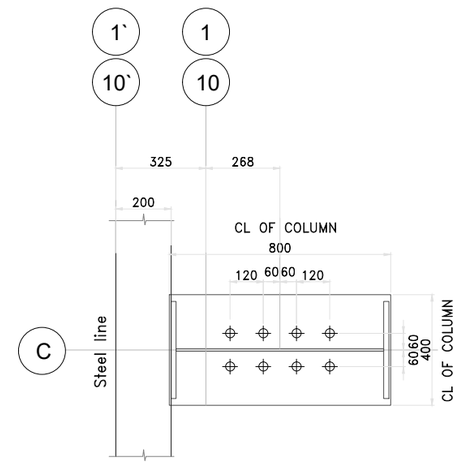

ANCHOR BOLTS	8 Nos. 30 DIA.
BASE PLATE	800 X 400 X 25 THK.

DET-B2` (2 No.)

Min. Weld =4mm

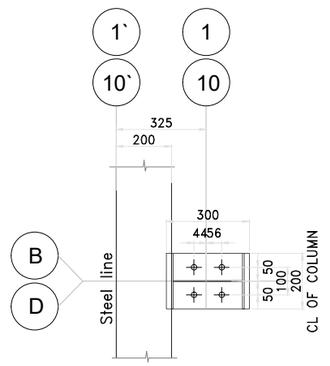

ANCHOR BOLTS	4 Nos. 20 DIA.
BASE PLATE	300 X 200 X 20 THK.

DET-B3 (4 No.)

პროექტი
სავაჭრო-კომერციული შენობა

დამკვეთი
შპს "ნიუ ფორსი"

ACERO

ნახაზის დასახელება
კოლონების ფუძის დეტალი

-	-	Drawing N
Building N	01	A 02
File Name	GE-A0832-01-A02-R06	rev.no R06

This drawing, and any materials associated with this project, are confidential, may contain information that is classified or otherwise restricted from disclosure, and are intended solely for the intended recipient. Without the written consent of ACERO Building Systems, no portion of the contents of these documents may be duplicated or transmitted in any form or by any means.

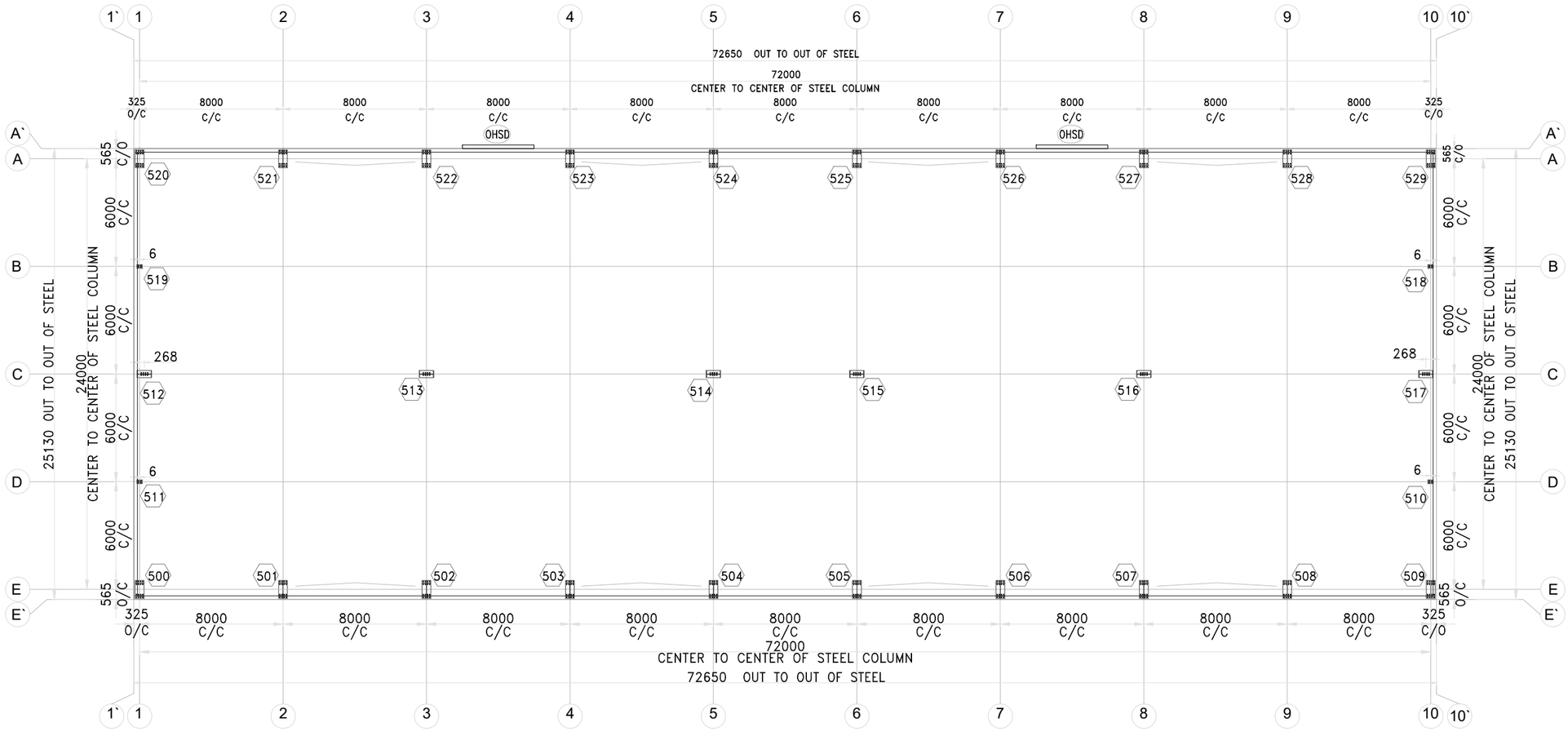

COLUMNS NODES PLAN

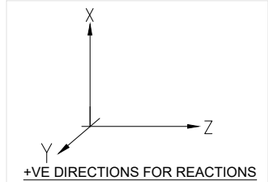

+VE DIRECTIONS FOR REACTIONS

APPROVAL DRAWING

პროექტი
სავაჭრო-კომერციული შენობა

დამკვეთი
შპს "ნიუ ფორსი"

ACERO

ნახაზის დასახელება
კოლონების კვანძების გეგმა

-	-	Drawing N
Building N	01	A 03
File Name	GE-A0832-01-A03-R06	rev.no R06

This drawing, and any materials associated with this project, are confidential, may contain information that is classified or otherwise restricted from disclosure, and are intended solely for the intended recipient. Without the written consent of ACERO Building Systems, no portion of the contents of these documents may be duplicated or transmitted in any form or by any means.

TABLE: Joint Reactions

Node	OutputCase	Fx	Fy	Fz	Mx	Mz
		KN	KN	KN	KN.M	KN.M
501	SEIS_XL	-158.4	-21.0	-2.0	0.0	765.7
	SEIS_XR	158.4	20.5	1.8	0.0	-765.8
	SEIS_ZL	6.4	-176.7	-102.1	0.0	-15.8
	SEIS_ZR	-5.5	158.6	94.7	0.0	14.7
	DL	-7.9	262.5	6.1	0.0	8.3
	LR	-17.4	56.1	0.2	0.0	18.5
	CL	-14.5	70.7	0.7	0.0	15.4
	WL1	-5.2	-59.3	7.5	0.0	72.3
	WL2	-22.7	-28.0	6.4	0.0	90.4
	WR1	51.8	-38.8	7.4	0.0	-121.7
	WR2	34.3	-7.6	6.2	0.0	-103.8
	WE1	38.3	-57.9	17.0	0.0	-39.0
	WE2	20.8	-26.5	15.9	0.0	-21.0
	WE3	39.4	-131.1	-18.3	0.0	-40.7
	WE4	21.9	-99.7	-19.4	0.0	-22.7
	LL	0.2	238.6	5.4	0.0	-0.3
	S1	-32.3	102.9	0.0	0.0	34.2
	S2	-32.3	75.3	0.2	0.0	11.8
	S3	-27.6	106.3	-0.4	0.0	51.9
503	SEIS_XL	-164.4	-14.8	-0.4	0.0	798.4
	SEIS_XR	164.4	14.9	0.5	0.0	-798.4
	SEIS_ZL	3.6	-164.4	-96.8	0.0	-4.7
	SEIS_ZR	-2.8	159.4	94.8	0.0	3.7
	DL	-8.7	260.0	6.3	0.0	9.4
	LR	-20.2	55.8	0.1	0.0	21.8
	CL	-16.8	70.5	0.7	0.0	18.2
	WL1	-0.3	-71.9	2.1	0.0	64.5
	WL2	-19.2	-38.8	1.7	0.0	83.9
	WR1	53.1	-51.8	2.0	0.0	-120.6
	WR2	34.2	-18.8	1.7	0.0	-101.3
	WE1	42.1	-66.3	13.5	0.0	-43.8
	WE2	23.3	-33.3	13.1	0.0	-24.4
	WE3	43.1	-120.4	-13.8	0.0	-44.9
	WE4	24.3	-87.0	-14.1	0.0	-25.5
	LL	0.0	239.7	5.8	0.0	0.0
	S1	-23.5	64.9	0.0	0.0	25.5
	S2	-21.5	36.8	0.1	0.0	-3.5
	S3	-20.2	69.1	-0.1	0.0	48.7
505	SEIS_XL	-158.8	-13.2	0.4	0.0	776.7
	SEIS_XR	158.8	13.1	-0.5	0.0	-776.8
	SEIS_ZL	-0.4	-158.8	-94.5	0.0	7.0
	SEIS_ZR	1.1	163.9	96.7	0.0	-8.1
	DL	-8.9	264.6	6.5	0.0	10.0
	LR	-20.5	55.7	0.0	0.0	22.7
	CL	-17.1	70.6	0.6	0.0	19.0
	WL1	0.3	-82.3	-2.3	0.0	63.2
	WL2	-18.7	-47.4	-1.8	0.0	82.8
	WR1	53.4	-62.0	-2.2	0.0	-121.0
	WR2	34.4	-27.2	-1.7	0.0	-101.5
	WE1	42.9	-66.1	13.6	0.0	-45.9
	WE2	24.0	-31.5	13.9	0.0	-26.5
	WE3	43.3	-120.1	-13.7	0.0	-44.9
	WE4	24.3	-85.1	-13.2	0.0	-25.3
	LL	-0.1	243.5	6.1	0.0	0.2
	S1	-23.9	65.2	0.1	0.0	26.5
	S2	-21.5	36.8	0.0	0.0	-3.9
	S3	-20.9	69.6	0.2	0.0	51.0
507	SEIS_XL	-163.1	-9.8	1.8	0.0	781.2
	SEIS_XR	163.2	10.3	-1.6	0.0	-781.2
	SEIS_ZL	3.7	-158.8	-94.4	0.0	-2.5
	SEIS_ZR	-3.0	176.8	101.9	0.0	1.6
	DL	-8.9	261.5	6.7	0.0	9.7
	LR	-20.2	55.4	-0.1	0.0	21.8
	CL	-16.8	70.3	0.6	0.0	18.2
	WL1	-0.3	-95.2	-7.8	0.0	65.1
	WL2	-19.2	-58.5	-6.5	0.0	84.6
	WR1	53.4	-74.7	-7.5	0.0	-121.8
	WR2	34.5	-38.1	-6.3	0.0	-102.4
	WE1	42.1	-55.4	18.0	0.0	-43.7
	WE2	23.2	-18.8	19.3	0.0	-24.2
	WE3	43.2	-128.5	-17.3	0.0	-45.1
	WE4	24.3	-92.0	-16.1	0.0	-25.7
	LL	-0.2	241.5	6.4	0.0	0.2
	S1	-23.6	65.6	0.3	0.0	25.5
	S2	-21.4	36.8	0.0	0.0	-1.6
	S3	-20.4	70.7	0.6	0.0	47.0

Node	OutputCase	Fx	Fy	Fz	Mx	Mz
		KN	KN	KN	KN.M	KN.M
509	SEIS_XL	-101.8	-12.8	0.1	0.0	494.3
	SEIS_XR	101.8	12.8	-0.1	0.0	-494.3
	SEIS_ZL	0.2	-0.1	-2.7	0.0	0.0
	SEIS_ZR	-0.3	0.1	2.5	0.0	0.3
	DL	-0.1	66.1	0.0	0.0	-0.5
	LR	-0.3	6.9	0.0	0.0	-0.2
	CL	-0.2	11.8	0.0	0.0	-0.2
	WL1	-15.9	-16.1	-3.7	0.0	67.4
	WL2	-19.9	-11.6	-1.8	0.0	71.6
	WR1	18.9	-7.0	-3.6	0.0	-69.8
	WR2	15.0	-2.5	-1.8	0.0	-65.6
	WE1	6.9	-15.1	2.8	0.0	-6.3
	WE2	3.0	-10.6	4.7	0.0	-2.1
	WE3	7.4	-15.1	-3.8	0.0	-7.8
	WE4	3.4	-10.6	-1.9	0.0	-3.6
	LL	0.0	60.5	0.0	0.0	-0.3
	S1	-1.2	27.1	0.0	0.0	-0.2
	S2	3.0	21.9	0.0	0.0	-16.4
	S3	-5.1	25.9	0.0	0.0	15.9
510	SEIS_XL	0.2	12.0	0.0	0.0	0.0
	SEIS_XR	-0.2	-12.0	0.0	0.0	0.0
	SEIS_ZL	0.0	0.1	-3.3	0.0	0.0
	SEIS_ZR	0.0	-0.1	2.8	0.0	0.0
	DL	0.0	118.0	-0.1	0.0	0.0
	LR	0.0	13.6	0.0	0.0	0.0
	CL	0.0	23.3	0.0	0.0	0.0
	WL1	0.0	-27.9	-6.6	0.0	0.0
	WL2	0.0	-19.7	-2.8	0.0	0.0
	WR1	0.0	-17.4	-6.6	0.0	0.0
	WR2	0.0	-9.2	-2.8	0.0	0.0
	WE1	0.0	-21.3	4.6	0.0	0.0
	WE2	0.0	-13.1	8.3	0.0	0.0
	WE3	0.0	-21.3	-6.6	0.0	0.0
	WE4	0.0	-13.1	-2.8	0.0	0.0
	LL	0.0	119.3	-0.1	0.0	0.0
	S1	0.0	53.4	0.0	0.0	0.0
	S2	0.0	41.1	0.0	0.0	0.0
	S3	0.0	60.2	0.0	0.0	0.0
512	SEIS_XL	3.2	0.0	0.5	0.0	0.0
	SEIS_XR	-3.2	-0.1	0.1	0.0	0.0
	SEIS_ZL	0.0	-58.7	-115.0	0.0	0.0
	SEIS_ZR	0.0	56.1	125.4	0.0	0.0
	DL	0.0	308.5	86.8	0.0	0.0
	LR	0.0	14.6	0.1	0.0	0.0
	CL	0.0	42.1	9.1	0.0	0.0
	WL1	0.3	-21.6	2.5	0.0	0.0
	WL2	0.3	-13.9	-1.1	0.0	0.0
	WR1	-0.3	-21.6	2.5	0.0	0.0
	WR2	-0.3	-13.9	-1.0	0.0	0.0
	WE1	0.0	-12.9	11.2	0.0	0.0
	WE2	0.0	-5.1	7.7	0.0	0.0
	WE3	0.0	-27.5	-8.4	0.0	0.0
	WE4	0.0	-20.0	-11.2	0.0	0.0
	LL	0.0	298.6	89.7	0.0	0.0
	S1	0.0	57.5	-0.3	0.0	0.0
	S2	-0.5	57.3	-0.4	0.0	0.0
	S3	0.5	57.3	-0.3	0.0	0.0
514	SEIS_XL	0.0	-0.1	0.1	0.0	0.0
	SEIS_XR	0.0	0.1	-0.1	0.0	0.0
	SEIS_ZL	0.0	61.1	-100.7	0.0	0.0
	SEIS_ZR	0.0	-60.9	100.1	0.0	0.0
	DL	0.0	573.1	-100.5	0.0	0.0
	LR	0.0	0.0	0.0	0.0	0.0
	CL	0.0	58.8	-10.4	0.0	0.0
	WL1	0.0	-0.9	1.6	0.0	0.0
	WL2	0.0	-0.4	0.8	0.0	0.0
	WR1	0.0	-0.9	1.7	0.0	0.0
	WR2	0.0	-0.4	0.8	0.0	0.0
	WE1	0.0	-5.9	10.0	0.0	0.0
	WE2	0.0	-5.5	9.2	0.0	0.0
	WE3	0.0	5.7	-9.6	0.0	0.0
	WE4	0.0	6.3	-10.6	0.0	0.0
	LL	0.0	621.7	-104.1	0.0	0.0
	S1	0.0	0.0	0.0	0.0	0.0
	S2	0.0	0.0	0.0	0.0	0.0
	S3	0.0	0.0	0.1	0.0	0.0

Node	OutputCase	Fx	Fy	Fz	Mx	Mz
		KN	KN	KN	KN.M	KN.M
516	SEIS_XL	0.0	0.1	-0.1	0.0	0.0
	SEIS_XR	0.0	0.1	0.2	0.0	0.0
	SEIS_ZL	0.0	4.8	-206.2	0.0	0.0
	SEIS_ZR	0.0	-2.4	209.4	0.0	0.0
	DL	0.0	1033.6	-2.9	0.0	0.0
	LR	0.0	0.1	0.1	0.0	0.0
	CL	0.0	106.4	-0.2	0.0	0.0
	WL1	0.0	-1.6	-4.9	0.0	0.0
	WL2	0.0	-1.2	-2.7	0.0	0.0
	WR1	0.0	-1.6	-5.0	0.0	0.0
	WR2	0.0	-1.2	-2.7	0.0	0.0
	WE1	0.0	1.4	21.4	0.0	0.0
	WE2	0.0	2.1	24.1	0.0	0.0
	WE3	0.0	-1.5	-22.4	0.0	0.0
	WE4	0.0	-1.1	-20.4	0.0	0.0
	LL	0.0	1063.4	-2.9	0.0	0.0
	S1	0.0	0.0	0.0	0.0	0.0
	S2	0.0	0.0	0.0	0.0	0.0
	S3	0.0	0.0	-0.1	0.0	0.0
520	SEIS_XL	-100.7	13.0	0.0	0.0	492.4
	SEIS_XR	100.7	-13.0	0.0	0.0	-492.4
	SEIS_ZL	0.9	0.0	-2.3	0.0	-2.8
	SEIS_ZR	-0.8	0.0	2.4	0.0	2.8
	DL	0.3	26.8	0.0	0.0	-0.4
	LR	0.4	6.9	0.0	0.0	-0.4
	CL	0.3	7.3	0.0	0.0	-0.3
	WL1	-19.0	-7.0	3.7	0.0	70.3
	WL2	-15.0	-2.5	1.8	0.0	65.8
	WR1	15.9	-16.1	3.7	0.0	-67.2
	WR2	19.9	-11.6	1.8	0.0	-71.8
	WE1	-7.4	-15.1	3.8	0.0	7.9
	WE2	-3.3	-10.6	1.9	0.0	3.3
	WE3	-7.4	-15.0	-2.8	0.0	8.2
	WE4	-3.3	-10.6	-4.7	0.0	3.6
	LL	0.1	15.4	0.0	0.0	-0.2
	S1	1.5	27.1	0.0	0.0	-0.9
	S2	5.3	25.8	0.0	0.0	-16.7
	S3	-2.7	21.9	0.0	0.0	15.2
524	SEIS_XL	-162.4	13.4	0.4	0.0	792.5
	SEIS_XR	162.3	-13.5	-0.3	0.0	-792.4
	SEIS_ZL	1.6	159.7	-92.9	0.0	-0.2
	SEIS_ZR	-2.4	-154.4	90.7	0.0	1.0
	DL	8.8	261.3	-6.4	0.0	-9.8
	LR	20.5	55.7	0.0	0.0	-22.8
	CL	17.1	70.1	-0.6	0.0	-19.0
	WL1	-53.6	-62.2	2.3	0.0	121.9
	WL2	-34.5	-27.3	1.8	0.0	101.9
	WR1	-0.5	-82.4	2.4	0.0	-62.4
	WR2	18.6	-47.5	1.9	0.0	-82.5
	WE1	-43.6	-120.1	13.6	0.0	45.9
	WE2	-24.5	-85.0	13.1	0.0	25.9
	WE3	-42.7	-66.1	-13.5	0.0	45.2
	WE4	-23.6	-31.5	-13.9	0.0	25.3
	LL	0.0	269.4	-6.1	0.0	0.0
	S1	24.0	65.2	-0.1	0.0	-26.6
	S2	20.9	69.7	-0.3	0.0	-50.9
	S3	21.6	36.8	0.0	0.0	3.8
500	SEIS_XL	-102.4	-12.8	-0.1	0.0	497.0
	SEIS_XR	102.4	12.8	0.1	0.0	-497.0
	SEIS_ZL	-0.2	0.1	-2.5	0.0	0.1
	SEIS_ZR	0.2	-0.1	2.7	0.0	0.1
	DL	-0.1	66.1	0.0	0.0	-0.5
	LR	-0.3	6.9	0.0	0.0	-0.3
	CL	-0.2	11.8	0.0	0.0	-0.2
	WL1	-16.0	-16.1	3.7	0.0	67.6
	WL2	-19.9	-11.6	1.8	0.0	71.6
	WR1	18.8	-7.0	3.6	0.0	-69.6
	WR2	14.9	-2.5	1.8	0.0	-65.6
	WE1	7.3	-15.1	3.8	0.0	-7.6
	WE2	3.4	-10.6	1.9	0.0	-3.5
	WE3	7.0	-15.1	-2.8	0.0	-6.4
	WE4	3.0	-10.6	-4.7	0.0	-2.3
	LL	0.0	60.5	0.0	0.0	-0.4
	S1	-1.2	27.1	0.0	0.0	-0.2
	S2	3.0	21.9	0.0	0.0	-16.4
	S3	-5.1	25.9	0.0	0.0	15.9

Node	OutputCase	Fx	Fy	Fz	Mx	Mz
		KN	KN	KN	KN.M	KN.M
502	SEIS_XL	-165.6	-9.6	-1.9	0	790.4
	SEIS_XR	165.6	10.2	1.7	0	-790.5
	SEIS_ZL	-2	177	-101.9	0	-1.7
	SEIS_ZR	2.7	-158.8	94.5	0	0.8
	DL	-8.9	261.4	-6.6	0	9.7
	LR	-20.2	55.4	0.1	0	21.8
	CL	-16.8	70.3	-0.6	0	18.2
	WL1	-0.3	-95.2	7.8	0	64.9
	WL2	-19.2	-58.6	6.5	0	84.6
	WR1	53.5	-74.7	7.5	0	-122
	WR2	34.5	-38.1	6.3	0	-102.5
	WE1	43.1	-128.6	17.3	0	-44.9
	WE2	24.2	-92	16.1	0	-25.3
	WE3	42.2	-55.3	-18	0	-44
	WE4	23.3	-18.8	-19.3	0	-24.4
	LL	-0.2	241.4	-6.4	0	0.1
	S1	-23.6	65.6	-0.3	0	25.6
	S2	-21.4	36.7	0	0	-1.6
	S3	-20.4	70.7	-0.6	0	47
504	SEIS_XL	-162.1	-13.5	-0.4	0	791.7
	SEIS_XR	162.1	13.4	0.4	0	-791.8
	SEIS_ZL	-3.3	164.4	-96.9	0	5.6
	SEIS_ZR	4.1	-159.4	94.7	0	-6.6
	DL	-8.9	264.5	-6.4	0	9.9
	LR	-20.5	55.7	0	0	22.7
	CL	-17.1	70.6	-0.6	0	18.9
	WL1	0.3	-82.3	2.3	0	63
	WL2	-18.7	-47.4	1.8	0	82.7
	WR1	53.5	-62	2.2	0	-121.3
	WR2	34.5	-27.2	1.7	0	-101.7
	WE1	43.7	-120.2	13.7	0	-46.3
	WE2	24.7	-85.2	13.3	0	-26.6
	WE3	42.5	-66	-13.6	0	-44.6
	WE4	23.6	-31.5	-14	0	-25
	LL	0	243.4	-6	0	0.1
	S1	-23.9	65.2	-0.1	0	26.5
	S2	-21.6	36.8	0	0	-3.8
	S3	-20.9	69.6	-0.2	0	50.9
506	SEIS_XL	-160.4	-14.7	0.5	0	781.2
	SEIS_XR	160.4	14.7	-0.5	0	-781.2
	SEIS_ZL	0.7	158.7	-94.6	0	-6
	SEIS_ZR	0.2	-163.9	96.6	0	4.9
	DL	-8.7	259.9	-6.2	0	9.4
	LR	-20.2	55.8	-0.1	0	21.8
	CL	-16.8	70.5	-0.7	0	18.2
	WL1	-0.4	-71.9	-2.1	0	64.7
	WL2	-19.2	-38.8	-1.7	0	84
	WR1	53	-51.8	-2	0	-120.3
	WR2	34.2	-18.8	-1.7	0	-101.2
	WE1	42.8	-120.4	13.8	0	-44
	WE2	24	-87	14.1	0	-24.8
	WE3	42.4	-66.3	-13.5	0	-44.5
	WE4	23.6	-33.4	-13.1	0	-25.3
	LL	0	239.6	-5.7	0	0
	S1	-23.5	64.9	0	0	25.4
	S2	-21.5	36.8	-0.1	0	-3.6
	S3	-20.2	69.1	0.1	0	48.7
508	SEIS_XL	-157.3	-20.7	1.9	0	760.4
	SEIS_XR	157.4	20.2	-1.7	0	-760.5
	SEIS_ZL	-5.6	158.6	-94.7	0	14.3
	SEIS_ZR	6.5	-176.6	102	0	-15.4
	DL	-7.9	262.4	-6	0	8.4
	LR	-17.4	56.1	-0.2	0	18.5
	CL	-14.5	70.7	-0.7	0	15.4
	WL1	-5.2	-59.3	-7.5	0	72.3
	WL2	-22.7	-28	-6.4	0	90.4
	WR1	51.8	-38.8	-7.3	0	-121.7
	WR2	34.3	-7.6	-6.2	0	-103.7
	WE1	39.4	-131.1	18.2	0	-40.5
	WE2	21.9	-99.7	19.4	0	-22.6
	WE3	38.3	-57.9	-17	0	-39.1
	WE4	20.8	-26.5	-15.9	0	-21.1
	LL	0.2	238.5	-5.4	0	-0.2
	S1	-32.3	102.9	0	0	34.2
	S2	-32.3	75.3	-0.2	0	11.8
	S3	-27.6	106.3	0.4	0	51.9

პროექტი
სავაჭრო-კომერციული შენობა

დამკვეთი
შპს "ნიუ ფორსი"

ACERO

ნახაზის დასახელება
კოლონების შეერთების დეტალები - 1

-	-	Drawing N
Building N	01	A 04
File Name	GE-A0832-01-A04-R06	rev.no R06

This drawing, and any materials associated with this project, are confidential, may contain information that is classified or otherwise restricted from disclosure, and are intended solely for the intended recipient. Without the written consent of ACERO Building Systems, no portion of the contents of these documents may be duplicated or transmitted in any form or by any means.

TABLE: Joint Reactions

Node	OutputCase	Fx	Fy	Fz	Mx	Mz	Node	OutputCase	Fx	Fy	Fz	Mx	Mz	Node	OutputCase	Fx	Fy	Fz	Mx	Mz	Node	OutputCase	Fx	Fy	Fz	Mx	Mz
		KN	KN	KN	KN.M	KN.M			KN	KN	KN	KN.M	KN.M			KN	KN	KN	KN.M	KN.M			KN	KN	KN	KN.M	KN.M
	SEIS_XL	0.2	12.1	0	0	0		SEIS_XL	0.2	-12.1	0	0	0		SEIS_XL	-164.7	14.8	0.4	0	799.1		SEIS_XL	-157.1	19.9	-1.4	0	759.9
	SEIS_XR	-0.2	-12.1	0	0	0		SEIS_XR	-0.2	12.1	0	0	0		SEIS_XR	164.7	-14.7	-0.4	0	-799.1		SEIS_XR	157.1	-20.4	1.6	0	-759.8
	SEIS_ZL	0	-0.1	-2.8	0	0		SEIS_ZL	0	0	-3.2	0	0		SEIS_ZL	-2.7	-159.7	-92.9	0	2.5		SEIS_ZL	-2.2	151.7	-89.1	0	12.5
	SEIS_ZR	0	0.1	3.3	0	0		SEIS_ZR	0	0	2.7	0	0		SEIS_ZR	1.9	154.4	90.8	0	-1.5		SEIS_ZR	1.3	-170.1	96.6	0	-11.4
	DL	0	118	0.1	0	0		DL	0	104.9	-0.1	0	0		DL	8.7	260	6.3	0	-9.4		DL	7.8	216.6	-5.9	0	-8
	LR	0	13.6	0	0	0		LR	0	13.6	0	0	0		LR	20.2	55.8	0.1	0	-21.8		LR	17.3	56	-0.2	0	-18
	CL	0	23.3	0	0	0		CL	0	21.8	0	0	0		CL	16.8	70.5	0.7	0	-18.2		CL	14.4	65.4	-0.7	0	-15
	WL1	0	-27.9	6.6	0	0		WL1	0	-17.4	-6.6	0	0		WL1	-53.1	-51.7	2.2	0	120.8		WL1	-51.3	-38.4	-7.7	0	120.2
	WL2	0	-19.7	2.8	0	0		WL2	0	-9.2	-2.8	0	0		WL2	-34.2	-18.8	1.7	0	101.4		WL2	-34.1	-7.4	-6.3	0	103.2
511	WR1	0	-17.4	6.6	0	0	518	WR1	0	-27.9	-6.6	0	0	523	WR1	0.3	-71.7	2.2	0	-64.3	528	WR1	5.6	-58.9	-7.8	0	-73.6
	WR2	0	-9.2	2.8	0	0		WR2	0	-19.7	-2.9	0	0		WR2	19.2	-38.7	1.8	0	-83.8		WR2	22.8	-27.9	-6.4	0	-90.7
	WE1	0	-21.3	6.6	0	0		WE1	0	-21.4	4.6	0	0		WE1	-42.2	-66.3	13.4	0	43.7		WE1	-38.9	-130.9	18.1	0	39
	WE2	0	-13.1	2.8	0	0		WE2	0	-13.1	8.3	0	0		WE2	-23.3	-33.5	13	0	24.3		WE2	-21.7	-99.7	19.4	0	22
	WE3	0	-21.3	-4.6	0	0		WE3	0	-21.3	-6.6	0	0		WE3	-43.1	-120.3	-13.7	0	44.9		WE3	-38.3	-57.9	-17	0	38.9
	WE4	0	-13.1	-8.3	0	0		WE4	0	-13.1	-2.8	0	0		WE4	-24.2	-87	-14.1	0	25.4		WE4	-21.1	-26.7	-15.7	0	21.8
	LL	0	119.3	0.1	0	0		LL	0	104.3	-0.1	0	0		LL	0	239.7	5.8	0	0		LL	-0.2	186	-5.3	0	0.3
	S1	0	53.4	0	0	0		S1	0	53.4	0	0	0		S1	23.5	64.9	0	0	-25.4		S1	32	102.8	0.1	0	-33.4
	S2	0	41.1	0	0	0		S2	0	60.3	0	0	0		S2	20.2	69	-0.1	0	-48.7		S2	27.5	106.2	0.4	0	-51.2
	S3	0	60.2	0	0	0		S3	0	41.1	0	0	0		S3	21.5	36.8	0.1	0	3.6		S3	32	75.2	-0.1	0	-10.9
	SEIS_XL	0	0.1	0.1	0	0		SEIS_XL	0.2	-12.2	0	0	0		SEIS_XL	-158.1	13.1	-0.5	0	774.9		SEIS_XL	-100.1	12.9	0	0	489.8
	SEIS_XR	0	0.1	-0.3	0	0		SEIS_XR	-0.2	12.2	0	0	0		SEIS_XR	158.1	-13.2	0.4	0	-774.9		SEIS_XR	100.1	-12.9	0	0	-489.8
	SEIS_ZL	0	-2.4	-209.3	0	0		SEIS_ZL	0	0	-2.7	0	0		SEIS_ZL	-7.9	-153.7	-89.8	0	17.7		SEIS_ZL	-0.8	0	-2.3	0	2.8
	SEIS_ZR	0	4.8	206.1	0	0		SEIS_ZR	0	0	3.2	0	0		SEIS_ZR	7.3	158.9	92	0	-16.9		SEIS_ZR	0.9	0	2.2	0	-2.8
	DL	0	1041.3	6.3	0	0		DL	0	104.9	0.1	0	0		DL	8.8	198.1	1.7	0	-9.6		DL	0.3	26.8	0	0	-0.3
	LR	0	0.1	-0.1	0	0		LR	0	13.6	0	0	0		LR	20.5	55.7	0	0	-22.7		LR	0.4	6.9	0	0	-0.3
	CL	0	107.3	0.6	0	0		CL	0	21.8	0	0	0		CL	17.1	62.9	0.1	0	-18.9		CL	0.3	7.3	0	0	-0.3
	WL1	0	-1.6	4.9	0	0		WL1	0	-17.4	6.6	0	0		WL1	-53.7	-62.1	-2.2	0	122		WL1	-19	-7	-3.7	0	70.1
	WL2	0	-1.2	2.7	0	0		WL2	0	-9.2	2.8	0	0		WL2	-34.5	-27.2	-1.8	0	102		WL2	-15	-2.5	-1.8	0	65.7
513	WR1	0	-1.6	4.9	0	0	519	WR1	0	-27.9	6.6	0	0	525	WR1	-0.5	-82.3	-2.3	0	-62.2	529	WR1	15.9	-16.1	-3.7	0	-67.4
	WR2	0	-1.2	2.7	0	0		WR2	0	-19.7	2.9	0	0		WR2	18.6	-47.4	-1.8	0	-82.4		WR2	19.9	-11.6	-1.8	0	-71.9
	WE1	0	-1.5	22.3	0	0		WE1	0	-21.3	6.6	0	0		WE1	-42.1	-66.2	13.5	0	43.5		WE1	-7.4	-15	2.8	0	8.3
	WE2	0	-1.1	20.4	0	0		WE2	0	-13.1	2.8	0	0		WE2	-23	-31.5	13.9	0	23.4		WE2	-3.4	-10.6	4.7	0	3.9
	WE3	0	1.4	-21.3	0	0		WE3	0	-21.4	-4.6	0	0		WE3	-44.1	-120.1	-13.6	0	47.5		WE3	-7.3	-15.1	-3.8	0	7.7
	WE4	0	2.1	-24.1	0	0		WE4	0	-13.1	-8.3	0	0		WE4	-25	-85	-13.1	0	27.4		WE4	-3.3	-10.6	-1.9	0	3.2
	LL	0	1072.2	6.9	0	0		LL	0	104.3	0.1	0	0		LL	-0.1	196.7	0.5	0	0.2		LL	0.1	15.4	0	0	-0.2
	S1	0	0	0	0	0		S1	0	53.4	0	0	0		S1	23.9	65.2	0.2	0	-26.4		S1	1.5	27.1	0	0	-0.9
	S2	0	0	0	0	0		S2	0	60.3	0	0	0		S2	20.8	69.6	0.2	0	-50.9		S2	5.3	25.8	0	0	-16.7
	S3	0	0	0	0	0		S3	0	41.1	0	0	0		S3	21.5	36.9	0.1	0	4		S3	-2.7	21.9	0	0	15.1
	SEIS_XL	0	0	0	0	0		SEIS_XL	-158.3	20.1	1.4	0	765.3		SEIS_XL	-159.7	14.7	-0.5	0	779.6							
	SEIS_XR	0	0	0.1	0	0		SEIS_XR	158.2	-20.6	-1.7	0	-765.2		SEIS_XR	159.7	-14.7	0.5	0	-779.6							
	SEIS_ZL	0	-61	-100.1	0	0		SEIS_ZL	1.2	-170.8	-97.2	0	-11.6		SEIS_ZL	6.7	153.7	-89.8	0	-14.7							
	SEIS_ZR	0	61.1	100.7	0	0		SEIS_ZR	-2.1	152.6	89.9	0	12.7		SEIS_ZR	-7.5	-158.9	91.9	0	15.7							
	DL	0	553.2	97.5	0	0		DL	7.8	216.6	6	0	-8.1		DL	8.7	203.8	-1.8	0	-9.3							
	LR	0	0	0	0	0		LR	17.3	56	0.2	0	-18		LR	20.2	55.8	-0.1	0	-21.7							
	CL	0	56.5	10.1	0	0		CL	14.4	65.4	0.7	0	-15		CL	16.8	64.1	-0.1	0	-18.1							
	WL1	0	-0.9	-1.7	0	0		WL1	-51.3	-38.4	7.6	0	120.2		WL1	-53.1	-51.7	-2.1	0	120.9							
	WL2	0	-0.4	-0.8	0	0		WL2	-34.1	-7.4	6.3	0	103.2		WL2	-34.2	-18.8	-1.7	0	101.4							
515	WR1	0	-0.9	-1.7	0	0	521	WR1	5.6	-59	7.7	0	-73.6	526	WR1	0.3	-71.8	-2.1	0	-64.1							
	WR2	0	-0.4	-0.8	0	0		WR2	22.8	-27.9	6.4	0	-90.7		WR2	19.2	-38.8	-1.7	0	-83.8							
	WE1	0	5.7	9.6	0	0		WE1	-38.3	-57.9	17	0	39		WE1	-43.5	-120.3	13.7	0	46							
	WE2	0	6.3	10.6	0	0		WE2	-21.1	-26.7	15.8	0	21.9		WE2	-24.6	-86.9	14	0	26.4							
	WE3	0	-6	-10	0	0		WE3	-38.9	-130.9	-18.1	0	38.9		WE3	-41.7	-66.4	-13.4	0	42.6							
	WE4	0	-5.5	-9.3	0	0		WE4	-21.7	-99.7	-19.4	0	21.9		WE4	-22.9	-33.5	-12.9	0	23							
	LL	0	598.8	100.6	0	0		LL	-0.2	186.1	5.3	0	0.3		LL	0	175.1	-0.4	0	0.1							
	S1	0	0	0	0	0		S1	32	102.8	-0.1	0	-33.4		S1	23.5	64.9	0	0	-25.4							
	S2	0	0	0	0	0		S2	27.5	106.2	-0.4	0	-51.2		S2	20.2	69.1	0.1	0	-48.6							
	S3	0	0	-0.1	0	0		S3	32	75.1	0.1	0	-10.8		S3	21.5	36.8	0	0	3.5							
	SEIS_XL	3.2	0	-0.4	0	0		SEIS_XL	-165.9	10.6	1.4	0	791.1		SEIS_XL	-163.4	10.6	-1.4	0	781.8							
	SEIS_XR	-3.2	-0.1	-0.1	0	0		SEIS_XR	165.8	-10	-1.6	0	-791		SEIS_XR	163.4	-10	1.6	0	-781.7							
	SEIS_ZL	0	56.1	-125.4	0	0		SEIS_ZL	3.4	170.6	-97.2	0	-7.8		SEIS_ZL	-3.1	-151.5	-88.9	0	5.4							
	SEIS_ZR	0	-58.7	115	0	0		SEIS_ZR	-4.1	-152.4	89.7	0	8.7		SEIS_ZR	2.4	169.9	96.5	0	-4.5							
	DL	0	309.4	-87.3	0	0		DL	8.9	261.4	-6.7	0	-9.6		DL	8.9	261.5	6.7	0	-9.6							
	LR	0	14.6	-0.1	0	0		LR	20.1	55.5	0	0	-21.7		LR	20.1	55.5	0	0	-21.7							
	CL	0	42.1	-9.2	0	0		CL	16.8	70.3	-0.6	0	-18.1		CL	16.8	70.3	0.6	0	-18.1							
	WL1	0.3	-21.6	-2.5	0	0		WL1	-53.5	-75.1	7.8	0	121.7		WL1	-53.5	-75.1	-7.8	0	121.9							
	WL2	0.3	-13.9	1	0	0		WL2	-34.5	-38.3	6.4	0	102.4		WL2	-34.5	-38.3	-6.4	0	102.4							
517	WR1	-0.3	-21.6	-2.5	0	0	522	WR1	0.3	-95.5	8	0	-65.2	527	WR1	0.2	-95.5	-8	0	-65							
	WR2	-0.3	-13.9	1	0	0		WR2	19.2	-58.6	6.5	0	-84.7		WR2	19.2	-58.7	-6.6	0	-84.6							
	WE1	0	-27.5	8.4	0	0		WE1	-43.2	-128.5	17.3	0	44.9		WE1	-42.2	-55.6	17.8	0	43.8							
	WE2	0	-20	11.2	0	0		WE2	-24.3	-91.8	15.9	0	25.6		WE2	-23.3	-18.8	19.3	0	24.3							
	WE3	0	-12.9	-11.2	0	0		WE3	-42.1	-55.6	-17.8	0	43.5		WE3	-43.1	-128.6	-17.3	0	44.7							
	WE4	0	-5.1	-7.7	0	0		WE4	-23.2	-18.8	-19.3	0	24.1		WE4	-24.2	-91.8	-15.9	0	25.2							
	LL	0	299.6	-90.2	0	0		LL	0.1	241.4	-6.4	0	-0.2		LL	0.1	241.5	6.4	0	-0.1							
	S1	0	57.5	0.3	0	0		S1	23.6	65.7	-0.3	0	-25.4		S1	23.6	65.7	0.3	0	-25.4							
	S2	-0.5	57.3	0.4	0	0		S2	20.4	70.8	-0.6	0	-46.8		S2	20.4	70.8	0.6	0	-46.8							
	S3	0.5	57.3	0.3	0	0		S3	21.4	36.9	-0.1	0	1.8		S3	21.4	36.9	0.1	0	1.8							

პროექტი
სავაჭრო-კომერციული შენობა

დამკვეთი
შპს ''ნიუ ფორსი''

ნახაზის დასახელება
კოლონების შეერთების დეტალები - 2

-	-	Drawing N
Building N	01	A 05
File Name	GE-A0832-01-A05-R06	rev.no R06

This drawing, and any materials associated with this project, are confidential, may contain information that is classified or otherwise restricted from disclosure, and are intended solely for the intended recipient. Without the written consent of ACERO Building Systems, no portion of the contents of these documents may be duplicated or transmitted in any form or by any means.

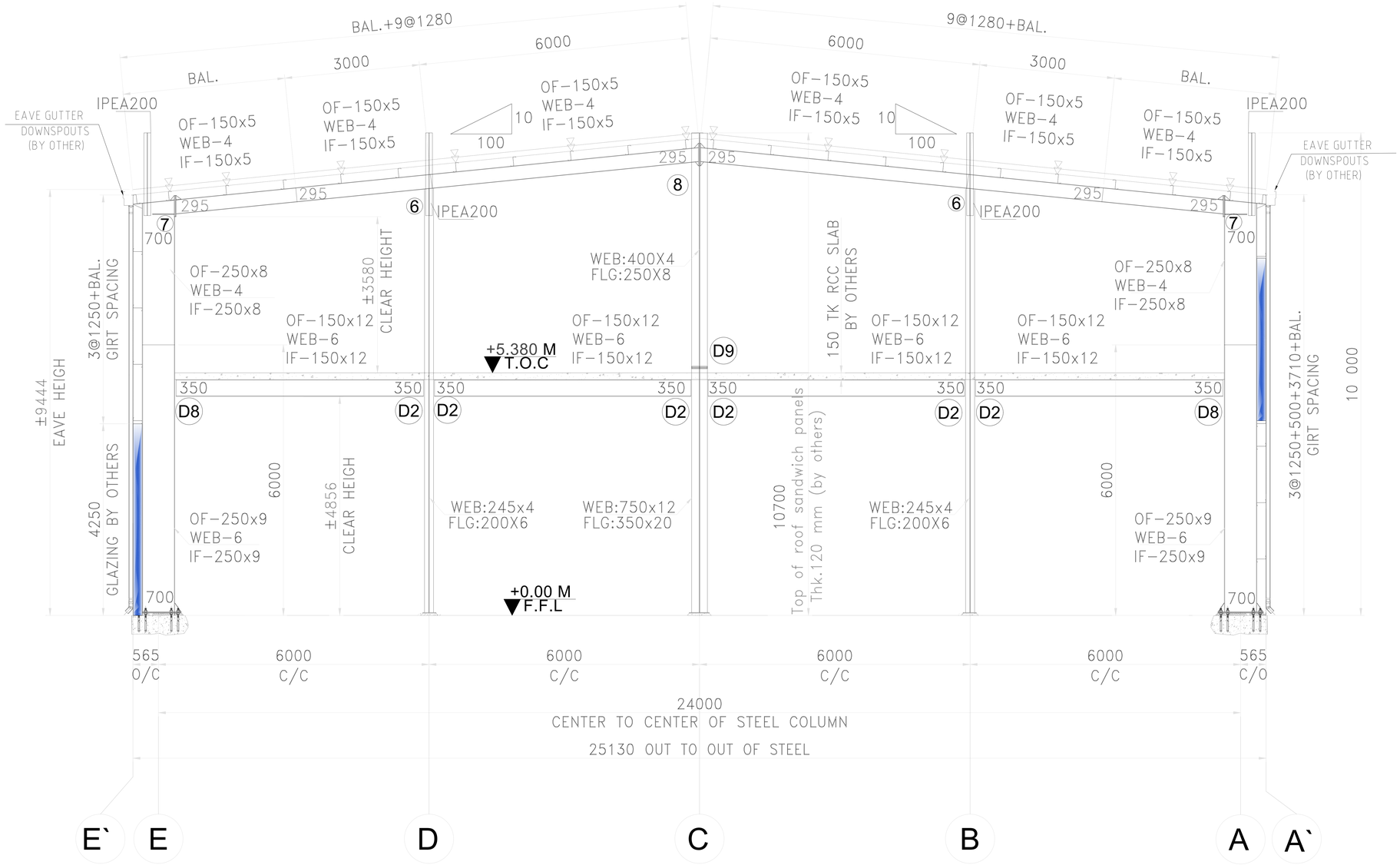

ჩარჩოს განივი კვეთა GL-(1&10)-ის გასწვრივ

პროექტი
სავაჭრო-კომერციული შენობა

დამკვეთი
შპს "ნიუ ფორსი"

ACERO

ნახაზის დასახელება
ჩარჩოს განივი კვეთა GL-(1&10)-ის გასწვრივ

-	-	Drawing N
Building N	01	S 01
File Name	GE-A0832-01-S01-R06	rev.no R06

This drawing, and any materials associated with this project, are confidential, may contain information that is classified or otherwise restricted from disclosure, and are intended solely for the intended recipient. Without the written consent of ACERO Building Systems, no portion of the contents of these documents may be duplicated or transmitted in any form or by any means.

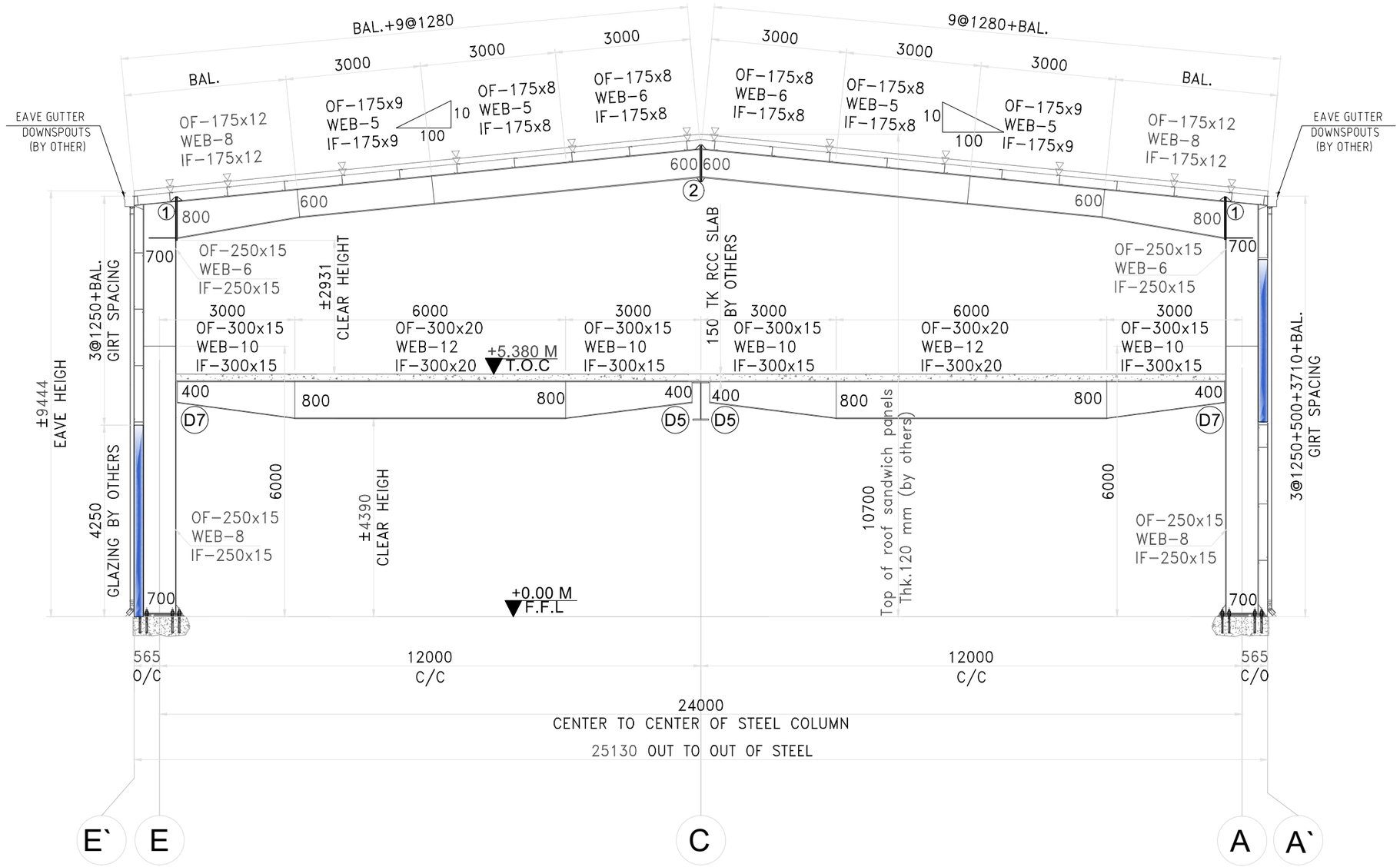

ჩარჩოს განივი კვეთა GL-(2&9)-ის გასწვრივ

პროექტი	სავაჭრო-კომერციული შენობა
დამკვეთი	შპს "ნიუ ფორსი"
ნახაზის დასახელება	ჩარჩოს განივი კვეთა GL-(2&9)-ის გასწვრივ

-	-	Drawing N
Building N	01	S 02
File Name	GE-A0832-01-S02-R06	rev.no R06

This drawing, and any materials associated with this project, are confidential, may contain information that is classified or otherwise restricted from disclosure, and are intended solely for the intended recipient. Without the written consent of ACERO Building Systems, no portion of the contents of these documents may be duplicated or transmitted in any form or by any means.

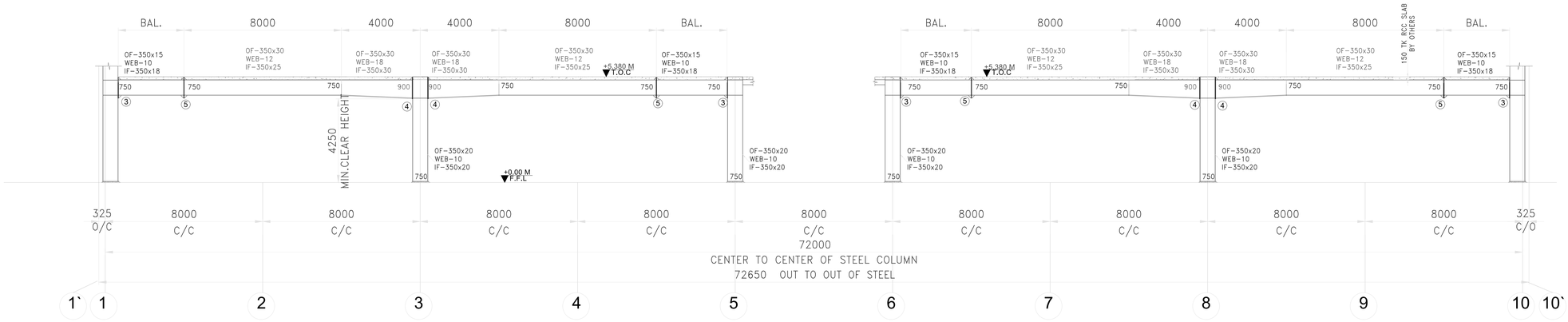

ჩარჩოს განივი კვეთა GL-(C)

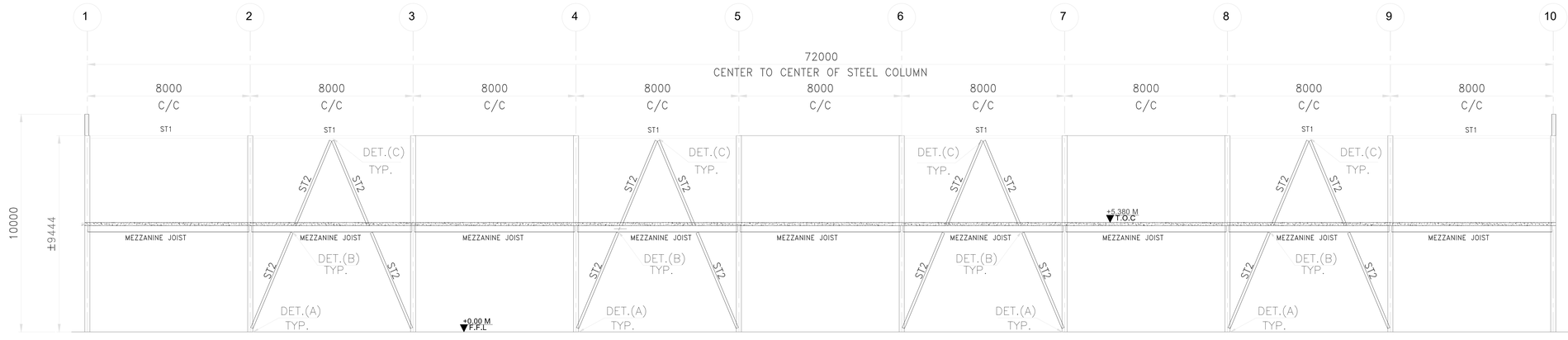

ჩარჩოს განივი კვეთა GL-(A&E)

პროექტი
სავაჭრო-კომერციული შენობა

დამკვეთი
შპს "ნიუ ფორსი"

ნახაზის დასახელება
ჩარჩოს განივი კვეთა GL-(A,C &E)-ის გასწვრივ

-	-	Drawing N
Building N	01	S 06
File Name	GE-A0832-01-S06-R06	rev.no R06

This drawing, and any materials associated with this project, are confidential, may contain information that is classified or otherwise restricted from disclosure, and are intended solely for the intended recipient. Without the written consent of ACERO Building Systems, no portion of the contents of these documents may be duplicated or transmitted in any form or by any means.

BOLTS ARE M30-HSB
GRADE ASTM A325M
2- END PLATE TH.20mm
FLG WELD = 10 mm
WEB WELD = 8mm

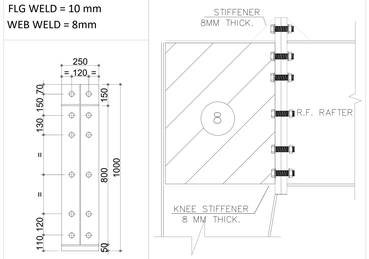

1 VSF-6-4-30Ø
V - VERTICAL
S - STIFFENED AT TOP
F - FLUSHED AT BOTTOM

BOLTS ARE M20-HSB
GRADE ASTM A325M
2- END PLATE TH.20mm
Min. Web Weld= 5mm
Min. Flg. Weld = 8mm
Stiff THK.= 8mm

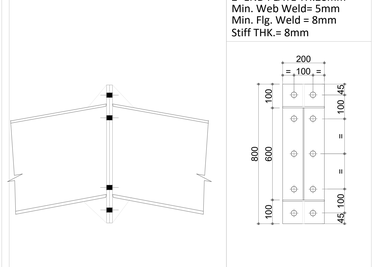

2 VSS-4-4-20Ø
V - VERTICAL
S - STIFFENED ON TOP
S - STIFFENED AT BOTTOM

BOLTS ARE M30HSB
GRADE ASTM A325M
2- END PLATE TH.25mm
FLG WELD = BUTT WELD
WEB WELD = 8mm

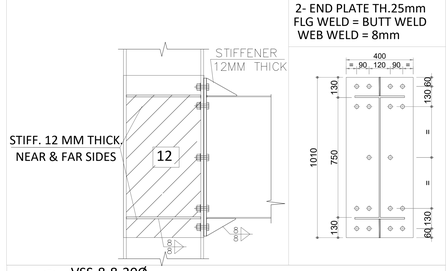

3 VSS-8-8-30Ø
V - VERTICAL
S - STIFFENED ON TOP
S - STIFFENED AT BOTTOM

BOLTS ARE M36HSB
GRADE ASTM A325M
2- END PLATE TH.30mm
FLG WELD = BUTT WELD
WEB WELD = BUTT WELD

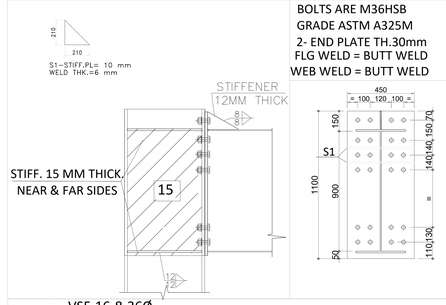

4 VSF-16-8-36Ø
V - VERTICAL
S - STIFFENED AT TOP
F - FLUSHED AT BOTTOM

BOLTS ARE M27-HSB
GRADE ASTM A325M
2- END PLATE TH.25mm
Min. Web Weld= 8mm
Min. Flg. Weld = 10mm
Stiff THK.= 10 mm

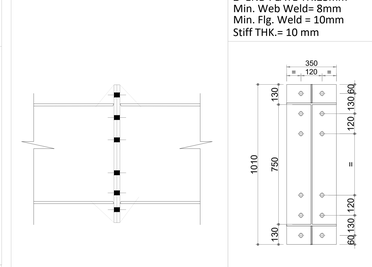

5 VSS-6-6-27Ø
V - VERTICAL
S - STIFFENED ON TOP
S - STIFFENED AT BOTTOM

BOLTS ARE M20-HSB
GRADE ASTM A325M
END PLATE TH.15 mm

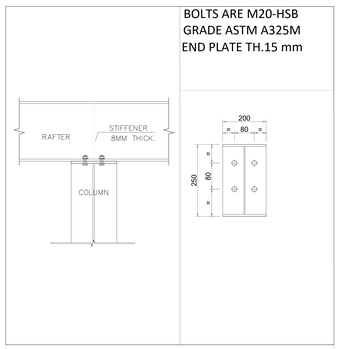

6 DETAIL (6)

BOLTS ARE M20-HSB
GRADE ASTM A325M
2- END PLATE TH.20mm
Min. Weld THK= 4MM

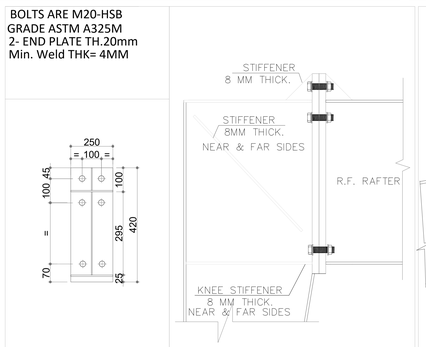

7 VSF-4-2-20Ø
V - VERTICAL
S - STIFFENED AT TOP
F - FLUSHED AT BOTTOM

BOLTS ARE M20-HSB
GRADE ASTM A325M
2- END PLATE TH.20mm
MIN WELD = 5 MM

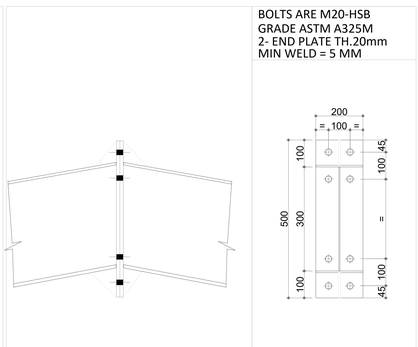

8 VSS-4-4-20Ø
V - VERTICAL
S - STIFFENED ON TOP
S - STIFFENED AT BOTTOM

BOLTS ARE M16-HSB
GRADE ASTM A325M
MIN FLANGE WELD=4mm
MIN WEB WELD=4 mm

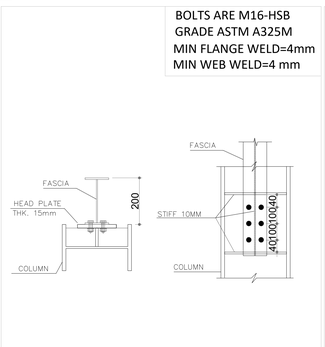

FASCIA DETAIL

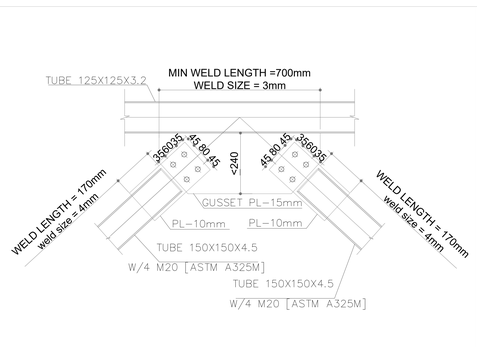

DETAIL C

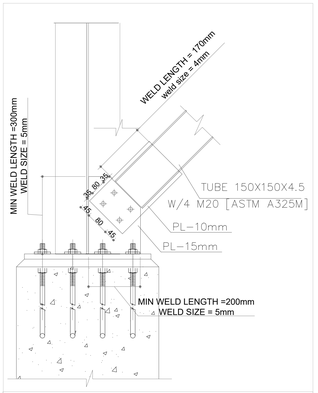

DETAIL A

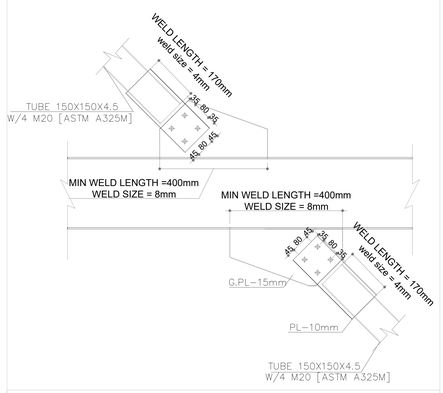

DETAIL B

MIN. FLG. AND WEB WELD= 4mm

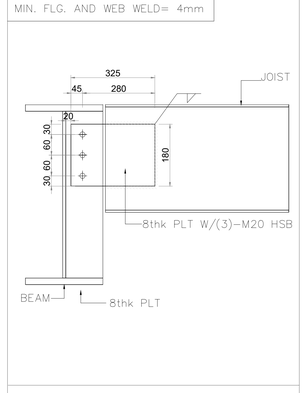

DETAIL -(D1)

BOLTS ARE M20-HSB
GRADE ASTM A325M
2- END PLATE TH.12 mm
MIN FLANGE WELD=4mm
MIN WEB WELD=4 mm

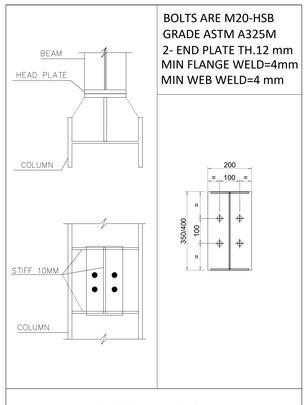

DETAIL -(D2)

BOLTS ARE M20-HSB
GRADE ASTM A325M
2- END PLATE TH.15mm
MIN WELD = 5 MM

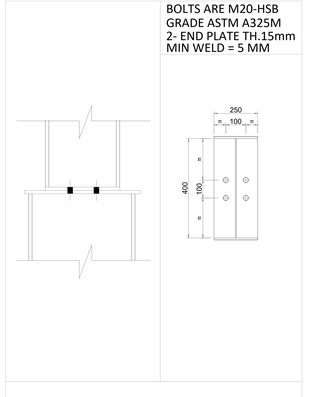

DETAIL -(D9)

MIN. FLG. AND WEB WELD= 4mm

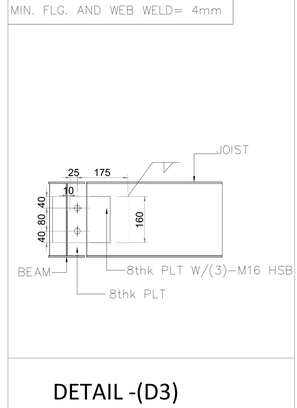

DETAIL -(D3)

MIN. FLG. AND WEB WELD= 5mm

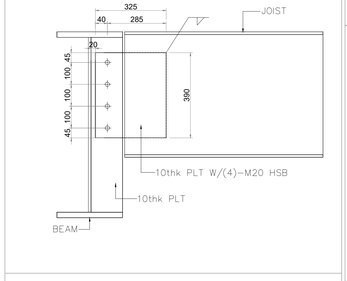

DETAIL -(D4)

BOLTS ARE M24-HSB
GRADE ASTM A325M
2- END PLATE TH.15 mm
MIN FLANGE WELD=8mm
MIN WEB WELD=6 mm

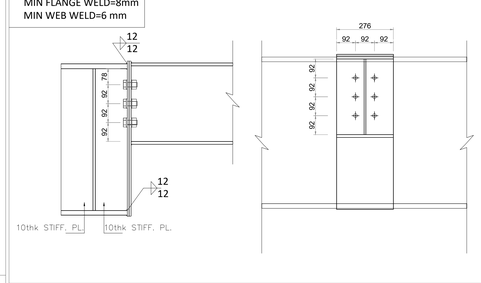

DETAIL -(D5)

BOLTS ARE M24-HSB
GRADE ASTM A325M
2- END PLATE TH.15 mm
MIN FLANGE WELD= 6mm
MIN WEB WELD= 6mm

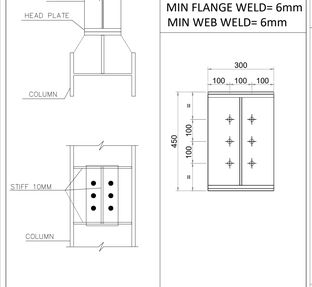

DETAIL -(D6)

BOLTS ARE M24-HSB
GRADE ASTM A325M
END PLATE TH.12 mm
MIN FLANGE WELD=6mm
MIN WEB WELD=6 mm

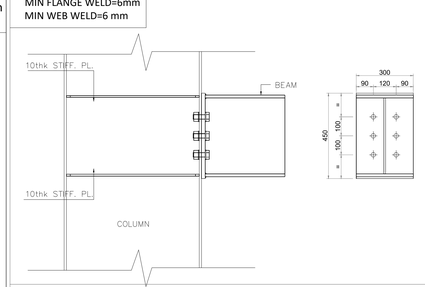

DETAIL (D7)

BOLTS ARE M20-HSB
GRADE ASTM A325M
END PLATE TH.10 mm
MIN FLANGE WELD=6mm
MIN WEB WELD=6 mm

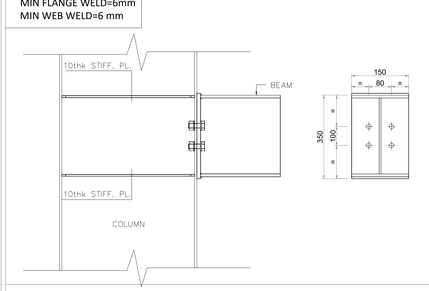

DETAIL (D8)

პროექტი
სავაჭრო-კომერციული
შენობა

დამკვეთი
შპს "ნიუ ფორსი"

ACERO

ნახაზის დასახელება
შეერთების კვანძები

-	-	Drawing N
Building N	01	S 07
File Name	GE-A0832-01-S07-R06	rev.no R06

This drawing, and any materials associated with this project, are confidential, may contain information that is classified or otherwise restricted from disclosure, and are intended solely for the intended recipient. Without the written consent of ACERO Building Systems, no portion of the contents of these documents may be duplicated or transmitted in any form or by any means.

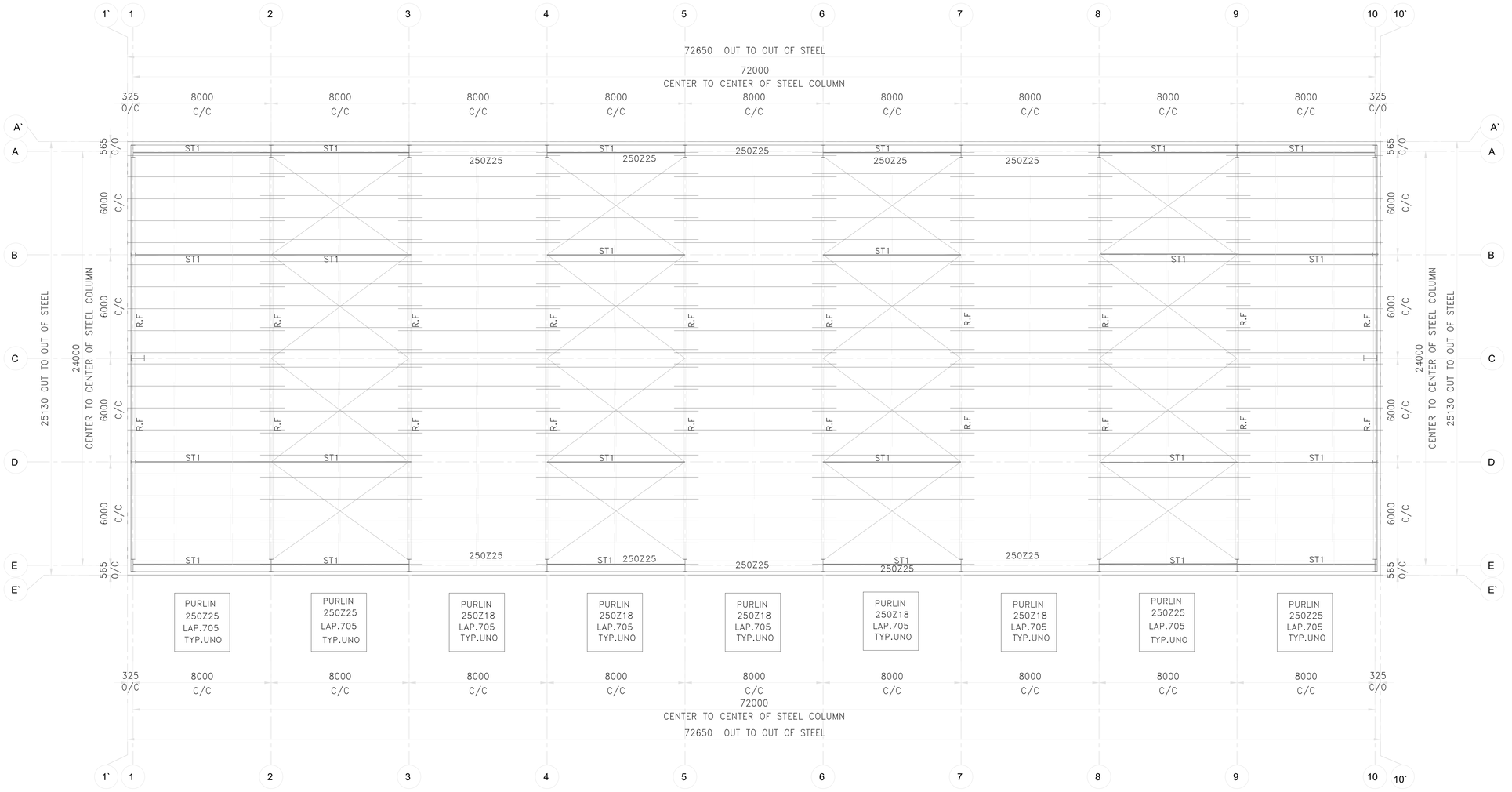

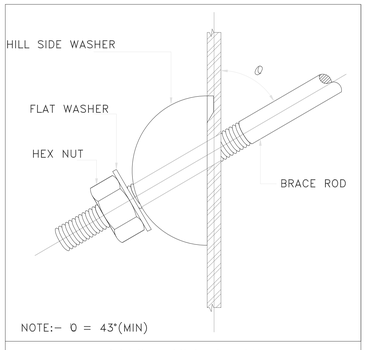

BRACE ROD DETAIL

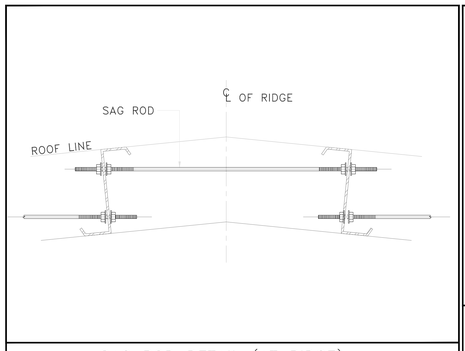

SAG ROD DETAIL (AT RIDGE) SRD–002

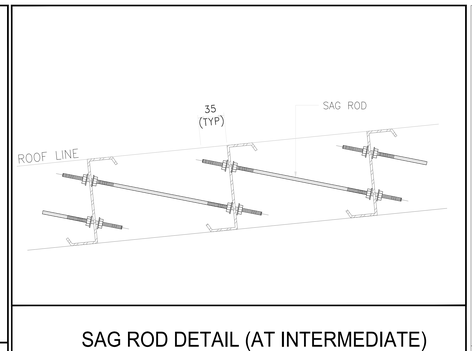

SAG ROD DETAIL (AT INTERMEDIATE) SRD–001

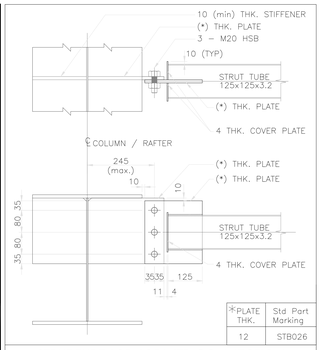

STRUT TUBE 125x125 WEB CONNECTION SST021

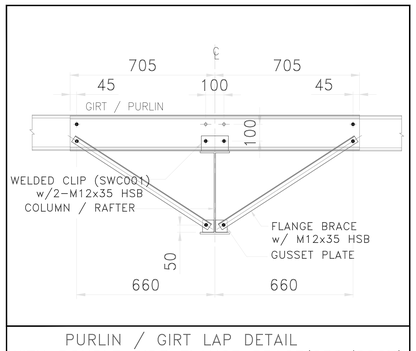

PURLIN / GIRT LAP DETAIL WITH DOUBLE SIDE FLANGE BRACE(250/200Z)

პროექტი
სავაჭრო-კომერციული შენობა

დამკვეთი
შპს "ნიუ ფორსი"

ACERO

ნახაზის დასახელება
სახურავის ჩარჩოს გეგმა

-	-	Drawing N
Building N	01	S 08
File Name	GE-A0832-01-S08-R07	rev.no R06

This drawing, and any materials associated with this project, are confidential, may contain information that is classified or otherwise restricted from disclosure, and are intended solely for the intended recipient. Without the written consent of ACERO Building Systems, no portion of the contents of these documents may be duplicated or transmitted in any form or by any means.

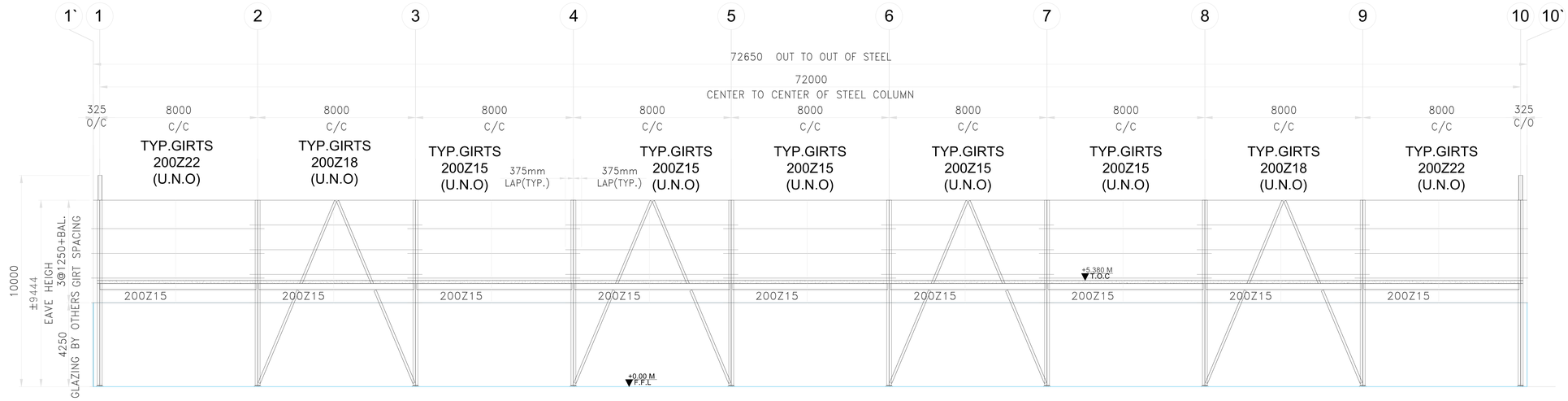

გვერდითი კედლის ჩარჩოს სიმაღლე გასწვრივ GL-E

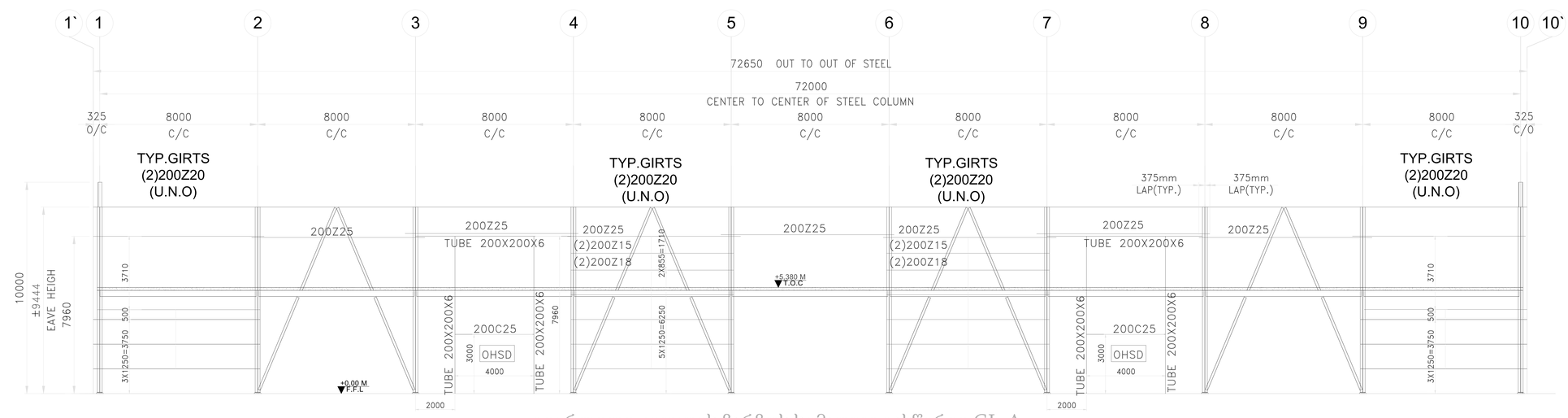

გვერდითი კედლის ჩარჩოს სიმაღლე გასწვრივ GL-A

პროექტი
სავაჭრო-კომერციული შენობა

დამკვეთი
შპს "ნიუ ფორსი"

ACERO

ნახაზის დასახელება
გვერდითი კედლის ჩარჩოს სიმაღლე გასწვრივ GL-A&E

-	-	Drawing N
Building N	01	S 09
File Name	GE-A0832-01-S09-R06	rev.no R06

This drawing, and any materials associated with this project, are confidential, may contain information that is classified or otherwise restricted from disclosure, and are intended solely for the intended recipient. Without the written consent of ACERO Building Systems, no portion of the contents of these documents may be duplicated or transmitted in any form or by any means.

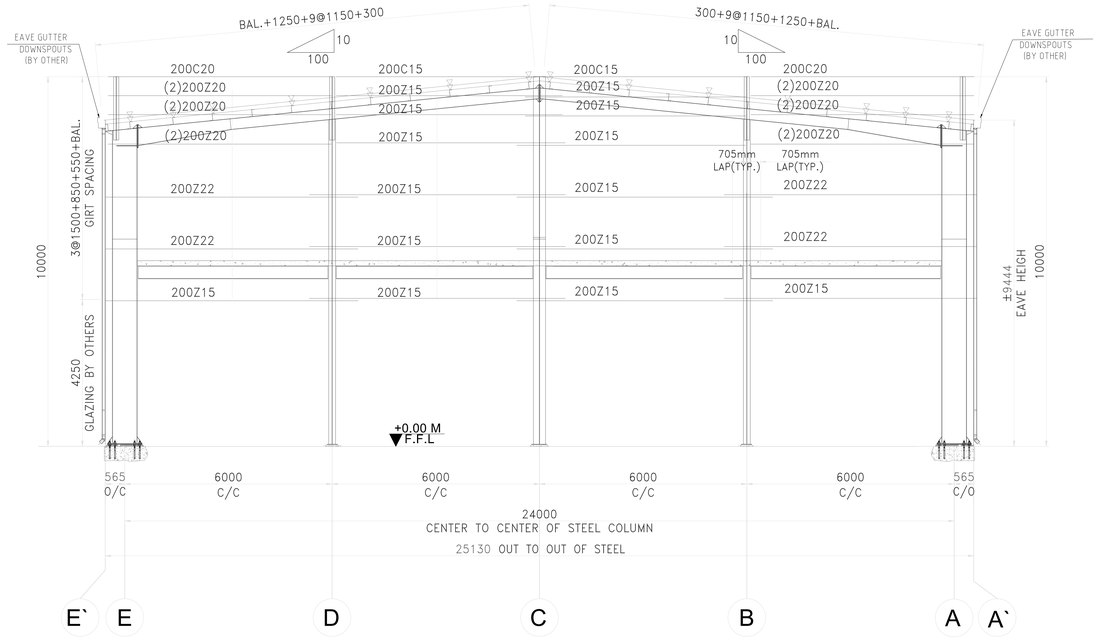

გვერდითი კედლის ჩარჩოს სიმაღლე გასწვრივ GL-(1)

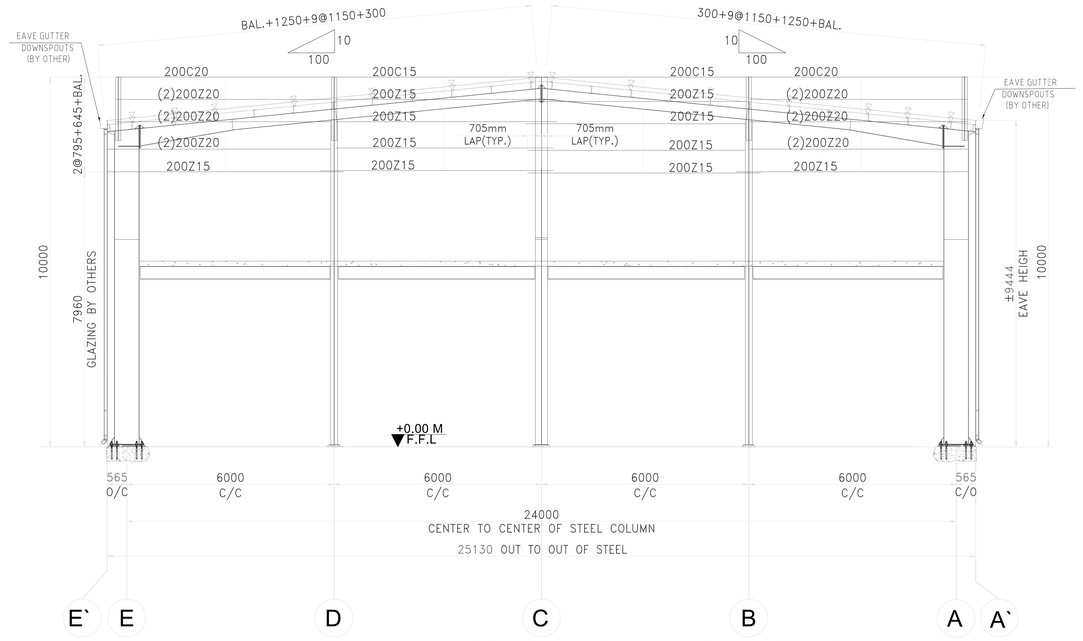

გვერდითი კედლის ჩარჩოს სიმაღლე გასწვრივ GL-(10)

პროექტი
სავაჭრო-კომერციული შენობა

დამკვეთი
შპს "ნიუ ფორსი"

ნახაზის დასახელება
გვერდითი კედლის ჩარჩოს სიმაღლე გასწვრივ GL-1&10

-	-	Drawing N
Building N	01	S 10
File Name	GE-A0832-01-S10-R06	rev.no R06

This drawing, and any materials associated with this project, are confidential, may contain information that is classified or otherwise restricted from disclosure, and are intended solely for the intended recipient. Without the written consent of ACERO Building Systems, no portion of the contents of these documents may be duplicated or transmitted in any form or by any means.

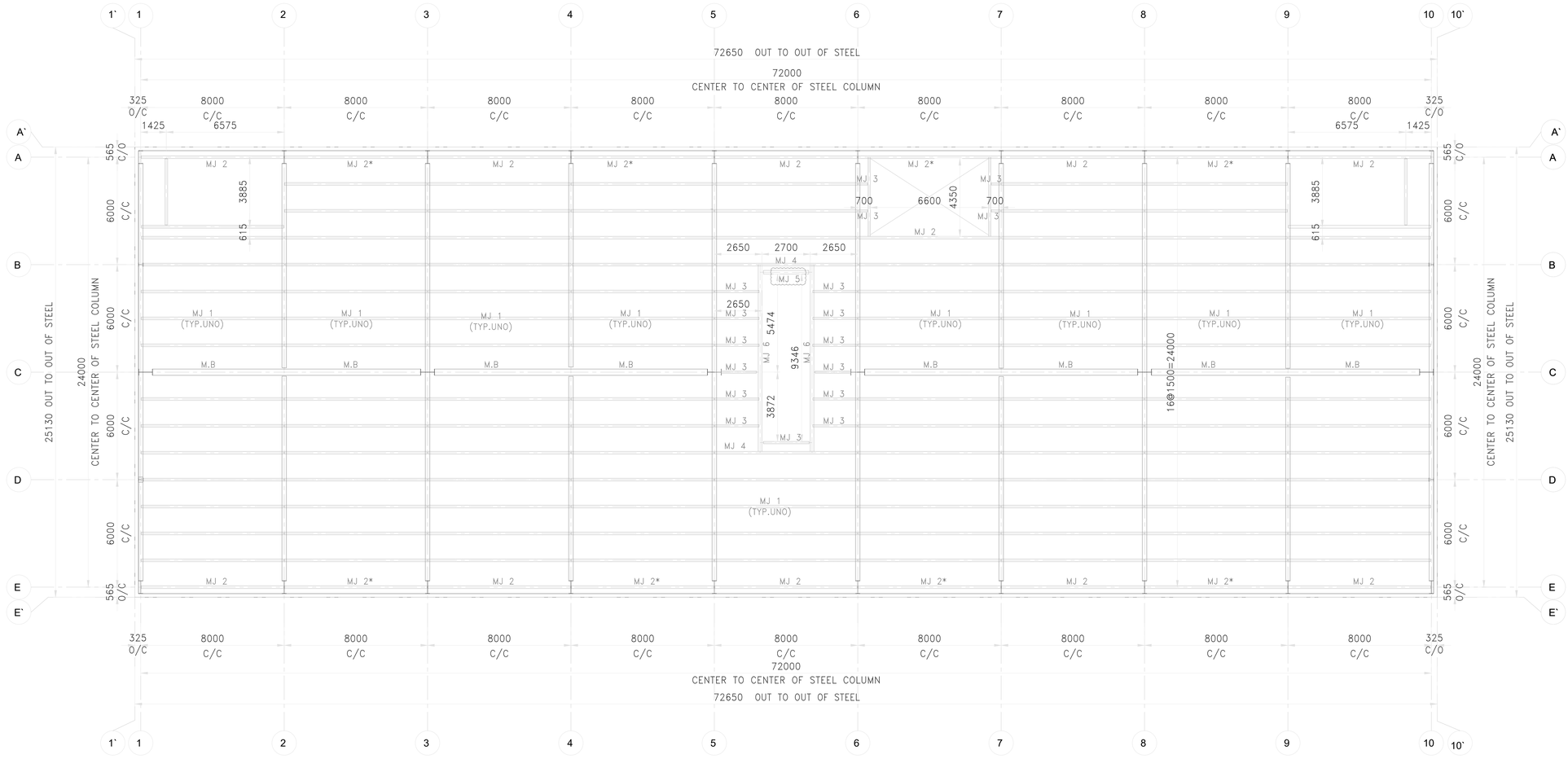

ანტრესოლის განლაგების გეგმა (+5.230) LVL T.O.S

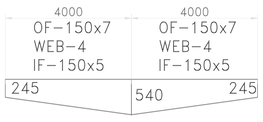

MB1

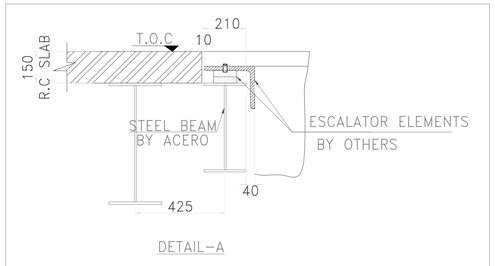

DETAIL-A

MEZZANINE DESIGN SUMMARY : +5.380 T.O.C LEVEL.

MEZZANINE	LIVE LOAD	5.00 (KN/M²)
MEZZANINE	DEAD LOAD	4.25 (KN/M²)
MEZZANINE	COLLATERAL LOAD	0.50 (KN/M²)
	TOTAL	9.75 (KN/M²)
TOP OF STEEL MEZZ.		+5.230 FROM +0.00FFL
DECKING		0.7 THK. 45/150 GI DECKING

JOIST	WEB DEPTH x THICK	UPPER FLANGE WIDTH x THICK	LOWER FLANGE WIDTH x THICK	STD.END CONNECTION	REMARKS
MJ1	REFER TO SKETCH	REFER TO SKETCH	REFER TO SKETCH	D1	
MJ2	370X4	150X5	150X5	D2	
MJ2*	370X4	150X6	150X6	D2	
MJ3	245X4	125X5	125X5	D3	
MJ4	540X8	250X12	250X12	D4	
MJ5	370X5	200X8	200X8	D1	
MJ6	540X5	200X8	200X8	D4	

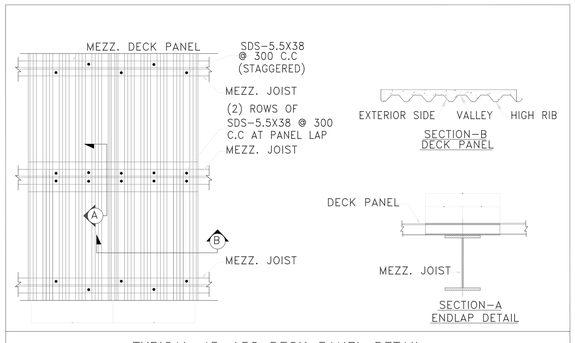

TYPICAL 45-150 DECK PANEL DETAIL MZD-001

პროექტი
სავაჭრო-კომერციული შენობა

დამკვეთი
შპს "ნიუ ფორსი"

ACERO

ნახაზის დასახელება
ანტრესოლის განლაგების გეგმა

-	-	Drawing N
Building N	01	S 11
File Name	GE-A0832-01-S11-R06	rev.no R06

This drawing, and any materials associated with this project, are confidential, may contain information that is classified or otherwise restricted from disclosure, and are intended solely for the intended recipient. Without the written consent of ACERO Building Systems, no portion of the contents of these documents may be duplicated or transmitted in any form or by any means.

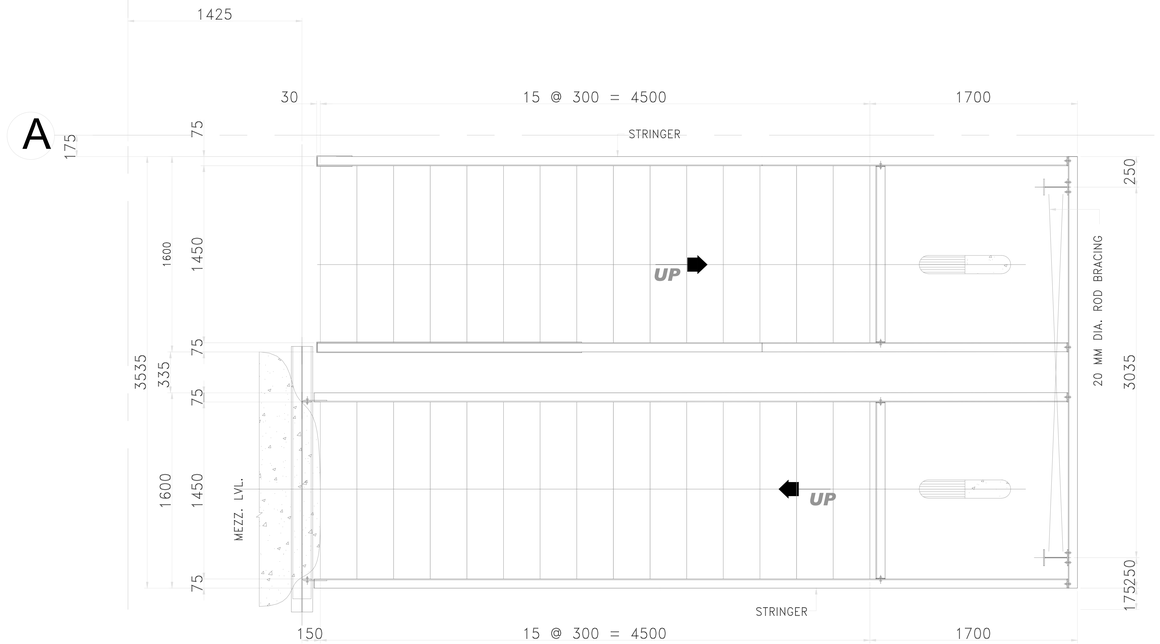

PLAN

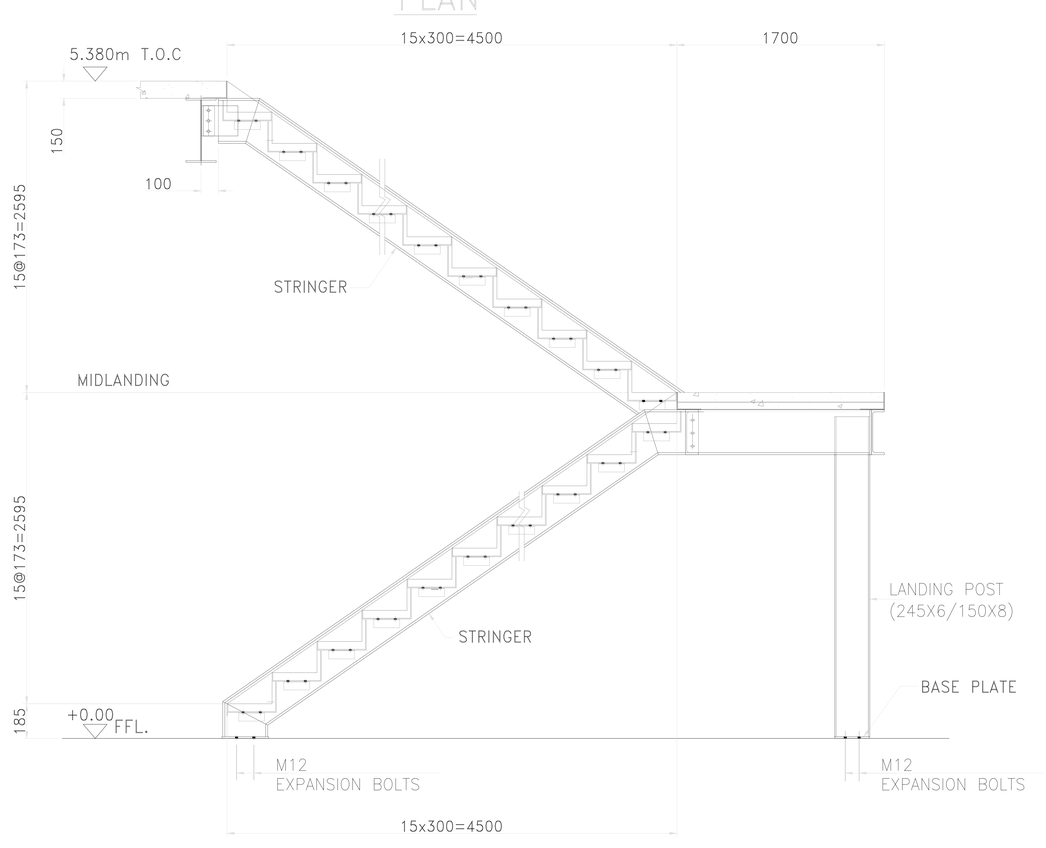

ELEVATION

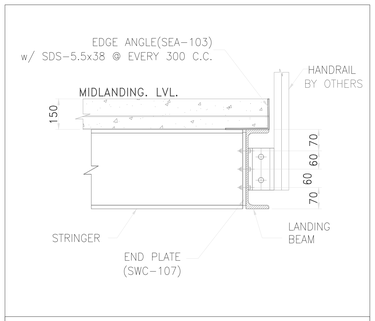

STRINGER CONN. @ LANDING BEAM

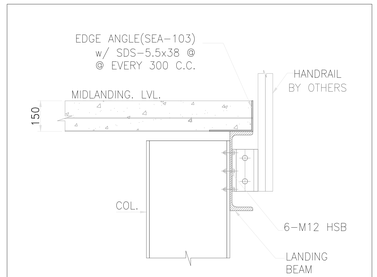

COLUMN CONN. @ LANDING BEAM

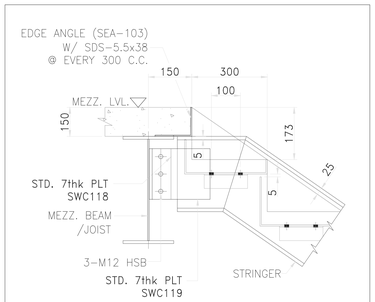

CONNECTION @ MEZZ. LEVEL

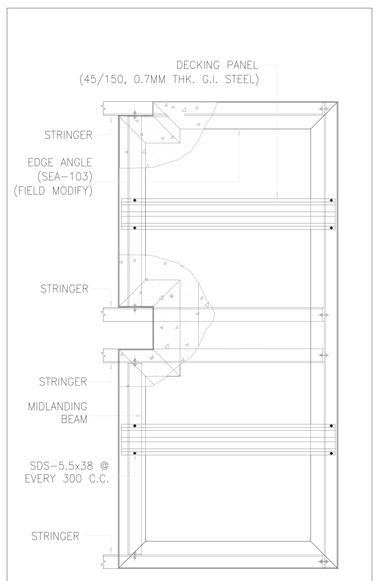

DECK PANEL FIXING DETAIL @ MID LANDING

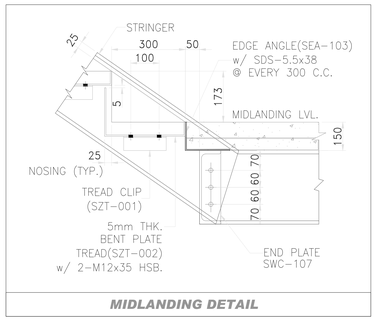

MIDLANDING DETAIL

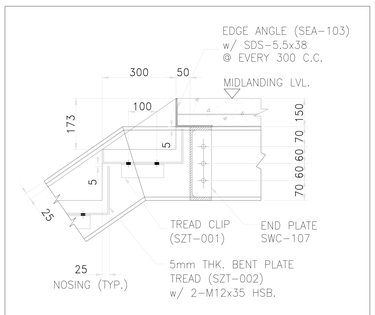

MIDLANDING DETAIL

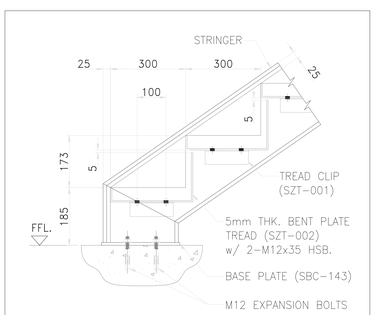

STRINGER BASE DETAIL

პროექტი
სავაჭრო-კომერციული
შენობა

დამკვეთი
შპს "ნიუ ფორსი"

ACERO

ნახაზის დასახელება
კიბის უჯრედის გეგმა - ჭრილი/დეტალები

-	-	Drawing N
Building N	01	S 12
File Name	GE-A0832-01-S12-R06	rev.no R06

This drawing, and any materials associated with this project, are confidential, may contain information that is classified or otherwise restricted from disclosure, and are intended solely for the intended recipient. Without the written consent of ACERO Building Systems, no portion of the contents of these documents may be duplicated or transmitted in any form or by any means.

DESIGN CALCULATIONS

JOB.NO	GE-A0832	BLDG. NO.	B01
PROJECT	COMMERCIAL **BUILDING**		
CUSTOMER	NEW FORCE		
REV.NO	06	DATE	21.05.25

DESIGN	CHECKED	REV. NO	06
EAS	KME	DATE	21.05.2025

INDEX

DESIGN CALCULATIONS 1
INDEX 2
BUILDING DESCRIPTION 3
DESIGN CODES 4
MATERIAL SPECIFICATION 5
DESIGN ASSUMPTIONS 6
LOAD COMBINATIONS 7
DESIGN OUTPUTS 8
FRAME ANALYSIS AND DESIGN 9
DESIGN SKETCHES 198

BUILDING DESCRIPTION

BUILDING PARAMETERS					
FRAME TYPE		CLEAR SPAN			
BUILDING WIDTH (mm)		24.00 m Centre to Centre of steel columns.			
WIDTH MODULE (mm)		4@6.00 m Centre to Centre of steel columns.			
BUILDING LENGTH (mm)		72.00m Centre to Centre of steel columns. 9@8.00m			
ROOF SLOPE		1:10			
EAVE HEIGHT (mm)		9.444 m			
BAY SPACING (mm)		8.00 m			
MAIN FRAME COLUMN BASE		FIXED			
INTERIOR COLUMN BASE		HINGED			
ENDWALLS	LEFT END WALL	FRAME TYPE	Rigid (Half Bay loading)	GIRTS	Bypass
		EW COL. SPACING	4@6.00		
	RIGHT ENDWALL	FRAME TYPE	Rigid (Half Bay loading)	GIRTS	Bypass
		EW COL. SPACING	4@6.00		
OPEN WALL CONDITIONS					
NEAR SIDE WALL		OPEN FOR FULL LENGTH & UP TO 4.25 HEIGHT FOR GLAZING & ABOVE IS SHEETED			
FAR SIDE WALL		AS PER APPROVAL DRAWINGS			
LEFT END WALL		OPEN FOR FULL LENGTH & UP TO 4.25 M HEIGHT FOR GLAZING & ABOVE IS SHEETED			
RIGHT END WALL		OPEN FOR FULL LENGTH & UP TO 7.96 M HEIGHT FOR GLAZING & ABOVE IS SHEETED			

DESIGN CODES

Load Application	MBMA06
Built up & Hot Rolled Sections	AISC-2005 "American Institute of Steel Construction"
Cold Formed Members	North American Specification for the Design of Cold-Formed Steel Structural Members Published by American Iron and Steel Institute (AISI-S100-07)
Welding	AWS D1.1/D.1.1M "American Welding Society" Structural Welding Code – Steel.

MATERIAL SPECIFICATION

The following is the list of the material standards and specifications for which the building components have been designed:

No.	Structural Components		Material Specifications	Strength
1	**Built-up Sections**		ASTM A572M Grade 345 OR EN 10025 S355 JR	Fy = 345 N/mm^2
2	**Hot Rolled Sections**	**Tubes**	ASTM A500M Grade B OR JIS G 3445 STKM	Fy = 317 N/mm^2
		I-sections	ASTM A572M Grade 345 OR EN 10025 S355 JR	Fy = 345 N/mm^2
3	**Cold formed secondary members**		ASTM A653M SS Grade 340 Class 1 Coating: Z 275	Fy = 340 N/mm^2
4	**Diagonal "X" Bracing**	**Cable**	ASTM A475 – Extra High Strength Class A (Ωt = 2.50)	Pu = 120 kN
		Rods	ASTM A36M (Fu = 400 N/mm^2)	Fy = 250 N/mm^2
5	**Anchor Bolts**		ASTM F1554 Grade 36 OR Din 933 Grade 4.6. Hot Dip Galvanized to ASTM A153M Class C or equivalent	Fy = 250 N/mm^2
6	**High Strength Bolts**		ASTM A325M Type-1 or equivalent. (Fully threaded) Hot Dip Galvanized to ASTM A153M Class C	Fu = 830 N/mm^2
7	**Secondary connection Bolts**		ASTM A307 Grade A.(Fully threaded) Electro Galvanized	Fu = 413 N/mm^2

Fy = Yield Strength.
Fu = Ultimate Tensile Strength.
Pu = Minimum Breaking Load.

Note: Acero Building Systems reserves the right to substitute equivalent or better material based on market conditions and material availability.

DESIGN ASSUMPTIONS

- The main frame rafters and columns are rigidly connected to each other (using moment type connections)
- The columns are Fixed & pin connected to the foundations.
- The building is designed for enclosed conditions.
- The longitudinal stability of the building is provided through the truss action in the cross-braced bays of the building.
- The roof purlins are continuous beams supported at rigid frame locations and span the bay spacing of the building.
- The sidewall girts are continuous beams supported at rigid frame location and span the bay spacing of the building.
- The end wall grits are continuous beams supported at column.
- The roof and wall sheeting provide lateral support for purlins and girts.

LOAD COMBINATIONS

Load Combinations for Design ASCE LRFD

- 1.40 DL + 1.40 CL
- 1.20 DL +1.20 CL + 0.50 RL + 1.60 FL
- 1.20 DL +1.20 CL + 1.60 RL + 1.00 FL
- 1.20 DL +1.20 CL + 1.60 RL + 0.80 WL
- 1.20 DL +1.20 CL + 0.50 RL + 1.00 FL + 1.60 WL
- 0.90 DL +1.60 WL
- 1.20 DL +1.20 CL + 0.50 RL + 1.60 FL + 1.2 T
- 1.20 DL + 1.20 CL + 1.00 FL +1.00 (Eh + Ev)
- 0.90 DL + 1.00 (Eh + Ev)

Load Combinations for Serviceability

- 1.00 DL +1.00 CL + 1.00 RL
- 1.00 DL +1.00 CL + 1.00 RL + 1.00 FL
- 0.42 Wind (10-year wind)
- 1.0 Seismic

Notations

- DL – Dead Load
- CL – Collateral Load
- RL – Roof Live Load
- FL – Floor Load
- WL – Wind Load
- Eh – Effect of Horizontal Seismic forces.
- Ev – Effect of Vertical Seismic forces
- T – Temperature Load

DESIGN OUTPUTS

FRAME ANALYSIS AND DESIGN

3D VIEW

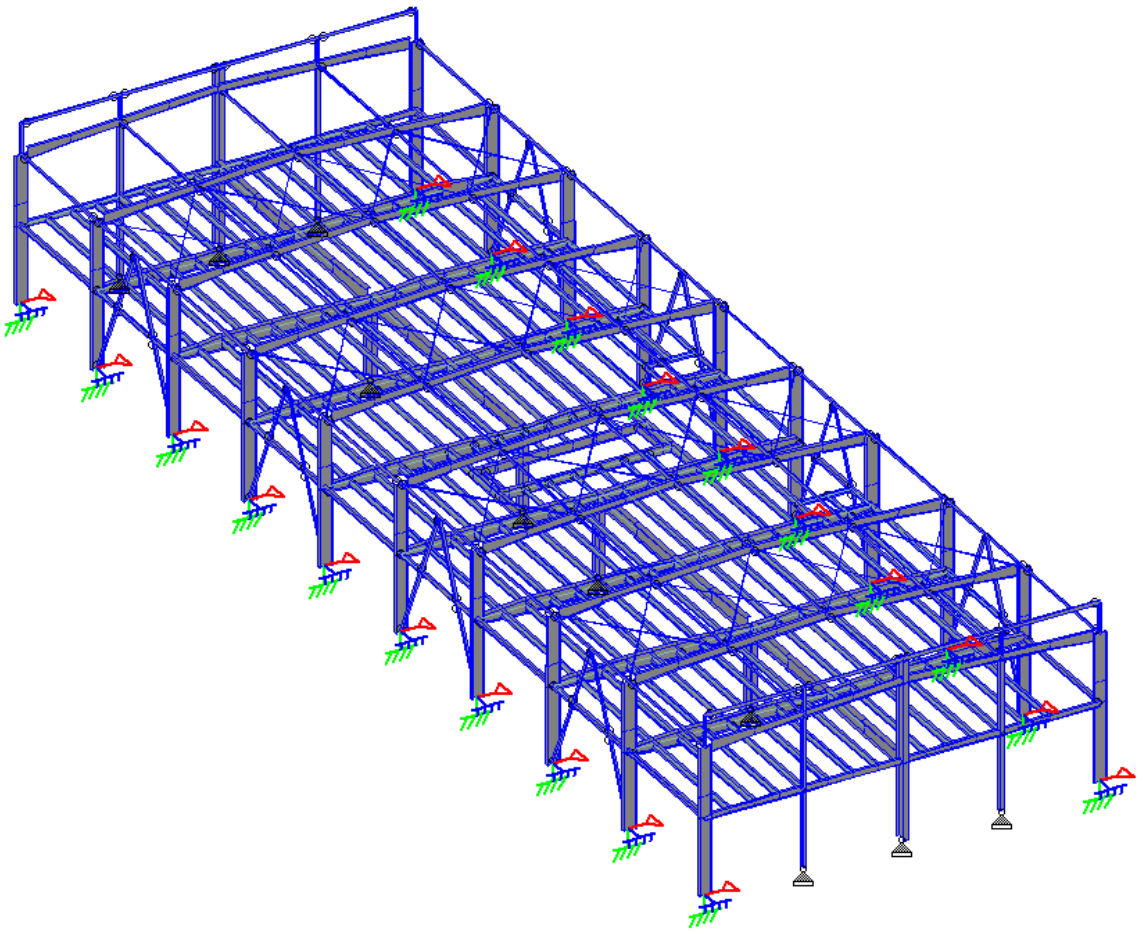

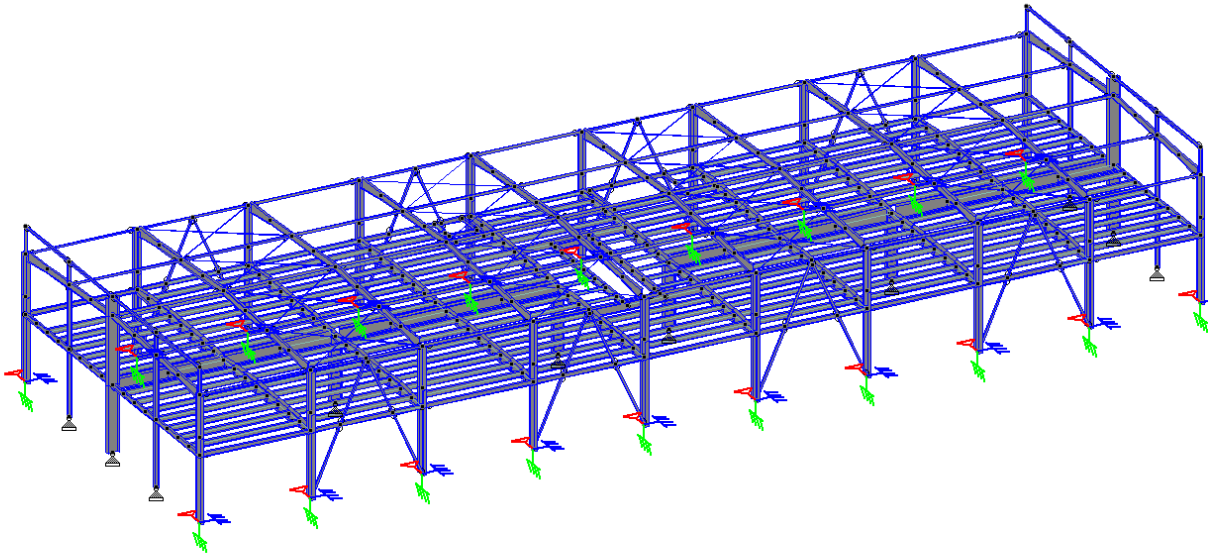

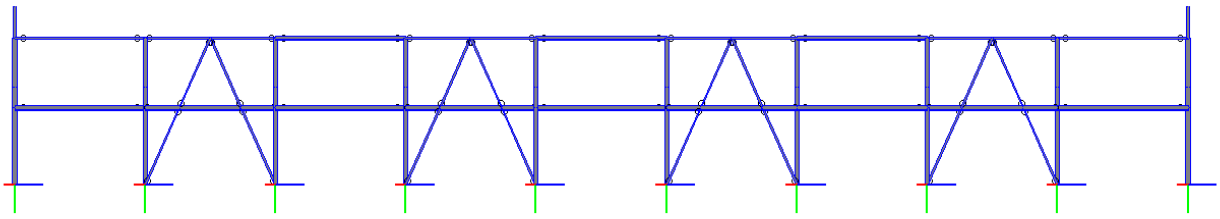

PAGE NO. 1

–

```
        ****************************************************
        *                                  *
        *       STAAD.Pro                  *
        *       Version  22.12.00.142      *
        *       Proprietary Program of     *
        *       Bentley Systems, Inc.      *
        *       Date=    MAY 19, 2025      *
        *       Time=    17: 5:11          *
        *                                  *
        *  Licensed to: ACERO BUILDING SYSTEMS FZE       *
        ****************************************************
```

–

```
    1. STAAD SPACE
INPUT FILE: D:\SARAH-\SARAH\jobs\engy\GE-A0832\R06\GE-A0832-R02-08.STD
    2. START JOB INFORMATION
    3. ENGINEER DATE 13-MAR-24
    4. END JOB INFORMATION
    5. INPUT WIDTH 79
    6. UNIT METER KN
    7. JOINT COORDINATES
    8. 2 0 9.735 0; 3 12 10.355 0; 5 24 9.735 0; 7 12 4.725 0; 8 0 4.725 0
    9. 9 24 4.725 0; 17 0 9.735 8; 18 12 10.355 8; 20 24 9.735 8; 22 12 4.725 8
   10. 23 0 4.725 8; 24 24 4.725 8; 32 0 9.735 16; 33 12 10.355 16; 35 24 9.735 16
```

11. 37 12 4.725 16; 38 0 4.725 16; 39 24 4.725 16; 47 0 9.735 24; 48 12 10.355 24

12. 50 24 9.735 24; 52 12 4.725 24; 53 0 4.725 24; 54 24 4.725 24; 62 0 9.735 32

13. 63 12 10.355 32; 65 24 9.735 32; 67 12 4.725 32; 68 0 4.725 32; 69 24 4.725 32

14. 77 0 9.735 40; 78 12 10.355 40; 80 24 9.735 40; 82 12 4.725 40; 83 0 4.725 40

15. 84 24 4.725 40; 92 0 9.735 48; 93 12 10.355 48; 95 24 9.735 48; 97 12 4.725 48

16. 98 0 4.725 48; 99 24 4.725 48; 107 0 9.735 56; 108 12 10.355 56

17. 110 24 9.735 56; 112 12 4.725 56; 113 0 4.725 56; 114 24 4.725 56

18. 122 0 9.735 64; 123 12 10.355 64; 125 24 9.735 64; 127 12 4.725 64

19. 128 0 4.725 64; 129 24 4.725 64; 137 0 9.735 72; 138 12 10.355 72

20. 140 24 9.735 72; 142 12 4.725 72; 143 0 4.725 72; 144 24 4.725 72

21. 152 6 4.725 72; 154 18 4.725 72; 155 6 10.045 72; 156 18 10.045 72

22. 157 9 10.2 72; 158 15 10.2 72; 159 3 9.89 72; 160 21 9.89 72; 161 9 10.2 0

23. 162 9 10.2 8; 163 9 10.2 16; 164 9 10.2 24; 165 9 10.2 32; 166 9 10.2 40

24. 167 9 10.2 48; 168 9 10.2 56; 169 9 10.2 64; 170 6 10.045 0; 171 6 10.045 8

25. 172 6 10.045 16; 173 6 10.045 24; 174 6 10.045 32; 175 6 10.045 40

26. 176 6 10.045 48; 177 6 10.045 56; 178 6 10.045 64; 179 3 9.89 0; 180 3 9.89 8

27. 181 3 9.89 16; 182 3 9.89 24; 183 3 9.89 32; 184 3 9.89 40; 185 3 9.89 48

28. 186 3 9.89 56; 187 3 9.89 64; 188 15 10.2 0; 189 15 10.2 8; 190 15 10.2 16

29. 191 15 10.2 24; 192 15 10.2 32; 193 15 10.2 40; 194 15 10.2 48; 195 15 10.2 56

30. 196 15 10.2 64; 197 18 10.045 0; 198 18 10.045 8; 199 18 10.045 16

31. 200 18 10.045 24; 201 18 10.045 32; 202 18 10.045 40; 203 18 10.045 48

32. 204 18 10.045 56; 205 18 10.045 64; 206 21 9.89 0; 207 21 9.89 8

33. 208 21 9.89 16; 209 21 9.89 24; 210 21 9.89 32; 211 21 9.89 40; 212 21 9.89 48

34. 213 21 9.89 56; 214 21 9.89 64; 216 6 4.725 0; 218 18 4.725 0

35. 219 1.5 4.725 72; 220 1.5 4.725 64; 221 1.5 4.725 56; 222 1.5 4.725 48

36. 223 1.5 4.725 40; 224 1.5 4.725 32; 225 1.5 4.725 24; 226 1.5 4.725 16

37. 227 1.5 4.725 8; 228 1.5 4.725 0; 229 3 4.725 72; 230 3 4.725 64

38. 231 3 4.725 56; 232 3 4.725 48; 233 3 4.725 40; 234 3 4.725 32; 235 3 4.725 24

_ STAAD SPACE -- PAGE NO. 2

39. 236 3 4.725 16; 237 3 4.725 8; 238 3 4.725 0; 239 4.5 4.725 72

40. 240 4.5 4.725 64; 241 4.5 4.725 56; 242 4.5 4.725 48; 243 4.5 4.725 40

41. 244 4.5 4.725 32; 245 4.5 4.725 24; 246 4.5 4.725 16; 247 4.5 4.725 8

42. 248 4.5 4.725 0; 249 6 4.725 64; 250 6 4.725 56; 251 6 4.725 48

43. 252 6 4.725 40; 253 6 4.725 32; 254 6 4.725 24; 255 6 4.725 16; 256 6 4.725 8

44. 257 7.5 4.725 72; 258 7.5 4.725 0; 259 7.5 4.725 64; 260 7.5 4.725 56

45. 261 7.5 4.725 48; 262 7.5 4.725 40; 263 7.5 4.725 32; 264 7.5 4.725 24

46. 265 7.5 4.725 16; 266 7.5 4.725 8; 267 9 4.725 72; 268 9 4.725 0

47. 269 9 4.725 64; 270 9 4.725 56; 271 9 4.725 48; 272 9 4.725 40; 273 9 4.725 32

48. 274 9 4.725 24; 275 9 4.725 16; 276 9 4.725 8; 277 10.5 4.725 72

49. 278 10.5 4.725 0; 279 10.5 4.725 64; 280 10.5 4.725 56; 281 10.5 4.725 48

50. 282 10.5 4.725 40; 283 10.5 4.725 32; 284 10.5 4.725 24; 285 10.5 4.725 16

51. 286 10.5 4.725 8; 287 13.5 4.725 0; 288 13.5 4.725 8; 289 13.5 4.725 16

52. 290 13.5 4.725 24; 291 13.5 4.725 32; 292 13.5 4.725 40; 293 13.5 4.725 48

53. 294 13.5 4.725 56; 295 13.5 4.725 64; 296 13.5 4.725 72; 297 15 4.725 0

54. 298 15 4.725 8; 299 15 4.725 16; 300 15 4.725 24; 301 15 4.725 32

55. 302 15 4.725 40; 303 15 4.725 48; 304 15 4.725 56; 305 15 4.725 64

56. 306 15 4.725 72; 307 16.5 4.725 0; 308 16.5 4.725 8; 309 16.5 4.725 16

57. 310 16.5 4.725 24; 311 16.5 4.725 32; 312 16.5 4.725 40; 313 16.5 4.725 48

58. 314 16.5 4.725 56; 315 16.5 4.725 64; 316 16.5 4.725 72; 317 18 4.725 8

59. 318 18 4.725 16; 319 18 4.725 24; 320 18 4.725 32; 321 18 4.725 40

60. 322 18 4.725 48; 323 18 4.725 56; 324 18 4.725 64; 325 19.5 4.725 0

61. 326 19.5 4.725 8; 327 19.5 4.725 16; 328 19.5 4.725 24; 329 19.5 4.725 32

62. 330 19.5 4.725 40; 331 19.5 4.725 48; 332 19.5 4.725 56; 333 19.5 4.725 64

63. 334 19.5 4.725 72; 336 21 4.725 8; 337 21 4.725 16; 338 21 4.725 24

64. 339 21 4.725 32; 340 21 4.725 40; 341 21 4.725 48; 342 21 4.725 56

65. 343 21 4.725 64; 344 21 4.725 72; 346 22.5 4.725 8; 347 22.5 4.725 16

66. 348 22.5 4.725 24; 349 22.5 4.725 32; 350 22.5 4.725 40; 351 22.5 4.725 48

67. 352 22.5 4.725 56; 353 22.5 4.725 64; 355 12 4.725 37.35; 356 12 4.725 34.65

68. 357 9 4.725 37.35; 358 10.5 4.725 37.35; 359 13.5 4.725 37.35

69. 360 15 4.725 37.35; 361 16.5 4.725 37.35; 362 9 4.725 34.65

70. 363 10.5 4.725 34.65; 364 13.5 4.725 34.65; 365 15 4.725 34.65

71. 366 16.5 4.725 34.65; 367 7.5 4.725 34.65; 368 7.5 4.725 37.35

72. 369 18 4.725 34.65; 370 18 4.725 37.35; 371 8.1 4.725 34.65

73. 372 8.1 4.725 37.35; 373 17.445 4.725 34.65; 374 17.445 4.725 37.35

74. 375 24 4.725 40.6; 376 24 4.725 47.2; 382 22.5 4.725 47.2; 391 21 4.725 0

75. 392 0 9.735 60; 393 0 4.725 58.1109; 394 0 4.725 61.8891; 395 24 9.735 60

76. 396 24 4.725 58.1109; 397 24 4.725 61.8891; 398 0 9.735 44

77. 399 0 4.725 45.8891; 400 0 4.725 42.1109; 401 0 9.735 28; 402 0 4.725 29.8891

78. 403 0 4.725 26.1109; 404 0 9.735 12; 405 0 4.725 13.8891; 406 0 4.725 10.1109

79. 407 24 9.735 44; 408 24 4.725 45.8891; 409 24 4.725 42.1109; 410 24 9.735 28

80. 412 24 4.725 26.1109; 413 24 9.735 12; 414 24 4.725 13.8891

81. 415 24 4.725 10.1109; 416 0 11.015 72.1; 417 24 11.015 72.1

82. 418 12 11.015 72.1; 419 6 11.015 72.1; 420 18 11.015 72.1; 421 0 11.015 -0.1

83. 422 6 11.015 -0.1; 423 12 11.015 -0.1; 424 18 11.015 -0.1; 425 24 11.015 -0.1

84. 426 24 4.725 29.8891; 427 0 6 0; 428 0 6 8; 429 0 6 16; 430 0 6 24; 431 0 6 32

85. 432 0 6 40; 433 0 6 48; 434 0 6 56; 435 0 6 64; 436 0 6 72; 437 24 6 0

86. 438 24 6 8; 439 24 6 16; 440 24 6 24; 441 24 6 32; 442 24 6 40; 443 24 6 48

87. 444 24 6 56; 445 24 6 64; 446 24 6 72; 447 22.5 4.725 0; 448 12 4.725 68.0002

88. 449 12 4.725 52.0002; 450 12 4.725 28.0002; 451 12 4.725 12.0002

89. 452 12 4.725 60; 453 12 4.725 44; 454 12 4.725 20; 455 12 4.725 4; 500 0 0 0

90. 501 0 0 8; 502 0 0 16; 503 0 0 24; 504 0 0 32; 505 0 0 40; 506 0 0 48

91. 507 0 0 56; 508 0 0 64; 509 0 0 72; 510 6 0 72; 511 6 0 0; 512 12 0 0

92. 513 12 0 16; 514 12 0 32; 515 12 0 40; 516 12 0 56; 517 12 0 72; 518 18 0 72

93. 519 18 0 0; 520 24 0 0; 521 24 0 8; 522 24 0 16; 523 24 0 24; 524 24 0 32

94. 525 24 0 40; 526 24 0 48; 527 24 0 56; 528 24 0 64; 529 24 0 72

95. 530 0 9.535 -0.1; 531 12 10.155 -0.1; 532 24 9.535 -0.1; 533 6 9.845 -0.1

96. 534 18 9.845 -0.1; 535 24 9.535 72.1; 536 18 9.845 72.1; 537 0 9.535 72.1

97. 538 12 10.155 72.1; 539 6 9.845 72.1; 540 0 9.535 0; 541 12 10.155 0

98. 542 24 9.535 0; 543 6 9.845 0; 544 18 9.845 0; 545 24 9.535 72

99. 546 18 9.845 72; 547 0 9.535 72; 548 12 10.155 72; 549 6 9.845 72

100. 550 19.5 4.725 40.6; 551 19.5 4.725 47.2; 552 1.5 4.725 68; 553 3 4.725 68

101. 554 4.5 4.725 68; 555 6 4.725 68; 556 7.5 4.725 68; 557 9 4.725 68

102. 558 10.5 4.725 68; 559 13.5 4.725 68; 560 15 4.725 68; 561 16.5 4.725 68

103. 562 18 4.725 68; 563 19.5 4.725 68; 564 21 4.725 68; 565 1.5 4.725 60

104. 566 3 4.725 60; 567 4.5 4.725 60; 568 6 4.725 60; 569 7.5 4.725 60

105. 570 9 4.725 60; 571 10.5 4.725 60; 572 13.5 4.725 60; 573 15 4.725 60

106. 574 16.5 4.725 60; 575 18 4.725 60; 576 19.5 4.725 60; 577 21 4.725 60

107. 578 22.5 4.725 60; 579 1.5 4.725 52; 580 3 4.725 52; 581 4.5 4.725 52

108. 582 6 4.725 52; 583 7.5 4.725 52; 584 9 4.725 52; 585 10.5 4.725 52

109. 586 13.5 4.725 52; 587 15 4.725 52; 588 16.5 4.725 52; 589 18 4.725 52

110. 590 19.5 4.725 52; 591 21 4.725 52; 592 22.5 4.725 52; 593 1.5 4.725 44

111. 594 3 4.725 44; 595 4.5 4.725 44; 596 6 4.725 44; 597 7.5 4.725 44

112. 598 9 4.725 44; 599 10.5 4.725 44; 600 13.5 4.725 44; 601 15 4.725 44

113. 602 16.5 4.725 44; 603 18 4.725 44; 604 1.5 4.725 36; 605 3 4.725 36

114. 606 4.5 4.725 36; 607 6 4.725 36; 608 19.5 4.725 36; 609 21 4.725 36

115. 610 22.5 4.725 36; 611 1.5 4.725 28; 612 3 4.725 28; 613 4.5 4.725 28

116. 614 6 4.725 28; 615 7.5 4.725 28; 616 9 4.725 28; 617 10.5 4.725 28

117. 618 13.5 4.725 28; 619 15 4.725 28; 620 16.5 4.725 28; 621 18 4.725 28

118. 622 19.5 4.725 28; 623 21 4.725 28; 624 22.5 4.725 28; 625 1.5 4.725 20

119. 626 3 4.725 20; 627 4.5 4.725 20; 628 6 4.725 20; 629 7.5 4.725 20

120. 630 9 4.725 20; 631 10.5 4.725 20; 632 13.5 4.725 20; 633 15 4.725 20

121. 634 16.5 4.725 20; 635 18 4.725 20; 636 19.5 4.725 20; 637 21 4.725 20

122. 638 22.5 4.725 20; 639 1.5 4.725 12; 640 3 4.725 12; 641 4.5 4.725 12

123. 642 6 4.725 12; 643 7.5 4.725 12; 644 9 4.725 12; 645 10.5 4.725 12

124. 646 13.5 4.725 12; 647 15 4.725 12; 648 16.5 4.725 12; 649 18 4.725 12

125. 650 19.5 4.725 12; 651 21 4.725 12; 652 22.5 4.725 12; 653 1.5 4.725 4

126. 654 3 4.725 4; 655 4.5 4.725 4; 656 6 4.725 4; 657 7.5 4.725 4; 658 9 4.725 4

127. 659 10.5 4.725 4; 660 13.5 4.725 4; 661 15 4.725 4; 662 16.5 4.725 4

128. 663 18 4.725 4; 664 19.5 4.725 4; 665 21 4.725 4

129. MEMBER INCIDENCES

130. 1 500 8; 2 2 179; 3 520 9; 4 5 206; 5 512 7; 6 8 427; 7 8 228; 8 9 437

131. 9 9 447; 16 501 23; 17 17 180; 18 521 24; 19 20 207; 21 23 428; 22 23 227

132. 23 24 438; 24 24 346; 31 502 38; 32 32 181; 33 522 39; 34 35 208; 35 513 37

133. 36 38 429; 37 38 226; 38 39 439; 39 39 347; 46 503 53; 47 47 182; 48 523 54

134. 49 50 209; 51 53 430; 52 53 225; 53 54 440; 54 54 348; 61 504 68; 62 62 183

135. 63 524 69; 64 65 210; 65 514 67; 66 68 431; 67 68 224; 68 69 441; 69 69 349

136. 76 505 83; 77 77 184; 78 525 84; 79 80 211; 80 515 82; 81 83 432; 82 83 223

137. 83 84 442; 84 84 350; 91 506 98; 92 92 185; 93 526 99; 94 95 212; 96 98 433

138. 97 98 222; 98 99 443; 99 99 351; 106 507 113; 107 107 186; 108 527 114

139. 109 110 213; 110 516 112; 111 113 434; 112 113 221; 113 114 444; 114 114 352

140. 121 508 128; 122 122 187; 123 528 129; 124 125 214; 126 128 435; 127 128 220

141. 128 129 445; 129 129 353; 136 509 143; 137 137 159; 138 529 144; 139 140 160

142. 140 517 142; 141 143 436; 142 143 219; 143 144 446; 144 144 344; 151 142 448

143. 152 127 452; 153 112 449; 154 453 97; 155 82 355; 156 67 450; 157 52 454

144. 158 37 451; 159 455 22; 160 2 17; 162 32 47; 164 62 77; 166 92 107

145. 167 107 392; 168 122 137; 169 3 18; 170 18 33; 171 33 48; 172 48 63; 173 63 78

146. 174 78 93; 175 93 108; 176 108 123; 177 123 138; 178 5 20; 180 35 50

147. 182 65 80; 184 95 110; 186 125 140; 187 152 257; 188 510 152; 189 154 316

148. 190 518 154; 191 155 157; 192 152 549; 193 156 158; 194 154 546; 195 157 138

149. 196 158 138; 197 159 155; 198 160 156; 199 161 3; 200 162 18; 202 163 33

150. 204 164 48; 206 165 63; 208 166 78; 210 167 93; 212 168 108; 214 169 123

_ STAAD SPACE -- PAGE NO. 4

151. 217 170 161; 218 171 162; 219 170 171; 220 172 163; 221 171 172; 222 173 164

152. 223 172 173; 224 174 165; 225 173 174; 226 175 166; 227 174 175; 228 176 167

153. 229 175 176; 230 177 168; 231 176 177; 232 178 169; 233 177 178; 234 178 155

154. 235 179 170; 236 180 171; 238 181 172; 240 182 173; 242 183 174; 244 184 175

155. 246 185 176; 248 186 177; 250 187 178; 253 188 3; 254 189 18; 256 190 33

156. 258 191 48; 260 192 63; 262 193 78; 264 194 93; 266 195 108; 268 196 123

157. 271 197 188; 272 198 189; 273 197 198; 274 199 190; 275 198 199; 276 200 191

158. 277 199 200; 278 201 192; 279 200 201; 280 202 193; 281 201 202; 282 203 194

159. 283 202 203; 284 204 195; 285 203 204; 286 205 196; 287 204 205; 288 205 156

160. 289 206 197; 290 207 198; 292 208 199; 294 209 200; 296 210 201; 298 211 202

161. 300 212 203; 302 213 204; 304 214 205; 307 216 258; 308 511 216; 309 218 307

162. 310 519 218; 311 216 543; 312 218 544; 313 108 178; 314 177 123; 315 177 122

163. 316 107 178; 317 108 205; 318 204 123; 319 110 205; 320 204 125; 321 92 175

164. 322 77 176; 323 175 93; 324 176 78; 325 78 203; 326 93 202; 327 202 95

165. 328 203 80; 329 62 173; 330 47 174; 331 173 63; 332 174 48; 333 48 201

166. 334 63 200; 335 200 65; 336 201 50; 337 32 171; 338 17 172; 339 171 33

167. 340 172 18; 341 18 199; 342 33 198; 343 198 35; 344 199 20; 345 143 128

168. 346 128 394; 347 113 98; 349 83 68; 351 53 38; 353 23 8; 354 144 129

169. 356 114 99; 358 84 69; 360 54 39; 362 24 9; 363 219 229; 364 220 230

170. 365 219 552; 366 221 231; 367 220 565; 368 222 232; 369 221 579; 370 223 233

171. 371 222 593; 372 224 234; 373 223 604; 374 225 235; 375 224 611; 376 226 236

172. 377 225 625; 378 227 237; 379 226 639; 380 228 238; 381 227 653; 382 229 239

173. 383 230 240; 384 229 553; 385 231 241; 386 230 566; 387 232 242; 388 231 580

174. 389 233 243; 390 232 594; 391 234 244; 392 233 605; 393 235 245; 394 234 612

175. 395 236 246; 396 235 626; 397 237 247; 398 236 640; 399 238 248; 400 237 654

176. 401 152 239; 402 240 249; 403 239 554; 404 241 250; 405 240 567; 406 242 251

177. 407 241 581; 408 243 252; 409 242 595; 410 244 253; 411 243 606; 412 245 254

178. 413 244 613; 414 246 255; 415 245 627; 416 247 256; 417 246 641; 418 216 248

179. 419 247 655; 420 249 259; 421 152 555; 422 250 260; 423 249 568; 424 251 261

180. 425 250 582; 426 252 262; 427 251 596; 428 253 263; 429 252 607; 430 254 264

181. 431 253 614; 432 255 265; 433 254 628; 434 256 266; 435 255 642; 436 256 656

182. 437 257 267; 438 258 268; 439 259 269; 440 260 270; 441 261 271; 442 262 272

183. 443 263 273; 444 264 274; 445 265 275; 446 266 276; 447 257 556; 448 259 569

184. 449 260 583; 450 261 597; 451 368 262; 452 263 615; 453 264 629; 454 265 643

185. 455 266 657; 456 267 277; 457 268 278; 458 279 269; 459 280 270; 460 281 271

186. 461 282 272; 462 283 273; 463 284 274; 464 285 275; 465 286 276; 466 267 557

187. 467 269 570; 468 270 584; 469 271 598; 470 272 357; 471 273 616; 472 274 630

188. 473 275 644; 474 276 658; 475 142 277; 476 7 278; 477 127 279; 478 112 280

189. 479 97 281; 480 82 282; 481 67 283; 482 52 284; 483 37 285; 484 22 286

190. 485 277 558; 486 279 571; 487 280 585; 488 281 599; 489 282 358; 490 283 617

191. 491 284 631; 492 285 645; 493 286 659; 494 7 287; 495 22 288; 496 37 289

192. 497 52 290; 498 67 291; 499 82 292; 500 97 293; 501 112 294; 502 127 295

193. 503 142 296; 504 296 559; 505 295 572; 506 294 586; 507 293 600; 508 292 359

194. 509 291 618; 510 290 632; 511 289 646; 512 288 660; 513 297 287; 514 288 298

195. 515 289 299; 516 290 300; 517 291 301; 518 292 302; 519 293 303; 520 294 304

196. 521 295 305; 522 306 296; 523 306 560; 524 305 573; 525 304 587; 526 303 601

197. 527 302 360; 528 301 619; 529 300 633; 530 299 647; 531 298 661; 532 307 297

198. 533 308 298; 534 309 299; 535 310 300; 536 311 301; 537 312 302; 538 313 303

199. 539 314 304; 540 315 305; 541 316 306; 542 316 561; 543 315 574; 544 314 588

200. 545 313 602; 546 312 361; 547 311 620; 548 310 634; 549 309 648; 550 308 662

201. 551 317 308; 552 318 309; 553 319 310; 554 320 311; 555 321 312; 556 322 313

202. 557 323 314; 558 324 315; 559 154 562; 560 324 575; 561 323 589; 562 322 603

203. 563 370 321; 564 320 621; 565 319 635; 566 318 649; 567 317 663; 568 218 325

204. 569 326 317; 570 327 318; 571 328 319; 572 329 320; 573 330 321; 574 331 322

205. 575 332 323; 576 333 324; 577 154 334; 578 334 563; 579 333 576; 580 332 590

206. 581 331 551; 582 330 608; 583 329 622; 584 328 636; 585 327 650; 586 326 664

_ STAAD SPACE -- PAGE NO. 5

207. 588 336 326; 589 337 327; 590 338 328; 591 339 329; 592 340 330; 593 341 331

208. 594 342 332; 595 343 333; 596 344 334; 597 344 564; 598 343 577; 599 342 591

209. 601 340 609; 603 338 637; 604 337 651; 607 346 336; 608 347 337; 609 348 338

210. 610 349 339; 611 350 340; 612 351 341; 613 352 342; 614 353 343; 617 353 578

211. 618 352 592; 619 351 382; 620 350 610; 622 348 638; 623 347 652; 624 336 665

212. 626 356 67; 632 362 273; 633 363 283; 634 364 291; 635 365 301; 636 366 311

213. 637 366 365; 638 357 358; 639 363 362; 640 356 363; 641 364 356; 642 365 364

214. 643 360 361; 644 359 360; 645 355 359; 646 358 355; 647 367 263; 648 362 371

215. 649 368 367; 650 357 372; 651 369 320; 652 366 373; 653 370 369; 654 361 374

216. 655 371 367; 656 372 368; 657 371 372; 658 373 369; 659 374 370; 660 373 374

217. 661 375 84; 667 550 375; 672 382 376; 674 426 412; 676 339 623; 679 349 624

218. 685 391 325; 686 142 548; 687 7 541; 688 392 122; 689 392 393; 690 392 394

219. 691 393 113; 692 394 393; 693 393 507; 694 394 508; 695 110 395; 696 129 397

220. 697 395 125; 698 395 396; 699 395 397; 700 396 114; 701 397 396; 702 396 527

221. 703 397 528; 704 77 398; 705 98 399; 706 398 92; 707 398 400; 708 398 399

222. 709 400 83; 710 399 400; 711 400 505; 712 399 506; 713 47 401; 714 68 402

223. 715 401 62; 716 401 403; 717 401 402; 718 403 53; 719 402 403; 720 403 503

224. 721 402 504; 722 17 404; 723 38 405; 724 404 32; 725 404 406; 726 404 405

225. 727 406 23; 728 405 406; 729 406 501; 730 405 502; 731 408 409; 732 409 375

226. 735 414 415; 736 415 24; 737 80 407; 738 99 376; 739 407 95; 740 407 409

227. 741 407 408; 744 409 525; 745 408 526; 746 50 410; 748 410 65; 749 410 412

228. 753 412 523; 755 20 413; 756 39 414; 757 413 35; 758 413 415; 759 413 414

229. 762 415 521; 763 414 522; 764 69 426; 776 537 416; 777 539 419; 778 538 418

230. 779 536 420; 780 535 417; 781 416 419; 782 419 418; 783 418 420; 784 420 417

231. 785 530 421; 786 533 422; 787 531 423; 788 534 424; 789 532 425; 790 421 422

232. 791 422 423; 792 423 424; 793 424 425; 795 410 426; 796 426 524; 797 427 540

233. 798 428 17; 799 429 32; 800 430 47; 801 431 62; 802 432 77; 803 433 92

234. 804 434 107; 805 435 122; 806 436 547; 807 437 542; 808 438 20; 809 439 35

235. 810 440 50; 811 441 65; 812 442 80; 813 443 95; 814 444 110; 815 445 125

236. 816 446 545; 817 412 54; 963 447 391; 966 448 127; 967 449 97; 968 450 52

237. 969 451 22; 970 112 452; 971 82 453; 972 37 454; 973 7 455; 974 540 2

238. 975 541 3; 976 542 5; 977 543 170; 978 544 197; 979 530 540; 980 533 543

239. 981 531 541; 982 534 544; 983 532 542; 984 545 140; 985 546 156; 986 547 137

240. 987 548 138; 988 549 155; 989 547 537; 990 549 539; 991 548 538; 992 546 536

241. 993 545 535; 996 376 408; 998 550 330; 999 551 550; 1000 382 551; 1002 220 552

242. 1003 230 553; 1004 240 554; 1005 249 555; 1006 259 556; 1007 269 557

243. 1008 279 558; 1009 295 559; 1010 305 560; 1011 315 561; 1012 324 562

244. 1013 333 563; 1014 343 564; 1015 221 565; 1016 231 566; 1017 241 567

245. 1018 250 568; 1019 260 569; 1020 270 570; 1021 280 571; 1022 294 572

246. 1023 304 573; 1024 314 574; 1025 323 575; 1026 332 576; 1027 342 577

247. 1028 352 578; 1029 222 579; 1030 232 580; 1031 242 581; 1032 251 582

248. 1033 261 583; 1034 271 584; 1035 281 585; 1036 293 586; 1037 303 587

249. 1038 313 588; 1039 322 589; 1040 331 590; 1041 341 591; 1042 351 592

250. 1043 223 593; 1044 233 594; 1045 243 595; 1046 252 596; 1047 262 597

251. 1048 272 598; 1049 282 599; 1050 292 600; 1051 302 601; 1052 312 602

252. 1053 321 603; 1054 224 604; 1055 234 605; 1056 244 606; 1057 253 607

253. 1058 329 608; 1059 339 609; 1060 349 610; 1061 225 611; 1062 235 612

254. 1063 245 613; 1064 254 614; 1065 264 615; 1066 274 616; 1067 284 617

255. 1068 290 618; 1069 300 619; 1070 310 620; 1071 319 621; 1072 328 622

256. 1073 338 623; 1074 348 624; 1075 226 625; 1076 236 626; 1077 246 627

257. 1078 255 628; 1079 265 629; 1080 275 630; 1081 285 631; 1082 289 632

258. 1083 299 633; 1084 309 634; 1085 318 635; 1086 327 636; 1087 337 637

259. 1088 347 638; 1089 227 639; 1090 237 640; 1091 247 641; 1092 256 642

260. 1093 266 643; 1094 276 644; 1095 286 645; 1096 288 646; 1097 298 647

261. 1098 308 648; 1099 317 649; 1100 326 650; 1101 336 651; 1102 346 652

262. 1103 228 653; 1104 238 654; 1105 248 655; 1106 216 656; 1107 258 657

_ STAAD SPACE -- PAGE NO. 6

263. 1108 268 658; 1109 278 659; 1110 287 660; 1111 297 661; 1112 307 662

264. 1113 218 663; 1114 325 664; 1115 391 665

265. ELEMENT INCIDENCES SHELL

266. 1118 229 219 552 553; 1119 553 552 220 230; 1120 239 229 553 554

267. 1121 554 553 230 240; 1122 152 239 554 555; 1123 555 554 240 249

268. 1124 257 152 555 556; 1125 556 555 249 259; 1126 267 257 556 557

269. 1127 557 556 259 269; 1128 277 267 557 558; 1129 558 557 269 279

270. 1130 142 277 558 448; 1131 448 558 279 127; 1132 296 142 448 559

271. 1133 559 448 127 295; 1134 306 296 559 560; 1135 560 559 295 305

272. 1136 316 306 560 561; 1137 561 560 305 315; 1138 154 316 561 562

273. 1139 562 561 315 324; 1140 334 154 562 563; 1141 563 562 324 333

274. 1142 344 334 563 564; 1143 564 563 333 343; 1146 230 220 565 566

275. 1147 566 565 221 231; 1148 240 230 566 567; 1149 567 566 231 241

276. 1150 249 240 567 568; 1151 568 567 241 250; 1152 259 249 568 569

277. 1153 569 568 250 260; 1154 269 259 569 570; 1155 570 569 260 270

278. 1156 279 269 570 571; 1157 571 570 270 280; 1158 127 279 571 452

279. 1159 452 571 280 112; 1160 295 127 452 572; 1161 572 452 112 294

280. 1162 305 295 572 573; 1163 573 572 294 304; 1164 315 305 573 574

281. 1165 574 573 304 314; 1166 324 315 574 575; 1167 575 574 314 323

282. 1168 333 324 575 576; 1169 576 575 323 332; 1170 343 333 576 577

283. 1171 577 576 332 342; 1172 353 343 577 578; 1173 578 577 342 352

284. 1183 231 221 579 580; 1184 580 579 222 232; 1185 241 231 580 581

285. 1186 581 580 232 242; 1187 250 241 581 582; 1188 582 581 242 251

286. 1189 260 250 582 583; 1190 583 582 251 261; 1191 270 260 583 584

287. 1192 584 583 261 271; 1193 280 270 584 585; 1194 585 584 271 281

288. 1195 112 280 585 449; 1196 449 585 281 97; 1197 294 112 449 586

289. 1198 586 449 97 293; 1199 304 294 586 587; 1200 587 586 293 303

290. 1201 314 304 587 588; 1202 588 587 303 313; 1203 323 314 588 589

291. 1204 589 588 313 322; 1205 332 323 589 590; 1206 590 589 322 331

292. 1207 342 332 590 591; 1208 591 590 331 341; 1209 352 342 591 592

293. 1210 592 591 341 351; 1211 234 224 611 612; 1212 612 611 225 235

294. 1213 244 234 612 613; 1214 613 612 235 245; 1215 253 244 613 614

295. 1216 614 613 245 254; 1217 263 253 614 615; 1218 615 614 254 264

296. 1219 273 263 615 616; 1220 616 615 264 274; 1221 283 273 616 617

297. 1222 617 616 274 284; 1223 67 283 617 450; 1224 450 617 284 52

298. 1225 291 67 450 618; 1226 618 450 52 290; 1227 301 291 618 619

299. 1228 619 618 290 300; 1229 311 301 619 620; 1230 620 619 300 310

300. 1231 320 311 620 621; 1232 621 620 310 319; 1233 329 320 621 622

301. 1234 622 621 319 328; 1235 235 225 625 626; 1236 626 625 226 236

302. 1237 245 235 626 627; 1238 627 626 236 246; 1239 254 245 627 628

303. 1240 628 627 246 255; 1241 264 254 628 629; 1242 629 628 255 265

304. 1243 274 264 629 630; 1244 630 629 265 275; 1245 284 274 630 631

305. 1246 631 630 275 285; 1247 52 284 631 454; 1248 454 631 285 37

306. 1249 290 52 454 632; 1250 632 454 37 289; 1251 300 290 632 633

307. 1252 633 632 289 299; 1253 310 300 633 634; 1254 634 633 299 309

308. 1255 319 310 634 635; 1256 635 634 309 318; 1257 328 319 635 636

309. 1258 636 635 318 327; 1259 236 226 639 640; 1260 640 639 227 237

310. 1261 246 236 640 641; 1262 641 640 237 247; 1263 255 246 641 642

311. 1264 642 641 247 256; 1265 265 255 642 643; 1266 643 642 256 266

312. 1267 275 265 643 644; 1268 644 643 266 276; 1269 285 275 644 645

313. 1270 645 644 276 286; 1271 37 285 645 451; 1272 451 645 286 22

314. 1273 289 37 451 646; 1274 646 451 22 288; 1275 299 289 646 647

315. 1276 647 646 288 298; 1277 309 299 647 648; 1278 648 647 298 308

316. 1279 318 309 648 649; 1280 649 648 308 317; 1281 327 318 649 650

317. 1282 650 649 317 326; 1283 237 227 653 654; 1284 654 653 228 238

318. 1285 247 237 654 655; 1286 655 654 238 248; 1287 256 247 655 656

_ STAAD SPACE -- PAGE NO. 7

319. 1288 656 655 248 216; 1289 266 256 656 657; 1290 657 656 216 258

320. 1291 276 266 657 658; 1292 658 657 258 268; 1293 286 276 658 659

321. 1294 659 658 268 278; 1295 22 286 659 455; 1296 455 659 278 7

322. 1297 288 22 455 660; 1298 660 455 7 287; 1299 298 288 660 661

323. 1300 661 660 287 297; 1301 308 298 661 662; 1302 662 661 297 307

324. 1303 317 308 662 663; 1304 663 662 307 218; 1305 326 317 663 664

325. 1306 664 663 218 325; 1307 232 222 593 594; 1308 594 593 223 233

326. 1309 242 232 594 595; 1310 595 594 233 243; 1311 251 242 595 596

327. 1312 596 595 243 252; 1313 261 251 596 597; 1314 597 596 252 262

328. 1315 271 261 597 598; 1316 598 597 262 272; 1317 281 271 598 599

329. 1318 599 598 272 282; 1319 97 281 599 453; 1320 453 599 282 82

330. 1321 293 97 453 600; 1322 600 453 82 292; 1323 303 293 600 601

331. 1324 601 600 292 302; 1325 313 303 601 602; 1326 602 601 302 312

332. 1327 322 313 602 603; 1328 603 602 312 321; 1329 340 330 608 609

333. 1330 609 608 329 339; 1331 350 340 609 610; 1332 610 609 339 349

334. 1333 339 329 622 623; 1334 623 622 328 338; 1335 349 339 623 624

335. 1336 624 623 338 348; 1337 338 328 636 637; 1338 637 636 327 337

336. 1339 348 338 637 638; 1340 638 637 337 347; 1341 337 327 650 651

337. 1342 651 650 326 336; 1343 347 337 651 652; 1344 652 651 336 346

338. 1345 336 326 664 665; 1346 665 664 325 391; 1347 233 223 604 605

339. 1348 605 604 224 234; 1349 243 233 605 606; 1350 606 605 234 244

340. 1351 252 243 606 607; 1352 607 606 244 253; 1353 143 552 220 128

341. 1354 219 552 143; 1357 99 351 592 114; 1358 114 592 352; 1359 114 352 578 396

342. 1360 396 578 353 397; 1361 221 113 393 565; 1362 565 393 394 220

343. 1363 397 353 129; 1364 394 128 220; 1365 223 83 400 593; 1366 593 400 399 222

344. 1367 399 98 222; 1368 225 53 403 611; 1369 611 403 402 224; 1370 402 68 224

345. 1371 227 23 406 639; 1372 639 406 405 226; 1373 405 38 226; 1374 69 349 610 84

346. 1375 84 610 350; 1376 39 347 638 54; 1377 54 638 348; 1378 54 348 624 412

347. 1379 412 624 349 426; 1380 426 349 69; 1381 83 604 224 68; 1382 223 604 83

348. 1383 53 625 226 38; 1384 225 625 53; 1385 23 653 228 8; 1386 227 653 23

349. 1387 24 346 652 415; 1388 415 652 347 414; 1389 414 347 39

350. 1392 330 608 370 321; 1393 369 370 608 329; 1394 329 320 369; 1395 253 367 263

351. 1396 367 253 607 368; 1397 262 368 607 252; 1398 272 357 358 282

352. 1399 358 355 82 282; 1400 355 359 292 82; 1401 359 360 302 292

353. 1402 360 361 312 302; 1403 363 362 273 283; 1404 283 67 356 363

354. 1405 67 291 364 356; 1406 291 301 365 364; 1407 301 311 366 365

355. 1408 372 357 272; 1409 372 368 262 272; 1410 374 361 312 321; 1411 370 374 321

356. 1413 550 603 322 551; 1414 551 322 331; 1415 579 221 113; 1416 98 222 579 113

357. 1417 362 273 263 371; 1418 311 320 373 366; 1419 371 367 263; 1420 369 373 320

358. ELEMENT PROPERTY

359. 1118 TO 1143 1146 TO 1173 1183 TO 1354 1357 TO 1389 1392 TO 1411 -

360. 1413 TO 1420 THICKNESS 0.001

361. DEFINE MATERIAL START

362. ISOTROPIC STEEL

363. E 2.05E+08

364. POISSON 0.3

365. DENSITY 78.5

366. ALPHA 1.2E-05

367. DAMP 0.03

368. ISOTROPIC CONCRETE

369. E 2.17184E+07

370. POISSON 0.17

371. DENSITY 23.5615

372. ALPHA 5.5E-06

373. DAMP 0.05

374. G 9.28137E+06

_ STAAD SPACE -- PAGE NO. 8

375. TYPE CONCRETE

376. STRENGTH FCU 27578.9

377. END DEFINE MATERIAL

378. CONSTANTS

379. BETA 90 MEMB 5 35 65 80 110 140 188 190 192 194 308 310 TO 312 686 687 776 -

380. 777 TO 780 785 TO 789 975 977 978 985 987 988

381. BETA 180 MEMB 3 8 18 23 33 38 48 53 63 68 78 83 93 98 108 113 123 128 138 -

382. 143 807 TO 816 976 984

383. MATERIAL STEEL MEMB 1 TO 9 16 TO 19 21 TO 24 31 TO 39 46 TO 49 51 TO 54 61 -

384. 62 TO 69 76 TO 84 91 TO 94 96 TO 99 106 TO 114 121 TO 124 126 TO 129 -

385. 136 TO 144 151 TO 160 162 164 166 TO 178 180 182 184 186 TO 200 202 204 206 -

386. 208 210 212 214 217 TO 236 238 240 242 244 246 248 250 253 254 256 258 260 -

387. 262 264 266 268 271 TO 290 292 294 296 298 300 302 304 307 TO 347 349 351 -

388. 353 354 356 358 360 362 TO 586 588 TO 599 601 603 604 607 TO 614 617 TO 620 -

389. 622 TO 624 626 632 TO 661 667 672 674 676 679 685 TO 732 735 TO 741 -

390. 744 TO 746 748 749 753 755 TO 759 762 TO 764 776 TO 793 795 TO 817 963 966 -

391. 967 TO 993 996 998 TO 1000 1002 TO 1115

392. MATERIAL CONCRETE MEMB 1118 TO 1143 1146 TO 1173 1183 TO 1354 1357 TO 1389 -

393. 1392 TO 1411 1413 TO 1420

394. **RAFTERS

395. **

396. **

397. **

398. **

399. **

400. **

401. *

402. **OUTER COLUMN

403. MEMBER PROPERTY LYSAGHT

404. 162 164 166 169 TO 177 180 182 184 223 227 231 277 281 285 781 TO 784 790 -

405. 791 TO 793 TABLE ST Z20015

406. MEMBER PROPERTY

407. 313 TO 344 PRIS YD 0.02

408. MEMBER PROPERTY JAPANESE

409. 160 167 168 178 186 219 221 225 229 233 234 273 275 279 283 287 288 688 695 -

410. 697 704 706 713 715 722 724 737 739 746 748 755 757 TABLE ST TUB1251253.2

411. MEMBER PROPERTY

412. 799 TO 804 809 TO 814 TAPERED 0.724 0.006 0.724 0.25 0.012 0.25 0.012

413. 32 34 47 49 62 64 77 79 92 94 107 -

414. 109 TAPERED 0.82 0.008 0.62 0.175 0.01 0.175 0.01

415. 220 222 224 226 228 230 274 276 278 280 282 -

416. 284 TAPERED 0.616 0.005 0.616 0.175 0.008 0.175 0.008

417. 238 240 242 244 246 248 292 294 296 298 300 -

418. 302 TAPERED 0.616 0.005 0.616 0.175 0.007 0.175 0.009

419. 16 18 21 23 31 33 36 38 46 48 51 53 61 63 66 68 76 78 81 83 91 93 96 98 106 -

420. 108 111 113 121 123 126 128 TAPERED 0.73 0.008 0.73 0.25 0.015 0.25 0.015

421. 383 385 387 393 395 397 402 404 406 412 414 416 420 422 424 430 432 434 439 -

422. 440 TO 441 444 TO 446 533 TO 535 538 TO 540 551 TO 553 556 TO 558 569 TO 571 -

423. 574 TO 576 588 TO 590 593 TO 595 TAPERED 0.84 0.012 0.84 0.3 0.02

424. 364 366 368 374 376 378 458 TO 460 463 TO 465 514 TO 516 519 TO 521 -

425. 607 TO 609 612 TO 614 TAPERED 0.63 0.01 0.83 0.3 0.015 0.3 0.015

426. 22 24 37 39 52 54 97 99 112 114 127 129 477 TO 479 482 TO 484 495 TO 497 500 -

427. 501 TO 502 TAPERED 0.43 0.01 0.63 0.3 0.015 0.3 0.015

428. 155 470 489 508 527 546 619 626 632 TO 636 657 667 672 -

429. 1000 TAPERED 0.255 0.004 0.255 0.125 0.005

430. 637 TO 646 648 650 652 654 TO 656 658 659 TAPERED 0.556 0.005 0.556 0.2 0.008

_ STAAD SPACE -- PAGE NO. 9

431. 153 158 970 972 TAPERED 0.96 0.018 0.81 0.35 0.03 0.35 0.03

432. 152 154 157 159 966 TO 969 TAPERED 0.805 0.012 0.805 0.35 0.03 0.35 0.025

433. 5 140 TAPERED 0.79 0.012 0.79 0.35 0.02

434. 151 156 971 973 TAPERED 0.783 0.01 0.783 0.35 0.015 0.35 0.018

435. MEMBER PROPERTY

436. 200 214 254 268 TAPERED 0.616 0.006 0.616 0.175 0.008 0.175 0.008

437. 236 250 290 304 TAPERED 0.618 0.005 0.618 0.175 0.009 0.175 0.009

438. 17 19 122 124 TAPERED 0.824 0.008 0.624 0.175 0.012 0.175 0.012

439. 7 9 142 144 187 189 307 309 363 380 382 399 401 418 437 438 456 457 475 476 -

440. 494 503 513 522 532 541 568 577 596 685 -

441. 963 TAPERED 0.374 0.006 0.374 0.15 0.012

442. 191 193 195 TO 199 217 235 253 271 -

443. 289 TAPERED 0.305 0.004 0.305 0.15 0.005 0.15 0.005

444. MEMBER PROPERTY EUROPEAN

445. 776 777 779 780 785 786 788 789 979 980 982 983 989 990 992 -

446. 993 TABLE ST IPEA200

447. MEMBER PROPERTY

448. 188 190 192 194 308 310 TO 312 977 978 985 -

449. 988 TAPERED 0.257 0.004 0.257 0.2 0.006

450. 686 687 778 787 975 981 987 991 TAPERED 0.416 0.004 0.416 0.25 0.008

451. 345 347 349 351 353 354 356 358 360 362 581 998 -

452. 999 TAPERED 0.38 0.004 0.38 0.15 0.005

453. 35 65 80 110 TAPERED 0.79 0.01 0.79 0.35 0.02

454. 660 TAPERED 0.386 0.005 0.386 0.2 0.008

455. 451 563 647 649 651 653 TAPERED 0.564 0.008 0.564 0.25 0.012

456. 389 391 408 410 426 428 442 443 536 537 554 555 572 573 591 -

457. 592 TAPERED 0.85 0.012 0.85 0.3 0.025 0.3 0.025

458. 797 806 807 816 974 976 984 986 TAPERED 0.716 0.004 0.716 0.25 0.008

459. 1 3 6 8 136 138 141 143 TAPERED 0.718 0.006 0.718 0.25 0.009

460. 2 4 137 139 TAPERED 0.305 0.004 0.305 0.15 0.005 0.15 0.005

461. 689 690 693 694 698 699 702 703 707 708 711 712 716 717 720 721 725 726 729 -

462. 730 740 741 744 745 749 753 758 759 762 763 795 -

463. 796 PRIS SQUARE STA 0.15 END 0.15 THI 0.0045

464. 67 69 82 84 480 481 498 499 TAPERED 0.433 0.01 0.633 0.3 0.018 0.3 0.015

465. 370 372 461 462 517 518 610 611 TAPERED 0.633 0.01 0.833 0.3 0.018 0.3 0.015

466. 365 367 369 371 373 375 377 379 381 384 386 388 390 392 394 396 398 400 403 -

467. 405 407 409 411 413 415 417 419 421 423 425 427 429 431 433 435 436 -

468. 447 TO 450 452 TO 455 466 TO 469 471 TO 474 485 TO 488 490 TO 493 -

469. 504 TO 507 509 TO 512 523 TO 526 528 TO 531 542 TO 545 547 TO 550 -

470. 559 TO 562 564 TO 567 578 TO 580 582 TO 586 597 TO 599 601 603 604 617 618 -

471. 620 622 TO 624 676 679 1002 TO 1114 -

472. 1115 TAPERED 0.257 0.004 0.552 0.15 0.007 0.15 0.005

473. 346 661 674 691 692 696 700 701 705 709 710 714 718 719 723 727 728 731 732 -

474. 735 736 738 756 764 817 996 TAPERED 0.382 0.004 0.382 0.15 0.006

475. 798 805 808 815 TAPERED 0.73 0.006 0.73 0.25 0.015 0.25 0.015

476. 202 204 206 208 210 212 256 258 260 262 264 -

477. 266 TAPERED 0.616 0.006 0.616 0.175 0.008 0.175 0.008

478. 218 232 272 286 TAPERED 0.616 0.005 0.616 0.175 0.008 0.175 0.008

479. START GROUP DEFINITION

480. JOINT

481. MEMBER

482. _FRAMES 1 TO 6 8 16 TO 19 21 23 31 TO 34 36 38 46 TO 49 51 53 61 TO 64 66 -

483. 68 76 TO 79 81 83 91 TO 94 96 98 106 TO 109 111 113 121 TO 124 126 128 136 -

484. 137 TO 141 143 188 190 TO 200 202 204 206 208 210 212 214 217 218 220 222 -

485. 224 226 228 230 232 235 236 238 240 242 244 246 248 250 253 254 256 258 260 -

486. 262 264 266 268 271 272 274 276 278 280 282 284 286 289 290 292 294 296 298 -

487. 300 302 304 308 310 TO 312 686 687 797 TO 816 974 TO 978 984 TO 988

488. _PORTAL 5 35 65 80 110 140 151 TO 154 156 TO 159 686 687 778 787 966 TO 973 -

489. 975 987

490. _RAFTERS 2 4 17 19 32 34 47 49 62 64 77 79 92 94 107 109 122 124 137 139 191 -

491. 193 195 TO 200 202 204 206 208 210 212 214 217 218 220 222 224 226 228 230 -

492. 232 235 236 238 240 242 244 246 248 250 253 254 256 258 260 262 264 266 268 -

493. 271 272 274 276 278 280 282 284 286 289 290 292 294 296 298 300 302 304

494. GEOMETRY

495. FLOOR

496. _1 82 84 97 99 112 114 127 129 142 144 151 TO 154 187 189 345 TO 347 356 363 -

497. 364 TO 371 382 TO 390 401 TO 409 420 TO 427 437 439 TO 442 447 TO 450 456 -

498. 458 TO 461 466 TO 469 475 477 TO 480 485 TO 488 499 TO 507 518 TO 526 537 -

499. 538 TO 545 555 TO 562 573 TO 581 592 TO 599 611 TO 614 617 TO 619 667 672 -

500. 691 692 696 700 701 705 709 710 966 967 970 971 998 TO 1000 1002 TO 1053

501. _2 7 22 24 37 39 52 54 67 69 156 TO 159 307 309 351 353 360 372 374 TO 381 -

502. 391 393 TO 400 410 412 TO 419 428 430 TO 436 438 443 TO 446 452 TO 455 457 -

503. 462 TO 465 471 TO 474 476 481 TO 484 490 TO 498 509 TO 517 528 TO 536 547 -

504. 548 TO 554 564 TO 572 583 TO 586 588 TO 591 603 604 607 TO 610 622 TO 624 -

505. 674 676 679 685 714 718 719 723 727 728 735 736 756 764 817 968 969 972 973 -

506. 1061 TO 1115

507. _3 67 69 82 84 349 358 370 372 373 389 391 392 408 410 411 426 428 429 451 -

508. 563 572 573 582 591 592 601 610 611 620 647 649 651 653 1054 TO 1060

509. _4 155 442 443 451 461 462 470 480 481 489 498 499 508 517 518 527 536 537 -

510. 546 554 555 563 626 632 TO 648 650 TO 652 654 TO 656 658 659

511. ELEMENT

512. END GROUP DEFINITION

513. **

514. *5 TABLE ST TUB1501505.0

515. **

516. ******

517. SUPPORTS

518. 510 TO 519 PINNED

519. 500 TO 509 520 TO 529 FIXED BUT MX

520. MEMBER RELEASE

521. 7 9 22 24 37 39 52 54 67 69 82 84 97 99 112 114 127 129 142 144 155 160 162 -

522. 164 166 TO 178 180 182 184 186 187 189 219 221 223 225 227 229 231 233 234 -

523. 273 275 277 279 281 283 285 287 288 307 309 345 TO 347 349 351 353 354 356 -

524. 358 360 362 365 367 369 371 373 375 377 379 381 384 386 388 390 392 394 396 -

525. 398 400 401 403 405 407 409 411 413 415 417 TO 419 421 423 425 427 429 431 -

526. 433 435 436 447 TO 450 452 TO 455 466 TO 512 523 TO 531 542 TO 550 -

527. 559 TO 562 564 TO 568 577 TO 586 597 TO 599 601 603 604 617 TO 620 -

528. 622 TO 624 626 632 TO 636 657 660 667 676 679 686 687 689 690 693 TO 696 -

529. 698 699 702 TO 705 707 708 711 TO 714 716 717 720 TO 723 725 726 729 730 -

530. 737 738 740 741 744 TO 746 749 753 755 756 758 759 762 TO 764 781 TO 784 -

531. 790 TO 793 795 796 1002 TO 1115 START MY MZ

532. 155 160 162 164 166 168 TO 178 180 182 184 186 219 221 223 225 227 229 231 -

533. 233 234 273 275 277 279 281 283 285 287 288 345 347 349 351 353 354 356 358 -

534. 360 362 451 470 489 508 527 546 563 619 626 632 TO 636 647 651 655 TO 661 -

535. 667 672 688 TO 691 693 694 697 TO 700 702 703 706 TO 709 711 712 715 TO 718 -

536. 720 721 724 TO 727 729 730 736 739 TO 741 744 745 748 749 753 757 TO 759 -

537. 762 763 781 TO 784 790 TO 793 795 796 817 977 978 985 988 998 -

538. 1000 END MY MZ

539. MEMBER TENSION

540. 313 TO 344

541. MEMBER OFFSET

542. 2 17 32 47 62 77 92 107 122 137 START 0.4 0 0

_ STAAD SPACE -- PAGE NO. 11

543. 4 19 34 49 64 79 94 109 124 139 START -0.4 0 0

544. 970 972 START 0 0 0.3

545. 153 158 START 0 0 -0.3

546. 799 TO 804 809 TO 814 END 0 -0.05 0

547. DEFINE UBC LOAD

548. ZONE 0.4 I 1 RWX 4.5 RWZ 5.6 STYP 4 NA 1 NV 1

549. **

550. ***D.L***

551. SELFWEIGHT 1

552. MEMBER WEIGHT

553. 17 19 32 34 47 49 62 64 77 79 92 94 107 109 122 124 200 202 204 206 208 210 -

554. 212 214 218 220 222 224 226 228 230 232 236 238 240 242 244 246 248 250 254 -

555. 256 258 260 262 264 266 268 272 274 276 278 280 282 284 286 290 292 294 296 -

556. 298 300 302 304 UNI 1.84

557. 2 4 137 139 191 193 195 TO 199 217 235 253 271 289 UNI 0.92

558. FLOOR WEIGHT

NOTE about Floor/OneWay Loads/Weights.

Please note that depending on the shape of the floor you may

have to break up the FLOOR/ONEWAY LOAD into multiple commands.

For details please refer to Technical Reference Manual

Section 5.32.4.2 Note d and/or "5.32.4.3 Note f.

559. ONEWAY LOAD

560. _1 ONE 4.25 GY TOWARDS 597

561. _2 ONE 4.25 GY TOWARDS 394

562. _3 ONE 4.25 GY TOWARDS 373

563. _4 ONE 4.25 GY TOWARDS 634

564. **********

565. ***L.R***

566. *MEMBER WEIGHT

567. *17 19 32 34 47 49 62 64 77 79 92 94 107 109 122 124 200 202 204 206 208 210 -

568. *212 214 218 220 222 224 226 228 230 232 236 238 240 242 244 246 248 250 254 -

569. *256 258 260 262 264 266 268 272 274 276 278 280 282 284 286 290 292 294 296 -

570. *298 300 302 304 UNI 4.8

571. *2 4 137 139 191 193 195 TO 199 217 235 253 271 289 UNI 2.4

572. **********

573. ***L.L***

574. FLOOR WEIGHT

575. ONEWAY LOAD

576. _1 ONE 1.25 GY TOWARDS 597

577. _2 ONE 1.25 GY TOWARDS 394

578. _3 ONE 1.25 GY TOWARDS 373

579. _4 ONE 1.25 GY TOWARDS 634

580. **********

581. ***C.L***

582. **********

583. MEMBER WEIGHT

584. 17 19 32 34 47 49 62 64 77 79 92 94 107 109 122 124 200 202 204 206 208 210 -

585. 212 214 218 220 222 224 226 228 230 232 236 238 240 242 244 246 248 250 254 -

586. 256 258 260 262 264 266 268 272 274 276 278 280 282 284 286 290 292 294 296 -

587. 298 300 302 304 UNI 4

588. 2 4 137 139 191 193 195 TO 199 217 235 253 271 289 UNI 2

589. FLOOR WEIGHT

590. ONEWAY LOAD

591. _1 ONE 0.5 GY

592. _2 ONE 0.5 GY

_ STAAD SPACE -- PAGE NO. 12

593. _3 ONE 0.5 GY TOWARDS 373

594. _4 ONE 0.5 GY TOWARDS 634

595. **********

596. ****SNOW********

597. *MEMBER WEIGHT

598. *17 19 32 34 47 49 62 64 77 79 92 94 107 109 122 124 200 202 204 206 208 210 -

599. *212 214 218 220 222 224 226 228 230 232 236 238 240 242 244 246 248 250 254 -

600. *256 258 260 262 264 266 268 272 274 276 278 280 282 284 286 290 292 294 296 -

601. *298 300 302 304 UNI 5.6

602. *2 4 137 139 191 193 195 TO 199 217 235 253 271 289 UNI 2.8

603. *2 4 137 139 191 193 195 TO 199 217 235 253 271 289 UNI 6.6

604. *17 19 122 124 200 214 218 232 236 250 254 268 272 286 290 304 UNI 3.3

605. *MEMBER WEIGHT

606. *19 34 49 64 79 94 109 124 254 256 258 260 262 264 266 268 272 274 276 278 -

607. *280 282 284 286 290 292 294 296 298 300 302 304 UNI 5.6

608. *17 32 47 62 77 92 107 122 200 202 204 206 208 210 212 214 218 220 222 224 -

609. *226 228 230 232 236 238 240 242 244 246 248 250 UNI 1.68

610. *254 256 258 260 262 264 266 268 272 274 276 278 280 282 284 286 UNI 3.44

611. *290 292 294 296 298 300 302 304 UNI 3.44 2.73 3.004

612. *4 139 193 196 198 253 271 289 UNI 2.8

613. *2 137 191 195 197 199 217 235 UNI 0.84

614. *193 196 253 271 UNI 1.72

615. *198 289 UNI 1.72 2.73 3.004

616. *2 4 137 139 191 193 195 TO 199 217 235 253 271 289 UNI 6.6

617. *17 19 122 124 200 214 218 232 236 250 254 268 272 286 290 304 UNI 3.3

618. *MEMBER WEIGHT

619. *17 32 47 62 77 92 107 122 200 202 204 206 208 210 212 214 218 220 222 224 -

620. *226 228 230 232 236 238 240 242 244 246 248 250 UNI 5.6

621. *19 34 49 64 79 94 109 124 254 256 258 260 262 264 266 268 272 274 276 278 -

622. *280 282 284 286 290 292 294 296 298 300 302 304 UNI 1.68

623. *200 202 204 206 208 210 212 214 218 220 222 224 226 228 230 232 UNI 3.44

624. *236 238 240 242 244 246 248 250 UNI 3.44 2.73 3.004

625. *2 137 191 195 197 199 217 235 UNI 2.8

626. *4 139 193 196 198 253 271 289 UNI 0.84

627. *191 195 199 217 UNI 1.72

628. *197 235 UNI 1.72 2.73 3.004

629. *2 4 137 139 191 193 195 TO 199 217 235 253 271 289 UNI 6.6

630. *17 19 122 124 200 214 218 232 236 250 254 268 272 286 290 304 UNI 3.3

631. **********

632. *

633. LOAD 1 LOADTYPE SEISMIC-H TITLE SEIS_XL

634. UBC LOAD X 1

635. PERFORM ANALYSIS

_ STAAD SPACE -- PAGE NO. 13

_

P R O B L E M S T A T I S T I C S

NUMBER OF JOINTS 510 NUMBER OF MEMBERS 795

NUMBER OF PLATES 287 NUMBER OF SOLIDS 0

NUMBER OF SURFACES 0 NUMBER OF SUPPORTS 30

Using 64-bit analysis engine.

SOLVER USED IS THE IN-CORE ADVANCED MATH SOLVER

TOTAL PRIMARY LOAD CASES = 1, TOTAL DEGREES OF FREEDOM = 2930

TOTAL LOAD COMBINATION CASES = 0 SO FAR.

_

****

* *

* X DIRECTION : Ta = 0.516 Tb = 0.717 Tuser = 0.000 *

* T = 0.516, LOAD FACTOR = 1.000 *

* UBC TYPE = 97 *

* UBC FACTOR V = 0.2444 x 12135.73 = 2966.51 KN *

* *

****

*** LOAD CASE 1 -- START ITERATION NO. 2

**NOTE-Tension/Compression converged after 2 iterations, Case= 1

636. CHANGE

**WARNING - CHANGE COMMAND ISSUED WITHOUT SET NL DEFINED.
NL VALUE SHOULD BE TOTAL NUMBER OF PRIMARY LOADS
AND LOAD COMBINATIONS COMBINED TOGETHER. MORE
MEMORY WILL BE ALLOTED THAN REQUIRED WHICH MAY
AFFECT PERFORMANCE.

637. *

638. LOAD 2 LOADTYPE SEISMIC-H TITLE SEIS_XR

639. UBC LOAD X -1.

640. PERFORM ANALYSIS

_ STAAD SPACE -- PAGE NO. 14

****
* *
* X DIRECTION : Ta = 0.516 Tb = 0.717 Tuser = 0.000 *
* T = 0.516, LOAD FACTOR = -1.000 *
* UBC TYPE = 97 *
* UBC FACTOR V = 0.2444 x 12135.73 = 2966.51 KN *
* *
****

*** LOAD CASE 2 -- START ITERATION NO. 2

**NOTE-Tension/Compression converged after 2 iterations, Case= 2

641. CHANGE

642. *

643. LOAD 3 LOADTYPE SEISMIC-H TITLE SEIS_ZL

644. UBC LOAD Z 1

645. PERFORM ANALYSIS

****

* *

* Z DIRECTION : Ta = 0.516 Tb = 0.755 Tuser = 0.000 *

* T = 0.516, LOAD FACTOR = 1.000 *

* UBC TYPE = 97 *

* UBC FACTOR V = 0.1964 x 12135.73 = 2383.80 KN *

* *

****

*** LOAD CASE 3 -- START ITERATION NO. 2

**NOTE-Tension/Compression converged after 2 iterations, Case= 3

646. CHANGE

647. *

648. LOAD 4 LOADTYPE SEISMIC-H TITLE SEIS_ZR

649. UBC LOAD Z -1.

650. PERFORM ANALYSIS

_ STAAD SPACE -- PAGE NO. 15

****

* *

* Z DIRECTION : Ta = 0.516 Tb = 0.755 Tuser = 0.000 *

```
*  T =  0.516, LOAD FACTOR = -1.000                    *
* UBC TYPE = 97                                       *
* UBC FACTOR V = 0.1964 x      12135.73 =    2383.80 KN   *
*                                                     *
*******************************************************
*** LOAD CASE     4 -- START ITERATION NO.   2

 **NOTE-Tension/Compression converged after  2 iterations, Case=    4
```

```
651. CHANGE
652. *
653. LOAD 5 LOADTYPE DEAD  TITLE DL
654. SELFWEIGHT Y -1
655. MEMBER LOAD
656. 17 19 32 34 47 49 62 64 77 79 92 94 107 109 122 124 200 202 204 206 208 210 -
657. 212 214 218 220 222 224 226 228 230 232 236 238 240 242 244 246 248 250 254 -
658. 256 258 260 262 264 266 268 272 274 276 278 280 282 284 286 290 292 294 296 -
659. 298 300 302 304 UNI GY -1.44
660. 2 4 137 139 191 193 195 TO 199 217 235 253 271 289 UNI GY -0.72
661. ONEWAY LOAD
662. _1 ONE -4.25 GY
663. _2 ONE -4.25 GY
664. _3 ONE -4.25 GY TOWARDS 373
665. _4 ONE -4.25 GY TOWARDS 634
666. **********
667. LOAD 6 LOADTYPE DEAD  TITLE CL
668. MEMBER LOAD
669. 17 19 32 34 47 49 62 64 77 79 92 94 107 109 122 124 200 202 204 206 208 210 -
```

670. 212 214 218 220 222 224 226 228 230 232 236 238 240 242 244 246 248 250 254 -

671. 256 258 260 262 264 266 268 272 274 276 278 280 282 284 286 290 292 294 296 -

672. 298 300 302 304 UNI GY -4

673. 2 4 137 139 191 193 195 TO 199 217 235 253 271 289 UNI GY -2

674. ONEWAY LOAD

675. _1 ONE -0.5 GY

676. _2 ONE -0.5 GY

677. _3 ONE -0.5 GY TOWARDS 373

678. _4 ONE -0.5 GY TOWARDS 634

679. ********************************

680. *************************

681. *************************

682. LOAD 7 LOADTYPE ROOF LIVE TITLE LR

683. MEMBER LOAD

684. 17 19 32 34 47 49 62 64 77 79 92 94 107 109 122 124 200 202 204 206 208 210 -

_ STAAD SPACE -- PAGE NO. 16

685. 212 214 218 220 222 224 226 228 230 232 236 238 240 242 244 246 248 250 254 -

686. 256 258 260 262 264 266 268 272 274 276 278 280 282 284 286 290 292 294 296 -

687. 298 300 302 304 UNI GY -4.8

688. 2 4 137 139 191 193 195 TO 199 217 235 253 271 289 UNI GY -2.4

689. ***************

690. *

691. *

692. *

693. *

694. LOAD 8 LOADTYPE WIND TITLE WL1

695. MEMBER LOAD

696. 16 21 31 36 46 51 61 66 76 81 91 96 106 111 121 126 798 TO 805 UNI GX 1.79

697. 17 32 47 62 77 92 107 122 200 202 204 206 208 210 212 214 218 220 222 224 -

698. 226 228 230 232 236 238 240 242 244 246 248 250 UNI Y 7.08

699. 19 34 49 64 79 94 109 124 254 256 258 260 262 264 266 268 272 274 276 278 -

700. 280 282 284 286 290 292 294 296 298 300 302 304 UNI Y 4.47

701. 18 23 33 38 48 53 63 68 78 83 93 98 108 113 123 128 808 TO 815 UNI GX 3.82

702. 1 6 136 141 797 806 974 986 UNI GX 1.75

703. 2 137 191 195 197 199 217 235 UNI Y 5.08

704. 4 139 193 196 198 253 271 289 UNI Y 2.89

705. 3 8 138 143 807 816 976 984 UNI GX 2.48

706. 136 138 141 143 806 816 984 986 UNI GZ 1.92

707. 1 3 6 8 797 807 974 976 UNI GZ -1.92

708. 140 188 190 192 194 686 985 987 988 UNI GZ 3.84

709. 5 308 310 TO 312 687 975 977 978 UNI GZ -3.84

710. 776 TO 780 UNI GZ 9.18

711. 785 TO 789 UNI GZ -9.18

712. *

713. *

714. *

715. LOAD 9 LOADTYPE WIND TITLE WL2

716. MEMBER LOAD

717. 16 21 31 36 46 51 61 66 76 81 91 96 106 111 121 126 798 TO 805 UNI GX 4.72

718. 17 32 47 62 77 92 107 122 200 202 204 206 208 210 212 214 218 220 222 224 -

719. 226 228 230 232 236 238 240 242 244 246 248 250 UNI Y 4.15

720. 19 34 49 64 79 94 109 124 254 256 258 260 262 264 266 268 272 274 276 278 -

721. 280 282 284 286 290 292 294 296 298 300 302 304 UNI Y 1.55

722. 18 23 33 38 48 53 63 68 78 83 93 98 108 113 123 128 808 TO 815 UNI GX 0.89

723. 1 6 136 141 797 806 974 986 UNI GX 3.21

724. 2 137 191 195 197 199 217 235 UNI Y 3.62

725. 4 139 193 196 198 253 271 289 UNI Y 1.42

726. 3 8 138 143 807 816 976 984 UNI GX 1.02

727. 136 138 141 143 806 816 984 986 UNI GZ 0.82

728. 1 3 6 8 797 807 974 976 UNI GZ -0.82

729. 140 188 190 192 194 686 985 987 988 UNI GZ 1.65

730. 5 308 310 TO 312 687 975 977 978 UNI GZ -1.65

731. 776 TO 780 UNI GZ 9.18

732. 785 TO 789 UNI GZ -9.18

733. *

734. *

735. LOAD 10 LOADTYPE WIND TITLE WR1

736. MEMBER LOAD

737. 18 23 33 38 48 53 63 68 78 83 93 98 108 113 123 128 808 TO 815 UNI GX -1.79

738. 19 34 49 64 79 94 109 124 254 256 258 260 262 264 266 268 272 274 276 278 -

739. 280 282 284 286 290 292 294 296 298 300 302 304 UNI Y 7.08

740. 17 32 47 62 77 92 107 122 200 202 204 206 208 210 212 214 218 220 222 224 -

_ STAAD SPACE -- PAGE NO. 17

741. 226 228 230 232 236 238 240 242 244 246 248 250 UNI Y 4.47

742. 16 21 31 36 46 51 61 66 76 81 91 96 106 111 121 126 798 TO 805 UNI GX -3.82

743. 3 8 138 143 807 816 976 984 UNI GX -1.75

744. 4 139 193 196 198 253 271 289 UNI Y 5.08

745. 2 137 191 195 197 199 217 235 UNI Y 2.89

746. 1 6 136 141 797 806 974 986 UNI GX -2.48

747. 136 138 141 143 806 816 984 986 UNI GZ 1.92

748. 1 3 6 8 797 807 974 976 UNI GZ -1.92

749. 140 188 190 192 194 686 985 987 988 UNI GZ 3.84

750. 5 308 310 TO 312 687 975 977 978 UNI GZ -3.84

751. 776 TO 780 UNI GZ 9.18

752. 785 TO 789 UNI GZ -9.18

753. *

754. *

755. LOAD 11 LOADTYPE WIND TITLE WR2

756. MEMBER LOAD

757. 18 23 33 38 48 53 63 68 78 83 93 98 108 113 123 128 808 TO 815 UNI GX -4.72

758. 19 34 49 64 79 94 109 124 254 256 258 260 262 264 266 268 272 274 276 278 -

759. 280 282 284 286 290 292 294 296 298 300 302 304 UNI Y 4.15

760. 17 32 47 62 77 92 107 122 200 202 204 206 208 210 212 214 218 220 222 224 -

761. 226 228 230 232 236 238 240 242 244 246 248 250 UNI Y 1.55

762. 16 21 31 36 46 51 61 66 76 81 91 96 106 111 121 126 798 TO 805 UNI GX -0.89

763. 3 8 138 143 807 816 976 984 UNI GX -3.21

764. 4 139 193 196 198 253 271 289 UNI Y 3.62

765. 2 137 191 195 197 199 217 235 UNI Y 1.42

766. 1 6 136 141 797 806 974 986 UNI GX -1.02

767. 136 138 141 143 806 816 984 986 UNI GZ 0.82

768. 1 3 6 8 797 807 974 976 UNI GZ -0.82

769. 140 188 190 192 194 686 985 987 988 UNI GZ 1.65

770. 5 308 310 TO 312 687 975 977 978 UNI GZ -1.65

771. 776 TO 780 UNI GZ 9.18

772. 785 TO 789 UNI GZ -9.18

773. *

774. *

775. LOAD 12 LOADTYPE WIND TITLE WE1

776. MEMBER LOAD

777. 18 23 33 38 48 53 63 68 78 83 93 98 108 113 123 128 808 TO 815 UNI GX 5.12

778. 16 21 31 36 46 51 61 66 76 81 91 96 106 111 121 126 798 TO 805 UNI GX -5.12

779. 200 202 204 206 208 210 212 214 218 220 222 224 226 228 230 232 254 256 258 -

780. 260 262 264 266 268 272 274 276 278 280 282 284 286 UNI Y 7.08

781. 236 238 240 242 244 246 248 250 290 292 294 296 298 300 302 304 UNI Y 7.08 1 3

782. 236 238 240 242 244 246 248 250 290 292 294 296 298 300 302 304 UNI Y 10.17 0 1

783. 17 19 32 34 47 49 62 64 77 79 92 94 107 109 122 124 UNI Y 10.17

784. 3 8 138 143 807 816 976 984 UNI GX 2.56

785. 1 6 136 141 797 806 974 986 UNI GX -2.56

786. 191 193 195 196 199 217 253 271 UNI Y 3.54

787. 197 198 235 289 UNI Y 3.54 1 3

788. 197 198 235 289 UNI Y 5.08 0 1

789. 2 4 137 139 UNI Y 5.08

790. 136 138 141 143 806 816 984 986 UNI GZ -1.31

791. 1 3 6 8 797 807 974 976 UNI GZ -1.86

792. 140 188 190 192 194 686 985 987 988 UNI GZ -2.62

793. 5 308 310 TO 312 687 975 977 978 UNI GZ -3.72

794. 776 TO 780 785 TO 789 UNI GZ -9.18

795. *

796. *

_ STAAD SPACE -- PAGE NO. 18

797. LOAD 13 LOADTYPE WIND TITLE WE2

798. MEMBER LOAD

799. 18 23 33 38 48 53 63 68 78 83 93 98 108 113 123 128 808 TO 815 UNI GX 2.2

800. 16 21 31 36 46 51 61 66 76 81 91 96 106 111 121 126 798 TO 805 UNI GX -2.2

801. 200 202 204 206 208 210 212 214 218 220 222 224 226 228 230 232 254 256 258 -

802. 260 262 264 266 268 272 274 276 278 280 282 284 286 UNI Y 4.15

803. 236 238 240 242 244 246 248 250 290 292 294 296 298 300 302 304 UNI Y 4.15 1 3

804. 236 238 240 242 244 246 248 250 290 292 294 296 298 300 302 304 UNI Y 7.24 0 1

805. 17 19 32 34 47 49 62 64 77 79 92 94 107 109 122 124 UNI Y 7.24

806. 3 8 138 143 807 816 976 984 UNI GX 1.1

807. 1 6 136 141 797 806 974 986 UNI GX -1.1

808. 191 193 195 196 199 217 253 271 UNI Y 2.07

809. 197 198 235 289 UNI Y 2.07 1 3

810. 197 198 235 289 UNI Y 3.62 0 1

811. 2 4 137 139 UNI Y 3.62

812. 136 138 141 143 806 816 984 986 UNI GZ -2.41

813. 1 3 6 8 797 807 974 976 UNI GZ -0.76

814. 140 188 190 192 194 686 985 987 988 UNI GZ -4.82

815. 5 308 310 TO 312 687 975 977 978 UNI GZ -1.53

816. 776 TO 780 785 TO 789 UNI GZ -9.18

817. *

818. LOAD 14 LOADTYPE WIND TITLE WE3

819. MEMBER LOAD

820. 18 23 33 38 48 53 63 68 78 83 93 98 108 113 123 128 808 TO 815 UNI GX 5.12

821. 16 21 31 36 46 51 61 66 76 81 91 96 106 111 121 126 798 TO 805 UNI GX -5.12

822. 200 202 204 206 208 210 212 214 218 220 222 224 226 228 230 232 254 256 258 -

823. 260 262 264 266 268 272 274 276 278 280 282 284 286 UNI Y 7.08

824. 236 238 240 242 244 246 248 250 290 292 294 296 298 300 302 304 UNI Y 7.08 1 3

825. 236 238 240 242 244 246 248 250 290 292 294 296 298 300 302 304 UNI Y 10.17 0 1

826. 17 19 32 34 47 49 62 64 77 79 92 94 107 109 122 124 UNI Y 10.17

827. 3 8 138 143 807 816 976 984 UNI GX 2.56

828. 1 6 136 141 797 806 974 986 UNI GX -2.56

829. 191 193 195 196 199 217 253 271 UNI Y 3.54

830. 197 198 235 289 UNI Y 3.54 1 3

831. 197 198 235 289 UNI Y 5.08 0 1

832. 2 4 137 139 UNI Y 5.08

833. 1 3 6 8 797 807 974 976 UNI GZ 1.31

834. 136 138 141 143 806 816 984 986 UNI GZ 1.86

835. 5 308 310 TO 312 687 975 977 978 UNI GZ 2.62

836. 140 188 190 192 194 686 985 987 988 UNI GZ 3.72

837. 776 TO 780 785 TO 789 UNI GZ 9.18

838. *

839. LOAD 15 LOADTYPE WIND TITLE WE4

840. MEMBER LOAD

841. 18 23 33 38 48 53 63 68 78 83 93 98 108 113 123 128 808 TO 815 UNI GX 2.2

842. 16 21 31 36 46 51 61 66 76 81 91 96 106 111 121 126 798 TO 805 UNI GX -2.2

843. 200 202 204 206 208 210 212 214 218 220 222 224 226 228 230 232 254 256 258 -

844. 260 262 264 266 268 272 274 276 278 280 282 284 286 UNI Y 4.15

845. 236 238 240 242 244 246 248 250 290 292 294 296 298 300 302 304 UNI Y 4.15 1 3

846. 236 238 240 242 244 246 248 250 290 292 294 296 298 300 302 304 UNI Y 7.24 0 1

847. 17 19 32 34 47 49 62 64 77 79 92 94 107 109 122 124 UNI Y 7.24

848. 3 8 138 143 807 816 976 984 UNI GX 1.1

849. 1 6 136 141 797 806 974 986 UNI GX -1.1

850. 191 193 195 196 199 217 253 271 UNI Y 2.07

851. 197 198 235 289 UNI Y 2.07 1 3

852. 197 198 235 289 UNI Y 3.62 0 1

_ STAAD SPACE -- PAGE NO. 19

853. 2 4 137 139 UNI Y 3.62

854. 1 3 6 8 797 807 974 976 UNI GZ 2.41

855. 136 138 141 143 806 816 984 986 UNI GZ 0.76

856. 5 308 310 TO 312 687 975 977 978 UNI GZ 4.82

857. 140 188 190 192 194 686 985 987 988 UNI GZ 1.53

858. 776 TO 780 785 TO 789 UNI GZ 9.18

859. **********

860. LOAD 16 LOADTYPE LIVE TITLE LL

861. ONEWAY LOAD

862. _1 ONE -5 GY

863. _2 ONE -5 GY

864. _3 ONE -5 GY TOWARDS 373

865. _4 ONE -5 GY TOWARDS 634

866. MEMBER LOAD

867. 660 CON GY -134 1.35

868. *

869. *

870. LOAD 17 LOADTYPE TEMPERATURE TITLE T1

871. *

872. LOAD 18 LOADTYPE TEMPERATURE TITLE T2

873. LOAD 19 LOADTYPE NONE TITLE S1

874. MEMBER LOAD

875. 17 19 32 34 47 49 62 64 77 79 92 94 107 109 122 124 200 202 204 206 208 210 -

876. 212 214 218 220 222 224 226 228 230 232 236 238 240 242 244 246 248 250 254 -

877. 256 258 260 262 264 266 268 272 274 276 278 280 282 284 286 290 292 294 296 -

878. 298 300 302 304 UNI GY -5.6

879. 2 4 137 139 191 193 195 TO 199 217 235 253 271 289 UNI GY -2.8

880. 2 4 137 139 191 193 195 TO 199 217 235 253 271 289 UNI GY -5.3

881. 17 19 122 124 200 214 218 232 236 250 254 268 272 286 290 304 UNI GY -1.32

882. LOAD 20 LOADTYPE NONE TITLE S2

883. MEMBER LOAD

884. 19 34 49 64 79 94 109 124 254 256 258 260 262 264 266 268 272 274 276 278 -

885. 280 282 284 286 290 292 294 296 298 300 302 304 UNI GY -5.6

886. 17 32 47 62 77 92 107 122 200 202 204 206 208 210 212 214 218 220 222 224 -

887. 226 228 230 232 236 238 240 242 244 246 248 250 UNI GY -1.68

888. 254 256 258 260 262 264 266 268 272 274 276 278 280 282 284 286 UNI GY -3.44

889. 290 292 294 296 298 300 302 304 UNI GY -3.44 2.73 3.004

890. 4 139 193 196 198 253 271 289 UNI GY -2.8

891. 2 137 191 195 197 199 217 235 UNI GY -0.84

892. 193 196 253 271 UNI GY -1.72

893. 198 289 UNI GY -1.72 2.73 3.004

894. LOAD 21 LOADTYPE NONE TITLE S3

895. MEMBER LOAD

896. 17 32 47 62 77 92 107 122 200 202 204 206 208 210 212 214 218 220 222 224 -

897. 226 228 230 232 236 238 240 242 244 246 248 250 UNI GY -5.6

898. 19 34 49 64 79 94 109 124 254 256 258 260 262 264 266 268 272 274 276 278 -

899. 280 282 284 286 290 292 294 296 298 300 302 304 UNI GY -1.68

900. 200 202 204 206 208 210 212 214 218 220 222 224 226 228 230 232 UNI GY -3.44

901. 236 238 240 242 244 246 248 250 UNI GY -3.44 2.73 3.004

902. 2 137 191 195 197 199 217 235 UNI GY -2.8

903. 4 139 193 196 198 253 271 289 UNI GY -0.84

904. 191 195 199 217 UNI GY -1.72

905. 197 235 UNI GY -1.72 2.73 3.004

_ STAAD SPACE -- PAGE NO. 20

906. *

907. **********

908. *LOAD COMBINATIONS

909. ** STD COMBINATIOSN ACCORDING TO IBC2009

910. LOAD COMB 22 COMB - 1.4 DEAD + 1.4 DEAD

911. 5 1.4 6 1.4

WARNING- Load Command line is too long and will be truncated.

912. LOAD COMB 23 COMB - 1.2 DEAD + 1.2 DEAD + 1.6 LIVE + 0.5 ROOF LIVE + 1.2 TEMPER

913. 5 1.2 6 1.2 16 1.6 7 0.5 17 1.2

WARNING- Load Command line is too long and will be truncated.

914. LOAD COMB 24 COMB - 1.2 DEAD + 1.2 DEAD + 1.6 LIVE + 0.5 ROOF LIVE + 1.2 TEMPER

915. 5 1.2 6 1.2 16 1.6 7 0.5 18 1.2

916. LOAD COMB 25 COMB - 1.2 DEAD + 1.2 DEAD + 1.0 LIVE + 1.6 ROOF LIVE

917. 5 1.2 6 1.2 16 1.0 7 1.6

918. LOAD COMB 26 COMB - 1.2 DEAD + 1.2 DEAD + 1.6 ROOF LIVE + 0.8 WIND (1)

919. 5 1.2 6 1.2 7 1.6 8 0.8

920. LOAD COMB 27 COMB - 1.2 DEAD + 1.2 DEAD + 1.6 ROOF LIVE + 0.8 WIND (2)

921. 5 1.2 6 1.2 7 1.6 9 0.8

922. LOAD COMB 28 COMB - 1.2 DEAD + 1.2 DEAD + 1.6 ROOF LIVE + 0.8 WIND (3)

923. 5 1.2 6 1.2 7 1.6 10 0.8

924. LOAD COMB 29 COMB - 1.2 DEAD + 1.2 DEAD + 1.6 ROOF LIVE + 0.8 WIND (4)

925. 5 1.2 6 1.2 7 1.6 11 0.8

926. LOAD COMB 30 COMB - 1.2 DEAD + 1.2 DEAD + 1.6 ROOF LIVE + 0.8 WIND (5)

927. 5 1.2 6 1.2 7 1.6 12 0.8

928. LOAD COMB 31 COMB - 1.2 DEAD + 1.2 DEAD + 1.6 ROOF LIVE + 0.8 WIND (6)

929. 5 1.2 6 1.2 7 1.6 13 0.8

930. LOAD COMB 32 COMB - 1.2 DEAD + 1.2 DEAD + 1.6 ROOF LIVE + 0.8 WIND (7)

931. 5 1.2 6 1.2 7 1.6 14 0.8

932. LOAD COMB 33 COMB - 1.2 DEAD + 1.2 DEAD + 1.6 ROOF LIVE + 0.8 WIND (8)

933. 5 1.2 6 1.2 7 1.6 15 0.8

WARNING- Load Command line is too long and will be truncated.

934. LOAD COMB 34 COMB - 1.2 DEAD + 1.2 DEAD + 1.0 LIVE + 0.5 ROOF LIVE + 1.6 WIND (

935. 5 1.2 6 1.2 16 1.0 7 0.5 8 1.6

WARNING- Load Command line is too long and will be truncated.

936. LOAD COMB 35 COMB - 1.2 DEAD + 1.2 DEAD + 1.0 LIVE + 0.5 ROOF LIVE + 1.6 WIND (

937. 5 1.2 6 1.2 16 1.0 7 0.5 9 1.6

WARNING- Load Command line is too long and will be truncated.

938. LOAD COMB 36 COMB - 1.2 DEAD + 1.2 DEAD + 1.0 LIVE + 0.5 ROOF LIVE + 1.6 WIND (

939. 5 1.2 6 1.2 16 1.0 7 0.5 10 1.6

WARNING- Load Command line is too long and will be truncated.

940. LOAD COMB 37 COMB - 1.2 DEAD + 1.2 DEAD + 1.0 LIVE + 0.5 ROOF LIVE + 1.6 WIND (

941. 5 1.2 6 1.2 16 1.0 7 0.5 11 1.6

WARNING- Load Command line is too long and will be truncated.

942. LOAD COMB 38 COMB - 1.2 DEAD + 1.2 DEAD + 1.0 LIVE + 0.5 ROOF LIVE + 1.6 WIND (

943. 5 1.2 6 1.2 16 1.0 7 0.5 12 1.6

WARNING- Load Command line is too long and will be truncated.

944. LOAD COMB 39 COMB - 1.2 DEAD + 1.2 DEAD + 1.0 LIVE + 0.5 ROOF LIVE + 1.6 WIND (

945. 5 1.2 6 1.2 16 1.0 7 0.5 13 1.6

WARNING- Load Command line is too long and will be truncated.

946. LOAD COMB 40 COMB - 1.2 DEAD + 1.2 DEAD + 1.0 LIVE + 0.5 ROOF LIVE + 1.6 WIND (

947. 5 1.2 6 1.2 16 1.0 7 0.5 14 1.6

WARNING- Load Command line is too long and will be truncated.

948. LOAD COMB 41 COMB - 1.2 DEAD + 1.2 DEAD + 1.0 LIVE + 0.5 ROOF LIVE + 1.6 WIND (

949. 5 1.2 6 1.2 16 1.0 7 0.5 15 1.6

950. LOAD COMB 42 COMB - 1.2 DEAD + 1.2 DEAD + 1.0 LIVE + 1 SEISMIC-H (1)

951. 5 1.2 6 1.2 16 1.0 1 1.0

_ STAAD SPACE -- PAGE NO. 21

952. LOAD COMB 43 COMB - 1.2 DEAD + 1.2 DEAD + 1.0 LIVE + 1 SEISMIC-H (2)

953. 5 1.2 6 1.2 16 1.0 2 1.0

954. LOAD COMB 44 COMB - 1.2 DEAD + 1.2 DEAD + 1.0 LIVE + 1 SEISMIC-H (3)

955. 5 1.2 6 1.2 16 1.0 3 1.0

956. LOAD COMB 45 COMB - 1.2 DEAD + 1.2 DEAD + 1.0 LIVE + 1 SEISMIC-H (4)

957. 5 1.2 6 1.2 16 1.0 4 1.0

958. LOAD COMB 46 COMB - 0.9 DEAD + 0.9 DEAD + 1.6 WIND (1)

959. 5 0.9 6 0.9 8 1.6

960. LOAD COMB 47 COMB - 0.9 DEAD + 0.9 DEAD + 1.6 WIND (2)

961. 5 0.9 6 0.9 9 1.6

962. LOAD COMB 48 COMB - 0.9 DEAD + 0.9 DEAD + 1.6 WIND (3)

963. 5 0.9 6 0.9 10 1.6

964. LOAD COMB 49 COMB - 0.9 DEAD + 0.9 DEAD + 1.6 WIND (4)

965. 5 0.9 6 0.9 11 1.6

966. LOAD COMB 50 COMB - 0.9 DEAD + 0.9 DEAD + 1.6 WIND (5)

967. 5 0.9 6 0.9 12 1.6

968. LOAD COMB 51 COMB - 0.9 DEAD + 0.9 DEAD + 1.6 WIND (6)

969. 5 0.9 6 0.9 13 1.6

970. LOAD COMB 52 COMB - 0.9 DEAD + 0.9 DEAD + 1.6 WIND (7)

971. 5 0.9 6 0.9 14 1.6

972. LOAD COMB 53 COMB - 0.9 DEAD + 0.9 DEAD + 1.6 WIND (8)

973. 5 0.9 6 0.9 15 1.6

974. LOAD COMB 54 COMB - 0.9 DEAD + 0.9 DEAD + 1 SEISMIC-H (1)

975. 5 0.9 6 0.9 1 1.0

976. LOAD COMB 55 COMB - 0.9 DEAD + 0.9 DEAD + 1 SEISMIC-H (2)

977. 5 0.9 6 0.9 2 1.0

978. LOAD COMB 56 COMB - 0.9 DEAD + 0.9 DEAD + 1 SEISMIC-H (3)

979. 5 0.9 6 0.9 3 1.0

980. LOAD COMB 57 COMB - 0.9 DEAD + 0.9 DEAD + 1 SEISMIC-H (4)

981. 5 0.9 6 0.9 4 1.0

982. LOAD COMB 58 COMB - 0.9 DEAD + 0.9 DEAD + 1.00 WIND (1)

983. 5 0.9 6 0.9 8 1.0

984. LOAD COMB 59 COMB - 0.9 DEAD + 0.9 DEAD + 1.00 WIND (2)

985. 5 0.9 6 0.9 9 1.0

986. LOAD COMB 60 COMB - 0.9 DEAD + 0.9 DEAD + 1.00 WIND (3)

987. 5 0.9 6 0.9 10 1.0

988. LOAD COMB 61 COMB - 0.9 DEAD + 0.9 DEAD + 1.00 WIND (4)

989. 5 0.9 6 0.9 11 1.0

990. LOAD COMB 62 COMB - 0.9 DEAD + 0.9 DEAD + 1.00 WIND (5)

991. 5 0.9 6 0.9 12 1.0

992. LOAD COMB 63 COMB - 0.9 DEAD + 0.9 DEAD + 1.00 WIND (6)

993. 5 0.9 6 0.9 13 1.0

994. LOAD COMB 64 COMB - 0.9 DEAD + 0.9 DEAD + 1.00 WIND (7)

995. 5 0.9 6 0.9 14 1.0

996. LOAD COMB 65 COMB - 0.9 DEAD + 0.9 DEAD + 1.00 WIND (8)

997. 5 0.9 6 0.9 15 1.0

998. LOAD COMB 66 COMB - 1.0 DEAD + 1.0 LIVE + 1.0 ROOF LIVE

999. 5 1.0 6 1.0 16 1.0 7 1.0

1000. **

1001. **

WARNING- Load Command line is too long and will be truncated.

1002. LOAD COMB 67 COMB - 1.2 DEAD + 1.2 DEAD + 1.6 LIVE + 0.5 S1 + 1.2 TEMPERATURE (

1003. 5 1.2 6 1.2 16 1.6 19 0.5 17 1.2

WARNING- Load Command line is too long and will be truncated.

1004. LOAD COMB 68 COMB - 1.2 DEAD + 1.2 DEAD + 1.6 LIVE + 0.5 S2 + 1.2 TEMPERATURE (

1005. 5 1.2 6 1.2 16 1.6 20 0.5 17 1.2

WARNING- Load Command line is too long and will be truncated.

1006. LOAD COMB 69 COMB - 1.2 DEAD + 1.2 DEAD + 1.6 LIVE + 0.5 S3 + 1.2 TEMPERATURE (

1007. 5 1.2 6 1.2 16 1.6 21 0.5 17 1.2

WARNING- Load Command line is too long and will be truncated.

1008. LOAD COMB 70 COMB - 1.2 DEAD + 1.2 DEAD + 1.6 LIVE + 0.5 S1 + 1.2 TEMPERATURE (

1009. 5 1.2 6 1.2 16 1.6 19 0.5 18 1.2

WARNING- Load Command line is too long and will be truncated.

1010. LOAD COMB 71 COMB - 1.2 DEAD + 1.2 DEAD + 1.6 LIVE + 0.5 S2 + 1.2 TEMPERATURE (

1011. 5 1.2 6 1.2 16 1.6 20 0.5 18 1.2

WARNING- Load Command line is too long and will be truncated.

1012. LOAD COMB 72 COMB - 1.2 DEAD + 1.2 DEAD + 1.6 LIVE + 0.5 S3 + 1.2 TEMPERATURE (

1013. 5 1.2 6 1.2 16 1.6 21 0.5 18 1.2

1014. LOAD COMB 73 COMB - 1.2 DEAD + 1.2 DEAD + 1.0 LIVE + 1.6 S1

1015. 5 1.2 6 1.2 16 1.0 19 1.6

1016. LOAD COMB 74 COMB - 1.2 DEAD + 1.2 DEAD + 1.0 LIVE + 1.6 S2

1017. 5 1.2 6 1.2 16 1.0 20 1.6

1018. LOAD COMB 75 COMB - 1.2 DEAD + 1.2 DEAD + 1.0 LIVE + 1.6 S3

1019. 5 1.2 6 1.2 16 1.0 21 1.6

1020. LOAD COMB 76 COMB - 1.2 DEAD + 1.2 DEAD + 1.6 S1 + 0.8 WIND (1)

1021. 5 1.2 6 1.2 19 1.6 8 0.8

1022. LOAD COMB 77 COMB - 1.2 DEAD + 1.2 DEAD + 1.6 S1 + 0.8 WIND (2)

1023. 5 1.2 6 1.2 19 1.6 9 0.8

1024. LOAD COMB 78 COMB - 1.2 DEAD + 1.2 DEAD + 1.6 S1 + 0.8 WIND (3)

1025. 5 1.2 6 1.2 19 1.6 10 0.8

1026. LOAD COMB 79 COMB - 1.2 DEAD + 1.2 DEAD + 1.6 S1 + 0.8 WIND (4)

1027. 5 1.2 6 1.2 19 1.6 11 0.8

1028. LOAD COMB 80 COMB - 1.2 DEAD + 1.2 DEAD + 1.6 S1 + 0.8 WIND (5)

1029. 5 1.2 6 1.2 19 1.6 12 0.8

1030. LOAD COMB 81 COMB - 1.2 DEAD + 1.2 DEAD + 1.6 S1 + 0.8 WIND (6)

1031. 5 1.2 6 1.2 19 1.6 13 0.8

1032. LOAD COMB 82 COMB - 1.2 DEAD + 1.2 DEAD + 1.6 S1 + 0.8 WIND (7)

1033. 5 1.2 6 1.2 19 1.6 14 0.8

1034. LOAD COMB 83 COMB - 1.2 DEAD + 1.2 DEAD + 1.6 S1 + 0.8 WIND (8)

1035. 5 1.2 6 1.2 19 1.6 15 0.8

1036. LOAD COMB 84 COMB - 1.2 DEAD + 1.2 DEAD + 1.6 S2 + 0.8 WIND (1)

1037. 5 1.2 6 1.2 20 1.6 8 0.8

1038. LOAD COMB 85 COMB - 1.2 DEAD + 1.2 DEAD + 1.6 S2 + 0.8 WIND (2)

1039. 5 1.2 6 1.2 20 1.6 9 0.8

1040. LOAD COMB 86 COMB - 1.2 DEAD + 1.2 DEAD + 1.6 S2 + 0.8 WIND (3)

1041. 5 1.2 6 1.2 20 1.6 10 0.8

1042. LOAD COMB 87 COMB - 1.2 DEAD + 1.2 DEAD + 1.6 S2 + 0.8 WIND (4)

1043. 5 1.2 6 1.2 20 1.6 11 0.8

1044. LOAD COMB 88 COMB - 1.2 DEAD + 1.2 DEAD + 1.6 S2 + 0.8 WIND (5)

1045. 5 1.2 6 1.2 20 1.6 12 0.8

1046. LOAD COMB 89 COMB - 1.2 DEAD + 1.2 DEAD + 1.6 S2 + 0.8 WIND (6)

1047. 5 1.2 6 1.2 20 1.6 13 0.8

1048. LOAD COMB 90 COMB - 1.2 DEAD + 1.2 DEAD + 1.6 S2 + 0.8 WIND (7)

1049. 5 1.2 6 1.2 20 1.6 14 0.8

1050. LOAD COMB 91 COMB - 1.2 DEAD + 1.2 DEAD + 1.6 S2 + 0.8 WIND (8)

1051. 5 1.2 6 1.2 20 1.6 15 0.8

1052. LOAD COMB 92 COMB - 1.2 DEAD + 1.2 DEAD + 1.6 S3 + 0.8 WIND (1)

1053. 5 1.2 6 1.2 21 1.6 8 0.8

1054. LOAD COMB 93 COMB - 1.2 DEAD + 1.2 DEAD + 1.6 S3 + 0.8 WIND (2)

1055. 5 1.2 6 1.2 21 1.6 9 0.8

1056. LOAD COMB 94 COMB - 1.2 DEAD + 1.2 DEAD + 1.6 S3 + 0.8 WIND (3)

1057. 5 1.2 6 1.2 21 1.6 10 0.8

1058. LOAD COMB 95 COMB - 1.2 DEAD + 1.2 DEAD + 1.6 S3 + 0.8 WIND (4)

1059. 5 1.2 6 1.2 21 1.6 11 0.8

1060. LOAD COMB 96 COMB - 1.2 DEAD + 1.2 DEAD + 1.6 S3 + 0.8 WIND (5)

1061. 5 1.2 6 1.2 21 1.6 12 0.8

1062. LOAD COMB 97 COMB - 1.2 DEAD + 1.2 DEAD + 1.6 S3 + 0.8 WIND (6)

1063. 5 1.2 6 1.2 21 1.6 13 0.8

1064. LOAD COMB 98 COMB - 1.2 DEAD + 1.2 DEAD + 1.6 S3 + 0.8 WIND (7)

1065. 5 1.2 6 1.2 21 1.6 14 0.8

1066. LOAD COMB 99 COMB - 1.2 DEAD + 1.2 DEAD + 1.6 S3 + 0.8 WIND (8)

1067. 5 1.2 6 1.2 21 1.6 15 0.8

1068. LOAD COMB 100 COMB - 1.2 DEAD + 1.2 DEAD + 1.0 LIVE + 0.5 S1 + 1.6 WIND (1)

1069. 5 1.2 6 1.2 16 1.0 19 0.5 8 1.6

1070. LOAD COMB 101 COMB - 1.2 DEAD + 1.2 DEAD + 1.0 LIVE + 0.5 S1 + 1.6 WIND (2)

1071. 5 1.2 6 1.2 16 1.0 19 0.5 9 1.6

1072. LOAD COMB 102 COMB - 1.2 DEAD + 1.2 DEAD + 1.0 LIVE + 0.5 S1 + 1.6 WIND (3)

1073. 5 1.2 6 1.2 16 1.0 19 0.5 10 1.6

1074. LOAD COMB 103 COMB - 1.2 DEAD + 1.2 DEAD + 1.0 LIVE + 0.5 S1 + 1.6 WIND (4)

1075. 5 1.2 6 1.2 16 1.0 19 0.5 11 1.6

1076. LOAD COMB 104 COMB - 1.2 DEAD + 1.2 DEAD + 1.0 LIVE + 0.5 S1 + 1.6 WIND (5)

1077. 5 1.2 6 1.2 16 1.0 19 0.5 12 1.6

1078. LOAD COMB 105 COMB - 1.2 DEAD + 1.2 DEAD + 1.0 LIVE + 0.5 S1 + 1.6 WIND (6)

1079. 5 1.2 6 1.2 16 1.0 19 0.5 13 1.6

1080. LOAD COMB 106 COMB - 1.2 DEAD + 1.2 DEAD + 1.0 LIVE + 0.5 S1 + 1.6 WIND (7)

1081. 5 1.2 6 1.2 16 1.0 19 0.5 14 1.6

1082. LOAD COMB 107 COMB - 1.2 DEAD + 1.2 DEAD + 1.0 LIVE + 0.5 S1 + 1.6 WIND (8)

1083. 5 1.2 6 1.2 16 1.0 19 0.5 15 1.6

1084. LOAD COMB 108 COMB - 1.2 DEAD + 1.2 DEAD + 1.0 LIVE + 0.5 S2 + 1.6 WIND (1)

1085. 5 1.2 6 1.2 16 1.0 20 0.5 8 1.6

1086. LOAD COMB 109 COMB - 1.2 DEAD + 1.2 DEAD + 1.0 LIVE + 0.5 S2 + 1.6 WIND (2)

1087. 5 1.2 6 1.2 16 1.0 20 0.5 9 1.6

1088. LOAD COMB 110 COMB - 1.2 DEAD + 1.2 DEAD + 1.0 LIVE + 0.5 S2 + 1.6 WIND (3)

1089. 5 1.2 6 1.2 16 1.0 20 0.5 10 1.6

1090. LOAD COMB 111 COMB - 1.2 DEAD + 1.2 DEAD + 1.0 LIVE + 0.5 S2 + 1.6 WIND (4)

1091. 5 1.2 6 1.2 16 1.0 20 0.5 11 1.6

1092. LOAD COMB 112 COMB - 1.2 DEAD + 1.2 DEAD + 1.0 LIVE + 0.5 S2 + 1.6 WIND (5)

1093. 5 1.2 6 1.2 16 1.0 20 0.5 12 1.6

1094. LOAD COMB 113 COMB - 1.2 DEAD + 1.2 DEAD + 1.0 LIVE + 0.5 S2 + 1.6 WIND (6)

1095. 5 1.2 6 1.2 16 1.0 20 0.5 13 1.6

1096. LOAD COMB 114 COMB - 1.2 DEAD + 1.2 DEAD + 1.0 LIVE + 0.5 S2 + 1.6 WIND (7)

1097. 5 1.2 6 1.2 16 1.0 20 0.5 14 1.6

1098. LOAD COMB 115 COMB - 1.2 DEAD + 1.2 DEAD + 1.0 LIVE + 0.5 S2 + 1.6 WIND (8)

1099. 5 1.2 6 1.2 16 1.0 20 0.5 15 1.6

1100. LOAD COMB 116 COMB - 1.2 DEAD + 1.2 DEAD + 1.0 LIVE + 0.5 S3 + 1.6 WIND (1)

1101. 5 1.2 6 1.2 16 1.0 21 0.5 8 1.6

1102. LOAD COMB 117 COMB - 1.2 DEAD + 1.2 DEAD + 1.0 LIVE + 0.5 S3 + 1.6 WIND (2)

1103. 5 1.2 6 1.2 16 1.0 21 0.5 9 1.6

1104. LOAD COMB 118 COMB - 1.2 DEAD + 1.2 DEAD + 1.0 LIVE + 0.5 S3 + 1.6 WIND (3)

1105. 5 1.2 6 1.2 16 1.0 21 0.5 10 1.6

1106. LOAD COMB 119 COMB - 1.2 DEAD + 1.2 DEAD + 1.0 LIVE + 0.5 S3 + 1.6 WIND (4)

1107. 5 1.2 6 1.2 16 1.0 21 0.5 11 1.6

1108. LOAD COMB 120 COMB - 1.2 DEAD + 1.2 DEAD + 1.0 LIVE + 0.5 S3 + 1.6 WIND (5)

1109. 5 1.2 6 1.2 16 1.0 21 0.5 12 1.6

1110. LOAD COMB 121 COMB - 1.2 DEAD + 1.2 DEAD + 1.0 LIVE + 0.5 S3 + 1.6 WIND (6)

1111. 5 1.2 6 1.2 16 1.0 21 0.5 13 1.6

1112. LOAD COMB 122 COMB - 1.2 DEAD + 1.2 DEAD + 1.0 LIVE + 0.5 S3 + 1.6 WIND (7)

1113. 5 1.2 6 1.2 16 1.0 21 0.5 14 1.6

_ STAAD SPACE -- PAGE NO. 24

1114. LOAD COMB 123 COMB - 1.2 DEAD + 1.2 DEAD + 1.0 LIVE + 0.5 S3 + 1.6 WIND (8)

1115. 5 1.2 6 1.2 16 1.0 21 0.5 15 1.6

1116. LOAD COMB 124 COMB - 1.2 DEAD + 1.2 DEAD + 1.0 LIVE + 1 SEISMIC-H (1) + 0.2 S1

1117. 5 1.2 6 1.2 16 1.0 1 1.0 19 0.2

1118. LOAD COMB 125 COMB - 1.2 DEAD + 1.2 DEAD + 1.0 LIVE + 1 SEISMIC-H (2) + 0.2 S1

1119. 5 1.2 6 1.2 16 1.0 2 1.0 19 0.2

1120. LOAD COMB 126 COMB - 1.2 DEAD + 1.2 DEAD + 1.0 LIVE + 1 SEISMIC-H (3) + 0.2 S1

1121. 5 1.2 6 1.2 16 1.0 3 1.0 19 0.2

1122. LOAD COMB 127 COMB - 1.2 DEAD + 1.2 DEAD + 1.0 LIVE + 1 SEISMIC-H (4) + 0.2 S1

1123. 5 1.2 6 1.2 16 1.0 4 1.0 19 0.2

1124. LOAD COMB 128 COMB - 1.2 DEAD + 1.2 DEAD + 1.0 LIVE + 1 SEISMIC-H (1) + 0.2 S2

1125. 5 1.2 6 1.2 16 1.0 1 1.0 20 0.2

1126. LOAD COMB 129 COMB - 1.2 DEAD + 1.2 DEAD + 1.0 LIVE + 1 SEISMIC-H (2) + 0.2 S2

1127. 5 1.2 6 1.2 16 1.0 2 1.0 20 0.2

1128. LOAD COMB 130 COMB - 1.2 DEAD + 1.2 DEAD + 1.0 LIVE + 1 SEISMIC-H (3) + 0.2 S2

1129. 5 1.2 6 1.2 16 1.0 3 1.0 20 0.2

1130. LOAD COMB 131 COMB - 1.2 DEAD + 1.2 DEAD + 1.0 LIVE + 1 SEISMIC-H (4) + 0.2 S2

1131. 5 1.2 6 1.2 16 1.0 4 1.0 20 0.2

1132. LOAD COMB 132 COMB - 1.2 DEAD + 1.2 DEAD + 1.0 LIVE + 1 SEISMIC-H (1) + 0.2 S3

1133. 5 1.2 6 1.2 16 1.0 1 1.0 21 0.2

1134. LOAD COMB 133 COMB - 1.2 DEAD + 1.2 DEAD + 1.0 LIVE + 1 SEISMIC-H (2) + 0.2 S3

1135. 5 1.2 6 1.2 16 1.0 2 1.0 21 0.2

1136. LOAD COMB 134 COMB - 1.2 DEAD + 1.2 DEAD + 1.0 LIVE + 1 SEISMIC-H (3) + 0.2 S3

1137. 5 1.2 6 1.2 16 1.0 3 1.0 21 0.2

1138. LOAD COMB 135 COMB - 1.2 DEAD + 1.2 DEAD + 1.0 LIVE + 1 SEISMIC-H (4) + 0.2 S3

1139. 5 1.2 6 1.2 16 1.0 4 1.0 21 0.2

1140. ******************************

1141. ******************************

1142. ********************

1143. PERFORM ANALYSIS

*** LOAD CASE 5 -- START ITERATION NO. 2

**NOTE-Tension/Compression converged after 2 iterations, Case= 5

*** LOAD CASE 6 -- START ITERATION NO. 2

**NOTE-Tension/Compression converged after 2 iterations, Case= 6

*** LOAD CASE 7 -- START ITERATION NO. 2

**NOTE-Tension/Compression converged after 2 iterations, Case= 7

*** LOAD CASE 8 -- START ITERATION NO. 2

**NOTE-Tension/Compression converged after 2 iterations, Case= 8

*** LOAD CASE 9 -- START ITERATION NO. 2

_ STAAD SPACE -- PAGE NO. 25

**NOTE-Tension/Compression converged after 2 iterations, Case= 9

*** LOAD CASE 10 -- START ITERATION NO. 2

**NOTE-Tension/Compression converged after 2 iterations, Case= 10

*** LOAD CASE 11 -- START ITERATION NO. 2

**NOTE-Tension/Compression converged after 2 iterations, Case= 11

*** LOAD CASE 12 -- START ITERATION NO. 2

**NOTE-Tension/Compression converged after 2 iterations, Case= 12

*** LOAD CASE 13 -- START ITERATION NO. 2

*** LOAD CASE 13 -- START ITERATION NO. 3

**NOTE-Tension/Compression converged after 3 iterations, Case= 13

*** LOAD CASE 14 -- START ITERATION NO. 2

*** LOAD CASE 14 -- START ITERATION NO. 3

**NOTE-Tension/Compression converged after 3 iterations, Case= 14

*** LOAD CASE 15 -- START ITERATION NO. 2

*** LOAD CASE 15 -- START ITERATION NO. 3

**NOTE-Tension/Compression converged after 3 iterations, Case= 15

*** LOAD CASE 16 -- START ITERATION NO. 2

*** LOAD CASE 16 -- START ITERATION NO. 3

*** LOAD CASE 16 -- START ITERATION NO. 4

**NOTE-Tension/Compression converged after 4 iterations, Case= 16

**NOTE-Tension/Compression converged after 1 iterations, Case= 17

**NOTE-Tension/Compression converged after 1 iterations, Case= 18

*** LOAD CASE 19 -- START ITERATION NO. 2

*** LOAD CASE 19 -- START ITERATION NO. 3

_ STAAD SPACE -- PAGE NO. 26

**NOTE-Tension/Compression converged after 3 iterations, Case= 19

*** LOAD CASE 20 -- START ITERATION NO. 2

*** LOAD CASE 20 -- START ITERATION NO. 3

*** LOAD CASE 20 -- START ITERATION NO. 4

**NOTE-Tension/Compression converged after 4 iterations, Case= 20

*** LOAD CASE 21 -- START ITERATION NO. 2

*** LOAD CASE 21 -- START ITERATION NO. 3

*** LOAD CASE 21 -- START ITERATION NO. 4

**NOTE-Tension/Compression converged after 4 iterations, Case= 21

1144. LOAD LIST 22 TO 135

1145. *PRINT ANALYSIS RESULTS

1146. PARAMETER 1

1147. CODE AISC UNIFIED 2005

1148. METHOD LRFD

1149. BEAM 1 ALL

1150. CB 0 ALL

1151. FYLD 345000 ALL

1152. STP 1 MEMB 160 167 168 178 186 219 221 225 229 233 234 273 275 279 283 287 -

1153. 288 688 TO 690 693 TO 695 697 TO 699 702 TO 704 706 TO 708 711 TO 713 715 -

1154. 716 TO 717 720 TO 722 724 TO 726 729 730 737 739 TO 741 744 TO 746 748 749 -

1155. 753 755 757 TO 759 762 763 776 777 779 780 785 786 788 789 795 796 979 980 -

1156. 982 983

1157. STP 2 MEMB 1 TO 9 16 TO 19 21 TO 24 31 TO 39 46 TO 49 51 TO 54 61 TO 69 76 -

1158. 77 TO 84 91 TO 94 96 TO 99 106 TO 114 121 TO 124 126 TO 129 136 TO 144 151 -

1159. 152 TO 159 187 TO 200 202 204 206 208 210 212 214 217 218 220 222 224 226 -

1160. 228 230 232 235 236 238 240 242 244 246 248 250 253 254 256 258 260 262 264 -

1161. 266 268 271 272 274 276 278 280 282 284 286 289 290 292 294 296 298 300 302 -

1162. 304 307 TO 312 345 TO 347 349 351 353 354 356 358 360 362 TO 586 588 TO 599 -

1163. 601 603 604 607 TO 614 617 TO 620 622 TO 624 626 632 TO 661 667 672 674 676 -

1164. 679 685 TO 687 691 692 696 700 701 705 709 710 714 718 719 723 727 728 731 -

1165. 732 735 736 738 756 764 778 787 797 TO 817 963 966 TO 978 981 984 TO 988 -

1166. 996 998 TO 1000 1002 TO 1115

1167. ******************************

1168. *********RAFTER***************

1169. LZ 12.1 MEMB 2 4 17 19 32 34 47 49 62 64 77 79 92 94 107 109 122 124 137 139 -

1170. 191 193 195 TO 200 202 204 206 208 210 212 214 217 218 220 222 224 226 228 -

1171. 230 232 235 236 238 240 242 244 246 248 250 253 254 256 258 260 262 264 266 -

1172. 268 271 272 274 276 278 280 282 284 286 289 290 292 294 296 298 300 302 304

1173. LY 3 MEMB 2 4 17 19 32 34 47 49 62 64 77 79 92 94 107 109 122 124 137 139 -

1174. 191 193 195 TO 200 202 204 206 208 210 212 214 217 218 220 222 224 226 228 -

1175. 230 232 235 236 238 240 242 244 246 248 250 253 254 256 258 260 262 264 266 -

1176. 268 271 272 274 276 278 280 282 284 286 289 290 292 294 296 298 300 302 304

1177. UNT 1.5 MEMB 2 4 17 19 32 34 47 49 62 64 77 79 92 94 107 109 122 124 137 139 -

1178. 191 193 195 TO 200 202 204 206 208 210 212 214 217 218 220 222 224 226 228 -

1179. 230 232 235 236 238 240 242 244 246 248 250 253 254 256 258 260 262 264 266 -

1180. 268 271 272 274 276 278 280 282 284 286 289 290 292 294 296 298 300 302 304

1181. UNB 3 MEMB 2 4 17 19 32 34 47 49 62 64 77 79 92 94 107 109 122 124 137 139 -

1182. 191 193 195 TO 200 202 204 206 208 210 212 214 217 218 220 222 224 226 228 -

1183. 230 232 235 236 238 240 242 244 246 248 250 253 254 256 258 260 262 264 266 -

1184. 268 271 272 274 276 278 280 282 284 286 289 290 292 294 296 298 300 302 304

1185. ******************************

1186. *********COL***************

1187. KZ 2.1 MEMB 1 3 6 8 16 18 21 23 31 33 35 36 38 46 48 51 53 61 63 65 66 68 -

1188. 76 78 80 81 83 91 93 96 98 106 108 110 111 113 121 123 126 128 136 138 141 -

1189. 143 797 TO 816 974 976 984 986

1190. KZ 1 MEMB 188 190 192 194 308 310 TO 312 977 978 985 988

1191. KY 2 MEMB 5 140 686 687 778 787 975 987

1192. LZ 5.975 MEMB 686 687 778 787 975 987

1193. LY 5.975 MEMB 686 687 975 987

1194. UNB 5.975 MEMB 686 687 975 987

1195. UNT 5.975 MEMB 686 687 975 987

1196. LZ 5.01 MEMB 6 8 21 23 36 38 51 53 66 68 81 83 96 98 111 113 126 128 141 143 -

1197. 797 TO 816 974 976 984 986

1198. LY 5.01 MEMB 6 8 21 23 36 38 51 53 66 68 81 83 96 98 111 113 126 128 141 143 -

1199. 797 TO 816 974 976 984 986

1200. UNB 5.01 MEMB 6 8 21 23 36 38 51 53 66 68 81 83 96 98 111 113 126 128 141 -

1201. 143 797 TO 816 974 976 984 986

1202. UNT 5.01 MEMB 6 8 21 23 36 38 51 53 66 68 81 83 96 98 111 113 126 128 141 -

1203. 143 797 TO 816 974 976 984 986

1204. LZ 5.32 MEMB 192 194 311 312 977 978 985 988

1205. LY 5.32 MEMB 192 194 311 312 977 978 985 988

1206. UNB 5.32 MEMB 192 194 311 312 977 978 985 988

1207. UNT 5.32 MEMB 192 194 311 312 977 978 985 988

1208. ******************************

1209. ******************************

1210. *********MAIN BEAM*****************

1211. LZ 12 MEMB 22 24 37 39 52 54 67 69 82 84 97 99 112 114 127 129 364 366 368 -

1212. 370 372 374 376 378 383 385 387 389 391 393 395 397 402 404 406 408 410 412 -

1213. 414 416 420 422 424 426 428 430 432 434 439 TO 446 458 TO 465 477 TO 484 -

1214. 495 TO 502 514 TO 521 533 TO 540 551 TO 558 569 TO 576 588 TO 595 -

1215. 607 TO 614

1216. LZ 6 MEMB 7 9 142 144 187 189 307 309 363 380 382 399 401 418 437 438 456 -

1217. 457 475 476 494 503 513 522 532 541 568 577 596 685 963

1218. LZ 16 MEMB 151 TO 154 156 TO 159 966 TO 973

1219. LY 8 MEMB 151 TO 154 156 TO 159 966 TO 973

1220. UNT 8 MEMB 151 TO 154 156 TO 159 966 TO 973

1221. UNB 8 MEMB 151 TO 154 156 TO 159 966 TO 973

1222. ****************************

1223. *********JOISTS*****************

1224. LZ 8 MEMB 151 TO 154 156 TO 159 346 365 367 369 371 373 375 377 379 381 384 -

1225. 386 388 390 392 394 396 398 400 403 405 407 409 411 413 415 417 419 421 423 -

1226. 425 427 429 431 433 435 436 447 TO 455 466 TO 469 471 TO 474 485 TO 488 490 -

1227. 491 TO 493 504 TO 507 509 TO 512 523 TO 526 528 TO 531 542 TO 545 547 TO 550 -

1228. 559 TO 567 578 TO 586 597 TO 599 601 603 604 617 618 620 622 TO 624 647 649 -

1229. 651 653 661 674 676 679 691 692 696 700 701 705 709 710 714 718 719 723 727 -

1230. 728 731 732 735 736 738 756 764 817 966 TO 973 996 998 999 1002 TO 1115

1231. LZ 4.5 MEMB 672 1000

1232. LZ 10.5 MEMB 637 TO 646 648 650 652 654 TO 656 658 659

1233. LY 1 MEMB 155 345 TO 347 349 351 353 354 356 358 360 362 365 367 369 371 373 -

1234. 375 377 379 381 384 386 388 390 392 394 396 398 400 403 405 407 409 411 413 -

1235. 415 417 419 421 423 425 427 429 431 433 435 436 447 TO 455 466 TO 474 485 -

1236. 486 TO 493 504 TO 512 523 TO 531 542 TO 550 559 TO 567 578 TO 586 597 TO 599 -

1237. 601 603 604 617 TO 620 622 TO 624 626 632 TO 636 647 649 651 653 657 661 -

1238. 674 676 679 691 692 696 700 701 705 709 710 714 718 719 723 727 728 731 732 -

1239. 735 736 738 756 764 817 996 998 999 1002 TO 1115

1240. LX 1 MEMB 155 345 TO 347 349 351 353 354 356 358 360 362 365 367 369 371 373 -

1241. 375 377 379 381 384 386 388 390 392 394 396 398 400 403 405 407 409 411 413 -

1242. 415 417 419 421 423 425 427 429 431 433 435 436 447 TO 455 466 TO 474 485 -

1243. 486 TO 493 504 TO 512 523 TO 531 542 TO 550 559 TO 567 578 TO 586 597 TO 599 -

1244. 601 603 604 617 TO 620 622 TO 624 626 632 TO 636 647 649 651 653 657 661 -

1245. 674 676 679 691 692 696 700 701 705 709 710 714 718 719 723 727 728 731 732 -

1246. 735 736 738 756 764 817 996 998 999 1002 TO 1115

1247. UNT 1 MEMB 155 345 TO 347 349 351 353 354 356 358 360 362 365 367 369 371 -

1248. 373 375 377 379 381 384 386 388 390 392 394 396 398 400 403 405 407 409 411 -

1249. 413 415 417 419 421 423 425 427 429 431 433 435 436 447 TO 455 466 TO 474 -

1250. 485 TO 493 504 TO 512 523 TO 531 542 TO 550 559 TO 567 578 TO 586 -

1251. 597 TO 599 601 603 604 617 TO 620 622 TO 624 626 632 TO 636 647 649 651 653 -

1252. 657 661 674 676 679 691 692 696 700 701 705 709 710 714 718 719 723 727 728 -

1253. 731 732 735 736 738 756 764 817 996 998 999 1002 TO 1115

1254. UNB 8 MEMB 155 345 347 349 351 353 354 356 358 360 362 365 367 369 371 373 -

1255. 375 377 379 381 384 386 388 390 392 394 396 398 400 403 405 407 409 411 413 -

1256. 415 417 419 421 423 425 427 429 431 433 435 436 447 TO 455 466 TO 474 485 -

1257. 486 TO 493 504 TO 512 523 TO 531 542 TO 550 559 TO 567 578 TO 586 597 TO 599 -

1258. 601 603 604 617 TO 620 622 TO 624 626 632 TO 636 647 649 651 653 657 661 -

1259. 676 679 738 998 999 1002 TO 1115

1260. *********BRACING**********

1261. ****************************

1262. ****************************

1263. *********FASCIA**********

1264. KZ 2 MEMB 776 TO 780 785 TO 789 979 TO 983 989 TO 993

1265. TRACK 0 MEMB 1 TO 9 16 TO 19 21 TO 24 31 TO 39 46 TO 49 51 TO 54 61 TO 69 -

1266. 76 TO 84 91 TO 94 96 TO 99 106 TO 114 121 TO 124 126 TO 129 136 TO 144 151 -

1267. 152 TO 160 167 168 178 186 TO 200 202 204 206 208 210 212 214 217 TO 222 224 -

1268. 226 228 230 232 TO 236 238 240 242 244 246 248 250 253 254 256 258 260 262 -

1269. 264 266 268 271 TO 276 278 280 282 284 286 TO 290 292 294 296 298 300 302 -

1270. 304 307 TO 312 345 TO 347 349 351 353 354 356 358 360 362 TO 586 588 TO 599 -

1271. 601 603 604 607 TO 614 617 TO 620 622 TO 624 626 632 TO 661 667 672 674 676 -

1272. 679 685 TO 732 735 TO 741 744 TO 746 748 749 753 755 TO 759 762 TO 764 776 -

1273. 777 TO 780 785 TO 789 795 TO 817 963 966 TO 993 996 998 TO 1000 1002 TO 1115

1274. CHECK CODE MEMB 1 TO 9 16 TO 19 21 TO 24 31 TO 39 46 TO 49 51 TO 54 -

1275. 61 TO 69 76 TO 84 91 TO 94 96 TO 99 106 TO 114 121 TO 124 126 TO 129 136 -

1276. 137 TO 144 151 TO 160 167 168 178 186 TO 200 202 204 206 208 210 212 214 217 -

1277. 218 TO 222 224 TO 226 228 TO 230 232 TO 236 238 240 242 244 246 248 250 253 -

1278. 254 256 258 260 262 264 266 268 271 TO 276 278 TO 280 282 TO 284 286 TO 290 -

1279. 292 294 296 298 300 302 304 307 TO 312 345 TO 347 349 351 353 354 356 358 -

1280. 360 362 TO 586 588 TO 599 601 603 604 607 TO 614 617 TO 620 622 TO 624 626 -

1281. 632 TO 661 667 672 674 676 679 685 TO 732 735 TO 741 744 TO 746 748 749 753 -

1282. 755 TO 759 762 TO 764 776 TO 780 785 TO 789 795 TO 817 963 966 TO 993 996 -

1283. 998 TO 1000 1002 TO 1115

_STEEL DESIGN _

_ STAAD SPACE -- PAGE NO. 29

_

STAAD.PRO CODE CHECKING - (AISC-360-05-LRFD) v3.3a

****

_

_

ALL UNITS ARE - KN METE (UNLESS OTHERWISE Noted)

MEMBER TABLE RESULT/ CRITICAL COND/ RATIO/ LOADING/

		FX	MY	MZ	LOCATION
1	TAPERED	(EUROPEAN SECTIONS)			
	PASS	Eq. H1-1b	0.940	129	
	162.82 C	0.00	-466.39	0.00	
2	TAPERED	(EUROPEAN SECTIONS)			
	PASS	Eq. H1-1b	0.778	125	
	21.08 C	0.01	56.31	0.00	
3	TAPERED	(EUROPEAN SECTIONS)			
	PASS	Eq. H1-1b	0.888	132	
	65.36 C	0.00	-461.14	0.00	
4	TAPERED	(EUROPEAN SECTIONS)			
	PASS	Eq. H1-1b	0.780	124	
	21.67 C	-0.01	56.38	0.00	
5	TAPERED	(JAPANESE SECTIONS)			
	PASS	Eq. H1-1a	0.965	127	
	771.34 C	0.00	-1640.16	4.72	
6	TAPERED	(EUROPEAN SECTIONS)			
	PASS	Eq. H1-1b	0.234	127	
	19.30 C	13.15	-2.49	0.00	

STAAD SPACE -- PAGE NO. 30

7 TAPERED (JAPANESE SECTIONS)

PASS Eq. H1-1b 0.736 67

7.98 T -0.05 -190.01 1.50

8 TAPERED (EUROPEAN SECTIONS)

PASS Eq. H1-1b 0.212 127

19.31 C -11.87 -2.33 0.00

9 TAPERED (JAPANESE SECTIONS)

PASS Eq. H1-1b 0.253 67

8.10 T -0.01 -65.02 1.50

16 TAPERED (JAPANESE SECTIONS)

PASS Eq. H1-1a 0.923 132

603.52 C 0.00 825.70 0.00

17 TAPERED (JAPANESE SECTIONS)

PASS Eq. H1-1b 0.977 73

237.19 C -0.00 789.47 0.00

18 TAPERED (JAPANESE SECTIONS)

PASS Eq. H1-1a 0.870 129

490.01 C 0.00 824.12 0.00

19 TAPERED (JAPANESE SECTIONS)

PASS Eq. H1-1b 0.978 73

237.21 C -0.00 789.93 0.00

_ STAAD SPACE -- PAGE NO. 31

21 TAPERED (JAPANESE SECTIONS)

PASS Sec. G1 0.353 73

220.42 C -0.01 -251.77 0.00

22 TAPERED (JAPANESE SECTIONS)

PASS Eq. H1-1b 0.823 67

168.88 T 0.00 -892.25 1.50

23 TAPERED (JAPANESE SECTIONS)

PASS Sec. G1 0.353 73

220.46 C 0.06 -251.24 0.00

24 TAPERED (JAPANESE SECTIONS)

PASS Eq. H1-1b 0.683 67

171.06 T -0.19 -736.16 1.50

31 TAPERED (JAPANESE SECTIONS)

PASS Eq. H1-1a 0.939 132

602.80 C 0.00 846.12 0.00

32 TAPERED (JAPANESE SECTIONS)

PASS Eq. H1-1b 0.962 73

211.89 C 0.00 682.57 0.00

33 TAPERED (JAPANESE SECTIONS)

PASS Eq. H1-1a 0.939 129

602.85 C 0.00 846.70 0.00

_ STAAD SPACE -- PAGE NO. 32

34 TAPERED (JAPANESE SECTIONS)

PASS Eq. H1-1b 0.963 73

211.91 C -0.00 682.61 0.00

35 TAPERED (EUROPEAN SECTIONS)

PASS Eq. H1-1a 0.923 45

2445.64 C -0.00 -1113.65 4.72

36 TAPERED (JAPANESE SECTIONS)

PASS Sec. G1 0.315 73

194.32 C 0.02 -249.11 0.00

37 TAPERED (JAPANESE SECTIONS)

PASS Eq. H1-1b 0.824 67

163.30 T -0.42 -892.30 1.50

38 TAPERED (JAPANESE SECTIONS)

PASS Sec. G1 0.315 73

194.33 C -0.01 -249.13 0.00

39 TAPERED (JAPANESE SECTIONS)

PASS Eq. H1-1b 0.824 67

163.43 T 0.35 -892.30 1.50

46 TAPERED (JAPANESE SECTIONS)

PASS Eq. H1-1a 0.941 132

602.97 C 0.00 848.51 0.00

_ STAAD SPACE -- PAGE NO. 33

47 TAPERED (JAPANESE SECTIONS)

PASS Eq. H1-1b 0.962 73

211.88 C -0.00 682.55 0.00

48 TAPERED (JAPANESE SECTIONS)

PASS Eq. H1-1a 0.942 129

602.91 C 0.00 849.37 0.00

49 TAPERED (JAPANESE SECTIONS)

PASS Eq. H1-1b 0.962 73

211.89 C 0.00 682.55 0.00

51 TAPERED (JAPANESE SECTIONS)

PASS Sec. G1 0.315 73

194.33 C -0.02 -249.08 0.00

52 TAPERED (JAPANESE SECTIONS)

PASS Eq. H1-1b 0.824 67

164.60 T 0.31 -892.25 1.50

53 TAPERED (JAPANESE SECTIONS)

PASS Sec. G1 0.315 73

194.33 C 0.01 -249.15 0.00

54 TAPERED (JAPANESE SECTIONS)

PASS Eq. H1-1b 0.824 67

164.71 T -0.33 -892.25 1.50

61 TAPERED (JAPANESE SECTIONS)

PASS Eq. H1-1a 0.938 132

611.02 C 0.00 839.73 0.00

62 TAPERED (JAPANESE SECTIONS)

PASS Eq. H1-1b 0.963 73

212.37 C 0.00 682.58 0.00

63 TAPERED (JAPANESE SECTIONS)

PASS Eq. H1-1a 0.948 129

632.53 C 0.00 840.66 0.00

64 TAPERED (JAPANESE SECTIONS)

PASS Eq. H1-1b 0.963 73

212.37 C -0.00 682.48 0.00

65 TAPERED (EUROPEAN SECTIONS)

PASS Eq. H1-1a 0.999 130

1435.83 C 0.00 1645.64 4.72

66 TAPERED (JAPANESE SECTIONS)

PASS Sec. G1 0.316 73

194.33 C 0.05 -251.54 0.00

67 TAPERED (EUROPEAN SECTIONS)

PASS Eq. H1-1b 0.762 67

164.22 T -0.47 -907.48 1.50

_ STAAD SPACE -- PAGE NO. 35

68 TAPERED (JAPANESE SECTIONS)

PASS Sec. G1 0.316 73

194.32 C -0.08 -251.57 0.00

69 TAPERED (EUROPEAN SECTIONS)

PASS Sec. G1 0.848 23

157.79 T 0.00 0.00 0.00

76 TAPERED (JAPANESE SECTIONS)

PASS Eq. H1-1a 0.926 132

611.07 C 0.00 824.64 0.00

77 TAPERED (JAPANESE SECTIONS)

PASS Eq. H1-1b 0.962 73

212.34 C -0.00 682.40 0.00

78 TAPERED (JAPANESE SECTIONS)

PASS Eq. H1-1a 0.874 129

501.89 C 0.00 822.42 0.00

79 TAPERED (JAPANESE SECTIONS)

PASS Eq. H1-1b 0.963 73

212.34 C 0.00 682.67 0.00

80 TAPERED (EUROPEAN SECTIONS)

PASS Eq. H1-1a 0.973 131

1386.30 C 0.00 -1610.14 4.72

_ STAAD SPACE -- PAGE NO. 36

81 TAPERED (JAPANESE SECTIONS)

PASS Sec. G1 0.316 73

194.31 C -0.01 -251.57 0.00

82 TAPERED (EUROPEAN SECTIONS)

PASS Eq. H1-1b 0.762 67

165.85 T 0.37 -907.42 1.50

83 TAPERED (JAPANESE SECTIONS)

PASS Sec. G1 0.316 73

194.33 C -0.05 -251.28 0.00

84 TAPERED (EUROPEAN SECTIONS)

PASS Sec. G1 0.649 23

160.41 T 0.00 0.00 0.00

91 TAPERED (JAPANESE SECTIONS)

PASS Eq. H1-1a 0.928 132

603.27 C 0.00 831.36 0.00

92 TAPERED (JAPANESE SECTIONS)

PASS Eq. H1-1b 0.962 73

211.86 C 0.00 682.43 0.00

93 TAPERED (JAPANESE SECTIONS)

PASS Eq. H1-1a 0.874 129

489.18 C 0.00 829.57 0.00

_ STAAD SPACE -- PAGE NO. 37

94 TAPERED (JAPANESE SECTIONS)

PASS Eq. H1-1b 0.963 73

211.87 C -0.00 682.68 0.00

96 TAPERED (JAPANESE SECTIONS)

PASS Sec. G1 0.315 73

194.32 C 0.05 -249.13 0.00

97 TAPERED (JAPANESE SECTIONS)

PASS Eq. H1-1b 0.824 67

163.43 T -0.43 -892.31 1.50

98 TAPERED (JAPANESE SECTIONS)

PASS Sec. G1 0.315 73

194.33 C -0.06 -248.89 0.00

99 TAPERED (JAPANESE SECTIONS)

PASS Eq. H1-1b 0.630 67

165.87 T 0.14 -677.96 1.50

106 TAPERED (JAPANESE SECTIONS)

PASS Eq. H1-1a 0.932 132

602.80 C 0.00 836.71 0.00

107 TAPERED (JAPANESE SECTIONS)

PASS Eq. H1-1b 0.962 73

211.88 C -0.00 682.56 0.00

_ STAAD SPACE -- PAGE NO. 38

108 TAPERED (JAPANESE SECTIONS)

PASS Eq. H1-1a 0.932 129

602.74 C 0.00 837.17 0.00

109 TAPERED (JAPANESE SECTIONS)

PASS Eq. H1-1b 0.963 73

211.91 C 0.00 682.62 0.00

110 TAPERED (EUROPEAN SECTIONS)

PASS Eq. H1-1a 0.916 131

2427.47 C -0.00 -1103.62 4.72

111 TAPERED (JAPANESE SECTIONS)

PASS Sec. G1 0.315 73

194.32 C 0.02 -249.08 0.00

112 TAPERED (JAPANESE SECTIONS)

PASS Eq. H1-1b 0.824 67

164.73 T 0.32 -892.24 1.50

113 TAPERED (JAPANESE SECTIONS)

PASS Sec. G1 0.315 73

194.33 C -0.05 -249.11 0.00

114 TAPERED (JAPANESE SECTIONS)

PASS Eq. H1-1b 0.823 67

164.39 T -0.12 -892.24 1.50

_ STAAD SPACE -- PAGE NO. 39

121 TAPERED (JAPANESE SECTIONS)

PASS Eq. H1-1a 0.919 132

603.69 C 0.00 820.36 0.00

122 TAPERED (JAPANESE SECTIONS)

PASS Eq. H1-1b 0.977 73

237.20 C 0.00 789.46 0.00

123 TAPERED (JAPANESE SECTIONS)

PASS Eq. H1-1a 0.866 129

490.29 C 0.00 818.44 0.00

124 TAPERED (JAPANESE SECTIONS)

PASS Eq. H1-1b 0.978 73

237.21 C 0.00 789.94 0.00

126 TAPERED (JAPANESE SECTIONS)

PASS Sec. G1 0.353 73

220.42 C 0.05 -251.81 0.00

127 TAPERED (JAPANESE SECTIONS)

PASS Eq. H1-1b 0.824 67

168.10 T -0.25 -892.31 1.50

128 TAPERED (JAPANESE SECTIONS)

PASS Sec. G1 0.353 73

220.47 C -0.13 -251.23 0.00

129 TAPERED (JAPANESE SECTIONS)

PASS Eq. H1-1b 0.683 67

170.91 T 0.25 -736.19 1.50

136 TAPERED (EUROPEAN SECTIONS)

PASS Eq. H1-1b 0.935 129

162.79 C 0.00 -463.68 0.00

137 TAPERED (EUROPEAN SECTIONS)

PASS Eq. H1-1b 0.776 125

21.08 C -0.01 56.13 0.00

138 TAPERED (EUROPEAN SECTIONS)

PASS Eq. H1-1b 0.884 132

65.32 C 0.00 -458.88 0.00

139 TAPERED (EUROPEAN SECTIONS)

PASS Eq. H1-1b 0.778 124

21.67 C 0.01 56.23 0.00

140 TAPERED (JAPANESE SECTIONS)

PASS Eq. H1-1a 0.968 126

773.35 C -0.00 1646.79 4.72

141 TAPERED (EUROPEAN SECTIONS)

PASS Eq. H1-1b 0.233 126

19.30 C -13.13 -2.47 0.00

_ STAAD SPACE -- PAGE NO. 41

142 TAPERED (JAPANESE SECTIONS)

PASS Eq. H1-1b 0.739 67

8.17 T 0.17 -189.98 1.50

143 TAPERED (EUROPEAN SECTIONS)

PASS Eq. H1-1b 0.208 126

19.32 C 11.66 -2.27 0.00

144 TAPERED (JAPANESE SECTIONS)

PASS Eq. H1-1b 0.499 67

8.04 T 0.02 -128.82 3.00

151 TAPERED (JAPANESE SECTIONS)

PASS Eq. H1-1b 0.985 134

307.64 C 0.09 1646.86 0.00

152 TAPERED (JAPANESE SECTIONS)

PASS Eq. H1-1b 0.951 69

259.16 C -0.37 -2604.65 0.00

153 TAPERED (JAPANESE SECTIONS)

PASS Eq. H1-1b 0.963 68

248.25 C 0.06 3912.03 0.00

154 TAPERED (JAPANESE SECTIONS)

PASS Eq. H1-1b 0.935 69

253.95 C 0.11 -2562.38 4.00

_ STAAD SPACE -- PAGE NO. 42

155 TAPERED (JAPANESE SECTIONS)

PASS Eq. H1-1b 0.313 23

7.97 T 0.00 -18.22 1.33

156 TAPERED (JAPANESE SECTIONS)

PASS Eq. H1-1b 0.976 130

260.65 C 0.15 1645.68 0.00

157 TAPERED (JAPANESE SECTIONS)

PASS Eq. H1-1b 0.967 68

257.32 C 0.05 -2652.39 0.00

158 TAPERED (JAPANESE SECTIONS)

PASS Eq. H1-1b 0.976 68

252.36 C 0.08 3961.11 0.00

159 TAPERED (JAPANESE SECTIONS)

PASS Eq. H1-1b 0.947 69

268.13 C 0.43 -2592.54 4.00

160 ST TUB1251253.2 (JAPANESE SECTIONS)

PASS Eq. H1-1a 0.401 123

32.15 C 0.00 -1.16 4.00

167 ST TUB1251253.2 (JAPANESE SECTIONS)

PASS Sec. E1 0.197 130

56.22 C 0.00 0.00 0.00

_ STAAD SPACE -- PAGE NO. 43

168 ST TUB1251253.2 (JAPANESE SECTIONS)

PASS Eq. H1-1a 0.401 121

32.15 C 0.00 -1.16 4.00

178 ST TUB1251253.2 (JAPANESE SECTIONS)

PASS Eq. H1-1a 0.401 115

32.15 C 0.00 -1.16 4.00

186 ST TUB1251253.2 (JAPANESE SECTIONS)

PASS Eq. H1-1a 0.401 113

32.16 C 0.00 -1.16 4.00

187 TAPERED (JAPANESE SECTIONS)

PASS Eq. H1-1b 0.735 67

8.35 T -0.02 -190.00 1.50

188 TAPERED (EUROPEAN SECTIONS)

PASS Eq. H1-1a 0.803 67

384.70 C 0.00 0.00 0.00

189 TAPERED (JAPANESE SECTIONS)

PASS Eq. H1-1b 0.735 67

8.04 T 0.01 -190.00 1.50

190 TAPERED (EUROPEAN SECTIONS)

PASS Eq. H1-1a 0.717 67

343.27 C 0.00 0.00 0.00

191 TAPERED (JAPANESE SECTIONS)

PASS Eq. H1-1b 0.607 73

16.07 C -0.00 43.95 0.00

192 TAPERED (EUROPEAN SECTIONS)

PASS Eq. H1-1b 0.307 105

23.86 C 0.01 24.31 0.00

193 TAPERED (JAPANESE SECTIONS)

PASS Eq. H1-1b 0.608 73

16.07 C 0.00 44.06 0.00

194 TAPERED (EUROPEAN SECTIONS)

PASS Eq. H1-1b 0.306 105

23.88 C -0.01 24.25 0.00

195 TAPERED (JAPANESE SECTIONS)

PASS Eq. H1-1b 0.727 73

10.97 C 0.00 53.51 3.00

196 TAPERED (JAPANESE SECTIONS)

PASS Eq. H1-1b 0.727 73

10.96 C -0.00 53.49 3.00

197 TAPERED (JAPANESE SECTIONS)

PASS Eq. H1-1b 0.614 73

11.19 C 0.00 44.99 3.00

198 TAPERED (JAPANESE SECTIONS)

PASS Eq. H1-1b 0.616 73

11.19 C 0.00 45.11 3.00

199 TAPERED (JAPANESE SECTIONS)

PASS Eq. H1-1b 0.727 73

10.96 C -0.00 53.51 3.00

200 TAPERED (JAPANESE SECTIONS)

PASS Eq. H1-1a 0.952 73

225.29 C 0.00 -311.24 2.25

202 TAPERED (EUROPEAN SECTIONS)

PASS Eq. H1-1b 0.891 75

187.72 C 0.00 -307.06 1.25

204 TAPERED (EUROPEAN SECTIONS)

PASS Eq. H1-1b 0.891 75

187.40 C 0.00 -307.28 1.25

206 TAPERED (EUROPEAN SECTIONS)

PASS Eq. H1-1b 0.891 75

187.86 C 0.00 -307.08 1.25

208 TAPERED (EUROPEAN SECTIONS)

PASS Eq. H1-1b 0.891 75

187.83 C 0.00 -307.12 1.25

_ STAAD SPACE -- PAGE NO. 46

210 TAPERED (EUROPEAN SECTIONS)

PASS Eq. H1-1b 0.891 75

187.38 C 0.00 -307.31 1.25

212 TAPERED (EUROPEAN SECTIONS)

PASS Eq. H1-1b 0.891 75

187.71 C 0.00 -307.07 1.25

214 TAPERED (JAPANESE SECTIONS)

PASS Eq. H1-1a 0.952 73

225.29 C 0.00 -311.23 2.25

217 TAPERED (JAPANESE SECTIONS)

PASS Eq. H1-1b 0.607 73

16.07 C 0.00 43.94 0.00

218 TAPERED (EUROPEAN SECTIONS)

PASS Eq. H1-1a 0.937 73

227.41 C 0.00 -259.72 3.00

219 ST TUB1251253.2 (JAPANESE SECTIONS)

PASS Eq. H1-1a 0.425 123

34.42 C 0.00 -1.16 4.00

220 TAPERED (JAPANESE SECTIONS)

PASS Eq. H1-1a 0.967 75

189.11 C 0.00 -288.79 3.00

_ STAAD SPACE -- PAGE NO. 47

221 ST TUB1251253.2 (JAPANESE SECTIONS)

PASS Eq. H1-1a 0.519 130

43.17 C 0.00 -1.16 4.00

222 TAPERED (JAPANESE SECTIONS)

PASS Eq. H1-1a 0.968 75

188.79 C 0.00 -289.09 3.00

224 TAPERED (JAPANESE SECTIONS)

PASS Eq. H1-1a 0.968 75

189.25 C 0.00 -288.93 3.00

225 ST TUB1251253.2 (JAPANESE SECTIONS)

PASS Eq. H1-1a 0.432 130

35.10 C 0.00 -1.16 4.00

226 TAPERED (JAPANESE SECTIONS)

PASS Eq. H1-1a 0.968 75

189.22 C 0.00 -288.99 3.00

228 TAPERED (JAPANESE SECTIONS)

PASS Eq. H1-1a 0.968 75

188.78 C -0.00 -289.13 3.00

229 ST TUB1251253.2 (JAPANESE SECTIONS)

PASS Eq. H1-1a 0.419 131

33.83 C 0.00 -1.16 4.00

230 TAPERED (JAPANESE SECTIONS)

PASS Eq. H1-1a 0.967 75

189.11 C -0.00 -288.80 3.00

232 TAPERED (EUROPEAN SECTIONS)

PASS Eq. H1-1a 0.937 73

227.41 C 0.00 -259.72 3.00

233 ST TUB1251253.2 (JAPANESE SECTIONS)

PASS Eq. H1-1a 0.520 131

43.35 C 0.00 -1.16 4.00

234 ST TUB1251253.2 (JAPANESE SECTIONS)

PASS Eq. H1-1a 0.425 121

34.42 C 0.00 -1.16 4.00

235 TAPERED (JAPANESE SECTIONS)

PASS Eq. H1-1b 0.614 73

11.19 C -0.00 44.99 3.00

236 TAPERED (JAPANESE SECTIONS)

PASS Eq. H1-1a 0.982 73

233.11 C -0.00 331.15 0.00

238 TAPERED (JAPANESE SECTIONS)

PASS Eq. H1-1a 0.899 74

192.95 C -0.00 287.24 0.00

240 TAPERED (JAPANESE SECTIONS)

PASS Eq. H1-1a 0.900 74

192.88 C -0.00 288.05 0.00

242 TAPERED (JAPANESE SECTIONS)

PASS Eq. H1-1a 0.901 74

193.35 C 0.00 288.28 0.00

244 TAPERED (JAPANESE SECTIONS)

PASS Eq. H1-1a 0.901 74

193.32 C 0.00 288.15 0.00

246 TAPERED (JAPANESE SECTIONS)

PASS Eq. H1-1a 0.900 74

192.87 C 0.00 287.94 0.00

248 TAPERED (JAPANESE SECTIONS)

PASS Eq. H1-1a 0.899 74

192.94 C 0.00 287.23 0.00

250 TAPERED (JAPANESE SECTIONS)

PASS Eq. H1-1a 0.982 73

233.11 C 0.00 331.14 0.00

253 TAPERED (JAPANESE SECTIONS)

PASS Eq. H1-1b 0.727 73

10.96 C 0.00 53.49 3.00

_ STAAD SPACE -- PAGE NO. 50

254 TAPERED (JAPANESE SECTIONS)

PASS Eq. H1-1a 0.952 73

225.30 C -0.00 -311.21 2.25

256 TAPERED (EUROPEAN SECTIONS)

PASS Eq. H1-1b 0.891 74

187.74 C -0.00 -307.05 1.25

258 TAPERED (EUROPEAN SECTIONS)

PASS Eq. H1-1b 0.891 74

187.40 C -0.00 -307.28 1.25

260 TAPERED (EUROPEAN SECTIONS)

PASS Eq. H1-1b 0.891 74

187.86 C -0.00 -307.09 1.25

262 TAPERED (EUROPEAN SECTIONS)

PASS Eq. H1-1b 0.891 74

187.83 C -0.00 -307.08 1.25

264 TAPERED (EUROPEAN SECTIONS)

PASS Eq. H1-1b 0.891 74

187.38 C -0.00 -307.27 1.25

266 TAPERED (EUROPEAN SECTIONS)

PASS Eq. H1-1b 0.891 74

187.74 C -0.00 -307.05 1.25

268 TAPERED (JAPANESE SECTIONS)

PASS Eq. H1-1a 0.952 73

225.30 C -0.00 -311.20 2.25

271 TAPERED (JAPANESE SECTIONS)

PASS Eq. H1-1b 0.608 73

16.07 C -0.00 44.06 0.00

272 TAPERED (EUROPEAN SECTIONS)

PASS Eq. H1-1a 0.937 73

227.42 C -0.00 -259.60 3.00

273 ST TUB1251253.2 (JAPANESE SECTIONS)

PASS Eq. H1-1a 0.425 115

34.42 C 0.00 -1.16 4.00

274 TAPERED (JAPANESE SECTIONS)

PASS Eq. H1-1a 0.967 74

189.13 C -0.00 -288.78 3.00

275 ST TUB1251253.2 (JAPANESE SECTIONS)

PASS Eq. H1-1a 0.512 123

42.52 C 0.00 -1.16 4.00

276 TAPERED (JAPANESE SECTIONS)

PASS Eq. H1-1a 0.968 74

188.80 C -0.00 -289.09 3.00

278 TAPERED (JAPANESE SECTIONS)

PASS Eq. H1-1a 0.968 74

189.25 C -0.00 -288.95 3.00

279 ST TUB1251253.2 (JAPANESE SECTIONS)

PASS Eq. H1-1a 0.427 134

34.57 C 0.00 -1.16 4.00

280 TAPERED (JAPANESE SECTIONS)

PASS Eq. H1-1a 0.968 74

189.23 C -0.00 -288.92 3.00

282 TAPERED (JAPANESE SECTIONS)

PASS Eq. H1-1a 0.968 74

188.78 C -0.00 -289.06 3.00

283 ST TUB1251253.2 (JAPANESE SECTIONS)

PASS Eq. H1-1a 0.441 135

35.88 C 0.00 -1.16 4.00

284 TAPERED (JAPANESE SECTIONS)

PASS Eq. H1-1a 0.967 74

189.13 C 0.00 -288.78 3.00

286 TAPERED (EUROPEAN SECTIONS)

PASS Eq. H1-1a 0.937 73

227.42 C -0.00 -259.60 3.00

287 ST TUB1251253.2 (JAPANESE SECTIONS)

PASS Eq. H1-1a 0.512 121

42.53 C 0.00 -1.16 4.00

288 ST TUB1251253.2 (JAPANESE SECTIONS)

PASS Eq. H1-1a 0.425 113

34.43 C 0.00 -1.16 4.00

289 TAPERED (JAPANESE SECTIONS)

PASS Eq. H1-1b 0.616 73

11.19 C -0.00 45.11 3.00

290 TAPERED (JAPANESE SECTIONS)

PASS Eq. H1-1a 0.983 73

233.13 C -0.00 331.50 0.00

292 TAPERED (JAPANESE SECTIONS)

PASS Eq. H1-1a 0.899 75

192.94 C 0.00 287.27 0.00

294 TAPERED (JAPANESE SECTIONS)

PASS Eq. H1-1a 0.900 75

192.90 C -0.00 288.05 0.00

296 TAPERED (JAPANESE SECTIONS)

PASS Eq. H1-1a 0.901 75

193.34 C -0.00 288.20 0.00

298 TAPERED (JAPANESE SECTIONS)

PASS Eq. H1-1a 0.902 75

193.32 C -0.00 288.35 0.00

300 TAPERED (JAPANESE SECTIONS)

PASS Eq. H1-1a 0.901 75

192.88 C -0.00 288.15 0.00

302 TAPERED (JAPANESE SECTIONS)

PASS Eq. H1-1a 0.899 75

192.94 C -0.00 287.28 0.00

304 TAPERED (JAPANESE SECTIONS)

PASS Eq. H1-1a 0.983 73

233.13 C 0.00 331.51 0.00

307 TAPERED (JAPANESE SECTIONS)

PASS Eq. H1-1b 0.735 67

8.37 T 0.02 -190.00 1.50

308 TAPERED (EUROPEAN SECTIONS)

PASS Eq. H1-1a 0.803 67

384.70 C 0.00 0.00 0.00

309 TAPERED (JAPANESE SECTIONS)

PASS Eq. H1-1b 0.735 67

8.06 T -0.01 -190.00 1.50

_ STAAD SPACE -- PAGE NO. 55

310 TAPERED (EUROPEAN SECTIONS)

PASS Eq. H1-1a 0.717 67

343.28 C 0.00 0.00 0.00

311 TAPERED (EUROPEAN SECTIONS)

PASS Eq. H1-1b 0.307 107

23.85 C 0.01 -24.34 0.00

312 TAPERED (EUROPEAN SECTIONS)

PASS Eq. H1-1b 0.307 107

23.89 C -0.01 -24.32 0.00

345 TAPERED (EUROPEAN SECTIONS)

PASS Eq. H1-1b 0.879 68

1.56 T 0.00 -84.45 4.00

346 TAPERED (EUROPEAN SECTIONS)

PASS Eq. H1-1b 0.891 130

38.82 T 0.41 107.18 2.11

347 TAPERED (EUROPEAN SECTIONS)

PASS Eq. H1-1b 0.880 68

3.44 T 0.00 -84.45 4.00

349 TAPERED (EUROPEAN SECTIONS)

PASS Eq. H1-1b 0.879 68

2.94 T 0.00 -84.45 4.00

_ STAAD SPACE -- PAGE NO. 56

351 TAPERED (EUROPEAN SECTIONS)

PASS Eq. H1-1b 0.880 68

3.44 T 0.00 -84.45 4.00

353 TAPERED (EUROPEAN SECTIONS)

PASS Eq. H1-1b 0.879 68

1.64 T 0.00 -84.45 4.00

354 TAPERED (EUROPEAN SECTIONS)

PASS Eq. H1-1b 0.043 39

19.62 C 0.00 -2.25 4.00

356 TAPERED (EUROPEAN SECTIONS)

PASS Eq. H1-1b 0.879 69

1.58 T 0.00 -84.45 4.00

358 TAPERED (EUROPEAN SECTIONS)

PASS Eq. H1-1b 0.045 130

21.73 C 0.00 -2.25 4.00

360 TAPERED (EUROPEAN SECTIONS)

PASS Eq. H1-1b 0.879 69

1.81 T 0.00 -84.45 4.00

362 TAPERED (EUROPEAN SECTIONS)

PASS Eq. H1-1b 0.043 41

19.63 C 0.00 -2.25 4.00

_ STAAD SPACE -- PAGE NO. 57

363 TAPERED (JAPANESE SECTIONS)

PASS Eq. H1-1b 0.981 67

7.93 T 0.08 -253.32 1.50

364 TAPERED (JAPANESE SECTIONS)

PASS Eq. H1-1b 0.981 67

166.91 T -0.02 -1530.49 1.50

365 TAPERED (EUROPEAN SECTIONS)

PASS Eq. H1-1b 0.873 68

0.27 T 0.02 -148.72 2.67

366 TAPERED (JAPANESE SECTIONS)

PASS Eq. H1-1b 0.981 67

162.28 T -0.02 -1530.43 1.50

367 TAPERED (EUROPEAN SECTIONS)

PASS Eq. H1-1b 0.874 69

1.51 C -0.01 -148.72 2.67

368 TAPERED (JAPANESE SECTIONS)

PASS Eq. H1-1b 0.981 67

162.28 T -0.04 -1530.49 1.50

369 TAPERED (EUROPEAN SECTIONS)

PASS Eq. H1-1b 0.873 69

0.80 C -0.01 -148.72 2.67

370 TAPERED (EUROPEAN SECTIONS)

PASS Eq. H1-1b 0.909 67

163.23 T 0.06 -1560.59 1.50

371 TAPERED (EUROPEAN SECTIONS)

PASS Eq. H1-1b 0.875 69

1.73 C -0.02 -148.72 2.67

372 TAPERED (EUROPEAN SECTIONS)

PASS Eq. H1-1b 0.909 67

163.26 T -0.07 -1560.65 1.50

373 TAPERED (EUROPEAN SECTIONS)

PASS Eq. H1-1b 0.874 69

1.10 C -0.01 -148.72 2.67

374 TAPERED (JAPANESE SECTIONS)

PASS Eq. H1-1b 0.981 67

162.13 T 0.02 -1530.44 1.50

375 TAPERED (EUROPEAN SECTIONS)

PASS Eq. H1-1b 0.874 69

1.75 C -0.01 -148.72 2.67

376 TAPERED (JAPANESE SECTIONS)

PASS Eq. H1-1b 0.981 67

162.43 T 0.02 -1530.48 1.50

377 TAPERED (EUROPEAN SECTIONS)

PASS Eq. H1-1b 0.873 69

0.87 C -0.01 -148.72 2.67

378 TAPERED (JAPANESE SECTIONS)

PASS Eq. H1-1b 0.981 67

166.85 T -0.02 -1530.44 1.50

379 TAPERED (EUROPEAN SECTIONS)

PASS Eq. H1-1b 0.875 69

1.58 C -0.02 -148.72 2.67

380 TAPERED (JAPANESE SECTIONS)

PASS Eq. H1-1b 0.980 67

7.92 T -0.03 -253.34 1.50

381 TAPERED (EUROPEAN SECTIONS)

PASS Eq. H1-1b 0.874 67

0.49 C -0.03 -148.72 2.67

382 TAPERED (JAPANESE SECTIONS)

PASS Eq. H1-1b 0.979 67

8.09 T -0.00 -253.32 0.00

383 TAPERED (JAPANESE SECTIONS)

PASS Eq. H1-1b 0.914 67

166.08 T -0.01 -1913.72 1.50

384 TAPERED (EUROPEAN SECTIONS)

PASS Eq. H1-1b 0.872 68

0.03 T 0.01 -148.73 2.67

385 TAPERED (JAPANESE SECTIONS)

PASS Eq. H1-1b 0.913 67

162.00 T -0.05 -1913.68 1.50

386 TAPERED (EUROPEAN SECTIONS)

PASS Eq. H1-1b 0.873 69

0.84 C -0.01 -148.73 2.67

387 TAPERED (JAPANESE SECTIONS)

PASS Eq. H1-1b 0.913 67

161.95 T 0.02 -1913.73 1.50

388 TAPERED (EUROPEAN SECTIONS)

PASS Eq. H1-1b 0.873 69

1.15 C -0.01 -148.73 2.67

389 TAPERED (EUROPEAN SECTIONS)

PASS Eq. H1-1b 0.789 67

162.77 T 0.06 -1958.41 1.50

390 TAPERED (EUROPEAN SECTIONS)

PASS Eq. H1-1b 0.874 69

1.32 C -0.01 -148.73 2.67

391 TAPERED (EUROPEAN SECTIONS)

PASS Eq. H1-1b 0.789 67

162.69 T -0.07 -1958.47 1.50

392 TAPERED (EUROPEAN SECTIONS)

PASS Eq. H1-1b 0.874 69

1.53 C -0.01 -148.73 2.67

393 TAPERED (JAPANESE SECTIONS)

PASS Eq. H1-1b 0.913 67

161.85 T -0.01 -1913.68 1.50

394 TAPERED (EUROPEAN SECTIONS)

PASS Eq. H1-1b 0.874 69

1.35 C -0.01 -148.73 2.67

395 TAPERED (JAPANESE SECTIONS)

PASS Eq. H1-1b 0.913 67

162.09 T 0.05 -1913.72 1.50

396 TAPERED (EUROPEAN SECTIONS)

PASS Eq. H1-1b 0.873 69

1.27 C -0.00 -148.73 2.67

397 TAPERED (JAPANESE SECTIONS)

PASS Eq. H1-1b 0.914 67

166.11 T 0.02 -1913.68 1.50

_ STAAD SPACE -- PAGE NO. 62

398 TAPERED (EUROPEAN SECTIONS)

PASS Eq. H1-1b 0.873 69

1.03 C -0.01 -148.73 2.67

399 TAPERED (JAPANESE SECTIONS)

PASS Eq. H1-1b 0.979 67

8.17 T 0.02 -253.34 0.00

400 TAPERED (EUROPEAN SECTIONS)

PASS Eq. H1-1b 0.874 68

0.55 C -0.02 -148.73 2.67

401 TAPERED (JAPANESE SECTIONS)

PASS Eq. H1-1b 0.735 67

8.28 T 0.01 -190.00 1.50

402 TAPERED (JAPANESE SECTIONS)

PASS Eq. H1-1b 0.974 67

165.31 T -0.06 -2041.46 1.50

403 TAPERED (EUROPEAN SECTIONS)

PASS Eq. H1-1b 0.873 68

0.16 C 0.01 -148.73 2.67

404 TAPERED (JAPANESE SECTIONS)

PASS Eq. H1-1b 0.973 67

161.53 T -0.04 -2041.44 1.50

405 TAPERED (EUROPEAN SECTIONS)

PASS Eq. H1-1b 0.873 69

0.88 C -0.01 -148.73 2.67

406 TAPERED (JAPANESE SECTIONS)

PASS Eq. H1-1b 0.973 67

161.44 T 0.05 -2041.47 1.50

407 TAPERED (EUROPEAN SECTIONS)

PASS Eq. H1-1b 0.873 69

1.24 C -0.00 -148.73 2.67

408 TAPERED (EUROPEAN SECTIONS)

PASS Eq. H1-1b 0.846 67

161.83 T 0.36 -2100.10 1.50

409 TAPERED (EUROPEAN SECTIONS)

PASS Eq. H1-1b 0.874 69

1.24 C -0.01 -148.73 2.67

410 TAPERED (EUROPEAN SECTIONS)

PASS Eq. H1-1b 0.845 67

161.61 T -0.06 -2100.16 1.50

411 TAPERED (EUROPEAN SECTIONS)

PASS Eq. H1-1b 0.874 69

1.69 C -0.01 -148.73 2.67

412 TAPERED (JAPANESE SECTIONS)

PASS Eq. H1-1b 0.973 67

161.33 T -0.05 -2041.44 1.50

413 TAPERED (EUROPEAN SECTIONS)

PASS Eq. H1-1b 0.873 69

1.30 C -0.00 -148.73 2.67

414 TAPERED (JAPANESE SECTIONS)

PASS Eq. H1-1b 0.973 67

161.60 T 0.04 -2041.47 1.50

415 TAPERED (EUROPEAN SECTIONS)

PASS Eq. H1-1b 0.873 69

1.34 C -0.00 -148.73 2.67

416 TAPERED (JAPANESE SECTIONS)

PASS Eq. H1-1b 0.974 67

165.32 T 0.07 -2041.43 1.50

417 TAPERED (EUROPEAN SECTIONS)

PASS Eq. H1-1b 0.873 69

1.08 C -0.00 -148.73 2.67

418 TAPERED (JAPANESE SECTIONS)

PASS Eq. H1-1b 0.735 67

8.31 T -0.02 -190.01 1.50

419 TAPERED (EUROPEAN SECTIONS)

PASS Eq. H1-1b 0.873 68

0.58 C -0.01 -148.73 2.67

420 TAPERED (JAPANESE SECTIONS)

PASS Eq. H1-1b 0.974 67

164.78 T -0.11 -2041.46 0.00

421 TAPERED (EUROPEAN SECTIONS)

PASS Eq. H1-1b 0.873 68

0.24 C 0.01 -148.73 2.67

422 TAPERED (JAPANESE SECTIONS)

PASS Eq. H1-1b 0.973 67

161.25 T -0.02 -2041.44 0.00

423 TAPERED (EUROPEAN SECTIONS)

PASS Eq. H1-1b 0.874 69

1.24 C -0.01 -148.73 2.67

424 TAPERED (JAPANESE SECTIONS)

PASS Eq. H1-1b 0.973 67

161.10 T 0.02 -2041.47 0.00

425 TAPERED (EUROPEAN SECTIONS)

PASS Eq. H1-1b 0.874 69

1.62 C -0.00 -148.73 2.67

426 TAPERED (EUROPEAN SECTIONS)

PASS Eq. H1-1b 0.845 67

160.22 T -0.20 -2100.10 0.00

427 TAPERED (EUROPEAN SECTIONS)

PASS Eq. H1-1b 0.874 69

1.50 C -0.00 -148.73 2.67

428 TAPERED (EUROPEAN SECTIONS)

PASS Eq. H1-1b 0.845 67

160.70 T -0.10 -2100.16 0.00

429 TAPERED (EUROPEAN SECTIONS)

PASS Eq. H1-1b 0.874 69

1.65 C -0.01 -148.72 2.67

430 TAPERED (JAPANESE SECTIONS)

PASS Eq. H1-1b 0.973 67

161.03 T -0.02 -2041.43 0.00

431 TAPERED (EUROPEAN SECTIONS)

PASS Eq. H1-1b 0.873 69

1.29 C -0.00 -148.73 2.67

432 TAPERED (JAPANESE SECTIONS)

PASS Eq. H1-1b 0.973 67

161.31 T 0.02 -2041.47 0.00

433 TAPERED (EUROPEAN SECTIONS)

PASS Eq. H1-1b 0.873 69

1.62 C 0.00 -148.73 2.67

434 TAPERED (JAPANESE SECTIONS)

PASS Eq. H1-1b 0.974 67

164.80 T 0.11 -2041.43 0.00

435 TAPERED (EUROPEAN SECTIONS)

PASS Eq. H1-1b 0.873 68

1.35 C -0.00 -148.73 2.67

436 TAPERED (EUROPEAN SECTIONS)

PASS Eq. H1-1b 0.873 68

0.86 C -0.01 -148.73 2.67

437 TAPERED (JAPANESE SECTIONS)

PASS Eq. H1-1b 0.980 67

8.20 T -0.04 -253.33 1.50

438 TAPERED (JAPANESE SECTIONS)

PASS Eq. H1-1b 0.980 67

8.20 T 0.04 -253.33 1.50

439 TAPERED (JAPANESE SECTIONS)

PASS Eq. H1-1b 0.914 67

164.44 T -0.24 -1913.71 0.00

440 TAPERED (JAPANESE SECTIONS)

PASS Eq. H1-1b 0.913 67

161.10 T -0.03 -1913.70 0.00

441 TAPERED (JAPANESE SECTIONS)

PASS Eq. H1-1b 0.914 67

160.98 T 0.17 -1913.71 0.00

442 TAPERED (EUROPEAN SECTIONS)

PASS Eq. H1-1b 0.801 67

159.85 T 0.67 -1985.67 0.00

443 TAPERED (EUROPEAN SECTIONS)

PASS Eq. H1-1b 0.801 67

159.93 T -0.44 -1985.70 0.00

444 TAPERED (JAPANESE SECTIONS)

PASS Eq. H1-1b 0.914 67

160.88 T -0.17 -1913.69 0.00

445 TAPERED (JAPANESE SECTIONS)

PASS Eq. H1-1b 0.913 67

161.16 T 0.02 -1913.72 0.00

446 TAPERED (JAPANESE SECTIONS)

PASS Eq. H1-1b 0.914 67

164.46 T 0.24 -1913.69 0.00

_ STAAD SPACE -- PAGE NO. 69

447 TAPERED (EUROPEAN SECTIONS)

PASS Eq. H1-1b 0.873 69

0.51 C -0.01 -148.73 2.67

448 TAPERED (EUROPEAN SECTIONS)

PASS Eq. H1-1b 0.875 69

2.30 C -0.01 -148.73 2.67

449 TAPERED (EUROPEAN SECTIONS)

PASS Eq. H1-1b 0.875 69

2.84 C -0.00 -148.73 2.67

450 TAPERED (EUROPEAN SECTIONS)

PASS Eq. H1-1b 0.874 69

2.15 C -0.00 -148.73 2.67

451 TAPERED (EUROPEAN SECTIONS)

PASS Eq. H1-1b 0.544 67

0.59 C 0.53 -358.71 0.00

452 TAPERED (EUROPEAN SECTIONS)

PASS Eq. H1-1b 0.873 69

1.37 C -0.00 -148.73 2.67

453 TAPERED (EUROPEAN SECTIONS)

PASS Eq. H1-1b 0.874 68

2.53 C -0.00 -148.73 2.67

_ STAAD SPACE -- PAGE NO. 70

454 TAPERED (EUROPEAN SECTIONS)

PASS Eq. H1-1b 0.875 69

2.73 C 0.00 -148.73 2.67

455 TAPERED (EUROPEAN SECTIONS)

PASS Eq. H1-1b 0.874 69

1.62 C 0.01 -148.73 2.67

456 TAPERED (JAPANESE SECTIONS)

PASS Eq. H1-1b 0.980 67

7.46 T -0.07 -253.33 0.00

457 TAPERED (JAPANESE SECTIONS)

PASS Eq. H1-1b 0.980 67

7.45 T 0.07 -253.33 0.00

458 TAPERED (JAPANESE SECTIONS)

PASS Eq. H1-1b 0.983 67

163.89 T 0.50 -1530.47 1.50

459 TAPERED (JAPANESE SECTIONS)

PASS Eq. H1-1b 0.981 67

160.50 T 0.07 -1530.45 1.50

460 TAPERED (JAPANESE SECTIONS)

PASS Eq. H1-1b 0.982 67

160.55 T -0.39 -1530.47 1.50

_ STAAD SPACE -- PAGE NO. 71

461 TAPERED (EUROPEAN SECTIONS)

PASS Eq. H1-1b 0.874 67

159.06 T -0.75 -1494.67 1.50

462 TAPERED (EUROPEAN SECTIONS)

PASS Eq. H1-1b 0.874 67

158.90 T 0.75 -1494.68 1.50

463 TAPERED (JAPANESE SECTIONS)

PASS Eq. H1-1b 0.982 67

160.44 T 0.39 -1530.45 1.50

464 TAPERED (JAPANESE SECTIONS)

PASS Eq. H1-1b 0.981 67

160.57 T -0.07 -1530.47 1.50

465 TAPERED (JAPANESE SECTIONS)

PASS Eq. H1-1b 0.983 67

163.91 T -0.51 -1530.45 1.50

466 TAPERED (EUROPEAN SECTIONS)

PASS Eq. H1-1b 0.874 69

1.17 C -0.02 -148.73 2.67

467 TAPERED (EUROPEAN SECTIONS)

PASS Eq. H1-1b 0.878 69

5.17 C -0.01 -148.73 2.67

_ STAAD SPACE -- PAGE NO. 72

468 TAPERED (EUROPEAN SECTIONS)

PASS Eq. H1-1b 0.878 69

6.23 C -0.00 -148.73 2.67

469 TAPERED (EUROPEAN SECTIONS)

PASS Eq. H1-1b 0.876 68

4.42 C 0.01 -148.73 2.67

470 TAPERED (JAPANESE SECTIONS)

PASS Eq. H1-1b 0.308 69

0.83 C 0.00 -18.22 1.33

471 TAPERED (EUROPEAN SECTIONS)

PASS Eq. H1-1b 0.875 67

2.49 C -0.01 -148.73 2.67

472 TAPERED (EUROPEAN SECTIONS)

PASS Eq. H1-1b 0.878 68

5.86 C -0.01 -148.73 2.67

473 TAPERED (EUROPEAN SECTIONS)

PASS Eq. H1-1b 0.878 69

6.05 C 0.01 -148.73 2.67

474 TAPERED (EUROPEAN SECTIONS)

PASS Eq. H1-1b 0.876 69

3.51 C 0.02 -148.73 2.67

_ STAAD SPACE -- PAGE NO. 73

475 TAPERED (JAPANESE SECTIONS)

PASS Eq. H1-1b 0.748 67

4.01 T 0.62 -190.00 1.50

476 TAPERED (JAPANESE SECTIONS)

PASS Eq. H1-1b 0.748 67

3.99 T -0.62 -190.00 1.50

477 TAPERED (JAPANESE SECTIONS)

PASS Eq. H1-1b 0.826 67

163.52 T 0.88 -892.28 1.50

478 TAPERED (JAPANESE SECTIONS)

PASS Eq. H1-1b 0.822 67

159.86 T 0.13 -892.28 1.50

479 TAPERED (JAPANESE SECTIONS)

PASS Eq. H1-1b 0.823 67

159.92 T -0.29 -892.28 1.50

480 TAPERED (EUROPEAN SECTIONS)

PASS Eq. H1-1b 0.710 67

157.69 T -2.75 -832.43 1.50

481 TAPERED (EUROPEAN SECTIONS)

PASS Eq. H1-1b 0.710 67

157.52 T 2.84 -832.43 1.50

482 TAPERED (JAPANESE SECTIONS)

PASS Eq. H1-1b 0.823 67

159.76 T 0.28 -892.27 1.50

483 TAPERED (JAPANESE SECTIONS)

PASS Eq. H1-1b 0.823 67

159.92 T -0.18 -892.28 1.50

484 TAPERED (JAPANESE SECTIONS)

PASS Eq. H1-1b 0.826 67

163.55 T -0.89 -892.27 1.50

485 TAPERED (EUROPEAN SECTIONS)

PASS Eq. H1-1b 0.879 69

4.34 C -0.04 -148.73 2.67

486 TAPERED (EUROPEAN SECTIONS)

PASS Eq. H1-1b 0.885 69

12.52 C -0.02 -148.72 2.67

487 TAPERED (EUROPEAN SECTIONS)

PASS Eq. H1-1b 0.884 68

13.70 C 0.00 -148.72 2.67

488 TAPERED (EUROPEAN SECTIONS)

PASS Eq. H1-1b 0.885 68

12.79 C 0.03 -148.73 2.67

_ STAAD SPACE -- PAGE NO. 75

489 TAPERED (JAPANESE SECTIONS)

PASS Eq. H1-1b 0.310 67

3.52 C 0.00 -18.22 1.33

490 TAPERED (EUROPEAN SECTIONS)

PASS Eq. H1-1b 0.884 68

10.47 C -0.04 -148.73 2.67

491 TAPERED (EUROPEAN SECTIONS)

PASS Eq. H1-1b 0.885 68

14.05 C -0.01 -148.72 2.67

492 TAPERED (EUROPEAN SECTIONS)

PASS Eq. H1-1b 0.885 69

13.39 C 0.02 -148.72 2.67

493 TAPERED (EUROPEAN SECTIONS)

PASS Eq. H1-1b 0.883 69

9.73 C 0.04 -148.73 2.67

494 TAPERED (JAPANESE SECTIONS)

PASS Eq. H1-1b 0.748 67

3.93 T 0.62 -190.00 1.50

495 TAPERED (JAPANESE SECTIONS)

PASS Eq. H1-1b 0.798 67

163.96 T 0.88 -861.15 1.50

496 TAPERED (JAPANESE SECTIONS)

PASS Eq. H1-1b 0.823 67

159.88 T 0.19 -892.28 1.50

497 TAPERED (JAPANESE SECTIONS)

PASS Eq. H1-1b 0.823 67

159.75 T -0.27 -892.27 1.50

498 TAPERED (EUROPEAN SECTIONS)

PASS Eq. H1-1b 0.714 67

157.39 T -2.85 -836.95 1.50

499 TAPERED (EUROPEAN SECTIONS)

PASS Eq. H1-1b 0.656 67

157.71 T 2.79 -767.48 1.50

500 TAPERED (JAPANESE SECTIONS)

PASS Eq. H1-1b 0.770 67

160.12 T 0.26 -833.97 1.50

501 TAPERED (JAPANESE SECTIONS)

PASS Eq. H1-1b 0.822 67

159.82 T -0.14 -892.28 1.50

502 TAPERED (JAPANESE SECTIONS)

PASS Eq. H1-1b 0.798 67

163.90 T -0.86 -861.15 1.50

503 TAPERED (JAPANESE SECTIONS)

PASS Eq. H1-1b 0.748 67

3.94 T -0.63 -190.00 1.50

504 TAPERED (EUROPEAN SECTIONS)

PASS Eq. H1-1b 0.878 68

4.32 C 0.04 -148.73 2.67

505 TAPERED (EUROPEAN SECTIONS)

PASS Eq. H1-1b 0.884 68

12.53 C 0.02 -148.72 2.67

506 TAPERED (EUROPEAN SECTIONS)

PASS Eq. H1-1b 0.884 69

13.73 C -0.00 -148.72 2.67

507 TAPERED (EUROPEAN SECTIONS)

PASS Eq. H1-1b 0.886 69

12.79 C -0.03 -148.73 2.67

508 TAPERED (JAPANESE SECTIONS)

PASS Eq. H1-1b 0.311 67

3.58 C 0.00 -18.22 1.33

509 TAPERED (EUROPEAN SECTIONS)

PASS Eq. H1-1b 0.883 67

10.55 C 0.04 -148.73 2.67

510 TAPERED (EUROPEAN SECTIONS)

PASS Eq. H1-1b 0.885 69

14.09 C 0.01 -148.72 2.67

511 TAPERED (EUROPEAN SECTIONS)

PASS Eq. H1-1b 0.885 68

13.42 C -0.02 -148.72 2.67

512 TAPERED (EUROPEAN SECTIONS)

PASS Eq. H1-1b 0.883 68

9.71 C -0.04 -148.73 2.67

513 TAPERED (JAPANESE SECTIONS)

PASS Eq. H1-1b 0.980 67

7.28 T -0.07 -253.33 0.00

514 TAPERED (JAPANESE SECTIONS)

PASS Eq. H1-1b 0.944 67

164.55 T 0.49 -1468.20 1.50

515 TAPERED (JAPANESE SECTIONS)

PASS Eq. H1-1b 0.981 67

160.49 T 0.08 -1530.47 1.50

516 TAPERED (JAPANESE SECTIONS)

PASS Eq. H1-1b 0.982 67

160.42 T -0.36 -1530.45 1.50

_ STAAD SPACE -- PAGE NO. 79

517 TAPERED (EUROPEAN SECTIONS)

PASS Eq. H1-1b 0.879 67

158.60 T -0.67 -1503.72 1.50

518 TAPERED (EUROPEAN SECTIONS)

PASS Eq. H1-1b 0.799 67

159.08 T 0.70 -1364.78 1.50

519 TAPERED (JAPANESE SECTIONS)

PASS Eq. H1-1b 0.909 67

160.94 T 0.33 -1413.86 1.50

520 TAPERED (JAPANESE SECTIONS)

PASS Eq. H1-1b 0.981 67

160.45 T -0.08 -1530.45 1.50

521 TAPERED (JAPANESE SECTIONS)

PASS Eq. H1-1b 0.944 67

164.49 T -0.49 -1468.21 1.50

522 TAPERED (JAPANESE SECTIONS)

PASS Eq. H1-1b 0.980 67

7.29 T 0.07 -253.33 0.00

523 TAPERED (EUROPEAN SECTIONS)

PASS Eq. H1-1b 0.874 68

1.13 C 0.01 -148.73 2.67

_ STAAD SPACE -- PAGE NO. 80

524 TAPERED (EUROPEAN SECTIONS)

PASS Eq. H1-1b 0.877 68

5.19 C 0.01 -148.73 2.67

525 TAPERED (EUROPEAN SECTIONS)

PASS Eq. H1-1b 0.878 68

6.29 C 0.00 -148.73 2.67

526 TAPERED (EUROPEAN SECTIONS)

PASS Eq. H1-1b 0.876 69

4.40 C -0.01 -148.73 2.67

527 TAPERED (JAPANESE SECTIONS)

PASS Eq. H1-1b 0.308 67

1.09 C 0.00 -18.22 1.33

528 TAPERED (EUROPEAN SECTIONS)

PASS Eq. H1-1b 0.875 67

2.78 C 0.01 -148.73 2.67

529 TAPERED (EUROPEAN SECTIONS)

PASS Eq. H1-1b 0.877 69

5.91 C 0.00 -148.73 2.67

530 TAPERED (EUROPEAN SECTIONS)

PASS Eq. H1-1b 0.878 68

6.06 C -0.01 -148.73 2.67

531 TAPERED (EUROPEAN SECTIONS)

PASS Eq. H1-1b 0.876 68

3.46 C -0.01 -148.73 2.67

532 TAPERED (JAPANESE SECTIONS)

PASS Eq. H1-1b 0.980 67

7.94 T -0.03 -253.33 1.50

533 TAPERED (JAPANESE SECTIONS)

PASS Eq. H1-1b 0.870 67

165.41 T -0.21 -1820.32 0.00

534 TAPERED (JAPANESE SECTIONS)

PASS Eq. H1-1b 0.913 67

161.06 T -0.03 -1913.72 0.00

535 TAPERED (JAPANESE SECTIONS)

PASS Eq. H1-1b 0.914 67

160.85 T 0.16 -1913.69 0.00

536 TAPERED (EUROPEAN SECTIONS)

PASS Eq. H1-1b 0.806 67

159.40 T 0.36 -1999.25 0.00

537 TAPERED (EUROPEAN SECTIONS)

PASS Eq. H1-1b 0.723 67

160.16 T -0.45 -1790.85 0.00

538 TAPERED (JAPANESE SECTIONS)

PASS Eq. H1-1b 0.831 67

161.63 T -0.11 -1738.80 0.00

539 TAPERED (JAPANESE SECTIONS)

PASS Eq. H1-1b 0.913 67

161.03 T 0.04 -1913.69 0.00

540 TAPERED (JAPANESE SECTIONS)

PASS Eq. H1-1b 0.870 67

165.34 T 0.22 -1820.33 0.00

541 TAPERED (JAPANESE SECTIONS)

PASS Eq. H1-1b 0.980 67

7.94 T 0.03 -253.33 1.50

542 TAPERED (EUROPEAN SECTIONS)

PASS Eq. H1-1b 0.873 69

0.43 C -0.01 -148.73 2.67

543 TAPERED (EUROPEAN SECTIONS)

PASS Eq. H1-1b 0.874 68

2.31 C 0.01 -148.73 2.67

544 TAPERED (EUROPEAN SECTIONS)

PASS Eq. H1-1b 0.875 68

2.89 C 0.00 -148.73 2.67

_ STAAD SPACE -- PAGE NO. 83

545 TAPERED (EUROPEAN SECTIONS)

PASS Eq. H1-1b 0.874 68

1.99 C 0.00 -148.73 2.67

546 TAPERED (JAPANESE SECTIONS)

PASS Eq. H1-1b 0.308 68

0.52 C 0.00 -18.22 1.33

547 TAPERED (EUROPEAN SECTIONS)

PASS Eq. H1-1b 0.873 68

1.40 C 0.00 -148.73 2.67

548 TAPERED (EUROPEAN SECTIONS)

PASS Eq. H1-1b 0.874 68

2.63 C -0.00 -148.73 2.67

549 TAPERED (EUROPEAN SECTIONS)

PASS Eq. H1-1b 0.875 68

2.68 C -0.01 -148.73 2.67

550 TAPERED (EUROPEAN SECTIONS)

PASS Eq. H1-1b 0.874 69

1.45 C 0.01 -148.73 2.67

551 TAPERED (JAPANESE SECTIONS)

PASS Eq. H1-1b 0.915 67

166.14 T -0.06 -1916.93 0.00

_ STAAD SPACE -- PAGE NO. 84

552 TAPERED (JAPANESE SECTIONS)

PASS Eq. H1-1b 0.973 67

161.17 T -0.01 -2041.47 0.00

553 TAPERED (JAPANESE SECTIONS)

PASS Eq. H1-1b 0.973 67

161.00 T 0.03 -2041.43 0.00

554 TAPERED (EUROPEAN SECTIONS)

PASS Eq. H1-1b 0.934 67

160.19 T 0.15 -2322.76 0.00

555 TAPERED (EUROPEAN SECTIONS)

PASS Eq. H1-1b 0.824 67

161.41 T -0.35 -2044.89 0.00

556 TAPERED (JAPANESE SECTIONS)

PASS Eq. H1-1b 0.864 67

162.17 T 0.21 -1808.24 0.00

557 TAPERED (JAPANESE SECTIONS)

PASS Eq. H1-1b 0.973 67

161.16 T 0.04 -2041.44 0.00

558 TAPERED (JAPANESE SECTIONS)

PASS Eq. H1-1b 0.915 67

166.05 T 0.07 -1916.95 0.00

559 TAPERED (EUROPEAN SECTIONS)

PASS Eq. H1-1b 0.873 69

0.11 C -0.01 -148.73 2.67

560 TAPERED (EUROPEAN SECTIONS)

PASS Eq. H1-1b 0.873 68

1.14 C 0.01 -148.73 2.67

561 TAPERED (EUROPEAN SECTIONS)

PASS Eq. H1-1b 0.874 68

1.58 C 0.00 -148.73 2.67

562 TAPERED (EUROPEAN SECTIONS)

PASS Eq. H1-1b 0.874 68

1.75 C 0.01 -148.68 2.67

563 TAPERED (EUROPEAN SECTIONS)

PASS Eq. H1-1b 0.927 67

0.83 C -0.48 -613.61 0.00

564 TAPERED (EUROPEAN SECTIONS)

PASS Eq. H1-1b 0.873 68

1.12 C 0.00 -148.73 2.67

565 TAPERED (EUROPEAN SECTIONS)

PASS Eq. H1-1b 0.873 68

1.40 C -0.00 -148.73 2.67

566 TAPERED (EUROPEAN SECTIONS)

PASS Eq. H1-1b 0.873 68

1.29 C -0.00 -148.73 2.67

567 TAPERED (EUROPEAN SECTIONS)

PASS Eq. H1-1b 0.873 69

0.56 C 0.02 -148.73 2.67

568 TAPERED (JAPANESE SECTIONS)

PASS Eq. H1-1b 0.495 67

7.94 T 0.03 -127.75 1.50

569 TAPERED (JAPANESE SECTIONS)

PASS Eq. H1-1b 0.915 67

167.10 T -0.05 -1916.94 1.50

570 TAPERED (JAPANESE SECTIONS)

PASS Eq. H1-1b 0.973 67

161.42 T -0.02 -2041.47 1.50

571 TAPERED (JAPANESE SECTIONS)

PASS Eq. H1-1b 0.973 67

161.30 T 0.06 -2041.44 1.50

572 TAPERED (EUROPEAN SECTIONS)

PASS Eq. H1-1b 0.933 67

161.13 T -0.02 -2322.76 1.50

573 TAPERED (EUROPEAN SECTIONS)

PASS Eq. H1-1b 0.824 67

162.87 T 0.44 -2044.89 1.50

574 TAPERED (JAPANESE SECTIONS)

PASS Eq. H1-1b 0.864 67

163.41 T -0.04 -1808.25 1.50

575 TAPERED (JAPANESE SECTIONS)

PASS Eq. H1-1b 0.973 67

161.45 T 0.04 -2041.43 1.50

576 TAPERED (JAPANESE SECTIONS)

PASS Eq. H1-1b 0.915 67

167.00 T 0.06 -1916.95 1.50

577 TAPERED (JAPANESE SECTIONS)

PASS Eq. H1-1b 0.495 67

7.90 T -0.03 -127.75 1.50

578 TAPERED (EUROPEAN SECTIONS)

PASS Eq. H1-1b 0.873 69

0.18 T -0.01 -148.73 2.67

579 TAPERED (EUROPEAN SECTIONS)

PASS Eq. H1-1b 0.873 68

0.35 C 0.01 -148.73 2.67

_ STAAD SPACE -- PAGE NO. 88

580 TAPERED (EUROPEAN SECTIONS)

PASS Eq. H1-1b 0.873 68

0.58 C 0.01 -148.73 2.67

581 TAPERED (EUROPEAN SECTIONS)

PASS Eq. H1-1b 0.403 69

0.56 T 0.01 -38.73 0.80

582 TAPERED (EUROPEAN SECTIONS)

PASS Eq. H1-1b 0.445 68

1.27 C 0.01 -75.65 2.67

583 TAPERED (EUROPEAN SECTIONS)

PASS Eq. H1-1b 0.873 68

0.76 C 0.00 -148.73 2.67

584 TAPERED (EUROPEAN SECTIONS)

PASS Eq. H1-1b 0.873 68

0.84 C 0.00 -148.73 2.67

585 TAPERED (EUROPEAN SECTIONS)

PASS Eq. H1-1b 0.872 68

0.56 C 0.00 -148.73 2.67

586 TAPERED (EUROPEAN SECTIONS)

PASS Eq. H1-1b 0.873 69

0.02 T 0.02 -148.73 2.67

588 TAPERED (JAPANESE SECTIONS)

PASS Eq. H1-1b 0.841 67

168.59 T 0.07 -1758.07 1.50

589 TAPERED (JAPANESE SECTIONS)

PASS Eq. H1-1b 0.913 67

161.89 T -0.06 -1913.72 1.50

590 TAPERED (JAPANESE SECTIONS)

PASS Eq. H1-1b 0.913 67

161.82 T 0.01 -1913.69 1.50

591 TAPERED (EUROPEAN SECTIONS)

PASS Eq. H1-1b 0.855 67

162.11 T -0.02 -2125.43 1.50

592 TAPERED (EUROPEAN SECTIONS)

PASS Eq. H1-1b 0.719 67

164.24 T -0.59 -1778.17 1.50

593 TAPERED (JAPANESE SECTIONS)

PASS Eq. H1-1b 0.776 67

164.33 T -0.05 -1622.20 1.50

594 TAPERED (JAPANESE SECTIONS)

PASS Eq. H1-1b 0.913 67

162.00 T 0.03 -1913.68 1.50

_ STAAD SPACE -- PAGE NO. 90

595 TAPERED (JAPANESE SECTIONS)

PASS Eq. H1-1b 0.841 67

168.47 T -0.08 -1758.08 1.50

596 TAPERED (JAPANESE SECTIONS)

PASS Eq. H1-1b 0.503 67

7.85 T 0.14 -128.83 0.00

597 TAPERED (EUROPEAN SECTIONS)

PASS Eq. H1-1b 0.445 69

0.30 T -0.03 -75.55 2.67

598 TAPERED (EUROPEAN SECTIONS)

PASS Eq. H1-1b 0.873 69

2.09 T 0.01 -148.73 2.67

599 TAPERED (EUROPEAN SECTIONS)

PASS Eq. H1-1b 0.873 69

0.64 T 0.01 -148.73 2.67

601 TAPERED (EUROPEAN SECTIONS)

PASS Eq. H1-1b 0.034 44

4.75 T -0.21 -3.03 4.00

603 TAPERED (EUROPEAN SECTIONS)

PASS Eq. H1-1b 0.873 68

0.60 C 0.00 -148.73 2.67

604 TAPERED (EUROPEAN SECTIONS)

PASS Eq. H1-1b 0.873 69

1.13 T 0.01 -148.73 2.67

607 TAPERED (JAPANESE SECTIONS)

PASS Eq. H1-1b 0.866 67

170.15 T -0.44 -1343.70 1.50

608 TAPERED (JAPANESE SECTIONS)

PASS Eq. H1-1b 0.981 67

162.28 T -0.15 -1530.48 1.50

609 TAPERED (JAPANESE SECTIONS)

PASS Eq. H1-1b 0.981 67

162.17 T -0.06 -1530.44 1.50

610 TAPERED (EUROPEAN SECTIONS)

PASS Eq. H1-1b 0.973 67

163.01 T 0.15 -1671.96 1.50

611 TAPERED (EUROPEAN SECTIONS)

PASS Eq. H1-1b 0.769 67

164.94 T -0.10 -1314.98 1.50

612 TAPERED (JAPANESE SECTIONS)

PASS Eq. H1-1b 0.786 67

164.45 T 0.08 -1220.99 1.50

613 TAPERED (JAPANESE SECTIONS)

PASS Eq. H1-1b 0.981 67

162.52 T 0.16 -1530.43 1.50

614 TAPERED (JAPANESE SECTIONS)

PASS Eq. H1-1b 0.866 67

170.07 T 0.40 -1343.72 1.50

617 TAPERED (EUROPEAN SECTIONS)

PASS Eq. H1-1b 0.873 68

0.50 C 0.01 -148.72 2.67

618 TAPERED (EUROPEAN SECTIONS)

PASS Eq. H1-1b 0.873 67

0.20 T 0.02 -148.72 2.67

619 TAPERED (JAPANESE SECTIONS)

PASS Sec. E1 0.001 130

0.64 C 0.00 0.00 0.00

620 TAPERED (EUROPEAN SECTIONS)

PASS Eq. H1-1b 0.043 44

0.78 C -0.33 -3.02 4.00

622 TAPERED (EUROPEAN SECTIONS)

PASS Eq. H1-1b 0.873 68

0.71 C 0.01 -148.72 2.67

_ STAAD SPACE -- PAGE NO. 93

623 TAPERED (EUROPEAN SECTIONS)

PASS Eq. H1-1b 0.874 68

1.10 C 0.02 -148.72 2.67

624 TAPERED (EUROPEAN SECTIONS)

PASS Eq. H1-1b 0.446 69

1.68 T 0.04 -75.55 2.67

626 TAPERED (JAPANESE SECTIONS)

PASS Eq. H1-1b 0.313 23

8.21 T 0.00 -18.22 1.32

632 TAPERED (JAPANESE SECTIONS)

PASS Eq. H1-1b 0.308 69

0.70 C 0.00 -18.22 1.32

633 TAPERED (JAPANESE SECTIONS)

PASS Eq. H1-1b 0.311 67

3.70 C 0.00 -18.22 1.32

634 TAPERED (JAPANESE SECTIONS)

PASS Eq. H1-1b 0.311 67

3.66 C 0.00 -18.22 1.32

635 TAPERED (JAPANESE SECTIONS)

PASS Eq. H1-1b 0.308 67

1.10 C 0.00 -18.22 1.32

_ STAAD SPACE -- PAGE NO. 94

636 TAPERED (JAPANESE SECTIONS)

PASS Eq. H1-1b 0.308 68

0.53 C 0.00 -18.22 1.32

637 TAPERED (JAPANESE SECTIONS)

PASS Eq. H1-1b 0.811 67

4.82 T 0.09 -255.77 1.50

638 TAPERED (JAPANESE SECTIONS)

PASS Eq. H1-1b 0.736 67

4.39 T 0.32 -230.18 1.50

639 TAPERED (JAPANESE SECTIONS)

PASS Eq. H1-1b 0.738 67

4.10 T 0.37 -230.19 0.00

640 TAPERED (JAPANESE SECTIONS)

PASS Eq. H1-1b 0.924 67

1.70 T -1.37 -281.30 0.00

641 TAPERED (JAPANESE SECTIONS)

PASS Eq. H1-1b 0.935 67

1.77 T 0.75 -289.82 0.00

642 TAPERED (JAPANESE SECTIONS)

PASS Eq. H1-1b 0.926 67

4.39 T 0.36 -289.83 1.50

643 TAPERED (JAPANESE SECTIONS)

PASS Eq. H1-1b 0.811 67

5.05 T 0.09 -255.76 0.00

644 TAPERED (JAPANESE SECTIONS)

PASS Eq. H1-1b 0.925 67

4.64 T 0.35 -289.82 0.00

645 TAPERED (JAPANESE SECTIONS)

PASS Eq. H1-1b 0.935 67

2.10 T 0.73 -289.82 1.50

646 TAPERED (JAPANESE SECTIONS)

PASS Eq. H1-1b 0.923 67

1.98 T -1.32 -281.29 1.50

647 TAPERED (EUROPEAN SECTIONS)

PASS Eq. H1-1b 0.542 67

0.62 C -0.36 -358.70 0.00

648 TAPERED (JAPANESE SECTIONS)

PASS Sec. G1 0.457 68

4.39 T 0.24 -54.86 0.90

649 TAPERED (EUROPEAN SECTIONS)

PASS Eq. H1-1b 0.555 67

0.88 C -0.07 -368.95 1.35

_ STAAD SPACE -- PAGE NO. 96

650 TAPERED (JAPANESE SECTIONS)

PASS Sec. G1 0.457 68

4.90 T 0.00 -54.85 0.90

651 TAPERED (EUROPEAN SECTIONS)

PASS Eq. H1-1b 0.926 67

0.75 C 0.38 -613.60 0.00

652 TAPERED (JAPANESE SECTIONS)

PASS Eq. H1-1b 0.569 68

4.22 T -0.07 -179.11 0.00

653 TAPERED (EUROPEAN SECTIONS)

PASS Eq. H1-1b 0.939 67

0.75 C 0.08 -623.85 1.35

654 TAPERED (JAPANESE SECTIONS)

PASS Eq. H1-1b 0.568 68

4.45 T 0.06 -179.11 0.00

655 TAPERED (JAPANESE SECTIONS)

PASS Sec. G1 0.460 68

4.25 T 0.00 0.00 0.60

656 TAPERED (JAPANESE SECTIONS)

PASS Sec. G1 0.460 68

4.14 T 0.00 0.00 0.60

_ STAAD SPACE -- PAGE NO. 97

657 TAPERED (JAPANESE SECTIONS)

PASS Eq. Sec. D2 0.009 102

6.21 T 0.00 0.00 0.00

658 TAPERED (JAPANESE SECTIONS)

PASS Sec. G1 0.943 23

3.73 T 0.00 0.00 0.56

659 TAPERED (JAPANESE SECTIONS)

PASS Sec. G1 0.943 23

4.07 T 0.00 0.00 0.56

660 TAPERED (EUROPEAN SECTIONS)

PASS Eq. H1-1b 0.688 69

0.30 T 0.00 -145.15 1.35

661 TAPERED (EUROPEAN SECTIONS)

PASS Eq. H1-1b 0.693 45

53.87 T -0.07 25.34 0.00

667 TAPERED (JAPANESE SECTIONS)

PASS Eq. H1-1b 0.025 22

0.14 T 0.00 -0.62 2.25

672 TAPERED (JAPANESE SECTIONS)

PASS Eq. H1-1b 0.148 68

0.09 T 0.00 -8.78 0.00

674 TAPERED (EUROPEAN SECTIONS)

PASS Eq. H1-1b 0.841 130

20.05 C 0.60 99.73 0.00

676 TAPERED (EUROPEAN SECTIONS)

PASS Eq. H1-1b 0.873 68

0.67 C 0.01 -148.73 2.67

679 TAPERED (EUROPEAN SECTIONS)

PASS Eq. H1-1b 0.874 68

1.52 C 0.01 -148.72 2.67

685 TAPERED (JAPANESE SECTIONS)

PASS Eq. H1-1b 0.503 67

7.91 T -0.15 -128.83 0.00

686 TAPERED (EUROPEAN SECTIONS)

PASS Eq. H1-1a 0.461 81

93.65 C -0.00 -14.59 2.72

687 TAPERED (EUROPEAN SECTIONS)

PASS Eq. H1-1a 0.461 83

93.65 C -0.00 14.59 2.72

688 ST TUB1251253.2 (JAPANESE SECTIONS)

PASS Eq. H1-1a 0.274 135

72.27 C -0.00 0.42 0.00

689 PRISMAT (EUROPEAN SECTIONS)

PASS Eq. H1-1a 0.271 135

120.68 C 0.00 -0.30 3.12

690 PRISMAT (EUROPEAN SECTIONS)

PASS Eq. H1-1a 0.238 130

105.54 C 0.00 -0.30 3.12

691 TAPERED (EUROPEAN SECTIONS)

PASS Eq. H1-1b 0.863 135

24.85 T 0.21 105.91 0.00

692 TAPERED (EUROPEAN SECTIONS)

PASS Eq. H1-1b 0.880 126

4.22 C -0.48 107.18 0.00

693 PRISMAT (EUROPEAN SECTIONS)

PASS Eq. H1-1a 0.561 135

262.42 C 0.00 -0.33 3.02

694 PRISMAT (EUROPEAN SECTIONS)

PASS Eq. H1-1a 0.532 130

248.27 C 0.00 -0.33 3.02

695 ST TUB1251253.2 (JAPANESE SECTIONS)

PASS Sec. E1 0.195 134

55.75 C 0.00 0.00 0.00

_ STAAD SPACE -- PAGE NO. 100

696 TAPERED (EUROPEAN SECTIONS)

PASS Eq. H1-1b 0.807 134

1.59 T -0.60 97.40 2.11

697 ST TUB1251253.2 (JAPANESE SECTIONS)

PASS Eq. H1-1a 0.267 127

70.43 C 0.00 0.41 0.00

698 PRISMAT (EUROPEAN SECTIONS)

PASS Eq. H1-1a 0.267 127

118.67 C 0.00 -0.30 3.12

699 PRISMAT (EUROPEAN SECTIONS)

PASS Eq. H1-1a 0.234 134

103.80 C 0.00 -0.30 3.12

700 TAPERED (EUROPEAN SECTIONS)

PASS Eq. H1-1b 0.810 131

36.12 T -0.35 97.52 0.00

701 TAPERED (EUROPEAN SECTIONS)

PASS Eq. H1-1b 0.836 126

29.06 C 0.70 97.41 0.00

702 PRISMAT (EUROPEAN SECTIONS)

PASS Eq. H1-1a 0.538 131

251.27 C 0.00 -0.33 3.02

_ STAAD SPACE -- PAGE NO. 101

703 PRISMAT (EUROPEAN SECTIONS)

PASS Eq. H1-1a 0.506 134

235.97 C 0.00 -0.33 3.02

704 ST TUB1251253.2 (JAPANESE SECTIONS)

PASS Sec. E1 0.199 44

56.80 C 0.00 0.00 0.00

705 TAPERED (EUROPEAN SECTIONS)

PASS Eq. H1-1b 0.882 130

35.17 T 0.36 106.52 2.11

706 ST TUB1251253.2 (JAPANESE SECTIONS)

PASS Eq. H1-1a 0.236 135

61.15 C -0.01 0.42 0.00

707 PRISMAT (EUROPEAN SECTIONS)

PASS Eq. H1-1a 0.249 135

110.28 C 0.00 -0.30 3.12

708 PRISMAT (EUROPEAN SECTIONS)

PASS Eq. H1-1a 0.240 130

106.30 C 0.00 -0.30 3.12

709 TAPERED (EUROPEAN SECTIONS)

PASS Eq. H1-1b 0.869 45

31.07 T 0.20 106.35 0.00

_ STAAD SPACE -- PAGE NO. 102

710 TAPERED (EUROPEAN SECTIONS)

PASS Eq. H1-1b 0.876 134

9.43 C -0.43 106.53 0.00

711 PRISMAT (EUROPEAN SECTIONS)

PASS Eq. H1-1a 0.540 135

252.32 C 0.00 -0.33 3.02

712 PRISMAT (EUROPEAN SECTIONS)

PASS Eq. H1-1a 0.532 130

248.33 C 0.00 -0.33 3.02

713 ST TUB1251253.2 (JAPANESE SECTIONS)

PASS Eq. H1-1a 0.238 134

62.05 C -0.00 0.42 4.00

714 TAPERED (EUROPEAN SECTIONS)

PASS Eq. H1-1b 0.880 134

28.65 T 0.41 106.33 2.11

715 ST TUB1251253.2 (JAPANESE SECTIONS)

PASS Eq. H1-1a 0.222 135

57.39 C -0.00 0.42 0.00

716 PRISMAT (EUROPEAN SECTIONS)

PASS Eq. H1-1a 0.241 131

106.81 C 0.00 -0.30 3.12

717 PRISMAT (EUROPEAN SECTIONS)

PASS Eq. H1-1a 0.249 134

110.65 C 0.00 -0.30 3.12

718 TAPERED (EUROPEAN SECTIONS)

PASS Eq. H1-1b 0.874 45

33.65 T 0.22 106.67 0.00

719 TAPERED (EUROPEAN SECTIONS)

PASS Eq. H1-1b 0.881 134

13.62 C -0.48 106.33 0.00

720 PRISMAT (EUROPEAN SECTIONS)

PASS Eq. H1-1a 0.533 131

249.09 C 0.00 -0.33 3.02

721 PRISMAT (EUROPEAN SECTIONS)

PASS Eq. H1-1a 0.541 134

252.57 C 0.00 -0.33 3.02

722 ST TUB1251253.2 (JAPANESE SECTIONS)

PASS Eq. H1-1a 0.274 134

72.12 C -0.00 0.42 4.00

723 TAPERED (EUROPEAN SECTIONS)

PASS Eq. H1-1b 0.872 134

24.81 T 0.38 105.72 2.11

_ STAAD SPACE -- PAGE NO. 104

724 ST TUB1251253.2 (JAPANESE SECTIONS)

PASS Sec. E1 0.197 131

56.29 C 0.00 0.42 0.00

725 PRISMAT (EUROPEAN SECTIONS)

PASS Eq. H1-1a 0.238 131

105.65 C 0.00 -0.30 3.12

726 PRISMAT (EUROPEAN SECTIONS)

PASS Eq. H1-1a 0.272 134

120.84 C 0.00 -0.30 3.12

727 TAPERED (EUROPEAN SECTIONS)

PASS Eq. H1-1b 0.881 131

39.23 T 0.21 107.32 0.00

728 TAPERED (EUROPEAN SECTIONS)

PASS Eq. H1-1b 0.879 134

18.41 C -0.46 105.72 0.00

729 PRISMAT (EUROPEAN SECTIONS)

PASS Eq. H1-1a 0.532 131

248.56 C 0.00 -0.33 3.02

730 PRISMAT (EUROPEAN SECTIONS)

PASS Eq. H1-1a 0.561 134

262.36 C 0.00 -0.33 3.02

_ STAAD SPACE -- PAGE NO. 105

731 TAPERED (EUROPEAN SECTIONS)

PASS Eq. H1-1b 0.725 130

8.21 C 0.00 90.71 0.00

732 TAPERED (EUROPEAN SECTIONS)

PASS Eq. H1-1b 0.743 45

53.99 T -0.03 90.34 0.00

735 TAPERED (EUROPEAN SECTIONS)

PASS Eq. H1-1b 0.845 127

31.75 C 0.61 98.96 3.78

736 TAPERED (EUROPEAN SECTIONS)

PASS Eq. H1-1b 0.806 135

1.83 T -0.37 98.95 0.00

737 ST TUB1251253.2 (JAPANESE SECTIONS)

PASS Eq. H1-1a 0.224 130

57.68 C 0.01 0.44 4.00

738 TAPERED (EUROPEAN SECTIONS)

PASS Eq. H1-1b 0.875 56

39.52 T -0.05 32.65 0.80

739 ST TUB1251253.2 (JAPANESE SECTIONS)

PASS Eq. H1-1a 0.239 131

62.01 C 0.01 0.44 0.00

_ STAAD SPACE -- PAGE NO. 106

740 PRISMAT (EUROPEAN SECTIONS)

PASS Eq. H1-1a 0.248 131

110.17 C 0.00 -0.30 3.12

741 PRISMAT (EUROPEAN SECTIONS)

PASS Eq. H1-1a 0.238 134

105.46 C 0.00 -0.30 3.12

744 PRISMAT (EUROPEAN SECTIONS)

PASS Eq. H1-1a 0.457 131

213.07 C 0.00 -0.33 3.02

745 PRISMAT (EUROPEAN SECTIONS)

PASS Eq. H1-1a 0.452 134

210.45 C 0.00 -0.33 3.02

746 ST TUB1251253.2 (JAPANESE SECTIONS)

PASS Eq. H1-1a 0.235 130

61.01 C 0.00 0.43 4.00

748 ST TUB1251253.2 (JAPANESE SECTIONS)

PASS Eq. H1-1a 0.222 131

57.25 C 0.00 0.43 0.00

749 PRISMAT (EUROPEAN SECTIONS)

PASS Eq. H1-1a 0.238 135

105.55 C 0.00 -0.30 3.12

_ STAAD SPACE -- PAGE NO. 107

753 PRISMAT (EUROPEAN SECTIONS)

PASS Eq. H1-1a 0.515 135

240.62 C 0.00 -0.33 3.02

755 ST TUB1251253.2 (JAPANESE SECTIONS)

PASS Eq. H1-1a 0.268 126

70.65 C 0.00 0.41 4.00

756 TAPERED (EUROPEAN SECTIONS)

PASS Eq. H1-1b 0.834 130

41.55 T -0.57 98.56 2.11

757 ST TUB1251253.2 (JAPANESE SECTIONS)

PASS Sec. E1 0.194 135

55.60 C -0.00 0.40 0.00

758 PRISMAT (EUROPEAN SECTIONS)

PASS Eq. H1-1a 0.234 135

103.76 C 0.00 -0.30 3.12

759 PRISMAT (EUROPEAN SECTIONS)

PASS Eq. H1-1a 0.267 126

118.84 C 0.00 -0.30 3.12

762 PRISMAT (EUROPEAN SECTIONS)

PASS Eq. H1-1a 0.509 135

237.65 C 0.00 -0.33 3.02

_ STAAD SPACE -- PAGE NO. 108

763 PRISMAT (EUROPEAN SECTIONS)

PASS Eq. H1-1a 0.541 130

252.57 C 0.00 -0.33 3.02

764 TAPERED (EUROPEAN SECTIONS)

PASS Eq. H1-1b 0.828 130

17.27 T -0.51 99.73 2.11

776 ST IPEA200 (EUROPEAN SECTIONS)

PASS Eq. H1-1b 0.287 110

0.48 C 0.02 -16.09 0.00

777 ST IPEA200 (EUROPEAN SECTIONS)

PASS Eq. H1-1b 0.179 117

0.57 C -0.02 -10.05 0.00

778 TAPERED (EUROPEAN SECTIONS)

PASS Sec. G1 0.091 34

0.77 C 0.03 -5.43 0.00

779 ST IPEA200 (EUROPEAN SECTIONS)

PASS Eq. H1-1b 0.179 111

0.57 C 0.02 -10.05 0.00

780 ST IPEA200 (EUROPEAN SECTIONS)

PASS Eq. H1-1b 0.287 116

0.48 C -0.02 -16.09 0.00

_ STAAD SPACE -- PAGE NO. 109

785 ST IPEA200 (EUROPEAN SECTIONS)

PASS Eq. H1-1b 0.287 110

0.48 C 0.02 16.09 0.00

786 ST IPEA200 (EUROPEAN SECTIONS)

PASS Eq. H1-1b 0.179 117

0.57 C -0.02 10.05 0.00

787 TAPERED (EUROPEAN SECTIONS)

PASS Sec. G1 0.091 34

0.77 C 0.03 5.43 0.00

788 ST IPEA200 (EUROPEAN SECTIONS)

PASS Eq. H1-1b 0.179 111

0.57 C 0.02 10.05 0.00

789 ST IPEA200 (EUROPEAN SECTIONS)

PASS Eq. H1-1b 0.287 116

0.48 C -0.02 16.09 0.00

795 PRISMAT (EUROPEAN SECTIONS)

PASS Eq. H1-1a 0.248 130

109.83 C 0.00 -0.30 3.12

796 PRISMAT (EUROPEAN SECTIONS)

PASS Eq. H1-1a 0.523 130

244.46 C 0.00 -0.33 3.02

_ STAAD SPACE -- PAGE NO. 110

797 TAPERED (EUROPEAN SECTIONS)

PASS Eq. H1-1b 0.352 103

18.32 C -10.75 28.81 3.54

798 TAPERED (EUROPEAN SECTIONS)

PASS Eq. H1-1b 0.924 73

214.73 C -0.00 874.70 3.74

799 TAPERED (JAPANESE SECTIONS)

PASS Eq. H1-1b 0.997 73

189.21 C 0.00 747.93 3.69

800 TAPERED (JAPANESE SECTIONS)

PASS Eq. H1-1b 0.997 73

189.21 C -0.00 747.91 3.69

801 TAPERED (JAPANESE SECTIONS)

PASS Eq. H1-1b 0.997 73

189.22 C 0.00 747.92 3.69

802 TAPERED (JAPANESE SECTIONS)

PASS Eq. H1-1b 0.997 73

189.20 C -0.00 747.74 3.69

803 TAPERED (JAPANESE SECTIONS)

PASS Eq. H1-1b 0.997 73

189.20 C 0.00 747.78 3.69

804 TAPERED (JAPANESE SECTIONS)

PASS Eq. H1-1b 0.997 73

189.21 C 0.00 747.92 3.69

805 TAPERED (EUROPEAN SECTIONS)

PASS Eq. H1-1b 0.924 73

214.73 C -0.00 874.69 3.74

806 TAPERED (EUROPEAN SECTIONS)

PASS Eq. H1-1b 0.352 103

18.32 C 10.75 28.80 3.54

807 TAPERED (EUROPEAN SECTIONS)

PASS Eq. H1-1b 0.351 101

18.27 C 10.74 28.66 3.54

808 TAPERED (EUROPEAN SECTIONS)

PASS Eq. H1-1b 0.924 73

214.77 C -0.00 875.17 3.74

809 TAPERED (JAPANESE SECTIONS)

PASS Eq. H1-1b 0.997 73

189.22 C -0.00 747.98 3.69

810 TAPERED (JAPANESE SECTIONS)

PASS Eq. H1-1b 0.997 73

189.21 C 0.00 747.91 3.69

811 TAPERED (JAPANESE SECTIONS)

PASS Eq. H1-1b 0.997 73

189.21 C -0.00 747.82 3.69

812 TAPERED (JAPANESE SECTIONS)

PASS Eq. H1-1b 0.997 73

189.22 C -0.00 748.00 3.69

813 TAPERED (JAPANESE SECTIONS)

PASS Eq. H1-1b 0.997 73

189.22 C -0.00 748.04 3.69

814 TAPERED (JAPANESE SECTIONS)

PASS Eq. H1-1b 0.997 73

189.22 C -0.00 747.99 3.69

815 TAPERED (EUROPEAN SECTIONS)

PASS Eq. H1-1b 0.924 73

214.78 C 0.00 875.18 3.74

816 TAPERED (EUROPEAN SECTIONS)

PASS Eq. H1-1b 0.351 101

18.27 C -10.74 28.67 3.54

817 TAPERED (EUROPEAN SECTIONS)

PASS Eq. H1-1b 0.827 45

33.66 T -0.30 100.17 0.00

963 TAPERED (JAPANESE SECTIONS)

PASS Eq. H1-1b 0.500 67

8.10 T -0.03 -128.82 1.50

966 TAPERED (JAPANESE SECTIONS)

PASS Eq. H1-1b 0.952 69

269.94 C -0.41 -2604.61 4.00

967 TAPERED (JAPANESE SECTIONS)

PASS Eq. H1-1b 0.934 69

248.75 C -0.13 -2562.42 4.00

968 TAPERED (JAPANESE SECTIONS)

PASS Eq. H1-1b 0.967 68

262.61 C 0.03 -2652.35 4.00

969 TAPERED (JAPANESE SECTIONS)

PASS Eq. H1-1b 0.946 69

257.20 C -0.39 -2592.58 4.00

970 TAPERED (JAPANESE SECTIONS)

PASS Eq. H1-1b 0.968 68

254.53 C -0.08 3929.58 0.00

971 TAPERED (JAPANESE SECTIONS)

PASS Eq. H1-1b 0.956 131

253.75 C -0.43 1610.17 0.00

_ STAAD SPACE -- PAGE NO. 114

972 TAPERED (JAPANESE SECTIONS)

PASS Eq. H1-1b 0.983 68

256.97 C -0.06 3990.88 0.00

973 TAPERED (JAPANESE SECTIONS)

PASS Eq. H1-1b 0.981 135

306.26 C -0.10 1640.23 0.00

974 TAPERED (EUROPEAN SECTIONS)

PASS Sec. G1 0.278 125

25.64 C 0.01 62.15 0.00

975 TAPERED (EUROPEAN SECTIONS)

PASS Eq. H1-1a 0.434 73

101.07 C -0.01 -0.00 0.00

976 TAPERED (EUROPEAN SECTIONS)

PASS Sec. G1 0.285 124

25.68 C -0.00 62.12 0.00

977 TAPERED (EUROPEAN SECTIONS)

PASS Eq. H1-2 0.227 73

95.56 C 0.00 -0.00 0.00

978 TAPERED (EUROPEAN SECTIONS)

PASS Eq. H1-2 0.228 73

95.64 C -0.00 -0.00 0.00

_ STAAD SPACE -- PAGE NO. 115

979 ST IPEA200 (EUROPEAN SECTIONS)

PASS Eq. H1-1b 0.301 110

21.74 T -0.00 16.14 0.10

980 ST IPEA200 (EUROPEAN SECTIONS)

PASS Eq. H1-1b 0.191 117

17.18 T 0.00 10.11 0.10

981 TAPERED (EUROPEAN SECTIONS)

PASS Eq. H1-1b 0.030 40

12.63 C 0.00 -5.43 0.00

982 ST IPEA200 (EUROPEAN SECTIONS)

PASS Eq. H1-1b 0.191 111

17.18 T -0.00 10.11 0.10

983 ST IPEA200 (EUROPEAN SECTIONS)

PASS Eq. H1-1b 0.301 116

21.74 T 0.00 16.14 0.10

984 TAPERED (EUROPEAN SECTIONS)

PASS Sec. G1 0.285 124

25.64 C 0.00 61.96 0.00

985 TAPERED (EUROPEAN SECTIONS)

PASS Eq. H1-2 0.228 73

95.63 C -0.00 0.00 0.00

986 TAPERED (EUROPEAN SECTIONS)

PASS Sec. G1 0.278 125

25.60 C -0.01 61.96 0.00

987 TAPERED (EUROPEAN SECTIONS)

PASS Eq. H1-1a 0.434 73

101.07 C -0.02 0.00 0.00

988 TAPERED (EUROPEAN SECTIONS)

PASS Eq. H1-2 0.227 73

95.56 C 0.00 -0.00 0.00

989 ST IPEA200 (EUROPEAN SECTIONS)

PASS Eq. H1-1b 0.301 110

21.74 T -0.00 16.14 0.00

990 ST IPEA200 (EUROPEAN SECTIONS)

PASS Eq. H1-1b 0.191 117

17.18 T 0.00 10.11 0.00

991 TAPERED (EUROPEAN SECTIONS)

PASS Eq. H1-1b 0.030 38

12.63 C 0.00 -5.43 0.10

992 ST IPEA200 (EUROPEAN SECTIONS)

PASS Eq. H1-1b 0.191 111

17.18 T -0.00 10.11 0.00

_ STAAD SPACE -- PAGE NO. 117

993 ST IPEA200 (EUROPEAN SECTIONS)

PASS Eq. H1-1b 0.301 116

21.74 T 0.00 16.14 0.00

996 TAPERED (EUROPEAN SECTIONS)

PASS Eq. H1-1b 0.740 126

40.44 T 0.02 90.72 1.31

998 TAPERED (EUROPEAN SECTIONS)

PASS Sec. G1 0.295 23

1.21 C 0.00 0.00 0.60

999 TAPERED (EUROPEAN SECTIONS)

PASS Eq. H1-1b 0.927 68

1.80 C 0.01 -89.05 3.30

1000 TAPERED (JAPANESE SECTIONS)

PASS Eq. H1-1b 0.234 68

0.09 T -0.00 -11.54 1.00

1002 TAPERED (EUROPEAN SECTIONS)

PASS Eq. H1-1b 0.874 67

0.74 C 0.03 -148.72 2.67

1003 TAPERED (EUROPEAN SECTIONS)

PASS Eq. H1-1b 0.873 68

0.44 C 0.01 -148.73 2.67

1004 TAPERED (EUROPEAN SECTIONS)

PASS Eq. H1-1b 0.873 68

0.59 C 0.01 -148.73 2.67

1005 TAPERED (EUROPEAN SECTIONS)

PASS Eq. H1-1b 0.873 68

0.85 C 0.01 -148.73 2.67

1006 TAPERED (EUROPEAN SECTIONS)

PASS Eq. H1-1b 0.874 69

1.61 C -0.01 -148.73 2.67

1007 TAPERED (EUROPEAN SECTIONS)

PASS Eq. H1-1b 0.876 69

3.49 C -0.02 -148.73 2.67

1008 TAPERED (EUROPEAN SECTIONS)

PASS Eq. H1-1b 0.884 69

9.74 C -0.04 -148.73 2.67

1009 TAPERED (EUROPEAN SECTIONS)

PASS Eq. H1-1b 0.882 68

9.72 C 0.04 -148.73 2.67

1010 TAPERED (EUROPEAN SECTIONS)

PASS Eq. H1-1b 0.876 68

3.46 C 0.01 -148.73 2.67

1011 TAPERED (EUROPEAN SECTIONS)

PASS Eq. H1-1b 0.874 69

1.46 C -0.01 -148.73 2.67

1012 TAPERED (EUROPEAN SECTIONS)

PASS Eq. H1-1b 0.874 69

0.55 C -0.02 -148.73 2.67

1013 TAPERED (EUROPEAN SECTIONS)

PASS Eq. H1-1b 0.874 69

0.06 T -0.02 -148.73 2.67

1014 TAPERED (EUROPEAN SECTIONS)

PASS Eq. H1-1b 0.447 69

1.69 T -0.04 -75.55 2.67

1015 TAPERED (EUROPEAN SECTIONS)

PASS Eq. H1-1b 0.874 69

1.69 C 0.01 -148.72 2.67

1016 TAPERED (EUROPEAN SECTIONS)

PASS Eq. H1-1b 0.873 69

1.02 C 0.01 -148.73 2.67

1017 TAPERED (EUROPEAN SECTIONS)

PASS Eq. H1-1b 0.873 69

1.05 C 0.00 -148.73 2.67

_ STAAD SPACE -- PAGE NO. 120

1018 TAPERED (EUROPEAN SECTIONS)

PASS Eq. H1-1b 0.873 69

1.47 C -0.00 -148.73 2.67

1019 TAPERED (EUROPEAN SECTIONS)

PASS Eq. H1-1b 0.875 69

2.71 C -0.00 -148.73 2.67

1020 TAPERED (EUROPEAN SECTIONS)

PASS Eq. H1-1b 0.878 69

5.98 C -0.01 -148.73 2.67

1021 TAPERED (EUROPEAN SECTIONS)

PASS Eq. H1-1b 0.885 69

13.28 C -0.02 -148.72 2.67

1022 TAPERED (EUROPEAN SECTIONS)

PASS Eq. H1-1b 0.885 68

13.32 C 0.02 -148.72 2.67

1023 TAPERED (EUROPEAN SECTIONS)

PASS Eq. H1-1b 0.878 68

6.02 C 0.01 -148.73 2.67

1024 TAPERED (EUROPEAN SECTIONS)

PASS Eq. H1-1b 0.875 68

2.74 C 0.00 -148.73 2.67

_ STAAD SPACE -- PAGE NO. 121

1025 TAPERED (EUROPEAN SECTIONS)

PASS Eq. H1-1b 0.873 68

1.37 C 0.00 -148.73 2.67

1026 TAPERED (EUROPEAN SECTIONS)

PASS Eq. H1-1b 0.872 68

0.47 C -0.00 -148.73 2.67

1027 TAPERED (EUROPEAN SECTIONS)

PASS Eq. H1-1b 0.873 69

1.37 T -0.01 -148.73 2.67

1028 TAPERED (EUROPEAN SECTIONS)

PASS Eq. H1-1b 0.874 68

0.93 C -0.02 -148.72 2.67

1029 TAPERED (EUROPEAN SECTIONS)

PASS Eq. H1-1b 0.873 69

1.26 C 0.01 -148.72 2.67

1030 TAPERED (EUROPEAN SECTIONS)

PASS Eq. H1-1b 0.873 69

1.23 C 0.00 -148.73 2.67

1031 TAPERED (EUROPEAN SECTIONS)

PASS Eq. H1-1b 0.873 69

1.30 C 0.00 -148.73 2.67

_ STAAD SPACE -- PAGE NO. 122

1032 TAPERED (EUROPEAN SECTIONS)

PASS Eq. H1-1b 0.873 69

1.61 C -0.00 -148.73 2.67

1033 TAPERED (EUROPEAN SECTIONS)

PASS Eq. H1-1b 0.874 69

2.65 C 0.00 -148.73 2.67

1034 TAPERED (EUROPEAN SECTIONS)

PASS Eq. H1-1b 0.877 68

5.79 C 0.01 -148.73 2.67

1035 TAPERED (EUROPEAN SECTIONS)

PASS Eq. H1-1b 0.885 68

13.72 C 0.01 -148.72 2.67

1036 TAPERED (EUROPEAN SECTIONS)

PASS Eq. H1-1b 0.885 69

13.77 C -0.01 -148.72 2.67

1037 TAPERED (EUROPEAN SECTIONS)

PASS Eq. H1-1b 0.877 69

5.83 C -0.00 -148.73 2.67

1038 TAPERED (EUROPEAN SECTIONS)

PASS Eq. H1-1b 0.874 68

2.76 C -0.00 -148.73 2.67

_ STAAD SPACE -- PAGE NO. 123

1039 TAPERED (EUROPEAN SECTIONS)

PASS Eq. H1-1b 0.874 68

1.70 C -0.00 -148.73 2.67

1040 TAPERED (EUROPEAN SECTIONS)

PASS Eq. H1-1b 0.873 68

0.67 C -0.00 -148.73 2.67

1041 TAPERED (EUROPEAN SECTIONS)

PASS Eq. H1-1b 0.872 69

0.43 T -0.00 -148.73 2.67

1042 TAPERED (EUROPEAN SECTIONS)

PASS Eq. H1-1b 0.873 69

0.21 T -0.01 -148.72 2.67

1043 TAPERED (EUROPEAN SECTIONS)

PASS Eq. H1-1b 0.874 69

1.87 C 0.01 -148.72 2.67

1044 TAPERED (EUROPEAN SECTIONS)

PASS Eq. H1-1b 0.873 69

1.32 C 0.00 -148.73 2.67

1045 TAPERED (EUROPEAN SECTIONS)

PASS Eq. H1-1b 0.873 69

1.18 C 0.00 -148.73 2.67

1046 TAPERED (EUROPEAN SECTIONS)

PASS Eq. H1-1b 0.873 69

1.30 C 0.00 -148.73 2.67

1047 TAPERED (EUROPEAN SECTIONS)

PASS Eq. H1-1b 0.873 69

1.41 C 0.00 -148.73 2.67

1048 TAPERED (EUROPEAN SECTIONS)

PASS Eq. H1-1b 0.875 67

2.49 C 0.01 -148.73 2.67

1049 TAPERED (EUROPEAN SECTIONS)

PASS Eq. H1-1b 0.883 68

10.12 C 0.04 -148.73 2.67

1050 TAPERED (EUROPEAN SECTIONS)

PASS Eq. H1-1b 0.884 67

10.16 C -0.04 -148.73 2.67

1051 TAPERED (EUROPEAN SECTIONS)

PASS Eq. H1-1b 0.876 67

2.58 C -0.02 -148.73 2.67

1052 TAPERED (EUROPEAN SECTIONS)

PASS Eq. H1-1b 0.874 68

1.20 C -0.01 -148.73 2.67

_ STAAD SPACE -- PAGE NO. 125

1053 TAPERED (EUROPEAN SECTIONS)

PASS Eq. H1-1b 0.874 68

1.45 C -0.01 -148.68 2.67

1054 TAPERED (EUROPEAN SECTIONS)

PASS Eq. H1-1b 0.874 69

1.52 C 0.02 -148.72 2.67

1055 TAPERED (EUROPEAN SECTIONS)

PASS Eq. H1-1b 0.874 69

1.52 C 0.01 -148.73 2.67

1056 TAPERED (EUROPEAN SECTIONS)

PASS Eq. H1-1b 0.874 69

1.67 C 0.01 -148.73 2.67

1057 TAPERED (EUROPEAN SECTIONS)

PASS Eq. H1-1b 0.874 69

1.62 C 0.02 -148.72 2.67

1058 TAPERED (EUROPEAN SECTIONS)

PASS Eq. H1-1b 0.446 68

1.09 C -0.02 -75.65 2.67

1059 TAPERED (EUROPEAN SECTIONS)

PASS Eq. H1-1b 0.039 130

2.91 C -0.26 -3.03 4.00

_ STAAD SPACE -- PAGE NO. 126

1060 TAPERED (EUROPEAN SECTIONS)

PASS Eq. H1-1b 0.054 130

7.98 C -0.38 -3.02 4.00

1061 TAPERED (EUROPEAN SECTIONS)

PASS Eq. H1-1b 0.874 69

1.83 C 0.01 -148.72 2.67

1062 TAPERED (EUROPEAN SECTIONS)

PASS Eq. H1-1b 0.874 69

1.32 C 0.01 -148.73 2.67

1063 TAPERED (EUROPEAN SECTIONS)

PASS Eq. H1-1b 0.873 69

1.32 C 0.01 -148.73 2.67

1064 TAPERED (EUROPEAN SECTIONS)

PASS Eq. H1-1b 0.873 69

1.50 C 0.00 -148.73 2.67

1065 TAPERED (EUROPEAN SECTIONS)

PASS Eq. H1-1b 0.874 69

2.15 C -0.00 -148.73 2.67

1066 TAPERED (EUROPEAN SECTIONS)

PASS Eq. H1-1b 0.877 68

4.47 C -0.01 -148.73 2.67

_ STAAD SPACE -- PAGE NO. 127

1067 TAPERED (EUROPEAN SECTIONS)

PASS Eq. H1-1b 0.886 68

13.19 C -0.03 -148.73 2.67

1068 TAPERED (EUROPEAN SECTIONS)

PASS Eq. H1-1b 0.885 69

13.23 C 0.03 -148.73 2.67

1069 TAPERED (EUROPEAN SECTIONS)

PASS Eq. H1-1b 0.877 68

4.69 C 0.01 -148.73 2.67

1070 TAPERED (EUROPEAN SECTIONS)

PASS Eq. H1-1b 0.874 68

2.15 C 0.00 -148.73 2.67

1071 TAPERED (EUROPEAN SECTIONS)

PASS Eq. H1-1b 0.873 68

1.31 C -0.00 -148.73 2.67

1072 TAPERED (EUROPEAN SECTIONS)

PASS Eq. H1-1b 0.873 68

0.80 C -0.01 -148.73 2.67

1073 TAPERED (EUROPEAN SECTIONS)

PASS Eq. H1-1b 0.873 68

0.70 C -0.01 -148.73 2.67

_ STAAD SPACE -- PAGE NO. 128

1074 TAPERED (EUROPEAN SECTIONS)

PASS Eq. H1-1b 0.874 68

1.69 C -0.01 -148.72 2.67

1075 TAPERED (EUROPEAN SECTIONS)

PASS Eq. H1-1b 0.874 69

1.23 C 0.01 -148.72 2.67

1076 TAPERED (EUROPEAN SECTIONS)

PASS Eq. H1-1b 0.873 69

1.16 C 0.01 -148.73 2.67

1077 TAPERED (EUROPEAN SECTIONS)

PASS Eq. H1-1b 0.873 69

1.27 C 0.00 -148.73 2.67

1078 TAPERED (EUROPEAN SECTIONS)

PASS Eq. H1-1b 0.874 69

1.63 C 0.00 -148.73 2.67

1079 TAPERED (EUROPEAN SECTIONS)

PASS Eq. H1-1b 0.875 69

2.85 C 0.00 -148.73 2.67

1080 TAPERED (EUROPEAN SECTIONS)

PASS Eq. H1-1b 0.878 68

6.25 C -0.00 -148.73 2.67

1081 TAPERED (EUROPEAN SECTIONS)

PASS Eq. H1-1b 0.885 68

13.96 C -0.00 -148.72 2.67

1082 TAPERED (EUROPEAN SECTIONS)

PASS Eq. H1-1b 0.885 69

13.98 C 0.00 -148.72 2.67

1083 TAPERED (EUROPEAN SECTIONS)

PASS Eq. H1-1b 0.878 68

6.35 C -0.00 -148.73 2.67

1084 TAPERED (EUROPEAN SECTIONS)

PASS Eq. H1-1b 0.875 68

2.81 C -0.00 -148.73 2.67

1085 TAPERED (EUROPEAN SECTIONS)

PASS Eq. H1-1b 0.874 68

1.41 C -0.00 -148.73 2.67

1086 TAPERED (EUROPEAN SECTIONS)

PASS Eq. H1-1b 0.873 68

0.75 C -0.01 -148.73 2.67

1087 TAPERED (EUROPEAN SECTIONS)

PASS Eq. H1-1b 0.873 68

0.39 C -0.01 -148.73 2.67

_ STAAD SPACE -- PAGE NO. 130

1088 TAPERED (EUROPEAN SECTIONS)

PASS Eq. H1-1b 0.873 68

0.96 C -0.01 -148.72 2.67

1089 TAPERED (EUROPEAN SECTIONS)

PASS Eq. H1-1b 0.874 69

1.61 C 0.01 -148.72 2.67

1090 TAPERED (EUROPEAN SECTIONS)

PASS Eq. H1-1b 0.873 69

0.83 C 0.01 -148.73 2.67

1091 TAPERED (EUROPEAN SECTIONS)

PASS Eq. H1-1b 0.873 69

0.92 C 0.01 -148.73 2.67

1092 TAPERED (EUROPEAN SECTIONS)

PASS Eq. H1-1b 0.873 69

1.26 C 0.01 -148.73 2.67

1093 TAPERED (EUROPEAN SECTIONS)

PASS Eq. H1-1b 0.874 69

2.32 C 0.01 -148.73 2.67

1094 TAPERED (EUROPEAN SECTIONS)

PASS Eq. H1-1b 0.877 69

5.22 C 0.01 -148.73 2.67

1095 TAPERED (EUROPEAN SECTIONS)

PASS Eq. H1-1b 0.884 69

12.56 C 0.02 -148.72 2.67

1096 TAPERED (EUROPEAN SECTIONS)

PASS Eq. H1-1b 0.885 68

12.56 C -0.02 -148.72 2.67

1097 TAPERED (EUROPEAN SECTIONS)

PASS Eq. H1-1b 0.878 68

5.22 C -0.01 -148.73 2.67

1098 TAPERED (EUROPEAN SECTIONS)

PASS Eq. H1-1b 0.875 68

2.27 C -0.01 -148.73 2.67

1099 TAPERED (EUROPEAN SECTIONS)

PASS Eq. H1-1b 0.874 68

1.10 C -0.01 -148.73 2.67

1100 TAPERED (EUROPEAN SECTIONS)

PASS Eq. H1-1b 0.873 68

0.42 C -0.01 -148.73 2.67

1101 TAPERED (EUROPEAN SECTIONS)

PASS Eq. H1-1b 0.873 69

2.01 T -0.01 -148.73 2.67

_ STAAD SPACE -- PAGE NO. 132

1102 TAPERED (EUROPEAN SECTIONS)

PASS Eq. H1-1b 0.873 68

0.73 C -0.01 -148.72 2.67

1103 TAPERED (EUROPEAN SECTIONS)

PASS Eq. H1-1b 0.873 68

0.02 T -0.02 -148.72 2.67

1104 TAPERED (EUROPEAN SECTIONS)

PASS Eq. H1-1b 0.873 68

0.07 C -0.01 -148.73 2.67

1105 TAPERED (EUROPEAN SECTIONS)

PASS Eq. H1-1b 0.873 68

0.14 C -0.01 -148.73 2.67

1106 TAPERED (EUROPEAN SECTIONS)

PASS Eq. H1-1b 0.873 68

0.24 C -0.01 -148.73 2.67

1107 TAPERED (EUROPEAN SECTIONS)

PASS Eq. H1-1b 0.873 69

0.51 C 0.01 -148.73 2.67

1108 TAPERED (EUROPEAN SECTIONS)

PASS Eq. H1-1b 0.874 69

1.17 C 0.02 -148.73 2.67

1109 TAPERED (EUROPEAN SECTIONS)

PASS Eq. H1-1b 0.878 69

4.33 C 0.04 -148.73 2.67

1110 TAPERED (EUROPEAN SECTIONS)

PASS Eq. H1-1b 0.879 68

4.31 C -0.04 -148.73 2.67

1111 TAPERED (EUROPEAN SECTIONS)

PASS Eq. H1-1b 0.874 68

1.13 C -0.01 -148.73 2.67

1112 TAPERED (EUROPEAN SECTIONS)

PASS Eq. H1-1b 0.873 68

0.47 C -0.00 -148.73 2.67

1113 TAPERED (EUROPEAN SECTIONS)

PASS Eq. H1-1b 0.873 69

0.13 C 0.01 -148.73 2.67

1114 TAPERED (EUROPEAN SECTIONS)

PASS Eq. H1-1b 0.873 69

0.16 T 0.01 -148.73 2.67

1115 TAPERED (EUROPEAN SECTIONS)

PASS Eq. H1-1b 0.444 69

0.29 T 0.03 -75.55 2.67

_ STAAD SPACE -- PAGE NO. 134

1284. STEEL MEMBER TAKE OFF LIST 1 TO 9 16 TO 19 21 TO 24 31 TO 39 46 TO 49 -

_ STAAD SPACE -- PAGE NO. 135

_STEEL TAKE OFF _

_

STEEL TAKE-OFF

PROFILE LENGTH(METE) WEIGHT(KN)

_

1285. 51 TO 54 61 TO 69 76 TO 84 91 TO 94 96 TO 99 106 TO 114 121 TO 124 -

1286. 126 TO 129 136 TO 144 151 TO 160 167 168 178 186 TO 200 202 204 206 208 210 -

1287. 212 214 217 TO 222 224 TO 226 228 TO 230 232 TO 236 238 240 242 244 246 248 -

1288. 250 253 254 256 258 260 262 264 266 268 271 TO 276 278 TO 280 282 TO 284 -

1289. 286 TO 290 292 294 296 298 300 302 304 307 TO 312 345 TO 347 349 351 353 -

1290. 354 356 358 360 362 TO 586 588 TO 599 601 603 604 607 TO 614 617 TO 620 622 -

1291. 623 TO 624 626 632 TO 661 667 672 674 676 679 685 TO 732 735 TO 741 -

1292. 744 TO 746 748 749 753 755 TO 759 762 TO 764 776 TO 780 785 TO 789 -

1293. 795 TO 817 963 966 TO 978 984 TO 988 996 998 TO 1000 1002 TO 1115

ISECT: TAPERED	1	24.00	16.391
ISECT: TAPERED	2	46.47	9.776
ISECT: TAPERED	5	9.45	17.062
ISECT: TAPERED	7	48.00	21.478
ISECT: TAPERED	16	96.00	98.722
ISECT: TAPERED	17	10.42	8.015
ISECT: TAPERED	22	36.00	39.564
ISECT: TAPERED	32	31.26	22.327
ISECT: TAPERED	35	18.90	31.898
ISECT: TAPERED	67	12.00	14.036
ISECT: TAPERED	151	16.00	23.926

ISECT: TAPERED	152	32.00	70.966
ISECT: TAPERED	153	14.80	41.649
ISECT: TAPERED	155	44.30	7.755
ST TUB1251253.2		192.00	23.105
ISECT: TAPERED	188	40.18	10.661
ISECT: TAPERED	200	48.06	24.147
ISECT: TAPERED	218	48.06	21.884
ISECT: TAPERED	236	12.02	5.801
ISECT: TAPERED	238	36.05	16.413
ISECT: TAPERED	345	88.00	20.586
ISECT: TAPERED	346	64.00	16.479
ISECT: TAPERED	364	36.00	45.216
ISECT: TAPERED	365	912.00	241.265
ISECT: TAPERED	370	12.00	15.920
ISECT: TAPERED	383	72.00	122.083
ISECT: TAPERED	389	24.00	46.346
ISECT: TAPERED	451	16.00	12.962
ISECT: TAPERED	637	21.00	9.726
ISECT: TAPERED	660	2.70	1.070
ISECT: TAPERED	686	12.98	5.706
ST IPEA200		10.60	1.955
ISECT: TAPERED	797	14.94	7.975
ISECT: TAPERED	798	14.94	13.722
ISECT: TAPERED	799	44.22	35.407
PRISMATIC STEEL		168.47	34.636

TOTAL = 1156.630

TOTAL VOLUME OF PRISMATIC STEEL SECTIONS = 0.44 CUBIC METE

_ STAAD SPACE -- PAGE NO. 136

–

MEMBER	PROFILE	LENGTH (METE)	WEIGHT (KN)
1	TAPERED	4.72	3.227
2	TAPERED	2.60	0.548
3	TAPERED	4.72	3.227
4	TAPERED	2.60	0.548
5	TAPERED	4.72	8.531
6	TAPERED	1.28	0.871
7	TAPERED	1.50	0.671
8	TAPERED	1.28	0.871
9	TAPERED	1.50	0.671
16	TAPERED	4.72	4.859
17	TAPERED	2.60	2.004
18	TAPERED	4.72	4.859
19	TAPERED	2.60	2.004
21	TAPERED	1.28	1.311
22	TAPERED	1.50	1.648
23	TAPERED	1.28	1.311
24	TAPERED	1.50	1.648
31	TAPERED	4.72	4.859
32	TAPERED	2.60	1.861
33	TAPERED	4.72	4.859
34	TAPERED	2.60	1.861
35	TAPERED	4.72	7.975
36	TAPERED	1.28	1.311

37	TAPERED	1.50	1.648
38	TAPERED	1.28	1.311
39	TAPERED	1.50	1.648
46	TAPERED	4.72	4.859
47	TAPERED	2.60	1.861
48	TAPERED	4.72	4.859
49	TAPERED	2.60	1.861
51	TAPERED	1.28	1.311
52	TAPERED	1.50	1.648
53	TAPERED	1.28	1.311
54	TAPERED	1.50	1.648
61	TAPERED	4.72	4.859
62	TAPERED	2.60	1.861
63	TAPERED	4.72	4.859
64	TAPERED	2.60	1.861
65	TAPERED	4.72	7.975
66	TAPERED	1.28	1.311
67	TAPERED	1.50	1.754
68	TAPERED	1.28	1.311
69	TAPERED	1.50	1.754
76	TAPERED	4.72	4.859
77	TAPERED	2.60	1.861
78	TAPERED	4.72	4.859
79	TAPERED	2.60	1.861
80	TAPERED	4.72	7.975
81	TAPERED	1.28	1.311
82	TAPERED	1.50	1.754

83	TAPERED	1.28	1.311

84	TAPERED	1.50	1.754
91	TAPERED	4.72	4.859
92	TAPERED	2.60	1.861
93	TAPERED	4.72	4.859
94	TAPERED	2.60	1.861
96	TAPERED	1.28	1.311
97	TAPERED	1.50	1.648
98	TAPERED	1.28	1.311
99	TAPERED	1.50	1.648
106	TAPERED	4.72	4.859
107	TAPERED	2.60	1.861
108	TAPERED	4.72	4.859
109	TAPERED	2.60	1.861
110	TAPERED	4.72	7.975
111	TAPERED	1.28	1.311
112	TAPERED	1.50	1.648
113	TAPERED	1.28	1.311
114	TAPERED	1.50	1.648
121	TAPERED	4.72	4.859
122	TAPERED	2.60	2.004
123	TAPERED	4.72	4.859
124	TAPERED	2.60	2.004
126	TAPERED	1.28	1.311
127	TAPERED	1.50	1.648
128	TAPERED	1.28	1.311
129	TAPERED	1.50	1.648
136	TAPERED	4.72	3.227
137	TAPERED	2.60	0.548
138	TAPERED	4.72	3.227
139	TAPERED	2.60	0.548

140	TAPERED	4.72	8.531
141	TAPERED	1.28	0.871
142	TAPERED	1.50	0.671
143	TAPERED	1.28	0.871
144	TAPERED	3.00	1.342
151	TAPERED	4.00	5.981
152	TAPERED	4.00	8.870
153	TAPERED	3.70	10.412
154	TAPERED	4.00	8.871
155	TAPERED	2.65	0.464
156	TAPERED	4.00	5.981
157	TAPERED	4.00	8.870
158	TAPERED	3.70	10.412
159	TAPERED	4.00	8.871
160	ST TUB1251253.2	8.00	0.963
167	ST TUB1251253.2	4.00	0.481
168	ST TUB1251253.2	8.00	0.963
178	ST TUB1251253.2	8.00	0.963
186	ST TUB1251253.2	8.00	0.963
187	TAPERED	1.50	0.671
188	TAPERED	4.72	1.254
189	TAPERED	1.50	0.671
190	TAPERED	4.72	1.254
191	TAPERED	3.00	0.632
192	TAPERED	5.12	1.358

_ STAAD SPACE -- PAGE NO. 138

193	TAPERED	3.00	0.632
194	TAPERED	5.12	1.358
195	TAPERED	3.00	0.632

196	TAPERED	3.00	0.632
197	TAPERED	3.00	0.632
198	TAPERED	3.00	0.632
199	TAPERED	3.00	0.632
200	TAPERED	3.00	1.509
202	TAPERED	3.00	1.509
204	TAPERED	3.00	1.509
206	TAPERED	3.00	1.509
208	TAPERED	3.00	1.509
210	TAPERED	3.00	1.509
212	TAPERED	3.00	1.509
214	TAPERED	3.00	1.509
217	TAPERED	3.00	0.632
218	TAPERED	3.00	1.368
219	ST TUB1251253.2	8.00	0.963
220	TAPERED	3.00	1.368
221	ST TUB1251253.2	8.00	0.963
222	TAPERED	3.00	1.368
224	TAPERED	3.00	1.368
225	ST TUB1251253.2	8.00	0.963
226	TAPERED	3.00	1.368
228	TAPERED	3.00	1.368
229	ST TUB1251253.2	8.00	0.963
230	TAPERED	3.00	1.368
232	TAPERED	3.00	1.368
233	ST TUB1251253.2	8.00	0.963
234	ST TUB1251253.2	8.00	0.963
235	TAPERED	3.00	0.632
236	TAPERED	3.00	1.450
238	TAPERED	3.00	1.368

240	TAPERED	3.00	1.368
242	TAPERED	3.00	1.368
244	TAPERED	3.00	1.368
246	TAPERED	3.00	1.368
248	TAPERED	3.00	1.368
250	TAPERED	3.00	1.450
253	TAPERED	3.00	0.632
254	TAPERED	3.00	1.509
256	TAPERED	3.00	1.509
258	TAPERED	3.00	1.509
260	TAPERED	3.00	1.509
262	TAPERED	3.00	1.509
264	TAPERED	3.00	1.509
266	TAPERED	3.00	1.509
268	TAPERED	3.00	1.509
271	TAPERED	3.00	0.632
272	TAPERED	3.00	1.368
273	ST TUB1251253.2	8.00	0.963
274	TAPERED	3.00	1.368
275	ST TUB1251253.2	8.00	0.963
276	TAPERED	3.00	1.368
278	TAPERED	3.00	1.368
279	ST TUB1251253.2	8.00	0.963

_ STAAD SPACE -- PAGE NO. 139

280	TAPERED	3.00	1.368
282	TAPERED	3.00	1.368
283	ST TUB1251253.2	8.00	0.963
284	TAPERED	3.00	1.368
286	TAPERED	3.00	1.368

287	ST TUB1251253.2	8.00	0.963
288	ST TUB1251253.2	8.00	0.963
289	TAPERED	3.00	0.632
290	TAPERED	3.00	1.450
292	TAPERED	3.00	1.368
294	TAPERED	3.00	1.368
296	TAPERED	3.00	1.368
298	TAPERED	3.00	1.368
300	TAPERED	3.00	1.368
302	TAPERED	3.00	1.368
304	TAPERED	3.00	1.450
307	TAPERED	1.50	0.671
308	TAPERED	4.72	1.254
309	TAPERED	1.50	0.671
310	TAPERED	4.72	1.254
311	TAPERED	5.12	1.358
312	TAPERED	5.12	1.358
345	TAPERED	8.00	1.871
346	TAPERED	2.11	0.544
347	TAPERED	8.00	1.871
349	TAPERED	8.00	1.871
351	TAPERED	8.00	1.871
353	TAPERED	8.00	1.871
354	TAPERED	8.00	1.871
356	TAPERED	8.00	1.871
358	TAPERED	8.00	1.871
360	TAPERED	8.00	1.871
362	TAPERED	8.00	1.871
363	TAPERED	1.50	0.671
364	TAPERED	1.50	1.884

365	TAPERED	4.00	1.058
366	TAPERED	1.50	1.884
367	TAPERED	4.00	1.058
368	TAPERED	1.50	1.884
369	TAPERED	4.00	1.058
370	TAPERED	1.50	1.990
371	TAPERED	4.00	1.058
372	TAPERED	1.50	1.990
373	TAPERED	4.00	1.058
374	TAPERED	1.50	1.884
375	TAPERED	4.00	1.058
376	TAPERED	1.50	1.884
377	TAPERED	4.00	1.058
378	TAPERED	1.50	1.884
379	TAPERED	4.00	1.058
380	TAPERED	1.50	0.671
381	TAPERED	4.00	1.058
382	TAPERED	1.50	0.671
383	TAPERED	1.50	2.543
384	TAPERED	4.00	1.058
385	TAPERED	1.50	2.543

_ STAAD SPACE -- PAGE NO. 140

386	TAPERED	4.00	1.058
387	TAPERED	1.50	2.543
388	TAPERED	4.00	1.058
389	TAPERED	1.50	2.897
390	TAPERED	4.00	1.058
391	TAPERED	1.50	2.897
392	TAPERED	4.00	1.058

393	TAPERED	1.50	2.543
394	TAPERED	4.00	1.058
395	TAPERED	1.50	2.543
396	TAPERED	4.00	1.058
397	TAPERED	1.50	2.543
398	TAPERED	4.00	1.058
399	TAPERED	1.50	0.671
400	TAPERED	4.00	1.058
401	TAPERED	1.50	0.671
402	TAPERED	1.50	2.543
403	TAPERED	4.00	1.058
404	TAPERED	1.50	2.543
405	TAPERED	4.00	1.058
406	TAPERED	1.50	2.543
407	TAPERED	4.00	1.058
408	TAPERED	1.50	2.897
409	TAPERED	4.00	1.058
410	TAPERED	1.50	2.897
411	TAPERED	4.00	1.058
412	TAPERED	1.50	2.543
413	TAPERED	4.00	1.058
414	TAPERED	1.50	2.543
415	TAPERED	4.00	1.058
416	TAPERED	1.50	2.543
417	TAPERED	4.00	1.058
418	TAPERED	1.50	0.671
419	TAPERED	4.00	1.058
420	TAPERED	1.50	2.543
421	TAPERED	4.00	1.058
422	TAPERED	1.50	2.543

423	TAPERED	4.00	1.058
424	TAPERED	1.50	2.543
425	TAPERED	4.00	1.058
426	TAPERED	1.50	2.897
427	TAPERED	4.00	1.058
428	TAPERED	1.50	2.897
429	TAPERED	4.00	1.058
430	TAPERED	1.50	2.543
431	TAPERED	4.00	1.058
432	TAPERED	1.50	2.543
433	TAPERED	4.00	1.058
434	TAPERED	1.50	2.543
435	TAPERED	4.00	1.058
436	TAPERED	4.00	1.058
437	TAPERED	1.50	0.671
438	TAPERED	1.50	0.671
439	TAPERED	1.50	2.543
440	TAPERED	1.50	2.543
441	TAPERED	1.50	2.543

_ STAAD SPACE -- PAGE NO. 141

442	TAPERED	1.50	2.897
443	TAPERED	1.50	2.897
444	TAPERED	1.50	2.543
445	TAPERED	1.50	2.543
446	TAPERED	1.50	2.543
447	TAPERED	4.00	1.058
448	TAPERED	4.00	1.058
449	TAPERED	4.00	1.058
450	TAPERED	4.00	1.058

451	TAPERED	2.65	2.147
452	TAPERED	4.00	1.058
453	TAPERED	4.00	1.058
454	TAPERED	4.00	1.058
455	TAPERED	4.00	1.058
456	TAPERED	1.50	0.671
457	TAPERED	1.50	0.671
458	TAPERED	1.50	1.884
459	TAPERED	1.50	1.884
460	TAPERED	1.50	1.884
461	TAPERED	1.50	1.990
462	TAPERED	1.50	1.990
463	TAPERED	1.50	1.884
464	TAPERED	1.50	1.884
465	TAPERED	1.50	1.884
466	TAPERED	4.00	1.058
467	TAPERED	4.00	1.058
468	TAPERED	4.00	1.058
469	TAPERED	4.00	1.058
470	TAPERED	2.65	0.464
471	TAPERED	4.00	1.058
472	TAPERED	4.00	1.058
473	TAPERED	4.00	1.058
474	TAPERED	4.00	1.058
475	TAPERED	1.50	0.671
476	TAPERED	1.50	0.671
477	TAPERED	1.50	1.648
478	TAPERED	1.50	1.648
479	TAPERED	1.50	1.648
480	TAPERED	1.50	1.754

481	TAPERED	1.50	1.754
482	TAPERED	1.50	1.648
483	TAPERED	1.50	1.648
484	TAPERED	1.50	1.648
485	TAPERED	4.00	1.058
486	TAPERED	4.00	1.058
487	TAPERED	4.00	1.058
488	TAPERED	4.00	1.058
489	TAPERED	2.65	0.464
490	TAPERED	4.00	1.058
491	TAPERED	4.00	1.058
492	TAPERED	4.00	1.058
493	TAPERED	4.00	1.058
494	TAPERED	1.50	0.671
495	TAPERED	1.50	1.649
496	TAPERED	1.50	1.649
497	TAPERED	1.50	1.649

498	TAPERED	1.50	1.754
499	TAPERED	1.50	1.754
500	TAPERED	1.50	1.649
501	TAPERED	1.50	1.649
502	TAPERED	1.50	1.649
503	TAPERED	1.50	0.671
504	TAPERED	4.00	1.058
505	TAPERED	4.00	1.058
506	TAPERED	4.00	1.058
507	TAPERED	4.00	1.058
508	TAPERED	2.65	0.464

509	TAPERED	4.00	1.058
510	TAPERED	4.00	1.058
511	TAPERED	4.00	1.058
512	TAPERED	4.00	1.058
513	TAPERED	1.50	0.671
514	TAPERED	1.50	1.884
515	TAPERED	1.50	1.884
516	TAPERED	1.50	1.884
517	TAPERED	1.50	1.990
518	TAPERED	1.50	1.990
519	TAPERED	1.50	1.884
520	TAPERED	1.50	1.884
521	TAPERED	1.50	1.884
522	TAPERED	1.50	0.671
523	TAPERED	4.00	1.058
524	TAPERED	4.00	1.058
525	TAPERED	4.00	1.058
526	TAPERED	4.00	1.058
527	TAPERED	2.65	0.464
528	TAPERED	4.00	1.058
529	TAPERED	4.00	1.058
530	TAPERED	4.00	1.058
531	TAPERED	4.00	1.058
532	TAPERED	1.50	0.671
533	TAPERED	1.50	2.543
534	TAPERED	1.50	2.543
535	TAPERED	1.50	2.543
536	TAPERED	1.50	2.897
537	TAPERED	1.50	2.897
538	TAPERED	1.50	2.543

539	TAPERED	1.50	2.543
540	TAPERED	1.50	2.543
541	TAPERED	1.50	0.671
542	TAPERED	4.00	1.058
543	TAPERED	4.00	1.058
544	TAPERED	4.00	1.058
545	TAPERED	4.00	1.058
546	TAPERED	2.65	0.464
547	TAPERED	4.00	1.058
548	TAPERED	4.00	1.058
549	TAPERED	4.00	1.058
550	TAPERED	4.00	1.058
551	TAPERED	1.50	2.543
552	TAPERED	1.50	2.543
553	TAPERED	1.50	2.543

_ STAAD SPACE -- PAGE NO. 143

554	TAPERED	1.50	2.897
555	TAPERED	1.50	2.897
556	TAPERED	1.50	2.543
557	TAPERED	1.50	2.543
558	TAPERED	1.50	2.543
559	TAPERED	4.00	1.058
560	TAPERED	4.00	1.058
561	TAPERED	4.00	1.058
562	TAPERED	4.00	1.058
563	TAPERED	2.65	2.147
564	TAPERED	4.00	1.058
565	TAPERED	4.00	1.058
566	TAPERED	4.00	1.058

567	TAPERED	4.00	1.058
568	TAPERED	1.50	0.671
569	TAPERED	1.50	2.543
570	TAPERED	1.50	2.543
571	TAPERED	1.50	2.543
572	TAPERED	1.50	2.897
573	TAPERED	1.50	2.897
574	TAPERED	1.50	2.543
575	TAPERED	1.50	2.543
576	TAPERED	1.50	2.543
577	TAPERED	1.50	0.671
578	TAPERED	4.00	1.058
579	TAPERED	4.00	1.058
580	TAPERED	4.00	1.058
581	TAPERED	0.80	0.187
582	TAPERED	4.00	1.058
583	TAPERED	4.00	1.058
584	TAPERED	4.00	1.058
585	TAPERED	4.00	1.058
586	TAPERED	4.00	1.058
588	TAPERED	1.50	2.543
589	TAPERED	1.50	2.543
590	TAPERED	1.50	2.543
591	TAPERED	1.50	2.897
592	TAPERED	1.50	2.897
593	TAPERED	1.50	2.543
594	TAPERED	1.50	2.543
595	TAPERED	1.50	2.543
596	TAPERED	1.50	0.671
597	TAPERED	4.00	1.058

598	TAPERED	4.00	1.058
599	TAPERED	4.00	1.058
601	TAPERED	4.00	1.058
603	TAPERED	4.00	1.058
604	TAPERED	4.00	1.058
607	TAPERED	1.50	1.884
608	TAPERED	1.50	1.884
609	TAPERED	1.50	1.884
610	TAPERED	1.50	1.990
611	TAPERED	1.50	1.990
612	TAPERED	1.50	1.884
613	TAPERED	1.50	1.884
614	TAPERED	1.50	1.884

617	TAPERED	4.00	1.058
618	TAPERED	4.00	1.058
619	TAPERED	0.80	0.140
620	TAPERED	4.00	1.058
622	TAPERED	4.00	1.058
623	TAPERED	4.00	1.058
624	TAPERED	4.00	1.058
626	TAPERED	2.65	0.464
632	TAPERED	2.65	0.464
633	TAPERED	2.65	0.464
634	TAPERED	2.65	0.464
635	TAPERED	2.65	0.464
636	TAPERED	2.65	0.464
637	TAPERED	1.50	0.695
638	TAPERED	1.50	0.695

639	TAPERED	1.50	0.695
640	TAPERED	1.50	0.695
641	TAPERED	1.50	0.695
642	TAPERED	1.50	0.695
643	TAPERED	1.50	0.695
644	TAPERED	1.50	0.695
645	TAPERED	1.50	0.695
646	TAPERED	1.50	0.695
647	TAPERED	2.65	2.147
648	TAPERED	0.90	0.417
649	TAPERED	2.70	2.187
650	TAPERED	0.90	0.417
651	TAPERED	2.65	2.147
652	TAPERED	0.94	0.438
653	TAPERED	2.70	2.187
654	TAPERED	0.94	0.438
655	TAPERED	0.60	0.278
656	TAPERED	0.60	0.278
657	TAPERED	2.70	0.473
658	TAPERED	0.56	0.257
659	TAPERED	0.56	0.257
660	TAPERED	2.70	1.070
661	TAPERED	0.60	0.154
667	TAPERED	4.50	0.788
672	TAPERED	1.50	0.263
674	TAPERED	3.78	0.973
676	TAPERED	4.00	1.058
679	TAPERED	4.00	1.058
685	TAPERED	1.50	0.671
686	TAPERED	5.43	2.387

687 TAPERED 5.43 2.387

688 ST TUB1251253.2 4.00 0.481

689 PRISMAT 5.35 1.101

690 PRISMAT 5.35 1.101

691 TAPERED 2.11 0.544

692 TAPERED 3.78 0.973

693 PRISMAT 5.18 1.064

694 PRISMAT 5.18 1.064

695 ST TUB1251253.2 4.00 0.481

696 TAPERED 2.11 0.544

697 ST TUB1251253.2 4.00 0.481

698 PRISMAT 5.35 1.101

699 PRISMAT 5.35 1.101

700 TAPERED 2.11 0.544

701 TAPERED 3.78 0.973

702 PRISMAT 5.18 1.064

703 PRISMAT 5.18 1.064

704 ST TUB1251253.2 4.00 0.481

705 TAPERED 2.11 0.544

706 ST TUB1251253.2 4.00 0.481

707 PRISMAT 5.35 1.101

708 PRISMAT 5.35 1.101

709 TAPERED 2.11 0.544

710 TAPERED 3.78 0.973

711 PRISMAT 5.18 1.064

712 PRISMAT 5.18 1.064

713 ST TUB1251253.2 4.00 0.481

714 TAPERED 2.11 0.544

715	ST	TUB1251253.2	4.00	0.481
716		PRISMAT	5.35	1.101
717		PRISMAT	5.35	1.101
718		TAPERED	2.11	0.544
719		TAPERED	3.78	0.973
720		PRISMAT	5.18	1.064
721		PRISMAT	5.18	1.064
722	ST	TUB1251253.2	4.00	0.481
723		TAPERED	2.11	0.544
724	ST	TUB1251253.2	4.00	0.481
725		PRISMAT	5.35	1.101
726		PRISMAT	5.35	1.101
727		TAPERED	2.11	0.544
728		TAPERED	3.78	0.973
729		PRISMAT	5.18	1.064
730		PRISMAT	5.18	1.064
731		TAPERED	3.78	0.973
732		TAPERED	1.51	0.389
735		TAPERED	3.78	0.973
736		TAPERED	2.11	0.544
737	ST	TUB1251253.2	4.00	0.481
738		TAPERED	0.80	0.206
739	ST	TUB1251253.2	4.00	0.481
740		PRISMAT	5.35	1.101
741		PRISMAT	5.35	1.101
744		PRISMAT	5.18	1.064
745		PRISMAT	5.18	1.064
746	ST	TUB1251253.2	4.00	0.481
748	ST	TUB1251253.2	4.00	0.481
749		PRISMAT	5.35	1.101

753	PRISMAT	5.18	1.064
755	ST TUB1251253.2	4.00	0.481
756	TAPERED	2.11	0.544
757	ST TUB1251253.2	4.00	0.481
758	PRISMAT	5.35	1.101
759	PRISMAT	5.35	1.101
762	PRISMAT	5.18	1.064
763	PRISMAT	5.18	1.064
764	TAPERED	2.11	0.544

_ STAAD SPACE -- PAGE NO. 146

776	ST IPEA200	1.48	0.273
777	ST IPEA200	1.17	0.216
778	TAPERED	0.86	0.378
779	ST IPEA200	1.17	0.216
780	ST IPEA200	1.48	0.273
785	ST IPEA200	1.48	0.273
786	ST IPEA200	1.17	0.216
787	TAPERED	0.86	0.378
788	ST IPEA200	1.17	0.216
789	ST IPEA200	1.48	0.273
795	PRISMAT	5.35	1.101
796	PRISMAT	5.18	1.064
797	TAPERED	3.54	1.887
798	TAPERED	3.74	3.430
799	TAPERED	3.69	2.951
800	TAPERED	3.69	2.951
801	TAPERED	3.69	2.951
802	TAPERED	3.69	2.951
803	TAPERED	3.69	2.951

804	TAPERED	3.69	2.951
805	TAPERED	3.74	3.430
806	TAPERED	3.54	1.887
807	TAPERED	3.54	1.887
808	TAPERED	3.74	3.430
809	TAPERED	3.69	2.951
810	TAPERED	3.69	2.951
811	TAPERED	3.69	2.951
812	TAPERED	3.69	2.951
813	TAPERED	3.69	2.951
814	TAPERED	3.69	2.951
815	TAPERED	3.74	3.430
816	TAPERED	3.54	1.887
817	TAPERED	2.11	0.544
963	TAPERED	1.50	0.671
966	TAPERED	4.00	8.871
967	TAPERED	4.00	8.871
968	TAPERED	4.00	8.871
969	TAPERED	4.00	8.871
970	TAPERED	3.70	10.413
971	TAPERED	4.00	5.982
972	TAPERED	3.70	10.413
973	TAPERED	4.00	5.982
974	TAPERED	0.20	0.107
975	TAPERED	0.20	0.088
976	TAPERED	0.20	0.107
977	TAPERED	0.20	0.053
978	TAPERED	0.20	0.053
984	TAPERED	0.20	0.107
985	TAPERED	0.20	0.053

986	TAPERED	0.20	0.107
987	TAPERED	0.20	0.088
988	TAPERED	0.20	0.053
996	TAPERED	1.31	0.338
998	TAPERED	0.60	0.140
999	TAPERED	6.60	1.544
1000	TAPERED	3.00	0.525

_ STAAD SPACE -- PAGE NO. 147

1002	TAPERED	4.00	1.058
1003	TAPERED	4.00	1.058
1004	TAPERED	4.00	1.058
1005	TAPERED	4.00	1.058
1006	TAPERED	4.00	1.058
1007	TAPERED	4.00	1.058
1008	TAPERED	4.00	1.058
1009	TAPERED	4.00	1.058
1010	TAPERED	4.00	1.058
1011	TAPERED	4.00	1.058
1012	TAPERED	4.00	1.058
1013	TAPERED	4.00	1.058
1014	TAPERED	4.00	1.058
1015	TAPERED	4.00	1.058
1016	TAPERED	4.00	1.058
1017	TAPERED	4.00	1.058
1018	TAPERED	4.00	1.058
1019	TAPERED	4.00	1.058
1020	TAPERED	4.00	1.058
1021	TAPERED	4.00	1.058
1022	TAPERED	4.00	1.058

1023	TAPERED	4.00	1.058
1024	TAPERED	4.00	1.058
1025	TAPERED	4.00	1.058
1026	TAPERED	4.00	1.058
1027	TAPERED	4.00	1.058
1028	TAPERED	4.00	1.058
1029	TAPERED	4.00	1.058
1030	TAPERED	4.00	1.058
1031	TAPERED	4.00	1.058
1032	TAPERED	4.00	1.058
1033	TAPERED	4.00	1.058
1034	TAPERED	4.00	1.058
1035	TAPERED	4.00	1.058
1036	TAPERED	4.00	1.058
1037	TAPERED	4.00	1.058
1038	TAPERED	4.00	1.058
1039	TAPERED	4.00	1.058
1040	TAPERED	4.00	1.058
1041	TAPERED	4.00	1.058
1042	TAPERED	4.00	1.058
1043	TAPERED	4.00	1.058
1044	TAPERED	4.00	1.058
1045	TAPERED	4.00	1.058
1046	TAPERED	4.00	1.058
1047	TAPERED	4.00	1.058
1048	TAPERED	4.00	1.058
1049	TAPERED	4.00	1.058
1050	TAPERED	4.00	1.058
1051	TAPERED	4.00	1.058
1052	TAPERED	4.00	1.058

1053	TAPERED	4.00	1.058
1054	TAPERED	4.00	1.058
1055	TAPERED	4.00	1.058
1056	TAPERED	4.00	1.058
1057	TAPERED	4.00	1.058

_ STAAD SPACE -- PAGE NO. 148

1058	TAPERED	4.00	1.058
1059	TAPERED	4.00	1.058
1060	TAPERED	4.00	1.058
1061	TAPERED	4.00	1.058
1062	TAPERED	4.00	1.058
1063	TAPERED	4.00	1.058
1064	TAPERED	4.00	1.058
1065	TAPERED	4.00	1.058
1066	TAPERED	4.00	1.058
1067	TAPERED	4.00	1.058
1068	TAPERED	4.00	1.058
1069	TAPERED	4.00	1.058
1070	TAPERED	4.00	1.058
1071	TAPERED	4.00	1.058
1072	TAPERED	4.00	1.058
1073	TAPERED	4.00	1.058
1074	TAPERED	4.00	1.058
1075	TAPERED	4.00	1.058
1076	TAPERED	4.00	1.058
1077	TAPERED	4.00	1.058
1078	TAPERED	4.00	1.058
1079	TAPERED	4.00	1.058
1080	TAPERED	4.00	1.058

1081	TAPERED	4.00	1.058
1082	TAPERED	4.00	1.058
1083	TAPERED	4.00	1.058
1084	TAPERED	4.00	1.058
1085	TAPERED	4.00	1.058
1086	TAPERED	4.00	1.058
1087	TAPERED	4.00	1.058
1088	TAPERED	4.00	1.058
1089	TAPERED	4.00	1.058
1090	TAPERED	4.00	1.058
1091	TAPERED	4.00	1.058
1092	TAPERED	4.00	1.058
1093	TAPERED	4.00	1.058
1094	TAPERED	4.00	1.058
1095	TAPERED	4.00	1.058
1096	TAPERED	4.00	1.058
1097	TAPERED	4.00	1.058
1098	TAPERED	4.00	1.058
1099	TAPERED	4.00	1.058
1100	TAPERED	4.00	1.058
1101	TAPERED	4.00	1.058
1102	TAPERED	4.00	1.058
1103	TAPERED	4.00	1.058
1104	TAPERED	4.00	1.058
1105	TAPERED	4.00	1.058
1106	TAPERED	4.00	1.058
1107	TAPERED	4.00	1.058
1108	TAPERED	4.00	1.058
1109	TAPERED	4.00	1.058
1110	TAPERED	4.00	1.058

1111 TAPERED 4.00 1.058

1112 TAPERED 4.00 1.058

1113 TAPERED 4.00 1.058

_ STAAD SPACE -- PAGE NO. 149

1114 TAPERED 4.00 1.058

1115 TAPERED 4.00 1.058

TOTAL = 1156.630

********** END OF DATA FROM INTERNAL STORAGE **********

1294. ******************************

1295. *********CANOPY**************

1296. ******************************

1297. **

1298. *

1299. *

1300. *

1301. **

1302. *

1303. **

1304. **

1305. **

1306. *UNIT METER KG

1307. FINISH

_ STAAD SPACE -- PAGE NO. 150

********** END OF THE STAAD.Pro RUN **********

**** DATE= MAY 19,2025 TIME= 17: 6:32 ****

```
************************************************************
*  For technical assistance on STAAD.Pro, please visit    *
*  http://www.bentley.com/en/support/                     *
*                                                         *
*  Details about additional assistance from               *
*  Bentley and Partners can be found at program menu      *
*  Help->Technical Support                                *
*                                                         *
*       Copyright (c) Bentley Systems, Inc.               *
*           http://www.bentley.com                        *
************************************************************
```

საექსპერტო დასკვნა
თბილისი, ბალანჩინის ქ. N14, მიწის საკადასტრო კოდი 01.13.01.004.175-ში ასაშენებელი ორსართულიანი კომერციული დანიშნულების შენობის კონსტრუქციულ ნაწილზე

თბილისი, ბალანჩინის ქ. N14, მიწის საკადასტრო კოდი 01.13.01.004.175-ში ასაშენებელი კომერციული შენობის პროექტის კონსტრუქციული ნაწილი (რკ.ბ-ის ნაწილი-შემსრულებელი გ. თაბაგარის მიერ, ფოლადის კონსტრუციების ნაწილი შპს ACERO) ტერიტორიის საინჟინრო გეოლოგიური გამოკვლევის შედეგები (შემსრულებელი შპს "კირკიტაძე და კომპანია"); პროექტის არქიტექტურული ნაწილი (შემსრულებელი ვ. ცომაია) შენობის მზიდი კონსტრუქციის, როგორც ერთიანი ღეროვან-ფირფიტოვანი სივრცული სისტემის გაანგარიშება (რკ.ბ-ის ნაწილი -შემსრულებელი გ. თაბაგარი, ფოლადის ნაწილი - შპს ACERO).

კლიმატოლოგია და დატვირთვები:

- ჩაყინვის სიღრმე - 0.00 მ (პნ 01.05-08);
- ქარი - W_0 = 85 კგ/მ² (პნ 1.0508);
- თოვლი - q = 50 კგ/მ² (პნ 01.0508);
- სტატიკური მუდმივი:,
- სტატიკური დროებითი ხანმოკლე;
- სეისმური დატვირთვა X მიმართულებით;
- სეისმური დატვირთვა Y მიმართულებით;
- სეისმური დატვირთვა Z მიმართულებით;
- ქარის დატვირთვა X მიმართულებით;
- ქარის დატვირთვა Y მიმართულებით;
- სეისმურობა - საქართველოს ტერიტორიის სეისმური საშიშროების რუკის მიხედვით სამშენებლო მოედანი იმყოფება 8 ბ. სეისმურ ზონაში (სკალა MSK64), ჰორიზონტალური აჩქარება - 0.17 (სეისმურობის კოეფიციენტი);

მათ. მოდელირება (გაანგარიშება):

შენობის გაანგარიშება შესრულებულია სასრულ ელემენტთა მეთოდით, ЛИРА-САПР 2022-ის გამოყენებით, სამშენებლო ნორმები და წესები “სეისმომედეგი მშენებლობა”(პნ 01.01–09) გათვალისწინებით. შენობის საანგარიშო მოდელი შედგენილია არქიტექტურული ნახაზების მიხედვით.

გათვალისწინებულია საკუთარი რხევების 15 ფორმა.

საძირკვლების ძირზე საშუალო წნევა საანგარიშო დატვირთვათა ძირითადი შეხამებისას შეადგენს - 5.00 ტ/მ2;

ინჟინერ კონსტრუქტორი: თორნიკე მორალიშვილი
Mob: +995 511 222 442 ; E-mail: tornikemoralishvili@gmail.com

- **საძირკვლის ფუძედ მიჩნეული გრუნტის მახასიათებლები:**

- დასახელება - ქვიშნარი, ქვარგილების 10% - მდე ჩანართებით, (სგე-I, ფენა-2).
- დასახელება - თიხნარი, ღორღის ჩანართებით. (სგე-I, ფენა-2).
- სიმკვრივე ρ= 1,86 გ/სმ3
- საანგარიშო წინაღობა R0=180 კპა (1,8 კგძ/სმ²);
- დეფორმაციის მოდული E=15,50 მპა (150 კგძ/სმ²);
- შიგა ხახუნის კუთხე φ=17⁰;
- კუთრი შეჭიდულობა C=12 კპა (0,12 კგძ/სმ²);
- პუასონის კოეფიციენტი μ=0.35

დასკვნა - მშენებლობისთვის გამოყოფილ უბანზე და მის ირგვლივ არ აღინიშნება საშიში გეოლოგიური პროცესები და მათი ჩასახვა არც მომავალშია მოსალოდნელი, იგი იმყოფება დამაკმაყოფილებელ საინჟინრო-გეოლოგიურ პირობებში;

გრუნტის კატეგორია სეისმური თვისებების მიხედვით - II (პნ 01.01.-09 ცხ.#1);

ქვაბულის მოწყობა - ქვაბული ეწყობა ბუნებრივი დახრის კუთხით და შესაბამისად, ქვაბულის მოწყობისას ფერდების დამატებით გამაგრების საჭიროება არ არსებობს.

საპროექტო შენობის აღწერილობა

პირობითი საპროექტო ნიშნული 0.00 - არის პირველი სართულის იატაკის დონე .

კონსტრუქციული სქემა - შენობა ფოლადის ჩარჩო-კავშიროვან სისტემას წარმოადგენს;

სართულიანობა - 2 სართული,

შენობის მიახლოებითი გაბარიტული ზომები - 72.00X24.00 მ. (ღერძებში), გეგმაში მართკუთხედი ფორმის;

საძირკველი - წერტილოვანი, რომელიც შეკრულია რანდკოჭებით.;

კონსტრუქციული ელემენტები (სართ. გადახურვის ფილა, სვეტი, რიგელი, ა.შ.)

- სართულშუა გადახურვის ფილა - 15 სმ(ეწყობა ფოლადის კოჭებზე მოწყობის პროფილირებულ ფენილზე;
- რიგელები - ფოლადის, შედგენი ცვლადკვეთიანი;
- სვეტები - ფოლადის, შედგენილი ცვლადკვეთიანი სმ.
- მიწისქვეშა რეზერვუარის მონოლითური რკ.ბეტონის კედლები - 30 სმ.;
- ლიფტის შახტის კედლბი რკ.ბ-ის, 25 სმ
- კიბე - ფოლადის
- სახურავი - შენობის სახურავი არის ორქანობიანი და ეწყობა ფოლადის გრძივებზე სენდვიჩანელებით

შენობის მზიდი ელემენტების კონსტრუირებას საფუძვლად უდევს მისი, როგორც ერთიანი ღეროვან-ფირფიტოვანი სივრცული სისტემის გაანგარიშების შედეგები მუდმივ, დროებით ხანგრძლივ და ხანმოკლე ვერტიკალურ

დატვირთვებზე, ქარის ჰორიზონტალურ ზემოქმედებაზე, ჰორიზონტალურ და ვერტიკალურ სეისმურ ზემოქმედებაზე და მათ საანგარიშო თანწყობაზე. საანგარიშო სქემაში საძირკვლის ფუძის გრუნტების მუშაობა გათვალისწინებულია დრეკადი ბმებით. შენობის საანგარიშო მოდელი დაპროექტებისათვის მისაღები სიზუსტით შესაძლოდ სრულად აღწერს ნაგებობის მუშაობის სურათს.

უნდა აღინიშნოს საექსპერტიზოდ წარმოდგენილი პროექტის კონსტრუქციული ნაწილის შესრულების მაღალი დონე, როგორც შინაარსობრივად, ასევე გაფორმებით. პროექტით გადმოცემული ინფორმაცია არის სრული და ადვილად აღსაქმელი. მუშა ნახაზებში მოცემულია შენობის ჩონჩხედის ელემენტების სქემები; კონსტრუქციების დაარმატურებები; მოყვანილია გამოყენებული მასალების სპეციფიკაციები. ამდენად, დამპროექტებელი კონსტრუქტორის მიერ ხორციელდება ცნობილი კონსტრუქციული გადაწყვეტების მისადაგება-მორგება არქიტექტურულ-გეგმარებით გადაწყვეტებთან, ადგილობრივ მეტეოროლოგიურ, გეოლოგიურ და სეისმოლოგიურ პირობებთან.

დასკვნა: ზემოთ თქმულიდან თბილისი, ბალანჩინის ქ. N14, მიწის საკადასტრო კოდი 01.13.01.004.175-ში ასაშენებელი კომერციული დანიშნულების შენობის პროექტის შენობის კონსტრუქციულ ნაწილს ეძლევა დადებითი შეფასება და ეძლევა რეკომენდაცია დასამტკიცებლად.

ექსპერტი:

- ინჟინერ კონსტრუქტორი: თ. მორალიშვილი
- E-mail: tornikemoralishvili@gmail.com
- Mob: 511 22 24 42

09.06.2025 წ.

საქართველო
Georgia
საჯარო სამართლის იურიდიული პირი

Legal Entity of Public Law

საქართველოს ტექნიკური უნივერსიტეტი
Georgian Technical University

ბაკალავრის დიპლომი
Bachelor's Diploma

BD № 002541

საშინებლო ფაკულტეტის 2015 წლის 24 აგვისტოს № 59/15 გადაწყვეტილებით
თორნიკე მორალიშვილს მიენიჭა ინჟინერიის
ბაკალავრის აკადემიური ხარისხი
მშენებლობაში

By the decision № 59/15 August 24, 2015 of the Faculty of
Civil Engineering

Mr. Tornike Moralishvili was awarded the Degree of Bachelor of
Engineering
in Construction

საქართველოს ტექნიკური უნივერსიტეტი GEORGIAN TECHNICAL UNIVERSITY LEPL 211349192

სარეგისტრაციო № *Registration*	02475			დეკანი *Dean*		მ/შ *Act.Dean*	დავით გურგენიძე *David Gurgenidze*	
თბილისი *Tbilisi*	08 რიცხვი/*Day*	07 თვე/*Month*	2016 წელი/*Year*	რექტორი *Rector*		არჩილ ფრანგიშვილი *Archil Prangishvili*		ბ.ა. *Seal*

Georgia

IDENTITY CARD

მოქალაქის პირადობის მოწმობა

საქართველო

GEO



სახელი / FIRST NAME

თორნიკე

TORNIKE

გვარი / LAST NAME

მორალიშვილი

MORALISHVILI

მოქ. / CIT: GEO

სქესი / SEX: მ / M

პირადი No / PERSONAL No: 21001038677

დაბადების თარიღი / DATE OF BIRTH: 03.12.1993

მოქმედების ვადა / DATE OF EXPIRY: 23.06.2032

ხელმოწერა / SIGNATURE

ბარათის No / CARD No: 20IE71833



დაბადების ადგილი / PLACE OF BIRTH

თერჯოლა

TERJOLA

გაცემის თარიღი / DATE OF ISSUE

23.06.2022

გამცემი ორგანო / ISSUING AUTHORITY

იუსტიციის სამინისტრო

MINISTRY OF JUSTICE

დამკვეთი: სრს; დამამზადებელი: MB-IDS 2021

სუს-ს რეგისტრაციის No 26-3184

IDGE02OIE71833021001038677<<<<

9312030M3206238GE0<<<<<<<<<<<3

MORALISHVILI<<TORNIKE<<<<<<<<<

რეზიუმე

პოზიცია	ინჟინერ-კონსტრუქტორი
სახელი/გვარი	თორნიკე მორალიშვილი
განათლება	**2011- 2015**/ საქართველოს ტექნიკური უნივერსიტეტი / სამშენებლო ფაკულტეტი / სპეციალობა: სამოქალაქო და სამრეწველო მშენებლობის ინჟინერ-კონსტრუქტორი /ბაკალავრი / **2015- 2017** / საქართველოს ტექნიკური უნივერსიტეტი / სამშენებლო ფაკულტეტი / სპეციალობა: სამოქალაქო და სამრეწველო მშენებლობის ინჟინერ-კონსტრუქტორი / მაგისტრი /
სამუშაო გამოცდილება	**2017- დღემდე** / საპროექტო -საკონსტრუქტორო კომპანია „კუბიკონი“ / წამყვანი ინჟინერ-კონსტრუქტორი. **2015-დღემდე** / საპროექტო -საკონსტრუქტორო კომპანია „დილემა“ / ინჟინერ-კონსტრუქტორი. **2014-2017** / "საქართველოს ტექნიკური უნივერსიტეტის სასწავლო-სამეცნიერო ცენტი" ტექნიკური ექსპერტიზა და უსაფრთხოება მშენებლობაში/ ინჟინერ - კონტრუქტორი;
ენები / კომპიუტერული უნარ-ჩვევები	**ქართული** - მშობლიური; **ინგლისური** - B1; **რუსული** - B1 AutoCAD; Lira-Sapr; SCAD office; Revit; ArchiCAD; Microsoft office; Microsoft excel;

პროექტები (არასრული სია)	➢ **საზოგადოებრივი დანიშნულების ობიექტები** **2019 წ. ქ. რუსთავი** - სპორტული კომპლექსი; **2020 წ. ქ. თბილისი** - საქართველოს ადვოკატთა ასოციაციის ოფისის პროექტი; **2021 წ. საგარეჯოს მუნიციპალიტეტი, სოფელი ბადიაური** - ავტოტექმომსახურების შენობის პროექტი; **2022 წ. მცხეთა, სოფელი ძეგვი,** სასტუმროს პროექტი ➢ **მრავალბინიანი საცხოვრებელი სახლები:** **2019 წ. ქ. თბილისი** - 12 და 18 სართულიანი საცხ. სახლი ფარნავაზ მეფის გამზირზე; **2020 წ. ქ. თბილისი** - 13 სართულიანი საცხ. სახლი ლიბანის ქ.-ზე **2021 წ. ქ. თბილისი** - 22 სართულიანი საცხ. სახლი გორგასლის ქ.-ზე **2022 წ. ქ. თბილისი** - 12 სართულიანი საცხ. სახლები ქინძმარაულის ქ.-ზე ➢ **ინდივიდუალური საცხოვრებელი სახლები** **2015 წლიდან დღემდე** - 100 –ზე მეტი ინდივიდუალური საცხოვრებელი სახლი ➢ **რეკონსტრქუციები** **2018 წ. ქ. ქუთაისი** - N5; N10; N13; N17; N19; N32 N33 საჯარო სკოლები **2019 წ. ქ. თბილისი** -N43 და N181 საჯარო სკოლა **2020 წ. ქ. თბილისი** - დიღომში, N39 ბაღი **2021 წ. გურიის რეგიონი** - 7 საჯარო სკოლა **2022 წ. ქარელი** - დაბა აგარის საჯაროს სკოლა

შპს „კირკიტაძე და კომპანია“, საქართველო, თბილისი, პეკინის ქ.№27
ტელ: +995 32 237 46 49 მობ. + 995 99 56 22 76
LTD "KIRKITADZE & COMPANY" Georgia, Tbilisi, pekini str: N:27 tel: +995 32 2374649

ქ. თბილისი, ჯორჯ ბალანჩინის ქუჩა №14, ს/კ.01.13.01.004.175 ორსართულიანი (სარდაფით), ოთხსართულიანი (სარდაფით) შენობების მშენებლობა საინჟინრო-გეოლოგიური ანგარიში



დირექტორი: რ. კირკიტაძე

ინჟინერ–გეოლოგი: თ. კვეტენაძე

ქ. თბილისი 2022 წ.

სარჩევი

1. ტექნიკური დავალება ——— 3
2. ჩასატარებელი კვლევის პროგრამა ——— 4
3. შესავალი ——— 5
4. გეომორფოლოგია და გეოლოგიური აგებულება ———6
5. სეისმურობა ——— 7
6. რაიონის კლიმატური პირობები ——— 7
7. საინჟინრო–გეოლოგიური პირობები ——— 9
8. დასკვნები და რეკომენდაციები ——— 10
9. გამოყენებული მასალები ——— 12
10. ლითოლოგიური სვეტები ——— 15
11. გეოლოგიური ჭრილები ———22
12. ტოპოგეგმა ———14

ტექნიკური დავალება

საინჟინრო-გეოლოგიური კვლევების ჩასატარებლად

1. ობიექტის დასახელება – ქ. თბილისი, ჯორჯ ბალანჩინის ქუჩა №14, ს/კ.01.13.01.004.175 ორსართულიანი (სარდაფით), ოთხსართულიანი (სარდაფით) შენობების მშენებლობა;

2. დამკვეთი – შ.პ.ს „ნიუ ფორსი“;

3. ობიექტის მდებარეობა – ქ. თბილისი, ჯორჯ ბალანჩინის ქუჩა №14, ს/კ.01.13.01.004.175;

4. დაპროექტების სტადია – სამუშაო პროექტი;

5. შენობის კლასი პასუხისმგებლობის მიხედვით – II;

6. ობიექტის ტექნიკური დახასიათება – ორსართულიანი სარდაფით, ოთხსართულიანი სარდაფით;

7. საძირკვლის სავარაუდო ტიპი – წერტილოვანი, ლენტური;

8. ჩატარდეს საინჟინრო-გეოლოგიური კვლევები შენობების მშენებლობის პირობების შესწავლის მიზნით;

9. საინჟინრო-გეოლოგიური ანგარიში წარმოდგენილი იქნას ერთ ეგზემპლარად, ელექტრონული ვერსია;

პროექტის მთავარი კონსტრუქტორი:

ჩასატარებელი კვლევის პროგრამა

წინამდებარე მიწერილობა შედგენილია საქართველოში ამჟამად მოქმედი ნორმატიული დოკუმენტების (სამშენებლო წესები და ნორმები) და სხვა ნორმატიული დოკუმენტების მოთხოვნათა საფუძველზე:

ს.ნ. და წ. 1.02.07–87 (საინჟინრო გამოკვლევები მშენებლობისთვის); პ.ნ. 02.01.– 08 (შენობა–ნაგებობების ფუძეები); პ.ნ 01.01.– 09 (სეისმომედეგი მშენებლობა); ს.ნ და წ. IV- 5 – 82 (მიწის სამუშაოები); ს.ნ. და წ. 3.02.01.– 87 (მიწის ნაგებობები, ნაგებობათა ფუძეები და საძირკვლები); სახსტანდარტი 25100–95 (გრუნტების კლასიფიკაცია);

ჩასატარებელი კვლევის მიზანი: ქ. თბილისი, ჯორჯ ბალანჩინის ქუჩა №14, ს/კ.01.13.01.004.175 ორსართულიანი (სარდაფით), ოთხსართულიანი (სარდაფით) შენობების მშენებლობასთან დაკავშირებით, ტერიტორიის საინჟინრო–გეოლოგიური პირობების გამოკვლევა.

დასახული ამოცანის შესასრულებლად უნდა შესრულდეს შემდეგი მოცულობის სამუშაოები:

1. სამშენებლო მოედანზე გაყვანილ იქნას სათანადო სიღრმის 7 ჭაბურღილი, თითოეული სიგრძით 6,0 მ, საერთო სიგრძით 42,0 გრძ/მ;
2. სამთო გამონამუშევრებიდან აღებულიიქნას ნიმუშები (ს.ნ. და წ. 01.02.07–87 მოთხოვნებით) და ლაბორატორიული კვლევებისთვის შერჩეულ იქნას ნიმუში;
3. გრუნტის წყლის გამოვლენის შემთხვევაში აღებულ იქნას წყლის სინჯი;
4. ჩატარებული კვლევების საფუძველზე შედგეს ტექნიკური ანგარიში და აიკინძოს 1 ეგზემპლარად, ელექტრონული ვერსია;

დირექტორი: რ. კირკიტაძე

ინჟინერ–გეოლოგი: თ. კვეტენაძე

ქ. თბილისი, ჯორჯ ბალანჩინის ქუჩა №14,
ს/კ.01.13.01.004.175 ორსართულიანი (სარდაფით),
ოთხსართულიანი (სარდაფით) შენობების მშენებლობა
საინჟინრო-გეოლოგიური ანგარიში

შესავალი

შ.პ.ს „ნიუ ფორსი“–ს დავალებით 2022 წლის ივლისში შ.პ.ს. ,,კირკიტაძე და კომპანია’’-ს მიერ, ჩატარებული იქნა საინჟინრო-გეოლოგიური კვლევები ორსართულიანი (სარდაფით), ოთხსართულიანი (სარდაფით) შენობების მშენებლობასთან დაკავშირებით.

კვლევა–ძიების მიზანს წარმოადგენს:

(შენობის) მშენებლობასთან დაკავშირებით მოედნის გეოლოგიური აგებულების პირობების შესწავლა;

სამუშაოებს უშუალოდ ხელმძღვანელობდა:

ინჟინერ–გეოლოგი: თორნიკე კვეტენაძე;

ჩატარებულია შემდეგი სახის და მოცულობის სამუშაოები:

1. მოძიებულია და გამოყენებულია საფონდო მასალები;

2. უბნის საინჟინრო–გეოლოგიური შეფასების მიზნით დათვალიერდა მიმდებარე ტერიტორია და ლითოლოგიური ჭრილის დასადგენად გაყვანილ იქნა 7 ჭაბურღილი საერთო სიღრმით 42,0 გრძ/მ; ბურღვა ჩატარდა „შნეკური“ ბურღვის მეთოდით ხოლო ნიმუშების აღება განხორციელდა სპეციალური მილის საშუალებით და აღებულ იქნა კერნი;

3. გრუნტის ფიზიკური–მექანიკური თვისებების შესასწავლად სამთო გამონამუშევრებიდან აღებულ იქნა ნიმუში ლაბორატორიული კვლევებისთვის;

4. საკვლევ ობიექტზე გრუნტის წყალი გამოვლინდა მიწის ზედაპირიდან 4,50 – 5,70 მ ფარგლებში;

5. საველე სამუშაოების დამთავრების შემდეგ ჭაბურღილები ამოივსო ნაბურღი მასალით;

6. განსაზღვრულ იქნა: გრუნტის ტიპი, ფიზიკური თვისებები, მექანიკური თვისებები;

წინამდებარე დასკვნა შედგენილია საველე სამუშაოების, საფონდო მასალების და ლაბორატორიული კვლევის მონაცემების საფუძველზე;

კვლევები ჩატარებულია და დასკვნა შედგენილია საქართველოში ამჟამად მოქმედი ნარმატიული დოკუმენტების (სამშენებლო წესები და ნორმები) მოთხოვნების შესაბამისად:

1. ს.ნ. და წ. 1.02.07–87 „საინჟინრო გამოკვლევები მშენებლობისთვის“;
2. პ.ნ. 02.01.– 08 „შენობა–ნაგებობების ფუძეები“;
3. ს.ნ და წ. IV- 5 – 82 „მიწის სამუშაოები“;
4. ს.ნ. და წ. 3.02.01.– 87 „მიწის ნაგებობები, ნაგებობათა ფუძეები და საძირკვლები“;
5. სახსტანდარტი 25100–95 „გრუნტების კლასიფიკაცია“;

მიღებული შედეგები წარმოდგენილია კომპიუტერზე აკრეფილი ანგარიშის სახით, სადაც გარდა ტექსტური ნაწილისა მოცემულია: გეოლოგიური ჭრილები, ლითოლოგიური სვეტები, ტოპოგეგმა.

ზოგადი ნაწილი

საკვლევი ტერიტორია განთავსებულია: ქ. თბილისი, ჯორჯ ბალანჩინის ქუჩა №14, ს/კ.01.13.01.004.175;

გეომორფოლოგია და გეოლოგიური აგებულება: ტერიტორია მდებარეობს აღმოსავლეთ საქართველოს დაახლოებით ცენტრალურ ნაწილში, მდ. მტკვრის ხეობის მერიდიანულ მონაკვეთზე. ერთმანეთის მოსაზღვრე შიდა ქართლის, ქვემო ქართლის და გარე კახეთის პერიფერიულ რაიონებში. პირობითად საკვლევი ტერიტორიის დასავლეთი საზღვარი გადის მცხეთა-კოჯორის მერიდიანის გასწვრივ. ჩრდილო და აღმოსავლეთი საზღვარი – სხალტბის და საგურამო-იალნოს ქედების და მდ. იორის მარჯვენა სანაპიროს გასწვრივ, სამხრეთ საზღვარი კი ქ. რუსთავის განედს ემთხვევა. გეოტექტონიკური და გეომორფოლოგიური მდებარეობის გასარკვევად უნდა შევეხოთ საქართველოს ტერიტორიის გეოტექტონიკური და გეომორფოლოგიური დარაიონების სქემებს. საქართველოს გეოტექტონიკური დარაიონების საკითხები განხილულია ალ. ჯანელიძის, მ. რუბინშტეინის, პ. გამყრელიძის, ე. გამყრელიძის შრომებში, რომლებშიც ძირითადი გეოტექტონიკური ერთეულების ზოგად დახასიათებასთან ერთად, მოცემულია მათი დანაწილება ცალკეულ ზონებად და ქვეზონებად. ე. გამყრელიძის (2000) გეოტექტონიკური

დარაიონების სქემის მიხედვით, საქართველოს ტერიტორიაზე მაღალი რანგის სამი გეოტექტონიკური ერთეული გამოიყოფა: 1. კავკასიონის ნაოჭა (ნაოჭა–ზეწრული) სისტემა; 2. ამიერკავკასიის მთათაშუა არე: 3. მცირე კავკასიონის (ანტიკავკასიონის) ნაოჭა (ნაოჭა–შეცოცებითი) სისტემა. გეოტექტონიკური სქემის შედარება ა. ჯავახიშვილის (1947) გეომორფოლოგიური დარაიონების სქემასთან მიუთითებს გეოტექტონიკური და გეომორფოლოგიური ერთეულების მჭიდრო კავშირზე. ა. ჯავახიშვილმა გამოყო განედური მიმართულების სამი ზონა: 1-კავკასიონის მთიანი სისტემის ზონა, 2-საქართველოს მთათაშუა დაბლობების ზონა, 3-სამხრეთ საქართველოს მთიანეთის ზონა. გეოტექტონიკური ერთეულებისა და გეომორფოლოგიური ზონების შედარება იძლევა შემდეგ სურათს: კავკასიონის ნაოჭა სისტემა ემთხვევა კავკასიონის მთიანი სისტემის გეომორფოლოგიურ ზონას; ამიერკავკასიის მთათაშუეთის საზღვრები დაახლოებით იმეორებენ საქართველოს მთათაშუა დაბლობების ზონის საზღვრებს; მცირე კავკასიონის ნაოჭა სისტემა შეესაბამება სამხრეთ საქართველოს მთიანეთის ზონას.

სეისმურობა: საქართველოს ტერიტორიის სეისმური დარაიონების უახლესი სქემის მიხედვით საკვლევი ტერიტორია განთავსებულია 8 ბალიან სეისმურ ზონაში (პნ 01.01-09 სეიმომედგე მშენებლობა), ხოლო ამგები გრუნტები ამავე დოკუმენტის №1 ცხრილით სეისმური თვისებების მიხედვით განეკუთვნებიან II კატეგორიას. გამომდინარე აქედან მშენბლობისათვის გამოყოფილი ტერიტორიის სეისმურობად მიღებულ იქნეს 8 ბალი 0,17 სეისმურობის უგანზომილებო კოეფიციენტით.

კლიმატი: საქართველო გამოირჩევა თავისი მეტეოკლიმატურ-მეტეოროლოგიური პირობების მრავალფეროვნებით. ამ მრავალფეროვნების დასახასიათებლად და სათანადო სამეცნიერო თუ პრაქტიკული საწარმოო-საზოგადოებრივი საქმიანობის უზრუნველსაყოფად, ქვეყანაში ფუნქციონირებს რეგულარული ჰიდრომეტეოროლოგიური დაკვირვების სახელმწიფო ქსელი.

მრავალწლიანი (ზოგიერთი სადგურისათვის საუკუნოვანი) დაკვირვებების მონაცემების დამუშავების ბაზაზე დადგენილია საქართველოს როგორც თლიანი ქვეყნის, ასევე მისი რეგიონების, ცალკეული დასახლებული რაიონების და მსხვილი ქალაქების კლიმატური მახასიათებლები. აღსანიშნავია, რომ მის

დასავლეთ და აღმოსავლეთ ნაწილებს გააჩნიათ კლიმატის ფორმირების გამოკვეთილად განსხვავებული ფიზიკურ-გეოგრაფიული და ატმოსფერული ცირკულაციის თავისებურებები.

საკვლევი ტერიტორია განთავსებულია თბილისში და მისი განთავსების მიკრორეგიონის კლიმატური პირობების მოკლე დახასიათება იგივეა, რაც მთლიანად რაიონისათვის.

საშუალო წლიური ნალექების ჯამი 555 მმ-დან 608 მმ-დე მერყეობს. ნალექების მაქსიმუმი მაისშია (78 მმ-დან 149მმ-დე). ყველაზე მშრალი თვე იანვარია, როცა ნალექების რაოდენობა 19-39 მმ-ის ფარგლებში მერყეობს . რაც შეეხება ნალექების სეზონურ განაწილებას, ამხრივ დამახასიათებელია შედარებით უხვნალექიანობა წლის თბილ პერიოდში (აპრილი-ოქტომბერი 279 მმ) და მცირე ნალექიანობა წლის ცივპერიოდში (ნოემბერი-მარტი103მმ).

გეოდინამიკა - ტერიტორიის ვიზუალური დათვალიერებისა და საველე სამუშაოების დროს საკვლევ ტერიტორიაზე არ აღინიშნება საინჟინრო-გეოდინამიკური და გეოლოგიური საფრთხეების განვითარების კვალი. აღსანიშნავია, რომ გარემოს ეროვნული სააგენტოს, გეოლოგიური დეპარტამენტის მიერ გამოქვეყნებულ ”ქ. თბილისის ტერიტორიის საინჟინრო-გეოდინამიკური პირობები და გეოლოგიური საფრთხეების შეფასება 2019 წ.”-ის მიხედვით საკვლევი ტერიტორია მოქცეულია დაბალი გეოდინამიკური რისკის ზონაში.

დაბალი – ტერიტორიები, სადაც რელიეფი ძირითადად სწორია, დანაწევრების ხარისხი უმნიშვნელო. სუბტრატის ქანები გამოირჩევიან შედარებით მდგრადი მზიდი თვისებებით, მიწისქვეშა წყლები ძირითადად ღრმა ცირკულაციისაა, დატბორვებს ადგილი არა აქვს და სტიქიური გეოლოგიური პროცესები პრაქტიკულად არ ფიქსირდებიან და ტერიტორიის დაზიანების ხარისხი უმნიშვნელოა. მდინარეების გამოფიტვის ელუვიური პროცესები, განსაკუთრებით მთიანი ზონის პედიმენტების სივრცეში; მეოთხეულის ნალექებში ფორმირებული მიწისქვეშა წყლები არაღრმა ცირკულაციისაა, ადგილი აქვს შეტბორვას.

საინჟინრო–გეოლოგიური პირობები

(სპეციალური ნაწილი)

ჩვენს მიერ საკვლევი ტერიტორიის გამოკვლევისას გეოლოგიურ ჭრილში გამოყოფილი იქნა გრუნტის შემდეგი ფენები:

ფენა 1 – ნაყარი ფენა (tQ_{IV}); გავრცელებულია მთელ ტერიტორიაზე მიწის ზედაპირიდან 0.30 მ ფარგლებში; დამუშავების სიძნელის მიხედვით ს.ნ. და წ. IV- 5 – 82–ის ცხრილის თანახმად გრუნტი განეკუთვნება ყველა სახლის დამუშავების მიხედვით II კატეგორიას;

ფენა 2 – თიხნარი მნელპლასტიკური კონსისტენციის (pdQ_{IV});

№	ფიზიკურ-მექანკური თვისებების დასახელება	ინდექსი	განზ.ერთ.	ფენა 2
1	სიმკვირე	p	გ/სმ^3	1,81
2	პლასტიკურობის რიცხვი	I_P	ერთ.ნაწ.	11,75
3	დენადობის ზღვარი	I_L	ერთ.ნაწ.	0,43
4	შიგა ხახუნის კუთხე	φ	გრად.	19
5	ხვედრითი შეჭიდულობა	c	კგძ/სმ^2	0,186
6	დეფორმაციის მოდული	E	კგძ/სმ^2	108
7	საანგარიშო წინაღობა	R_0	კგძ/სმ^2	1,90

დამუშავების სიძნელის მიხედვით ს.ნ. და წ. IV- 5 – 82–ის ცხრილის თანახმად გრუნტი განეკუთვნება ერთციცხვიანი ექსკავატორითა და ხელით დამუშავების მიხედვით III კატეგორიას, ხოლო ბულდოზერით II კატეგორიას;

ფენა 3 – მსხვილ ნატეხოვანი გრუნტი. კენჭის ღორღის, ხრეშის, ხვინჭის მარცვლებით, თიხნარის შემვსებით (alQ_{IV});

ტენიანობა ბუნებრივი,% W	სიმკვრივე ბუნებრივი, კგ/მ^3 ρ	სიმკვრივე გამომშრალი, კგ/მ^3 $ρ_d$	საანგარიშო წინაღობა, კგძ/სმ^2 R_0
10,83	1,70	1,53	3,1

დამუშავების სიძნელის მიხედვით ს.ნ. და წ. IV- 5 – 82–ის ცხრილის თანახმად გრუნტი განეკუთვნება ყველა სახის დამუშავების მიხედვით – IV ჯგუფს;

საერთო მინერალიზაციის მაჩვენებლით (M 2.0 გ/ლ) საკვლევი წყალი მომლაშო წყლების კატეგორიაში გადის. ანიონებიდან დომინანტი სულფატ-იონია, რომელსაც თანხმობით მოსდევს სულფატ-იონი. კათიონური შედგენილობა მრავალფეროვანია, წარმოდგენილია სამივე ძირითადი კათიონი. შესაბამისად, კურლოვის ფორმულის მიხედვით, წყლის ქიმიური შედგენილობა განისაზღვრება, როგორც სულფატურ-

ჰიდროკარბონატული კალციუმიან-ნატრიუმიან-მაგნიუმიანი ტიპი. საერთო სიხისტის მაჩვენებლით (21.1 მგ.ექვ/ლ) საანალიზო წყლის სინჯი ხისტი წყლების კატეგორიაში გადის. განსახილველი წყალი სულფატების შემცველობის მხრივ რომელიმე მარკის ბეტონის მიმართ აგრესიულობას არ ავლენს. რკინა-ბეტონის კონსტრუქციის არმატურაზე გაანალიზებული წყლის სინჯის აგრესიული ზემოქმედება მუდმივად წყალში დასველების პირობებში ფასდება როგორც "არა", ხოლო პერიოდული დასველებით – როგორც "სუსტი". იმავე გარემოს აგრესიული ზემოქმედების ხარისხი ნახშირბადიან ფოლადზე, გრუნტის წყლის დონის დაბლა სამშენებლო ნორმების და წესების ინსტრუქციის მიხედვით ფასდება როგორც "საშუალო".

დასკვნები და რეკომენდაციები

1. ადმინისტრაციულად საკვლევი უბანი მდებარეობს: ქ. თბილისი, ჯორჯ ბალანჩინის ქუჩა №14, ს/კ.01.13.01.004.175;

2. საკვლევი უბანი, საინჟინრო-გეოლოგიური პირობების სირთულის მიხედვით ს.ნ. და წ. 1.02.07-87 დანართი 10-ის თანახმად მიეკუთვნება II კატეგორიას; (საშუალო);

3. მოცემილია ფენების ფიზიკურ–მექანიკური თვისებები: **ფენა 2 – თიხნარი ძნელპლასტიკური კონსისტენციის (pdQ$_{IV}$);** P=1,81 გ/სმ^3; C=0,186 კგძ/სმ^2; φ=19°; E=108 კგძ/სმ^2; R_o=1,90 კგძ/სმ^2;

ფენა 3 – მსხვილ ნატეხოვანი გრუნტი. კენჭის ღორღის, ხრეშის, ხვინჭის მარცვლებით, თიხნარის შემვსებით (alQ$_{IV}$); P=1,70 კგ/მ^3; ტენიანობა ბუნებრივი,% W=10,83; R_o=3,1 კგძ/სმ^2

4. საქართველოს სამშენებლო ნორმებისა და წესების „სეისმომედეგი მშენებლობა" პნ 01.01.09-ს ცხრილის №-ის სეისმური საშიშროების რუკის დანართი 1-ის მიხედვით, სამშენებლო უბანი მიეკუთვნებიან 8 ბალიან ზონას, რადგან უბანზე გავრცელებული გრუნტები აღნიშნული ცხრილის მიხედვით მიეკუთვნება II კატეგორიას;

5. ქვაბულის ფერდის მაქსიმალური დასაშვები დახრა უბანზე გავრცელებული გრუნტის მიღებული იქნეს სნ. და წ. 3.02.01-87 პ.პ. 3.11-3.15 პუნქტების მიხედვით და სნ და წ. III-4-80*-ის მე-9 თავის მიხედვით;

6. სამშენებლო უბანზე გავრცელებული გრუნტები დამუშავების სიძნელის მიხედვით ს.ნ. და წ. IV-2-82 I-I ცხრილის მიხედვით მიეკუთვნება: ფენა 1 – ყველა სახლის დამუშავების მიხედვით II კატეგორიას; ფენა 2 – ერთციცხვიანი ექსკავატორითა და ხელით დამუშავების მიხედვით III კატეგორიას, ხოლო ბულდოზერით II კატეგორიას; ფენა 3 – დამუშავების სიძნელის მიხედვით ს.ნ. და წ. IV- 5 – 82–ის ცხრილის თანახმად გრუნტი განეკუთვნება ყველა სახის დამუშავების მიხედვით – IV ჯგუფს;

7. ტერიტორიის ვიზუალური დათვალიერებისა და საველე სამუშაოების დროს საკვლევ ტერიტორიაზე არ აღინიშნება საინჟინრო-გეოდინამიკური და გეოლოგიური საფრთხეების განვითარების კვალი. აღსანიშნავია რომ გარემოს ეროვნული სააგენტოს, გეოლოგიური დეპარტამენტის მიერ გამოქვეყნებულ "ქ. თბილისის გეოლოგიური საფრთხეების შეფასების ანგარიში"-ის მიხედვით საკვლევი ტერიტორია მოქცეულია დაბალი გეოლოგიური საფრთხის ზონაში. მიუხედავად აღნიშნულისა, ტერიტორიის შემოწმებისას დადგინდა, რომ რაიმე არახელსაყრელი ფიზიკურ-გეოლოგიური მოვლენები არ შეინიშნება, ყოველივე აღნიშნულიდან გამომდინარე რაიმე დამცავი ღონისძიებების გატარების საჭიროება არ არის;

ინჟინერ-გეოლოგი თ. კვეტენაძე

გამოყენებული მასალები

1. ლ. მარუაშვილი, საქართველოს ფიზიკური გეოგრაფია, ნაწ. 1. გამომცემლობა ,,მეცნიერება", 1969, თბილისი.

2. ლ. მარუაშვილი, საქართველოს ფიზიკური გეოგრაფია, ნაწ. 2. გამომცემლობა ,,მეცნიერება", 1970, თბილისი.

3. „საქ. ჰიდროგეოლოგიური დარაიონების სქემა" – 1970 წ. – ი. ბუაჩიძე;

4. საქ. ტექტონიკური დარაიონების სქემა" – 2000 წ. – ე. გამყრელიძე;

***

1. ს.ნ. და წ. 1.02.07–87 „საინჟინრო გამოკვლევები მშენებლობისთვის";

2. პ.ნ. 02.01.– 08 „შენობა–ნაგებობების ფუძეები";

3. ს.ნ და წ. IV- 5 – 82 „მიწის სამუშაოები";

4. ს.ნ. და წ. 3.02.01.– 87 „მიწის ნაგებობები, ნაგებობათა ფუძეები და საძირკვლები";

5. სახსტანდარტი 25100–95 „გრუნტების კლასიფიკაცია";

ცხრილი 1-გრუნტის თვისებათა მახასიათებლების საშუალო მნიშვნელობები

სინჯის №	ჭაბურღილის №	სიღრმე, მ **H**	ტენიანობა ბუნებრივი, % **W**	ტენიანობა დენადობის ზღვარზე % **WL**	ტენიანობა პლასტიკურობის ზღვარზე % **WP**	პლასტიკურობის რიცხვი **IP**	დენადობის მაჩვენებელი **IL**	სიმკვრივე ბუნებრივი, გ/სმ³ **ρ**	სიმკვრივე ჩონჩხის, გ/სმ³ **ρd**	სიმკვრივე მინერალური ნაწილაკების, გ/სმ³ **ρs**	ფორიანობის კოეფიციენტი **e**	სრული ტენტევადობა **Ss**	საანგარიშო წინაღობა, კგძ/სმ² **σ**	მიწაგანი ხახუნის კუთხე, გრადუსი **φ**	შეჭიდულობა, კგძ/სმ² **C**	დეფორმაციის მოდული, კგძ/სმ² **E**	განივი დეფორმაციის კოეფიციენტი **ν**
1	2	1,00	23,89	30,59	18,84	11,75	0,43	1,81	1,46	2,73	0,84	0,31	1,9	19,2	0,186	108	0,363
2	5	5,30	10,89					1,70	1,53				3,1				

ცხრილი 1-ის დასასრული

სინჯის №	კერძო ნარჩენი საცერზე (%) საცრის ნახვრეტის ზომის მიხედვით, მმ						გრუნტის სახეობა
	30 მმ	20 მმ	10 მმ	5 მმ	2 მმ	<2 მმ	
1							თიხნარი ძნელპლასტიკური, მოყავისფერი
2	21	26	31	14	6	2	მსხვილ ნატეხოვანი გრუნტი, კენჭის ღორღის, ხრეშის, ხვინჭის მარცვლებით, თიხნარის შემვსებით

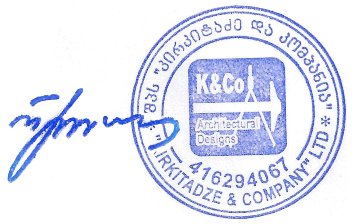

ტოპო გეგმა

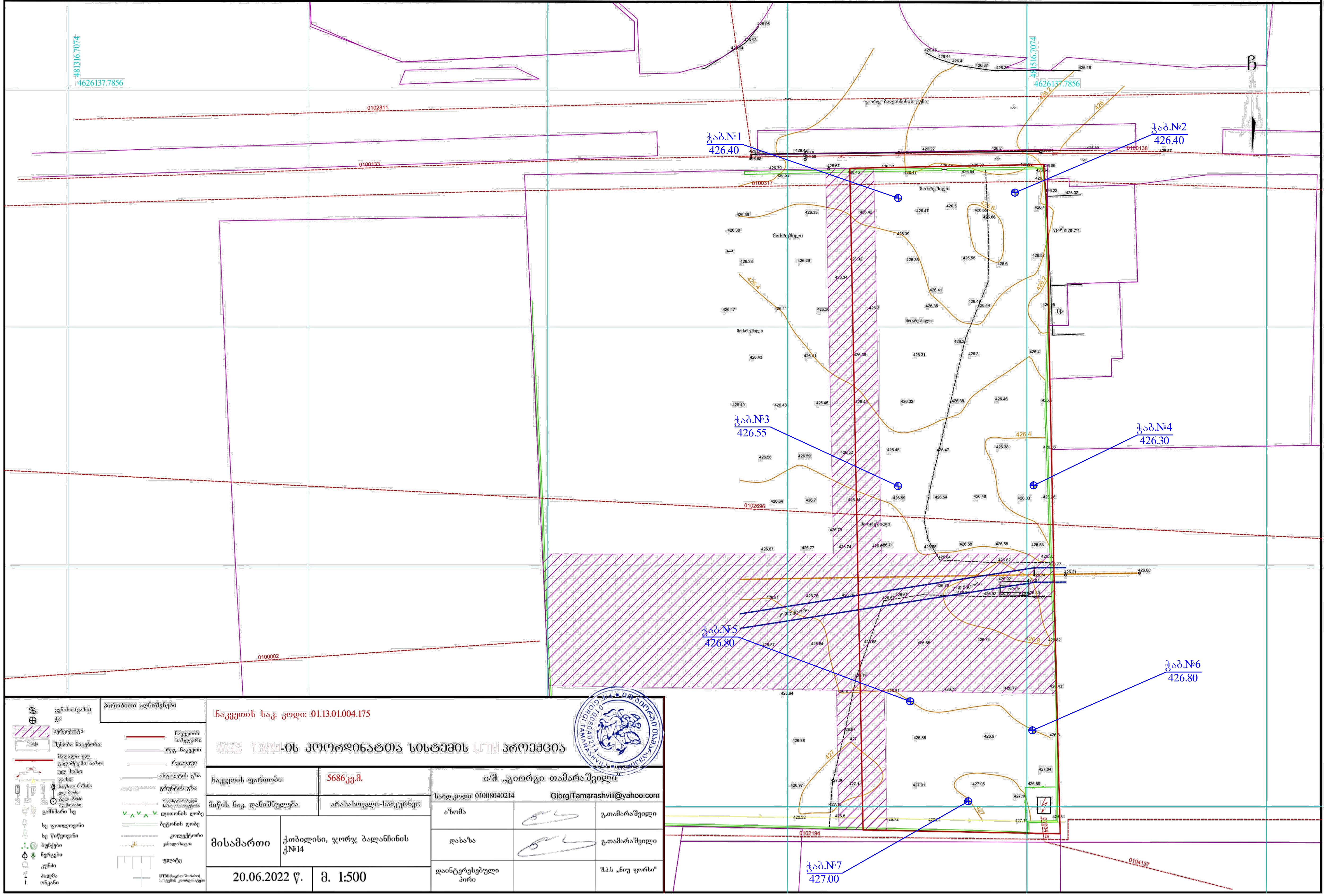

ნაკვეთის საკ. კოდი: 01.13.01.004.175	
WGS 1984-ის კოორდინატთა სისტემის UTM პროექცია	
ნაკვეთის ფართობი	5686კვ.მ.
მიწის ნაკ. დანიშნულება	არასასოფლო-სამეურნეო
მისამართი	ქ.თბილისი, ჯორჯ ბალანჩინის ქ.№14
20.06.2022 წ.	მ. 1:500

ი/მ „გიორგი თამარაშვილი"

საიდ.კოდი 01008040214 GiorgiTamarashvili@yahoo.com

აზომა	[signature]	გ.თამარაშვილი
დახაზა	[signature]	გ.თამარაშვილი
დაინტერესებული პირი		შ.პ.ს „ნიუ ფორსი"

პირობითი აღნიშვნები: ვენახი (ვაზი); ჭა; სერვიტუტი; შენობა ნაგებობა; მაღალი ძაბვის ხაზი; ნაკვეთის საზღვარი; რეგ. ნაკვეთი; რელიეფი; ასფალტის გზა; გრუნტის გზა; ბეტონის ღობე; ელექტრო; კანალიზაცია; ფლატე; UTM (საერთაშორისო) სისტემის კოორდინატები

ჭაბურღილის ლითოლოგიური სვეტები

მასშტაბი ვერტ. 1:100
მასშტაბი ჰორ. 1:100

ჭაბურღილის სვეტი №1

ფენის №№	ფენის სიღრმე დან	ფენის სიღრმე მდე	ფენის სიმძლავრე	მიწის ზედაპირის და ფენის ძირის ნიშნული	ჭრილი მ-ბი 1:100	ლითოლოგია	გრუნტის წყლის დონე და გაზომვის თარიღი გამ.	გამ.
				426.40				
1	0.00	1.00	1.00	425.40	①	ნაყარი ფენა tQ_{IV}		
2	1.00	4.00	3.00	422.40	②	თიხნარი ძნელპლასტიკური კონსისტენციის pdQ_{IV}		
				421.40	③	მსხვილ ნატეხოვანი გრუნტი, კენჭის, ხრეშის, ხვინჭის მარცვლებით თიხნარის შემავსებლით alQ_{IV}	წყლის დონე	
3	4.00	6.00	2.00	420.40				

ა ი რ ო ბ ი თ ი ა ღ ნ ი შ ვ ნ ე ბ ი

① ნაყარი ფენა tQ_{IV}

② თიხნარი ძნელპლასტიკური კონსისტენციის pdQ_{IV}

③ მსხვილ ნატეხოვანი გრუნტი, კენჭის, ხრეშის, ხვინჭის მარცვლებით თიხნარის შემავსებლით alQ_{IV}

შპს. კირკიტაძე და კომპანია(ს/ნ4162940067)
პეკინის ქ. №27 ტ: 37 46 49 მობ: 8 99 56 22 76, ფაქსი: 37 23 00
LTD "KIRKITADZE & COMPANY"
Pekini str. N 27 tel: 37 46 49 mob: 8 99 56 22 76, fax: 37 23 00
www. kirkitadze.ge kirkitadze@mail.ru

ჭაბურღილის ლითოლოგიური სვეტები

მასშტაბი ვერტ. 1:100
მასშტაბი ჰორ. 1:100

ჭაბურღილის სვეტი №2

ფენის №№	ფენის სიღრმე დან	ფენის სიღრმე მდე	ფენის სიმძლავრე	მიწის ზედაპირის და ფენის ძირის ნიშნული	ჭრილი მ-ბი 1:100	ლითოლოგია	გრუნტის წყლის დონე და გაზომვის თარიღი გამ.	გამ.
				426.40				
1	0.00	0.80	0.80	425.60	①	ნაყარი ფენა tQ_{IV}		
2	0.80	3.00	2.20	423.40	②	თიხნარი ძნელპლასტიკური კონსისტენციის pdQ_{IV}		
				421.30	③	მსხვილ ნატეხოვანი გრუნტი, კენჭის, ხრეშის, ხვინჭის მარცვლებით თიხნარის შემავსებლით alQ_{IV}	წყლის დონე	
3	3.00	6.00	3.00	420.40				

ა ი რ ო ბ ი თ ი ა ღ ნ ი შ ვ ნ ე ბ ი

① ნაყარი ფენა tQ_{IV}

② თიხნარი ძნელპლასტიკური კონსისტენციის pdQ_{IV}

③ მსხვილ ნატეხოვანი გრუნტი, კენჭის, ხრეშის, ხვინჭის მარცვლებით თიხნარის შემავსებლით alQ_{IV}

შპს. კირკიტაძე და კომპანია(ს/ნ4162940067)
პეკინის ქ. №27 ტ: 37 46 49 მობ: 8 99 56 22 76, ფაქსი: 37 23 00
LTD "KIRKITADZE & COMPANY"
Pekini str. N 27 tel: 37 46 49 mob: 8 99 56 22 76, fax: 37 23 00
www. kirkitadze.ge kirkitadze@mail.ru

ჭაბურღილის ლითოლოგიური სვეტები

მასშტაბი ვერტ. 1:100
მასშტაბი ჰორ. 1:100

ჭაბურღილის სვეტი №3

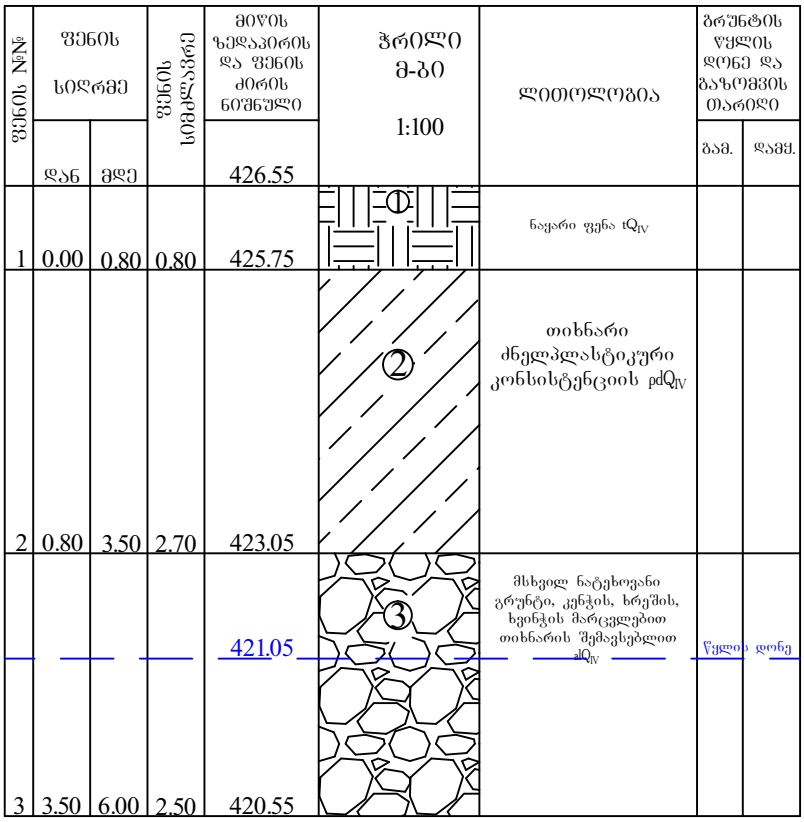

ა ი რ ო ბ ი თ ი ა ღ ნ ი შ ვ ნ ე ბ ი

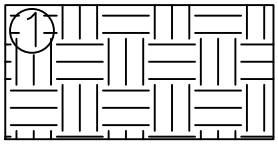

ნაყარი ფენა tQIV

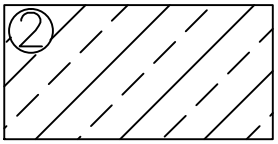

თიხნარი ძნელპლასტიკური კონსისტენციის pdQIV

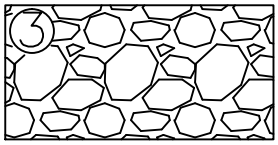

მსხვილ ნატეხოვანი გრუნტი, კენჭის, ხრეშის, ხვინჭის მარცვლებით თიხნარის შემავსებლით alQIV

შპს. კირკიტაძე და კომპანია(ს/ნ4162940067)
პეკინის ქ. №27 ტ: 37 46 49 მობ: 8 99 56 22 76, ფაქსი: 37 23 00
LTD "KIRKITADZE & COMPANY"
Pekini str. N 27 tel: 37 46 49 mob: 8 99 56 22 76, fax: 37 23 00
www. kirkitadze.ge kirkitadze@mail.ru

ჭაბურღილის ლითოლოგიური სვეტები

მასშტაბი ვერტ. 1:100
მასშტაბი ჰორ. 1:100

ჭაბურღილის სვეტი №4

ფენის №№	ფენის სიღრმე დან	ფენის სიღრმე მდე	ფენის სიმძლავრე	მიწის ზედაპირის და ფენის ძირის ნიშნული	ჭრილი მ-ბი 1:100	ლითოლოგია	გრუნტის წყლის დონე და გაზომვის თარიღი გამ.	გამ.
				426.30				
1	0.00	0.80	0.80	425.50	①	ნაყარი ფენა tQ_{IV}		
2	0.80	3.50	2.70	422.80	②	თიხნარი ძნელპლასტიკური კონსისტენციის pdQ_{IV}		
				421.80			წყლის დონე	
3	3.50	6.00	2.50	420.30	③	მსხვილ ნატეხოვანი გრუნტი, კენჭის, ხრეშის, ხვინჭის მარცვლებით თიხნარის შემავსებლით alQ_{IV}		

ა ი რ ო ბ ი თ ი ა ღ ნ ი შ ვ ნ ე ბ ი

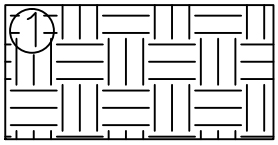

ნაყარი ფენა tQ_{IV}

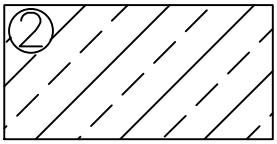

თიხნარი ძნელპლასტიკური კონსისტენციის pdQ_{IV}

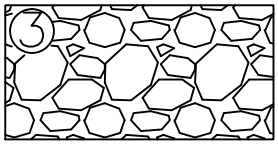

მსხვილ ნატეხოვანი გრუნტი, კენჭის, ხრეშის, ხვინჭის მარცვლებით თიხნარის შემავსებლით alQ_{IV}

შპს. კირკიტაძე და კომპანია(ს/ნ4162940067)
პეკინის ქ. №27 ტ: 37 46 49 მობ: 8 99 56 22 76, ფაქსი: 37 23 00
LTD "KIRKITADZE & COMPANY"
Pekini str. N 27 tel: 37 46 49 mob: 8 99 56 22 76, fax: 37 23 00
www. kirkitadze.ge kirkitadze@mail.ru

ჭაბურღილის ლითოლოგიური სვეტები

მასშტაბი ვერტ. 1:100
მასშტაბი ჰორ. 1:100

ჭაბურღილის სვეტი №5

ფენის №№	ფენის სიღრმე დან	ფენის სიღრმე მდე	ფენის სიმძლავრე	მიწის ზედაპირის და ფენის ძირის ნიშნული	ჭრილი მ-ბი 1:100	ლითოლოგია	გრუნტის წყლის დონე და გაზომვის თარიღი გამ.	გამ.
				426.80				
1	0.00	0.80	0.80	426.00	①	ნაყარი ფენა tQ_{IV}		
2	0.80	4.00	3.20	422.80	②	თიხნარი ძნელპლასტიკური კონსისტენციის pdQ_{IV}		
				422.10			წყლის დონე	
3	4.00	6.00	2.00	420.80	③	მსხვილ ნატეხოვანი გრუნტი, კენჭის, ხრეშის, ხვინჭის მარცვლებით თიხნარის შემავსებლით alQ_{IV}		

ა ი რ ო ბ ი თ ი ა ღ ნ ი შ ვ ნ ე ბ ი

① ნაყარი ფენა tQ_{IV}

② თიხნარი ძნელპლასტიკური კონსისტენციის pdQ_{IV}

③ მსხვილ ნატეხოვანი გრუნტი, კენჭის, ხრეშის, ხვინჭის მარცვლებით თიხნარის შემავსებლით alQ_{IV}

შპს. კირკიტაძე და კომპანია(ს/ნ4162940067)
პეკინის ქ. №27 ტ: 37 46 49 მობ: 8 99 56 22 76, ფაქსი: 37 23 00
LTD "KIRKITADZE & COMPANY"
Pekini str. N 27 tel: 37 46 49 mob: 8 99 56 22 76, fax: 37 23 00
www. kirkitadze.ge kirkitadze@mail.ru

ჭაბურღილის ლითოლოგიური სვეტები

მასშტაბი ვერტ. 1:100
მასშტაბი ჰორ. 1:100

ჭაბურღილის სვეტი №6

ფენის №№	ფენის სიღრმე		ფენის სიმძლავრე	მიწის ზედაპირის და ფენის ძირის ნიშნული	ჭრილი მ-ბი 1:100	ლითოლოგია	გრუნტის წყლის დონე და გაზომვის თარიღი	
	დან	მდე		426.80			გამ.	დამყ.
1	0.00	0.80	0.80	426.00	①	ნაყარი ფენა tQ_{IV}		
2	0.80	4.00	3.20	422.80	②	თიხნარი ძნელპლასტიკური კონსისტენციის pdQ_{IV}		
				422.10			წყლის დონე	
3	4.00	6.00	2.00	420.80	③	მსხვილ ნატეხოვანი გრუნტი, კენჭის, ხრეშის, ხვინჭის მარცვლებით თიხნარის შემავსებლით alQ_{IV}		

პირობითი აღნიშვნები

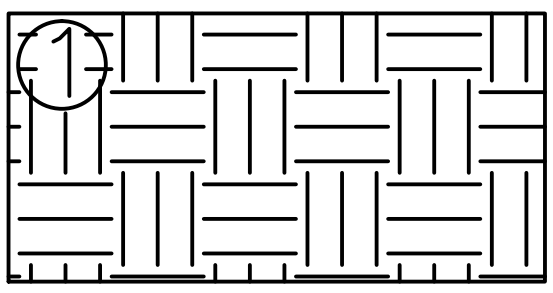

ნაყარი ფენა tQ_{IV}

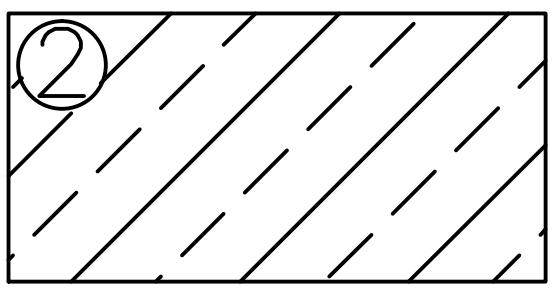

თიხნარი ძნელპლასტიკური კონსისტენციის pdQ_{IV}

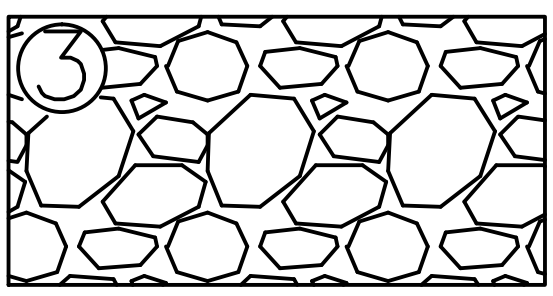

მსხვილ ნატეხოვანი გრუნტი, კენჭის, ხრეშის, ხვინჭის მარცვლებით თიხნარის შემავსებლით alQ_{IV}

შპს. კირკიტაძე და კომპანია (ს/ნ4162940067)
პეკინის ქ. №27 ტ: 37 46 49 მობ: 8 99 56 22 76, ფაქსი: 37 23 00
LTD "KIRKITADZE & COMPANY"
Pekini str. N 27 tel: 37 46 49 mob: 8 99 56 22 76, fax: 37 23 00
www. kirkitadze.ge kirkitadze@mail.ru

ჭაბურღილის ლითოლოგიური სვეტები

მასშტაბი ვერტ. 1:100
მასშტაბი ჰორ. 1:100

ჭაბურღილის სვეტი №7

ფენის №№	ფენის სიღრმე დან	ფენის სიღრმე მდე	ფენის სიმძლავრე	მიწის ზედაპირის და ფენის ძირის ნიშნული	ჭრილი მ-ბი 1:100	ლითოლოგია	გრუნტის წყლის დონე და გაზომვის თარიღი გამ.	გამ.
				427.00				
1	0.00	0.80	0.80	426.20	①	ნაყარი ფენა tQ_{IV}		
2	0.80	4.00	3.20	423.00	②	თიხნარი ძნელპლასტიკური კონსისტენციის pdQ_{IV}		
				422.40		წყლის დონე		
3	4.00	6.00	2.00	421.00	③	მსხვილ ნატეხოვანი გრუნტი, კენჭის, ხრეშის, ხვინჭის მარცვლებით თიხნარის შემავსებლით alQ_{IV}		

ა ი რ ო ბ ი თ ი ა ღ ნ ი შ ვ ნ ე ბ ი

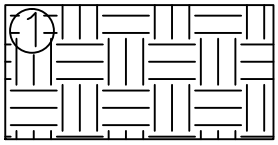

ნაყარი ფენა tQ_{IV}

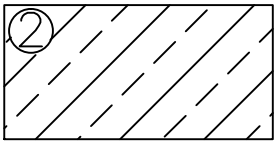

თიხნარი ძნელპლასტიკური კონსისტენციის pdQ_{IV}

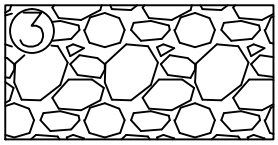

მსხვილ ნატეხოვანი გრუნტი, კენჭის, ხრეშის, ხვინჭის მარცვლებით თიხნარის შემავსებლით alQ_{IV}

შპს. კირკიტაძე და კომპანია(ს/ნ4162940067)
პეკინის ქ. №27 ტ: 37 46 49 მობ: 8 99 56 22 76, ფაქსი: 37 23 00
LTD "KIRKITADZE & COMPANY"
Pekini str. N 27 tel: 37 46 49 mob: 8 99 56 22 76, fax: 37 23 00
www. kirkitadze.ge kirkitadze@mail.ru

ჭაბურღილის ლითოლოგიური ჭრილი 1-2

მასშტაბი ვერტ. 1:100
მასშტაბი ჰორ. 1:100

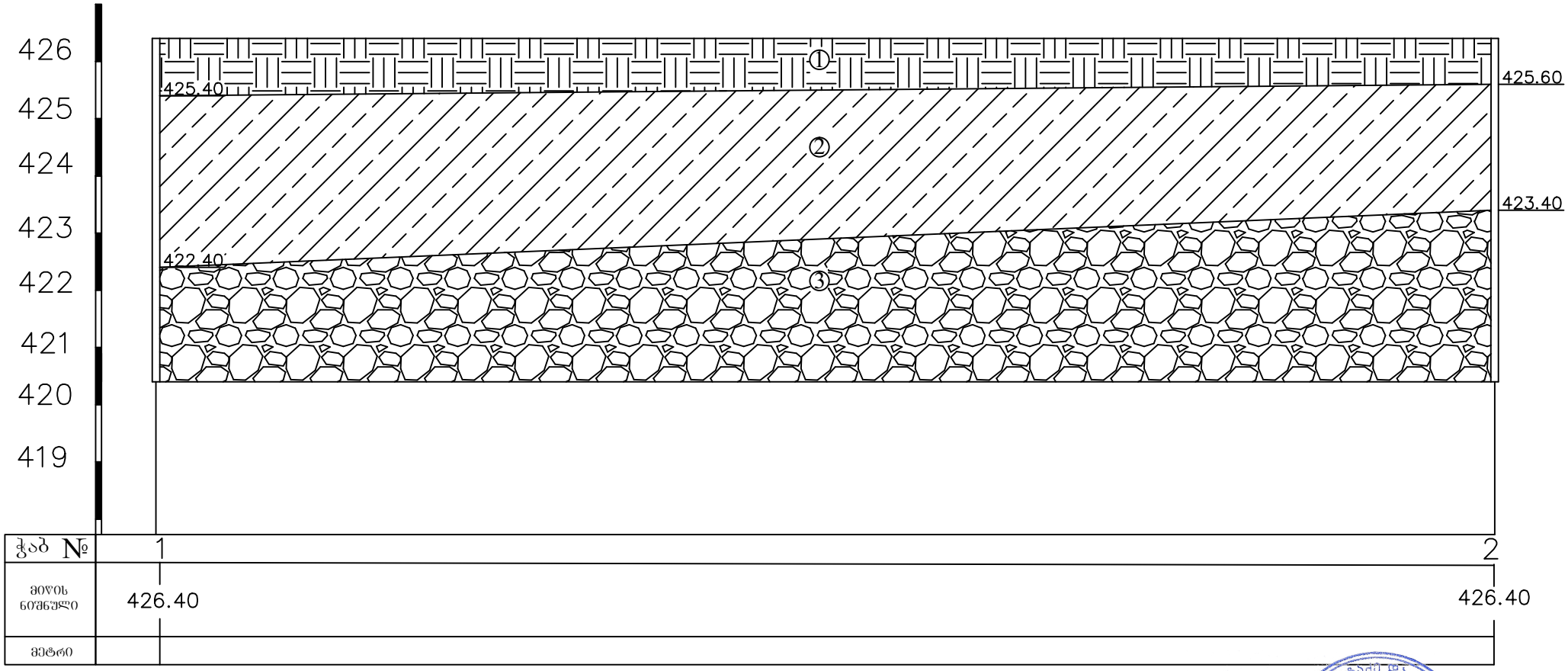

პ ი რ ო ბ ი თ ი ა ღ ნ ი შ ვ ნ ე ბ ი

① ნაყარი ფენა tQ_{IV}

② თიხნარი ძნელპლასტიკური კონსისტენციის pdQ_{IV}

③ მსხვილ ნატეხოვანი გრუნტი, კენჭის, ხრეშის, ხვინჭის მარცვლებით თიხნარის შემავსებლით alQ_{IV}

შპს. კირკიტაძე და კომპანია (ს/ნ 4162940067)
პეკინის ქ. №27 ტ: 37 46 49 მობ: 8 99 56 22 76, ფაქსი: 37 23 00
LTD "KIRKITADZE & COMPANY"
Pekini str. N 27 tel: 37 46 49 mob: 8 99 56 22 76, fax: 37 23 00
www. kirkitadze.ge kirkitadze@mail.ru

ჭაბურღილის ლითოლოგიური ჭრილი 3-4

მასშტაბი ვერტ. 1:100
მასშტაბი ჰორ. 1:100

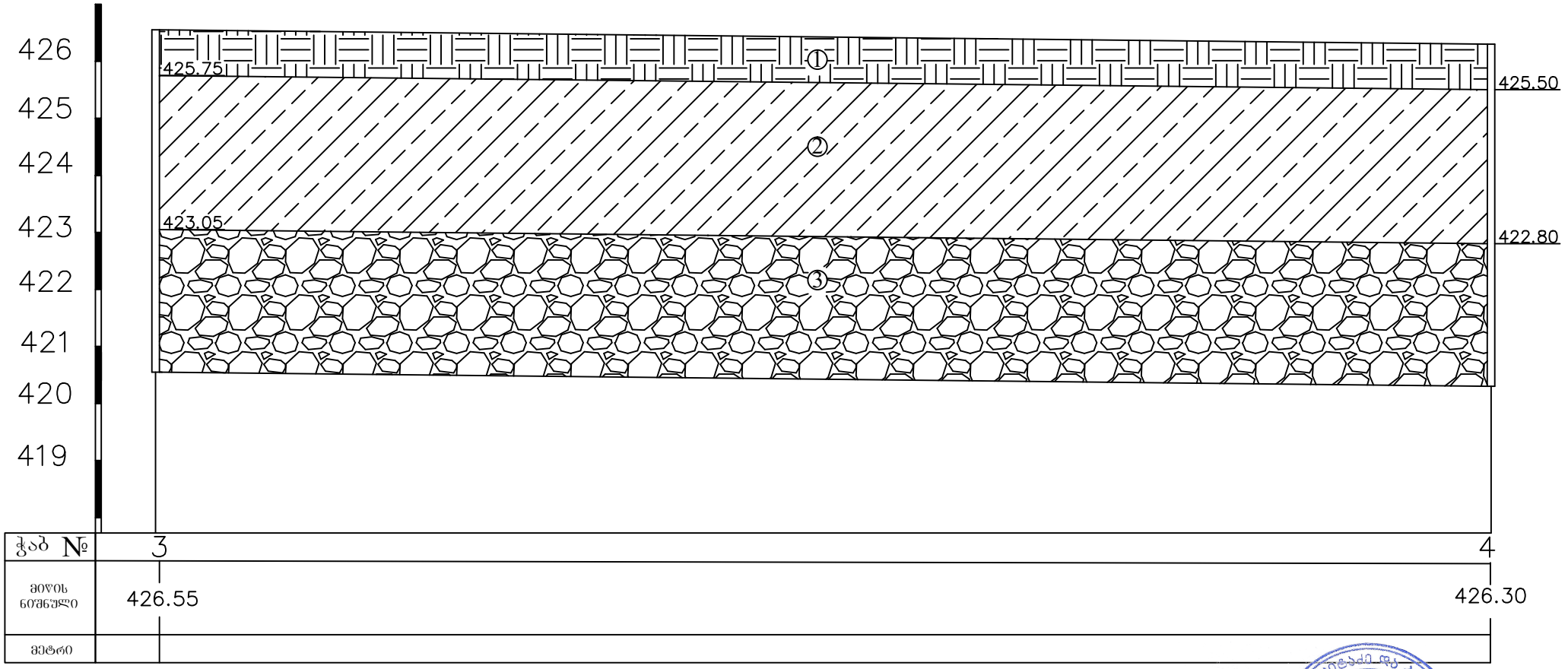

პ ი რ ო ბ ი თ ი ა ღ ნ ი შ ვ ნ ე ბ ი

① ნაყარი ფენა tQ_{IV}

② თიხნარი ძნელპლასტიკური კონსისტენციის pdQ_{IV}

③ მსხვილ ნატეხოვანი გრუნტი, კენჭის, ხრეშის, ხვინჭის მარცვლებით თიხნარის შემავსებლით alQ_{IV}

შპს. კირკიტაძე და კომპანია (ს/ნ 416294067)
პეკინის ქ. №27 ტ: 37 46 49 მობ: 8 99 56 22 76, ფაქსი: 37 23 00
LTD "KIRKITADZE & COMPANY"
Pekini str. N 27 tel: 37 46 49 mob: 8 99 56 22 76, fax: 37 23 00
www. kirkitadze.ge kirkitadze@mail.ru

ჭაბურღილის ლითოლოგიური ჭრილი 5-7

მასშტაბი ვერტ. 1:100
მასშტაბი ჰორ. 1:100

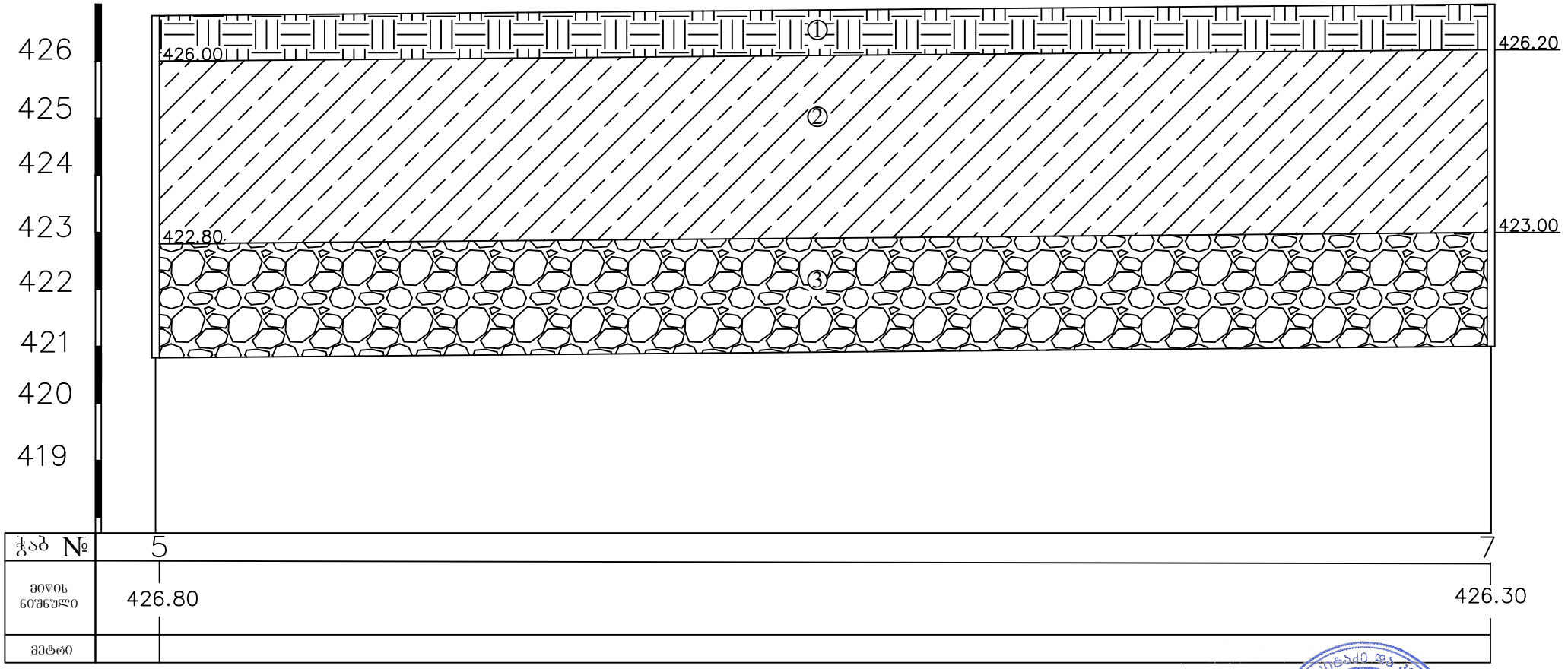

პ ი რ ო ბ ი თ ი ა ღ ნ ი შ ვ ნ ე ბ ი

① ნაყარი ფენა tQ_{IV}

② თიხნარი ძნელპლასტიკური კონსისტენციის pdQ_{IV}

③ მსხვილ ნატეხოვანი გრუნტი, კენჭის, ხრეშის, ხვინჭის მარცვლებით თიხნარის შემავსებლით alQ_{IV}

შპს. კირკიტაძე და კომპანია (ს/ნ 4162940067)
პეკინის ქ. №27 ტ: 37 46 49 მობ: 8 99 56 22 76, ფაქსი: 37 23 00
LTD "KIRKITADZE & COMPANY"
Pekini str. N 27 tel: 37 46 49 mob: 8 99 56 22 76, fax: 37 23 00
www. kirkitadze.ge kirkitadze@mail.ru

ჭაბურღილის ლითოლოგიური ჭრილი 1-4

მასშტაბი ვერტ. 1:100
მასშტაბი ჰორ. 1:100

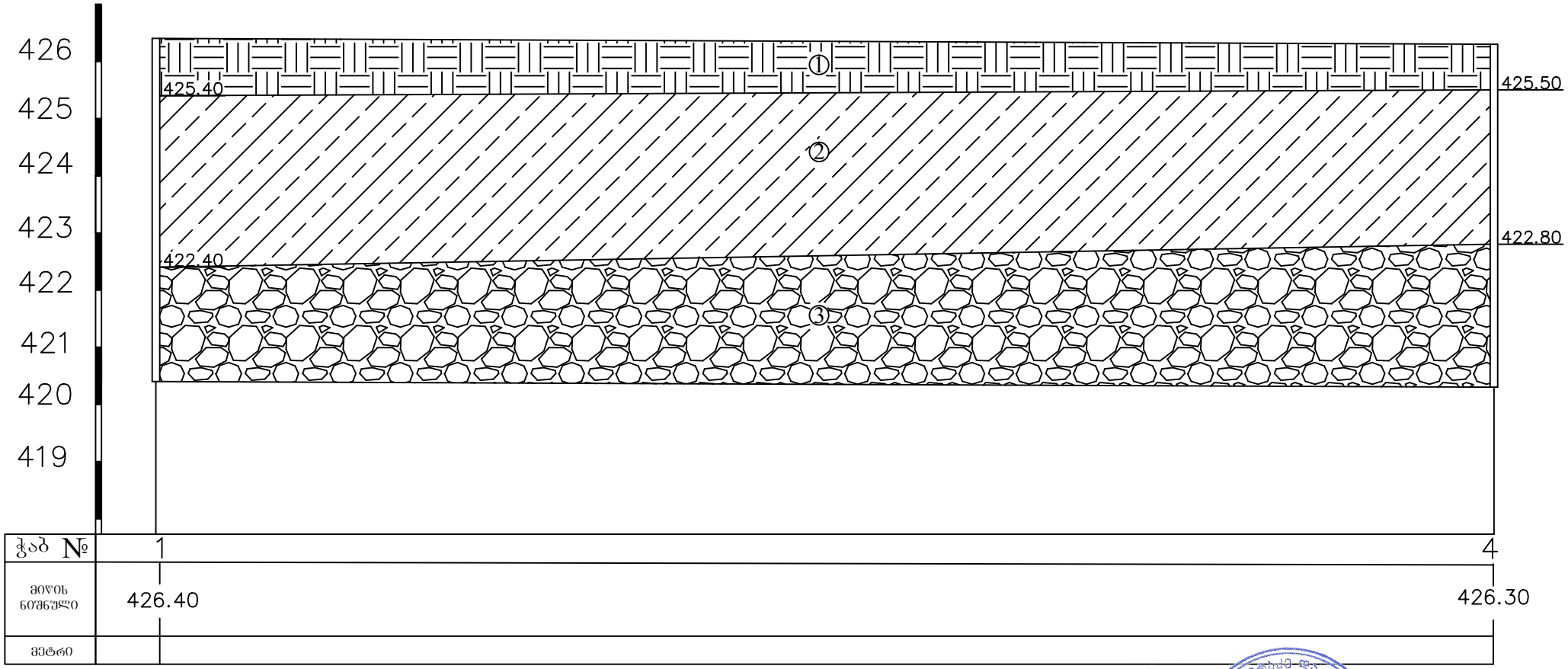

პ ი რ ო ბ ი თ ი ა ღ ნ ი შ ვ ნ ე ბ ი

① ნაყარი ფენა tQ_{IV}

② თიხნარი ძნელპლასტიკური კონსისტენციის pdQ_{IV}

③ მსხვილ ნატეხოვანი გრუნტი, კენჭის, ხრეშის, ხვინჭის მარცვლებით თიხნარის შემავსებლით alQ_{IV}

შპს. კირკიტაძე და კომპანია(ს/ნ4162940067)
პეკინის ქ. №27 ტ: 37 46 49 მობ: 8 99 56 22 76, ფაქსი: 37 23 00
LTD "KIRKITADZE & COMPANY"
Pekini str. N 27 tel: 37 46 49 mob: 8 99 56 22 76, fax: 37 23 00
www. kirkitadze.ge kirkitadze@mail.ru

ჭაბურღილის ლითოლოგიური ჭრილი 4-5

მასშტაბი ვერტ. 1:100
მასშტაბი ჰორ. 1:100

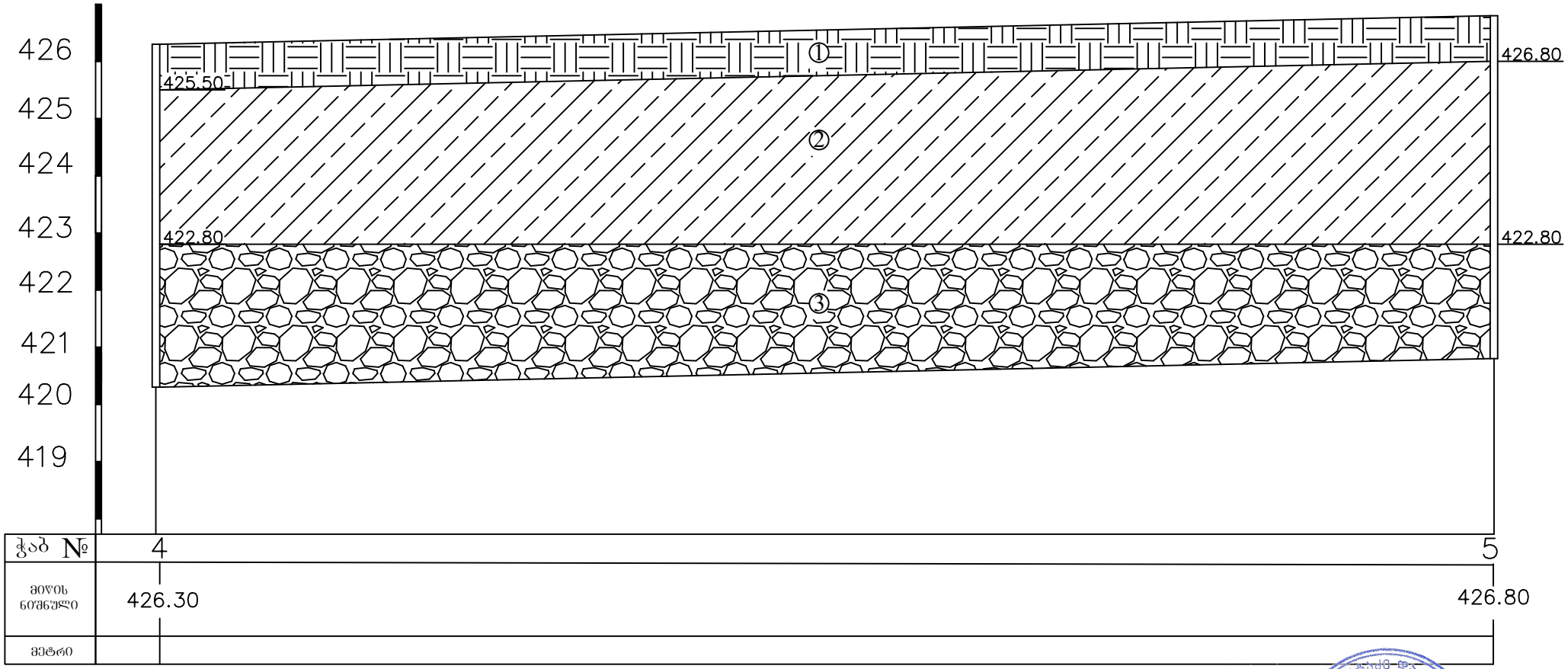

პ ი რ ო ბ ი თ ი ა ღ ნ ი შ ვ ნ ე ბ ი

① ნაყარი ფენა tQ_{IV}

② თიხნარი ძნელპლასტიკური კონსისტენციის pdQ_{IV}

③ მსხვილ ნატეხოვანი გრუნტი, კენჭის, ხრეშის, ხვინჭის მარცვლებით თიხნარის შემავსებლით alQ_{IV}

შპს. კირკიტაძე და კომპანია (ს/ნ 416294067)
პეკინის ქ. №27 ტ: 37 46 49 მობ: 8 99 56 22 76, ფაქსი: 37 23 00
LTD "KIRKITADZE & COMPANY"
Pekini str. N 27 tel: 37 46 49 mob: 8 99 56 22 76, fax: 37 23 00
www. kirkitadze.ge kirkitadze@mail.ru

CV – ჭოხონელიძე გუგა

გვარი სახელი, ამის სახელი	ჭოხონელიძე გუგა ილიას ძე
ბინის ტელეფონის ნომერი	ქ. თბილისი, კეკელიძე №10, ბინა 25 ტელ: 2-22-00-44
დაბადების თარიღი	1928 წლის 16 თებერვალი
განათლება	1945 წელს დავამთავრე ქ. თბილისის 12 ვაჟთა სკოლა. 1950 წელს დავამთავრე საქართველოს პოლიტექნიკური ინსტიტუტის სამშენებლო ფაკულტეტი, მშენებელ-ინჟინერის სპეციალობით, 1972 წელს დავამთავრე იგივე ინსტიტუტი, ინჟინერ გეოლოგიის სპეციალობით.
მინიჭებული კვალიფიკაცია	1974 წელს ტექნიკურ მეცნიერებათა დოქტორი (დიპლომი) 1975 წელს პროფესორი საინჟინრო გეოლოგიაში (დიპლომი) 2000 წელს საქართველოს საინჟინრო აკადემიის – აკადემიკოსი.
საქმიანობა და სამუშაო გამოცდილება	1950-1958 წწ. ჰიდროგეოლოგიისა და მელიორაციის ინსტიტუტის მეცნიერ-თანამშრომელი; 1958-1974წწ. საქართველოს მეცნიერებათა აკადემიის ჰიდროგეოლოგიისა და საინჟინრო გეოლოგიის ინსტიტუტის დირექტორის მოადგილე სამეცნიერო ნაწილში; 1983 წლიდან დღემდე საქართველოს ტექნიკური უნივერსიტეტის გრუნტების მექანიკის და ფუძე - საძირკვლების მიმართულების ხელმძღვანელი.
გამოქვეყნებული სამეცნიერო შრომები და პუბლიკაციები	გამოქვეყნებულია 98 სამეცნიერო შრომა, მათ შორის მონოგრაფიულია "საქართველოს ლიოსისებული გრუნტები" (1976წ) და "ამიერკავკასიის ლიოსისებული გრუნტები " (1988წ) შესწავლილი და ანგარიშები დაწერილი მაქვს ენგურის ჰიდროელექტროსადგურის, ქ. თბილისის, ქ. რუსთავის სოხუმის და ქ. ფოთის საინჟინრო "გეოლოგიურ პირობები გაცემული მაქვს 100-ზე მეტი საექსპერტო დასკვნა მშენებლობასთან დაკავშირებული ობიექტის საინჟინრო-გეოლოგიურ პირობებზე მაქვს გამოგონებები გრუნტების გამაგრებაზე. "გრუნტების მექანიკა და ფუძე-საძირკვლები" 2005 წ. და "საინჟინრო ნაგებობები" (2012წ.) ვარ ავტორი სამშენებლო ნორმების: 2.02.01-2003წ. "შენობა-ნაგებობათა ფუძე-საძირკვლები".
უცხო ენების ცოდნა	ქართული-მშობლიური; რუსული-კარგად; ინგლისური-ლექსიკონის დახმარებით.

დიპლომი

წარჩინებით

№ 737129

ამის წარმომდგენი ამხ. ქოხონელიძე
გუგა ილიას ძე
19.... წ. შევიდა და 1950 წ. დაამთავრა ს. მ. კიროვის სახელობის საქართველოს პოლიტექნიკური ინსტიტუტის სრული კურსი „სამრეწველო და სამოქალაქო მშენებლობა"
სპეციალობით და სახელმწიფო საგამოცდო კომისიის 1950 წ. 25 ივნისის გადაწყვეტილებით მას მიეკუთვნა ინჟინერ-მშენებლის კვალიფიკაცია.

სახელმწიფო საგამოცდო კომისიის თავმჯდომარე

დირექტორი

ბ. ა.

მდივანი

ქალაქი თბილისი 1950 წ.

რეგისტრაციის № 6133

დიპლომი

Я № 168169

ეს დიპლომი ეძლევა გუგა ილიას ძე
ჭახნელიძეს

მასზე, რომ იგი 1961 წელს შევიდა ვ.ი.ლენინის
სახ. შრომის წითელი დროშის ორდენოსანი
საქართველოს პოლიტექნიკურ ინსტიტუტში
და 1972 წელს დაამთავრა
ალნიშნული ინსტიტუტის

სრული კურსი სპეციალობით ჰიდროგეოლოგია
და საინჟინრო გეოლოგია

სახელმწიფო სავამოცდო კომისიის 1972 წ.
„30" ივნისის გადაწყვეტილებით
გ.ჭახნელიძეს მიენიჭა
ჰიდროგეოლოგის კვალიფიკაცია.

სახელმწიფო სავამოცდო კომისიის თავმჯდომარე

ბ. ა.

ქალაქი თბილისი 1972 წ. „2" აპრილი

სარეგისტრაციო № ГЕ-205

1 грузинский яз.

ДИПЛОМ

Я № 168169

Настоящий диплом выдан Чахнелидзе
Гуга Ильичу
в том, что он в 1961 году поступил
в Груз. ордена Трудового Красного Знамени
политехнический инст. им. В.И. Ленина
и в 1972 году окончил полный курс
названного института
по специальности Гидрогеология и
инженерная геология

Решением Государственной экзаменационной
комиссии от 30 Июня 1972 г.
Чахнелидзе Г. И.
присвоена квалификация горного
инженера-гидрогеолога

Председатель Государственной экзаменационной комиссии

Ректор

Секретарь

М. П.

Тбилиси „2" апреля 1973 г.

Регистрационный № ГЕ-205

Московская типография Гознака. 1972.

ДИПЛОМ
ДОКТОРА НАУК

МТН № 007499

Москва 23 декабря 1975 г.

Решением
Высшей Аттестационной Комиссии
от 28 ноября 1975 г. (протокол N 18)

Чохонелидзе Гуге Ильичу

ПРИСУЖДЕНА УЧЕНАЯ СТЕПЕНЬ ДОКТОРА
ТЕХНИЧЕСКИХ НАУК

За Председатель Высшей Аттестационной Комиссии

Ученый Секретарь Высшей Аттестационной Комиссии

АТТЕСТАТ
ПРОФЕССОРА

ПР № 005702

Москва

Решением
Высшей аттестационной комиссии
при Совете Министров СССР
от 23 ноября 1979 г. (протокол № 37)

Чохонелидзе Гуге Ильичу

ПРИСВОЕНО УЧЕНОЕ ЗВАНИЕ

ПРОФЕССОРА

ПО КАФЕДРЕ

гидрогеологии и инженерной геологии

Председатель
Высшей аттестационной комиссии

Главный ученый секретарь
Высшей аттестационной комиссии

საქართველოს რესპუბლიკა

მოქალაქის პირადობის მოწმობა



პირადი № 01026010539

სახელი გუგა

გვარი ფხაკაძე

დაბადების თარიღი 16.02.1928 წ.

დაბადების ადგილი თბილისი

ეროვნება ---

№ ღ 0266413

პირადი ხელმოწერა

მისამართი ---

მოწმობის გამცემი ორგანოს დასახელება თბილისის საბჭოთა რაიონის შ.ს. მეორე ქალაქ განყოფილება

გაცემის თარიღი 29.09.2000 წ.

მოქმედების ვადა ---

ბ.ა. თანამდებობის პირის ხელმოწერა

საექსპერტო შეფასება

ანგარიშზე „ ქ. თბილისი, ჯორჯ ბალანჩინის ქუჩა №14, ორსართულიანი (სარდაფით), ოთხსართულიანი (სარდაფით) შენობების მშენებლობისათვის გამოყოფილი მიწის ნაკვეთის, ს/კ.01.13.01.004.175 საინჟინრო გეოლოგიური პირობების გამოკვლევა “.

შ.პ.ს ”ნიუ ფორსი”-ს თხოვნით ჩვენს მიერ 2022 წლის ივლისში შემოწმებული იქნა ქ. თბილისი, ჯორჯ ბალანჩინის ქუჩა №14, ორსართულიანი (სარდაფით), ოთხსართულიანი (სარდაფით) შენობების მშენებლობისათვის გამოყოფილი მიწის ნაკვეთის, ს/კ.01.13.01.004.175, ჩატარებული საინჟინრო გეოლოგიური სამუშაოების ტექნიკური დოკუმენტაცია.

შემოწმების მიზანი: დადგინდეს ქ. თბილისი, ჯორჯ ბალანჩინის ქუჩა №14, ორსართულიანი (სარდაფით), ოთხსართულიანი (სარდაფით) შენობების მშენებლობისათვის გამოყოფილი მიწის ნაკვეთის, ს/კ.01.13.01.004.175, ჩატარებული საინჟინრო გეოლოგიური სამუშაოების და მის საფუძველზე შედგენილი ტექნიკური დოკუმენტაციის შესაბამისობა საქართველოში მოქმედ სამშენებლო ნორმებთან, წესებთან და სახელმწიფო სტანდარტებთან.

საინჟინრო გეოლოგიური სამუშაოები შესრულებულია შპს „კირკიტაძე და კომპანია“-ს გეოლოგიური ჯგუფის მიერ 2022 წლის ივლისში, სამუშაოების უშუალო ხელმძღვანელი, ინჟინერ-გეოლოგი თ. კვეტენაძე. მათ მიერ არის შესრულებული გრუნტისს თვისებების გამოკვლევები.

საექსპერტოდ წარმოდგენილია:

1. ანგარიშის ტექსტური ნაწილი აკრეფილი კომპიუტერზე---------- 10 გვ.
2. ტექნიკური დავალება----------1 გვ.
3. ცხრილი გრუნტების თვისებებზე----------1 გვ.
4. მოედნის ტოპოგეგმა----------1 ფურც.
5. სამთო გამონამუშავების ლითოლოგიური სვეტები----------7 ფურც.
6. მოედნის გეოლოგიური ჭრილი---------- 5 ფურც.

მოედნის საინჟინრო გეოლოგიური პირობების დასადგენად, საკვლევ მოედანზე გაყვანილი იქნა 7 ჭაბურღილი, თითოეული 6.0 მ. სიგრძის. ჭაბურღილებიდან აღებული იქნება ნიმუშები გრუნტების თვისებების დასახასიათებლად.

ჩატარებული საველე და ლაბორატორიული სამუშაოების ანალიზის საფუძველზე, საკვლევ მოედანზე გეოლოგიურ ჭრილში გამოყოფილი იქნა გრუნტის შემდეგი ფენები:

1. ფენა 1 - ნაყარი ფენა
2. ფენა 2 - თიხნარი ძნელპლასტიკური კონსისტენციის
3. ფენა 3 - მსხვილ ნატეხოვანი გრუნტი, კენჭის ღორღის, ხრეშის, ხვინჭის მარცვლებით თიხნარის შემავსებლით

ანგარიშში მოკლედ არის მოცემული საკვლევი ტერიტორიის გეოლორფოლოგიური, გეოლოგიური და ჰიდროლოგიური პირობები. მოცემულია ზემოაღნიშნული ქანების საინჟინრო გეოლოგიური დახასიათება, მათი ნორმატიული და საანგარიშო მაჩვენებლები. ფენის თვისებები ანგარიშში დეტალურად არის განხილული. გარემოს ეროვნული სააგენტოს, გეოლოგიური დეპარტამენტის მიერ გამოქვეყნებულ ”ქ. თბილისის ტერიტორიის საინჟინრო-გეოდინამიკური პირობები და გეოლოგიური საფრთხეების შეფასება 2019 წ.”-ის მიხედვით საკვლევი ტერიტორია მოქცეულია დაბალი გეოდინამიკური რისკის ზონაში. საინჟინრო-გეოლოგიური თვალსაზრისით უბანი დამაკმაყოფილებელ პირობებშია, ვინაიდან აქ არახელსაყრელი ფიზიკურ-გეოლოგიური მოვლენები არ აღინიშნება.

დ ა ს კ ვ ნ ა

ქ. თბილისი, ჯორჯ ბალანჩინის ქუჩა №14, ორსართულიანი (სარდაფით), ოთხსართულიანი (სარდაფით) შენობების მშენებლობისათვის გამოყოფილი მიწის ნაკვეთის, ს/კ.01.13.01.004.175, ჩატარებული საინჟინრო გეოლოგიური სამუშაოები, აკმაყოფილებს იმ მოთხოვნებს, რომლებიც მოცემულია საქართველოში მოქმედი სამშენებლო ნორმებით. ცალკეული შენიშვნები ჩვენს მიერ გამოთქმული სამუშაოების მიმართ, ავტორის მიერ მიღებული იქნა და ანგარიშში შეტანილია სათანადო კორექტივები. დასასრულს ავღნიშნავთ, რომ წარმოდგენილი ანგარიში იმსახურებს დადებით შეფასებას და შეიძლება დაედოს საფუძვლად მშენებლობის პროექტს საინჟინრო გეოლოგიურ ნაწილში.

საქართველოს დამსახურებული მშენებელი,
ტექნიკურ მეცნიერებათა დოქტორი, პროფესორი /გ. ჭოხონელიძე/