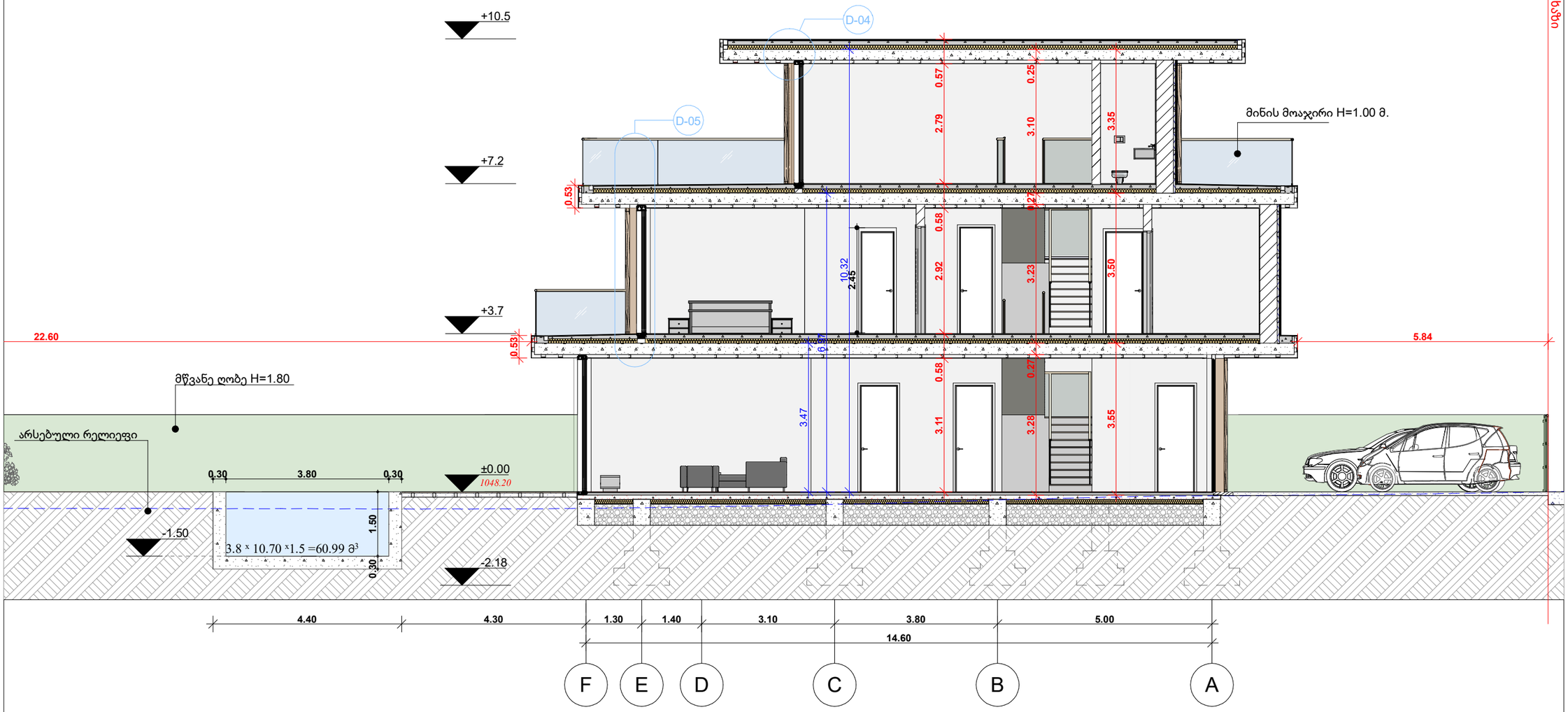

პროექტის მისამართი

ვანტანგ თედიაშვილის ქუჩა 15,
სოფელი წავკისი, ქ. თბილისი

პროექტის დასახელება

აუთლუქ წავკისი

ინდივიდუალური ერთბინიანი საცხოვრებელი სახლი წავკისში

სახლი N 17

საპროექტო ორგანიზაცია

შპს "მოსულიშვილი და პარტნიორები
დ.ჭონქაძის ქ. #10
0105 ქ.თბილისი
საქართველო
ტელ: +995 322 438955
მობ: +995 577 799205

giorgi@mosulishvili.ge
www.mosulishvili.ge

რეგისტრირებულია ქ. თბილისი, საქართველო
კომპანიის ნომ. 204537778

ექსპლიკაცია და პირობითი აღმნიშვნელი ნიშნები

საკადასტრო საზღვარი



ნახაზის დასახელება

ჭრილი 1-1

მასშტაბი 1:100

პროექტის მთავარი არქიტექტორი
გიორგი მოსულიშვილი

პროექტის არქიტექტორი
სალომე გოგიჩაიშვილი

შეასრულა ნინო ბუჭუხიშვილმა

თარიღი 01.10.2024

გვერდი
06

A-3

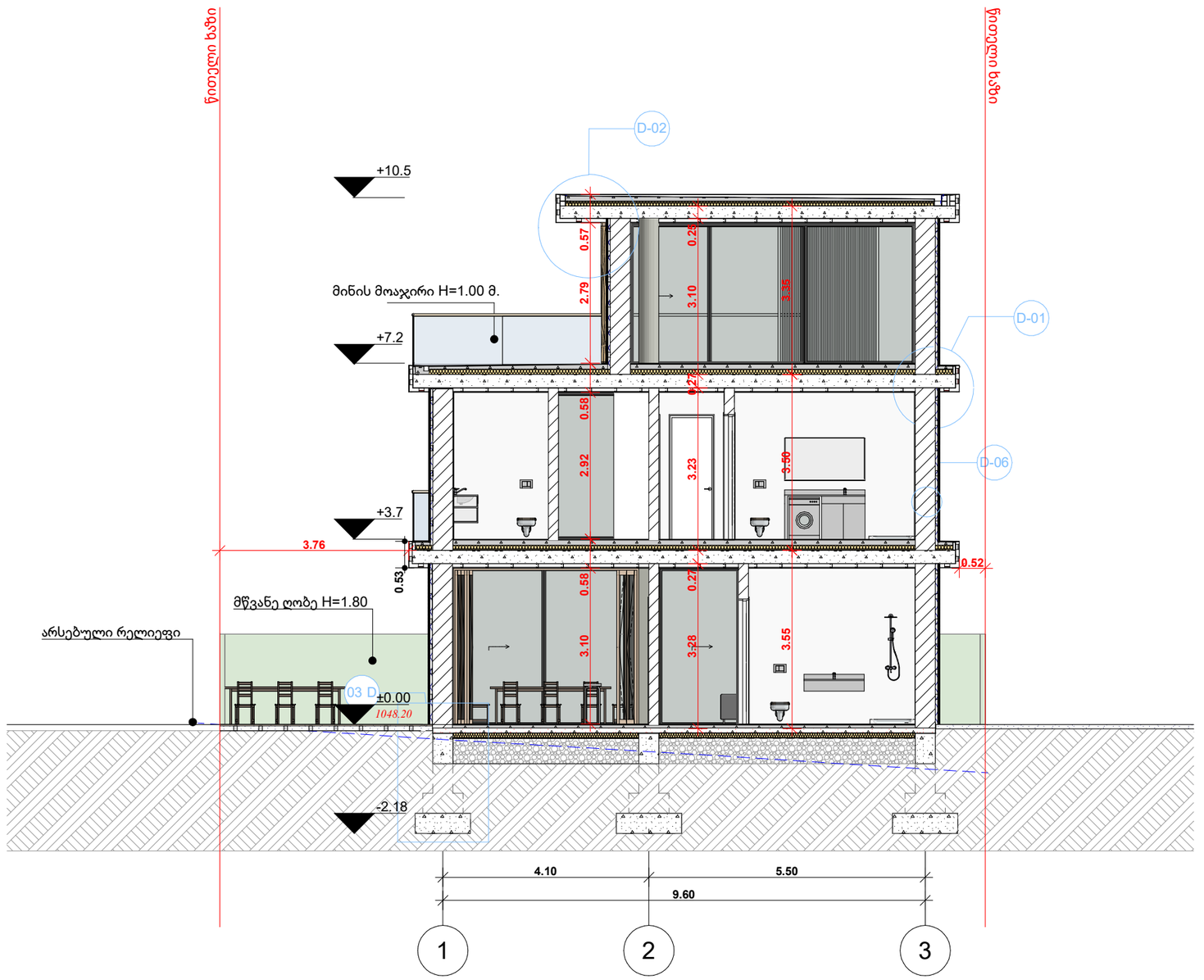

პროექტის მისამართი

ვანტანგ თედიაშვილის ქუჩა 15,
სოფელი წავკისი, ქ. თბილისი

პროექტის დასახელება

აუთლუქ წავკისი

ინდივიდუალური ერთბინიანი საცხოვრებელი სახლი წავკისში

სახლი N 17

საპროექტო ორგანიზაცია

შპს "მოსულიშვილი და პარტნიორები
დ.ჭონქაძის ქ. #10
0105 ქ.თბილისი
საქართველო
ტელ: +995 322 438955
მობ: +995 577 799205

giorgi@mosulishvili.ge
www.mosulishvili.ge

რეგისტრირებულია ქ. თბილისი, საქართველო
კომპანიის ნომ. 204537778

ექსპლიკაცია და პირობითი აღმნიშვნელი ნიშნები

საკადასტრო საზღვარი



ნახაზის დასახელება

ჭრილი 2-2

მასშტაბი 1:100

პროექტის მთავარი არქიტექტორი
გიორგი მოსულიშვილი

პროექტის არქიტექტორი
სალომე გოგიჩაიშვილი

შეასრულა ნინო ბუჭუხიშვილმა

თარიღი 01.10.2024

გვერდი
07

A-3

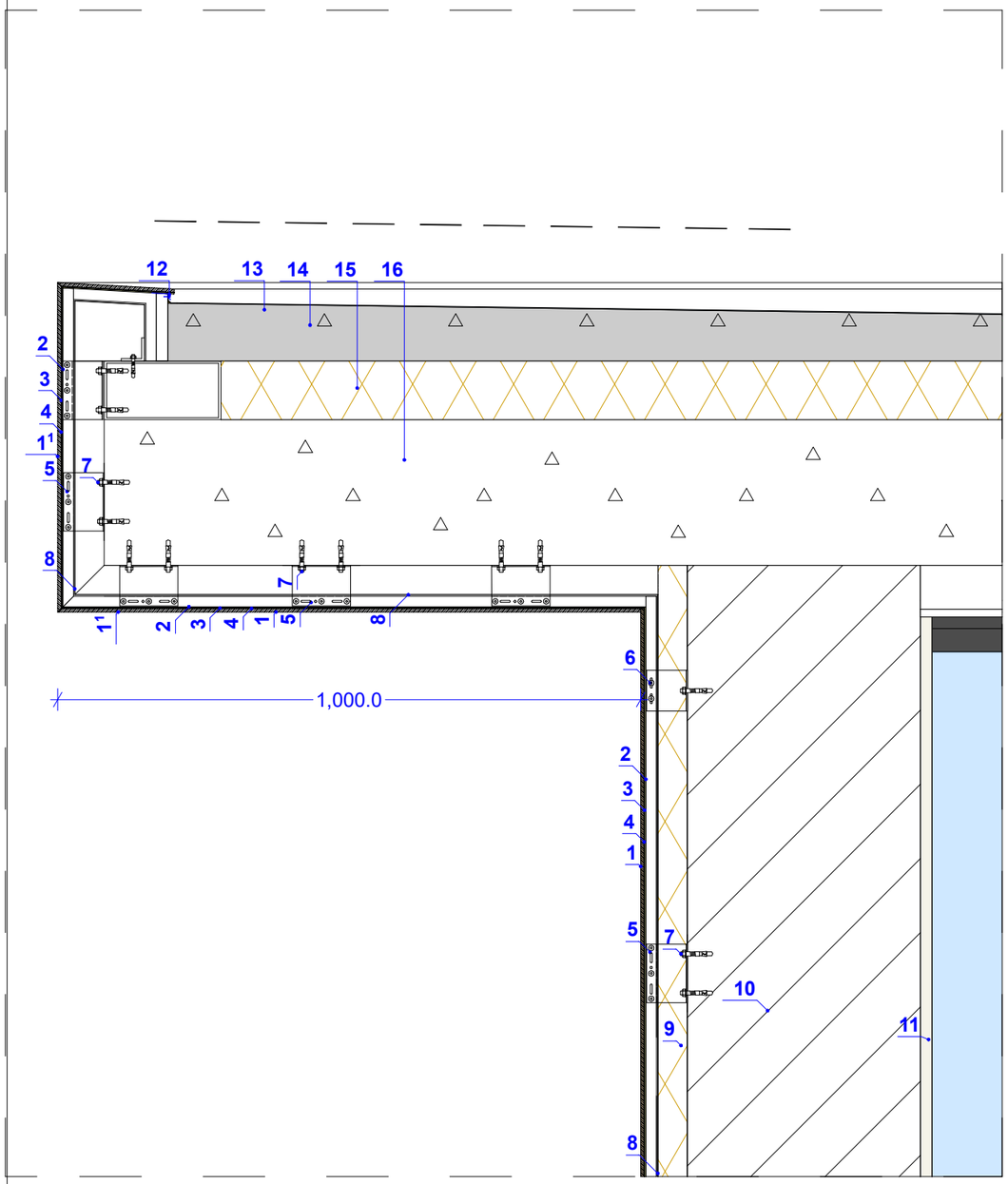

HPL პანელის სისტემა 8 სმ

1-კომპაქტ ლამინატი (ხის ტექსტურით)
1[1]-კომპაქტ ლამინატი (RAl9010)
2-T პროფილი 50X70
3-პოლიმერის წებო
4-ორმაგი ლენტი
5-100X70 ალუმინის სამაგრი
70X70 ალუმინის სამაგრი
6-რივეტი
7-ფოლადის დუბელი
8-ჰაერის საცირკულაციო ფოსო
9-თერმული საიზოლაციო მასალა (XPS) 50 მმ. 25 კგ/მ3 სიმკვრივით და თბოგამტარობით
a-პანელის სისქე 6 მმ.
b-ჰაერის საცირკულაციო ფოსო 24 მმ.
c-საიზოლაციო (XPS) 50 მმ. 25 კგ/მ3 სიმკვრივით და თბოგამტარობით 0.03 W/mK
d-სისტემა 80 მმ.
e-ფილათა დაშორება 4 მმ.

10-სამშენებლო ბლოკი 40სმ. (ბეტონის მსუბუქი
ღრუტანიანი ბლოკი, სიმკვრივით 900 კგ/მ 2 და თბოგამტარობით მაქსიმუმ 0.46W/mK
11-ლესვა ღებვით 20 მმ.
12-თუნუქი ფურცელი
13-პოლიურეთანის ჰიდროიზოლაცია
14-ქვიშაცემენტის მოჭიმვა - 1% დახრით
(4-12 სმ)
15-თერმული საიზოლაციო მასალა (XPS) 100 მმ. 25 კგ/მ3 სიმკვრივით და თბოგამტარობით 0.03 W/mK.
16-რ/ბ კონსტრუქციული ფილა 25 სმ.

შენიშვნა:

- XPS -ის ფილების პოტენციური სითბოს თბოგადაცემის ინდექსი უნდა შეესაბამებოდეს
- XPS -ის ფილების ალის გავრცელების ინდექსი უნდა იყოს 25 ან 25-ზე ნაკლები,
ხოლო კვამლის განვითარების ინდექსი -450 ან 450-ზე ნაკლები, რაც
განისაზღვრება ESTM E84 ან UL723-ის შესაბამისად.
- XPS -ის ფილები უნდა შეესაბამებოდეს NFPA 285-ს, ცეცხლის გავრცელების
კუთხით.

პროექტის მისამართი

ვანტანგ თედიაშვილის ქუჩა 15,
სოფელი წავკისი, ქ. თბილისი

პროექტის დასახელება

აუთლუქ წავკისი

ინდივიდუალური ერთბინიანი საცხოვრებელი სახლი წავკისში

სახლი N 17

საპროექტო ორგანიზაცია

შპს "მოსულიშვილი და პარტნიორები
დ.ჭონქაძის ქ. #10
0105 ქ.თბილისი
საქართველო
ტელ: +995 322 438955
მობ: +995 577 799205

giorgi@mosulishvili.ge
www.mosulishvili.ge

რეგისტრირებულია ქ. თბილისი, საქართველო
კომპანიის ნომ. 204537778

ექსპლიკაცია და პირობითი აღმნიშვნელი ნიშნები

საკადასტრო საზღვარი



ნახაზის დასახელება

დეტალი 02

მასშტაბი 1:10

პროექტის მთავარი არქიტექტორი
გიორგი მოსულიშვილი

პროექტის არქიტექტორი
სალომე გოგიჩაიშვილი

შეასრულა ნინო ბუჭუხიშვილმა

თარიღი 01.10.2024

გვერდი
18

A-3

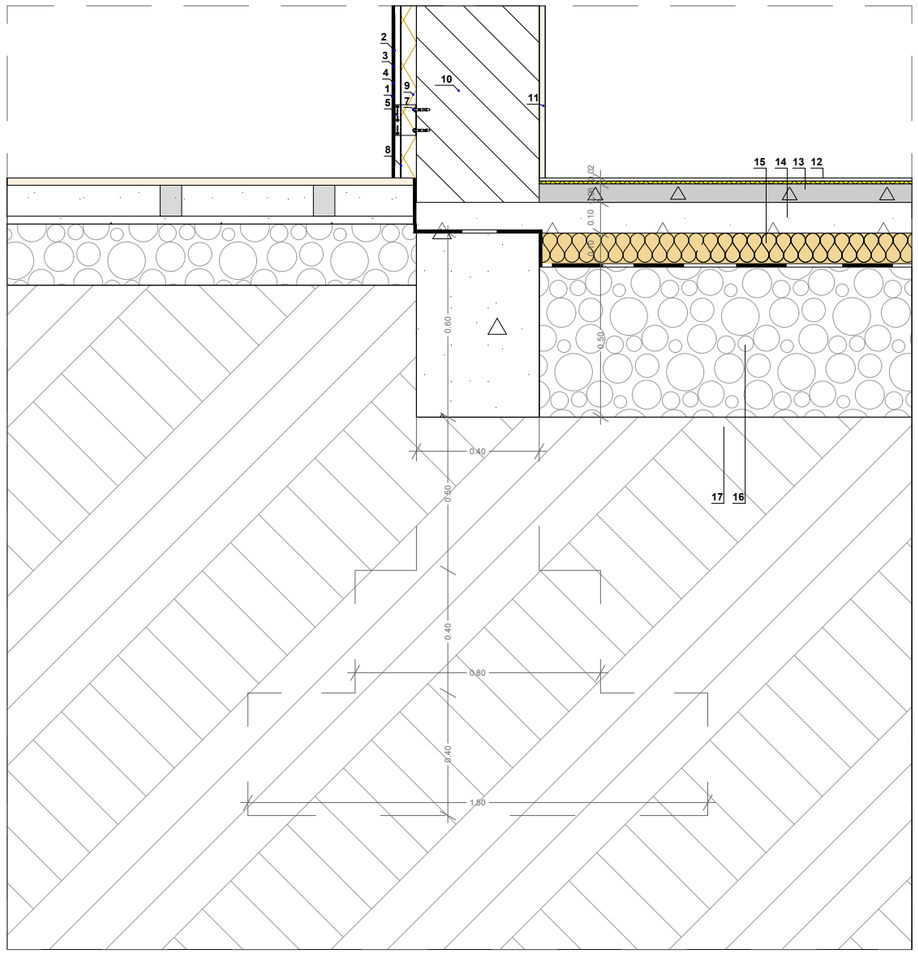

HPL პანელის სისტემა 8 სმ

1-კომპაქტ ლამინატი (ხის ტექსტურით)
2-T პროფილი 50X70
3-პოლიმერის წებო
4-ორმაგი ლენტი
5-100X70 ალუმინის სამაგრი
70X70 ალუმინის სამაგრი
7-ფოლადის დუბელი
8-ჰაერის საცრუფულაციო ფოსო
9-თერმული საიზოლაციო მასალა (XPS) 50 მმ. 25 კგ/მ3 სიმკვრივით და თბოგამტარობით
a-ჰაბელის სისქე 6 მმ.
b-ჰაერის საცრუფულაციო ფოსო 24 მმ.
c-საიზოლაციო (XPS) 50 მმ. 25 კგ/მ3 სიმკვრივით და თბოგამტარობით 0.03 W/mK
d-სისტემა 80 მმ.
e-ფილათა დაშორება 4 მმ.

10-სამშენებლო ბლოკი 40სმ. (ბეტონის მსუბუქი
ღრუტანიანი ბლოკი. სიმკვრივით 900 კგ/მ 2 და თბოგამტაროზით მაქსიმუმ 0.46W
11-ლესვა ღებვით 20 მმ.
12-ჯერმიკული ფილა წებოცემენტზე - 1 სმ.
13-ჭიმაცემენტის მოჭიმვა - 6 სმ
14-რ/ზ ფილა - 10 სმ.
15-ექსტრუდირებული პოლისტიროლი (XPS) -10 სმ.
16-დატეპნილი ღორღი
17-გრუნტი

შენიშვნა:
- XPS -ის ფილების პოტენციური სითბოს თბოგადაცემის ინდექსი უნდა შეესაბამებოდეს
- XPS -ის ფილების ალის გავრცელების ინდექსი უნდა იყოს 25 ან 25-ზე ნაკლები, ხოლო კვამლის განვითარების ინდექსი -450 ან 450-ზე ნაკლები, რაც განისაზღვრება ESTM E84 ან UL723-ის შესაბამისად.
- XPS -ის ფილები უნდა შეესაბამებოდეს NFPA 285-ს, ცეცხლის გავრცელების კუთხით.

პროექტის მისამართი

ვანტანგ თედიაშვილის ქუჩა 15,
სოფელი წავკისი, ქ. თბილისი

პროექტის დასახელება

აუთლუქ წავკისი

ინდივიდუალური ერთბინიანი საცხოვრებელი სახლი წავკისში

სახლი N 17

საპროექტო ორგანიზაცია

შპს "მოსულიშვილი და პარტნიორები
დ.ჭონქაძის ქ. #10
0105 ქ.თბილისი
საქართველო
ტელ: +995 322 438955
მობ: +995 577 799205

giorgi@mosulishvili.ge
www.mosulishvili.ge

რეგისტრირებულია ქ. თბილისი, საქართველო
კომპანიის ნომ. 204537778

ექსპლიკაცია და პირობითი აღმნიშვნელი ნიშნები

საკადასტრო საზღვარი



ნახაზის დასახელება

დეტალი 03

მასშტაბი 1:20

პროექტის მთავარი არქიტექტორი
გიორგი მოსულიშვილი

პროექტის არქიტექტორი
სალომე გოგიჩაიშვილი

შეასრულა ნინო ბუჭუხიშვილმა

თარიღი 01.10.2024

გვერდი
19

A-3

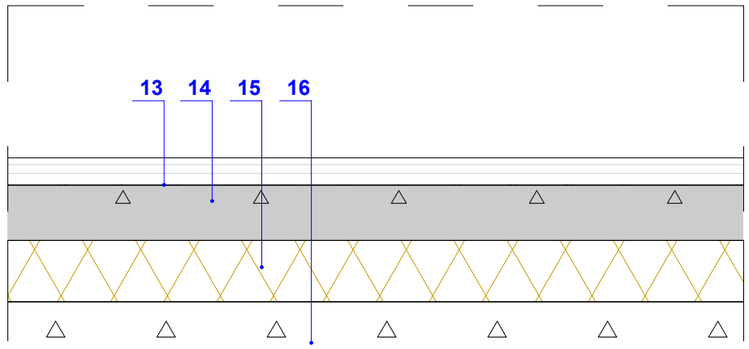

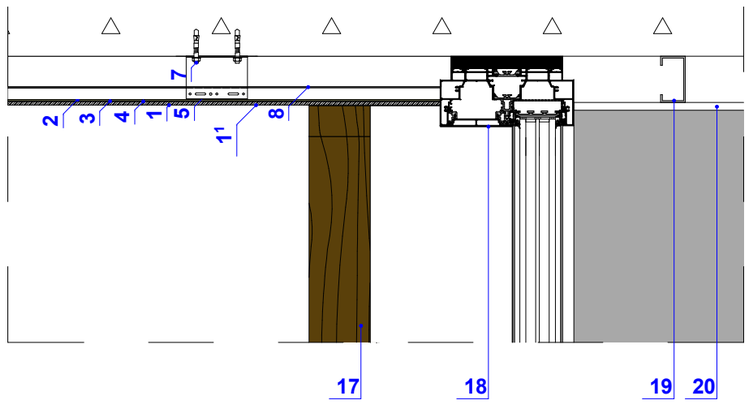

HPL პანელის სისტემა 8 სმ

1[1]-კომპაქტ ლამინატი (RAl9010)
2-T პროფილი 50X70
3-პოლიმერის წებო
4-ორმაგი ლენტი
5-100X70 ალუმინის სამაგრი
7-ფოლადის დუბელი
8-ჰაერის საცირკულაციო ფოსო
9-თერმული საიზოლაციო მასალა (XPS) 50 მმ. 25 კგ/მ3 სიმკვრივით და თბოგამტარობით 0.03 W/mK.
a-პანელის სისქე 6 მმ.
b-ჰაერის საცირკულაციო ფოსო 24 მმ.
c-საიზოლაციო (XPS) 50 მმ. 25 კგ/მ3 სიმკვრივით და თბოგამტარობით 0.03 W/mK
d-სისტემა 80 მმ.
e-ფილათა დაშორება 4 მმ.

10-სამშენებლო ბლოკი 40სმ. (ბეტონის მსუბუქი
ღრუტანიანი ბლოკი, სიმკვრივით 900 კგ/მ 2 და თბოგამტარობით მაქსიმუმ 0.46W/mK)
11-ლესვა ღებვით 20 მმ.
12-თუნუქი ფურცელი
13-პოლიურეთანის ჰიდროიზოლაცია
14-ქვიშაცემენტის მოჭიმვა - 1% დახრით
(4-12 სმ)
15-თერმული საიზოლაციო მასალა ((XPS) 100 მმ. 25 კგ/მ3 სიმკვრივით და თბოგამტარობით 0.03W/mK.
16-რ/ზ კონსტრუქციული ფილა 25 სმ.
17-ხის საფასადე ჟალუზი
18-ალუმინის ვიტრაჟი სლაიდით
• შემინვის სახეობა - ორმაგი საიზოლაციო მინა მინასთან ერთად, ერთი ნაკლებად (Double insulating glass with glass with one low)
• მოჩარჩოების სახეობა - ალუმინი თერმო შესვენებით (Aluminum with thermal break)
• სფეისერის სახეობა - PVC
• U კოეფიციენტი ფანჯრებისთვის დადგენილია 1,7-ით.
19-თაბაშირმუყაოს სამაგრი
20-თაბაშირმუყაოს ფილა 12.5 მმ.

შენიშვნა:

- XPS -ის ფილების პოტენციური სითბოს თბოგადაცემის ინდექსი უნდა შეესაბამებოდეს NFPA 259-ს.
- XPS -ის ფილების ალის გავრცელების ინდექსი უნდა იყოს 25 ან 25-ზე ნაკლები,
ხოლო კვამლის განვითარების ინდექსი -450 ან 450-ზე ნაკლები, რაც
განისაზღვრება ESTM E84 ან UL723-ის შესაბამისად.
- XPS -ის ფილები უნდა შეესაბამებოდეს NFPA 285-ს, ცეცხლის გავრცელების
კუთხით.

პროექტის მისამართი

ვახტანგ თედიაშვილის ქუჩა 15,
სოფელი წავკისი, ქ. თბილისი

პროექტის დასახელება

აუთლუქ წავკისი

ინდივიდუალური ერთბინიანი საცხოვრებელი სახლი წავკისში

სახლი N 17

საპროექტო ორგანიზაცია

შპს "მოსულიშვილი და პარტნიორები
დ.ჭონქაძის ქ. #10
0105 ქ.თბილისი
საქართველო
ტელ: +995 322 438955
მობ: +995 577 799205

giorgi@mosulishvili.ge
www.mosulishvili.ge

რეგისტრირებულია ქ. თბილისი, საქართველო
კომპანიის ნომ. 204537778

ექსპლიკაცია და პირობითი აღმნიშვნელი ნიშნები

საკადასტრო საზღვარი



ნახაზის დასახელება

დეტალი 04

მასშტაბი 1:20

პროექტის მთავარი არქიტექტორი
გიორგი მოსულიშვილი

პროექტის არქიტექტორი
სალომე გოგიჩაიშვილი

შეასრულა ნინო ბუჭუხიშვილმა

თარიღი 01.10.2024

გვერდი
20

A-3

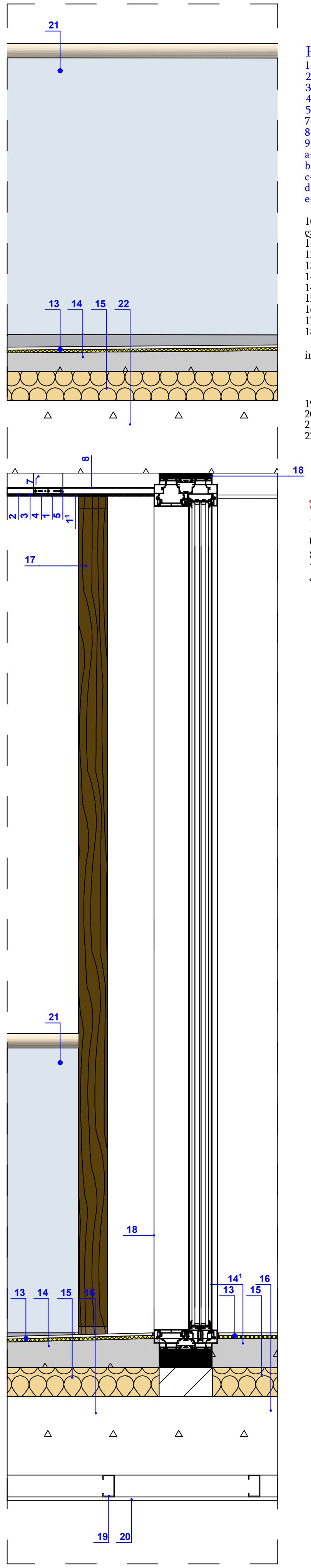

HPL პანელის სისტემა 8 სმ

1¹-კომპაქტ ლამინატი (RAl9010)
2-T პროფილი 50X70
3-პოლიმერის წებო
4-ორმაგი ლენტი
5-100X70 ალუმინის სამაგრი
7-ფოლადის დუბელი
8-ჰაერის საცირკულაციო ფოსო
9-თერმული საიზოლაციო მასალა (XPS) 50 მმ. 25 კგ/მ3 სიმკვრივით და თბოგამტარობით 0.03 W/mK.
a-პანელის სისქე 6 მმ.
b-ჰაერის საცირკულაციო ფოსო 24 მმ.
c-საიზოლაციო (XPS) 50 მმ. 25 კგ/მ3 სიმკვრივით და თბოგამტარობით 0.03 W/mK
d-სისტემა 80 მმ.
e-ფილათა დაშორება 4 მმ.

10-სამშენებლო ბლოკი 40სმ. (ბეტონის მსუბუქი ღრუტანიანი ბლოკი, სიმკვრივით 900 კგ/მ 2 და თბოგამტარობით მაქსიმუმ 0.46W/mK)
11-ლესვა ღებვით 20 მმ.
12-თუნუქი ფურცელი
13-კერამოგრანიტის ფილა წებოცემენტზე 20მმ.
14-ქვიშაცემენტის მოჭიმვა - 1% დახრით
14¹-ქვიშაცემენტის მოჭიმვა 10 სმ
15-თერმული საიზოლაციო მასალა (XPS) 100 მმ. 25 კგ/მ3 სიმკვრივით და თბოგამტარობით 0.03W/mK.
16-რ/ბ კონსტრუქციული ფილა 27 სმ.
17-ხის საფასადე ჟალუზი
18-ალუმინის ვიტრაჟი სლაიდით
- შემინვის სახეობა - ორმაგი საიზოლაციო მინა მინასთან ერთად, ერთი ნაკლებად (Double insulating glass with glass with one low)
- მოჩარჩოების სახეობა - ალუმინი თერმო შესვენებით (Aluminum with thermal break)
- სფეისერის სახეობა - PVC
- U კოეფიციენტი ფანჯრბისთვის დადგენილია 1,7-ით.

19-თაბაშირმუყაოს სამაგრი
20-თაბაშირმუყაოს ფილა 12.5 მმ.
21-მინის მოაჯირი - h 1.00 მ.
22-რ/ბ კონსტრუქციული ფილა 25 სმ.

შენიშვნა:
- XPS -ის ფილების პოტენციური სითბოს თბოგადაცემის ინდექსი უნდა შეესაბამებოდეს NFPA 259-ს.
- XPS -ის ფილების ალის გავრცელების ინდექსი უნდა იყოს 25 ან 25-ზე ნაკლები, ხოლო კვამლის განვითარების ინდექსი -450 ან 450-ზე ნაკლები, რაც განისაზღვრება ESTM E84 ან UL723-ის შესაბამისად.
- XPS -ის ფილები უნდა შეესაბამებოდეს NFPA 285-ს, ცეცხლის გავრცელების კუთხით.

პროექტის მისამართი

ვახტანგ თედიაშვილის ქუჩა 15,
სოფელი წავკისი, ქ. თბილისი

პროექტის დასახელება

აუთლუქ წავკისი

ინდივიდუალური ერთბინიანი საცხოვრებელი სახლი წავკისში

სახლი N 17

საპროექტო ორგანიზაცია

შპს "მოსულიშვილი და პარტნიორები
დ.ჭონქაძის ქ. #10
0105 ქ.თბილისი
საქართველო
ტელ: +995 322 438955
მობ: +995 577 799205

giorgi@mosulishvili.ge
www.mosulishvili.ge

რეგისტრირებულია ქ. თბილისი, საქართველო
კომპანიის ნომ. 204537778

ექსპლიკაცია და პირობითი აღმნიშვნელი ნიშნები

საკადასტრო საზღვარი



ნახაზის დასახელება

დეტალი 05

მასშტაბი 1:20

პროექტის მთავარი არქიტექტორი
გიორგი მოსულიშვილი

პროექტის არქიტექტორი
სალომე გოგიჩაიშვილი

შეასრულა ნინო ბუჭუხიშვილმა

თარიღი 01.10.2024

გვერდი 21

A-3

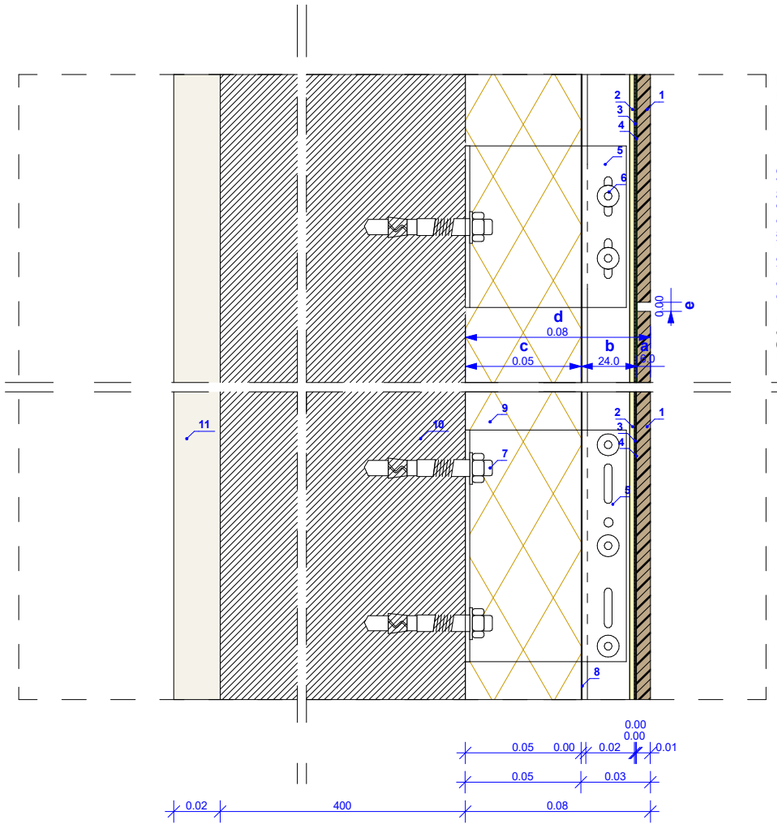

HPL პანელის სისტემა 8 სმ

1-კომპაქტ ლამინატი (ხის ტექსტურით)
2-T პროფილი 50X70
3-პოლიმერის წებო
4-ორმაგი ლენტი
5-100X70 ალუმინის სამაგრი
70X70 ალუმინის სამაგრი
6-რივეტი
7-ფოლადის დუბელი
8-ჰაერის საცირკულაციო ფოსო
9-ფერმკრთალი საიზოლაციო მასალა (XPS) 50 მმ. 25 კგ/მ3 სიმკვრივით და თბოგამტარობით 0.03 W/mK
a-პანელის სისქე 6 მმ.
b-ჰაერის საცირკულაციო ფოსო 24 მმ.
c-საიზოლაციო (XPS) 50 მმ. 25 კგ/მ3 სიმკვრივით და თბოგამტარობით 0.03 W/mK
d-სისტემა 80 მმ.
e-ფილათა დაშორება 4 მმ.

10-სამშენებლო ბლოკი 40სმ. (ბეტონის მსუბუქი
ღრუტანიანი ბლოკი, სიმკვრივით 900 კგ/მ 2 და თბოგამტარობით მაქსიმუმ 0.46W/mK)
11-ლესვა ღებვით 20 მმ.

შენიშვნა:

- XPS -ის ფილების პოტენციური სითბოს თბოგადაცემის ინდექსი უნდა შეესაბამებოდეს NFPA 259-ს.
- XPS -ის ფილების ალის გავრცელების ინდექსი უნდა იყოს 25 ან 25-ზე ნაკლები,
ხოლო კვამლის განვითარების ინდექსი -450 ან 450-ზე ნაკლები, რაც განისაზღვრება ESTM E84 ან UL723-ის შესაბამისად.
- XPS -ის ფილები უნდა შეესაბამებოდეს NFPA 285-ს, ცეცხლის გავრცელების
კუთხით.

პროექტის მისამართი

ვანტანგ თედიაშვილის ქუჩა 15,
სოფელი წავკისი, ქ. თბილისი

პროექტის დასახელება

აუთლუქ წავკისი

ინდივიდუალური ერთბინიანი საცხოვრებელი სახლი წავკისში

სახლი N 17

საპროექტო ორგანიზაცია

შპს "მოსულიშვილი და პარტნიორები
დ.ჭონქაძის ქ. #10
0105 ქ.თბილისი
საქართველო
ტელ: +995 322 438955
მობ: +995 577 799205

giorgi@mosulishvili.ge
www.mosulishvili.ge

რეგისტრირებულია ქ. თბილისი, საქართველო
კომპანიის ნომ. 204537778

ექსპლიკაცია და პირობითი აღმნიშვნელი ნიშნები

საკადასტრო საზღვარი



ნახაზის დასახელება

დეტალი 06

მასშტაბი 1:10

პროექტის მთავარი არქიტექტორი
გიორგი მოსულიშვილი

პროექტის არქიტექტორი
სალომე გოგიჩაიშვილი

შეასრულა ნინო ბუჭუხიშვილმა

თარიღი 01.10.2024

გვერდი
22

A-3

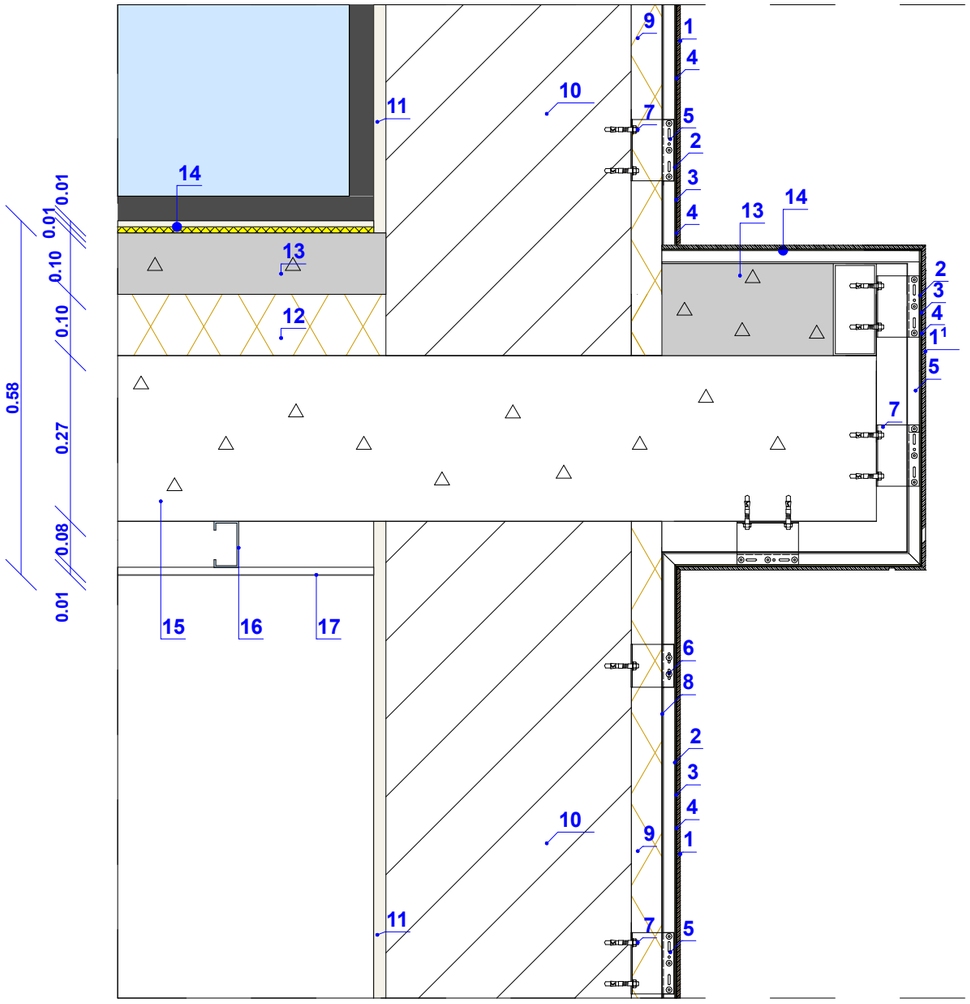

HPL პანელის სისტემა 8 სმ

1-კომპაქტ ლამინატი (ხის ტექსტურით)
1[1]-კომპაქტ ლამინატი (RAl9010)
2-T პროფილი 50X70
3-პოლიმერის წებო
4-ორმაგი ღენტი
5-100X70 ალუმინის სამაგრი
70X70 ალუმინის სამაგრი
6-რივეტი
7-ფოლადის დუბელი
8-ჰაერის საცირკულაციო ფოსო
9-თერმული საიზოლაციო მასალა (XPS) 50 მმ. 25 კგ/მ3 სიმკვრივით და თბოგამტარობით 0.03 W/mK.
a-პანელის სისქე 6 მმ.
b-ჰაერის საცირკულაციო ფოსო 24 მმ.
c-საიზოლაციო (XPS) 50 მმ. 25 კგ/მ3 სიმკვრივით და თბოგამტარობით 0.03 W/mK
d-სისტემა 80 მმ.
e-ფილათა დაშორება 4 მმ.

10-სამშენებლო ბლოკი 40სმ. (ბეტონის მსუბუქი
ღრუტანიანი ბლოკი, სიმკვრივით 900 კგ/მ 2 და თბოგამტარობით მაქსიმუმ 0.46W/mK)
11-ლესვა ღებვით 20 მმ.
12-თერმული საიზოლაციო მასალა (XPS)100მმ. 25 კგ/მ3 სიმკვრივით და თბოგამტარობით 0.03 W/mK.
13-ქვიშაცემენტის მოჭიმვა 100 მმ.
13[1]-ქვიშაცემენტის მოჭიმვა - 1% დახრით
(50-64 მმ)
14-კერამოგრნიტის ფილა წებოცემენტე 20 მმ.
15-რ/ბ კონსტრუქციული ფილა 27 სმ.
16-თაბაშირმუყაოს სამაგრი
17-თაბაშირმუყაოს ფილა 12.5 მმ.

შენიშვნა:

- XPS -ის ფილების პოტენციური სითბოს თბოგადაცემის ინდექსი უნდა შეესაბამებოდეს NFPA 259-ს.
- XPS -ის ფილების ალის გავრცელების ინდექსი უნდა იყოს 25 ან 25-ზე ნაკლები,
ხოლო კვამლის განვითარების ინდექსი -450 ან 450-ზე ნაკლები, რაც
განისაზღვრება ESTM E84 ან UL723-ის შესაბამისად.
- XPS -ის ფილები უნდა შეესაბამებოდეს NFPA 285-ს, ცეცხლის გავრცელების
კუთხით.

პროექტის მისამართი

ვანტანგ თედიაშვილის ქუჩა 15,
სოფელი წავკისი, ქ. თბილისი

პროექტის დასახელება

აუთლუქ წავკისი

ინდივიდუალური ერთბინიანი საცხოვრებელი სახლი წავკისში

სახლი N 17

საპროექტო ორგანიზაცია

შპს "მოსულიშვილი და პარტნიორები
დ.ჭონქაძის ქ. #10
0105 ქ.თბილისი
საქართველო
ტელ: +995 322 438955
მობ: +995 577 799205

giorgi@mosulishvili.ge
www.mosulishvili.ge

რეგისტრირებულია ქ. თბილისი, საქართველო
კომპანიის ნომ. 204537778

ექსპლიკაცია და პირობითი აღმნიშვნელი ნიშნები

საკადასტრო საზღვარი



ნახაზის დასახელება

დეტალი 01

მასშტაბი 1:10

პროექტის მთავარი არქიტექტორი
გიორგი მოსულიშვილი

პროექტის არქიტექტორი
სალომე გოგიჩაიშვილი

შეასრულა ნინო ბუჭუხიშვილმა

თარიღი 01.10.2024

გვერდი
17

A-3