შ. პ. ს. “ ჯი ენ პი “

მრავალბინიანი საცხოვრებელი სახლი (ბლოკი "G")

ქ.თბილისი, "დელისი-3"-ის საცხოვრებელი რაიონის მიმდებარედ,
ინტენსიფიკაციის გზის სამხრეთით, (ნაკვეთი №1/124)

კონსტრუქციული ნაწილი

თბილისი 2025

A3 1:100

შ. პ. ს. “ ჯი ენ პი “

მრავალბინიანი საცხოვრებელი სახლი (ბლოკი "G")

ქ.თბილისი, "დელისი-3"-ის საცხოვრებელი რაიონის მიმდებარედ,
ინტენსიფიკაციის გზის სამხრეთით, (ნაკვეთი №1/124)

კონსტრუქციული ნაწილი

დირექტორი: ო. ქვრივიშვილი

Director: O. QvriviSvili

თბილისი 2025

A3 1:100

განმარტებითი ბარათი:

საპროექტო ნაგებობა წარმოადგენს რვა სართულიან შენობას. შენობის ვერტიკალური მზიდი ელემენტებია რკინაბეტონის კოლონები და დიაფრაგმები. ისინი ასევე წარმოადგენენ ძირითად სეისმურ ელემენტებს. გადახურვის კონსტრუქციებს ქმნის მონოლითური ფილები და რიგელები. მონოლითური ბირთვი გამოიყენება ლიფტის შახტების უჯრედისთვის.

სამშ. მოედნის სეისმურობა - - - - 0.17g (პ.ნ. 01.01-09)
თოვლის დატვირთვა - - - - - - - - 0.5 კპა (პ.ნ. 01.05-08)
ქარის დატვირთვა - - - - - - - - - 37 მ/წმ (პ.ნ. 01.05-08)

შენობის მზიდ კარკასში გამოყენებული მასალები:

- რკინაბეტონის ხიმინჯები და საძირკვლის ფილა:
- ბეტონი კლასით B30, EN 206-1 ნორმის შესაბამისად, ბეტონის ტიპი XC2 თანახმად ნორმისა Eurocode 1992-1:2004. ბეტონის ტიპი S2 EN 206-1 ნორმის შესაბამისად.
- არმატურა B500B თანახმად ნორმისა GOST R 52544-2006.

- კოჭები და გადახურვის ფილა:
- ბეტონი კლასით B30, EN 206-1 ნორმის შესაბამისად, ბეტონის ტიპი XC1 თანახმად ნორმისა Eurocode 1992-1:2004. ბეტონის ტიპი S2 EN 206-1 ნორმის შესაბამისად.
- არმატურა B500B თანახმად ნორმისა GOST R 52544-2006.

- რკინაბეტონის სვეტები და დიაფრაგმები:
- ბეტონი კლასით B30, EN 206-1 ნორმის შესაბამისად, ბეტონის ტიპი XC2 თანახმად ნორმისა Eurocode 1992-1:2004. ბეტონის ტიპი S2 EN 206-1 ნორმის შესაბამისად.
- ბეტონი კლასით B30, EN 206-1 ნორმის შესაბამისად, ბეტონის ტიპი XC1 თანახმად ნორმისა Eurocode 1992-1:2004. ბეტონის ტიპი S2 EN 206-1 ნორმის შესაბამისად.

ნებისმიერი კონსტრუქციის მოწყობისას საჭიროა მასალების ლაბორატორიული კვლევა შესაბამისი ნორმების დაცვით. ბეტონირება ხიმინჯებში, ფილებში და დიაფრაგმებში (ბირთვებში) საჭიროა განხორციელდეს უწყვეტად, ვიბრირებით. არმატურების შეერთება განხორციელდეს ზედდებით, პროექტში მითითებული სიდიდით.

შენობის პროექტის შედგენისას გამოყენებულია როგორც ევროპული ნორმები (ევროკოდები), ასევე საქართველოში მოქმედი ქართული და რუსული ნორმები.

Eurocode 1990 - ზოგადი ნაწილი
Eurocode 1991 - დატვირთვები
Eurocode 1992 - რკინაბეტონის კონსტრუქციები
Eurocode 1993 - ლითონის კონსტრუქციები
Eurocode 1997 - ფუძე-საძირკვლები
Eurocode 1998 - სეისმომედეგი მშენებლობა
EN 206-1 - ბეტონის სპეციფიკაცია, პარამეტრები და წარმოება
EN 10025 - ლითონის ნაგილნი პროდუქცია
SNiP 2.01.07-85 - დატვირთვები და ზემოქმედებები
SNiP 2.02.03-85 - ხიმინჯოვანი საძირკვლები
SNiP 2.03.01-84 - რკინაბეტონის კონსტრუქციბი
SNiP II-23-81 - ლითონის კონსტრუქციები
პ.ნ. 01.01-09 - სეისმომედეგი მშენებლობა
პ.ნ. 01.05-08 - სამშენებლო კლიმატოლოგია

შენობა პროექტირდება გაანგარიშების მიხედვით, გაანგარიშება მოხდა სასრულ ელემენტთა მეთოდით პროგრამა **Etabs 21** გამოყენებით ევროპული ნორმების გამოყენებით (იხილეთ შესაბამისი გაანგარიშების შედეგები).

ხიმინჯები საჭიროა დაეყრდნოს ქვიშაქვის ფენას, ნახაზებზე მითითებული მონაცემებით. ხიმინჯების მოწყობის შემდეგ საჭიროა მისი მთლიანობის და სისწორის შემოწმება ულტრაბგერითი ან სხვა მეთოდით. პროექტი საჭიროა დამუშავდეს მშენებლობის ორგანიზაციის პროექტთან ერთად, პროექტის ავტორებთან შეთანხმებით.

A3 1:100

კონსტრუქტორი
შ.პ.ს "ჯი ენ პი"
ალ. ყაზბეგის გამზ. 14ბ
0160, თბილისი, საქართველო
+995599150088
Gipn.ltd@gmail.com

პროექტის დასახელება:
მრავალბინიანი საცხოვრებელი სახლი (ბლოკი "G")
ქ.თბილისი, "დელისი-3"-ის საცხოვრებელი რაიონის მიმდებარედ, ინტენსიფიკაციის ზზის სამხრეთით, (ნაკვეთი №1/124)

ნახაზის დასახელება:
განმარტებითი ბარათი

დახაზა	შეამოწმა	დაადასტურა
მ.მ.	ო.ქ.	ო.ქ.

მასშტაბი	ფორმატი	თარიღი	რევიზია	ნახ.№
1:100	A3		R1	კ-001

A3 1:100

№	Текстовый слой	Высота
000	Экспликация	
001	Общие данные	
002	Благоустройство фасад	
003	Благоустройство фасад	
100	Планировка	
101	Благоустройство общее	
102	Благодать 1-1	
103	Благодать 1-2	
104	Благодать 1-3	
105	Благодать 1-4	
106	Благодать 1-5	
107	Благодать 1-6	
108	Планировка помещения с перегородками и размерами	
109	Планировка помещения с размерами (здесь и здесь)	
110	Планировка помещения с размерами (здесь и здесь)	
111	Благодать, планировка здесь и перегородки и размеры	
112	Планировка здесь	
113	Планировка здесь, перегородки и благоустройства	
200	Мебель благоустройства	
201	Внутри мебель общее.	
202	Внутри мебель общее.	
203	Внутри мебель общее.	
204	Внутри мебель общее.	
205	Внутри мебель общее.	
206	Внутри мебель общее.	
207	Внутри мебель общее.	
208	Внутри мебель общее.	
209	Внутри мебель общее.	
210	Благоустройство двух благодатью общее благодать	
300	Вентиляция. Общие строения	
301	Из вентиляции от стены до благодати общее.	
302	Здесь общее благодать вентиляции общее благодать	
303	Из вентиляции от стены до общее благодать.	
304	Из вентиляции от стены до общее благодать	
305	Из вентиляции от стены до благодати общее	

№	Текстовый слой	Высота
306	Из вентиляции от стены до благодати.	
307	Из вентиляции от стены до.	
308	Из вентиляции от стены до.	
309	Из вентиляции от стены до благодати	
310	Из вентиляции от стены до.	
311	Из вентиляции от стены до.	
312	Из вентиляции от стены до.	
313	Из вентиляции от стены до.	
314	Из вентиляции от стены до.	
315	Из вентиляции от стены до.	
316	Из вентиляции от стены до.	
317	Из вентиляции от стены до.	
318	Из вентиляции от стены до.	
319	Из вентиляции от стены до.	
320	Из вентиляции от стены до.	
321	Из вентиляции от стены до.	
322	Из вентиляции от стены до.	
323	Из вентиляции от стены до.	
324	Из вентиляции от стены до.	
325	Из вентиляции от стены до.	
326	Благодать общее благодать	
327	Вентиляция от стены благодать	
400	Электрика	
401	Электрика благодать-1	
402	Электрика благодать-2	
403	Электрика благодать-3	
404	Электрика благодать-4	
405	Электрика благодать-5	

Общество с ограниченной ответственностью "Благодать"
Юридический адрес: 614000, Пермский край, г. Пермь, ул. Ленина, 51а, оф. 12
+79559915008
Gipn.ltd@gmail.com

Электрика

Благодать

Вентиляция

Благодать

Благодать

Изм.	Кол.уч.	Лист	№ док.	Подп.	Дата
Разраб.					
Пров.					
Н.контр.					
ГИП					

Стадия	Лист	Листов
Р	1	1

Благодать

Благодать

Благодать

№	Ресурсы	Тип ресурса
406	Электромонтажник 6-го разряда	
407	Электромонтажник 7-го разряда	
408	Электромонтажник 8-го разряда	
500	Электромонтажник прорабский	
501	Электромонтажник прорабский Д-1; Д-2	
502	Электромонтажник прорабский Д-3; Д-4; Д-5	
503	Электромонтажник прорабский Д-6; Д-7; Д-8	
504	Электромонтажник прорабский Д-9; Д-10; Д-11; Д-12; Д-13	
600	Ресурсы основные	
601	Электромонтажник люстровый ▽-3.900–▽0.100–экв	
602	Люстра подвесная; 1-ламповая	
603	Выключатель 1-клавишный открытой ▽-3.900–▽0.100–экв	
604	Выключатель 1-клавишный открытой ▽-0.100–▽19.400–экв	
605	Люстра 1–1 ▽-3.900–▽0.100–▽12.800–экв; Люстра 2–2 ▽-3.900–▽0.100–▽12.800–экв	
606	Люстра 1–1 ▽+12.800–▽0.100–▽19.400–экв; Люстра 2–2 ▽+12.800–▽0.100–▽19.400–экв	
607	Выключатель 2-клавишный открытой ▽-3.900–▽0.100–▽0.100–экв	
608	Выключатель 2-клавишный открытой ▽-0.100–▽0.100–▽2.900–экв	
609	Выключатель 2-клавишный открытой ▽+2.900–▽0.100–▽19.400–экв	
610	Люстра 1–1 ▽-3.900–▽0.100–▽12.800–экв; Люстра 2–2 ▽-3.900–▽0.100–▽12.800–экв	
611	Люстра 1–1 ▽+12.800–▽0.100–▽19.400–экв; Люстра 2–2 ▽+12.800–▽0.100–▽19.400–экв	
612	Электромонтажник ручной работы 1-разряда Д-1 ▽-3.900–▽0.100–экв	
613	Электромонтажник ручной работы 1-разряда Д-1 ▽-0.100–▽0.100–▽2.900–экв	
614	Электромонтажник ручной работы 1-разряда Д-1 ▽+2.900–▽0.100–▽19.400–экв	
615	Люстра 1–1 ▽-3.900–▽0.100–▽12.800–экв; Люстра 1–1 ▽+12.800–▽0.100–▽19.400–экв	
616	Электромонтажник ручной работы 2-разряда Д-2 ▽-3.900–▽0.100–▽0.100–экв	
617	Электромонтажник ручной работы 2-разряда Д-2 ▽-0.100–▽0.100–▽2.900–экв	
618	Электромонтажник ручной работы 2-разряда Д-2 ▽+2.900–▽0.100–▽19.400–экв	
619	Люстра 1–1 ▽-3.900–▽0.100–▽12.800–экв; Люстра 1–1 ▽+12.800–▽0.100–▽19.400–экв	
620	Электромонтажник ручной работы 3-разряда Д-3 ▽-3.900–▽0.100–▽0.100–экв	
621	Электромонтажник ручной работы 3-разряда Д-3 ▽-0.100–▽0.100–▽2.900–экв	
622	Электромонтажник ручной работы 3-разряда Д-3 ▽+2.900–▽0.100–▽19.400–экв	
623	Электромонтажник ручной работы 3-разряда Д-3 ▽+19.400–▽0.100–▽21.800–экв	
624	Люстра 1–1 ▽-3.900–▽0.100–▽12.800–экв; Люстра 2–2 ▽-3.900–▽0.100–▽12.800–экв	
625	Люстра 3–3 ▽-3.900–▽0.100–▽12.800–экв; Люстра 3–3 ▽+12.800–▽0.100–▽21.800–экв	
626	Люстра 1–1 ▽+12.800–▽0.100–▽21.800–экв; Люстра 2–2 ▽+12.800–▽0.100–▽21.800–экв	
700	Электромонтажник люстр	
701	Электромонтажник люстр Д-1 ▽-3.900–▽0.100 ▽+2.900–экв	

№	Ресурсы	Тип ресурса
702	Электромонтажник люстр Д-1 ▽+2.900–▽0.100–▽16.100–экв	
703	Электромонтажник люстр Д-1–ПЦ Люстра 1–1	
704	Электромонтажник люстр Д-1–ПЦ Заземление Д-1; Д-2; Д-3	
705	Электромонтажник люстр Д-1–ПЦ Заземление Д-4; Д-5; Д-6	
706	Электромонтажник люстр Д-1–ПЦ Блокировка	
707	Электромонтажник люстр Д-2–ПЦ ▽-0.100–▽0.100 ▽+16.100–экв	
708	Электромонтажник люстр Д-2–ПЦ Люстра 1–1	
709	Электромонтажник люстр Д-2–ПЦ Заземление Д-1; Д-2; Д-3	
710	Электромонтажник люстр Д-2–ПЦ Блокировка ВЗ Заземление Д-4	

Изм. Кол.уч. Лист № док. Подп. Дата			
Разработал	Иванов И.И.	Стадия	Лист	Листов
Проверил	Петрова А.С.	Р	1	1
Н.контр.	Сидоров В.К.		
ГИП	Кузнецов Д.М.		
Электромонтажник люстр		ООО «Электросервис»	
Копировал		Формат А3	

А3 1:100

ხიმინჯების განლაგების სქემა

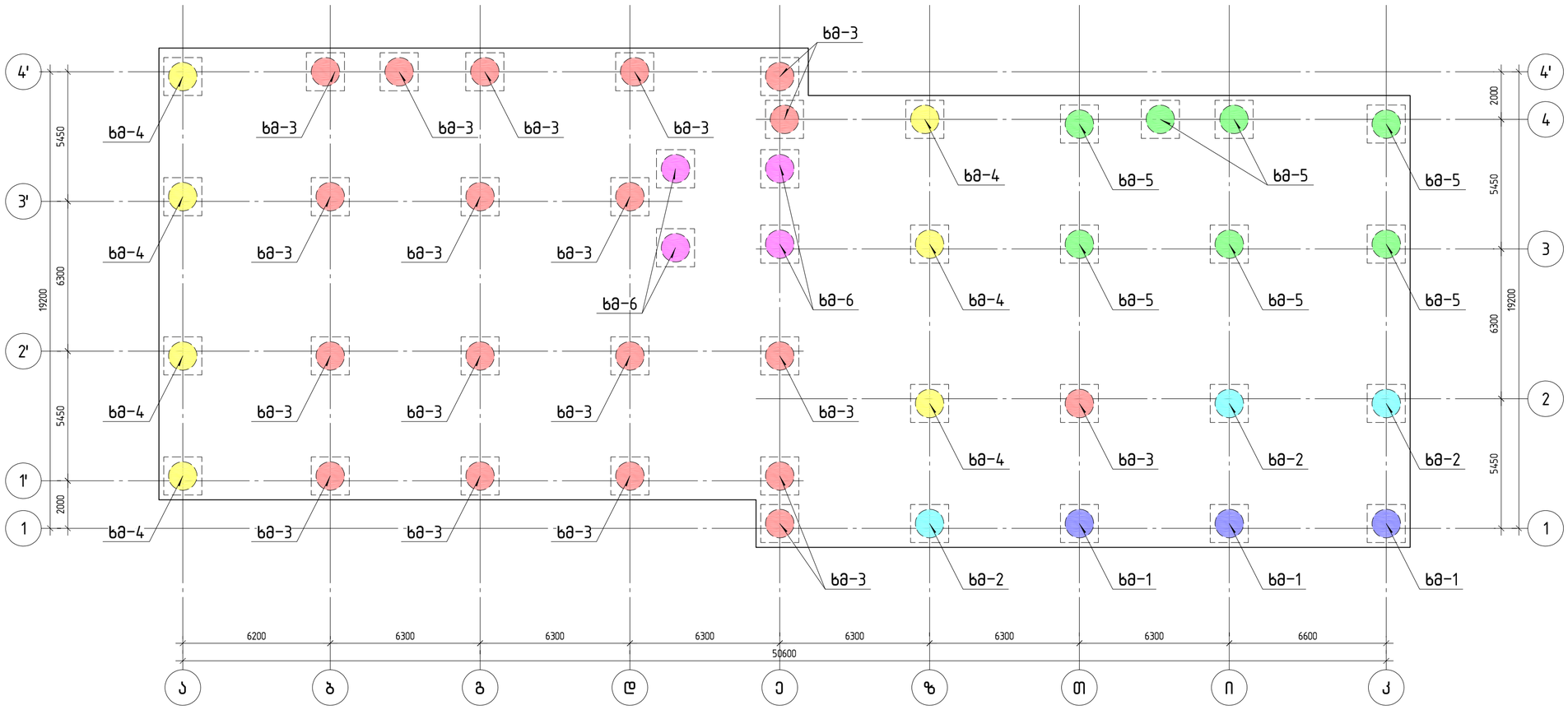

ხიმინჯების რაოდენობა:

ხმ-1 ..... 3 ც
ხმ-2 ..... 3 ც
ხმ-3 ..... 19 ც
ხმ-4 ..... 7 ც
ხმ-5 ..... 7 ც
ხმ-6 ..... 4 ც

კონსტრუქტორი
შ.პ.ს "ჯი ეფ აი"
ალ. ყაზბეგის გამზ. №3
0160, თბილისი, საქართველო
+995599150088
Gipn.ltd@gmail.com

პროექტის დასახელება:
მრავალბინიანი საცხოვრებელი სახლი (ბლოკი "G")
ქ.თბილისი, "ფელისი-3"-ის საცხოვრებელი რაიონის მიმდებარედ, ინტენსიფიკაციის გზის სამხრეთით, (ნაკვეთი №1124)

ნახაზის დასახელება:
ხიმინჯების განლაგების სქემა

დახაზა	შეამოწმა	დაამტკიცა
ლ. ჭ.	ო.ქ.	ო.ქ.

მასშტაბი	ფორმატი	თარიღი	რევიზია	ნახ.№
1:150	A2		R1	ჯ-101

A2 1:150

ხიმინჯი ხმ-1

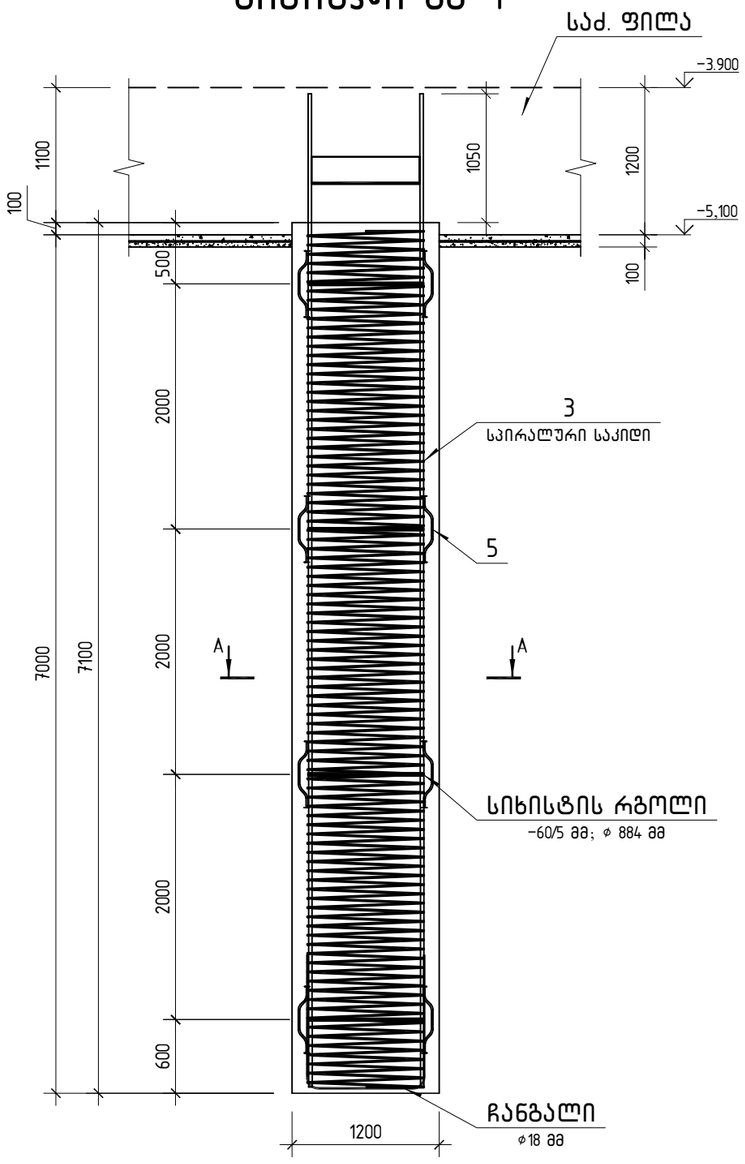

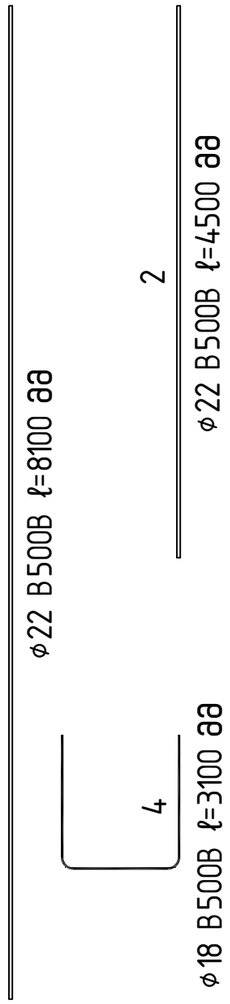

კვეთი A-A

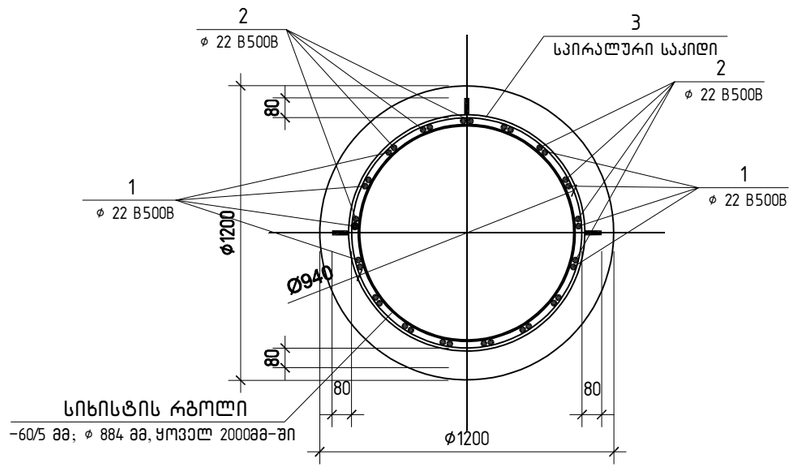

პოზ. 3

სპირალური საკიდი

⌀ 14 / 75

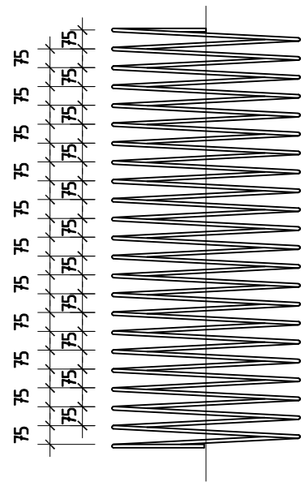

პოზ. 4

ჩანგალი

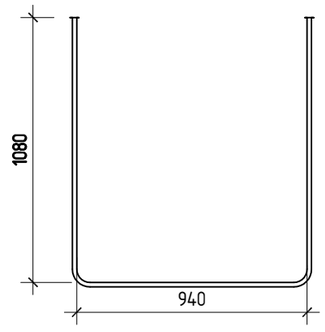

პოზ. 5

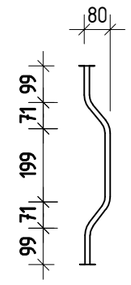

პოზ.	ა ღ ნ ი შ ვ ნ ა	დ ა ს ა ხ ე ლ ე ბ ა	რაოდ.	შენიშვნა
		ხიმინჯი ხმ-1		
1		⌀ 22 B500B ℓ= 8100	17	24.17 კგ
2		⌀ 22 B500B ℓ= 4500	17	13.43 კგ
3		⌀ 14 B500B ℓ= 286620	1	346.36 კგ
4		⌀ 18 B500B ℓ= 3100	3	6.19 კგ
5		⌀ 14 B500B ℓ= 590	16	0.71 კგ
6		-60×5 884	5	6.54 კგ
		მასალები		
		ბეტონი B30		7.9 მ³

კონსტრუქტორი

შ.პ.ს "ჯი ენ პი"

ალ. ყაზბეგის გამზ. 14ბ
0160, თბილისი, საქართველო
+995599150088
Gipn.ltd@gmail.com

პროექტის დასახელება:

მრავალბინიანი საცხოვრებელი სახლი (ბლოკი "G")
ქ.თბილისი, "დელისი-3"-ის საცხოვრებელი რაიონის მიმდებარედ, ინტენსიფიკაციის გზის სამხრეთით, (ნაკვეთი №1/124)

ნახაზის დასახელება:

ხიმინჯი ხმ-1

დახაზა	შეამოწმა	დაადასტურა
ლ.ჭ.	ო.ქ.	ო.ქ.

მასშტაბი	ფორმატი	თარიღი	რევიზია	ნახ.№
1:50	A3		R1	კ-102

ხიმინჯი ხმ-2

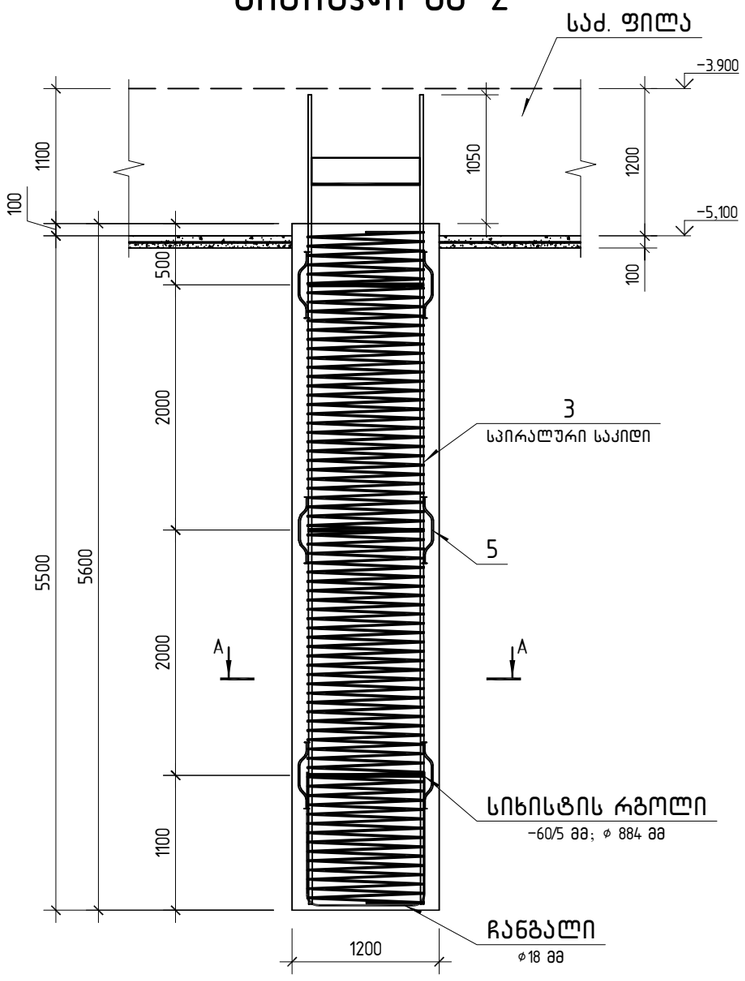

1 — ⌀22 B500B ℓ=6600 მმ

2 — ⌀22 B500B ℓ=4000 მმ

4 — ⌀18 B500B ℓ=3100 მმ

კვეთი A-A

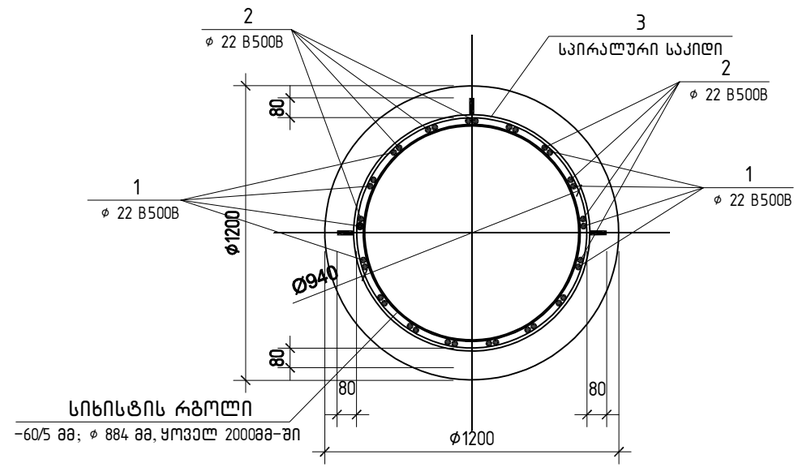

პოზ. 3

სპირალური საკიდი

⌀ 14 / 75

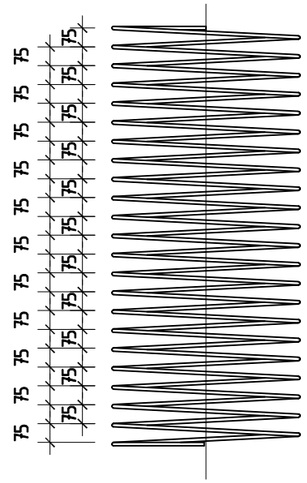

პოზ. 4

ჩანგალი

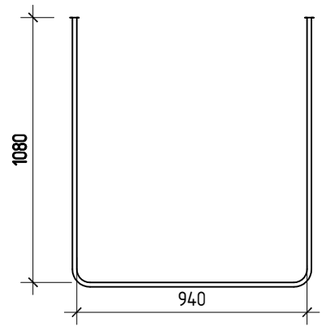

პოზ. 5

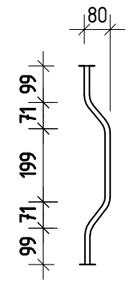

პოზ.	ა ღ ნ ი შ ვ ნ ა	დ ა ს ა ხ ე ლ ე ბ ა	რაოდ.	შენიშვნა
		ხიმინჯი ხმ-2		
1		⌀ 22 B500B ℓ= 6600	17	19.69 კგ
2		⌀ 22 B500B ℓ= 4000	17	11.94 კგ
3		⌀ 14 B500B ℓ= 222300	1	268.63 კგ
4		⌀ 18 B500B ℓ= 3100	3	6.19 კგ
5		⌀ 14 B500B ℓ= 590	12	0.71 კგ
6		-60×5 884	4	6.54 კგ
		მასალები		
		ბეტონი B30		6.2 მ³

129.70
334.81
202.91
268.63
18.58
8.56
26.16
833.49

კონსტრუქტორი

შ.პ.ს "ჯი ენ პი"

ალ. ყაზბეგის გამზ. 14ბ
0160, თბილისი, საქართველო
+995599150088
Gipn.ltd@gmail.com

პროექტის დასახელება:

მრავალბინიანი საცხოვრებელი სახლი (ბლოკი "G")
ქ.თბილისი, "დელისი-3"-ის საცხოვრებელი რაიონის მიმდებარედ, ინტენსიფიკაციის გზის სამხრეთით, (ნაკვეთი №1/124)

ნახაზის დასახელება:

ხიმინჯი ხმ-2

დახაზა	შეამოწმა	დაადასტურა
ლ.ჭ.	ო.ქ.	ო.ქ.

მასშტაბი	ფორმატი	თარიღი	რევიზია	ნახ.№
1:50	A3		R1	კ-103

ხიმინჯი ხმ-3

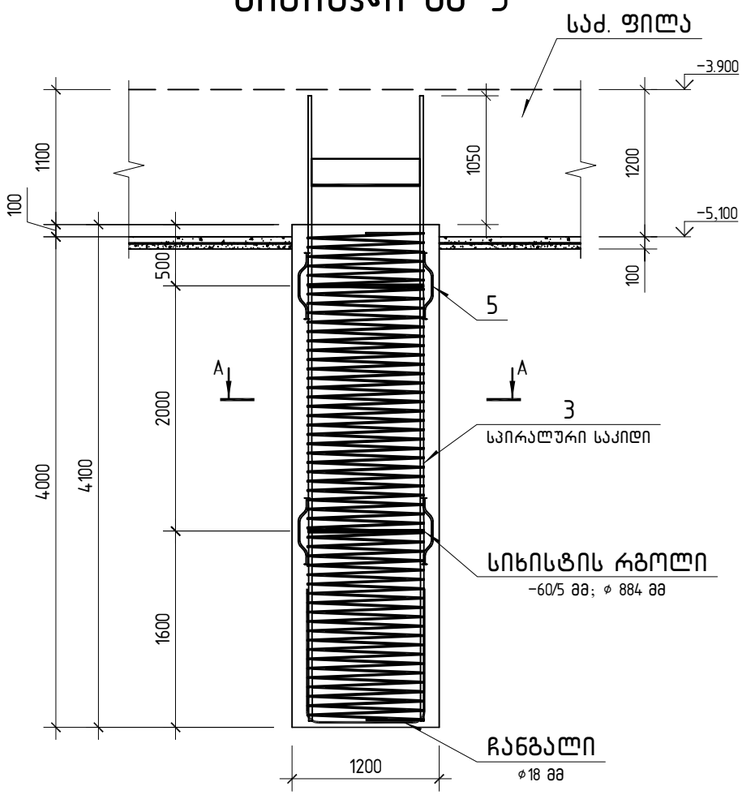

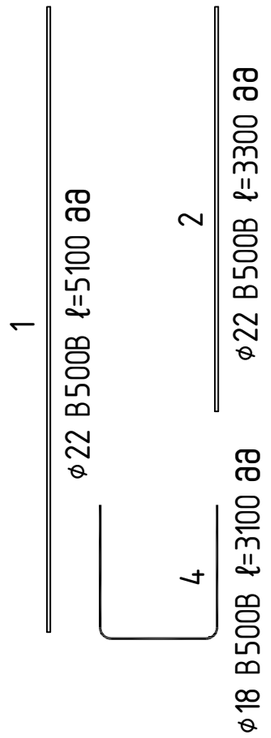

კვეთი A-A

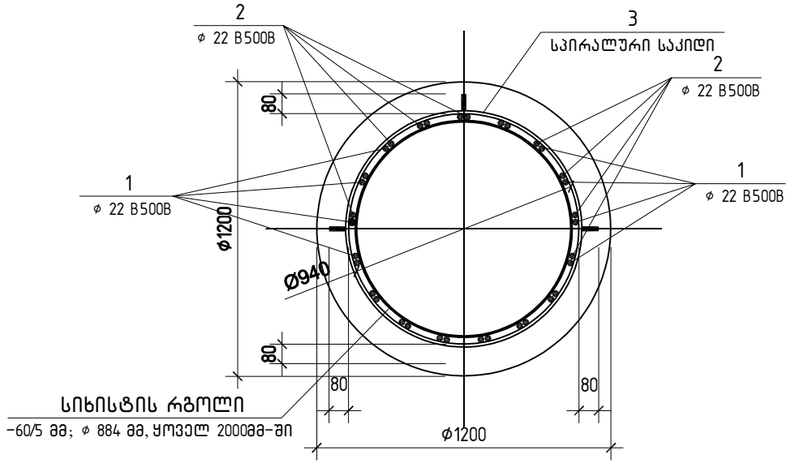

პოზ. 3

სპირალური საკიდი

⌀ 14 / 75

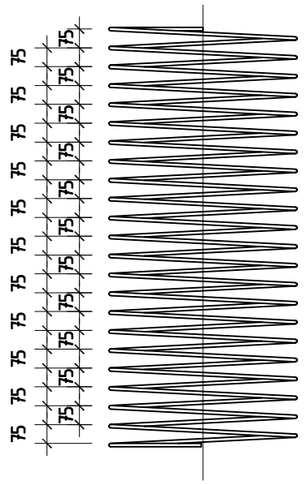

პოზ. 4

ჩანგალი

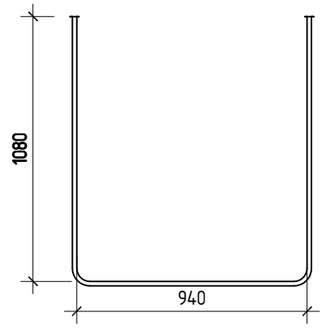

პოზ. 5

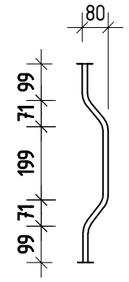

პოზ.	ა ღ ნ ი შ ვ ნ ა	დ ა ს ა ხ ე ლ ე ბ ა	რაოდ.	შენიშვნა
		ხიმინჯი ხმ-3		
1		⌀ 22 B500B ℓ= 5100	17	15.22 კგ
2		⌀ 22 B500B ℓ= 3300	17	9.85 კგ
3		⌀ 14 B500B ℓ= 160980	1	194.53 კგ
4		⌀ 18 B500B ℓ= 3100	3	6.19 კგ
5		⌀ 14 B500B ℓ= 590	8	0.71 კგ
6		-60x5 884	3	6.54 კგ
		მასალები		
		ბეტონი B30		4.5 მ³

კონსტრუქტორი

შ.პ.ს "ჯი ენ პი"

ალ. ყაზბეგის გამზ. 14ბ
0160, თბილისი, საქართველო
+995599150088
Gipn.ltd@gmail.com

პროექტის დასახელება:

მრავალბინიანი საცხოვრებელი სახლი (ბლოკი "G")
ქ.თბილისი, "დელისი-3"-ის საცხოვრებელი რაიონის მიმდებარედ,
ინტენსიფიკაციის გზის სამხრეთით, (ნაკვეთი №1/124)

ნახაზის დასახელება:

ხიმინჯი ხმ-3

დახაზა	შეამოწმა	დაამტკიცა
ლ.ჭ.	ო.ქ.	ო.ქ.

მასშტაბი	ფორმატი	თარიღი	რევიზია	ნახ.№
1:50	A3		R1	კ-104

ხიმინჯი ხმ-4

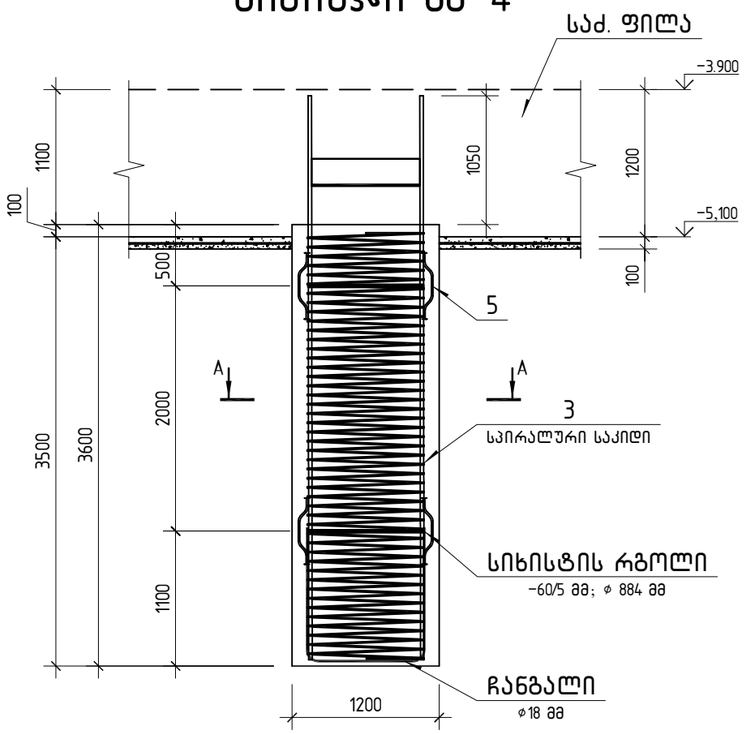

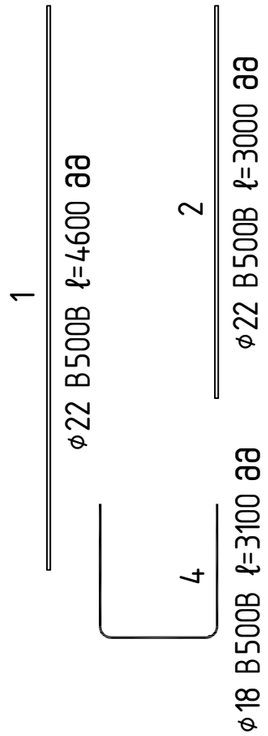

კვეთი A-A

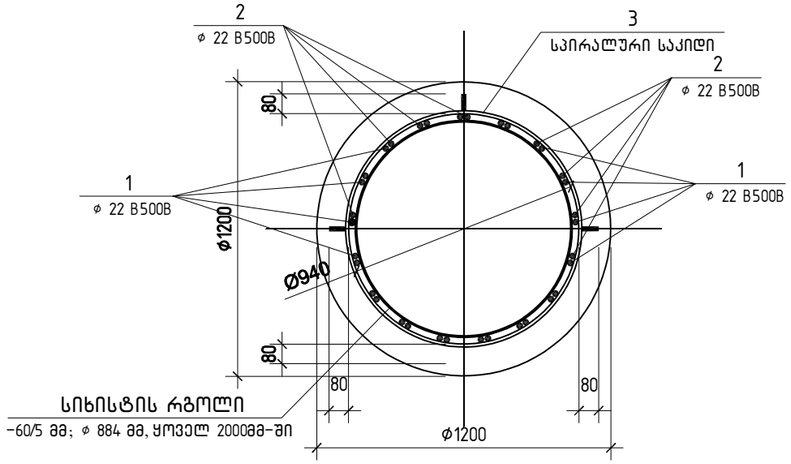

პოზ. 3

სპირალური საკიდი

⌀ 14 / 75

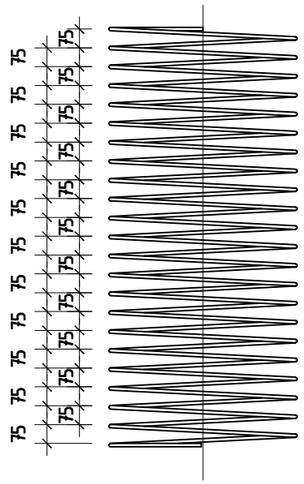

პოზ. 4

ჩანგალი

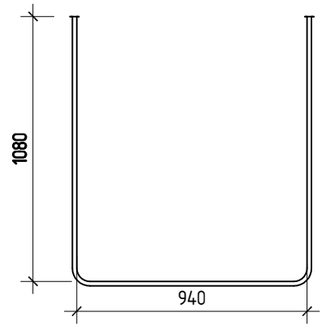

პოზ. 5

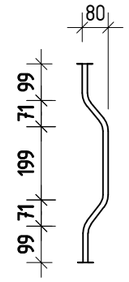

პოზ.	ა ღ ნ ი შ ვ ნ ა	დ ა ს ა ხ ე ლ ე ბ ა	რაოდ.	შენიშვნა
		ხიმინჯი ხმ-4		
1		⌀ 22 B500B ℓ= 4600	17	13.73 კგ
2		⌀ 22 B500B ℓ= 3200	17	9.55 კგ
3		⌀ 14 B500B ℓ= 142540	1	172.25 კგ
4		⌀ 18 B500B ℓ= 3100	3	6.19 კგ
5		⌀ 14 B500B ℓ= 590	8	0.71 კგ
6		-60x5 884	3	6.54 კგ
		მასალები		
		ბეტონი B30		4.0 მ³

კონსტრუქტორი

შ.პ.ს "ჯი ენ პი"

ალ. ყაზბეგის გამზ. 14ბ
0160, თბილისი, საქართველო
+995599150088
Gipn.ltd@gmail.com

პროექტის დასახელება:

მრავალბინიანი საცხოვრებელი სახლი (ბლოკი "G")
ქ.თბილისი, "დელისი-3"-ის საცხოვრებელი რაიონის მიმდებარედ,
ინტენსიფიკაციის გზის სამხრეთით, (ნაკვეთი №1/124)

ნახაზის დასახელება:

ხიმინჯი ხმ-4

დახაზა	შეამოწმა	დაამტკიცა
ლ.ჭ.	ო.ქ.	ო.ქ.

მასშტაბი	ფორმატი	თარიღი	რევიზია	ნახ.№
1:50	A3		R1	კ-105

ხიმინჯი ხმ-5

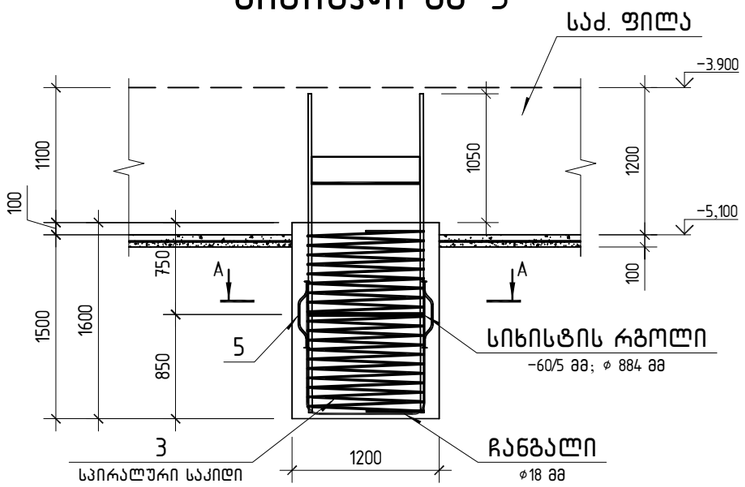

კვეთი A-A

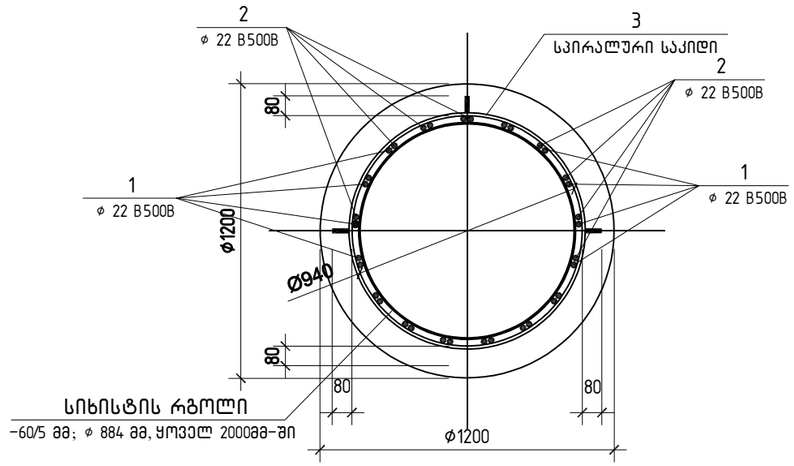

პოზ. 3

საპრალური საკიდი

⌀ 14 / 75

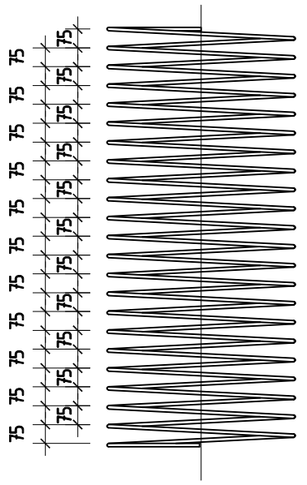
75
75
75

ხიმინჯი ხმ-6

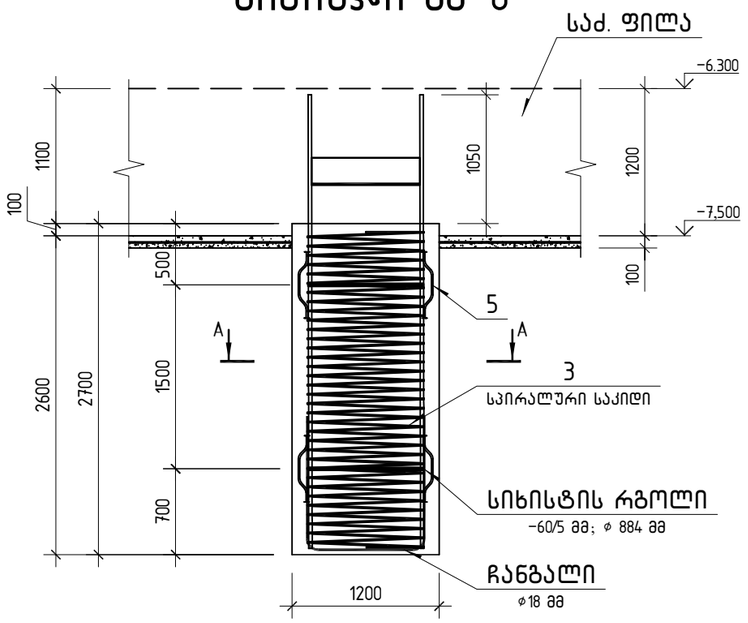

კვეთი A-A

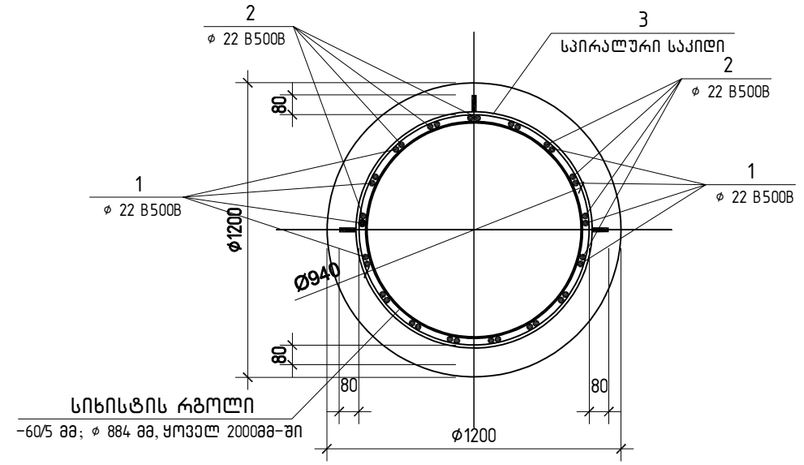

პოზ. 3

სპირალური საკიდი

⌀ 14 / 75

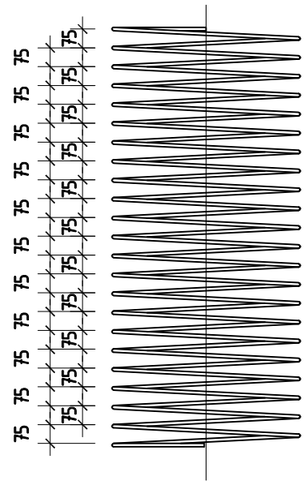
75
75
75

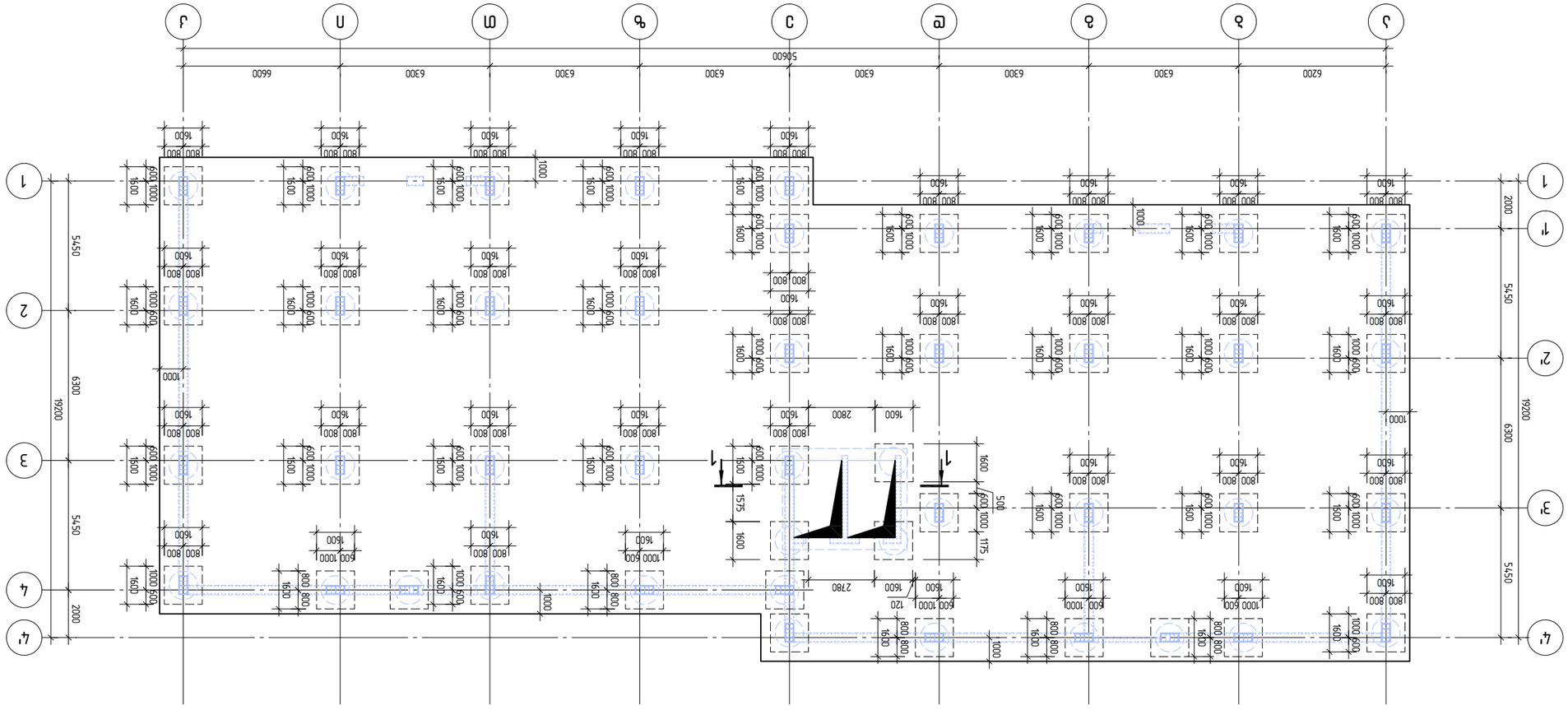

Изм.	Кол.уч.	Лист	№ док.	Подп.	Дата
ГИП				
Разраб.				
Н.контр.				

Схема расположения фундаментов

Стадия	Лист	Листов
Р	1	1

ООО "ЭТК "Энергия"
г. Москва, ул. Ленинская Слобода, д.19, стр.1
Тел.: +7 (495) 995-95-88
E-mail: info@etk-energia.ru

Инв. № подл. | Подп. и дата | Взам. инв. №

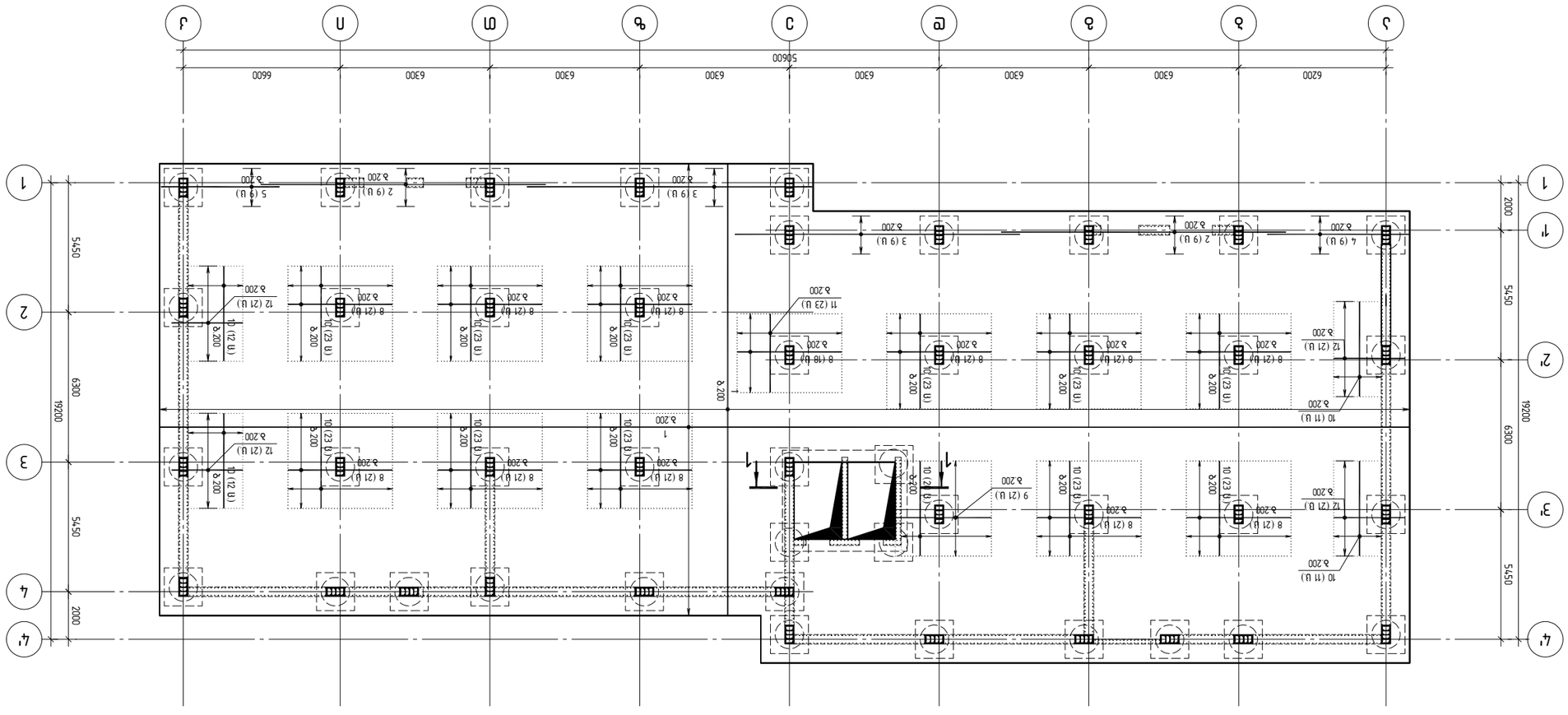

Изм.	Кол.уч.	Лист	№ док.	Подп.	Дата
ГИП			Гаджиев Г.Г.		
Н.контр.			Гаджиев Г.Г.		
Разраб.			Гаджиев Г.Г.		

ООО "ЭЛЬБРУС ПРОЕКТ"
г. Махачкала, ул. Даганова, 162а
тел. 89034030077
ElbrusProject@gmail.com

Заказчик: Администрация городского округа "город Дербент"

Объект: "Строительство автомобильной дороги в обход г. Дербента, 6 км. Участок от а/д "Кавказ" до а/д "Дербент-Кочубей" км 0+000 - км 6+000"

Стадия: Р | Лист: 109 | Листов: -

Схема расположения свай. Ростверк. Отм. 3.200

Формат А2 | Масштаб 1:150

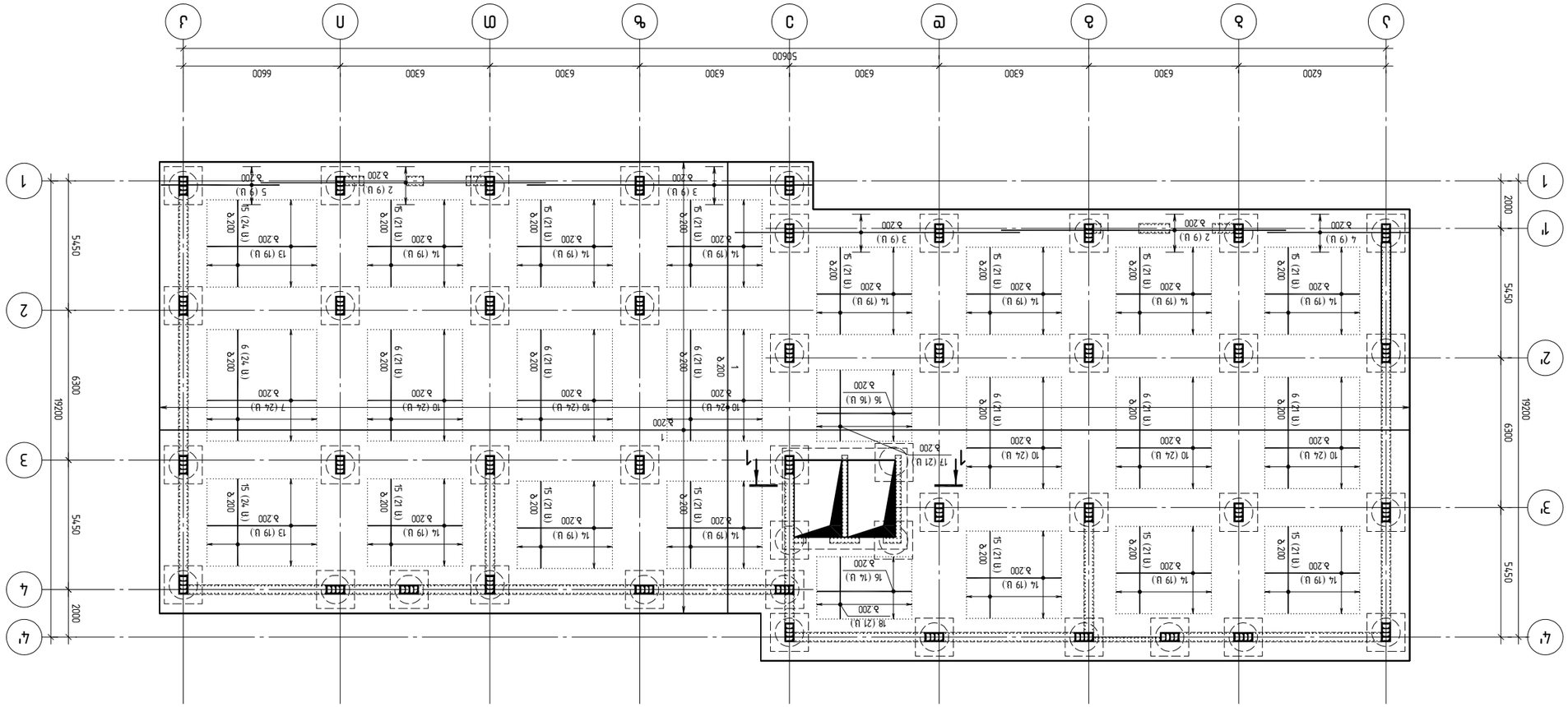

Изм. Кол.уч. Лист № док. Подп. Дата				
ГИП	Шарипов		Стадия	Лист	Листов
Н.контр.	Шарипов		Р	1	1
Разраб.	Шарипов		ООО "Ташкентский завод железобетонных изделий №2"	

Общий вид перекрытия на отм. +6,300 (Ось "Г'-1")
Ташкентская область, Ташкентский район, г.Ташкент-37, ул.Ташкентская, 6а, Ташкентский завод железобетонных изделий №2, (63)2320110, 99755991500888, info@gmail.com
ООО "Завод ЖБИ №2"

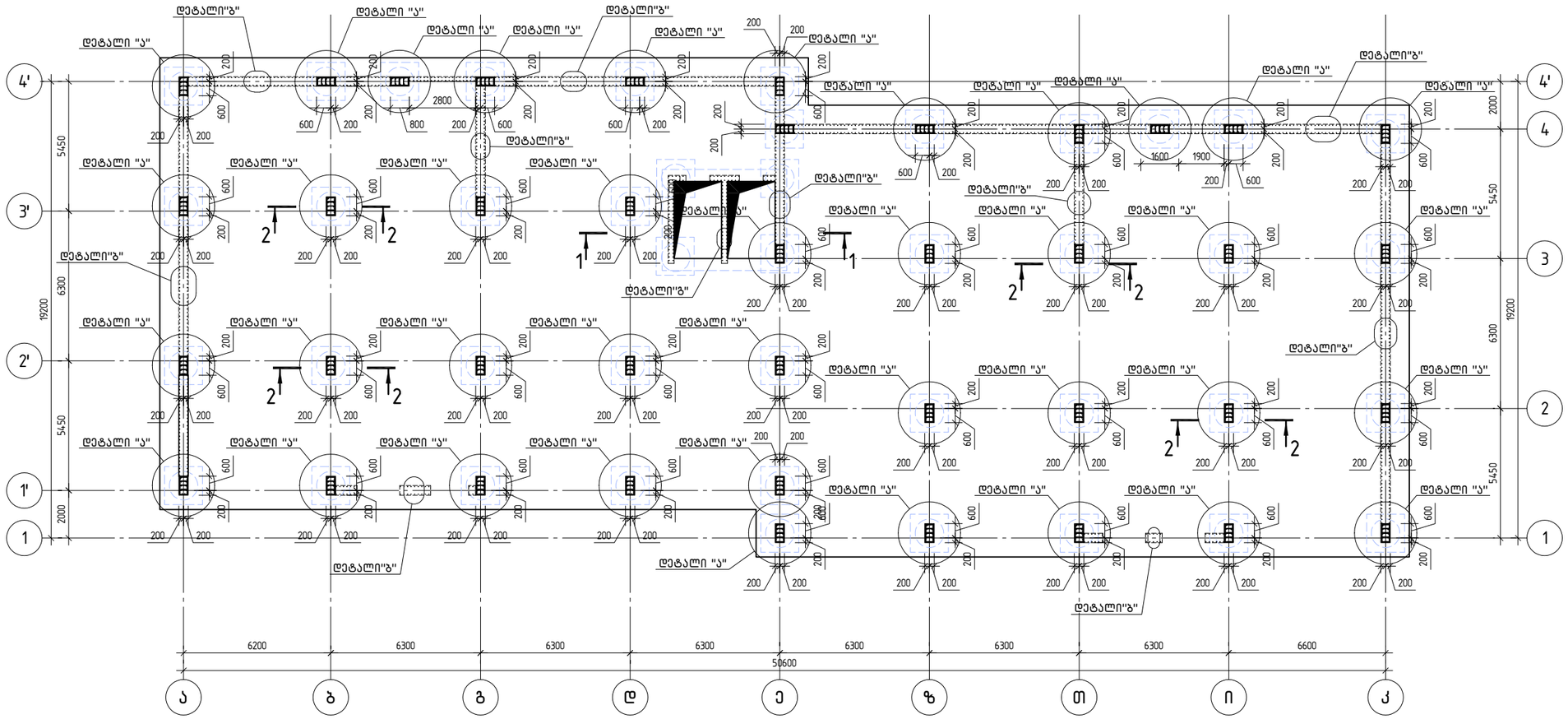

A2 1:150

კონსტრუქტორი			
შ.პ.ს "ჯი ენ პი"	ალ ყაზბეგის გამზ. 14ა 0160, თბილისი, საქართველო +995599150088 Gipn.ltd@gmail.com		
პროექტის დასახელება: მრავალბინიანი საცხოვრებელი სახლი (ბლოკი "G") ქ.თბილისი, "დელისი-3"-ის საცხოვრებელი რაიონის მიმდებარედ, ინტენსიფიკაციის გზის სამხრეთით, (ნაკვეთი №9724)			
ნახაზის დასახელება: სვეტების, სარდაფის კედლებისა და დიაფრაგმების ნაშვერების განლაგების სქემა			
დახაზა: ბ.ბ.	შეამოწმა: ო.ქ.	დაამტკიცა: ო.ქ.	
მასშტაბი: 1:150	ფორმატი: A2	თარიღი:	რევიზია: R1
ნახ.№: ქ- 111			

1-1

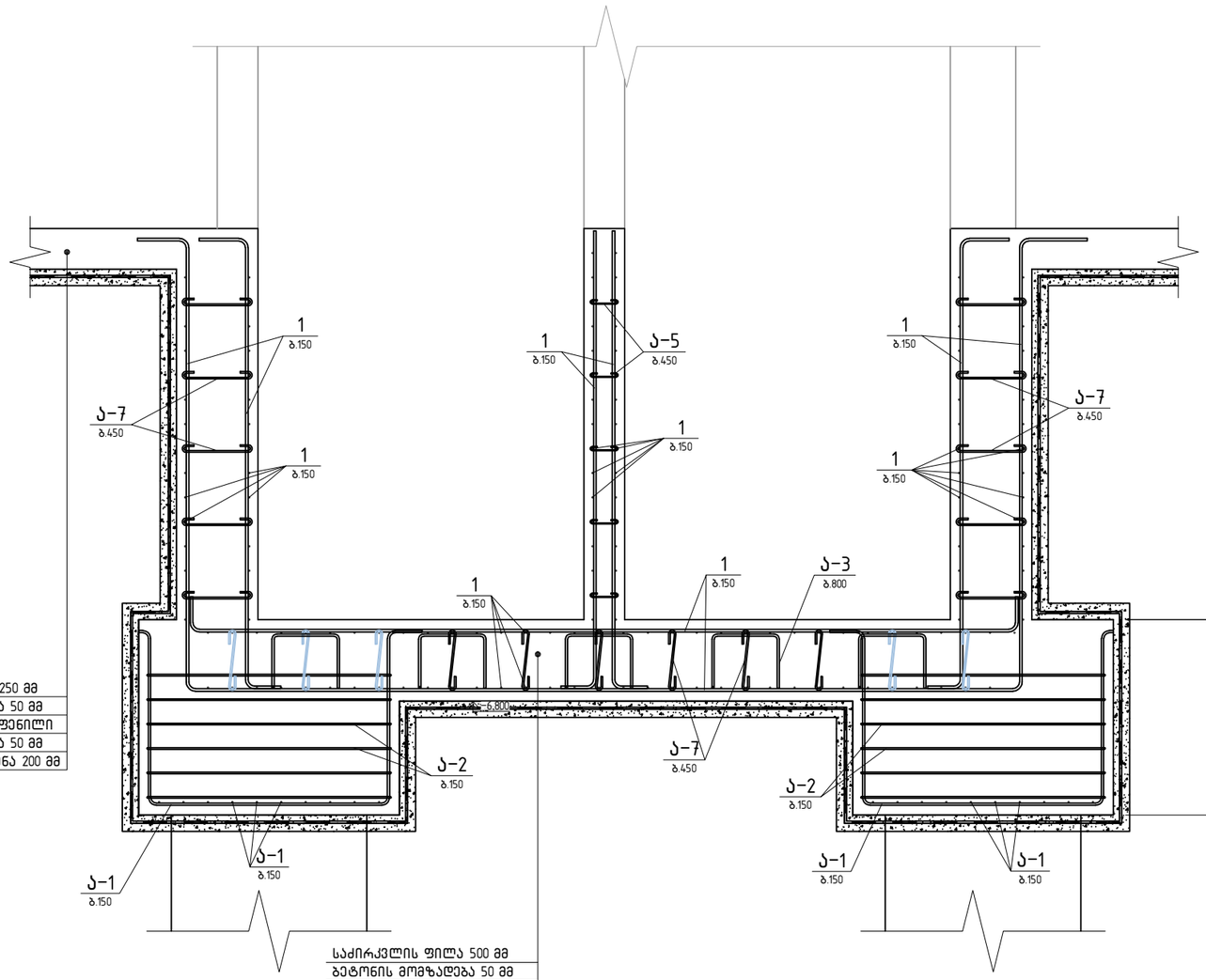

საძირკვლის ფილა 250 მმ
ბეტონის მომზადება 50 მმ
ჰიდროიზოლაციის ფენილი
ბეტონის მომზადება 50 მმ
მომასწორებელი ფენა 200 მმ

საძირკვლის ფილა 500 მმ
ბეტონის მომზადება 50 მმ
ჰიდროიზოლაციის ფენილი
ბეტონის მომზადება 50 მმ
მომასწორებელი ფენა 200 მმ

2-2

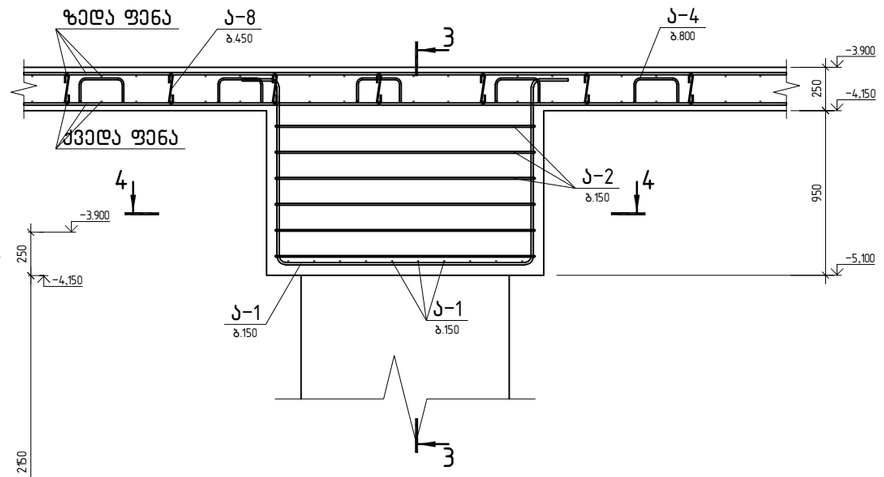

3-3

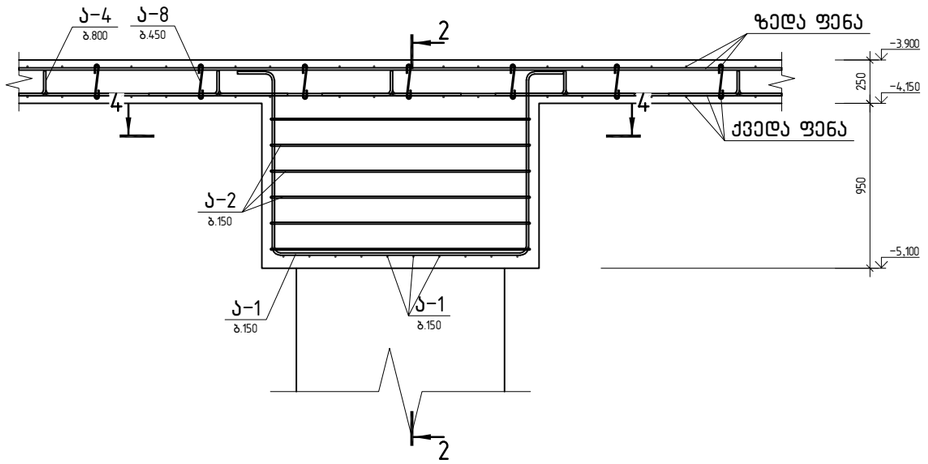

4-4

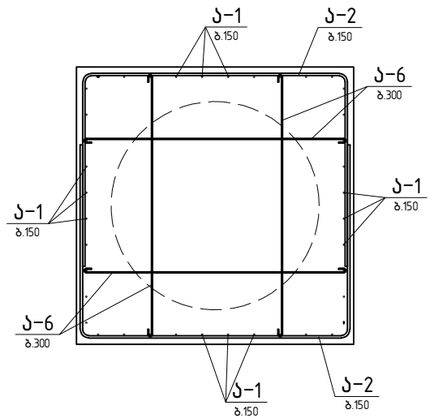

პოზ. ა-1

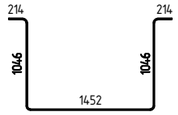

პოზ. ა-2

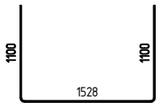

პოზ. ა-3

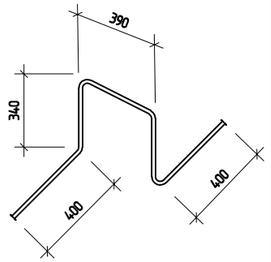

პოზ. ა-4

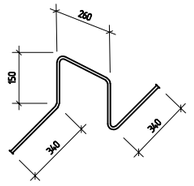

პოზ. ა-6

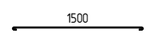

კონსტრუქტორი			
შ.პ.ს "ჯი ენ პი"	ალ. ყაზბეგის გამზ. №8 0160, თბილისი, საქართველო +995599150088 Gipn.ltd@gmail.com		
პროექტის დასახელება: მრავალბინიანი საცხოვრებელი სახლი (ბლოკი "G") ქ.თბილისი, "დელისი-3"-ის საცხოვრებელი რაიონის მიმდებარედ, ინტენსიფიკაციის ბზის სამხრეთით, (ნაკვეთი №1124)			
ნახაზის დასახელება: საძირკვლის კვეთები			
დახაზა: გ.გ.	შეამოწმა: ო.ქ.	დაამტკიცა: ო.ქ.	
მასშტაბი: 1:25	ფორმატი: A2	თარიღი:	რევიზია: R1
ნახ.№: ქ- 112			

A2 1:25

ЗМФ.		Цифу	Общ. дл. м	Общ.вес кг
	Фундамент			
1	ø16 B500B L=22 829.7 м		1.58	36 070.9
	ø16 B500B			
2	L=12000	36	18.94	681.7
	ø14 B500B			
3	L=12000	36	14.50	521.9
4	L=6000	18	7.25	130.5
5	L=5000	18	6.04	108.7
6	L=4690	150	5.67	849.8
7	L=4620	24	5.58	133.9
8	L=4400	249	5.32	1323.5
9	L=4050	21	4.89	102.7
10	L=4000	463	4.83	2237.2
11	L=3320	23	4.01	92.2
12	L=3000	84	3.62	304.4
	ø12 B500B			
13	L=4620	38	4.10	155.9
14	L=4000	247	3.55	877.3
15	L=3670	321	3.26	1046.1
	ø10 B500B			
16	L=4000	30	2.46	73.9
17	L=3000	21	1.85	38.8
18	L=2625	21	1.62	34.0
	ø14 B500B			
З-1	L=4000	860	4.84	4162.40
	ø14 B500B			
З-2	L=3720	516	4.50	2322.62
	ø12 B500B			
З-3	L=1880	25	1.67	41.83
З-4	L=1240	1550	1.10	1710.58
	ø8 B500B			
З-5	L=270	35	0.11	3.73
З-6	L=1610	516	0.64	328.15
З-7	L=560	210	0.22	46.45
З-8	L=290	4900	0.11	561.29
	ø25 B500B			
Ѕ-1	L=3000	880	11.55	10164.00
	ø16 B500B			
Ѕ-2	L=1375	1244	2.17	2702.59
	ø14 B500B			
Ѕ-3	L=950	128	1.15	147.14
	ø8 B500B			
Ѕ-4	L=2260	120	0.89	107.12
	Ѕаѕьѕ.ѕтэѕѕ			3705.95
	Ѕ30 ѕ.тѕѕьѕѕ ѕѕѕ.ѕѕѕѕ		388.44	ѕ³
				90

Ѕѕѕѕѕѕѕѕ

- 5–5; 6–6 ѕѕ *7–7* ѕѕѕѕ.ѕѕѕѕѕѕѕѕ

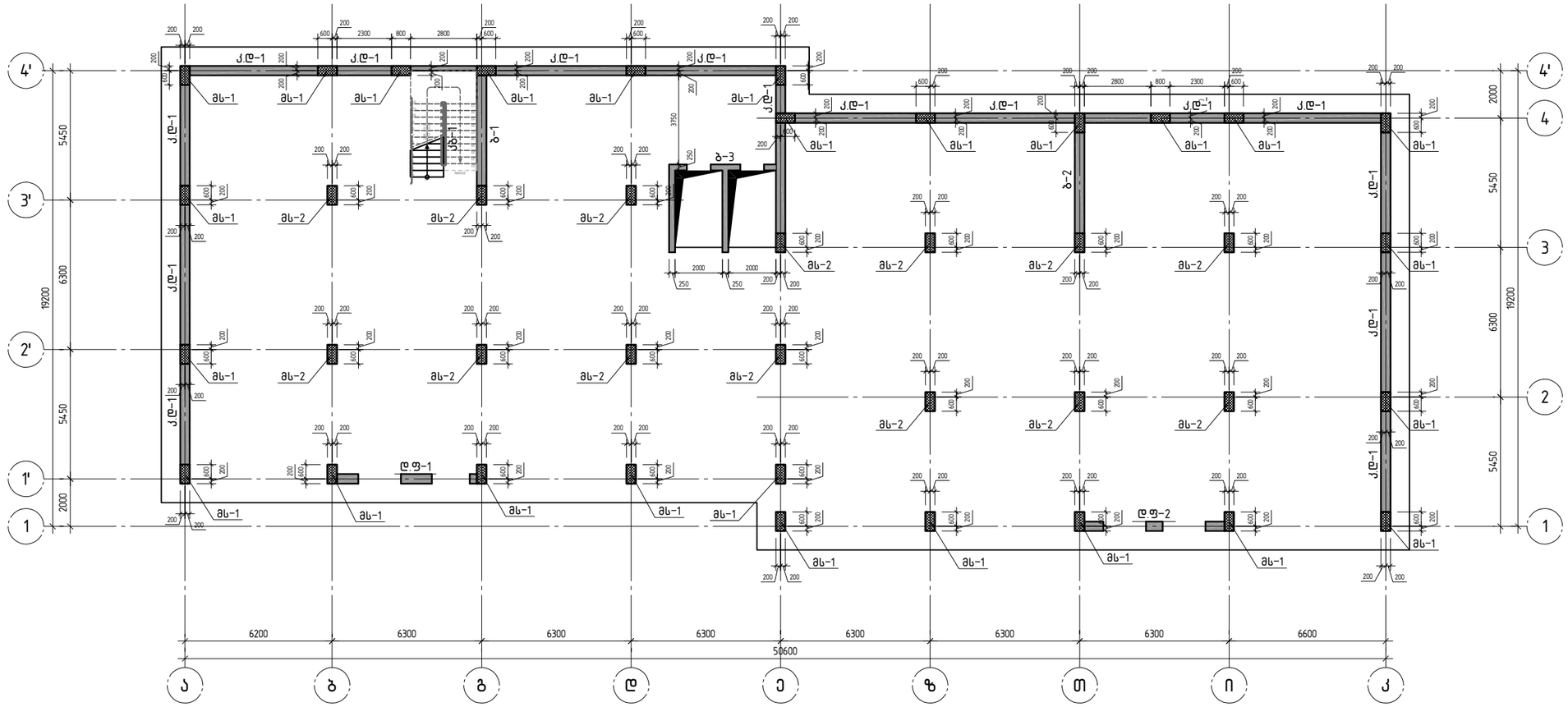

კონსტრუქტორი	შ.პ.ს "ჯი ენ პი"
	ალ. ყაზბეგის გამზ. 14ა 0160, თბილისი, საქართველო
	+995599150088 Gipn.ltd@gmail.com
პროექტის დასახელება:	მრავალბინიანი საცხოვრებელი სახლი (ბლოკი "G") ქ.თბილისი, "ვერლისი-3"-ის საცხოვრებელი რაიონის მიმდებარედ, ინტენსიფიკაციის გზის სამხრეთით, (ნაკვეთი №9124)
ნახაზის დასახელება:	მზიდი კონსტრუქციების განლაგების სქემა -3.900 ნიშნულზე.
დახაზა: ბ.ბ.	შეამოწმა: ო.ქ.
დაამტკიცა: ო.ქ.	
მასშტაბი: 1:150	ფორმატი: A2
თარიღი:	რევიზია: R2
ნახ.№: ქ- 201	

A2 1:150

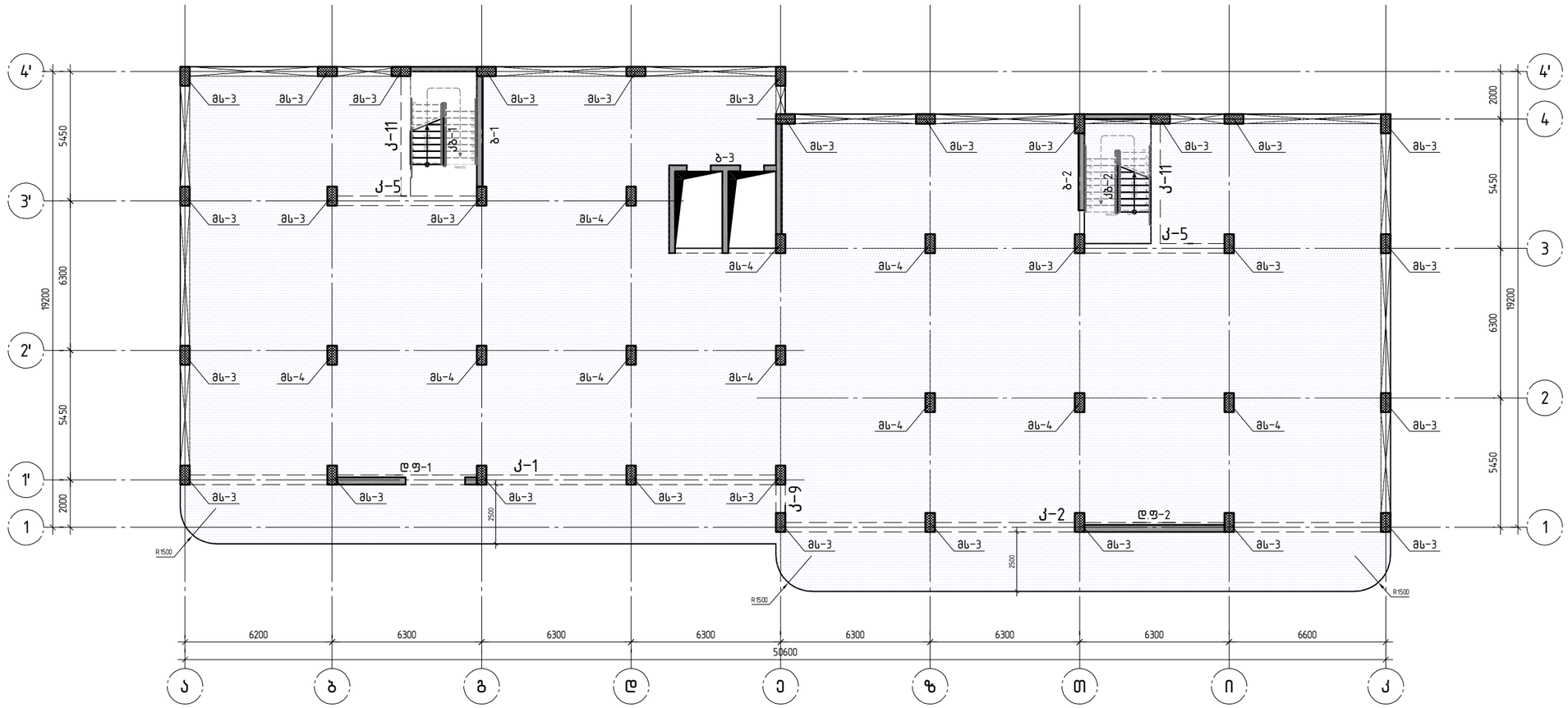

A2 1:150

კონსტრუქტორი

შ.პ.ს "ჯი ეი აი"
ალ. ყაზბეგის გამზ. 14ა
0160, თბილისი, საქართველო
+995599150088
Gipn.ltd@gmail.com

პროექტის დასახელება:

მრავალბინიანი საცხოვრებელი სახლი (ბლოკი "G")
ქ.თბილისი, "დელისი-3"-ის საცხოვრებელი რაიონის მიმდებარედ, ინტენსიფიკაციის ზზის სამხრეთით, (ნაკვეთი №1124)

ნახაზის დასახელება:

მზიდი კონსტრუქციების განლაგების სქემა
-0.100 ნიშნულზე.

დახაზა	შეამოწმა	დაამტკიცა
ა.ბ.	ო.კ.	ო.კ.

მასშტაბი	ფორმატი	თარიღი	რევიზია	ნახ.№
1:150	A2		R2	კ- 202

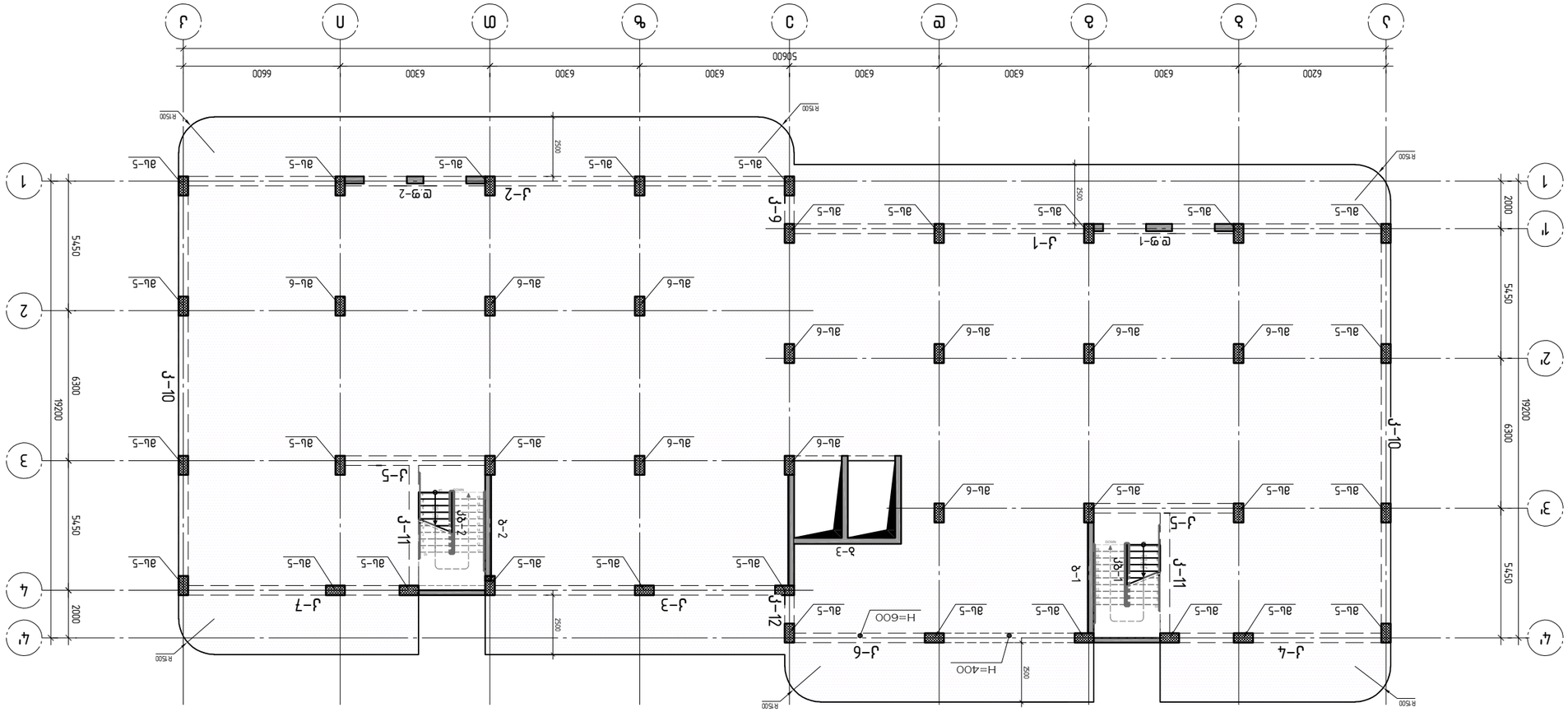

Изм.	Кол.уч.	Лист	№ док.	Подп.	Дата
Разраб.					
Пров.					
Н.контр.					
ГИП					

Монолитный каркас

Стадия: Р
Лист: 1
Листов: 1

ООО "Инженерный центр "Зодчий"
г. Москва, ул. Ленинская слобода, 19, стр. 1
+7 (495) 123-45-67
info@zodchiy.ru

Схема расположения элементов монолитных перекрытий (этаж 1) (отм. 0.000, 3.300)

Выполнено по материалам архитектурно-строительного раздела проекта "Многоэтажный жилой комплекс с подземной автостоянкой" (шифр МЖК-2024-01)

Заказчик: ООО "Строительная компания "Горизонт"

Адрес объекта: г. Москва, ул. Ленинская слобода, вл. 19, стр. 1

Масштаб	Формат	Лист	Листов
1:150	A2	1	1

Инв. № подл. | Подп. и дата | Взам. инв. №

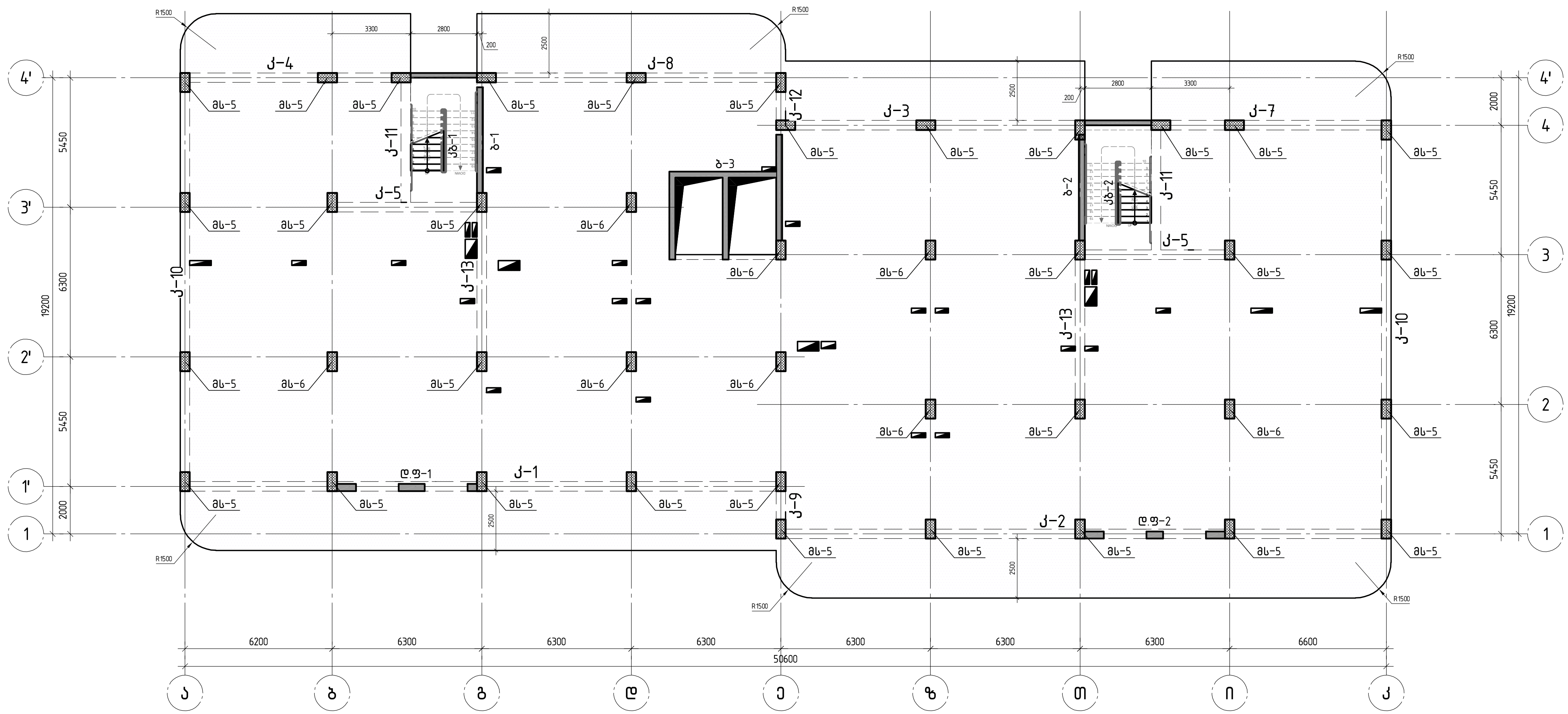

A2 1:150

კონსტრუქტორი

შ.პ.ს "ჯი ენ პი"

ალ. ყაზბეგის გამზ. 14ბ
0160, თბილისი, საქართველო
+995599150088
Gipn.ltd@gmail.com

პროექტის დასახელება:

მრავალბინიანი საცხოვრებელი სახლი (ბლოკი "G")
ქ.თბილისი, "დელისი-3"-ის საცხოვრებელი რაიონის მიმდებარედ, ინტენსიფიკაციის გზის სამხრეთით, (ნაკვეთი № 1/124)

ნახაზის დასახელება:

მზიდი კონსტრუქციების განლაგების სქემა
+6.200 ნიშნულზე.

დახაზა	შეამოწმა	დაადასტურა
მ.მ.	ო.ქ.	ო.ქ.

მასშტაბი	ფორმატი	თარიღი	რევიზია	ნახ.№
1:150	A2		R2	კ- 204

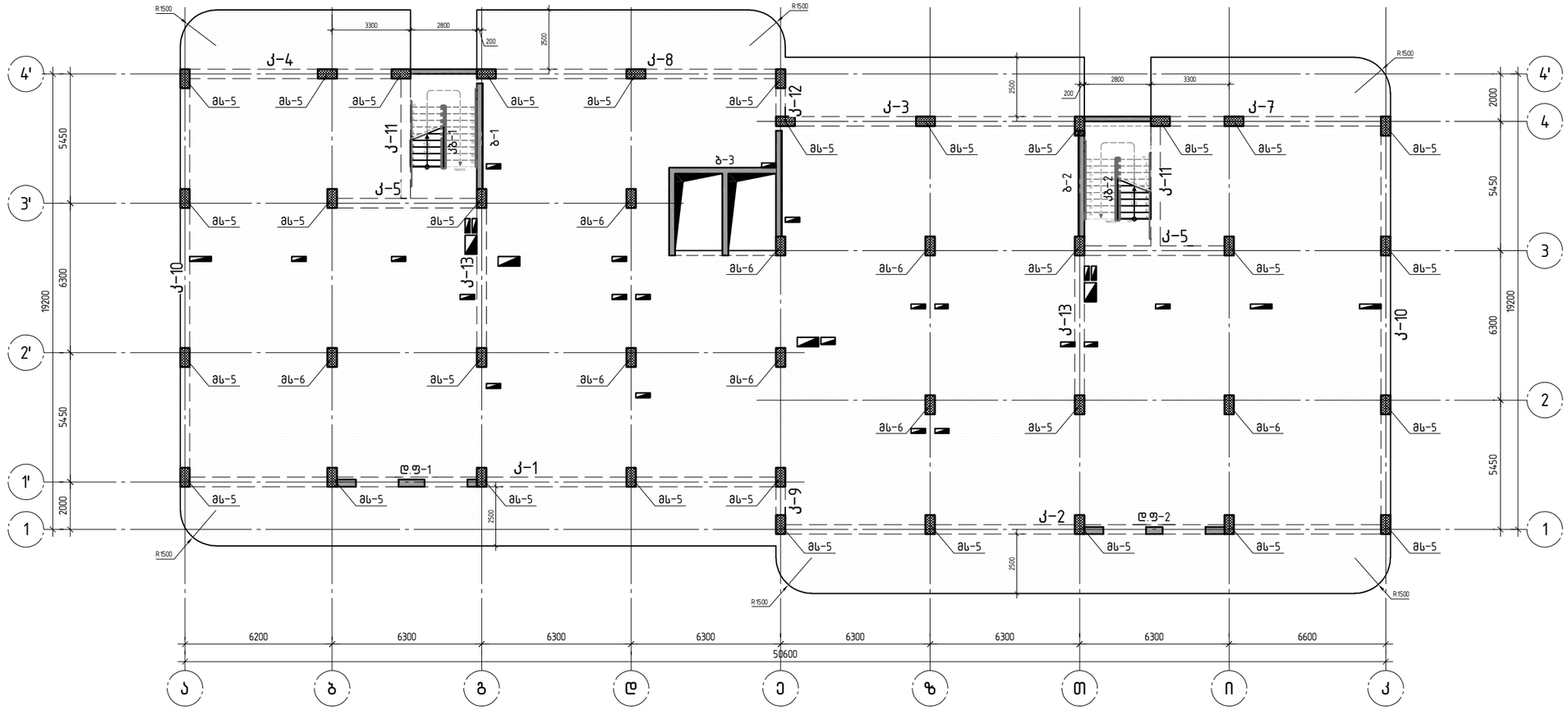

A2 1:150

კონსტრუქტორი

შ.პ.ს "ჯი ენ აი"
ალ. ყაზბეგის გამზ. 14ბ
0160, თბილისი, საქართველო
+995599150088
Gipn.ltd@gmail.com

პროექტის დასახელება:

მრავალბინიანი საცხოვრებელი სახლი (ბლოკი "G")
ქ.თბილისი, "დელისი-3"-ის საცხოვრებელი რაიონის მიმდებარედ, ინტენსიფიკაციის ზზის სამხრეთით, (ნაკვეთი №1124)

ნახაზის დასახელება:

მზიდი კონსტრუქციების განლაგების სქემა +9.500 ნიშნულზე.

დახაზა	შეამოწმა	დაამტკიცა
ა.ბ.	ო.ქ.	ო.ქ.

მასშტაბი	ფორმატი	თარიღი	რევიზია	ნახ.№
1:150	A2		R2	კ- 205

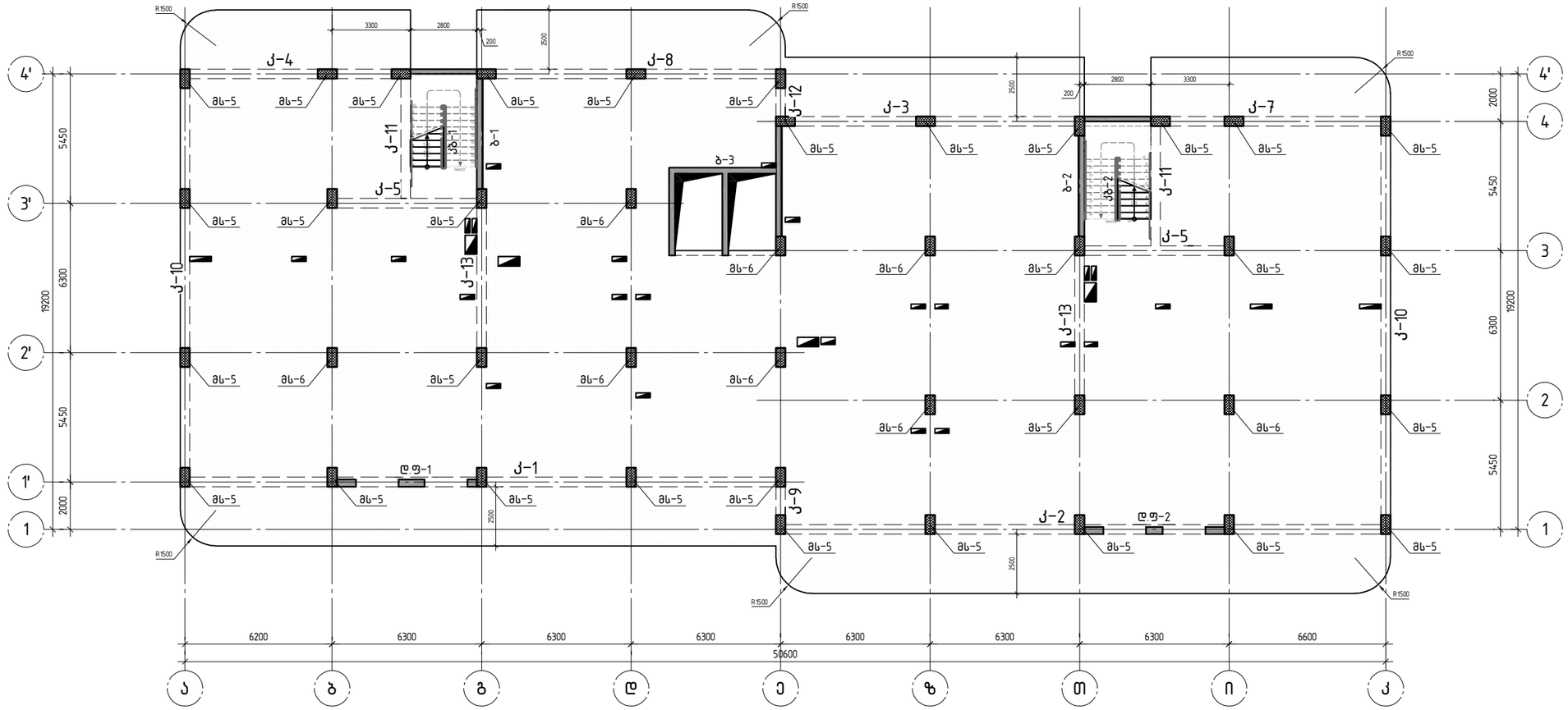

A2 1:150

კონსტრუქტორი

შ.პ.ს "ჯი ენ აი"

ალ. ყაზბეგის გამზ. 14ბ
0160, თბილისი, საქართველო
+995599150088
Gipn.ltd@gmail.com

პროექტის დასახელება:

მრავალბინიანი საცხოვრებელი სახლი (ბლოკი "G")
ქ.თბილისი, "დელისი-3"-ის საცხოვრებელი რაიონის მიმდებარედ, ინტენსიფიკაციის ბზის სამხრეთით, (ნაკვეთი №1124)

ნახაზის დასახელება:

მზიდი კონსტრუქციების განლაგების სქემა
+12.800 ნიშნულზე.

დახაზა	შეამოწმა	დაამტკიცა
ა.ბ.	ო.ქ.	ო.ქ.

მასშტაბი	ფორმატი	თარიღი	რევიზია	ნახ.№
1:150	A2		R2	ჯ- 206

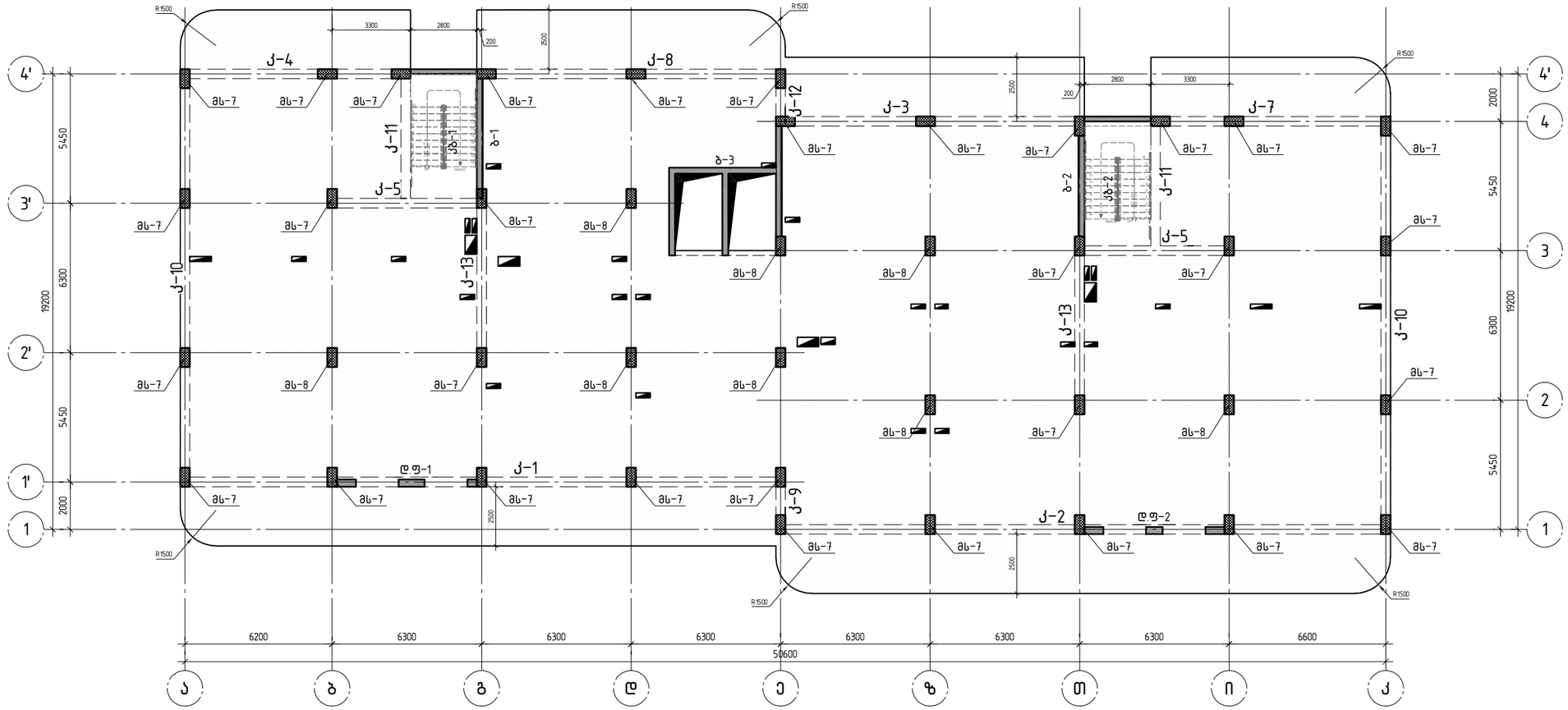

A2 1:150

კონსტრუქტორი

შ.პ.ს "ჯი ეი აი"

ალ. ყაზბეგის გამზ. 14ბ
0160, თბილისი, საქართველო
+995599150088
Gipn.ltd@gmail.com

პროექტის დასახელება:

მრავალბინიანი საცხოვრებელი სახლი (ბლოკი "G")
ქ.თბილისი, "დელისი-3"-ის საცხოვრებელი რაიონის მიმდებარედ, ინტენსიფიკაციის ზზის სამხრეთით, (ნაკვეთი №1124)

ნახაზის დასახელება:

მზიდი კონსტრუქციების განლაგების სქემა
+16.100 ნიშნულზე.

დახაზა	შეამოწმა	დაამტკიცა
ა.ბ.	ო.ქ.	ო.ქ.

მასშტაბი	ფორმატი	თარიღი	რევიზია	ნახ.№
1:150	A2		R2	კ- 207

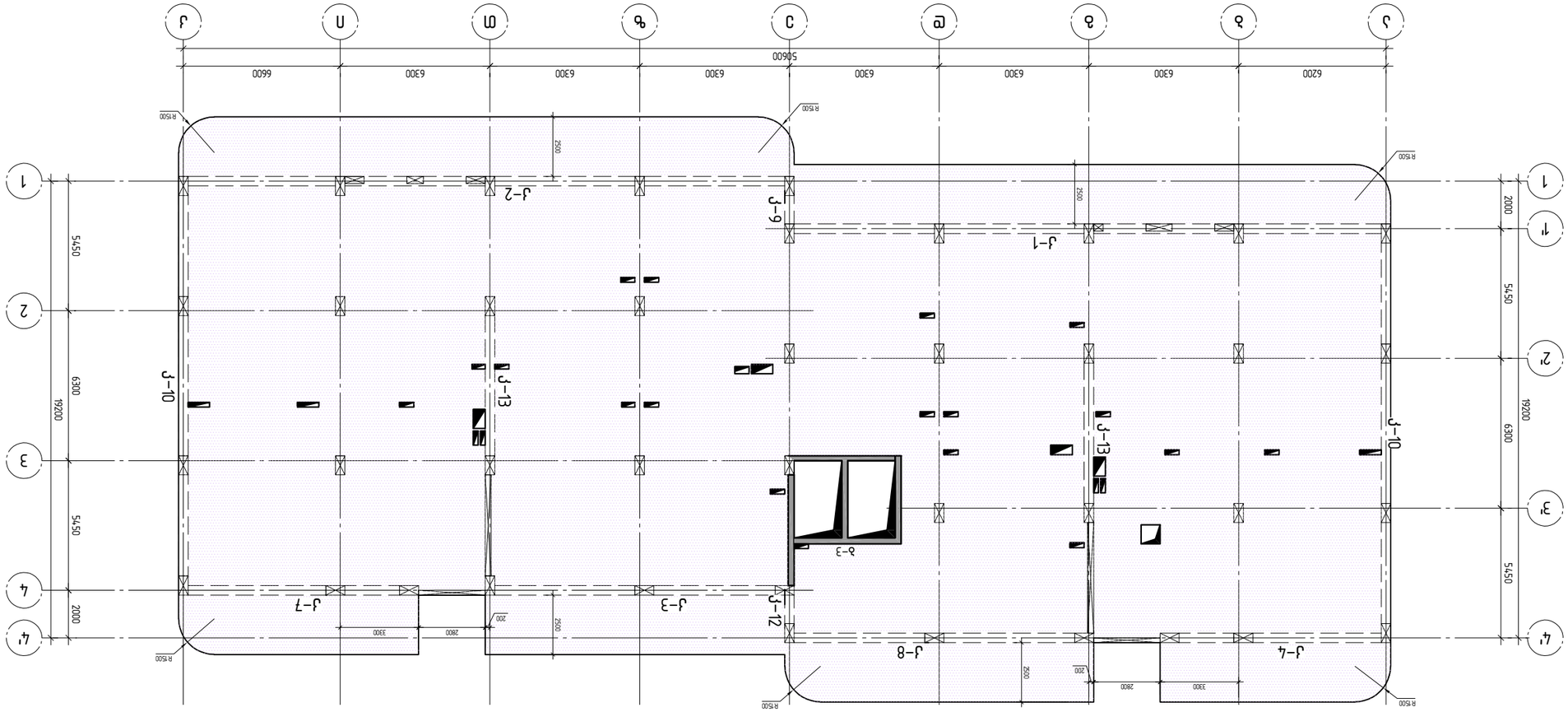

А2 1:150

Изм. Кол.уч. Лист № док. Подп. Дата			
Разработал	Ващенко		Стадия / Лист / Листов
Н.контр.	Ващенко		Р / 1 / 1
ГИП	Ващенко		
Утвердил	Ващенко		

ООО "ЭЛИТ ПРОЕКТ"
г. Москва, ул. Ленинская Слобода, д.19, стр.1
+79999999999
Elitproject@gmail.com

Архитектурно-строительные решения (АР)
Раздел "Технологические решения". Комплекс автомобильной мойки самообслуживания.
Пешеходный переход, ул. Ленинская Слобода, д.19, стр.1 (без ограждения)

Масштаб 1:150 | Формат А2 | Лист 1 | Листов 1 | Инв. № подл. | Подп. и дата | Взам. инв. №

A2 1:150

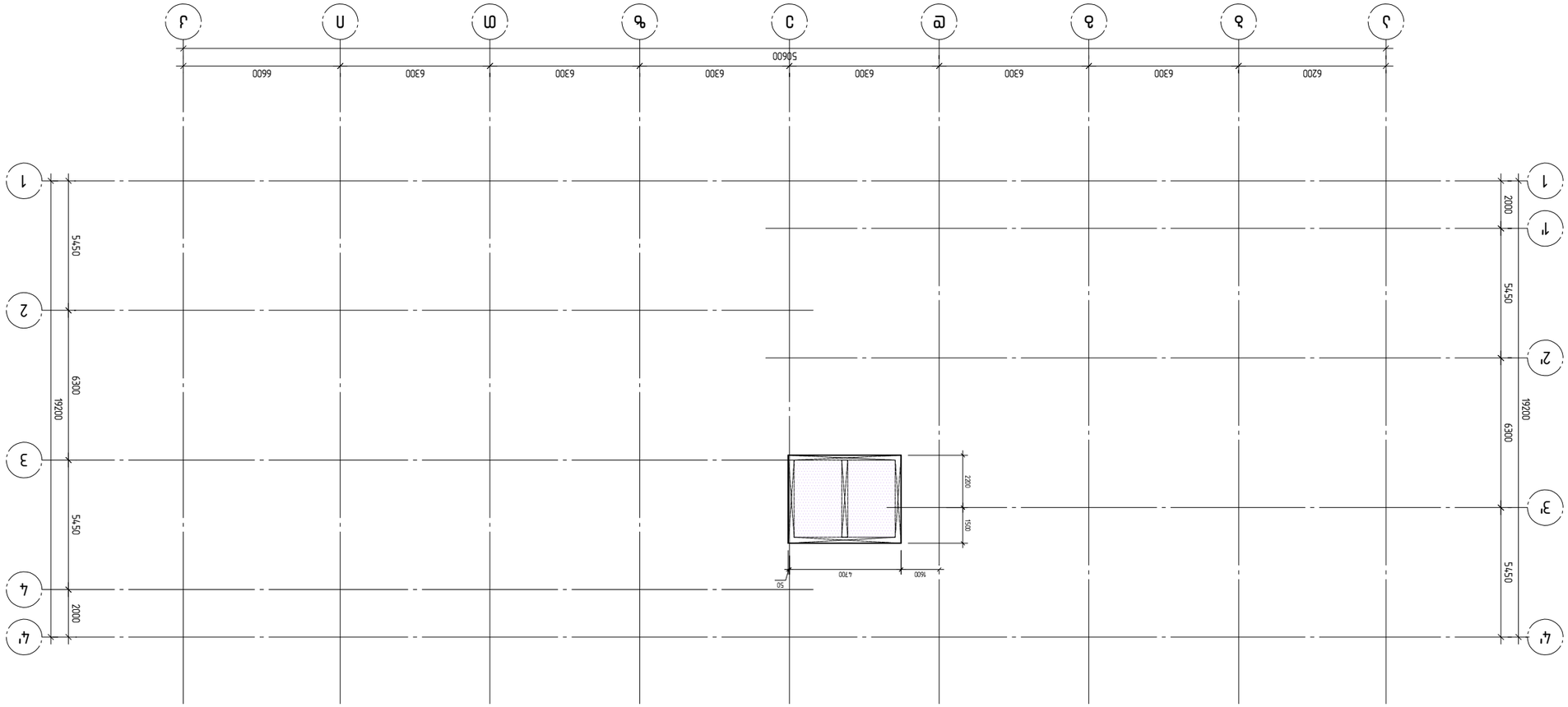

Объект	Стадия	Лист	Листов
Р	АР	1	1

Наименование объекта строительства
Многоквартирный жилой дом со встроенными помещениями общественного назначения и подземной автостоянкой по адресу: г. Москва, "Троицкий-37"-ая, вл. 1 (бывш. №17А)

Наименование стадии строительства
Проектная документация

Главный архитектор	Гип	Н.контр.
Ф.И.О.	Ф.И.О.	Ф.И.О.

Масштаб	Формат	Лист	Листов
1:150	А2	R2	Д- 209

Генеральный директор
ООО "ЭЛИТ-ИНВЕСТ"
Ф.И.О.
+7(495)9915088
Elpnlf@gmail.com

Схема планировочной организации земельного участка (Ситуационный план "С")
Ситуационный план "Троицкий-37"-ая, вл. 1 (бывш. №17А)
Масштаб 1:500

| | | |



შენიშვნა
ფილის არმირებისას იხ. ხვრელების გაძლიერება ფურც. კ-326; კ-327

A2 1:150

კონსტრუქტორი		
შ.პ.ს "ჯი ენ პი"	ალ. ყაზბეგის გამზ. 14.ბ 0160, თბილისი, საქართველო +995599150088 Gipn.ltd@gmail.com	
პროექტის დასახელება: მრავალბინიანი საცხოვრებელი სახლი (ბლოკი "G") ქ.თბილისი, "დელისი-3"-ის საცხოვრებელი რაიონის მიმდებარედ, ინტენსიფიკაციის გზის სამხრეთით, (ნაკვეთი №1/124)		
ნახაზის დასახელება: რ/ბ მონოლითური ფილა -0.100 ნიშნულზე. ქვედა ძირითადი არმატურის განლაგების სქემა		
დახაზა	შეამოწმა	დაადასტურა
მ.მ.	ო.ქ.	ო.ქ.

მასშტაბი	ფორმატი	თარიღი	რევიზია	ნახ.№
1:150	A2		R2	კ- 301

A2 1:150

Подробности см. лист Ж-326; Ж-327

Изм. Кол.уч. Лист № док. Подп. Дата			
ГИП	Гилязов Р.Ф.		
Н.контр.	Ахметова Г.Р.		
Разработал	Ахметова Г.Р.		

Многоквартирный жилой дом (поз.1) с встроенными помещениями общественного назначения, расположенный по адресу: г.Набережные Челны, "Восточная-3", ул.Шамиля Усманова, 38 (2 этап строительства, 6 секция)

Архитектурные решения. Фасад 1-4

ООО "Проектный институт "Челныпроект"
423800, Республика Татарстан, г.Набережные Челны, пр.Мира, 68
Тел.: +7 (8552) 39-00-00, факс: 39-00-01
E-mail: info@chelnyproekt.ru

Ж-302

1:150 | А2 | Лист | Листов

Копировал

Формат А4

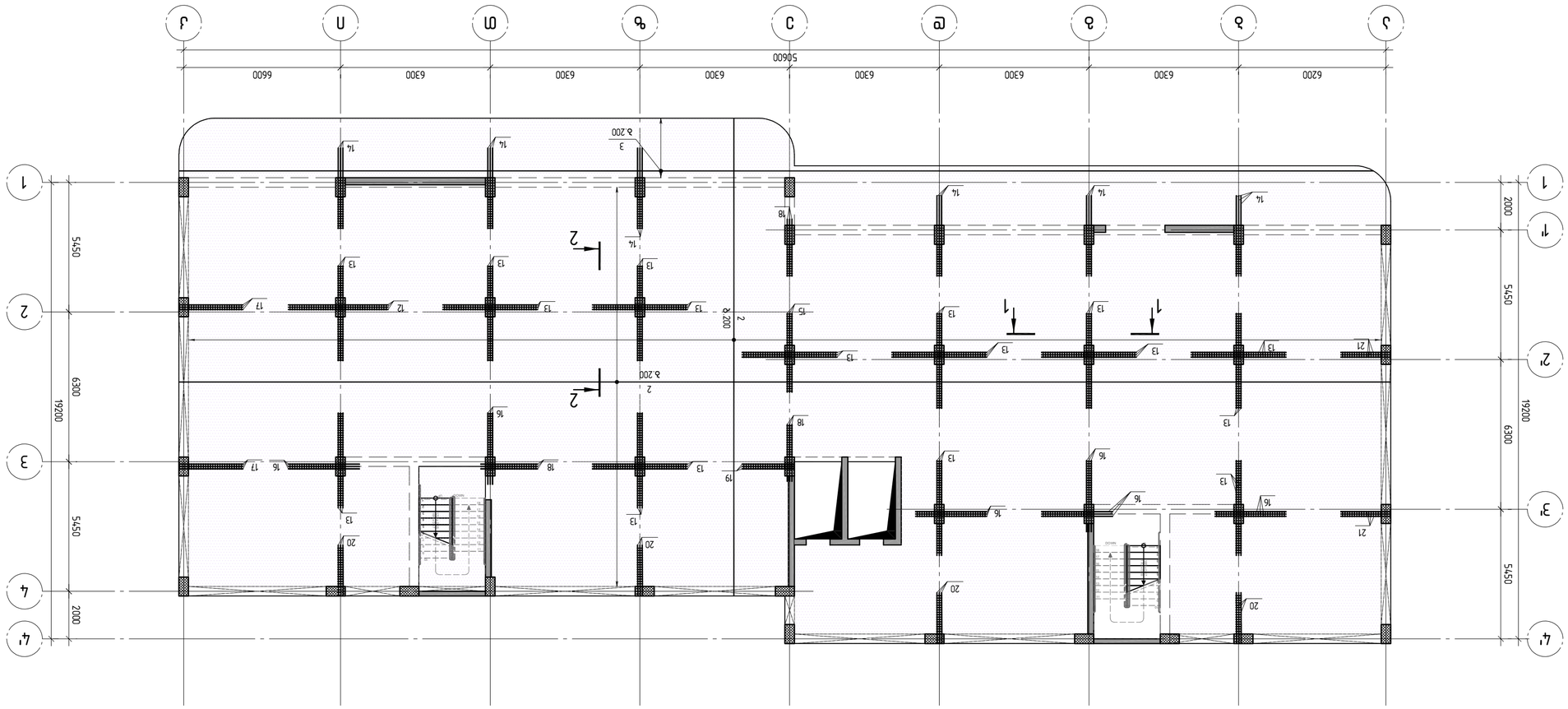

А2 1:150

Планировка на отм. 0.000, 3.200, 8.200. Экспликация помещений см. л. 326; л. 327

Разраб.	Иванов		
Нач. отд.	Петрова		
Гип	Сидоров		
Н. контр.	Кузнецова		

ООО «ПроектСтрой»
г. Москва, ул. Ленина, д. 12, оф. 305
тел. +7 (495) 123-45-67

Планировка на отм. 0.000, 3.200, 8.200

Стадия	Лист	Листов
Р	12	45

Копировал

Формат А2

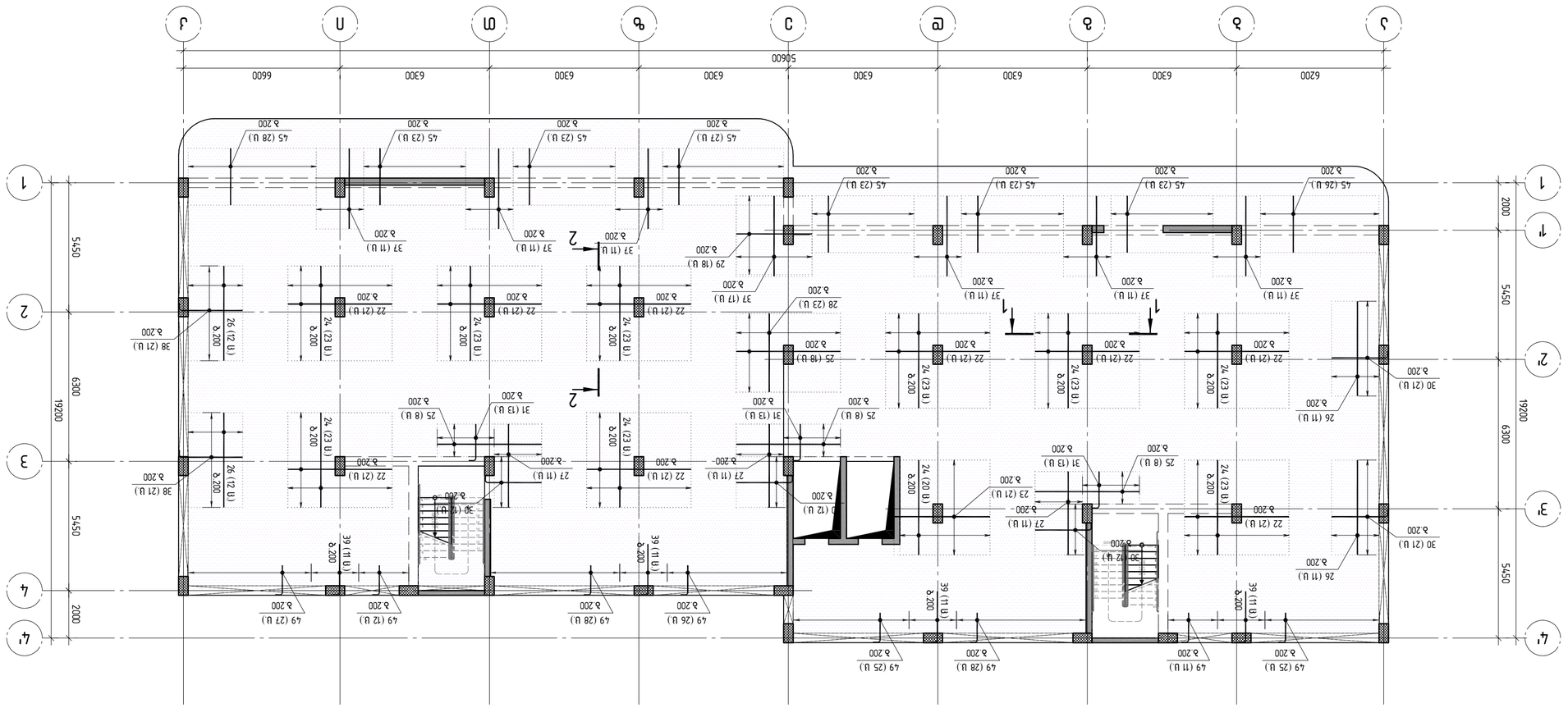

Подпись и дата | Инв. № подл. | Взам. инв. № | Подпись и дата | Инв. № дубл.

Ж/б фундаментная плита (монолитная) на отм. -0,100 для размещения оборудования водоподготовки и водоснабжения. Разрезы 1-1, 2-2, 3-3, 4-4

Изм.	Кол.уч.	Лист	№ док.	Подпись	Дата
Разраб.					
Пров.					
Н.контр.					
ГИП					

Стадия	Лист	Листов
Р	1	1

ООО "ЭнергоПроект"
г. Москва, ул. Строителей, д. 15, стр. 2
+7 (495) 123-45-67

А2 1:150

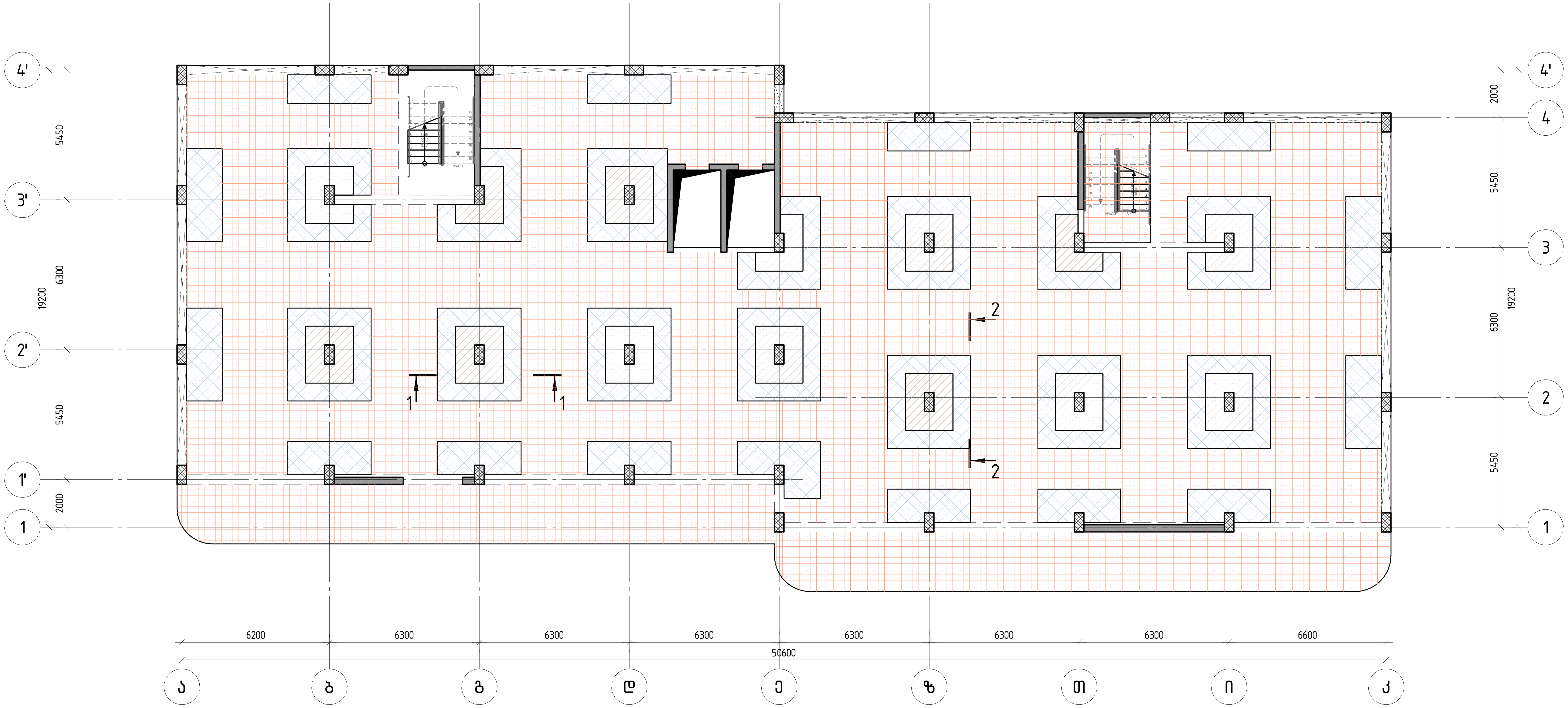

- საკიდები (კოჭ. A) ბიჯი 400 + ფიქსატორები (კოჭ. D) ბ. 800
- საკიდები (კოჭ. A) ბიჯი 200 + ფიქსატორები (კოჭ. D) ბ. 800
- საკიდები (კოჭ. A) ბიჯი 100 + ფიქსატორები (კოჭ. D) ბ. 800

კონსტრუქტორი

შ.პ.ს "ჯი ენ პი"

ალ. ყაზბეგის გამზ. 14.ბ
0160, თბილისი, საქართველო
+995599150088
Gipn.ltd@gmail.com

პროექტის დასახელება:

მრავალბინიანი საცხოვრებელი სახლი (ბლოკი "G")
ქ.თბილისი, "დელისი-3"-ის საცხოვრებელი რაიონის მიმდებარედ, ინტენსიფიკაციის ზონის სამხრეთით, (ნაკვეთი №1/124)

ნახაზის დასახელება:

რ/ბ მონოლითური ფილა -0.100 ნიშნულზე.
საკიდებისა და ფიქსატორების განლაგების სქემა

დახაზა	შეამოწმა	დაადასტურა
მ.მ.	ო.ქ.	ო.ქ.

მასშტაბი	ფორმატი	თარიღი	რევიზია	ნახ.№
1:150	A2		R2	კ- 305

A2 1:150

Элемент		Кол-во	Масса 1 эл., кг	Общая масса, кг
	Сборочная единица			
А	Ø10 В500В	568	0.51	289.7
	L=830	568	0.51	289.7
В	L=925	496	0.57	282.7
С	L=350	13835	0.22	3002.19
	Ø12 В500В			
D	L=1500	1438	1.25	1791.93
1	Ø14 А500С L=8677.9 м	121	104.82.9	
2	Ø10 А500С L=9423.3 м	0.62	5804.7	
3	Ø8 А500С L=2069.3 м	0.40	817.4	
	Ø22 В500В			
4	L=8780	3	26.20	78.6
5	L=8000	18	23.87	429.7
6	L=7600	21	22.68	476.3
7	L=7430	3	22.17	66.5
8	L=7130	3	21.28	63.8
9	L=7030	6	20.98	125.9

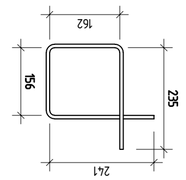

Эл№. А

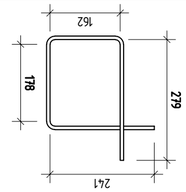

Эл№. В

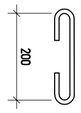

Эл№. С

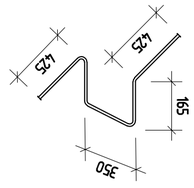

Эл№. D

Эл№		Кол-во	Масса 1 эл., кг	Общая масса, кг
10	L=6960	3	20.77	62.3
11	L=6000	36	17.90	644.4
12	L=4200	3	12.53	37.6
13	L=4000	51	11.94	608.9
14	L=3400	18	10.15	182.7
15	L=3320	3	9.91	29.7
16	L=3000	18	8.95	161.1
17	L=2680	6	8.00	48.0
18	L=2400	9	7.16	64.4
19	L=2180	3	6.51	19.5
20	L=2125	12	6.34	76.1
21	L=2080	6	6.21	37.3
	Ø18 А500С			
22	L=4400	189	8.79	1661.5
23	L=4050	21	8.09	169.9
24	L=4000	227	7.99	1814.2

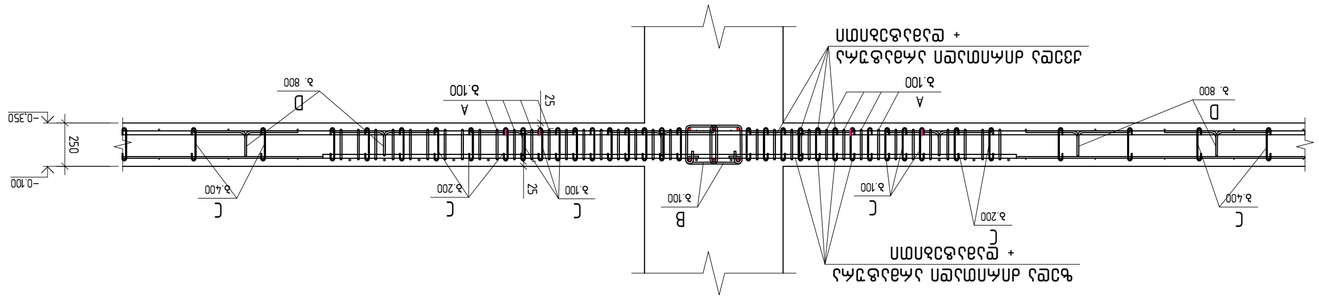

2-2

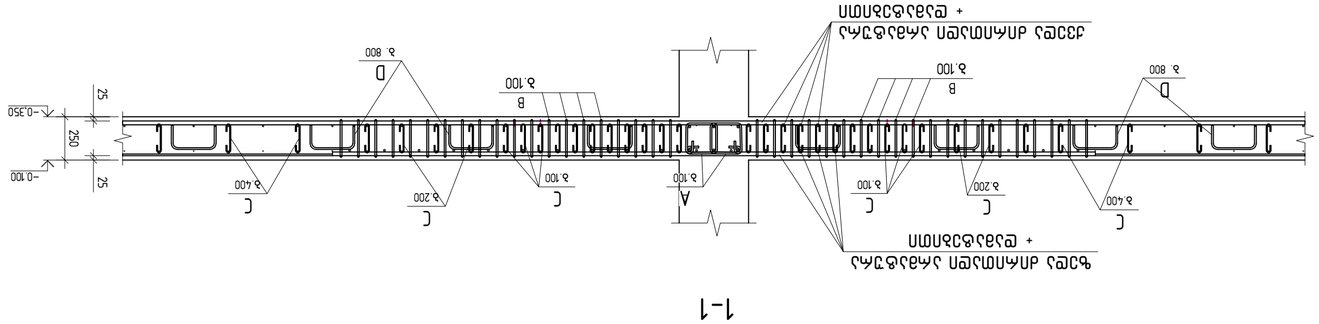

1-1

Эл№		Кол-во	Масса 1 эл., кг	Общая масса, кг
25	L=4400	42	6.94	291.6
26	L=4000	46	6.31	290.4
27	L=3520	33	5.55	183.3
28	L=3320	23	5.24	120.5
29	L=3200	18	5.05	90.9
30	L=2625	78	4.14	323.1
31	L=1800	39	2.84	110.8
	Ø14 А500С			
32	L=4690	150	5.67	849.8
33	L=4620	24	5.58	133.9
34	L=4000	144	4.83	695.8
35	L=3680	31	4.45	137.8
36	L=3670	30	4.43	133.0
37	L=3400	83	4.11	340.9
38	L=2925	42	3.53	148.4
39	L=2400	44	2.90	127.6
	Ø12 А500С			
40	L=6000	19	5.33	101.2
41	L=5900	19	5.24	99.5
42	L=4620	19	4.10	77.9
43	L=4000	190	3.55	674.9
44	L=3670	234	3.26	762.6
45	L=2400	196	2.13	417.7
	Ø10 А500С			
46	L=4000	30	2.46	73.9
47	L=3000	21	1.85	38.8
48	L=2625	21	1.62	34.0
49	L=1500	182	0.92	168.2
	Ø8 А500С			
50	L=2400	154	0.95	146.0
51	L=2000	182	0.79	143.8
	Бетон			
	В 30 Литьевой бетон		230.10	м³

Изм.	Кол. уч.	Лист	№ док.	Подп.	Дата
Разраб.					
Пров.					
Н. контр.					
ГИП					

Армирование фундаментной плиты

Стадия	Лист	Листов
Р	1	1

ООО "Инженерный центр "Строительные технологии"
г. Москва, ул. Ленинская слобода, д. 19, стр. 1
+7 (495) 123-45-67
info@example.ru

А2 1:25

ООО "ЭЛЕКТРОСЕРВИС"
Адрес: 123456, г. Москва, ул. Ленина, д. 1
Тел.: +7 (495) 123-45-67
E-mail: info@electroservis.ru

Монтажный план этажа

Здание: Административный корпус "Северный", 3 этажа, 1 подземный
Адрес объекта: г. Москва, ул. Ленина, д. 1, корп. 2

Заказчик: ООО "СтройИнвест"
Договор № 47/24 от 12.03.2024

Инв. № подл. | Подпись и дата | Взам. инв. №

Изм.	Кол.уч.	Лист	№ док.	Подпись	Дата
Разраб.					
Пров.					
Н. контр.					
ГИП					

Стадия	Лист	Листов
Р	3	8

Масштаб	Формат	Кол.
1:150	А2	1

Копировал

Ж-307

A2 1:150

Планировка перекрытия над 1 этажом. Ж-326; Ж-327

Разработал		Изм. Кол.уч. Лист № док. Подп. Дата	
Гип			
Н.контр.			
ГАП			

ООО "ПИР"
г. Ростов-на-Дону, ул.Доватора, 150/1, оф.305
+79515991500
Gipnirf@gmail.com

Многоквартирный жилой дом по ул. Доватора, 150/1 в г. Ростове-на-Дону

Стадия	Лист	Листов
Р	8	

План перекрытия над 1 этажом

1:150	А2		R2	Ж- 308
Разработал	Проверил	Н.контр.	ГАП	
а.а	м.д.		м.д.	

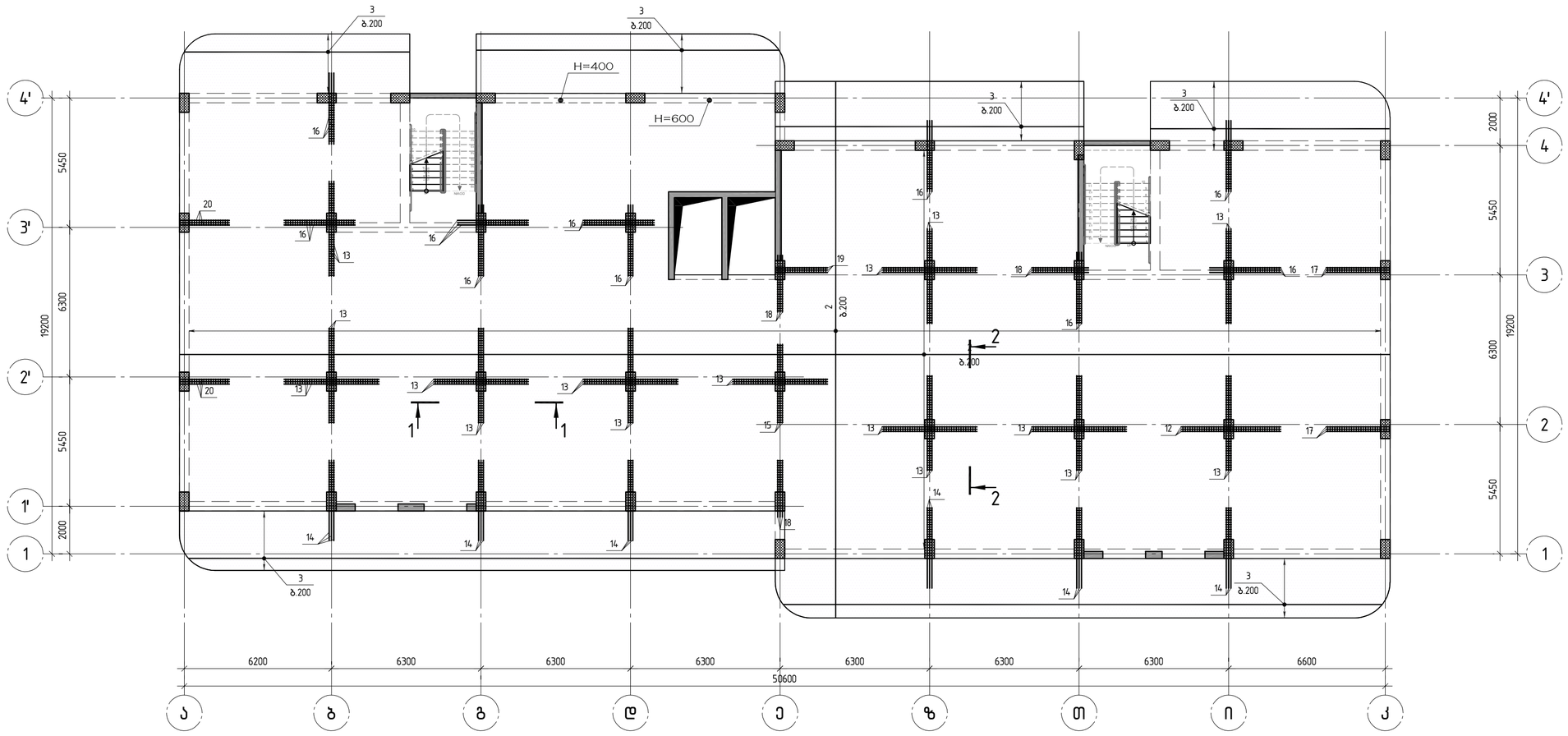

შენიშვნა
ფილის არმირებისას იხ. ხვრელების გაძლიერება ფურც. კ-326; კ-327

A2 1:150

კონსტრუქტორი	
შ.პ.ს "ჯი ენ პი"	ალ. ყაზბეგის გამზ. 14ბ 0160, თბილისი, საქართველო +995599150088 Gipn.ltd@gmail.com
პროექტის დასახელება:	მრავალბინიანი საცხოვრებელი სახლი (ბლოკი "G") ქ.თბილისი, "დელისი-3"-ის საცხოვრებელი რაიონის მიმდებარედ, ინტენსიფიკაციის გზის სამხრეთით, (ნაკვეთი №9124)
ნახაზის დასახელება:	რაბ მონოლითური ფილა +2.900 ნიშნულზე. ზედა ძირითადი არმატურის განლაგების სქემა
დახაზა: a.a.	შეამოწმა: ო.ქ.
დაამტკიცა: ო.ქ.	
მასშტაბი: 1:150	ფორმატი: A2
თარიღი:	რევიზია: R2
ნახ.№: კ- 309	

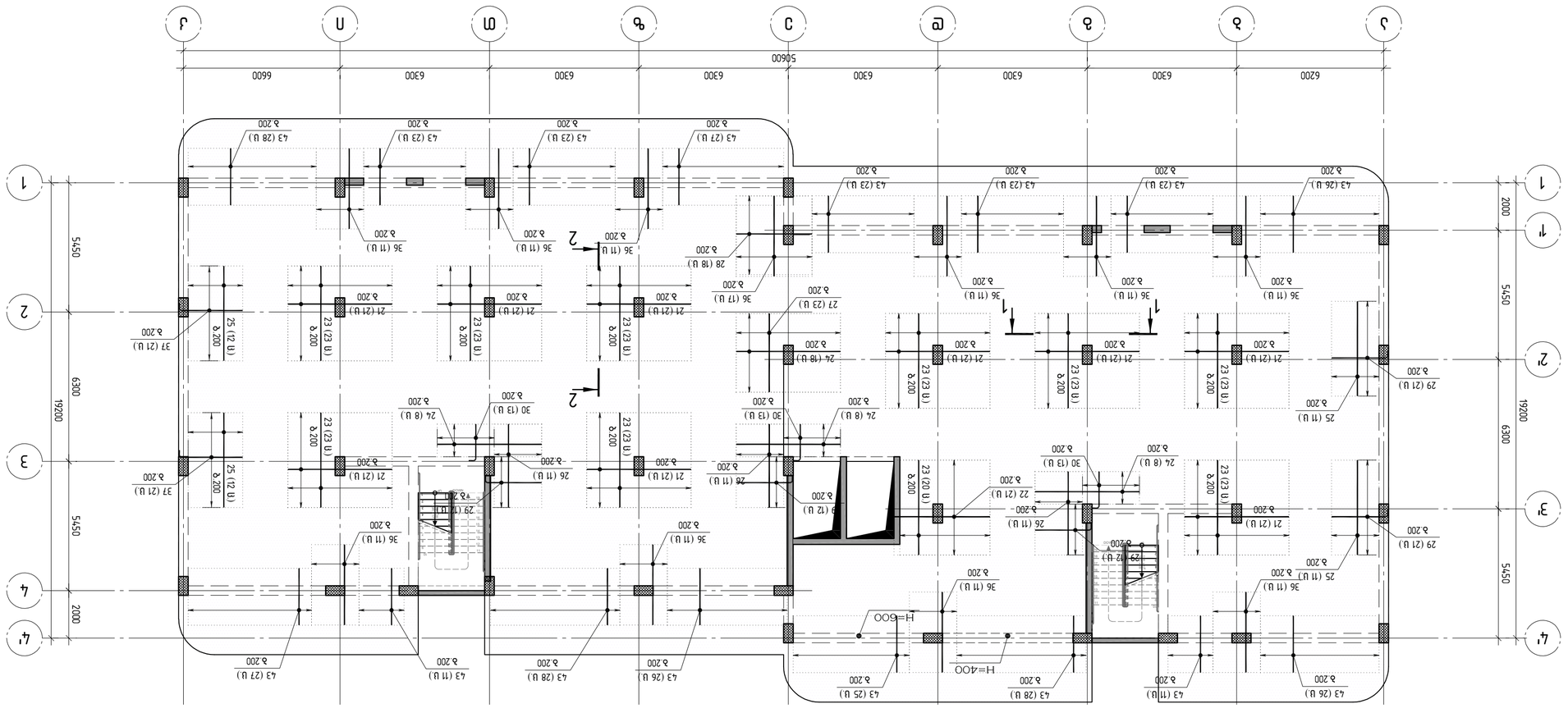

Планировка этажа
на отм. 0.000, 3.300, 6.600. Экспликацию см. л. 326; л-327

A2 1:150

Разраб.	Иванов			
Нач. отд.	Петров			
Гл. спец.	Сидоров			
Н. контр.	Кузнецова			
ГИП	Смирнов			

ООО "ЭнергоПроект"
г. Москва, ул. Ленина, д. 12, оф. 305
+7 (495) 123-45-67
info@energoproject.ru

Многоквартирный жилой дом с подземной автостоянкой и встроенными помещениями общественного назначения. Корпус 2. Секция 3.

Планировка этажа
на отм. 0.000, 3.300, 6.600

Стадия	Лист	Листов
Р	325	327

Формат	Масштаб
А2	1:150

Инв. № подл. | Подпись и дата | Взам. инв. №

A2 1:150

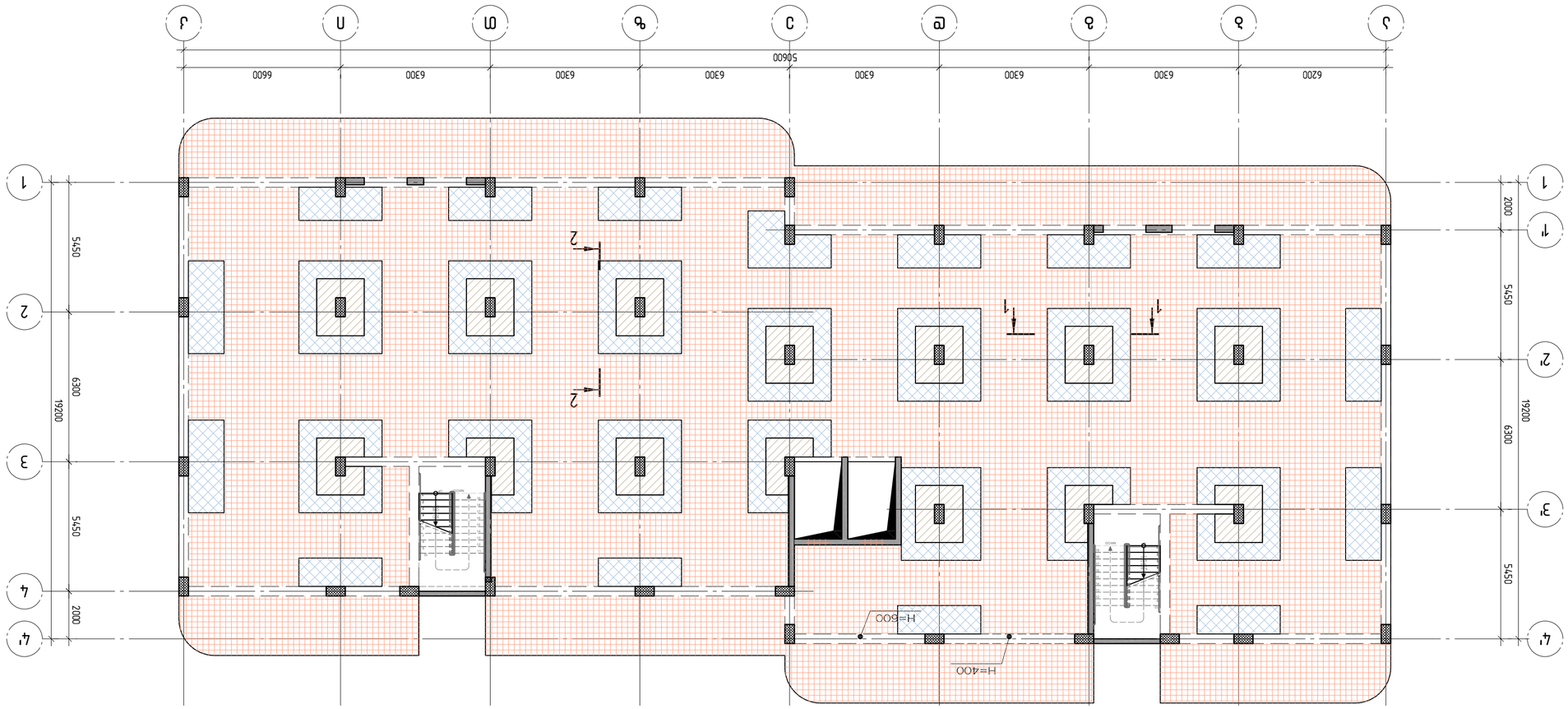
Ж
Ж
Ж

A2 1:25

Зм№		Ø ɔ ʟ ь ɔ т ɔ ɔ ɔ	Шт.	Ағырл.,ɔ.м т. ɔв	Зағатағаьл
		Ø2ɔьɔɔтɔ2ьл			
А		L=830	538	0.51	274.4
В		L=925	496	0.57	282.7
С		L=350	1537З	0.22	3335.94
		ø12 В500В			
D		L=1500	1602	1.25	1996.18
1		ø14 А500С L=8444.0 м		121	10200.4
2		ø10 А500С L=9934.3 м		0.62	6119.5
3		ø8 А500С L=3930.6 м		0.40	1552.6
		ø22 А500С			
4		L=8780	3	26.20	78.6
5		L=8000	18	23.87	429.7
6		L=7600	21	22.68	476.3
7		L=7430	3	22.17	66.5
8		L=7130	3	21.28	63.8
9		L=7030	6	20.98	125.9

Зм№		Ø ɔ ʟ ь ɔ т ɔ ɔ ɔ	Шт.	Ағырл.,ɔ.м т. ɔв	Зағатағаьл
10		L=6960	3	20.77	62.3
11		L=6000	33	17.90	590.7
12		L=4200	3	12.53	37.6
13		L=4000	48	11.94	573.1
14		L=3400	18	10.15	182.7
15		L=3320	3	9.91	29.7
16		L=3000	30	8.95	268.5
17		L=2680	6	8.00	48.0
18		L=2400	9	7.16	64.4
19		L=2180	3	6.51	19.5
20		L=2080	6	6.21	37.3
		ø18 А500С			
21		L=4400	189	8.79	1661.5
22		L=4050	21	8.09	169.9
23		L=4000	227	7.99	1814.2
		ø16 А500С			
24		L=4400	42	6.94	291.6

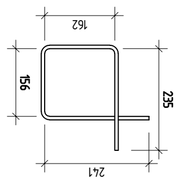

Зм№. А

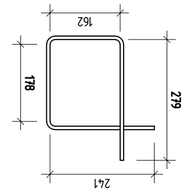

Зм№. В

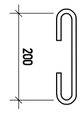

Зм№. С

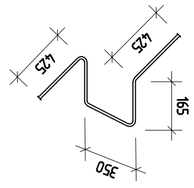

Зм№. D

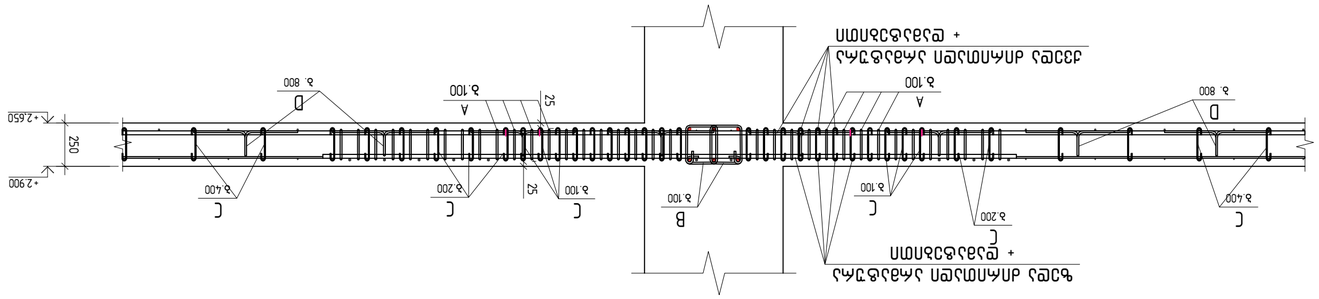

1-1

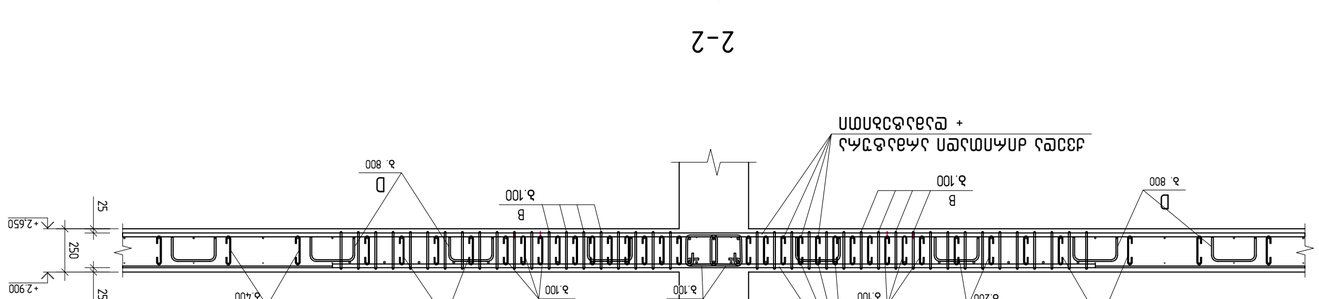

2-2

Зм№		Ø ɔ ʟ ь ɔ т ɔ ɔ ɔ	Шт.	Ағырл.,ɔ.м т. ɔв	Зағатағаьл
25		L=4000	46	6.31	290.4
26		L=3520	33	5.55	183.3
27		L=3320	23	5.24	120.5
28		L=3200	18	5.05	90.9
29		L=2625	78	4.14	323.1
30		L=1800	39	2.84	110.8
		ø14 А500С			
31		L=4690	150	5.67	849.8
32		L=4620	24	5.58	133.9
33		L=4000	144	4.83	695.8
34		L=3680	31	4.45	137.8
35		L=3670	30	4.43	133.0
36		L=3400	127	4.11	521.6
37		L=2925	42	3.53	148.4
		ø12 А500С			
38		L=6000	19	5.33	101.2
39		L=5900	19	5.24	99.5
40		L=4620	19	4.10	77.9
41		L=4000	190	3.55	674.9
42		L=3670	234	3.26	762.6
43		L=2400	378	2.13	805.6
		ø10 А500С			
44		L=4000	30	2.46	73.9
45		L=3000	21	1.85	38.8
46		L=2625	21	1.62	34.0
		ø8 А500С			
47		L=2400	154	0.95	146.0
48		L=2000	182	0.79	143.8
		Ø2ɔьɔɔтɔ2ьл			87651
		Ø ɔ ʟ ь ɔ т ɔ ɔ ɔ			256.33
					1546

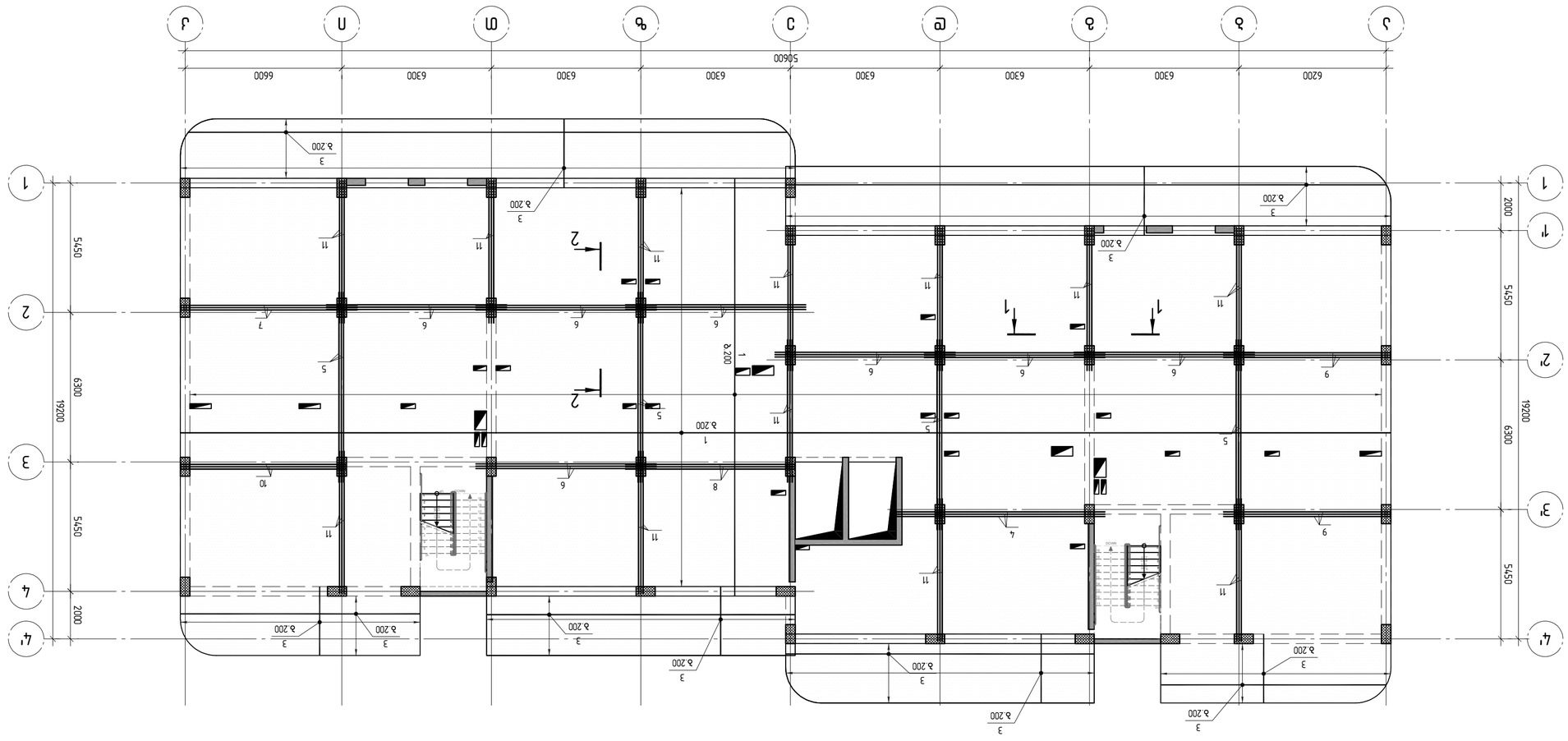

ПЛАНИРОВОЧНЫЙ

ул. Уральская, д.48, кв. 14
0160, Республика Армения, г.Ереван
+99559915008
Gipnitfd@gmail.com

ЗАО "Ереванский Государственный Институт Технологий"

Архитектурно-планировочные решения 1-этажного здания с мансардой, расположенного по адресу: г.Ереван, "Восточная-3"-ая улица, Арабкирский район, (6312/201), кв.1/124)

Планировка и привязка здания к местности. Разбивочный план. Вертикальная планировка. Благоустройство территории. Ведомость малых архитектурных форм. Ведомость элементов благоустройства

Разработал	Проверил	Н.контроль
Г.А.	Г.А.	Г.А.

Масштаб	Формат	Лист	Листов
1:150	A2	Р2	4

ГАП Г.А.

A2 1:150

Фундаменты монолитные ств. бетон С25/30 W8 F150 армированные. Ж-326; Ж-327

Разраб.		Изм. Кол.уч. Лист № док. Подп. Дата	
Гип			
Н.контр.			
ГАП			

ООО "ПРОЕКТ-ИНЖИНИРИНГ"
г. Москва, ул. Ленинская Слобода, д. 19, стр. 1
+7 (495) 123-45-67
info@proekt-ing.ru

Фундаменты монолитные ств. бетон С25/30 W8 F150 армированные. Ж-326; Ж-327

Стадия	Лист	Листов	
Р	1	1	

Копировал

Формат А2

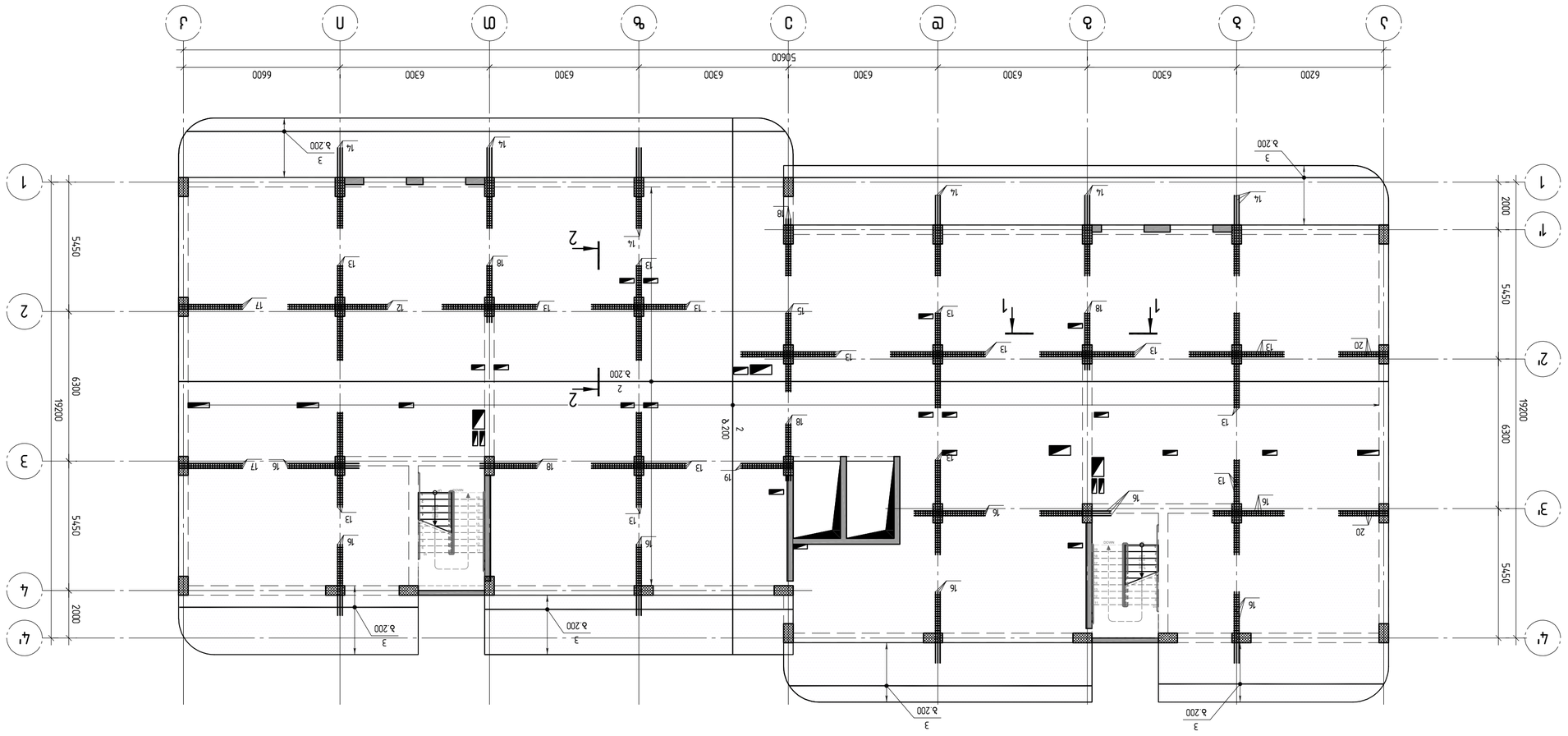

Подоконная перегородка см. ТК. Узлы и детали см. в альбоме КЖ. Спецификацию см. в альбоме КЖ.

Примечание: Все размеры уточнять по месту.

Ведомость ссылочных и прилагаемых документов см. Ж-326; Ж-327

Изм.	Кол.уч.	Лист	№ док.
Разраб.			
Пров.			
Н.контр.			
ГИП			

План на отм. +3.300

Стадия	Лист	Листов	
Р			

ООО "ПТР"
г.Москва, ул.Ленинская слобода, д.19, стр.1
+74955991500
E-mail: ptr@gmail.com

1:150	А2		

A2 1:150

Планировка
кровли. Узлы см. л. 326; л. 327

Разраб.		Шифр	Лист
Н. контр.			Листов
ГИП			

ЭКСПЕРТ
ЭКСПЕРТ-ПРОЕКТ
ООО «ЭКСПЕРТ-ПРОЕКТ»
Юридический адрес: 620026, г. Екатеринбург, ул. Бебеля, 11, оф. 1
Почтовый адрес: 620026, г. Екатеринбург, ул. Бебеля, 11, оф. 1
Тел.: +7 (343) 253-53-53
E-mail: info@ekspert-proekt.ru

ГИП			
Разраб.			
Н. контр.			

Стадия	Лист	Листов	
Р			

Изм.	Кол. уч.	Лист	№ док.
Подп.	Дата		

Инв. № подл. | Подп. и дата | Взам. инв. №

A2 1:150

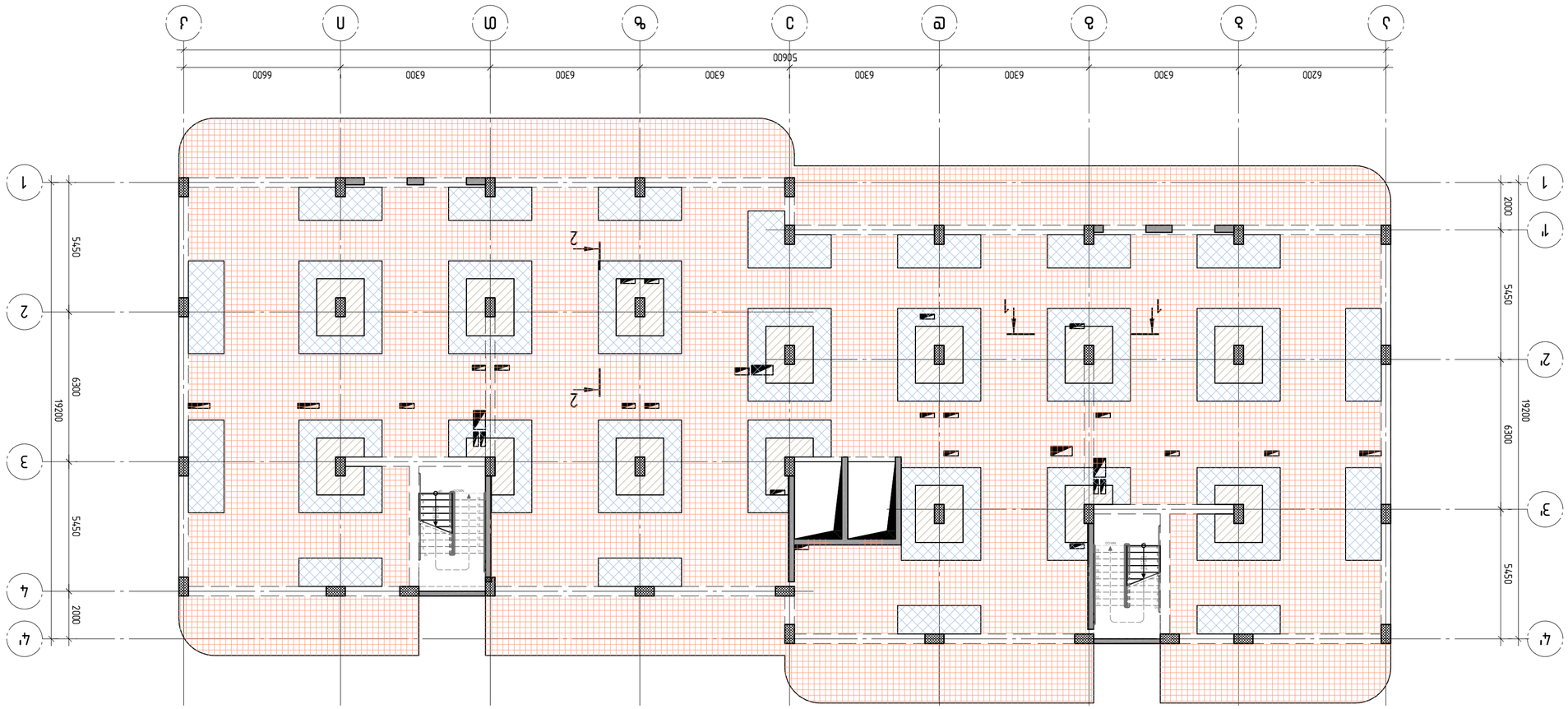

- Цементобетонная плитка (толщина 60 мм) – 800 х 800
- Цементобетонная плитка (толщина 60 мм) – 200 х 200 – 400 х 400 (толщина 60 мм) – 800 х 800
- Цементобетонная плитка (толщина 60 мм) – 100 х 100 – 200 х 200 (толщина 60 мм) – 800 х 800

Изм. Кол.уч. Лист № док. Подп. Дата	
Разработал	Гарипов Ильнар Ильгизович
Проверил	Гарипов Ильнар Ильгизович
Н.контр.	Гарипов Ильнар Ильгизович
ГИП	Гарипов Ильнар Ильгизович
Утвердил	Гарипов Ильнар Ильгизович

ООО "Инженерный центр "Ремонтно-строительная компания"
Республика Башкортостан, г. Уфа, ул. Ленина, д. 3, оф. 1
+79656991500
Gipnirf@gmail.com

Капитальный ремонт здания Государственного бюджетного профессионального образовательного учреждения "Уфимский колледж статистики, информатики и вычислительной техники" по адресу: Республика Башкортостан, г. Уфа, ул. Ленина, д. 3

Стадия	Лист	Листов
Р	1	1

Генеральный план
Ситуационный план
Масштаб 1:150
Формат А2
Ш-317

A2 1:25

ЗМФ.		Ø	кгс	ед. длина м	общая длина м
	Ø-образный				
А	L=830	492	0.51	250.9	
	Ø10 В500В				
В	L=925	496	0.57	282.7	
С	L=350	1533⊘	0.22	3326.61	
	Ø12 В500В				
D	L=1500	1591	1.25	1982.55	
1	Ø14 А500С L=8444.0 м		121	10200.4	
2	Ø10 А500С L=9946.5 м		0.62	6127.0	
3	Ø8 А500С L=3930.6 м		0.40	1552.6	
	Ø22 А500С				
4	L=8780	3	26.20	78.6	
5	L=8000	12	23.87	286.4	
6	L=7600	21	22.68	476.3	
7	L=7430	3	22.17	66.5	
8	L=7130	3	21.28	63.8	
9	L=7030	6	20.98	125.9	

ЗМФ.		Ø-образный		ед. длина м	общая длина м
		Ø10 В500В			
10	L=6960		3	20.77	62.3
11	L=6000		36	17.90	644.4
12	L=4200		3	12.53	37.6
13	L=4000		45	11.94	537.3
14	L=3400		18	10.15	182.7
15	L=3320		3	9.91	29.7
16	L=3000		24	8.95	214.8
17	L=2680		6	8.00	48.0
18	L=2400		15	7.16	107.4
19	L=2180		3	6.51	19.5
20	L=2080		6	6.21	37.3
	Ø18 А500С				
21	L=4400		189	8.79	1661.5
22	L=4050		21	8.09	169.9
23	L=4000		227	7.99	1814.2
	Ø16 А500С				
24	L=4400		42	6.94	291.6

ЗМФ. А

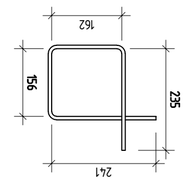

ЗМФ. В

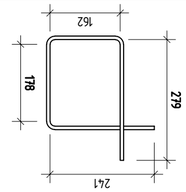

ЗМФ. С

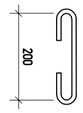

ЗМФ. D

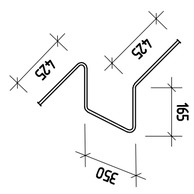

1-1

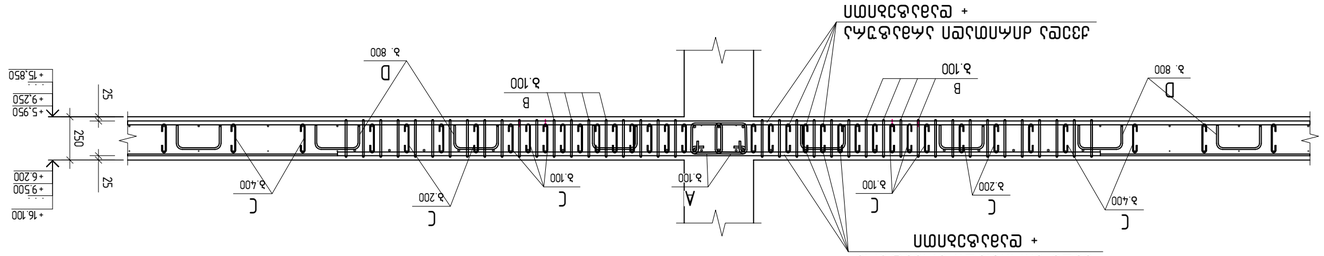

2-2

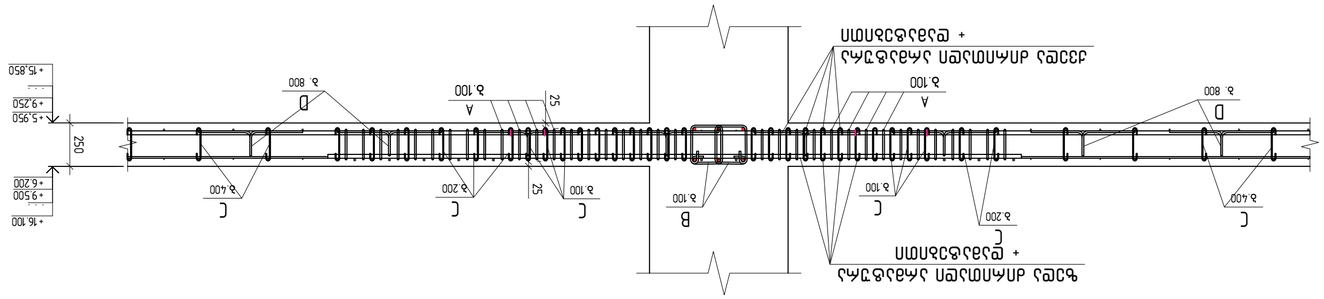

ЗМФ.		Ø	кгс	ед. длина м	общая длина м
25	L=4000		46	6.31	290.4
26	L=3520		33	5.55	183.3
27	L=3320		23	5.24	120.5
28	L=3200		18	5.05	90.9
29	L=2625		78	4.14	323.1
30	L=1800		39	2.84	110.8
	Ø14 А500С				
31	L=4690		150	5.67	849.8
32	L=4620		24	5.58	133.9
33	L=4000		144	4.83	695.8
34	L=3680		31	4.45	137.8
35	L=3670		30	4.43	133.0
36	L=3400		127	4.11	521.6
37	L=2925		42	3.53	148.4
	Ø12 А500С				
38	L=6000		19	5.33	101.2
39	L=5900		19	5.24	99.5
40	L=4620		19	4.10	77.9
41	L=4000		190	3.55	674.9
42	L=3670		234	3.26	762.6
43	L=2400		378	2.13	805.6
	Ø10 А500С				
44	L=4000		30	2.46	73.9
45	L=3000		21	1.85	38.8
46	L=2625		21	1.62	34.0
	Ø8 А500С				
47	L=2400		154	0.95	146.0
48	L=2000		182	0.79	143.8
	Ø-образный				172.6
	В 30 Лист арматуры			254.58	м³
					16.7

ООО "Проектная компания "Строительные технологии"
Юридический адрес: 620026, г. Екатеринбург, ул. Вайнера, 9, оф. 401
Почтовый адрес: 620026, г. Екатеринбург, ул. Вайнера, 9, оф. 401
Тел.: +7 (343) 253-53-53

Изм. Кол.уч. Лист № док. Подп. Дата

Армирование монолитной плиты перекрытия (фрагмент 1) Стадия Лист Листов

Р "Строительные технологии" г. Екатеринбург

Копировал Формат А2

Примечания:
1. Все размеры даны в мм, если не указано иное.
2. Бетон В30 (М400), F200, W8.
3. Защитный слой бетона 30 мм.
4. Арматурные стержни соединять внахлёстку с перевязкой вязальной проволокой.
5. Отклонения от проектных размеров не должны превышать допусков по СП 70.13330.
6. Перед бетонированием проверить скрытые работы по акту.
7. Бетонирование вести непрерывно, не допускать холодных швов.
8. Уход за бетоном — влажная укладка в течение 7 суток.
9. Привязку см. на плане.
10. Спецификацию см. на листе 2.

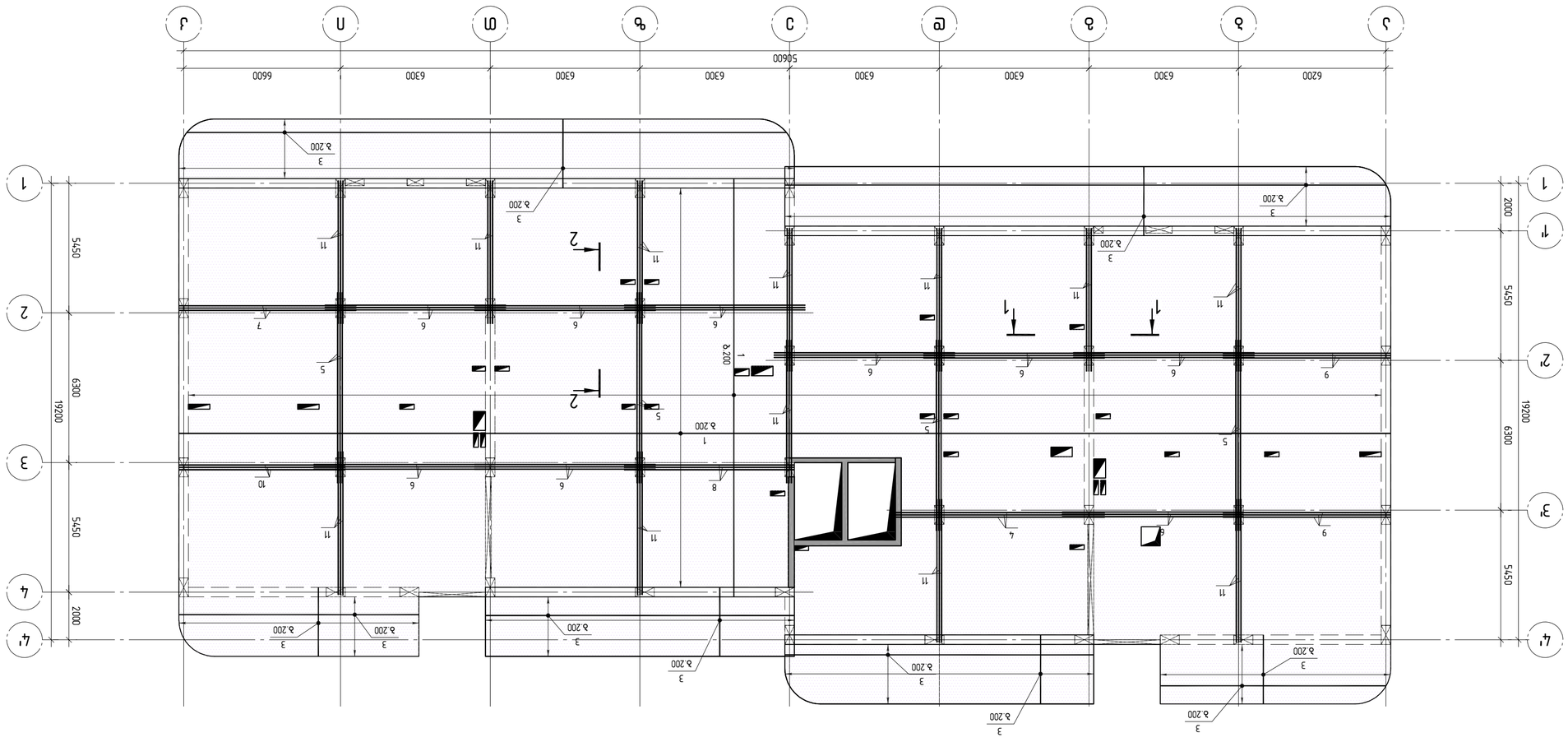

Планировка кровли. Ведомость элементов кровли см. л. КЖ-326; КЖ-327

Изм.	Кол.уч.	Лист	№ док.	Подп.
ГИП			Гипплит@gmail.com	
Разраб.				
Пров.				
Н.контр.				

Планировка кровли

ООО "Гипплит"
+79555991500 88
г.Москва, ул.Ленинская слобода, д.19, стр.1

Стадия	Лист	Листов
Р	1	1

Копировал

Формат А2

1:150

A2 1:150

Грунтовка
Фундаментная плита. Бетон В30 F200 W8. Ж-326; Ж-327

Разраб.		Стадия	Лист	Листов
Н. контр.		Р	1	1
ГИП				

ООО "ЭЛЕКТРОСТРОЙ"
г. Москва, ул. Ленина, д. 1, оф. 101
+7 (495) 123-45-67

Схема расположения фундаментных плит

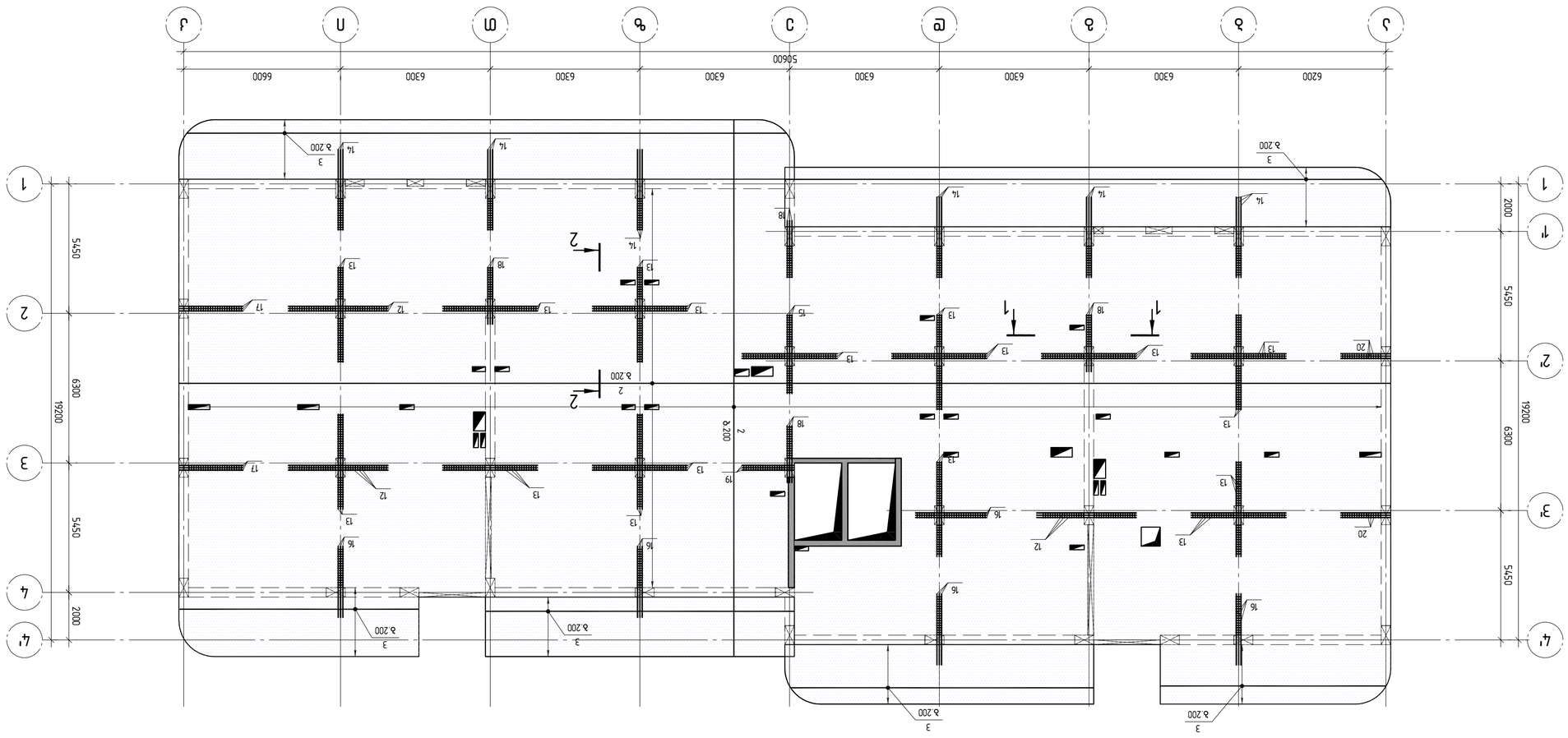

Подоконные доски см. в спецификации поз. Э-326; Э-327

А2 1:150

Взам.инв.№	Подпись и дата	Инв.№ подл.	

Изм.	Кол.уч.	Лист	№ док.

Многоквартирный дом

Стадия	Лист
Р	1

ООО "ПИР" г.Зеленоград
124460, г.Москва, г.Зеленоград, корпус 2033, комната 1
+79555991500 88
Gipnirf@gmail.com

Многоквартирный дом (поз.1) с объектами социально-бытового обслуживания населения, встроенными в 1-й этаж, и подземной автостоянкой. (Блок-секция №1)

Адрес объекта капитального строительства:
г.Москва, ТиНАО, поселение Сосенское, д.Саларьево, ул.Нижняя, вл.1

Заказчик (застройщик):
ООО "Специализированный застройщик "Саларьево Парк"

ГИП	А.В.	
Н.контр.		
Разработал		

План кровли

Стадия	Лист	Листов	
Р	1	1	

1:150	А2		
Копировал	Формат		

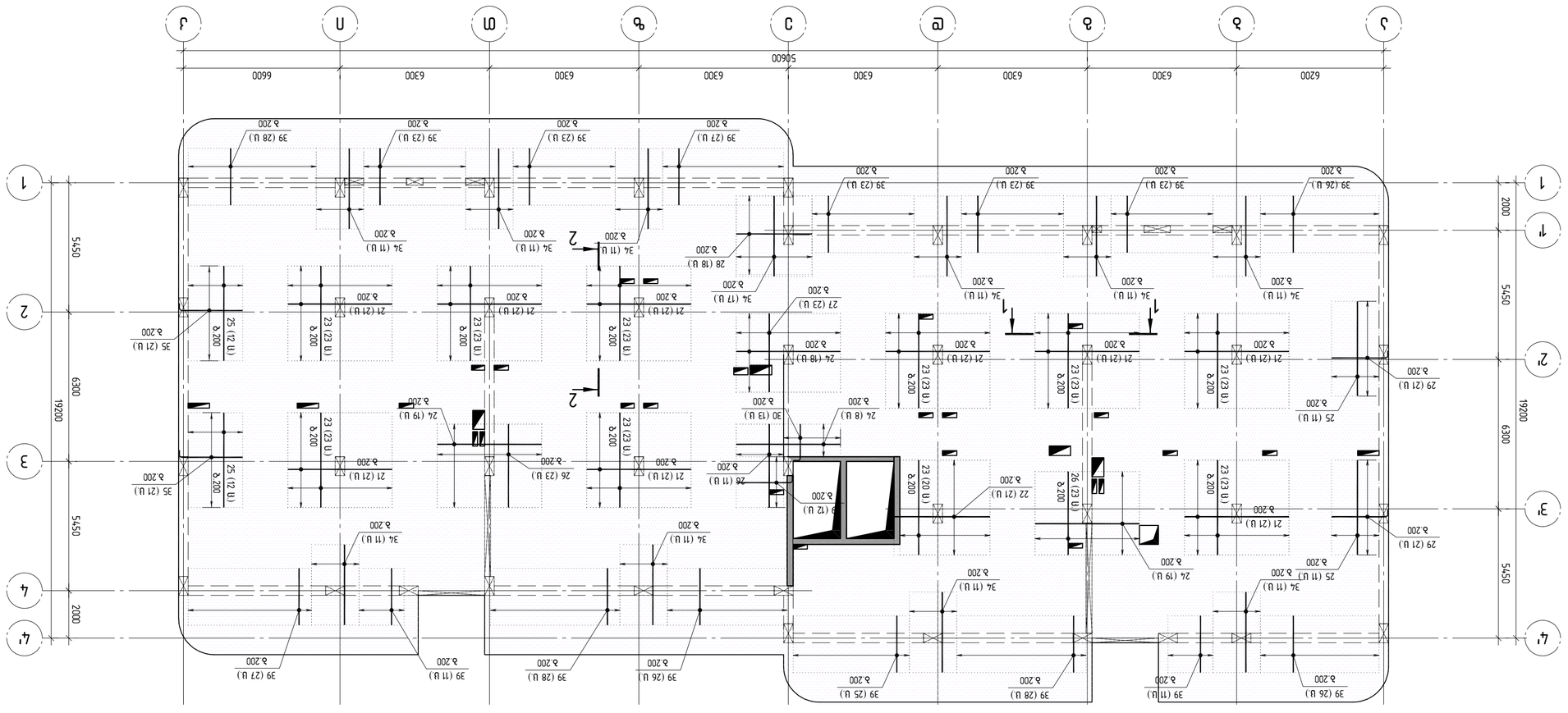

Планировка перекрытия над 1-м этажом. Ось. 1-326; Б-327

Разработал		Стадия	Лист	Листов
Н. контр.		Р	1	1
ГИП				

ООО "ЭнергоПроект"
г. Москва, ул. Строителей, 15, оф. 204
+7 (495) 123-45-67

Перекрытие над 1-м этажом
Оси 1-326; Б-327

Формат А2
Масштаб 1:150

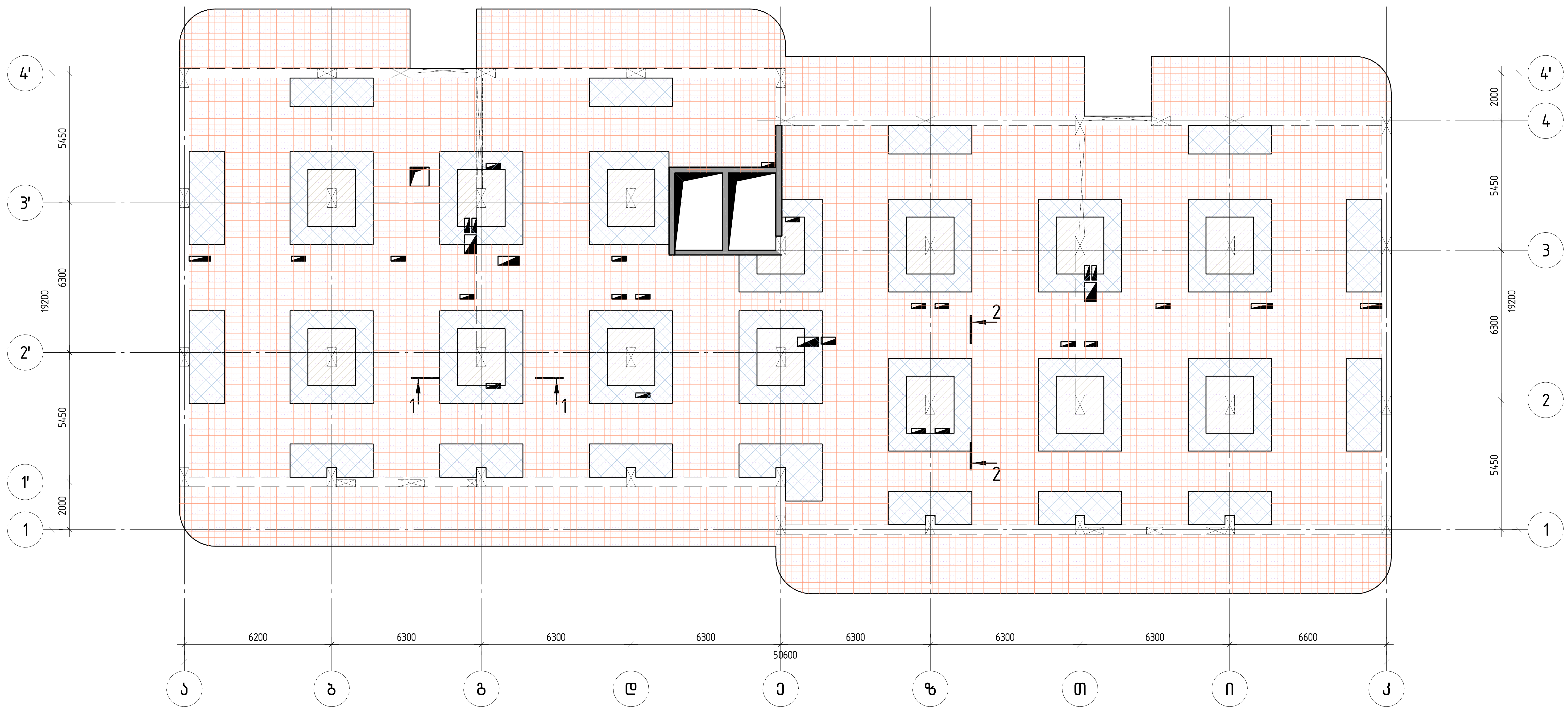

- საკიდები (კოზ. A) ბიჯი 400 + ფიქსატორები (კოზ. D) ბ. 800
- საკიდები (კოზ. A) ბიჯი 200 + ფიქსატორები (კოზ. D) ბ. 800
- საკიდები (კოზ. A) ბიჯი 100 + ფიქსატორები (კოზ. D) ბ. 800

A2 1:150

კონსტრუქტორი

შ.პ.ს "ჯი ენ პი"

ალ. ყაზბეგის გამზ. 14.ბ
0160, თბილისი, საქართველო
+995599150088
Gipn.ltd@gmail.com

პროექტის დასახელება:

მრავალბინიანი საცხოვრებელი სახლი (ბლოკი "G")
ქ.თბილისი, "დელისი-3"-ის საცხოვრებელი რაიონის მიმდებარედ,
ინტენსიფიკაციის გზის სამხრეთით, (ნაკვეთი №1/124)

ნახაზის დასახელება:

რ/ბ მონოლითური ფილა +19.400 ნიშნულზე.
საკიდებისა და ფიქსატორების განლაგების სქემა

დახაზა	შეამოწმა	დაადასტურა
გ.ფ.	ო.ქ.	ო.ქ.

მასშტაბი	ფორმატი	თარიღი	რევიზია	ნახ.№
1:150	A2		R2	კ- 323

A2 1:25

אינדקס		כמות	אורך יח'	משקל יח'	משקל כולל
	ברזל עיקרי				
A	L=830	492	0.51	250.9	
B	L=925	560	0.57	319.2	
C	L=350	16021	0.22	3476.65	
	ø12 B500B				
D	L=1500	1653	1.25	2059.30	
1	ø14 A500C L=8444.0 m		1.21	10200.4	
2	ø10 A500C L=9946.5 m		0.62	6127.0	
3	ø8 A500C L=3930.6 m		0.40	1552.6	
	Отбелъные смержки				
	ø22 A500C				
4	L=8780	3	26.20	78.6	
5	L=8000	12	23.87	286.4	
6	L=7600	27	22.68	612.4	
7	L=7430	3	22.17	66.5	
8	L=7130	3	21.28	63.8	

אינדקס		כמות	אורך יח'	משקל יח'	משקל כולל
9	L=7030	6	20.98	125.9	
10	L=6960	3	20.77	62.3	
11	L=6000	36	17.90	644.4	
12	L=4200	9	12.53	112.8	
13	L=4000	51	11.94	608.9	
14	L=3400	18	10.15	182.7	
15	L=3320	3	9.91	29.7	
16	L=3000	15	8.95	134.3	
17	L=2680	6	8.00	48.0	
18	L=2400	12	7.16	85.9	
19	L=2180	3	6.51	19.5	
20	L=2080	6	6.21	37.3	
	ø18 A500C				
21	L=4400	189	8.79	1661.5	
22	L=4050	21	8.09	169.9	
23	L=4000	227	7.99	1814.2	
	ø16 A500C				

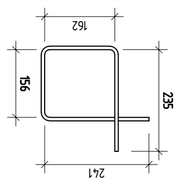

אלמנט A

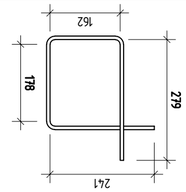

אלמנט B

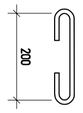

אלמנט C

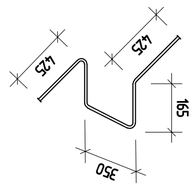

אלמנט D

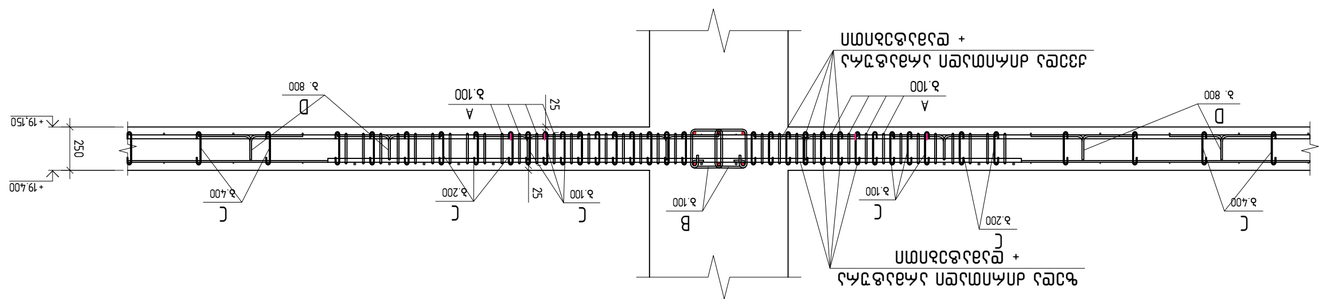

2-2

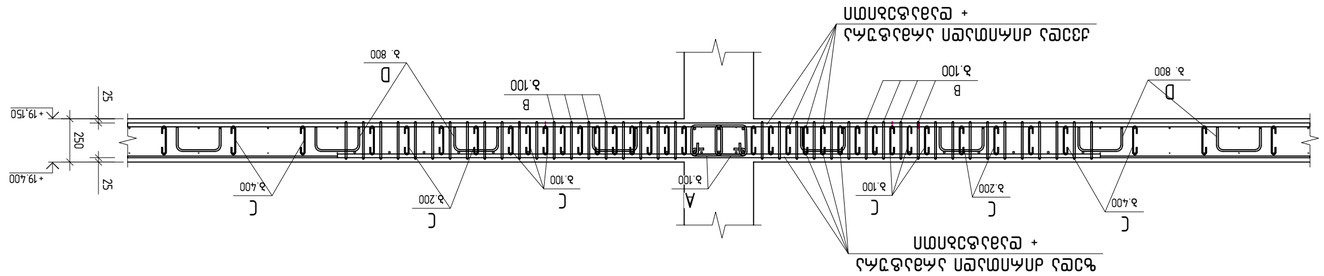

1-1

אינדקס		כמות	אורך יח'	משקל יח'	משקל כולל
24	L=4400	64	6.94	444.4	
25	L=4000	46	6.31	290.4	
26	L=3520	57	5.55	316.6	
27	L=3320	23	5.24	120.5	
28	L=3200	18	5.05	90.9	
29	L=2625	54	4.14	223.7	
30	L=1800	13	2.84	36.9	
	ø14 A500C				
31	L=4690	150	5.67	849.8	
32	L=4620	24	5.58	133.9	
33	L=4000	144	4.83	695.8	
34	L=3400	127	4.11	521.6	
35	L=2925	42	3.53	148.4	
	ø12 A500C				
36	L=4620	38	4.10	155.9	
37	L=4000	247	3.55	877.3	
38	L=3670	321	3.26	1046.1	
39	L=2400	378	2.13	805.6	
	ø10 A500C				
40	L=4000	30	2.46	73.9	
41	L=3000	21	1.85	38.8	
42	L=2625	21	1.62	34.0	
	ø8 A500C				
43	L=2400	154	0.95	146.0	
44	L=2000	182	0.79	143.8	
	ברזל עיקרי				38025
					264.44
	B30 בטון מוכן				m^3
					164

מבנה מגורים בן 6 קומות מעל קומת עמודים חופית ומרתף חלקי			
בניין "ב" (מבנה מס' 1)			
תכנית קומת הגג			
מגרש 1, רחוב "הכרמים" 37, בנימינה. גוש 10760, חלקה 1.			
מהנדס הקונסטרוקציה	**יוסף בן-חיים**	**רישיון מס' 61232**	
מתכנן השלד	**יוסף בן-חיים**	**רישיון מס' 61232**	
קנה מידה	**תאריך**	**מספר שרטוט**	**גרסה**
1:25	A2	3	–

A2 1:150

Эл№		Ø12 B500B			
1	L=5060	17	4.49	76.4	
2	L=4750	17	4.22	71.7	
	Ø10 B500B				
3	L=3560	36	2.19	78.9	
4	L=3250	37	2.00	74.1	
	Ø8 B500B				
C	L=350	81	0.22	17.63	

Эл№		Ø12 B500B			
B	L=1500	20	1.26	25.67	
	Ø10 B500B				
	Ø30 Арматура		2.60	a³	

Эл№. B

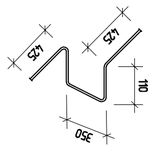

Эл№. A

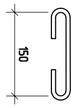

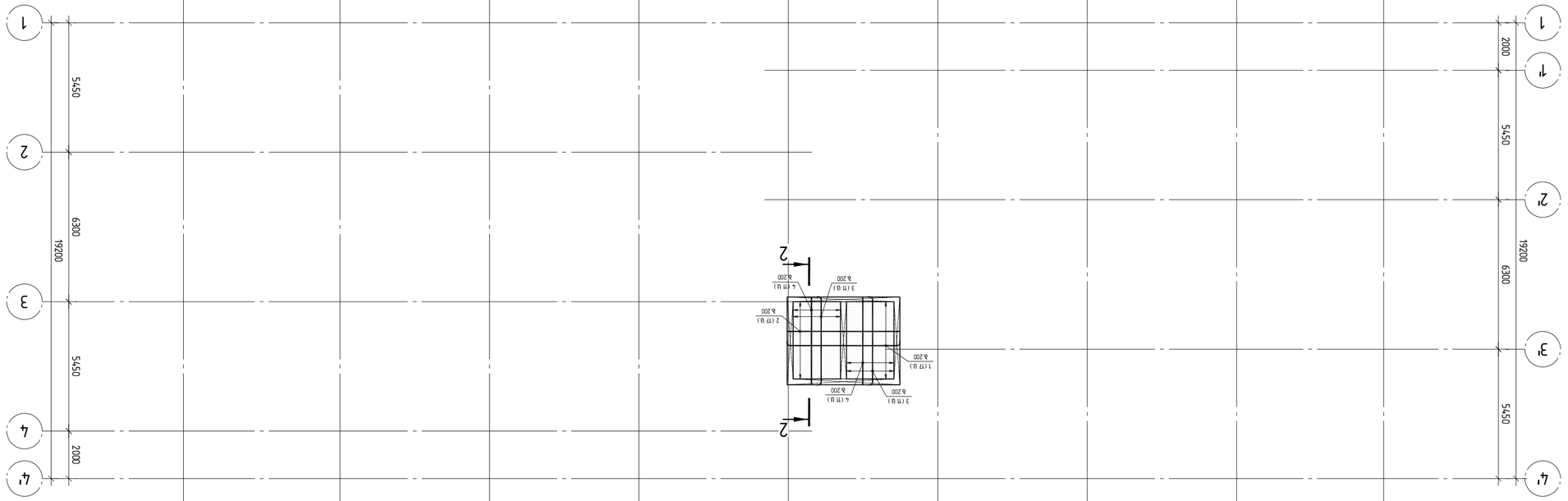

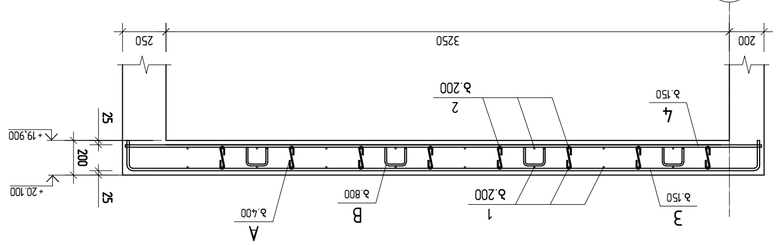

2-2

Ґрупа креслення	Формат	Маса	Масштаб
Ґ.8	А2	R2	1:150
Змінений			Арк.
Т.Т.			Ґ- 325

Розробив	Затвердив
Т.Т.	Т.Т.

Арк. Ґрупа креслення Ґ.8 Змінений Т.Т.

Ґ.Т. "Зміг Ос Ім"

+99559915008

Ґіріпіґd@gmail.com

Ґрупа креслення Ґ.8 Ґ.Т. "Зміг Ос Ім"

Ґіріпіґd@gmail.com +99559915008

Арк. Змінений Т.Т.

Розробив Затвердив

Т.Т. Т.Т.

Змінений Арк.

Ґрупа креслення Ґ.8

Ґ.Т. "Зміг Ос Ім"

Ґіріпіґd@gmail.com

+99559915008

Ґрупа креслення Ґ.8 Змінений Арк.

Ґ.Т. "Зміг Ос Ім"

Ґіріпіґd@gmail.com +99559915008

Арк. Змінений Ґрупа креслення Ґ.8

Ґ.Т. "Зміг Ос Ім"

Ґіріпіґd@gmail.com

+99559915008

Ґрупа креслення Ґ.8 Змінений Арк.

Ґ.Т. "Зміг Ос Ім"

Ґіріпіґd@gmail.com +99559915008

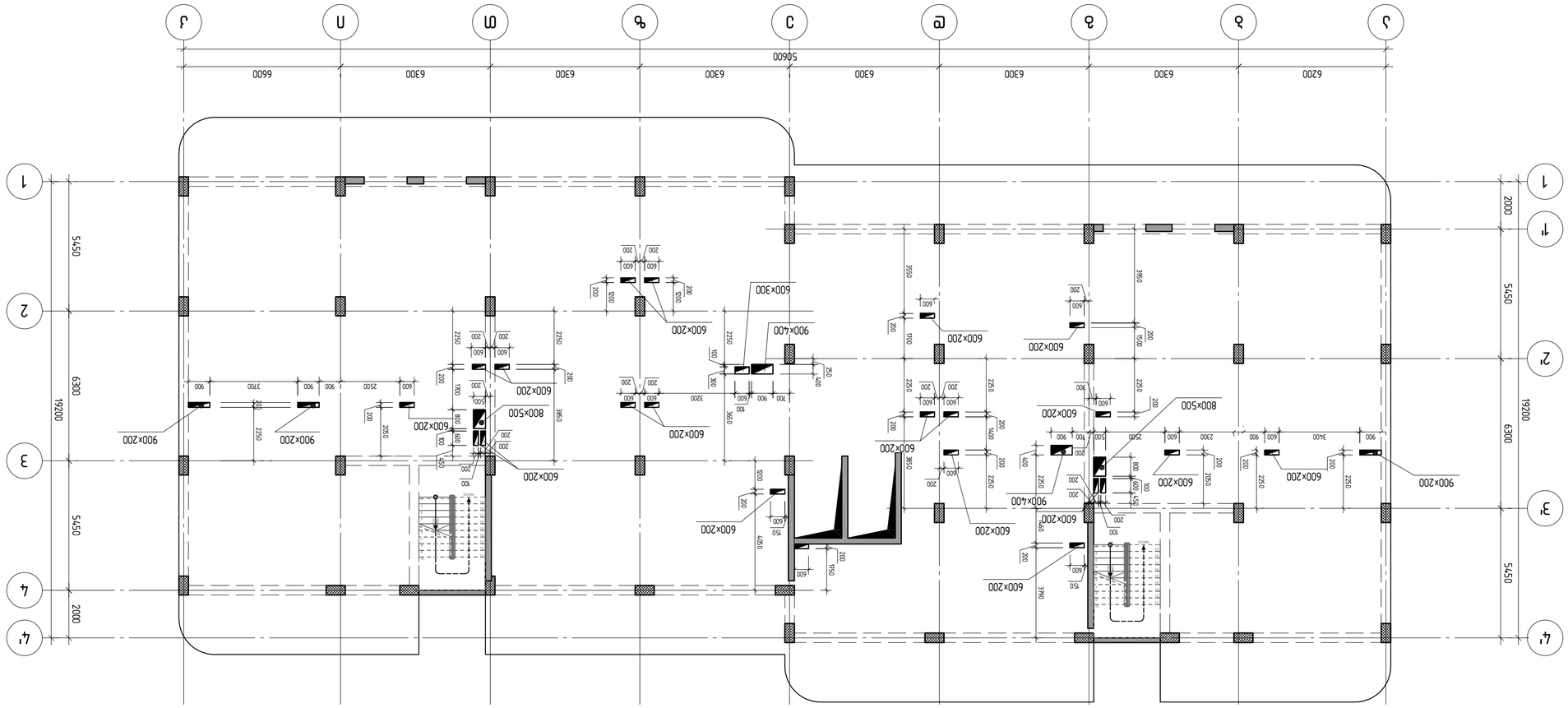

Изм.	Кол.уч.	Лист	№ док.
Разраб.		Стадия	Лист	Листов
Н.контр.		Р		
ГИП			

ООО "ПИР" г.Ангарск

Схема расположения элементов монолитных перекрытий (отм.+3,300) (Ось 1-4, Ось А-Ж)

Формат А2 1:150

A2 1:150

Поз.	Диаметр, мм	Длина 1 эл., м	Кол-во эл.	Общая длина, м	Масса, кг
	Фундаментная плита				
	Ø18 B500B				
1	L=3850	7.69	10	76.90	
2	L=3600	7.19	40	287.60	
3	L=2200	4.40	90	396.00	
4	L=2000	4.00	670	2680.00	
5	L=1280	2.56	20	51.20	
	Ø14 A500C				
6	L=3000	3.62	140	506.80	
7	L=2400	2.90	20	58.00	
8	L=2300	2.78	10	27.80	
9	L=2000	2.42	190	459.80	
10	L=1705	2.06	20	41.20	
11	L=1680	2.03	20	40.60	

Вид Б
Вертикальные стержни (4...8)
Нижняя горизонтальная арматура
Верхняя горизонтальная арматура
250
200

Вид В
Вертикальные стержни (1...3)
Нижняя горизонтальная арматура
Верхняя горизонтальная арматура
250

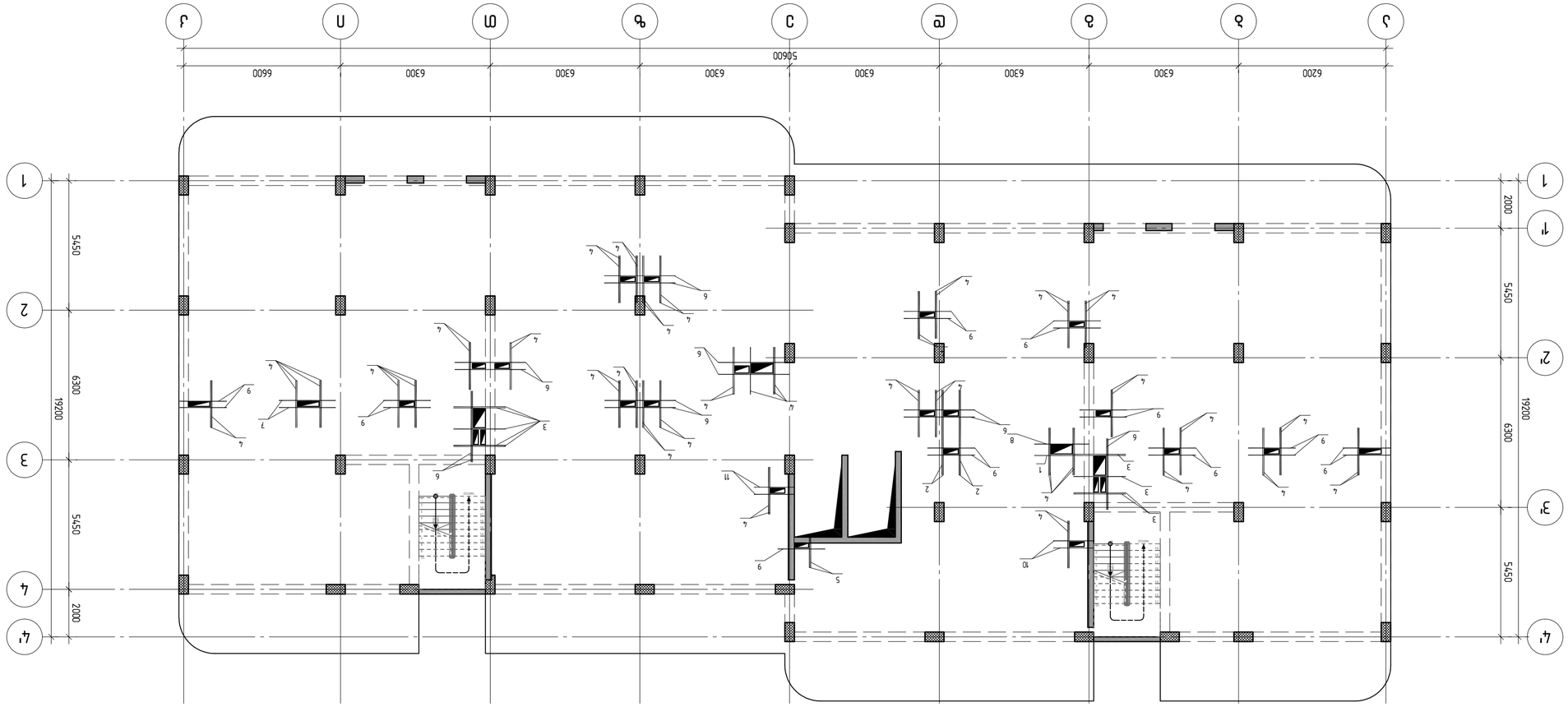

Разработал		Стадия	Лист
Проверил		Р	1
Н. контр.			
ГИП			

ООО "ЭнергоПроект"
г. Москва, ул. Ленинская слобода, 19, стр. 1
+7 (495) 123-45-67
info@energoproject.ru

Фундаментная плита
Монтажная схема
Масштаб 1:150
Формат А2

მონოლითური სვეტი მს-1

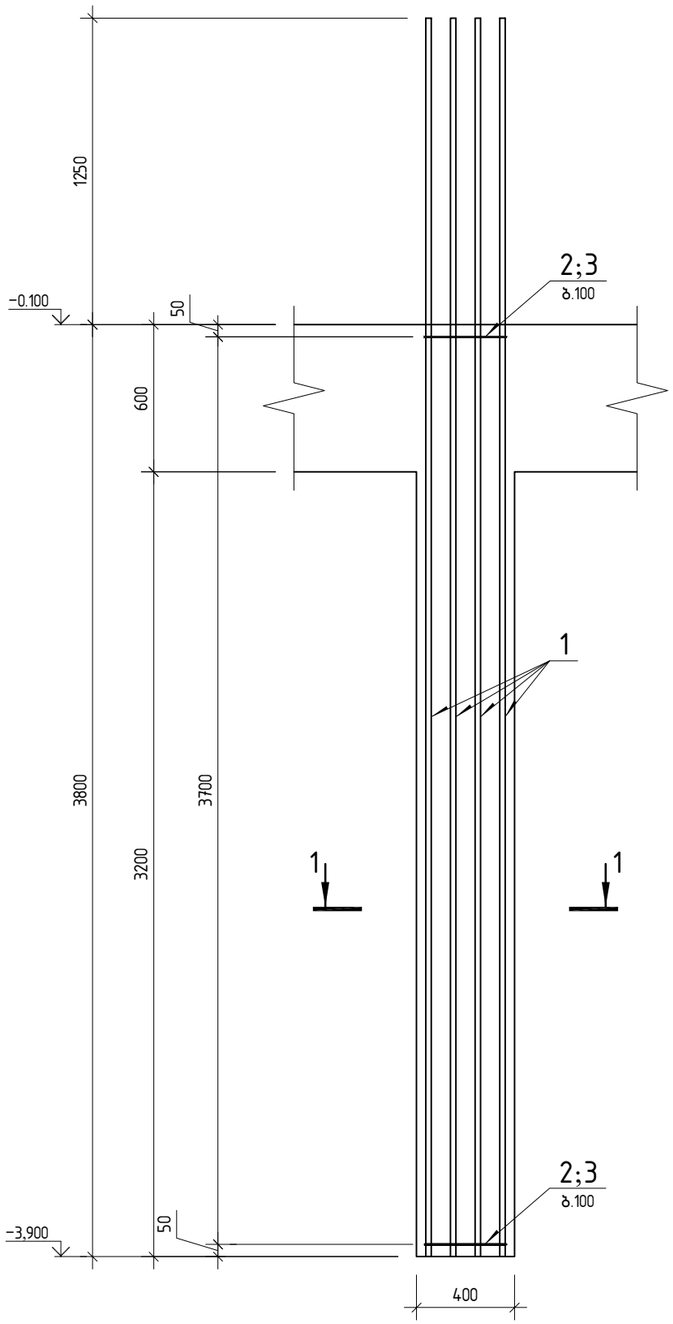

კვეთი 1-1

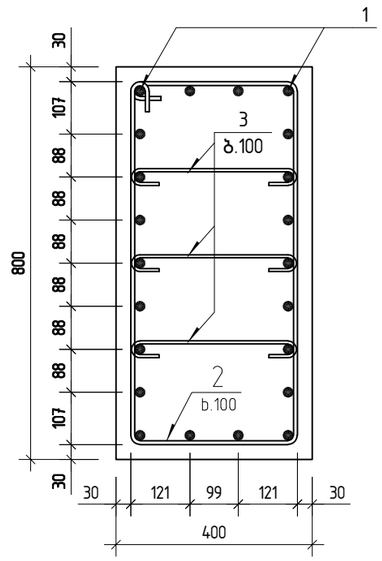

პოზ. 2

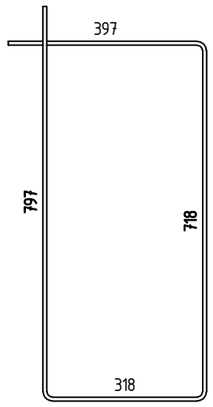

პოზ. 3

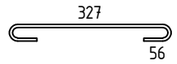

პოზ.	ა ღ ნ ი შ ვ ნ ა	დ ა ს ა ხ ე ლ ე ბ ა	რაოდ.	შენიშვნა
		მონოლითური სვეტი მს-1		
		დეტალები		
1		ф 25 B500B ℓ= 5050	22	19.46 კგ
2		ф 8 B500B ℓ= 2235	37	0.88 კგ
3		ф 8 B500B ℓ= 460	111	0.18 კგ
		მასალები		
		B30 კლასის ბეტონი		1.2 მ³

კონსტრუქტორი

შ.პ.ს "ჯი ენ პი"

ალ. ყაზბეგის გამზ. 14ბ
0160, თბილისი, საქართველო
+995599150088
Gipn.ltd@gmail.com

პროექტის დასახელება:

მრავალბინიანი საცხოვრებელი სახლი (ბლოკი "G")
ქ.თბილისი, "დელისი-3"-ის საცხოვრებელი რაიონის მიმდებარედ,
ინტენსიფიკაციის გზის სამხრეთით, (ნაკვეთი №1/124)

ნახაზის დასახელება:

მონოლითური სვეტი მს-1

დახაზა	შეამოწმა	დაადასტურა
ლ.ჭ.	ო.ქ.	ო.ქ.

მასშტაბი	ფორმატი	თარიღი	რევიზია	ნახ.№
1:25	A3		R2	კ-401

მონოლითური სვეტი მს-2

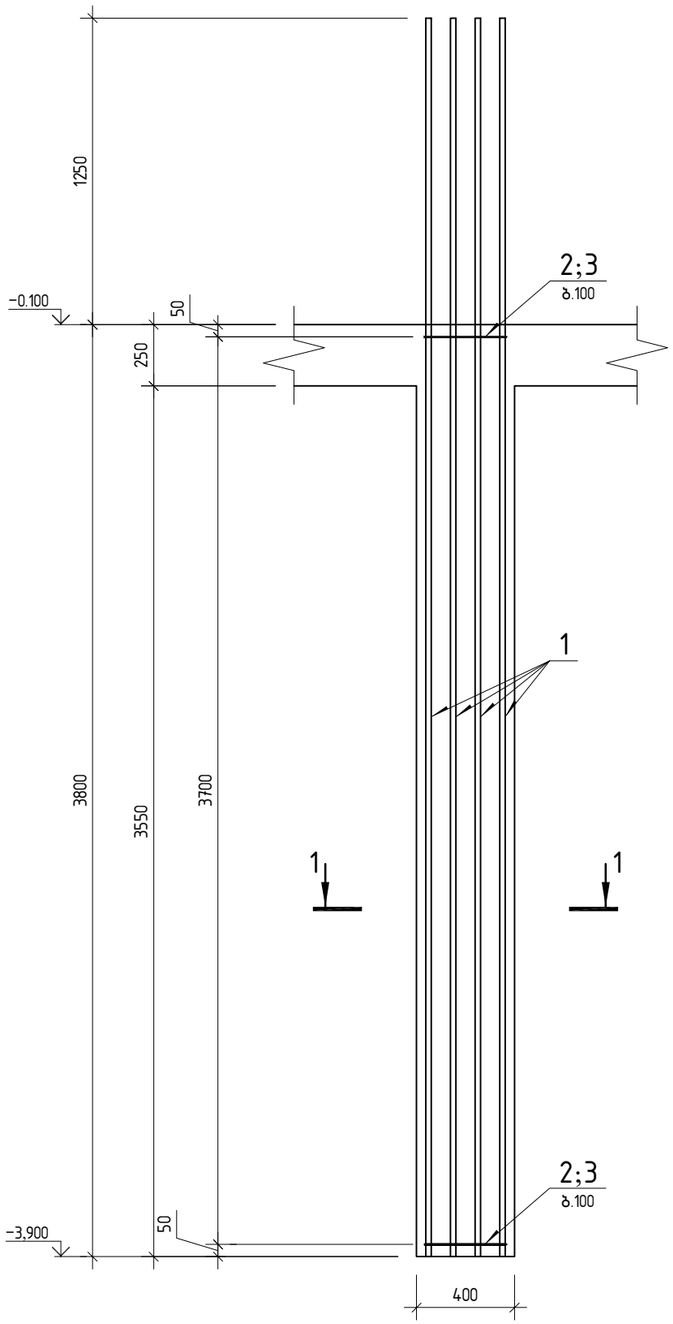

კვეთი 1-1

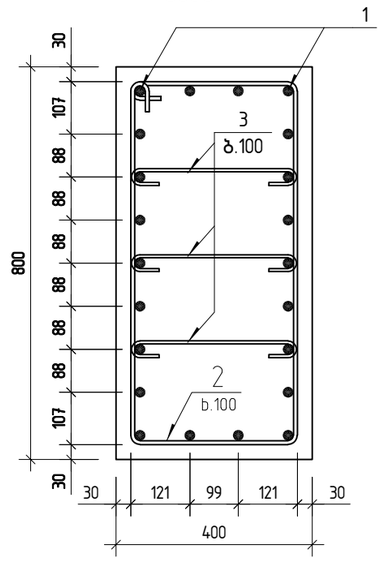

პოზ. 2

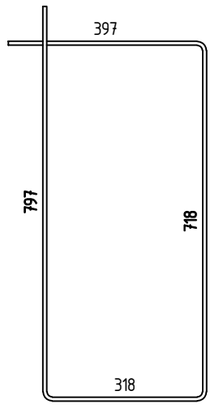

პოზ. 3

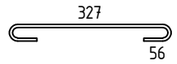

პოზ.	ა ღ ნ ი შ ვ ნ ა	დ ა ს ა ხ ე ლ ე ბ ა	რაოდ.	შენიშვნა
		მონოლითური სვეტი მს-2		
		დეტალები		
1		ф 25 B500B ℓ= 5050	22	19.46 კგ
2		ф 8 B500B ℓ= 2235	37	0.88 კგ
3		ф 8 B500B ℓ= 460	111	0.18 კგ
		მასალები		
		B30 კლასის ბეტონი		1.2 მ³

კონსტრუქტორი

შ.პ.ს "ჯი ენ პი"

ალ. ყაზბეგის გამზ. 14ბ
0160, თბილისი, საქართველო
+995599150088
Gipn.ltd@gmail.com

პროექტის დასახელება:

მრავალბინიანი საცხოვრებელი სახლი (ბლოკი "G")
ქ.თბილისი, "დელისი-3"-ის საცხოვრებელი რაიონის მიმდებარედ,
ინტენსიფიკაციის გზის სამხრეთით, (ნაკვეთი №1/124)

ნახაზის დასახელება:

მონოლითური სვეტი მს-2

დახაზა	შეამოწმა	დაადასტურა
ლ.ჭ.	ო.ქ.	ო.ქ.

მასშტაბი	ფორმატი	თარიღი	რევიზია	ნახ.№
1:25	A3		R2	კ-402

მონოლითური სვეტი მს-3

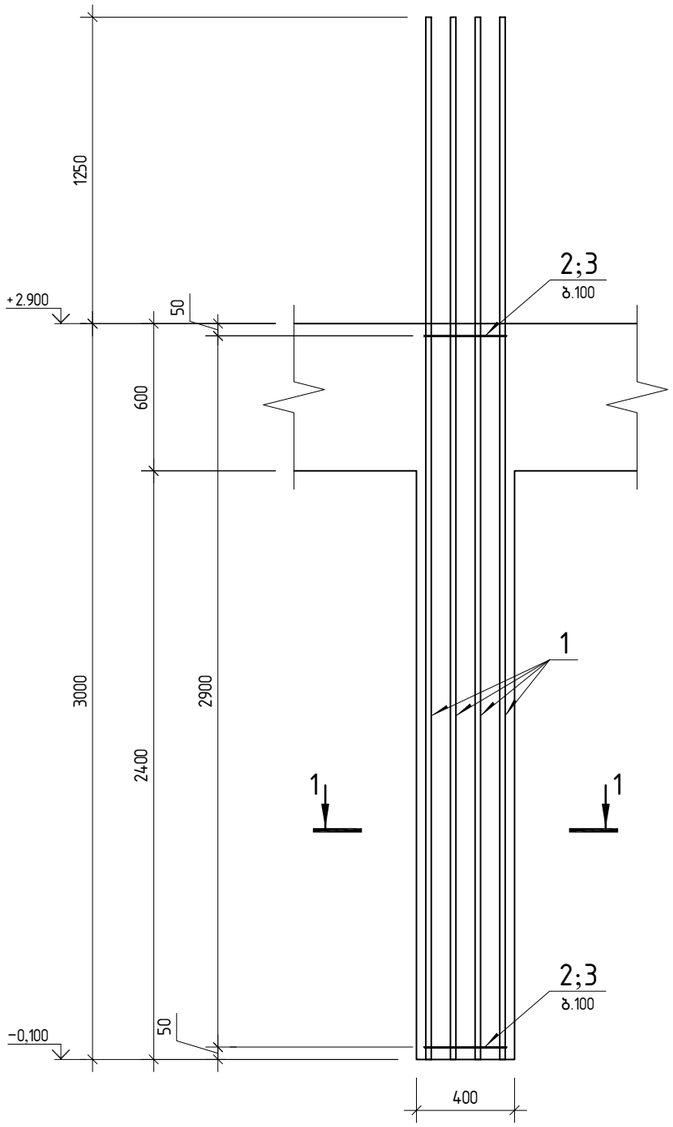

კვეთი 1-1

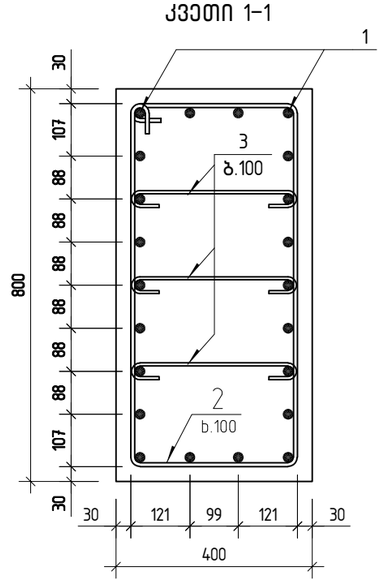

პოზ. 2

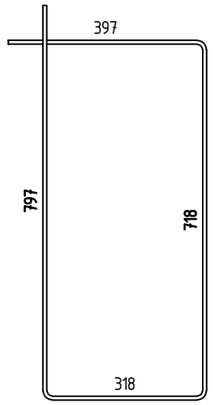

პოზ. 3

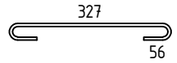

პოზ.	ა ღ ნ ი შ ვ ნ ა	დ ა ს ა ხ ე ლ ე ბ ა	რაოდ.	შენიშვნა
		მონოლითური სვეტი მს-3		
		დეტალები		
1		⌀ 25 B500B ℓ= 4250	22	16.38 კგ
2		⌀ 8 B500B ℓ= 2235	29	0.88 კგ
3		⌀ 8 B500B ℓ= 460	87	0.18 კგ
		მასალები		
		B30 კლასის ბეტონი		1.0 მ³

კონსტრუქტორი

შ.პ.ს "ჯი ენ პი"

ალ. ყაზბეგის გამზ. 14ბ
0160, თბილისი, საქართველო
+995599150088
Gipn.ltd@gmail.com

პროექტის დასახელება:

მრავალბინიანი საცხოვრებელი სახლი (ბლოკი "G")
ქ.თბილისი, "დელისი-3"-ის საცხოვრებელი რაიონის მიმდებარედ, ინტენსიფიკაციის გზის სამხრეთით, (ნაკვეთი №1/124)

ნახაზის დასახელება:

მონოლითური სვეტი მს-3

დახაზა	შეამოწმა	დაადასტურა
ლ.ჟ.	ო.ქ.	ო.ქ.

მასშტაბი	ფორმატი	თარიღი	რევიზია	ნახ.№
1:25	A3		R2	კ-403

მონოლითური სვეტი მს-4

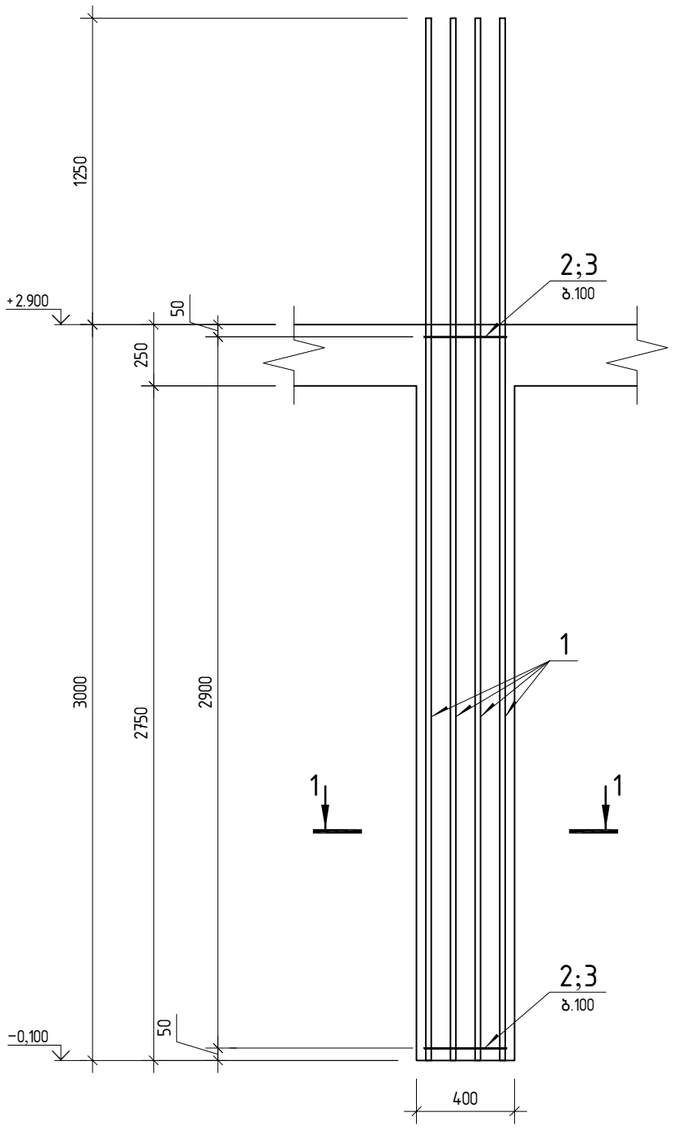

კვეთი 1-1

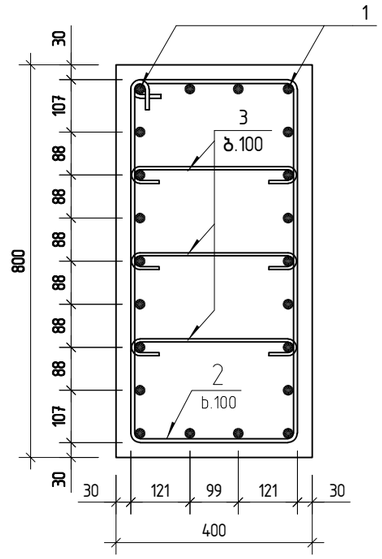

პოზ. 2

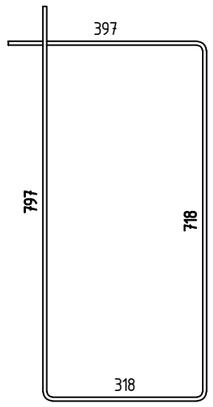

პოზ. 3

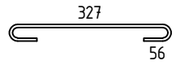

პოზ.	ა ღ ნ ი შ ვ ნ ა	დ ა ს ა ხ ე ლ ე ბ ა	რაოდ.	შენიშვნა
		მონოლითური სვეტი მს-4		
		დეტალები		
1		ф 25 B500B ℓ= 4250	22	16.38 კგ
2		ф 8 B500B ℓ= 2235	29	0.88 კგ
3		ф 8 B500B ℓ= 460	87	0.18 კგ
		მასალები		
		B30 კლასის ბეტონი		1.0 მ³

კონსტრუქტორი

შ.პ.ს "ჯი ენ პი"

ალ. ყაზბეგის გამზ. 14ბ
0160, თბილისი, საქართველო
+995599150088
Gipn.ltd@gmail.com

პროექტის დასახელება:

მრავალბინიანი საცხოვრებელი სახლი (ბლოკი "G")
ქ.თბილისი, "დელისი-3"-ის საცხოვრებელი რაიონის მიმდებარედ,
ინტენსიფიკაციის გზის სამხრეთით, (ნაკვეთი №1/124)

ნახაზის დასახელება:

მონოლითური სვეტი მს-4

დახაზა	შეამოწმა	დაადასტურა
ლ.ჭ.	ო.ქ.	ო.ქ.

მასშტაბი	ფორმატი	თარიღი	რევიზია	ნახ.№
1:25	A3		R2	კ-404

მონოლითური სვეტი მს-5

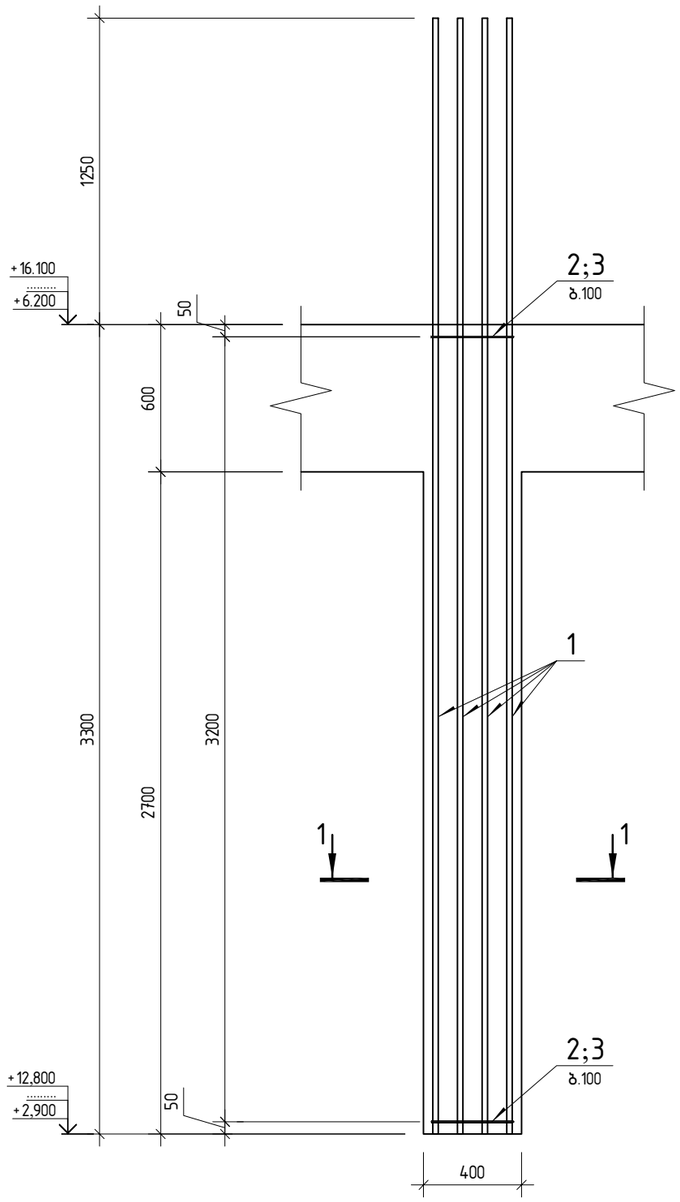

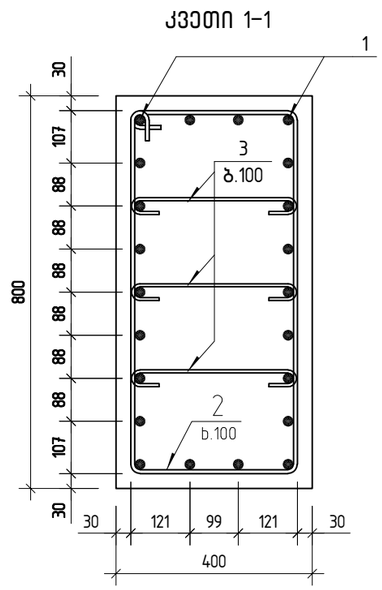

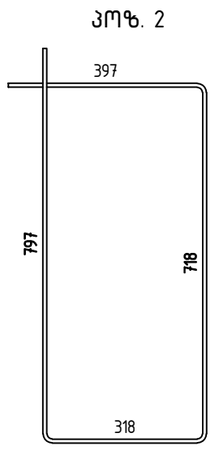

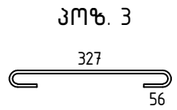

პოზ.	ა ღ ნ ი შ ვ ნ ა	დ ა ს ა ხ ე ლ ე ბ ა	რაოდ.	შენიშვნა
		მონოლითური სვეტი მს-5		
		დეტალები		
1		∅ 25 B500B ℓ= 4550	22	17.53 კგ
2		∅ 8 B500B ℓ= 2235	32	0.88 კგ
3		∅ 8 B500B ℓ= 460	96	0.18 კგ
		მასალები		
		B30 კლასის ბეტონი		1.1 მ³

კონსტრუქტორი

შ.პ.ს "ჯი ენ პი"
ალ. ყაზბეგის გამზ. 14ბ
0160, თბილისი, საქართველო
+995599150088
Gipn.ltd@gmail.com

პროექტის დასახელება:

მრავალბინიანი საცხოვრებელი სახლი (ბლოკი "G")
ქ.თბილისი, "დელისი-3"-ის საცხოვრებელი რაიონის მიმდებარედ,
ინტენსიფიკაციის გზის სამხრეთით, (ნაკვეთი №1/124)

ნახაზის დასახელება:

მონოლითური სვეტი მს-5

დახაზა	შეამოწმა	დაადასტურა
ლ.ჭ.	ო.ქ.	ო.ქ.

მასშტაბი	ფორმატი	თარიღი	რევიზია	ნახ.№
1:25	A3		R2	კ-405

მონოლითური სვეტი მს-6

პოზ.	ა ღ ნ ი შ ვ ნ ა	დ ა ს ა ხ ე ლ ე ბ ა	რაოდ.	შენიშვნა
		მონოლითური სვეტი მს-6		
		დეტალები		
1		ф 25 B500B ℓ= 4550	22	17.53 კგ
2		ф 8 B500B ℓ= 2235	32	0.88 კგ
3		ф 8 B500B ℓ= 460	96	0.18 კგ
		მასალები		
		B30 კლასის ბეტონი		1.1 მ³

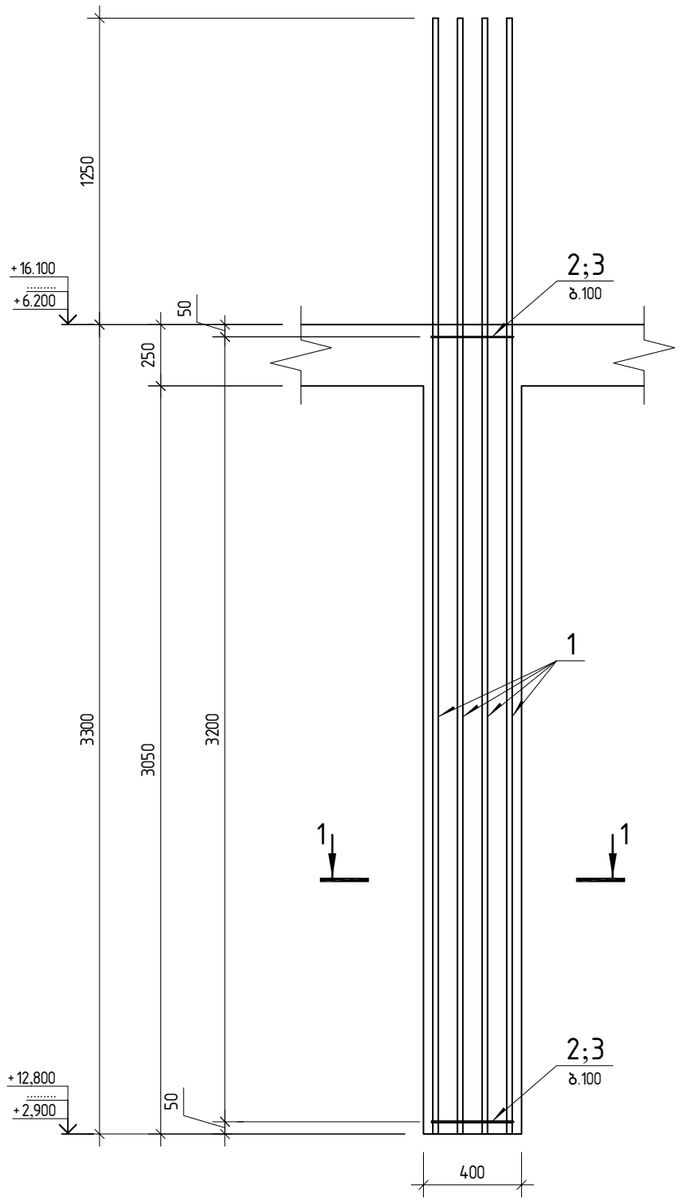

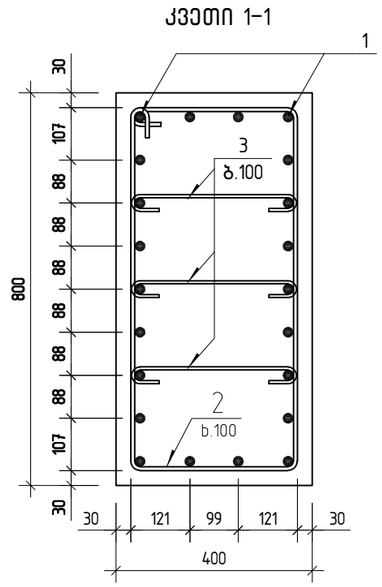

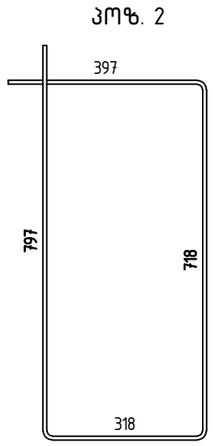

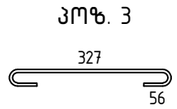

კონსტრუქტორი

შ.პ.ს "ჯი ენ პი"

ალ. ყაზბეგის გამზ. 14ბ
0160, თბილისი, საქართველო
+995599150088
Gipn.ltd@gmail.com

პროექტის დასახელება:

მრავალბინიანი საცხოვრებელი სახლი (ბლოკი "G")
ქ.თბილისი, "დელისი-3"-ის საცხოვრებელი რაიონის მიმდებარედ,
ინტენსიფიკაციის გზის სამხრეთით, (ნაკვეთი №1/124)

ნახაზის დასახელება:

მონოლითური სვეტი მს-6

დახაზა	შეამოწმა	დაადასტურა
ლ.ჭ.	ო.ქ.	ო.ქ.

მასშტაბი	ფორმატი	თარიღი	რევიზია	ნახ.№
1:25	A3		R2	კ-406

მონოლითური სვეტი მს-7

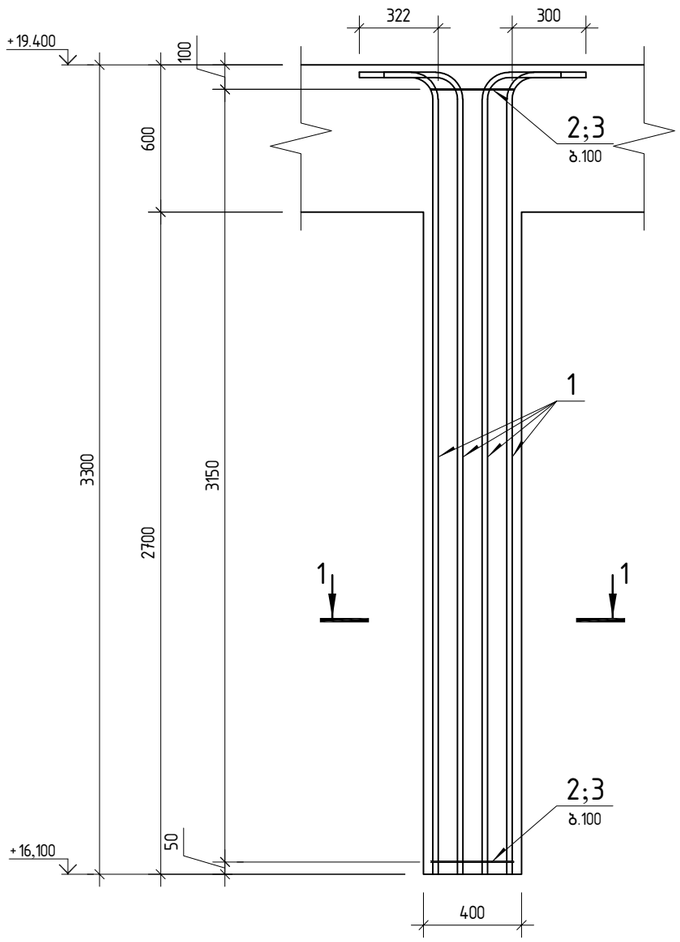

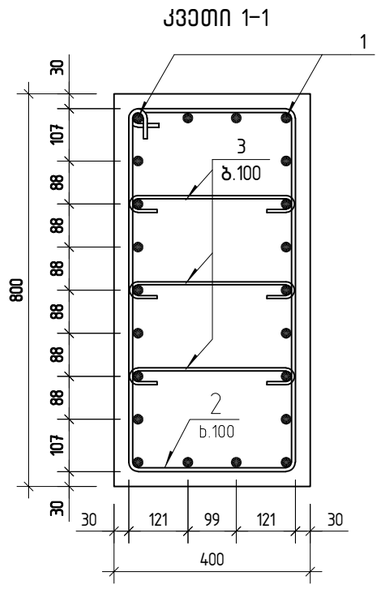

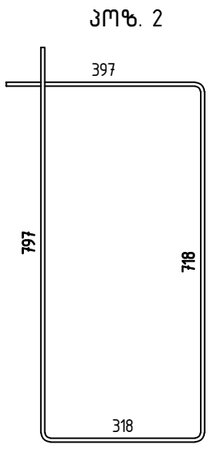

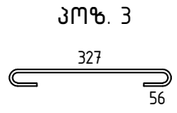

პოზ.	ა ღ ნ ი შ ვ ნ ა	დ ა ს ა ხ ე ლ ე ბ ა	რაოდ.	შენიშვნა
		მონოლითური სვეტი მს-7		
		დეტალები		
1		ф 25 B500B ℓ= 3530	22	13.60 კგ
2		ф 8 B500B ℓ= 2235	32	0.88 კგ
3		ф 8 B500B ℓ= 460	95	0.18 კგ
		მასალები		
		B30 კლასის ბეტონი		1.1 მ³

კონსტრუქტორი

შ.პ.ს "ჯი ენ პი"

ალ. ყაზბეგის გამზ. 14ბ
0160, თბილისი, საქართველო
+995599150088
Gipn.ltd@gmail.com

პროექტის დასახელება:

მრავალბინიანი საცხოვრებელი სახლი (ბლოკი "G")
ქ.თბილისი, "დელისი-3"-ის საცხოვრებელი რაიონის მიმდებარედ,
ინტენსიფიკაციის გზის სამხრეთით, (ნაკვეთი №1/124)

ნახაზის დასახელება:

მონოლითური სვეტი მს-7

დახაზა	შეამოწმა	დაადასტურა
ლ.ჭ.	ო.ქ.	ო.ქ.

მასშტაბი	ფორმატი	თარიღი	რევიზია	ნახ.№
1:25	A3		R2	კ-407

მონოლითური სვეტი მს-8

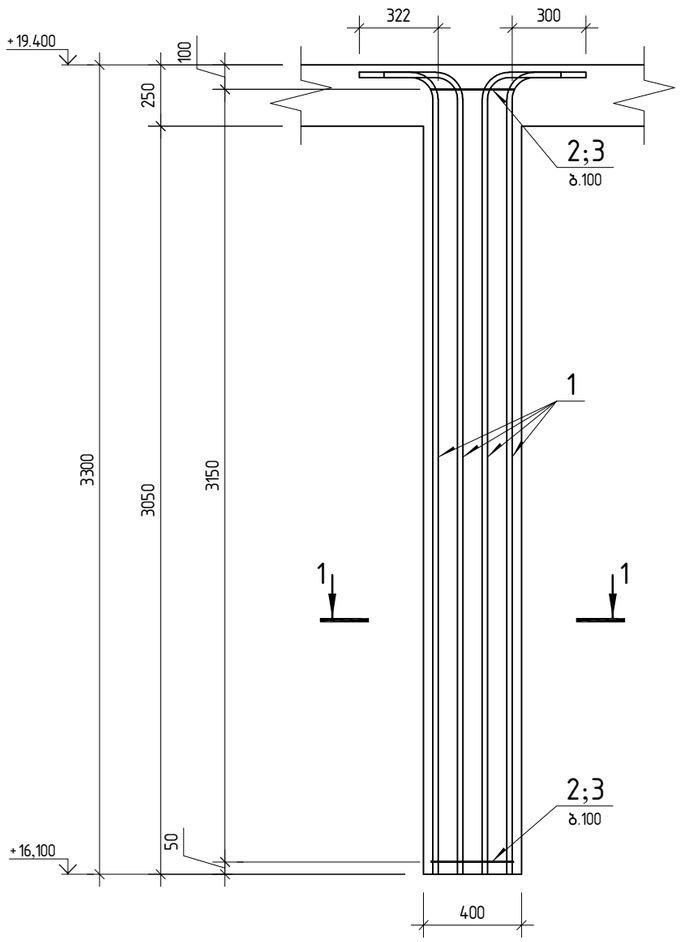

კვეთი 1-1

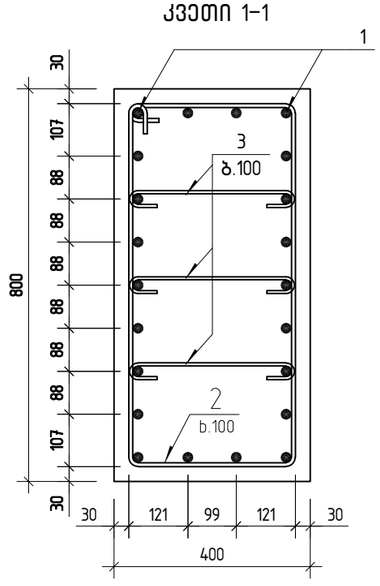

პოზ. 2

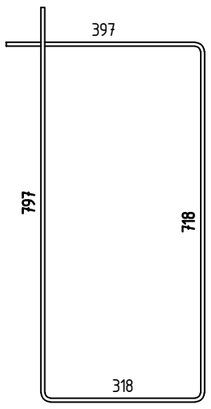

პოზ. 3

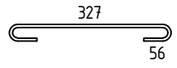

პოზ.	ა ღ ნ ი შ ვ ნ ა	დ ა ს ა ხ ე ლ ე ბ ა	რაოდ.	შენიშვნა
		მონოლითური სვეტი მს-8		
		დეტალები		
1		ф 25 B500B ℓ= 3530	22	13.60 კგ
2		ф 8 B500B ℓ= 2235	32	0.88 კგ
3		ф 8 B500B ℓ= 460	95	0.18 კგ
		მასალები		
		B30 კლასის ბეტონი		1.1 მ³

კონსტრუქტორი

შ.პ.ს "ჯი ენ პი"

ალ. ყაზბეგის გამზ. 14ბ
0160, თბილისი, საქართველო
+995599150088
Gipn.ltd@gmail.com

პროექტის დასახელება:

მრავალბინიანი საცხოვრებელი სახლი (ბლოკი "G")
ქ.თბილისი, "დელისი-3"-ის საცხოვრებელი რაიონის მიმდებარედ,
ინტენსიფიკაციის გზის სამხრეთით, (ნაკვეთი №1/124)

ნახაზის დასახელება:

მონოლითური სვეტი მს-8

დახაზა	შეამოწმა	დაადასტურა
ლ.ჭ.	ო.ქ.	ო.ქ.

მასშტაბი	ფორმატი	თარიღი	რევიზია	ნახ.№
1:25	A3		R2	კ-408

Зм№	Эскиз	Длина, см	Кол.	Масса 1 м, кг	Масса, кг
		Ферма плоская Ф-1			
		Верхний пояс			
1		2Ø14 А-III L=1280	2	1.21	3.1
		Нижний пояс			
2		2Ø14 А-III L=1280	2	1.21	3.1
		Раскосы			
3		Ø6 А-I L=1000	4	0.22	0.9
		Стойки			
4		Ø6 А-I L=1000	4	0.22	0.9
		Закладные детали			
5		Пластина 200×200×8	2	2.51	5.0
		Сварные швы			
		Шов по контуру			

Зм№	Эскиз	Длина, см	Кол.	Масса 1 м, кг	Масса, кг
		Ферма плоская Ф-2			
		Верхний пояс			
1		2Ø14 А-III L=1280	2	1.21	3.1
		Нижний пояс			
2		2Ø14 А-III L=1280	2	1.21	3.1
		Раскосы			
3		Ø6 А-I L=1000	4	0.22	0.9
		Стойки			
4		Ø6 А-I L=1000	4	0.22	0.9
		Закладные детали			
5		Пластина 200×200×8	2	2.51	5.0
		Сварные швы			
		Шов по контуру			

Зм№	Эскиз	Длина, см	Кол.	Масса 1 м, кг	Масса, кг
		Ферма плоская Ф-1			
		Верхний пояс			
1		2Ø14 А-III L=1280	2	1.21	3.1
		Нижний пояс			
2		2Ø14 А-III L=1280	2	1.21	3.1
		Раскосы			
3		Ø6 А-I L=1000	4	0.22	0.9
		Стойки			
4		Ø6 А-I L=1000	4	0.22	0.9
		Закладные детали			
5		Пластина 200×200×8	2	2.51	5.0
		Сварные швы			
		Шов по контуру			

Зм№	Эскиз	Длина, см	Кол.	Масса 1 м, кг	Масса, кг
		Ферма плоская Ф-2			
		Верхний пояс			
1		2Ø14 А-III L=1280	2	1.21	3.1
		Нижний пояс			
2		2Ø14 А-III L=1280	2	1.21	3.1
		Раскосы			
3		Ø6 А-I L=1000	4	0.22	0.9
		Стойки			
4		Ø6 А-I L=1000	4	0.22	0.9
		Закладные детали			
5		Пластина 200×200×8	2	2.51	5.0
		Сварные швы			
		Шов по контуру			

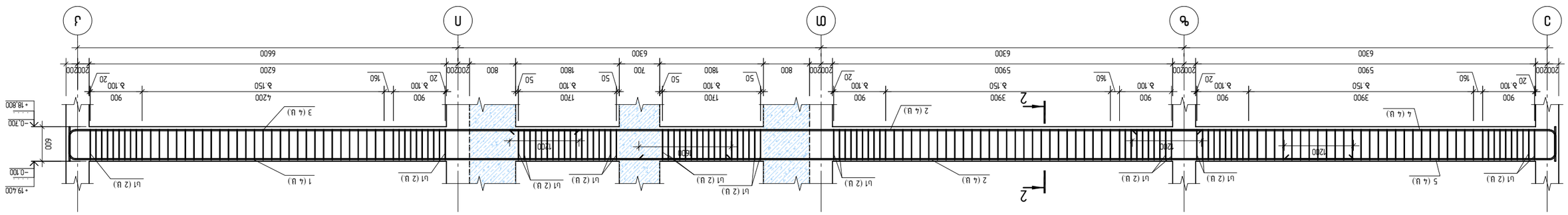
Ферма плоская Ф-1
Ферма плоская Ф-2
1-1 (2-2) [3-3]
Ø6 А-I
Ø22 В500В
Ø14 А-III
Ø6 А-I
Ø6 А-I
Ø14 А-III
Ø14 А-III
Ø22 В500В
Ø6 А-I
Ø6 А-I
Ø14 А-III
Ø14 А-III

ЗМФ.	ДЕТАЛЬ	ДЛИНА М.	ШТУК	ДЛИНА,СМ М.	ВЕС КГ
	ФУНДАМЕНТНАЯ ЛЕНТА Д-3				
	ОСНОВАНИЕ				
1	DB500B L=1625	0.64	174	0.64	111.4
	ø22 B500B				
1	L=11120	33.18	4		132.7
2	L=7540	22.50	8		180.0
3	L=4000	11.94	4		47.8
	ЗАХЛЕСТ				4.72
	В ЗО ЛЕСЯЛНЬ ЗАЩИТА	2.64	8*		
					179
	ФУНДАМЕНТНАЯ ЛЕНТА Д-4				
	ОСНОВАНИЕ				
1	DB 500B L=1625	0.64	132		84.5
	ø22 B500B				
1	L=10620	31.69	4		126.8
2	L=10570	31.54	4		126.2
	ЗАХЛЕСТ				338
	В ЗО ЛЕСЯЛНЬ ЗАЩИТА	1.85	8*		
					193

ЗМФ.	ДЕТАЛЬ	ДЛИНА М.	ШТУК	ДЛИНА,СМ М.	ВЕС КГ
	ФУНДАМЕНТНАЯ ЛЕНТА Д-5				
	ОСНОВАНИЕ				
1	DB 500B L=1625	0.64	111	0.64	85.8
	ø25 B500B				
1	L=7550	29.09	4		116.4
	ø22 B500B				
2	L=7620	22.74	4		91.0
3	L=3860	11.52	2		23.0
	ЗАХЛЕСТ				293
	В ЗО ЛЕСЯЛНЬ ЗАЩИТА	1.42			8*
					287

ЛЛР
ЛЛР "ЗЕЛ ЗС ЛЛ"
ЛЛ. ЧЬЧЬЗЗЬЛЬ ЬЗЧЬ. ЧЬ
ЛЛЗС. ЛЛЬЛЛ. ЬЗЗЧЬЛЛЛЗЗЛЛ
+995599150088
GIPNIT@gmail.com

ЗЛЛЬЗЛЛЗЛЛЛЛЛЛ ЛЛЛЛЛЛ

Поз.	Эскиз	Ø, мм	Длина 1 эл., м	Кол-во эл., шт	Масса 1 эл., кг	Общая масса, кг
			Ригель ОР-1			
			Верхняя зона			
1		16	L=6000	2	5.93	11.9
2		16	L=5800	2	5.74	11.5
			Нижняя зона			
3		20	L=6000	2	9.26	18.5
4		20	L=5800	2	8.95	17.9
			Хомуты			
5		8	L=1460	22	0.58	12.8
6		8	L=1260	22	0.50	11.0
			Ригель ОР-2			
			Верхняя зона			
1		16	L=6000	2	5.93	11.9
2		16	L=5800	2	5.74	11.5
			Нижняя зона			
3		20	L=6000	2	9.26	18.5
4		20	L=5800	2	8.95	17.9
			Хомуты			
5		8	L=1460	22	0.58	12.8
6		8	L=1260	22	0.50	11.0
			Ригель ОР-3			
			Верхняя зона			
1		16	L=6000	2	5.93	11.9
2		16	L=5800	2	5.74	11.5
			Нижняя зона			
3		20	L=6000	2	9.26	18.5
4		20	L=5800	2	8.95	17.9
			Хомуты			
5		8	L=1460	22	0.58	12.8
6		8	L=1260	22	0.50	11.0
			Ригель ОР-4			
			Верхняя зона			
1		16	L=6000	2	5.93	11.9
2		16	L=5800	2	5.74	11.5
			Нижняя зона			
3		20	L=6000	2	9.26	18.5
4		20	L=5800	2	8.95	17.9
			Хомуты			
5		8	L=1460	22	0.58	12.8
6		8	L=1260	22	0.50	11.0

Поз.	Эскиз	Ø, мм	Длина 1 эл., м	Кол-во эл., шт	Масса 1 эл., кг	Общая масса, кг
			Ригель ОР-5			
			Верхняя зона			
1		16	L=6000	2	5.93	11.9
2		16	L=5800	2	5.74	11.5
			Нижняя зона			
3		20	L=6000	2	9.26	18.5
4		20	L=5800	2	8.95	17.9
			Хомуты			
5		8	L=1460	22	0.58	12.8
6		8	L=1260	22	0.50	11.0
			Ригель ОР-6			
			Верхняя зона			
1		16	L=6000	2	5.93	11.9
2		16	L=5800	2	5.74	11.5
			Нижняя зона			
3		20	L=6000	2	9.26	18.5
4		20	L=5800	2	8.95	17.9
			Хомуты			
5		8	L=1460	22	0.58	12.8
6		8	L=1260	22	0.50	11.0
			Ригель ОР-7			
			Верхняя зона			
1		16	L=6000	2	5.93	11.9
2		16	L=5800	2	5.74	11.5
			Нижняя зона			
3		20	L=6000	2	9.26	18.5
4		20	L=5800	2	8.95	17.9
			Хомуты			
5		8	L=1460	22	0.58	12.8
6		8	L=1260	22	0.50	11.0
			Ригель ОР-8			
			Верхняя зона			
1		16	L=6000	2	5.93	11.9
2		16	L=5800	2	5.74	11.5
			Нижняя зона			
3		20	L=6000	2	9.26	18.5
4		20	L=5800	2	8.95	17.9
			Хомуты			
5		8	L=1460	22	0.58	12.8
6		8	L=1260	22	0.50	11.0

Поз.	Эскиз	Ø, мм	Длина 1 эл., м	Кол-во эл., шт	Масса 1 эл., кг	Общая масса, кг
			Ригель ОР-9			
			Верхняя зона			
1		16	L=6000	2	5.93	11.9
2		16	L=5800	2	5.74	11.5
			Нижняя зона			
3		20	L=6000	2	9.26	18.5
4		20	L=5800	2	8.95	17.9
			Хомуты			
5		8	L=1460	22	0.58	12.8
6		8	L=1260	22	0.50	11.0
			Ригель ОР-10			
			Верхняя зона			
1		16	L=6000	2	5.93	11.9
2		16	L=5800	2	5.74	11.5
			Нижняя зона			
3		20	L=6000	2	9.26	18.5
4		20	L=5800	2	8.95	17.9
			Хомуты			
5		8	L=1460	22	0.58	12.8
6		8	L=1260	22	0.50	11.0
			Ригель ОР-11			
			Верхняя зона			
1		16	L=6000	2	5.93	11.9
2		16	L=5800	2	5.74	11.5
			Нижняя зона			
3		20	L=6000	2	9.26	18.5
4		20	L=5800	2	8.95	17.9
			Хомуты			
5		8	L=1460	22	0.58	12.8
6		8	L=1260	22	0.50	11.0

Поз.	Эскиз	Ø, мм	Длина 1 эл., м	Кол-во эл., шт	Масса 1 эл., кг	Общая масса, кг
			Ригель ОР-12			
			Верхняя зона			
1		16	L=6000	2	5.93	11.9
2		16	L=5800	2	5.74	11.5
			Нижняя зона			
3		20	L=6000	2	9.26	18.5
4		20	L=5800	2	8.95	17.9
			Хомуты			
5		8	L=1460	22	0.58	12.8
6		8	L=1260	22	0.50	11.0
			Ригель ОР-13			
			Верхняя зона			
1		16	L=6000	2	5.93	11.9
2		16	L=5800	2	5.74	11.5
			Нижняя зона			
3		20	L=6000	2	9.26	18.5
4		20	L=5800	2	8.95	17.9
			Хомуты			
5		8	L=1460	22	0.58	12.8
6		8	L=1260	22	0.50	11.0
			Ригель ОР-14			
			Верхняя зона			
1		16	L=6000	2	5.93	11.9
2		16	L=5800	2	5.74	11.5
			Нижняя зона			
3		20	L=6000	2	9.26	18.5
4		20	L=5800	2	8.95	17.9
			Хомуты			
5		8	L=1460	22	0.58	12.8
6		8	L=1260	22	0.50	11.0

Поз.	Эскиз	Ø, мм	Длина 1 эл., м	Кол-во эл., шт	Масса 1 эл., кг	Общая масса, кг
			Ригель ОР-15			
			Верхняя зона			
1		16	L=6000	2	5.93	11.9
2		16	L=5800	2	5.74	11.5
			Нижняя зона			
3		20	L=6000	2	9.26	18.5
4		20	L=5800	2	8.95	17.9
			Хомуты			
5		8	L=1460	22	0.58	12.8
6		8	L=1260	22	0.50	11.0
			Ригель ОР-16			
			Верхняя зона			
1		16	L=6000	2	5.93	11.9
2		16	L=5800	2	5.74	11.5
			Нижняя зона			
3		20	L=6000	2	9.26	18.5
4		20	L=5800	2	8.95	17.9
			Хомуты			
5		8	L=1460	22	0.58	12.8
6		8	L=1260	22	0.50	11.0
			Ригель ОР-17			
			Верхняя зона			
1		16	L=6000	2	5.93	11.9
2		16	L=5800	2	5.74	11.5
			Нижняя зона			
3		20	L=6000	2	9.26	18.5
4		20	L=5800	2	8.95	17.9
			Хомуты			
5		8	L=1460	22	0.58	12.8
6		8	L=1260	22	0.50	11.0

Поз.	Эскиз	Ø, мм	Длина 1 эл., м	Кол-во эл., шт	Масса 1 эл., кг	Общая масса, кг
			Ригель ОР-18			
			Верхняя зона			
1		16	L=6000	2	5.93	11.9
2		16	L=5800	2	5.74	11.5
			Нижняя зона			
3		20	L=6000	2	9.26	18.5
4		20	L=5800	2	8.95	17.9
			Хомуты			
5		8	L=1460	22	0.58	12.8
6		8	L=1260	22	0.50	11.0
			Ригель ОР-19			
			Верхняя зона			
1		16	L=6000	2	5.93	11.9
2		16	L=5800	2	5.74	11.5
			Нижняя зона			
3		20	L=6000	2	9.26	18.5
4		20	L=5800	2	8.95	17.9
			Хомуты			
5		8	L=1460	22	0.58	12.8
6		8	L=1260	22	0.50	11.0
			Ригель ОР-20			
			Верхняя зона			
1		16	L=6000	2	5.93	11.9
2		16	L=5800	2	5.74	11.5
			Нижняя зона			
3		20	L=6000	2	9.26	18.5
4		20	L=5800	2	8.95	17.9
			Хомуты			
5		8	L=1460	22	0.58	12.8
6		8	L=1260	22	0.50	11.0

Поз.	Эскиз	Ø, мм	Длина 1 эл., м	Кол-во эл., шт	Масса 1 эл., кг	Общая масса, кг
			Ригель ОР-21			
			Верхняя зона			
1		16	L=6000	2	5.93	11.9
2		16	L=5800	2	5.74	11.5
			Нижняя зона			
3		20	L=6000	2	9.26	18.5
4		20	L=5800	2	8.95	17.9
			Хомуты			
5		8	L=1460	22	0.58	12.8
6		8	L=1260	22	0.50	11.0
			Ригель ОР-22			
			Верхняя зона			
1		16	L=6000	2	5.93	11.9
2		16	L=5800	2	5.74	11.5
			Нижняя зона			
3		20	L=6000	2	9.26	18.5
4		20	L=5800	2	8.95	17.9
			Хомуты			
5		8	L=1460	22	0.58	12.8
6		8	L=1260	22	0.50	11.0
			Ригель ОР-23			
			Верхняя зона			
1		16	L=6000	2	5.93	11.9
2		16	L=5800	2	5.74	11.5
			Нижняя зона			
3		20	L=6000	2	9.26	18.5
4		20	L=5800	2	8.95	17.9
			Хомуты			
5		8	L=1460	22	0.58	12.8
6		8	L=1260	22	0.50	11.0

Поз.	Эскиз	Ø, мм	Длина 1 эл., м	Кол-во эл., шт	Масса 1 эл., кг	Общая масса, кг
			Ригель ОР-24			
			Верхняя зона			
1		16	L=6000	2	5.93	11.9
2		16	L=5800	2	5.74	11.5
			Нижняя зона			
3		20	L=6000	2	9.26	18.5
4		20	L=5800	2	8.95	17.9
			Хомуты			
5		8	L=1460	22	0.58	12.8
6		8	L=1260	22	0.50	11.0
			Ригель ОР-25			
			Верхняя зона			
1		16	L=6000	2	5.93	11.9
2		16	L=5800	2	5.74	11.5
			Нижняя зона			
3		20	L=6000	2	9.26	18.5
4		20	L=5800	2	8.95	17.9
			Хомуты			
5		8	L=1460	22	0.58	12.8
6		8	L=1260	22	0.50	11.0
			Ригель ОР-26			
			Верхняя зона			
1		16	L=6000	2	5.93	11.9
2		16	L=5800	2	5.74	11.5
			Нижняя зона			
3		20	L=6000	2	9.26	18.5
4		20	L=5800	2	8.95	17.9
			Хомуты			
5		8	L=1460	22	0.58	12.8
6		8	L=1260	22	0.50	11.0

Поз.	Эскиз	Ø, мм	Длина 1 эл., м	Кол-во эл., шт	Масса 1 эл., кг	Общая масса, кг
			Ригель ОР-27			
			Верхняя зона			
1		16	L=6000	2	5.93	11.9
2		16	L=5800	2	5.74	11.5
			Нижняя зона			
3		20	L=6000	2	9.26	18.5
4		20	L=5800	2	8.95	17.9
			Хомуты			
5		8	L=1460	22	0.58	12.8
6		8	L=1260	22	0.50	11.0
			Ригель ОР-28			
			Верхняя зона			
1		16	L=6000	2	5.93	11.9
2		16	L=5800	2	5.74	11.5
			Нижняя зона			
3		20	L=6000	2	9.26	18.5
4		20	L=5800	2	8.95	17.9
			Хомуты			
5		8	L=1460	22	0.58	12.8
6		8	L=1260	22	0.50	11.0
			Ригель ОР-29			
			Верхняя зона			
1		16	L=6000	2	5.93	11.9
2		16	L=5800	2	5.74	11.5
			Нижняя зона			
3		20	L=6000	2	9.26	18.5
4		20	L=5800	2	8.95	17.9
			Хомуты			
5		8	L=1460	22	0.58	12.8
6		8	L=1260	22	0.50	11.0

Поз.	Эскиз	Ø, мм	Длина 1 эл., м	Кол-во эл., шт	Масса 1 эл., кг	Общая масса, кг
			Ригель ОР-30			
			Верхняя зона			
1		16	L=6000	2	5.93	11.9
2		16	L=5800	2	5.74	11.5
			Нижняя зона			
3		20	L=6000	2	9.26	18.5
4		20	L=5800	2	8.95	17.9
			Хомуты			
5		8	L=1460	22	0.58	12.8
6		8	L=1260	22	0.50	11.0
			Ригель ОР-31			
			Верхняя зона			
1		16	L=6000	2	5.93	11.9
2		16	L=5800	2	5.74	11.5
			Нижняя зона			
3		20	L=6000	2	9.26	18.5
4		20	L=5800	2	8.95	17.9
			Хомуты			
5		8	L=1460	22	0.58	12.8
6		8	L=1260	22	0.50	11.0
			Ригель ОР-32			
			Верхняя зона			
1		16	L=6000	2	5.93	11.9
2		16	L=5800	2	5.74	11.5
			Нижняя зона			
3		20	L=6000	2	9.26	18.5
4		20	L=5800	2	8.95	17.9
			Хомуты			
5		8	L=1460	22	0.58	12.8
6		8	L=1260	22	0.50	11.0

Поз.	Эскиз	Ø, мм	Длина 1 эл., м	Кол-во эл., шт	Масса 1 эл., кг	Общая масса, кг
			Ригель ОР-33			
			Верхняя зона			
1		16	L=6000	2	5.93	11.9
2		16	L=5800	2	5.74	11.5
			Нижняя зона			
3		20	L=6000	2	9.26	18.5
4		20	L=5800	2	8.95	17.9
			Хомуты			
5		8	L=1460	22	0.58	12.8
6		8	L=1260	22	0.50	11.0
			Ригель ОР-34			
			Верхняя зона			
1		16	L=6000	2	5.93	11.9
2		16	L=5800	2	5.74	11.5
			Нижняя зона			
3		20	L=6000	2	9.26	18.5
4		20	L=5800	2	8.95	17.9
			Хомуты			
5		8	L=1460	22	0.58	12.8
6		8	L=1260	22	0.50	11.0
			Ригель ОР-35			
			Верхняя зона			
1		16	L=6000	2	5.93	11.9
2		16	L=5800	2	5.74	11.5
			Нижняя зона			
3		20	L=6000	2	9.26	18.5
4		20	L=5800	2	8.95	17.9
			Хомуты			
5		8	L=1460	22	0.58	12.8
6		8	L=1260	22	0.50	11.0

Поз.	Эскиз	Ø, мм	Длина 1 эл., м	Кол-во эл., шт	Масса 1 эл., кг	Общая масса, кг
			Ригель ОР-36			
			Верхняя зона			
1		16	L=6000	2	5.93	11.9
2		16	L=5800	2	5.74	11.5
			Нижняя зона			
3		20	L=6000	2	9.26	18.5
4		20	L=5800	2	8.95	17.9
			Хомуты			
5		8	L=1460	22	0.58	12.8
6		8	L=1260	22	0.50	11.0
			Ригель ОР-37			
			Верхняя зона			
1		16	L=6000	2	5.93	11.9
2		16	L=5800	2	5.74	11.5
			Нижняя зона			
3		20	L=6000	2	9.26	18.5
4		20	L=5800	2	8.95	17.9
			Хомуты			
5		8	L=1460	22	0.58	12.8
6		8	L=1260	22	0.50	11.0
			Ригель ОР-38			
			Верхняя зона			
1		16	L=6000	2	5.93	11.9
2		16	L=5800	2	5.74	11.5
			Нижняя зона			
3		20	L=6000	2	9.26	18.5
4		20	L=5800	2	8.95	17.9
			Хомуты			
5		8	L=1460	22	0.58	12.8
6		8	L=1260	22	0.50	11.0

Поз.	Эскиз	Ø, мм	Длина 1 эл., м	Кол-во эл., шт	Масса 1 эл., кг	Общая масса, кг
			Ригель ОР-39			
			Верхняя зона			
1		16	L=6000	2	5.93	11.9
2		16	L=5800	2	5.74	11.5
			Нижняя зона			
3		20	L=6000	2	9.26	18.5
4		20	L=5800	2	8.95	17.9
			Хомуты			
5		8	L=1460	22	0.58	12.8
6		8	L=1260	22	0.50	11.0
			Ригель ОР-40			
			Верхняя зона			
1		16	L=6000	2	5.93	11.9
2		16	L=5800	2	5.74	11.5
			Нижняя зона			
3		20	L=6000	2	9.26	18.5
4		20	L=5800	2	8.95	17.9
			Хомуты			
5		8	L=1460	22	0.58	12.8
6		8	L=1260	22	0.50	11.0
			Ригель ОР-41			
			Верхняя зона			
1		16	L=6000	2	5.93	11.9
2		16	L=5800	2	5.74	11.5
			Нижняя зона			
3		20	L=6000	2	9.26	18.5
4		20	L=5800	2	8.95	17.9
			Хомуты			
5		8	L=1460	22	0.58	12.8
6		8	L=1260	22	0.50	11.0

Поз.	Эскиз	Ø, мм	Длина 1 эл., м	Кол-во эл., шт	Масса 1 эл., кг	Общая масса, кг
			Ригель ОР-42			
			Верхняя зона			
1		16	L=6000	2	5.93	11.9
2		16	L=5800	2	5.74	11.5
			Нижняя зона			
3		20	L=6000	2	9.26	18.5
4		20	L=5800	2	8.95	17.9
			Хомуты			
5		8	L=1460	22	0.58	12.8
6		8	L=1260	22	0.50	11.0
			Ригель ОР-43			
			Верхняя зона			
1		16	L=6000	2	5.93	11.9
2		16	L=5800	2	5.74	11.5
			Нижняя зона			
3		20	L=6000	2	9.26	18.5
4		20	L=5800	2	8.95	17.9
			Хомуты			
5		8	L=1460	22	0.58	12.8
6		8	L=1260	22	0.50	11.0
			Ригель ОР-44			
			Верхняя зона			
1		16	L=6000	2	5.93	11.9
2		16	L=5800	2	5.74	11.5
			Нижняя зона			
3		20	L=6000	2	9.26	18.5
4		20	L=5800	2	8.95	17.9
			Хомуты			
5		8	L=1460	22	0.58	12.8
6		8	L=1260	22	0.50	11.0

Поз.	Эскиз	Ø, мм	Длина 1 эл., м	Кол-во эл., шт	Масса 1 эл., кг	Общая масса, кг
			Ригель ОР-45			
			Верхняя зона			
1		16	L=6000	2	5.93	11.9
2		16	L=5800	2	5.74	11.5
			Нижняя зона			
3		20	L=6000	2	9.26	18.5
4		20	L=5800	2	8.95	17.9
			Хомуты			
5		8	L=1460	22	0.58	12.8
6		8	L=1260	22	0.50	11.0
			Ригель ОР-46			
			Верхняя зона			
1		16	L=6000	2	5.93	11.9
2		16	L=5800	2	5.74	11.5
			Нижняя зона			
3		20	L=6000	2	9.26	18.5
4		20	L=5800	2	8.95	17.9
			Хомуты			
5		8	L=1460	22	0.58	12.8
6		8	L=1260	22	0.50	11.0
			Ригель ОР-47			
			Верхняя зона			
1		16	L=6000	2	5.93	11.9
2		16	L=5800	2	5.74	11.5
			Нижняя зона			
3		20	L=6000	2	9.26	18.5
4		20	L=5800	2	8.95	17.9
			Хомуты			
5		8	L=1460	22	0.58	12.8
6		8	L=1260	22	0.50	11.0

Поз.	Эскиз	Ø, мм	Длина 1 эл., м	Кол-во эл., шт	Масса 1 эл., кг	Общая масса, кг
			Ригель ОР-48			
			Верхняя зона			
1		16	L=6000	2	5.93	11.9
2		16	L=5800	2	5.74	11.5
			Нижняя зона			
3		20	L=6000	2	9.26	18.5
4		20	L=5800	2	8.95	17.9
			Хомуты			
5		8	L=1460	22	0.58	12.8
6		8	L=1260	22	0.50	11.0
			Ригель ОР-49			
			Верхняя зона			
1		16	L=6000	2	5.93	11.9
2		16	L=5800	2	5.74	11.5
			Нижняя зона			
3		20	L=6000	2	9.26	18.5
4		20	L=5800	2	8.95	17.9
			Хомуты			
5		8	L=1460	22	0.58	12.8
6		8	L=1260	22	0.50	11.0
			Ригель ОР-50			
			Верхняя зона			
1		16	L=6000	2	5.93	11.9
2		16	L=5800	2	5.74	11.5
			Нижняя зона			
3		20	L=6000	2	9.26	18.5
4		20	L=5800	2	8.95	17.9
			Хомуты			
5		8	L=1460	22	0.58	12.8
6		8	L=1260	22	0.50	11.0

Поз.	Эскиз	Ø, мм	Длина 1 эл., м	Кол-во эл., шт	Масса 1 эл., кг	Общая масса, кг
			Ригель ОР-51			
			Верхняя зона			
1		16	L=6000	2	5.93	11.9
2		16	L=5800	2	5.74	11.5
			Нижняя зона			
3		20	L=6000	2	9.26	18.5
4		20	L=5800	2	8.95	17.9
			Хомуты			
5		8	L=1460	22	0.58	12.8
6		8	L=1260	22	0.50	11.0
			Ригель ОР-52			
			Верхняя зона			
1		16	L=6000	2	5.93	11.9
2		16	L=5800	2	5.74	11.5
			Нижняя зона			
3		20	L=6000	2	9.26	18.5
4		20	L=5800	2	8.95	17.9
			Хомуты			
5		8	L=1460	22	0.58	12.8
6		8	L=1260	22	0.50	11.0
			Ригель ОР-53			
			Верхняя зона			
1		16	L=6000	2	5.93	11.9
2		16	L=5800	2	5.74	11.5
			Нижняя зона			
3		20	L=6000	2	9.26	18.5
4		20	L=5800	2	8.95	17.9
			Хомуты			
5		8	L=1460	22	0.58	12.8
6		8	L=1260	22	0.50	11.0

Поз.	Эскиз	Ø, мм	Длина 1 эл., м	Кол-во эл., шт	Масса 1 эл., кг	Общая масса, кг
			Ригель ОР-54			
			Верхняя зона			
1		16	L=6000	2	5.93	11.9
2		16	L=5800	2	5.74	11.5
			Нижняя зона			
3		20	L=6000	2	9.26	18.5
4		20	L=5800	2	8.95	17.9
			Хомуты			
5		8	L=1460	22	0.58	12.8
6		8	L=1260	22	0.50	11.0

Зм.	Зона	Позиция	Кол.	Длина, см	Масса ед., кг	Примечание
		Ф22 В500В				
1		L=3720	4	11.10	44.4	
2		L=3670	4	10.95	43.8	
		Балка Б1				
		Бетон В30 объем 0.29 м³			0.29	
		Ф6 А240С				
		Балка Б1				
		Бетон В30 объем 0.29 м³			0.29	
		Ф6 А240С				
		Ф22 В500В				
1		L=12000	4	35.81	143.2	
2		L=9840	8	29.36	234.9	
3		L=7720	4	23.04	92.2	
		Балка Б1				
		Бетон В30 объем 3.46 м³			3.46	
		Ф6 А240С				
		Ф22 В500В				
1		DB B500B L=1625	232	0.64	148.5	
		Ф6 А240С				
		Ф22 В500В				
1		DB B500B L=1625	24	0.64	15.4	
		Ф6 А240С				
		Ф22 В500В				
1		L=3720	4	11.10	44.4	
2		L=3670	4	10.95	43.8	
		Балка Б1				
		Бетон В30 объем 0.29 м³			0.29	
		Ф6 А240С				
		Балка Б1				
		Бетон В30 объем 3.46 м³			3.46	
		Ф6 А240С				
		Ф22 В500В				
1		DB B500B L=1625	82	0.64	52.5	
		Ф6 А240С				
		Ф22 В500В				
1		L=6770	4	20.20	80.8	
2		L=6720	4	20.05	80.2	
		Балка Б1				
		Бетон В30 объем 1.21 м³			1.21	

Зм.	Зона	Позиция	Кол.	Длина, см	Масса ед., кг	Примечание
		Ф6 А240С				
		Ф22 В500В				
1		DB B500B L=1625	24	0.64	15.4	
		Ф6 А240С				
		Ф22 В500В				
1		L=3320	4	9.91	39.6	
2		L=3270	4	9.76	39.0	
		Балка Б1				
		Бетон В30 объем 0.29 м³			0.29	
		Ф6 А240С				
		Балка Б1				
		Бетон В30 объем 1.42 м³			1.42	
		Ф6 А240С				
		Ф22 В500В				
1		DB A240 L=1625	92	0.64	58.9	
		Ф6 А240С				
		Ф22 А500С				
1		L=8420	4	25.13	100.5	
2		L=8370	4	24.98	99.9	
		Балка Б1				
		Бетон В30 объем 1.42 м³			1.42	

Ведомость деталей балки Б1

Ведомость расхода стали балки Б1

Зона	Позиция	Кол.	Длина, см	Масса ед., кг	Примечание
	Ф6 А240С				
	Ф22 В500В				
1	DB B500B L=1625	24	0.64	15.4	
	Ф6 А240С				
	Ф22 В500В				
1	L=3720	4	11.10	44.4	
2	L=3670	4	10.95	43.8	
	Балка Б1				
	Бетон В30 объем 0.29 м³			0.29	
	Ф6 А240С				
	Балка Б1				
	Бетон В30 объем 3.46 м³			3.46	
	Ф6 А240С				
	Ф22 В500В				
1	DB B500B L=1625	232	0.64	148.5	
	Ф6 А240С				
	Ф22 В500В				
1	L=12000	4	35.81	143.2	
2	L=9840	8	29.36	234.9	
3	L=7720	4	23.04	92.2	
	Балка Б1				
	Бетон В30 объем 3.46 м³			3.46	
	Ф6 А240С				
	Ф22 В500В				
1	DB B500B L=1625	82	0.64	52.5	
	Ф6 А240С				
	Ф22 В500В				
1	L=6770	4	20.20	80.8	
2	L=6720	4	20.05	80.2	
	Балка Б1				
	Бетон В30 объем 1.21 м³			1.21	

Ведомость деталей балки Б1

Ведомость расхода стали балки Б1

Зона	Позиция	Кол.	Длина, см	Масса ед., кг	Примечание
	Ф6 А240С				
	Ф22 В500В				
1	DB B500B L=1625	24	0.64	15.4	
	Ф6 А240С				
	Ф22 В500В				
1	L=3320	4	9.91	39.6	
2	L=3270	4	9.76	39.0	
	Балка Б1				
	Бетон В30 объем 0.29 м³			0.29	
	Ф6 А240С				
	Балка Б1				
	Бетон В30 объем 1.42 м³			1.42	
	Ф6 А240С				
	Ф22 В500В				
1	DB A240 L=1625	92	0.64	58.9	
	Ф6 А240С				
	Ф22 А500С				
1	L=8420	4	25.13	100.5	
2	L=8370	4	24.98	99.9	
	Балка Б1				
	Бетон В30 объем 1.42 м³			1.42	

Ведомость деталей балки Б1

Ведомость расхода стали балки Б1

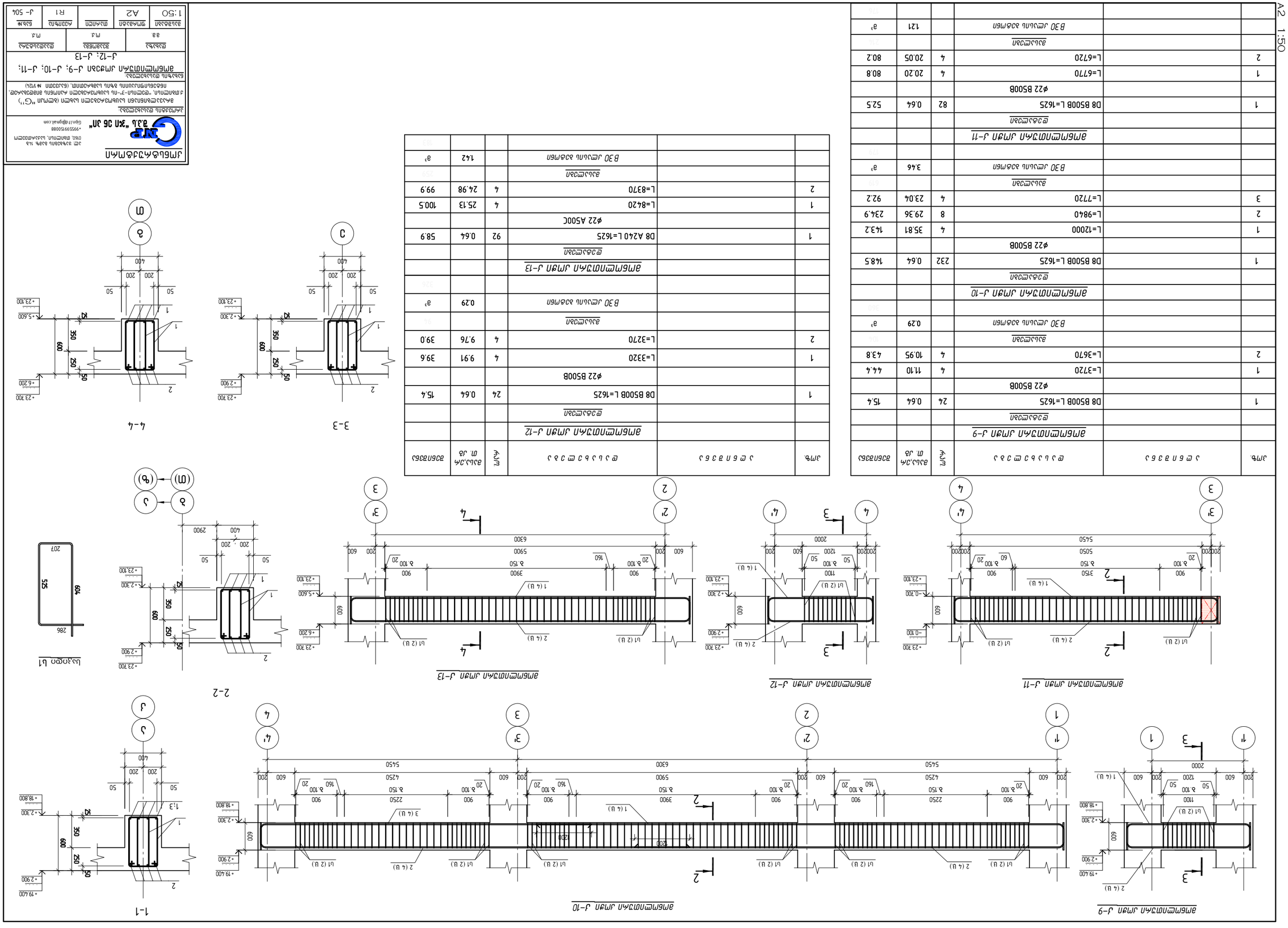
Ф6 А240С
Ф22 В500В
Ф22 А500С
Балка Б1
Бетон В30 объем 3.46 м³
Бетон В30 объем 1.42 м³
Ф6 А240С
Ф22 В500В
DB B500B L=1625
L=12000
L=9840
L=7720
Ф6 А240С
Ф22 В500В
DB B500B L=1625
L=6770
L=6720
Балка Б1
Бетон В30 объем 1.21 м³
Ф6 А240С
Ф22 В500В
DB B500B L=1625
L=3720
L=3670
Балка Б1
Бетон В30 объем 0.29 м³
Ф6 А240С
Ф22 В500В
DB B500B L=1625
L=3320
L=3270
Балка Б1
Бетон В30 объем 0.29 м³
Ф6 А240С
Ф22 А500С
DB A240 L=1625
L=8420
L=8370
Балка Б1
Бетон В30 объем 1.42 м³
Ф6 А240С
Ф22 В500В
DB B500B L=1625
L=12000
L=9840
L=7720
Ф6 А240С
Ф22 В500В
DB B500B L=1625
L=6770
L=6720
Балка Б1
Бетон В30 объем 3.46 м³
Ф6 А240С
Ф22 В500В
DB B500B L=1625
L=3720
L=3670
Балка Б1
Бетон В30 объем 0.29 м³
Ф6 А240С
Ф22 В500В
DB B500B L=1625
L=3320
L=3270
Балка Б1
Бетон В30 объем 0.29 м³
Ф6 А240С
Ф22 А500С
DB A240 L=1625
L=8420
L=8370
Балка Б1
Бетон В30 объем 1.42 м³
Ф6 А240С
Ф22 В500В
DB B500B L=1625
L=12000
L=9840
L=7720
Ф6 А240С
Ф22 В500В
DB B500B L=1625
L=6770
L=6720
Балка Б1
Бетон В30 объем 1.21

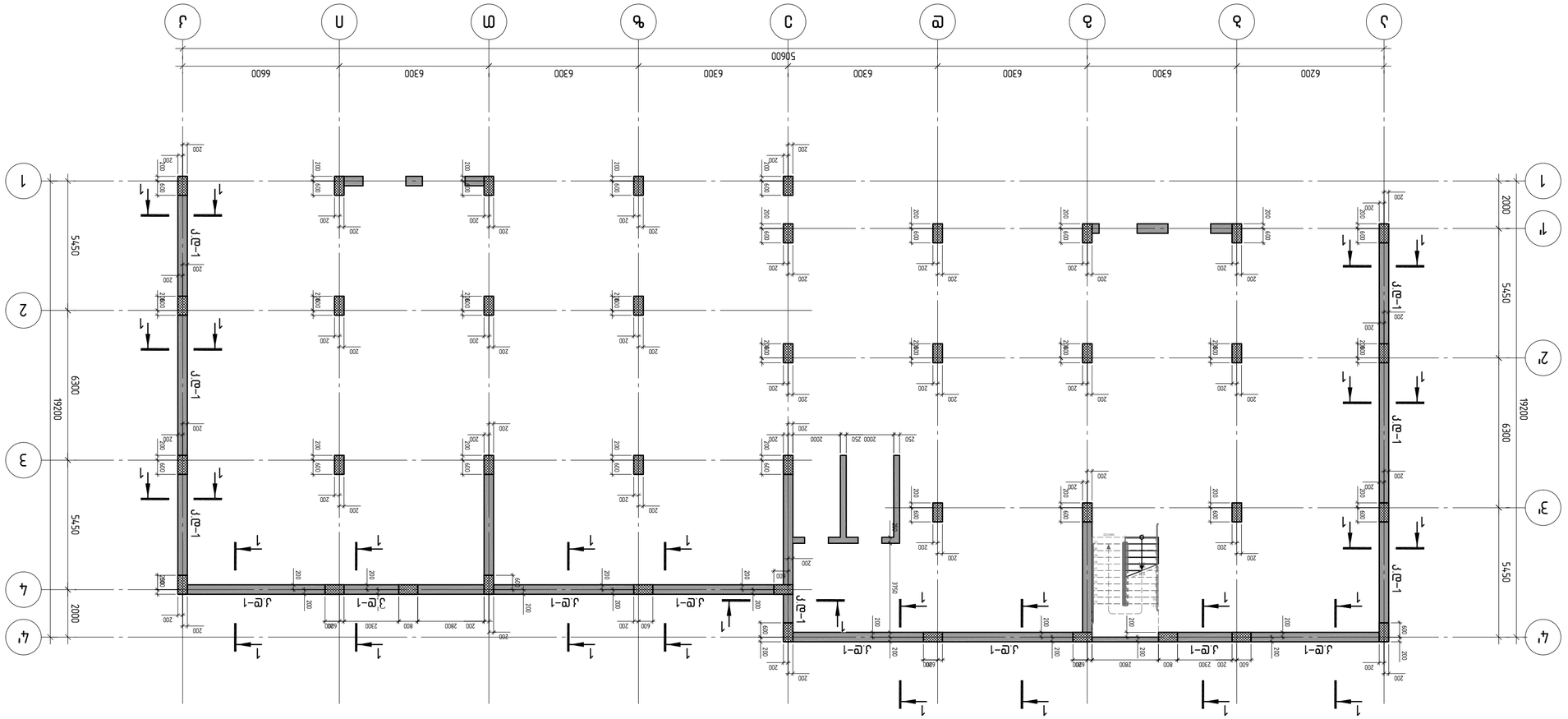
А
Б
В
Г
Д
Е
Ж
З
И
К
6200
6300
6300
6300
6300
6300
6300
6600
56600
1
1'
2
3
4
4'
2000
5450
6300
5450
19200
Ж-1
Ж-1
Ж-1

კვეთი 1–1

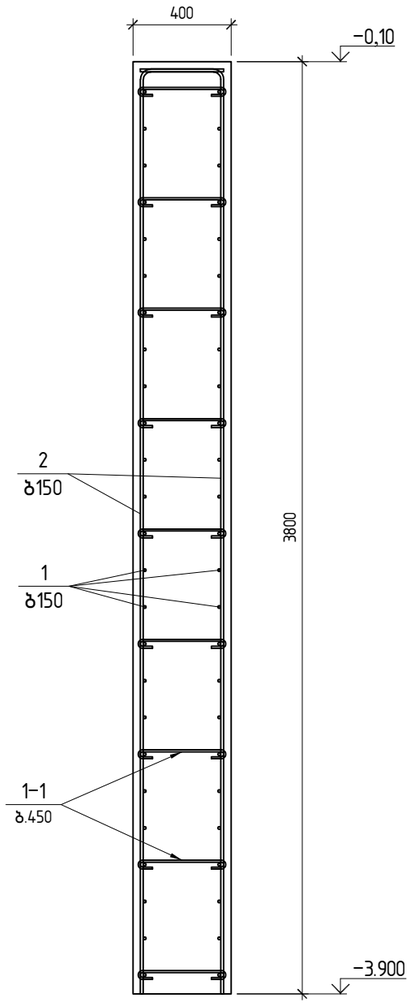

შენიშვნა

ɸ12 არმატურის ზედდება 600მმ

პოზ.	ა ღ ნ ი შ ვ ნ ა	დ ა ს ა ხ ე ლ ე ბ ა		რაოდ.	შენიშვნა	
		მონოლითური კედელი				
		დეტალები				
1	დაიჭრას ადგილზე	ɸ 12 B500B ℓ= 4800000		1	4261.50 კგ	4262
2		ɸ 12 B500B ℓ= 4080		920	3.63 კგ	3336
1–1		ɸ 8 B500B ℓ= 500		1460	0.20 კგ	288
		მასალები				
		B30 კლასის ბეტონი			103.06 მ³	7686

77

კონსტრუქტორი

შ.პ.ს "ჯი ენ პი"

ალ. ყაზბეგის გამზ. 14ბ
0160, თბილისი, საქართველო
+995599150088
Gipn.ltd@gmail.com

პროექტის დასახელება:
მრავალბინიანი საცხოვრებელი სახლი (ბლოკი "G")
ქ.თბილისი, "დელისი-3"-ის საცხოვრებელი რაიონის მიმდებარედ, ინტენსიფიკაციის გზის სამხრეთით, (ნაკვეთი № 1/124)

ნახაზის დასახელება:
კვეთი1–1; სპეციფიკაცია

დახაზა	შეამოწმა	დაადასტურა
ნ.ჩ.	ო.ქ.	ო.ქ.

მასშტაბი	ფორმატი	თარიღი	რევიზია	ნახ.№
1:25	A3			კ-602

A3 1:25

A2 1:25

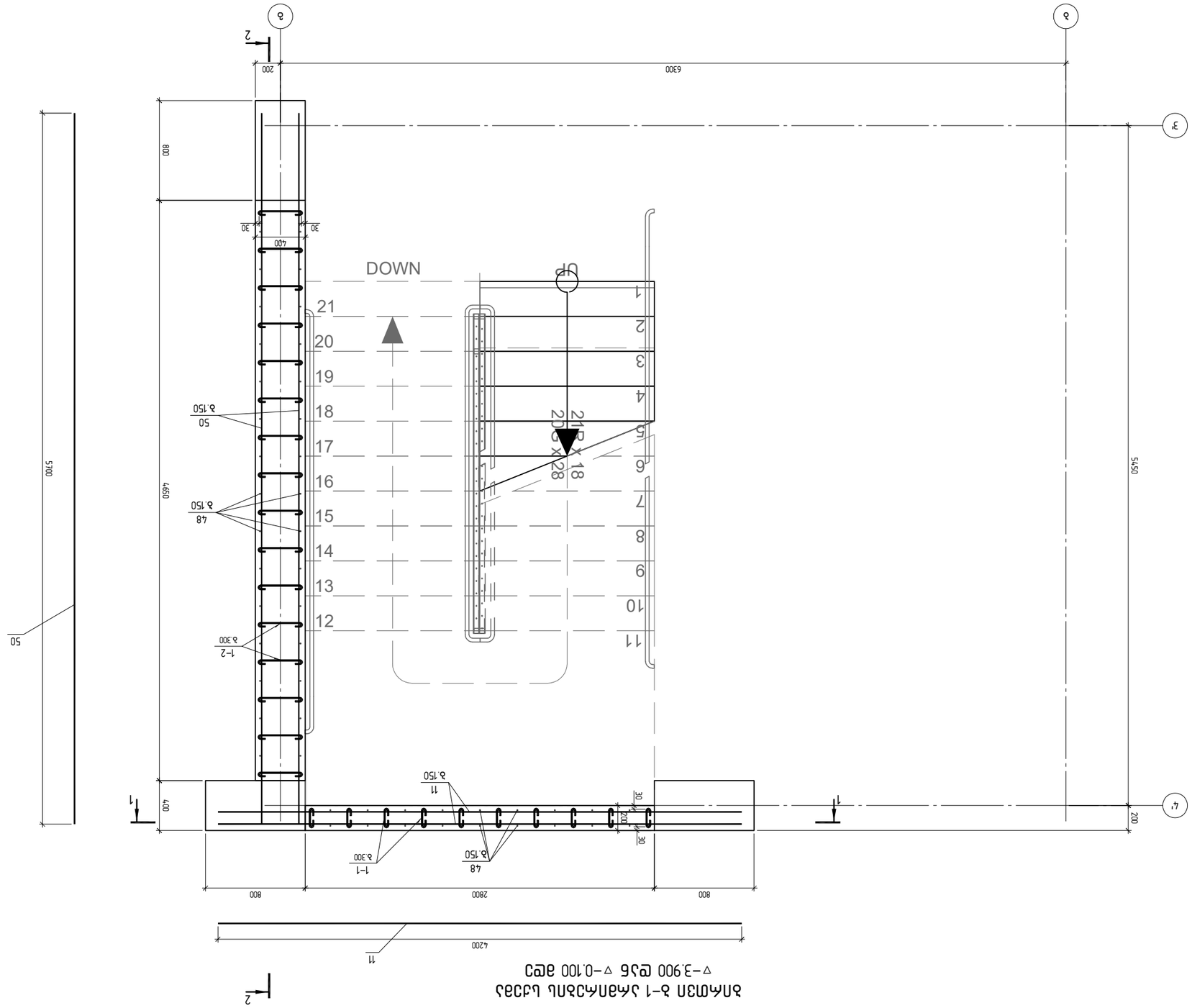

Изм. Кол.уч. Лист № док. Подп. Дата				
ГИП	Гарнаев Т.Ф.		Опалубочный чертеж монолитной плиты ПМ-1 отм. -3.900 до -0.100 м	
Нач.отд.	Гарнаев Т.Ф.			
Н.контр.	Гарнаев Т.Ф.			
Разраб.	Гарнаев Т.Ф.			
Стадия	Лист	Листов		
Р				
ООО "ПТР" г. Ростов-на-Дону, ул. Вавилова, 69/94, оф. 9 тел.: (8632) 220-220, 220-221				
Копировал		Формат А2		
1:25	А2	Инв.№ подл.	Подп. и дата	Взам.инв.№
Инв. № 603				

A2 1:25

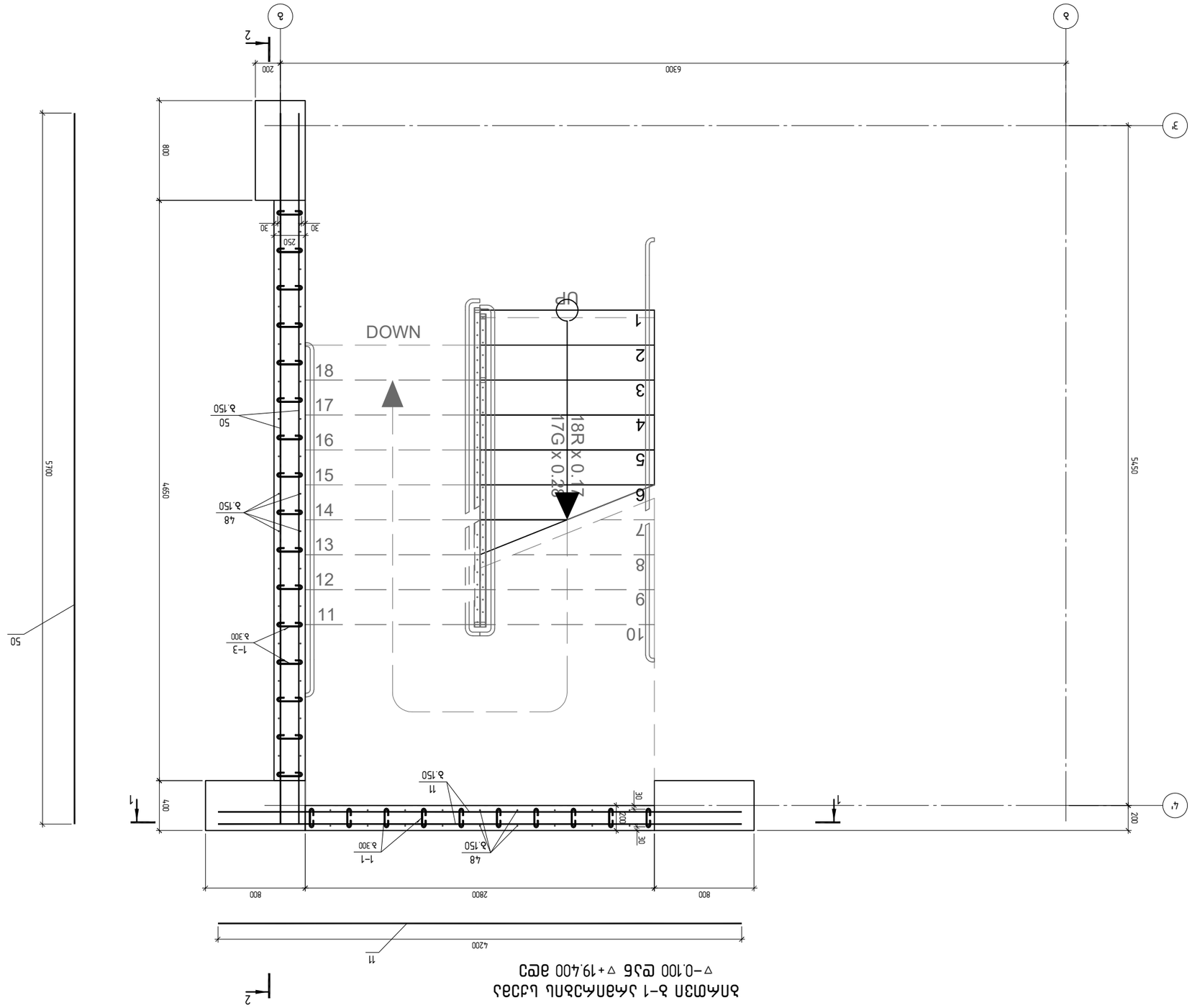

ΔΠΑΜΠΑΝ Δ-1 ΔΑΔΠΑΔΔΠΑΔ ΔΔΔΔΔΔΔ
▽-0.100 ΒΔΔ ▽+19.400 ΔΒΩ

ΔΔΔΔΔΔΔ	ΔΔΔΔΔ	ΔΔΔΔΔΔΔ	ΔΔΔΔΔΔΔ	ΔΔΔΔΔΔΔ
ΔΔΔΔΔΔΔ	ΔΔ

ЗАО "ЭЗП"
г.Ташкент, Яккасарайский район, ул. Шота Руставели, 43
+998559915008
Ejpn.tr@gmail.com

Разрез 1-1 оси 6 – 12.80 – 3.900 ▽

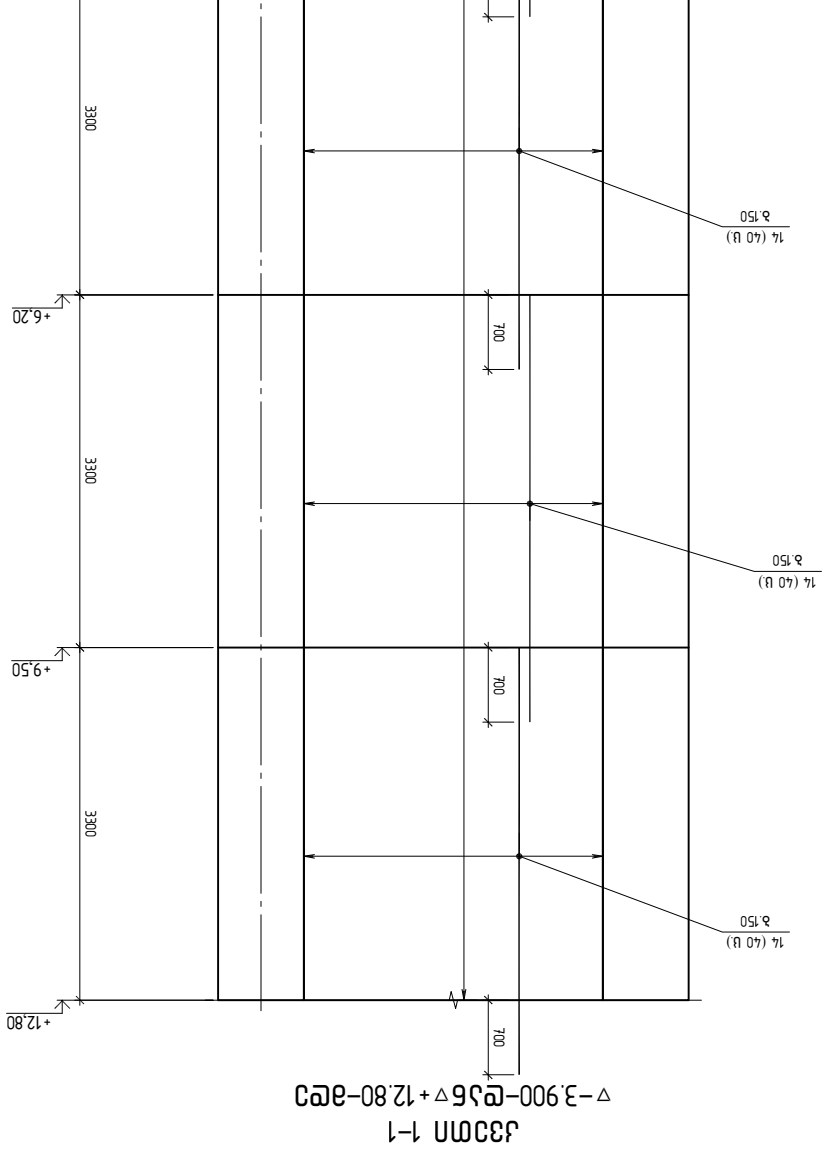

Разрез 2-2 оси 3' – 12.80 – 3.900 ▽

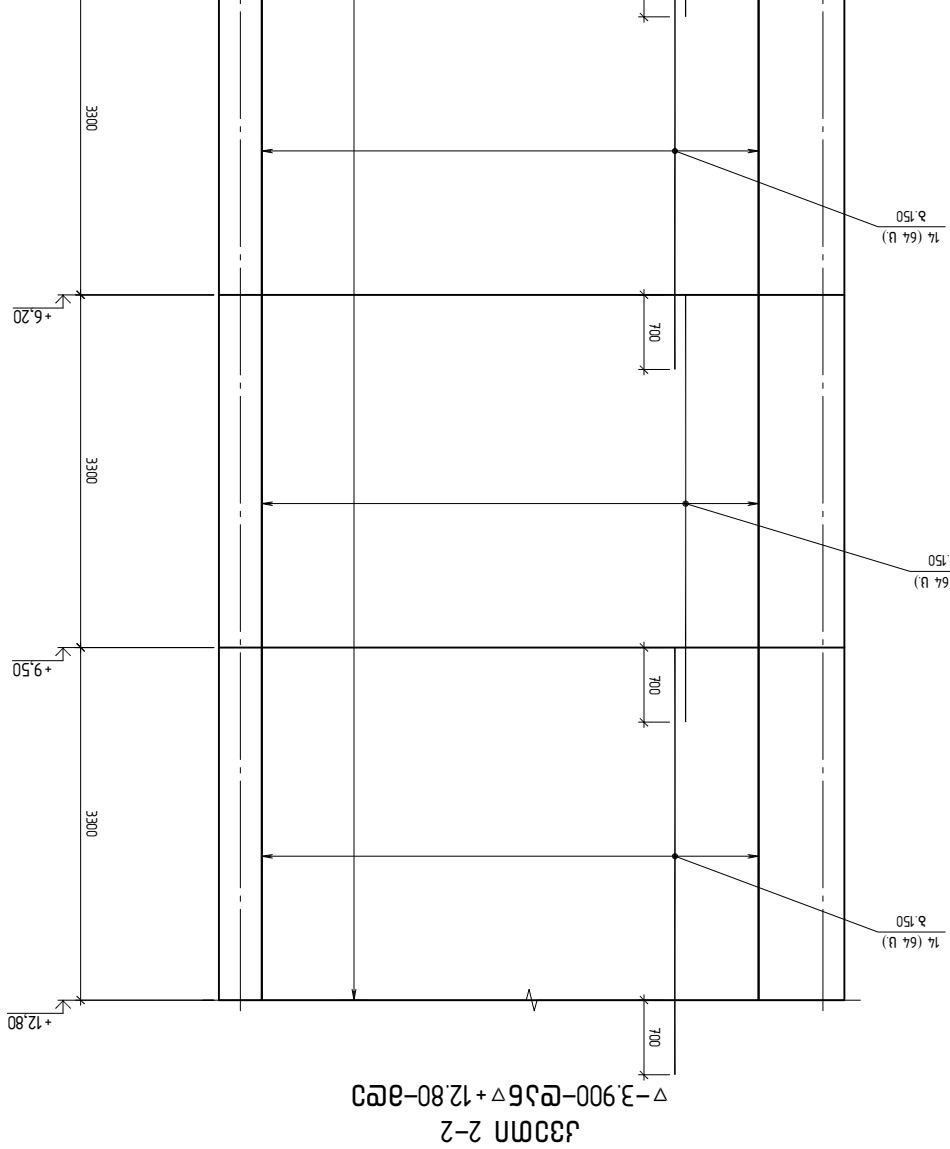

Изм. Кол.уч.	Лист	№ док.	Подп. Дата
Гип	Ташпулатов		
Нач.отд.	Ташпулатов		
Н.контр.	Ташпулатов		

Разрезы 1-1, 2-2

Стадия	Лист	Листов
Р	3	

ЗАО "ЭЗП"

1:50 A2 J- 605

ЗАО "ЭЛЕКТРОЗАЩИТА"
г. Москва, ул. Кедрова, д.13, стр.1
+74955991500 88
Elektrozashita@mail.com

Заказчик: Администрация Ленинского района г.Москва

Объект: Многоквартирный жилой дом (поз.1) по адресу: г.Москва, ЮЗАО, район Ломоносовский, ул.Гарибальди, вл.1 (Корректировка)

Стадия: Р Лист: 1 Листов: 1

Наименование: Фасад 1-1 ▽+12.800-▽+19.400-ось 3; Фасад 2-2 ▽+12.800-▽+19.400-ось 2

Гип.	Кузнецов		
Нач.отд.	Иванов		
Н.контр.	Петров		
ГИП	Сидоров		

Масштаб 1:50 | Формат А2 | Дата 05.26 | Подпись

Инв.№ подл. | Подпись и дата | Взам.инв.№

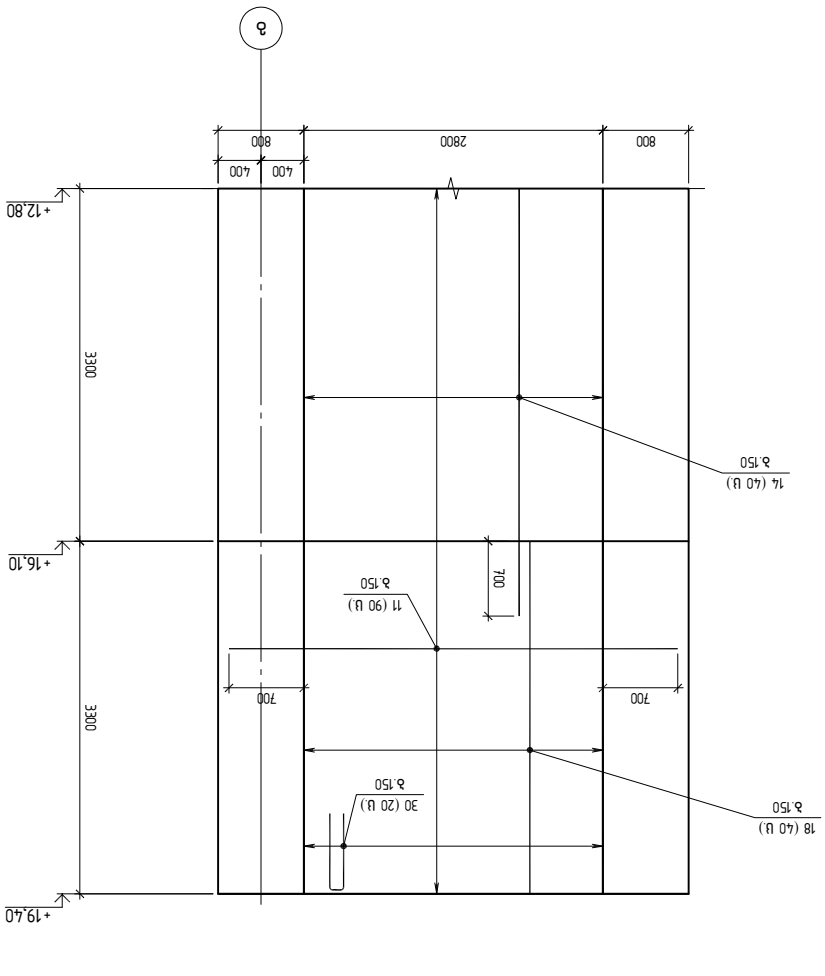

Фасад 1-1
▽+12.800-▽+19.400-ось 3

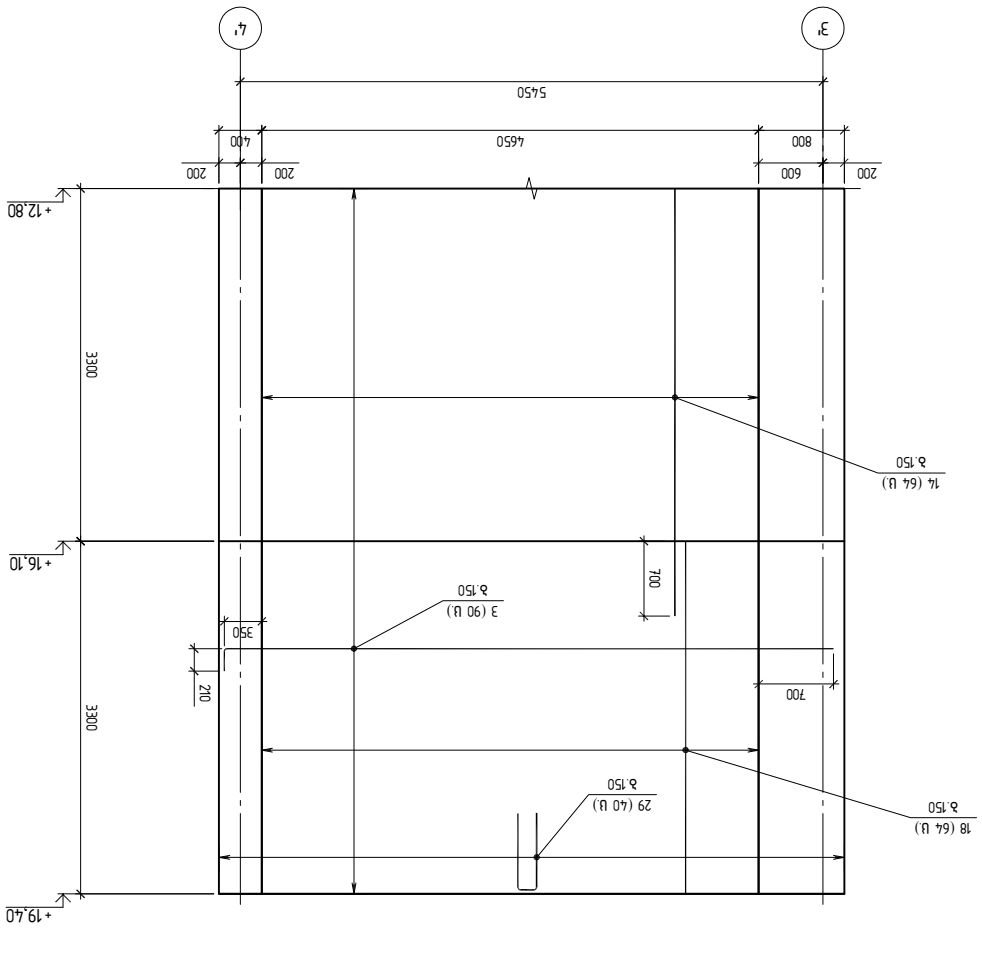

Фасад 2-2
▽+12.800-▽+19.400-ось 2

А2 1:50

ЛИЦЕНЗИОНЕН ДОГОВОР
ЗА „ЗЕЛЕНА ЗОНА" ЕООД
гр. Пловдив, бул. „Васил Априлов" №4
0884 999 559 150 088
glenlf@gmail.com

Дължимите авторски възнаграждения са определени съгласно Наредба за минималните размери на авторските възнаграждения, дължими на авторите на произведения, използувани при осъществяване на авторски и сродни на авторското право права (обн. ДВ бр. 71 от 2006 г.)

Възложител: Община Пловдив

Обект: Ограда за ПИ 56784.501.1243, м. „Чаирите-3", ул. „Васил Априлов" №4, гр. Пловдив, общ. Пловдив, обл. Пловдив

Възложил	Проектирал	Съгласувал
арх.	инж.	инж.
Одобрил	Проверил	Скица №
1:25	А2	1 от 1

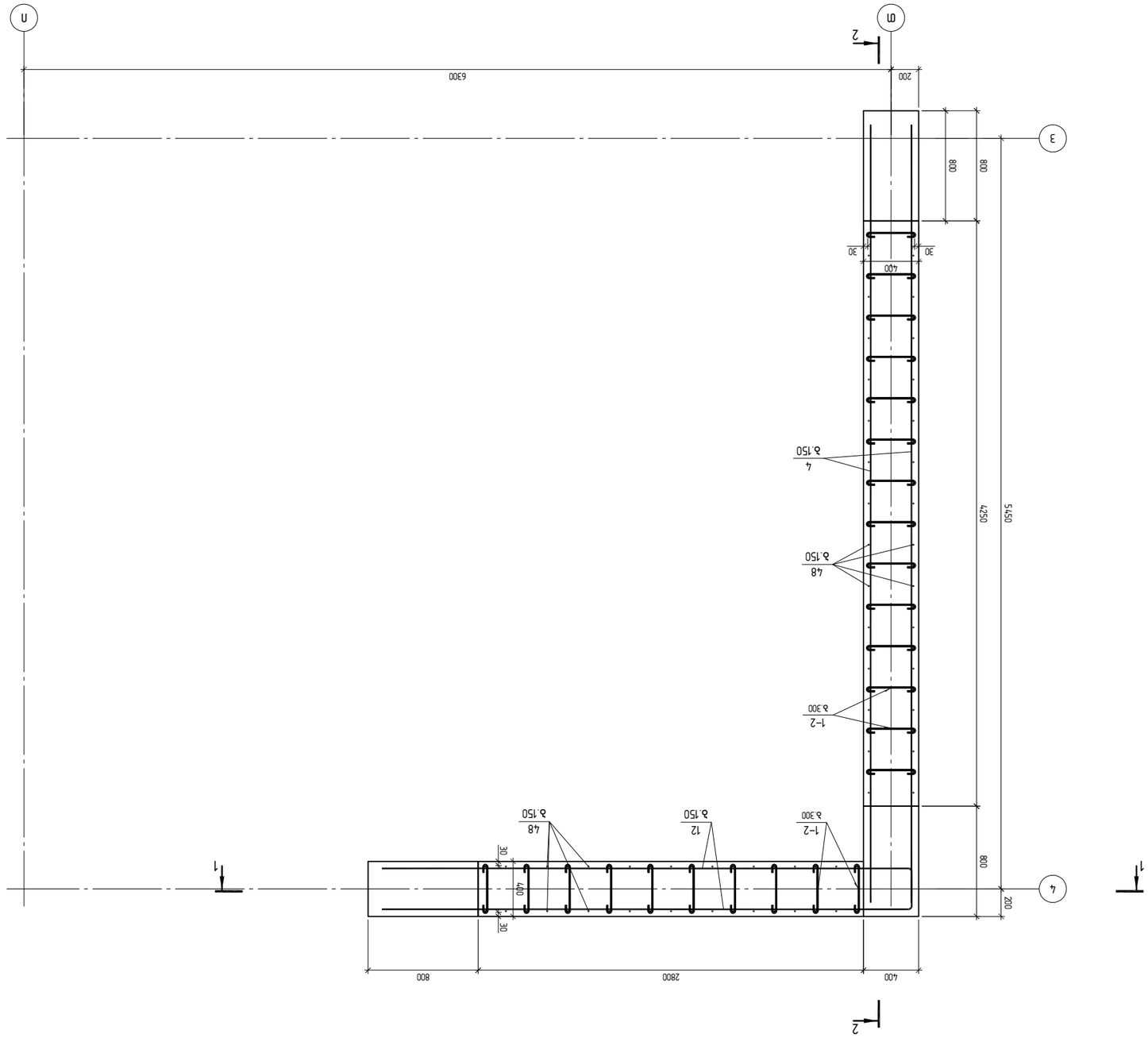

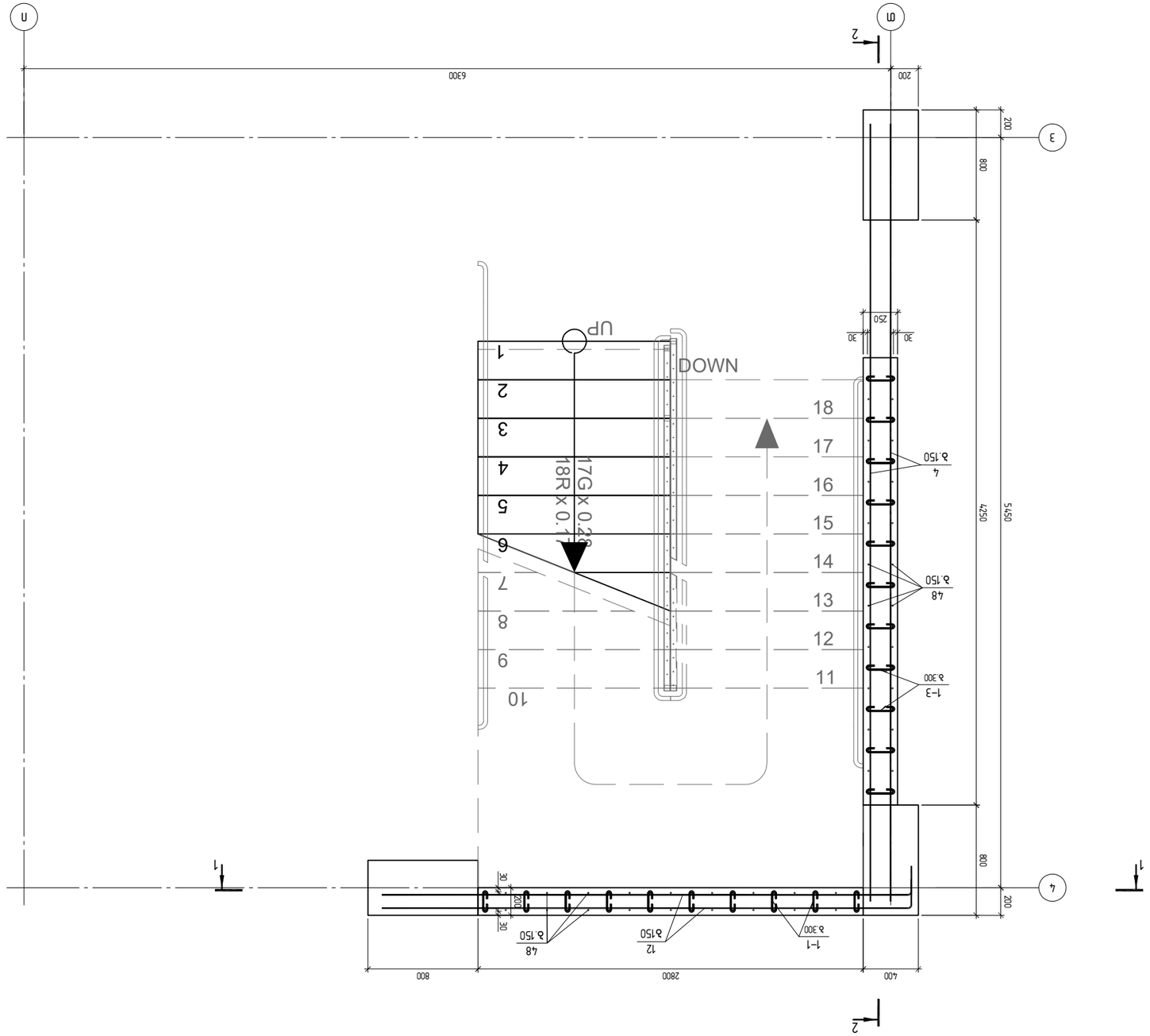

חתך אורכי 2-2 לאורך ציר 3 ו-4
מפלס ‎-0.100 עד מפלס +2.900

מהנדס				
ח.ר.				
מתכנן				
מ.ג.				
שרטט				
מ.ג.				
קנ"מ	תאריך			
1:25	A2			

מתכננים יועצים
ג.ג.ל "צמ 36 גת"
טל. 054-4730307, גבעת אלונים 36, ביתן 1
gilon1f@gmail.com

שם הפרויקט
בניין מגורים חדש (מבנה מס' 1)
רח' הזמיר 3-5, "קומה-3"-גוש 6636, חלקה 3, מגרש 1
תוכנית מס' 6724

שלב הפרויקט
היתר בניה

שם התוכנית
חתך אורכי 2-2 לאורך ציר 3 ו-4
מפלס ‎-0.100 עד מפלס +2.900

קנ"מ	תאריך	
1:25	A2	

מהנדס		
ח.ר.		
מתכנן		
מ.ג.		
שרטט		
מ.ג.		

גרסה	תאריך	שינוי	
ג- 608			

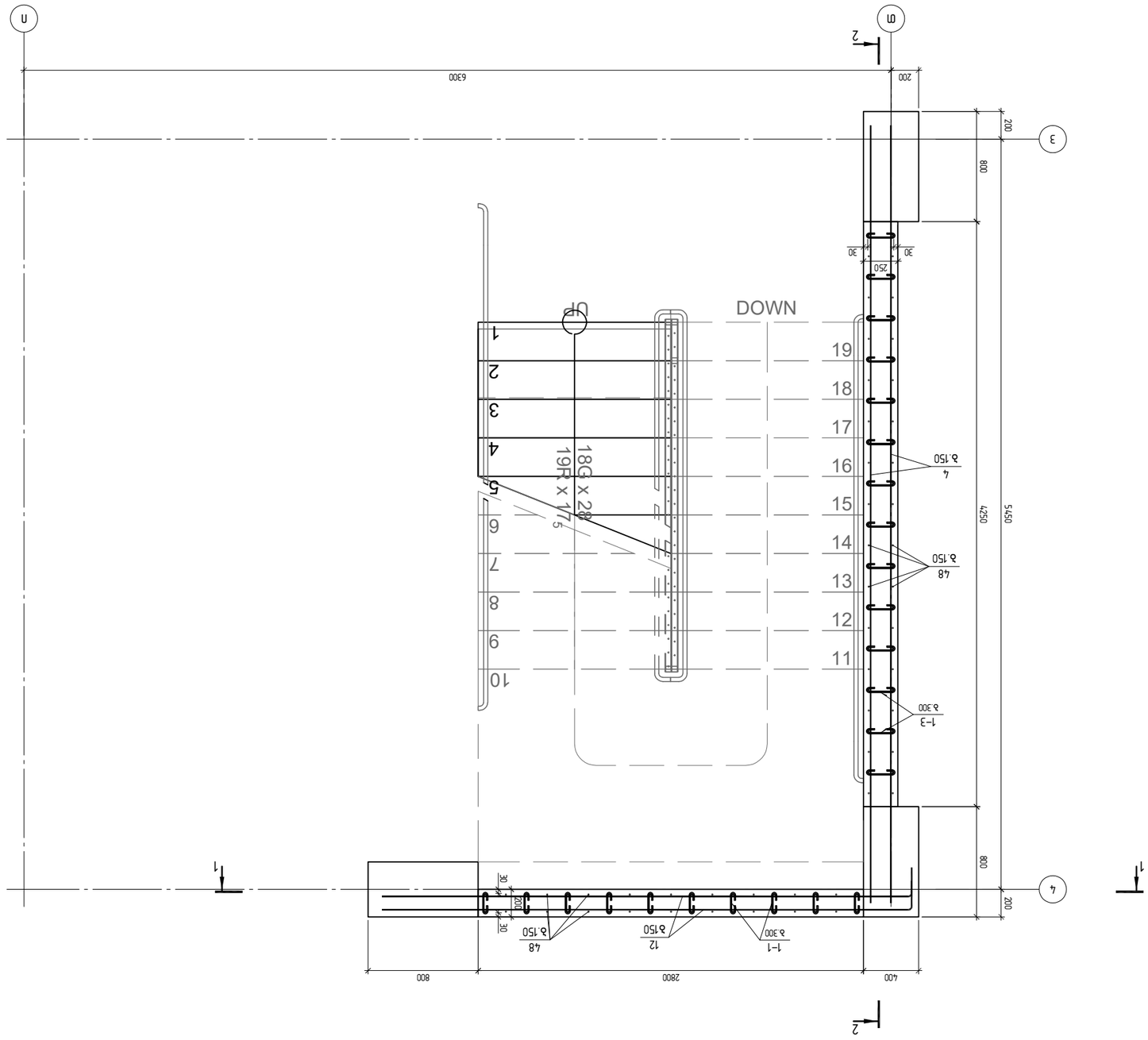

ЗПАЛУБА ОПОРЫ О-2 ЛЕВАЯ ОПОРА ПРАВОГО ПРОЛЕТНОГО СТРОЕНИЯ ОТ ПК9+00 ДО ПК9+19,40

Разраб.		Изм.	Кол. уч.	№ док.
Н. контр.				
Гип				

ООО "ЭЛЕКТРОСТРОЙ"
г. Москва, ул. Ленинская слобода, д. 19, стр. 1
+7 (495) 995-99-15
info@elektrostroy.ru

Строительство автомобильной дороги М-12 Восток, участок км 0 – км 58
Мостовой переход через реку Клязьма, км 9+000

Стадия	Лист	Листов
Р	1	1

Копировал
Формат А2

A2 1:50

კვეთი 1–1
▽–3.900–დან ▽+12.800–მდე

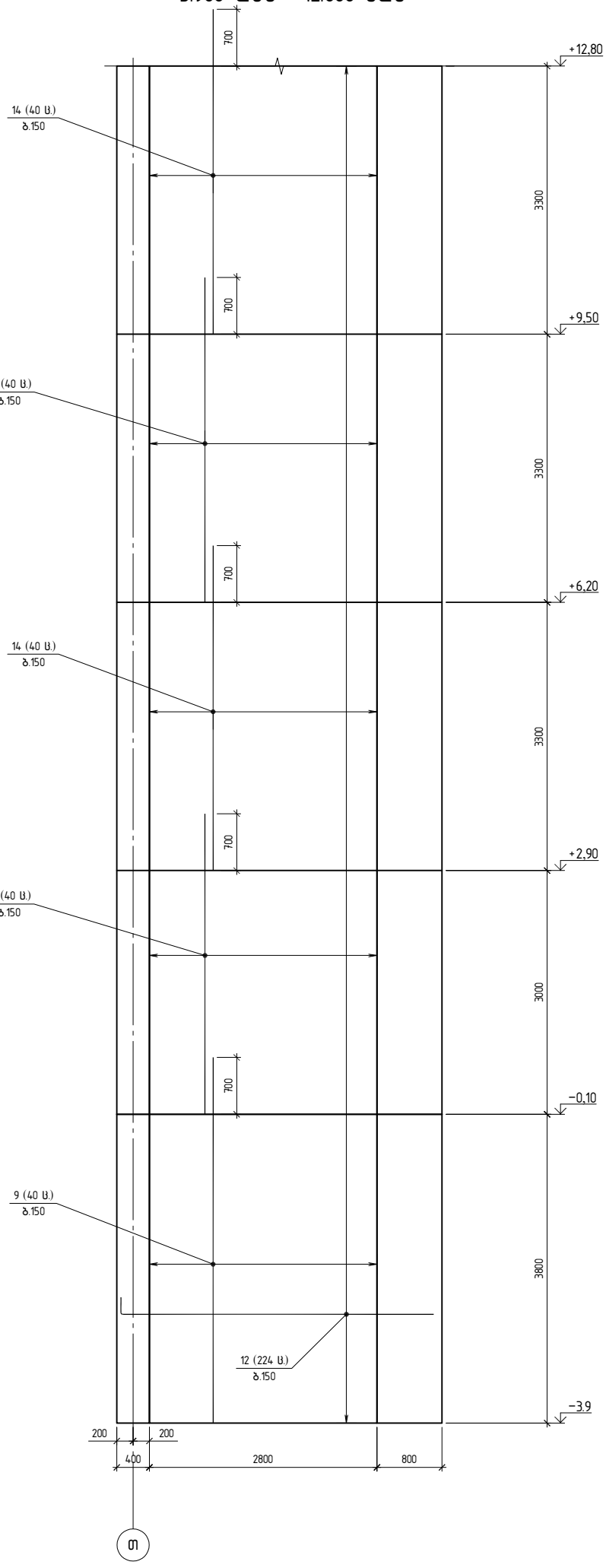

კვეთი 2–2
▽–3.900–დან ▽+12.800–მდე

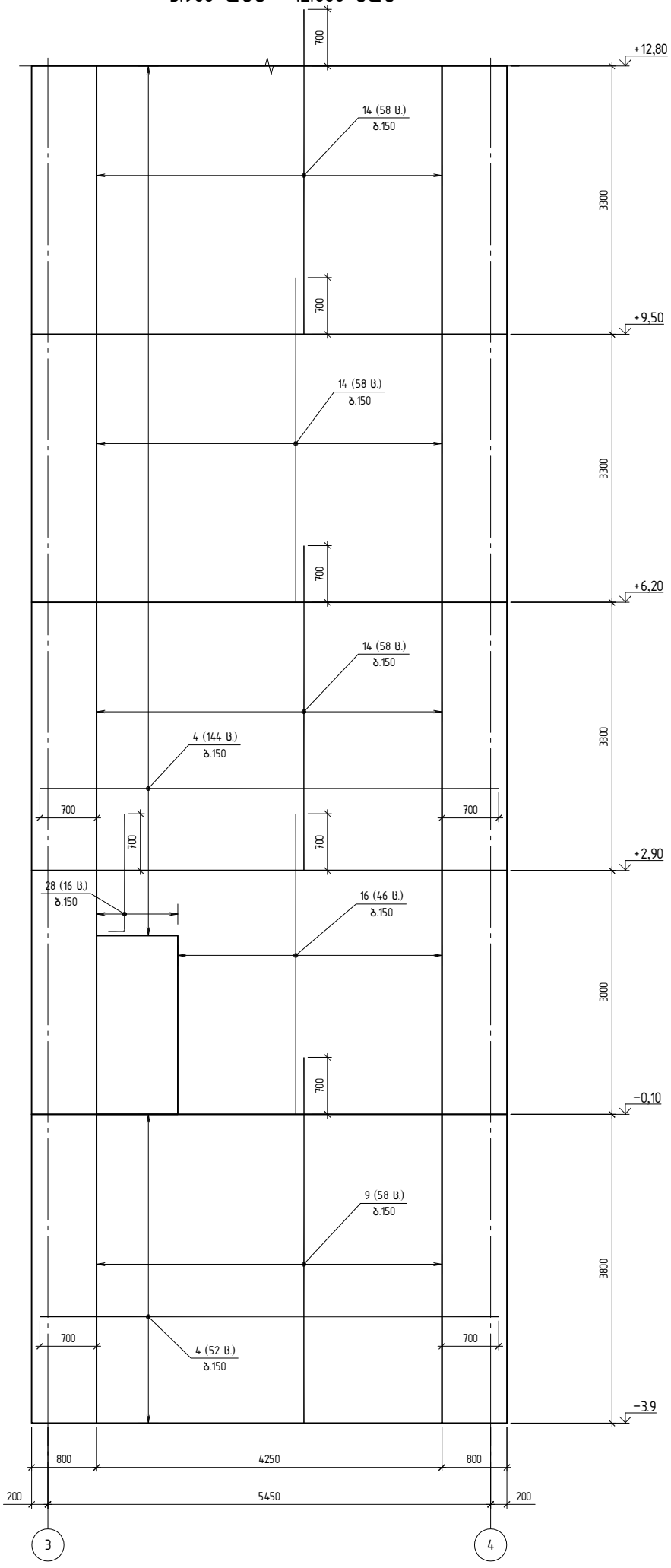

კონსტრუქტორი

შ.პ.ს "ჯი ენ პი"

ალ. ყაზბეგის გამზ. 14ბ
0160, თბილისი, საქართველო
+995599150088
Gipn.ltd@gmail.com

პროექტის დასახელება:
მრავალბინიანი საცხოვრებელი სახლი (ბლოკი "G")
ქ.თბილისი, "დელისი–3"–ის საცხოვრებელი რაიონის მიმდებარედ, ინტენსიფიკაციის გზის სამხრეთით, (ნაკვეთი № 1124)

ნახაზის დასახელება:
კვეთი 1–1 ▽–3.900–დან ▽+12.800–მდე; კვეთი 2–2 ▽–3.900–დან ▽+12.800–მდე

დახაზა	შეამოწმა	დაადასტურა
ნ.ჩ.	ო.ქ.	ო.ქ.

მასშტაბი	ფორმატი	თარიღი	რევიზია	ნახ.№
1:50	A2			ქ– 610

A2 1:50

კვეთი 1–1
▽+12.800–დან ▽+19.400–მდე

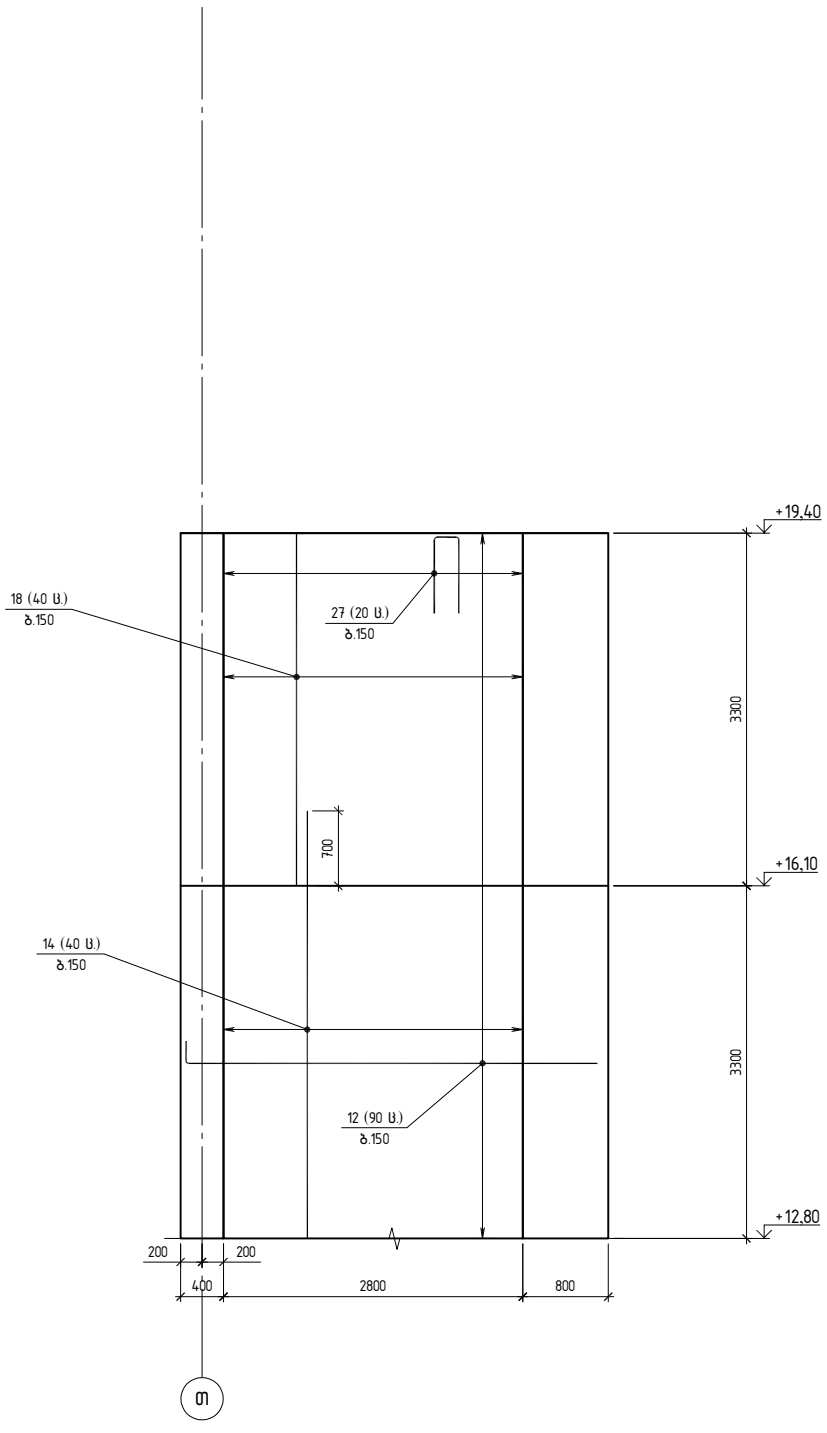

კვეთი 2–2
▽+12.800–დან ▽+19.400–მდე

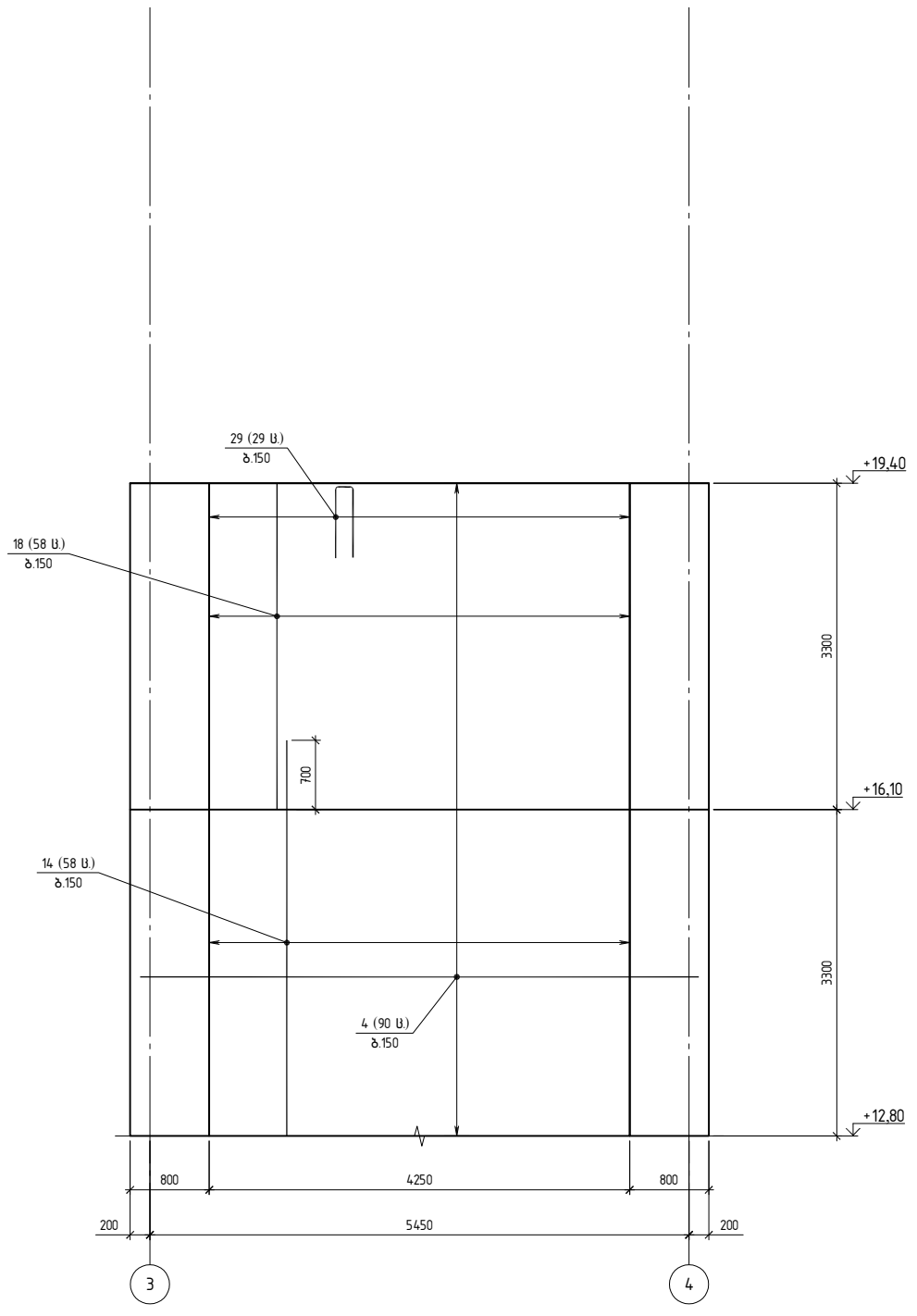

კონსტრუქტორი

შ.პ.ს "ჯი ენ პი"

ალ. ყაზბეგის გამზ. 14ბ
0160, თბილისი, საქართველო
+995599150088
Gipn.ltd@gmail.com

პროექტის დასახელება:
მრავალბინიანი საცხოვრებელი სახლი (ბლოკი "G")
ქ.თბილისი, "დელისი–3"–ის საცხოვრებელი რაიონის მიმდებარედ, ინტენსიფიკაციის გზის სამხრეთით, (ნაკვეთი №1'124)

ნახაზის დასახელება:
კვეთი 1–1 ▽+12.800–დან ▽+19.400–მდე; კვეთი 2–2 ▽+12.800–დან ▽+19.400–მდე

დახაზა	შეამოწმა	დაადასტურა
ნ.ჩ.	ო.ქ.	ო.ქ.

მასშტაბი	ფორმატი	თარიღი	რევიზია	ნახ.№
1:50	A2			ქ– 611

ЛЛЕЦЦЕЖЗЦЗЦЖЛЛ
ЗЛЕ ЦЧЬЗЗЛЛЬ ЬЗЧЬ ЧЗ
0Ч6Л. ЛЛЗЛЕЛЛЛЛ. ЬЗЗЧЖЛЗЗЗЕЛ
+995599150088
EjenlfФgmail.com
ЗЗ.Ј.Ь "ЗЗЛ ЗЕ ЗЛ"

ЗЖЗЗЗЗЕЧЗЛЛЬЗЗЗЕЛ ЬЗЗЛЗЗЕЛ (ЗЕЛЛЗЛ ЬЬЕЛ "Ц'')
Л ЛЗЛЛЕЛЛЛ, "ЧЗЕЛЛЛЛ-3"-ЛЬ ЬЗЗЧЬЛЖЗЗЕЛ ЖЛЛЛЧЗЛЬ ЗЛЛЕЗЗЖЖЕ.
ЛЗЕЗЬЛЛЧЗЛЗЛЛЛЛЬ ЗЧЬЛЬ ЬЗЗЧЖЛЛЛЛ, (ЬЗЗЗЗЛЛ ₪ ЧЛZЧ)

ЬЗЬЧЬЛЬ ЕЗЧЗЗЕЛЗЕЛЗЗЗЗ

ЛЛЕЦЦЕЖЗЦЗЦЖЛЛ
ЗЛЕ ЦЧЬЗЗЛЛЬ ЬЗЧЬ ЧЗ
0Ч6Ь. ЛЗЛЖЛЛЬ. ЬЗЗЦЖЛЗЗЖЛ
+995599150088
EJPNTF@gmail.com

ТЗ.Ь. "ЗЖЛ ЗЕ ЗЛ"

ЗЖЗЗЗЖЗЛЛЬЗЗЖЛ ЬЗЦЛЛЗЛ ЬЗЬЛЛ (ЗЖЛЛЗ Ь"С'')
Л ЛЗЛЛЖЛЬЛ, "ЧЗЖЛЬЛ-3'-ЬЬ ЬЗЦЬЛЛЗЖЛ ЖЗЛЛЛЗЬЬ ЗЛЗЖЗЬЗЖЗЧ.
ЛЬЗЬЗЬЛЛЗЬЗЬЗЗЛЛЬ ЗЧЬЛ ЬЗЬЖЗЛЛЛЛ, (ЬЗЗЗЗЛЛ ₪ ЧЧZЧ)

ЬЗЬЧЬЛ ЖЗЬЗЗЖЗЬЗ.
ЧЛЗЧЖЗЬЗЗ ЖЧ-1 ЗЖЗЛЛЗЛЬ Ь3ЗЗЗ ▽-0.100 ЖЗЬ ▽+2.900
ЗЖЧ

ЖЗЬЧЬЗ	ЖЗЗЗЛЛЖЗЗ
6.R.	Л.Ч.
ЗЗЗЬЗЗЗЗЗЗ	ЖЗЗЗЛЬЗЗЗЗЗ
1:25	A2
ЗЗЗЬЖЗЗЗЗ	ЗЗЗЛЛЖЗЗЗЗЗ
Л- 613	

A2 1:25

ЧЛЗЧЖЗЬЗЗЗ ЖЧ-1 ЗЖЗЛЛЗЛЬ Ь3ЗЗЗ
▽-0.100 ЖЗЬ ▽+2.900 ЗЖЧ

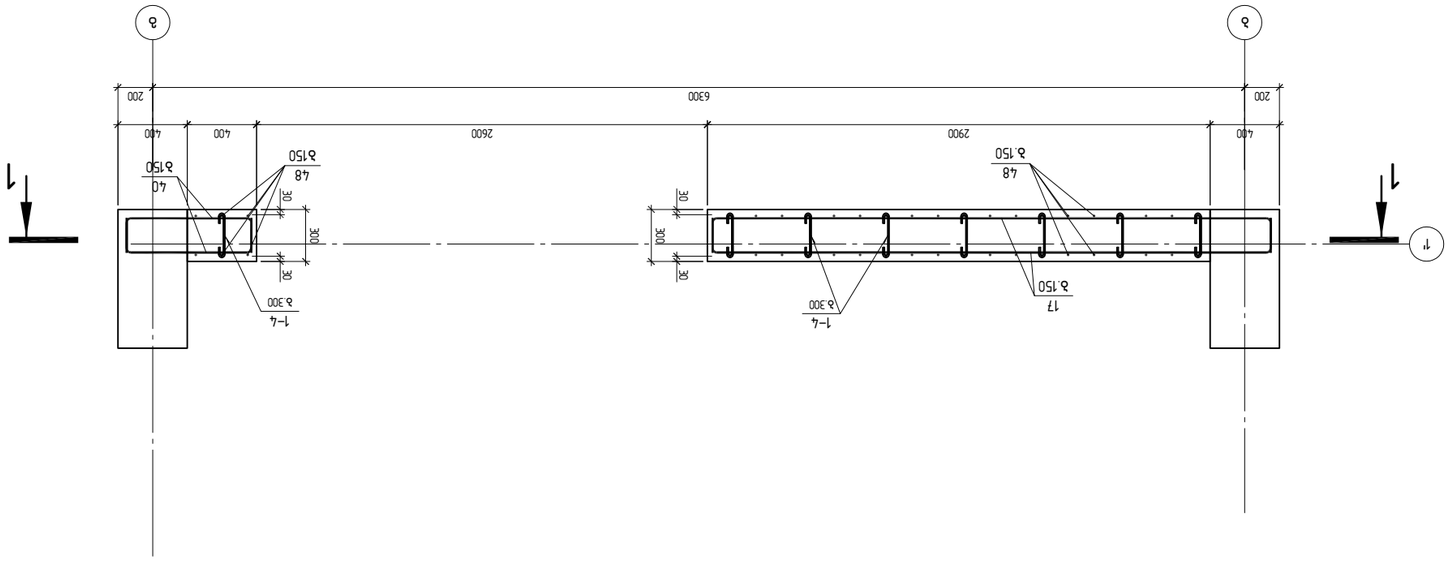

ЛЛЕЦЦЕЗЕЛЛЕЛ ЛЛЛ
ЗЗЕ ЗЗЗ

A2 1:50

კვეთი 1-1
▽-3.900-დან ▽+12.800-მდე

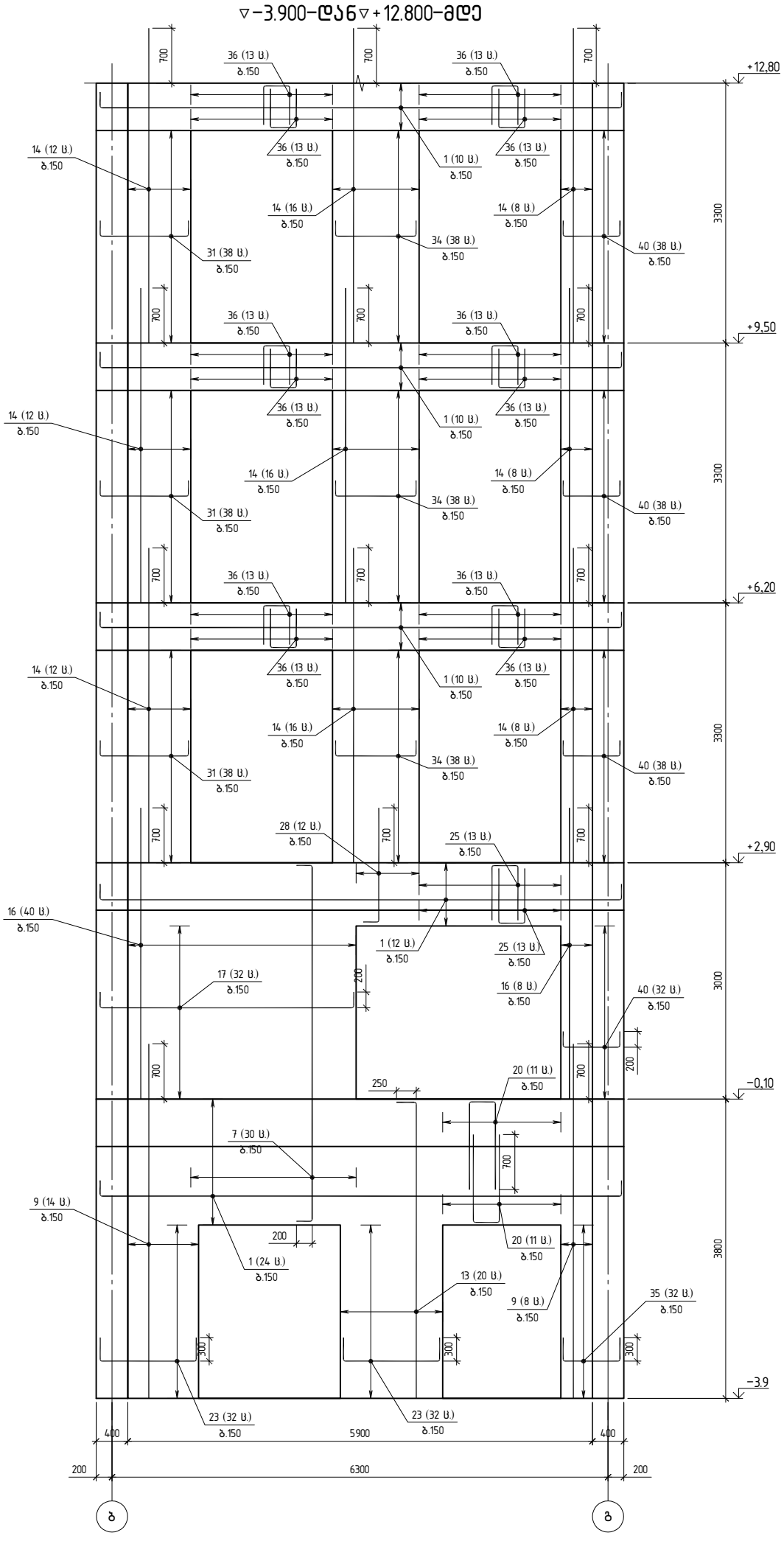

კვეთი 1-1
▽+12.800-დან ▽+19.400-მდე

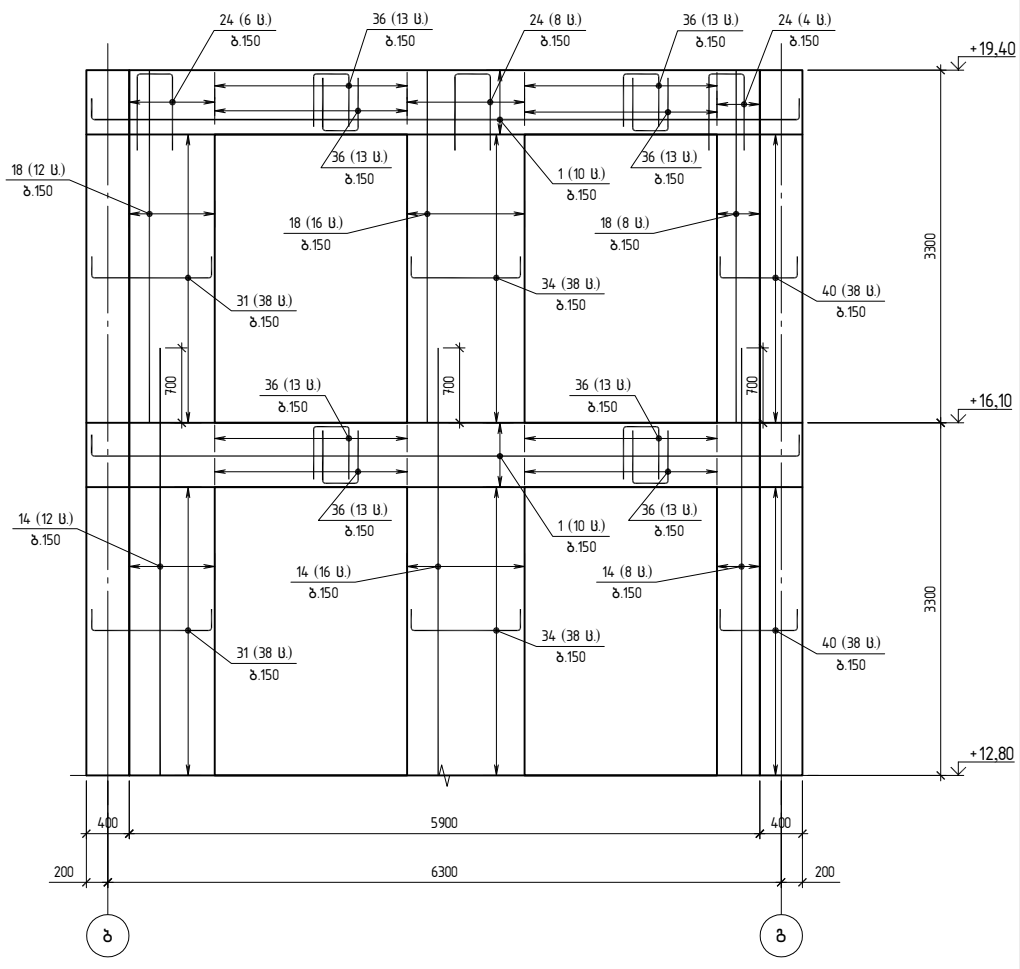

კონსტრუქტორი

შ.პ.ს "ჯი ენ პი"

ალ. ყაზბეგის გამზ. 14ბ
0160, თბილისი, საქართველო
+995599150088
Gipn.ltd@gmail.com

პროექტის დასახელება:
მრავალბინიანი საცხოვრებელი სახლი (ბლოკი "G")
ქ.თბილისი, "დელისი-3"-ის საცხოვრებელი რაიონის მიმდებარედ, ინტენსიფიკაციის გზის სამხრეთით, (ნაკვეთი №1/124)

ნახაზის დასახელება:
კვეთი 1-1 ▽-3.900-დან ▽+12.800-მდე; კვეთი 1-1 ▽+12.800-დან ▽+19.400-მდე

დახაზა	შეამოწმა	დაადასტურა
ნ.ჩ.	ო.ქ.	ო.ქ.

მასშტაბი	ფორმატი	თარიღი	რევიზია	ნახ.№
1:50	A2			ქ- 615

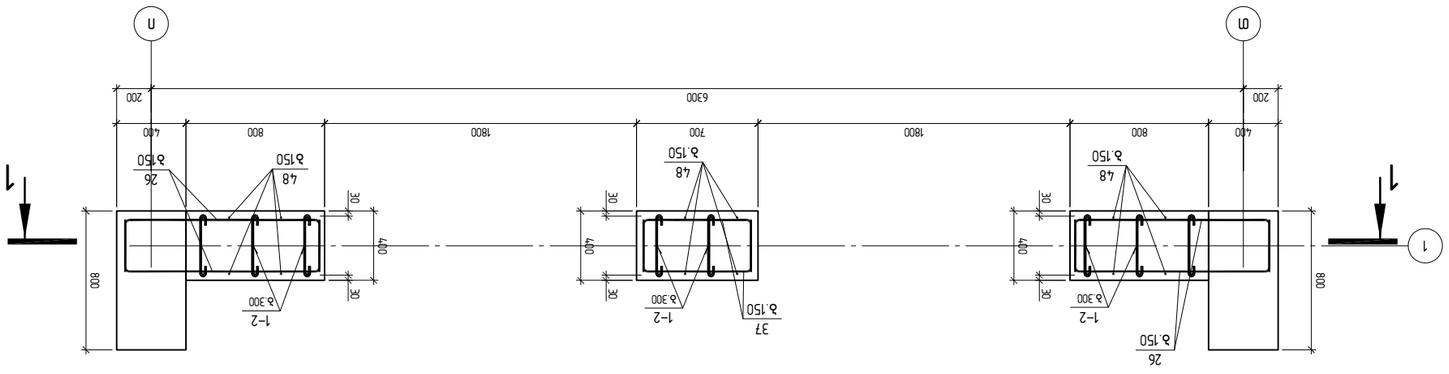

Фундамент ленточный ФЛ-2 для опор №2
отм. −3.900 до отм. −0.100 абс

Изм.	Кол. уч.	Лист	№ док.	Подп.
Разраб.				
Пров.				
Н. контр.				
ГИП				

ООО "Энергия"
г. Москва, ул. Строителей, 14
+7 (495) 123-45-67

Стадия: Р
Лист: 1
Листов: 1

Фундамент ленточный ФЛ-2 для опор №2
отм. −3.900 до отм. −0.100 абс

Копировал
Формат А2

1:25
А2

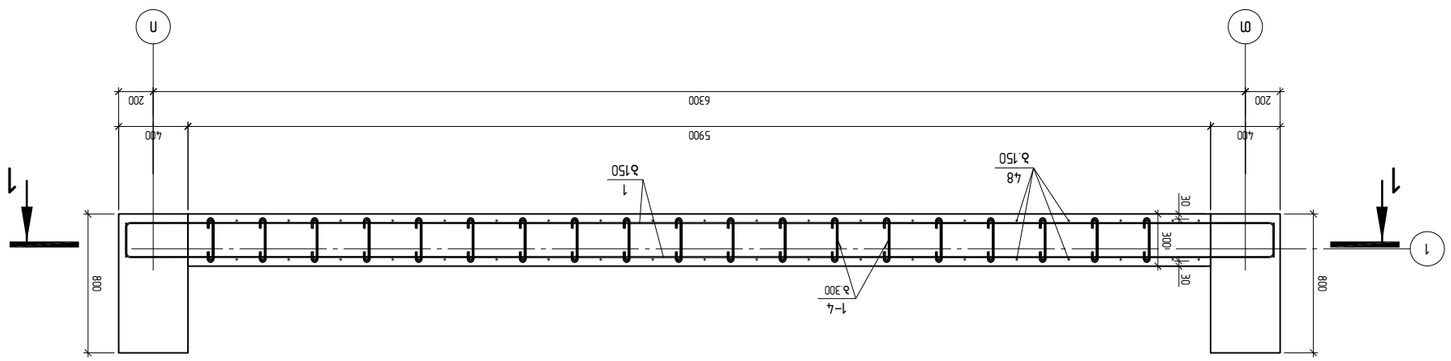

Фундамент ФЛ-2 для опоры ОП-2 отм −0,100 до +2,900 вер

A2 1:25

Изм. Кол.уч. Лист № док. Подп. Дата			
Разраб.	Ефимов		
Пров.	Ефимов		
Н.контр.	Ефимов		
ГИП	Ефимов		

ООО "Энергия"
г. Москва, ул. Ленина, 1
+79555991500 88
Ефимов@gmail.com

Фундамент ФЛ-2 для опоры ОП-2 отм −0,100 до +2,900 вер

Стадия	Лист	Листов
Р	1	1

Копировал

Формат А2

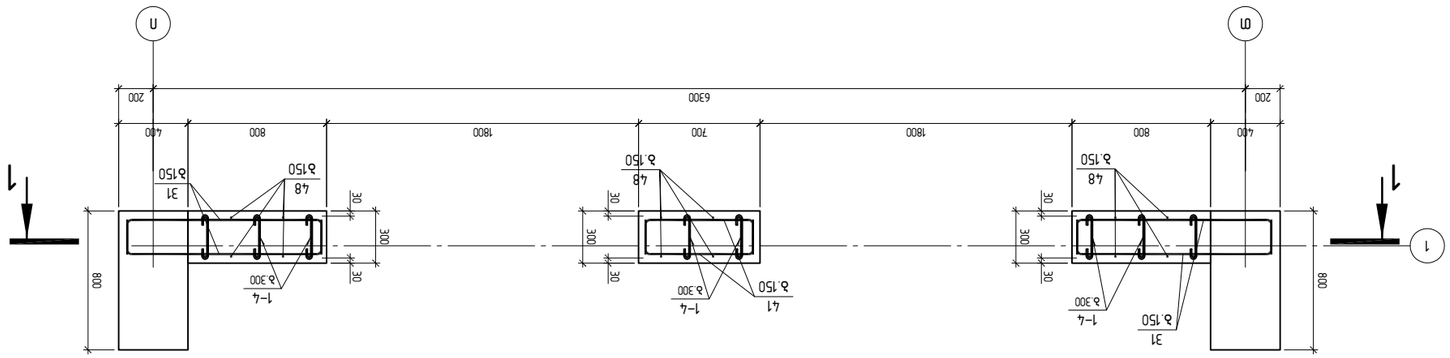

Фундамент Ф2-2 монолитный ленточный
▽+2.900 ▽+19.400 ось Г

Изм. Кол.уч. Лист № док. Подп. Дата			
Разраб. Иванов		Стадия	Лист	Листов
Пров. Петрова		Р	1	1
Н.контр. Сидоров		ООО "ЭнергоПроект"	
ГИП Кузнецов			

ЗАО "ЭЗП"
г. Ташкент, ул. Бабура, 1а
+998559915008
Elpin1@gmail.com

Заказчик: ООО "Ташкентский завод металлоконструкций"

Объект: Строительство производственного здания завода металлоконструкций, расположенного по адресу: г. Ташкент, Яккасарайский район, массив Ц-3, квартал 1, участок 1 (кадастровый номер 10:03:01:01:01:0124)

Стадия: Р | Лист: 1 | Листов: 1

Разработал		Проверил		Н.контр.	
Гл.инж.		Нач.отд.		ГИП	

Масштаб 1:50 | Формат А2 | Дата 05.2026 | Шифр ЭЗП-МК-2026-К1-619

Колонна К1

Разрез 1–1

▽ −3,900 – ▽ +12,800 – ось Ц

Разрез 1–1

▽ +12,800 – ▽ +19,400 – ось Ц

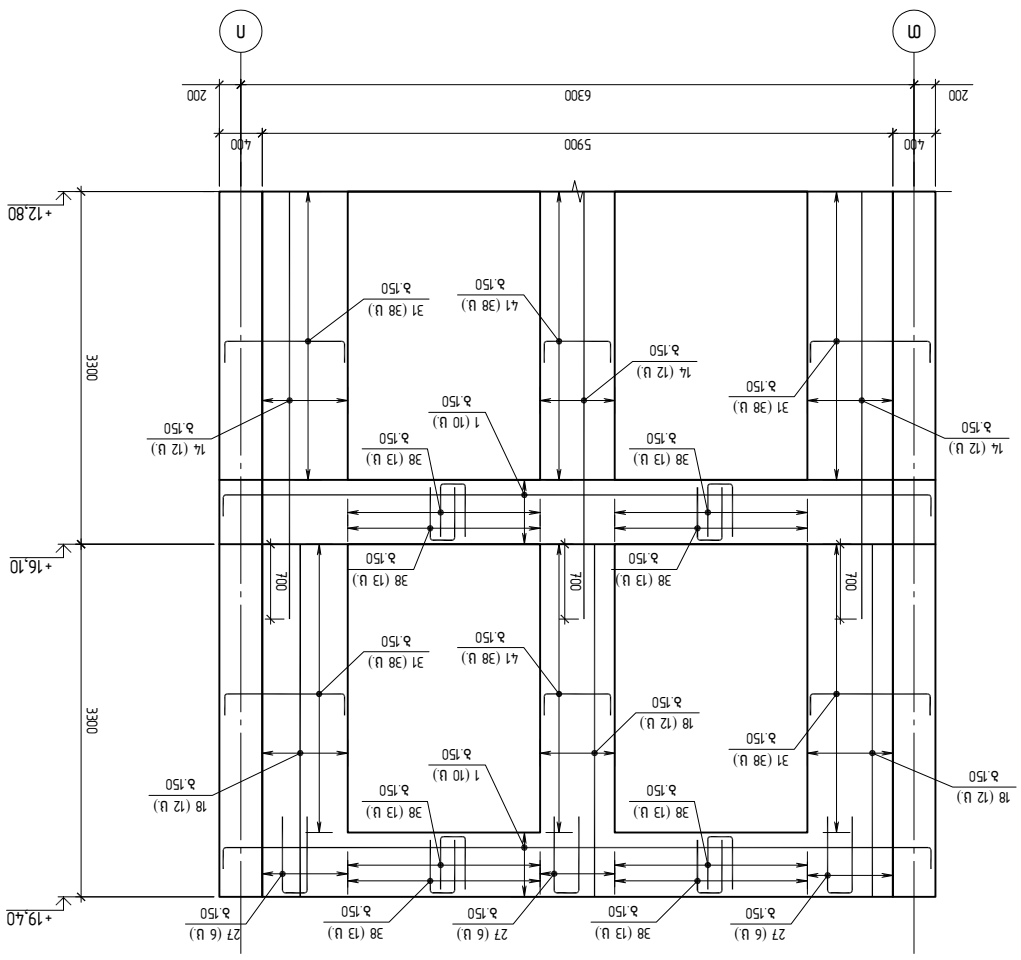

ЗАД „Ж.Д.Ц.“ ЕООД
Ул. Хъшова бъбр. №5
0160, София, ул.Александър Стамболийски
+995599150088
Eprof@gmail.com

Дължина на сградата

Забележка (ако има) (Ж11)
Да се изградят 2 броя "Сградно-отоплителни котелни" съгласно Наредба №7 от 2004 г. за техническите правила и нормативи за проектиране, изграждане и експлоатация на обектите за производство, пренос и разпределение на топлинна енергия (Обн. ДВ. бр.42 от 2004 г.)

Етап: Работен проект

Фундаменти Ф-3 за ос 3 от ▽-3.900 до ▽-0.100 вер

Скала	Формат	Размери	Бр.листове
1:25	А2	297x420	1

Изготвил: инж. Ж.Ц.
Проверил: инж. Ж.Ц.
Одобрил: инж. Ж.Ц.

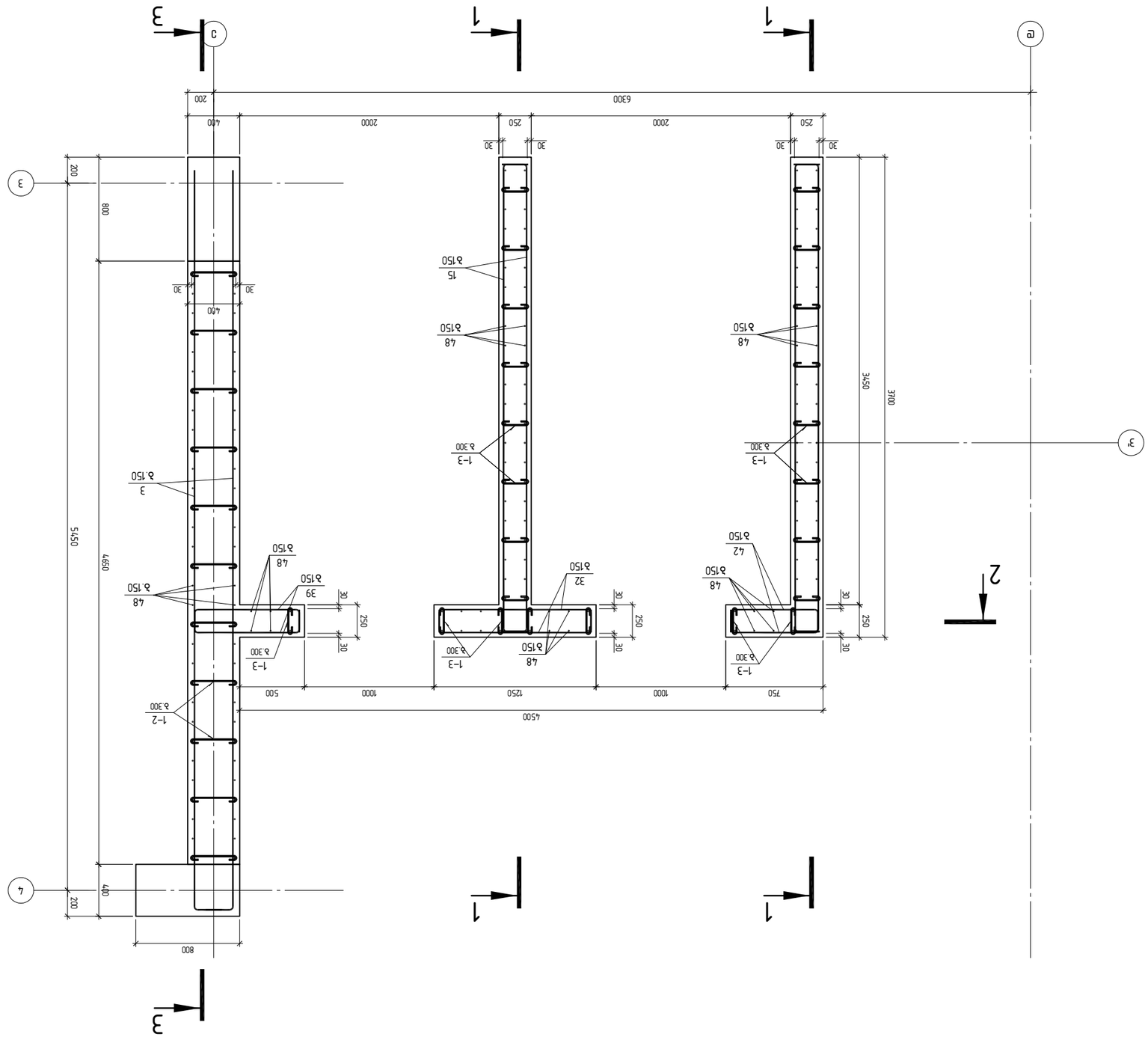

ЗАО "Зил Зе Зил"
Зил. Узбекистан, Бухара, ул.
0160, Мавритания, Бассамбозеро
+99559915008
Elpnlf@gmail.com

Монолитные железобетонные работы

Здание 3-этажного административного корпуса с мансардой и подвалом (Блок "Г")
в Мавритании, "Восточная-3"-ул. Академическая, Административный корпус.
Подземная часть. Фундаментная плита. (Блок 2). (Блок 2.1)

Фундаментная плита. Отм. ▽-0.100 до ▽+2.900 вер.

Гип.	Бухарцев	Стадия	Лист	Листов
Н.контр.	Мавританец	Р	1	1
ГИП	Зилов			

Масштаб	Формат	Инв.№ подл.
1:25	А2	Инв.№

Фундаментная плита 3-этажного административного корпуса с мансардой и подвалом
▽-0.100 до ▽+2.900 вер.

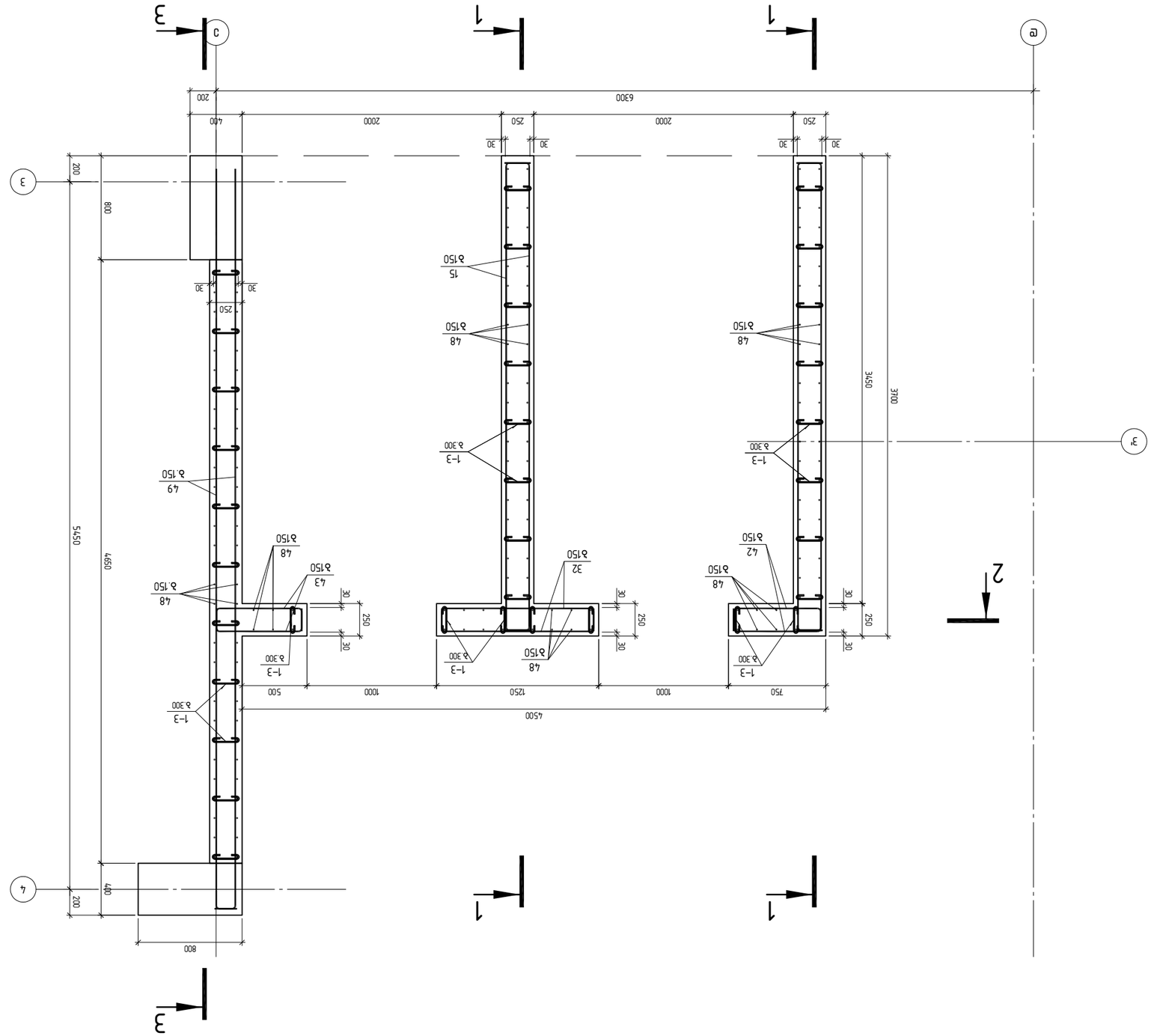

ЗАД „ЗЕН ЗА ЗИ“ Е.О.О.Д.
ул. Кольо Ганев №4
0160, София, п.к.1463, ул.Алеко Константинов №26
+995599150088
Eprof@gmail.com

ЗИМНА ДЕТСКА ГРАДИНА (ЗИГ) с 3 групи и общинска трапезария, "ТОПЛИЦА-3"-ПЪ, ЗАПЛАНИРАНА ЗА ПОЗЕМЛЕНА ЕТАЖНОСТ, ПЛОЩ 6543.07 КВ.М, ПЛОЩ ЗАСТРОЯВАНЕ 1124.00

ЗАО "Зи Джи Джи"
г.Брест ул.Ковельская 168
+375(162)55-55-55
info@zgg.by

Монолитные железобетонные конструкции

Здание 3-этажного административного корпуса с мансардой и подвалом по ул.Ковельской, 168 в г.Бресте. Корректировка 2024 г.

Фундаментная плита. Отм. -3,150

Отм. 0,000 - 3-й этаж. Отм. +19,400 - +21,800

Гл.инж.	К.Ф.
Нач.отд.	Т.Ю.
Гл.спец.	Т.Ю.
Разраб.	Т.Ю.

Стадия	Лист	Листов
Р	1	1

Марка	Поз.	Обозначение	Наименование	Кол.	Масса	Примечание
			Документация			
			Монолитные железобетонные конструкции			
			Материалы			
			Бетон С20/25			
			Арматура А500С			

Изм.	Кол.уч.	Лист	№ док.	Подп.	Дата

Копировал

Формат А2

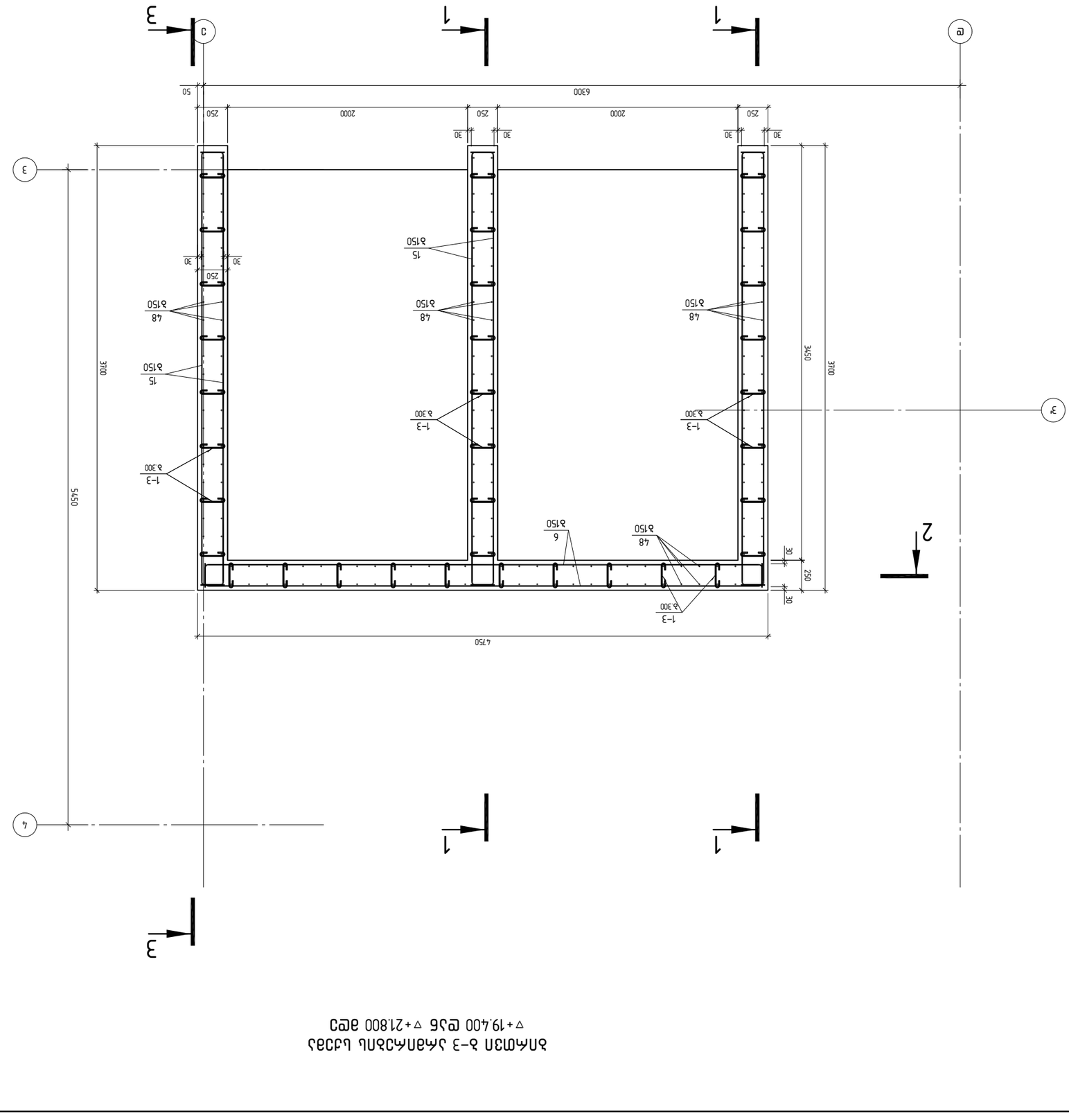

Монолитные железобетонные конструкции
Здание 3-этажного административного корпуса с мансардой и подвалом по ул.Ковельской, 168 в г.Бресте. Корректировка 2024 г.
Фундаментная плита. Отм. -3,150
Отм. 0,000 - 3-й этаж. Отм. +19,400 - +21,800

А2 1:25

A2 1:50

კვეთი 1-1
▽-3.900-დან ▽+12.800-მდე

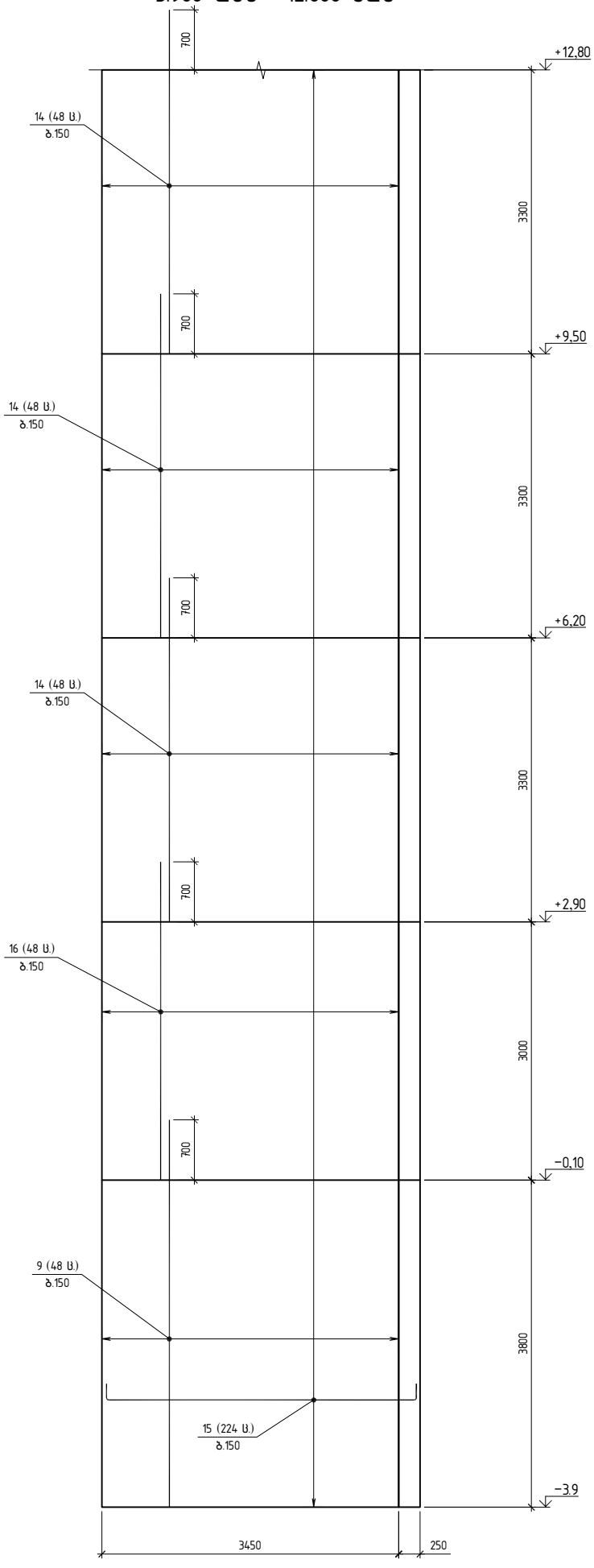

კვეთი 2-2
▽-3.900-დან ▽+12.800-მდე

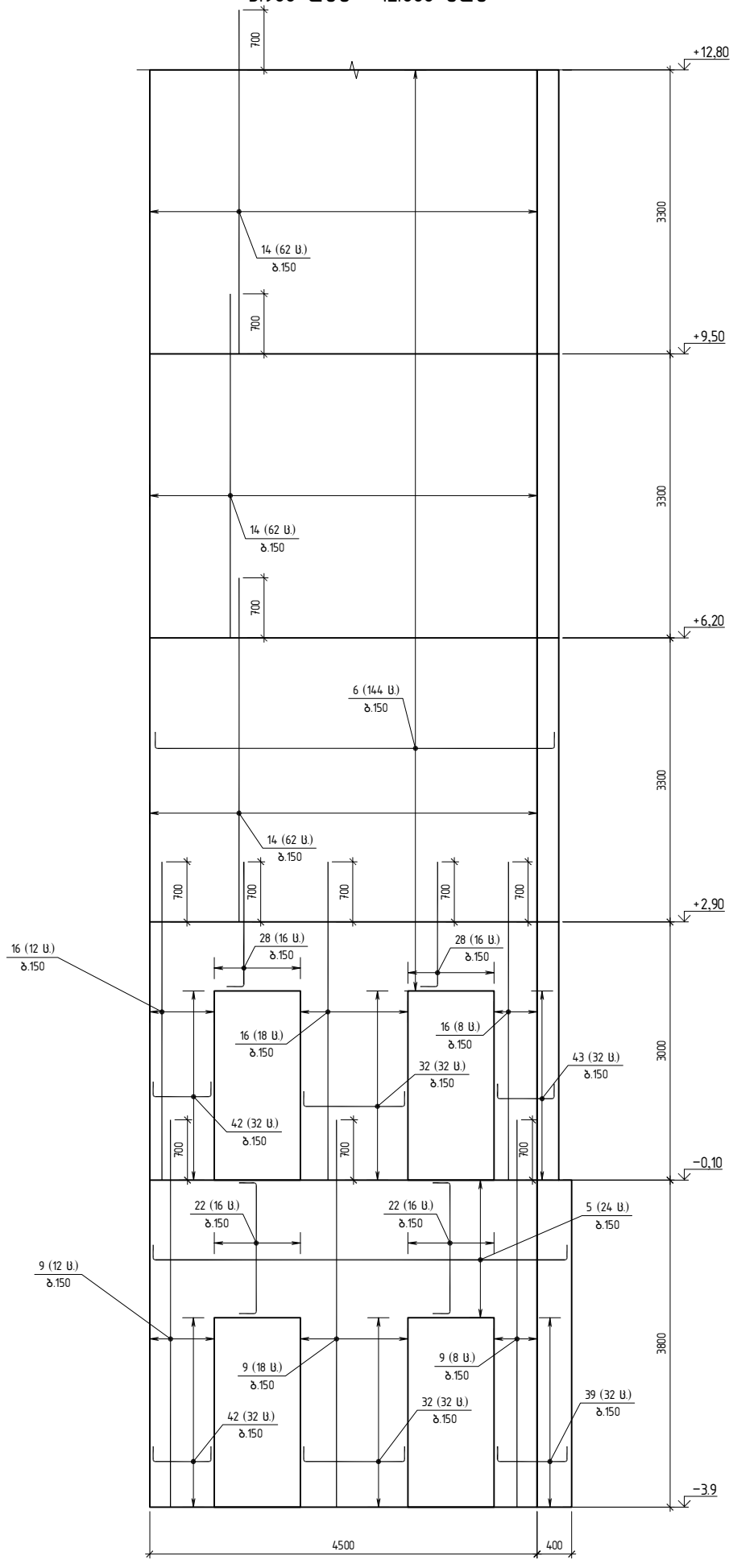

კონსტრუქტორი

შპს "ჯი ენ პი"

ალ. ყაზბეგის გამზ. 14ბ
0160, თბილისი, საქართველო
+995599150088
Gipn.ltd@gmail.com

პროექტის დასახელება:
მრავალბინიანი საცხოვრებელი სახლი (ბლოკი "G")
ქ.თბილისი, "დელისი-3"-ის საცხოვრებელი რაიონის მიმდებარედ, ინგტენსიფიკაციის გზის სამხრეთით, (ნაკვეთი № 1'124)

ნახაზის დასახელება:
კვეთი 1-1 ▽-3.900-დან ▽+12.800-მდე; კვეთი 2-2 ▽-3.900-დან ▽+12.800-მდე

დახაზა	შეამოწმა	დაამტკიცა
ნ.ჩ.	ო.ქ.	ო.ქ.

მასშტაბი	ფორმატი	თარიღი	რევიზია	ნახ.№
1:50	A2			ქ- 624

A2 1:50

კვეთი 3-3
▽-3.900-დან ▽+12.800-მდე

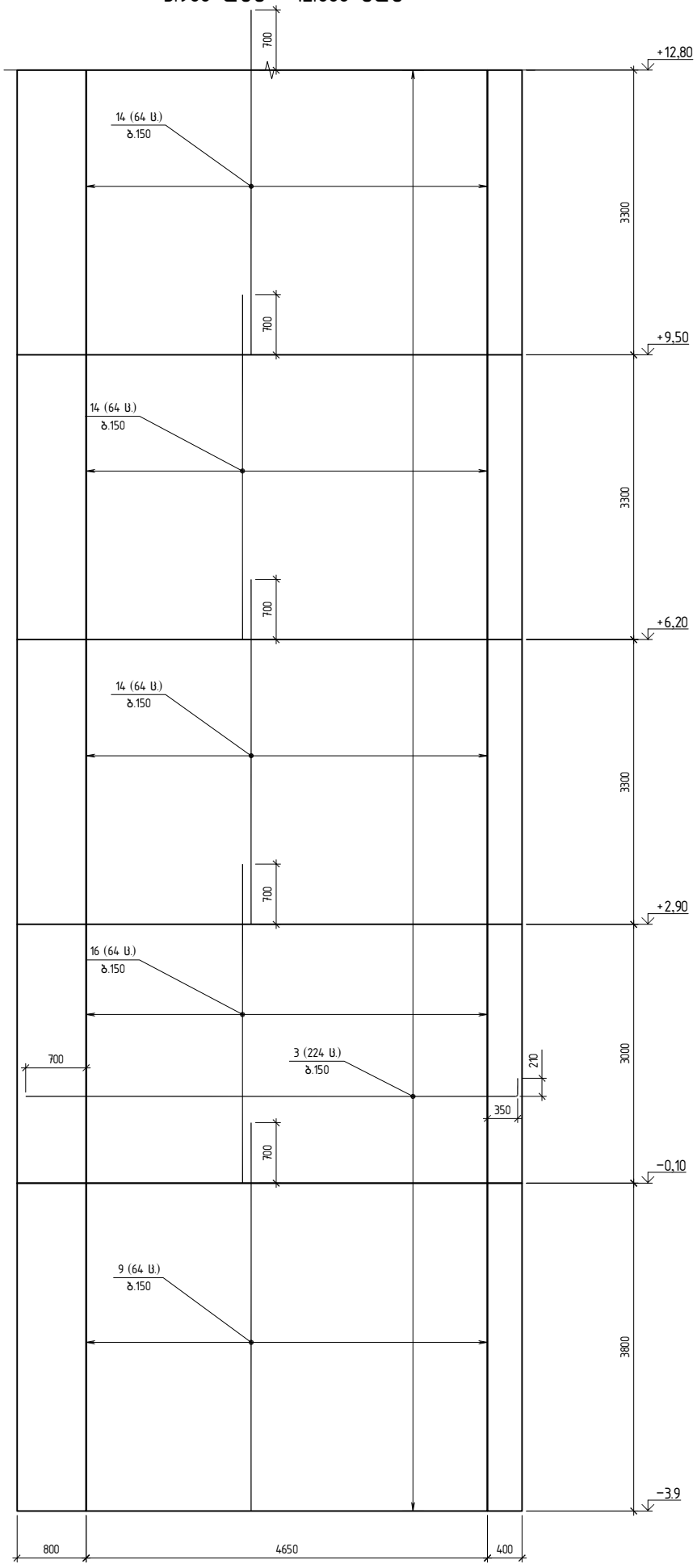

კვეთი 3-3
▽+12.800-დან ▽+21.800-მდე

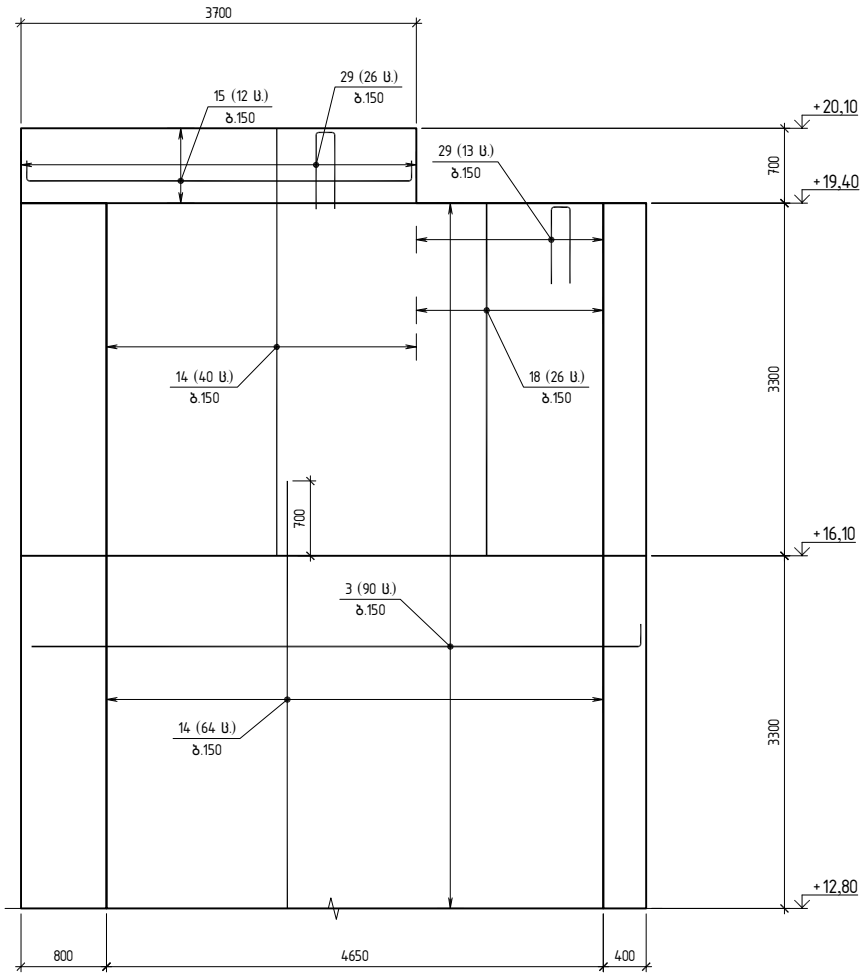

კონსტრუქტორი

შ.პ.ს "ჯი ენ პი"

ალ. ყაზბეგის გამზ. 14ბ
0160, თბილისი, საქართველო
+995599150088
Gipn.ltd@gmail.com

პროექტის დასახელება:
მრავალბინიანი საცხოვრებელი სახლი (ბლოკი "G")
ქ.თბილისი, "დელისი-3"-ის საცხოვრებელი რაიონის მიმდებარედ, ინტენსიფიკაციის ზზის სამხრეთით, (ნაკვეთი №1124)

ნახაზის დასახელება:
კვეთი 3-3 ▽-3.900-დან ▽+12.800-მდე; კვეთი 3-3 ▽+12.800-დან ▽+21.800-მდე

დახაზა	შეამოწმა	დაადასტურა
ნ.ჩ.	ო.ქ.	ო.ქ.

მასშტაბი	ფორმატი	თარიღი	რევიზია	ნახ.№
1:50	A2			ქ- 625

A2 1:50

კვეთი 1–1
▽+12.800–დან ▽+21.800–მდე

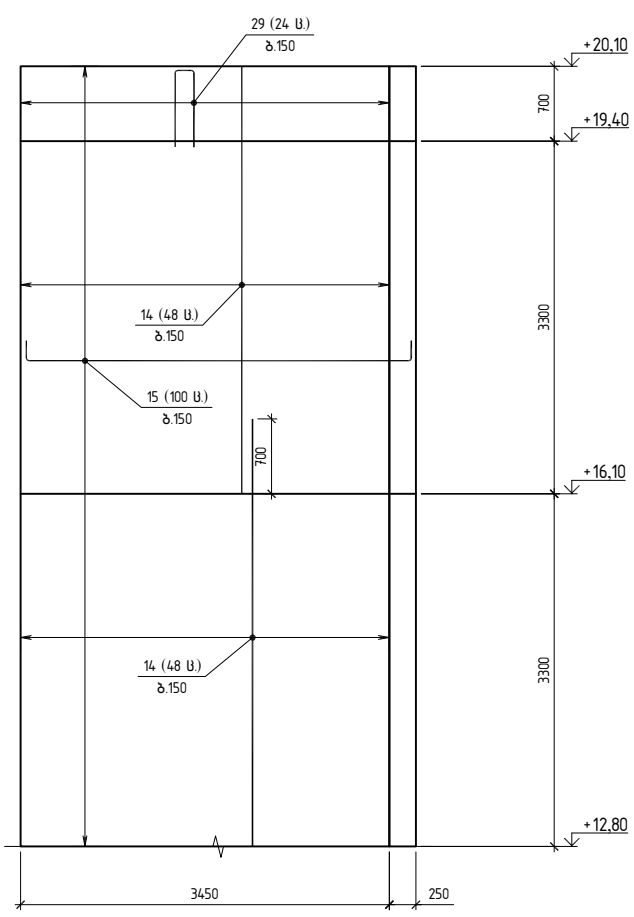

კვეთი 2–2
▽+12.800–დან ▽+21.800–მდე

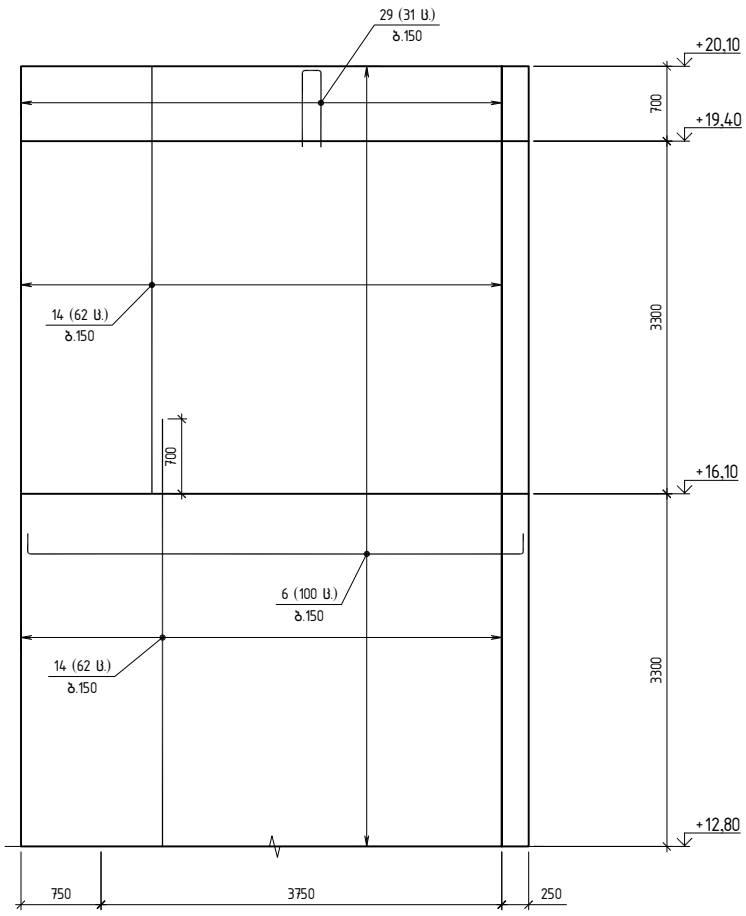

კონსტრუქტორი

შ.პ.ს "ჯი ენ პი"

ალ. ყაზბეგის გამზ. 14ბ
0160, თბილისი, საქართველო
+995599150088
Gipn.ltd@gmail.com

პროექტის დასახელება:
მრავალბინიანი სასხოვრებელი სახლი (ბლოკი "G")
ქ.თბილისი, "დელისი–3"–ის სასხოვრებელი რაიონის მიმდებარედ, ინტენსიფიკაციის გზის სამხრეთით, (ნაკვეთი №1124)

ნახაზის დასახელება:
კვეთი 1–1 ▽+12.800–დან ▽+21.800–მდე; კვეთი 2–2 ▽+12.800–დან ▽+21.800–მდე

დახაზა	შეამოწმა	დაადასტურა
ნ.ჩ.	ო.ქ.	ო.ქ.

მასშტაბი	ფორმატი	თარიღი	რევიზია	ნახ.№
1:50	A2			ქ- 626

Зтф.	Ъ ш б п з з б ъ	ш ъ л ъ ь з ш з э ъ	кгщ	зъбпзззбъ
		ш п ъ ж л ь ь з э ъ		
		ю ъ б ъ ш з ъ п		
1		Ø 14 B500B ℓ= 7000	192	8.46 дъ
2		Ø 14 B500B ℓ= 6000	5	7.26 дъ
3		Ø 14 B500B ℓ= 5900	628	7.14 дъ
4		Ø 14 B500B ℓ= 5650	286	6.83 дъ
5		Ø 14 B500B ℓ= 5140	24	6.22 дъ
6		Ø 14 B500B ℓ= 5000	244	6.04 дъ
7		Ø 14 B500B ℓ= 4900	30	5.92 дъ
8		Ø 14 B500B ℓ= 4650	5	5.62 дъ
9		Ø 14 B500B ℓ= 4500	410	5.44 дъ
10		Ø 14 B500B ℓ= 4400	52	5.32 дъ
11		Ø 14 B500B ℓ= 4200	314	5.08 дъ
12		Ø 14 B500B ℓ= 4050	314	4.90 дъ
13		Ø 14 B500B ℓ= 4000	20	4.84 дъ
14		Ø 14 B500B ℓ= 4000	**1942**	4.84 дъ
15		Ø 14 B500B ℓ= 3960	336	4.79 дъ
16		Ø 14 B500B ℓ= 3700	4.24	4.48 дъ
17		Ø 14 B500B ℓ= 3600	32	4.36 дъ
18		Ø 14 B500B ℓ= 3300	300	3.99 дъ
19		Ø 14 B500B ℓ= 2900	45	3.51 дъ
20		Ø 14 B500B ℓ= 2540	22	3.07 дъ
21		Ø 14 B500B ℓ= 2400	5	2.90 дъ
22		Ø 14 B500B ℓ= 1900	32	2.30 дъ
23		Ø 14 B500B ℓ= 1800	64	2.18 дъ
24		Ø 14 B500B ℓ= 1740	18	2.10 дъ

25		Ø 14 B500B ℓ= 1700	26	2.06 дъ		
26		Ø 14 B500B ℓ= 1700	76	2.06 дъ		
27		Ø 14 B500B ℓ= 1640	38	1.98 дъ		
28		Ø 14 B500B ℓ= 1640	60	1.98 дъ		
29		Ø 14 B500B ℓ= 1590	163	1.92 дъ		
30		Ø 14 B500B ℓ= 1540	20	1.86 дъ		
31		Ø 14 B500B ℓ= 1500	570	1.81 дъ		
32		Ø 14 B500B ℓ= 1500	64	1.81 дъ		
33		Ø 14 B500B ℓ= 1400	5	1.69 дъ		
34		Ø 14 B500B ℓ= 1400	190	1.69 дъ		
35		Ø 14 B500B ℓ= 1300	32	1.57 дъ		
36		Ø 14 B500B ℓ= 1300	260	1.57 дъ		
37		Ø 14 B500B ℓ= 1200	38	1.45 дъ		
38		Ø 14 B500B ℓ= 1200	260	1.45 дъ		
39		Ø 14 B500B ℓ= 1140	32	1.38 дъ		
40		Ø 14 B500B ℓ= 1100	222	1.33 дъ		
41		Ø 14 B500B ℓ= 1000	190	1.21 дъ		
42		Ø 14 B500B ℓ= 1000	64	1.21 дъ		
43		Ø 14 B500B ℓ= 990	32	1.20 дъ		
1-2		Ø 8 B500B ℓ= 500	521	0.20 дъ		
1-4		Ø 8 B500B ℓ= 400	766	0.16 дъ		
1-3		Ø 8 B500B ℓ= 350	**3595**	0.14 дъ		
1-1		Ø 8 B500B ℓ= 300	883	0.12 дъ		
		<u>ъъъъъъъ</u>				
		B30 ъъъъъъъъъъ		280.00 $м^3$		

ЪЪЪ

მონოლითური კიბე კბ-1

▽−3.900−დან ▽−0.100−მდე

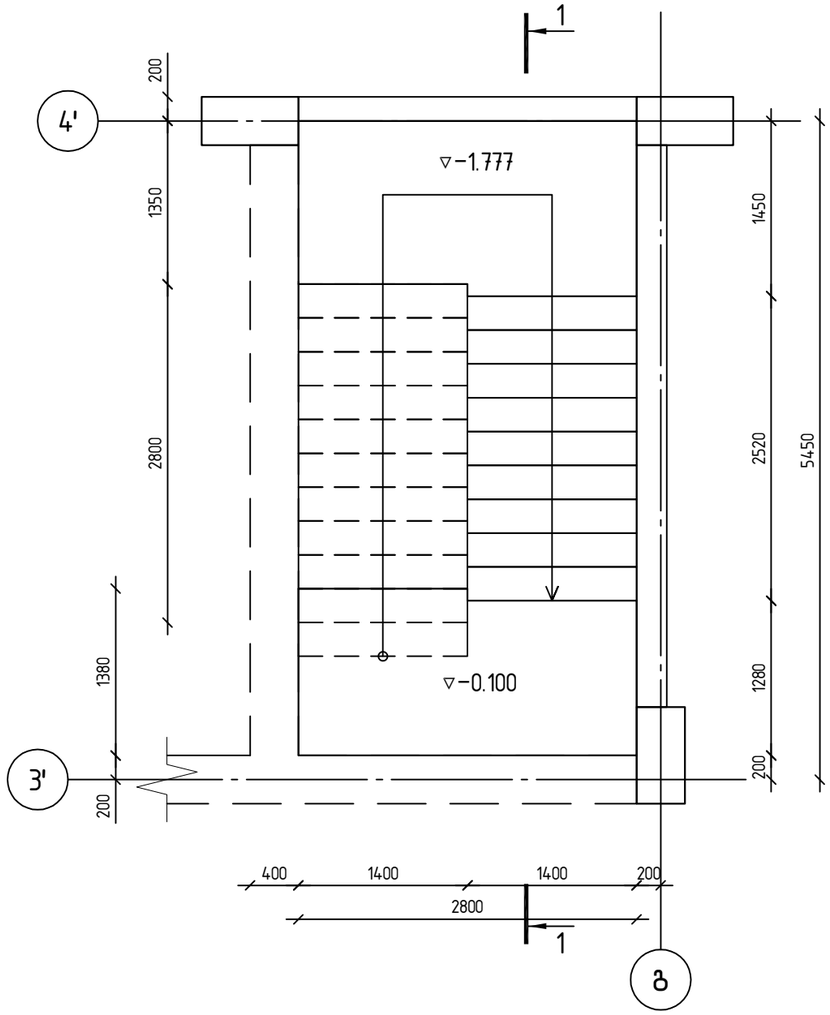

▽−0.100−დან ▽+2.900−მდე

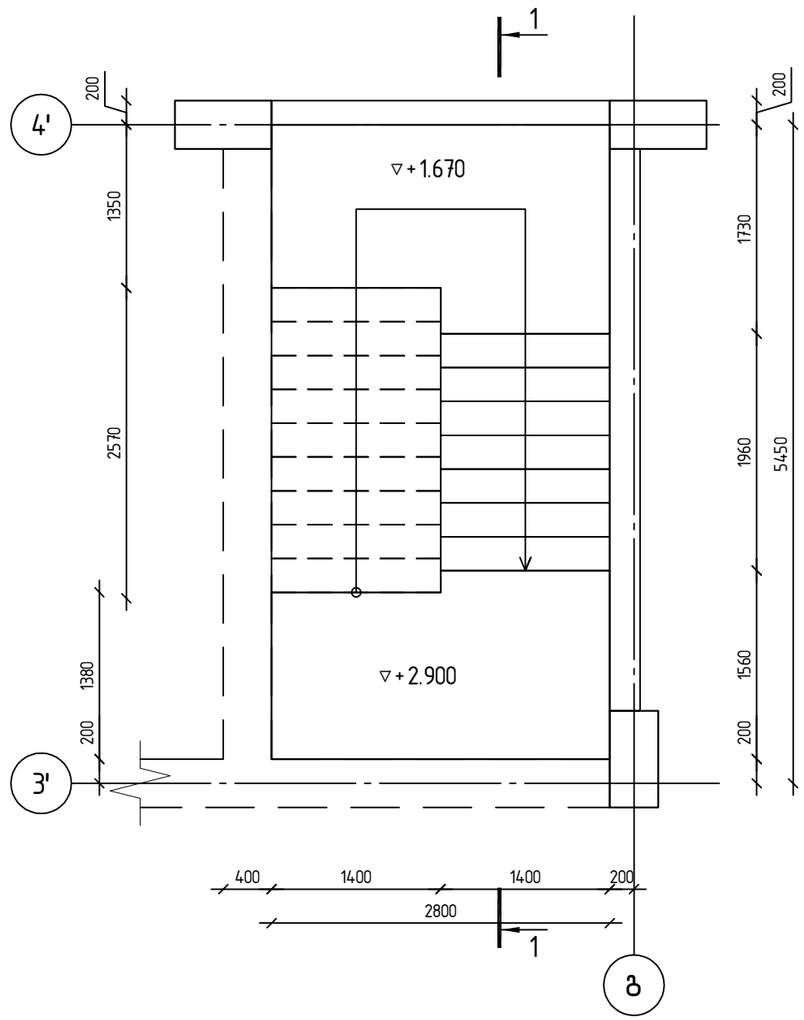

კონსტრუქტორი

შ.პ.ს "ჯი ენ პი"
ალ. ყაზბეგის გამზ. 14ბ
0160, თბილისი, საქართველო
+995599150088
Gipn.ltd@gmail.com

პროექტის დასახელება:

მრავალბინიანი საცხოვრებელი სახლი (ბლოკი "G")
ქ.თბილისი, "დელისი-3"-ის საცხოვრებელი რაიონის მიმდებარედ, ინტენსიფიკაციის გზის სამხრეთით, (ნაკვეთი №1/124)

ნახაზის დასახელება:

მონოლითური კიბე კბ-1
▽−3.900−დან ▽+2.900−მდე

დახაზა	შეამოწმა	დაადასტურა
ნ.მ.	ო.ქ.	ო.ქ.

მასშტაბი	ფორმატი	თარიღი	რევიზია	ნახ.№
1:50	A3			701

მონოლითური კიბე კბ-1

▽+2.900-დან ▽+16.100-მდე

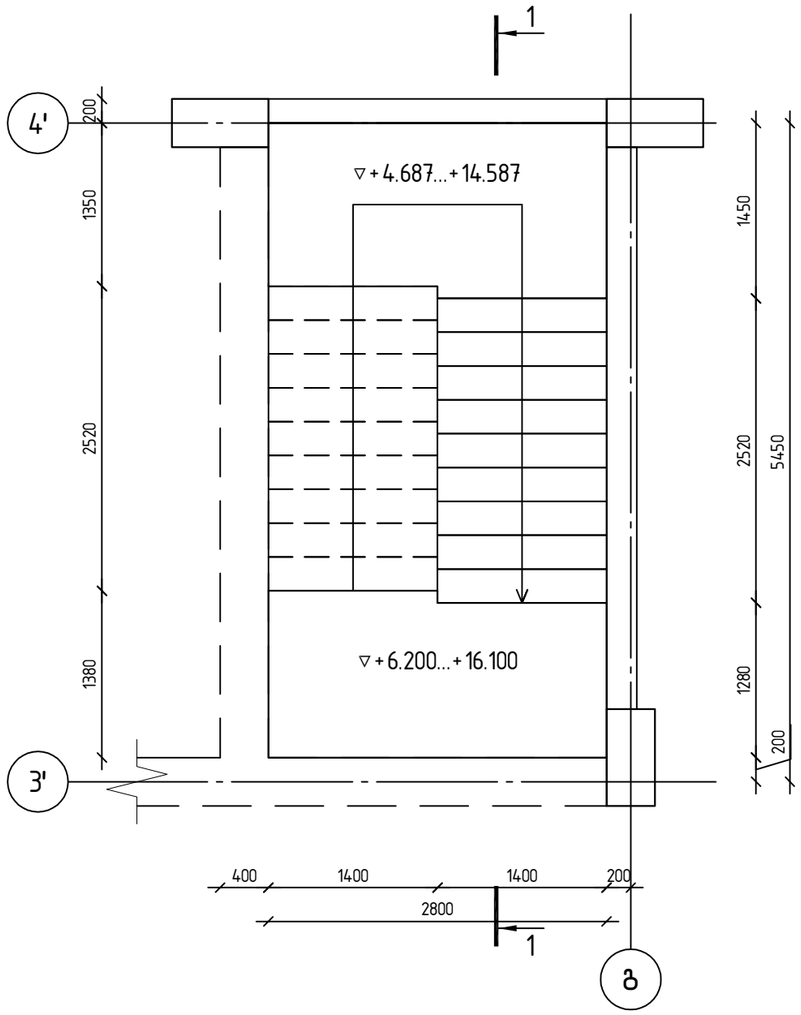

კონსტრუქტორი	
შ.პ.ს "ჯი ენ პი"	ალ. ყაზბეგის გამზ. 14ბ 0160, თბილისი, საქართველო +995599150088 Gipn.ltd@gmail.com
პროექტის დასახელება:	მრავალბინიანი საცხოვრებელი სახლი (ბლოკი "G") ქ.თბილისი, "დელისი-3"-ის საცხოვრებელი რაიონის მიმდებარედ, ინტენსიფიკაციის გზის სამხრეთით, (ნაკვეთი №1/124)
ნახაზის დასახელება:	მონოლითური კიბე კბ-1 ▽+2.900-დან ▽+16.100-მდე

დახაზა	შეამოწმა	დაადასტურა
ნ.მ.	ო.ქ.	ო.ქ.

მასშტაბი	ფორმატი	თარიღი	რევიზია	ნახ.№
1:50	A3			702

მონოლითური კიბე კბ-1

კვეთი 1-1

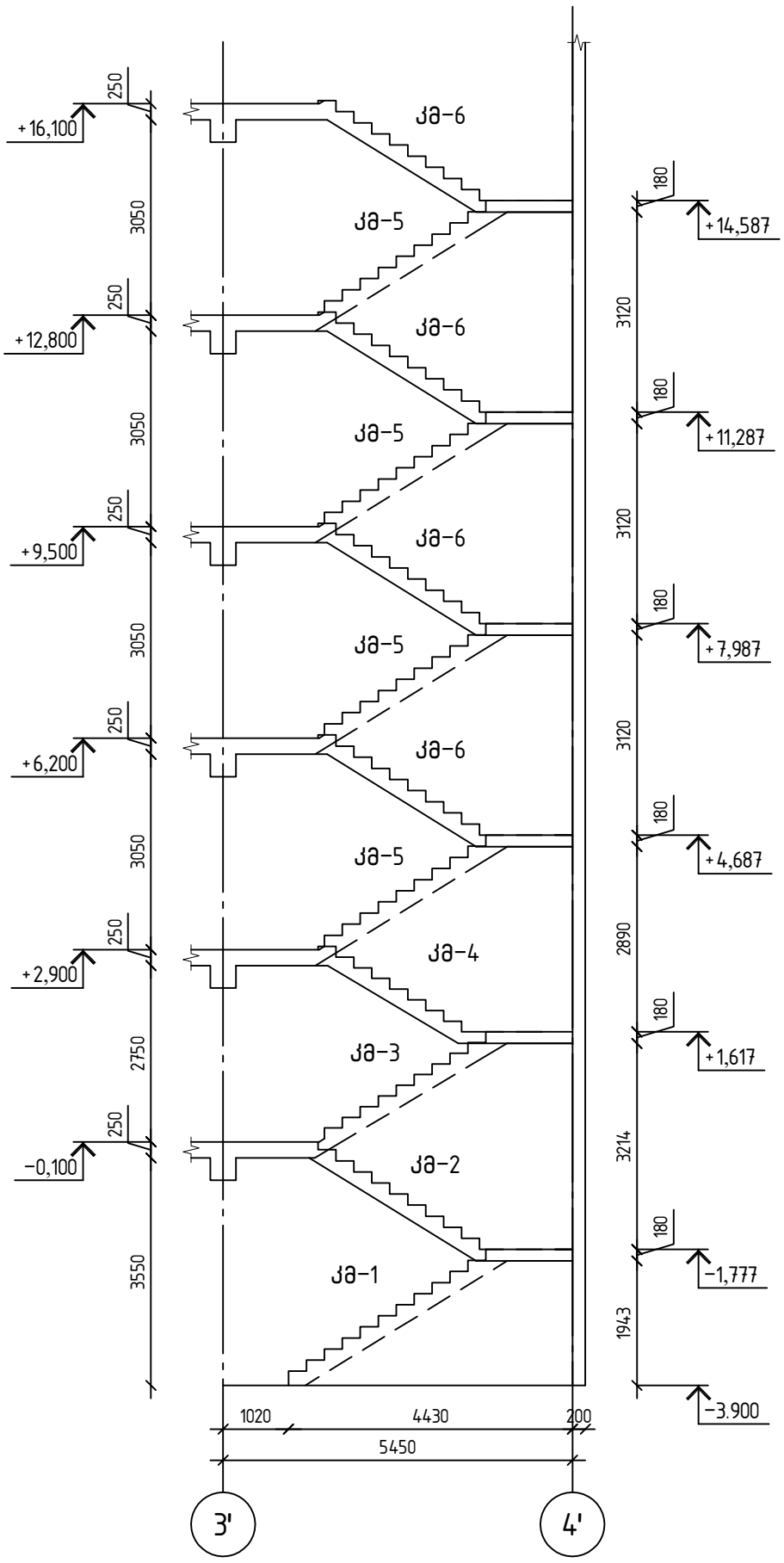

კონსტრუქტორი				
შ.პ.ს "ჯი ენ პი" ალ. ყაზბეგის გამზ. 14.ბ 0160, თბილისი, საქართველო +995599150088 Gipn.ltd@gmail.com				
პროექტის დასახელება: მრავალბინიანი საცხოვრებელი სახლი (ბლოკი "G") ქ.თბილისი, "დელისი-3"-ის საცხოვრებელი რაიონის მიმდებარედ, ინტენსიფიკაციის გზის სამხრეთით, (ნაკვეთი №1/124)				
ნახაზის დასახელება: მონოლითური კიბე კბ-1-ის კვეთი 1-1				
დახაზა ნ.მ.	შეამოწმა ო.ქ.	დაადასტურა ო.ქ.		
მასშტაბი 1:100	ფორმატი A3	თარიღი	რევიზია	ნახ.№ 703

მონოლითური კიბე კბ-1

კიბის მარში კმ-1

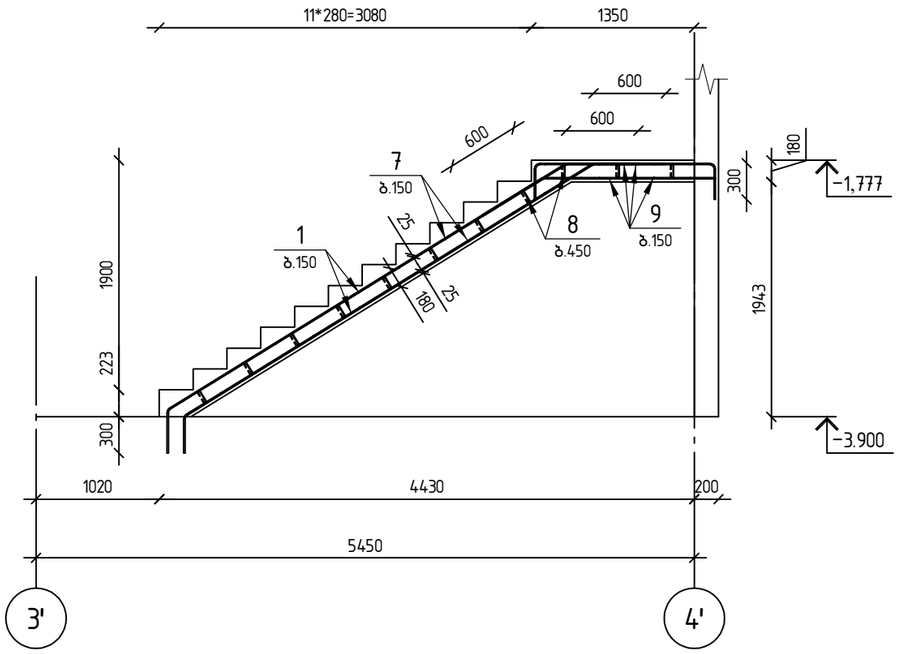

კიბის მარში კმ-2

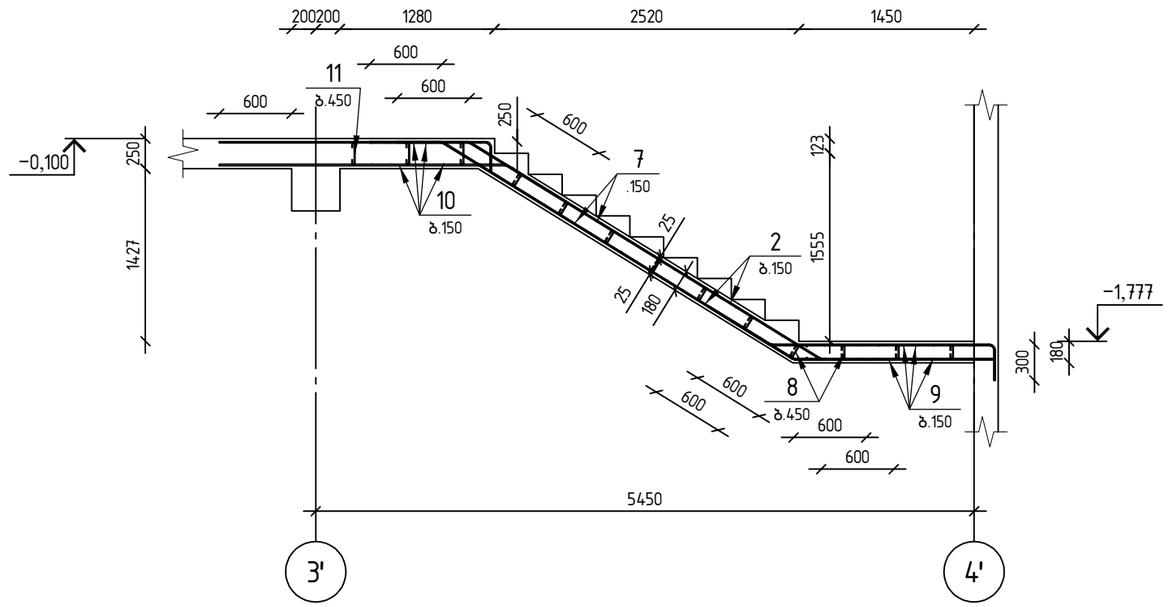

კიბის მარში კმ-3

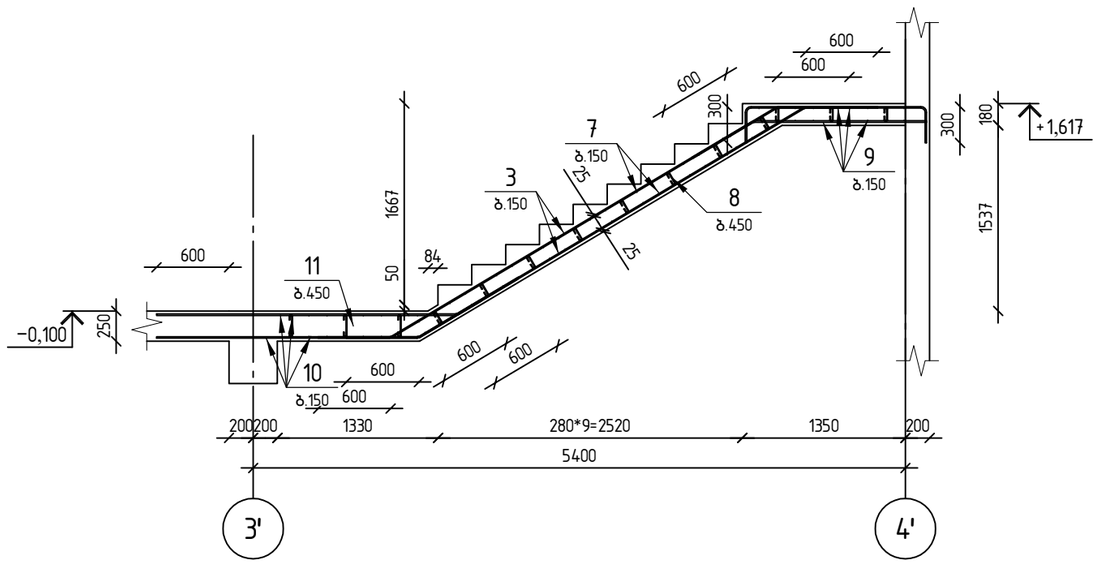

კონსტრუქტორი	
შ.პ.ს "ჯი ენ პი"	ალ. ყაზბეგის გამზ. 14ბ 0160, თბილისი, საქართველო +995599150088 Gipn.ltd@gmail.com
პროექტის დასახელება:	მრავალბინიანი საცხოვრებელი სახლი (ბლოკი "G") ქ.თბილისი, "დელისი-3"-ის საცხოვრებელი რაიონის მიმდებარედ, ინტენსიფიკაციის გზის სამხრეთით, (ნაკვეთი №1/124)
ნახაზის დასახელება:	მონოლითური კიბე კბ-1-ის მარში კმ-1; კმ-2; კმ-3

დახაზა	შეამოწმა	დაადასტურა
ნ.მ.	ო.ქ.	ო.ქ.

მასშტაბი	ფორმატი	თარიღი	რევიზია	ნახ.№
1:50	A3			704

მონოლითური კიბე კბ-1

კიბის მარში კმ-4

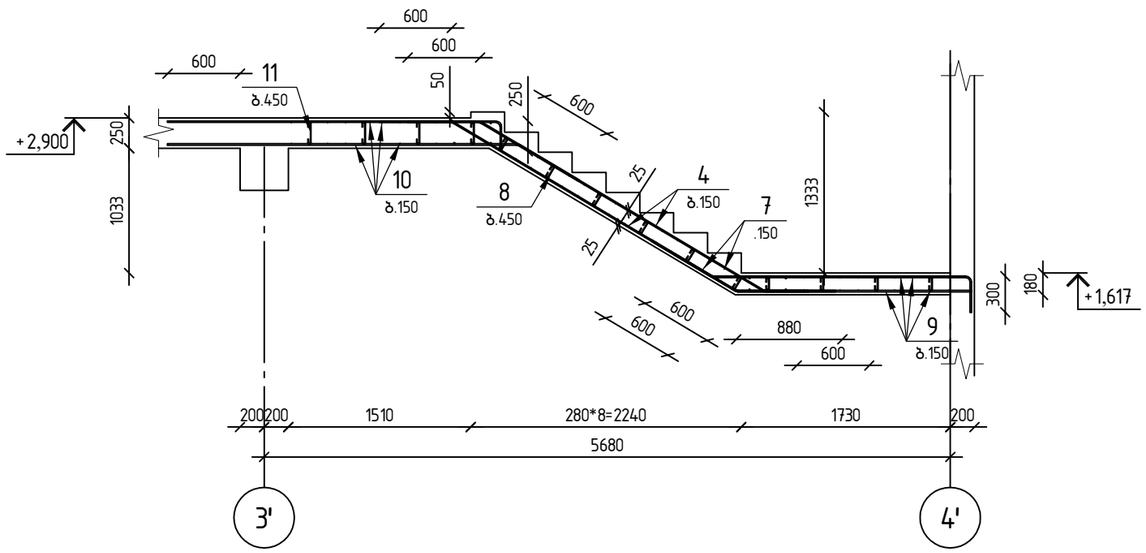

კიბის მარში კმ-5

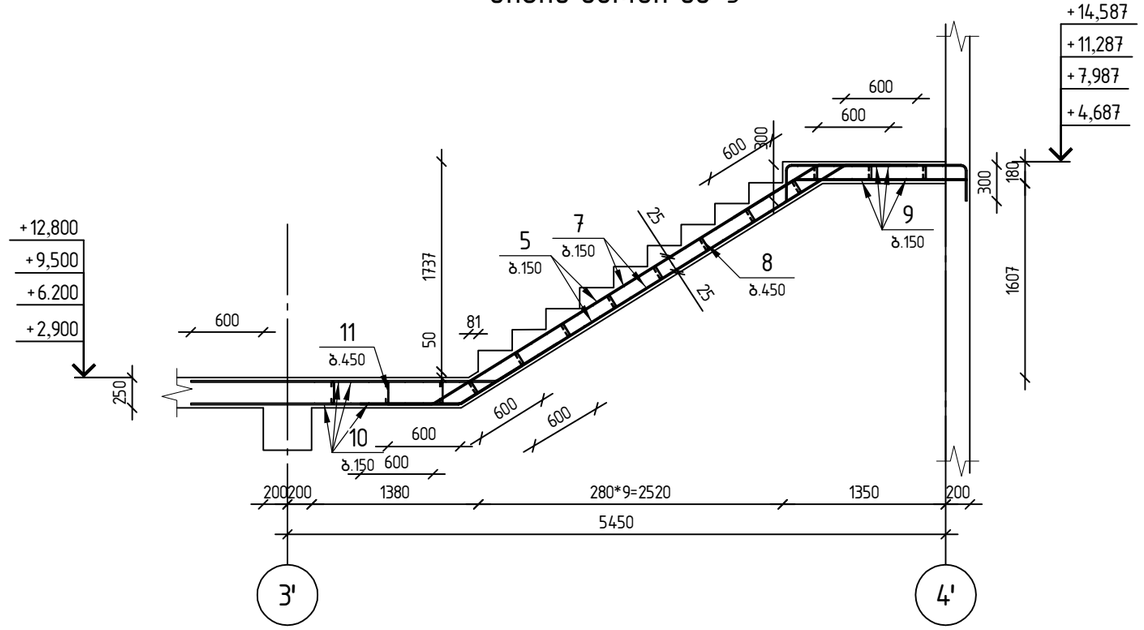

კიბის მარში კმ-6

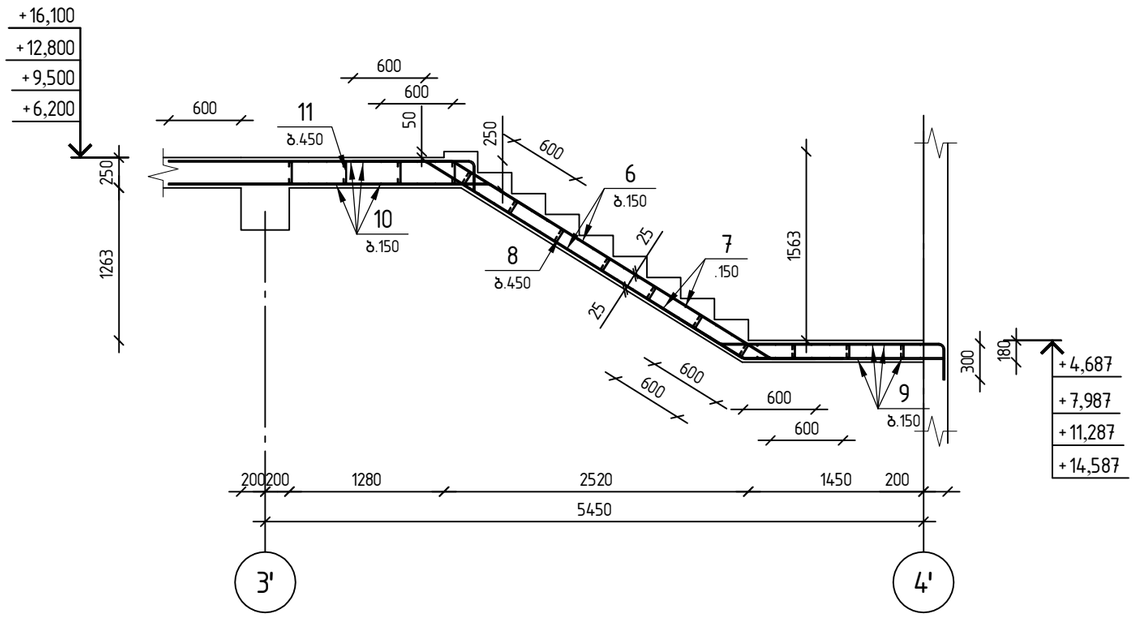

კონსტრუქტორი	
შ.პ.ს "ჯი ენ პი"	ალ. ყაზბეგის გამზ. 14ბ 0160, თბილისი, საქართველო +995599150088 Gipn.ltd@gmail.com
პროექტის დასახელება:	მრავალბინიანი საცხოვრებელი სახლი (ბლოკი "G") ქ.თბილისი, "დელისი-3"-ის საცხოვრებელი რაიონის მიმდებარედ, ინტენსიფიკაციის გზის სამხრეთით, (ნაკვეთი №1/124)
ნახაზის დასახელება:	მონოლითური კიბე კბ-1-ის მარში კმ-4; კმ-5; კმ-6

დახაზა	შეამოწმა	დაადასტურა
ნ.მ.	ო.ქ.	ო.ქ.

მასშტაბი	ფორმატი	თარიღი	რევიზია	ნახ.№
1:50	A3			705

მონოლითური კიბე კბ-2

▽−0.100-დან ▽+2.900-მდე

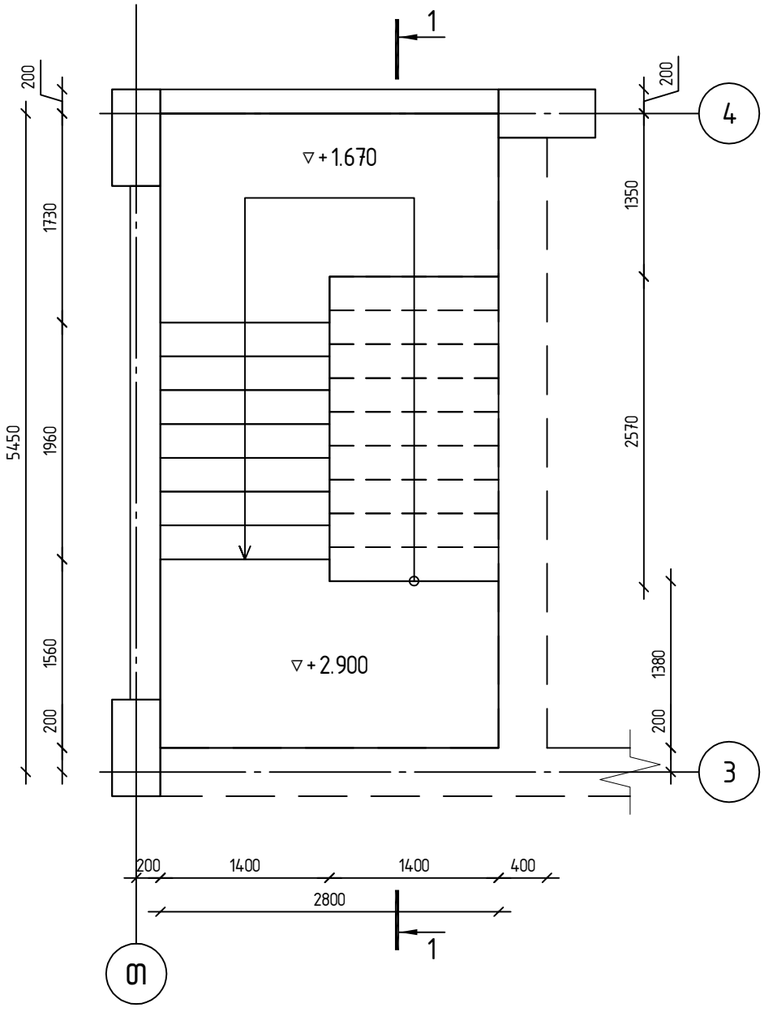

▽+2.900-დან ▽+16.100-მდე

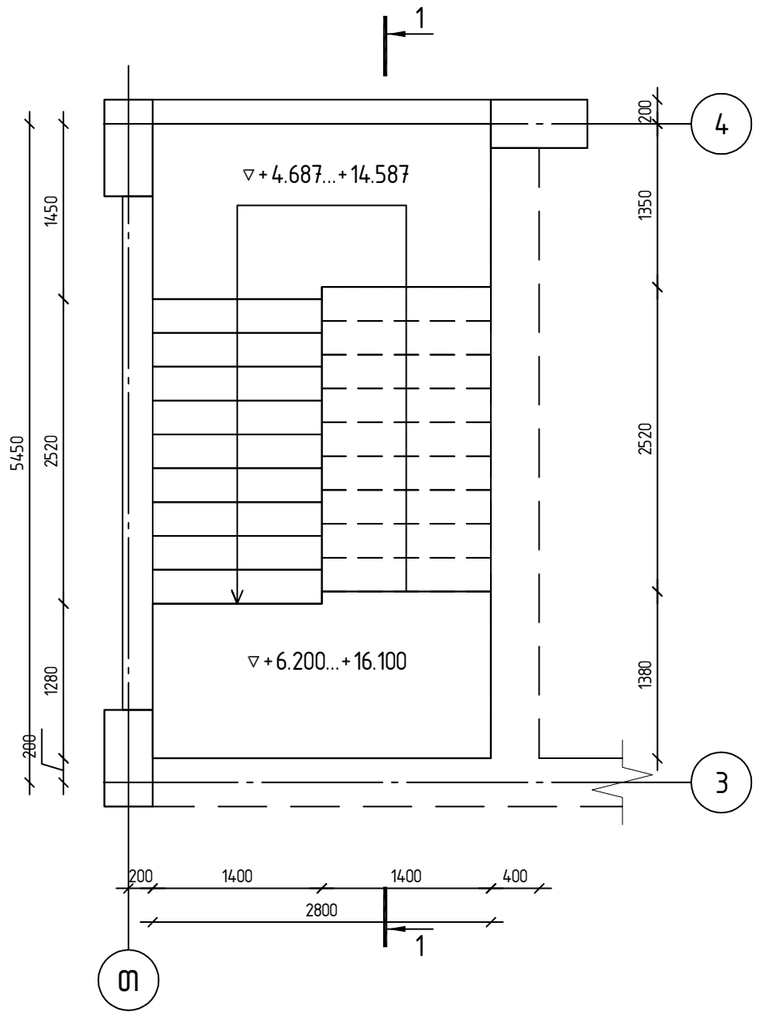

კონსტრუქტორი

შ.პ.ს "ჯი ენ პი"

ალ. ყაზბეგის გამზ. 14ბ
0160, თბილისი, საქართველო

+995599150088
Gipn.ltd@gmail.com

პროექტის დასახელება:

მრავალბინიანი საცხოვრებელი სახლი (ბლოკი "G")
ქ.თბილისი, "დელისი-3"-ის საცხოვრებელი რაიონის მიმდებარედ, ინგტენსიფიკაციის გზის სამხრეთით, (ნაკვეთი №1/124)

ნახაზის დასახელება:

მონოლითური კიბე კბ-2
▽−0.100-დან ▽+16.100-მდე

დახაზა	შეამოწმა	დაადასტურა
ნ.მ.	ო.ქ.	ო.ქ.

მასშტაბი	ფორმატი	თარიღი	რევიზია	ნახ.№
1:50	A3			707

მონოლითური კიბე კბ-2

კვეთი 1-1

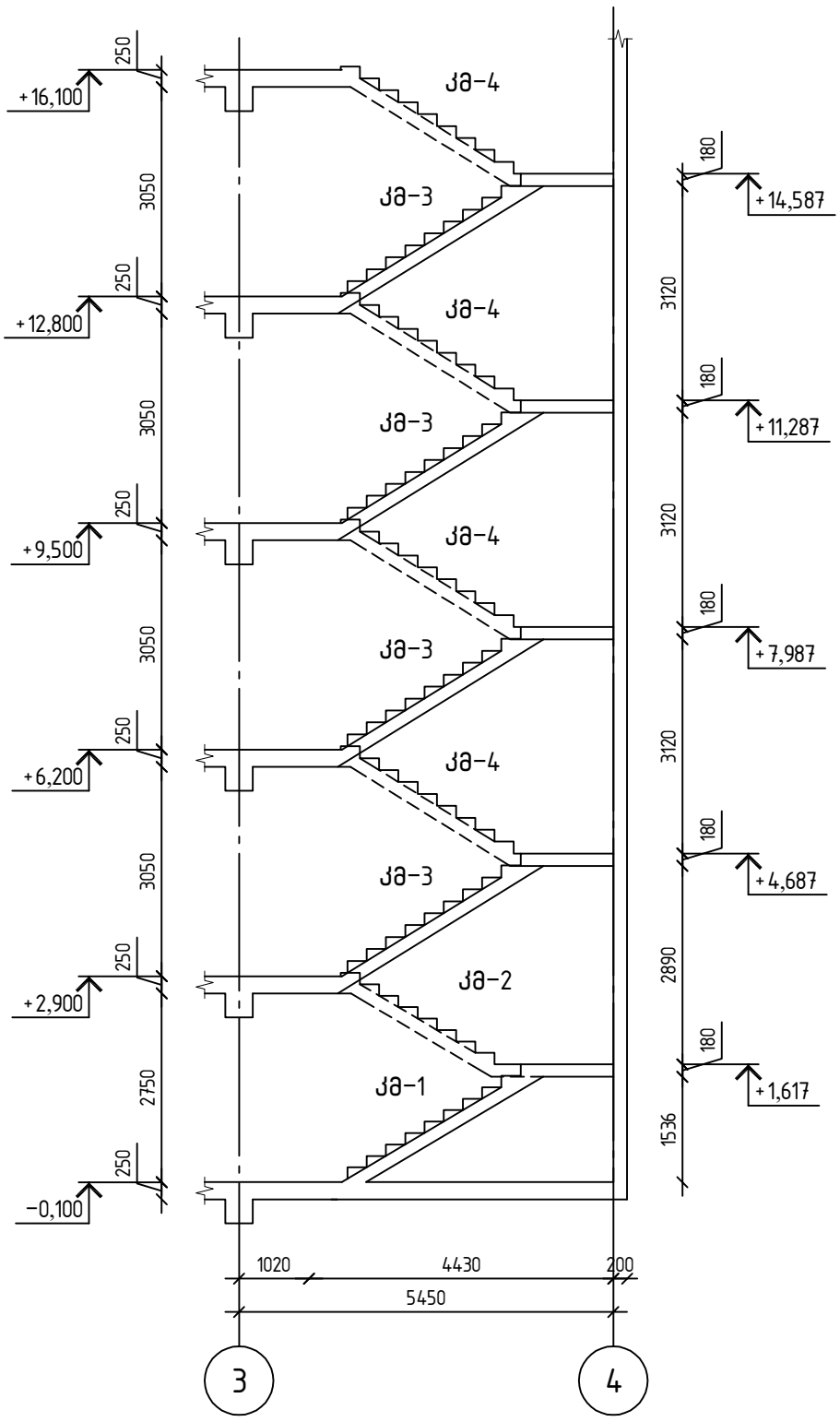

კონსტრუქტორი	
შ.პ.ს "ჯი ენ პი"	ალ. ყაზბეგის გამზ. 14ბ 0160, თბილისი, საქართველო +995599150088 Gipn.ltd@gmail.com
პროექტის დასახელება:	მრავალბინიანი საცხოვრებელი სახლი (ბლოკი "G") ქ.თბილისი, "დელისი-3"-ის საცხოვრებელი რაიონის მიმდებარედ, ინტენსიფიკაციის გზის სამხრეთით, (ნაკვეთი №1/124)
ნახაზის დასახელება:	მონოლითური კიბე კბ-2-ის კვეთი 1-1

დახაზა	შეამოწმა	დაადასტურა
ნ.მ.	ო.ქ.	ო.ქ.

მასშტაბი	ფორმატი	თარიღი	რევიზია	ნახ.№
1:100	A3			708

მონოლითური კიბე კბ-2

კიბის მარში კმ-1

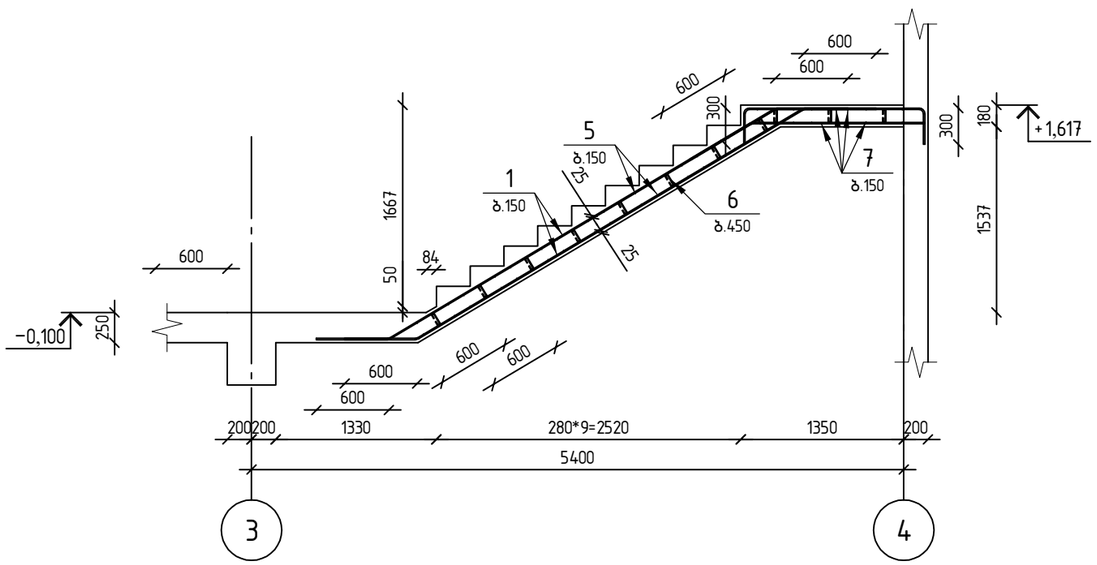

კიბის მარში კმ-2

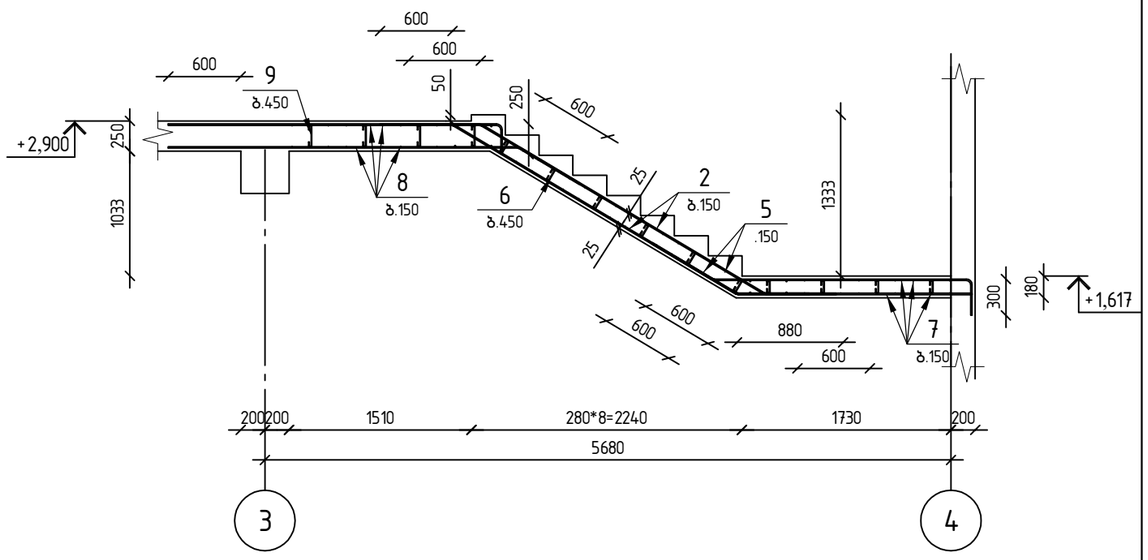

კიბის მარში კმ-3

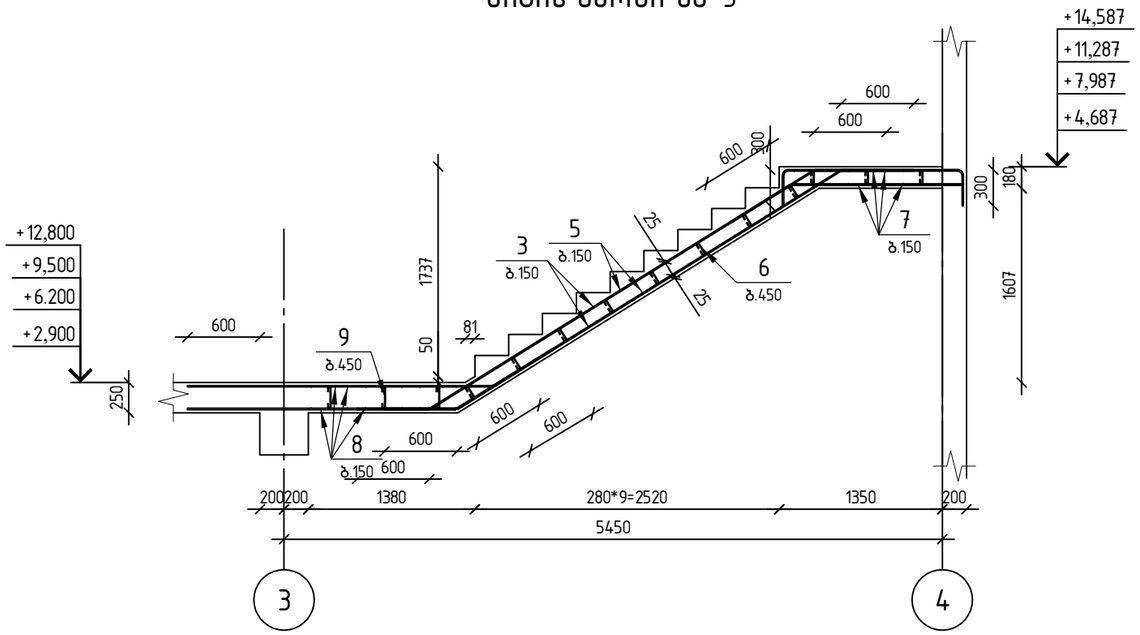

კონსტრუქტორი	
შ.პ.ს "ჯი ენ პი"	ალ. ყაზბეგის გამზ. 14ბ 0160, თბილისი, საქართველო +995599150088 Gipn.ltd@gmail.com
პროექტის დასახელება:	მრავალბინიანი საცხოვრებელი სახლი (ბლოკი "G") ქ.თბილისი, "დელისი-3"-ის საცხოვრებელი რაიონის მიმდებარედ, ინტენსიფიკაციის გზის სამხრეთით, (ნაკვეთი №1/124)
ნახაზის დასახელება:	მონოლითური კიბე კბ-2-ის მარში კმ-1; კმ-2; კმ-3

დახაზა	შეამოწმა	დაადასტურა
ნ.მ.	ო.ქ.	ო.ქ.

მასშტაბი	ფორმატი	თარიღი	რევიზია	ნახ.№
1:50	A3			709

მონოლითური კიბე კბ-2

კიბის მარში კმ-4

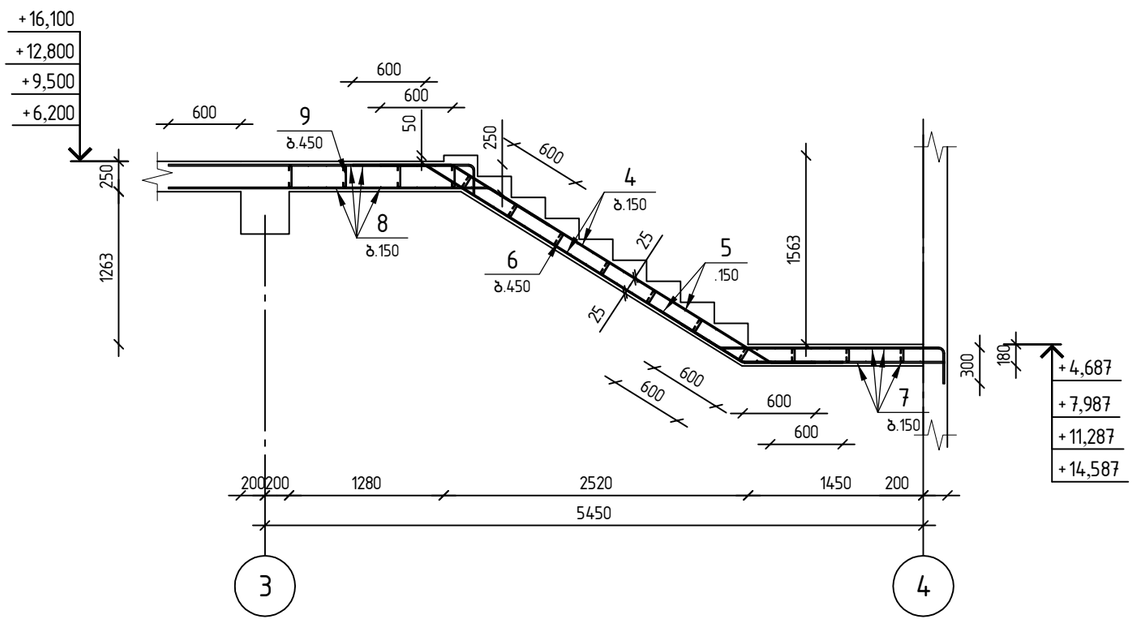

პოზ.	აღნიშვნა	დასახელება	რაოდ.	შენიშვნა
		მონოლითური კიბე კბ-2		
		დეტალები		
1		ф 12 B500B ℓ= 4920	20	4.37 კბ
2		ф 12 B500B ℓ= 3930	20	3.49 კბ
3		ф 12 B500B ℓ= 4950	79	4.39 კბ
4		ф 12 B500B ℓ= 4290	79	3.81 კბ
5		ф 10 B500B ℓ= 1590	398	0.98 კბ
6		ф 8 B500B ℓ= 190	149	0.07 კბ
7	დაიჭრას ადგილზე	ф 12 B500B ℓ= 560000	1	497.18 კბ
8	დაიჭრას ადგილზე	ф 12 B500B ℓ= 534800	1	474.80 კბ
9		ф 8 B500B ℓ= 260	94	0.10 კბ
		მასალები		
		B30 კლასის ბეტონი		19.16 მ³

პოზ. 5

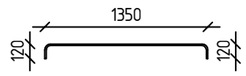

პოზ. 6

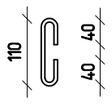

პოზ. 9

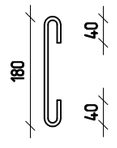

კონსტრუქტორი

შ.პ.ს "ჯი ენ პი"

ალ. ყაზბეგის გამზ. 14ბ
0160, თბილისი, საქართველო
+995599150088
Gipn.ltd@gmail.com

პროექტის დასახელება:

მრავალბინიანი საცხოვრებელი სახლი (ბლოკი "G")
ქ.თბილისი, "დელისი-3"-ის საცხოვრებელი რაიონის მიმდებარედ, ინტენსიფიკაციის გზის სამხრეთით, (ნაკვეთი №1/124)

ნახაზის დასახელება:

მონოლითური კიბე კბ-2-ის სპეციფიკაცია და მარში კმ-4

დახაზა	შეამოწმა	დაადასტურა
ნ.მ.	ო.ქ.	ო.ქ.

მასშტაბი	ფორმატი	თარიღი	რევიზია	ნახ.№
1:50	A3			7/10

ETABS®

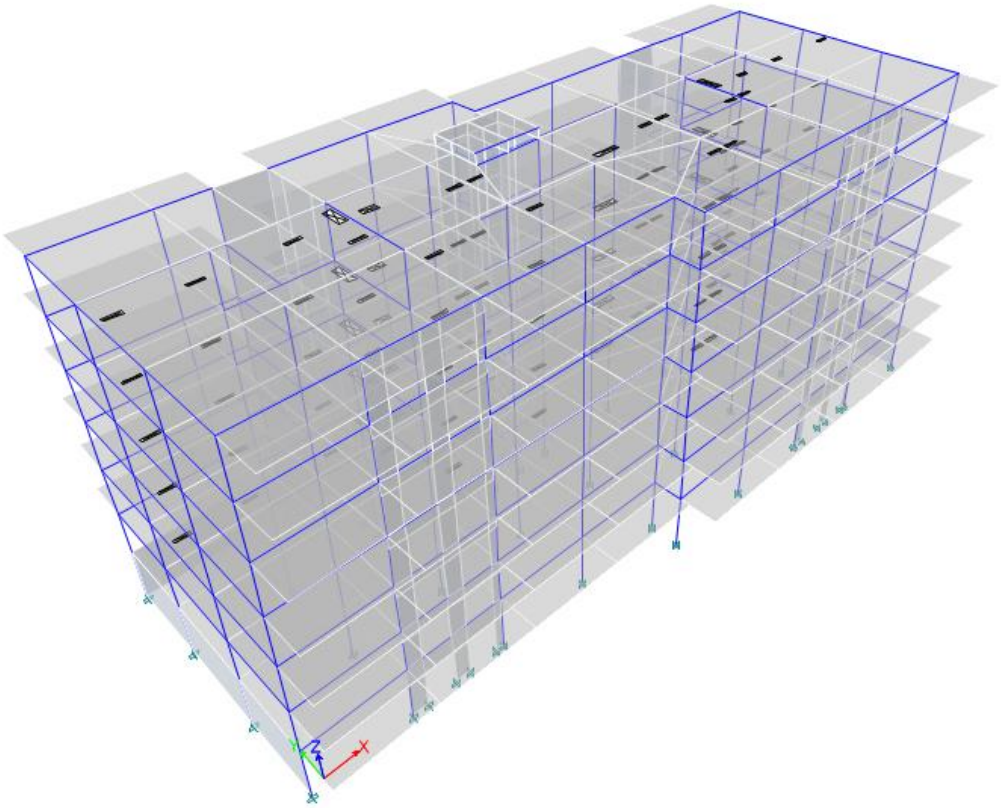

შეასრულა: შპს “ჯი ენ პი”

მთავარი კონსტრუქტორი : ო.ქვრივიშვილი

Multi-apartment Residential Building Block “G”

Model File: lisi, Revision 0
25.07.2025

Table of Contents

1. Structure Data 4
   - 1.1 Story Data 4
   - 1.2 Grid Data 4
   - 1.3 Point Coordinates 4
   - 1.6 Mass 4
2. Properties 6
   - 2.1 Materials 6
   - 2.2 Frame Sections 6
   - 2.3 Shell Sections 6
   - 2.4 Reinforcement Sizes 7
3. Loads 7
   - 3.1 Load Patterns 7
   - 3.2 Functions 7
     - 3.2.1 Response Spectrum Functions 7
   - 3.3 Load Cases 8
   - 3.4 Load Combinations 9
4. Analysis Results 11
   - 4.1 Structure Results 11
   - 4.2 Story Results 11
   - 4.3 Modal Results 33

List of Tables

Table 1.1 Story Definitions 4
Table 1.2 Grid Definitions - General 4
Table 1.3 Grid Definitions - Grid Lines 4
Table 1.10 Mass Source Definition 4
Table 1.11 Mass Summary by Story 5
Table 1.12 Mass Summary by Group 6
Table 2.1 Material Properties - General 6
Table 2.2 Frame Section Property Definitions - Summary 6
Table 2.3 Area Section Property Definitions - Summary 7
Table 2.4 Reinforcing Bar Sizes 7
Table 3.1 Load Pattern Definitions 7
Table 3.2 Functions - Response Spectrum - Eurocode8-2004 8
Table 3.3 Load Case Definitions - Summary 8
Table 3.4 Load Combination Definitions 10
Table 4.2 Story Drifts 11
Table 4.3 Story Max Over Avg Drifts 16
Table 4.4 Story Forces 22
Table 4.5 Modal Periods And Frequencies 34
Table 4.6 Modal Participating Mass Ratios 34
Table 4.7 Modal Load Participation Ratios 34

1 Structure Data

This chapter provides model geometry information, including items such as story levels, point coordinates, and element connectivity.

1.1 Story Data

Table 1.1 - Story Definitions

Tower	Name	Height cm	Master Story	Similar To	Splice Story	Color
T1	+20.10	70	Yes	None	No	Cyan
T1	+19.40	330	No	+20.10	No	Magenta
T1	+16.10	330	No	+20.10	No	Yellow
T1	+12.80	330	No	+20.10	No	Gray8Dark
T1	+9.50	330	No	+20.10	No	Blue
T1	+6.20	330	No	+20.10	No	Green
T1	+2.90	300	No	+20.10	No	Cyan
T1	-0.10	380	No	+20.10	No	Red

1.2 Grid Data

Table 1.2 - Grid Definitions - General

Tower	Name	Type	Ux cm	Uy cm	Rz deg	Story Range	Bubble Size cm	Color
T1	G1	Cartesian	0	0	0	Default	125	Gray6

Table 1.3 - Grid Definitions - Grid Lines

Name	Grid Line Type	ID	Ordinate cm	Bubble Location	Visible
G1	X (Cartesian)	A	0	End	Yes
G1	X (Cartesian)	B	620	End	Yes
G1	X (Cartesian)	C	1250	End	Yes
G1	X (Cartesian)	D	1880	End	Yes
G1	X (Cartesian)	E	2510	End	Yes
G1	X (Cartesian)	F	3140	End	Yes
G1	X (Cartesian)	G	3770	End	Yes
G1	X (Cartesian)	H	4400	End	Yes
G1	X (Cartesian)	I	5060	End	Yes
G1	Y (Cartesian)	1	0	Start	Yes
G1	Y (Cartesian)	2	200	Start	Yes
G1	Y (Cartesian)	8	545	Start	Yes
G1	Y (Cartesian)	3	745	Start	Yes
G1	Y (Cartesian)	7	1175	Start	Yes
G1	Y (Cartesian)	4	1375	Start	Yes
G1	Y (Cartesian)	6	1720	Start	Yes
G1	Y (Cartesian)	5	1920	Start	Yes

1.6 Mass

Table 1.10 - Mass Source Definition

Name	Is Default	Include Lateral Mass?	Include Vertical Mass?	Lump Mass?	Source Self Mass?	Source Added Mass?	Source Load Patterns?	Move Mass Centroid?	Load Pattern	Multiplier
MsSrc1	Yes	Yes	No	Yes	No	No	Yes	No	Dead	1
MsSrc1									Live	0,24

Table 1.11 - Mass Summary by Story

Story	UX kgf-s2/cm	UY kgf-s2/cm	UZ kgf-s2/cm
+20.10	18.4737	18.4737	0
+19.40	1284.0381	1284.0381	0
+16.10	1377.9492	1377.9492	0
+12.80	1380.4748	1380.4748	0
+9.50	1377.0835	1377.0835	0
+6.20	1373.6921	1373.6921	0
+2.90	1362.9419	1362.9419	0
-0.10	1374.8819	1374.8819	0
Base	285,4487	285,4487	0

Table 1.12 - Mass Summary by Group

Group	Self Mass kgf-s2/cm	Self Weight kgf	Mass X kgf-s2/cm	Mass Y kgf-s2/cm	Mass Z kgf-s2/cm
All	0	6955812.85	9844.3489	9844.3489	0

2 Properties

This chapter provides property information for materials, frame sections, shell sections, and links.

2.1 Materials

Table 2.1 - Material Properties - General

Material	Type	SymType	Grade	Color	Notes
A500	Rebar	Uniaxial	A500	Yellow	
B30	Concrete	Isotropic	B30	Gray8Dark	
B500	Rebar	Uniaxial	B500	Blue	

2.2 Frame Sections

Table 2.2 - Frame Section Property Definitions - Summary (Part 1 of 3)

Name	Material	Shape	Color	Area cm2	J cm4	I33 cm4	I22 cm4	As2 cm2	As3 cm2
B40-60	B30	Concrete Rectangular	16722731	2400	751249,4	720000	320000	2000	2000
C25-25	B30	Concrete Rectangular	Blue	625	55013	32552,1	32552,1	520,8	520,8
C40-80	B30	Concrete Rectangular	Red	3200	1171866,7	1706666,7	426666,7	2666,7	2666,7

Table 2.2 - Frame Section Property Definitions - Summary (Part 2 of 3)

Name	S33Pos cm3	S33Neg cm3	S22Pos cm3	S22Neg cm3	Z33 cm3	Z22 cm3	R33 cm	R22 cm	CG Offset 3 cm	CG Offset 2 cm	PNA Offset 3 cm	PNA Offset 2 cm
B40-60	24000	24000	16000	16000	36000	24000	17,321	11,547	0	0	0	0
C25-25	2604,2	2604,2	2604,2	2604,2	3906,3	3906,3	7,217	7,217	0	0	0	0
C40-80	42666,7	42666,7	21333,3	21333,3	64000	32000	23,094	11,547	0	0	0	0

Table 2.2 - Frame Section Property Definitions - Summary (Part 3 of 3)

Name	Area Modifier	As2 Modifier	As3 Modifier	J Modifier	I33 Modifier	I22 Modifier	Mass Modifier	Weight Modifier
B40-60	1	1	1	0,01	0,5	0,5	1	1
C25-25	1	1	1	0,01	0,5	0,5	1	1
C40-80	1	1	1	0,01	0,5	0,5	1	1

2.3 Shell Sections

Table 2.3 - Area Section Property Definitions - Summary

Name	Type	Element Type	Material	Total Thickness cm	Deck Material	Deck Depth cm
S20	Slab	Shell-Thin	B30	20		
S25	Slab	Shell-Thin	B30	25		
W25	Wall	Shell-Thin	B30	25		
W30	Wall	Shell-Thin	B30	30		
W40	Wall	Shell-Thin	B30	40		

2.4 Reinforcement Sizes

Table 2.4 - Reinforcing Bar Sizes

Name	Diameter cm	Area cm2
18	1,8	2,5

3 Loads

This chapter provides loading information as applied to the model.

3.1 Load Patterns

Table 3.1 - Load Pattern Definitions

Name	Is Auto Load	Type	Self Weight Multiplier	Auto Load
Dead	No	Dead	1	
E-x	No	Seismic	0	None
E-y	No	Seismic	0	None
Live	No	Live	0	

3.2 Functions

3.2.1 Response Spectrum Functions

Table 3.2 - Functions - Response Spectrum - Eurocode8-2004 (Part 1 of 2)

Name	Period sec	Value	Country	Direction	Ag	Spectrum Type	Ground Type	S	Tb sec	Tc sec	Td sec
E	0	0,113333	CEN Default	Horizontal	0,17	1	A	1	0,15	0,4	2
E	0,05	0,11188									
E	0,1	0,110427									
E	0,15	0,108974									
E	0,4	0,108974									
E	0,667	0,065385									
E	0,933	0,046703									
E	1,2	0,036325									
E	1,467	0,034									
E	1,733	0,034									
E	2	0,034									
E	3,333	0,034									
E	4,667	0,034									
E	6	0,034									
E	7,333	0,034									
E	8,667	0,034									
E	10	0,034									

Table 3.2 - Functions - Response Spectrum - Eurocode8-2004 (Part 2 of 2)

Name	Beta	q	Damping Ratio
E	0,2	3,9	0,05
E			
E			
E			
E			
E			
E			
E			
E			
E			
E			
E			
E			
E			
E			
E			
E			
E			

3.3 Load Cases

Table 3.3 - Load Case Definitions - Summary

Name	Type
Dead	Linear Static
Live	Linear Static
Modal	Modal - Eigen
E-x	Response Spectrum
E-y	Response Spectrum

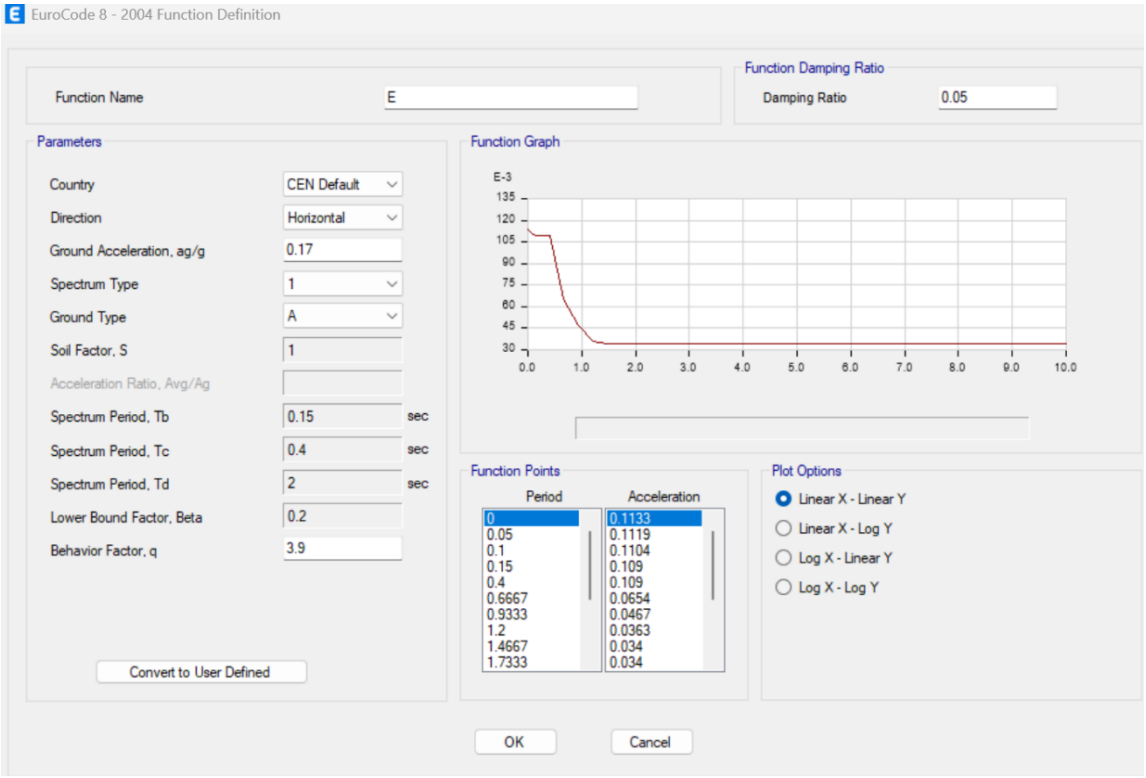

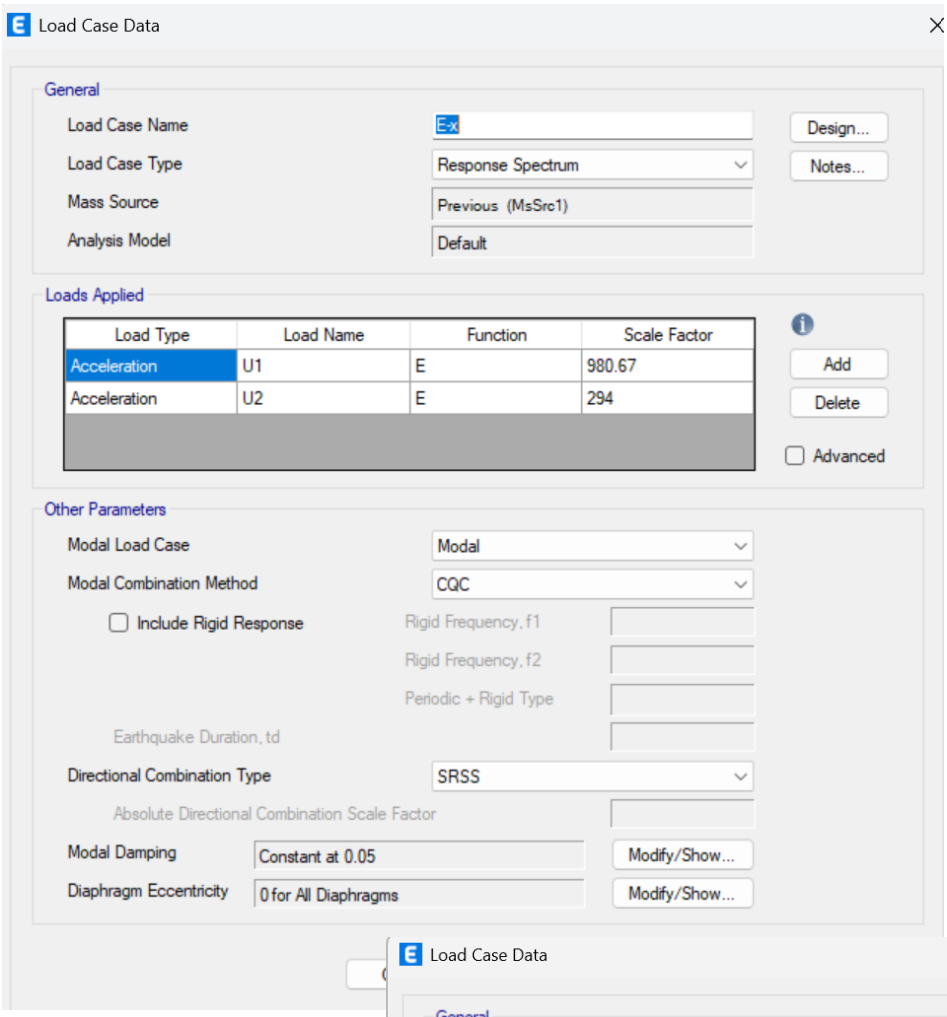
Load Case Data
General
Load Case Name
E-x
Design...
Load Case Type
Response Spectrum
Notes...
Mass Source
Previous (MsSrc1)
Analysis Model
Default
Loads Applied
Load Type
Load Name
Function
Scale Factor
Acceleration
U1
E
980.67
Acceleration
U2
E
294
Add
Delete
Advanced
Other Parameters
Modal Load Case
Modal
Modal Combination Method
CQC
Include Rigid Response
Rigid Frequency, f1
Rigid Frequency, f2
Periodic + Rigid Type
Earthquake Duration, td
Directional Combination Type
SRSS
Absolute Directional Combination Scale Factor
Modal Damping
Constant at 0.05
Modify/Show...
Diaphragm Eccentricity
0 for All Diaphragms
Modify/Show...

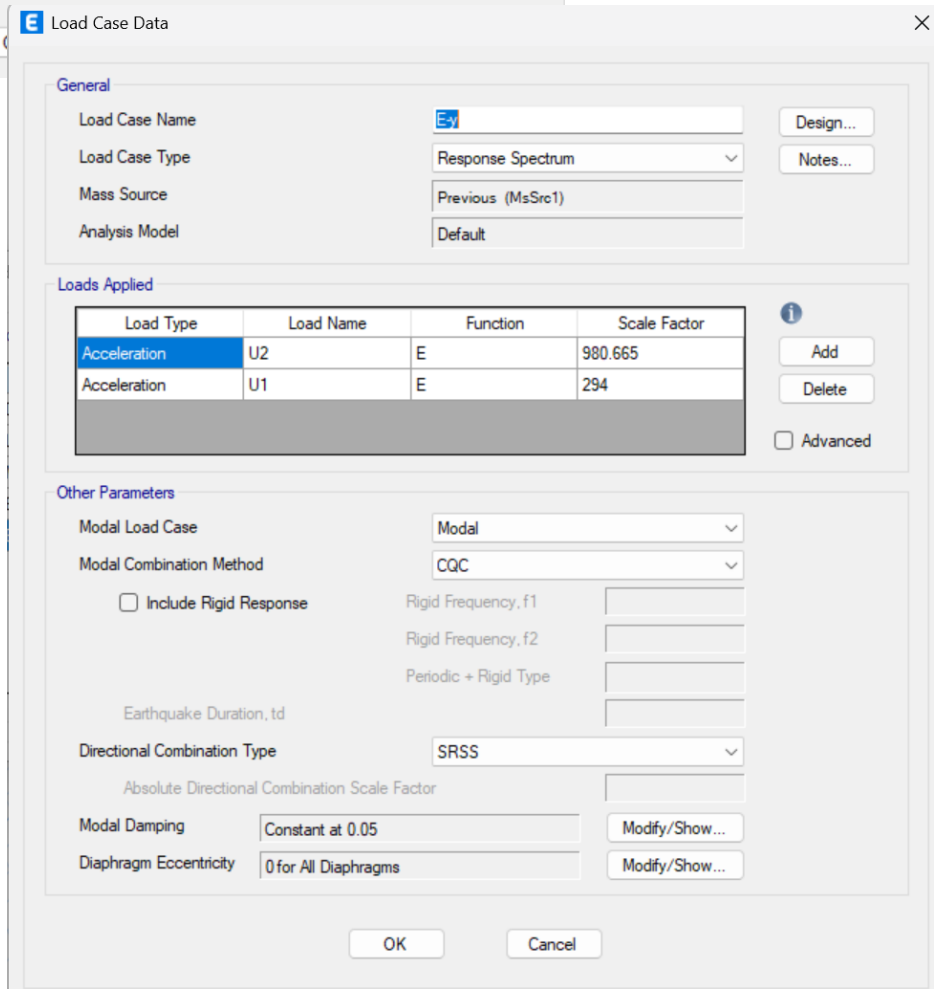
Load Case Data
General
Load Case Name
E-y
Design...
Load Case Type
Response Spectrum
Notes...
Mass Source
Previous (MsSrc1)
Analysis Model
Default
Loads Applied
Load Type
Load Name
Function
Scale Factor
Acceleration
U2
E
980.665
Acceleration
U1
E
294
Add
Delete
Advanced
Other Parameters
Modal Load Case
Modal
Modal Combination Method
CQC
Include Rigid Response
Rigid Frequency, f1
Rigid Frequency, f2
Periodic + Rigid Type
Earthquake Duration, td
Directional Combination Type
SRSS
Absolute Directional Combination Scale Factor
Modal Damping
Constant at 0.05
Modify/Show...
Diaphragm Eccentricity
0 for All Diaphragms
Modify/Show...
OK
Cancel

3.4 Load Combinations

Table 3.4 - Load Combination Definitions

Name	Type	Is Auto	Load Name	SF	Notes
DConS1	Linear Add	Yes	Dead	1,35	Dead [Strength]
DConS2	Linear Add	Yes	Dead	1,35	Dead + Live [Strength]
DConS2			Live	1,5	
DConS3	Linear Add	Yes	Dead	1	Dead + Live + Response Spectrum [Strength]
DConS3			Live	0,3	
DConS3			E-x	1	
DConS4	Linear Add	Yes	Dead	1	Dead + Live + Response Spectrum [Strength]
DConS4			Live	0,3	
DConS4			E-y	1	
DConS5	Linear Add	Yes	Dead	1	Dead + Response Spectrum [Strength]
DConS5			E-x	1	
DConS6	Linear Add	Yes	Dead	1	Dead + Response Spectrum [Strength]
DConS6			E-y	1	
DConS7	Linear Add	Yes	Dead	1	Dead (min) + Response Spectrum [Strength]
DConS7			E-x	1	
DConS8	Linear Add	Yes	Dead	1	Dead (min) + Response Spectrum [Strength]
DConS8			E-y	1	

4 Analysis Results

This chapter provides analysis results.

4.1 Structure Results

Table 4.1 - Base Reactions (Part 1 of 2)

Output Case	Case Type	Step Type	FX kgf	FY kgf	FZ kgf	MX kgf-cm	MY kgf-cm	MZ kgf-cm
Dead	LinStatic		-9,716E-05	-0,0001815	9177461,81	8891796597	-23149100424	-0,46
Live	LinStatic		0	0	1947573,16	1781661742	-4921518546	-0,09
E-x	LinRespSpec	Max	484727,89	214541,58	0,00435	359739321,16	799977986,43	657816763,34
E-y	LinRespSpec	Max	216650,93	474168,91	0,002021	780555783,85	364307938,61	1178025765
DConS1	Combination		-0,0001312	-0,000245	12389573,44	12003925405	-31251285573	-0,62
DConS2	Combination		-0,0001646	-0,0002995	15310933,18	14676418018	-38633563391	-0,76
DConS3	Combination	Max	484727,89	214541,58	9761733,76	9786034440	-23825578001	657816762,85
DConS3	Combination	Min	-484727,89	-214541,58	9761733,75	9066555798	-25425533974	-657816764
DConS4	Combination	Max	216650,93	474168,91	9761733,76	10206850903	-24261248049	1178025764
DConS4	Combination	Min	-216650,93	-474168,91	9761733,76	8645739335	-24989863926	-1178025765
DConS5	Combination	Max	484727,89	214541,58	9177461,81	9251535918	-22349122438	657816762,88
DConS5	Combination	Min	-484727,89	-214541,58	9177461,81	8532057275	-23949078411	-657816764
DConS6	Combination	Max	216650,93	474168,91	9177461,81	9672352380	-22784792486	1178025764
DConS6	Combination	Min	-216650,93	-474168,91	9177461,81	8111240813	-23513408363	-1178025765
DConS7	Combination	Max	484727,89	214541,58	9177461,81	9251535918	-22349122438	657816762,88
DConS7	Combination	Min	-484727,89	-214541,58	9177461,81	8532057275	-23949078411	-657816764
DConS8	Combination	Max	216650,93	474168,91	9177461,81	9672352380	-22784792486	1178025764
DConS8	Combination	Min	-216650,93	-474168,91	9177461,81	8111240813	-23513408363	-1178025765

4.2 Story Results

Table 4.2 - Story Drifts

Story	Output Case	Case Type	Step Type	Direction	Drift	Label	X cm	Y cm	Z cm
+20.10	Dead	LinStatic		X	0,000444	90	3770	1990	2010
+20.10	Dead	LinStatic		Y	0,003413	90	3770	1990	2010
+20.10	Live	LinStatic		X	0,000128	90	3770	1990	2010
+20.10	Live	LinStatic		Y	0,000684	90	3770	1990	2010
+20.10	E-x	LinRespSpec	Max	X	0,013459	90	3770	1990	2010
+20.10	E-x	LinRespSpec	Max	Y	0,005716	90	3770	1990	2010
+20.10	E-y	LinRespSpec	Max	X	0,006291	90	3770	1990	2010
+20.10	E-y	LinRespSpec	Max	Y	0,012824	90	3770	1990	2010
+20.10	DConS1	Combination		X	0,0006	90	3770	1990	2010
+20.10	DConS1	Combination		Y	0,004607	90	3770	1990	2010
+20.10	DConS2	Combination		X	0,000791	90	3770	1990	2010
+20.10	DConS2	Combination		Y	0,005633	90	3770	1990	2010
+20.10	DConS3	Combination	Max	X	0,012977	90	3770	1990	2010
+20.10	DConS3	Combination	Max	Y	0,009334	90	3770	1990	2010
+20.10	DConS3	Combination	Min	X	0,013941	90	3770	1990	2010
+20.10	DConS3	Combination	Min	Y	0,002098	90	3770	1990	2010
+20.10	DConS4	Combination	Max	X	0,005809	90	3770	1990	2010
+20.10	DConS4	Combination	Max	Y	0,016441	90	3770	1990	2010
+20.10	DConS4	Combination	Min	X	0,006773	90	3770	1990	2010
+20.10	DConS4	Combination	Min	Y	0,009206	90	3770	1990	2010
+20.10	DConS5	Combination	Max	X	0,013015	90	3770	1990	2010
+20.10	DConS5	Combination	Max	Y	0,009129	90	3770	1990	2010
+20.10	DConS5	Combination	Min	X	0,013903	90	3770	1990	2010
+20.10	DConS5	Combination	Min	Y	0,002304	90	3770	1990	2010
+20.10	DConS6	Combination	Max	X	0,005847	90	3770	1990	2010
+20.10	DConS6	Combination	Max	Y	0,016236	90	3770	1990	2010
+20.10	DConS6	Combination	Min	X	0,006735	90	3770	1990	2010

Story	Output Case	Case Type	Step Type	Direction	Drift	Label	X cm	Y cm	Z cm
+20.10	DConS6	Combination	Min	Y	0,009411	90	3770	1990	2010
+20.10	DConS7	Combination	Max	X	0,013015	90	3770	1990	2010
+20.10	DConS7	Combination	Max	Y	0,009129	90	3770	1990	2010
+20.10	DConS7	Combination	Min	X	0,013903	90	3770	1990	2010
+20.10	DConS7	Combination	Min	Y	0,002304	90	3770	1990	2010
+20.10	DConS8	Combination	Max	X	0,005847	90	3770	1990	2010
+20.10	DConS8	Combination	Max	Y	0,016236	90	3770	1990	2010
+20.10	DConS8	Combination	Min	X	0,006735	90	3770	1990	2010
+20.10	DConS8	Combination	Min	Y	0,009411	90	3770	1990	2010
+19.40	Dead	LinStatic		X	3,2E-05	24	0	745	1940
+19.40	Dead	LinStatic		Y	0,000157	26	1250	1375	1940
+19.40	Live	LinStatic		X	1E-05	1	0	200	1940
+19.40	Live	LinStatic		Y	3,4E-05	2	620	200	1940
+19.40	E-x	LinRespSpec	Max	X	0,000461	20	1250	1920	1940
+19.40	E-x	LinRespSpec	Max	Y	0,000242	38	0	2190	1940
+19.40	E-y	LinRespSpec	Max	X	0,000216	38	0	2190	1940
+19.40	E-y	LinRespSpec	Max	Y	0,000484	110	1250	1775	1940
+19.40	DConS1	Combination		X	4,3E-05	24	0	745	1940
+19.40	DConS1	Combination		Y	0,000212	26	1250	1375	1940
+19.40	DConS2	Combination		X	5,7E-05	1	0	200	1940
+19.40	DConS2	Combination		Y	0,000258	26	1250	1375	1940
+19.40	DConS3	Combination	Max	X	0,000485	20	1250	1920	1940
+19.40	DConS3	Combination	Max	Y	8,2E-05	94	0	-70	1940
+19.40	DConS3	Combination	Min	X	0,000447	92	5060	1990	1940
+19.40	DConS3	Combination	Min	Y	0,000406	38	0	2190	1940
+19.40	DConS4	Combination	Max	X	0,000239	20	1250	1920	1940
+19.40	DConS4	Combination	Max	Y	0,000326	64	2510	1375	1940
+19.40	DConS4	Combination	Min	X	0,000205	92	5060	1990	1940
+19.40	DConS4	Combination	Min	Y	0,000647	110	1250	1775	1940
+19.40	DConS5	Combination	Max	X	0,000483	20	1250	1920	1940
+19.40	DConS5	Combination	Max	Y	9,2E-05	94	0	-70	1940
+19.40	DConS5	Combination	Min	X	0,000448	92	5060	1990	1940
+19.40	DConS5	Combination	Min	Y	0,000396	38	0	2190	1940
+19.40	DConS6	Combination	Max	X	0,000236	20	1250	1920	1940
+19.40	DConS6	Combination	Max	Y	0,000334	64	2510	1375	1940
+19.40	DConS6	Combination	Min	X	0,000206	92	5060	1990	1940
+19.40	DConS6	Combination	Min	Y	0,000638	110	1250	1775	1940
+19.40	DConS7	Combination	Max	X	0,000483	20	1250	1920	1940
+19.40	DConS7	Combination	Max	Y	9,2E-05	94	0	-70	1940
+19.40	DConS7	Combination	Min	X	0,000448	92	5060	1990	1940
+19.40	DConS7	Combination	Min	Y	0,000396	38	0	2190	1940
+19.40	DConS8	Combination	Max	X	0,000236	20	1250	1920	1940
+19.40	DConS8	Combination	Max	Y	0,000334	64	2510	1375	1940
+19.40	DConS8	Combination	Min	X	0,000206	92	5060	1990	1940
+19.40	DConS8	Combination	Min	Y	0,000638	110	1250	1775	1940
+16.10	Dead	LinStatic		X	2,5E-05	94	0	-70	1610
+16.10	Dead	LinStatic		Y	0,000152	94	0	-70	1610
+16.10	Live	LinStatic		X	7E-06	94	0	-70	1610
+16.10	Live	LinStatic		Y	3E-05	22	0	1920	1610
+16.10	E-x	LinRespSpec	Max	X	0,000523	38	0	2190	1610
+16.10	E-x	LinRespSpec	Max	Y	0,000284	94	0	-70	1610
+16.10	E-y	LinRespSpec	Max	X	0,000245	38	0	2190	1610
+16.10	E-y	LinRespSpec	Max	Y	0,000552	38	0	2190	1610
+16.10	DConS1	Combination		X	3,3E-05	94	0	-70	1610
+16.10	DConS1	Combination		Y	0,000205	94	0	-70	1610
+16.10	DConS2	Combination		X	4,4E-05	94	0	-70	1610
+16.10	DConS2	Combination		Y	0,000249	94	0	-70	1610
+16.10	DConS3	Combination	Max	X	0,000538	38	0	2190	1610
+16.10	DConS3	Combination	Max	Y	0,000125	38	0	2190	1610
+16.10	DConS3	Combination	Min	X	0,000508	38	0	2190	1610

Story	Output Case	Case Type	Step Type	Direction	Drift	Label	X cm	Y cm	Z cm
+16.10	DConS3	Combination	Min	Y	0,000445	94	0	-70	1610
+16.10	DConS4	Combination	Max	X	0,00026	38	0	2190	1610
+16.10	DConS4	Combination	Max	Y	0,000393	38	0	2190	1610
+16.10	DConS4	Combination	Min	X	0,00023	38	0	2190	1610
+16.10	DConS4	Combination	Min	Y	0,000712	94	0	-70	1610
+16.10	DConS5	Combination	Max	X	0,000537	38	0	2190	1610
+16.10	DConS5	Combination	Max	Y	0,000133	38	0	2190	1610
+16.10	DConS5	Combination	Min	X	0,000509	38	0	2190	1610
+16.10	DConS5	Combination	Min	Y	0,000436	94	0	-70	1610
+16.10	DConS6	Combination	Max	X	0,000259	38	0	2190	1610
+16.10	DConS6	Combination	Max	Y	0,000402	38	0	2190	1610
+16.10	DConS6	Combination	Min	X	0,000232	38	0	2190	1610
+16.10	DConS6	Combination	Min	Y	0,000703	94	0	-70	1610
+16.10	DConS7	Combination	Max	X	0,000537	38	0	2190	1610
+16.10	DConS7	Combination	Max	Y	0,000133	38	0	2190	1610
+16.10	DConS7	Combination	Min	X	0,000509	38	0	2190	1610
+16.10	DConS7	Combination	Min	Y	0,000436	94	0	-70	1610
+16.10	DConS8	Combination	Max	X	0,000259	38	0	2190	1610
+16.10	DConS8	Combination	Max	Y	0,000402	38	0	2190	1610
+16.10	DConS8	Combination	Min	X	0,000232	38	0	2190	1610
+16.10	DConS8	Combination	Min	Y	0,000703	94	0	-70	1610
+12.80	Dead	LinStatic		X	2,2E-05	94	0	-70	1280
+12.80	Dead	LinStatic		Y	0,000134	20	1250	1920	1280
+12.80	Live	LinStatic		X	6E-06	94	0	-70	1280
+12.80	Live	LinStatic		Y	2,6E-05	20	1250	1920	1280
+12.80	E-x	LinRespSpec	Max	X	0,000543	38	0	2190	1280
+12.80	E-x	LinRespSpec	Max	Y	0,000289	94	0	-70	1280
+12.80	E-y	LinRespSpec	Max	X	0,000255	38	0	2190	1280
+12.80	E-y	LinRespSpec	Max	Y	0,000566	38	0	2190	1280
+12.80	DConS1	Combination		X	3E-05	94	0	-70	1280
+12.80	DConS1	Combination		Y	0,000181	20	1250	1920	1280
+12.80	DConS2	Combination		X	3,9E-05	94	0	-70	1280
+12.80	DConS2	Combination		Y	0,00022	20	1250	1920	1280
+12.80	DConS3	Combination	Max	X	0,000559	38	0	2190	1280
+12.80	DConS3	Combination	Max	Y	0,000147	94	0	-70	1280
+12.80	DConS3	Combination	Min	X	0,000526	38	0	2190	1280
+12.80	DConS3	Combination	Min	Y	0,000431	1	0	200	1280
+12.80	DConS4	Combination	Max	X	0,000271	38	0	2190	1280
+12.80	DConS4	Combination	Max	Y	0,000424	38	0	2190	1280
+12.80	DConS4	Combination	Min	X	0,000238	38	0	2190	1280
+12.80	DConS4	Combination	Min	Y	0,000707	38	0	2190	1280
+12.80	DConS5	Combination	Max	X	0,000558	38	0	2190	1280
+12.80	DConS5	Combination	Max	Y	0,000155	94	0	-70	1280
+12.80	DConS5	Combination	Min	X	0,000527	38	0	2190	1280
+12.80	DConS5	Combination	Min	Y	0,000423	94	0	-70	1280
+12.80	DConS6	Combination	Max	X	0,00027	38	0	2190	1280
+12.80	DConS6	Combination	Max	Y	0,000432	38	0	2190	1280
+12.80	DConS6	Combination	Min	X	0,000239	38	0	2190	1280
+12.80	DConS6	Combination	Min	Y	0,000699	38	0	2190	1280
+12.80	DConS7	Combination	Max	X	0,000558	38	0	2190	1280
+12.80	DConS7	Combination	Max	Y	0,000155	94	0	-70	1280
+12.80	DConS7	Combination	Min	X	0,000527	38	0	2190	1280
+12.80	DConS7	Combination	Min	Y	0,000423	94	0	-70	1280
+12.80	DConS8	Combination	Max	X	0,00027	38	0	2190	1280
+12.80	DConS8	Combination	Max	Y	0,000432	38	0	2190	1280
+12.80	DConS8	Combination	Min	X	0,000239	38	0	2190	1280
+12.80	DConS8	Combination	Min	Y	0,000699	38	0	2190	1280
+9.50	Dead	LinStatic		X	2,6E-05	73	3870	0	950
+9.50	Dead	LinStatic		Y	0,000117	15	3770	1720	950
+9.50	Live	LinStatic		X	7E-06	73	3870	0	950

Story	Output Case	Case Type	Step Type	Direction	Drift	Label	X cm	Y cm	Z cm
+9.50	Live	LinStatic		Y	2,3E-05	15	3770	1720	950
+9.50	E-x	LinRespSpec	Max	X	0,000533	38	0	2190	950
+9.50	E-x	LinRespSpec	Max	Y	0,000281	38	0	2190	950
+9.50	E-y	LinRespSpec	Max	X	0,00025	38	0	2190	950
+9.50	E-y	LinRespSpec	Max	Y	0,000556	38	0	2190	950
+9.50	DConS1	Combination		X	3,5E-05	73	3870	0	950
+9.50	DConS1	Combination		Y	0,000158	15	3770	1720	950
+9.50	DConS2	Combination		X	4,5E-05	73	3870	0	950
+9.50	DConS2	Combination		Y	0,000193	15	3770	1720	950
+9.50	DConS3	Combination	Max	X	0,000554	38	0	2190	950
+9.50	DConS3	Combination	Max	Y	0,000166	38	0	2190	950
+9.50	DConS3	Combination	Min	X	0,000513	38	0	2190	950
+9.50	DConS3	Combination	Min	Y	0,000397	94	0	-70	950
+9.50	DConS4	Combination	Max	X	0,000271	38	0	2190	950
+9.50	DConS4	Combination	Max	Y	0,000441	38	0	2190	950
+9.50	DConS4	Combination	Min	X	0,00023	92	5060	1990	950
+9.50	DConS4	Combination	Min	Y	0,000672	38	0	2190	950
+9.50	DConS5	Combination	Max	X	0,000553	38	0	2190	950
+9.50	DConS5	Combination	Max	Y	0,000172	38	0	2190	950
+9.50	DConS5	Combination	Min	X	0,000514	38	0	2190	950
+9.50	DConS5	Combination	Min	Y	0,000391	94	0	-70	950
+9.50	DConS6	Combination	Max	X	0,000269	38	0	2190	950
+9.50	DConS6	Combination	Max	Y	0,000447	38	0	2190	950
+9.50	DConS6	Combination	Min	X	0,000231	92	5060	1990	950
+9.50	DConS6	Combination	Min	Y	0,000665	38	0	2190	950
+9.50	DConS7	Combination	Max	X	0,000553	38	0	2190	950
+9.50	DConS7	Combination	Max	Y	0,000172	38	0	2190	950
+9.50	DConS7	Combination	Min	X	0,000514	38	0	2190	950
+9.50	DConS7	Combination	Min	Y	0,000391	94	0	-70	950
+9.50	DConS8	Combination	Max	X	0,000269	38	0	2190	950
+9.50	DConS8	Combination	Max	Y	0,000447	38	0	2190	950
+9.50	DConS8	Combination	Min	X	0,000231	92	5060	1990	950
+9.50	DConS8	Combination	Min	Y	0,000665	38	0	2190	950
+6.20	Dead	LinStatic		X	2,9E-05	20	1250	1920	620
+6.20	Dead	LinStatic		Y	0,000118	92	5060	1990	620
+6.20	Live	LinStatic		X	8E-06	20	1250	1920	620
+6.20	Live	LinStatic		Y	2,5E-05	9	4400	0	620
+6.20	E-x	LinRespSpec	Max	X	0,00049	38	0	2190	620
+6.20	E-x	LinRespSpec	Max	Y	0,000276	22	0	1920	620
+6.20	E-y	LinRespSpec	Max	X	0,000233	38	0	2190	620
+6.20	E-y	LinRespSpec	Max	Y	0,00056	22	0	1920	620
+6.20	DConS1	Combination		X	3,9E-05	20	1250	1920	620
+6.20	DConS1	Combination		Y	0,000159	92	5060	1990	620
+6.20	DConS2	Combination		X	5,1E-05	20	1250	1920	620
+6.20	DConS2	Combination		Y	0,000197	92	5060	1990	620
+6.20	DConS3	Combination	Max	X	0,000512	38	0	2190	620
+6.20	DConS3	Combination	Max	Y	0,000178	22	0	1920	620
+6.20	DConS3	Combination	Min	X	0,000481	73	3870	0	620
+6.20	DConS3	Combination	Min	Y	0,000373	22	0	1920	620
+6.20	DConS4	Combination	Max	X	0,000255	38	0	2190	620
+6.20	DConS4	Combination	Max	Y	0,000462	22	0	1920	620
+6.20	DConS4	Combination	Min	X	0,000221	73	3870	0	620
+6.20	DConS4	Combination	Min	Y	0,000657	22	0	1920	620
+6.20	DConS5	Combination	Max	X	0,000511	38	0	2190	620
+6.20	DConS5	Combination	Max	Y	0,000184	22	0	1920	620
+6.20	DConS5	Combination	Min	X	0,000481	73	3870	0	620
+6.20	DConS5	Combination	Min	Y	0,000368	22	0	1920	620
+6.20	DConS6	Combination	Max	X	0,000253	38	0	2190	620
+6.20	DConS6	Combination	Max	Y	0,000468	22	0	1920	620
+6.20	DConS6	Combination	Min	X	0,000221	73	3870	0	620

Story	Output Case	Case Type	Step Type	Direction	Drift	Label	X cm	Y cm	Z cm
+6.20	DConS6	Combination	Min	Y	0,000652	22	0	1920	620
+6.20	DConS7	Combination	Max	X	0,000511	38	0	2190	620
+6.20	DConS7	Combination	Max	Y	0,000184	22	0	1920	620
+6.20	DConS7	Combination	Min	X	0,000481	73	3870	0	620
+6.20	DConS7	Combination	Min	Y	0,000368	22	0	1920	620
+6.20	DConS8	Combination	Max	X	0,000253	38	0	2190	620
+6.20	DConS8	Combination	Max	Y	0,000468	22	0	1920	620
+6.20	DConS8	Combination	Min	X	0,000221	73	3870	0	620
+6.20	DConS8	Combination	Min	Y	0,000652	22	0	1920	620
+2.90	Dead	LinStatic		Y	0,000108	92	5060	1990	290
+2.90	Live	LinStatic		Y	2,3E-05	92	5060	1990	290
+2.90	E-x	LinRespSpec	Max	X	0,000404	92	5060	1990	290
+2.90	E-x	LinRespSpec	Max	Y	0,00022	24	0	745	290
+2.90	E-y	LinRespSpec	Max	X	0,000188	92	5060	1990	290
+2.90	E-y	LinRespSpec	Max	Y	0,00045	24	0	745	290
+2.90	DConS1	Combination		Y	0,000146	92	5060	1990	290
+2.90	DConS2	Combination		X	2,7E-05	14	4400	1720	290
+2.90	DConS2	Combination		Y	0,00018	92	5060	1990	290
+2.90	DConS3	Combination	Max	X	0,000415	92	5060	1990	290
+2.90	DConS3	Combination	Max	Y	0,000134	1	0	200	290
+2.90	DConS3	Combination	Min	X	0,000394	92	5060	1990	290
+2.90	DConS3	Combination	Min	Y	0,000321	23	0	1375	290
+2.90	DConS4	Combination	Max	X	0,000199	92	5060	1990	290
+2.90	DConS4	Combination	Max	Y	0,00036	1	0	200	290
+2.90	DConS4	Combination	Min	X	0,000177	92	5060	1990	290
+2.90	DConS4	Combination	Min	Y	0,000549	23	0	1375	290
+2.90	DConS5	Combination	Max	X	0,000414	92	5060	1990	290
+2.90	DConS5	Combination	Max	Y	0,000139	1	0	200	290
+2.90	DConS5	Combination	Min	X	0,000395	92	5060	1990	290
+2.90	DConS5	Combination	Min	Y	0,000314	23	0	1375	290
+2.90	DConS6	Combination	Max	X	0,000198	92	5060	1990	290
+2.90	DConS6	Combination	Max	Y	0,000365	1	0	200	290
+2.90	DConS6	Combination	Min	X	0,000178	92	5060	1990	290
+2.90	DConS6	Combination	Min	Y	0,000543	23	0	1375	290
+2.90	DConS7	Combination	Max	X	0,000414	92	5060	1990	290
+2.90	DConS7	Combination	Max	Y	0,000139	1	0	200	290
+2.90	DConS7	Combination	Min	X	0,000395	92	5060	1990	290
+2.90	DConS7	Combination	Min	Y	0,000314	23	0	1375	290
+2.90	DConS8	Combination	Max	X	0,000198	92	5060	1990	290
+2.90	DConS8	Combination	Max	Y	0,000365	1	0	200	290
+2.90	DConS8	Combination	Min	X	0,000178	92	5060	1990	290
+2.90	DConS8	Combination	Min	Y	0,000543	23	0	1375	290
-0.10	Dead	LinStatic		X	1E-05	73	3870	0	-10
-0.10	Dead	LinStatic		Y	3,9E-05	33	2510	1175	-10
-0.10	Live	LinStatic		X	2E-06	73	3870	0	-10
-0.10	Live	LinStatic		Y	8E-06	33	2510	1175	-10
-0.10	E-x	LinRespSpec	Max	X	0,000111	2	620	200	-10
-0.10	E-x	LinRespSpec	Max	Y	6,9E-05	110	1250	1775	-10
-0.10	E-y	LinRespSpec	Max	X	5,7E-05	10	5060	0	-10
-0.10	E-y	LinRespSpec	Max	Y	0,000144	33	2510	1175	-10
-0.10	DConS1	Combination		X	1,3E-05	73	3870	0	-10
-0.10	DConS1	Combination		Y	5,3E-05	33	2510	1175	-10
-0.10	DConS2	Combination		X	1,7E-05	73	3870	0	-10
-0.10	DConS2	Combination		Y	6,5E-05	33	2510	1175	-10
-0.10	DConS3	Combination	Max	X	0,000109	3	1250	200	-10
-0.10	DConS3	Combination	Max	Y	4,5E-05	15	3770	1720	-10
-0.10	DConS3	Combination	Min	X	0,000116	2	620	200	-10
-0.10	DConS3	Combination	Min	Y	0,000106	33	2510	1175	-10
-0.10	DConS4	Combination	Max	X	6,7E-05	10	5060	0	-10
-0.10	DConS4	Combination	Max	Y	0,000119	15	3770	1720	-10

Story	Output Case	Case Type	Step Type	Direction	Drift	Label	X cm	Y cm	Z cm
-0.10	DConS4	Combination	Min	X	5,8E-05	2	620	200	-10
-0.10	DConS4	Combination	Min	Y	0,000185	33	2510	1175	-10
-0.10	DConS5	Combination	Max	X	0,000109	3	1250	200	-10
-0.10	DConS5	Combination	Max	Y	4,6E-05	15	3770	1720	-10
-0.10	DConS5	Combination	Min	X	0,000115	2	620	200	-10
-0.10	DConS5	Combination	Min	Y	0,000104	33	2510	1175	-10
-0.10	DConS6	Combination	Max	X	6,6E-05	10	5060	0	-10
-0.10	DConS6	Combination	Max	Y	0,00012	15	3770	1720	-10
-0.10	DConS6	Combination	Min	X	5,8E-05	2	620	200	-10
-0.10	DConS6	Combination	Min	Y	0,000183	33	2510	1175	-10
-0.10	DConS7	Combination	Max	X	0,000109	3	1250	200	-10
-0.10	DConS7	Combination	Max	Y	4,6E-05	15	3770	1720	-10
-0.10	DConS7	Combination	Min	X	0,000115	2	620	200	-10
-0.10	DConS7	Combination	Min	Y	0,000104	33	2510	1175	-10
-0.10	DConS8	Combination	Max	X	6,6E-05	10	5060	0	-10
-0.10	DConS8	Combination	Max	Y	0,00012	15	3770	1720	-10
-0.10	DConS8	Combination	Min	X	5,8E-05	2	620	200	-10
-0.10	DConS8	Combination	Min	Y	0,000183	33	2510	1175	-10

Table 4.3 - Story Max Over Avg Drifts

Table: Story Max Over Avg Drifts Story	Output Case	Case Type	Step Type	Direction	Max Drift	Avg Drift	Ratio
+20.10	Dead	LinStatic		X	0,0311	0,0133	2,33
+20.10	Dead	LinStatic		Y	0,2389	0,1125	2,124
+20.10	Live	LinStatic		X	0,0089	0,0039	2,289
+20.10	Live	LinStatic		Y	0,0479	0,0226	2,117
+20.10	E-x	LinRespSpec	Max	X	0,9421	0,483	1,951
+20.10	E-x	LinRespSpec	Max	Y	0,4001	0,2072	1,931
+20.10	E-y	LinRespSpec	Max	X	0,4404	0,2262	1,947
+20.10	E-y	LinRespSpec	Max	Y	0,8977	0,4644	1,933
+20.10	DConS1	Combination		X	0,042	0,018	2,33
+20.10	DConS1	Combination		Y	0,3225	0,1518	2,124
+20.10	DConS2	Combination		X	0,0554	0,0239	2,32
+20.10	DConS2	Combination		Y	0,3943	0,1858	2,123
+20.10	DConS3	Combination	Max	X	0,9084	0,4664	1,948
+20.10	DConS3	Combination	Max	Y	0,6534	0,3265	2,001
+20.10	DConS3	Combination	Min	X	0,9759	0,4981	1,959
+20.10	DConS3	Combination	Min	Y	0,1469	0,0855	1,718
+20.10	DConS4	Combination	Max	X	0,4066	0,2094	1,942
+20.10	DConS4	Combination	Max	Y	1,1509	0,5837	1,972
+20.10	DConS4	Combination	Min	X	0,4741	0,2408	1,969
+20.10	DConS4	Combination	Min	Y	0,6444	0,343	1,879
+20.10	DConS5	Combination	Max	X	0,911	0,4677	1,948
+20.10	DConS5	Combination	Max	Y	0,639	0,3197	1,999
+20.10	DConS5	Combination	Min	X	0,9732	0,4969	1,958
+20.10	DConS5	Combination	Min	Y	0,1612	0,0925	1,744
+20.10	DConS6	Combination	Max	X	0,4093	0,2108	1,942
+20.10	DConS6	Combination	Max	Y	1,1365	0,5769	1,97
+20.10	DConS6	Combination	Min	X	0,4715	0,2396	1,968
+20.10	DConS6	Combination	Min	Y	0,6588	0,35	1,882
+20.10	DConS7	Combination	Max	X	0,911	0,4677	1,948
+20.10	DConS7	Combination	Max	Y	0,639	0,3197	1,999
+20.10	DConS7	Combination	Min	X	0,9732	0,4969	1,958
+20.10	DConS7	Combination	Min	Y	0,1612	0,0925	1,744

Table: Story Max Over Avg Drifts Story	Output Case	Case Type	Step Type	Direction	Max Drift	Avg Drift	Ratio
+20.10	DConS8	Combination	Max	X	0,4093	0,2108	1,942
+20.10	DConS8	Combination	Max	Y	1,1365	0,5769	1,97
+20.10	DConS8	Combination	Min	X	0,4715	0,2396	1,968
+20.10	DConS8	Combination	Min	Y	0,6588	0,35	1,882
+19.40	Dead	LinStatic		X	0,0104	0,0057	1,818
+19.40	Dead	LinStatic		Y	0,0517	0,0468	1,105
+19.40	Live	LinStatic		X	0,0032	0,0019	1,683
+19.40	Live	LinStatic		Y	0,0113	0,0094	1,199
+19.40	E-x	LinRespSpec	Max	X	0,1521	0,1404	1,083
+19.40	E-x	LinRespSpec	Max	Y	0,0799	0,0717	1,115
+19.40	E-y	LinRespSpec	Max	X	0,0713	0,0652	1,093
+19.40	E-y	LinRespSpec	Max	Y	0,1596	0,1481	1,078
+19.40	DConS1	Combination		X	0,014	0,0077	1,818
+19.40	DConS1	Combination		Y	0,0699	0,0632	1,105
+19.40	DConS2	Combination		X	0,0187	0,0105	1,78
+19.40	DConS2	Combination		Y	0,0852	0,0776	1,098
+19.40	DConS3	Combination	Max	X	0,16	0,1477	1,083
+19.40	DConS3	Combination	Max	Y	0,0271	0,0208	1,301
+19.40	DConS3	Combination	Min	X	0,1476	0,1334	1,106
+19.40	DConS3	Combination	Min	Y	0,1339	0,1216	1,102
+19.40	DConS4	Combination	Max	X	0,0787	0,0718	1,096
+19.40	DConS4	Combination	Max	Y	0,1076	0,0994	1,083
+19.40	DConS4	Combination	Min	X	0,0677	0,0582	1,163
+19.40	DConS4	Combination	Min	Y	0,2135	0,1975	1,081
+19.40	DConS5	Combination	Max	X	0,1593	0,1472	1,082
+19.40	DConS5	Combination	Max	Y	0,0304	0,0239	1,273
+19.40	DConS5	Combination	Min	X	0,148	0,134	1,104
+19.40	DConS5	Combination	Min	Y	0,1307	0,1185	1,103
+19.40	DConS6	Combination	Max	X	0,078	0,0714	1,093
+19.40	DConS6	Combination	Max	Y	0,1102	0,102	1,08
+19.40	DConS6	Combination	Min	X	0,068	0,0589	1,156
+19.40	DConS6	Combination	Min	Y	0,2106	0,1946	1,082
+19.40	DConS7	Combination	Max	X	0,1593	0,1472	1,082
+19.40	DConS7	Combination	Max	Y	0,0304	0,0239	1,273
+19.40	DConS7	Combination	Min	X	0,148	0,134	1,104
+19.40	DConS7	Combination	Min	Y	0,1307	0,1185	1,103
+19.40	DConS8	Combination	Max	X	0,078	0,0714	1,093
+19.40	DConS8	Combination	Max	Y	0,1102	0,102	1,08
+19.40	DConS8	Combination	Min	X	0,068	0,0589	1,156
+19.40	DConS8	Combination	Min	Y	0,2106	0,1946	1,082
+16.10	Dead	LinStatic		X	0,0082	0,0063	1,296
+16.10	Dead	LinStatic		Y	0,0502	0,0466	1,078
+16.10	Live	LinStatic		X	0,0023	0,0018	1,303
+16.10	Live	LinStatic		Y	0,0098	0,0089	1,094
+16.10	E-x	LinRespSpec	Max	X	0,1725	0,1598	1,079
+16.10	E-x	LinRespSpec	Max	Y	0,0937	0,0826	1,135
+16.10	E-y	LinRespSpec	Max	X	0,081	0,0745	1,088
+16.10	E-y	LinRespSpec	Max	Y	0,1822	0,1709	1,066
+16.10	DConS1	Combination		X	0,011	0,0085	1,296
+16.10	DConS1	Combination		Y	0,0677	0,0628	1,078
+16.10	DConS2	Combination		X	0,0145	0,0112	1,289
+16.10	DConS2	Combination		Y	0,0821	0,0764	1,075
+16.10	DConS3	Combination	Max	X	0,1774	0,1664	1,066
+16.10	DConS3	Combination	Max	Y	0,0411	0,0321	1,282
+16.10	DConS3	Combination	Min	X	0,1675	0,1532	1,093

Table: Story Max Over Avg Drifts Story	Output Case	Case Type	Step Type	Direction	Max Drift	Avg Drift	Ratio
+16.10	DConS3	Combination	Min	Y	0,1468	0,1329	1,104
+16.10	DConS4	Combination	Max	X	0,0859	0,0811	1,06
+16.10	DConS4	Combination	Max	Y	0,1296	0,1204	1,077
+16.10	DConS4	Combination	Min	X	0,076	0,0679	1,12
+16.10	DConS4	Combination	Min	Y	0,235	0,2213	1,062
+16.10	DConS5	Combination	Max	X	0,1771	0,1659	1,067
+16.10	DConS5	Combination	Max	Y	0,044	0,0349	1,263
+16.10	DConS5	Combination	Min	X	0,1679	0,1537	1,092
+16.10	DConS5	Combination	Min	Y	0,1439	0,1302	1,105
+16.10	DConS6	Combination	Max	X	0,0856	0,0806	1,062
+16.10	DConS6	Combination	Max	Y	0,1326	0,1232	1,076
+16.10	DConS6	Combination	Min	X	0,0764	0,0684	1,118
+16.10	DConS6	Combination	Min	Y	0,2321	0,2185	1,062
+16.10	DConS7	Combination	Max	X	0,1771	0,1659	1,067
+16.10	DConS7	Combination	Max	Y	0,044	0,0349	1,263
+16.10	DConS7	Combination	Min	X	0,1679	0,1537	1,092
+16.10	DConS7	Combination	Min	Y	0,1439	0,1302	1,105
+16.10	DConS8	Combination	Max	X	0,0856	0,0806	1,062
+16.10	DConS8	Combination	Max	Y	0,1326	0,1232	1,076
+16.10	DConS8	Combination	Min	X	0,0764	0,0684	1,118
+16.10	DConS8	Combination	Min	Y	0,2321	0,2185	1,062
+12.80	Dead	LinStatic		X	0,0073	0,006	1,208
+12.80	Dead	LinStatic		Y	0,0443	0,0423	1,046
+12.80	Live	LinStatic		X	0,0019	0,0017	1,147
+12.80	Live	LinStatic		Y	0,0086	0,0082	1,046
+12.80	E-x	LinRespSpec	Max	X	0,179	0,1675	1,069
+12.80	E-x	LinRespSpec	Max	Y	0,0954	0,0839	1,137
+12.80	E-y	LinRespSpec	Max	X	0,084	0,0779	1,078
+12.80	E-y	LinRespSpec	Max	Y	0,1866	0,1743	1,071
+12.80	DConS1	Combination		X	0,0098	0,0081	1,208
+12.80	DConS1	Combination		Y	0,0598	0,0572	1,046
+12.80	DConS2	Combination		X	0,0127	0,0107	1,193
+12.80	DConS2	Combination		Y	0,0727	0,0695	1,046
+12.80	DConS3	Combination	Max	X	0,1845	0,1738	1,061
+12.80	DConS3	Combination	Max	Y	0,0487	0,038	1,281
+12.80	DConS3	Combination	Min	X	0,1736	0,1613	1,077
+12.80	DConS3	Combination	Min	Y	0,1421	0,1293	1,099
+12.80	DConS4	Combination	Max	X	0,0894	0,0842	1,062
+12.80	DConS4	Combination	Max	Y	0,1399	0,1283	1,09
+12.80	DConS4	Combination	Min	X	0,0786	0,0716	1,097
+12.80	DConS4	Combination	Min	Y	0,2334	0,2199	1,061
+12.80	DConS5	Combination	Max	X	0,184	0,1733	1,062
+12.80	DConS5	Combination	Max	Y	0,0512	0,0405	1,265
+12.80	DConS5	Combination	Min	X	0,1741	0,1618	1,076
+12.80	DConS5	Combination	Min	Y	0,1395	0,1268	1,1
+12.80	DConS6	Combination	Max	X	0,089	0,0837	1,063
+12.80	DConS6	Combination	Max	Y	0,1424	0,1309	1,088
+12.80	DConS6	Combination	Min	X	0,079	0,0721	1,095
+12.80	DConS6	Combination	Min	Y	0,2308	0,2174	1,062
+12.80	DConS7	Combination	Max	X	0,184	0,1733	1,062
+12.80	DConS7	Combination	Max	Y	0,0512	0,0405	1,265
+12.80	DConS7	Combination	Min	X	0,1741	0,1618	1,076
+12.80	DConS7	Combination	Min	Y	0,1395	0,1268	1,1
+12.80	DConS8	Combination	Max	X	0,089	0,0837	1,063
+12.80	DConS8	Combination	Max	Y	0,1424	0,1309	1,088

Table: Story Max Over Avg Drifts Story	Output Case	Case Type	Step Type	Direction	Max Drift	Avg Drift	Ratio
+12.80	DConS8	Combination	Min	X	0,079	0,0721	1,095
+12.80	DConS8	Combination	Min	Y	0,2308	0,2174	1,062
+9.50	Dead	LinStatic		X	0,0085	0,0066	1,303
+9.50	Dead	LinStatic		Y	0,0385	0,0373	1,034
+9.50	Live	LinStatic		X	0,0023	0,0018	1,296
+9.50	Live	LinStatic		Y	0,0077	0,0073	1,05
+9.50	E-x	LinRespSpec	Max	X	0,176	0,167	1,054
+9.50	E-x	LinRespSpec	Max	Y	0,0928	0,0809	1,148
+9.50	E-y	LinRespSpec	Max	X	0,0826	0,0775	1,066
+9.50	E-y	LinRespSpec	Max	Y	0,1835	0,169	1,086
+9.50	DConS1	Combination		X	0,0115	0,0089	1,303
+9.50	DConS1	Combination		Y	0,052	0,0503	1,034
+9.50	DConS2	Combination		X	0,015	0,0115	1,302
+9.50	DConS2	Combination		Y	0,0636	0,0613	1,037
+9.50	DConS3	Combination	Max	X	0,1829	0,1732	1,056
+9.50	DConS3	Combination	Max	Y	0,0547	0,0414	1,321
+9.50	DConS3	Combination	Min	X	0,1691	0,1596	1,06
+9.50	DConS3	Combination	Min	Y	0,131	0,1197	1,094
+9.50	DConS4	Combination	Max	X	0,0894	0,0837	1,069
+9.50	DConS4	Combination	Max	Y	0,1454	0,1295	1,122
+9.50	DConS4	Combination	Min	X	0,0758	0,0698	1,086
+9.50	DConS4	Combination	Min	Y	0,2217	0,2081	1,065
+9.50	DConS5	Combination	Max	X	0,1824	0,1727	1,056
+9.50	DConS5	Combination	Max	Y	0,0568	0,0436	1,303
+9.50	DConS5	Combination	Min	X	0,1697	0,1603	1,059
+9.50	DConS5	Combination	Min	Y	0,1289	0,1176	1,096
+9.50	DConS6	Combination	Max	X	0,0889	0,0832	1,069
+9.50	DConS6	Combination	Max	Y	0,1475	0,1317	1,119
+9.50	DConS6	Combination	Min	X	0,0763	0,0704	1,083
+9.50	DConS6	Combination	Min	Y	0,2196	0,2059	1,066
+9.50	DConS7	Combination	Max	X	0,1824	0,1727	1,056
+9.50	DConS7	Combination	Max	Y	0,0568	0,0436	1,303
+9.50	DConS7	Combination	Min	X	0,1697	0,1603	1,059
+9.50	DConS7	Combination	Min	Y	0,1289	0,1176	1,096
+9.50	DConS8	Combination	Max	X	0,0889	0,0832	1,069
+9.50	DConS8	Combination	Max	Y	0,1475	0,1317	1,119
+9.50	DConS8	Combination	Min	X	0,0763	0,0704	1,083
+9.50	DConS8	Combination	Min	Y	0,2196	0,2059	1,066
+6.20	Dead	LinStatic		X	0,0096	0,0041	2,34
+6.20	Dead	LinStatic		Y	0,0389	0,0329	1,18
+6.20	Live	LinStatic		X	0,0027	0,0012	2,265
+6.20	Live	LinStatic		Y	0,0084	0,0068	1,23
+6.20	E-x	LinRespSpec	Max	X	0,1618	0,1557	1,039
+6.20	E-x	LinRespSpec	Max	Y	0,091	0,0756	1,203
+6.20	E-y	LinRespSpec	Max	X	0,077	0,0734	1,049
+6.20	E-y	LinRespSpec	Max	Y	0,1847	0,16	1,154
+6.20	DConS1	Combination		X	0,0129	0,0055	2,34
+6.20	DConS1	Combination		Y	0,0525	0,0445	1,18
+6.20	DConS2	Combination		X	0,0169	0,0073	2,322
+6.20	DConS2	Combination		Y	0,0649	0,0546	1,188
+6.20	DConS3	Combination	Max	X	0,169	0,1616	1,046
+6.20	DConS3	Combination	Max	Y	0,0589	0,0421	1,399
+6.20	DConS3	Combination	Min	X	0,1587	0,1516	1,047
+6.20	DConS3	Combination	Min	Y	0,1231	0,1092	1,128
+6.20	DConS4	Combination	Max	X	0,0842	0,0771	1,092

Table: Story Max Over Avg Drifts Story	Output Case	Case Type	Step Type	Direction	Max Drift	Avg Drift	Ratio
+6.20	DConS4	Combination	Max	Y	0,1526	0,1264	1,207
+6.20	DConS4	Combination	Min	X	0,073	0,0679	1,075
+6.20	DConS4	Combination	Min	Y	0,2168	0,1935	1,12
+6.20	DConS5	Combination	Max	X	0,1685	0,1611	1,046
+6.20	DConS5	Combination	Max	Y	0,0606	0,044	1,379
+6.20	DConS5	Combination	Min	X	0,1587	0,1517	1,046
+6.20	DConS5	Combination	Min	Y	0,1214	0,1073	1,131
+6.20	DConS6	Combination	Max	X	0,0836	0,0768	1,088
+6.20	DConS6	Combination	Max	Y	0,1543	0,1283	1,203
+6.20	DConS6	Combination	Min	X	0,0729	0,0682	1,068
+6.20	DConS6	Combination	Min	Y	0,2151	0,1916	1,122
+6.20	DConS7	Combination	Max	X	0,1685	0,1611	1,046
+6.20	DConS7	Combination	Max	Y	0,0606	0,044	1,379
+6.20	DConS7	Combination	Min	X	0,1587	0,1517	1,046
+6.20	DConS7	Combination	Min	Y	0,1214	0,1073	1,131
+6.20	DConS8	Combination	Max	X	0,0836	0,0768	1,088
+6.20	DConS8	Combination	Max	Y	0,1543	0,1283	1,203
+6.20	DConS8	Combination	Min	X	0,0729	0,0682	1,068
+6.20	DConS8	Combination	Min	Y	0,2151	0,1916	1,122
+2.90	Dead	LinStatic		Y	0,0324	0,0266	1,217
+2.90	Live	LinStatic		Y	0,0069	0,0057	1,211
+2.90	E-x	LinRespSpec	Max	X	0,1213	0,11	1,103
+2.90	E-x	LinRespSpec	Max	Y	0,0661	0,0532	1,241
+2.90	E-y	LinRespSpec	Max	X	0,0564	0,0509	1,108
+2.90	E-y	LinRespSpec	Max	Y	0,1349	0,1126	1,198
+2.90	DConS1	Combination		Y	0,0437	0,0359	1,217
+2.90	DConS2	Combination		X	0,0082	0,0045	1,826
+2.90	DConS2	Combination		Y	0,0541	0,0446	1,212
+2.90	DConS3	Combination	Max	X	0,1245	0,1128	1,104
+2.90	DConS3	Combination	Max	Y	0,0402	0,028	1,436
+2.90	DConS3	Combination	Min	X	0,1181	0,1072	1,102
+2.90	DConS3	Combination	Min	Y	0,0962	0,0805	1,194
+2.90	DConS4	Combination	Max	X	0,0596	0,0534	1,117
+2.90	DConS4	Combination	Max	Y	0,1079	0,0868	1,243
+2.90	DConS4	Combination	Min	X	0,0532	0,0481	1,106
+2.90	DConS4	Combination	Min	Y	0,1647	0,1398	1,178
+2.90	DConS5	Combination	Max	X	0,1243	0,1126	1,104
+2.90	DConS5	Combination	Max	Y	0,0416	0,0295	1,414
+2.90	DConS5	Combination	Min	X	0,1184	0,1074	1,102
+2.90	DConS5	Combination	Min	Y	0,0943	0,0788	1,196
+2.90	DConS6	Combination	Max	X	0,0593	0,0532	1,115
+2.90	DConS6	Combination	Max	Y	0,1094	0,0883	1,239
+2.90	DConS6	Combination	Min	X	0,0534	0,0483	1,106
+2.90	DConS6	Combination	Min	Y	0,1628	0,1381	1,179
+2.90	DConS7	Combination	Max	X	0,1243	0,1126	1,104
+2.90	DConS7	Combination	Max	Y	0,0416	0,0295	1,414
+2.90	DConS7	Combination	Min	X	0,1184	0,1074	1,102
+2.90	DConS7	Combination	Min	Y	0,0943	0,0788	1,196
+2.90	DConS8	Combination	Max	X	0,0593	0,0532	1,115
+2.90	DConS8	Combination	Max	Y	0,1094	0,0883	1,239
+2.90	DConS8	Combination	Min	X	0,0534	0,0483	1,106
+2.90	DConS8	Combination	Min	Y	0,1628	0,1381	1,179
-0.10	Dead	LinStatic		X	0,0038	0,001	3,587
-0.10	Dead	LinStatic		Y	0,0148	0,0082	1,802
-0.10	Live	LinStatic		X	0,0009	0,0003	3,05

Table: Story Max Over Avg Drifts Story	Output Case	Case Type	Step Type	Direction	Max Drift	Avg Drift	Ratio
-0.10	Live	LinStatic		Y	0,0031	0,0017	1,798
-0.10	E-x	LinRespSpec	Max	X	0,0422	0,0248	1,7
-0.10	E-x	LinRespSpec	Max	Y	0,0261	0,0149	1,75
-0.10	E-y	LinRespSpec	Max	X	0,0218	0,0128	1,701
-0.10	E-y	LinRespSpec	Max	Y	0,0546	0,0304	1,797
-0.10	DConS1	Combination		X	0,0051	0,0014	3,587
-0.10	DConS1	Combination		Y	0,02	0,0111	1,802
-0.10	DConS2	Combination		X	0,0064	0,0019	3,459
-0.10	DConS2	Combination		Y	0,0246	0,0137	1,801
-0.10	DConS3	Combination	Max	X	0,0414	0,024	1,724
-0.10	DConS3	Combination	Max	Y	0,0169	0,0065	2,619
-0.10	DConS3	Combination	Min	X	0,0439	0,0253	1,737
-0.10	DConS3	Combination	Min	Y	0,0404	0,0237	1,707
-0.10	DConS4	Combination	Max	X	0,0254	0,0145	1,755
-0.10	DConS4	Combination	Max	Y	0,0452	0,0224	2,02
-0.10	DConS4	Combination	Min	X	0,0221	0,0129	1,717
-0.10	DConS4	Combination	Min	Y	0,0704	0,0396	1,776
-0.10	DConS5	Combination	Max	X	0,0413	0,024	1,722
-0.10	DConS5	Combination	Max	Y	0,0175	0,007	2,483
-0.10	DConS5	Combination	Min	X	0,0438	0,0253	1,735
-0.10	DConS5	Combination	Min	Y	0,0395	0,0231	1,708
-0.10	DConS6	Combination	Max	X	0,0251	0,0144	1,749
-0.10	DConS6	Combination	Max	Y	0,0458	0,023	1,993
-0.10	DConS6	Combination	Min	X	0,022	0,0128	1,714
-0.10	DConS6	Combination	Min	Y	0,0695	0,0391	1,776
-0.10	DConS7	Combination	Max	X	0,0413	0,024	1,722
-0.10	DConS7	Combination	Max	Y	0,0175	0,007	2,483
-0.10	DConS7	Combination	Min	X	0,0438	0,0253	1,735
-0.10	DConS7	Combination	Min	Y	0,0395	0,0231	1,708
-0.10	DConS8	Combination	Max	X	0,0251	0,0144	1,749
-0.10	DConS8	Combination	Max	Y	0,0458	0,023	1,993
-0.10	DConS8	Combination	Min	X	0,022	0,0128	1,714
-0.10	DConS8	Combination	Min	Y	0,0695	0,0391	1,776

Table 4.4 - Story Forces (Part 1 of 2)

Story	Output Case	Case Type	Step Type	Direction	Drift	Label	X cm	Y cm	Z cm
+20.10	Dead	LinStatic		X	0,000444	90	3770	1990	2010
+20.10	Dead	LinStatic		Y	0,003413	90	3770	1990	2010
+20.10	Live	LinStatic		X	0,000128	90	3770	1990	2010
+20.10	Live	LinStatic		Y	0,000684	90	3770	1990	2010
+20.10	E-x	LinRespSpec	Max	X	0,013459	90	3770	1990	2010
+20.10	E-x	LinRespSpec	Max	Y	0,005716	90	3770	1990	2010
+20.10	E-y	LinRespSpec	Max	X	0,006291	90	3770	1990	2010
+20.10	E-y	LinRespSpec	Max	Y	0,012824	90	3770	1990	2010
+20.10	DConS1	Combination		X	0,0006	90	3770	1990	2010
+20.10	DConS1	Combination		Y	0,004607	90	3770	1990	2010
+20.10	DConS2	Combination		X	0,000791	90	3770	1990	2010
+20.10	DConS2	Combination		Y	0,005633	90	3770	1990	2010
+20.10	DConS3	Combination	Max	X	0,012977	90	3770	1990	2010
+20.10	DConS3	Combination	Max	Y	0,009334	90	3770	1990	2010
+20.10	DConS3	Combination	Min	X	0,013941	90	3770	1990	2010
+20.10	DConS3	Combination	Min	Y	0,002098	90	3770	1990	2010
+20.10	DConS4	Combination	Max	X	0,005809	90	3770	1990	2010

Story	Output Case	Case Type	Step Type	Direction	Drift	Label	X cm	Y cm	Z cm
+20.10	DConS4	Combination	Max	Y	0,016441	90	3770	1990	2010
+20.10	DConS4	Combination	Min	X	0,006773	90	3770	1990	2010
+20.10	DConS4	Combination	Min	Y	0,009206	90	3770	1990	2010
+20.10	DConS5	Combination	Max	X	0,013015	90	3770	1990	2010
+20.10	DConS5	Combination	Max	Y	0,009129	90	3770	1990	2010
+20.10	DConS5	Combination	Min	X	0,013903	90	3770	1990	2010
+20.10	DConS5	Combination	Min	Y	0,002304	90	3770	1990	2010
+20.10	DConS6	Combination	Max	X	0,005847	90	3770	1990	2010
+20.10	DConS6	Combination	Max	Y	0,016236	90	3770	1990	2010
+20.10	DConS6	Combination	Min	X	0,006735	90	3770	1990	2010
+20.10	DConS6	Combination	Min	Y	0,009411	90	3770	1990	2010
+20.10	DConS7	Combination	Max	X	0,013015	90	3770	1990	2010
+20.10	DConS7	Combination	Max	Y	0,009129	90	3770	1990	2010
+20.10	DConS7	Combination	Min	X	0,013903	90	3770	1990	2010
+20.10	DConS7	Combination	Min	Y	0,002304	90	3770	1990	2010
+20.10	DConS8	Combination	Max	X	0,005847	90	3770	1990	2010
+20.10	DConS8	Combination	Max	Y	0,016236	90	3770	1990	2010
+20.10	DConS8	Combination	Min	X	0,006735	90	3770	1990	2010
+20.10	DConS8	Combination	Min	Y	0,009411	90	3770	1990	2010
+19.40	Dead	LinStatic		X	3,2E-05	24	0	745	1940
+19.40	Dead	LinStatic		Y	0,000157	26	1250	1375	1940
+19.40	Live	LinStatic		X	1E-05	1	0	200	1940
+19.40	Live	LinStatic		Y	3,4E-05	2	620	200	1940
+19.40	E-x	LinRespSpec	Max	X	0,000461	20	1250	1920	1940
+19.40	E-x	LinRespSpec	Max	Y	0,000242	38	0	2190	1940
+19.40	E-y	LinRespSpec	Max	X	0,000216	38	0	2190	1940
+19.40	E-y	LinRespSpec	Max	Y	0,000484	110	1250	1775	1940
+19.40	DConS1	Combination		X	4,3E-05	24	0	745	1940
+19.40	DConS1	Combination		Y	0,000212	26	1250	1375	1940
+19.40	DConS2	Combination		X	5,7E-05	1	0	200	1940
+19.40	DConS2	Combination		Y	0,000258	26	1250	1375	1940
+19.40	DConS3	Combination	Max	X	0,000485	20	1250	1920	1940
+19.40	DConS3	Combination	Max	Y	8,2E-05	94	0	-70	1940
+19.40	DConS3	Combination	Min	X	0,000447	92	5060	1990	1940
+19.40	DConS3	Combination	Min	Y	0,000406	38	0	2190	1940
+19.40	DConS4	Combination	Max	X	0,000239	20	1250	1920	1940
+19.40	DConS4	Combination	Max	Y	0,000326	64	2510	1375	1940
+19.40	DConS4	Combination	Min	X	0,000205	92	5060	1990	1940
+19.40	DConS4	Combination	Min	Y	0,000647	110	1250	1775	1940
+19.40	DConS5	Combination	Max	X	0,000483	20	1250	1920	1940
+19.40	DConS5	Combination	Max	Y	9,2E-05	94	0	-70	1940
+19.40	DConS5	Combination	Min	X	0,000448	92	5060	1990	1940
+19.40	DConS5	Combination	Min	Y	0,000396	38	0	2190	1940
+19.40	DConS6	Combination	Max	X	0,000236	20	1250	1920	1940
+19.40	DConS6	Combination	Max	Y	0,000334	64	2510	1375	1940
+19.40	DConS6	Combination	Min	X	0,000206	92	5060	1990	1940
+19.40	DConS6	Combination	Min	Y	0,000638	110	1250	1775	1940
+19.40	DConS7	Combination	Max	X	0,000483	20	1250	1920	1940
+19.40	DConS7	Combination	Max	Y	9,2E-05	94	0	-70	1940
+19.40	DConS7	Combination	Min	X	0,000448	92	5060	1990	1940
+19.40	DConS7	Combination	Min	Y	0,000396	38	0	2190	1940
+19.40	DConS8	Combination	Max	X	0,000236	20	1250	1920	1940
+19.40	DConS8	Combination	Max	Y	0,000334	64	2510	1375	1940
+19.40	DConS8	Combination	Min	X	0,000206	92	5060	1990	1940
+19.40	DConS8	Combination	Min	Y	0,000638	110	1250	1775	1940
+16.10	Dead	LinStatic		X	2,5E-05	94	0	-70	1610
+16.10	Dead	LinStatic		Y	0,000152	94	0	-70	1610
+16.10	Live	LinStatic		X	7E-06	94	0	-70	1610
+16.10	Live	LinStatic		Y	3E-05	22	0	1920	1610
+16.10	E-x	LinRespSpec	Max	X	0,000523	38	0	2190	1610

Story	Output Case	Case Type	Step Type	Direction	Drift	Label	X cm	Y cm	Z cm
+16.10	E-x	LinRespSpec	Max	Y	0,000284	94	0	-70	1610
+16.10	E-y	LinRespSpec	Max	X	0,000245	38	0	2190	1610
+16.10	E-y	LinRespSpec	Max	Y	0,000552	38	0	2190	1610
+16.10	DConS1	Combination		X	3,3E-05	94	0	-70	1610
+16.10	DConS1	Combination		Y	0,000205	94	0	-70	1610
+16.10	DConS2	Combination		X	4,4E-05	94	0	-70	1610
+16.10	DConS2	Combination		Y	0,000249	94	0	-70	1610
+16.10	DConS3	Combination	Max	X	0,000538	38	0	2190	1610
+16.10	DConS3	Combination	Max	Y	0,000125	38	0	2190	1610
+16.10	DConS3	Combination	Min	X	0,000508	38	0	2190	1610
+16.10	DConS3	Combination	Min	Y	0,000445	94	0	-70	1610
+16.10	DConS4	Combination	Max	X	0,00026	38	0	2190	1610
+16.10	DConS4	Combination	Max	Y	0,000393	38	0	2190	1610
+16.10	DConS4	Combination	Min	X	0,00023	38	0	2190	1610
+16.10	DConS4	Combination	Min	Y	0,000712	94	0	-70	1610
+16.10	DConS5	Combination	Max	X	0,000537	38	0	2190	1610
+16.10	DConS5	Combination	Max	Y	0,000133	38	0	2190	1610
+16.10	DConS5	Combination	Min	X	0,000509	38	0	2190	1610
+16.10	DConS5	Combination	Min	Y	0,000436	94	0	-70	1610
+16.10	DConS6	Combination	Max	X	0,000259	38	0	2190	1610
+16.10	DConS6	Combination	Max	Y	0,000402	38	0	2190	1610
+16.10	DConS6	Combination	Min	X	0,000232	38	0	2190	1610
+16.10	DConS6	Combination	Min	Y	0,000703	94	0	-70	1610
+16.10	DConS7	Combination	Max	X	0,000537	38	0	2190	1610
+16.10	DConS7	Combination	Max	Y	0,000133	38	0	2190	1610
+16.10	DConS7	Combination	Min	X	0,000509	38	0	2190	1610
+16.10	DConS7	Combination	Min	Y	0,000436	94	0	-70	1610
+16.10	DConS8	Combination	Max	X	0,000259	38	0	2190	1610
+16.10	DConS8	Combination	Max	Y	0,000402	38	0	2190	1610
+16.10	DConS8	Combination	Min	X	0,000232	38	0	2190	1610
+16.10	DConS8	Combination	Min	Y	0,000703	94	0	-70	1610
+12.80	Dead	LinStatic		X	2,2E-05	94	0	-70	1280
+12.80	Dead	LinStatic		Y	0,000134	20	1250	1920	1280
+12.80	Live	LinStatic		X	6E-06	94	0	-70	1280
+12.80	Live	LinStatic		Y	2,6E-05	20	1250	1920	1280
+12.80	E-x	LinRespSpec	Max	X	0,000543	38	0	2190	1280
+12.80	E-x	LinRespSpec	Max	Y	0,000289	94	0	-70	1280
+12.80	E-y	LinRespSpec	Max	X	0,000255	38	0	2190	1280
+12.80	E-y	LinRespSpec	Max	Y	0,000566	38	0	2190	1280
+12.80	DConS1	Combination		X	3E-05	94	0	-70	1280
+12.80	DConS1	Combination		Y	0,000181	20	1250	1920	1280
+12.80	DConS2	Combination		X	3,9E-05	94	0	-70	1280
+12.80	DConS2	Combination		Y	0,00022	20	1250	1920	1280
+12.80	DConS3	Combination	Max	X	0,000559	38	0	2190	1280
+12.80	DConS3	Combination	Max	Y	0,000147	94	0	-70	1280
+12.80	DConS3	Combination	Min	X	0,000526	38	0	2190	1280
+12.80	DConS3	Combination	Min	Y	0,000431	1	0	200	1280
+12.80	DConS4	Combination	Max	X	0,000271	38	0	2190	1280
+12.80	DConS4	Combination	Max	Y	0,000424	38	0	2190	1280
+12.80	DConS4	Combination	Min	X	0,000238	38	0	2190	1280
+12.80	DConS4	Combination	Min	Y	0,000707	38	0	2190	1280
+12.80	DConS5	Combination	Max	X	0,000558	38	0	2190	1280
+12.80	DConS5	Combination	Max	Y	0,000155	94	0	-70	1280
+12.80	DConS5	Combination	Min	X	0,000527	38	0	2190	1280
+12.80	DConS5	Combination	Min	Y	0,000423	94	0	-70	1280
+12.80	DConS6	Combination	Max	X	0,00027	38	0	2190	1280
+12.80	DConS6	Combination	Max	Y	0,000432	38	0	2190	1280
+12.80	DConS6	Combination	Min	X	0,000239	38	0	2190	1280
+12.80	DConS6	Combination	Min	Y	0,000699	38	0	2190	1280
+12.80	DConS7	Combination	Max	X	0,000558	38	0	2190	1280

Story	Output Case	Case Type	Step Type	Direction	Drift	Label	X cm	Y cm	Z cm
+12.80	DConS7	Combination	Max	Y	0,000155	94	0	-70	1280
+12.80	DConS7	Combination	Min	X	0,000527	38	0	2190	1280
+12.80	DConS7	Combination	Min	Y	0,000423	94	0	-70	1280
+12.80	DConS8	Combination	Max	X	0,00027	38	0	2190	1280
+12.80	DConS8	Combination	Max	Y	0,000432	38	0	2190	1280
+12.80	DConS8	Combination	Min	X	0,000239	38	0	2190	1280
+12.80	DConS8	Combination	Min	Y	0,000699	38	0	2190	1280
+9.50	Dead	LinStatic		X	2,6E-05	73	3870	0	950
+9.50	Dead	LinStatic		Y	0,000117	15	3770	1720	950
+9.50	Live	LinStatic		X	7E-06	73	3870	0	950
+9.50	Live	LinStatic		Y	2,3E-05	15	3770	1720	950
+9.50	E-x	LinRespSpec	Max	X	0,000533	38	0	2190	950
+9.50	E-x	LinRespSpec	Max	Y	0,000281	38	0	2190	950
+9.50	E-y	LinRespSpec	Max	X	0,00025	38	0	2190	950
+9.50	E-y	LinRespSpec	Max	Y	0,000556	38	0	2190	950
+9.50	DConS1	Combination		X	3,5E-05	73	3870	0	950
+9.50	DConS1	Combination		Y	0,000158	15	3770	1720	950
+9.50	DConS2	Combination		X	4,5E-05	73	3870	0	950
+9.50	DConS2	Combination		Y	0,000193	15	3770	1720	950
+9.50	DConS3	Combination	Max	X	0,000554	38	0	2190	950
+9.50	DConS3	Combination	Max	Y	0,000166	38	0	2190	950
+9.50	DConS3	Combination	Min	X	0,000513	38	0	2190	950
+9.50	DConS3	Combination	Min	Y	0,000397	94	0	-70	950
+9.50	DConS4	Combination	Max	X	0,000271	38	0	2190	950
+9.50	DConS4	Combination	Max	Y	0,000441	38	0	2190	950
+9.50	DConS4	Combination	Min	X	0,00023	92	5060	1990	950
+9.50	DConS4	Combination	Min	Y	0,000672	38	0	2190	950
+9.50	DConS5	Combination	Max	X	0,000553	38	0	2190	950
+9.50	DConS5	Combination	Max	Y	0,000172	38	0	2190	950
+9.50	DConS5	Combination	Min	X	0,000514	38	0	2190	950
+9.50	DConS5	Combination	Min	Y	0,000391	94	0	-70	950
+9.50	DConS6	Combination	Max	X	0,000269	38	0	2190	950
+9.50	DConS6	Combination	Max	Y	0,000447	38	0	2190	950
+9.50	DConS6	Combination	Min	X	0,000231	92	5060	1990	950
+9.50	DConS6	Combination	Min	Y	0,000665	38	0	2190	950
+9.50	DConS7	Combination	Max	X	0,000553	38	0	2190	950
+9.50	DConS7	Combination	Max	Y	0,000172	38	0	2190	950
+9.50	DConS7	Combination	Min	X	0,000514	38	0	2190	950
+9.50	DConS7	Combination	Min	Y	0,000391	94	0	-70	950
+9.50	DConS8	Combination	Max	X	0,000269	38	0	2190	950
+9.50	DConS8	Combination	Max	Y	0,000447	38	0	2190	950
+9.50	DConS8	Combination	Min	X	0,000231	92	5060	1990	950
+9.50	DConS8	Combination	Min	Y	0,000665	38	0	2190	950
+6.20	Dead	LinStatic		X	2,9E-05	20	1250	1920	620
+6.20	Dead	LinStatic		Y	0,000118	92	5060	1990	620
+6.20	Live	LinStatic		X	8E-06	20	1250	1920	620
+6.20	Live	LinStatic		Y	2,5E-05	9	4400	0	620
+6.20	E-x	LinRespSpec	Max	X	0,00049	38	0	2190	620
+6.20	E-x	LinRespSpec	Max	Y	0,000276	22	0	1920	620
+6.20	E-y	LinRespSpec	Max	X	0,000233	38	0	2190	620
+6.20	E-y	LinRespSpec	Max	Y	0,00056	22	0	1920	620
+6.20	DConS1	Combination		X	3,9E-05	20	1250	1920	620
+6.20	DConS1	Combination		Y	0,000159	92	5060	1990	620
+6.20	DConS2	Combination		X	5,1E-05	20	1250	1920	620
+6.20	DConS2	Combination		Y	0,000197	92	5060	1990	620
+6.20	DConS3	Combination	Max	X	0,000512	38	0	2190	620
+6.20	DConS3	Combination	Max	Y	0,000178	22	0	1920	620
+6.20	DConS3	Combination	Min	X	0,000481	73	3870	0	620
+6.20	DConS3	Combination	Min	Y	0,000373	22	0	1920	620
+6.20	DConS4	Combination	Max	X	0,000255	38	0	2190	620

Story	Output Case	Case Type	Step Type	Direction	Drift	Label	X cm	Y cm	Z cm
+6.20	DConS4	Combination	Max	Y	0,000462	22	0	1920	620
+6.20	DConS4	Combination	Min	X	0,000221	73	3870	0	620
+6.20	DConS4	Combination	Min	Y	0,000657	22	0	1920	620
+6.20	DConS5	Combination	Max	X	0,000511	38	0	2190	620
+6.20	DConS5	Combination	Max	Y	0,000184	22	0	1920	620
+6.20	DConS5	Combination	Min	X	0,000481	73	3870	0	620
+6.20	DConS5	Combination	Min	Y	0,000368	22	0	1920	620
+6.20	DConS6	Combination	Max	X	0,000253	38	0	2190	620
+6.20	DConS6	Combination	Max	Y	0,000468	22	0	1920	620
+6.20	DConS6	Combination	Min	X	0,000221	73	3870	0	620
+6.20	DConS6	Combination	Min	Y	0,000652	22	0	1920	620
+6.20	DConS7	Combination	Max	X	0,000511	38	0	2190	620
+6.20	DConS7	Combination	Max	Y	0,000184	22	0	1920	620
+6.20	DConS7	Combination	Min	X	0,000481	73	3870	0	620
+6.20	DConS7	Combination	Min	Y	0,000368	22	0	1920	620
+6.20	DConS8	Combination	Max	X	0,000253	38	0	2190	620
+6.20	DConS8	Combination	Max	Y	0,000468	22	0	1920	620
+6.20	DConS8	Combination	Min	X	0,000221	73	3870	0	620
+6.20	DConS8	Combination	Min	Y	0,000652	22	0	1920	620
+2.90	Dead	LinStatic		Y	0,000108	92	5060	1990	290
+2.90	Live	LinStatic		Y	2,3E-05	92	5060	1990	290
+2.90	E-x	LinRespSpec	Max	X	0,000404	92	5060	1990	290
+2.90	E-x	LinRespSpec	Max	Y	0,00022	24	0	745	290
+2.90	E-y	LinRespSpec	Max	X	0,000188	92	5060	1990	290
+2.90	E-y	LinRespSpec	Max	Y	0,00045	24	0	745	290
+2.90	DConS1	Combination		Y	0,000146	92	5060	1990	290
+2.90	DConS2	Combination		X	2,7E-05	14	4400	1720	290
+2.90	DConS2	Combination		Y	0,00018	92	5060	1990	290
+2.90	DConS3	Combination	Max	X	0,000415	92	5060	1990	290
+2.90	DConS3	Combination	Max	Y	0,000134	1	0	200	290
+2.90	DConS3	Combination	Min	X	0,000394	92	5060	1990	290
+2.90	DConS3	Combination	Min	Y	0,000321	23	0	1375	290
+2.90	DConS4	Combination	Max	X	0,000199	92	5060	1990	290
+2.90	DConS4	Combination	Max	Y	0,00036	1	0	200	290
+2.90	DConS4	Combination	Min	X	0,000177	92	5060	1990	290
+2.90	DConS4	Combination	Min	Y	0,000549	23	0	1375	290
+2.90	DConS5	Combination	Max	X	0,000414	92	5060	1990	290
+2.90	DConS5	Combination	Max	Y	0,000139	1	0	200	290
+2.90	DConS5	Combination	Min	X	0,000395	92	5060	1990	290
+2.90	DConS5	Combination	Min	Y	0,000314	23	0	1375	290
+2.90	DConS6	Combination	Max	X	0,000198	92	5060	1990	290
+2.90	DConS6	Combination	Max	Y	0,000365	1	0	200	290
+2.90	DConS6	Combination	Min	X	0,000178	92	5060	1990	290
+2.90	DConS6	Combination	Min	Y	0,000543	23	0	1375	290
+2.90	DConS7	Combination	Max	X	0,000414	92	5060	1990	290
+2.90	DConS7	Combination	Max	Y	0,000139	1	0	200	290
+2.90	DConS7	Combination	Min	X	0,000395	92	5060	1990	290
+2.90	DConS7	Combination	Min	Y	0,000314	23	0	1375	290
+2.90	DConS8	Combination	Max	X	0,000198	92	5060	1990	290
+2.90	DConS8	Combination	Max	Y	0,000365	1	0	200	290
+2.90	DConS8	Combination	Min	X	0,000178	92	5060	1990	290
+2.90	DConS8	Combination	Min	Y	0,000543	23	0	1375	290
-0.10	Dead	LinStatic		X	1E-05	73	3870	0	-10
-0.10	Dead	LinStatic		Y	3,9E-05	33	2510	1175	-10
-0.10	Live	LinStatic		X	2E-06	73	3870	0	-10
-0.10	Live	LinStatic		Y	8E-06	33	2510	1175	-10
-0.10	E-x	LinRespSpec	Max	X	0,000111	2	620	200	-10
-0.10	E-x	LinRespSpec	Max	Y	6,9E-05	110	1250	1775	-10
-0.10	E-y	LinRespSpec	Max	X	5,7E-05	10	5060	0	-10
-0.10	E-y	LinRespSpec	Max	Y	0,000144	33	2510	1175	-10

Story	Output Case	Case Type	Step Type	Direction	Drift	Label	X cm	Y cm	Z cm
-0.10	DConS1	Combination		X	1,3E-05	73	3870	0	-10
-0.10	DConS1	Combination		Y	5,3E-05	33	2510	1175	-10
-0.10	DConS2	Combination		X	1,7E-05	73	3870	0	-10
-0.10	DConS2	Combination		Y	6,5E-05	33	2510	1175	-10
-0.10	DConS3	Combination	Max	X	0,000109	3	1250	200	-10
-0.10	DConS3	Combination	Max	Y	4,5E-05	15	3770	1720	-10
-0.10	DConS3	Combination	Min	X	0,000116	2	620	200	-10
-0.10	DConS3	Combination	Min	Y	0,000106	33	2510	1175	-10
-0.10	DConS4	Combination	Max	X	6,7E-05	10	5060	0	-10
-0.10	DConS4	Combination	Max	Y	0,000119	15	3770	1720	-10
-0.10	DConS4	Combination	Min	X	5,8E-05	2	620	200	-10
-0.10	DConS4	Combination	Min	Y	0,000185	33	2510	1175	-10
-0.10	DConS5	Combination	Max	X	0,000109	3	1250	200	-10
-0.10	DConS5	Combination	Max	Y	4,6E-05	15	3770	1720	-10
-0.10	DConS5	Combination	Min	X	0,000115	2	620	200	-10
-0.10	DConS5	Combination	Min	Y	0,000104	33	2510	1175	-10
-0.10	DConS6	Combination	Max	X	6,6E-05	10	5060	0	-10
-0.10	DConS6	Combination	Max	Y	0,00012	15	3770	1720	-10
-0.10	DConS6	Combination	Min	X	5,8E-05	2	620	200	-10
-0.10	DConS6	Combination	Min	Y	0,000183	33	2510	1175	-10
-0.10	DConS7	Combination	Max	X	0,000109	3	1250	200	-10
-0.10	DConS7	Combination	Max	Y	4,6E-05	15	3770	1720	-10
-0.10	DConS7	Combination	Min	X	0,000115	2	620	200	-10
-0.10	DConS7	Combination	Min	Y	0,000104	33	2510	1175	-10
-0.10	DConS8	Combination	Max	X	6,6E-05	10	5060	0	-10
-0.10	DConS8	Combination	Max	Y	0,00012	15	3770	1720	-10
-0.10	DConS8	Combination	Min	X	5,8E-05	2	620	200	-10
-0.10	DConS8	Combination	Min	Y	0,000183	33	2510	1175	-10

Table 4.4 - Story Forces (Part 2 of 2)

Story	Location	MY kgf-cm
+20.10	Top	-33951567,21
+20.10	Bottom	-48659739,58
+20.10	Top	0
+20.10	Bottom	0
+20.10	Top	0,0005532
+20.10	Bottom	153530,02
+20.10	Top	0,0003028
+20.10	Bottom	67761,23
+20.10	Top	-45834615,74
+20.10	Bottom	-65690648,44
+20.10	Top	-45834615,74
+20.10	Bottom	-65690648,44
+20.10	Top	-33951567,21
+20.10	Bottom	-48506209,56
+20.10	Top	-33951567,21
+20.10	Bottom	-48813269,61
+20.10	Top	-33951567,21
+20.10	Bottom	-48591978,36
+20.10	Top	-33951567,21
+20.10	Bottom	-48727500,81
+20.10	Top	-33951567,21
+20.10	Bottom	-48506209,56
+20.10	Top	-33951567,21
+20.10	Bottom	-48813269,61
+20.10	Top	-33951567,21
+20.10	Bottom	-48591978,36
+20.10	Top	-33951567,21

Story	Location	MY kgf-cm
+20.10	Bottom	-48727500,81
+20.10	Top	-33951567,21
+20.10	Bottom	-48506209,56
+20.10	Top	-33951567,21
+20.10	Bottom	-48813269,61
+20.10	Top	-33951567,21
+20.10	Bottom	-48591978,36
+20.10	Top	-33951567,21
+20.10	Bottom	-48727500,81
+19.40	Top	-2792754556
+19.40	Bottom	-3307431157
+19.40	Top	-703539603
+19.40	Bottom	-728747293
+19.40	Top	153529,9
+19.40	Bottom	48823863,32
+19.40	Top	67761,17
+19.40	Bottom	21400287,74
+19.40	Top	-3770218651
+19.40	Bottom	-4465032062
+19.40	Top	-4825528055
+19.40	Bottom	-5558153001
+19.40	Top	-3003662907
+19.40	Bottom	-3477231481
+19.40	Top	-3003969967
+19.40	Bottom	-3574879208
+19.40	Top	-3003748676
+19.40	Bottom	-3504655057
+19.40	Top	-3003884198
+19.40	Bottom	-3547455632
+19.40	Top	-2792601026
+19.40	Bottom	-3258607293
+19.40	Top	-2792908086
+19.40	Bottom	-3356255020
+19.40	Top	-2792686795
+19.40	Bottom	-3286030869
+19.40	Top	-2792822317
+19.40	Bottom	-3328831445
+19.40	Top	-2792601026
+19.40	Bottom	-3258607293
+19.40	Top	-2792908086
+19.40	Bottom	-3356255020
+19.40	Top	-2792686795
+19.40	Bottom	-3286030869
+19.40	Top	-2792822317
+19.40	Bottom	-3328831445
+16.10	Top	-6027864671
+16.10	Bottom	-6550363429
+16.10	Top	-1419387076
+16.10	Bottom	-1449809537
+16.10	Top	48823859,68
+16.10	Bottom	131309928,41
+16.10	Top	21400286,05
+16.10	Bottom	58641787,09
+16.10	Top	-8137617306
+16.10	Bottom	-8842990629
+16.10	Top	-10266697919
+16.10	Bottom	-11017704935
+16.10	Top	-6404856934
+16.10	Bottom	-6853996362
+16.10	Top	-6502504653

Story	Location	MY kgf-cm
+16.10	Bottom	-7116616218
+16.10	Top	-6432280508
+16.10	Bottom	-6926664503
+16.10	Top	-6475081080
+16.10	Bottom	-7043948077
+16.10	Top	-5979040811
+16.10	Bottom	-6419053500
+16.10	Top	-6076688531
+16.10	Bottom	-6681673357
+16.10	Top	-6006464385
+16.10	Bottom	-6491721642
+16.10	Top	-6049264957
+16.10	Bottom	-6609005216
+16.10	Top	-5979040811
+16.10	Bottom	-6419053500
+16.10	Top	-6076688531
+16.10	Bottom	-6681673357
+16.10	Top	-6006464385
+16.10	Bottom	-6491721642
+16.10	Top	-6049264957
+16.10	Bottom	-6609005216
+12.80	Top	-9270796951
+12.80	Bottom	-9793295709
+12.80	Top	-2140449322
+12.80	Bottom	-2170871784
+12.80	Top	131309928,98
+12.80	Bottom	236552206,08
+12.80	Top	58641787,35
+12.80	Bottom	106844405,71
+12.80	Top	-12515575884
+12.80	Bottom	-13220949207
+12.80	Top	-15726249867
+12.80	Bottom	-16477256883
+12.80	Top	-9781621819
+12.80	Bottom	-10208005038
+12.80	Top	-10044241677
+12.80	Bottom	-10681109450
+12.80	Top	-9854289960
+12.80	Bottom	-10337712838
+12.80	Top	-9971573535
+12.80	Bottom	-10551401650
+12.80	Top	-9139487022
+12.80	Bottom	-9556743503
+12.80	Top	-9402106880
+12.80	Bottom	-10029847915
+12.80	Top	-9212155164
+12.80	Bottom	-9686451303
+12.80	Top	-9329438738
+12.80	Bottom	-9900140115
+12.80	Top	-9139487022
+12.80	Bottom	-9556743503
+12.80	Top	-9402106880
+12.80	Bottom	-10029847915
+12.80	Top	-9212155164
+12.80	Bottom	-9686451303
+12.80	Top	-9329438738
+12.80	Bottom	-9900140115
+9.50	Top	-12513729238
+9.50	Bottom	-13022887303
+9.50	Top	-2861511570

Story	Location	MY kgf-cm
+9.50	Bottom	-2883040237
+9.50	Top	236552206,61
+9.50	Bottom	358644179,61
+9.50	Top	106844405,96
+9.50	Bottom	162983111,42
+9.50	Top	-16893534471
+9.50	Bottom	-17580897858
+9.50	Top	-21185801826
+9.50	Bottom	-21905458213
+9.50	Top	-13135630502
+9.50	Bottom	-13529155194
+9.50	Top	-13608734915
+9.50	Bottom	-14246443553
+9.50	Top	-13265338303
+9.50	Bottom	-13724816262
+9.50	Top	-13479027115
+9.50	Bottom	-14050782485
+9.50	Top	-12277177031
+9.50	Bottom	-12664243123
+9.50	Top	-12750281444
+9.50	Bottom	-13381531482
+9.50	Top	-12406884832
+9.50	Bottom	-12859904191
+9.50	Top	-12620573644
+9.50	Bottom	-13185870414
+9.50	Top	-12277177031
+9.50	Bottom	-12664243123
+9.50	Top	-12750281444
+9.50	Bottom	-13381531482
+9.50	Top	-12406884832
+9.50	Bottom	-12859904191
+9.50	Top	-12620573644
+9.50	Bottom	-13185870414
+6.20	Top	-15743320816
+6.20	Bottom	-16252478881
+6.20	Top	-3573680019
+6.20	Bottom	-3595208685
+6.20	Top	358644173,96
+6.20	Bottom	494119058,97
+6.20	Top	162983108,86
+6.20	Bottom	225186914,74
+6.20	Top	-21253483102
+6.20	Bottom	-21940846489
+6.20	Top	-26614003130
+6.20	Bottom	-27333659517
+6.20	Top	-16456780648
+6.20	Bottom	-16836922428
+6.20	Top	-17174068996
+6.20	Bottom	-17825160545
+6.20	Top	-16652441713
+6.20	Bottom	-17105854572
+6.20	Top	-16978407931
+6.20	Bottom	-17556228401
+6.20	Top	-15384676642
+6.20	Bottom	-15758359822
+6.20	Top	-16101964990
+6.20	Bottom	-16746597940
+6.20	Top	-15580337707
+6.20	Bottom	-16027291966
+6.20	Top	-15906303925

Story	Location	MY kgf-cm
+6.20	Bottom	-16477665796
+6.20	Top	-15384676642
+6.20	Bottom	-15758359822
+6.20	Top	-16101964990
+6.20	Bottom	-16746597940
+6.20	Top	-15580337707
+6.20	Bottom	-16027291966
+6.20	Top	-15906303925
+6.20	Bottom	-16477665796
+2.90	Top	-18976713764
+2.90	Bottom	-19418020241
+2.90	Top	-4288699790
+2.90	Bottom	-4308271305
+2.90	Top	494119051,43
+2.90	Bottom	626015854,69
+2.90	Top	225186911,33
+2.90	Bottom	285446604,58
+2.90	Top	-25618563582
+2.90	Bottom	-26214327326
+2.90	Top	-32051613267
+2.90	Bottom	-32676734284
+2.90	Top	-19769204650
+2.90	Bottom	-20084485778
+2.90	Top	-20757442753
+2.90	Bottom	-21336517488
+2.90	Top	-20038136790
+2.90	Bottom	-20425055028
+2.90	Top	-20488510613
+2.90	Bottom	-20995948238
+2.90	Top	-18482594713
+2.90	Bottom	-18792004387
+2.90	Top	-19470832816
+2.90	Bottom	-20044036096
+2.90	Top	-18751526853
+2.90	Bottom	-19132573637
+2.90	Top	-19201900675
+2.90	Bottom	-19703466846
+2.90	Top	-18482594713
+2.90	Bottom	-18792004387
+2.90	Top	-19470832816
+2.90	Bottom	-20044036096
+2.90	Top	-18751526853
+2.90	Bottom	-19132573637
+2.90	Top	-19201900675
+2.90	Bottom	-19703466846
-0.10	Top	-21748170752
-0.10	Bottom	-23149100424
-0.10	Top	-4875885222
-0.10	Bottom	-4921518546
-0.10	Top	626015853,69
-0.10	Bottom	799977986,43
-0.10	Top	285446604,12
-0.10	Bottom	364307938,61
-0.10	Top	-29360030516
-0.10	Bottom	-31251285573
-0.10	Top	-36673858349
-0.10	Bottom	-38633563391
-0.10	Top	-22584920465
-0.10	Bottom	-23825578001
-0.10	Top	-23836952173

Story	Location	MY kgf-cm
-0.10	Bottom	-25425533974
-0.10	Top	-22925489715
-0.10	Bottom	-24261248049
-0.10	Top	-23496382923
-0.10	Bottom	-24989863926
-0.10	Top	-21122154899
-0.10	Bottom	-22349122438
-0.10	Top	-22374186606
-0.10	Bottom	-23949078411
-0.10	Top	-21462724148
-0.10	Bottom	-22784792486
-0.10	Top	-22033617357
-0.10	Bottom	-23513408363
-0.10	Top	-21122154899
-0.10	Bottom	-22349122438
-0.10	Top	-22374186606
-0.10	Bottom	-23949078411
-0.10	Top	-21462724148
-0.10	Bottom	-22784792486
-0.10	Top	-22033617357
-0.10	Bottom	-23513408363

4.3 Modal Results

Table 4.5 - Modal Periods And Frequencies

Case	Mode	Period sec	Frequency cyc/sec	CircFreq rad/sec	Eigenvalue rad2/sec2
Modal	1	0,754	1,326	8,3326	69,4329
Modal	2	0,641	1,561	9,8063	96,1635
Modal	3	0,605	1,652	10,3771	107,6832
Modal	4	0,201	4,968	31,2165	974,4723
Modal	5	0,172	5,818	36,5536	1336,1668
Modal	6	0,164	6,086	38,2365	1462,0273
Modal	7	0,111	9,002	56,563	3199,373
Modal	8	0,1	10,029	63,0144	3970,8144
Modal	9	0,092	10,841	68,116	4639,7861
Modal	10	0,088	11,329	71,1806	5066,6723
Modal	11	0,082	12,198	76,6403	5873,7313
Modal	12	0,08	12,445	78,1936	6114,2428
Modal	13	0,074	13,472	84,6451	7164,7895
Modal	14	0,07	14,24	89,4695	8004,7878
Modal	15	0,066	15,201	95,5134	9122,8076
Modal	16	0,064	15,675	98,4878	9699,8493
Modal	17	0,06	16,736	105,1572	11058,0329
Modal	18	0,059	16,822	105,6945	11171,3366
Modal	19	0,056	17,765	111,6237	12459,8538
Modal	20	0,055	18,276	114,8333	13186,6941
Modal	21	0,054	18,394	115,5748	13357,5368
Modal	22	0,054	18,523	116,3816	13544,6708
Modal	23	0,053	18,964	119,1536	14197,5737
Modal	24	0,052	19,115	120,1049	14425,1939
Modal	25	0,051	19,478	122,387	14978,5762
Modal	26	0,05	19,95	125,3526	15713,267
Modal	27	0,049	20,426	128,3415	16471,5438
Modal	28	0,048	21,049	132,2553	17491,4746
Modal	29	0,045	22,089	138,7905	19262,789
Modal	30	0,044	22,534	141,5859	20046,5787

Table 4.6 - Modal Participating Mass Ratios (Part 1 of 2)

Case	Mode	Period sec	UX	UY	UZ	SumUX	SumUY	SumUZ	RX	RY	RZ
Modal	1	0,754	0,0029	0,0035	0	0,0029	0,0035	0	0,0018	0,0005	0,669
Modal	2	0,641	0,234	0,4571	0	0,2369	0,4606	0	0,2382	0,1253	0,0008
Modal	3	0,605	0,4521	0,2335	0	0,689	0,694	0	0,1211	0,2406	0,0036
Modal	4	0,201	0,0033	0,0019	0	0,6923	0,6959	0	0,0035	0,0141	0,1396
Modal	5	0,172	0,0545	0,1123	0	0,7468	0,8083	0	0,2168	0,1061	0,0001
Modal	6	0,164	0,1086	0,0528	0	0,8554	0,861	0	0,105	0,2072	0,0036
Modal	7	0,111	0,001	0,0007	0	0,8564	0,8617	0	0,0012	0,0026	0,0375
Modal	8	0,1	0,0015	0,0334	0	0,8579	0,8952	0	0,0612	0,0028	0,0006
Modal	9	0,092	0,052	0,0006	0	0,9099	0,8957	0	0,001	0,0918	0,0009
Modal	10	0,088	0,0002	0,0002	0	0,9101	0,896	0	0,0013	0,0005	9,993E-06
Modal	11	0,082	2,315E-05	0,0079	0	0,9101	0,9039	0	0,0185	0,0003	0,014
Modal	12	0,08	0,0001	0,0149	0	0,9102	0,9188	0	0,0341	0,0004	0,0066
Modal	13	0,074	0,0004	0,0021	0	0,9106	0,9208	0	0,0049	0,0011	0,0004
Modal	14	0,07	0,0282	0,0001	0	0,9388	0,9209	0	0,0002	0,0662	0,0001
Modal	15	0,066	0,0001	0,0046	0	0,939	0,9255	0	0,0105	0,0002	0,0092
Modal	16	0,064	4,865E-05	0,0155	0	0,939	0,9411	0	0,0363	0,0001	0,0038
Modal	17	0,06	0,0147	0,0011	0	0,9537	0,9422	0	0,003	0,0334	8,43E-07
Modal	18	0,059	0,0018	0,0035	0	0,9555	0,9457	0	0,0103	0,004	0,0004
Modal	19	0,056	1,9E-05	0,0002	0	0,9555	0,9459	0	0,0005	2,854E-05	0,0043
Modal	20	0,055	0	0,0001	0	0,9555	0,946	0	0,0002	5,683E-06	2,444E-06
Modal	21	0,054	0,0034	0,0017	0	0,9589	0,9476	0	0,004	0,0089	0,001
Modal	22	0,054	0,0068	0,0007	0	0,9657	0,9484	0	0,0018	0,0177	0,0002
Modal	23	0,053	0,0003	1,164E-05	0	0,966	0,9484	0	2E-05	0,0005	1,091E-05
Modal	24	0,052	1,582E-05	0,0006	0	0,966	0,949	0	0,0017	4,781E-05	1,304E-05
Modal	25	0,051	0,0093	0,0001	0	0,9752	0,9491	0	0,0003	0,0241	0,0001
Modal	26	0,05	0,0002	0,0125	0	0,9755	0,9615	0	0,0355	0,0006	0,0008
Modal	27	0,049	0,0022	0,0001	0	0,9777	0,9616	0	0,0003	0,0049	0,0016
Modal	28	0,048	1,749E-06	0,0004	0	0,9777	0,962	0	0,0011	2,028E-06	0,0003
Modal	29	0,045	0,0001	0,0066	0	0,9778	0,9686	0	0,0168	0,0002	0,0061
Modal	30	0,044	0,0004	0,0004	0	0,9782	0,969	0	0,0011	0,0007	0,0196

Table 4.6 - Modal Participating Mass Ratios (Part 2 of 2)

Case	Mode	SumRX	SumRY	SumRZ
Modal	1	0,0018	0,0005	0,669
Modal	2	0,2401	0,1258	0,6698
Modal	3	0,3612	0,3664	0,6734
Modal	4	0,3647	0,3806	0,8131
Modal	5	0,5815	0,4867	0,8131
Modal	6	0,6865	0,6939	0,8168
Modal	7	0,6877	0,6964	0,8543
Modal	8	0,749	0,6992	0,8549
Modal	9	0,7499	0,791	0,8558
Modal	10	0,7513	0,7915	0,8558
Modal	11	0,7698	0,7917	0,8699
Modal	12	0,8039	0,7921	0,8765
Modal	13	0,8088	0,7932	0,8769
Modal	14	0,809	0,8593	0,877
Modal	15	0,8195	0,8596	0,8862
Modal	16	0,8558	0,8597	0,89
Modal	17	0,8588	0,8932	0,89
Modal	18	0,869	0,8971	0,8903
Modal	19	0,8695	0,8972	0,8946
Modal	20	0,8697	0,8972	0,8946
Modal	21	0,8737	0,9061	0,8956
Modal	22	0,8755	0,9238	0,8958
Modal	23	0,8755	0,9243	0,8958
Modal	24	0,8772	0,9243	0,8958
Modal	25	0,8775	0,9484	0,8959
Modal	26	0,913	0,949	0,8967

Case	Mode	SumRX	SumRY	SumRZ
Modal	27	0,9133	0,9539	0,8983
Modal	28	0,9143	0,9539	0,8986
Modal	29	0,9311	0,9541	0,9047
Modal	30	0,9323	0,9549	0,9243

Table 4.7 - Modal Load Participation Ratios

Case	ItemType	Item	Static %	Dynamic %
Modal	Acceleration	UX	99,99	96,18
Modal	Acceleration	UY	99,98	95,83
Modal	Acceleration	UZ	0	0

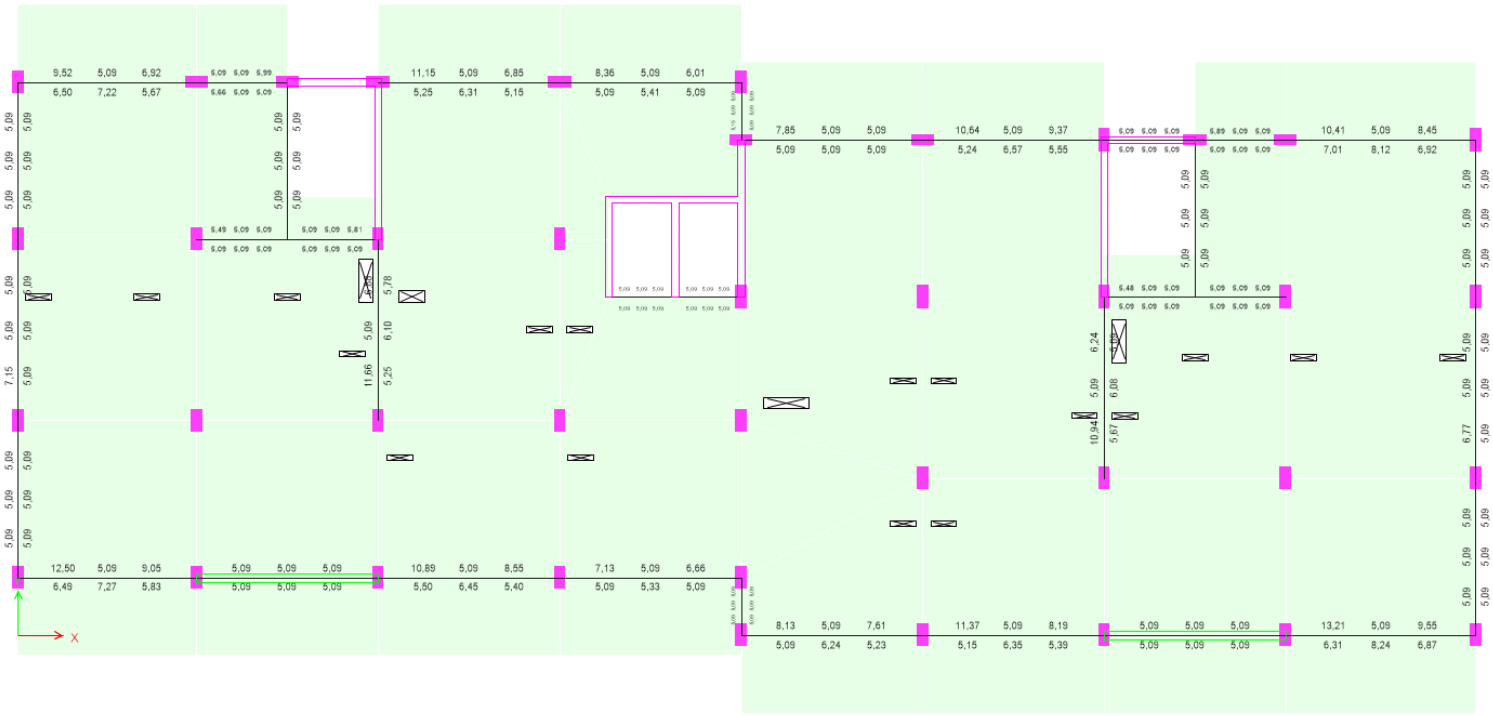

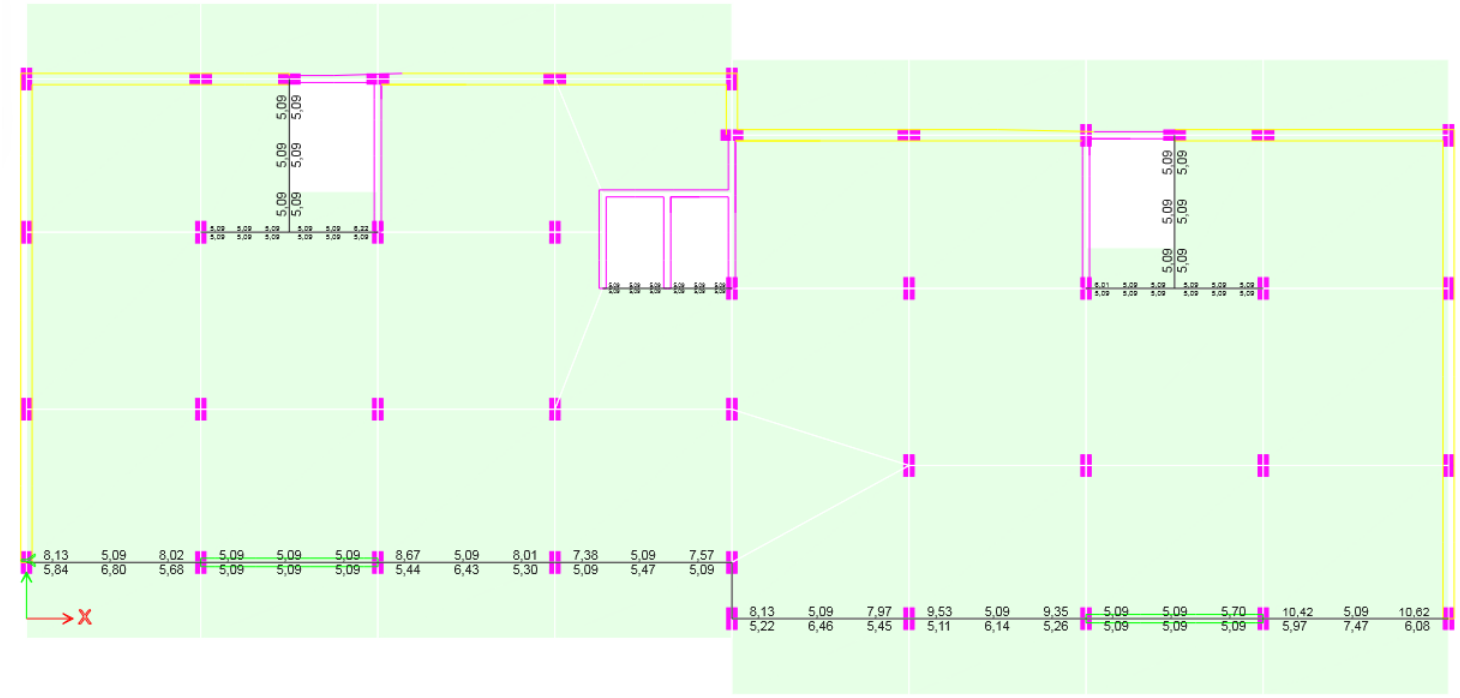

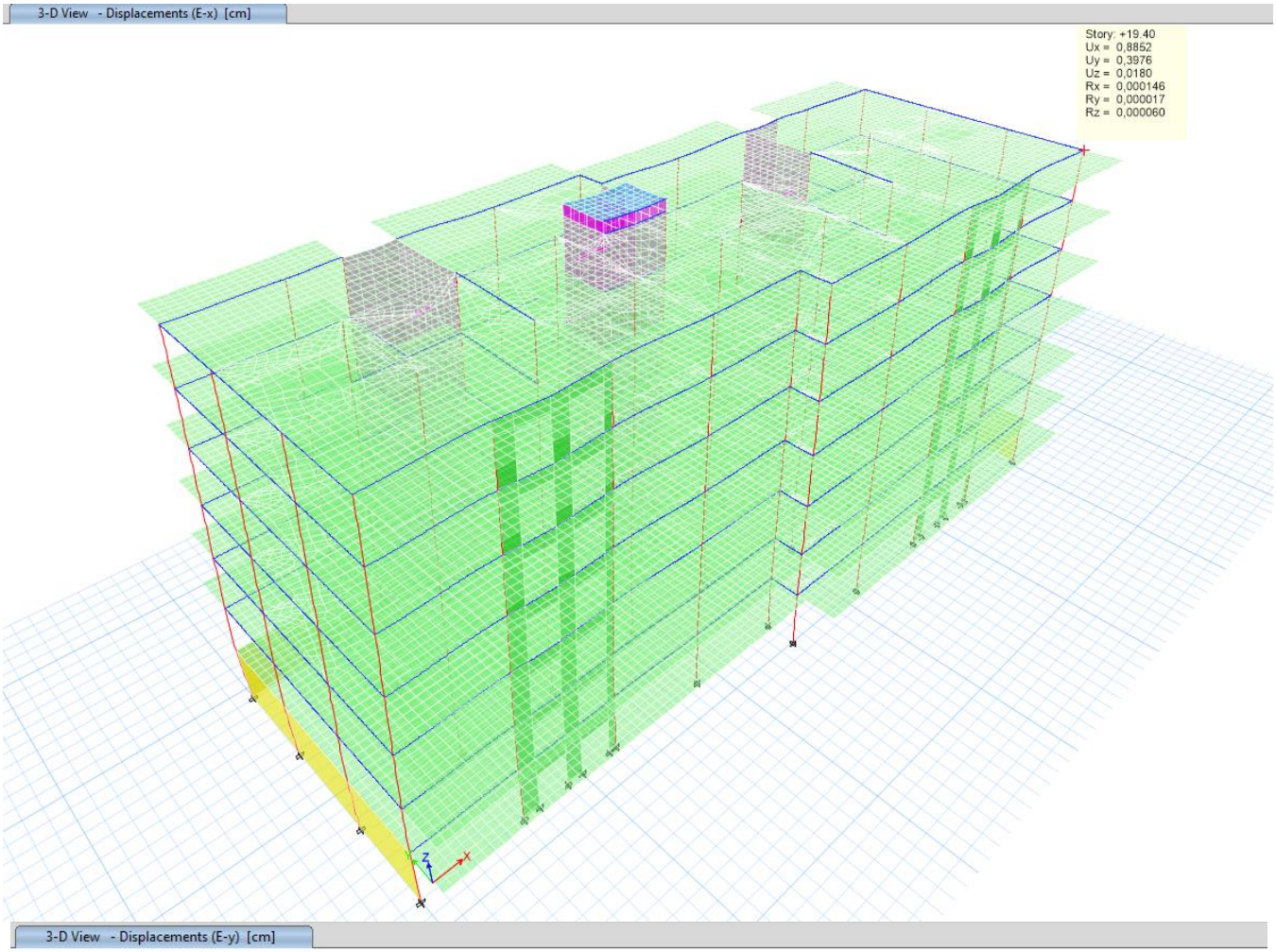
3-D View - Displacements (E-x) [cm]
Story: +19.40
Ux = 0,8852
Uy = 0,3976
Uz = 0,0180
Rx = 0,000146
Ry = 0,000017
Rz = 0,000060

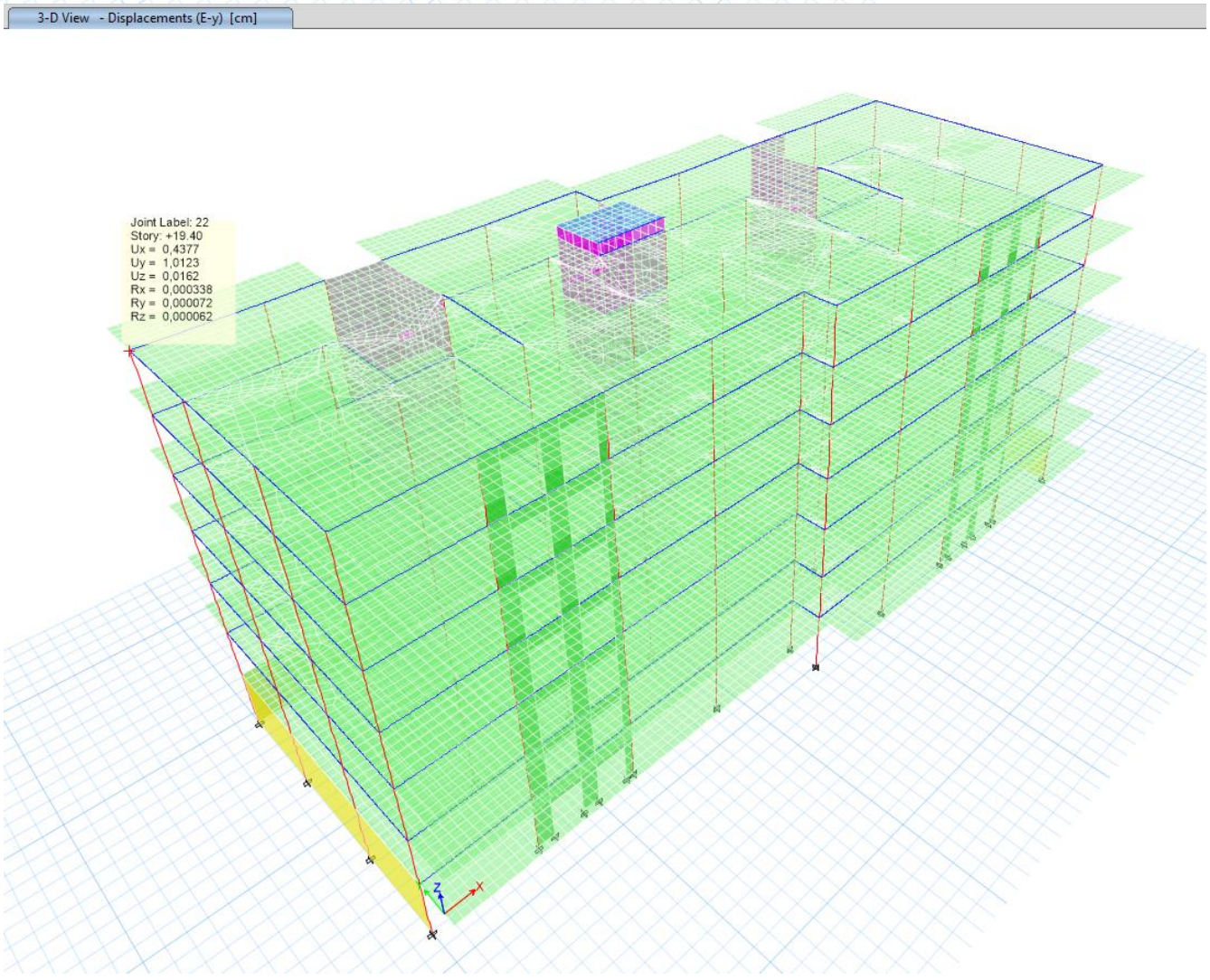
3-D View - Displacements (E-y) [cm]
Joint Label: 22
Story: +19.40
Ux = 0,4377
Uy = 1,0123
Uz = 0,0162
Rx = 0,000338
Ry = 0,000072
Rz = 0,000062

Elevation View - A Longitudinal Reinforcing (Eurocode 2-2004)

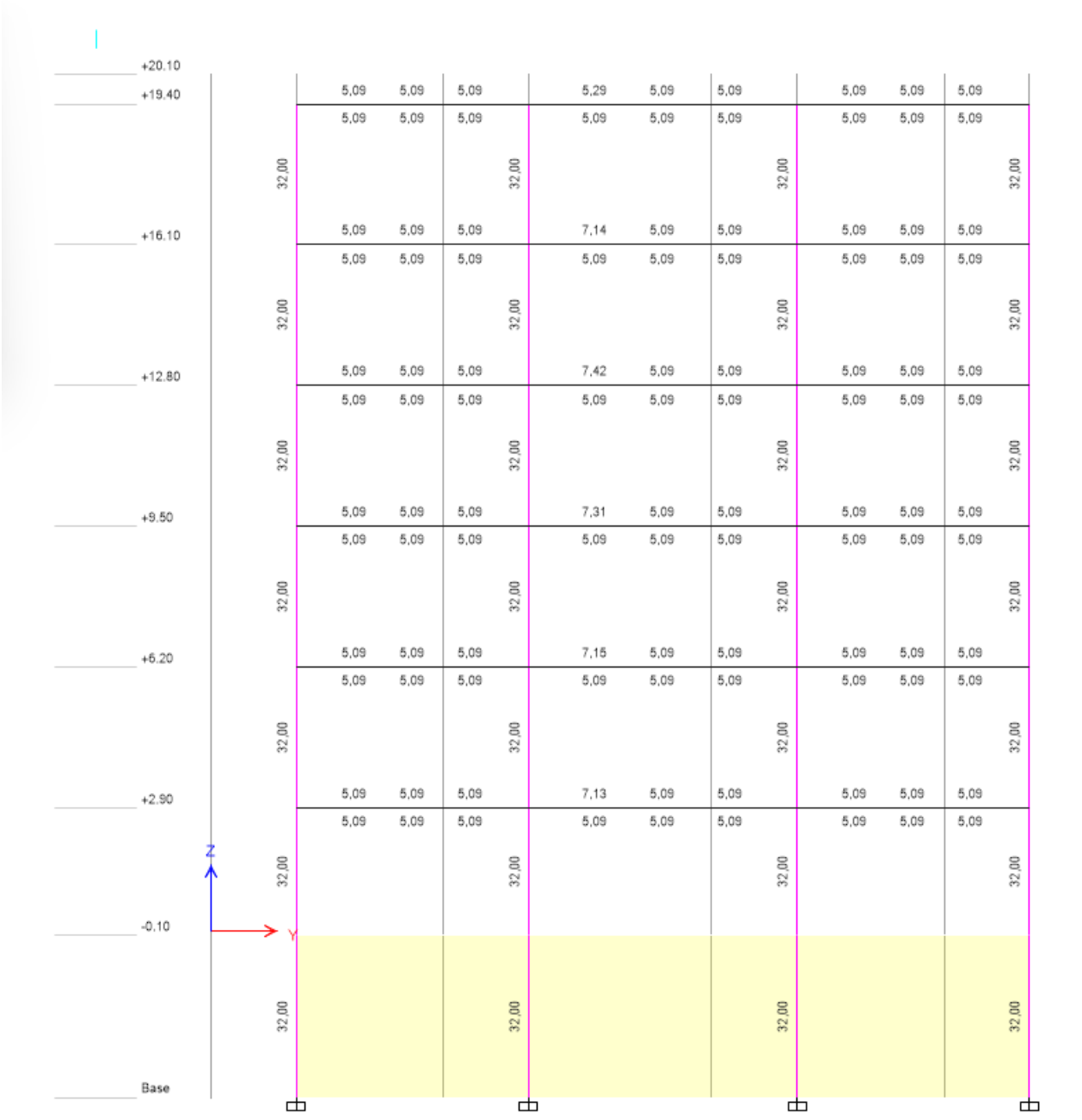

Elevation View - D Longitudinal Reinforcing (Eurocode 2-2004)

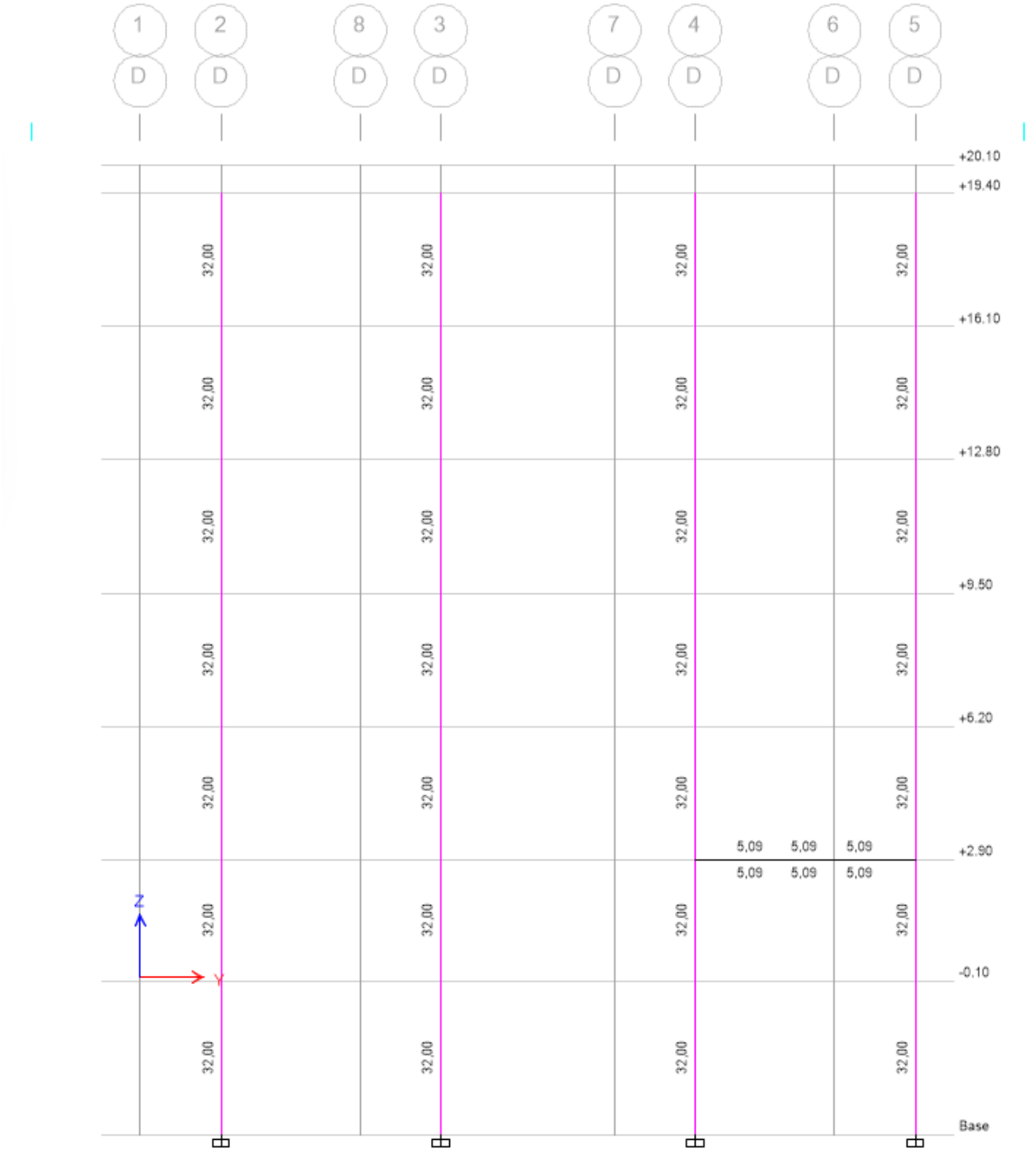

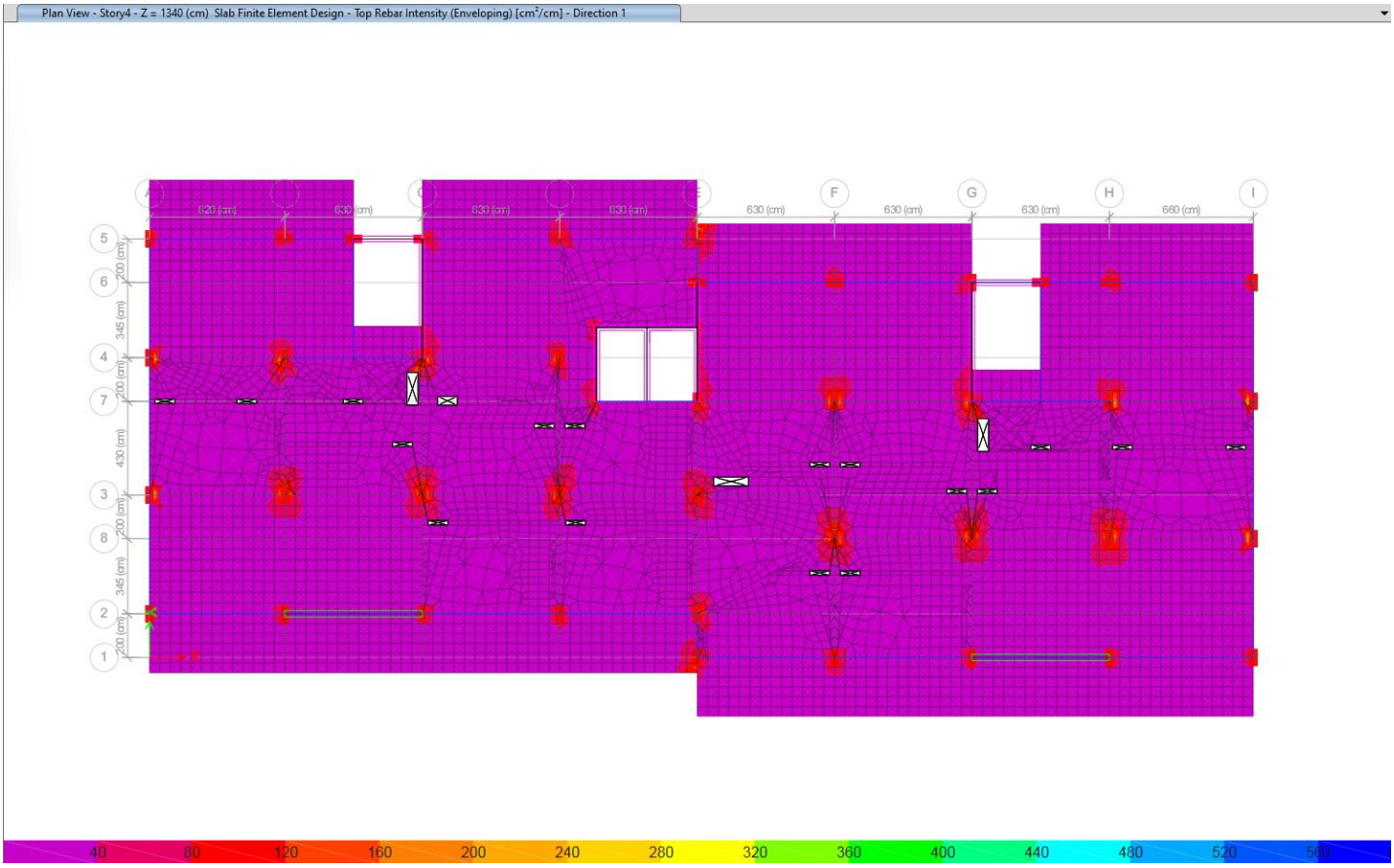
Plan View - Story4 - Z = 1340 (cm) Slab Finite Element Design - Top Rebar Intensity (Enveloping) [cm²/cm] - Direction 1
A
F
G
H
I
630 (cm)
660 (cm)
5
6
4
7
3
8
2
1
200 (cm)
345 (cm)
430 (cm)
40
80
120
160
200
240
280
320
360
400
440
480
520

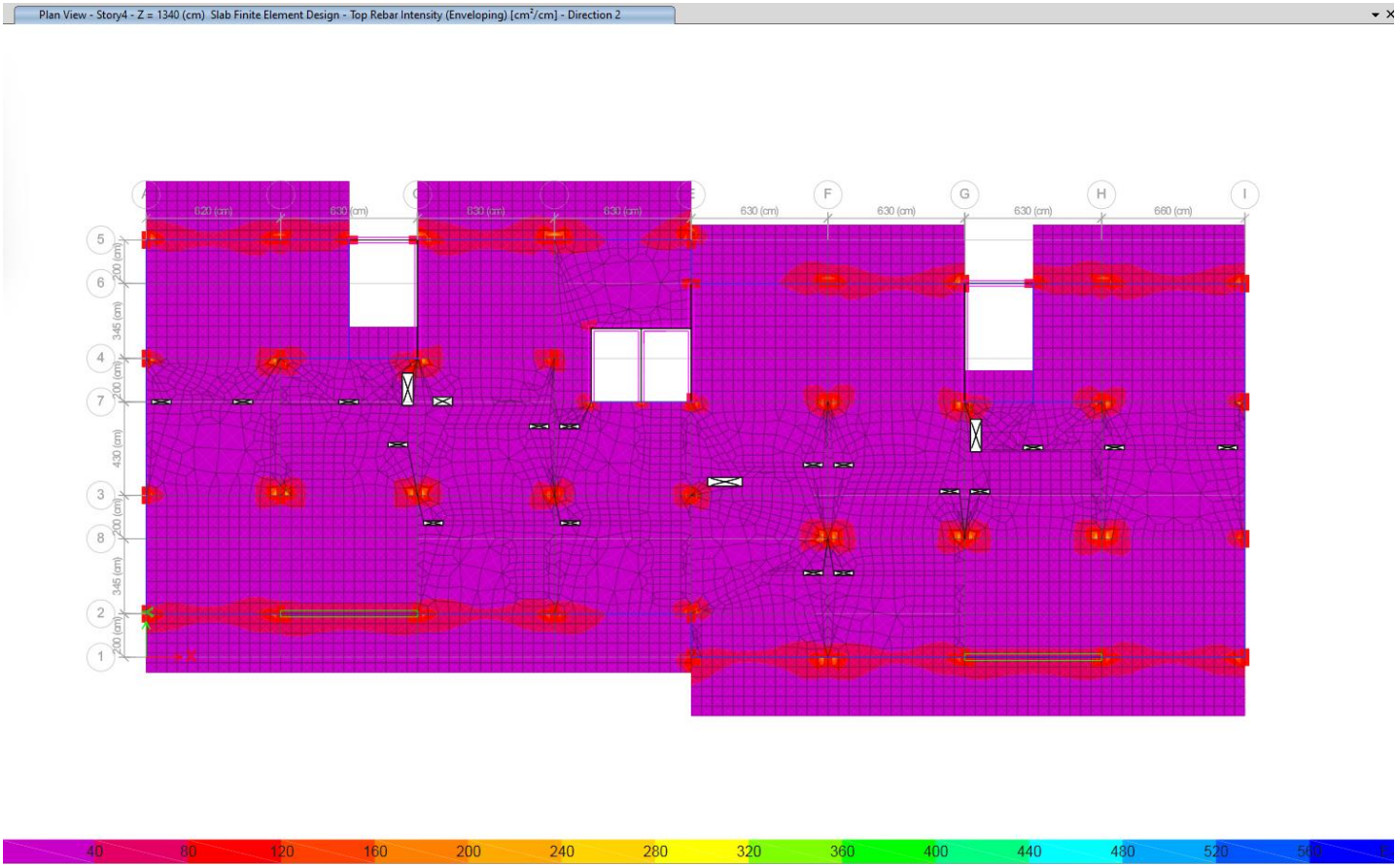
Plan View - Story4 - Z = 1340 (cm) Slab Finite Element Design - Top Rebar Intensity (Enveloping) [cm²/cm] - Direction 2
A
F
G
H
I
630 (cm)
660 (cm)
5
6
4
7
3
8
2
1
200 (cm)
345 (cm)
430 (cm)
40
80
120
160
200
240
280
320
360
400
440
480
520

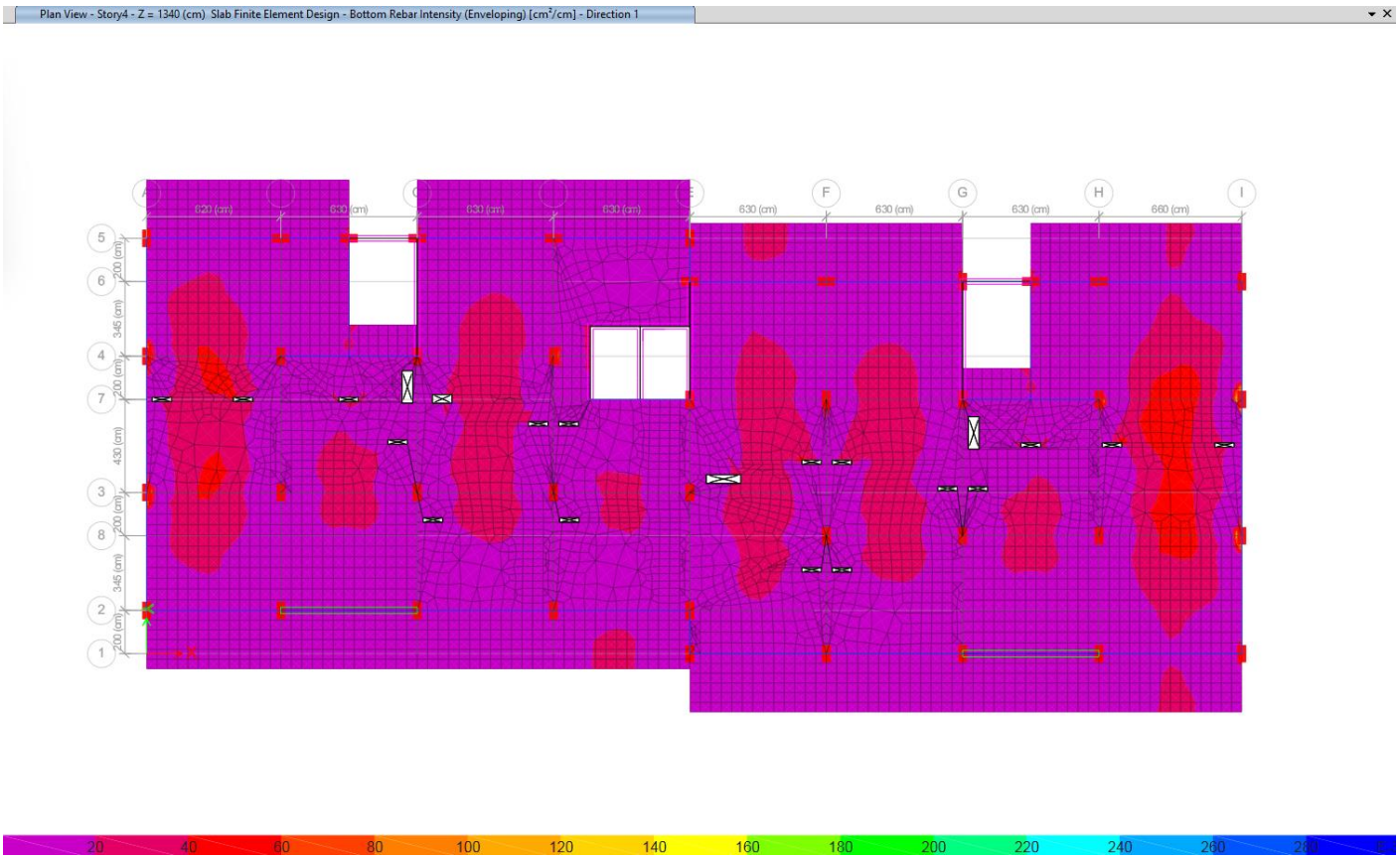
Plan View - Story4 - Z = 1340 (cm) Slab Finite Element Design - Bottom Rebar Intensity (Enveloping) [cm²/cm] - Direction 1
A
C
E
F
G
H
I
630 (cm)
660 (cm)
5
6
4
7
3
8
2
1
200 (cm)
345 (cm)
430 (cm)
20
40
60
80
100
120
140
160
180
200
220
240
260

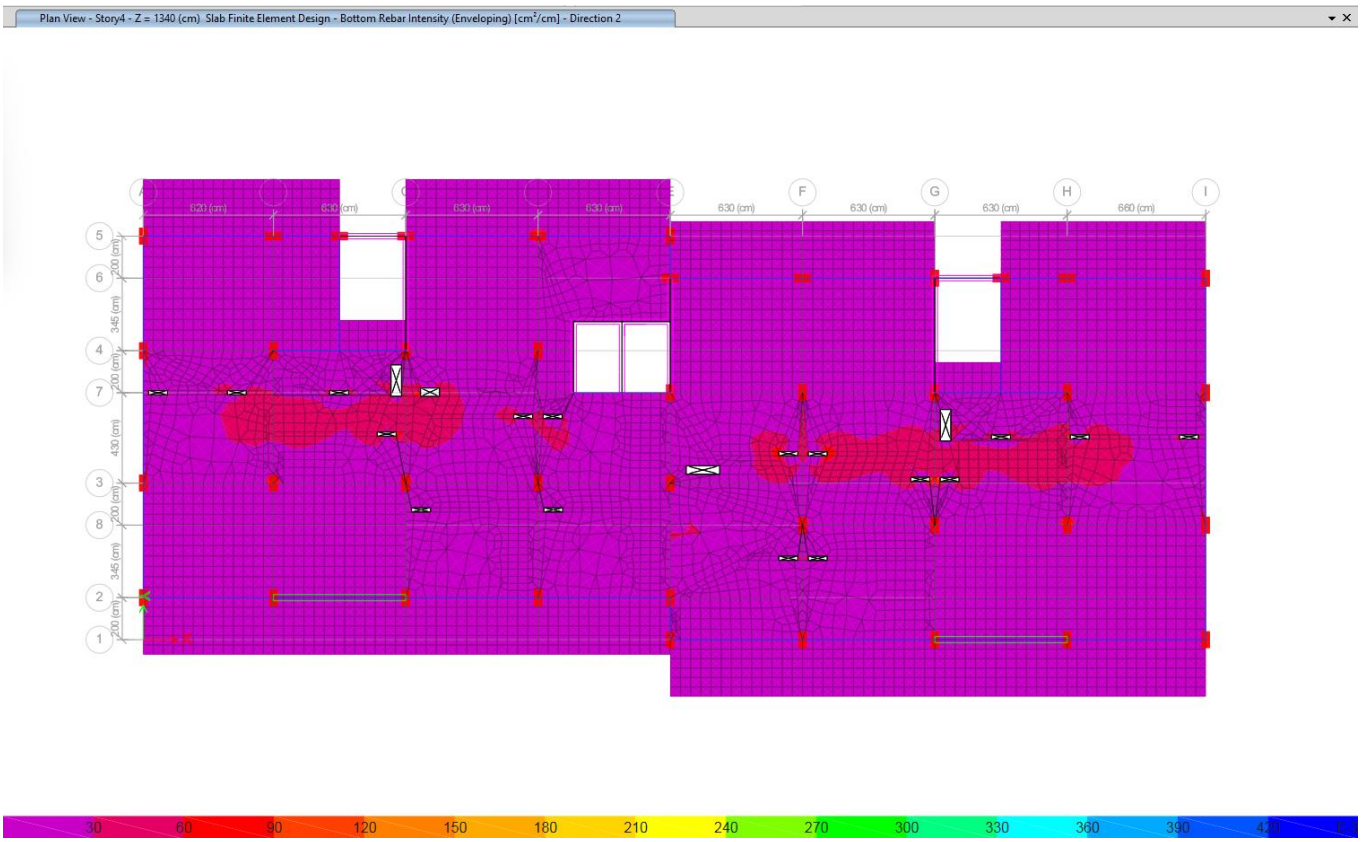
Plan View - Story4 - Z = 1340 (cm) Slab Finite Element Design - Bottom Rebar Intensity (Enveloping) [cm²/cm] - Direction 2
A
C
E
F
G
H
I
630 (cm)
660 (cm)
5
6
4
7
3
8
2
1
200 (cm)
345 (cm)
430 (cm)
30
60
90
120
150
180
210
240
270
300
330
360
390

შ.პ.ს. “დიდგორი-2011” “Didgori-2011” Ltd
საქართველო, ქ. თბილისი, სოფელი დიღომი, ს/კ 404901111. ტელ.: 551147980
Village Dighomi, Tbilisi, Georgia, I/d: 404901111. Tel.: 551147980

ქ. თბილისი, “დელისი-3”-ის საცხოვრებელიარაიონის მიმდებარედ ინტენსიფიკაციის გზის სამხრეთი (ნაკვეთი №1/124) მრავალბინიანი საცხოვრებელი სახლის კონსტრუქციული პროექტი (G ბლოკი)

საექსპერტო შეფასება

დირექტორი ნ. სილაგაძე

თბილისი 2025 წელი

ქ. თბილისი, “დელისი-3”-ის საცხოვრებელირაიონის მიმდებარედ ინტენსიფიკაციის გზის სამხრეთი (ნაკვეთი №1/124) მრავალბინიანი საცხოვრებელი სახლის კონსტრუქციული პროექტი

საექსპერტო შეფასება

ექსპერტიზის მიზანი: პროექტის კონსტრუქციული ნაწილის შესაბამისობა საქართველოს რესპუბლიკაში მოქმედ სამშენებლო ნორმებთან და სტანდარტებთან.

საექსპერტოდ წარმოდგენილი მასალები:

1. არქიტექტურული-სამშენებლო ნაწილი;
2. სამშენებლო მოედნის საინჟინრო-გეოლოგიური გამოკვლევა;
3. პროექტის კონსტრუქციული ნაწილი;
4. შენობის კონსტრუქციული ანგარიში შესრულებული კომპლექსური პროგრამა ETABS-ის გამოყენებით;

ყველა მასალა წარმოდგენილია ელექტრონულად.

გაფრთხილება

გაცნობილი ვარ ექსპერტის უფლება-მოვალეობებს, რაც გათვალის-წინებულია საქართველოს სამოქალაქო საპროცესო კოდექსის 168-ე და საქართველოს სისხლის სამართლის საპროცესო კოდექსის 51-ე და 52-ე მუხლებით.

ამასთან, ცრუ ჩვენების, ყალბი დასკვნის სისხლის სამართლის პასუხისმგებლობის შესახებ გაცნობილი ვარ საქართველოს სისხლის სამართლის კოდექსის 370-ე მუხლს.

ექსპერტი შემსრულებელი:

ინჟინერ-მშენებელი, კონსტრუქტორი ზაურ სილაგაძე, სპეციალობით მუშაობის უწყვეტი სტაჟი 45 წელი.

კვლევითი ნაწილი

საპროექტო შენობა ექვს მალიანია ასიმეტრიული ფორმის გაბარიტული ზომებით (ღერძებში) 50.6X19.2 მ. საპროექტო შენობა რვა სართულიანია ერთი დამატებითი ტექნიკური სართულით. საერთო სიმაღლით 38.0 მ.

სართულის სიმაღლეებია:

1. I მიწისქვეშა სართული – 3.80 მ;

2. პირველი (მიწისზედა) სართული – 3.00 მ:
3. ტიპიური სართული (II-VI) -3.30 მ.
4. VII სართული – 4.30 მ.
5. ტექ. სართული – 2.40 მ.

საინჟინრო-გეოლოგიური გამოკვლევის თანახმად ტერიტორიაზე გავრცელებულია ქვიშაქვა რომლის საანგარიშო მაჩვენებლებია:

- სიმკვრივე 2.37 გ/სმ^3;
- შიგა ხახუნის კუთხე 25^0;
- დეფორმაციის მოდული 4000 ტძ/მ^2;
- პუასონის კოეფიციენტი – 0.27

სეისმური დარაიონების რუკის მიხედვით სამშენებლო მოედანი მიეკუთვნება 8 ბალიან სეისმოაქტივობის ზონას MSK64 შკალის მიხედვით, უგანზომილებო კოეფიციენტი A_0=0.17.

კონსტრუქციული ანგარიში შესრულებულია კომპლექსური პროგრამა ETABS-ის გამოყენებით.

კონსტრუქციული ელემენტები მიღებულია

საძირკველი – ფილის ტიპის სიმაღლით 1.2 მ. ბეტონი B25, არმატურა B500B და B240B;

საძირკველი – ხიმინჯები დიამეტრით 1.2 მ. ბეტონი B25, არმატურა B500B და B240B;

კოლონები – მონოლითური რკინაბეტონი განიკვეთით 40X80; 25X25 სმ. და ბეტონი B25, არმატურა B500B;

მონოლითური რ/ბ კედელი – მონოლითური რკინაბეტონი სისქით 25 და 40 სმ. ბეტონი B30, არმატურა B500B;

რიგელები – მონოლითური რკინაბეტონი განიკვეთით 60X40 და 25X60 სმ. და ბეტონი B30, არმატურა B500B;

გადახურვის ფილები – მონოლითური რკინაბეტონი სისქით 25; 14 და 20 სმ. ბეტონი B30, არმატურა A500C და A500C;

კიბეები –Z ფორმის მონოლითური რკინაბეტონი სისქით 18 სმ. ბეტონი B30, არმატურა B500B;

მუშა ნახაზები დამუშავებულია დეტალურად. მოიცავს 98 სტანდარტულ (A3) ფურცელს, საყალიბე ნახაზებს, არმირების სქემებს, კვანძებს, მასალის სპეციფიკაციებს და კვანძებს.

მასალების ჯამური სპეციფიკაციები დამუშავებულია კონსტრუქციული ელემენტების სახეობების მიხედვით.

დასკვნა

პროექტის კონსტრუქციული ნაწილი დამუშავებულია არქიტექტურულ ნაწილთან და კონსტრუქციულ ანგარიშთან სრულ შესაბამისობაში. წარმოდგენილი დოკუმენტაციის ანალიზის საფუძველზე ექსპერტი დადებით შეფასებას აძლევს წარმოდგენილ პროექტს და რეკომენდაციას უწევს დასამტკიცებლად და განსახორციელებლად.

კონსტრუქტორი ზ. სილაგაძე

გამოყენებული ლიტერატურა

1. პნ 01.01-09 სეისმომედეგი მშენებლობა;
2. პნ 02.01-08 შენობებისა და ნაგებობების ფუძეები;
3. პნ 03.01-09 ბეტონისა და რკინაბეტონის კონსტრუქციები.

დიპლომი

Г-I № 182323

ეს დიპლომი მიეცა სილაგაძე
ზაური აპოლონის ძეს
მასზე, რომ იგი 1971 წელს შევიდა
ვ.ი. ლენინის სახ. საქართველოს
პოლიტექნიკურ ინსტიტუტში
და 1976წელს დაამთავრა
ალნიშნული ინსტიტუტის
სრული კურსი სპეციალობით
სამრეწველო და სამოქალაქო
მშენებლობა
სახელმწიფო საგამოცდო კომისიის 1976 წ.
„22“ ივნისის გადაწყვეტილებით
ზ.ა. სილაგაძეს მიენიჭა
ინჟინერ-მშენებლის კვალიფიკაცია.

სახელმწიფო საგამოცდო კომისიის თავმჯდომარე
რექტორი
მდივანი

ქალაქი თბილისი 1980წ. „17“ IV

სარეგისტრაციო № 4993-Сгр

Грузинский яз.

ДИПЛОМ

Г-I № 182323

Настоящий диплом выдан Силагадзе
Заури Аполлоновичу
в том, что он в 1971 году поступил
в Грузинский политехнический
ин-т им. В.И. Ленина
и в 1976 году окончил полный курс
названного института
по специальности
Промышленное и гражданское
строительство

Решением Государственной экзаменационной
комиссии от „22“ июня 1976 г.
Силагадзе З.А.
присвоена квалификация
инженера-строителя

Председатель Государственной
экзаменационной комиссии
Ректор
Секретарь

м. п.

Город Тбилиси „17“ IV 1980 г.

Регистрационный № 4993-Сгр.

Московская типография Гознака. 1976.

Georgia

IDENTITY CARD

მოქალაქის პირადობის მოწმობა

საქართველო

GEO



სახელი / FIRST NAME

ზაური

ZAUR

გვარი / LAST NAME

სილაგაძე

SILAGADZE

მოქ. / CIT | სქესი / SEX | პირადი No / PERSONAL No

GEO | მმ / M | 01003008527

დაბადების თარიღი / DATE OF BIRTH

20.01.1951

მოქმედების ვადა / DATE OF EXPIRY

14.05.2029

ხელმოწერა / SIGNATURE

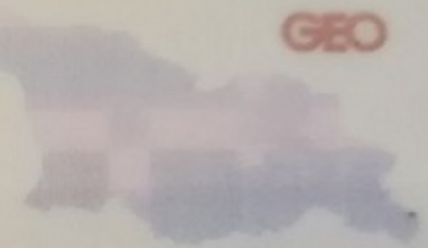

გარების No / CARD No

18IE40012

დაბადების ადგილი / PLACE OF BIRTH

წყალტუბო

TSKALTUBO

გაცემის თარიღი / DATE OF ISSUE

14.05.2019

გამცემი ორგანო / ISSUING AUTHORITY

იუსტიციის სამინისტრო

MINISTRY OF JUSTICE

დამკვეთი: სრს; დამამზადებელი: MB-IDS 2018

სფს-ს რეგისტრაციის No 26-3184





IDGE018IE40012401003008527<<<<
5101201M2905143GE0<<<<<<<<<<<8
SILAGADZE<<ZAUR<<<<<<<<<<<<<<

ზაურ სილაგაძე
(საპროექტო სამუშაოების გამოცდილება)

ქ. თბილისი, ვაკე-საბურთალოს რაიონი, სოფ. დიდგორი: (995 51)-14 79 80

დაბადების თარიღი: 2 იანვარი, 1951
ოჯახური მდგომარეობა: დაოჯახებული

განათლება:

1971 – 1976 ***საქართველოს პოლიტექნიკური ინსტიტუტი.***
სამშენებლო ფაკულტეტი
ინჟინერ-მშენებლის სპეციალობა

სამუშაო გამოცდილება:

2/08/1976 – 15/02/1992 ***თბილისის ზონალური სამეცნიერო კვლევითი და საპროექტო ინსტიტუტი "თბილზნიეპი"***
ინჟინერ კონსტრუქტორი
უფროსი ინჟინერი
ჯგუფის ხელმძღვანელი
პროექტის მთავარი ინჟინერი
პროექტის მთავარი კონსტრუქტორი

15/09/1989 – 15/01/1990 ***მივლინება კამბოჯის სახალხო რესპუბლიკაში, საპროექტო და სამშენებლო სამუშაოები***

10/11/1999 – 24/03/2004 ***შპს "არქგეიზი"-ს მთავარი ინჟინერი***

- კოსტავას ქ. 47-ში აშენებული 16 სართულიანი საცხოვრებელი სახლისა და სასტუმრო ვარაზის მთავარი კონსტრუქტორი და მშენებელი.
- ხორავას ქ. 4-ში 9 სართულიანი საცხოვრებელი სახლის მთავარი კონსტრუქტორი და მშენებელი.

07/06/2005 – 12/05/2006 ***შპს "გიკსი"-ს მთავარი ინჟინერი***

- სააქციო საზოგადოება "ცოდნის" შენობაზე 1 სართულის დაშენების მთავარი კონსტრუქტორი და მშენებელი.

10/07/2007 – 01/06/2010 ***შპს "გასნიკკომპანი"-ს მთავარი ინჟინერი***

- საცხოვრებელი სახლი დოლიძის ქუჩა №46-ში და ბალანჩივაძის ქუჩა №41-ში მთავარი კონსტრუქტორი და მშენებელი.

02/01/2007 – 16/07/2010 *შპს "პროექტი 21"*

- სასჯელაღსრულებისა და პრობაციის სამინისტროს დაკვეთით რუსთავის №6, გეგუთის №8 და ქსნის №7 სასჯელაღსრულების დაწესებულების პროექტების მთავარი კონსტრუქტორი.

1/06/2009 – 2011 წ. *შპს "გონი 2009"*
მთავარი ინჟინერი
შ.პ.ს. „გუნსან ტრაფიქ ელექტრიკ ვე ინშაათ მუჰენდისლიკ სანაი თიჯარეთ ლიმიტედ შირქეთი"-ს ქვეკონტრაქტორი

- იმერეთის რეგიონში შიდასახელმწიფოებრივი მნიშვნელობის საავტომობილო გზებზე დასახლებული პუნქტების გადასახვევებთან ინდივიდუალური პროექტირების საინფორმაციო-საგზაო ნიშნების მოწყობის სამუშაოები.

- კახეთის რეგიონში შიდასახელმწიფოებრივი მნიშვნელობის საავტომობილო გზებზე დასახლებული პუნქტების გადასახვევებთან ინდივიდუალური პროექტირების საინფორმაციო-საგზაო ნიშნების მოწყობის სამუშაოები.

2010-2013 წლები *შპს "ერდო"*
მიწვეული სპეციალისტი კონტრაქტით,
ლაითურის სასჯელაღსრულების პროექტების
მთავარი კონსტრუქტორი (მიმდინარეობს მშენებლობა)
დოკუმენტაცია გრიფით საიდუმლო.

2011 წლიდან დღემდე *შპს "დიდგორი-2011"*
დამფუძნებელი და მთავარი კონსტრუქტორი
მრავალსართულიანი საცხოვრებელი სახლების მთავარი კონსტრუქტორი

2014 წელი *მძლეოსნობის ოლიმპიური კომპლექსის მთავარი კონსტრუქტორი*

2014 წლიდან დღემდე *შპს "ბინექს"*
მთავარი კონსტრუქტორი
მრავალსართულიანი საცხოვრებელი სახლების მთავარი კონსტრუქტორი

კომპიუტერი და ენები:

- კომპიუტერული უნარ-ჩვევები: MONOMAKH Sapr, LIRA Sapr (მომხმარებლის დონეზე)
- ენები: ქართული, რუსული (სრულყოფილად).