

MAGTICOM MAGTICOM შპს "მაგთიკომი" -ს საარქიტექტო სამსახური	შპს "მაგთიკომი" -ს საბაზო სადგური			გეგმა
	"Vake_Mikeladze"		თარიღი	
საარ. ჯგ. ხელმძ.				
არქიტექტორი	ა.ფოფხაძე		2025	
				მასშტაბი: 1:200
				ფურცელი: №1

აქსონომეტრიული ხედი A
მ. 1:50

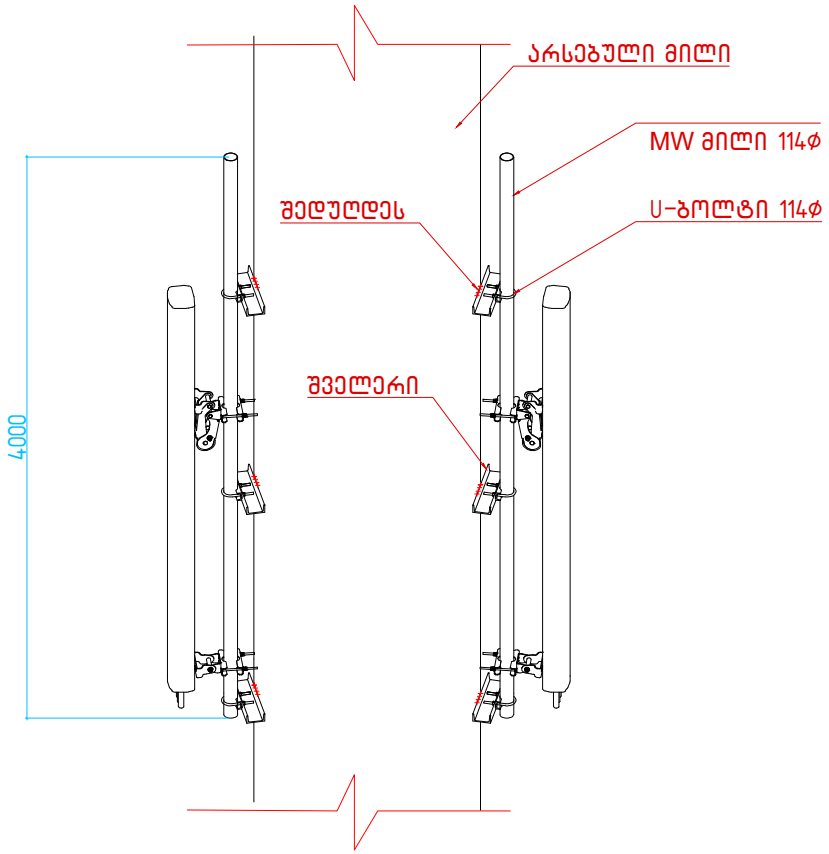

გეგმა
მ. 1:50

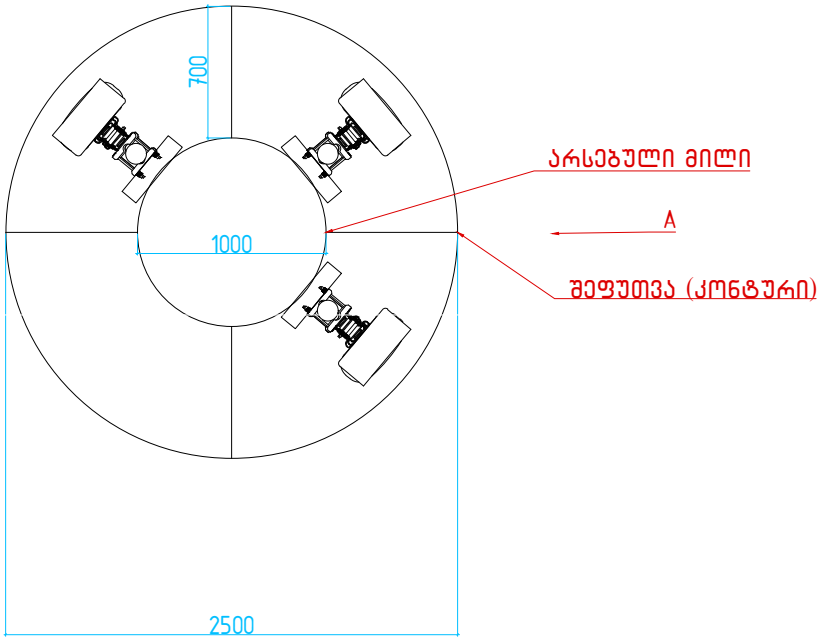

შენიშვნა: შველერები შედუღდეს არსებულ მილზე

მაგთიკომი MAGTICOM შპს "მაგთიკომი" -ს საპროექტო სამსახური	შპს "მაგთიკომი" -ს საბაზო სადგური			ანტენების სამაგრი მილის გეგმა, აქსონომეტრია.
	"Vake_Mikeladze"		თარიღი	
საპრ. ჯგ. ხელმძ.				
არქიტექტორი	პ.ფოფხაძე		2025	
				მასშტაბი: 1:50

გეგმა
მ. 1:50

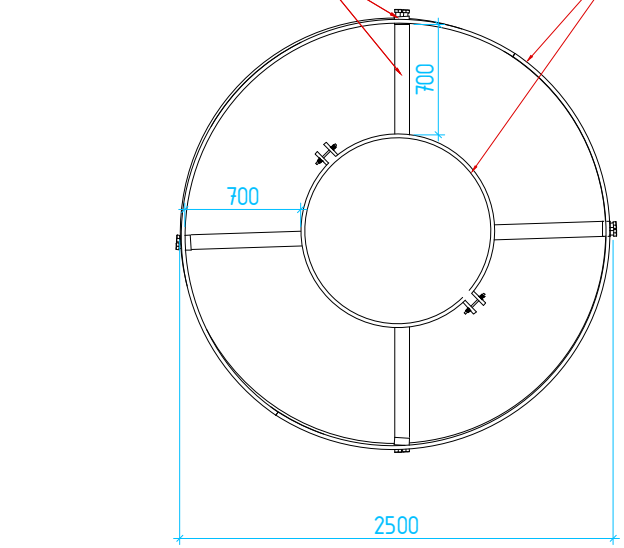

აქსონომეტრიული ხედი
მ. 1:50

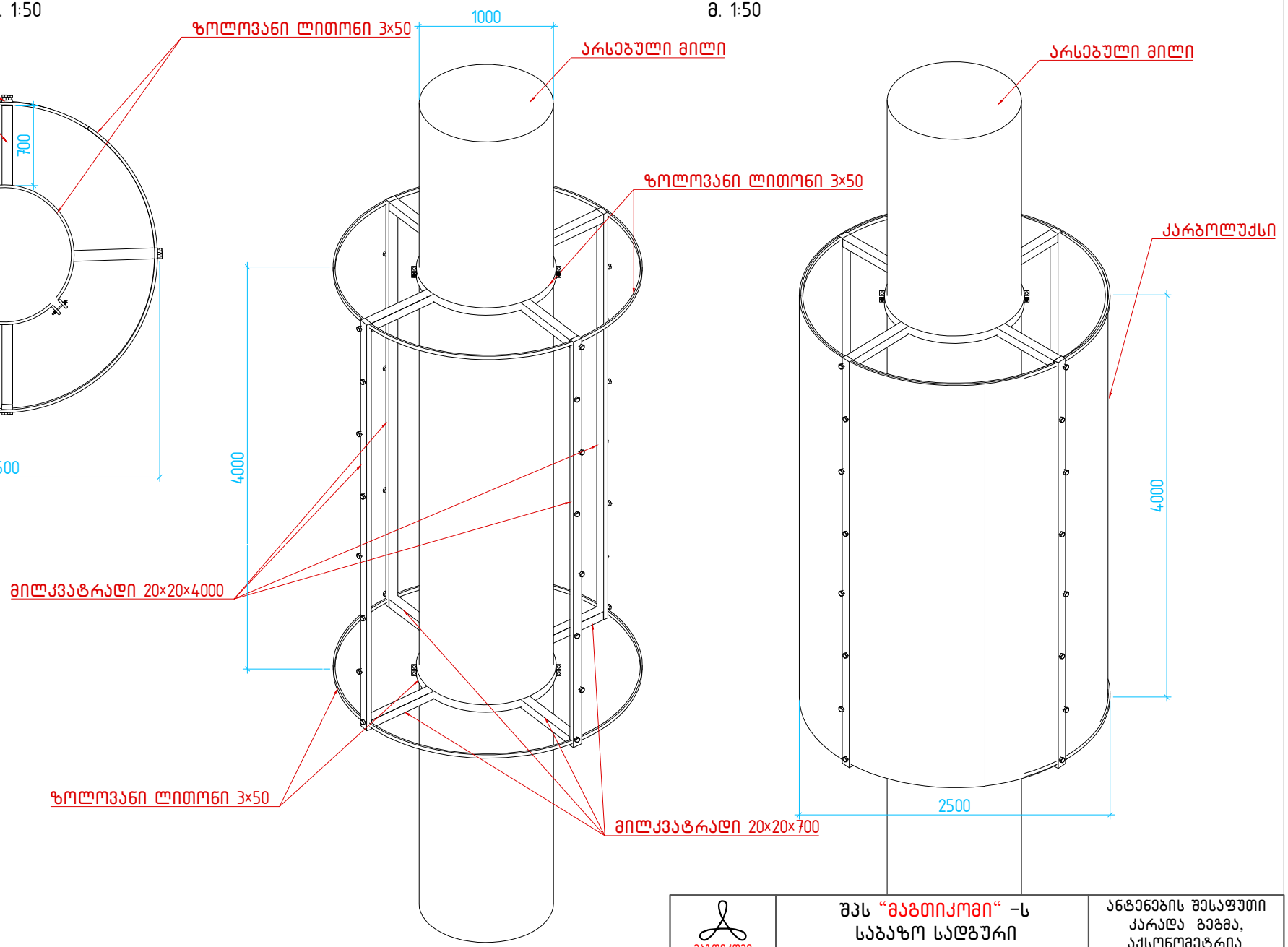

მაგთიკომი MAGTICOM შპს "მაგთიკომი" -ს საკორპორატო სამსახური	შპს "მაგთიკომი" -ს საბაზო სადგური		ანტენების შესაფუთი კარადა გეგმა, აქსონომეტრია.
	"Vake_Mikeladze"	თარიღი	
საპრ. ჯგფ. ხელმძ.			
არქიტექტორი	პ.ფოფხაძე	2025	
			მასშტაბი: 1:50

გეგმა
მ. 1:50

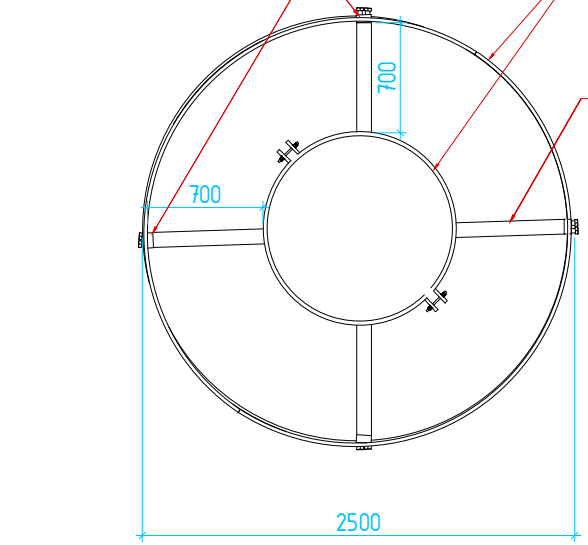

აქსონომეტრიული ხედი
მ. 1:50

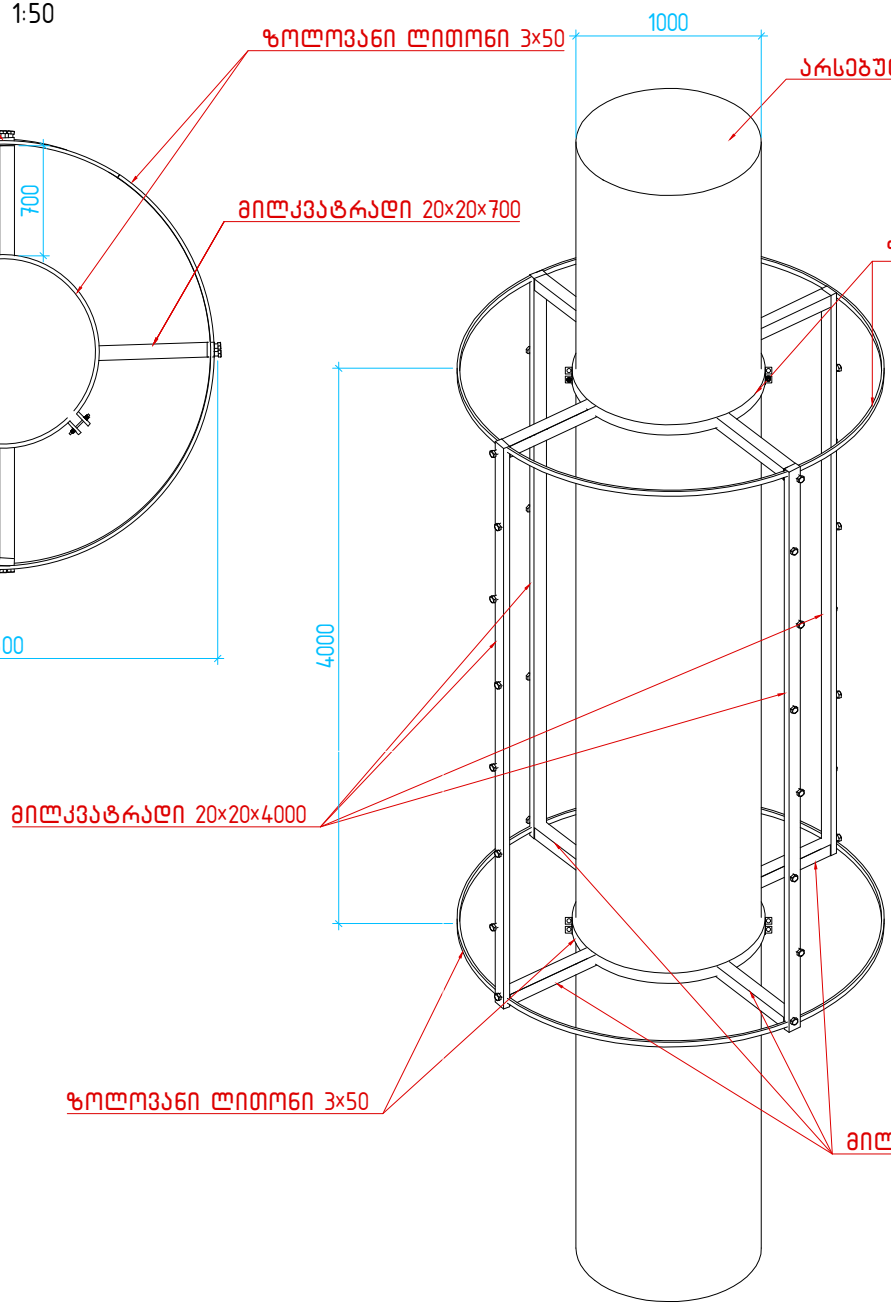

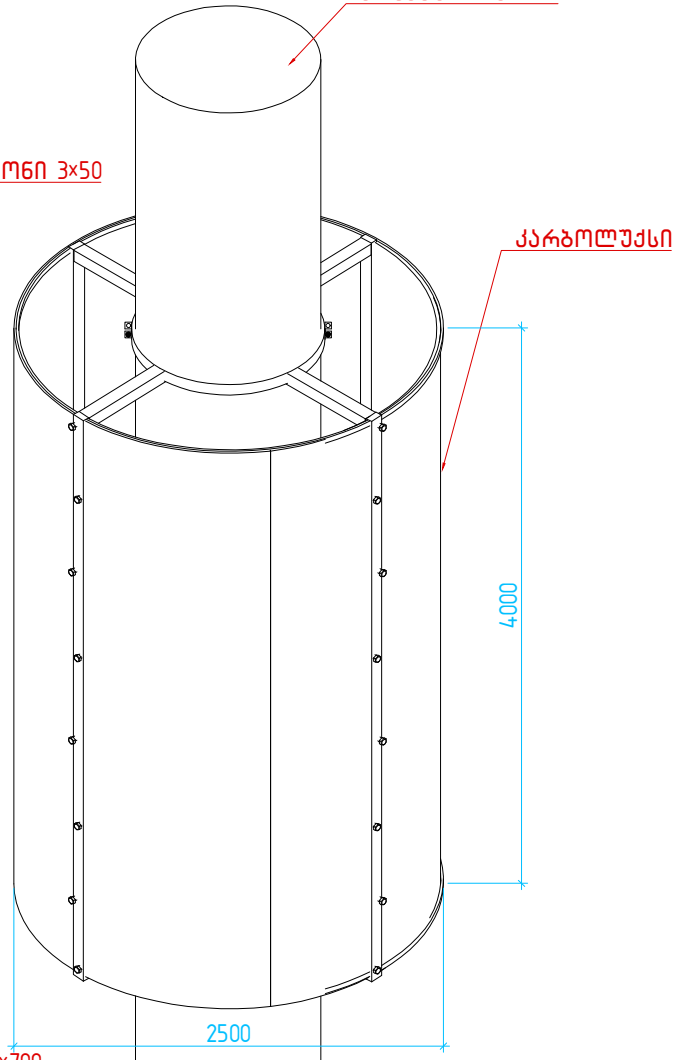

მაგთიკომი MAGTICOM შპს "მაგთიკომი" -ს საარქივტო სამსახური	შპს "მაგთიკომი" -ს საბაზო სადგური		ანტენების შესაფუთი კარადა გეგმა, აქსონომეტრია.
	"Vake_Mikeladze"	თარიღი	
საპრ. ჯგ. ხელმძ.			
არქიტექტორი	კ.ფოფხაძე	2025	
			მასშტაბი: 1:50

Outdoor დანადგარის სადგარი

მ. 1:10

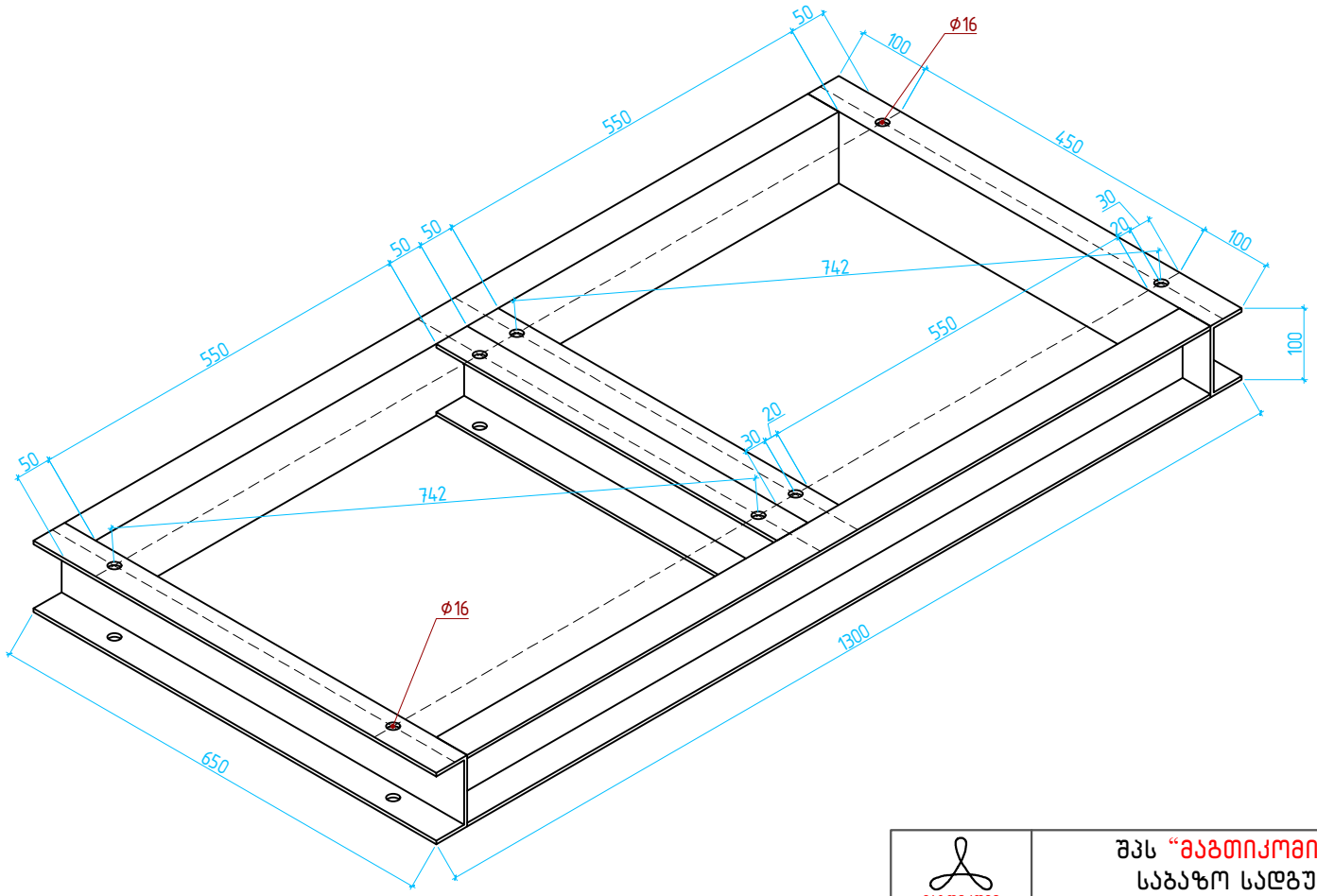

მაგთიკომი MAGTICOM "მაგთიკომი" -ს საკონტაქტო სამსახური	შპს "მაგთიკომი" -ს საბაზო სადგური		Outdoor დანადგარის სადგარი
	"Vake_Mikeladze"	თარიღი	
საპრ. ჯგ. ხელმძ.			
არქიტექტორი	პ.ფოფხაძე	2025	
			მასშტაბი: 1:10





მაგთიკომი MAGTICOM შპს "მაგთიკომის" საპროექტო ბიბლიოთეკა	შპს "მაგთიკომი"-ს საბაზო სადგური		
	"Vake_Mikeladze"	თარიღი	საპროექტო ფოტომონტაჟი
არქიტექტორი	პ.ფოფხაძე	2025	