ფასადი 14-1 ღერძებში

თეთრი მოსაპირკეთებელი მასალა (ქვრამოგრანიტი) RAL-1013

ფაქტურული თეთრი ფერის მოსაპირკეთებელი მასალა

მუქი ფერის ლითონის მოპირკეთება (ანგრაფილი)

ალუმინის ქარ-ფანჯარა (ანგრაფილი)

მუქი ფერის მოსაპირკეთებელი მასალა (ქვრამოგრანიტი) RAL-7037

ლითონის მოპირკეთებაზე საყვავილის მოწყობა

მენგზი

საკვანძილაციო შახტა

+40.10

+38.25

+38.25
+35.75
+34.65
+31.40
+28.15
+24.90
+21.65
+18.40
+15.15
+11.90
+8.65
+5.40
+0.00=420.50

3,465

სახანძრო მანქანის მისადგომი

190 580 70 255 30 295 70 255 30 295 70 255 30 295 72

3,585

ნიშნულზე ცალკეული ობიექტის სიმაღლე

325 325 325 325 325 325 325 325 540

3,725

ნიშნული ზეპირი

ნიშნული ზეპირი

2,826 745 690 690 690 690 745 830 690 690 690 690 745 88

4,310 25 4,310

8,645

14 13 12 11 10 9 8 7 6 5 4 3 2 1

პრ. №	ნახ. №	A-3

პირობითი აღნიშვნები

შენიშვნა

ა ქ ს ი ს

ქ. თბილისი. ყაზბეგის გაკვზირი №24

პროექტის დასახელება

ნახაზის დასახელება

ფასადი 14-1 ღერძებში

ა ქ ს ი ს

ქ. თბილისი ყაზბეგის გაკვზირი №24
ტელ: (995 32) 24 17 18
Fax: (995 32) 24 17 17

სპარ. ხელმძღვ	ნ. ვოსკანიანი
პროექტის ავტორი	გ. ასათიანი
ემთ. კონსტრუქტორი	ა. გვრიტიანი
კონსტრუქტორი	ი. გვრიტიანი

ფასადის ნახაზი 1-14 ღერძებზე



პროექტის სახელწოდება	ქ. ბათუმში, ზღვისპირა ბულვარის მიმდებარედ, ნაკვეთი №24
პროექტის ეტაპი	პროექტის ეტაპი
ნახაზის დასახელება	ფასადის ნახაზი 1-14 ღერძებზე

ფასადი ე-ჩ ღერძით

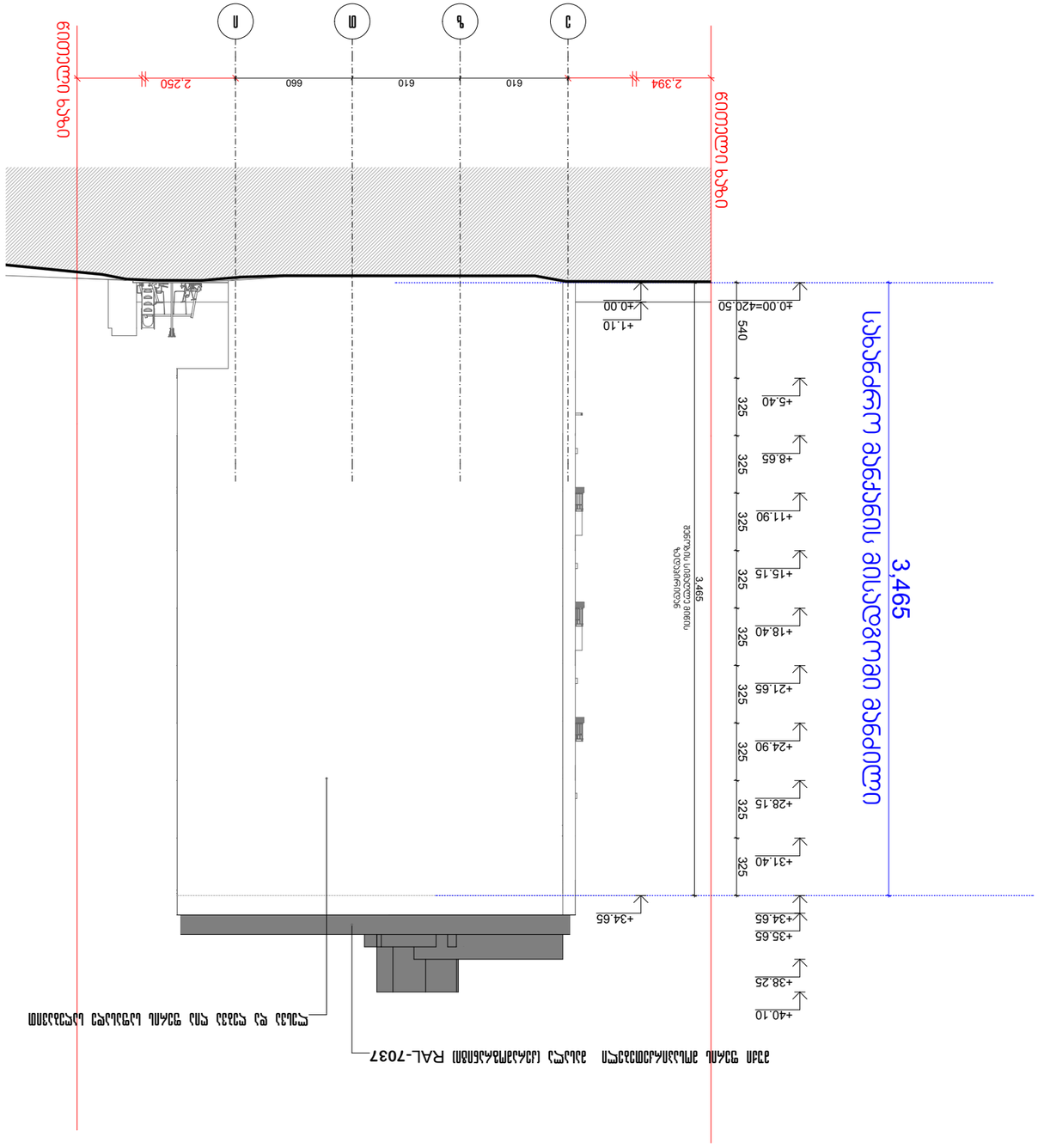

ა(ა)იპ „ქალაქ ბათუმის მერიის ქონების მართვის სააგენტო“	
პროექტის დასახელება	ბათუმში, ნ. ჭავჭავაძის ქუჩა №24-ში მდებარე ყოფილი ავტოფარეხის ტერიტორიაზე ახალი სამსახურებრივი კორპუსის მშენებლობა
ნაგებობის დასახელება	ფასადი ე-ჩ ღერძით
ნახაზის დასახელება	ფასადი ე-ჩ ღერძით
პროექტის ავტორები	ა. ფიფია ბ. ჯანელიძე (995 32) 24 17 18 Fax: (995 32) 24 17 17
	ა. ფიფია
პროექტის მთავარი ინჟინერი	ნ. ჯანელიძე
პროექტის ხელმძღვანელი	ნ. ჯანელიძე
პროექტის მენეჯერი	ა. ფიფია
პროექტის ტექნიკური ხელმძღვანელი	ნ. ჯანელიძე
პროექტის ტექნიკური ხელმძღვანელის მოადგილე	ა. ფიფია
პროექტის ტექნიკური ხელმძღვანელის მოადგილე	ნ. ჯანელიძე
ნახაზის ავტორი	ა. ფიფია
ნახაზის ტექნიკური ხელმძღვანელი	ნ. ჯანელიძე
ნახაზის ტექნიკური ხელმძღვანელის მოადგილე	ა. ფიფია
ნახაზის ტექნიკური ხელმძღვანელის მოადგილე	ნ. ჯანელიძე

ფასადი ი-ე ღერძებში

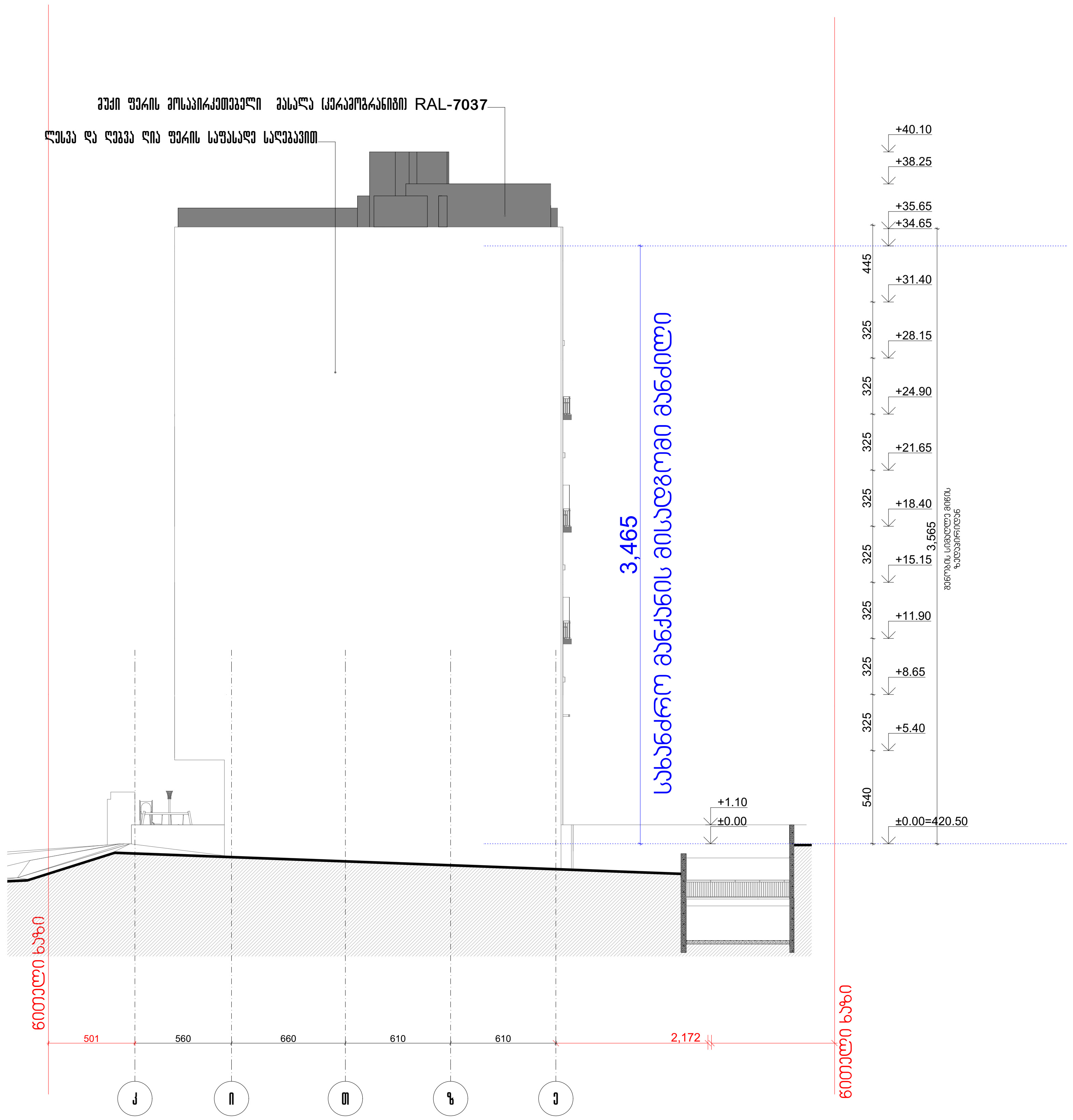

არქ. №	ნახ. №	A-3

პირობითი აღნიშვნები

შენიშვნა

აქსისი

ქ. თბილისი, ყაზბეგის გამზირი №24

პროექტის დასახელება

ნახაზის დასახელება

ფასადი ი-ე ღერძებში

აქსისი
ქ. თბილისი ყაზბეგის გამზირი №24
ტელ: (995 32) 24 17 18
Fax: (995 32) 24 17 17

საარ. ხელმძღვ	ნ. მოსულიშვილი
პროექტის ავტორი	გ. ასტახიშვილი
მთ. კონსტრუქტორი	ა. ბეროშვილი
კონსტრუქტორი	ი. ბერძენიშვილი

Фрагмент монтажной схемы

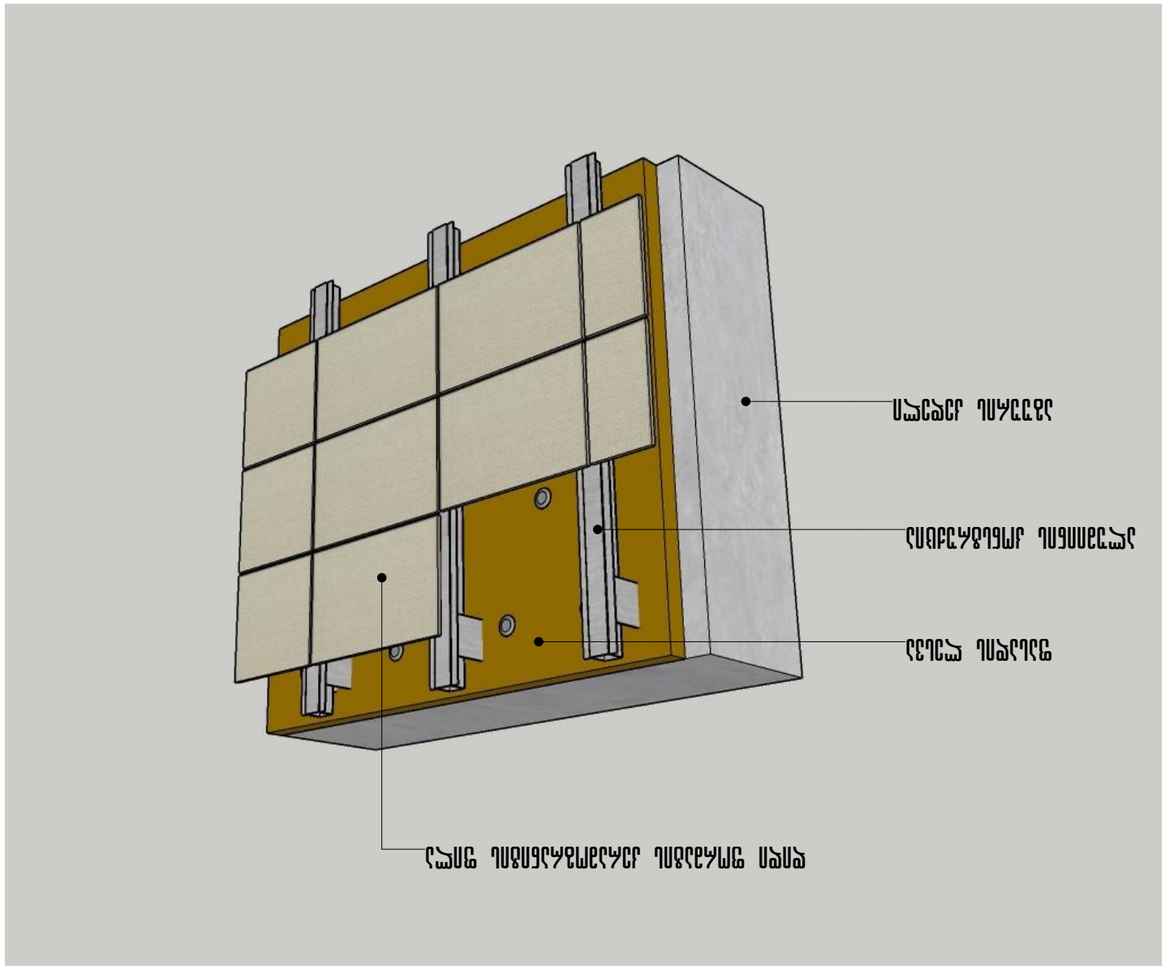

Изм.	Кол. уч.	Лист	№ док.

Разработал	
Проверил	
Н. контр.	
Утвердил	

Фрагмент монтажной схемы облицовки

Стадия	Лист	Листов
Р	1	1

ООО "Проектный институт Волгоградгражданпроект"
400066, г. Волгоград, ул. Рабоче-Крестьянская, 16
тел./факс: (8442) 24-17-18
(8442) 24-17-17

Гип	Е. Зайцев
Нач. отд.	В. Шабалин
Нач. сект.	Н. Ахмедов
Разработал	Ю. Ахмедов

Инв. № подл. | Подпись и дата | Взам. инв. №

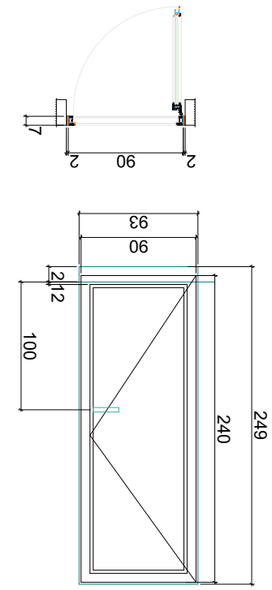

P3'
16 ცალი

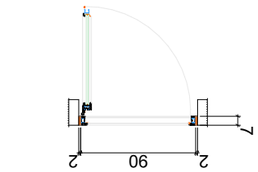

P3
19 ცალი

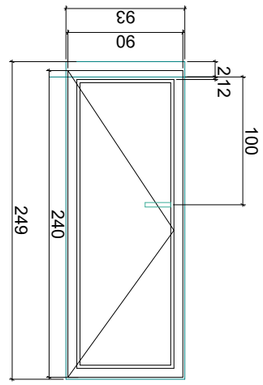

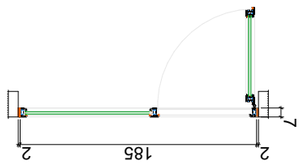

P4'
26 ცალი

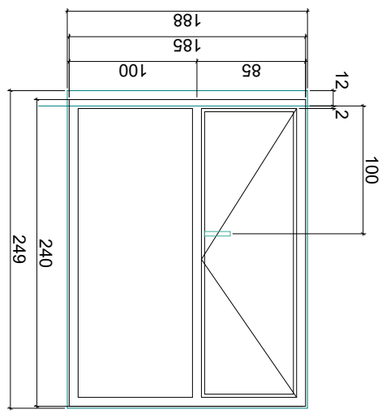

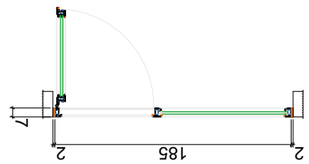

P4
26 ცალი

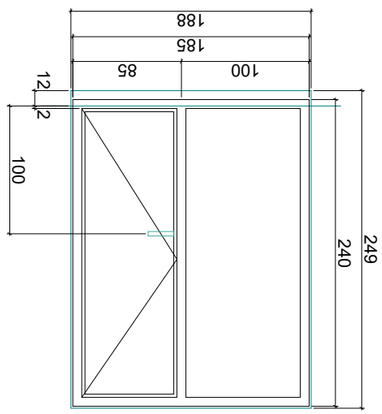

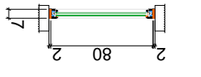

P7
71 ცალი

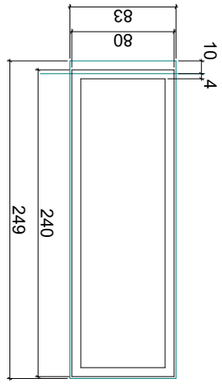

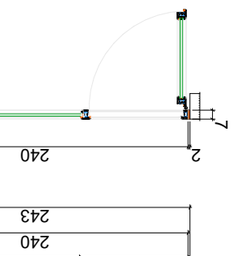

P1'
49 ცალი

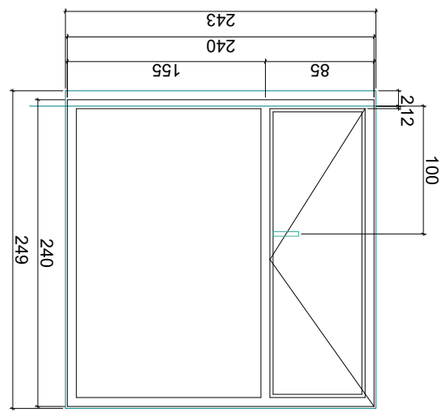

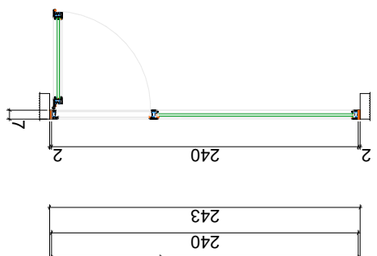

P1
48 ცალი

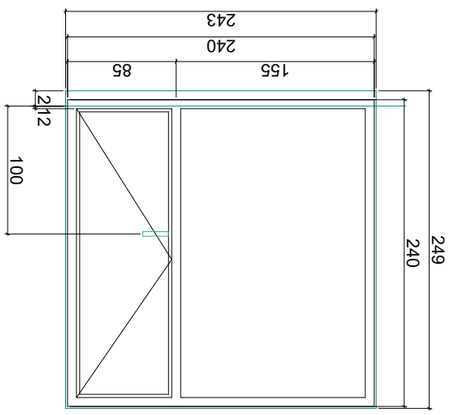

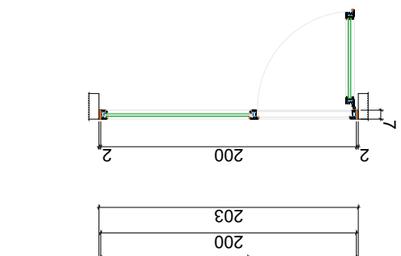

P2'
28 ცალი

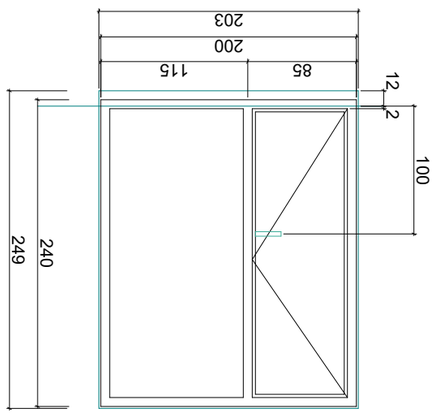

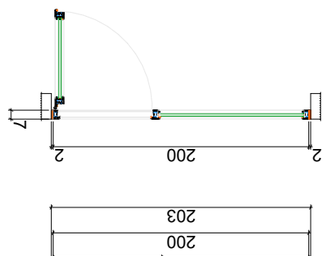

P2
28 ცალი

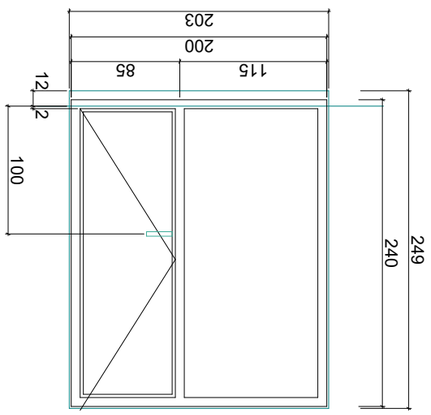

ფასი, ლარი	3. ალუმინის ფანჯრები
ფასი, ლარი	4. მინის პაკეტები
ფასი, ლარი	5. ალუმინის კარები
ფასი, ლარი	6. მინის კონსტრუქციები

ა(ა)იპ ,,ქალაქ ბათუმის ურბანული განვითარების სააგენტო"
ტელ: (995 32) 24 17 18
ფაქსი: (995 32) 24 17 17

ნახატის დასახელება	
პროექტის ავტორი	
პროექტის ხელმძღვანელი	
პროექტის დასახელება	ქ. ბათუმის ცენტრალური ნაწილის ურბანული განვითარების პროექტი №24
ნახატის დასახელება	
პროექტის ხელმძღვანელი	
პროექტის ავტორი	
ფასი, ლარი	
ფასი, ლარი	
ფასი, ლარ

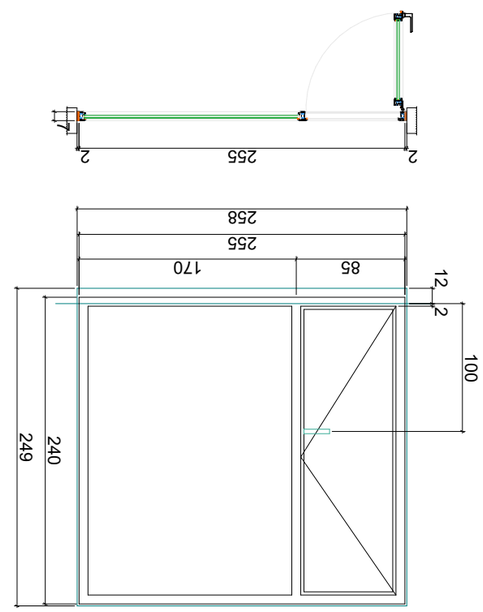

Р8'
6 шт

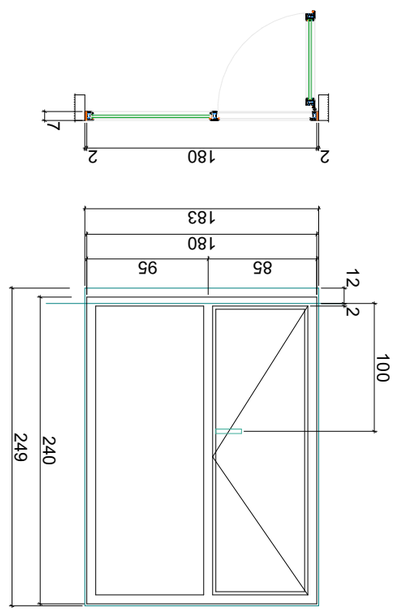

Р9'
18 шт

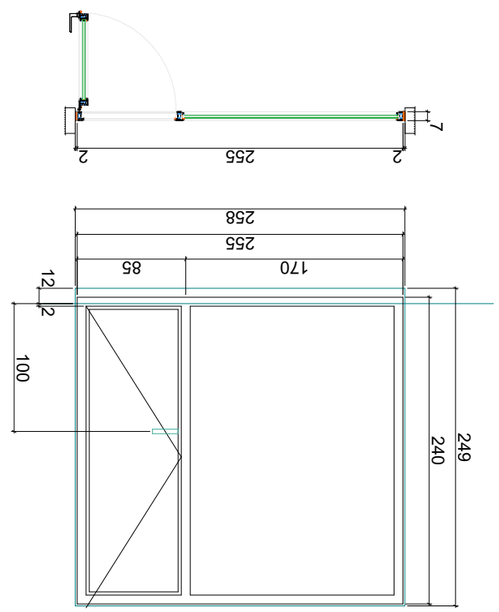

Р8
6 шт

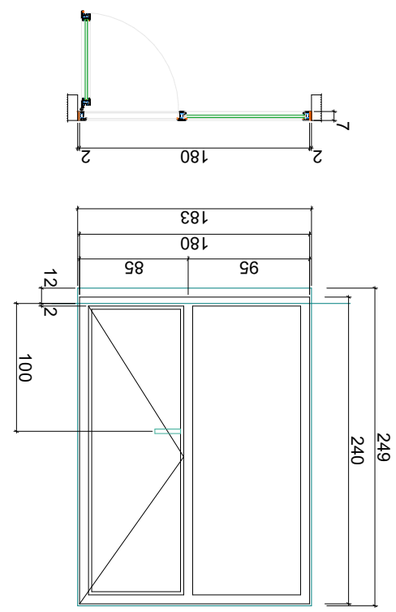

Р9
18 шт

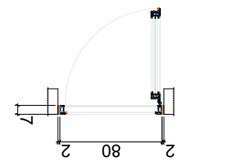

Р5'
32 шт

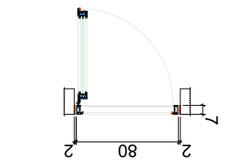

Р5
46 шт

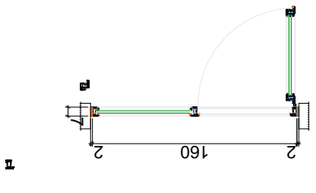

Р6'
18 шт

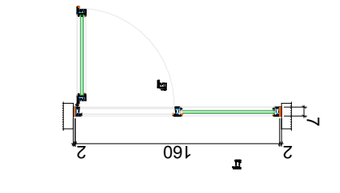

Р6
18 шт

Зм. №	Кыл. №	А-3
Заменен инв.№		
Взам.инв.№		
Подпись и дата		
Инв.№ подл.		
Изм. Кол.уч. Лист № док. Подпись Дата		
1. Общие данные по проекту жилой дом №24		
Стадия	Лист	Листов
Р	1	
Схема расположения окон и балконных дверей		
ООО "Проектный институт Зодчий" г. Москва, ул. Зодчих, д.24 стр.1 Тел.: (995 32) 24 17 18 Fax: (995 32) 24 17 17		
Разраб. Иванов	01.01.2024	
Гип Петров	01.01.2024	
Н.контр. Сидоров	01.01.2024	
Рук.гр. Кузнецов	01.01.2024	

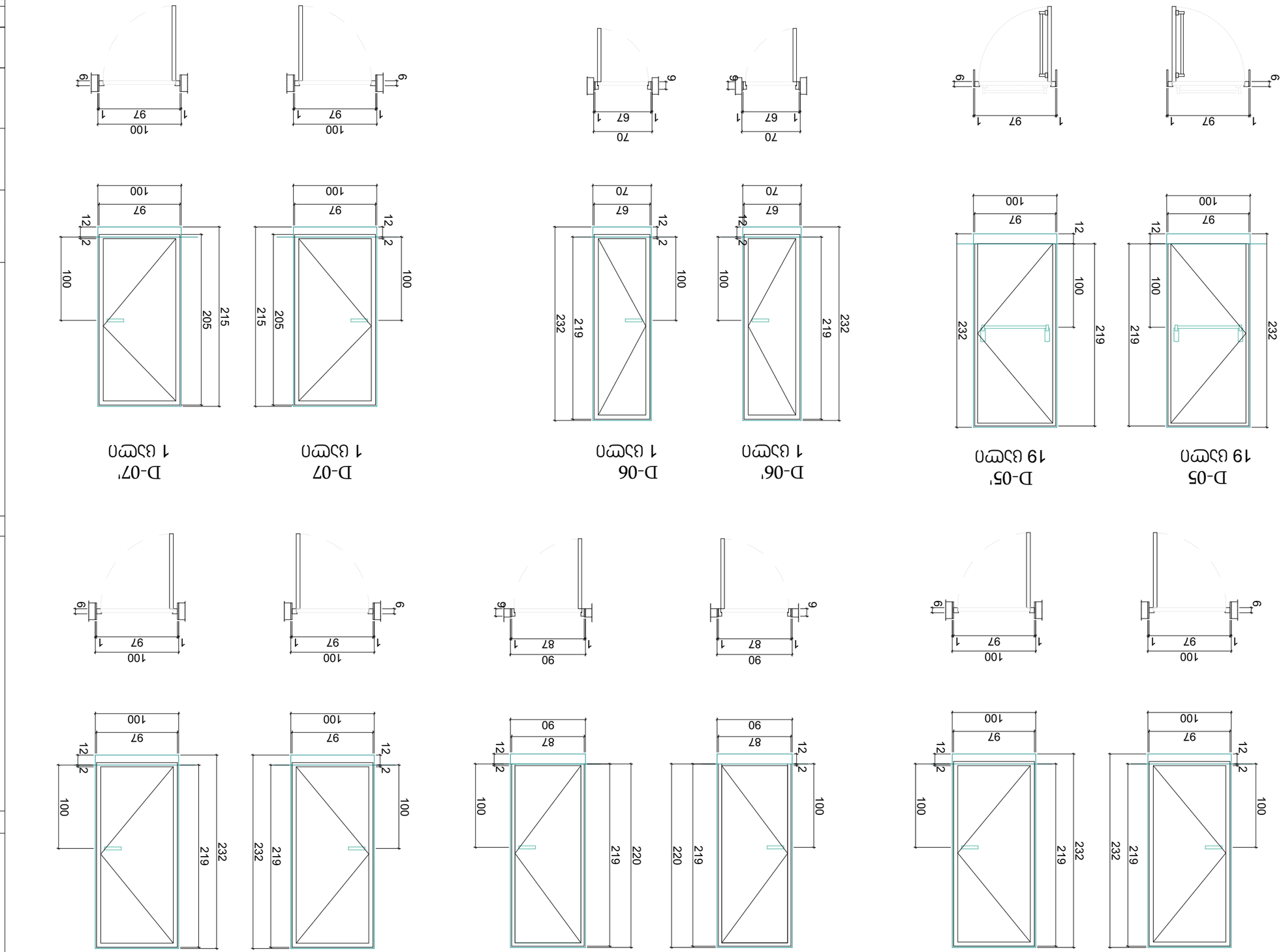

Изм.	Кол. уч.	Лист
Н. контр.		
ГИП		
Разработал		
Проверил		
Н. контр.		
ГИП		

Изм.	Кол. уч.
Разработал	
Проверил	
Н. контр.	
ГИП

D-03
1 ცალი

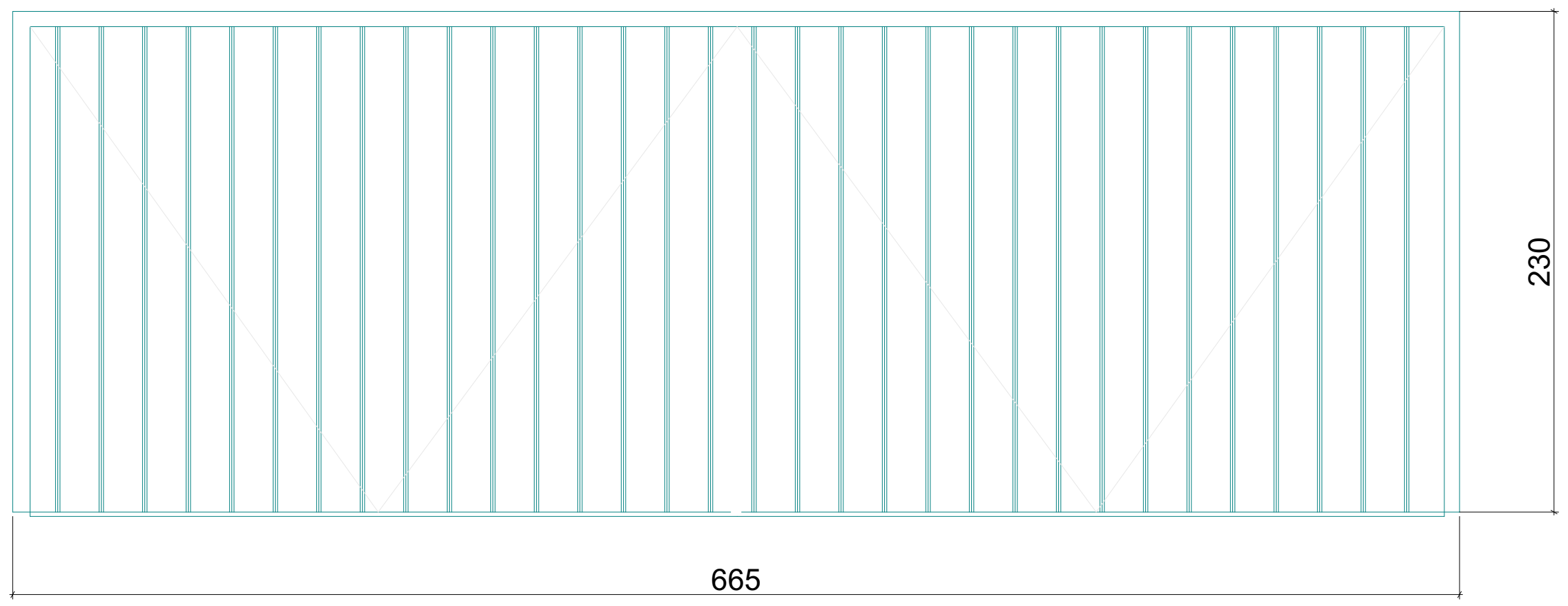

DW-06'
67 ცალი

DW-06
67 ცალი

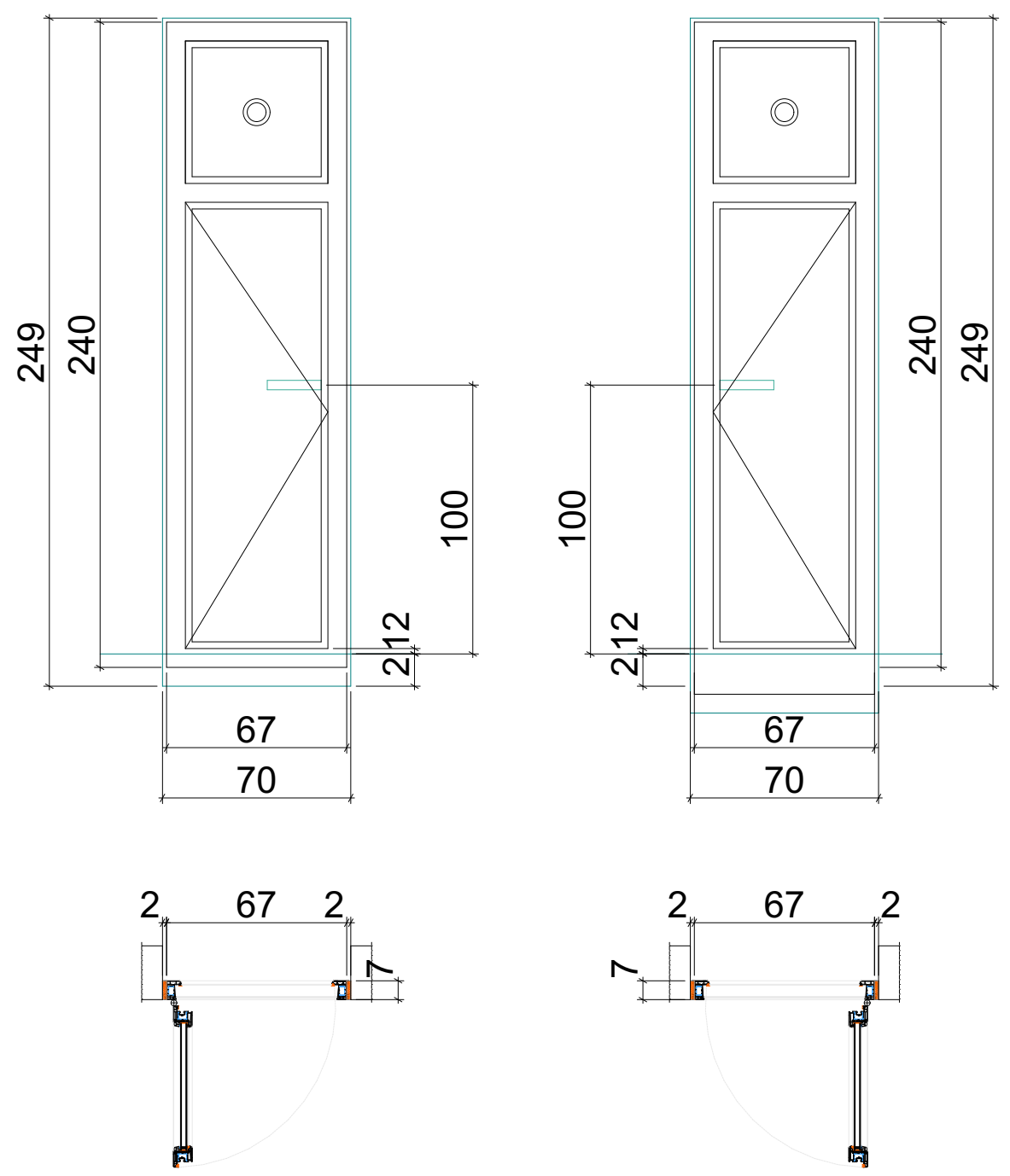

პრ. №	ნახ. №	A-3

პირობითი აღნიშვნები

შენიშვნა

ა ქ ს ი ს ი

ქ. თბილისი. ყაზბეგის გამზირი №24

პროექტის დასახელება

ნახაზის დასახელება

აქსისი
ქ. თბილისი ყაზბეგის გამზირი №24
ტელ: (995 32) 24 17 18
Fax: (995 32) 24 17 17

საპრ. ხელმძღვ	ნ. მოსულიშვილი
პროექტის ავტორი	გ. ასტახიშვილი
მთ. კონსტრუქტორი	ა. ბეროშვილი
კონსტრუქტორი	ი. ბერძენიშვილი

კარი ზღურბლით და მიმხურავით

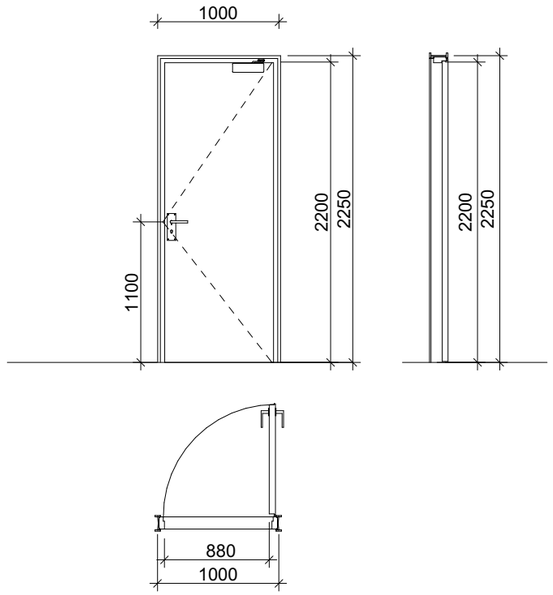

კარი ზღურბლით მიმხურავის გარეშე

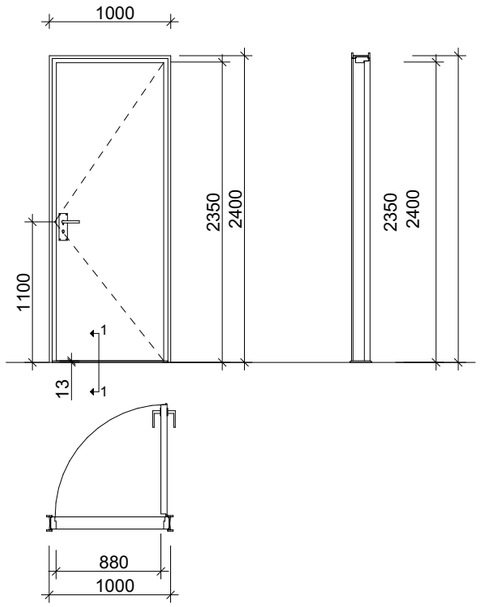

კარი ზღურბლის მიმხურავის გარეშე

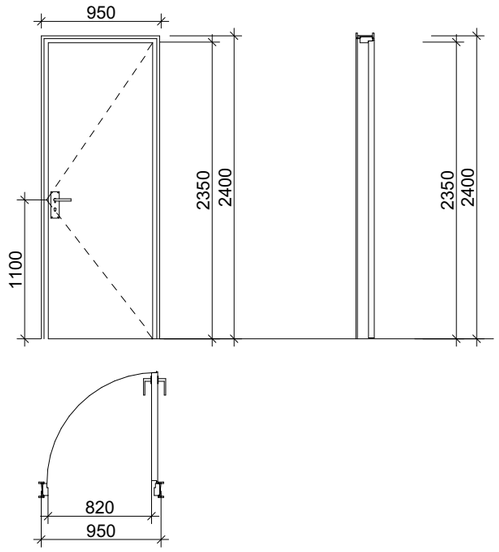

ზღურბლი კვეთი 1:1



შენიშვნები:

- კარის ზედაპირი უნდა იყოს გლუვი იატაკიდან მინიმუმ 250 მმ-ის საზღვრებში.
- სახელურები, ჩამოსაწევი სახელურები, საკეტები, რაზები და მისაწვდომი კარის სხვა სამართავები ისეთი ფორმის იქნება, რომ ადვილად შეიძლებოდეს ერთი ხელით მოჭიდება და მის ასამუშავებლად საჭირო არ იქნება მაგრად მოჭიდება, წვალება ან მაჯის ტრიალი.
- დახურული კარის კავეულის გასაღები ნაწილები და გაღებისათვის განკუთვნილი ძალა შესაბამისობაში იქნება შემდეგთან:
  1. წინიდან მისაწვდომობისას, გამოწევით ან მიწოლით გაღებადი, არაუმეტეს 66.7 ნიუტონი.
  2. ბრუნვითი მოძრაობით გასაღები, არაუმეტეს 315 ნიუტონი სმ.
- **გასასვლელის კომპონენტებს (გზა-კიბე და ვესტიბიული) ემსახურება მიმხურავით აღჭურვილი კარებები.**
- კარის მიმხურავები ისე მოეწყობა, რომ 90 გრადუსით, ღია მდგომარეობიდან 12 გრადუსით გაღებულ მდგომარეობამდე კარის მისახურად საჭირო დრო არაუმცირეს 5 წამი იქნება.
- კარის ზამბარიანი ანჯამები ისე მოეწყობა, რომ 70 გრადუსით ღია მდგომარეობიდან დახურულ მდგომარეობამდე კარი არაუმცირეს 1.5 წამში გადავა.
- ცეცხლმედეგი კარისგან განსხვავებული კარის მიწოლით ან გამოწევით გაღებისათვის საჭირო ძალა შესაბამისობაში იქნება შემდეგთან:
  1. შენობაში განთავსებული ანჯამიანი კარი: არაუმეტეს 22.2 ნიუტონი.
- კარებების ცეცხლმედეგობა მითითებულია ხანძარსაწინააღმდეგო გეგმებზე.
- კარებების გაღების მიმართულება მითითებულია გეგმებზე.
- კერის ზღურბლი მითითბულია გეგმებზე
- არცერთი კარის სუფთა სიმაღლე არ იქნება 2,05 მეტრზე ნაკლები.

კ-1 მოეწყობა კიბის უჯრედებში

კ-2 მოეწყობა ბინების შესასვლელში

კ-2 მოეწყობა ბინების შესასვლელში

პრ. №	ნახ. №	A-3

პირობითი აღნიშვნები

შენიშვნა

ა ქ ს ი ს ი

ქ. თბილისი. ყაზბეგის გამზირი №24

პროექტის დასახელება

ნახაზის დასახელება

ა ქ ს ი ს ი
ქ. თბილისი ყაზბეგის გამზირი №24
ტელ: (995 32) 24 17 18
Fax: (995 32) 24 17 17

სპპრ. ხელმძღვ	ნ. ვოსტოლოვილი
პროექტის ავტორი	გ. ასგასიშვილი
ვმ. კონსტრუქტორი	ა. ბერიშვილი
კონსტრუქტორი	ი. ბერიძენიშვილი