არსებული ტექნიკურ ეკონომიკური მაჩვენებლები

არსებული ნაგებობების განაშენიანების ფართობი სულ: 265.424 მ²

არსებული გაზ სამართი შენობა
არსებული სოკოების განაშენიანების
საანგარიშო ფართობი 6.6 მ²



არსებული ადმინისტრაციული შენობის
განაშენიანების საანგარიშო ფართობი 50.017 მ²



არსებული საკომპრესორო შენობის
განაშენიანების საანგარიშო ფართობი 43.808მ²



არსებული საკომპრესორო 2 შენობის
განაშენიანების საანგარიშო ფართობი 31.215მ²



არსებული გლ.ქვესადგურის
განაშენიანების საანგარიშო ფართობი 6,322მ²



არსებული ფახის მაჩვენებლის
განაშენიანების საანგარიშო ფართობი 0.565

არსებული მოსაცდელის
განაშენიანების საანგარიშო ფართობი 3.673 მ²



არსებული ავტო სარემონტოს
განაშენიანების საანგარიშო ფართობი 25.981 მ²



არსებული ავტო სარემონტოს
განაშენიანების საანგარიშო ფართობი 56.470 მ²

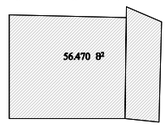

არსებული მოსაცდელის განაშენიანების
საანგარიშო ფართობი
1.860 მ²



საპროექტო სველი წერტილის
განაშენიანების საანგარიშო ფართობი 6.960 მ²



არსებული დამცავი ღობის
განაშენიანების საანგარიშო ფართობი 31.953 მ²

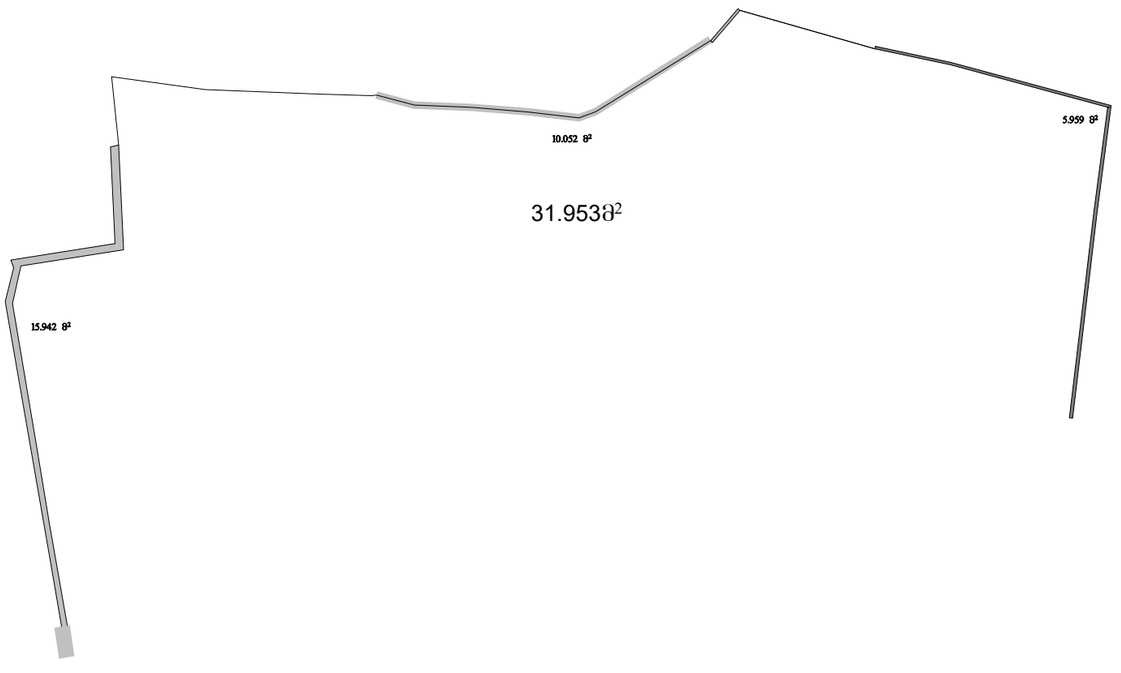

არსებული ტექნიკურ ეკონომიკური მაჩვენებლები

არსებული შენობა ნაგებობების კ1 კოეფიციენტის ფართობი სულ: 265.424 მ²

არსებული გაზ სამართი შენობა
არსებული სოკოების კ-1 კოეფიციენტის
საანგარიშო ფართობი 6.6 მ²

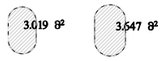

არსებული ადმინისტრაცული შენობის
კარსებული ფარდულის კ-1 კოეფიციენტის
საანგარიშო ფართობი 50.017 მ²

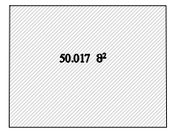

არსებული საკომპრესორო შენობის
არსებული ფარდულის კ-1 კოეფიციენტის
საანგარიშო ფართობი 43.8088²



არსებული საკომპრესორო2 შენობის
არსებული ფარდულის კ-1 კოეფიციენტის
საანგარიშო ფართობი 31.215მ²



არსებული ავტო სარემონტო
კ-1 კოეფიციენტის
საანგარიშო ფართობი 56.470 მ²

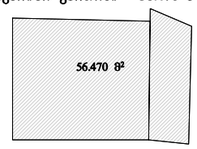

არსებული ავტო სამრეცხაო კ-1 კოეფიციენტის
საანგარიშო ფართობი 25.981 მ²



არსებული სველი წერტილის -
-1 კოეფიციენტის საანგარიშო ფართობი 6..960 მ²



არსებული ელექტრსადგურის
კ-1 კოეფიციენტის საანგარიშო ფართობი 6,322მ²



არსებული ფასის მაჩვენებლის კ-1 კოეფიციენტის
საანგარიშო ფართობი 0.565

არსებული დამცავი ღობის
კ-1 კოეფიციენტის საანგარიშო ფართობი 31.953 მ²

არსებული მოსაცდელის კვადრატობა
კ-1 კოეფიციენტის საანგარიშო ფართობი
1.860 მ²



არსებული მოსაცდელის კვადრატობა
კ-1 კოეფიციენტის საანგარიშო ფართობი
3.673 მ²



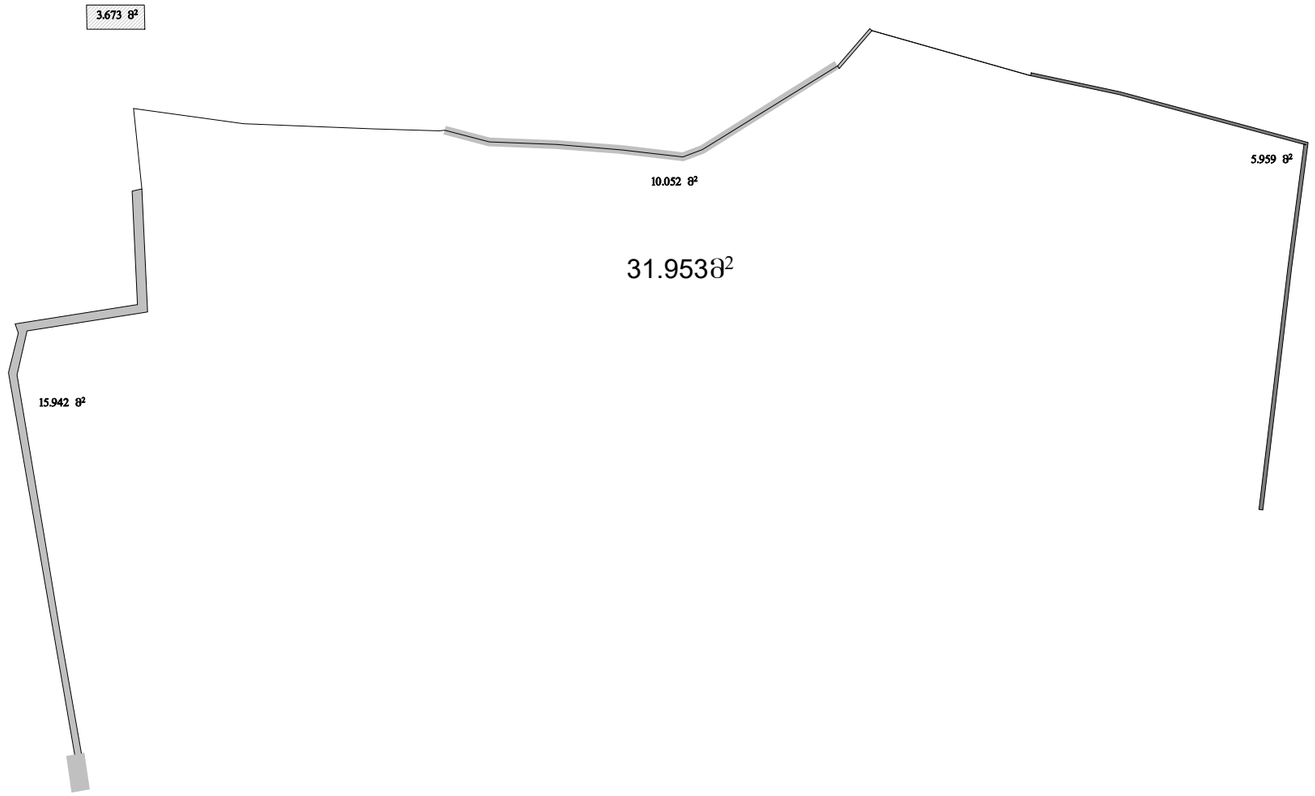

არსებული ტექნიკურ ეკონომიკური მაჩვენებლები

არსებული შენობა ნაგებობების კ2 კოეფიციენტის ფართობი სულ: 265.424 მ2.

არსებული გაზ სამართი შენობა
არსებული სოკოების კ-2 კოეფიციენტის
საანგარიშო ფართობი 6.6 მ²

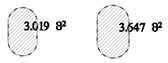

არსებული ადმინისტრაცული შენობის
კარსებული ფარდულის კ-2 კოეფიციენტის
საანგარიშო ფართობი 50.017 მ²

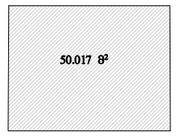

არსებული საკომპრესორო შენობის
არსებული ფარდულის კ-2 კოეფიციენტის
საანგარიშო ფართობი 43.808მ²



არსებული საკომპრესორო2 შენობის
არსებული ფარდულის კ-2 კოეფიციენტის
საანგარიშო ფართობი 31.215მ²



არსებული ავტო სარემონტო
კ-2 კოეფიციენტის
საანგარიშო ფართობი 56.470 მ²

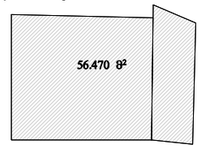

არსებული ავტო სამრეცხაო კ-2 კოეფიციენტის
საანგარიშო ფართობი 25.981 მ²



არსებული სველი წერტილის -
-2 კოეფიციენტის საანგარიშო ფართობი 6..960 მ²



არსებული ელ.ქვესადგურის
კ-2 კოეფიციენტის საანგარიშო ფართობი 6,322მ²



არსებული ფახის მაჩვენებლის კ-2 კოეფიციენტის
საანგარიშო ფართობი 0.565

არსებული მოსაცდელის კვადრატობა
კ-2 კოეფიციენტის საანგარიშო ფართობი
1.860 მ²

არსებული მოსაცდელის კვადრატობა
კ-2 კოეფიციენტის საანგარიშო ფართობი 3.673 მ²



არსებული დამცავი ღობის
კ-2 კოეფიციენტის საანგარიშო ფართობი 31.953 მ²

არსებული ადმინისტრაციული შენობის გეგმა +0.00 ნიშნულზე 1:100 მ.

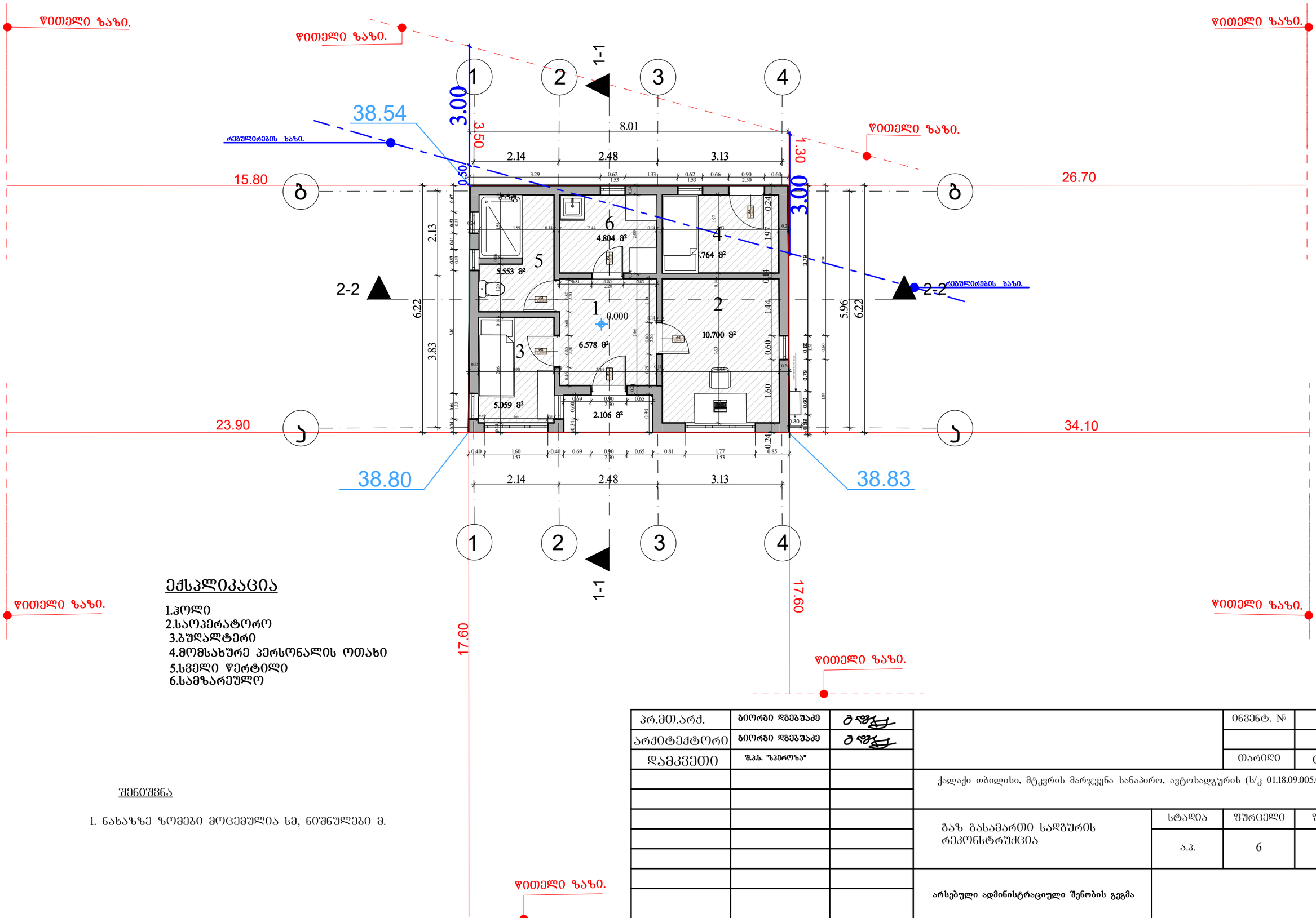

პრ.მთ.არქ.	გიორგი დგებუაძე			ინვენტ. №	
არქიტექტორი	გიორგი დგებუაძე				
დამკვეთი	შ.პ.ს. "სპეროზა"			თარიღი	05.06.2024
			ქალაქი თბილისი, მტკვრის მარჯვენა სანაპირო, ავტოსადგურის (ს/კ 01.18.09.005.059)		
			გაზ გასამართი სადგურის რეკონსტრუქცია	სტადია	შურცელი / შურ-ბი
				ა.პ.	6 / 65
			არსებული ადმინისტრაციული შენობის გეგმა		

არსებული ადმინისტრაციული შენობის სახურავის გეგმა +3.60 ნიშნულზე 1:100 მ.

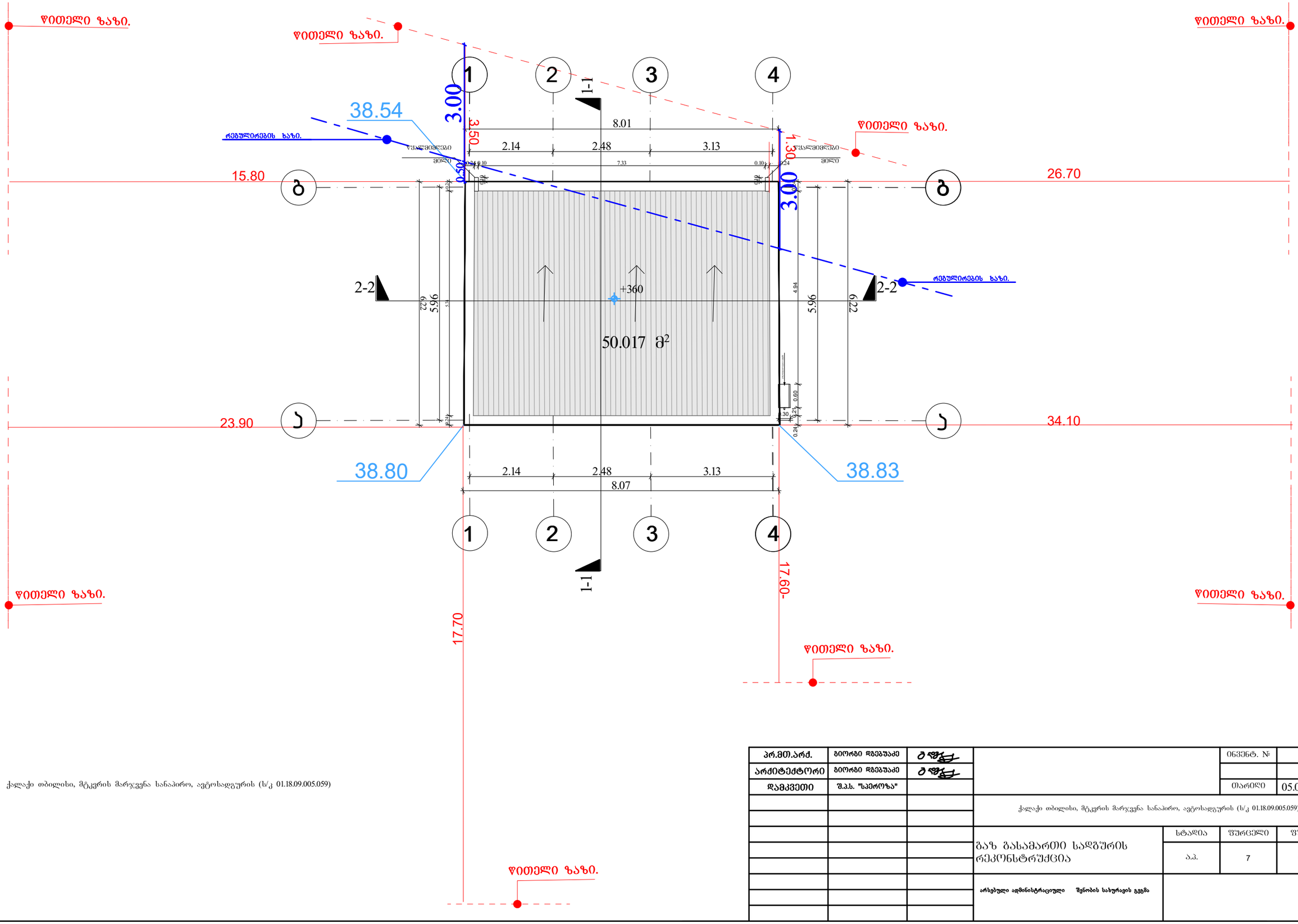

ქალაქი თბილისი, მტკვრის მარჯვენა სანაპირო, ავტოსადგურის (ს/კ 01.18.09.005.059)

პრ.მთ.არქ.	ბიორგი დგებუაძე			ობიექტ. №	
არქიტექტორი	ბიორგი დგებუაძე				
დამკვეთი	შ.პ.ს. "სპეროზა"			თარიღი	05.06.2024
			ქალაქი თბილისი, მტკვრის მარჯვენა სანაპირო, ავტოსადგურის (ს/კ 01.18.09.005.059)		
			გაზ გასამართი სადგურის რეკონსტრუქცია	სტადია	ფურცელი	ფურ-ბი
				ა.პ.	7	65
			არსებული ადმინისტრაციული შენობის სახურავის გეგმა			

საპროექტო ფარდულის გეგმა 1:100 მ.

საპროექტო ფარდულის გეგმა 1:100 მ.

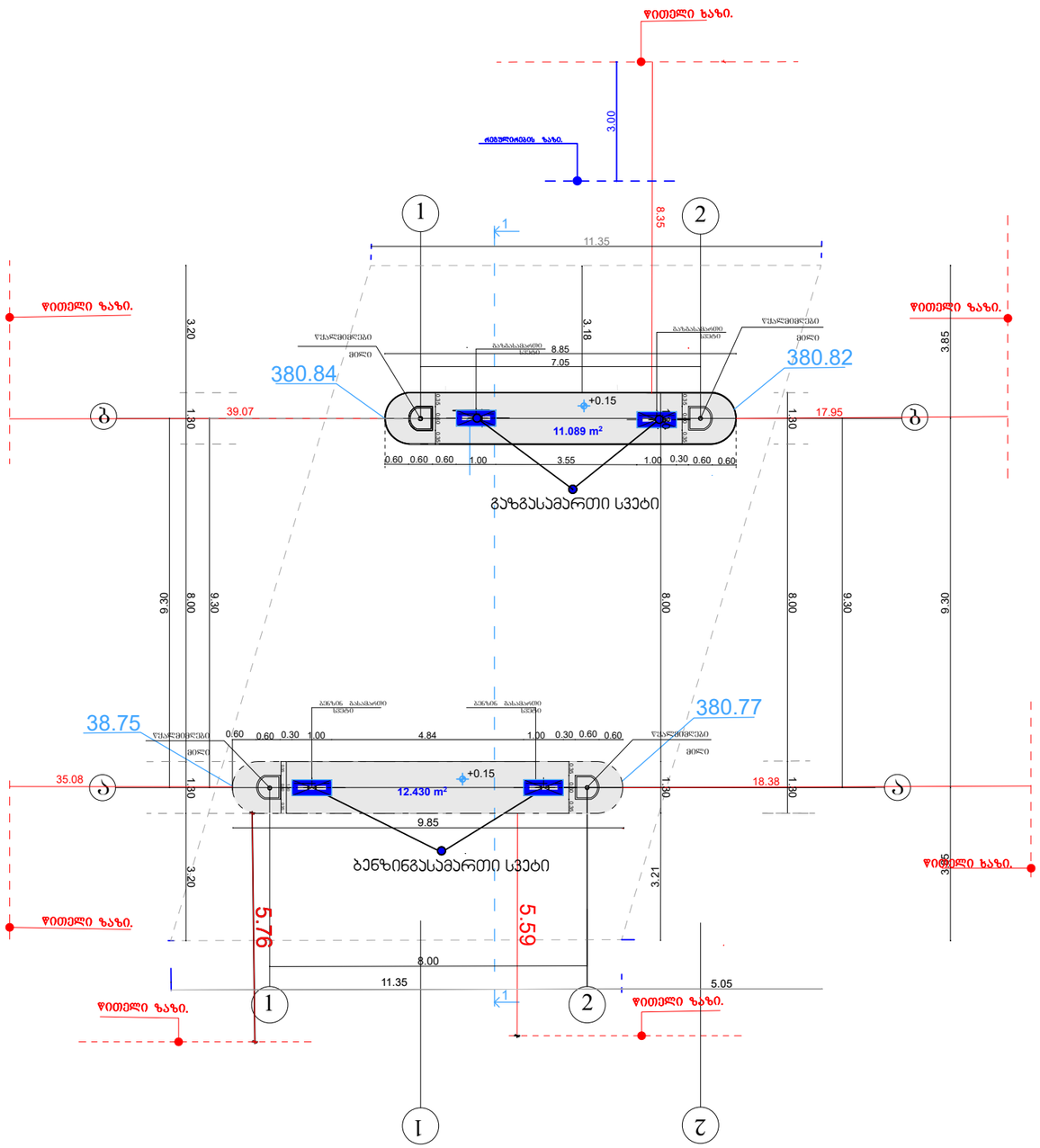

საპროექტო ფარდულის სახურავის გეგმა 1:100 მ.

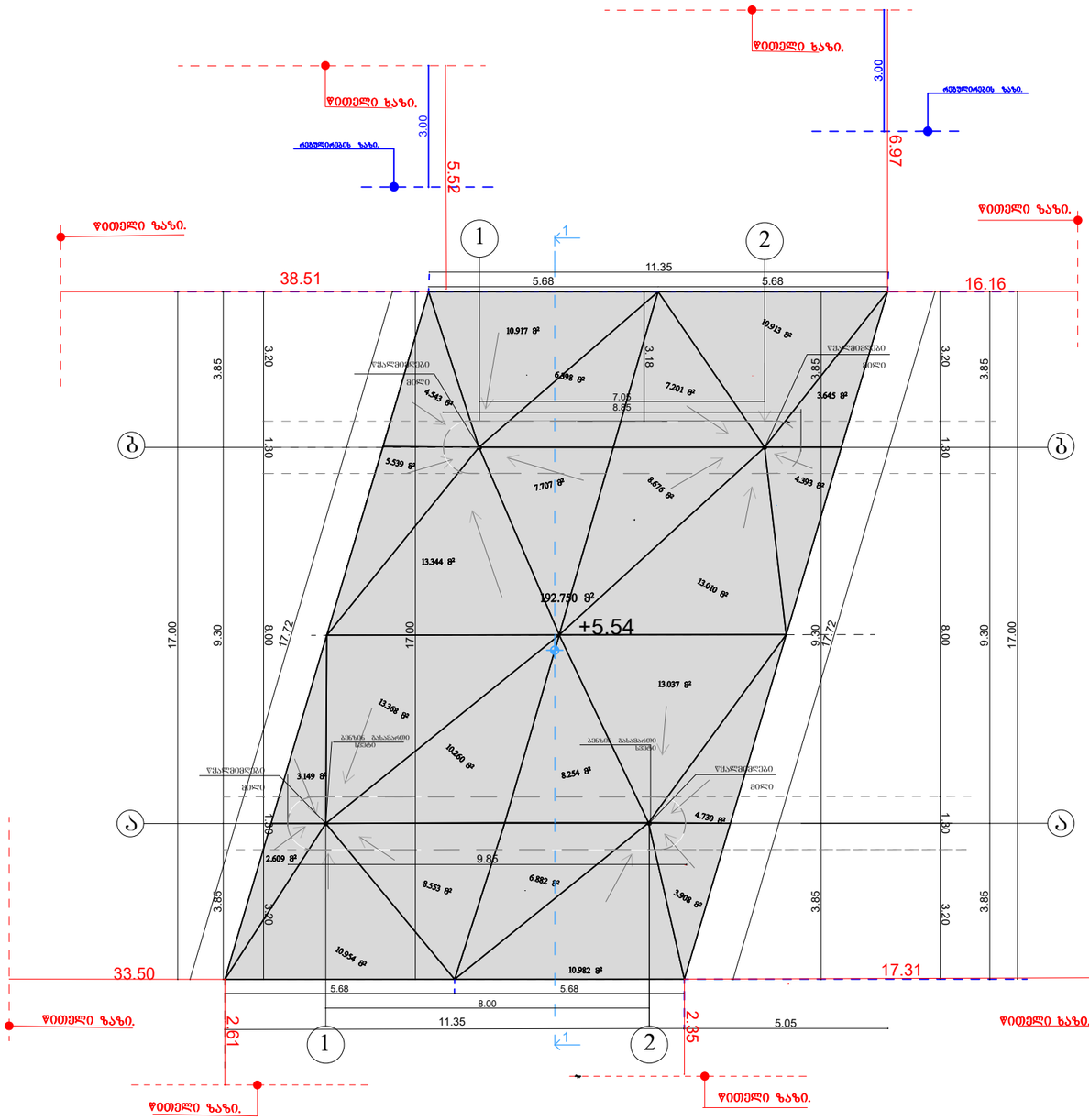

პრ.მთ.არქ.	გიორგი ბარამიძე		-	ობიექტ. №	
არქიტექტორი	გიორგი ბარამიძე				
დამკვეთი	შ.პ.ს. "სპეროზა"			თარიღი	05.06.2024
			ქ. ობილისში, ბურამოშვილის გამზირიდან გლდანისკენ მიმავალ ავტომაგისტრალზე.		
			ნაკვეთის საკადასტრო კოდი 01.11.12.020.007		
				სტადია	ფურცელი	ფურ-ბი
				ა.პ.	14	65
			საპროექტო ფარდულის გეგმა 1-2 ა-პ ღერძებში		

არსებული საკომპრესორო 1 გეგმა 1 :100 მ

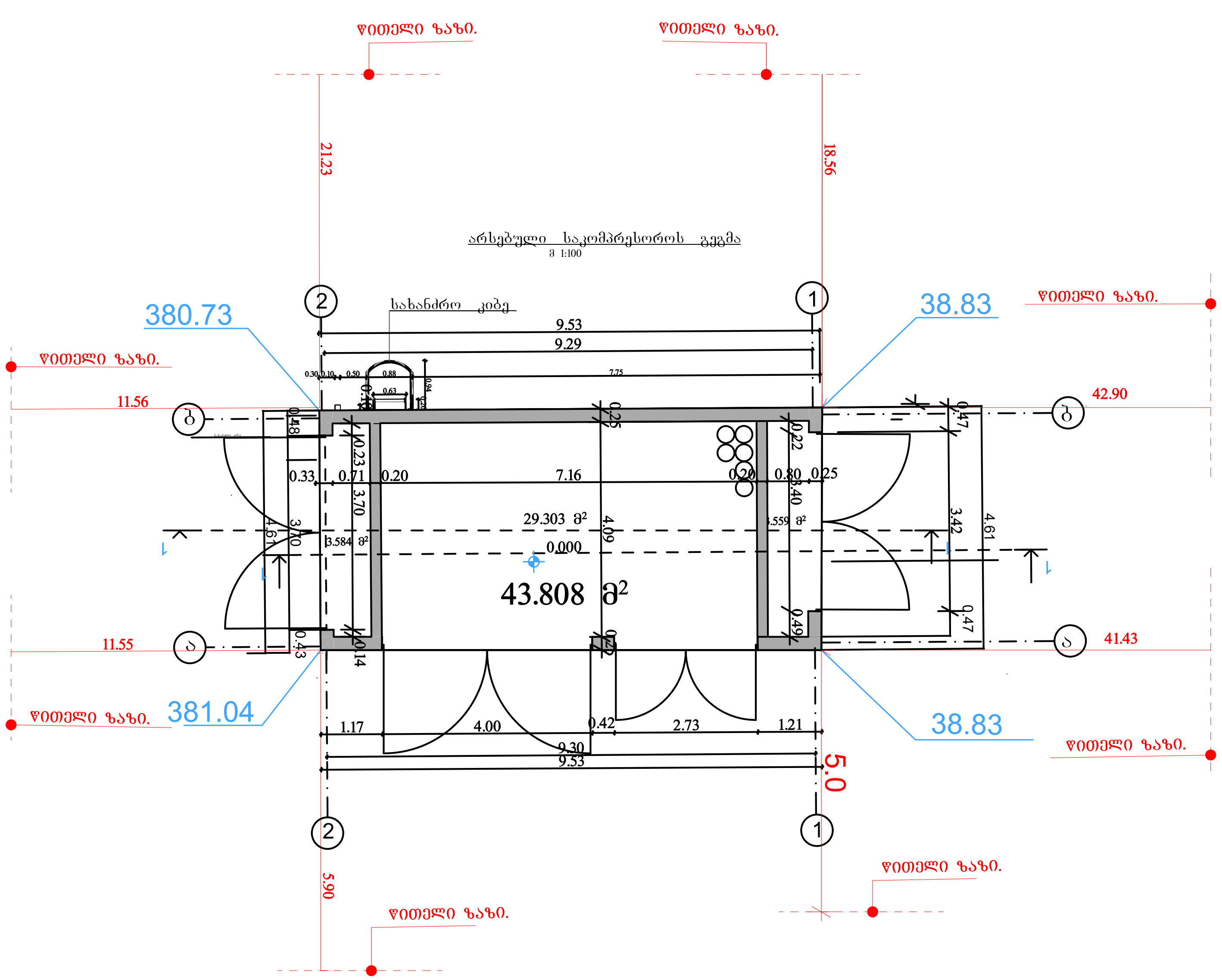

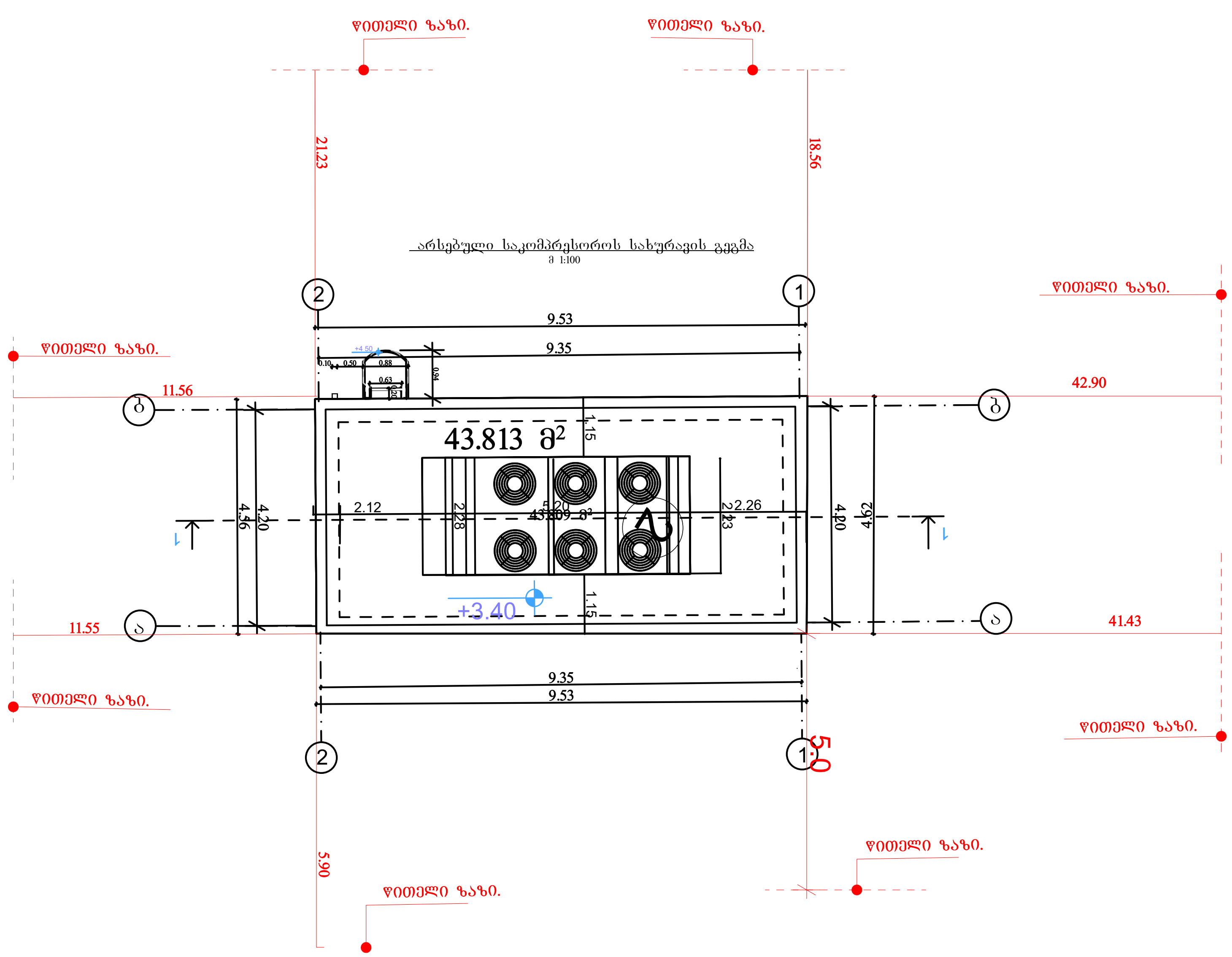

პრ.მთ.არქ.	გიორგი დგებუაძე			ინვენტ. №	
არქიტექტორი	გიორგი დგებუაძე				
დამკვეთი	შ.პ.ს. "სპეროზა"			თარიღი	05.06.2024
			ქალაქი თბილისი, მტკვრის მარჯვენა სანაპირო, ავტოსადგურის (ს/კ 01.18.09.005.059)		
				სტადია / ფურცელი / ფურ-ბი	
				ა.პ. / 17 / 65	
			არსებული საკომპრესოროს გეგმა არსებული საკომპრესოროს სახურავის გეგმა 1-2 1-2 ღერძებში		

არსებული საკომპრესორო 2 გეგმა 1 :100 მ

არსებული საკომპრესოროს გეგმა 1 :100 მ

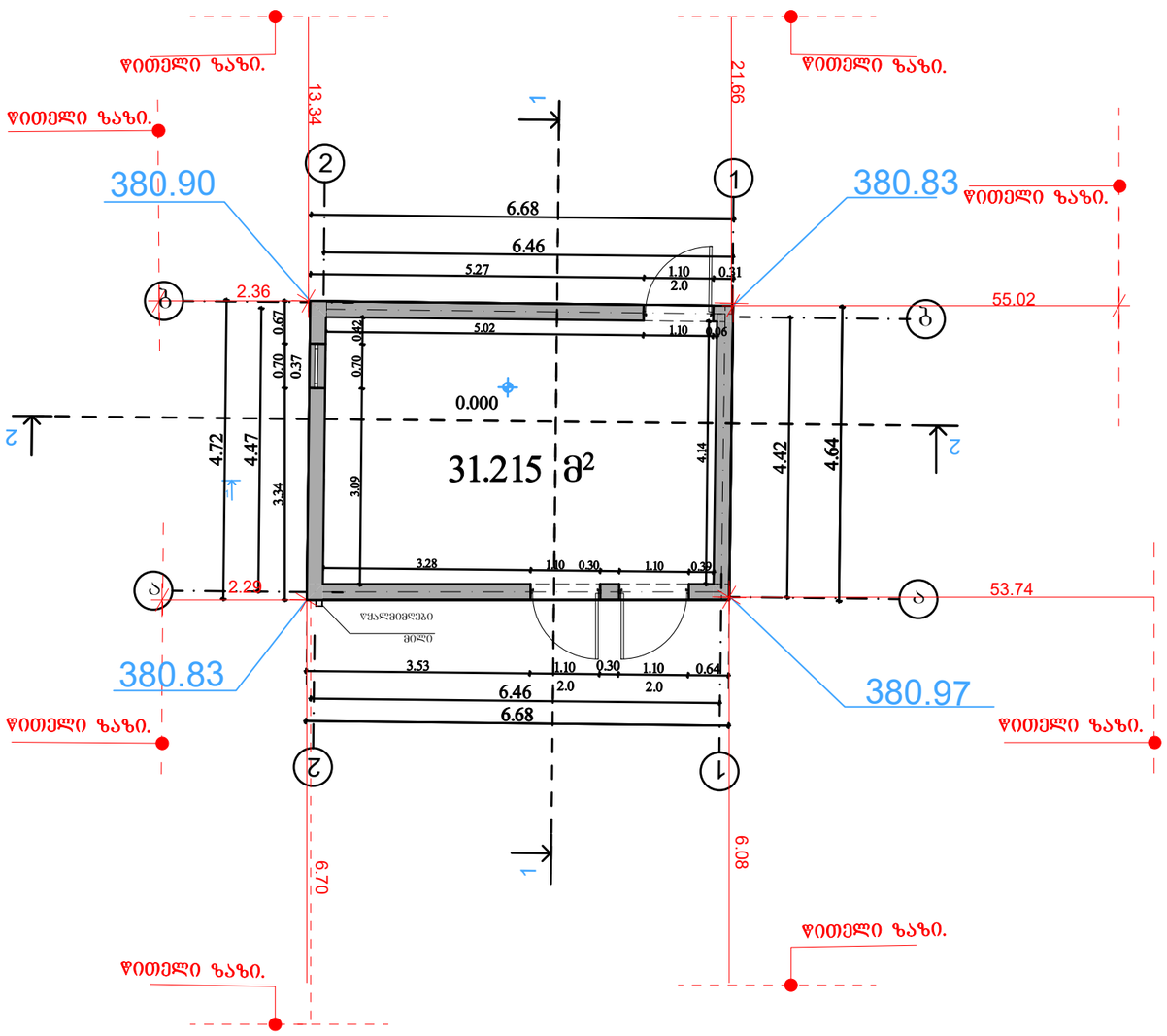

არსებული სახურავისდ გეგმა 1 :100 მ

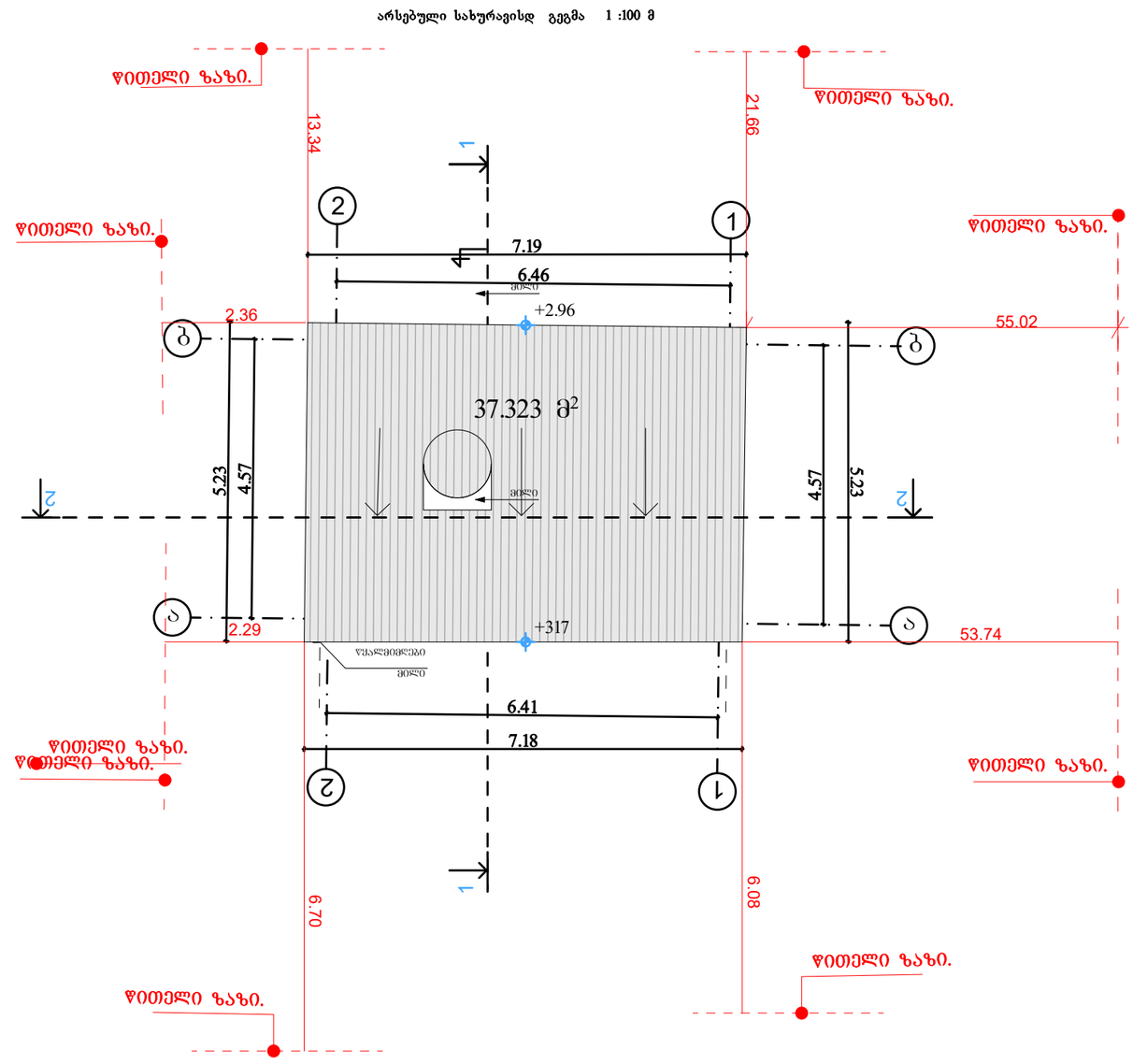

პრ.მთ.არქ.	გიორგი დგებუაძე			ნახვნტ. №	
არქიტექტორი	გიორგი დგებუაძე				
დამკვეთი	შ.პ.ს. "სპეროზა"			თარიღი	05.06.2024
			ქალაქი თბილისი, დავით აღმაშენებელის ხეივანი გაზ გამართი სადგური(ს/კ 01.72.14.006.338)		
				სტადია	ფურცელი ფურ-ბი
					20 65
			არსებული საკომპრესორო 2 გეგმა 2-1; 1-2; ა-ბ; ბ-ა ღერძებში		

არსებული სველიწერტილის გეგმა 1 :100 მ

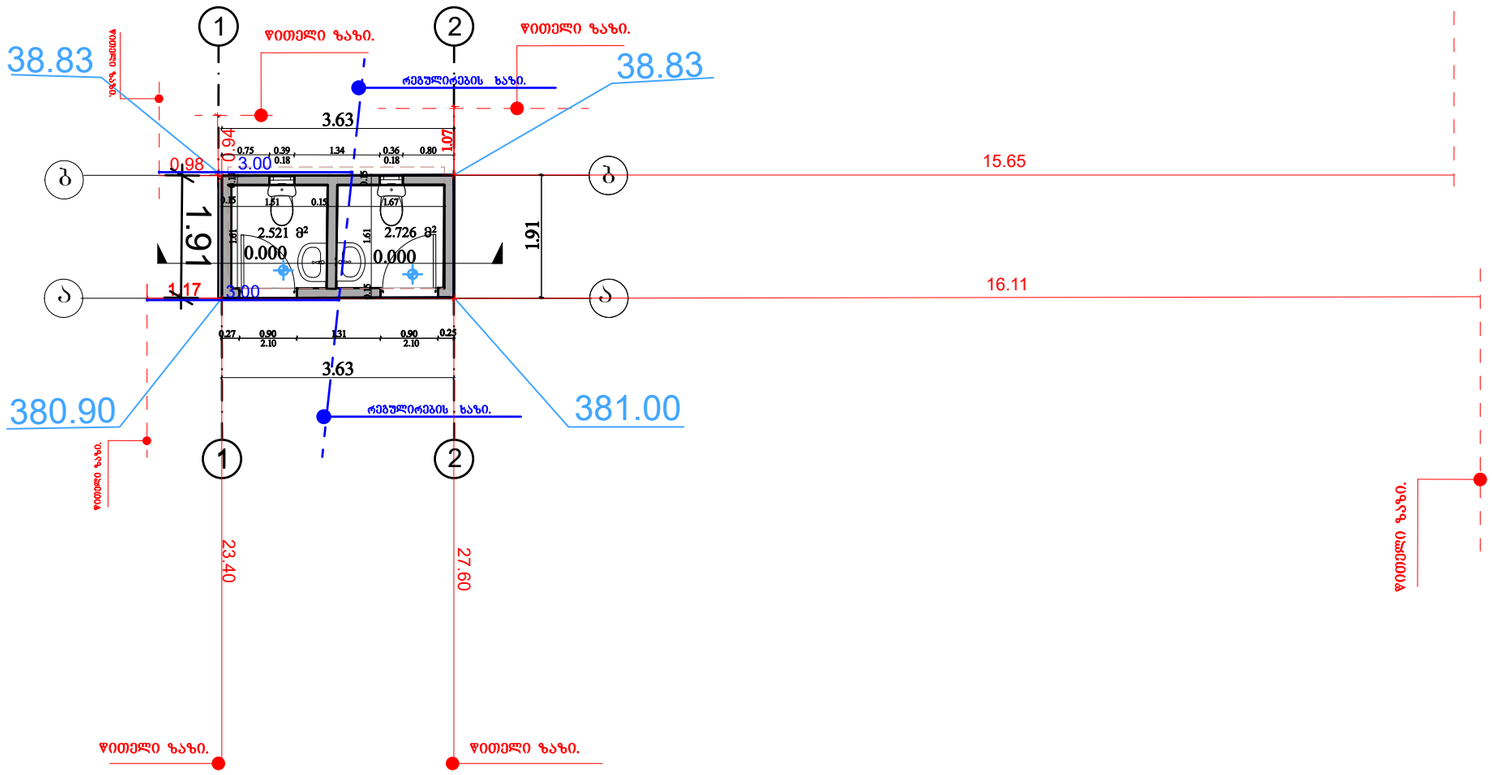

არ.მთ.არქ.	გიორგი ჯგებუაძე			ინვენტ. №	
არქიტექტორი	გიორგი ჯგებუაძე				
დამკვეთი	შ.პ.ს. "სპეროზა"			თარიღი	05.06.2024
			ქალაქი თბილისი, დავით აღმაშენებელის ხეივანი გაზ გამართი სადგური(ს/კ 01.72.14.006.338)		
			გაზ გასამართი სადგურის რეკონსტრუქცია	სტადია	ფურცელი	ფურ-ბი
				ა.პ.	23	65
			სველი წერტილის გეგმა ა-ბ 1-2 ღერძებში			

არსებული სველიწერტილის სახურავის გეგმა 1 :100 მ

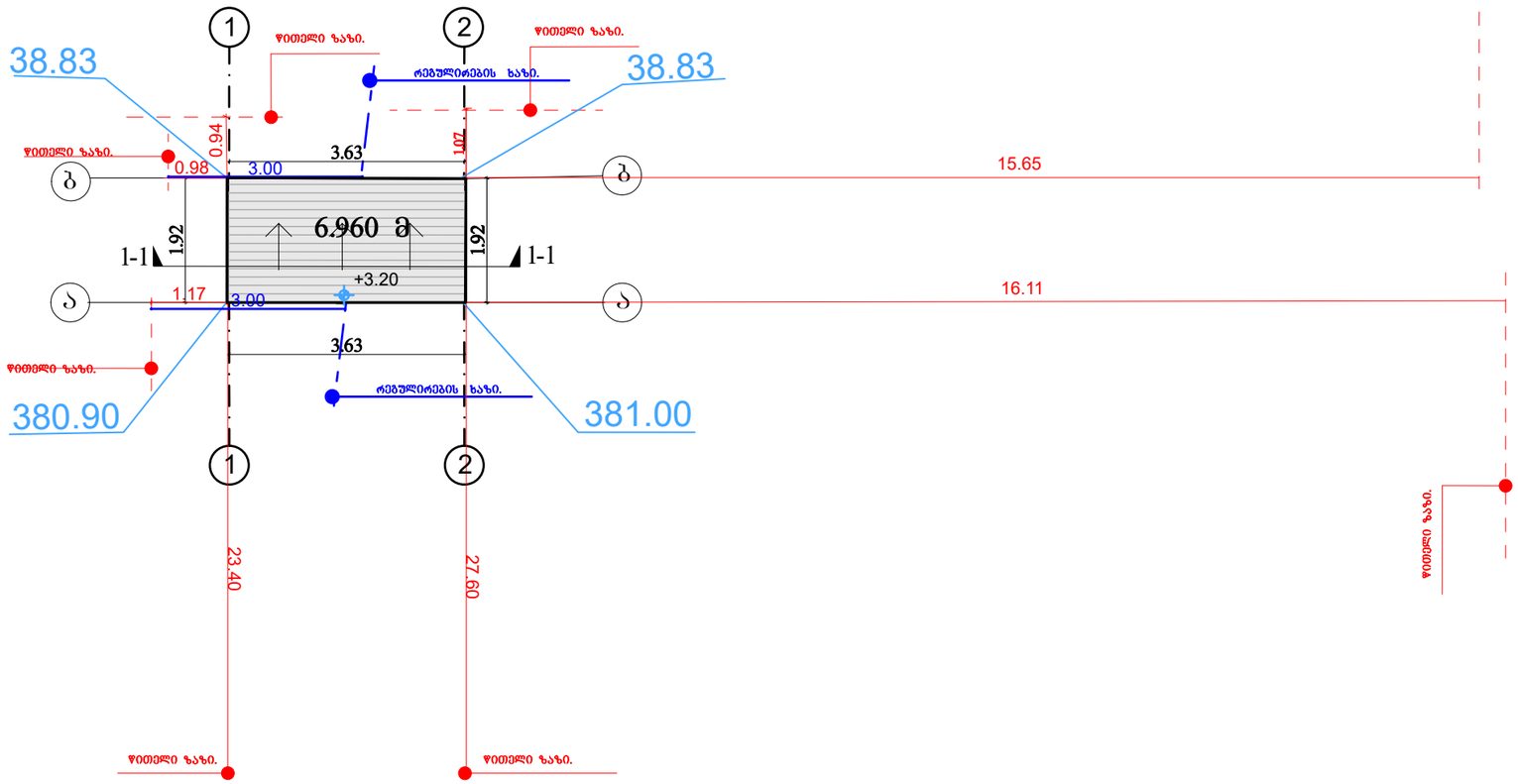

პრ.მთ.არქ.	გიორგი დგებუაძე			ინვენტ. №	
არქიტექტორი	გიორგი დგებუაძე				
დამკვეთი	შ.პ.ს. "სპეროზა"			თარიღი	05.06.2024
			ქალაქი თბილისი, დავით აღმაშენებელის ხეივანი გაზ გამართი სადგური(ს/კ 01.72.14.006.338)		
			გაზ გასამართი სადგურის რეკონსტრუქცია	სტადია	ფურცელი	ფურ-ბი
				ა.პ.	24	65
			არსებული სველი წერტილის გეგმა ა-ბ 1-2 ღერძებში			

არსებული მოსაცდელის გეგმა 100 მ

არსებული მოსაცდელის გეგმა 100 მ

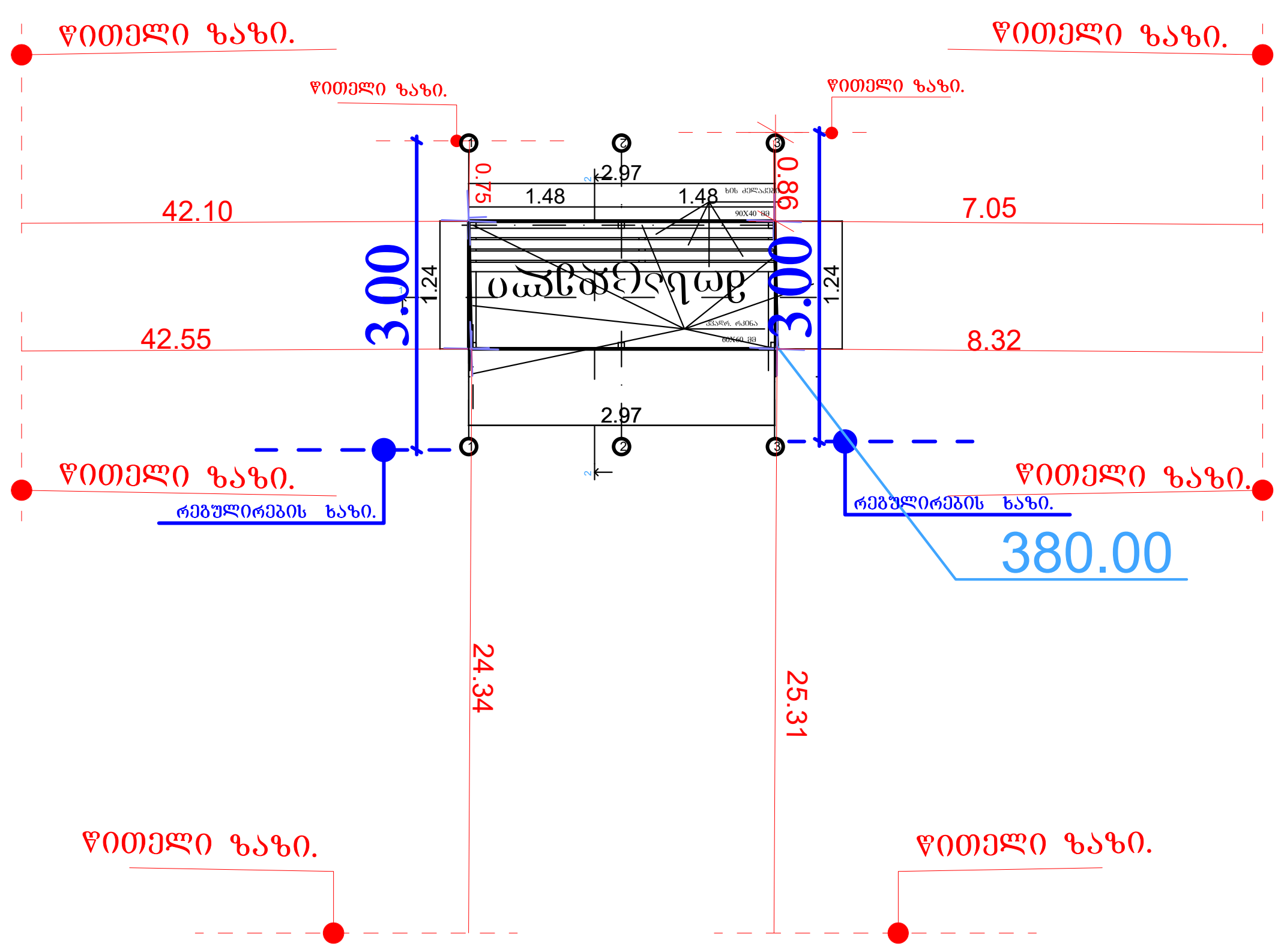

არსებული მოსაცდელის სახურავის გეგმა 100 მ

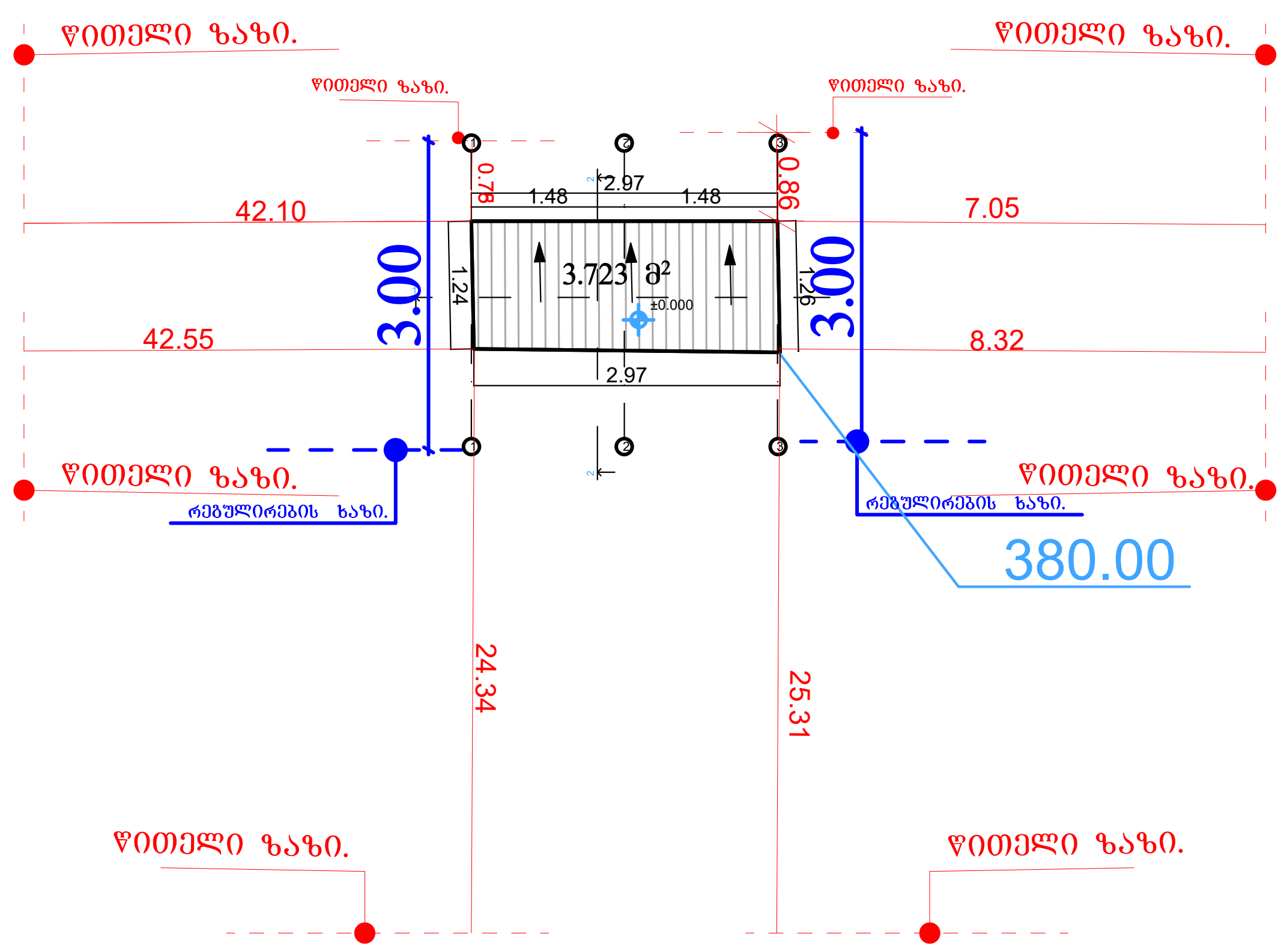

პრ.მთ.არქ.	გიორგი ბარამიძე				ინვენტ. №	
არქიტექტორი	გიორგი ბარამიძე					
დამკვეთი	შ.პ.ს. "სპეროზა"				თარიღი	05.06.2024
			ქალაქი თბილისი, მტკვრის მარჯვენა სანაპირო, ავტოსადგურის (ს/კ 01.18.09.005.059)			
				სტადია	ფურცელი	ფურ-ბი
				ა.პ.	28	65
			გეგმა, სახურავის გეგმა			

მოსაცდელი W კლასის 1 საათიანი გეგმა მ. 1:100

დახურული მოსაცდელი W კლასის 1 საათიანი გეგმა

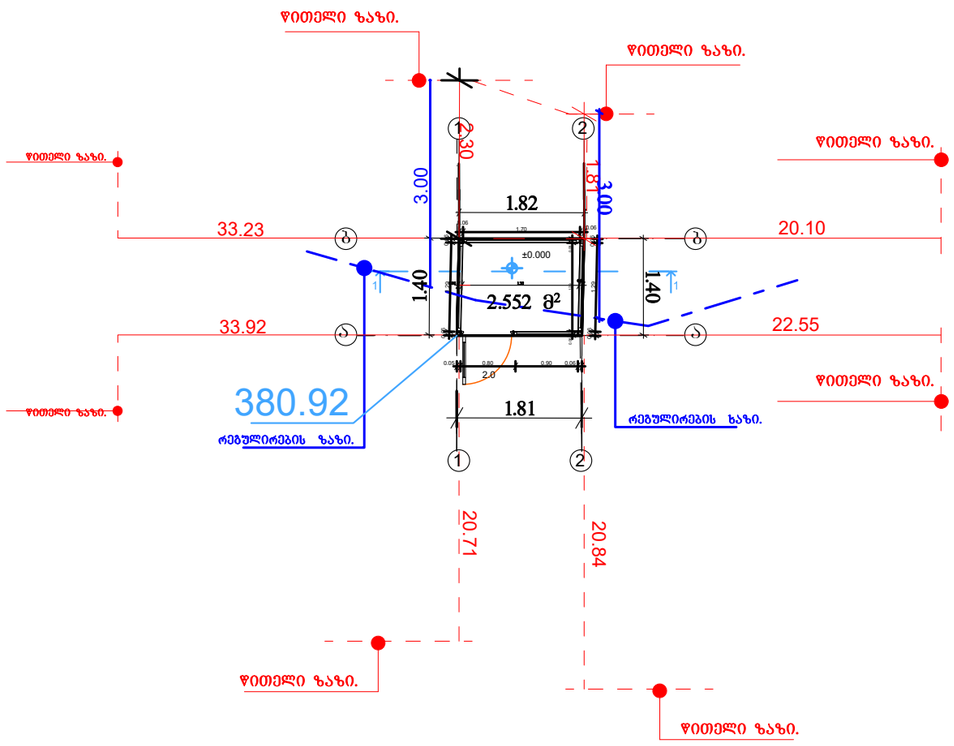

დახურული მოსაცდელი W კლასის 1 საათიანი სახურავის გეგმა

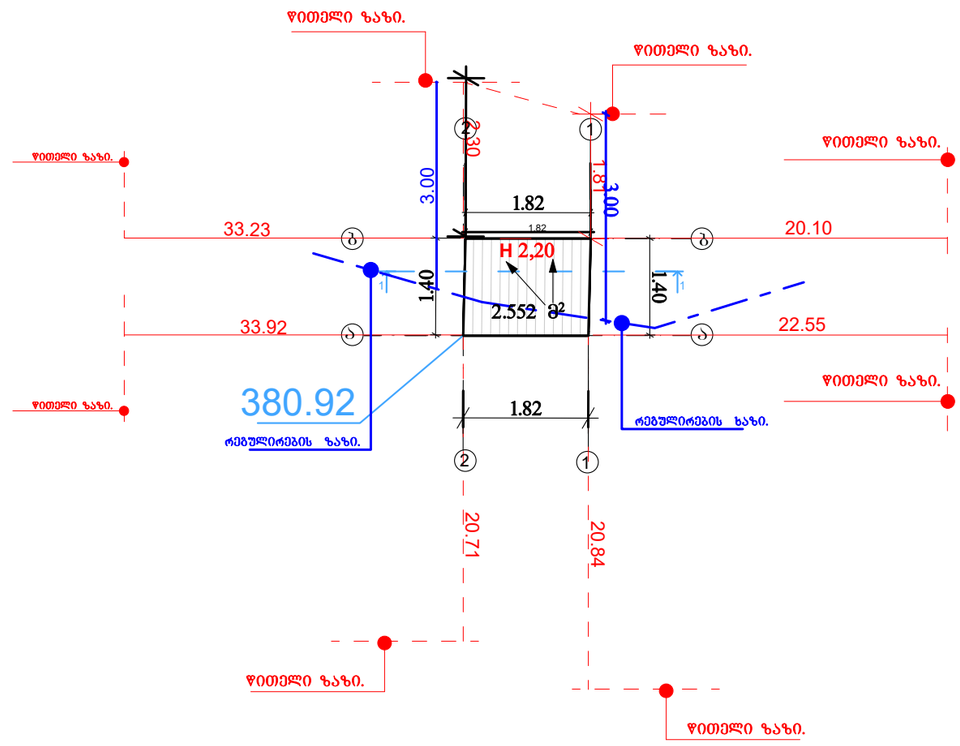

პრ.მთ.არქ.	გიორგი ბარამიძე			ინვენტ. №	
არქიტექტორი	გიორგი ბარამიძე				
დამკვეთი	შ.პ.ს. "სპეროზა"			თარიღი	05.06.2024
			ქალაქი თბილისი, მტკვრის მარჯვენა სანაპირო, ავტოსადგურის (ს/კ 01.18.09.005.059)		
				სტადია	ფურცელი ფურ-ბი
				ა.პ.	31 65
			დახურული მოსაცდელის გეგმა გეგმა		

არსებული ელ. ქვესადგურის გეგმა 1-2 ა-ბ ღერძებში 1 :100 მ

არსებული ელ. ქვესადგურის გეგმა 1 :100 მ

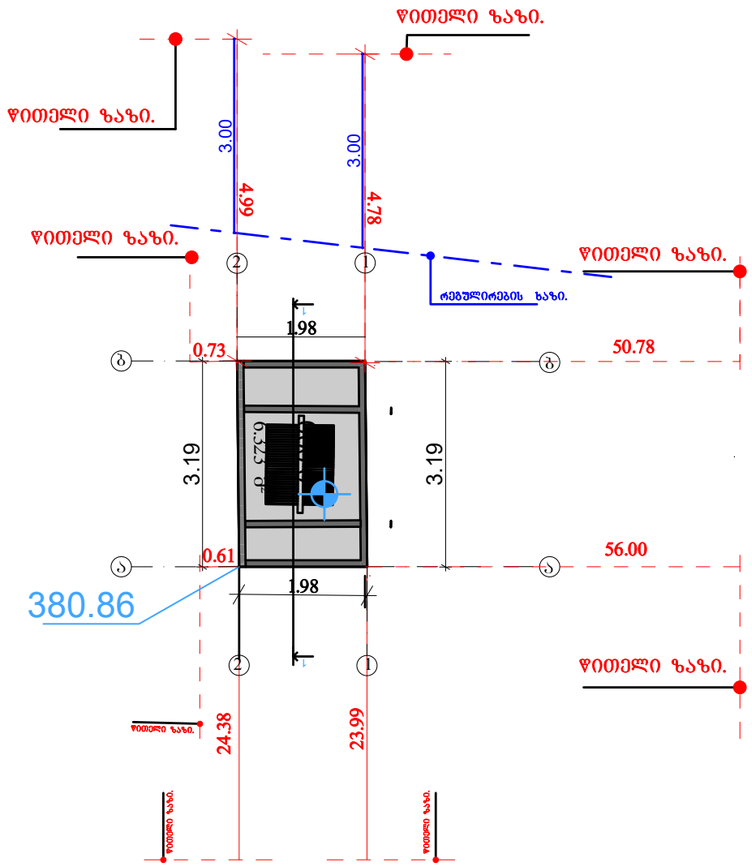

არსებული ელ.ქვესადგურის სახურავის გეგმა 1 :100 მ

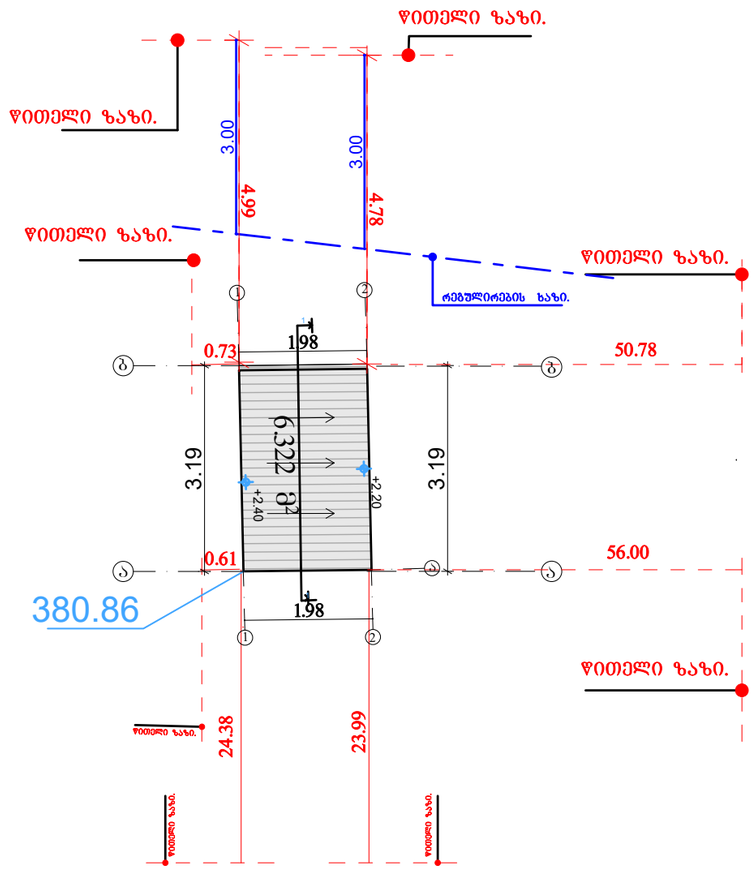

პრ.მთ.არქ.	გიორგი დგებუაძე			ინვენტ. №	
არქიტექტორი	გიორგი დგებუაძე				
დამკვეთი	შ.პ.ს. "სპეროზა"			თარიღი	05.06.2024
			ქალაქი თბილისი, მტკვრის მარჯვენა სანაპირო, ავტოსადგურის (ს/კ 01.18.09.005.059)		
			გაზ გასამართი სადგურის რეკონსტრუქცია	სტადია	ფურცელი / ფურ-ბი
				ა.პ.	34 / 65
			არსებული ელ. ქვესადგურის გეგმა		

არსებული კომერციული ჯიხური გეგმა 3-1 ღერძებში 100 მ

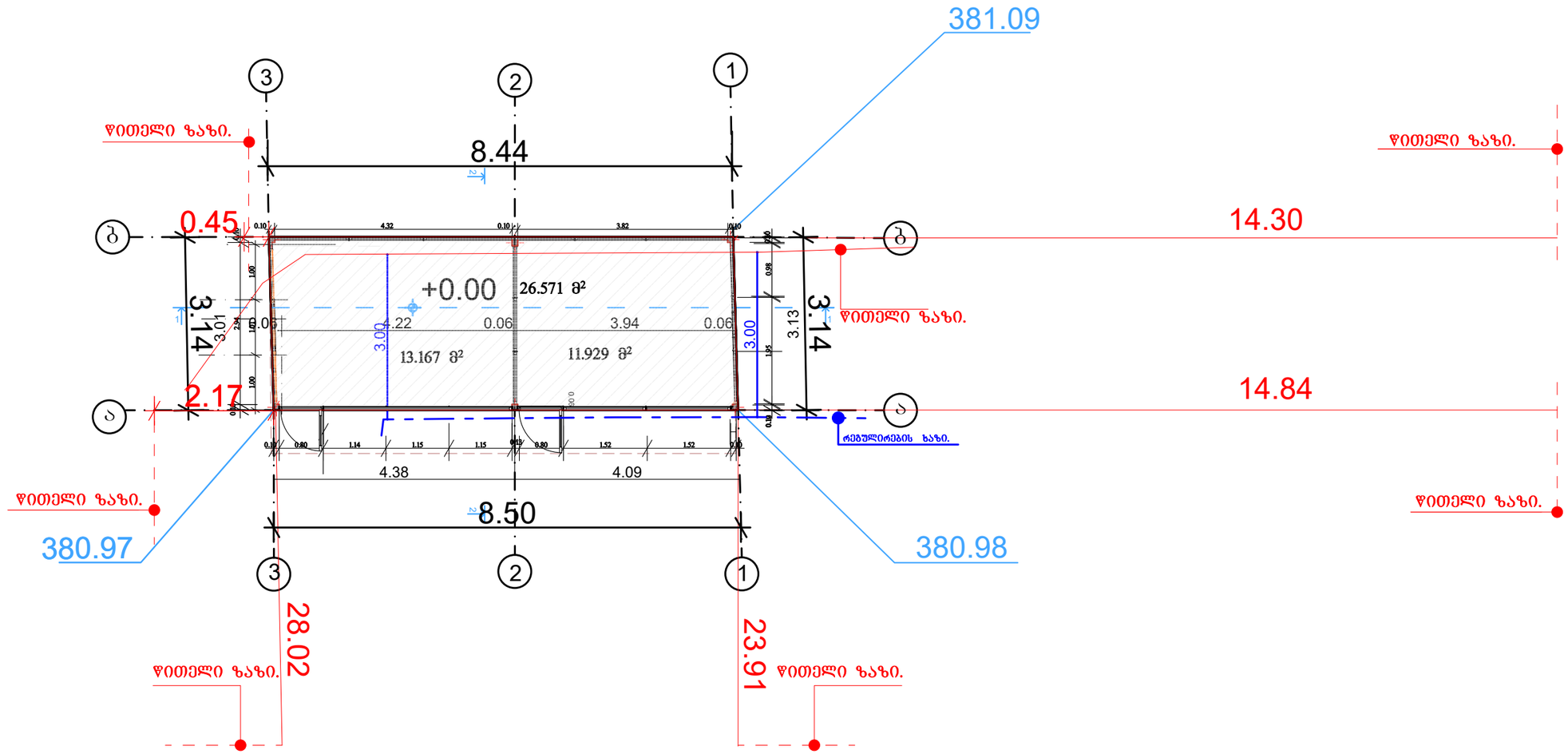

პრ.მთ.არქ.	გიორგი დგებუაძე			ინვენტ. №	
არქიტექტორი	გიორგი დგებუაძე				
დამკვეთი	შ.პ.ს. "სპეროზა"			თარიღი	05.06.2024
			ქალაქი თბილისი, მტკვრის მარჯვენა სანაპირო, ავტოსადგურის (ს/კ 01.18.09.005.059)		
				სტადია	ფურცელი	ფურ-ბი
				ა.პ.	37	65
			კომერციული ჯიხური გეგმა		

არსებული ავტო სამრეცხაოს გეგმა 1 :100 მ

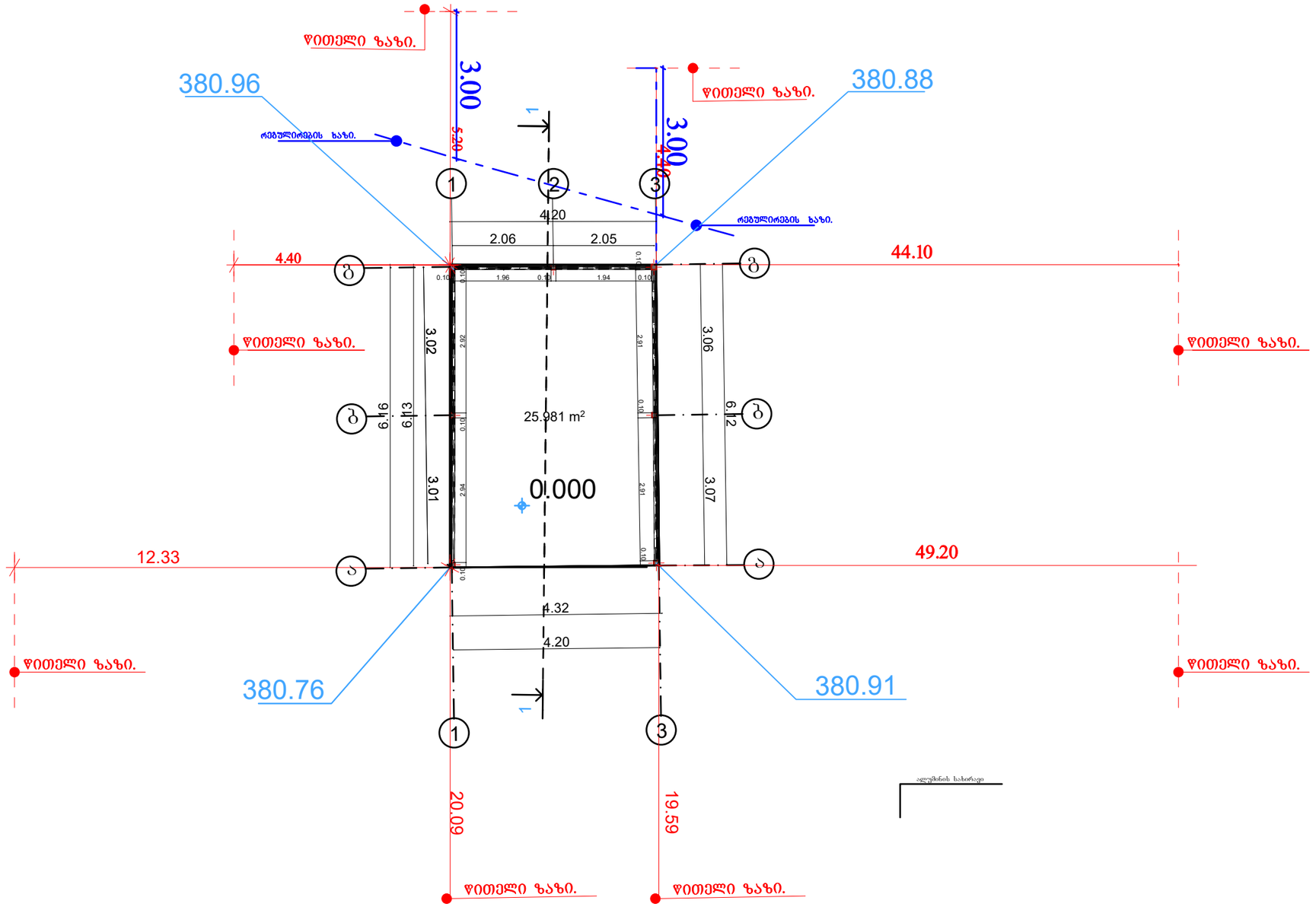

პრ.მთ.არქ.	გიორგი დგებუაძე			ინვენტ. №	
არქიტექტორი	გიორგი დგებუაძე				
დამკვეთი	შ.პ.ს. "სპეროზა"			თარიღი	05.06.2024
			ქალაქი თბილისი, მტკვრის მარჯვენა სანაპირო, ავტოსადგურის (ს/კ 01.18.09.005.059)		
			გაზ გასამართი სადგურის რეკონსტრუქცია	სტადია	ფურცელი / ფურ-ბი
				ა.პ.	42 / 65
			ასხებული ავტო სამრეცხაოს ჭრილი 1-1		

არსებული ავტო სარემონტოს გეგმა 100 მ

გეგმა 100 მ

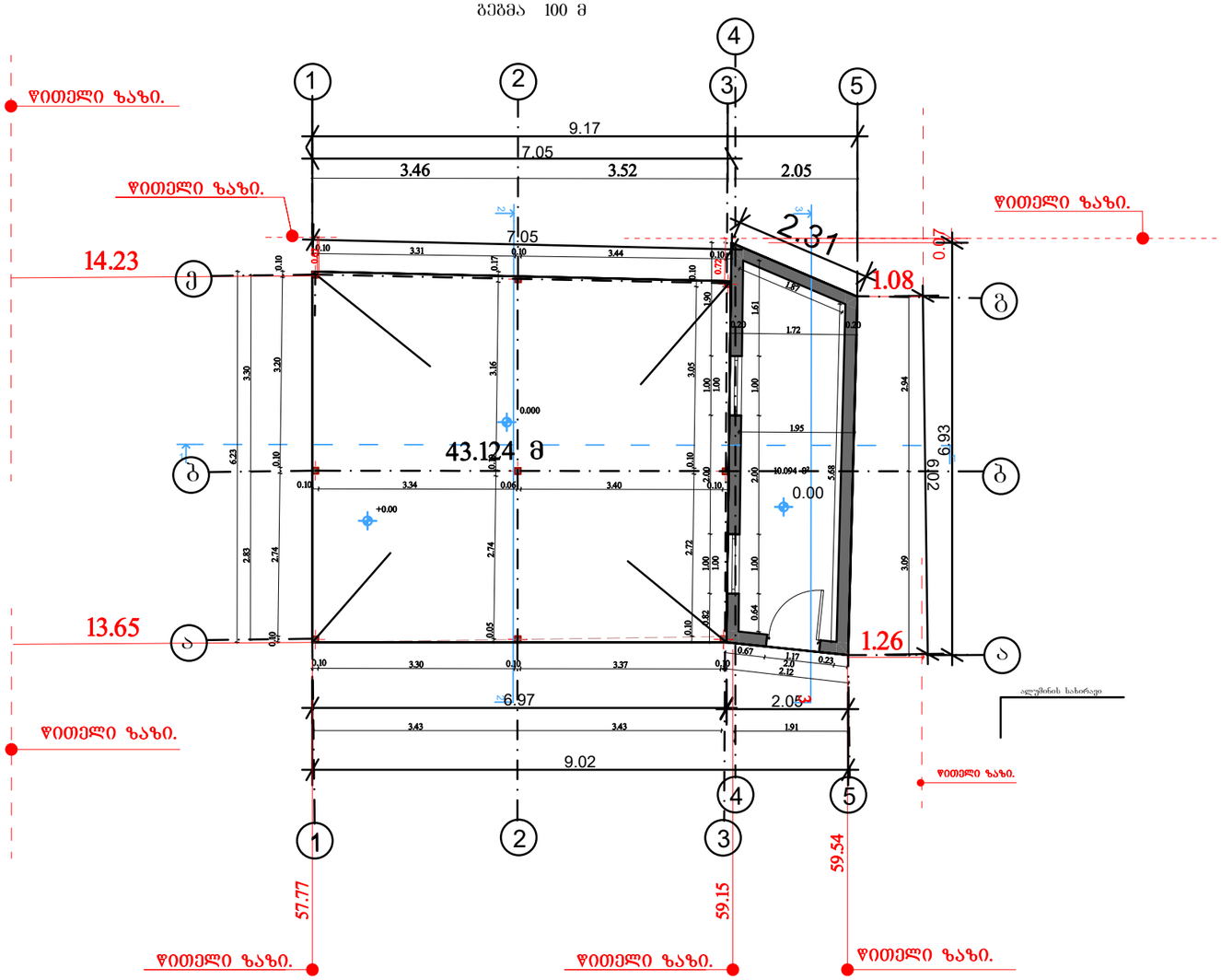

პრ.მთ.არქ.	გიორგი დგებუაძე			ინვენტ. №	
არქიტექტორი	გიორგი დგებუაძე				
დამკვეთი	შ.პ.ს. "სპეროზა"			თარიღი	05.06.2024
			ქალაქი თბილისი, მრკვრის მარჯვენა სანაპირო, ავტოსადგურის (ს/კ 01.18.09.005.059)		
				სტადია	ფურცელი	ფურ-ბი
				ა.პ.	46	65
			არსებული ავტო სარემონტოს გეგმა 100 მ		

არსებული ფასის მაჩვენებელის გეგმები

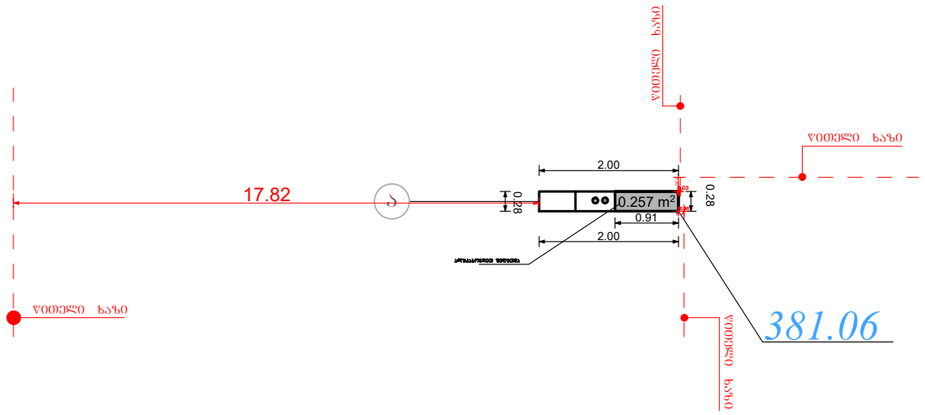

პრ.მთ.არქ.	გიორგი ბარამიძე			ინვენტ. №	
არქიტექტორი	გიორგი ბარამიძე				
დამკვეთი	შ.პ.ს. "სპეროზა"			თარიღი	05.04.2024
			ქალაქი თბილისი, მტკვრის მარჯვენა სანაპირო, ავტოსადგურის (ს/კ 01.18.09.005.059)		
				სტადია	ფურცელი	ფურ-ბი
				ა.პ.	51	65
			საპროექტო ფასის მაჩვენებელის გეგმები		

საპროექტო ბენზინის რეზერვუარების გეგმა

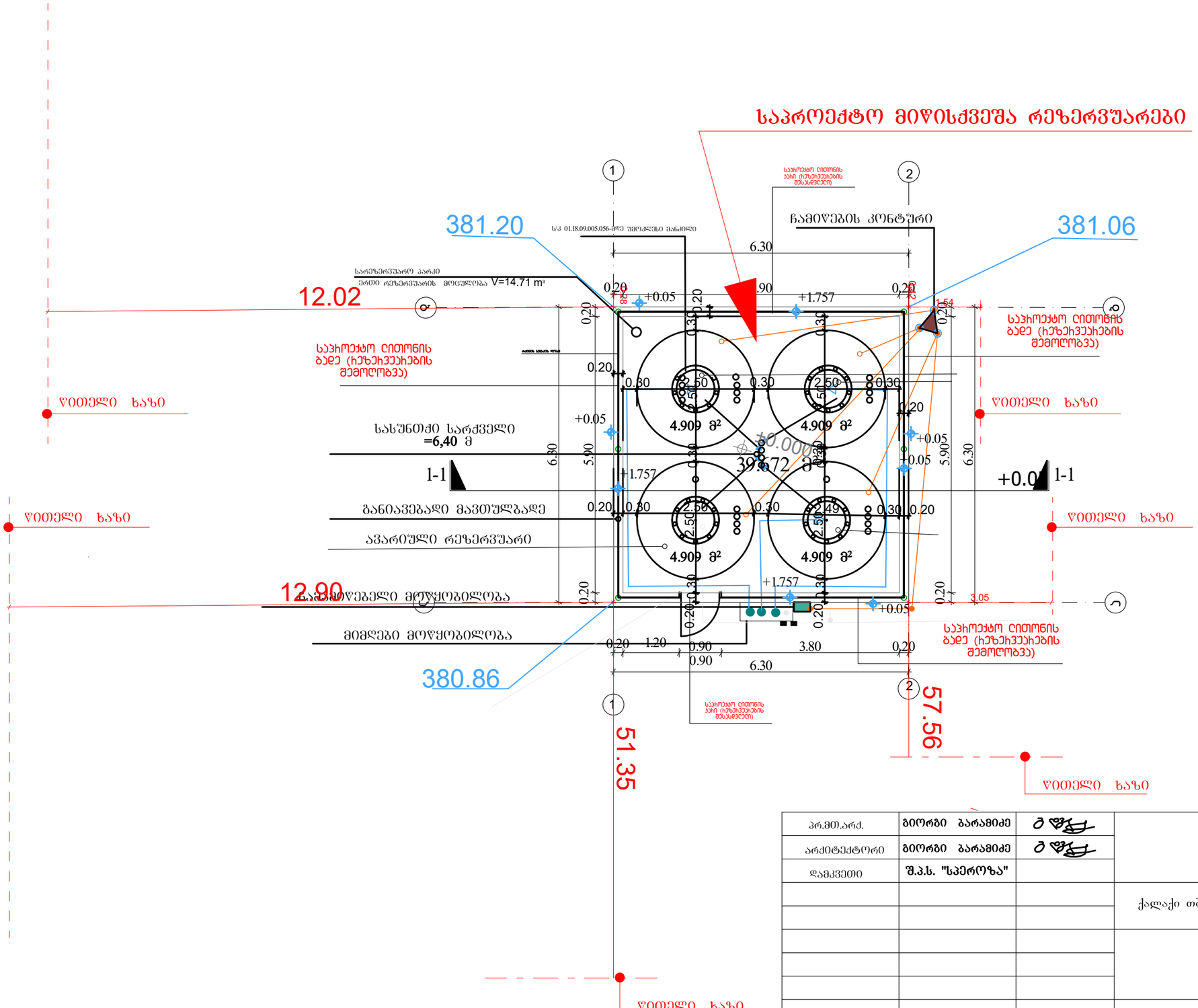

პრ.მთ.არქ.	გიორგი ბარამიძე			ინვენტ. №	
არქიტექტორი	გიორგი ბარამიძე				
დამკვეთი	შ.პ.ს. "სპეროზა"			თარიღი	05.04.2024
			ქალაქი თბილისი, მტკვრის მარჯვენა სანაპირო, ავტოსადგურის (ს/კ 01.18.09.005.059)		
				სტადია	ფურცელი	ფურ-ბი
				ა.პ.	55	65

გამწვანების კ3 განაშენიანების კროკი 347.557 მ. 1:100

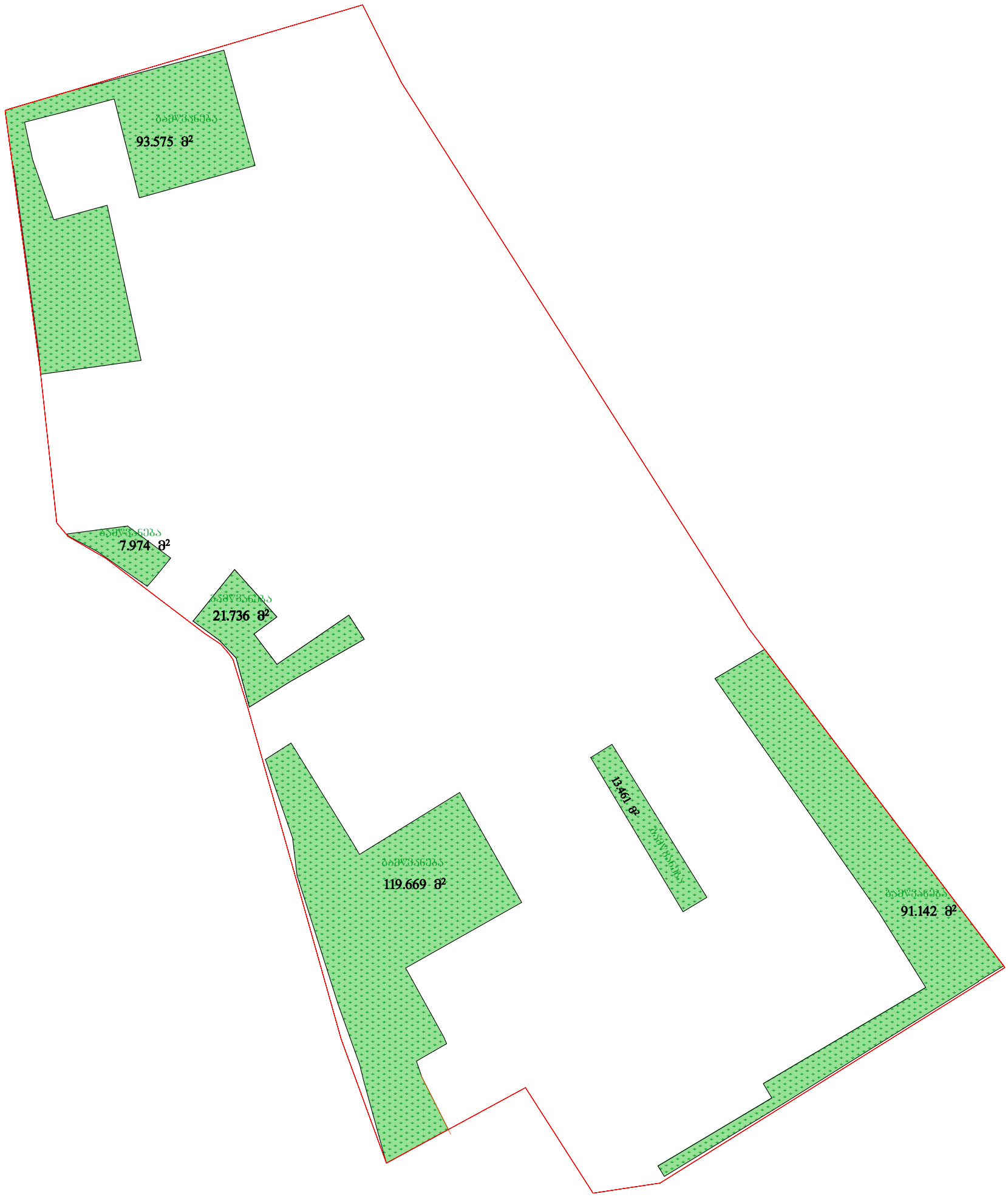

არსებული გეგმა 0.00 ნიშნულზე 100:მ.

ექსპლიკაცია

1. არსებული ადმინისტრაციული შენობა
2. არსებული საკომპრესორო
3. არსებული საკომპრესორო
4. არსებული კუნძული
5. არსებული გაზ სამართი სვეტი
6. არსებული მოსაცდელი
7. არსებული ელ. ქვესადგური
8. არსებული ავტო სამრეცხაო
9. არსებული ავტო სარემონტო
10. არსებული კომერციული შენობა
11. არსებული სველი წერტილი
12. არსებული მოსაცდელი W კლასის 1 სათიანი
13. არსებული დამცავი კედელი
14. არსებული გამწვანება
15. არსებული ბილბორდი

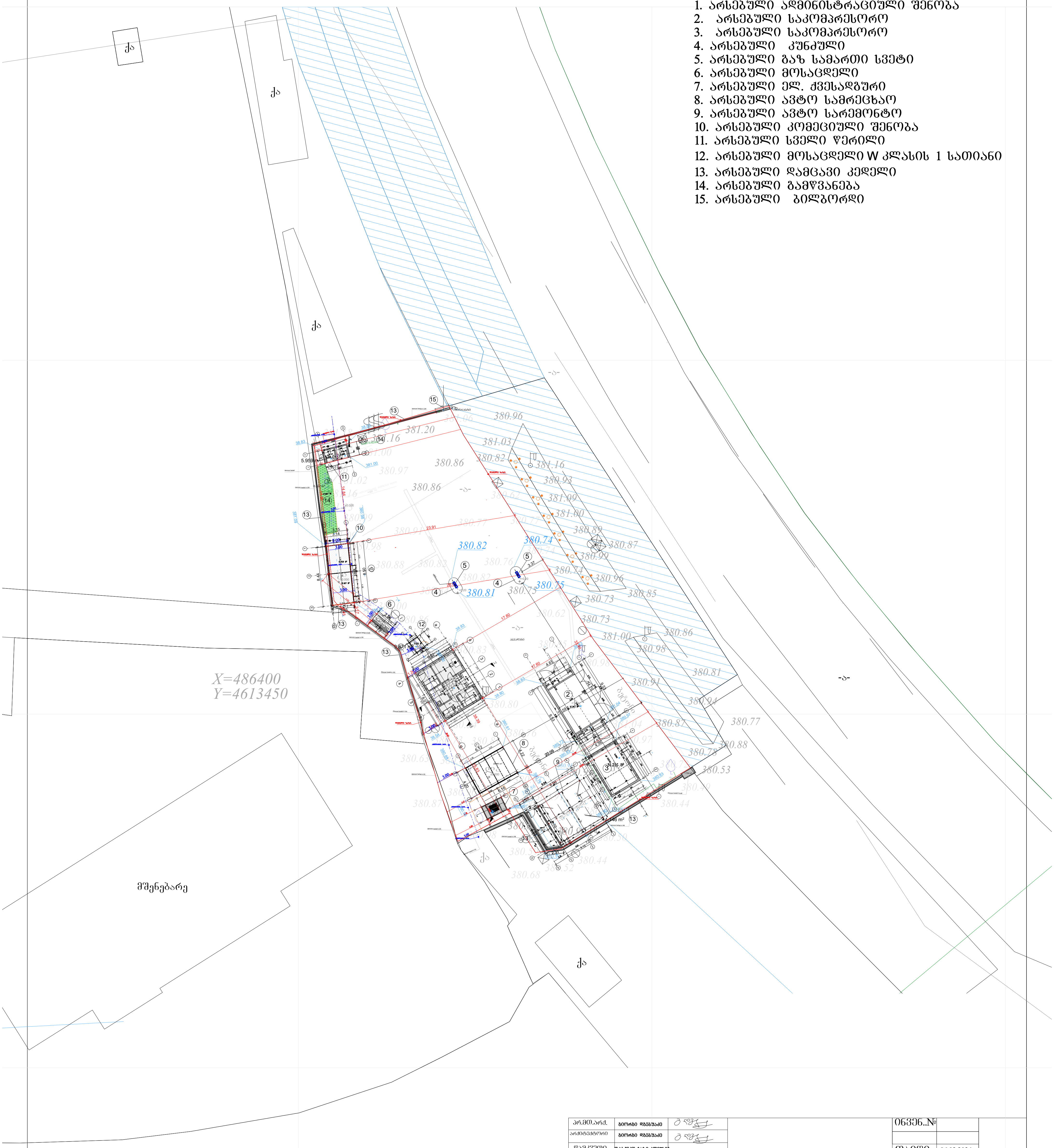

პრ.მთ.არქ.	გიორგი დგებუაძე			ინვენ..№		
არქიტექტორი	გიორგი დგებუაძე					
დამკვეთი	შ.პ.ს."ეკო გაზი პლიუსი"			თარიღი	06.02.2024	
			ქალაქი თბილისი, მტკვრის მარჯვენა სანაპირო, ავტოსადგურის (ს/კ 01.18.09.005.059)			
			გაზ გასამართი სადგურის რეკონსტრუქცია	სტადია	ფურცელი	ფურ-ბი
				მ. 1:100	1	3
			არსებული გეგმა 0.00 ნიშნულზე			

საპროექტო გეგმა 0.00 ნიშნულზე 100:მ.

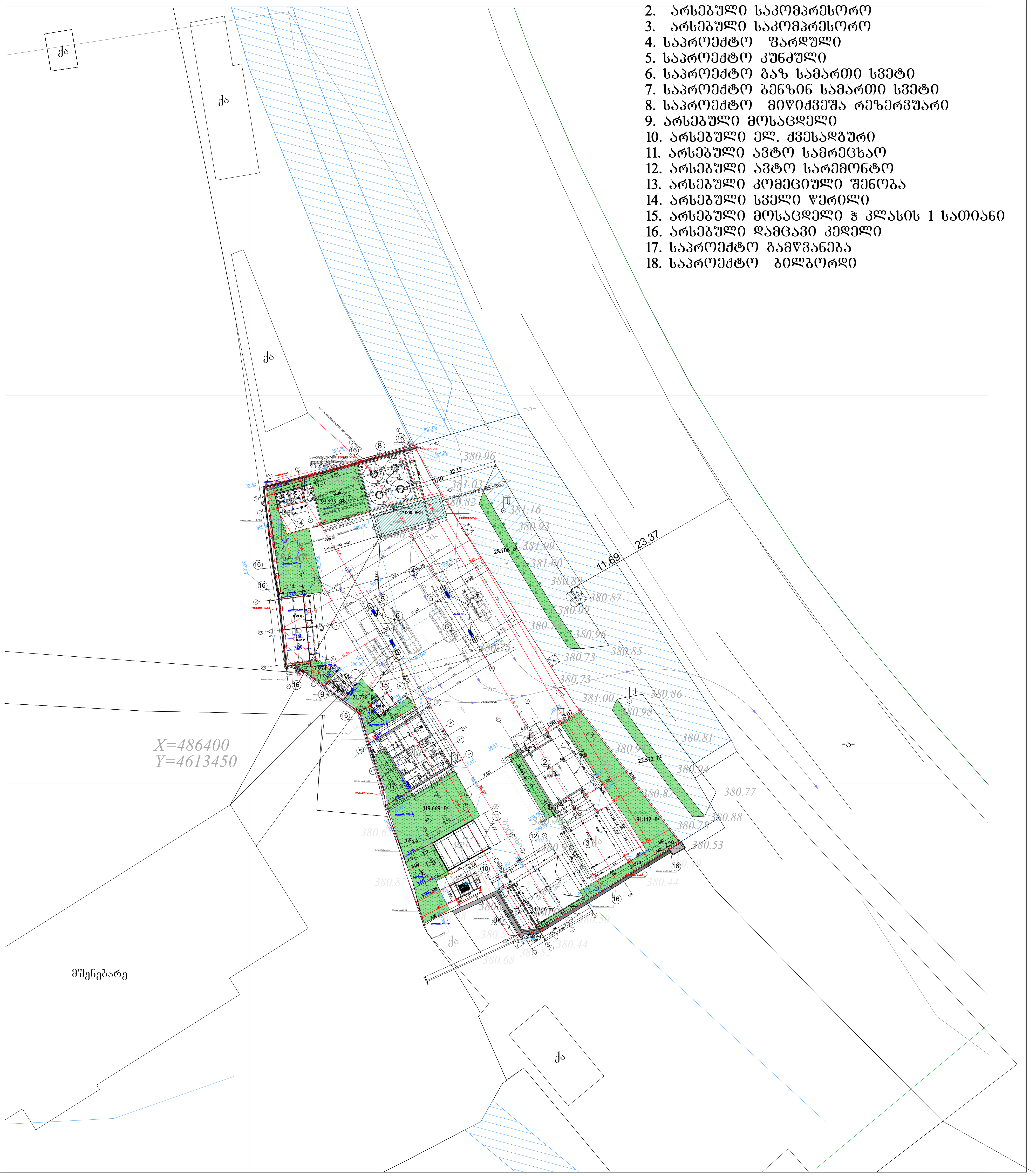

ექსპლიკაცია

1. არსებული ადმინისტრაციული შენობა
2. არსებული საკომპრესორო
3. არსებული საკომპრესორო
4. საპროექტო ფარდული
5. საპროექტო კუნძული
6. საპროექტო გაზ სამართი სვეტი
7. საპროექტო ბენზინ სამართი სვეტი
8. საპროექტო მიწიქვეშა რეზერვუარი
9. არსებული მოსაცდელი
10. არსებული ელ. ქვესადგური
11. არსებული ავტო სამრეცხაო
12. არსებული ავტო სარემონტო
13. არსებული კომეციული შენობა
14. არსებული სველი წერილი
15. არსებული მოსაცდელი ჯ კლასის 1 სათიანი
16. არსებული დამცავი კედელი
17. საპროექტო გამწვანება
18. საპროექტო ბილბორდი

პრ.მთ.არქ.	გიორგი დგებუაძე		ინვენ..№	
არქიტექტორი	გიორგი დგებუაძე			
დამკვეთი	შ.პ.ს. "სპეროზა"		თაიდი	16.07.2025
		ქალაქი თბილისი, მტკვრის მარჯვენა სანაპირო, ავტოსადგურის (ს/კ 01.18.09.005.059)		
		გაზ გასამართი სადგურის რეკონსტრუქცია	სტადია / მ. 1:100	ფურცალი 2 / ფურ-ბი 3
		საპროექტო გეგმა 0.00 ნიშნულზე		

საპროექტო გეგმა 0.00 ნიშნულზე 100:მ.

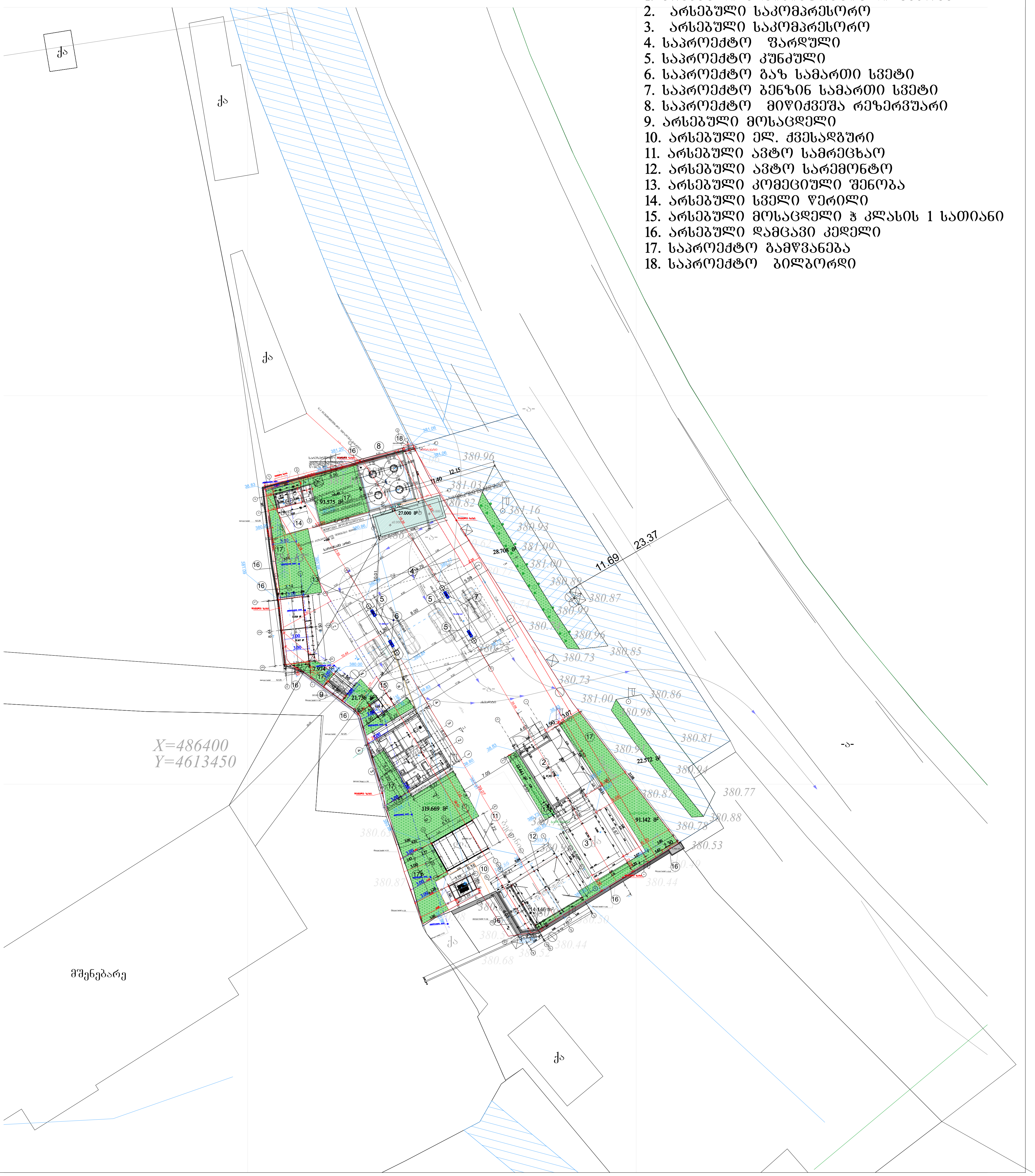

ექსპლიკაცია

1. არსებული ადმინისტრაციული შენობა
2. არსებული საკომპრესორო
3. არსებული საკომპრესორო
4. საპროექტო ფარდული
5. საპროექტო კუნძული
6. საპროექტო გაზ სამართი სვეტი
7. საპროექტო ბენზინ სამართი სვეტი
8. საპროექტო მიწისქვეშა რეზერვუარი
9. არსებული მოსაცდელი
10. არსებული ელ. ქვესადგური
11. არსებული ავტო სამრეცხაო
12. არსებული ავტო სარემონტო
13. არსებული კომერციული შენობა
14. არსებული სველი წერტილი
15. არსებული მოსაცდელი ჯ კლასის 1 სათიანი
16. არსებული დამცავი კედელი
17. საპროექტო გამწვანება
18. საპროექტო ბილბორდი

პრ.მთ.არქ.	გიორგი დგებუაძე	[signature]		ინვენ..№		
არქიტექტორი	გიორგი დგებუაძე	[signature]				
დამკვეთი	შ.პ.ს. "სპეროზა"			თარიღი	16.07.2025	
			ქალაქი თბილისი, მტკვრის მარჯვენა სანაპირო, ავტოსადგურის (ს/კ 01.18.09.005.059)			
			გაზ გასამართი სადგურის რეკონსტრუქცია	სტადია	ფურცალი	ფურ-ბი
				მ. 1:100	2	3
			საპროექტო გეგმა 0.00 ნიშნულზე			

საპროექტო ტექნიკურ ეკონომიკური მაჩვენებლები

საპროექტო ნაგებოების განაშენიანების ფართობი სულ: 530.806 მ2.

საპროექტო ფარდულის
განაშენიანების საანგარიშო ფართობი 192,951 მ²

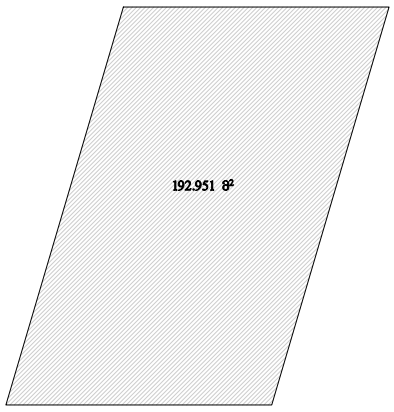

არსებული ადმინისტრაციული შენობის
განაშენიანების საანგარიშო ფართობი 50.017 მ²



არსებული საკომპრესორო შენობის
განაშენიანების საანგარიშო ფართობი 43.808მ²



არსებული საკომპრესორო 2 შენობის
განაშენიანების საანგარიშო ფართობი 31.215მ²



საპროექტო ბენზინის რეზერვუარების
განაშენიანების საანგარიშო ფართობი 39,672მ²

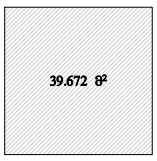

არსებული ელ.ქვესადგურის
განაშენიანების საანგარიშო ფართობი 6,322მ²



არსებული ფასის მაჩვენებლის
განაშენიანების საანგარიშო ფართობი 0.250

არსებული მოსაცდელის
განაშენიანების საანგარიშო ფართობი 3.673 მ²



არსებული ავტო სარემონტოს
განაშენიანების საანგარიშო ფართობი 25.981 მ²



არსებული ავტო სარემონტოს
განაშენიანების საანგარიშო ფართობი 56.470 მ²

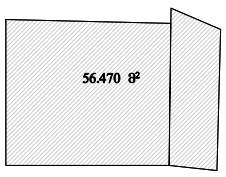

არსებული მოსაცდელის განაშენიანების
საანგარიშო ფართობი
1.860 მ²



საპროექტო სველი წერტილის
განაშენიანების საანგარიშო ფართობი 6.960 მ²



არსებული დამცავი ღობის
განაშენიანების საანგარიშო ფართობი 31.953 მ²

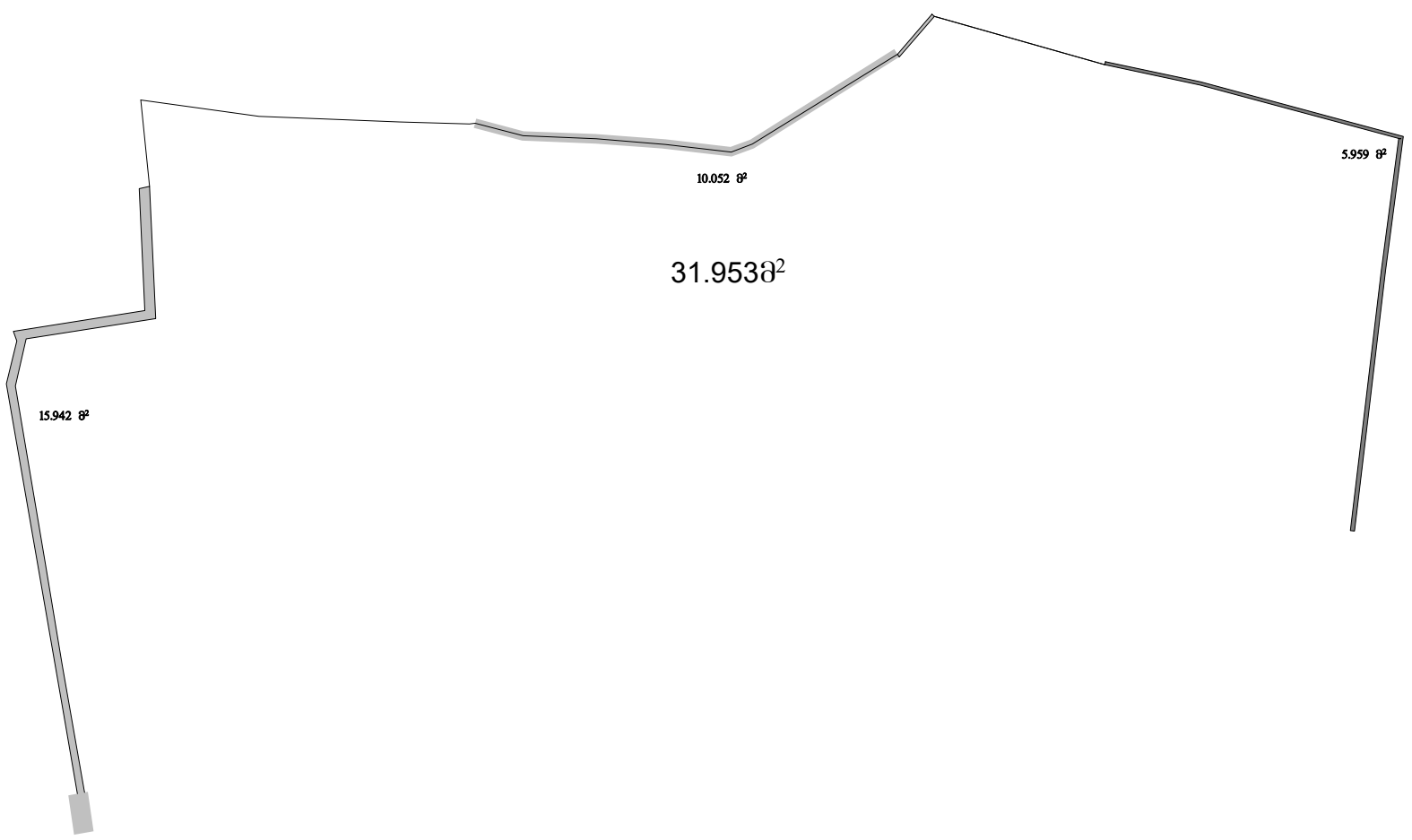

საპროექტო ტექნიკურ ეკონომიკური მაჩვენებლები

საპროექტო ნაგებობების კ2 კოეფიციენტის საანგარიშო ფართობი სულ: 530.806 მ2.

საპროექტო ფარდულის
კ2 კოეფიციენტის საანგარიშო ფართობი 192,951 მ²

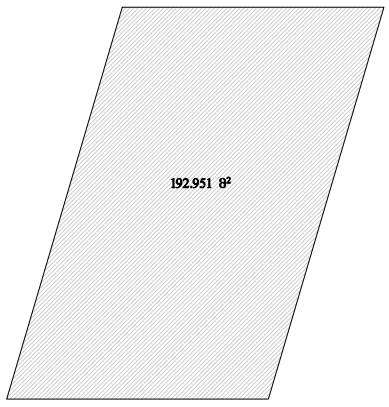

არსებული ადმინისტრაციული შენობის
კ2 კოეფიციენტის საანგარიშო ფართობი 50.017 მ²

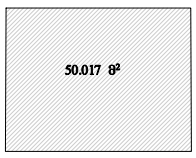

არსებული საკომპრესორო შენობის
კ2 კოეფიციენტის საანგარიშო ფართობი 43.808მ²



არსებული საკომპრესორო 2 შენობის
კ2 კოეფიციენტის საანგარიშო ფართობი 31.215მ²



საპროექტო ბენზინის რეზერვუარების
კ2 კოეფიციენტის საანგარიშო ფართობი 39,672მ²



არსებული ელ.ქვესადგურის
კ2 კოეფიციენტის საანგარიშო ფართობი 6,322მ²

არსებული ფახის მაჩვენებლის
კ2 კოეფიციენტის საანგარიშო ფართობი 0.250



არსებული მოსაცდელის
კ2 კოეფიციენტის საანგარიშო ფართობი 3.673 მ²



არსებული ავტო სარემონტოს
კ2 კოეფიციენტის საანგარიშო ფართობი 25.981 მ²



არსებული ავტო სარემონტოს
კ2 კოეფიციენტის საანგარიშო ფართობი 56.470 მ²

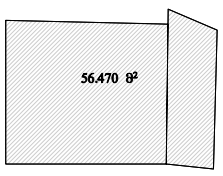

არსებული მოსაცდელის კ2 კოეფიციენტის
საანგარიშო ფართობი 1.860 მ²



საპროექტო სველი წერტილის
კ2 კოეფიციენტის საანგარიშო ფართობი 6.960 მ²



არსებული დამცავი ღობის
კ2 კოეფიციენტის საანგარიშო ფართობი 31.953 მ²

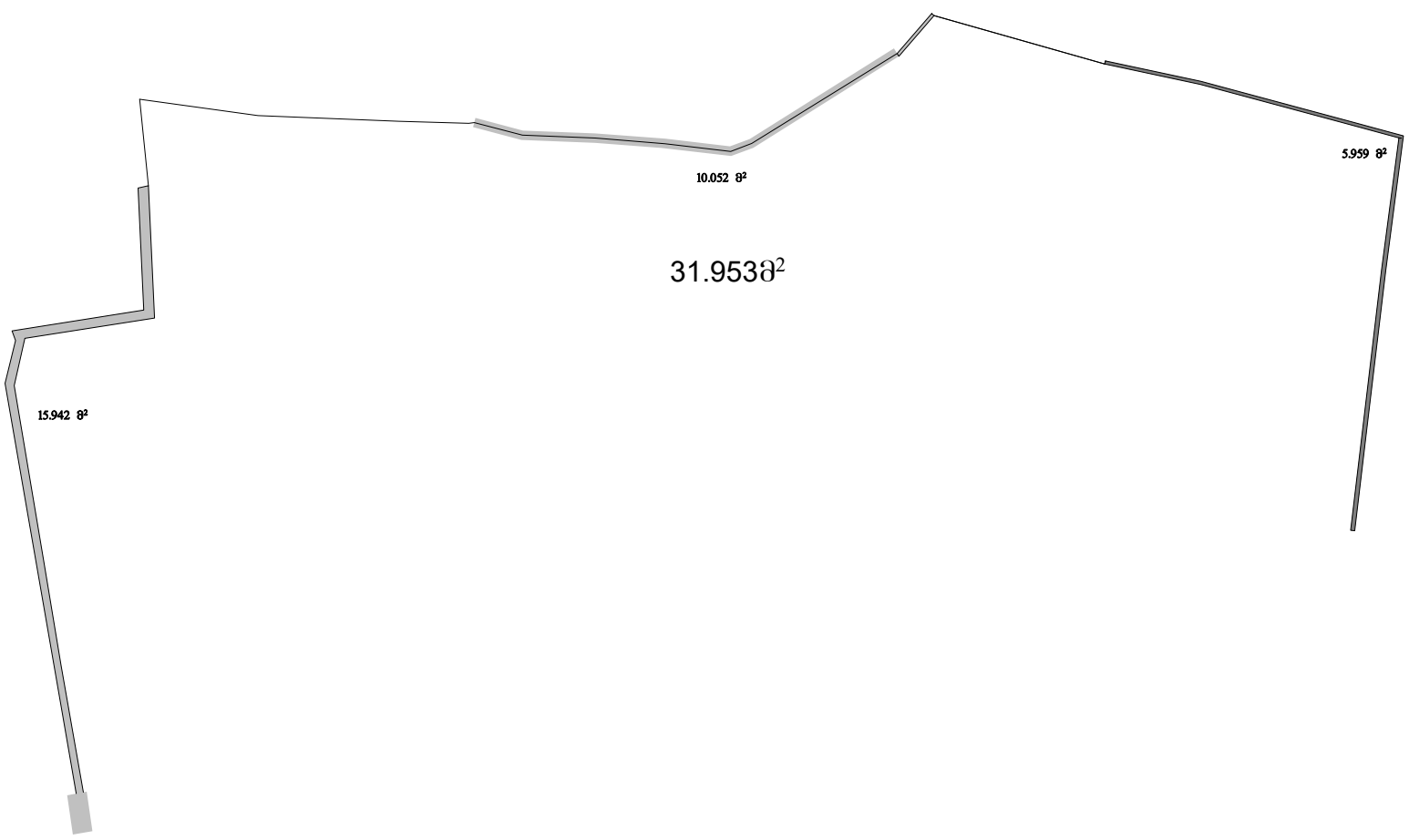

საპროექტო ტექნიკურ ეკონომიკური მაჩვენებლები

საპროექტო ნაგებობების კ-1 კოეფიციენტის საანგარიშო ფართობი სულ: 363.187 მ2.

საპროექტო ფარდულის კ-1 კოეფიციენტის
საანგარიშო ფართობი 23.519 მ²

11.089 მ²

12.430 მ²

არსებული ადმინისტრაცული შენობის
კ-1 კოეფიციენტის
საანგარიშო ფართობი 50.017 მ²

50.017 მ²

არსებული საკომპრესორო შენობის
კ-1 კოეფიციენტის
საანგარიშო ფართობი 43.808მ²

43.808 მ²

არსებული საკომპრესორო2 შენობის
კ-1 კოეფიციენტის
საანგარიშო ფართობი 31.215მ²

31.215 მ²

საპროექტო ბენზინის რეზერვუარების ქვაღრატობა
კ-1 კოეფიციენტის
საანგარიშო ფართობისაანგარიშო ფართობი 39,672მ²

39.672 მ²

არსებული ელ.ქვესადგურის
კ-1 კოეფიციენტის
საანგარიშო ფართობი 6,322მ²

6.322 მ²

არსებული ფასის მაჩვენებლის
კ-1 კოეფიციენტის
საანგარიშო ფართობი 0.250

0.250 მ²

არსებული ავტო სარემონტოს
კ-1 კოეფიციენტის
საანგარიშო ფართობი 25.981 მ²

25.981 მ²

არსებული ავტო სარემონტოს
კ-1 კოეფიციენტის
საანგარიშო ფართობი 56.470 მ²

56.470 მ²

არსებული მოსაცდელის ქვაღრატობა
კ-1 კოეფიციენტის
საანგარიშო ფართობისაანგარიშო ფართობი 1.860 მ²

1.860 მ²

არსებული სველი წერტილის -კ1 კოეფიციენტის
საანგარიშო ფართობი 6..960 მ²

6.960 მ²

არსებული მოსაცდელისკ-1 კოეფიციენტის
საანგარიშო ფართობისაანგარიშო ფართობი 3.673 მ²

3.673 მ²

არსებული დამცავი ღობის
კ-1 კოეფიციენტის
საანგარიშო ფართობისაანგარიშო ფართობი 31.953 მ²

10.052 მ²

5.959 მ²

31.953მ²

15.942 მ²