საპროექტო ფარდულის ფასადები 1:100 მ.

საპროექტო ფარდულის ფასადები 1-2 ღერძებში 1:100 მ.

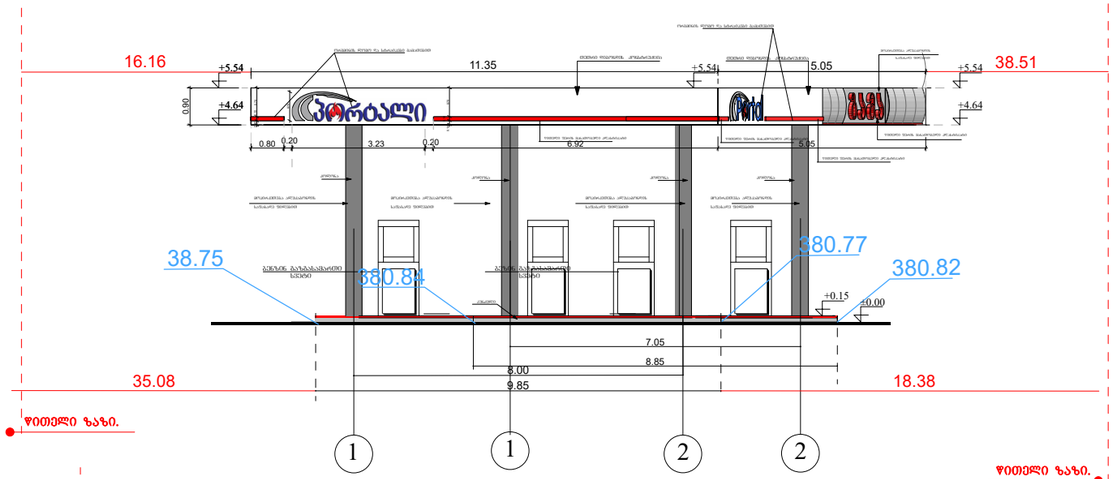

საპროექტო ფარდულის ფასადები ა-ბ ღერძებში 1:100 მ.

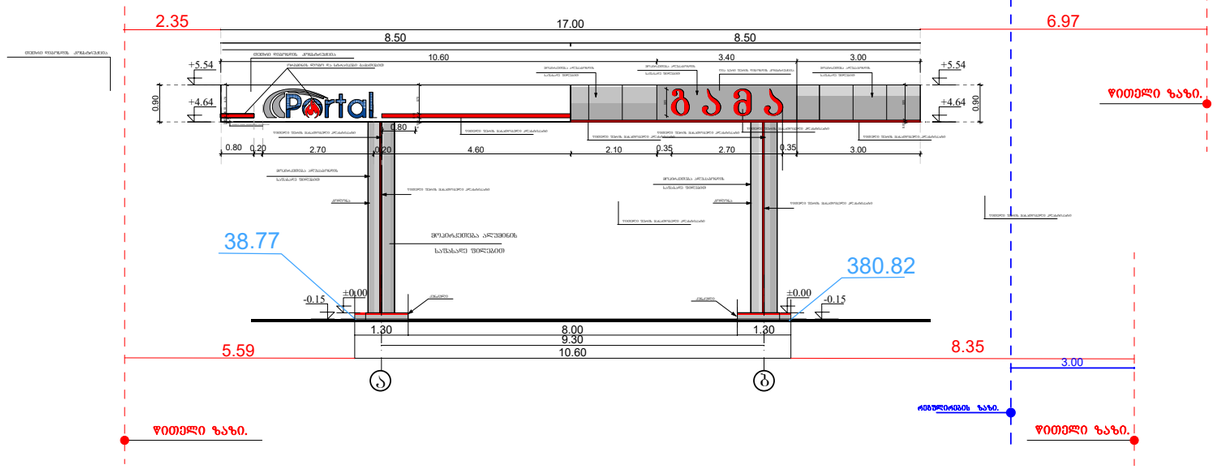

საპროექტო ფარდულის გეგმა 2-1 ღერძებში 1:100 მ.

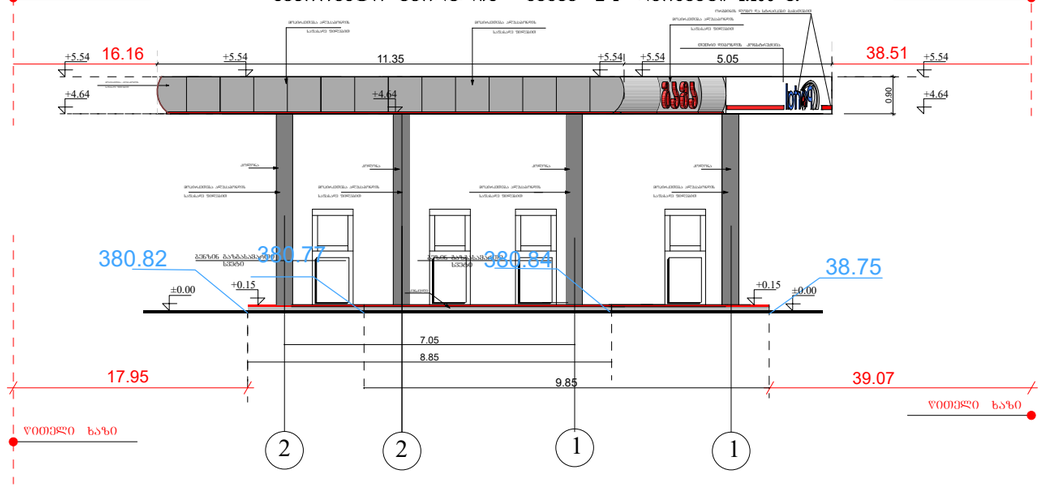

საპროექტო ფარდულის გეგმა ბ-ა ღერძებში 1:100 მ.

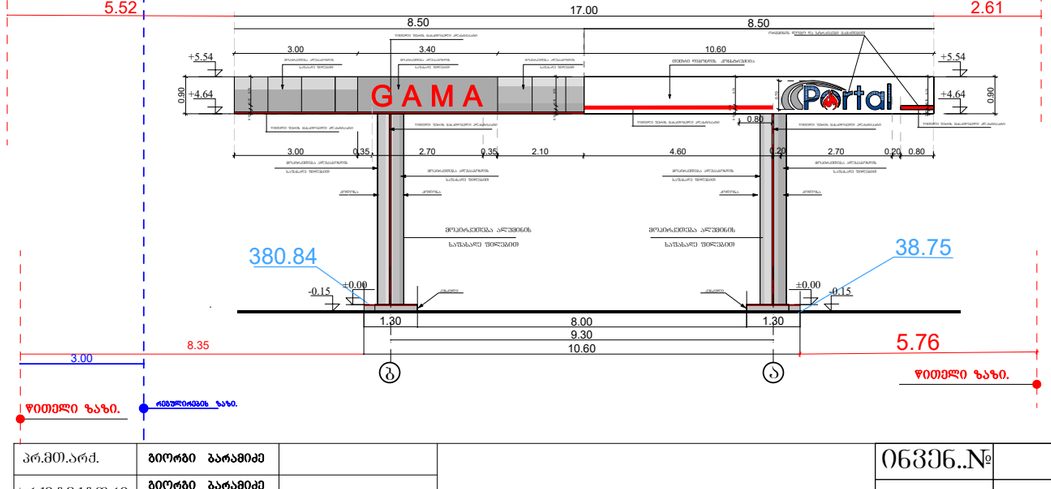

პრ.მთ.არქ.	ᲑᲘᲝᲠᲒᲘ ᲑᲐᲠᲐᲛᲘᲫᲔ		ᲝᲑᲘᲔᲥ..№	
არქიტექტორი	ᲑᲘᲝᲠᲒᲘ ᲑᲐᲠᲐᲛᲘᲫᲔ			
დამკვეთი	შ.პ.ს. "სპეროზა"		ᲗᲐᲠᲘᲦᲘ	16.07.2025
			ქ. ᲝᲑᲘᲚᲘᲡᲘᲨᲘ, ᲒᲣᲠᲐᲛᲝᲨᲕᲘᲚᲘᲡ ᲒᲐᲛᲖᲘᲠᲘᲓᲐᲜ ᲒᲚᲓᲐᲜᲘᲡᲙᲔᲜ ᲛᲘᲛᲐᲠᲗᲣᲚ ᲐᲕᲢᲝᲛᲒᲖᲐᲑᲘᲡᲢᲠᲐᲚᲖᲔ.	
			ნაკვეთის საკადასტრო კოდი 01.11.12.020.007	
			საპროექტო ფარდულის ფასადი	სტადია / ფურცალი / ფურ-ბი
				1:100 / 16 / 68

არსებული ადმინისტრაციული შენობის ფასადი 1-4 ღერძებში 1:100 მ.

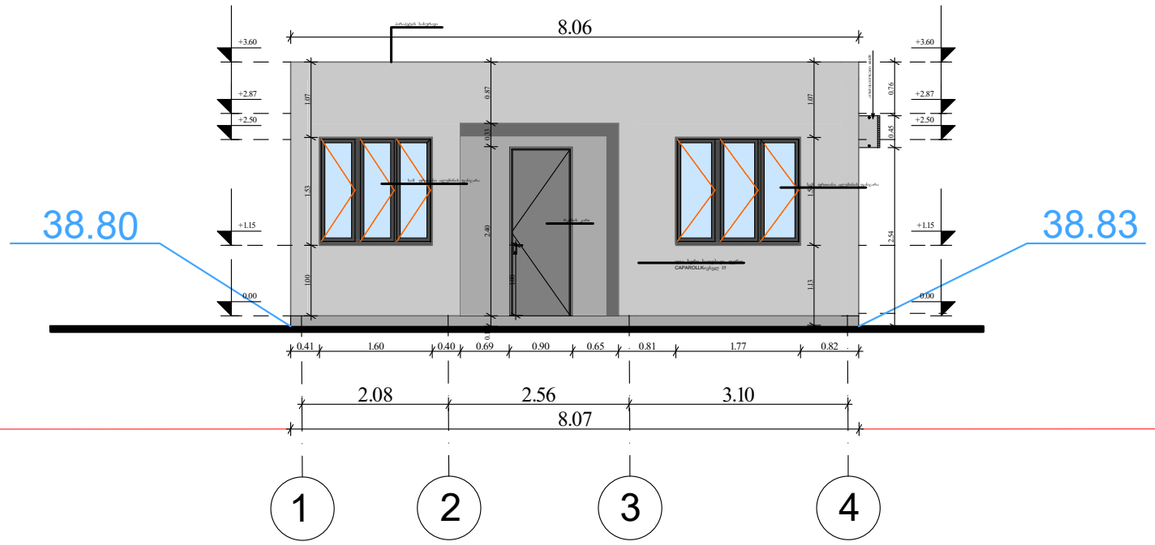

23.90

34.10

წითელი ზაზი.

წითელი ზაზი.

ქალაქი თბილისი, მტკვრის მარჯვენა სანაპირო, ავტოსადგურის (ს/კ 01.18.09.005.059)

პრ.მთ.არქ.	ბიორბი დბეგზუაძე			ნახვნტ. №	
არქიტექტორი	ბიორბი დბეგზუაძე				
დამკვეთი	შ.პ.ს. "სპეროზა"			თარიღი	05.06.2024
			ქალაქი თბილისი, მტკვრის მარჯვენა სანაპირო, ავტოსადგურის (ს/კ 01.18.09.005.059)		
			გაზ გასამართი სადგურის რეკონსტრუქცია	სტადია	ფურცელი	ფურ-ბი
				ა.პ.	11	65
			არსებული ადმინისტრაციული შენობის ფასადი			

არსებული ადმინისტრაციული შენობის ფასადი ბ-ა ღერძებში 1:100 მ.

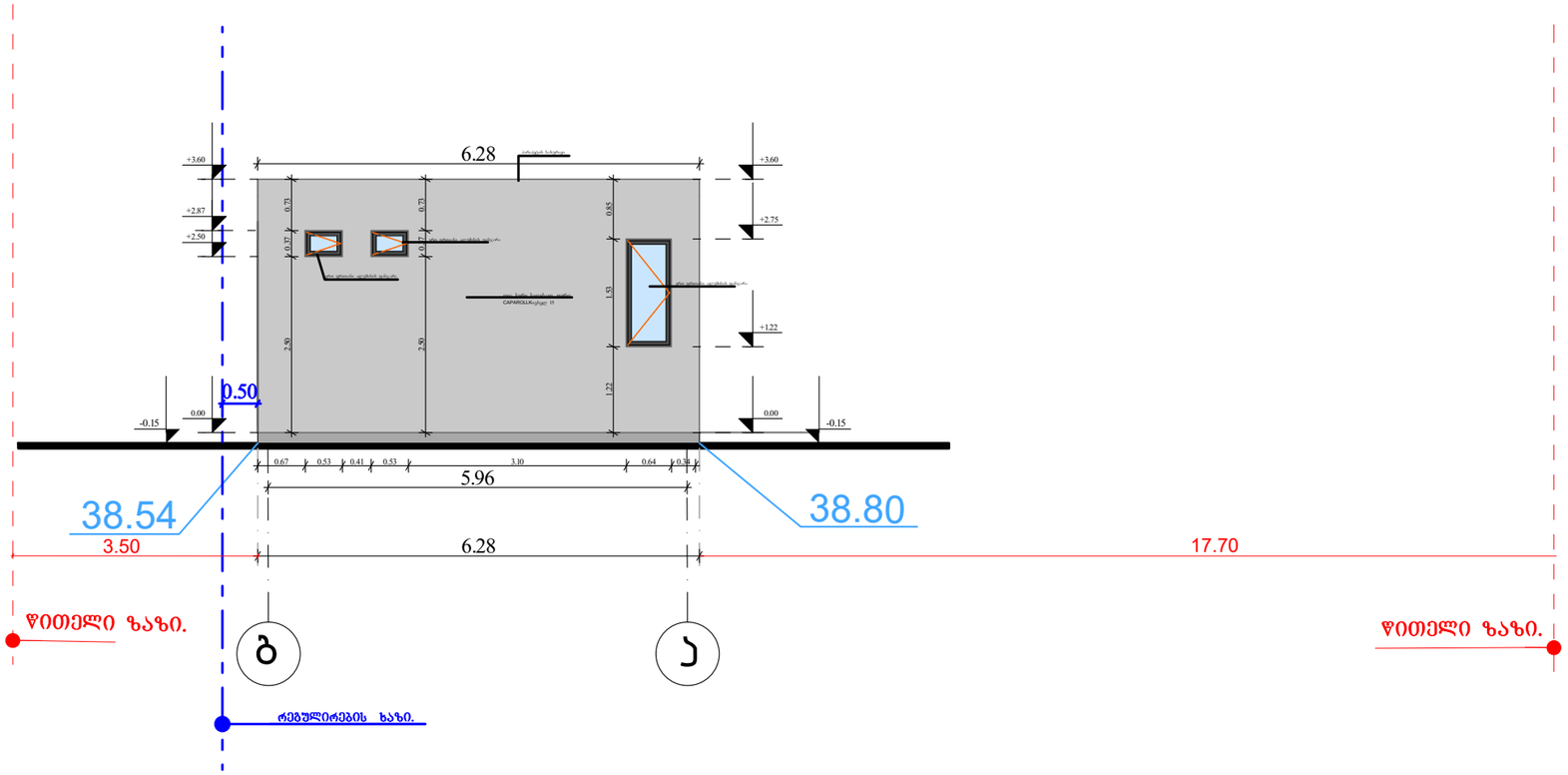

ქალაქი თბილისი, მტკვრის მარჯვენა სანაპირო, ავტოსადგურის (ს/კ 01.18.09.005.059)

პრ.მთ.არქ.	გიორგი დგებუაძე			ნიშნტ. №	
არქიტექტორი	გიორგი დგებუაძე				
დამკვეთი	შ.პ.ს. "სპეროზა"			თარიღი	05.06.2024
			ქალაქი თბილისი, მტკვრის მარჯვენა სანაპირო, ავტოსადგურის (ს/კ 01.18.09.005.059)		
			გაზ გასამართი სადგურის რეკონსტრუქცია	სტადია	ფურცელი	ფურ-ბი
				ა.პ.	10	65
			არსებული ადმინისტრაციული შენობის ფასადი		

არსებული ადმინისტრაციული შენობის ფასადი 4-1 ღერძებში 1:100 მ.

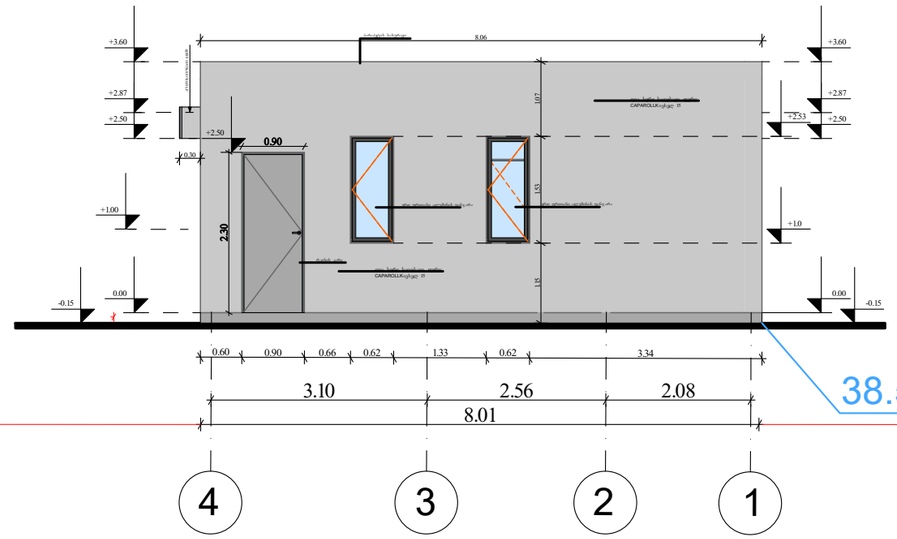

26.70

38.54

15.80

წითელი ზაზი.

პრ.მთ.არქ.	გიორგი დგებუაძე			ნახვებ. №	
არქიტექტორი	გიორგი დგებუაძე				
დამკვეთი	შ.პ.ს. "სპეროზა"			თარიღი	05.06.2024
			ქალაქი თბილისი, მტკვრის მარჯვენა სანაპირო, ავტოსადგურის (ს/კ 01.18.09.005.059)		
			გაზ გასამართი სადგურის რეკონსტრუქცია	სტადია	ფურცელი	ფურ-ბი
				ა.პ.	13	65
			არსებული ადმინისტრაციული შენობის ფასადი			

არსებული ადმინისტრაციული შენობის ფასადი ა-ბ ღერძებში 1:100 მ.

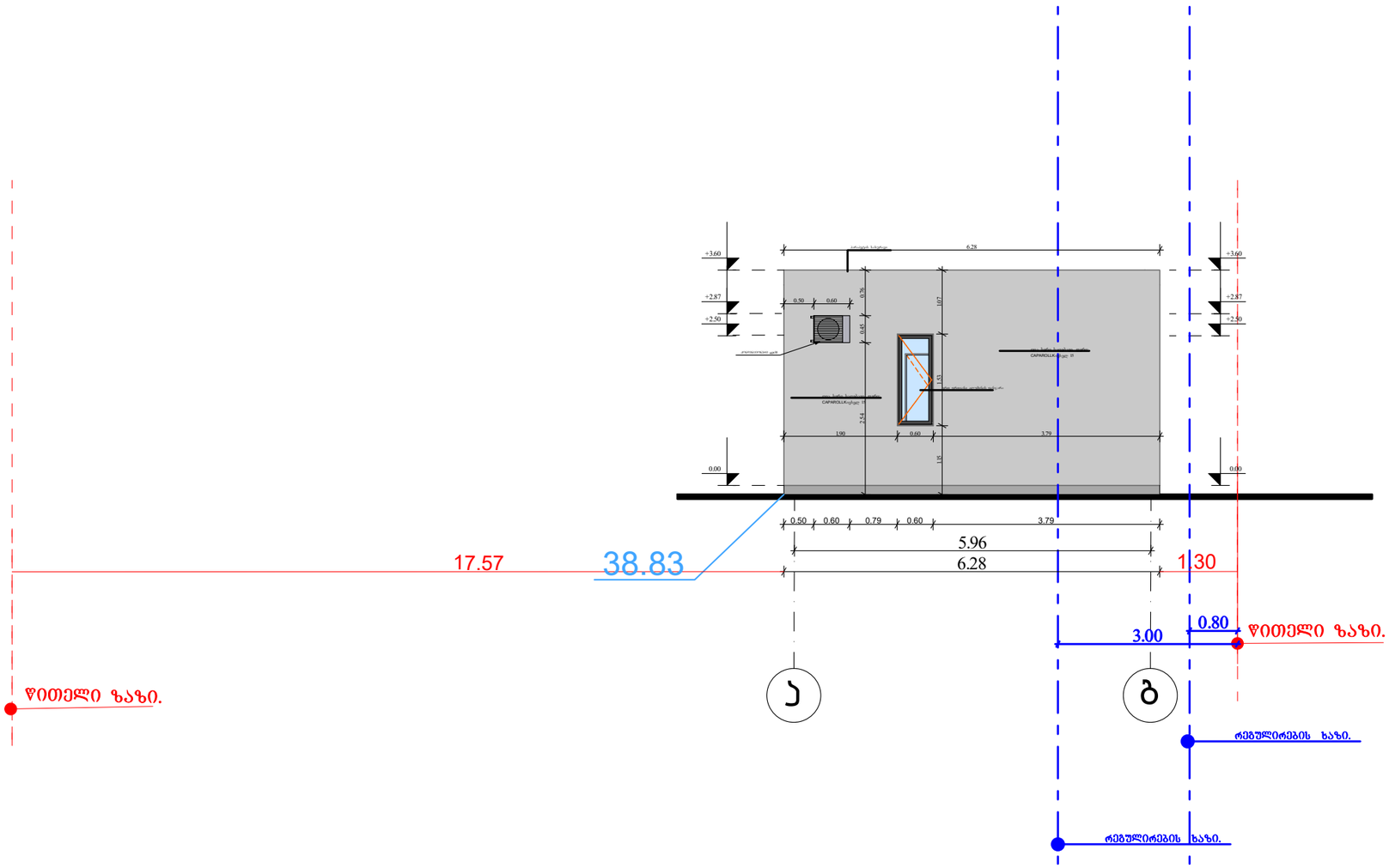

ქალაქი თბილისი, მტკვრის მარჯვენა სანაპირო, ავტოსადგურის (ს/კ 01.18.09.005.059)

პრ.მთ.არქ.	გიორგი ლებეშაძე			ნახვნტ. №	
არქიტექტორი	გიორგი ლებეშაძე				
დამკვეთი	შ.პ.ს. "სპეროზა"			თარიღი	05.06.2024
			ქალაქი თბილისი, მტკვრის მარჯვენა სანაპირო, ავტოსადგურის (ს/კ 01.18.09.005.059)		
			გაზ გასამართი სადგურის რეკონსტრუქცია	სტადია	ფურცელი	ფურ-ბი
				ა.პ.	12	65
			არსებული ადმინისტრაციული შენობის ფასადი		

არსებული საკომპრესოროს ფასადი 1:100 მ.

არსებული საკომპრესოროს ფასადი 2-1 ღერძებში

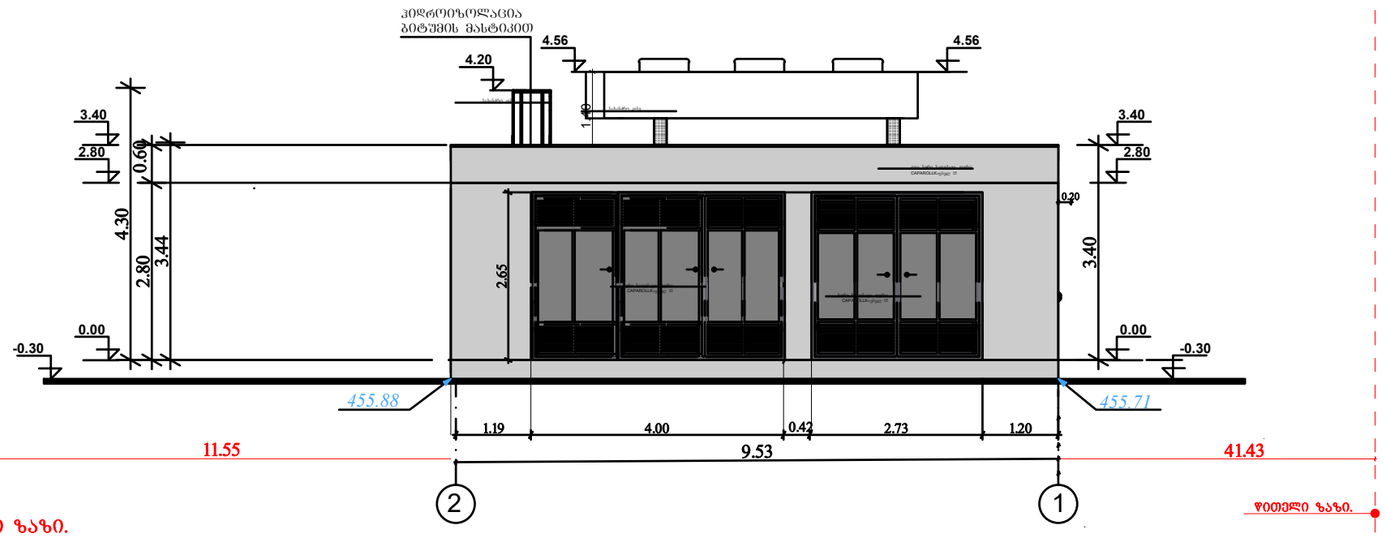

არსებული საკომპრესოროს ფასადი ბ-ა ღერძებში

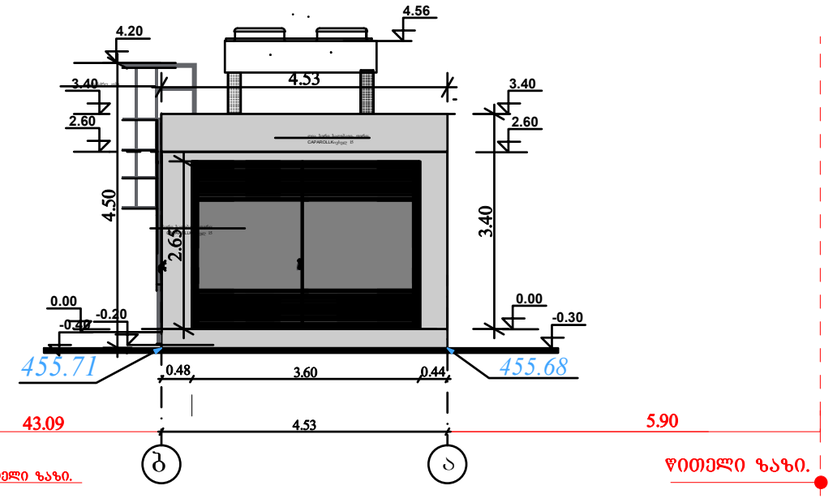

არსებული არსებული საკომპრესოროს ფასადი 1-2 ღერძებში

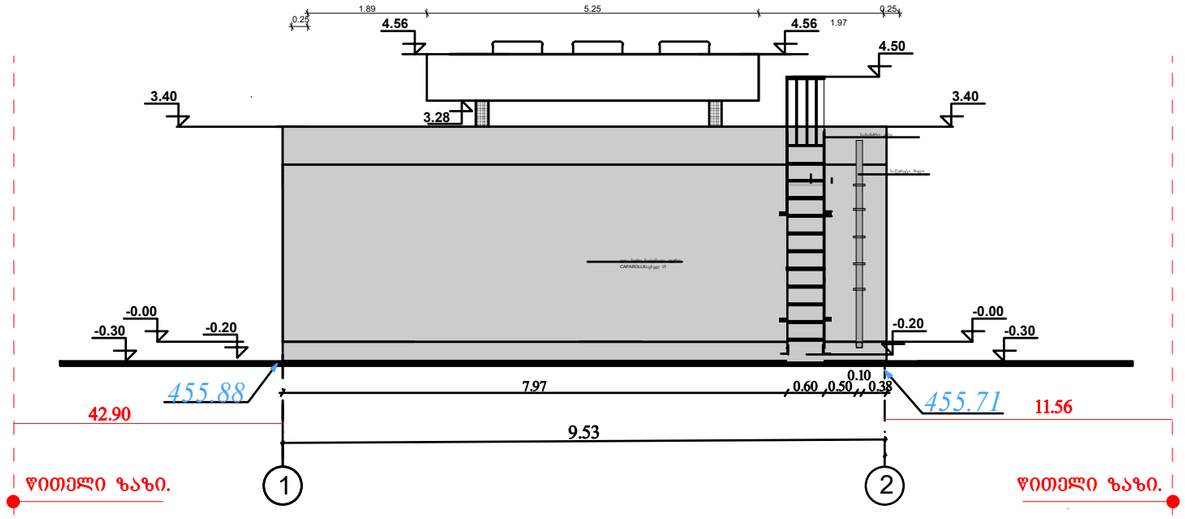

არსებული საკომპრესოროს ფასადი ა-ბ ღერძებში

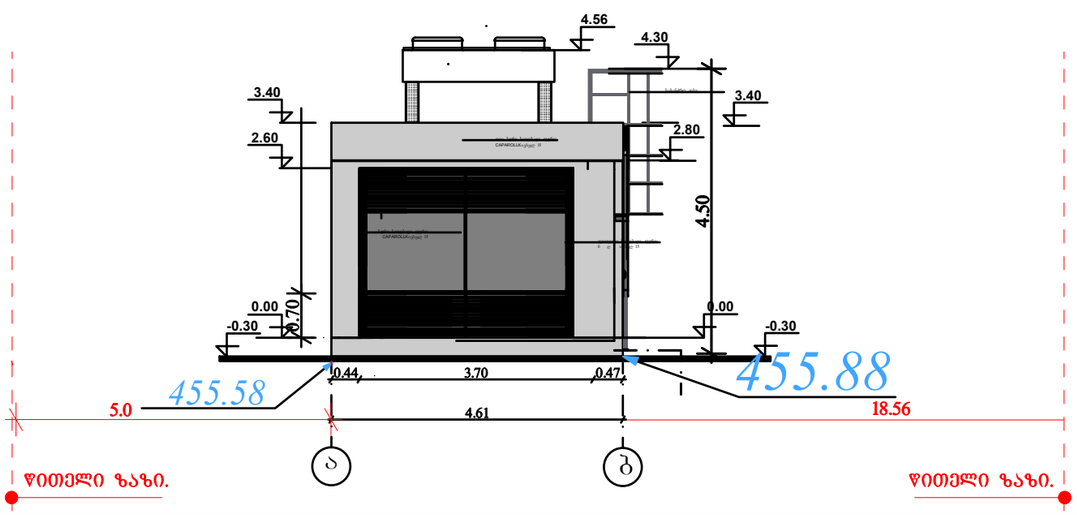

შენიშვნა

1. ნახაზზე ზომები მოცემულია სმ, ნიშნულები მ.

არ.მთ.არქ.	გიორგი დგებუაძე			ინვენტ. №	
არქიტექტორი	გიორგი დგებუაძე				
დამკვეთი	შ.პ.ს. "სპეროზა"			თარიღი	05.06.2024
			ქალაქი თბილისი, დავით აღმაშენებელის ხეივანი გაზ გამართი სადგური(ს/კ 01.72.14.006.338)		
				სტადია	ფურცელი	ფურც-ბი
				პ.პ.	19	65
			არსებული საკომპრესოროს ფასადი 2-1; 1-2; ა-ბ; ბ-ა ღერძებში		

არსებული საკომპრესოროს 2 ფასადი 1:100 მ.

არსებული საკომპრესოროს ფასადი 2-1 დერძებში

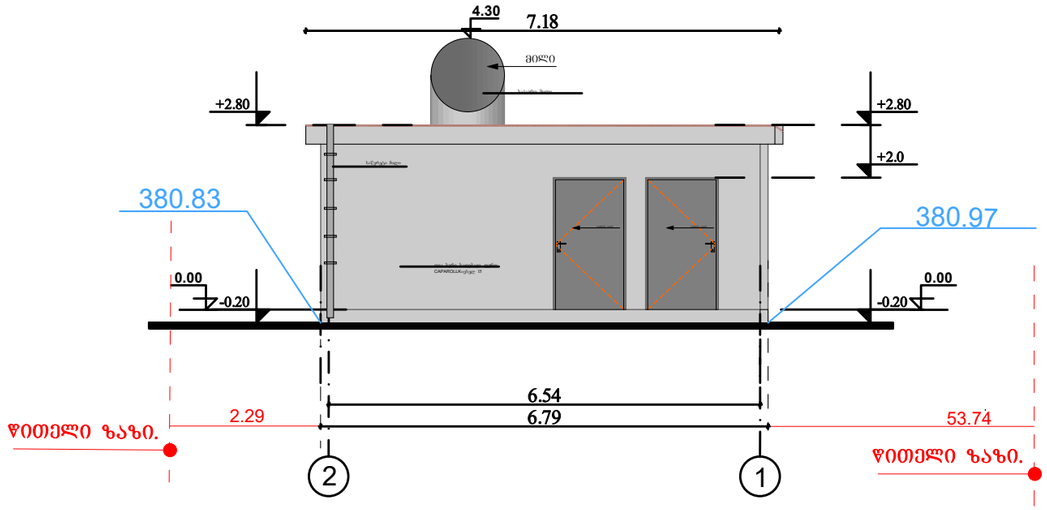

არსებული საკომპრესოროს ფასადი 1-2 დერძებში

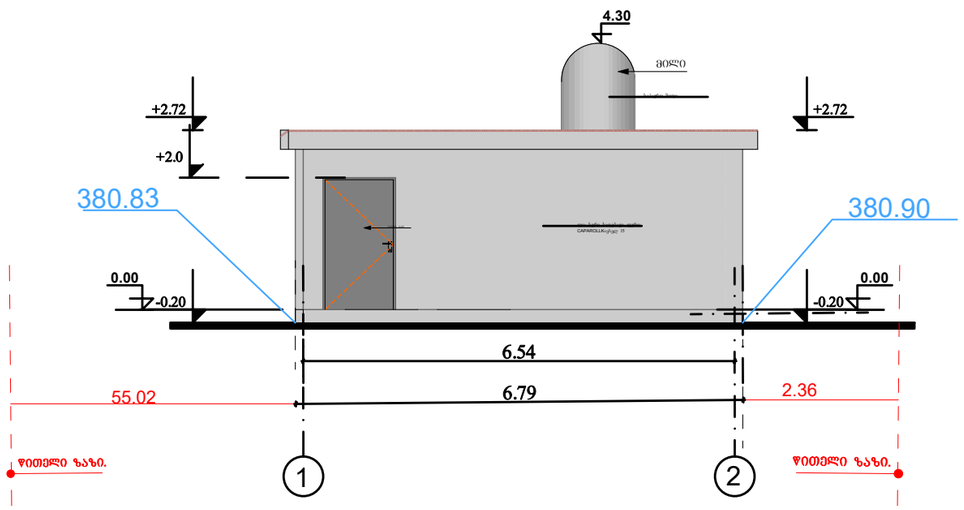

არსებული საკომპრესოროს ფასადი ა-ბ დერძებში

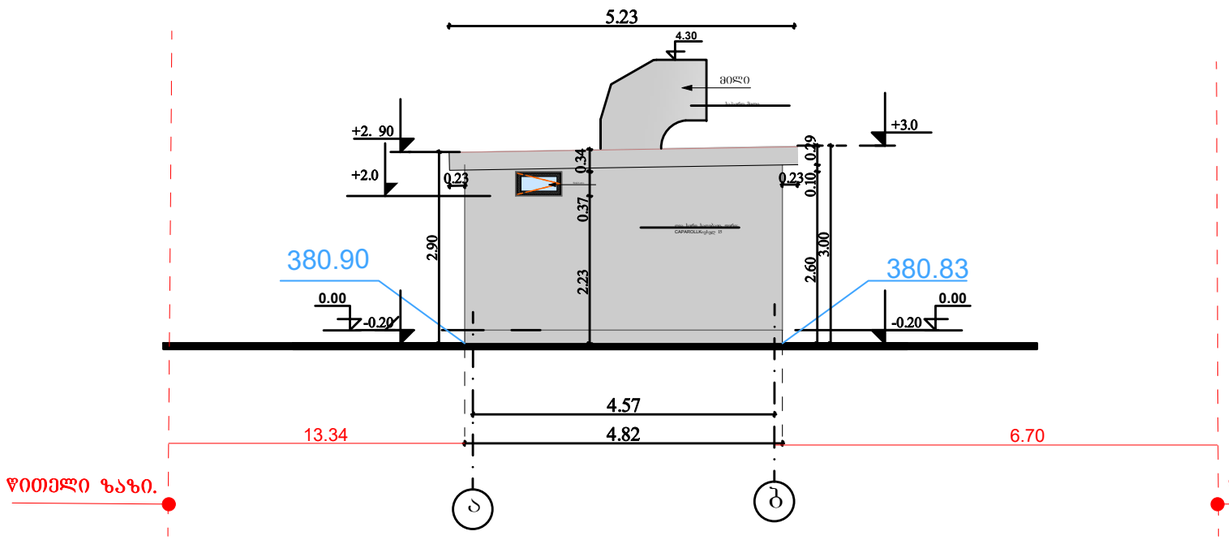

არსებული საკომპრესოროს ფასადი ბ-ა დერძებში

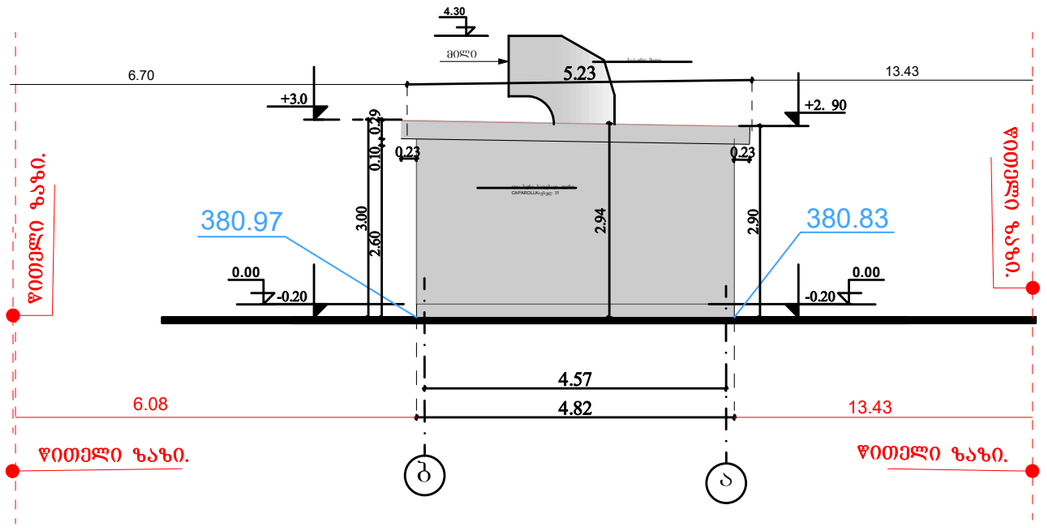

შენიშვნა

1. ნახაზზე ზომები მოცემულია სმ, ნიშნულები მ.

პრ.მთ.არქ.	გიორგი დგებუაძე			ცვლილ. №	
არქიტექტ(ორი)	გიორგი დგებუაძე				
დამკვეთი	შ.პ.ს. "სპეროზა"			თარიღი	05.06.2024
			ქალაქი თბილისი, დავით აღმაშენებელის ხეივანი გაზ გამართი სადგური(ს/კ 01.72.14.006.338)		
				სტადია	ფურცელი	ფურ-ბი
					22	65
			არსებული საკომპრესოროს 2 ფასადი 2-1; 1-2; ა-ბ; ბ-ა დერძებში		

ასხებული სველი წერტილის ბებმა მ. 1:100

ასხებული სველიწერტილის ფასადი 1 - 2 ღერძებს შორის მ. 1:100

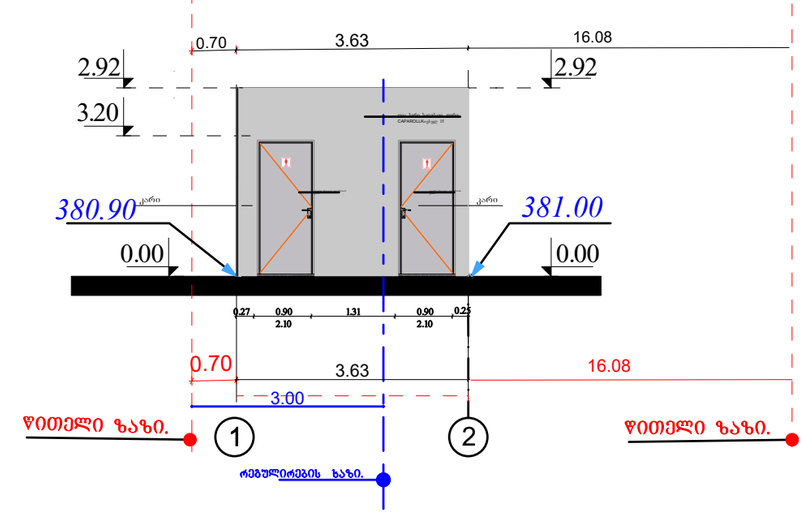

ასხებული სველიწერტილის ფასადი ა - ბ ღერძებს შორის მ. 1:100

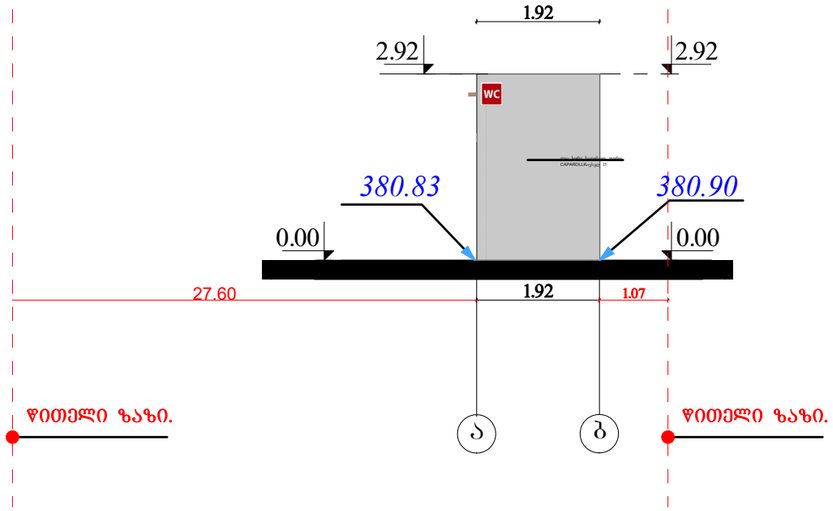

ასხებული სველიწერტილის ფასადი ბ - ა ღერძებს შორის მ. 1:100

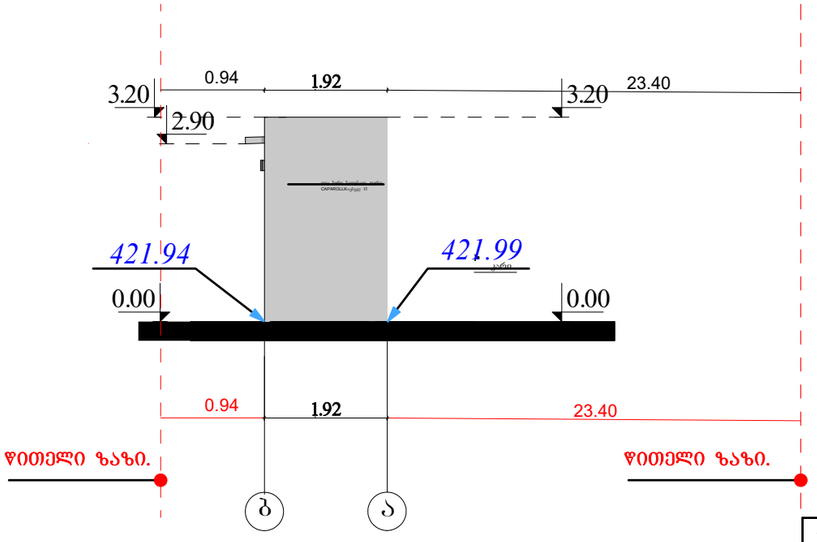

ასხებული სველიწერტილის ფასადი 1 - 2 ღერძებს შორის მ. 1:100

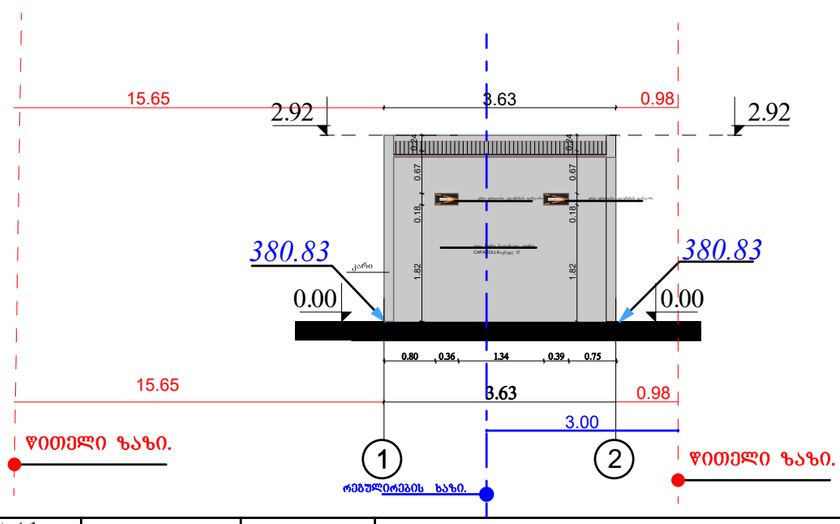

პრ.მთ.არქ.	გიორგი დგებუაძე			ნიშნტ. №	
არქიტექტორი	გიორგი დგებუაძე				
დამკვეთი	შ.პ.ს. "სპეროზა"			თარიღი	05.06.2024
			ქალაქი თბილისი, დავით აღმაშენებელის ხეივანი გაზ გამართი სადგური(ს/კ 01.72.14.006.338)		
			გაზ გასამართი სადგურის რეკონსტრუქცია	სტადია	ფურცელი	ფურ-ბი
				ა.პ.	26	65
			სველი წერტილის ფასადი 1-2 2-1 ა-ბ ბ-ა ღერძებში			

არსებული მოსაცდელის ფასადი 100 მ

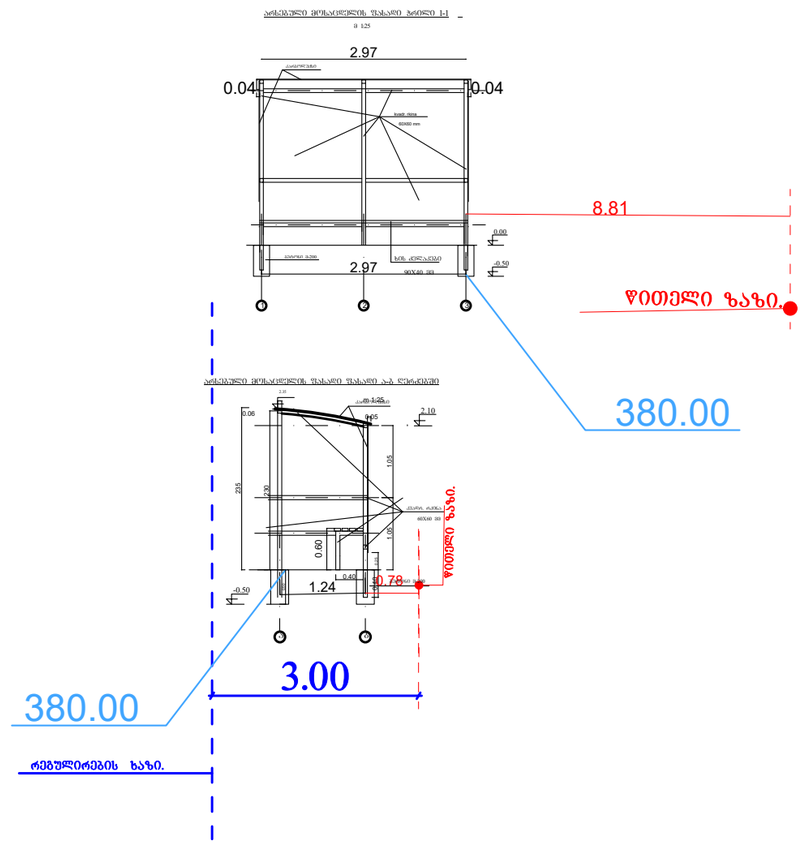

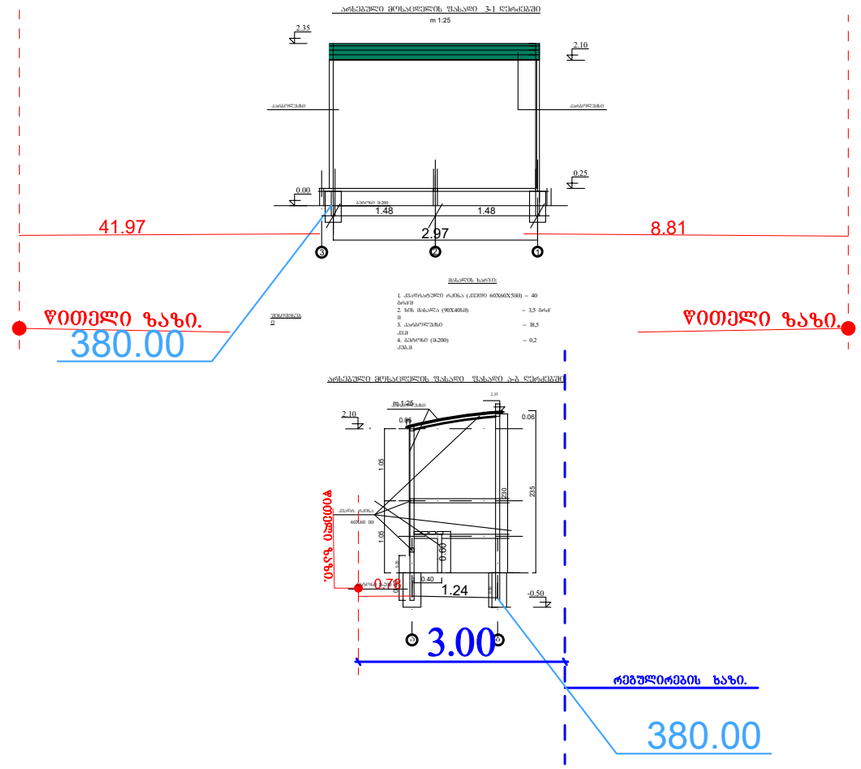

პრ.მთ.არქ.	გიორგი ბარამიძე			ინვენტ. №	
არქიტექტორი	გიორგი ბარამიძე				
დამკვეთი	შ.პ.ს. "სპეროზა"			თარიღი	05.06.2024
			ქალაქი თბილისი, მტკვრის მარჯვენა სანაპირო, ავტოსადგურის (ს/კ 01.18.09.005.059)		
				სტადია	შურცელი შურ-ბი
				ა.პ.	30 65
			ფასადი 1-3; ა-ბ; ბ-ა 3-1 ღერძებში		

არსებული დახურული მოსაცდელი W კლასის 1 საათიანი ფასადები მ. 1:100

არსებული დახურული მოსაცდელის ფასადი 1-2 ღერძებში

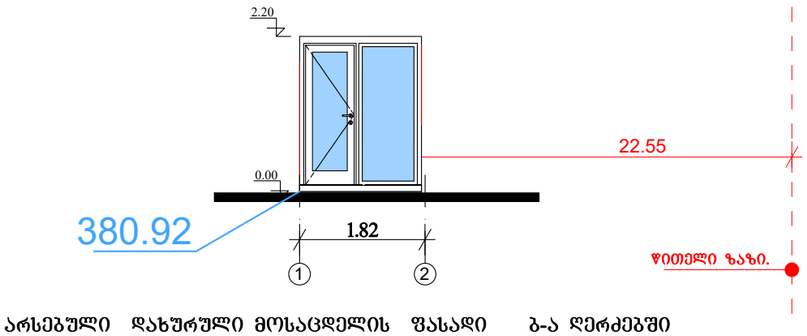

არსებული დახურული მოსაცდელის ფასადი 2-1 ღერძებში

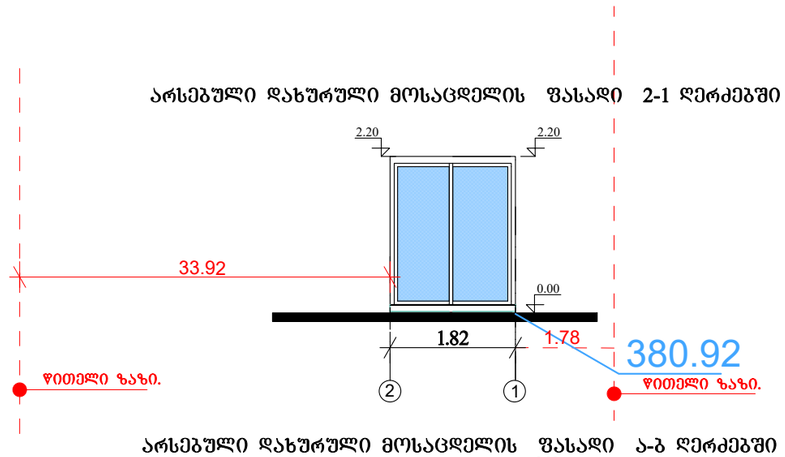

არსებული დახურული მოსაცდელის ფასადი ბ-ა ღერძებში

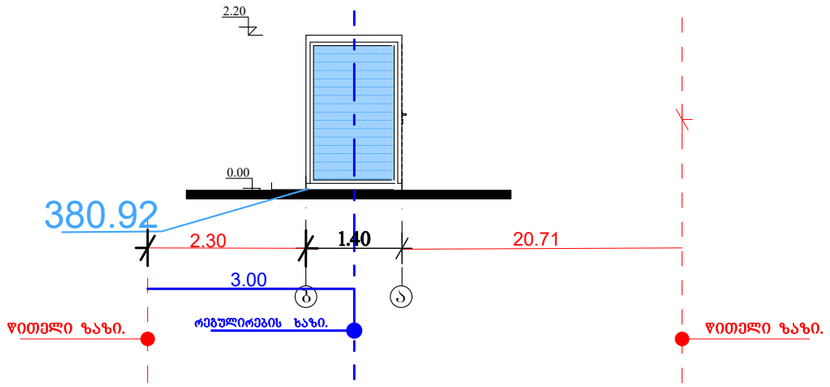

არსებული დახურული მოსაცდელის ფასადი ა-ბ ღერძებში

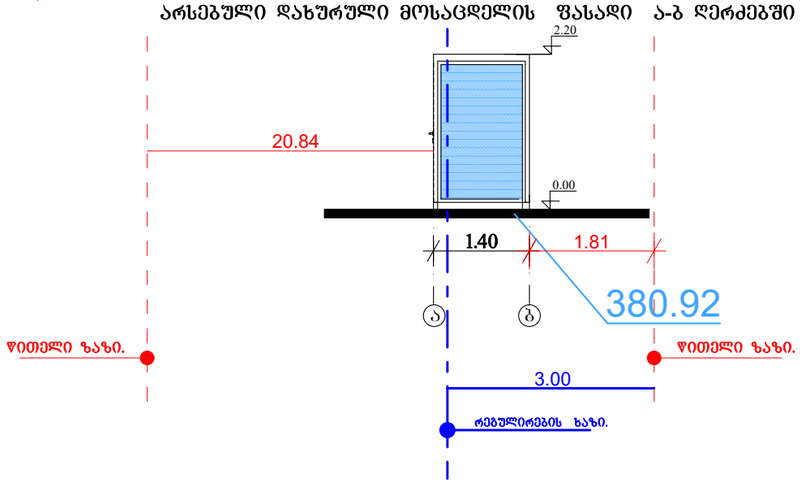

პრ.მთ.არქ.	გიორგი ბარამიძე			ინვენტ. №	
არქიტექტორი	გიორგი ბარამიძე				
დამკვეთი	შ.პ.ს. "სპეროზა"			თარიღი	05.06.2024
			ქალაქი თბილისი, მტკვრის მარჯვენა სანაპირო, ავტოსადგურის (ს/კ 01.18.09.005.059)		
			ავტომგზავსამართი სადგურის	სტადია	ფურცელი / ფურ-ბი
			საკომპრესორო ჩრილი	ა.პ.	33 / 65
			არსებული დახურული მოსაცდელის ფასადი 1-2; 2-1 ა-ბ; ბ-ა ღერძებში		

ᲐᲮᲡᲔᲑᲔᲚᲘ ᲔᲪ, ᲮᲕᲔᲡᲐᲓᲔᲑᲘᲡᲘᲡ ᲤᲐᲡᲐᲓᲘ Ა-Ბ ᲦᲔᲠᲫᲔᲑᲨᲘ ᲑᲔᲑᲛᲐ მ. 1:100

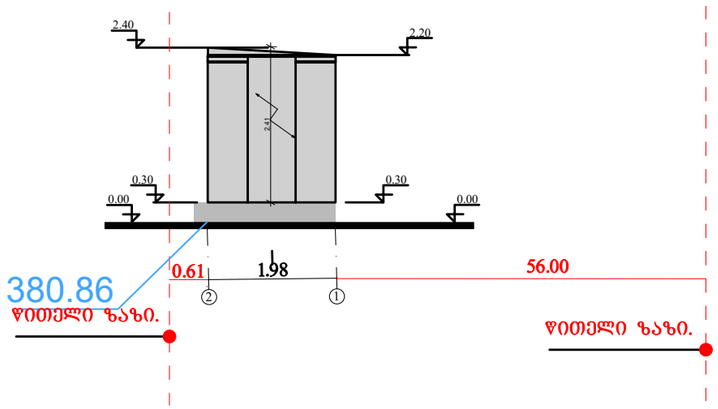

ᲐᲮᲡᲔᲑᲔᲚᲘ ᲔᲪ, ᲮᲕᲔᲡᲐᲓᲔᲑᲘᲡᲘᲡ ᲤᲐᲡᲐᲓᲘ Ბ-Ა ᲦᲔᲠᲫᲔᲑᲨᲘ ᲑᲔᲑᲛᲐ მ. 1:100

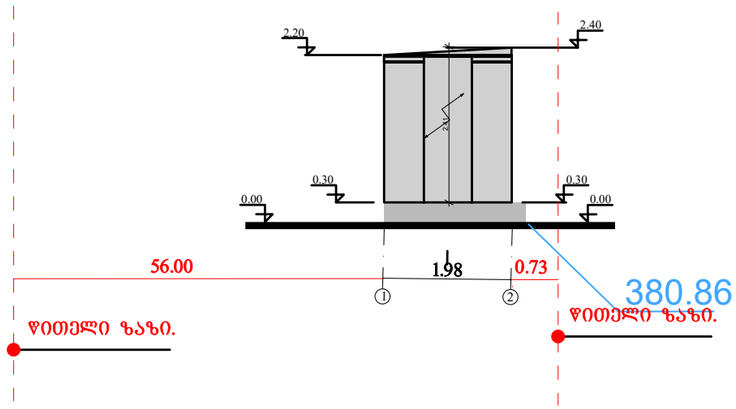

ᲐᲮᲡᲔᲑᲔᲚᲘ ᲔᲪ, ᲮᲕᲔᲡᲐᲓᲔᲑᲘᲡᲘᲡ ᲤᲐᲡᲐᲓᲘ Გ-1 ᲦᲔᲠᲫᲔᲑᲨᲘ ᲑᲔᲑᲛᲐ მ. 1:100

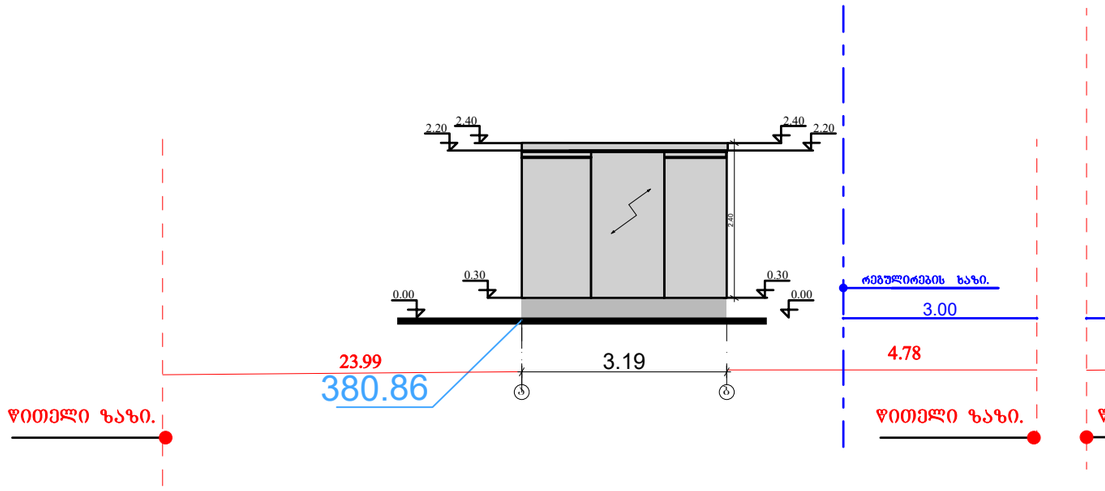

ᲐᲮᲡᲔᲑᲔᲚᲘ ᲔᲪ, ᲮᲕᲔᲡᲐᲓᲔᲑᲘᲡᲘᲡ ᲤᲐᲡᲐᲓᲘ 1-Გ ᲦᲔᲠᲫᲔᲑᲨᲘ ᲑᲔᲑᲛᲐ მ. 1:100

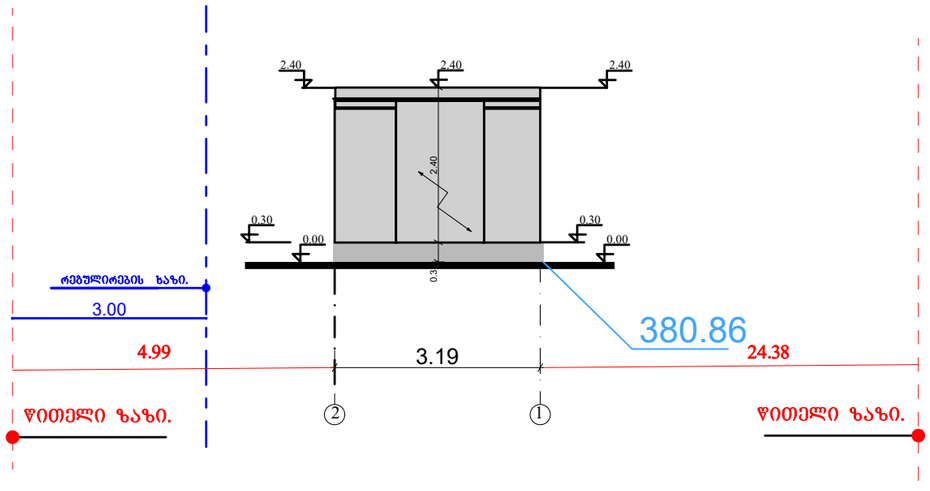

პრ.მთ.არქ.	გიორგი დგებუაძე			ინვენტ. №	
არქიტექტორი	გიორგი დგებუაძე				
დამკვეთი	შ.პ.ს. "სპეროზა"			თარიღი	05.06.2024
			ქალაქი თბილისი, მტკვრის მარჯვენა სანაპირო, ავტოსადგურის (ს/კ 01.18.09.005.059)		
			ბაზ ბასამართი სადგურის რეკონსტრუქცია	სტადია	ფურცელი	ფურ-ბი
				ა.პ.	36	65
			ᲐᲮᲡᲔᲑᲔᲚᲘ ᲔᲪ. ᲮᲕᲔᲡᲐᲓᲔᲑᲘᲡᲘᲡ ᲤᲐᲡᲐᲓᲘ		

არსებული კომერციული ფართის ჯიხური ფასადი 100 მ

არსებული კომერციული ჯიხური ფასადი 1-3 ღერძებში 100 მ

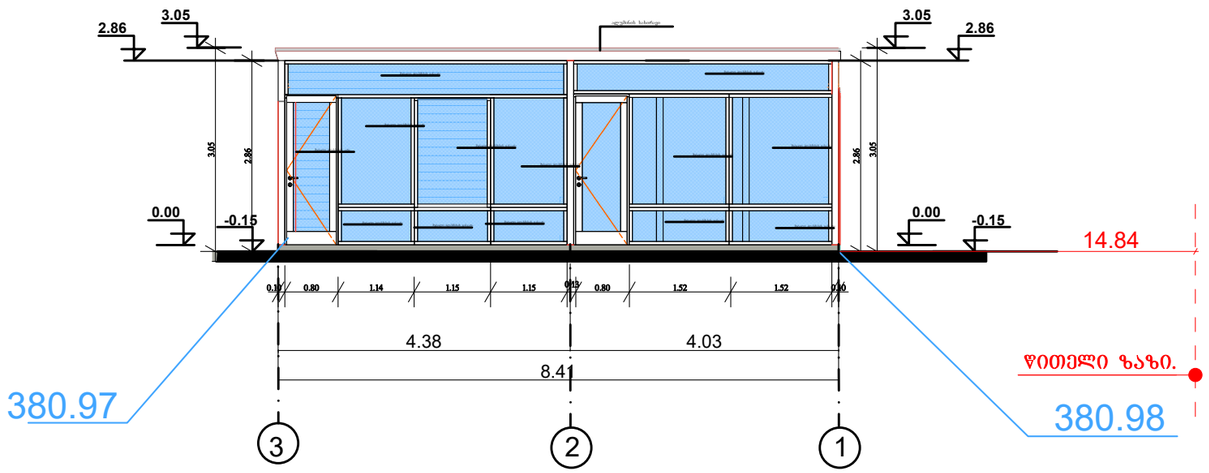

არსებული კომერციული ჯიხური ფასადი 3-1 ღერძებში 100 მ

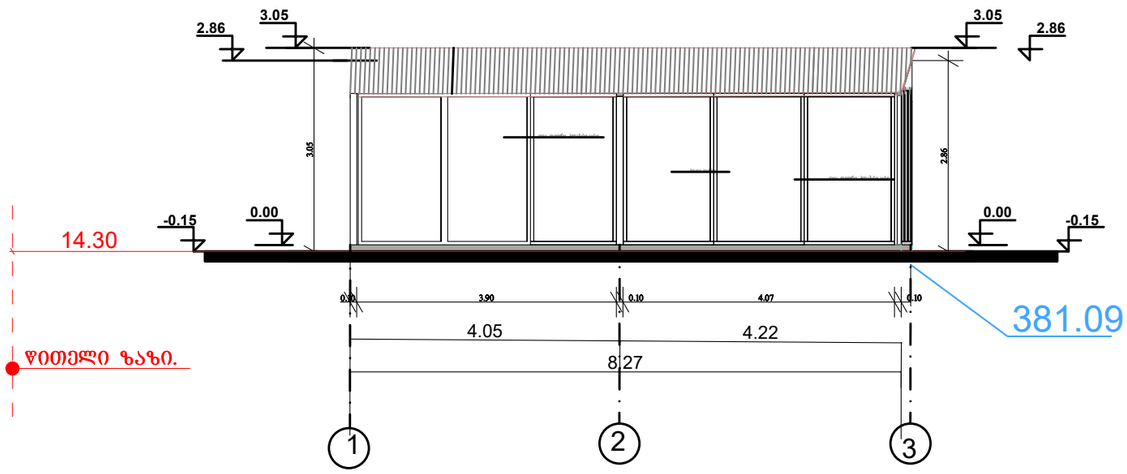

არსებული კომერციული ჯიხური ფასადი ბ-ა ღერძებში 100 მ

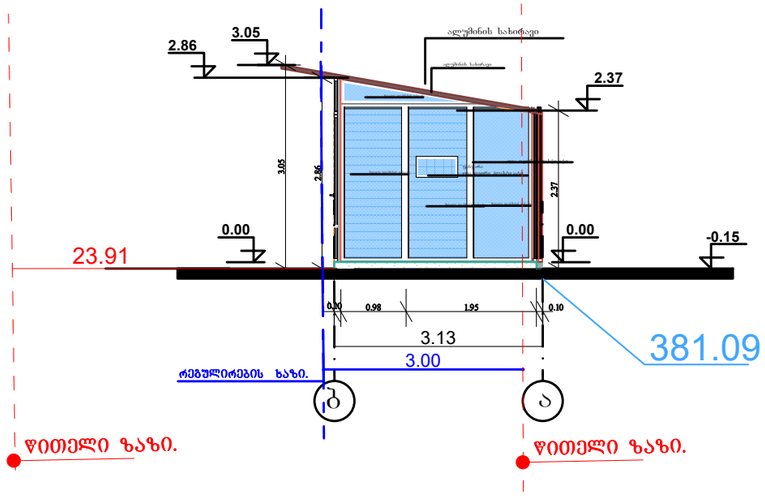

არსებული კომერციული ჯიხური ფასადი ა-ბ ღერძებში 100 მ

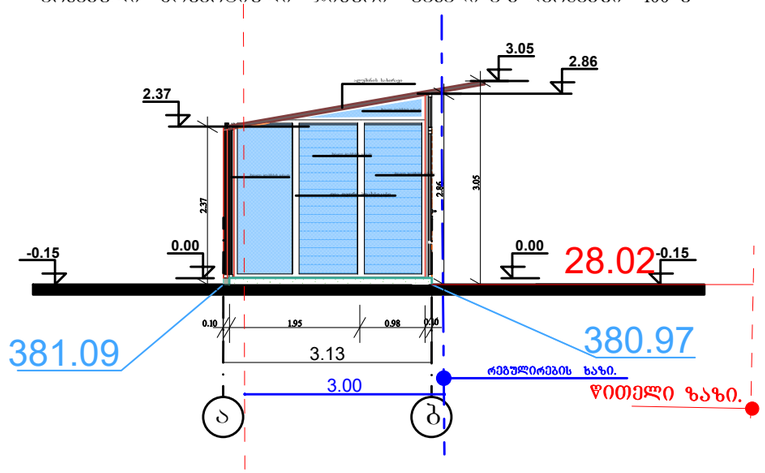

პრ.მთ.არქ.	გიორგი დგებუაძე			ინვენტ. №	
არქიტექტორი	გიორგი დგებუაძე				
დამკვეთი	შ.პ.ს. "სპეროზა"			თარიღი	05.06.2024
			ქალაქი თბილისი, მტკვრის მარჯვენა სანაპირო, ავტოსადგურის (ს/კ 01.18.09.005.059)		
				სტადია	ფურცელი	ფურ-ბი
				ა.პ.	41	65
			არსებული კომერციული ჯიხური ფასადი 1-3; ა-ბ; 3-1 ა-ბ ღერძებში		

არსებული სამრეცხაოს ფასადები 1 :100 მ

არსებული სამრეცხაოს ფასადები გ-ა ღერძებში 1 :100 მ

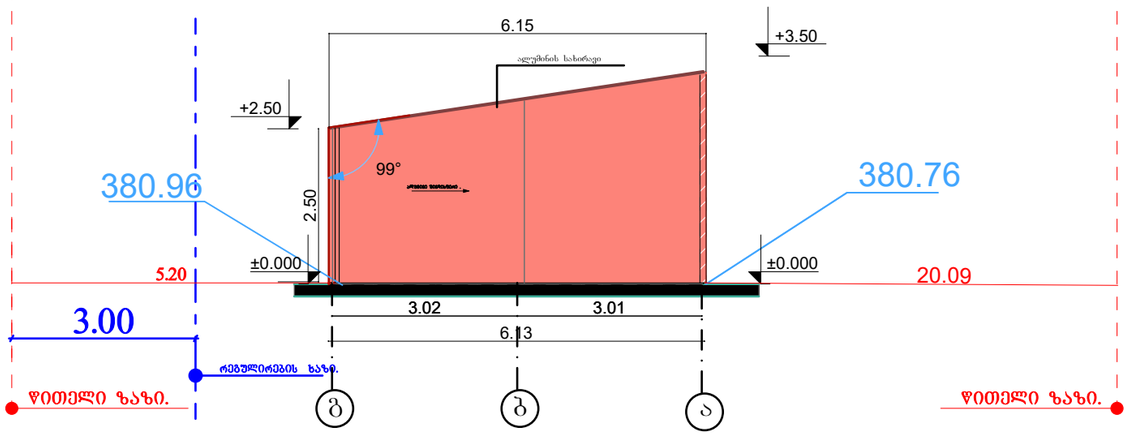

არსებული სამრეცხაოს ფასადები ა-გ ღერძებში 1 :100 მ

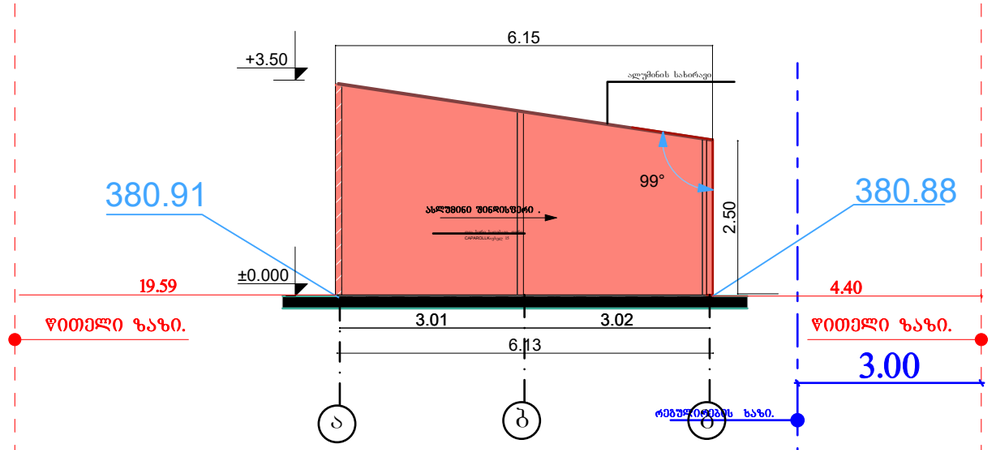

არსებული სამრეცხაოს ფასადები 1-3 ღერძებში 1 :100 მ

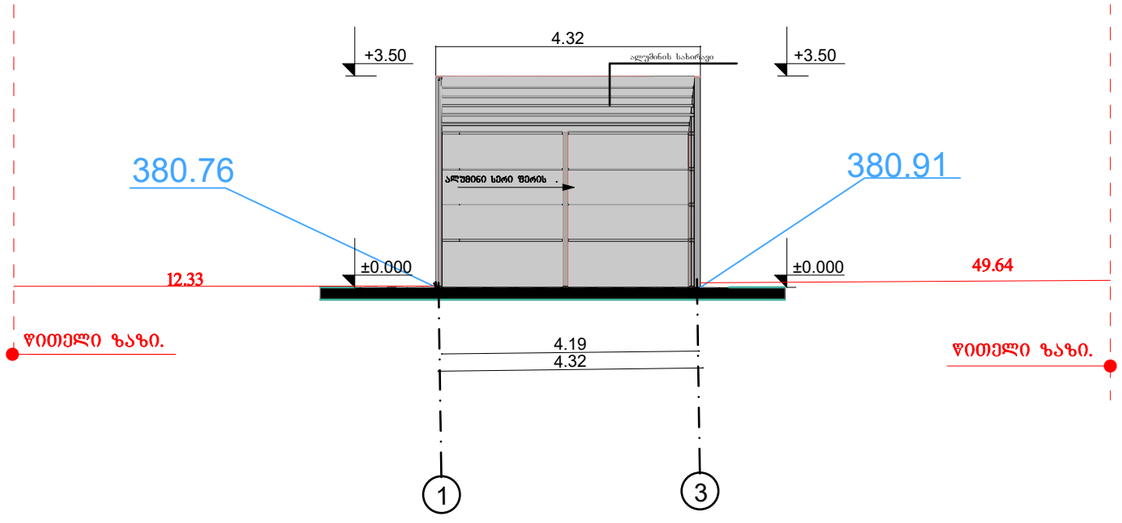

არსებული სამრეცხაოს ფასადები 3-1 ღერძებში 1 :100 მ

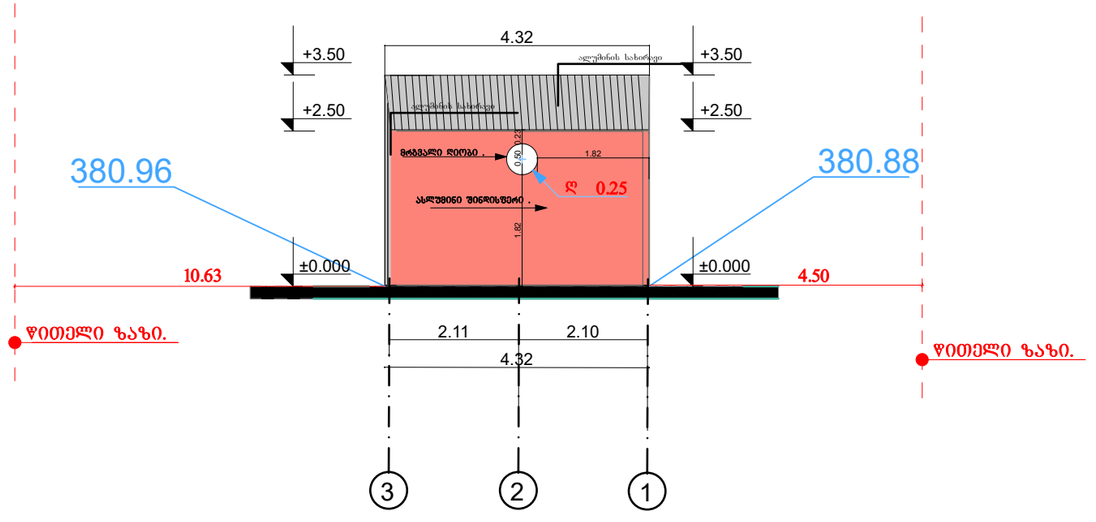

პრ.მთ.არქ.	გიორგი დგებუაძე			ინვენტ. №	
არქიტექტორი	გიორგი დგებუაძე				
დამკვეთი	შ.პ.ს. "სპეროზა"			თარიღი	05.06.2024
			ქალაქი თბილისი, მტკვრის მარჯვენა სანაპირო, ავტოსადგურის (ს/კ 01.18.09.005.059)		
			გაზ გასამართი სადგურის რეკონსტრუქცია	სტადია	ფურცელი	ფურ-ბი
				ა.პ.	45	65
			ასხებული ავტო სამრეცხაოს ფასადი			

არსებული ავტო სარემონტოს შენობის ფასადი 100 მ

არსებული ავტო სარემონტო შენობის ფასადი 1-5 ღერძებში 100 მ

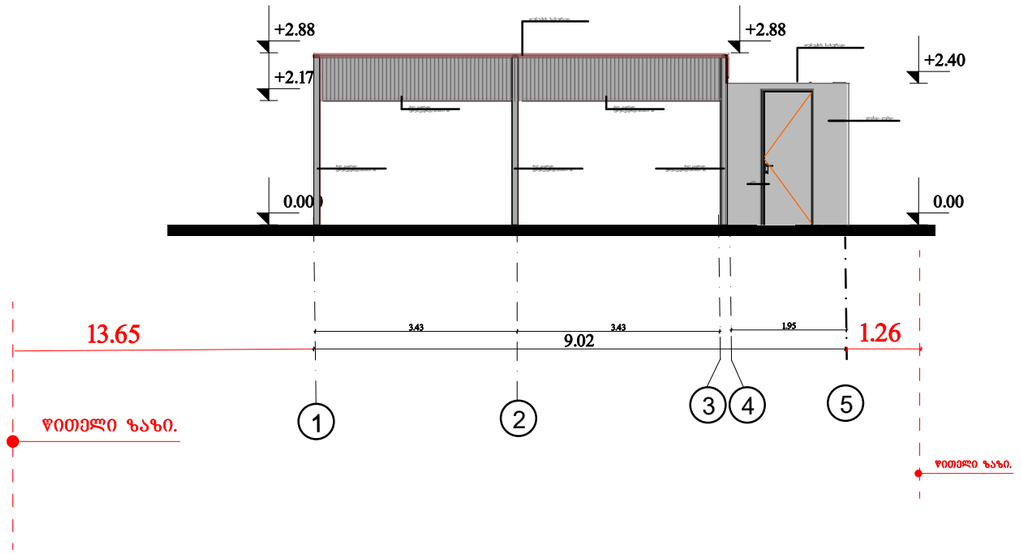

არსებული ავტო სარემონტო შენობის ფასადი ა-ბ ღერძებში 100 მ

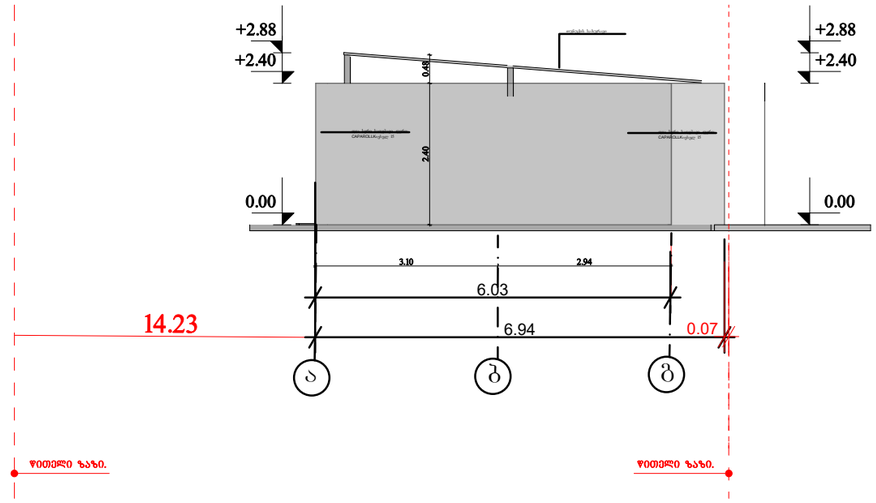

არსებული ავტო სარემონტო შენობის ფასადი 5-1 ღერძებში 100 მ

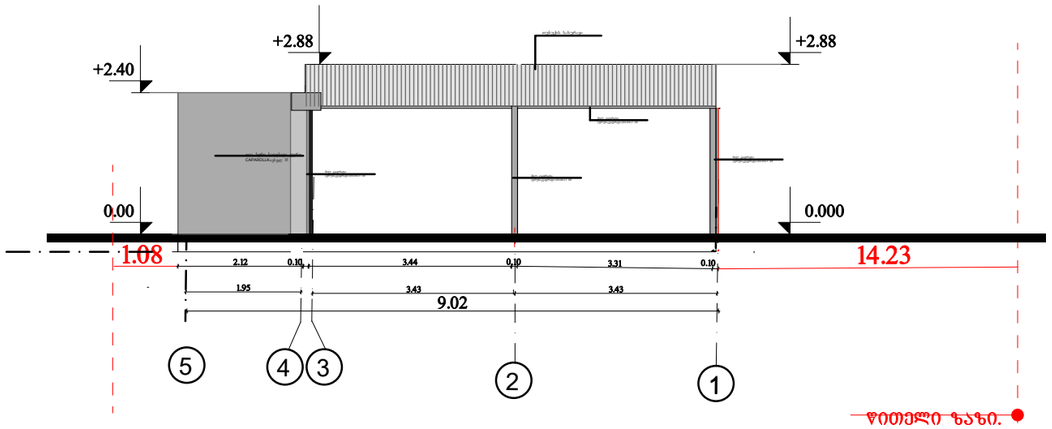

არსებული ავტო სარემონტო შენობის ფასადი ბ-ა ღერძებში 100 მ

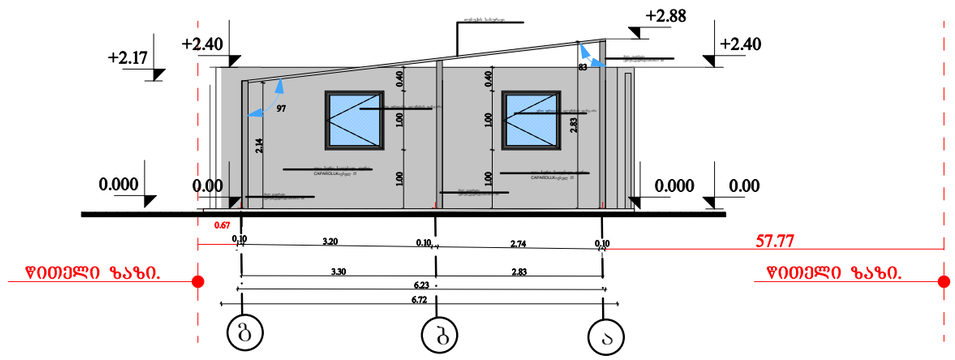

პრ.მთ.არქ.	გიორგი დგებუაძე			ონკენტ. №	
არქიტექტორი	გიორგი დგებუაძე				
დამკვეთი	შ.პ.ს. "სპეროზა"			თარიღი	05.06.2024
			ქალაქი თბილისი, მტკვრის მარჯვენა სანაპირო, ავტოსადგურის (ს/კ 01.18.09.005.059)		
				სტადია	ფურცელი	ფურ-ბი
				ა.პ.	50	65
			ავტო სარემონტოს ფასადი 1-3; ა-ბ; 3-1 ა-ბ ღერძებში		

საპროექტო ბენზინის რეზერვუარის ფასადი

საპროექტო ბენზინის რეზერვუარის ფასადი 2-1 ღერჩებში

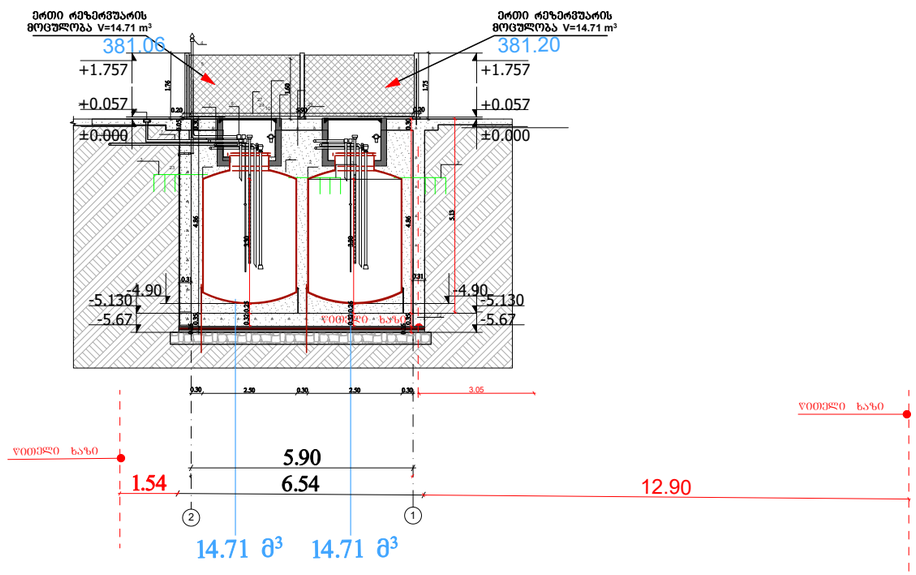

საპროექტო ბენზინის რეზერვუარის ფასადი 1-2 ღერჩებში

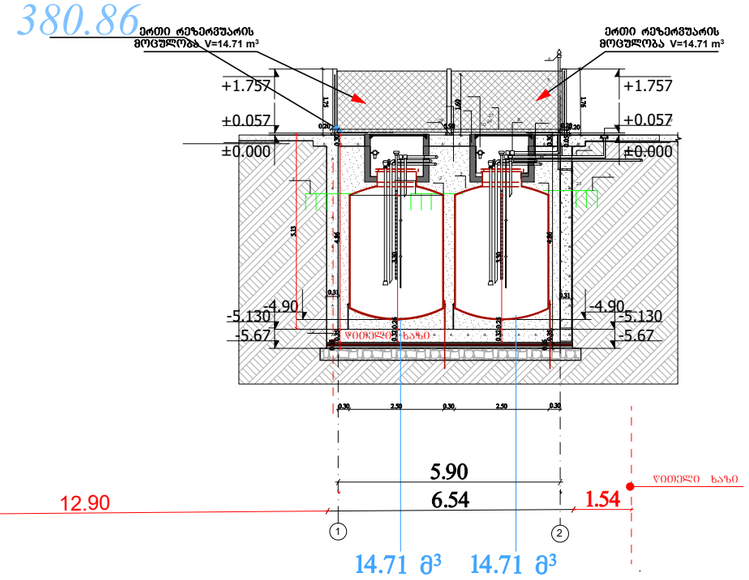

საპროექტო ბენზინის რეზერვუარის ფასადი ბ-ა ღერჩებში

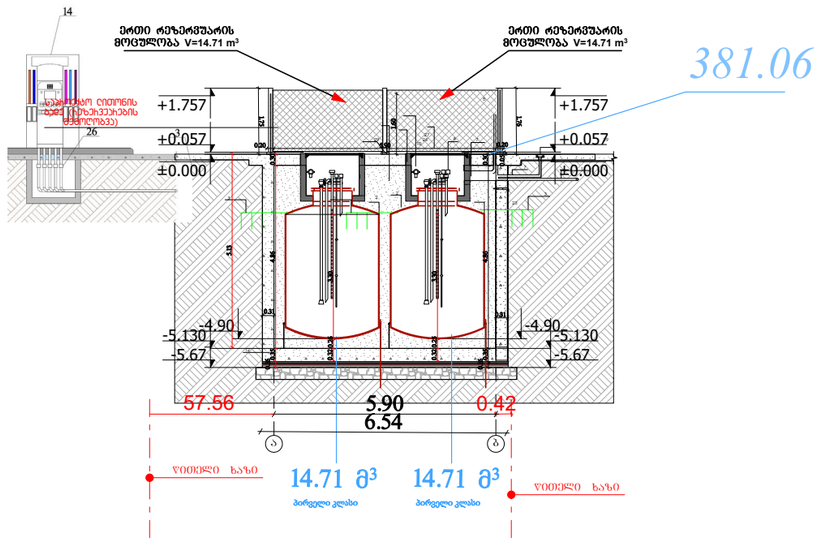

საპროექტო ბენზინის რეზერვუარის ფასადი ბ-ა ღერჩებში

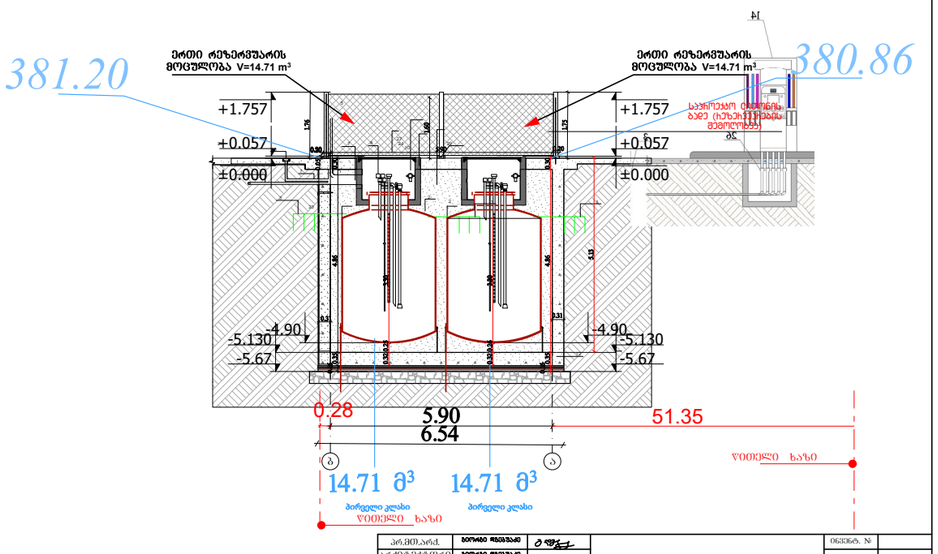

არქიტექტორი	ბეროძე ზვიადი			ნახაზის N	
არქიტექტორი	ბეროძე ზვიადი				
შემსრულებელი	ქ.ა.ს. "ჯეოიზოლი"			თარიღი	05.04.2024
			ქალაქ ბათუმის, მწყერის ჩიხის ქ.ა.ს.ა.ს.ა., ავტომაგისტრალის (ს/კ 05.28.09.005.059)		
			ბაზა ბასკასიონი ხარდაშის რესპუბლიკაშია	ფაზა	ფურცლების	ფურც.№
				პ.პ.	57	65

საპროექტო ფასადები 2-1 ღერძებში 1:100 მ.

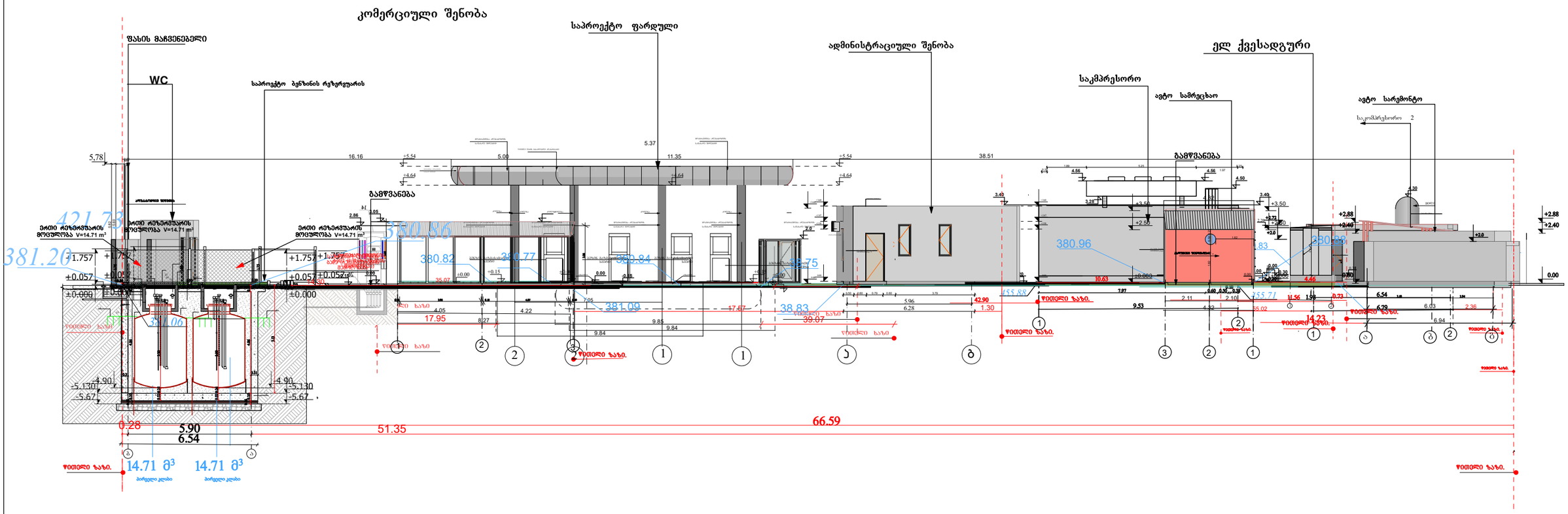

არქიტექტორი					
დამკვეთი					
				მასშტაბი	05.04.2024
			ქალაქი თბილისი, მე6ცრის მარჯვენა ნაპირი, ავტოსადგურის (ს/კ 01.18.09.005.059)		

არსებული დამცავი კედლის ფასადები

დამცავი კედლის ფასადი ა-ბ ღერძებში

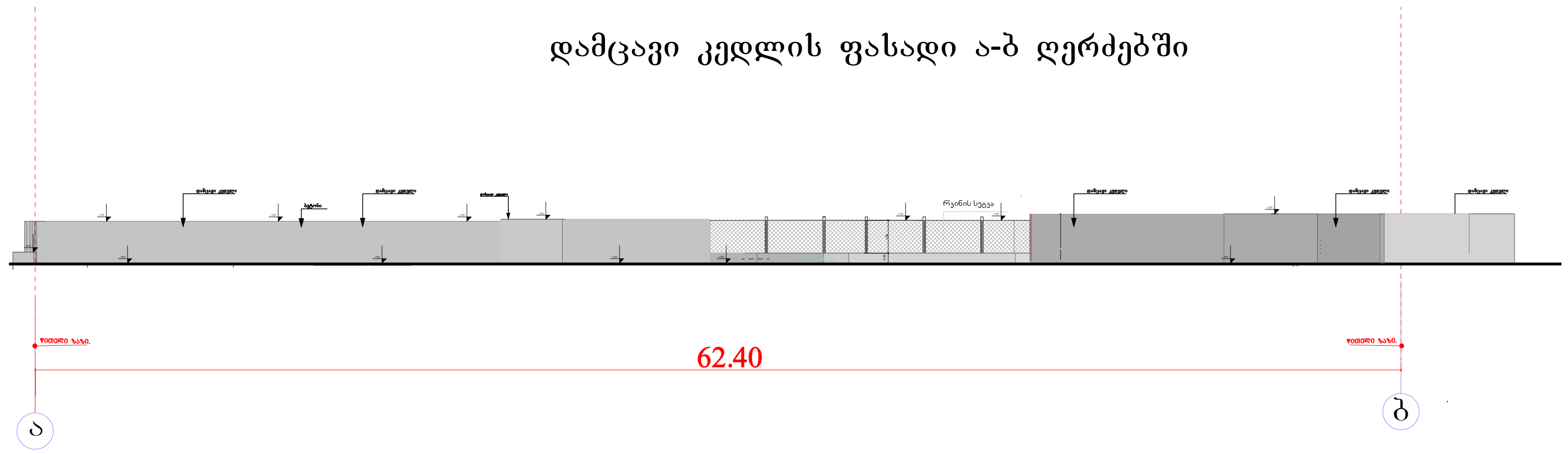

დამცავი კედლის ფასადი 1-2 ღერძებში

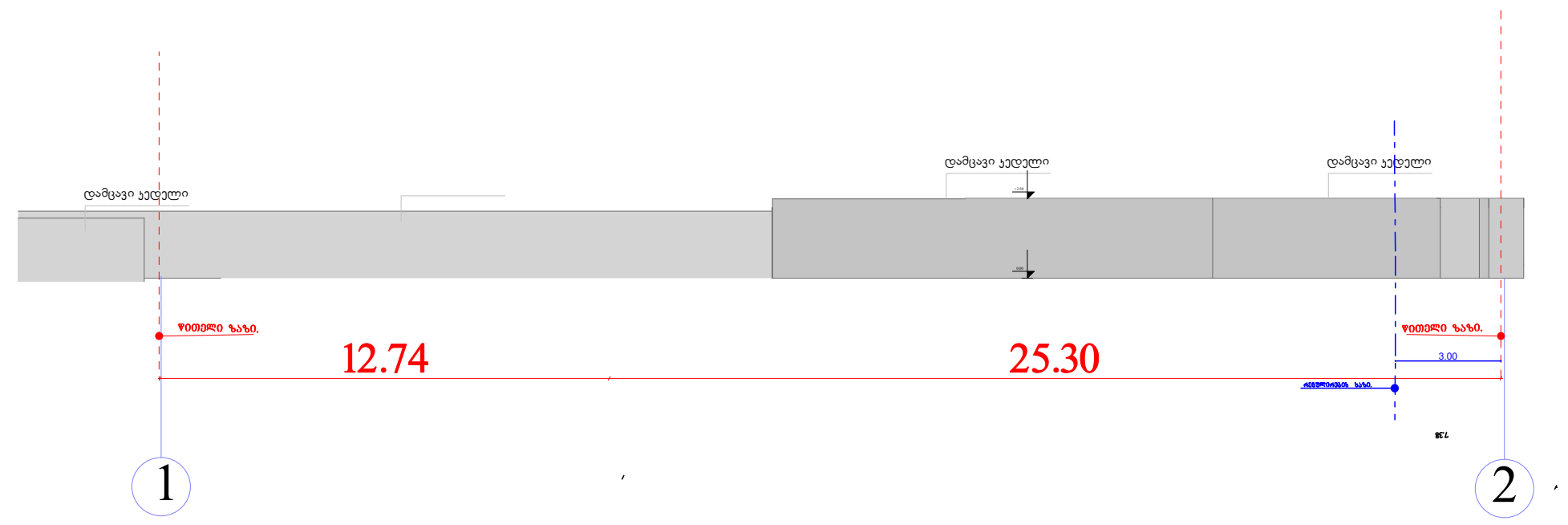

დამცავი კედლის ფასადი ბ-ა ღერძებში

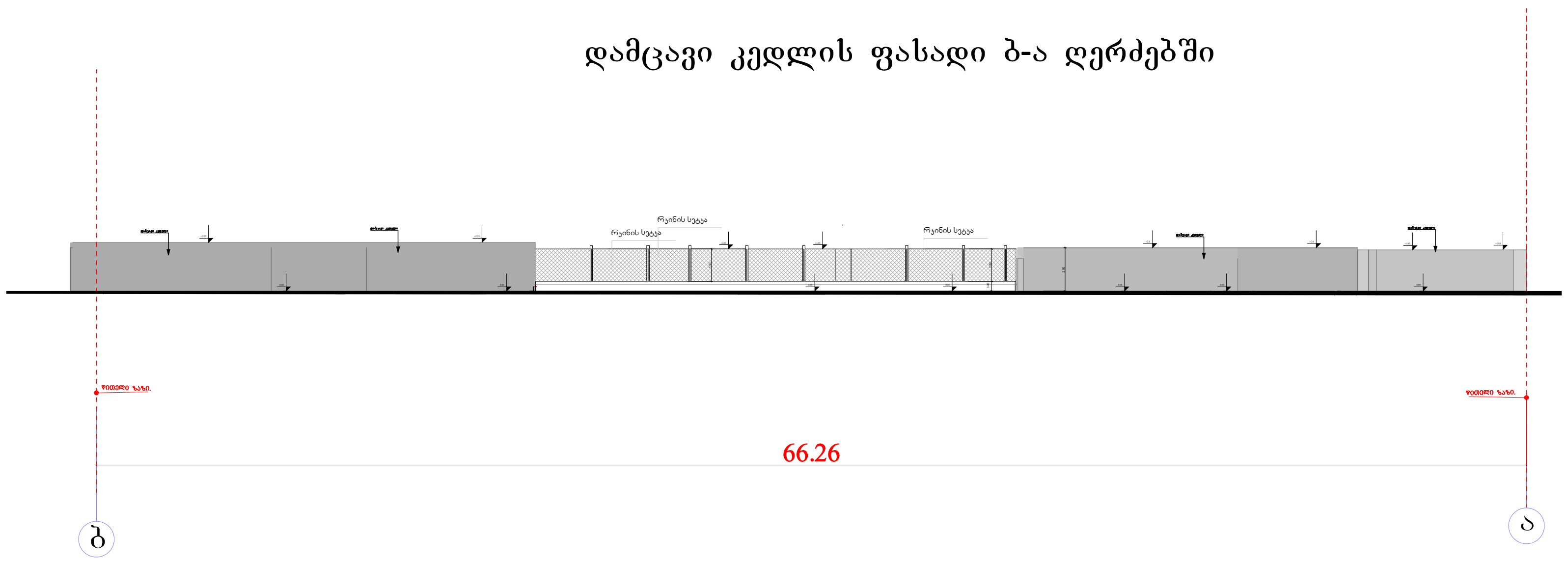

დამცავი კედლის ფასადი 2-1 ღერძებში

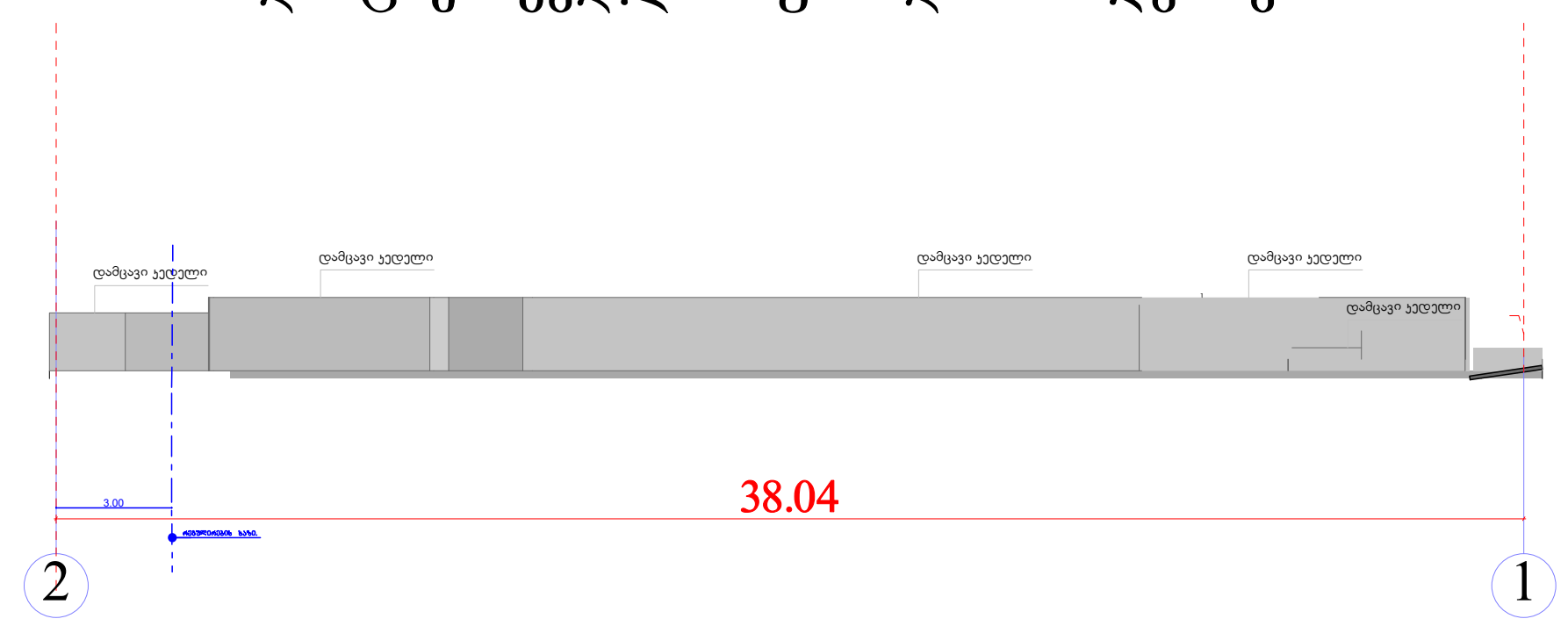

პრ.მთ.არქ.	გიორგი დგებუაძე			ინვენტ. №	
არქიტექტორი	გიორგი დგებუაძე				
დამკვეთი	შ.პ.ს. "სპეროზა"			თარიღი	05.04.2024
			ქალაქი თბილისი, მტკვრის მარჯვენა სანაპირო, ავტოსადგურის (ს/კ 01.18.09.005.059)		
			სტადია	ფურცელი	ფურ-ბი
			ა.პ.	64	65
			ღობის ფასადი		

არსებული გაზ სამართი შენობა ჭრილი 1 :100 მ

არსებული გაზ სამართი შენობა1-2 ღერძებში 1 :100 მ

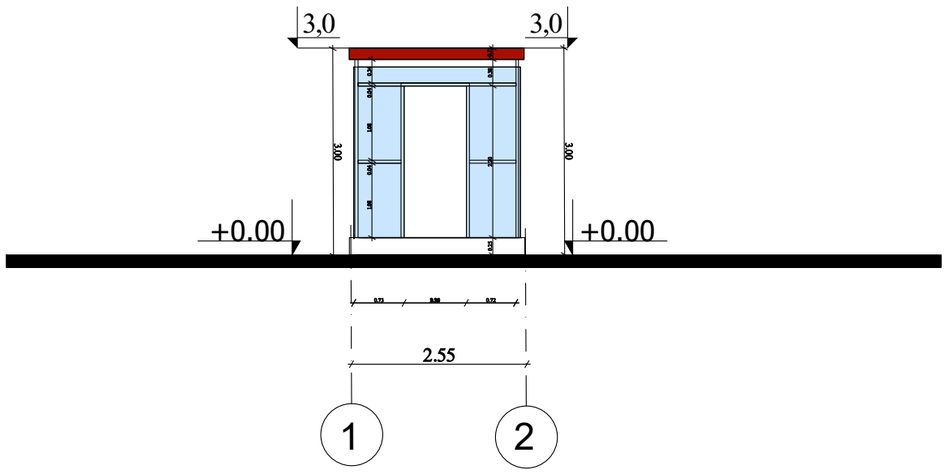

არსებული გაზ სამართი შენობა ბ-ა ღერძებში 1 :100 მ

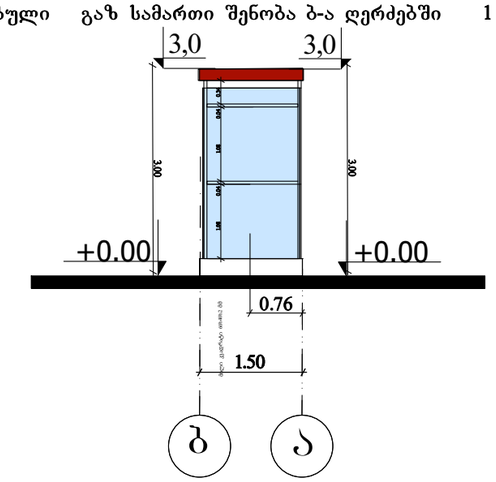

არსებული გაზ სამართი შენობა 1-2 ღერძებში 1 :100 მ

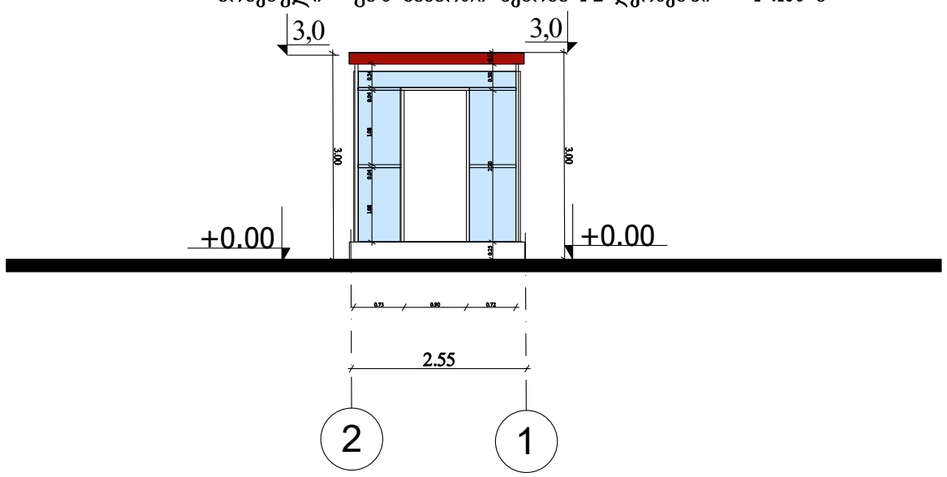

არსებული გაზ სამართი შენობა 2-1 ღერძებში 1 :100 მ

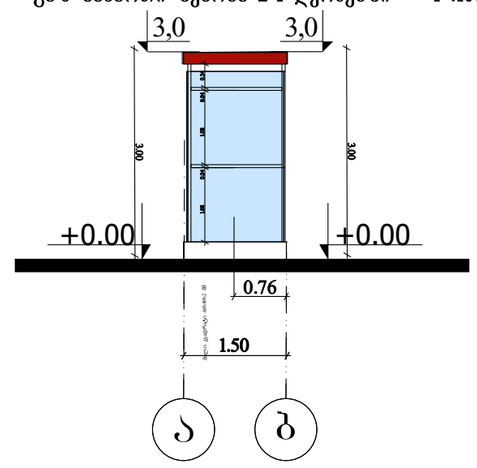

პრ.მთ.არქ.	ბიორგი დგებუაძე			ინვენტ. №	
არქიტექტორი	ბიორგი დგებუაძე				
დამკვეთი	შ.პ.ს. "სპეროზა"			თარიღი	05.04.2024
			ქალაქი თბილისი, მტკვრის მარჯვენა სანაპირო, ავტოსადგურის (ს/კ 01.18.09.005.059)		
			გაზ გასამართი სადგურის რეკონსტრუქცია	სტადია	ფურცელი	ფურ-ბი
				ა.პ.	69	65
			არსებული გაზ სამართი შენობა ფასადი 1-2 2-1 ა-ბ ბ-ა ღერძებში			

საპროექტო ფასის მაჩვენებელის ფასადი

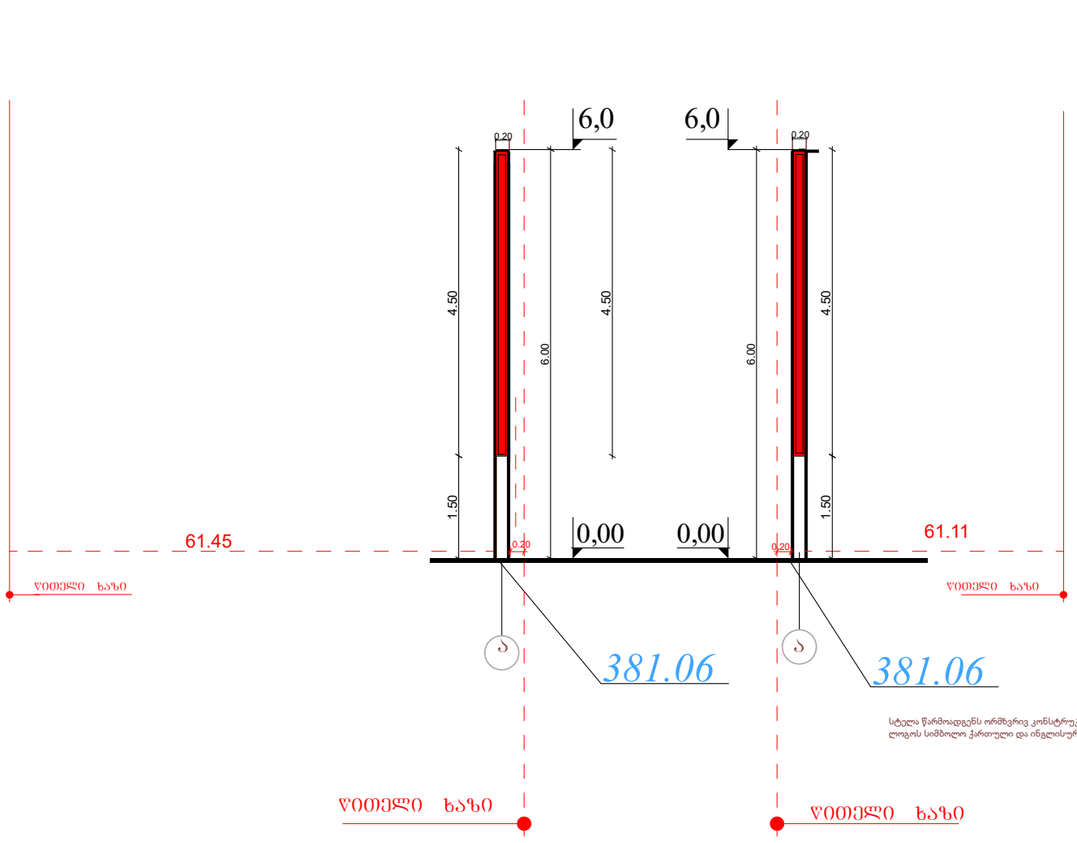

სტელა წარმოადგენს ორმხრივ კონსტრუქციას, მხარეთა შორის განსავავება-ლოგოს სიმბოლო ქართული და ინგლისური ვარიანტები.

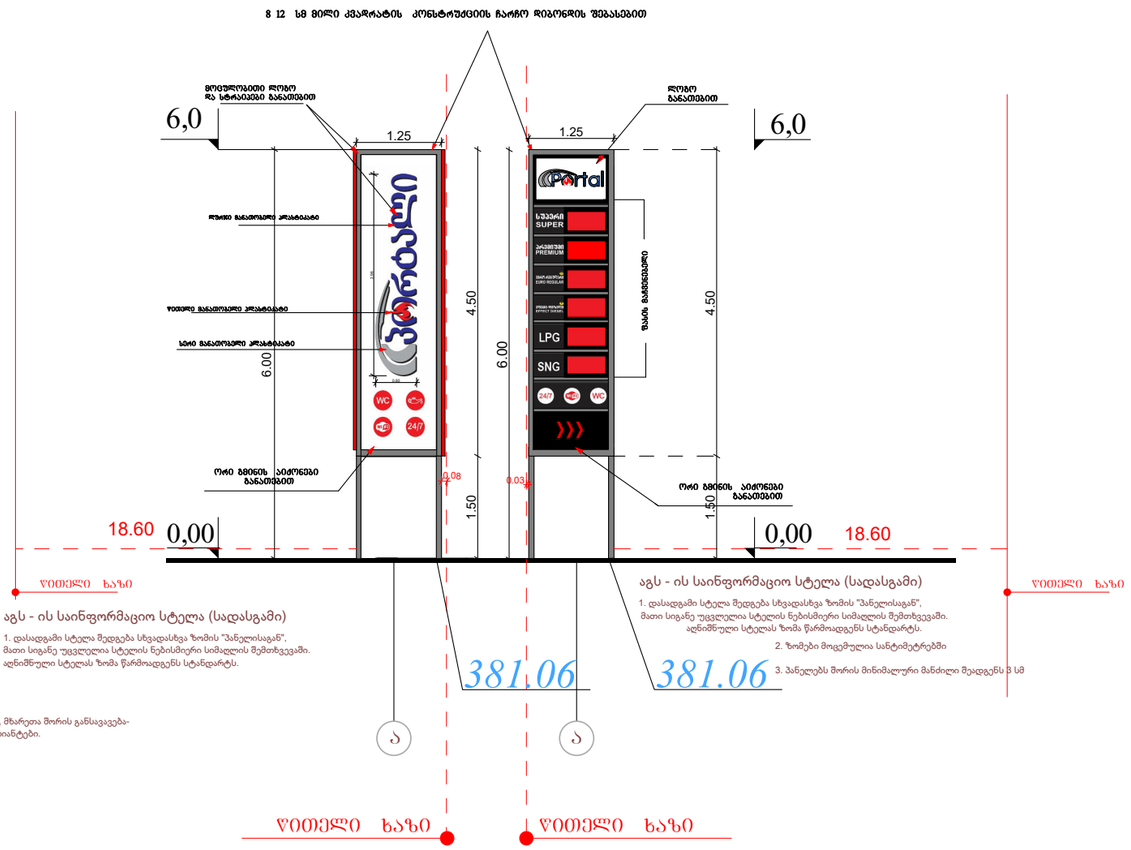

აგს - ის საინფორმაციო სტელა (სადასგამი)

1. დასადგამი სტელა შედგება სხვადასხვა ზომის "პანელისაგან", მათი სიგანე უცვლელია სტელის ნებისმიერი სიმაღლის შემთხვევაში. აღნიშნული სტელას ზომა წარმოადგენს სტანდარტს.

2. ზომები მოცემულია სანტიმეტრებში

3. პანელებს შორის მინიმალური მანძილი შეადგენს 3 სმ

აგს - ის საინფორმაციო სტელა (სადასგამი)

1. დასადგამი სტელა შედგება სხვადასხვა ზომის "პანელისაგან", მათი სიგანე უცვლელია სტელის ნებისმიერი სიმაღლის შემთხვევაში. აღნიშნული სტელას ზომა წარმოადგენს სტანდარტს.

პრ.მთ.არქ.	გიორგი ბარამიძე			ინვენტ. №	
არქიტექტორი	გიორგი ბარამიძე				
დამკვეთი	შ.პ.ს. "სპეროზა"			თარიღი	16.07.2025
			ქალაქი თბილისი, მტკვრის მარჯვენა სანაპირო, ავტოსადგურის (ს/კ 01.18.09.005.059)		
				სტადია	ფურცელი / ფურ-ბი
				ა.პ.	54 / 68
			საპროექტო ფასის მაჩვენებელის ფასადი		

საპროექტო ფასადები 2-1 ღერძებში 1:100 მ.

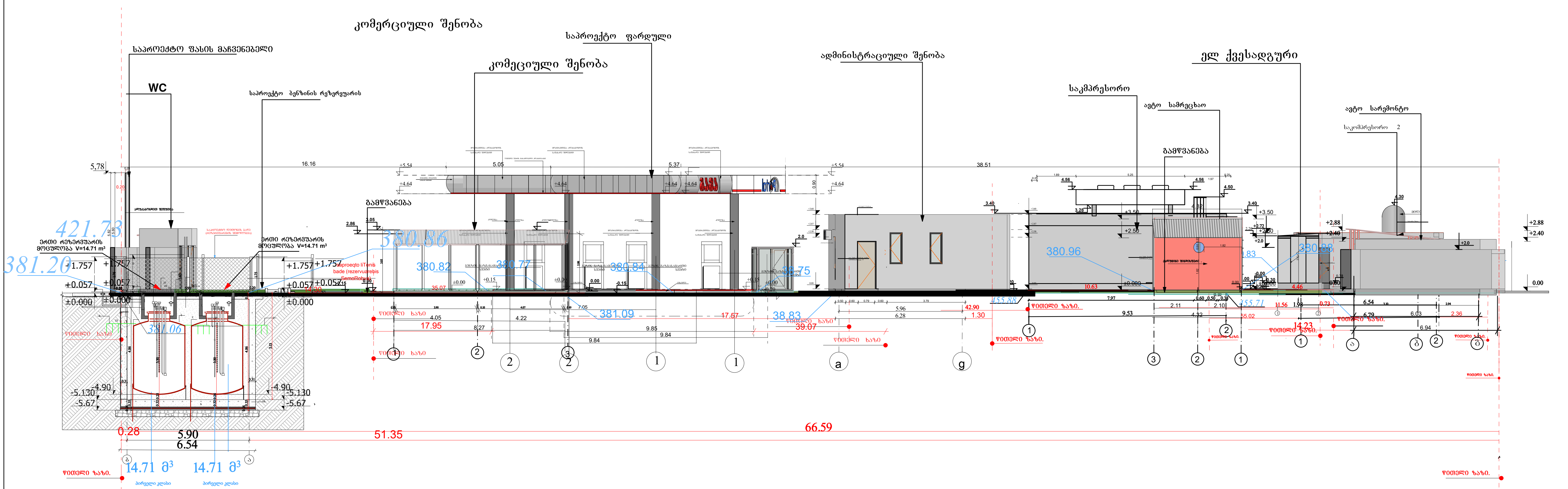

პრ.მთ.არქ.					
არქიტექტორი	გიორგი დგებუაძე				
დამკვეთი	შ.პ.ს. "სპეროზა"			თარიღი	16.07.2025
			ქალაქი თბილისი, მტკვრის მარჯვენა სანაპირო, ავტოსადგურის (ს/კ 01.18.09.005.059)		
			გაზ გასამართი სადგურის რეკონსტრუქცია	სტადია	ფურცელი
				ა.პ.	61
			საპროექტო ფარდულის ფასადები 2-1 ღერძებში.		

ფურ-ბი: 68

საპროექტო ფასადები 1-2 ღერძებში 1:100 მ.

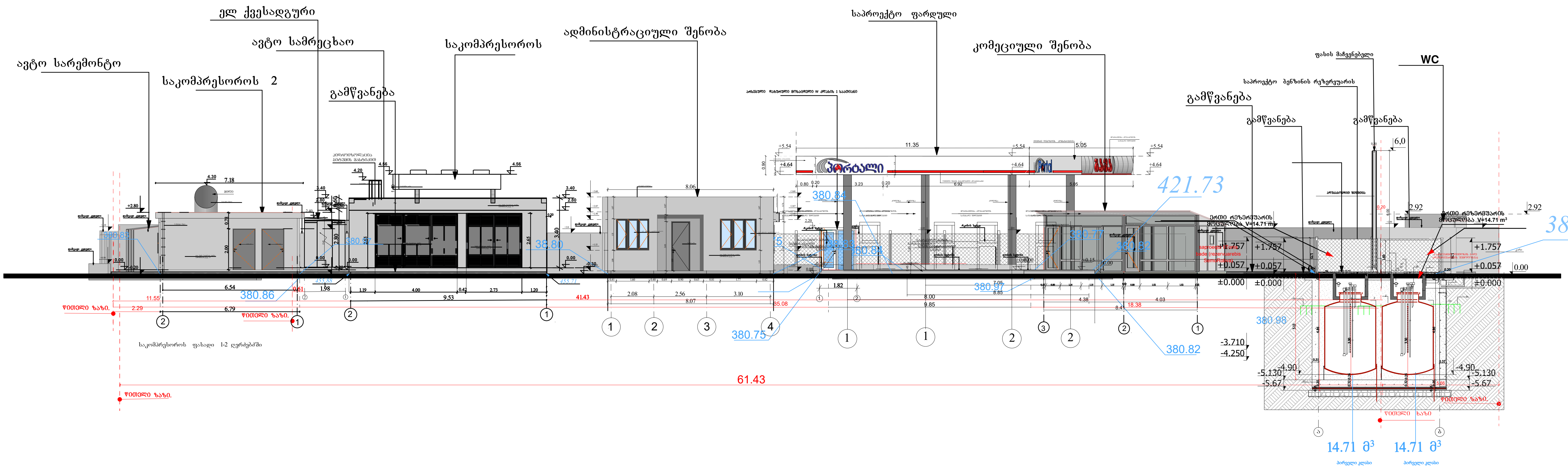

პრ.მთ.არქ.					
არქიტექტორი	გიორგი დგებუაძე				
დამკვეთი	შ.პ.ს. "სპეროზა"			თარიღი	16.07.2025
			ქალაქი თბილისი, მტკვრის მარჯვენა სანაპირო, ავტოსადგურის (ს/კ 01.18.09.005.059)		
			გაზ გასამართი სადგურის რეკონსტრუქცია	სტადია	ფურცელი	ფურ-ბი
				ა.პ.	58	68

საპროექტო ფარდულის ფასადები ა-ბ ღერძებში 1:100 მ.

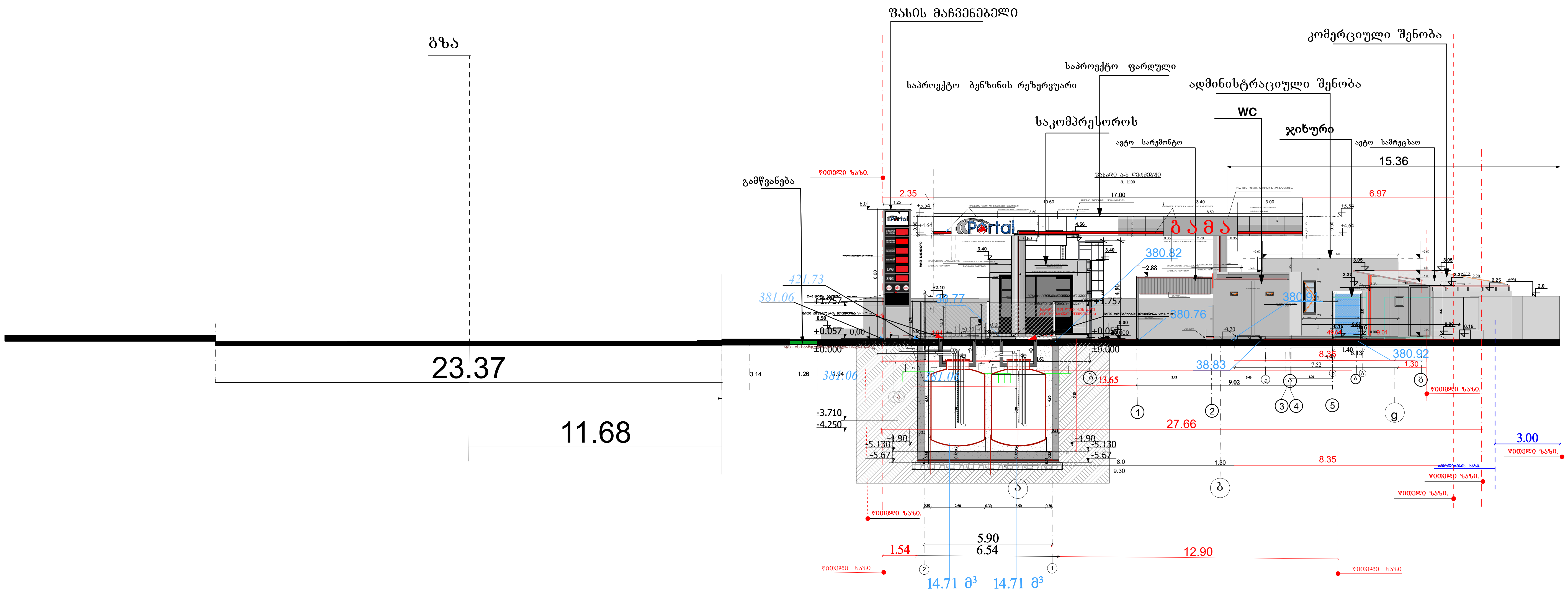

პრ.მთ.არქ.					
არქიტექტორი	გიორგი დგებუაძე				
დამკვეთი	შ.პ.ს. "სპეროზა"			თარიღი	16.07.2025
		ქალაქი თბილისი, მტკვრის მარჯვენა სანაპირო, ავტოსადგურის (ს/კ 01.18.09.005.059)			
		გაზ გასამართი სადგურის რეკონსტრუქცია	სტადია	ფურცელი	ფურ-ბი
			ა.პ.	59	68
		საპროექტო ფარდულის ფასადები ა-ბ ღერძებში.			

საპროექტო ფარდულის ფასადები ბ-ა ღერძებში 1:100 მ.

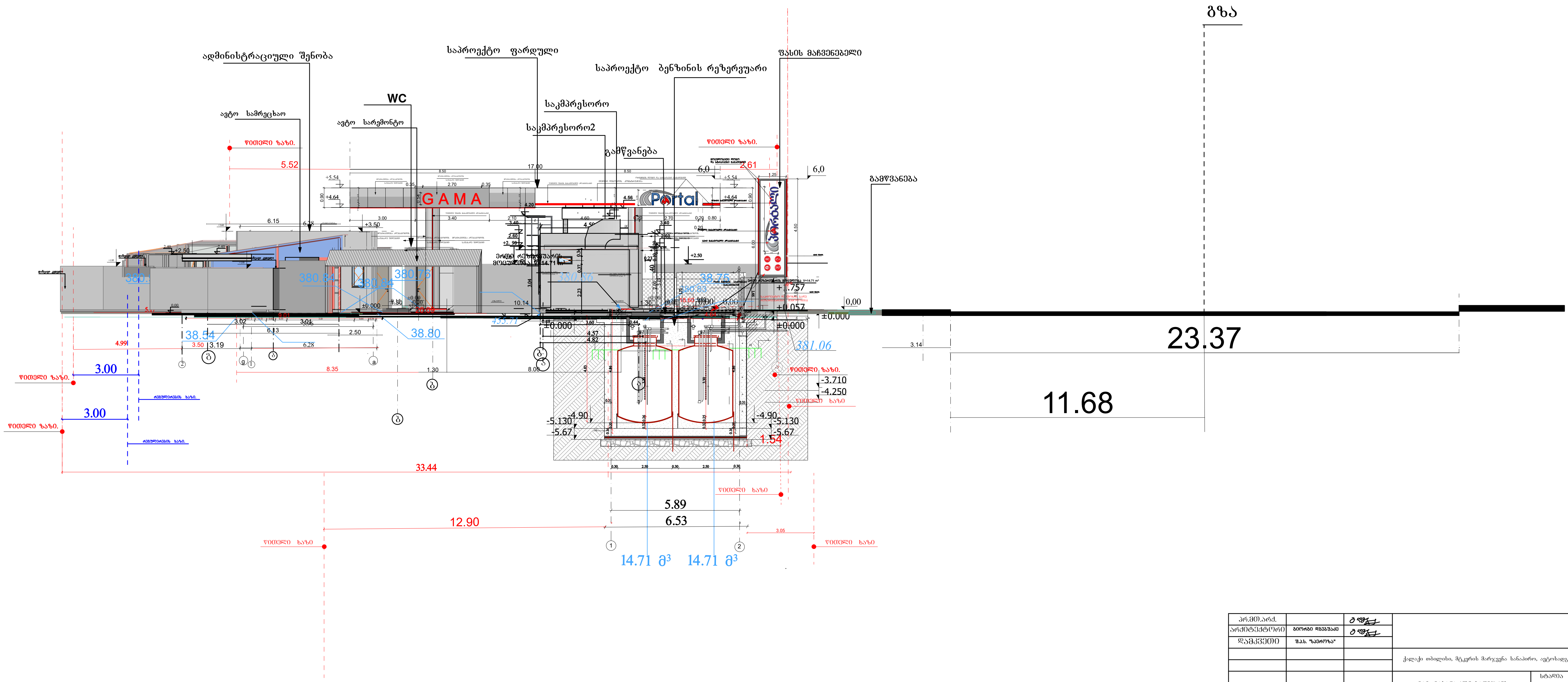

პრ.მთ.არქ.					
არქიტექტორი	გიორგი დგებუაძე				
დამკვეთი	შ.პ.ს. "სპეროზა"			თარიღი	16.07.2025
			ქალაქი თბილისი, მტკვრის მარჯვენა სანაპირო, ავტოსადგურის (ს/კ 01.18.09.005.059)		
			გაზ გასამართი სადგურის რეკონსტრუქცია	სტადია	ფურცელი	ფურ-ბი
				ა.პ.	60	68
			საპროექტო ფარდულის ფასადები ბ-ა ღერძებში.		