შ. პ. ს. “ ჯი ენ პი “

მრავალბინიანი საცხოვრებელი სახლი (ბლოკი "E")

ქ.თბილისი, "დელისი-3"-ის საცხოვრებელი რაიონის მიმდებარედ,
ინტენსიფიკაციის გზის სამხრეთით, (ნაკვეთი №1/124)

კონსტრუქციული ნაწილი

თბილისი 2025

A3 1:100

შ. პ. ს. “ ჯი ენ პი “

მრავალბინიანი საცხოვრებელი სახლი (ბლოკი "E")

ქ.თბილისი, "დელისი-3"-ის საცხოვრებელი რაიონის მიმდებარედ,
ინტენსიფიკაციის გზის სამხრეთით, (ნაკვეთი №1/124)

კონსტრუქციული ნაწილი

დირექტორი: ო. ქვრივიშვილი

Director: O. QvriviSvili

თბილისი 2025

A3 1:100

განმარტებითი ბარათი:

საპროექტო ნაგებობა წარმოადგენს რვა სართულიან შენობას. შენობის ვერტიკალური მზიდი ელემენტებია რკინაბეტონის კოლონები და დიაფრაგმები. ისინი ასევე წარმოადგენენ ძირითად სეისმურ ელემენტებს. გადახურვის კონსტრუქციებს ქმნის მონოლითური ფილები და რიგელები. მონოლითური ბირთვი გამოიყენება ლიფტის შახტების უჯრედისთვის.

სამშ. მოედნის სეისმურობა - - - - 0.17g (პ.ნ. 01.01-09)
თოვლის დატვირთვა - - - - - - - - 0.5 კპა (პ.ნ. 01.05-08)
ქარის დატვირთვა - - - - - - - - - 37 მ/წმ (პ.ნ. 01.05-08)

შენობის მზიდ კარკასში გამოყენებული მასალები:

- რკინაბეტონის ხიმინჯები და საძირკვლის ფილა:
- ბეტონი კლასით B30, EN 206-1 ნორმის შესაბამისად, ბეტონის ტიპი XC2 თანახმად ნორმისა Eurocode 1992-1:2004. ბეტონის ტიპი S2 EN 206-1 ნორმის შესაბამისად.
- არმატურა B500B თანახმად ნორმისა GOST R 52544-2006.

- კოჭები და გადახურვის ფილა:
- ბეტონი კლასით B30, EN 206-1 ნორმის შესაბამისად, ბეტონის ტიპი XC1 თანახმად ნორმისა Eurocode 1992-1:2004. ბეტონის ტიპი S2 EN 206-1 ნორმის შესაბამისად.
- არმატურა B500B თანახმად ნორმისა GOST R 52544-2006.

- რკინაბეტონის სვეტები და დიაფრაგმები:
- ბეტონი კლასით B30, EN 206-1 ნორმის შესაბამისად, ბეტონის ტიპი XC2 თანახმად ნორმისა Eurocode 1992-1:2004. ბეტონის ტიპი S2 EN 206-1 ნორმის შესაბამისად.
- ბეტონი კლასით B30, EN 206-1 ნორმის შესაბამისად, ბეტონის ტიპი XC1 თანახმად ნორმისა Eurocode 1992-1:2004. ბეტონის ტიპი S2 EN 206-1 ნორმის შესაბამისად.

ნებისმიერი კონსტრუქციის მოწყობისას საჭიროა მასალების ლაბორატორიული კვლევა შესაბამისი ნორმების დაცვით. ბეტონირება ხიმინჯებში, ფილებში და დიაფრაგმებში (ბირთვებში) საჭიროა განხორციელდეს უწყვეტად, ვიბრირებით. არმატურების შეერთება განხორციელდეს ზედდებით, პროექტში მითითებული სიდიდით.

შენობის პროექტის შედგენისას გამოყენებულია როგორც ევროპული ნორმები (ევროკოდები), ასევე საქართველოში მოქმედი ქართული და რუსული ნორმები.

Eurocode 1990 - ზოგადი ნაწილი
Eurocode 1991 - დატვირთვები
Eurocode 1992 - რკინაბეტონის კონსტრუქციები
Eurocode 1993 - ლითონის კონსტრუქციები
Eurocode 1997 - ფუძე-საძირკვლები
Eurocode 1998 - სეისმომედეგი მშენებლობა
EN 206-1 - ბეტონის სპეციფიკაცია, პარამეტრები და წარმოება
EN 10025 - ლითონის ნაგილნი პროდუქცია
SNiP 2.01.07-85 - დატვირთვები და ზემოქმედებები
SNiP 2.02.03-85 - ხიმინჯოვანი საძირკვლები
SNiP 2.03.01-84 - რკინაბეტონის კონსტრუქციბი
SNiP II-23-81 - ლითონის კონსტრუქციები
პ.ნ. 01.01-09 - სეისმომედეგი მშენებლობა
პ.ნ. 01.05-08 - სამშენებლო კლიმატოლოგია

შენობა პროექტირდება გაანგარიშების მიხედვით, გაანგარიშება მოხდა სასრულ ელემენტთა მეთოდით პროგრამა **Etabs 21** გამოყენებით ევროპული ნორმების გამოყენებით (იხილეთ შესაბამისი გაანგარიშების შედეგები).

ხიმინჯები საჭიროა დაეყრდნოს ქვიშაქვის ფენას, ნახაზებზე მითითებული მონაცემებით. ხიმინჯების მოწყობის შემდეგ საჭიროა მისი მთლიანობის და სისწორის შემოწმება ულტრაბგერითი ან სხვა მეთოდით. პროექტი საჭიროა დამუშავდეს მშენებლობის ორგანიზაციის პროექტთან ერთად, პროექტის ავტორებთან შეთანხმებით.

კონსტრუქტორი

შ.პ.ს "ჯი ენ პი"

ალ. ყაზბეგის გამზ. 14ბ
0160, თბილისი, საქართველო
+995599150088
Gipn.ltd@gmail.com

პროექტის დასახელება:
მრავალბინიანი საცხოვრებელი სახლი (ბლოკი "E")
ქ.თბილისი, "დელისი-3"-ის საცხოვრებელი რაიონის მიმდებარედ, ინტენსიფიკაციის გზის სამხრეთით, (ნაკვეთი №1/124)

ნახაზის დასახელება:
განმარტებითი ბარათი

დახაზა	შეამოწმა	დაადასტურა
მ.მ.	ო.ქ.	ო.ქ.

მასშტაბი	ფორმატი	თარიღი	რევიზია	ნახ.№
1:100	A3		R1	კ-001

A3 1:100

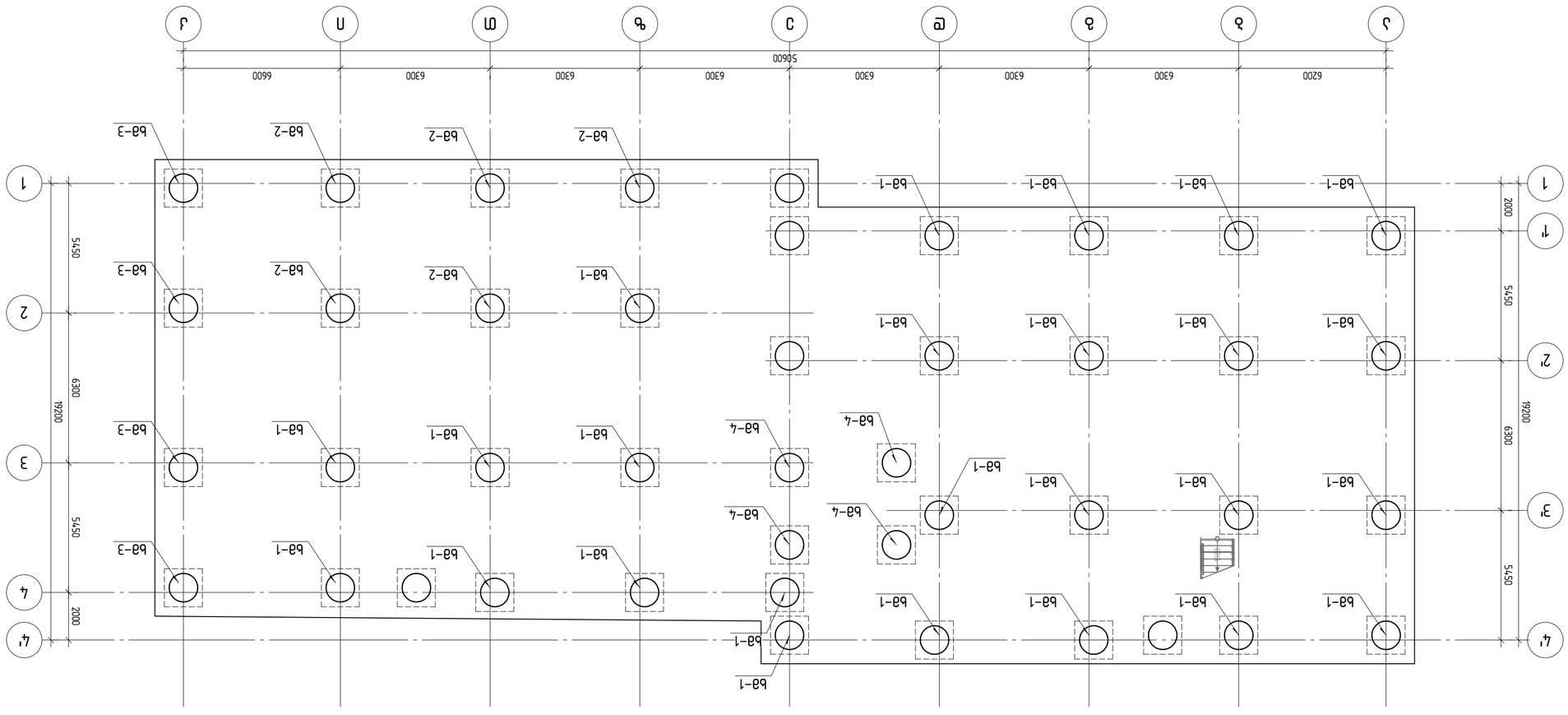

A2 1:150

Взам.инв.№	Подпись и дата	Инв.№ подл.		

Изм.	Кол.уч.	Лист	№док.	Подпись

ГИП		
Н.контр.		
Разработал		

Стадия	Лист	Листов
Р	1	1

ООО "ЭНЕРГО"
Адрес: г. Москва, ул. Ленина, д. 1
Тел.: +7 (495) 123-45-67
Email: info@energo.ru

Схема расположения балок
Б2-1, Б2-2, Б2-3, Б2-4
Масштаб 1:150

ხიმინჯი ხმ-1

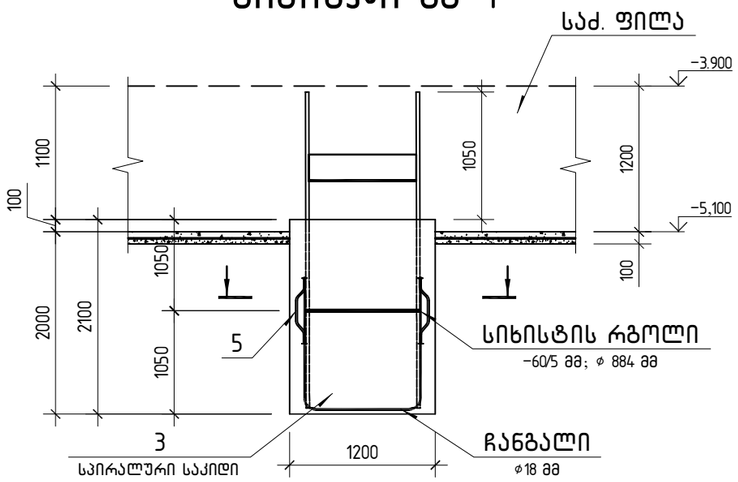

კვეთი A-A

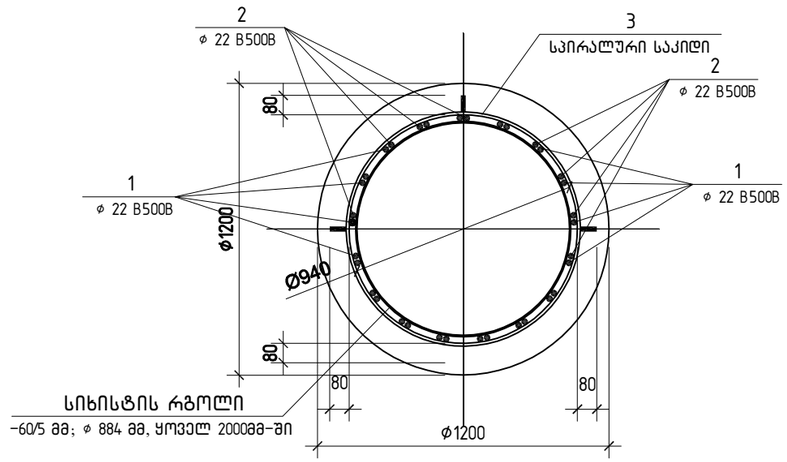

პოზ. 3

საპირალური საკიდი

⌀ 14 / 75

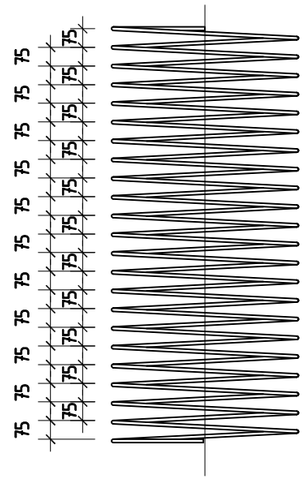
75
75
75

ხიმინჯი ხმ-2

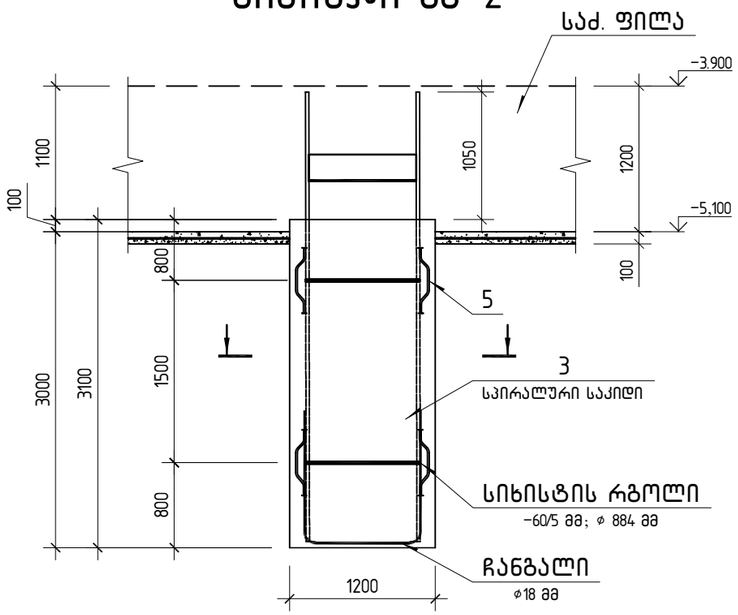

კვეთი A-A

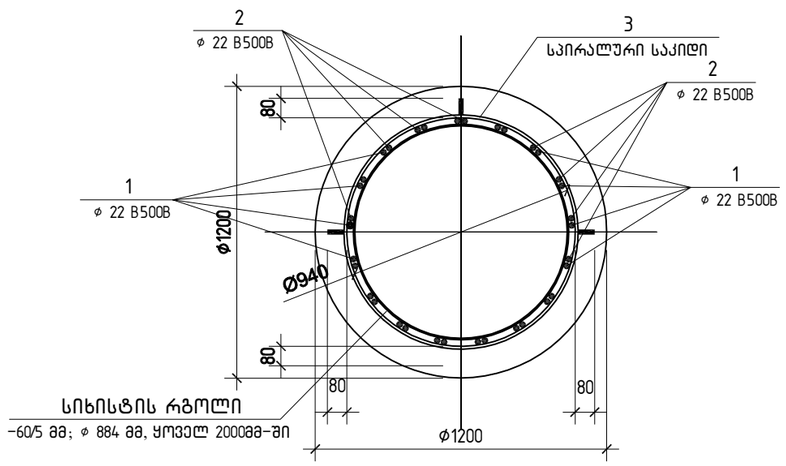

პოზ. 3

სპირალური საკიდი

⌀ 14 / 75

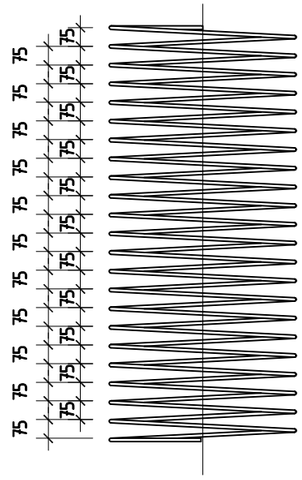

პოზ. 4

ჩანგალი

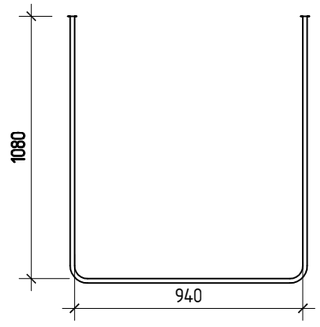

პოზ. 5

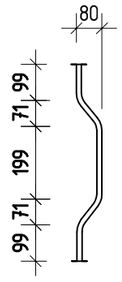

1 — ⌀22 B500B ℓ=4100 მმ

2 — ⌀22 B500B ℓ=2700 მმ

4 — ⌀18 B500B ℓ=3100 მმ

პოზ.	ა ღ ნ ი შ ვ ნ ა	დ ა ს ა ხ ე ლ ე ბ ა			რაოდ.	შენიშვნა	
		ხიმინჯი ხმ-2					
1		⌀ 22	B500B	ℓ= 4100	17	12.23	კგ
2		⌀ 22	B500B	ℓ= 2700	17	8.06	კგ
3		⌀ 14	B500B	ℓ= 105750	1	127.79	კგ
4		⌀ 18	B500B	ℓ= 3100	3	6.19	კგ
5		⌀ 14	B500B	ℓ= 590	8	0.71	კგ
6			-60x5	884	3	6.54	კგ
		მასალები					
		ბეტონი B30				3.4	მ³

კონსტრუქტორი	
შ.პ.ს "ჯი ენ პი"	ალ. ყაზბეგის გამზ. 14ბ 0160, თბილისი, საქართველო +995599150088 Gipn.ltd@gmail.com
პროექტის დასახელება:	მრავალბინიანი საცხოვრებელი სახლი (ბლოკი "G") ქ.თბილისი, "დელისი-3"-ის საცხოვრებელი რაიონის მიმდებარედ, ინტენსიფიკაციის გზის სამხრეთით, (ნაკვეთი №1/124)
ნახაზის დასახელება:	ხიმინჯი ხმ-2
დახაზა: ლ.ჭ. / შეამოწმა: ო.ქ. / დაამტკიცა: ო.ქ.	
მასშტაბი: 1:50 / ფორმატი: A3 / თარიღი: / რევიზია: R1 / ნახ.№: კ-103	

ხიმინჯი ხმ-3

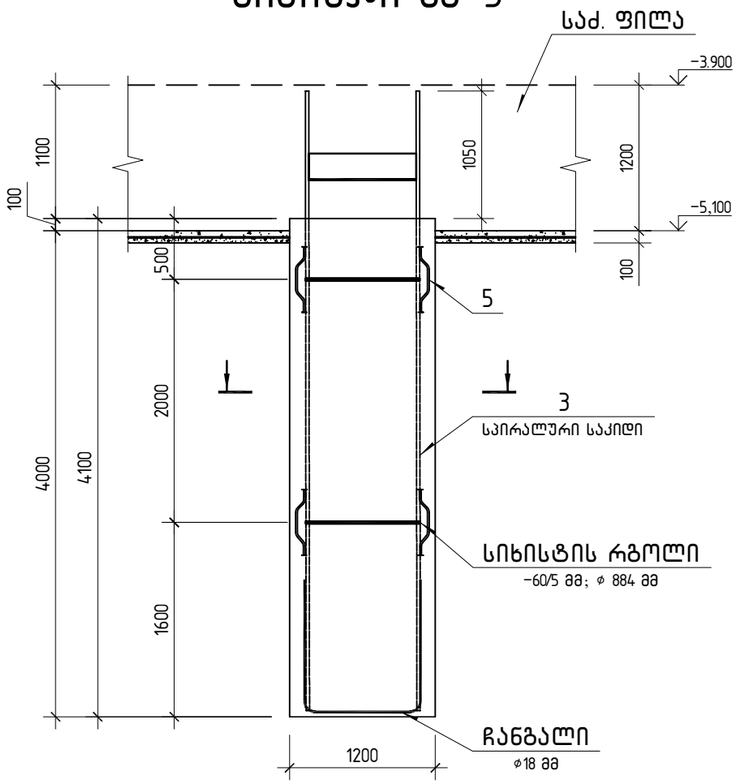

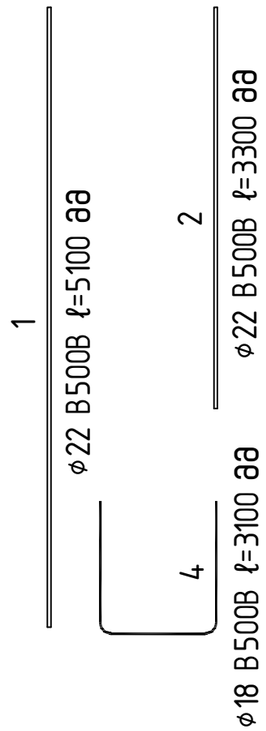

კვეთი A-A

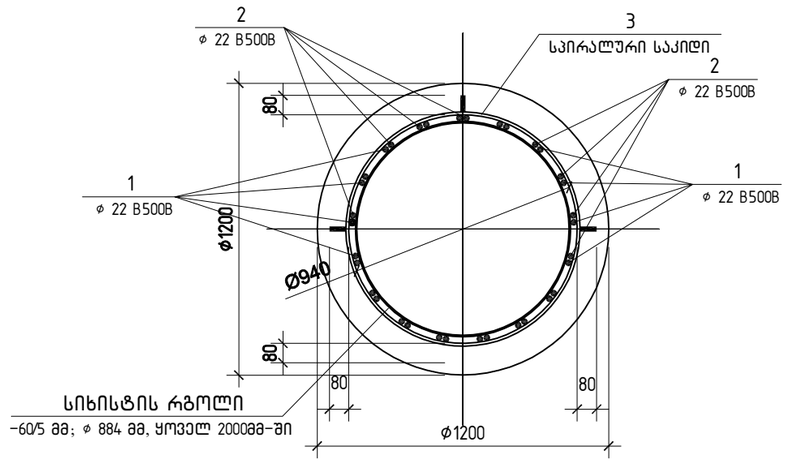

პოზ. 3

სპირალური საკიდი

⌀ 14 / 75

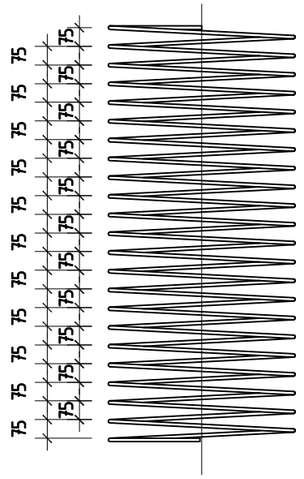

პოზ. 4

ჩანგალი

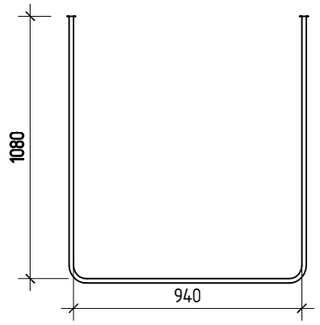

პოზ. 5

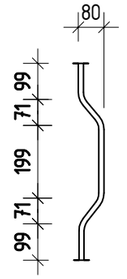

პოზ.	ა ღ ნ ი შ ვ ნ ა	დ ა ს ა ხ ე ლ ე ბ ა	რაოდ.	შ ე ნ ი შ ვ ნ ა
		ხიმინჯი ხმ-3		
1		⌀ 22 B500B ℓ= 5100	17	15.22 კგ
2		⌀ 22 B500B ℓ= 3300	17	9.85 კგ
3		⌀ 14 B500B ℓ= 160980	1	194.53 კგ
4		⌀ 18 B500B ℓ= 3100	3	6.19 კგ
5		⌀ 14 B500B ℓ= 590	8	0.71 კგ
6		-60x5 884	3	6.54 კგ
		მასალები		
		ბეტონი B30		№ № № მ³

კონსტრუქტორი

შ.პ.ს "ჯი ენ პი"

ალ. ყაზბეგის გამზ. 14ა
0160, თბილისი, საქართველო
+995599150088
Gipn.ltd@gmail.com

პროექტის დასახელება:

მრავალბინიანი საცხოვრებელი სახლი (ბლოკი "G")
ქ.თბილისი, "დელისი-3"-ის საცხოვრებელი რაიონის მიმდებარედ,
ინტენსიფიკაციის გზის სამხრეთით, (ნაკვეთი №1/124)

ნახაზის დასახელება:

ხიმინჯი ხმ-3

დახაზა	შეამოწმა	დაადასტურა
ლ.ჭ.	ო.ქ.	ო.ქ.

მასშტაბი	ფორმატი	თარიღი	რევიზია	ნახ.№
1:50	A3		R1	კ-104

ხიმინჯი ხმ-4

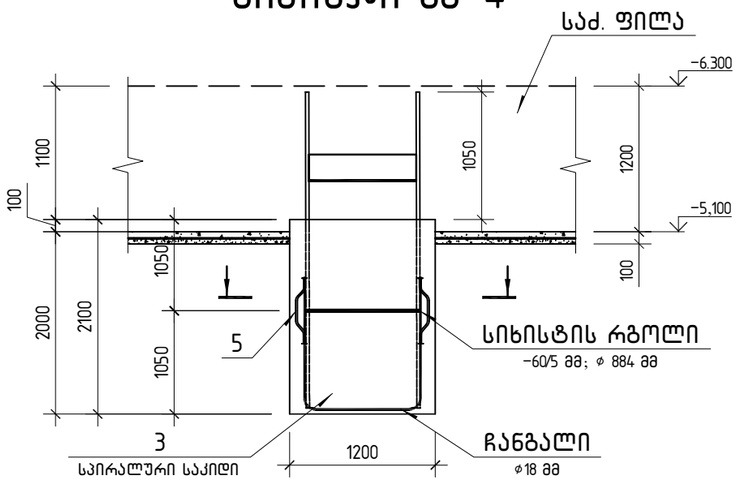

კვეთი A-A

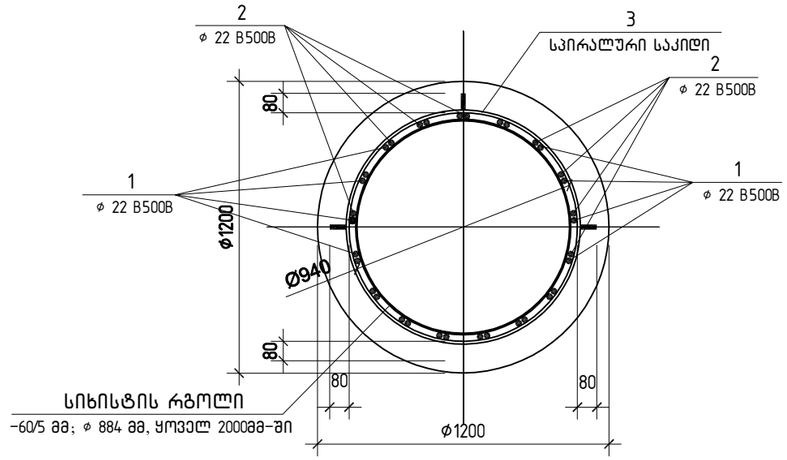

პოზ. 3

საპირალური საკიდი

⌀ 14 / 75

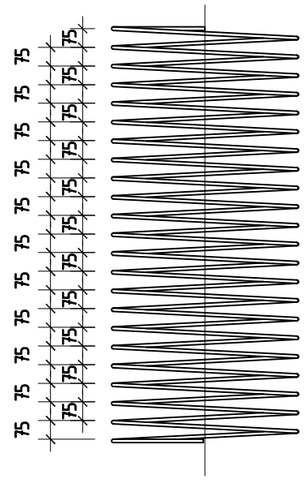
75
75
75

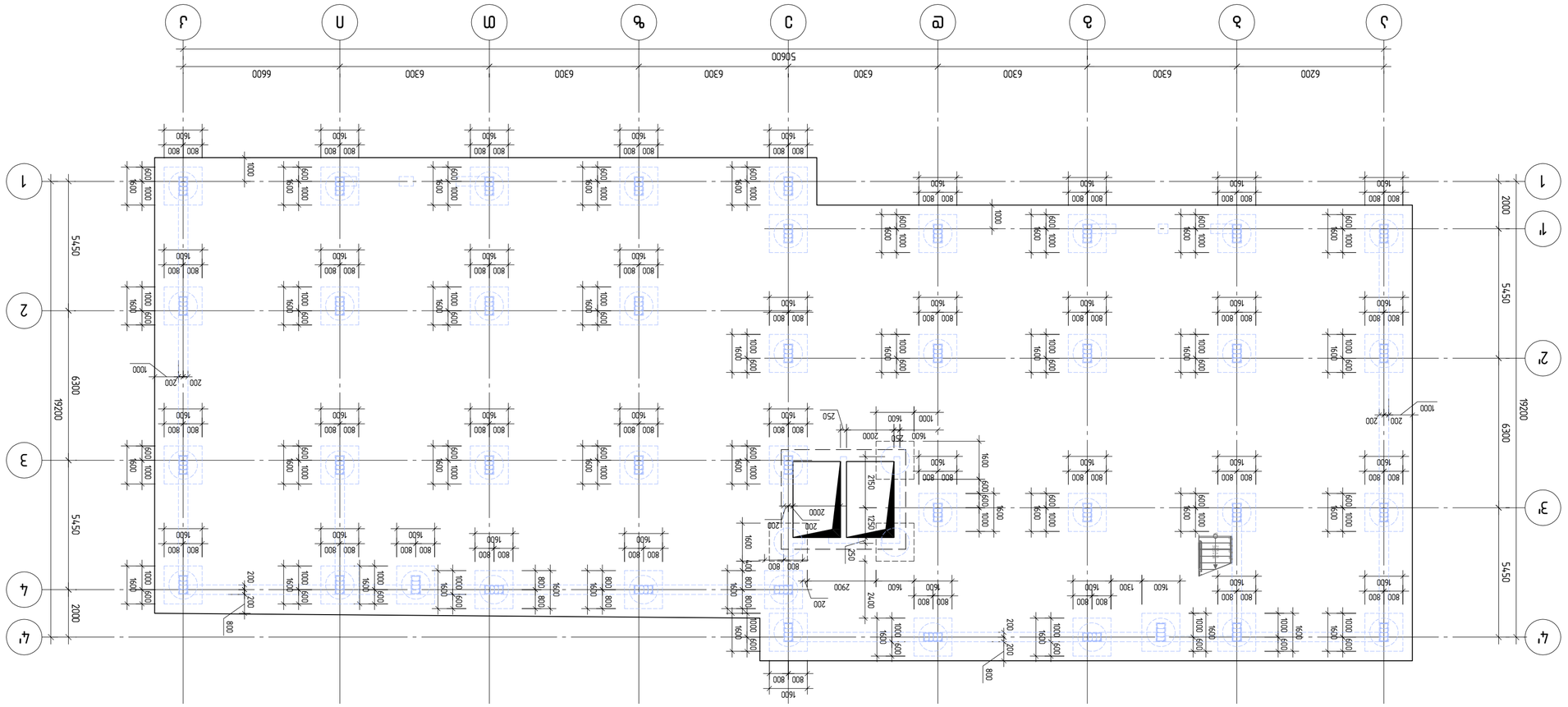

Изм.	Кол.уч.	Лист	№док.
Разраб.			Подпись
Пров.			Дата
Н.контр.			
ГИП			

Монтажная схема плит перекрытия

Стадия	Лист	Листов
Р	1	

ООО "ПКТ"
г.Москва, ул.Ленинская слобода, д.19, стр.1, эт.4, пом.I, ком.1
Тел.: +7 (495) 120-00-00

1:150 | А2 | Формат А2 | Копировал | Инв.№ подл. | Подпись и дата | Взам.инв.№ | Инв.№ дубл. | Подпись и дата

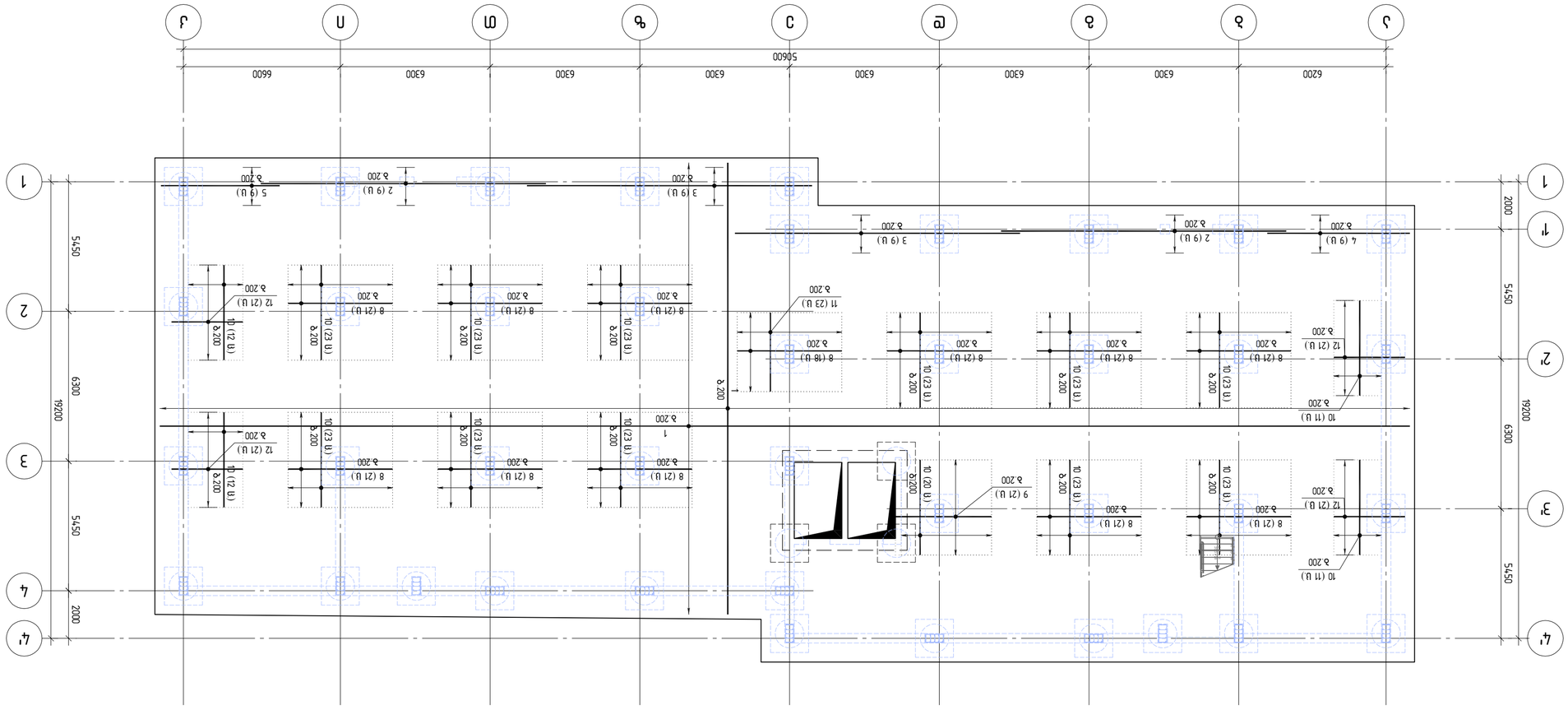

Дата	Подпись	Кол.уч.	Лист	№ док.
Гип				
Нач.отд.				
Н.контр.				
ГИП				

Дом блокированной застройки

Схема расположения элементов перекрытия (покрытия). Отм. 3.000, 6.000, 9.000, 12.000, 15.000, 18.000, 21.000, 24.000, 27.000, 30.000, 33.000, 36.000, 39.000, 42.000, 45.000, 48.000, 51.000, 54.000

Стадия	Лист	Листов		
Р	1			

ООО "Проектная фирма "Стройинвест"

1:150	А2		9ПЖ-0301	0ЗЗ.ПЗ

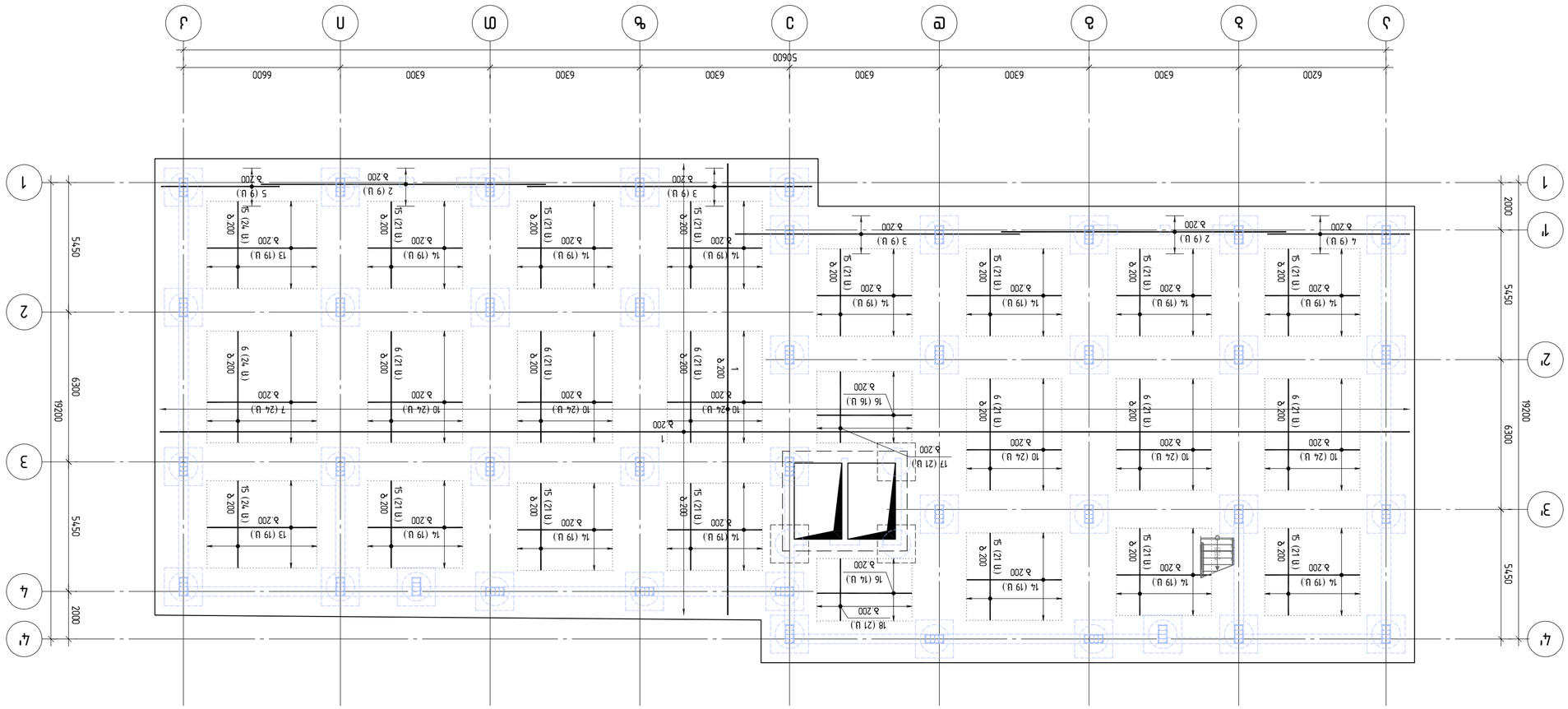

Дипломный проект				
Разработал	Ващенко			
Руководитель	Ващенко			
Н. контроль	Ващенко			
Зав. кафедрой	Ващенко			
Монолитное перекрытие (Фрагмент плана. Отм. +3,000 м. Схема армирования плиты. Разрезы 1-1, 2-2, 3-3)				
Стадия	Лист	Листов		
Р	8			
ГГТУ им. П.О. Сухого, гр. ЗПГ-21				

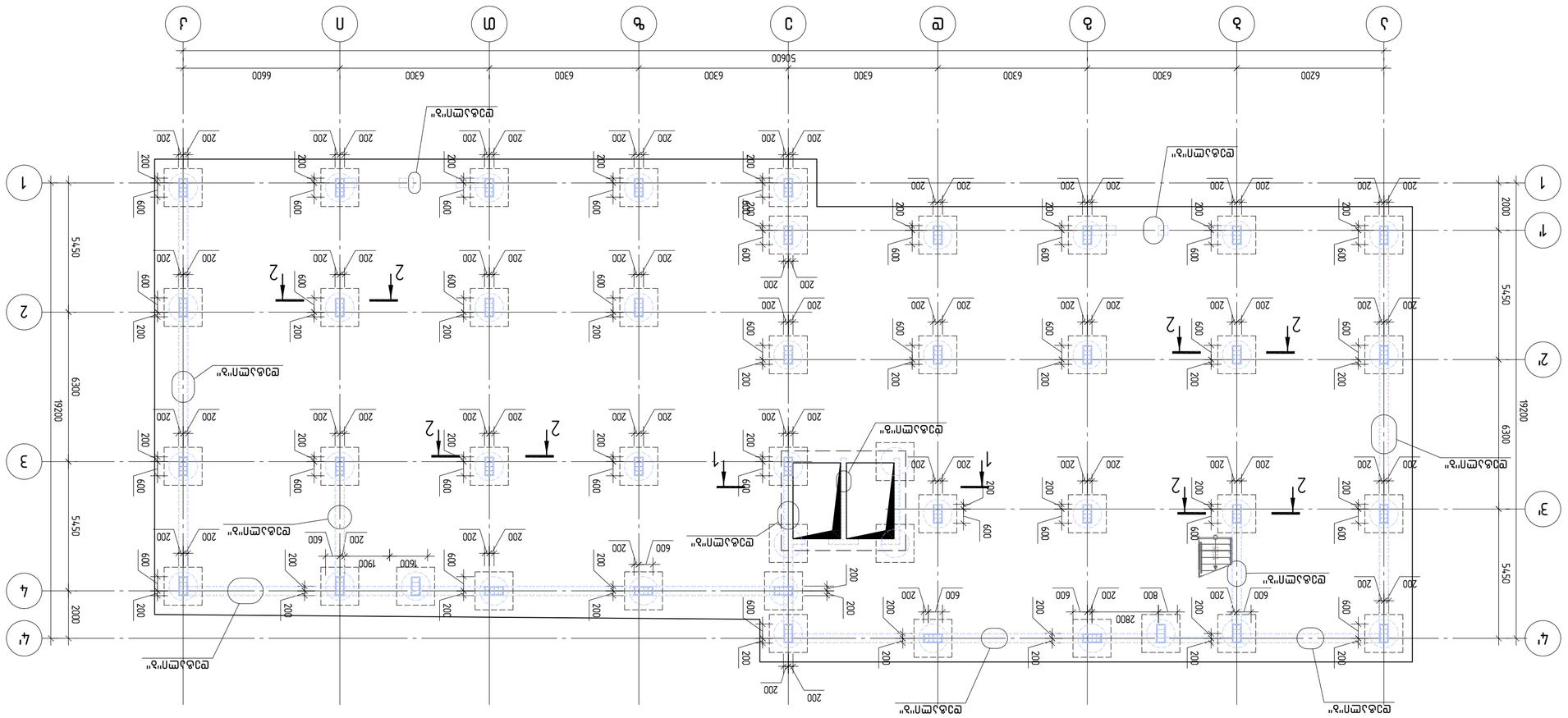

Изм.	Кол.уч.	Лист	№ док.	Подп.	Дата
Разраб.					
Пров.					
Н.контр.					
ГИП					

Монолитный железобетонный каркас

Стадия	Лист	Листов
Р	1	

ООО «Инженерный центр»
г. Москва, ул. Ленинская слобода, д. 19, стр. 1
+7 (495) 123-45-67

1:150	А2		Р1	Ед.№
Взам.инв.№	Подп. и дата	Инв.№ подл.	Ф.3.1.-109	

Разработано в программном комплексе ЛИРА САПР 2024 (сертификат № 9124). Расчетная схема — пространственная рамно-стержневая система с жесткими узлами. Материалы: бетон В25, арматура А500С, А240. Нагрузки приняты по СП 20.13330.2016 с учетом коэффициентов надежности и сочетаний. Все размеры даны в мм, отметки — в м. Сварные стыки арматуры выполнять ручной дуговой сваркой электродами Э50А. Защитный слой бетона принят 25 мм для плит и 30 мм для балок и колонн.

1-1

2-2

3-3

4-4

Ведомость арматурных изделий

Поз.	Эскиз	Ø, мм	Кол.	Общая длина, м	Масса 1 изд., кг	Примечание
Ж1	6000	12	2	6.00	5.33	
Ж2	6000	16	2	6.00	9.47	
Ж3	6000	20	2	6.00	14.80	
Ж4	6000	25	2	6.00	23.13	
Ж5	6000	32	2	6.00	37.89	
Ж6	6000	40	2	6.00	59.20	
Ж7	6000	50	2	6.00	92.50	
Ж8	6000	63	2	6.00	149.94	
Ж9	6000	80	2	6.00	236.80	
Ж10	6000	100	2	6.00	370.00	

Спецификация сборных элементов

Поз.	Обозначение	Наименование	Кол.	Масса ед., кг	Примечание
1		Плита П-1	1	1250.00	
2		Плита П-2	1	980.00	
3		Балка Б-1	2	2100.00	
4		Ригель Р-1	1	1560.00	
5		Колонна К-1	4	1875.00	
6		Фундамент Ф-1	4	3200.00	

Ведомость отделки помещений

Помещение	Пол	Стены	Потолок
1	Керамогранит	Окраска	Окраска
2	Ламинат	Обои	Окраска
3	Плитка	Плитка	Подвесной
4	Линолеум	Окраска	Окраска

Экспликация помещений

№	Наименование	Площадь, м²	Категория
1	Торговый зал	420.5	—
2	Склад	180.0	—
3	Санузел	12.4	—
4	Тамбур	8.6	—

Ведомость рабочих чертежей основного комплекта

Лист	Наименование	Примечание
1	Общие данные	
2	План на отм. 0.000	
3	План на отм. 3.300	
4	Разрезы 1-1, 2-2	
5	Фасады	
6	Узлы	
7	Спецификация	

Ведомость ссылочных и прилагаемых документов

Обозначение	Наименование	Примечание
ГОСТ 21.501-2018	Правила выполнения рабочей документации	
ГОСТ 21.110-2013	Спецификация оборудования	
ГОСТ 21.101-2020	Основные требования к проектной документации	
ГОСТ 21.508-2020	Правила выполнения генерального плана	
ГОСТ 21.205-2016	Условные обозначения элементов	

Ведомость основных комплектов рабочих чертежей

Марка	Наименование	Примечание
АР	Архитектурные решения	
КР	Конструкции железобетонные	
ОВ	Отопление и вентиляция	
ВК	Водопровод и канализация	
ЭМ	Электрооборудование	
ТМ	Тепломеханические решения

Зрб.		Цлгч	Ядьь.Зм т. Ја	Зббпзббь
	Ер Ј ь б ь р ер р э ь Ј			
			Ер Ј ь б ь р ер р э ь Ј	
1	ф16 B500B L=22 829.7 м		1.58	36 070.9
	ф16 B500B			
2	L=12000	36	18.94	681.7
	ф14 B500B			
3	L=12000	36	14.50	521.9
4	L=6000	18	7.25	130.5
5	L=5000	18	6.04	108.7
6	L=4690	150	5.67	849.8
7	L=4620	24	5.58	133.9
8	L=4400	249	5.32	1323.5
9	L=4050	21	4.89	102.7
10	L=4000	463	4.83	2237.2
11	L=3320	23	4.01	92.2
12	L=3000	84	3.62	304.4
	ф12 B500B			
13	L=4620	38	4.10	155.9
14	L=4000	247	3.55	877.3
15	L=3670	321	3.26	1046.1
	ф10 B500B			
16	L=4000	30	2.46	73.9
17	L=3000	21	1.85	38.8
18	L=2625	21	1.62	34.0
	ф14 B500B			
Ј-1	L=4000	860	4.84	4162.40
Ј-2	L=3720	516	4.50	2322.62
	ф12 B500B			
Ј-3	L=1880	25	1.67	41.83
Ј-4	L=1240	1550	1.10	1710.58
	ф8 B500B			
Ј-5	L=270	35	0.11	3.73
Ј-6	L=1610	516	0.64	328.15
Ј-7	L=560	210	0.22	46.45
Ј-8	L=290	4900	0.11	561.29
	ф25 B500B			
Ј-1	L=3000	880	11.55	10164.00
	ф16 B500B			
Ј-2	L=1375	1244	2.17	2702.59
	ф14 B500B			
Ј-3	L=950	128	1.15	147.14
	ф8 B500B			
Ј-4	L=2260	120	0.89	107.12

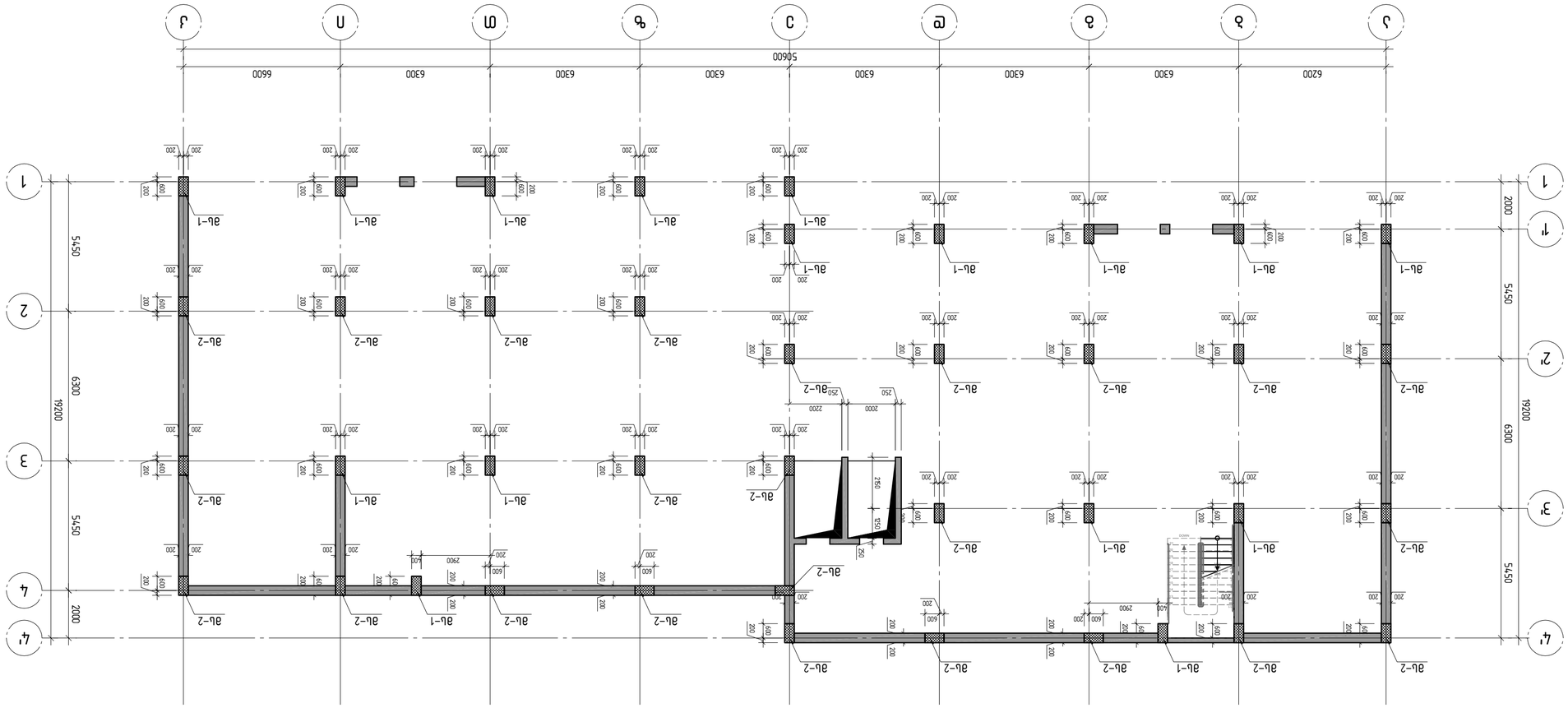

A2 1:150

Выполнил	Проверил	Масштаб	Лист
Гип	Гип	1:150	А2
Н.контр.	Утв.		Листов

Изм. Кол.уч. Лист № док. Подп. Дата

Шифр: Ж-201

Разработано в программном комплексе Revit

Заказчик: ООО "Строительная компания "Альфа-Дом"

Объект: Многоквартирный жилой дом по адресу: г. Москва, ул. Ленинградская, д. 45, корп. 2

Стадия: Рабочая документация

Организация: ООО "ПроектСтрой"

Адрес: 123456, г. Москва, ул. Примерная, д. 1, оф. 10

Тел.: +7 (495) 123-45-67

Email: info@proektstroy.ru

Главный инженер проекта: Иванов И.И.

Начальник отдела: Петров П.П.

Разработал: Сидоров С.С.

Проверил: Кузнецов К.К.

Н.контролер: Смирнов С.С.

Утвердил: Васильев В.В.

Дата: 15.03.2024

Масштаб: 1:150

Формат: А2

Лист: Ж-201

Листов: 1

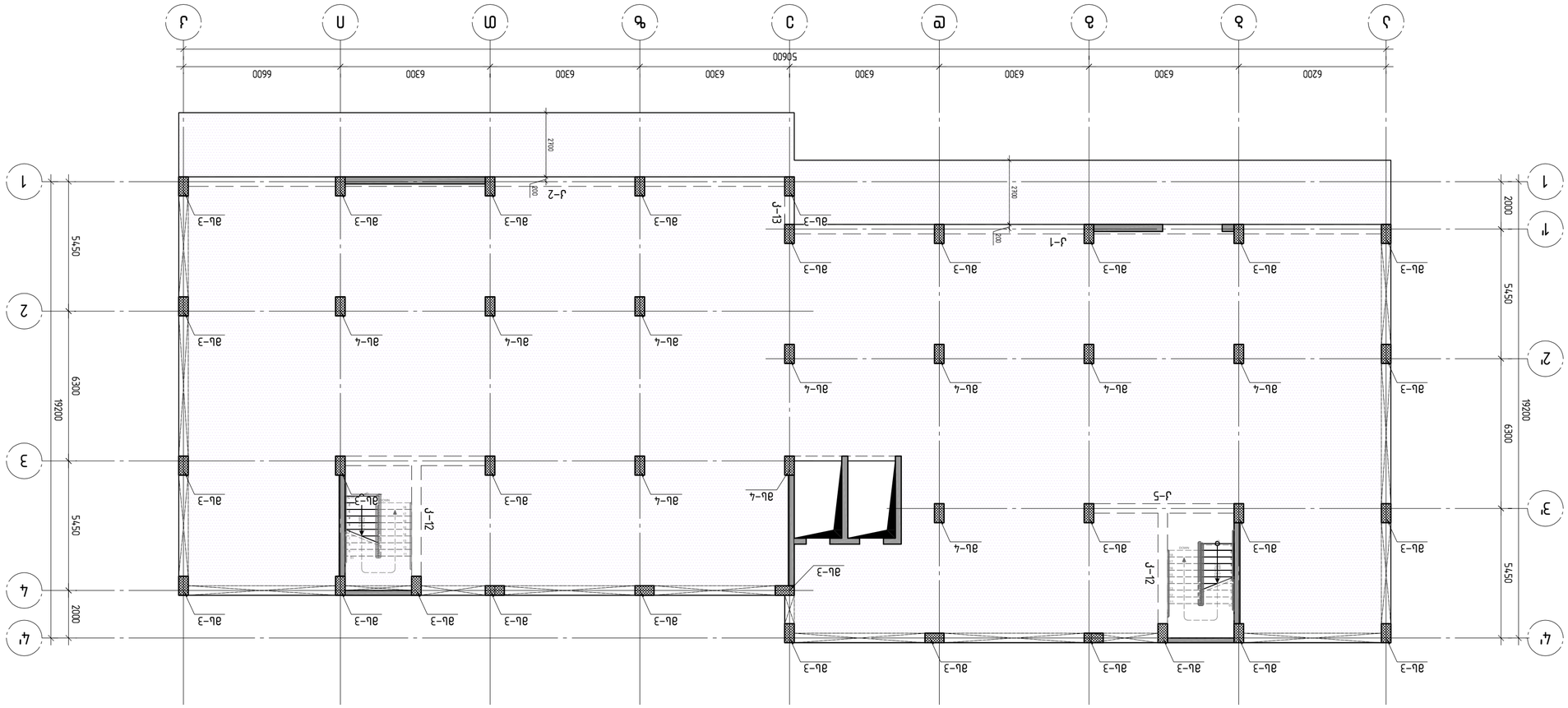

A2 1:150

Разработал	В.В.		Бык №1
Проверил	Т.Ч.		
Н.контр.	Т.Ч.		
ГИП			

ООО "ЭТАЛОН ПРОЕКТ"
г. Москва, ул. Академика Королева, д.13, стр.1
Тел.: +7 (495) 995-44-00
E-mail: info@etalon-project.ru

Мост через реку Ока в районе г. Калуга
Мостовой переход
Конструкции пролетного строения
Схема расположения элементов пролетного строения

Стадия	Лист	Листов
Р	8.8	

Инв. № подл. | Подпись и дата | Взам. инв. №

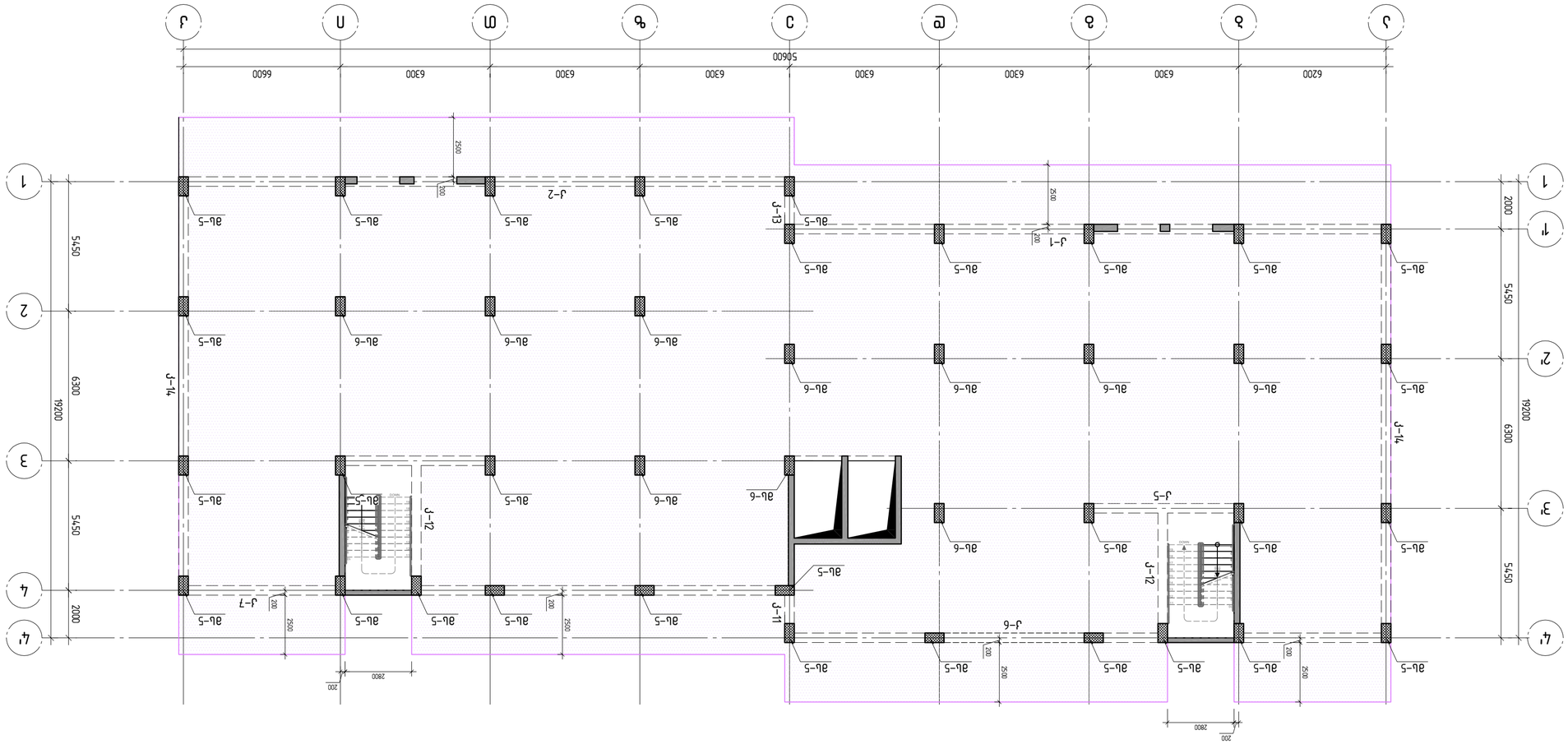

Разраб.		Проект	Стадия
Н.контр.		Арх.	Лист
ГИП			Листов

ООО "ЭТАЛОН"
г. Москва, ул. Ленина, 1
+7 (495) 123-45-67
info@etalon.ru

План перекрытия 1-го этажа

Монолитный железобетонный каркас
Бетон В25, F150, W6
Арматура А500С, А240

Масштаб 1:150
Формат А2

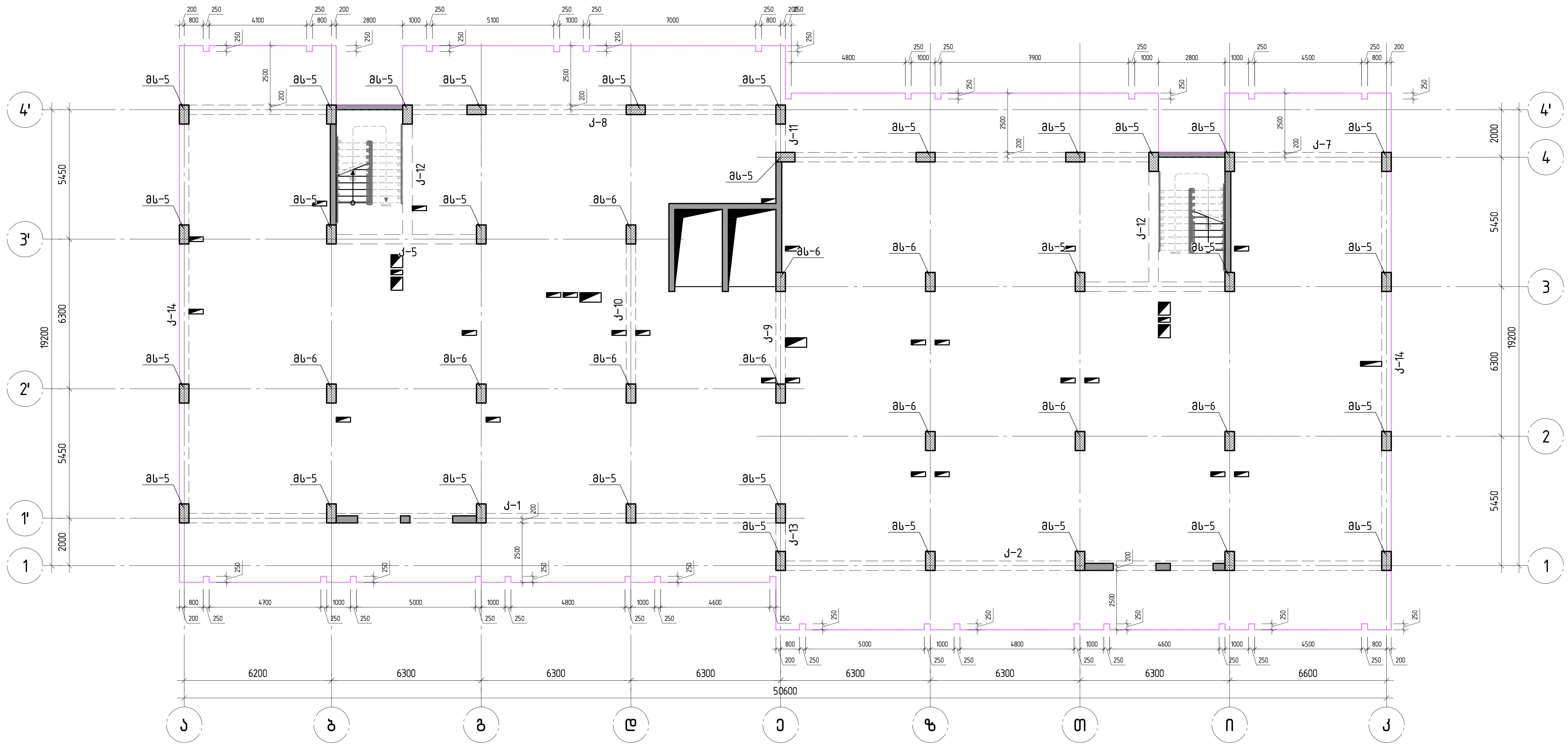

A2 1:150

კონსტრუქტორი	
შ.პ.ს "ჯი ენ პი"	ალ. ყაზბეგის გამზ. 14ბ 0160, თბილისი, საქართველო +995599150088 Gipn.ltd@gmail.com

პროექტის დასახელება:
მრავალბინიანი საცხოვრებელი სახლი (ბლოკი "E")
ქ.თბილისი, "დლისი-3"-ის საცხოვრებელი რაიონის მიმდებარედ, ინტენსიფიკაციის ზონის სამხრეთით, (ნაკვეთი №1/124)

ნახაზის დასახელება:
მზიდი კონსტრუქციების განლაგების სქემა
+6.200 ნიშნულზე.

დახაზა	შეამოწმა	დაადასტურა
მ.მ.	ო.ქ.	ო.ქ.

მასშტაბი	ფორმატი	თარიღი	რევიზია	ნახ.№
1:150	A2			კ- 204

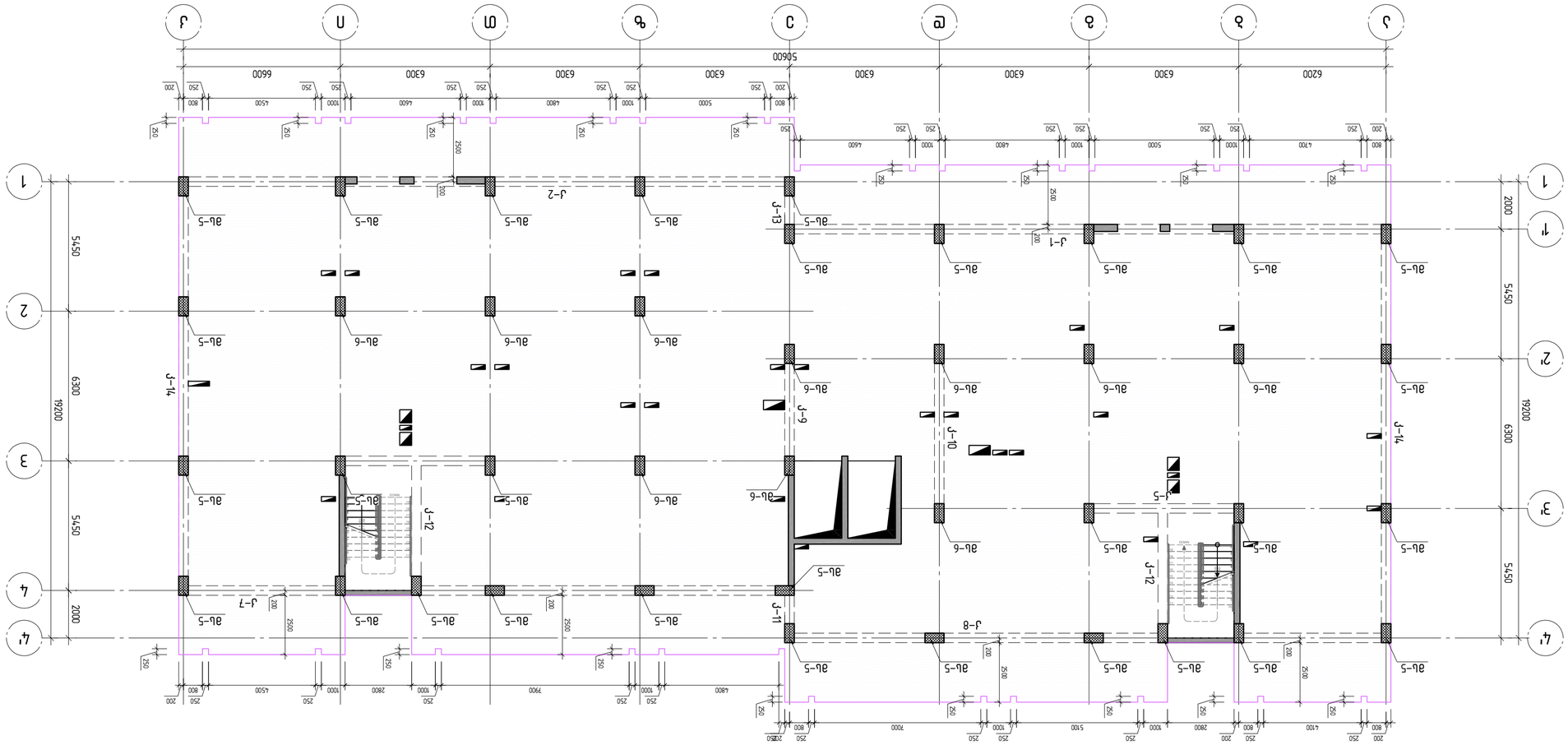

А2 1:150

Разработал	Иванов		
Проверил	Петров		
Н. контр.	Сидоров		
ГИП	Кузнецов		

Монолитный железобетонный каркас

Лист 4 Листов 6

Схема расположения колонн и монолитных железобетонных перекрытий. Отметки +9,500 (+6,750 – +12,250). Ведомость элементов см. лист 5.

ООО «ЖБИ-3 Строй»
г. Заречный, ул. Промышленная, 14
тел. (34377) 2-15-60

Стадия	Лист	Листов
Р	4	6

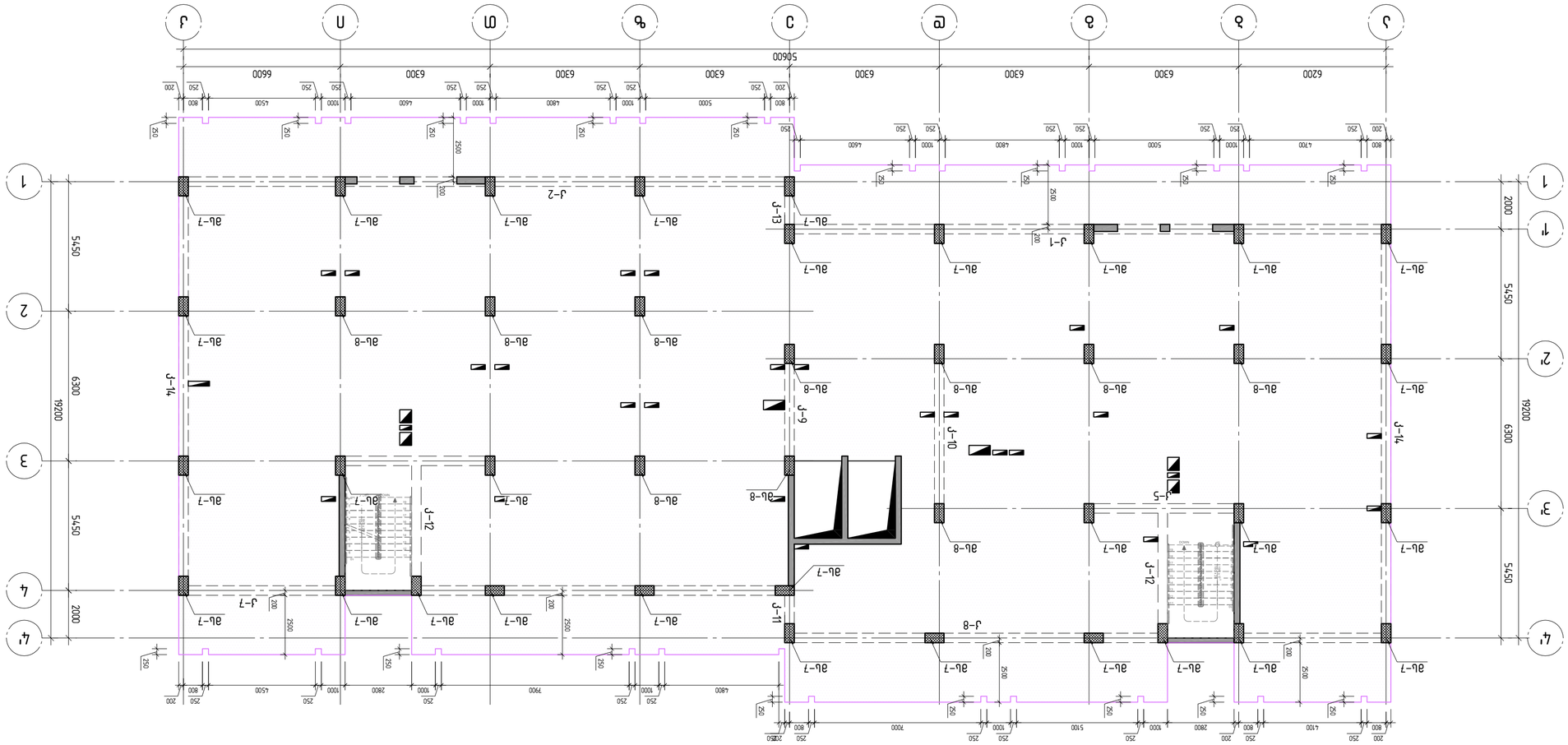

Дата выдачи	Формат	Масштаб	Лист №
1:150	А2		Ф- 206

Разработал	Гл.инж.	Разделы
Гл.спец.		Гл.инж.

Заказчик: Администрация Ленинского муниципального района Волгоградской области

Объект: Многоквартирный жилой дом по ул. Ленина, 1а в г. Ленинск Волгоградской области

Стадия: Р | Лист: 1 | Листов: 1

Наименование: Фундаменты

ООО "ПИК "Зодчий"
г. Волгоград, ул. Ленина, 1а, оф. 1
+12 800 6178 57 50
info@zodchiy.ru

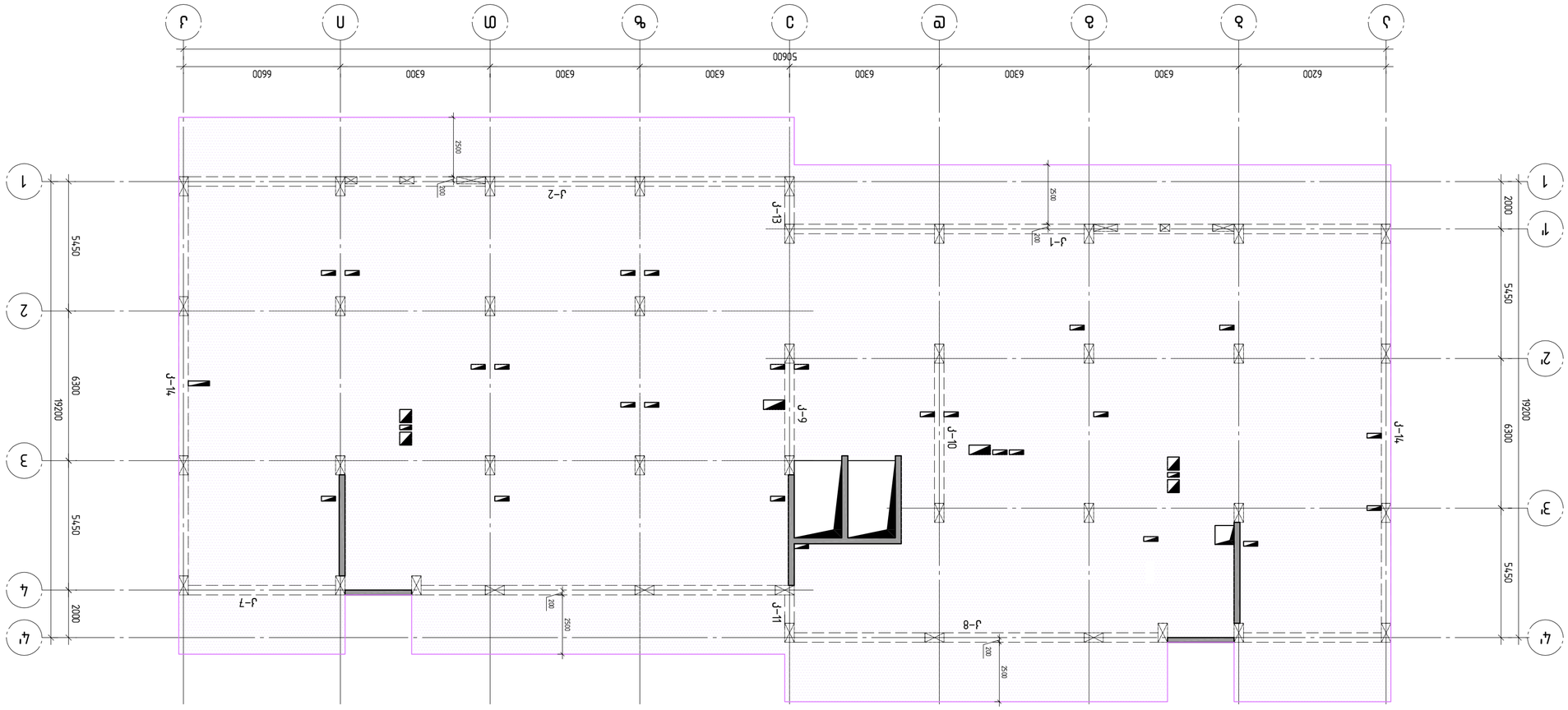

А2 1:150

Изм. Кол. Уч. Лист № док.	Подпись	Дата	
Разраб.			Стадия: Лист: Листов:
Пров.			Р 1
Н. контр.			ООО "ПТР" г. Зеленоград, корп. 1918, оф. 1
ГИП			+79555991500 88

Перекрытие на отм. +16.100 (отм. 1 этажа)
Схема расположения балок
Спецификация балок

Марка	Сечение, мм	Длина, мм	Масса, кг	Примечание
J-1	200×500	5450	1362	
J-2	200×500	5450	1362	
J-4	200×500	5450	1362	
J-7	200×500	5450	1362	
J-8	200×500	5450	1362	
J-9	200×500	5450	1362	
J-10	200×500	5450	1362	
J-11	200×500	5450	1362	
J-13	200×500	5450	1362	
J-14	200×500	5450	1362	

Примечания:
1. Бетон монолитных балок В25, F200, W6.
2. Арматура продольная А500С, хомуты А240.
3. Защитный слой бетона 25 мм.
4. Все размеры уточнять по месту.

Изм.	Кол. уч.	Лист	№ док.	Подпись	Дата
Разраб.					
Пров.					
Н. контр.					
ГИП					

ООО "ПТР" г. Зеленоград, корп. 1918, оф. 1
+79555991500 88
tipn1rf@gmail.com

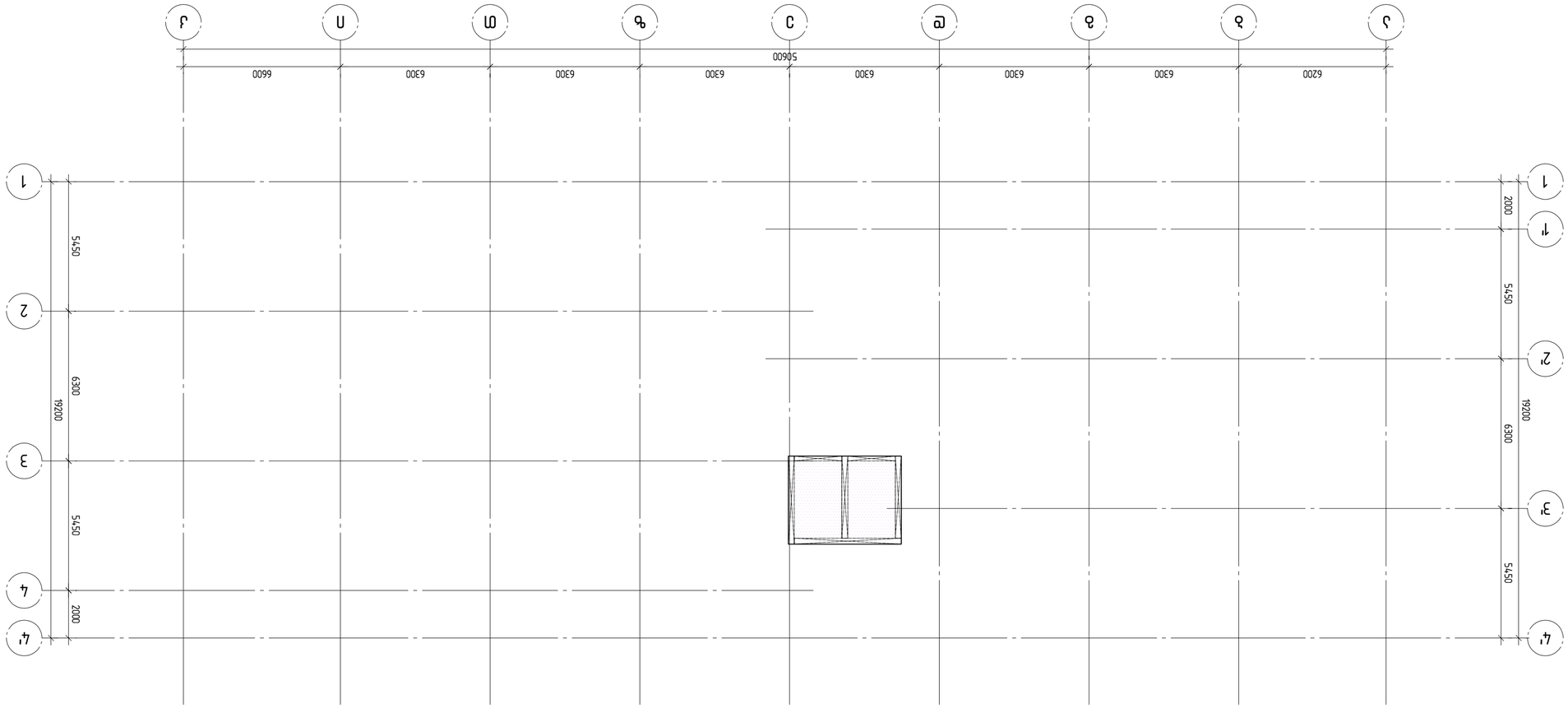

Изм. Кол.уч. Лист № док. Подп. Дата			
Разработал	Ст.	Лит.	Листов
Проверил	Гл.спец.		
Н.контр.			
Утвердил			

Общество с ограниченной ответственностью "Проектно-строительная компания "Альфа-Строй"
Адрес: 123456, г. Москва, ул. Примерная, д. 1, стр. 2
Тел.: +7 (495) 123-45-67
E-mail: info@alfa-stroy.ru

Наименование объекта: Жилой комплекс "Солнечный", корпус 3

Стадия: Рабочая документация

Наименование чертежа: План 1-го этажа

Масштаб	Формат	Лист	Листов
1:150	A2	1	1

Инв. № подл. | Подп. и дата | Взам. инв. №

Формат A2 1:150

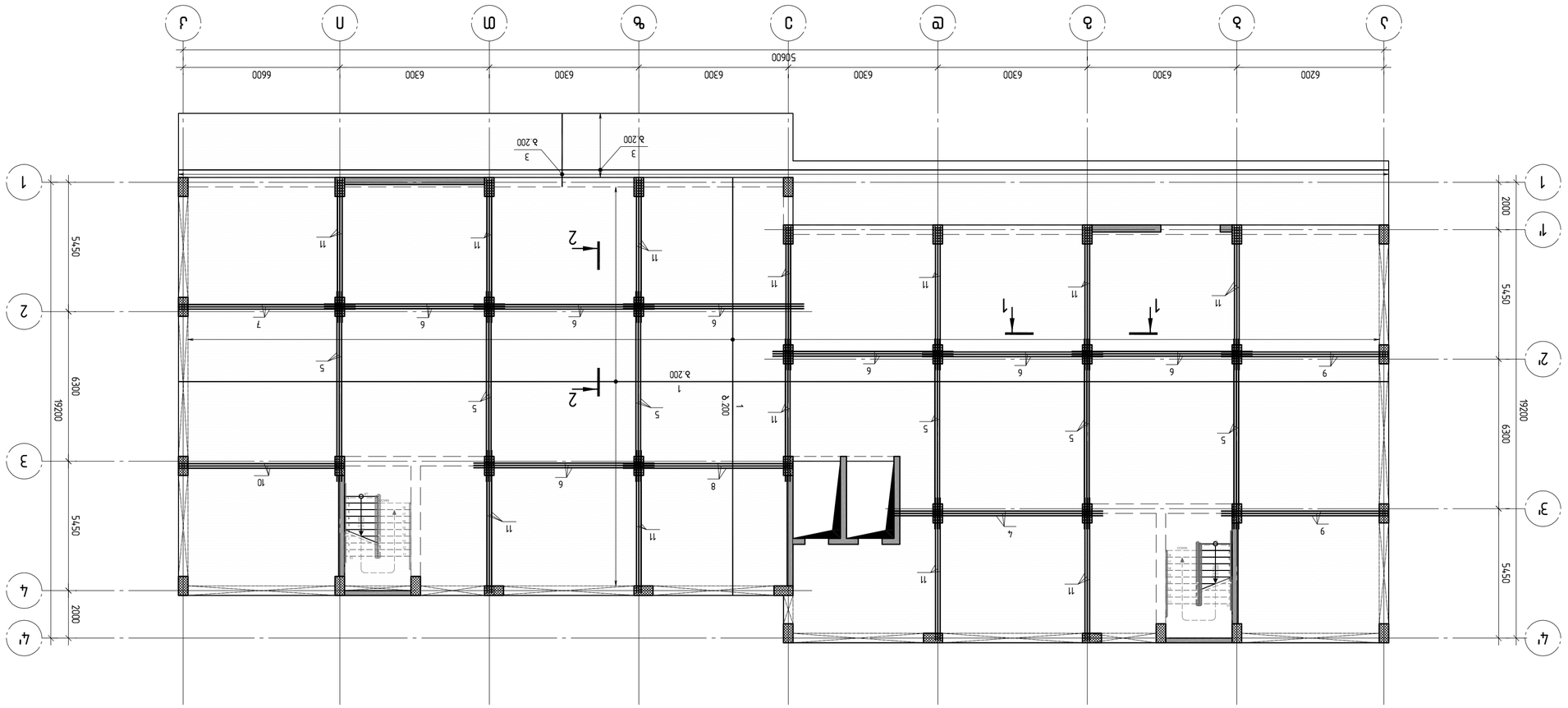
1
2
3
4
4'
А
Б
В
Г
Д
Е
Ж
З
И
К
1
2
1
2
1
2

Вертикальная привязка балок см. Конструкции железобетонные. Ж-326; Ж-327

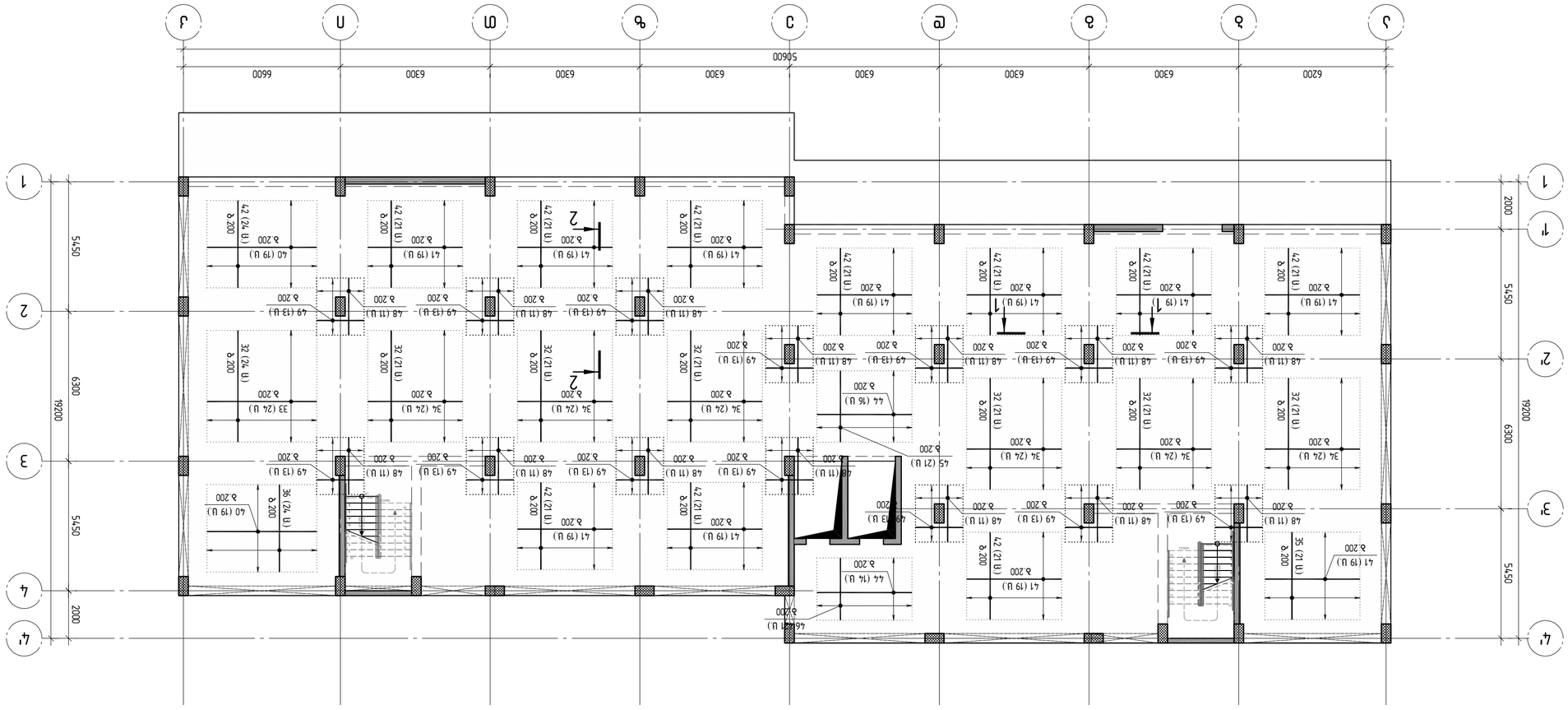

Дополнительные данные			
Разработал		Проверил	
Н. контр.		Утвердил	
ГИП			
Инв. № подл.	Подпись и дата	Взам. инв. №	

ООО "Гипрострой"
г. Москва, ул. Ленина, 1, стр. 1
+7 (495) 123-45-67
gipro@mail.ru

Ж/б фундаментная плита (армирование верхней и нижней зоны)

Стадия: Р | Лист: 1 | Листов: 1

Формат А2 | 1:150

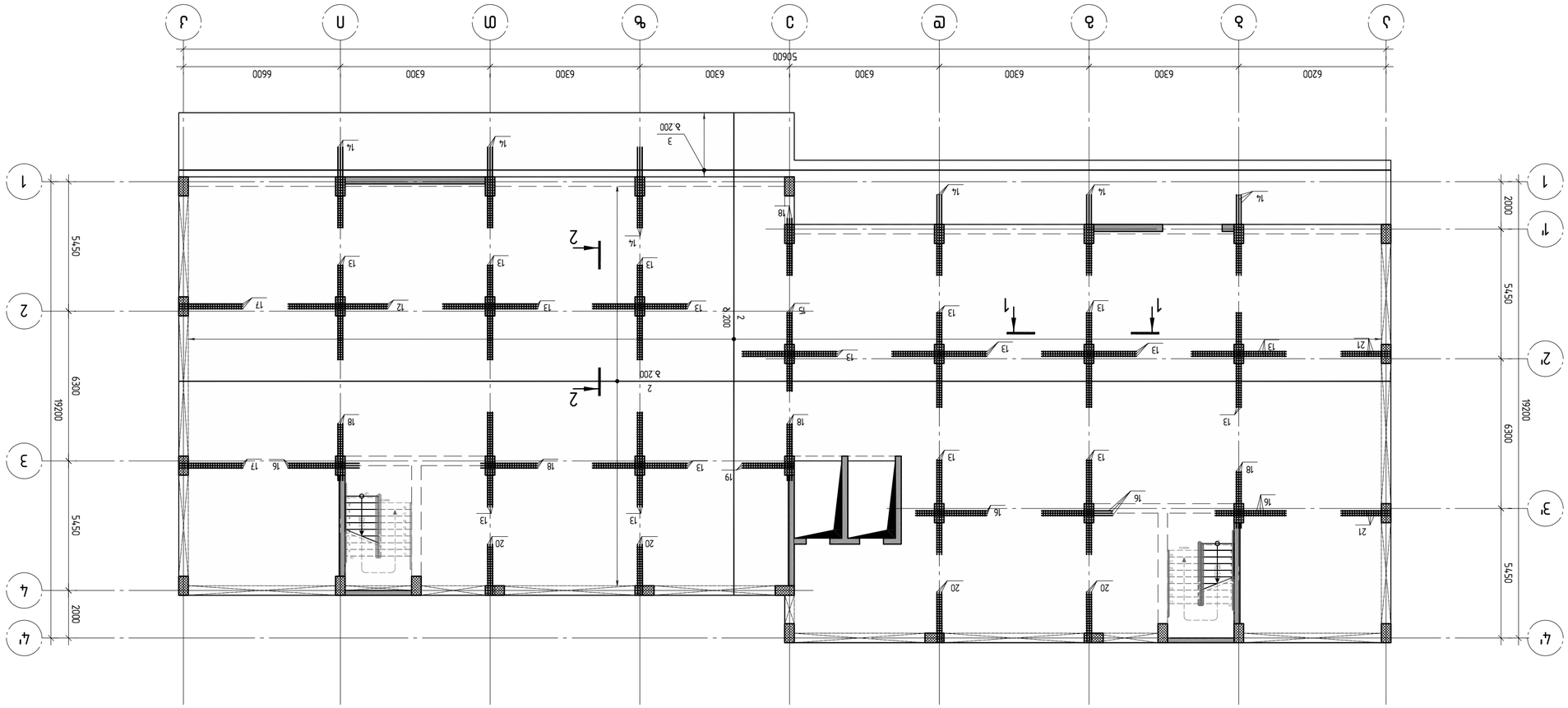
Ж
Ж
Ж

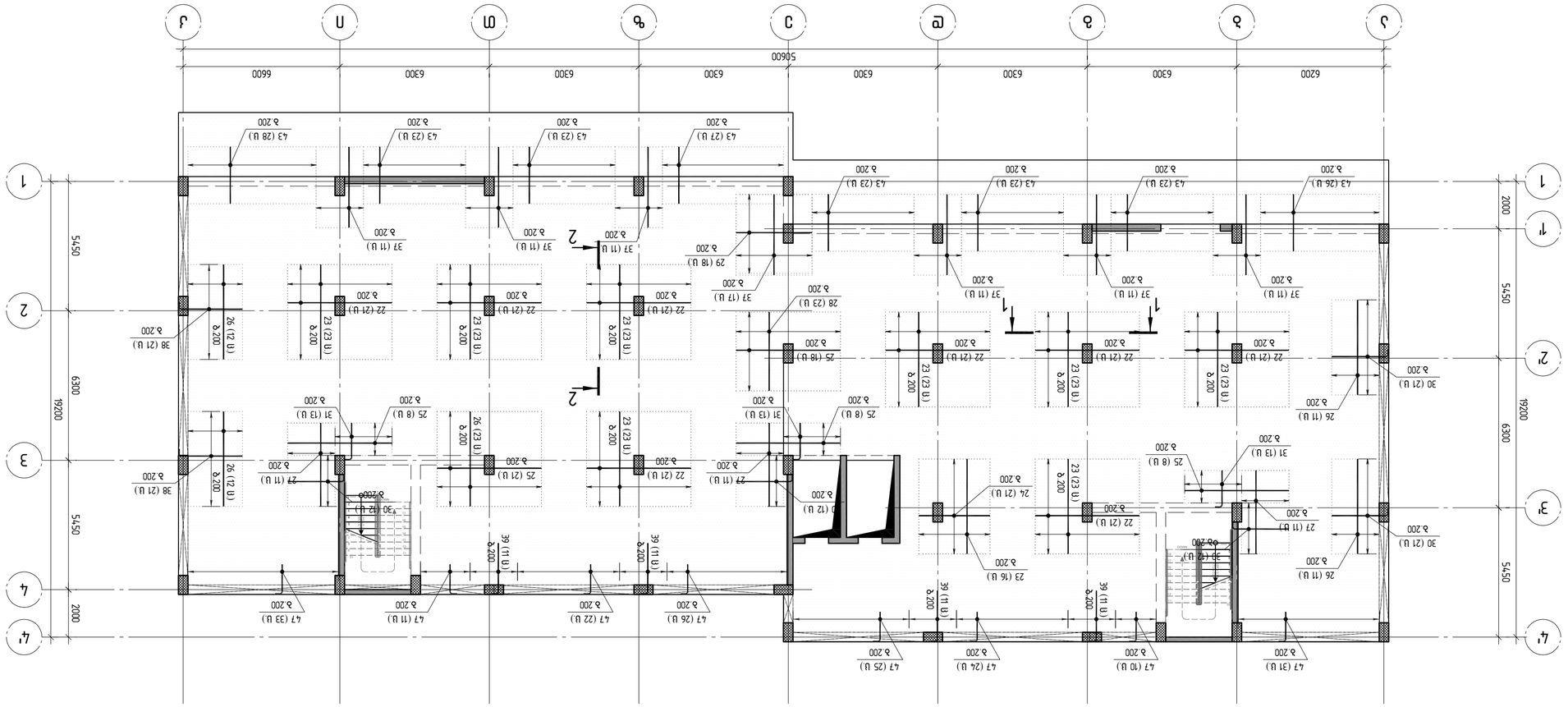

Подпись и дата. Инв. № подл. | Взам. инв. № | Подпись и дата

Изм.	Кол. уч.	№ док.	Подпись

ГИП		Гарнизонный дом офицеров на 300 мест в г. Ростов-на-Дону. Многоквартирный жилой дом
Разраб.		
Н. контр.		

Стадия	Лист	Листов
Р	3	

ООО "ЭТАЛОН-Т"-ПИ Инженерно-технологическое проектирование зданий и сооружений (Свидетельство № 9124) 344038, г. Ростов-на-Дону, ул. Вятская, 27/2, оф. 3

Копировал

Формат А2

Общий вид 1:150

Взам. инв. №

Подпись и дата

Инв. № подл.

Согласовано

Гл. инженер проекта		Гл. технолог	
Гл. архитектор		Гл. конструктор	

Изм.	Кол. уч.	Лист	№ док.	Подпись	Дата
ГИП					
Разраб.					
Н. контр.					

Стадия	Лист	Листов
Р	3	

ООО "ЭТАЛОН-Т"-ПИ
Инженерно-технологическое проектирование зданий и сооружений (Свидетельство № 9124)
344038, г. Ростов-на-Дону, ул. Вятская, 27/2, оф. 3
+79955991500@gmail.com

Гарнизонный дом офицеров на 300 мест в г. Ростов-на-Дону. Многоквартирный жилой дом
Общий вид

Формат	Зона	Позиция	Обозначение
А2			

Наименование			
Общий вид			

Масштаб	Масса	Примечание
1:150		

Копировал

Формат А2

Общий вид 1:150

A2 1:150

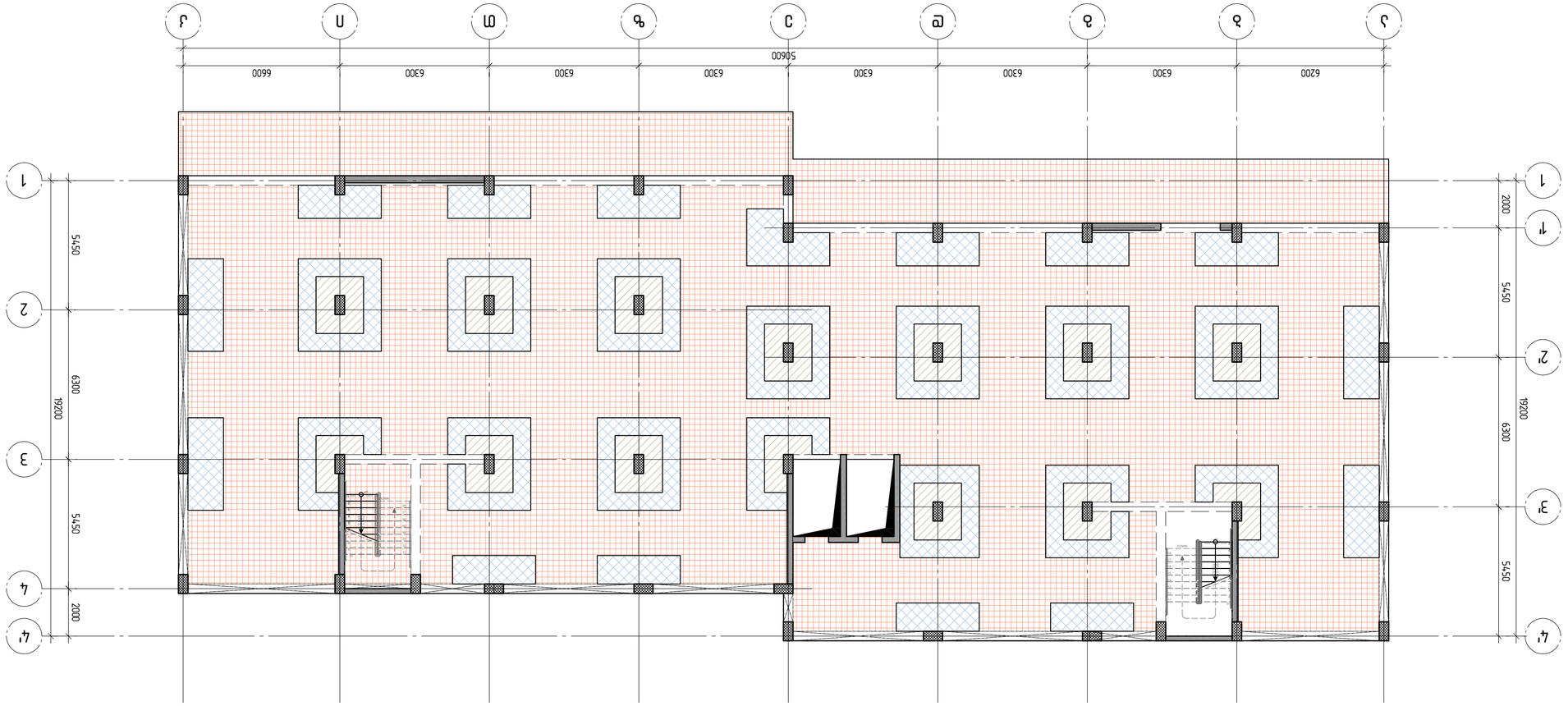

- Бъдещо (зона А) ЗЗЕП 400 + ограда (зона D) д. 800
- Бъдещо (зона А) ЗЗЕП 200 + ограда (зона D) д. 800
- Бъдещо (зона А) ЗЗЕП 100 + ограда (зона D) д. 800

Възложител				
Проектант				
Одобрил				
Проектирал				
Чертал				
Фаза	Ниво	Формат	Мащаб	
ПУП	1	А2	1:150	
Обект				
Поземлен имот с идентификатор 56784.501.1, местност „Ливадите“, землище на с. Ново Ботево, община Ботевград, област Софийска				
Предмет				
Схема за застрояване				
Дата		Чертеж №		
08.2025 г.		1		

ЗЗЗ „ЗЗП ЗЗ ЗЗП“
гр. Ботевград, бул. Васил Левски №3
0780, ет.1, оф.1, 0885599150088
gipn1rd@gmail.com

ЗЗЗ

Эл№		Ø 5 6 3 т т 2 5	Шту.	Длина,см т. да	Общая длина
		Ø 2 0 5 т т 2 0 5			
		Ø10 B500B			
A		L=830	558	0.51	284.6
B		L=925	496	0.57	282.7
C		L=350	14792	0.22	3209.78
		Ø12 B500B			
D		L=1500	1456	1.25	1814.64
1		Ø14 A500C L=8667.0 m		121	10469.8
2		Ø10 A500C L=9477.0 m		0.62	5837.8
3		Ø8 A500C L=2258.6 m		0.40	892.2
		Ø22 A500C			
4		L=8780	3	26.20	78.6
5		L=8000	18	23.87	429.7
6		L=7600	21	22.68	476.3
7		L=7430	3	22.17	66.5
8		L=7130	3	21.28	63.8
9		L=7030	6	20.98	125.9

Эл№		Ø 5 6 3 т т 2 5	Шту.	Длина,см т. да	Общая длина
10		L=6960	3	20.77	62.3
11		L=6000	36	17.90	644.4
12		L=4200	3	12.53	37.6
13		L=4000	51	11.94	608.9
14		L=3400	18	10.15	182.7
15		L=3320	3	9.91	29.7
16		L=3000	12	8.95	107.4
17		L=2680	6	8.00	48.0
18		L=2400	15	7.16	107.4
19		L=2180	3	6.51	19.5
20		L=2125	12	6.34	76.1
21		L=2080	6	6.21	37.3
		Ø18 A500C			
22		L=4400	168	8.79	1476.9
23		L=4000	200	7.99	1598.4
24		L=3000	21	5.99	125.9

Эл№. A

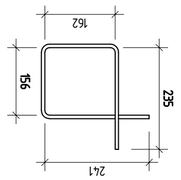

Эл№. B

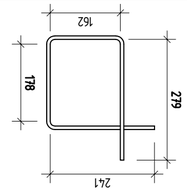

Эл№. C

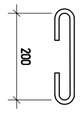

Эл№. D

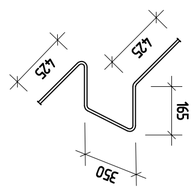

1-1

2-2

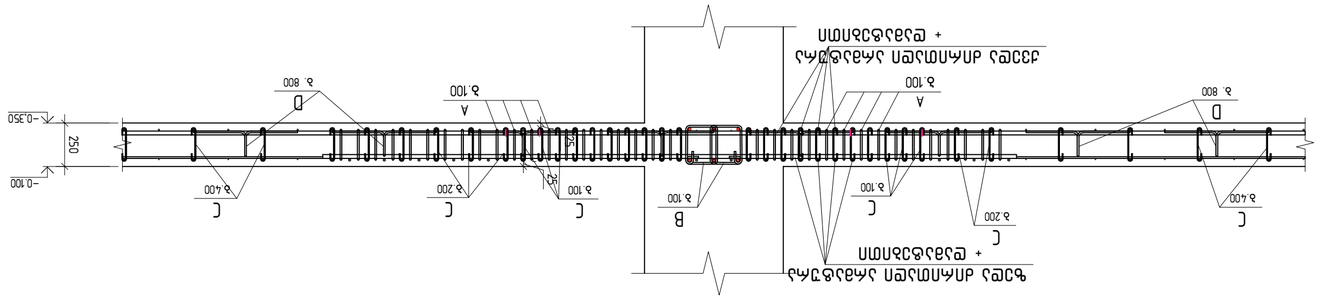

Эл№.		Ø 5 6 3 т т 2 5	Шту.	Длина,см т. да	Общая длина
		Ø16 A500C			
25		L=4400	63	6.94	437.4
26		L=4000	69	6.31	435.5
27		L=3520	33	5.55	183.3
28		L=3320	23	5.24	120.5
29		L=3200	18	5.05	90.9
30		L=2625	78	4.14	323.1
31		L=1800	39	2.84	110.8
		Ø14 A500C			
32		L=4690	150	5.67	849.8
33		L=4620	24	5.58	133.9
34		L=4000	144	4.83	695.8
35		L=3680	21	4.45	93.4
36		L=3670	24	4.43	106.4
37		L=3400	83	4.11	340.9
38		L=2925	42	3.53	148.4
39		L=2400	44	2.90	127.6
		Ø12 A500C			
40		L=4620	38	4.10	155.9
41		L=4000	209	3.55	742.4
42		L=3670	234	3.26	762.6
43		L=2400	196	2.13	417.7
		Ø10 A500C			
44		L=4000	30	2.46	73.9
45		L=3000	21	1.85	38.8
46		L=2625	21	1.62	34.0
47		L=1500	182	0.92	168.2
		Ø8 A500C			
48		L=2400	154	0.95	146.0
49		L=2000	182	0.79	143.8
		Ø20 Дмсылы аэфмбл			1552
		B30 Дмсылы аэфмбл		233.02	м³

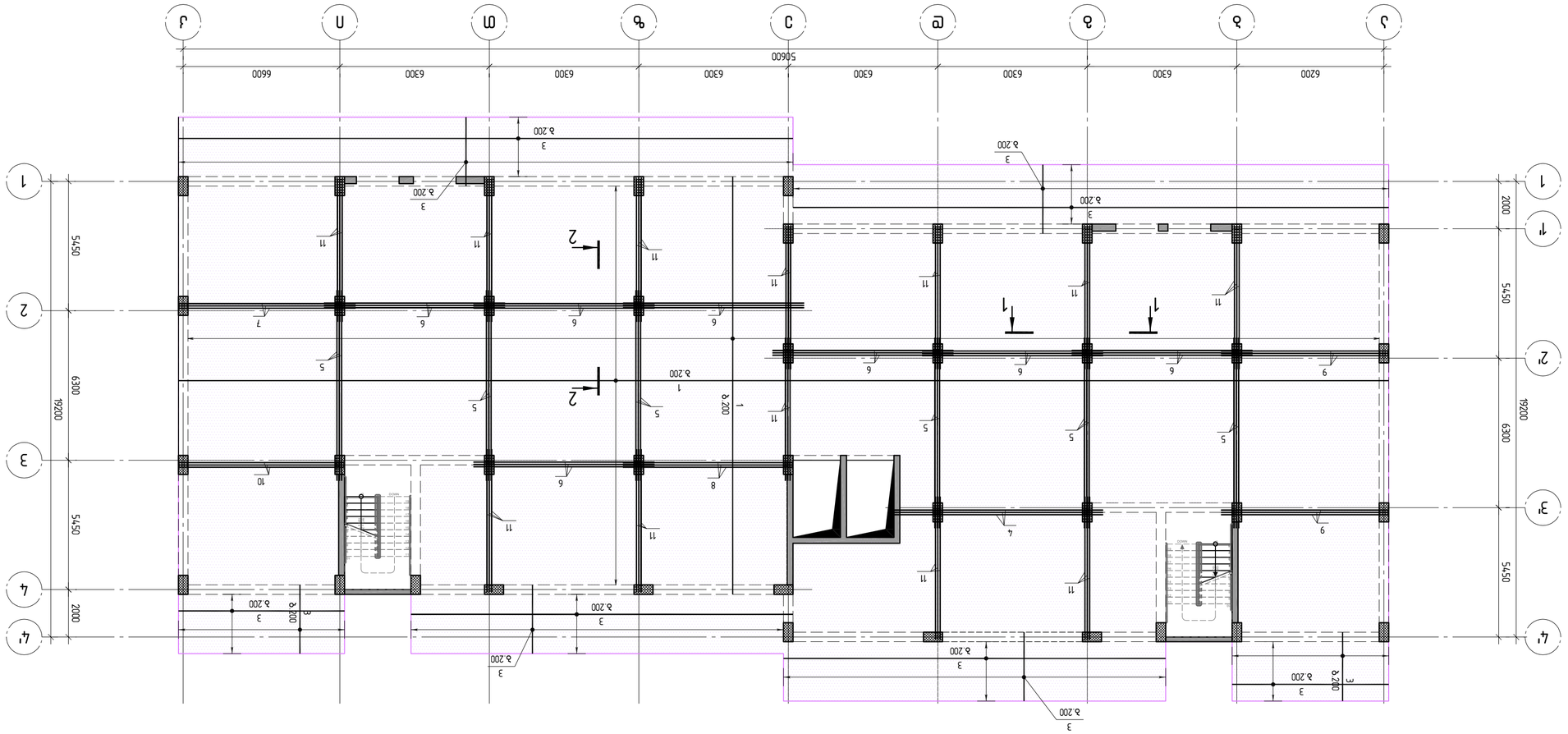

Планировка перекрытия над 1 этажом. Ж/б монолитный. Отм. +2.900. Толщина 200 мм. Бетон В25, F150, W6. Арматура А500С, А240С. Защитный слой 25 мм. Все размеры в мм.

Разраб.		Стадия	Лист
Н. контр.		Р	1
ГИП			Листов 1

ООО «ЗЖБИ-3 Строй»
г. Ростов-на-Дону, ул. Доломановская, 88
+7 (863) 240-15-22
info@zhbi3.ru

Перекрытие над 1 этажом
Схема армирования
Ж/б монолитный
Отм. +2.900
Бетон В25, F150, W6
Арматура А500С, А240С
Защитный слой 25 мм
Все размеры в мм

Разраб.	Соколов	Стадия	Лист
Н. контр.	Фомина	Р	1
ГИП	Фомина

A2 1:150

Грунтовка
арматурной сетки пр. Взам.инв.№ Инв.№подл. Подпись и дата Взам.инв.№ Инв.№дубл. Подпись и дата

Армирование монолитной плиты (балки) перекрытия 1-го этажа. Схема армирования плиты (балки) перекрытия 1-го этажа. Фрагмент 1. Отметка +2.900 Фрагмент 1 Схема армирования плиты (балки) перекрытия 1-го этажа. Фрагмент 2. Отметка +2.900 Фрагмент 2 Схема армирования плиты (балки) перекрытия 1-го этажа. Отметка +2.900

Изм.	Кол.уч.	Лист	№ док.	Подпись	Дата
ГИП					
Н.контр.					
Разраб.					

Стадия	Лист	Листов
Р	8.8	
	Лит.	
	Масштаб	
1:150		

Формат	Примечание
А2	

Инв.№	Взам.инв.№	Подпись и дата	Инв.№подл.

ООО "Проектно-строительная компания "Альфа-Строй". Свидетельство о допуске к определенному виду или видам работ, которые оказывают влияние на безопасность объектов капитального строительства № 9124 от 15.12.2017

Жилой дом со встроенными помещениями и подземной автостоянкой по адресу: г. Москва, ул. Академика Анохина, вл. 30, корп. 1

ООО "Проектно-строительная компания "Альфа-Строй"
г. Москва, ул. Академика Анохина, д. 30, стр. 1
+74955991500
info@gmail.com

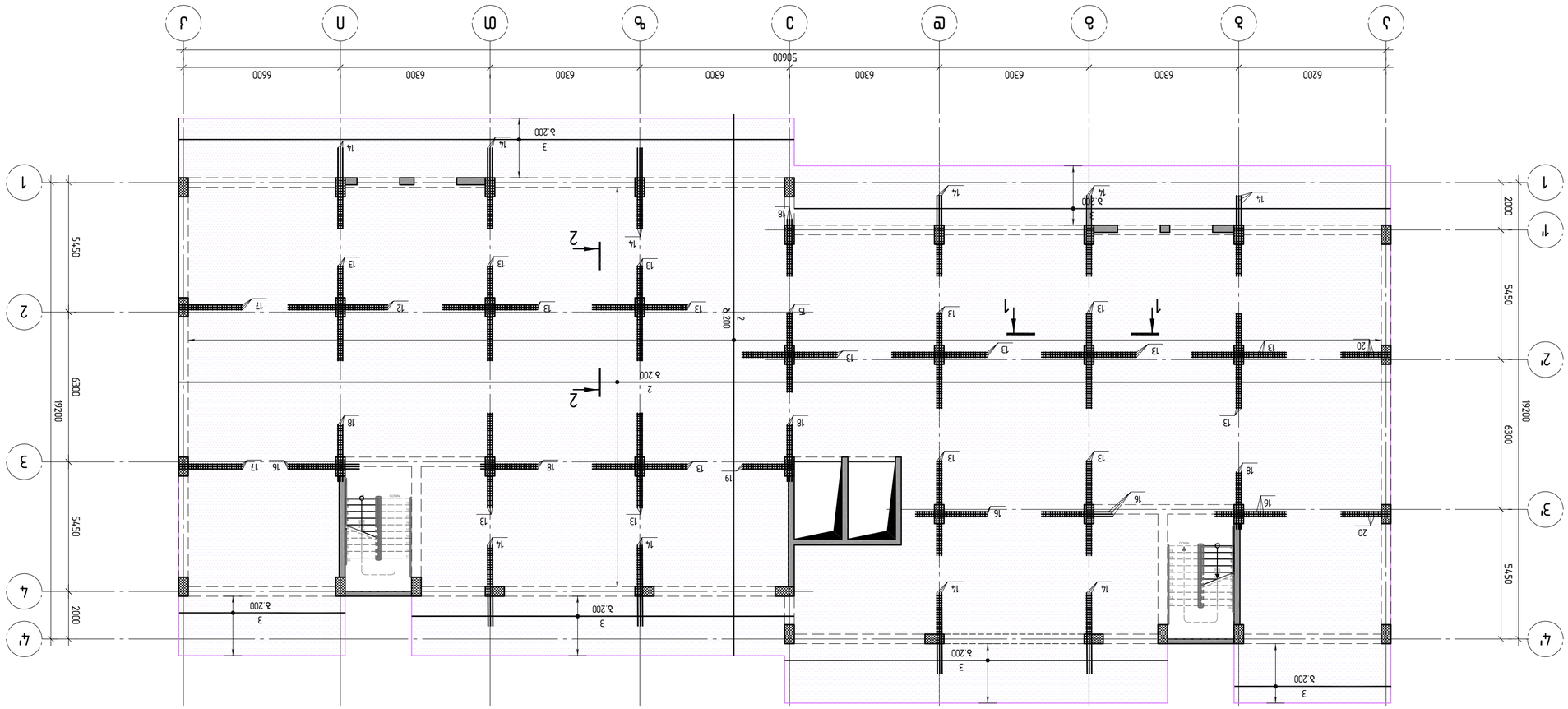
Ж
Ж
Ж

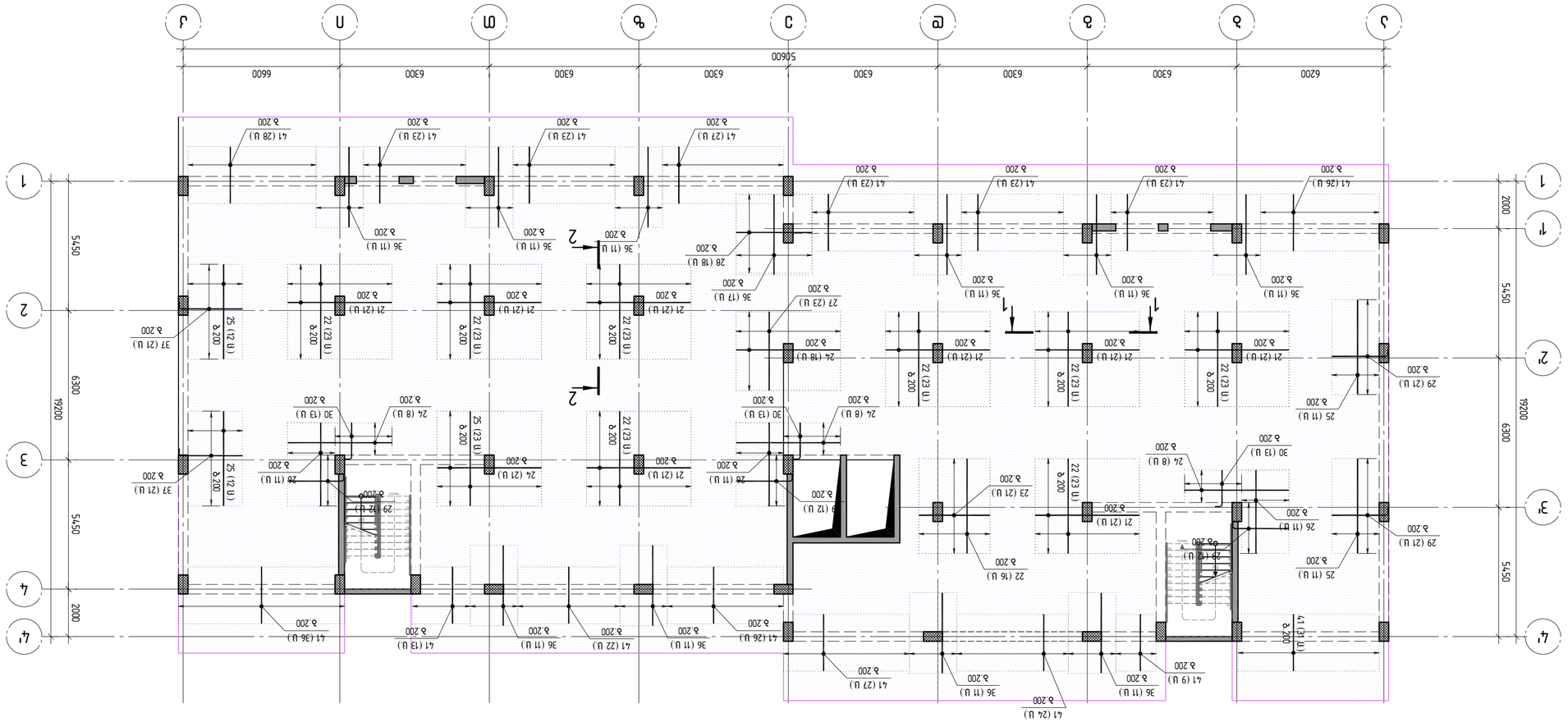
1
2
3
4
4'
2'
1'
Ж
Л
Б
Г
Е
Ә
Ө
М
Н
Й
19200
6300
5450
2000
5450
6300
5450
2000
5450
6300
5450
2000
5450

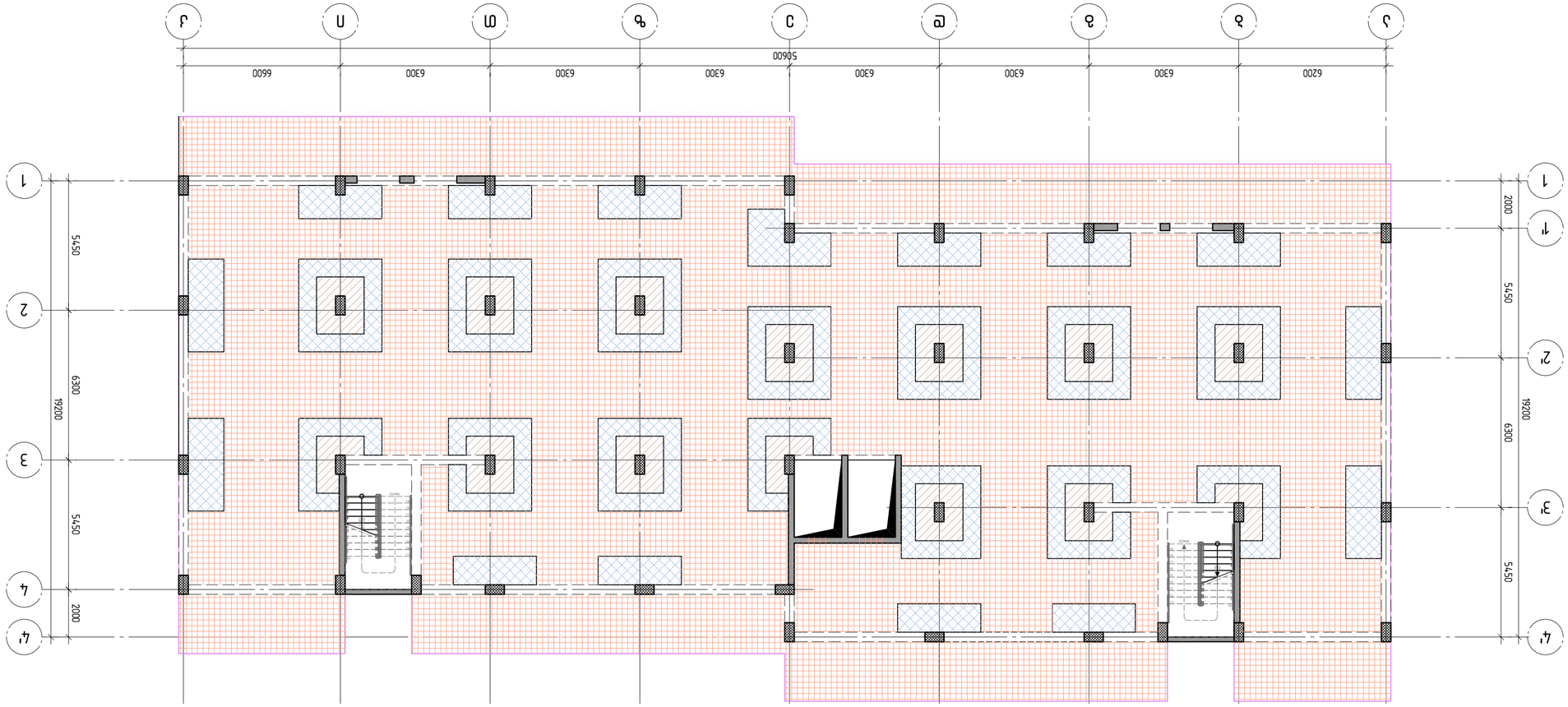

A2 1:150

Дата виготовлення	Формат	Масштаб	Арк.
1:150	A2	плановий	31

Головний інженер проекту	Перевірив	Виконав
Ф.І.О.	Ф.І.О.	Ф.І.О.

Назва об'єкта будівництва: Будівництво житлового комплексу з вбудованими приміщеннями громадського призначення та підземним паркінгом по вул. Івана Франка, 26 у м. Івано-Франківськ (ділянка № 9124)

Адреса об'єкта будівництва: Івано-Франківська область, м. Івано-Франківськ, вул. Івана Франка, 26

Замовник: ТОВ "ЖК "Івано-Франківськ Сіті"
вул. Івана Франка, буд. 26
+380951234567
info@zhk-ifsity.com

Розробник: ТОВ "Івано-Франківськ Проект"
вул. Івана Мазепи, буд. 12, оф. 5
+380342556677
project@ifproject.com

A2 1:25

Зм№		Ø	Uлгу	Азцьз,зм т. дв	Зодлгзбьз
	Ø зьъьзмзвл				
	ø10 В500В				
А	L=830	558	0.51	284.6	
В	L=925	496	0.57	282.7	
С	L=350	1534 9	0.22	3330.70	
	ø12 В500В				
D	L=1500	1596	125	1988.22	
1	ø14 А500С L=8667.0 м		121	10469.8	
2	ø10 А500С L=10042.6 м		0.62	6186.3	
3	ø8 А500С L=3934.3 м		0.40	1554.0	
	ø22 А500С				
4	L=8780	3	26.20	78.6	
5	L=8000	18	23.87	429.7	
6	L=7600	21	22.68	476.3	
7	L=7430	3	22.17	66.5	
8	L=7130	3	21.28	63.8	
9	L=7030	6	20.98	125.9	

Зм№		Ø	Uлгу	Азцьз,зм т. дв	Зодлгзбьз
10	L=6960		3	20.77	62.3
11	L=6000		36	17.90	644.4
12	L=4200		3	12.53	37.6
13	L=4000		51	11.94	608.9
14	L=3400		30	10.15	304.5
15	L=3320		3	9.91	29.7
16	L=3000		12	8.95	107.4
17	L=2680		6	8.00	48.0
18	L=2400		15	7.16	107.4
19	L=2180		3	6.51	19.5
20	L=2080		6	6.21	37.3
	ø18 А500С				
21	L=4400		168	8.79	1476.9
22	L=4000		200	7.99	1598.4
23	L=3000		21	5.99	125.9
	ø16 А500С				
24	L=4400		63	6.94	437.4

Зм№. А

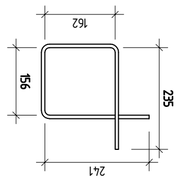

Зм№. В

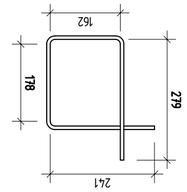

Зм№. С

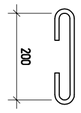

Зм№. D

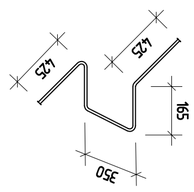

1-1

2-2

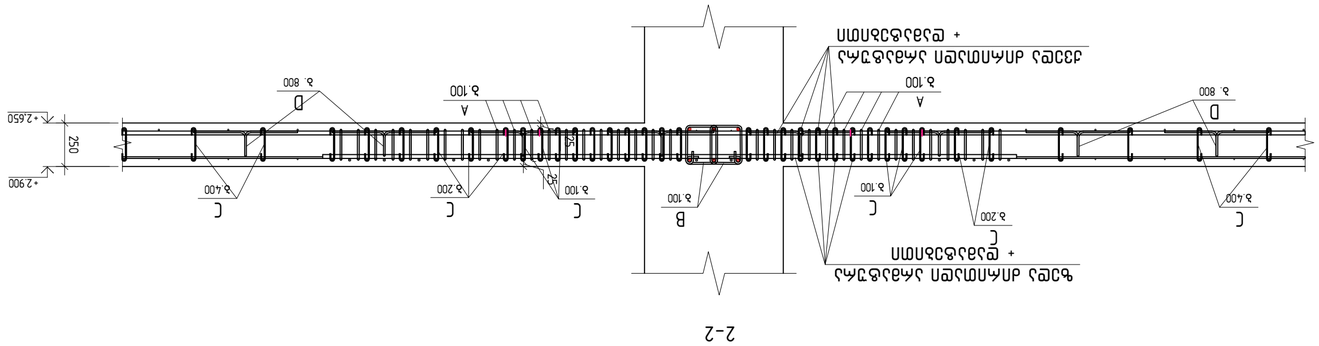

Зм№		Ø	Uлгу	Азцьз,зм т. дв	Зодлгзбьз
25	L=4000		69	6.31	435.5
26	L=3520		33	5.55	183.3
27	L=3320		23	5.24	120.5
28	L=3200		18	5.05	90.9
29	L=2625		78	4.14	323.1
30	L=1800		39	2.84	110.8
	ø14 А500С				
31	L=4690		150	5.67	849.8
32	L=4620		24	5.58	133.9
33	L=4000		144	4.83	695.8
34	L=3680		21	4.45	93.4
35	L=3670		24	4.43	106.4
36	L=3400		127	4.11	521.6
37	L=2925		42	3.53	148.4
	ø12 А500С				
38	L=4620		38	4.10	155.9
39	L=4000		209	3.55	742.4
40	L=3670		234	3.26	762.6
41	L=2400		384	2.13	818.4
	ø10 А500С				
42	L=4000		30	2.46	73.9
43	L=3000		21	1.85	38.8
44	L=2625		21	1.62	34.0
	ø8 А500С				
45	L=2400		154	0.95	146.0
46	L=2000		182	0.79	143.8
	Ø зьъьзмзвл				
	В 30 Јмзьлпь взфмбп			255.31	м³

Ъзьъьзпь	Ъзьъьзпь	Ъзьъьзпь	Ъзьъьзпь

Планировка на отм. 3,200. Вентиляционные выходы см. вентиляционные планы. Э-326; Э-327

Гип		Шифр	Лист
Нач.отд.			Э.3
Н.контр.			
ГИП			

ООО "ЭнергоПроект"
г.Москва, ул.Алексеева, д.24, стр.1
+74951234567
info@energoproject.ru

Многоквартирный жилой дом с встроенными помещениями и подземной автостоянкой по адресу: г.Москва, ЮЗАО, район Ясенево, ул.Новоясеневская, вл.1

План 3-го этажа
Отм. +9,200
М 1:50

Разработал		Дата	
Проверил			
Н.контр.			
ГИП			

ООО "ЭнергоПроект"
г.Москва, ул.Алексеева, д.24, стр.1
+74951234567
info@energoproject.ru

Многоквартирный жилой дом с встроенными помещениями и подземной автостоянкой по адресу: г.Москва, ЮЗАО, район Ясенево, ул.Новоясеневская, вл.1

План 3-го этажа
Отм. +9,200
М 1:50

A2 1:150

Вертикальная планировка. Схема расположения элементов. Ж-326; Ж-327

Разраб.		Стадия	Лист	Листов
Н.контр.		Р	3	
ГИП				

ООО "ЖБК "Заря"
г. Москва, ул. Заводская, д. 12
+7 (495) 123-45-67
info@zhbk-zarya.ru

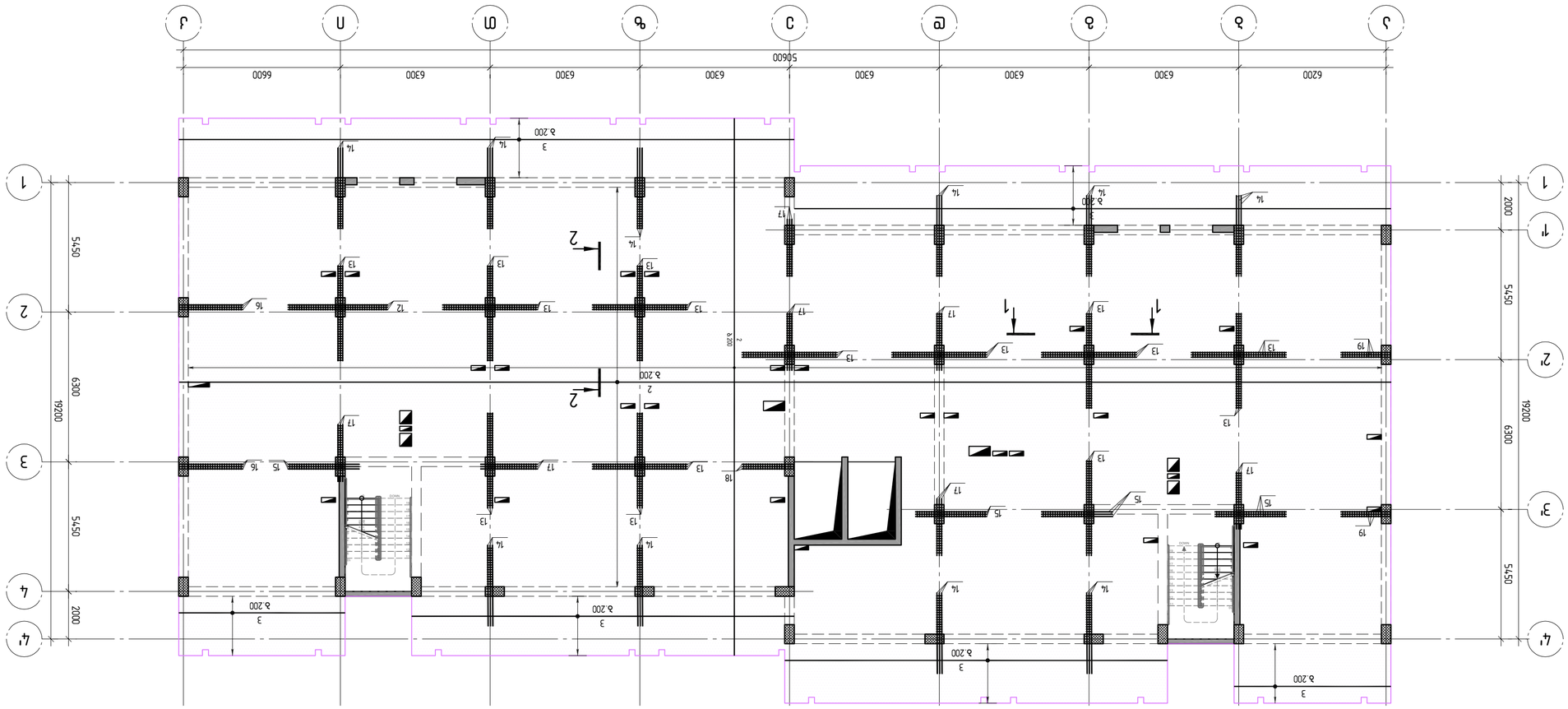

Подоконная доска см. архитектурные чертежи. Э-326; Э-327

Изм.	Кол.уч.	Лист	№ док.
Разраб.			01.24
Пров.			
Н.контр.			
ГИП			

Жилой дом с магазином на 1-м этаже и подземной автостоянкой по ул. Ленина в г. Ростов-на-Дону

Стадия: Р | Лист: 8 | Листов: 31

Схема расположения перемычек

ООО "ПСК "Ростовгражданпроект"
344002, г. Ростов-на-Дону, ул. Ленина, 80
тел./факс (863) 240-00-00

Формат А2 | 1:150

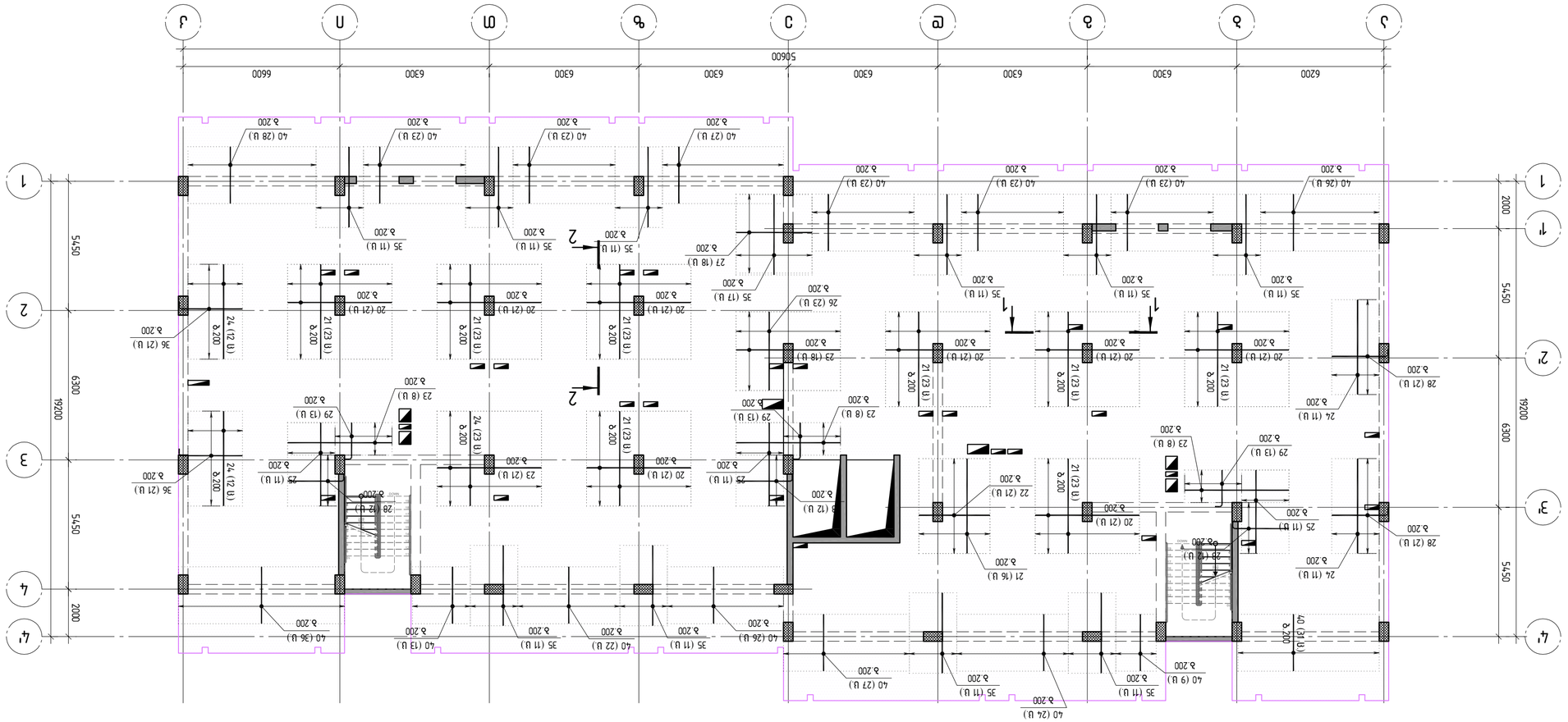
1
2
3
4
4'
Г
Д
Е
Ж
З
И
К
Л
1
2
3
4
4'
Г
Д
Е
Ж
З
И
К
Л
19200
5450
6300
2000
5450
6300
2000
5450
6300
2000

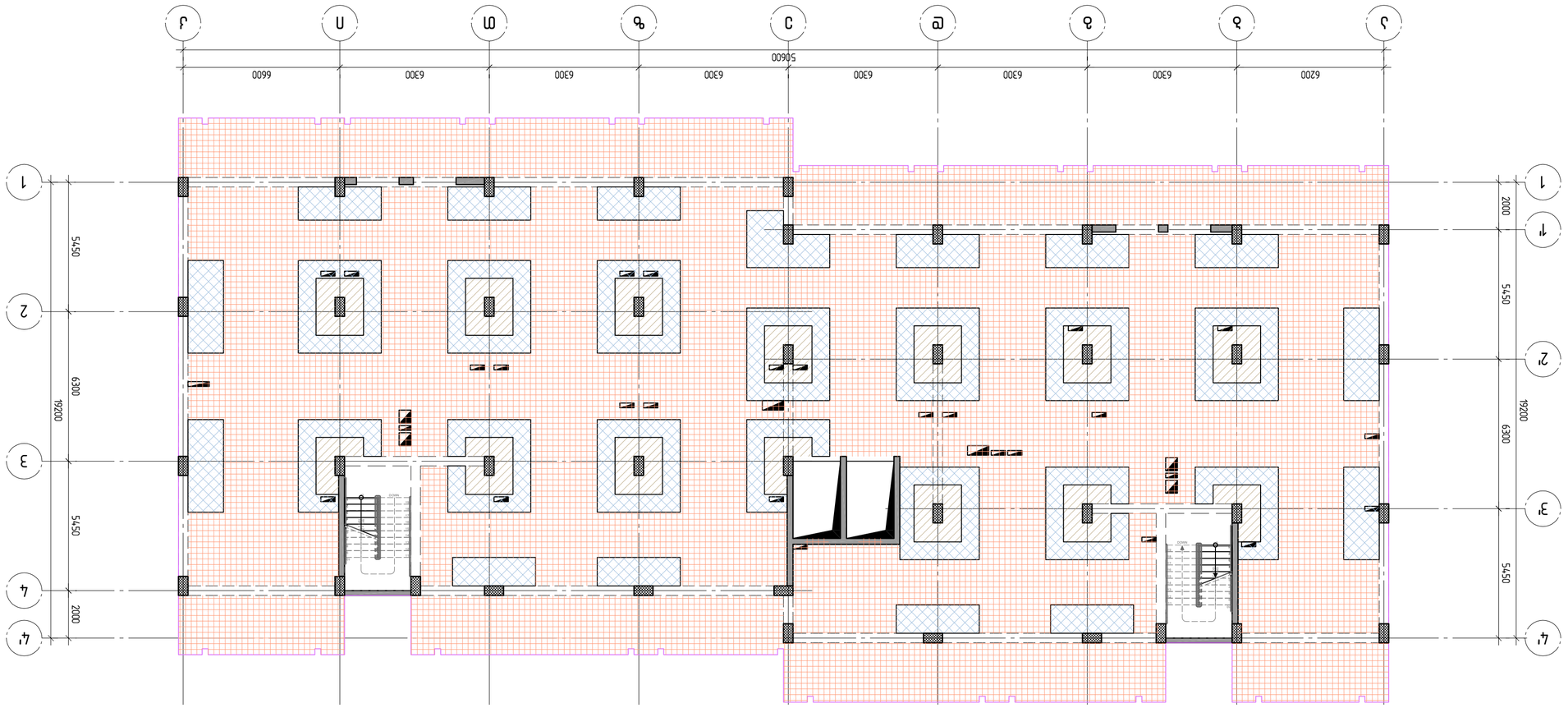

A2 1:150

Дълбочина	Ширина	Височина	Площ
8.8	т.ј.	т.ј.	т.ј.

Дължина	Ширина	Площ	Обем
59600	12600	751	4506

Дървена конструкция с ламперия

Дървена конструкция с ламперия

Дървена конструкция с ламперия

ЗМФ.		Ø ⊃ ⊔ ⊔ ⊃ ⊓ ⊐ ⊃ ⊃	Ш/ЧУ	⊃⊔⊔.⊃Ѡ ⊓. ⊔⊃	⊐⊃⊓⊓⊐⊃⊔
		⊕⊐⊃⊔⊐⊓⊐⊃⊓			
А		L=830	494	0.51	251.9
		Ø10 B500B			
В		L=925	496	0.57	282.7
С		L=350	1538	0.22	3328.33
		Ø12 B500B			
D		L=1500	1593	1.25	1984.82
1		Ø14 A500C L=8667.0 м		121	104693.8
2		Ø10 A500C L=9984.8 м		0.62	6150.6
3		Ø8 A500C L=3931.7 м		0.40	1553.0
		Ø22 A500C			
4		L=8780	3	26.20	78.6
5		L=8000	15	23.87	358.1
6		L=7600	21	22.68	476.3
7		L=7430	3	22.17	66.5
8		L=7130	3	21.28	63.8
9		L=7030	6	20.98	125.9

ЗМФ.		Ø ⊃ ⊔ ⊔ ⊃ ⊓ ⊐ ⊃ ⊃	Ш/ЧУ	⊃⊔⊔.⊃Ѡ ⊓. ⊔⊃	⊐⊃⊓⊓⊐⊃⊔
10		L=6960	3	20.77	62.3
11		L=6000	33	17.90	590.7
12		L=4200	3	12.53	37.6
13		L=4000	45	11.94	537.3
14		L=3400	30	10.15	304.5
15		L=3000	12	8.95	107.4
16		L=2680	6	8.00	48.0
17		L=2400	21	7.16	150.4
18		L=2180	3	6.51	19.5
19		L=2080	6	6.21	37.3
		Ø18 A500C			
20		L=4400	168	8.79	1476.9
21		L=4000	200	7.99	1598.4
22		L=3000	21	5.99	125.9
		Ø16 A500C			
23		L=4400	63	6.94	437.4
24		L=4000	69	6.31	435.5

ЗМФ. А

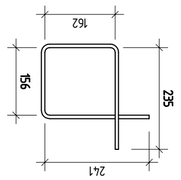

ЗМФ. B

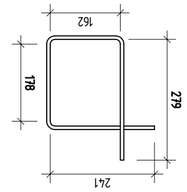

ЗМФ. C

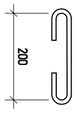

ЗМФ. D

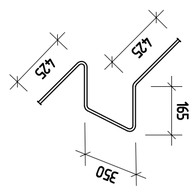

1-1

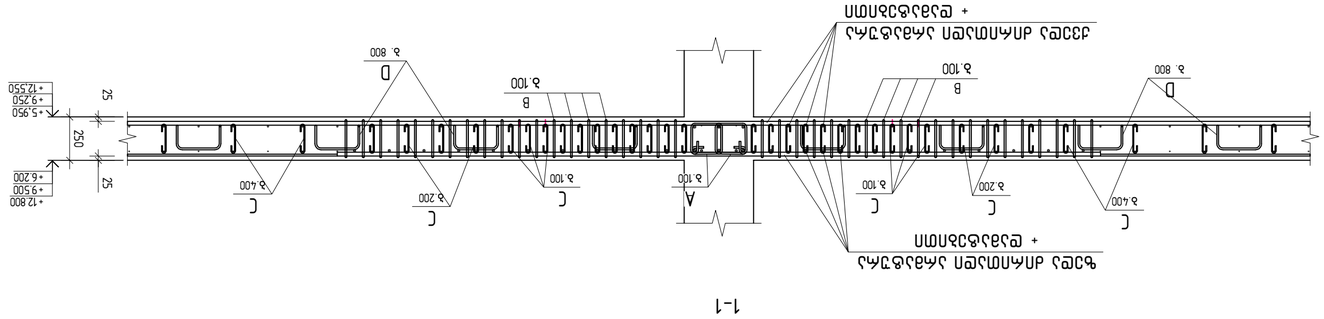

2-2

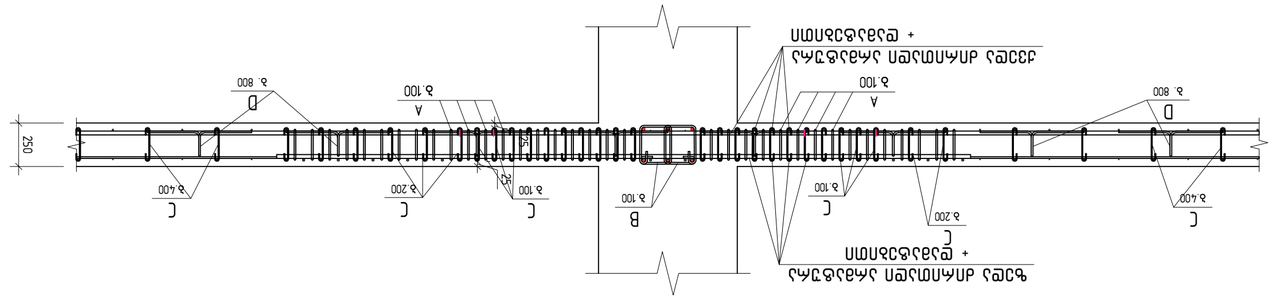

ЗМФ.		Ø ⊃ ⊔ ⊔ ⊃ ⊓ ⊐ ⊃ ⊃	Ш/ЧУ	⊃⊔⊔.⊃Ѡ ⊓. ⊔⊃	⊐⊃⊓⊓⊐⊃⊔
25		L=3520	33	5.55	183.3
26		L=3320	23	5.24	120.5
27		L=3200	18	5.05	90.9
28		L=2625	78	4.14	323.1
29		L=1800	39	2.84	110.8
		Ø14 A500C			
30		L=4690	150	5.67	849.8
31		L=4620	24	5.58	133.9
32		L=4000	144	4.83	695.8
33		L=3680	21	4.45	93.4
34		L=3670	24	4.43	106.4
35		L=3400	127	4.11	521.6
36		L=2925	42	3.53	148.4
		Ø12 A500C			
37		L=4620	38	4.10	155.9
38		L=4000	209	3.55	742.4
39		L=3670	234	3.26	762.6
40		L=2400	384	2.13	818.4
		Ø10 A500C			
41		L=4000	30	2.46	73.9
42		L=3000	21	1.85	38.8
43		L=2625	21	1.62	34.0
		Ø8 A500C			
44		L=2400	154	0.95	146.0
45		L=2000	182	0.79	143.8
		⊕⊔⊔⊐⊃⊔			974.9
		B 30 ⊔⊐⊔⊔⊓ ⊔⊃⊕⊓⊔			254.87
					14.7

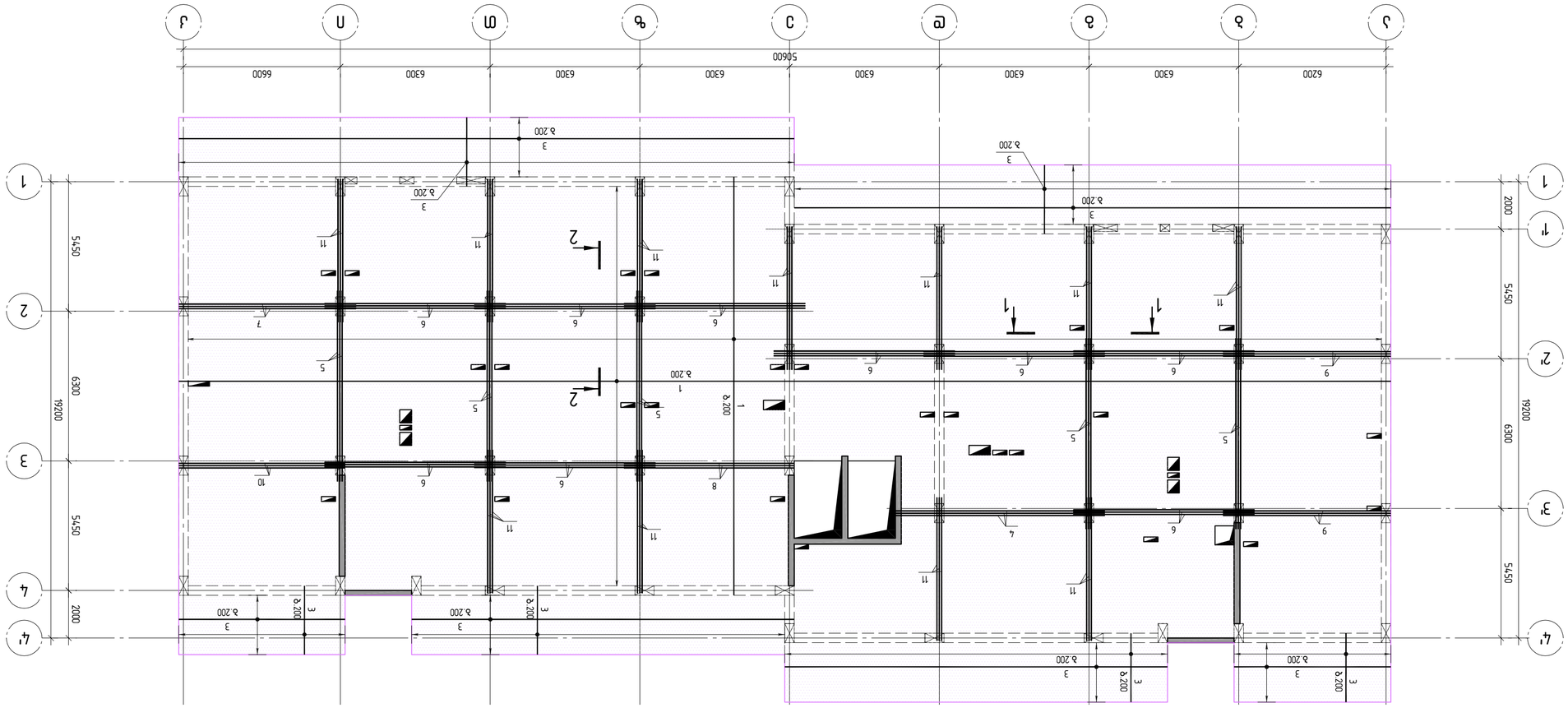

А2 1:150

Планировка
кровли. Узлы примыкания к парапету. Узлы примыкания к вентиляционным шахтам. Узлы примыкания к деформационным швам. Узлы примыкания к водосточным воронкам. Узлы примыкания к ендовам. Узлы примыкания к свесам. Узлы примыкания к ограждению кровли. Узлы примыкания к пожарным лестницам. Узлы примыкания к переходным мостикам. Узлы примыкания к антенным мачтам. Узлы примыкания к молниеприемникам. Узлы примыкания к флагодержателям. Узлы примыкания к снегозадержателям. Узлы примыкания к кровельным ограждениям. Узлы примыкания к кровельным ограждениям. Узлы примыкания к кровельным ограждени

A2 1:150

Подземная автостоянка на ул. Кольцевая, уч. 326; з-327

Разработал		Стадия	Лист	Листов
Гип		Р	1	1
Н.контр.				

ООО "ПИК "Зеленый Дом"
г. Москва, ул. Кольцевая, д. 15
+7 (495) 123-45-67
info@zelenydom.ru

Схема расположения элементов монолитных перекрытий

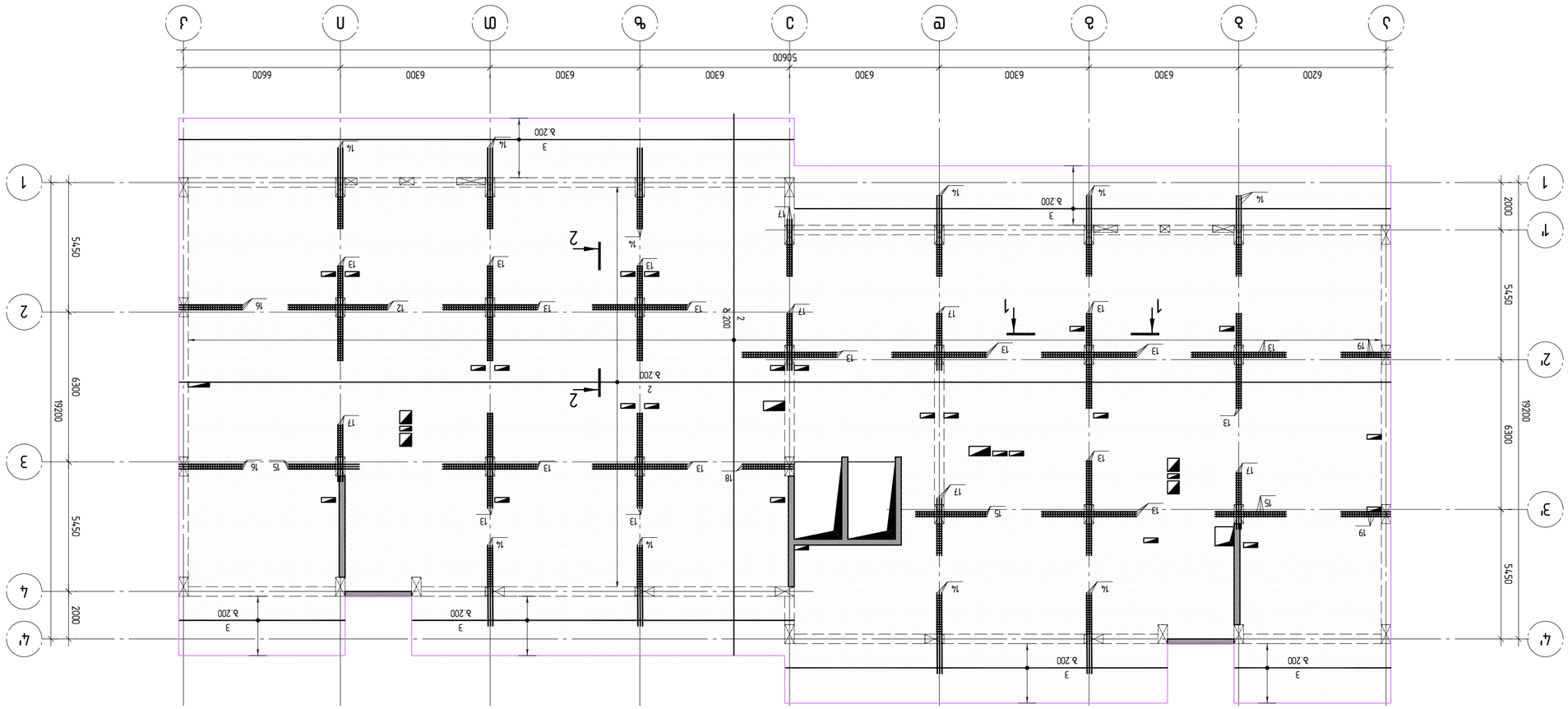

Подготовка под монолитные ростверки. Ур. -3,26; -3,27

А2 1:150			
Изм. Кол.уч. Лист № док. Подп. Дата			
ГИП	Гарипов Т.Ф.		
Нач.отд.	Ахметзянов Р.Р.		
Н.контр.	Ахметзянов Р.Р.		
Разраб.	Ахметзянов Р.Р.		
Стадия	Лист	Листов	
Р	3		
ООО "ТИП" г. Набережные Челны, ул. Ш.Усманова, 10			
Монолитный железобетонный каркас с несущими стенами (блок-секция "Е") 3 этапа строительства. "Реконструкция с расширением магазина "Ашан" по ул. Ш.Усманова, 10 в Ново-Савиновском районе г. Казани. (Блок-секция "Е")			
Схема расположения свай. Ростверки. Ур. -3,26; -3,27			
Инв.№ подл.	Подп. и дата	Взам.инв.№	
Копировал	Формат А2		

Подземна част. Кофражен план на основи. Ж-326; Ж-327

Възложител:		Проектант:	
Община Стара Загора		ЕТ "Инж. Ангел Ангелов"	
Обект:			
Реконструкция и разширение на Общинска болница – Стара Загора, ул. "Генерал Николай Столетов" № 2			
Част:		Проектирал:	
Архитектурна		арх. Ангел Ангелов	
Етап:		Проектирал:	
Работен проект		инж. Ангел Ангелов	
Подземна част. Кофражен план на основи. Ж-326; Ж-327		Чертал:	
		инж. Ангел Ангелов	
Мащаб:	Формат:	Дата:	Лист №:
1:150	A2	2025	Ж- 322

A2 1:150

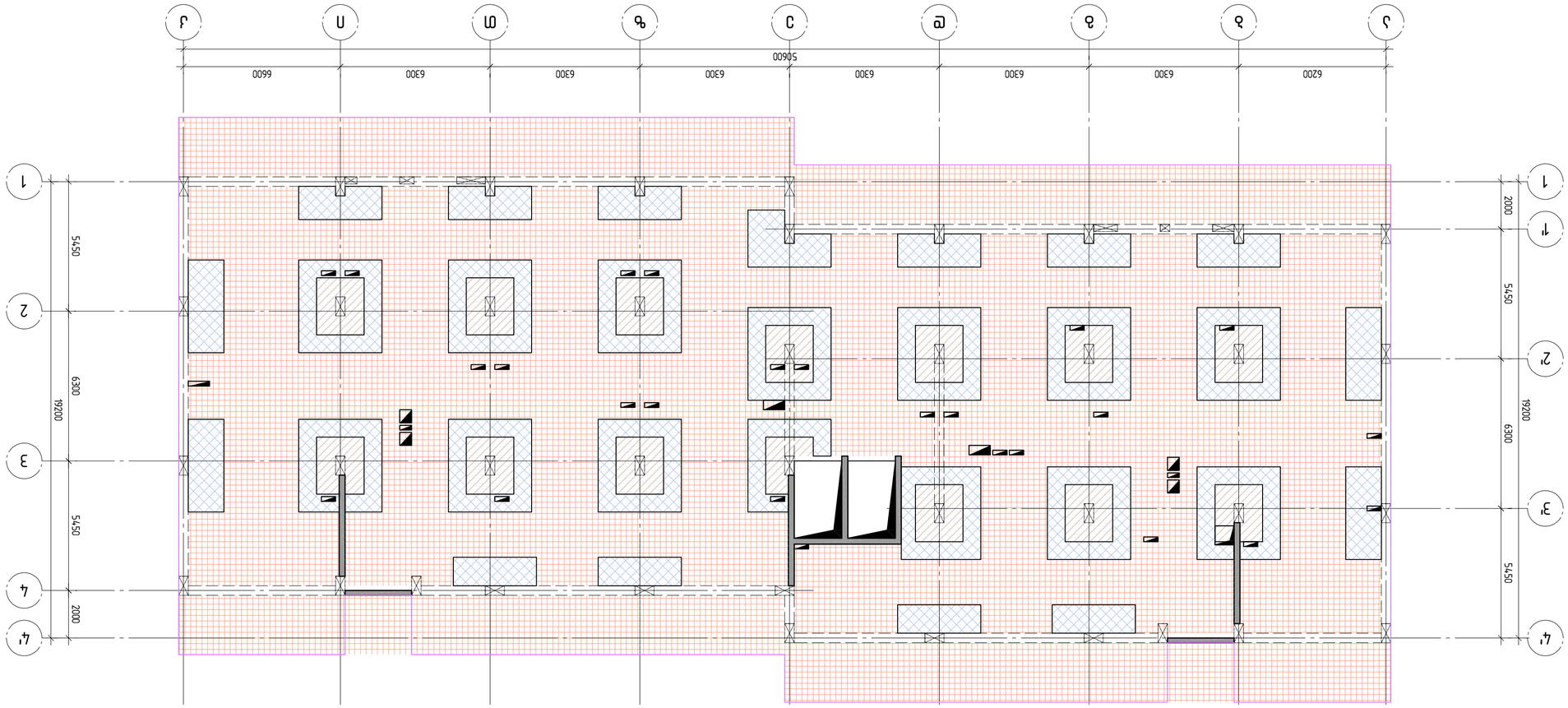

Дипломна работа		Ас. уч. година 2024 / 25	
		Студент: Ивайло Ангелов Ангелов	
		Фак. №: 2MI0600323	
		Ръководител: гл. ас. д-р инж. Ивайло Ангелов	
		Консултант:	
		Катедра „Транспортно строителство“	
		Технически университет – гр. Габрово	
Разработил:	Ивайло Ангелов		
Проверил:	гл. ас. д-р инж. Ивайло Ангелов		
Ръководител:	гл. ас. д-р инж. Ивайло Ангелов		
Консултант:			
Одобрил:			
Мащаб:	1 : 150	Формат:	A2
Дата:	2025	Лист:	3
Общ брой листове:	3		

A2 1:25

ЗМФ.		Ø ა ს ხ ე ო ე ბ ე ა	ს/ნ	ბაისა.ეო მ. ეზ	ვეზნითხეა
		<u>Ø ეზნაეოთბაი</u>			
A		L=830	494	0.51	251.9
B		L=925	532	0.57	282.7
C		L=350	1536	0.22	334.9.69
		Ø12 B500B			
D		L=1500	1618	1.25	2015.48
		Ø14 A500C L=8667.0 M		121	10469.8
2		Ø10 A500C L=10042.6 M		0.62	6186.3
3		Ø8 A500C L=3938.9 M		0.40	1555.9
		Ø22 A500C			
4		L=8780	3	26.20	78.6
5		L=8000	15	23.87	358.1
6		L=7600	27	22.68	612.4
7		L=7430	3	22.17	66.5
8		L=7130	3	21.28	63.8
9		L=7030	6	20.98	125.9

ЗМФ.		Ø ა ს ხ ე ო ე ბ ე ა	ს/ნ	ბაისა.ეო მ. ეზ	ვეზნითხეა
10		L=6960	3	20.77	62.3
11		L=6000	33	17.90	590.7
12		L=4200	3	12.53	37.6
13		L=4000	51	11.94	608.9
14		L=3400	30	10.15	304.5
15		L=3000	9	8.95	80.5
16		L=2680	6	8.00	48.0
17		L=2400	18	7.16	128.9
18		L=2180	3	6.51	19.5
19		L=2080	6	6.21	37.3
		Ø18 A500C			
20		L=4400	168	8.79	1476.9
21		L=4000	200	7.99	1598.4
22		L=3000	21	5.99	125.9
		Ø16 A500C			
23		L=4400	89	6.94	617.9
24		L=4000	115	6.31	725.9

ЗМФ. A

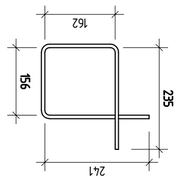

ЗМФ. B

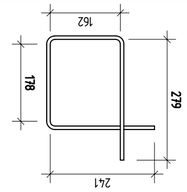

ЗМФ. C

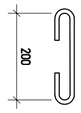

ЗМФ. D

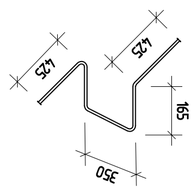

1-1

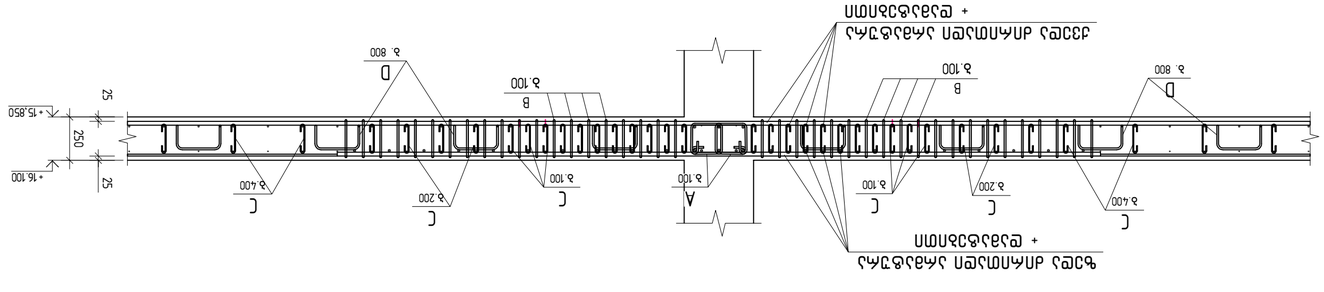

2-2

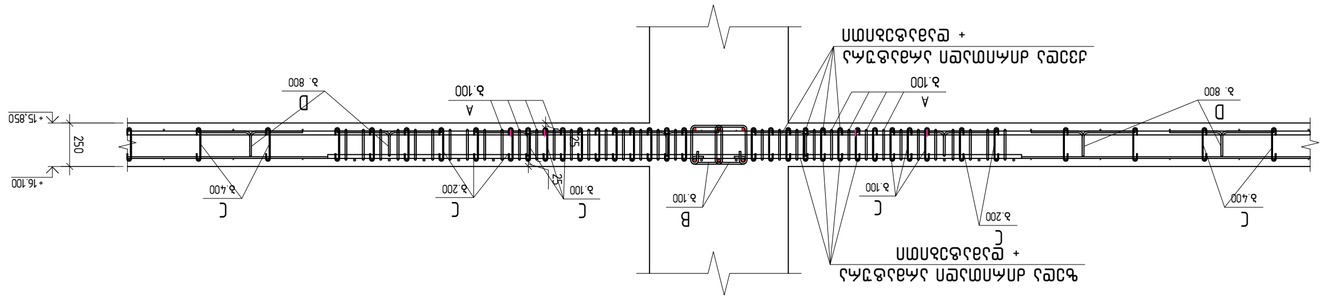

ЗМФ.		Ø ა ს ხ ე ო ე ბ ე ა	ს/ნ	ბაისა.ეო მ. ეზ	ვეზნითხეა
25		L=3520	11	5.55	61.1
26		L=3320	23	5.24	120.5
27		L=3200	18	5.05	90.9
28		L=2625	54	4.14	223.7
29		L=1800	13	2.84	36.9
		Ø14 A500C			
30		L=4690	150	5.67	849.8
31		L=4620	24	5.58	133.9
32		L=4000	144	4.83	695.8
33		L=3680	21	4.45	93.4
34		L=3670	24	4.43	106.4
35		L=3400	127	4.11	521.6
36		L=2925	42	3.53	148.4
		Ø12 A500C			
37		L=4620	38	4.10	155.9
38		L=4000	247	3.55	877.3
39		L=3670	276	3.26	899.5
40		L=2400	384	2.13	818.4
		Ø10 A500C			
41		L=4000	30	2.46	73.9
42		L=3000	21	1.85	38.8
43		L=2625	21	1.62	34.0
		Ø8 A500C			
44		L=2400	154	0.95	146.0
45		L=2000	182	0.79	143.8
		<u>ბეტონი</u>			<u>38150</u>
		B30 კლასის ბეტონი			258.81 მ³
					14.7

ЛМБЦЖДЖМАЛ

ЗСП ЦЖЖЗЛЛЛ ЖЗЖ ЧЗ
ТЖЗ. ЛЖЛЛЛЛЛ. ЖЗЗЖЛЛЖЛЛЛ
+995599150088
ЗЛ.Ц "ЗЖЛ ЗЖ ЗЛ"
Gipn1rd@gmail.com

ЖЗЗЖЛЛЖЛЛЛ ЖЗЖЛЛЖЛЛЛ ЖЗЖЛЛЖЛЛЛ (ЗСЛЛЗ "Е11")
Л ЛЛЛЛЛЛЛ. "ЖЖЛЛЛЛЛЛЛ

Эле.		Диа.,мм	Кол.	Общая длина	Масса
	Фундамент				
	Ø12 B500B				
1	L=5060	17	4.49	76.4	
2	L=4750	17	4.22	71.7	
	Ø8 A500C				
3	L=4010	22	1.58	34.8	
4	L=3700	22	1.46	32.2	
	Ø8 B500B				
А	L=350	81	0.22	17.63	

Эле.		Диа.,мм	Кол.	Общая длина	Масса
		Ø12 B500B			
B	L=1500	20	1.26	25.67	
	Балка			233	
	В 30 Дренаж		2.60	a³	
				90	

Эле. B

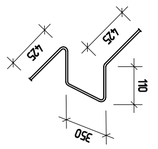

Эле. A

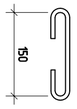

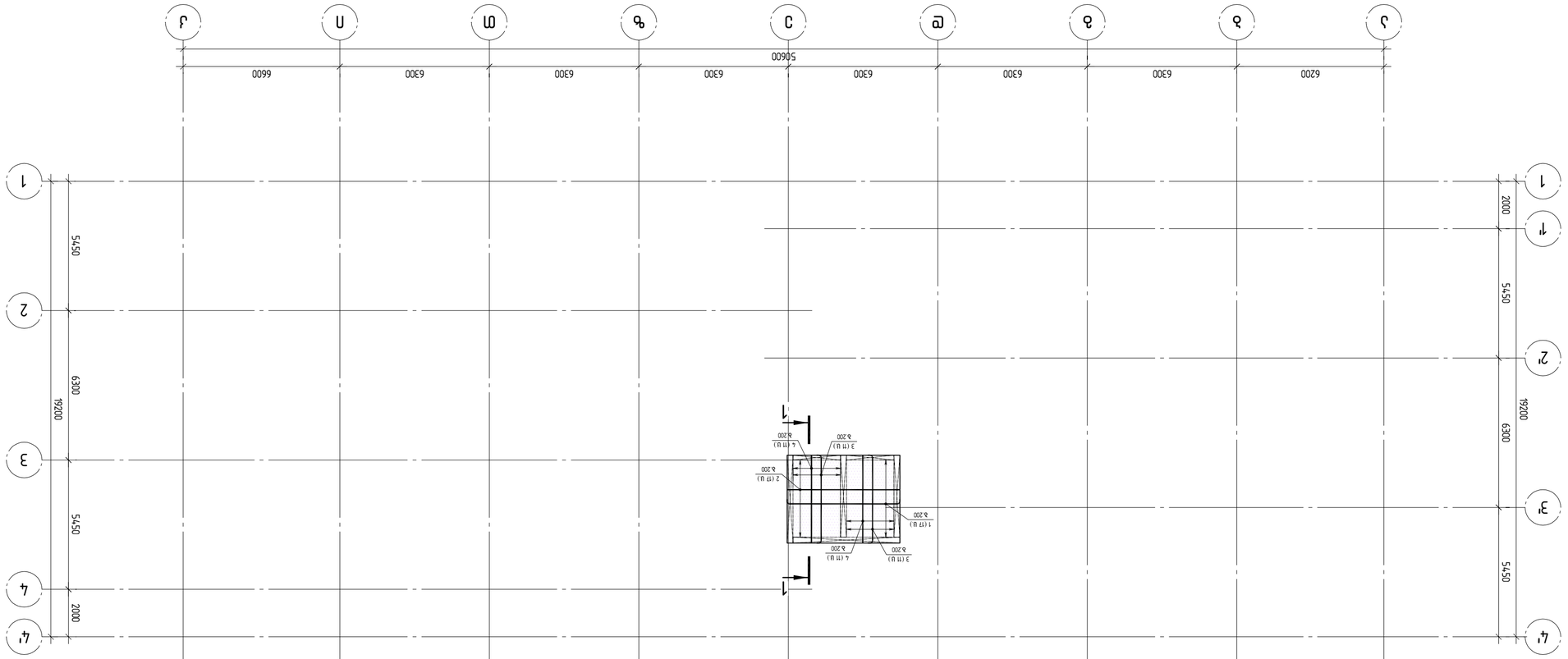

Дипломный проект	Лит.	Масса	Масштаб
			1:150
Студент		Лист	Листов
Руководитель			
Консультант			
Н. контроль			
Зав. кафедрой			

ГБПОУ "Энергетический колледж имени Героя Российской Федерации Ю.Ю. Громова"
г. Ижевск, ул. Кирова, 1а
+79555991500 88
Egor.lrf@gmail.com

Дипломный проект
Монтаж фундамента под колонну (Эле.1) в осях "Е"-"Ж"/"1"-"2" на отм. -3,150 для размещения оборудования в здании ремонтно-механического цеха (Ц.Ц.2020.01 ПЗ)
Ижевск 2020
Выполнил студент гр. ЭС-41 Громов Ю.Ю.
Проверил преподаватель Ижевского энергетического колледжа Ларионова Н.Г.
Н. контроль преподаватель Ижевского энергетического колледжа Ларионова Н.Г.
Зав. кафедрой преподаватель Ижевского энергетического колледжа Ларионова Н.Г.

Фундамент		Лит.	Масса	Масштаб	
				1:150	
Студент		Лист	Листов		
Руководитель					
Консультант					
Н. контроль					
Зав. кафедрой					

ГБПОУ "Энергетический колледж имени Героя Российской Федерации Ю.Ю. Громова"
г. Ижевск, ул. Кирова, 1а
+79555991500 88
Egor.lrf@gmail.com

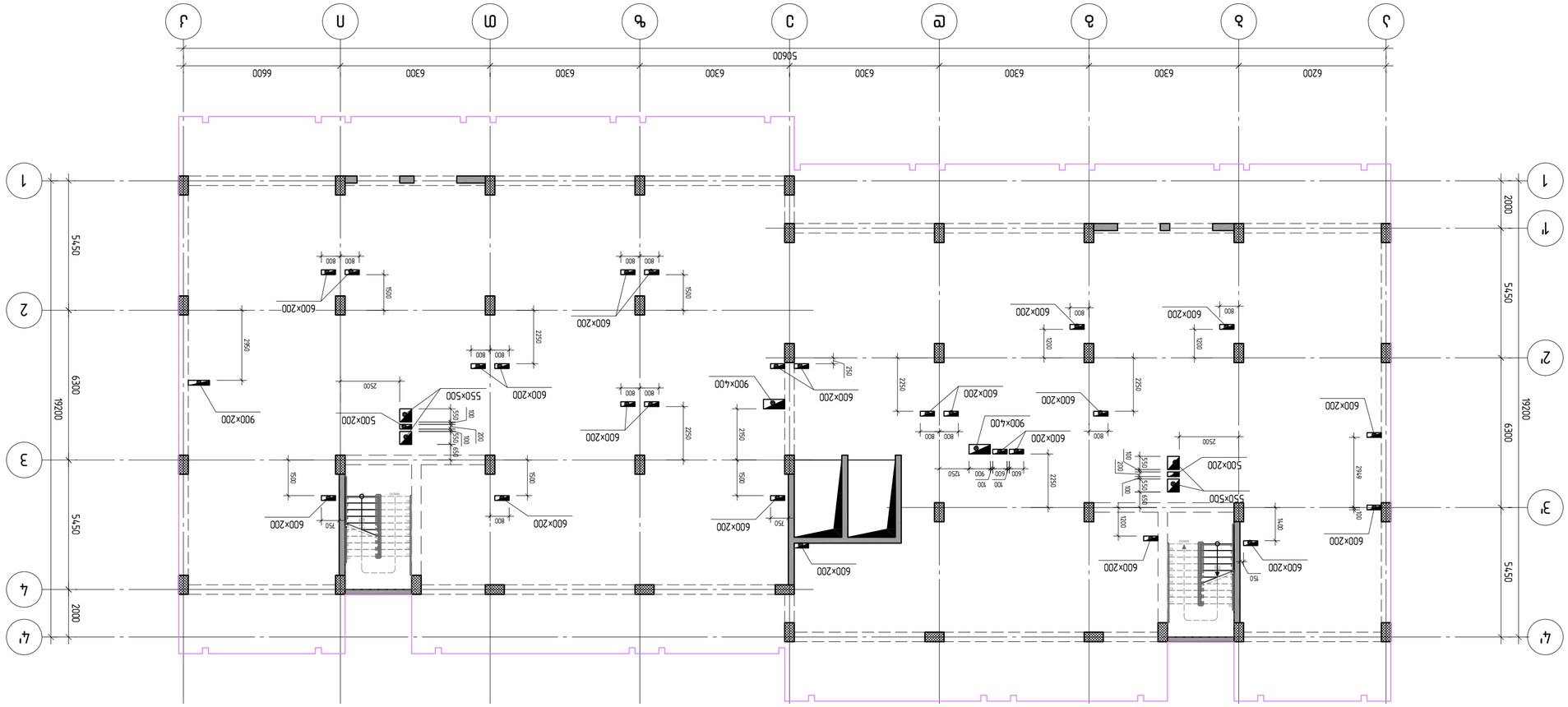

A2 1:150

Взам.инв.№	Подпись и дата	Инв.№ подл.	Изм.	Кол.уч.
			Разраб.	
			Пров.	
			Н.контр.	
			ГИП	

Стадия	Лист	Листов
Р	3	

ООО "Проектная группа "Эксперт"
г.Москва, ул.Ленинская Слобода, д.19, стр.1, эт.2, пом.I, ком.1
тел. (495) 120-00-00

Схема расположения элементов сборных железобетонных перекрытий. Отм. +3,300

A2 1:150

Эмэ	Элэлэлэмэлэ	Ч/ку	Элэлэлэмэ т/ш	Элэлэлэмэ кг
	Ø18 B500B			
1	L=2300	24	4.60	110.4
2	L=2200	6	4.40	26.4
3	L=2020	6	4.04	24.2
4	L=2000	144	4.00	576.0
	Ø14 A500C			
5	L=3740	4	4.52	18.1
6	L=3000	24	3.62	86.9
7	L=2940	8	3.55	28.4
8	L=2320	4	2.80	11.2
9	L=2000	20	2.42	48.4
10	L=1720	24	2.08	49.9
11	L=1570	2	1.90	3.8
12	L=1170	4	1.41	5.6

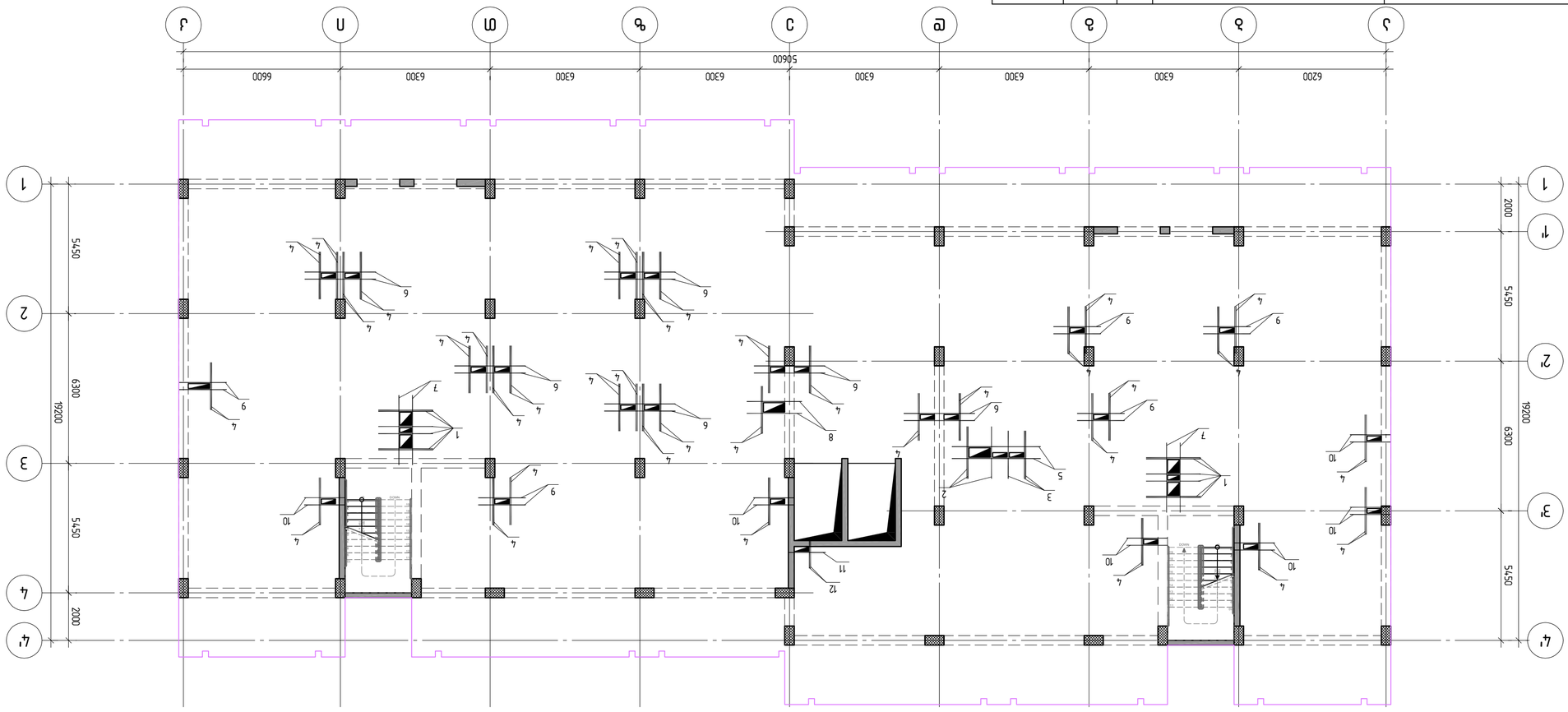

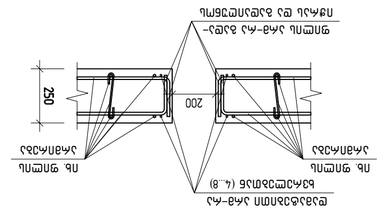

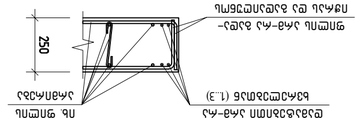

ЭЛЭЛЭЛ

Армирование цоколя вл-1

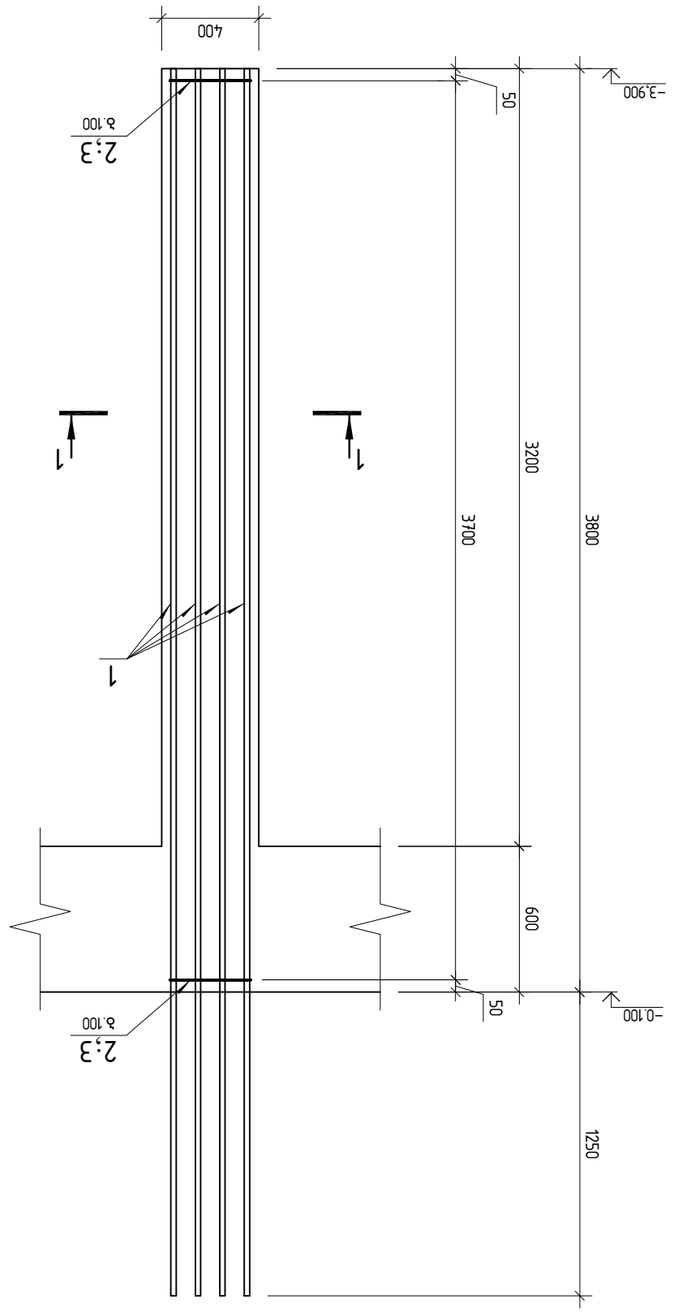

Узел 1-1

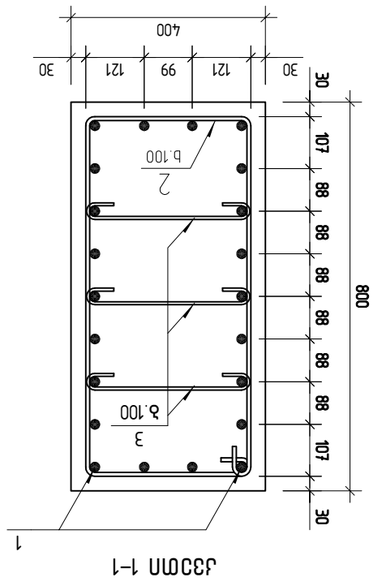

Эпю. 2

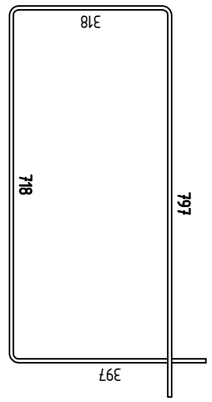

Эпю. 3

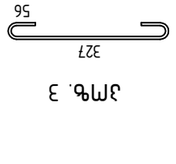

Эпю.	Элементы	Размеры	Кол.	Масса
		Армирование цоколя вл-1		
		Основные		
1	ф 25 B500B	ℓ= 5050	22	19.46 кг
2	ф 8 B500B	ℓ= 2235	37	0.88 кг
3	ф 8 B500B	ℓ= 460	111	0.18 кг
		Заполнение		
		B30 Цементно бетонные		1.2 м³

Изм.	Кол.уч.	Лист	№док.	Подп.
Гип		Гладкова		03.24
Нач.отд.		Гладкова		03.24
Н.контр.		Гладкова		03.24
Рук.гр.		Гладкова		03.24

Армирование цоколя вл-1

ЗАО "Гип Зи Ли"
Адрес: 0160, Армения, Ереван, ул.Арами 14а
Email: Gipn.ltd@gmail.com
+995599150088

Заказчик: Ереванский Государственный Университет Архитектуры и Строительства, Факультет Архитектуры, Кафедра Архитектурного Проектирования, (Бакалавр, № 9124)

Стадия | Лист | Листов
Р | 1 | 1

Копировал | Формат А3

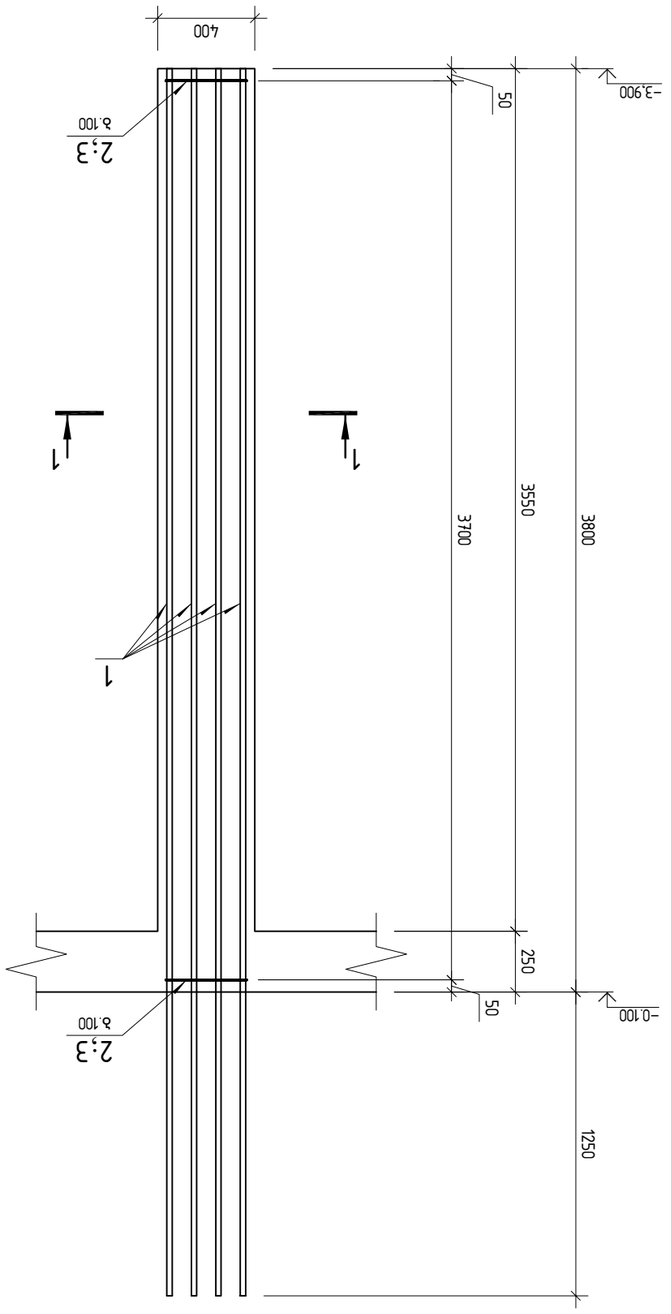

Армирование цоколя вь-2

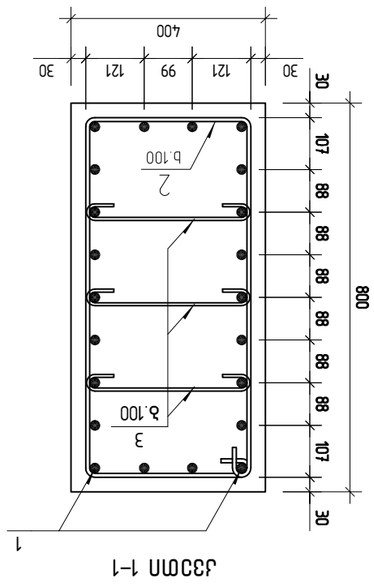

Разр 1-1

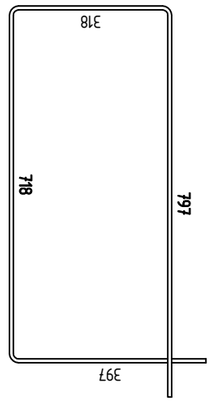

Эпю. 2



Эпю. 3

Эпю.	Элемент	Размеры	Кол-во	Масса
	Армирование цоколя вь-2			
	Основной			
1	⌀ 25 B500B	ℓ= 5050	22	19.46 кг
2	⌀ 8 B500B	ℓ= 2235	37	0.88 кг
3	⌀ 8 B500B	ℓ= 460	111	0.18 кг
	Заполнение			
	B30 Армальк защита			1.2 м³

Изм.	Кол.уч.	Лист	№док.	Подп.
Разраб.				
Пров.				
Н.контр.				
ГИП				

Армирование цоколя вь-2

Стадия	Лист	Листов

ИП
ИП "Зуп Зб Ап"
Ст. руководитель бюро тех. отд.
Ефимов Алексей Сергеевич
+995599150088
Efim.ltd@gmail.com

Заказчик: Ефимов Алексей Сергеевич

Здание "Е11") Армирование цоколя монолитных железобетонных фундаментов, "Ефимов-3"-ль монолитных железобетонных фундаментов, (Бизнес Класс) № 1124)

Объект: Ефимов Алексей Сергеевич.

Армирование цоколя вь-2

Ефимов		Ефимов Алексей Сергеевич
Гл.спец.		Гл.инж.

Масштаб	Формат	Листов	Лист
1:25	A3	R2	Ж-402

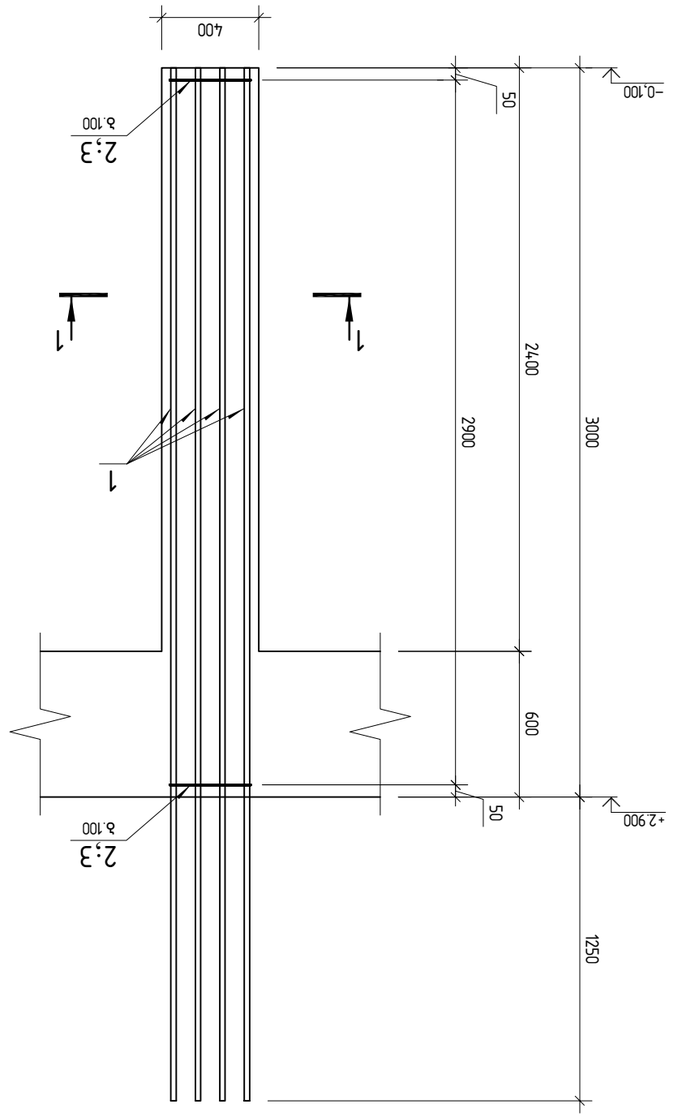

Армирование цоколя ац-3

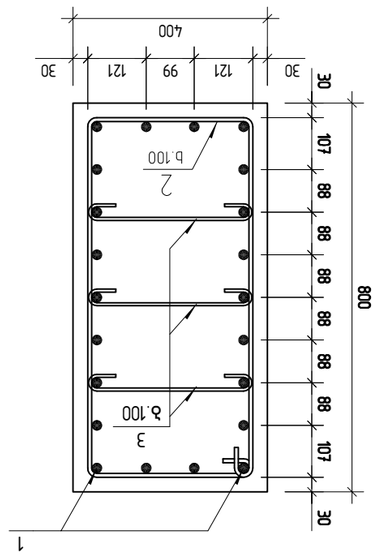

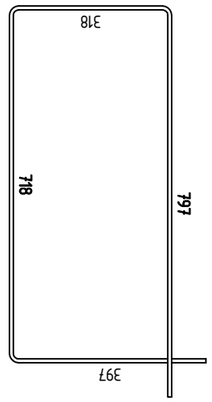



Поз.	Обозначение	Наименование	Кол.	Масса	Примечание
		Армирование цоколя ац-3			
		Детали			
1		ϕ 25 В500В ℓ= 4250	22	16.38	кг
2		ϕ 8 В500В ℓ= 2235	29	0.88	кг
3		ϕ 8 В500В ℓ= 460	87	0.18	кг
		Материалы			
		Бетон тяжелый класса В30		1.0	м³

ГИП			
Н.контр.			
Разраб.			
Изм. Кол.уч. Лист № док. Подп. Дата			
Альбом марок железобетонных изделий. Архитектурно-строительные чертежи. Серия 1.038.1-1, выпуск 1			
Цоколь ц-1			
Цоколь ц-2			
Цоколь ц-3			
Армирование цоколя ац-3			
Спецификация			
Ведомость ссылочных и прилагаемых документов			
Общие данные			
Схема расположения цоколей			
Примеры привязки цоколей			
Примеры привязки цоколей			
Примеры привязки

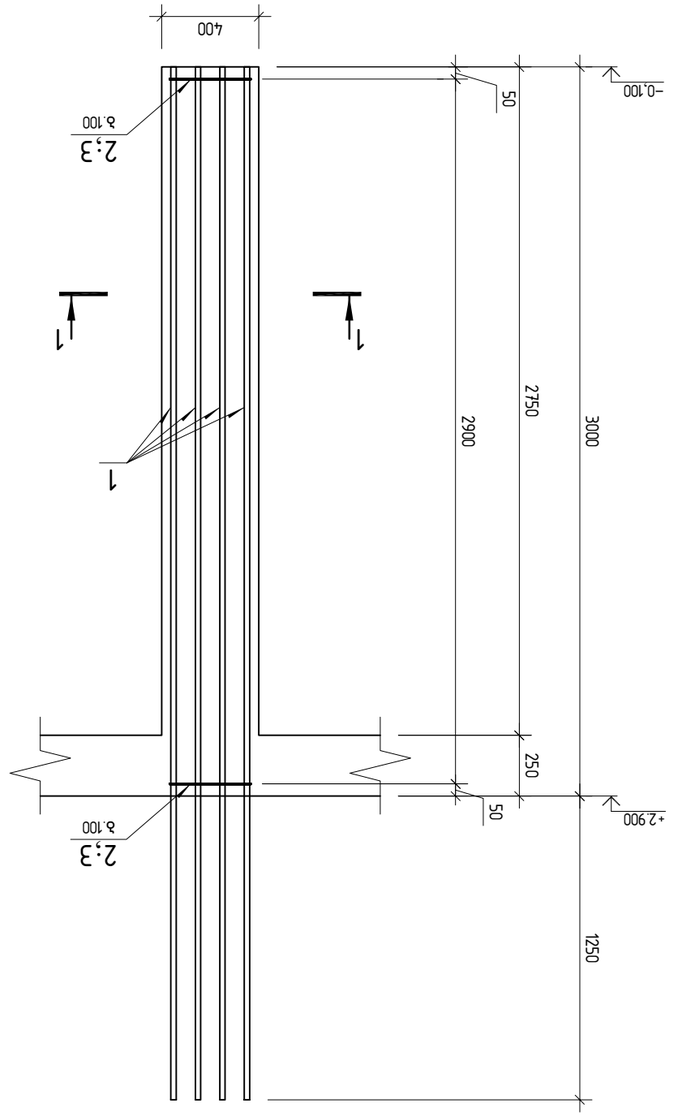

Армирование цоколя вл-4

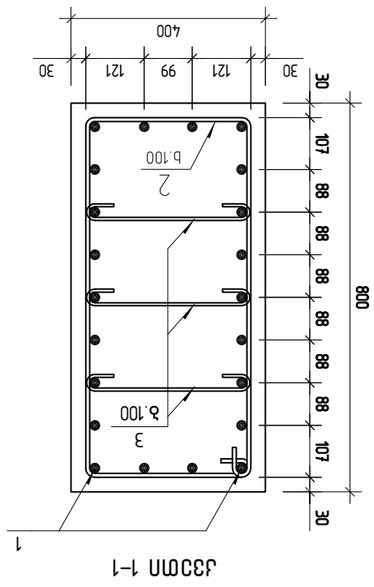

Ա-Ա մասշ 1:25

Նկ. 2

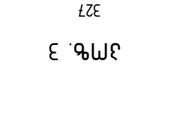

Նկ. 3

Նկ.	Նշանակում	Անվանում	Քանակ	Նշումներ
		Ընդհանուր		
1		⌀ 25 B500B ℓ= 4250	22	16.38 կգ
2		⌀ 8 B500B ℓ= 2235	29	0.88 կգ
3		⌀ 8 B500B ℓ= 460	87	0.18 կգ
		<u>Ձևանմուծներ</u>		
		B30 խտանյութ ծավալը Ո		1.0 մ³

Գլխ. ճարտ.	Ա. Ղազարյան		
Կատ.	Ա. Ղազարյան		
Նախ.	Ա. Ղազարյան		

Ամրագոտիավորման սխեմաներ

ՀՀ, ՎԱՅՈՑ ՁՈՐԻ մարզ, Եղեգնաձոր համայնք

ՀՀ ՎՁ ՀԱՅԿԱԿԱՆ ՀԱՄԱԼՍԱՐԱՆ

Gipn.ltd@gmail.com +995599150088

Ձեռնարկատիրական համալսարանի ուսանողական ճոխ հանգստյան տան (ճեմարան "Ե՛՛) շենքի կառուցման նախագծային փաստաթղթերի մշակում, (ճանապարհային ծածկի կառուցում №1/24)

Ճանապարհ ընկալիչ ընդհանուր:

Ամրագոտիավորման սխեմաներ ՎԼ-4

Փուլ	Թերթ	Թերթերի քանակ
Ա	1	1

Մասշտաբ	Ձևաչափ	Ծածկագիր	Հրատ.
1:25	A3	Ա-404	

Армирование цоколя ось-5

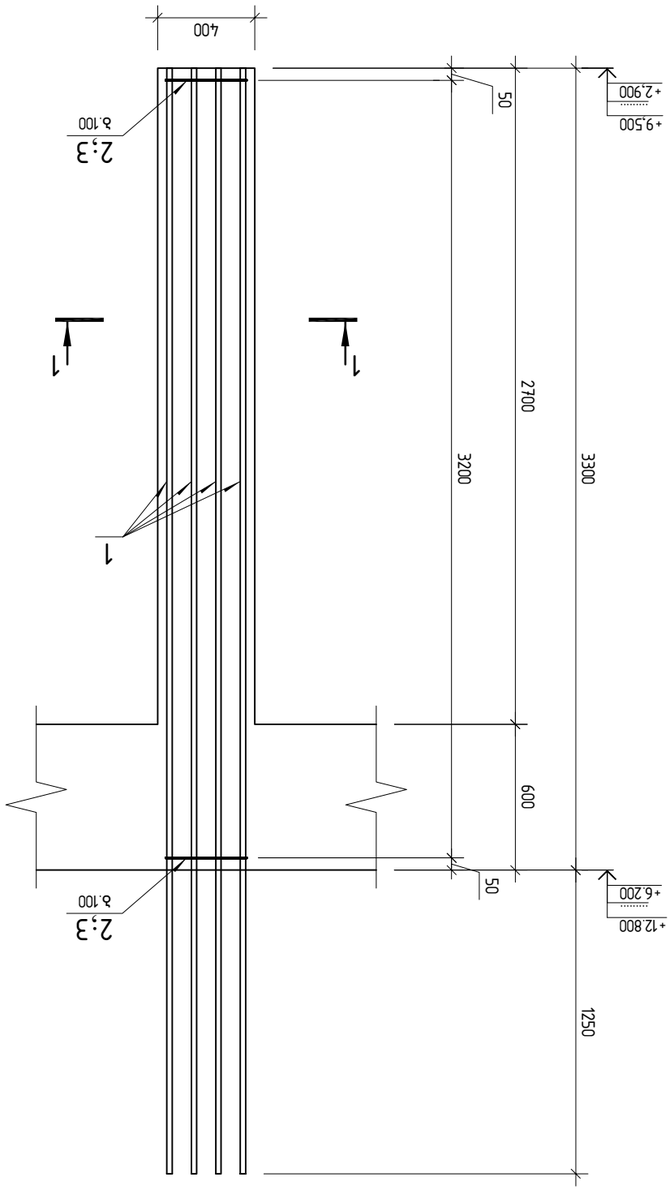

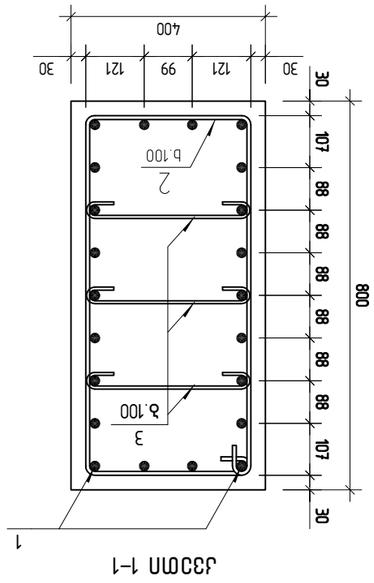

Разр 1–1

Эл. 2

Эл. 3

Эл.	Элемент	Спецификация	Кол.	Масса ед., кг
	Армирование цоколя ось-5			
		Стержни		
1	Ø 25 B500B	ℓ= 4550	22	17.53 кг
2	Ø 8 B500B	ℓ= 2235	32	0.88 кг
3	Ø 8 B500B	ℓ= 460	96	0.18 кг
		Изделия		
		Бетон тяжелый класс В30		1.1 м³

Изм.	Кол.уч.	Лист	№ док.	Подп.
Разраб.		Ситников		
Пров.		Ситников		
Н.контр.		Ситников		
Утв.		Ситников		

Армирование цоколя ось-5

ООО "ЭП "Энергия"
г. Ростов-на-Дону, ул. Ленина, 160
+79555997500888
Gipn.ltd@gmail.com

Стадия: Р (Рабочая)
Лист: 1
Листов: 1

Инв. № подл. | Подп. и дата | Взам. инв. №

Копировал: Ситников
Формат А3

მონოლითური სვეტი მს-6

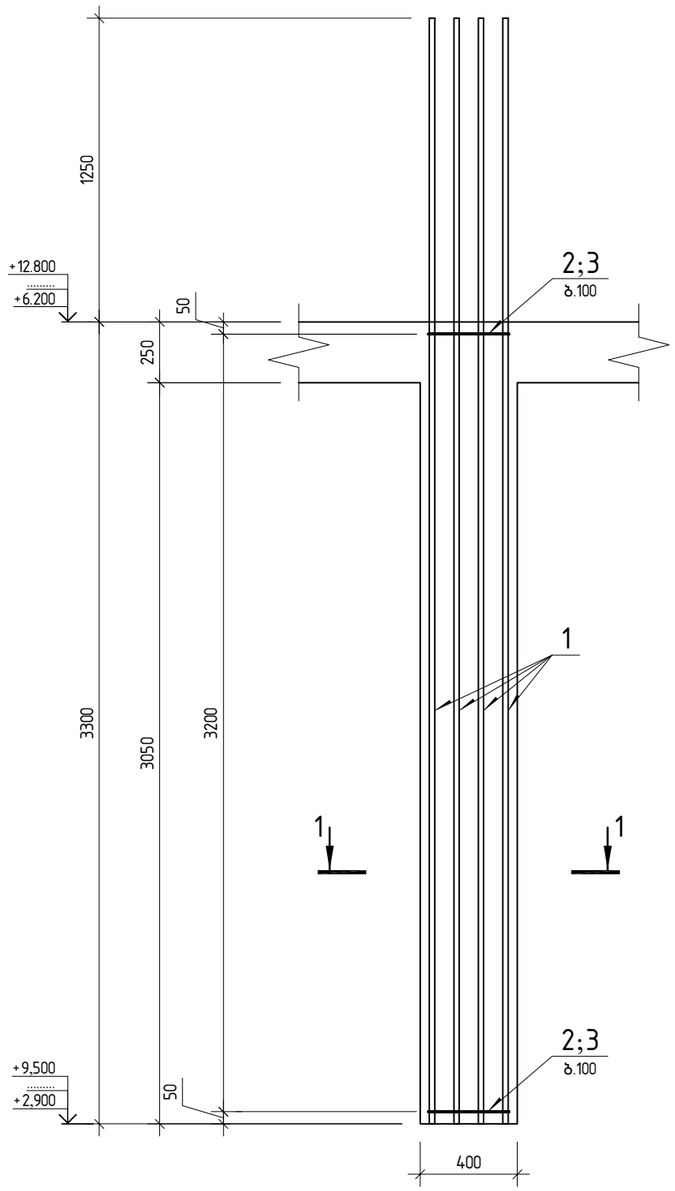

კვეთი 1-1

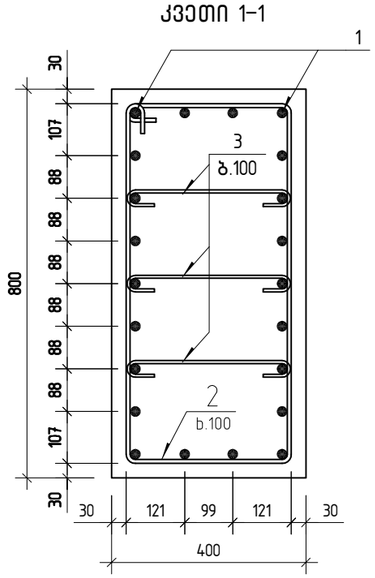

პოზ. 2

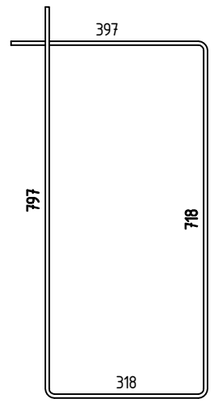

პოზ. 3

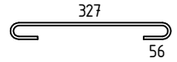

პოზ.	აღნიშვნა	დასახელება	რაოდ.	შენიშვნა
		მონოლითური სვეტი მს-6		
		დეტალები		
1		ϕ 25 B500B ℓ= 4550	22	17.53 კგ
2		ϕ 8 B500B ℓ= 2235	32	0.88 კგ
3		ϕ 8 B500B ℓ= 460	96	0.18 კგ
		მასალები		
		B30 კლასის ბეტონი		1.1 მ³

კონსტრუქტორი

შ.პ.ს "ჯი ენ პი"

ალ. ყაზბეგის გამზ. 14ბ
0160, თბილისი, საქართველო
+995599150088
Gipn.ltd@gmail.com

პროექტის დასახელება:

მრავალბინიანი საცხოვრებელი სახლი (ბლოკი "E")
ქ.თბილისი, "დელისი-3"-ის საცხოვრებელი რაიონის მიმდებარედ, ინტენსიფიკაციის გზის სამხრეთით, (ნაკვეთი №1/124)

ნახაზის დასახელება:

მონოლითური სვეტი მს-6

დახაზა	შეამოწმა	დაადასტურა
ლ.ჭ.	ო.ქ.	ო.ქ.

მასშტაბი	ფორმატი	თარიღი	რევიზია	ნახ.№
1:25	A3		R2	კ-406

Армирование цоколя оь-7

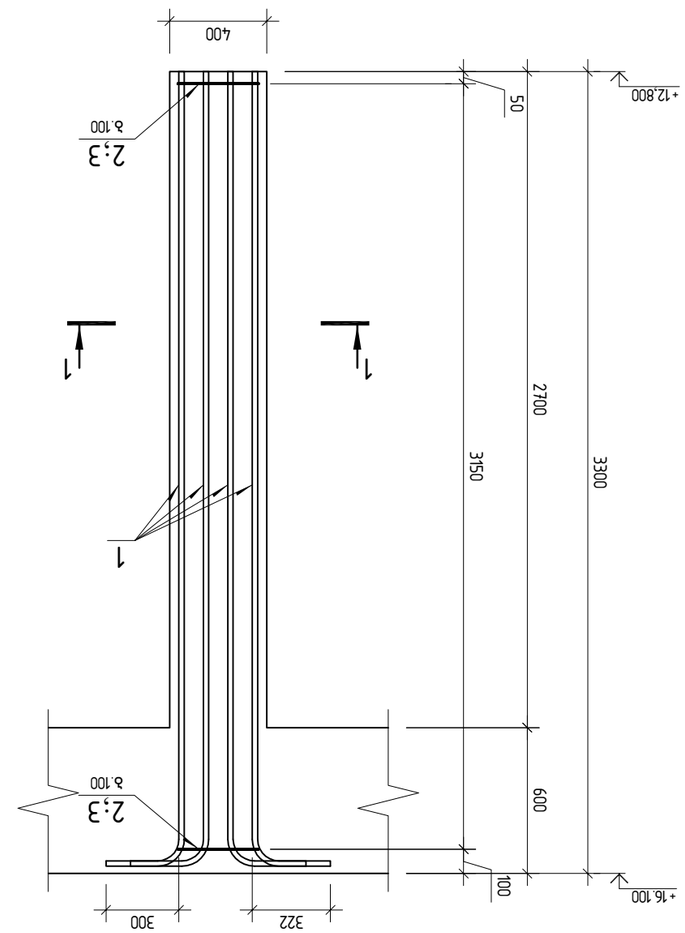

Узел 1-1

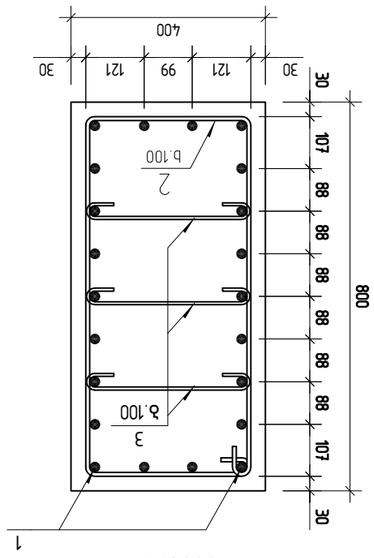

Эл. 2

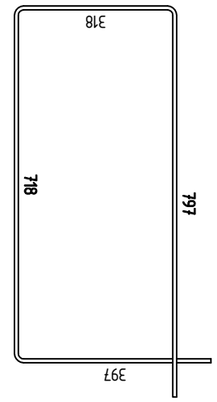

Эл. 3



Эл.	Элементы	Кол.	Примечание
	Армирование цоколя оь-7		
	Основные		
1	⌀ 25 В500В ℓ= 3530	22	13.60 кг
2	⌀ 8 В500В ℓ= 2235	32	0.88 кг
3	⌀ 8 В500В ℓ= 460	95	0.18 кг
	Дополнительно		
	Бетон класса В30		1.1 м³

Изм. Кол.уч. Лист № док. Подп. Дата			
010. Пятиэтажный 3-секционный 45-квартирный жилой дом. Блок-секция.			
ГИП	Гарифуллин		
Н.контр.	Гарифуллин		
Разработал	Гарифуллин		
Армирование цоколя оь-7	Стадия	Лист	Листов
	Р	2	2
ООО "ЭП "Энергоинвест" г.Набережные Челны, "Строительная-3"-оь, блок-секция 8, 9 этажный, 45 квартирный, (блок-секция 8) №1124)			
Копировал	Формат А3		

მონოლითური კოჭი კ-1

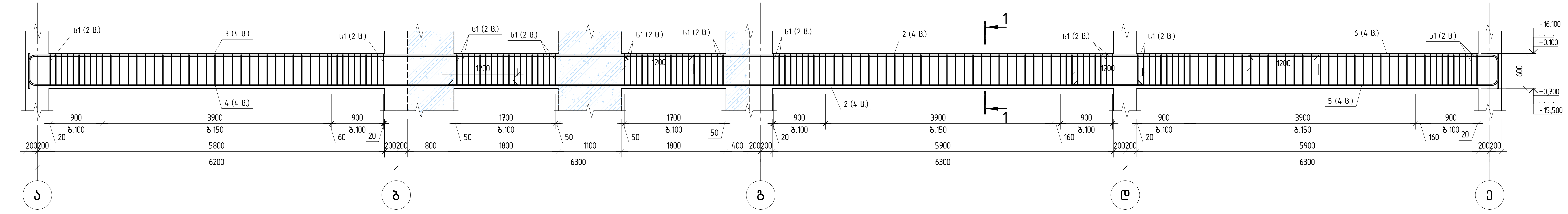

მონოლითური კოჭი კ-2

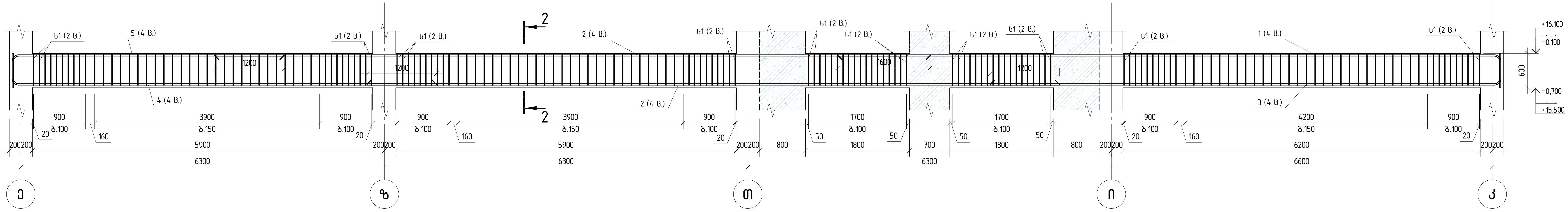

1-1 (2-2) [3-3]

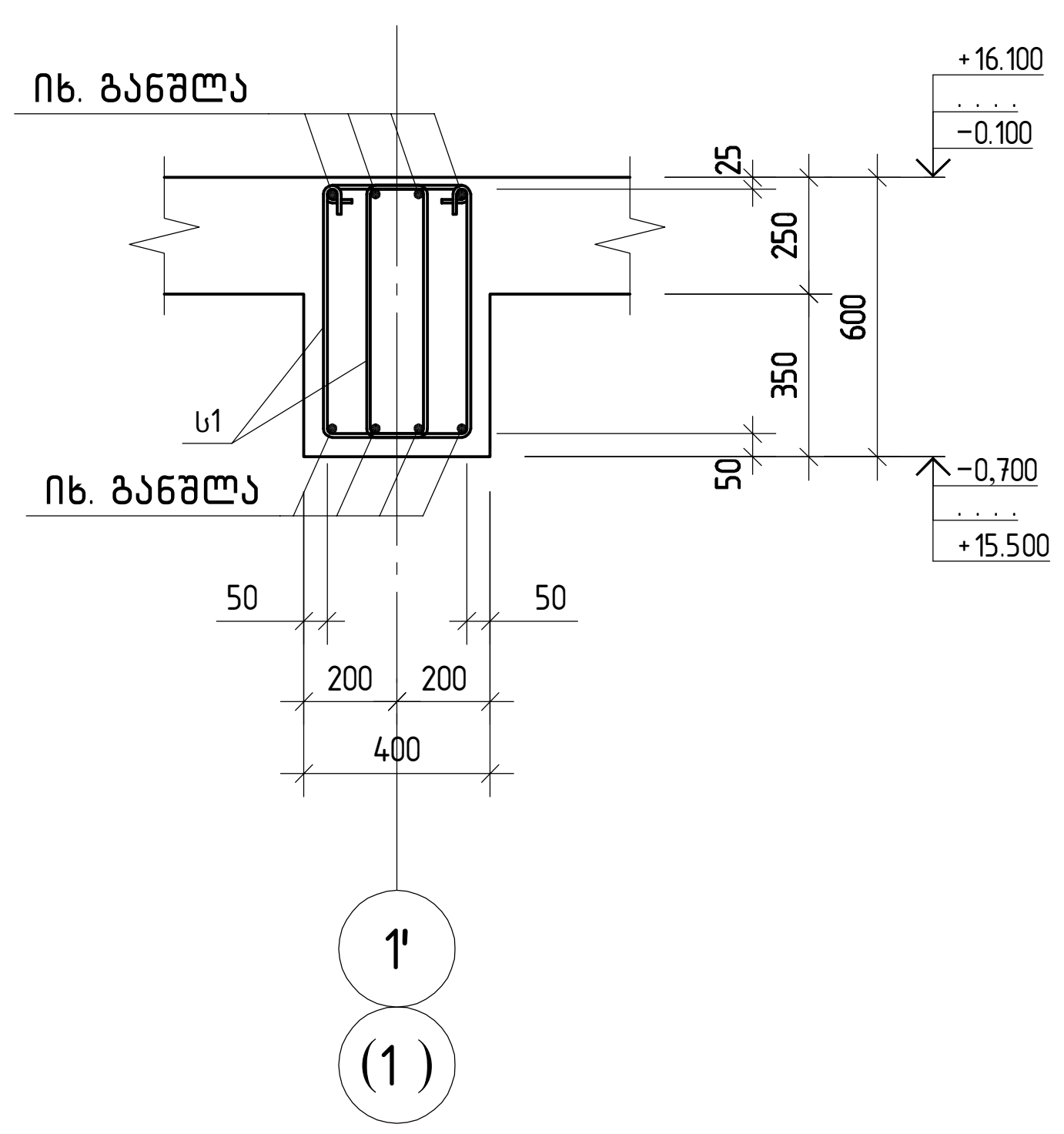

პოზ.	ა ღ ნ ი შ ვ ნ ა	დ ა ს ა ხ ე ლ ე ბ ა	რაო.	მასა,ერ თ. კგ	შენიშვნა
		მონოლითური კოჭი კ-1			
		დეტალები			
ს1		D8 B500B L=1625	348	0.64	222.7
		∅22 B500B			
1		L=12000	4	35.81	143.2
2		L=12000	8	35.81	286.5
3		L=8940	4	26.68	106.7
4		L=7840	4	23.39	93.6
5		L=4820	4	14.38	57.5
		მასალები			910
		B30 კლასის ბეტონი		5.09	მ³
					179

პოზ.	ა ღ ნ ი შ ვ ნ ა	დ ა ს ა ხ ე ლ ე ბ ა	რაო.	მასა,ერ თ. კგ	შენიშვნა
		მონოლითური კოჭი კ-2			
		დეტალები			
ს1		D8 B500B L=1625	348	0.64	222.7
		∅22 B500B			
1		L=12000	4	35.81	143.2
2		L=12000	8	35.81	286.5
3		L=8940	4	26.68	106.7
4		L=7840	4	23.39	93.6
5		L=4820	4	14.38	57.5
		მასალები			910
		B30 კლასის ბეტონი		5.18	მ³
					176

საკიდი ს1

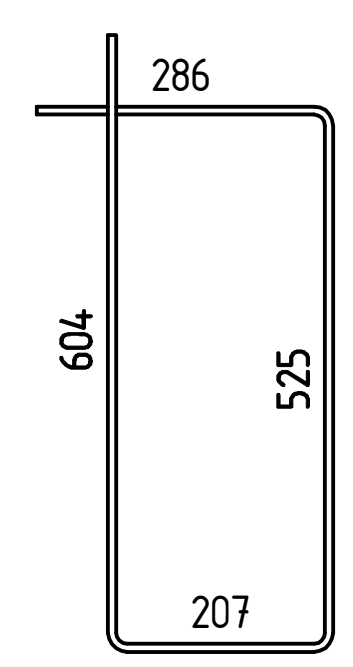

კონსტრუქტორი

შ.პ.ს "ჯი ენ პი"
ალ. ყაზბეგის გამზ. 14.ბ
0160, თბილისი, საქართველო
+995599150088
Gipn.ltd@gmail.com

პროექტის დასახელება:
მრავალბინიანი საცხოვრებელი სახლი (ბლოკი "E")
ქ.თბილისი, "დიღომი-3"-ის საცხოვრებელი რაიონის მიმდებარედ, ინტენსიფიკაციის გზის სამხრეთით, (ნაკვეთი №1/124)

ნახაზის დასახელება:
მონოლითური კოჭები კ-1; კ-2

დახაზა	შეამოწმა	დაადასტურა
მ.მ.	ო.ქ.	ო.ქ.

მასშტაბი	ფორმატი	თარიღი	რევიზია	ნახ.№
1:50	A2		R1	კ- 501

A2 1:50

მონოლითური კოჭი კ-3

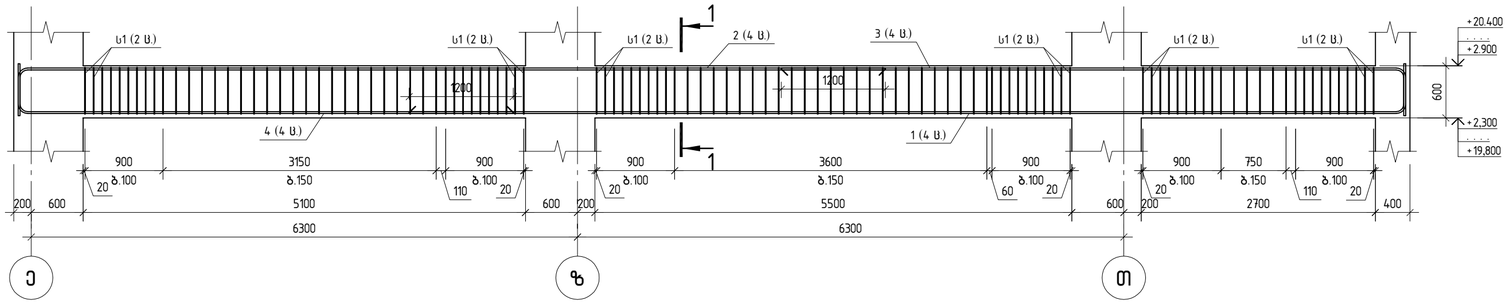

მონოლითური კოჭი კ-4

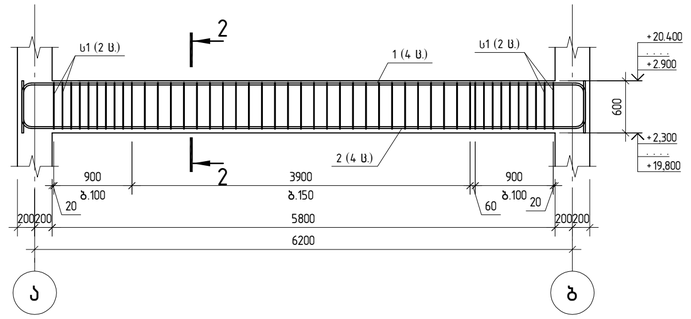

მონოლითური კოჭი კ-5

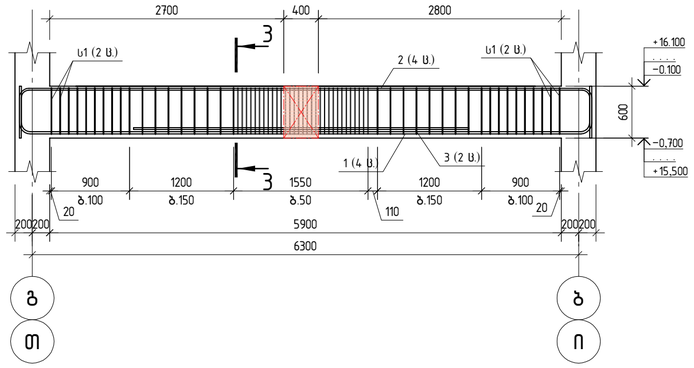

1-1

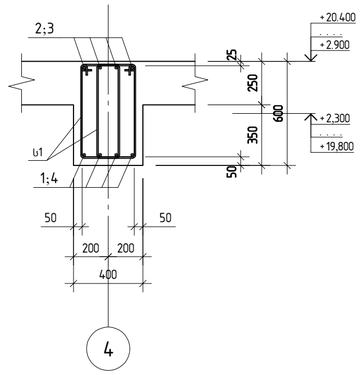

2-2

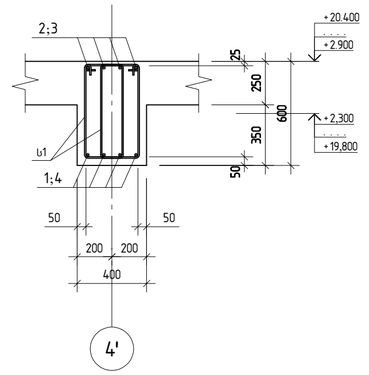

3-3

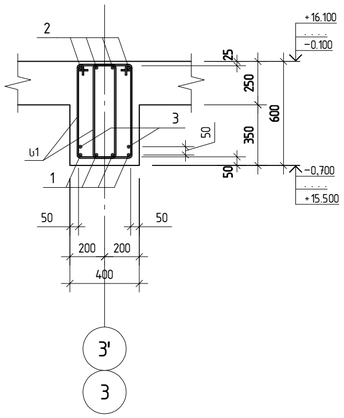

პოზ.	ა ღ წ ე რ ა	დ ა ს ა ხ ე ლ ე ბ ა	რაოდ.	მასა ერთ. კგ	შენიშვნა
		მონოლითური კოჭი კ-3			
		დეტალები			
ს1		D8 B500B L=1625	220	0.64	140.8
		ф22 B500B			
1		L=12000	4	35.81	143.2
2		L=10490	4	31.30	125.2
3		L=7690	4	22.95	91.8
4		L=6220	4	18.56	74.2
		მასალები			
		B30 კლასის ბეტონი		3.19	მ³
		მონოლითური კოჭი კ-4			
		დეტალები			
ს1		D8 B500B L=1625	92	0.64	58.9
		ф22 B500B			
1		L=7520	4	22.44	89.8
2		L=7470	4	22.29	89.2
		მასალები			
		B30 კლასის ბეტონი		1.39	მ³

პოზ.	ა ღ წ ე რ ა	დ ა ს ა ხ ე ლ ე ბ ა	რაოდ.	მასა ერთ. კგ	შენიშვნა
		მონოლითური კოჭი კ-5			
		დეტალები			
ს1		D8 B500B L=1625	136	0.64	87.3
		ф25 B500B			
1		L=7550	4	29.09	116.4
		ф22 B500B			
2		L=7620	4	22.74	91.0
3		L=3860	2	11.52	23.0
		მასალები			
		B30 კლასის ბეტონი		1.42	მ³

საკიდი ს1

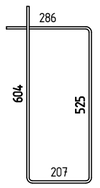

კონსტრუქტორი

შ.პ.ს "ჯი ენ აი"

ალ. ყაზბეგის გამზ. 14ბ
0160, თბილისი, საქართველო
+995599150088
Gipn.ltd@gmail.com

პროექტის დასახელება:

მრავალბინიანი საცხოვრებელი სახლი (ბლოკი "E")
ქ.თბილისი, "დელისი-3"-ის საცხოვრებელი რაიონის მიმდებარედ, ინტენსიფიკაციის ზზის სამხრეთით, (ნაკვეთი №1124)

ნახაზის დასახელება:

მონოლითური კოჭები კ-3; კ-4; კ-5

დახაზა	შეამოწმა	დაამტკიცა
ა.ა.	ო.ქ.	ო.ქ.

მასშტაბი	ფორმატი	თარიღი	რევიზია	ნახ.№
1:50	A2		R1	კ- 502

A2 1:50

Эле.	Элементы	Кол.	Длина, см	Масса, кг
	Элемент монолитный Э-6			
	Сборные			
U1	DB 500B L=1625	134	0.64	85.8
U4	DB 500B L=1275	92	0.50	46.0
	Ø25 B500B			
1	L=12000	4	46.24	185.0
2	L=7380	4	28.44	113.8
	Ø22 B500B			
3	L=7100	4	21.19	84.8
4	L=4000	4	11.94	47.8
5	L=3900	4	11.64	46.6
6	L=3420	4	10.21	40.8
7	L=2950	2	8.80	17.6
8	L=2100	4	6.27	25.1
	Арматура			
	Ø30 Ат-V ГОСТ 34028-2016		1.32	3'7
	Арматура			
	Ø22 AIII ГОСТ Р 52544-2006			
	L=4000		11.94	4.8
5	L=4000		11.94	47.8
	Элемент монолитный Э-7			
	Сборные			
U1	DB 500B L=1625	96	0.64	61.4
	Ø22 B500B			
1	L=7920	4	23.63	94.5
2	L=7870	4	23.48	93.9
	Арматура			
	Ø30 Ат-V ГОСТ 34028-2016		1.49	3'7
	Элемент монолитный Э-8			
	Сборные			
U1	DB 500B L=1625	222	0.64	142.1
	Ø22 B500B			
1	L=10240	4	30.56	122.2
2	L=7710	4	23.01	92.0
3	L=7540	4	22.50	90.0
4	L=7310	4	21.81	87.2
5	L=4000	4	11.94	47.8
	Арматура			
	Ø30 Ат-V ГОСТ 34028-2016		3.19	3'7

Узел 1

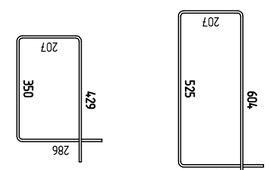

Узел 4

ГИП	Ел.Ъъъ	Ел.ЪЪЪ.ЪЪЪ	
Н.контр.	Ел.Ъъъ	Ел.ЪЪЪ.ЪЪЪ	
Разраб.	Ел.Ъъъ	Ел.ЪЪЪ.ЪЪЪ	
Ъъъъъъъъъъ	Ъъъъъъъъъъ	Ъъъъъъъъъъ	Ъъъъъъъъъъ

A2 1:50

Зма.	Зоне за бетониране	Дължина m	Брой	Обща дължина m
	Фундаментова плоча Ф-1			
	Армировка			
Ш1	DB B500B L=16625	0.64	66	42.2
	ø22 B500B			
1	L=6420	19.16	4	76.6
2	L=6370	19.01	4	76.0
	Заглавна армировка			152
	Бетон клас B30	0.94		m³
				376
	Фундаментова плоча Ф-10			
	Армировка			
Ш1	DB A240 L=16625	0.64	92	58.9
	ø22 A500C			
1	L=8420	25.13	4	100.5
2	L=8370	24.98	4	99.9
	Заглавна армировка			252
	Бетон клас B30	1.42		m³
				362

Зма.	Зоне за бетониране	Дължина m	Брой	Обща дължина m
	Фундаментова плоча Ф-11			
	Армировка			
Ш1	DB B500B L=16625	0.64	24	15.4
	ø22 B500B			
1	L=3320	9.91	4	39.6
2	L=3270	9.76	4	39.0
	Заглавна армировка			94
	Бетон клас B30	0.29		m³
				134

ЗЕМЕМЕРЕНИЕ ЕООД
ул. „Хан Аспарух" №3
0760, гр. Мизия, тел. 0899 123 456
e-mail: zemlemer@mail.bg

Възложител: „Енергийна ефективност на сградите" ЕООД
гр. Мизия, ул. „Стефан Караджа" №12, ет. 2, офис 5

Фундаментова плоча Ф-11

Проект: Ремонт на покрив и фасада на административна сграда, гр. Мизия, ул. „Стефан Караджа" №12

Фундаментова плоча Ф-9; Ф-10; Ф-11

Дата	Мащаб	Чертал №
14.05.2024	1:50	Ф-11

Изготвил	Проверил	Одобрил
инж. Петър Стоянов	инж. Мария Димитрова	инж. Георги Тодоров

Ревизия	Описание	Дата
01	Първоначално издание	14.05.2024
02	Корекция на армировка	28.05.2024

Фундаментова плоча Ф-9

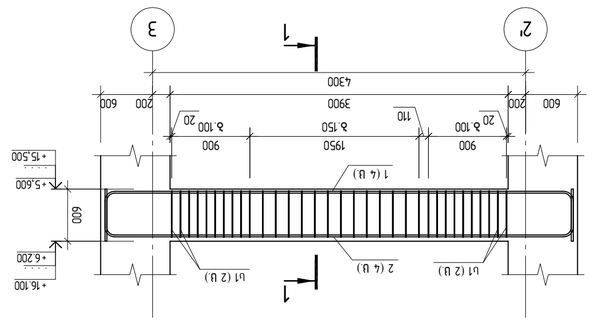

Фундаментова плоча Ф-10

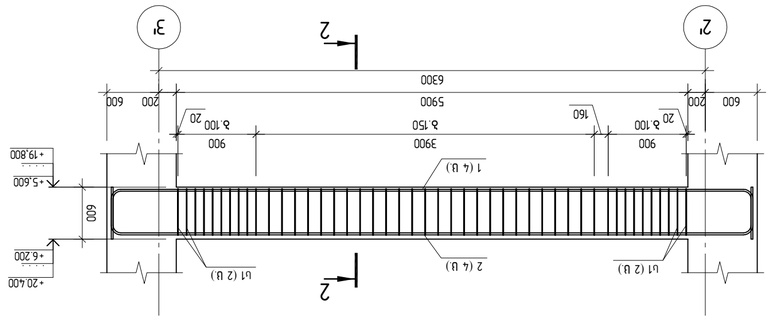

Фундаментова плоча Ф-11

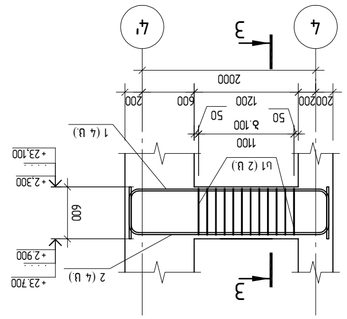

2-2

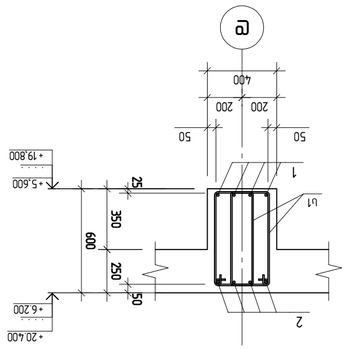

3-3

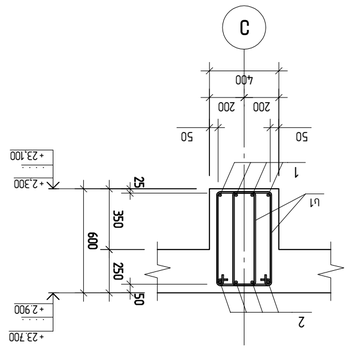

1-1

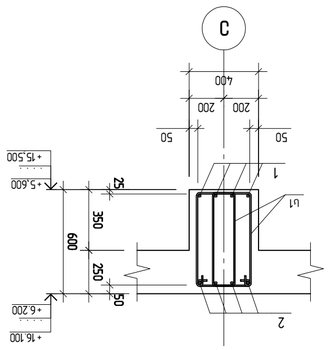

Ш1 Дължина 1.42 m

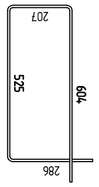

Зм.	Зона	Кіл.	Елемент	Маса одн., кг	Загальна маса, кг
			Фундамент ФЗ-12		
			Верхня зона		
1		82	DB500B L=1625	0.64	52.5
			ø22 B500B		
1		4	L=6770	20.20	80.8
2		4	L=6720	20.05	80.2
			Бічна зона		276
			Вертикальні хомути	1.21	334
			Фундамент ФЗ-13		
			Верхня зона		
1		24	DB500B L=1625	0.64	15.4
			ø22 B500B		
1		4	L=3720	11.10	44.4
2		4	L=3670	10.95	43.8
			Бічна зона		104
			Вертикальні хомути	0.29	360

Зм.	Зона	Кіл.	Елемент	Маса одн., кг	Загальна маса, кг
			Фундамент ФЗ-14		
			Верхня зона		
1		232	DB500B L=1625	0.64	148.5
			ø22 B500B		
1		4	L=12000	35.81	143.2
2		8	L=9840	29.36	234.9
3		4	L=7720	23.04	92.2
			Бічна зона		139
			Вертикальні хомути	3.46	173

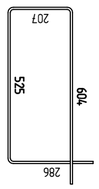

Цьоколь Ц1

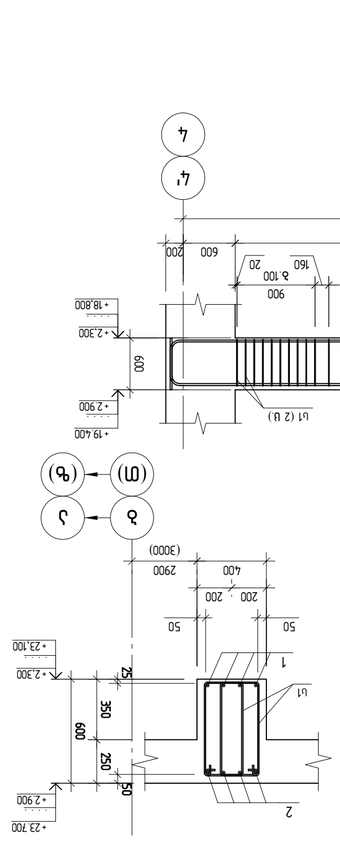

1-1

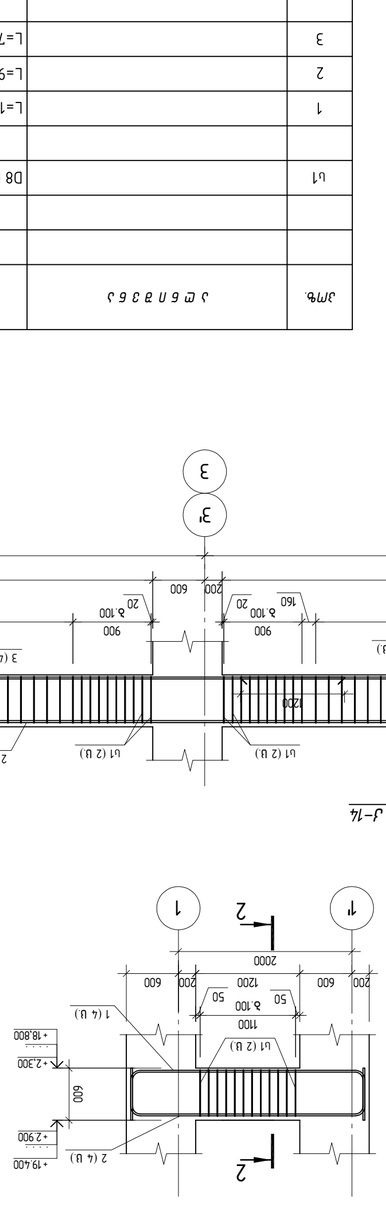

Фундамент ФЗ-13

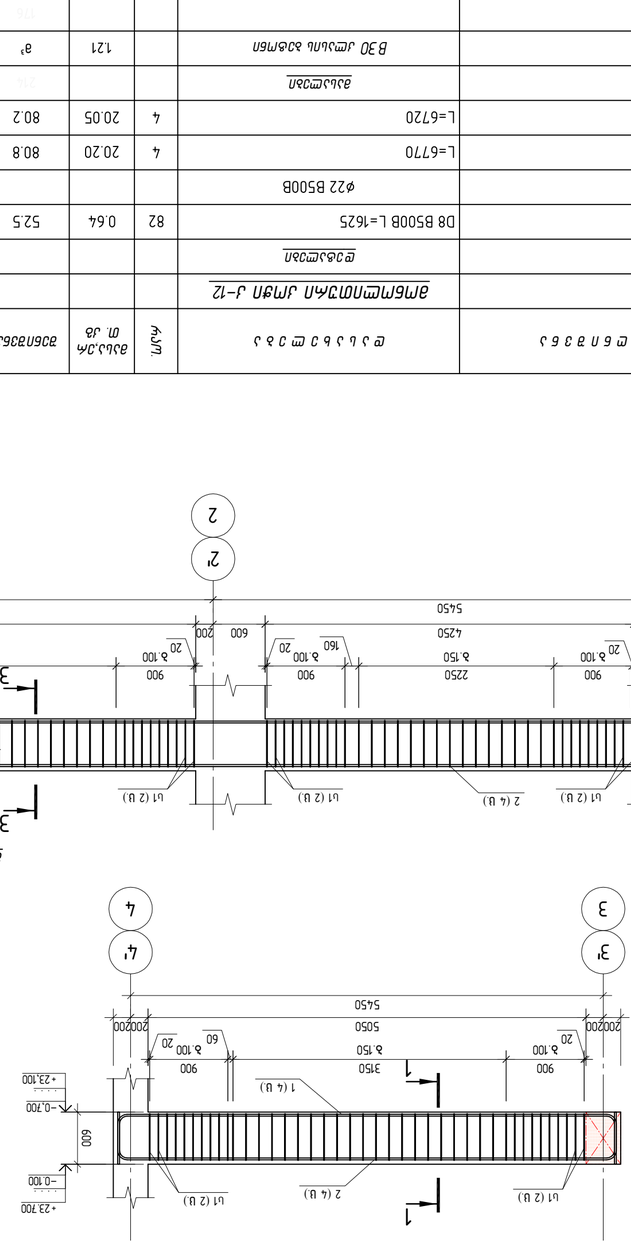

Фундамент ФЗ-12

Фундамент ФЗ-14

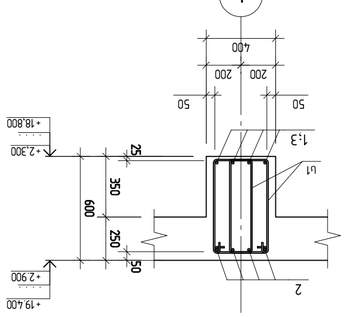

3-3

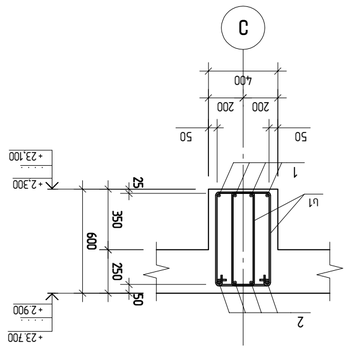

2-2

Дипломний проект			
Розробив	Іванов І.І.		
Перевірив	Петренко П.П.		
Н. контр.			
Затвердив			

ДИПЛОМНИЙ ПРОЕКТ

Житловий будинок на 36 квартир

Студент ІІІ курсу, групи ЦБ-41

Кафедра цивільного будівництва

Національний університет "Львівська політехніка", м. Львів, 2024

Фундаменти монолітні. Опалубні та арматурні креслення

Стадія	Аркуш	Аркушів
Р	3	5

Масштаб	Формат	Лист	Аркуш
1:50	A2	R1	Ф-505

მონოლითური კედელი ▽-3.900-დან ▽-0.100-მდე

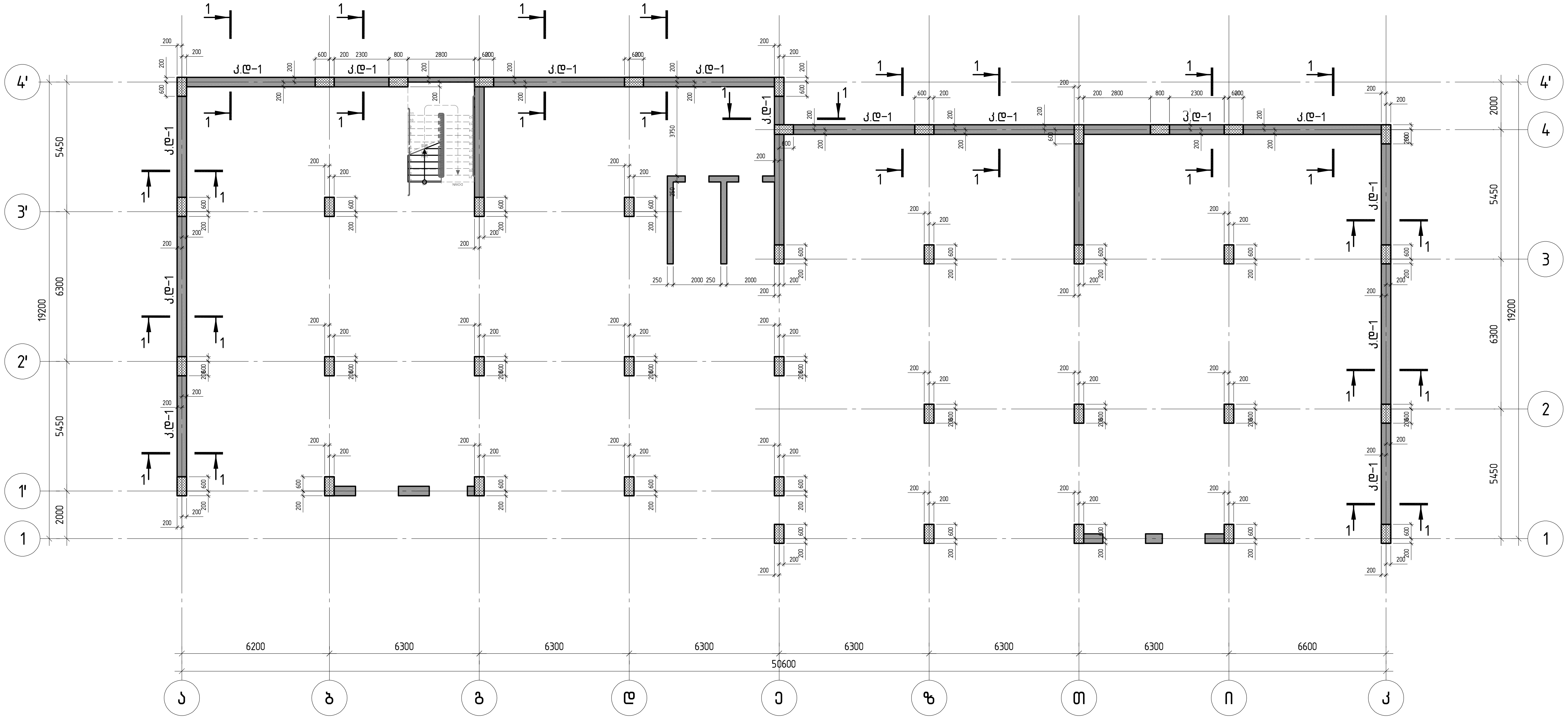

კონსტრუქტორი				
შ.პ.ს "ჯი ენ პი"	ალ. ყაზბეგის გამზ. 14ბ 0160, თბილისი, საქართველო +995599150088 Gipn.ltd@gmail.com			
პროექტის დასახელება: მრავალბინიანი საცხოვრებელი სახლი (ბლოკი "E") ქ.თბილისი, "დელისი-3"-ის საცხოვრებელი რაიონის მიმდებარედ, ინტენსიფიკაციის გზის სამხრეთით, (ნაკვეთი №1/124)				
ნახაზის დასახელება: მონოლითური კედელი ▽-3.900-დან ▽-0.100-მდე				
დახაზა: ნ.ჩ.	შეამოწმა: ო.ქ.	დაადასტურა: ო.ქ.		
მასშტაბი	ფორმატი	თარიღი	რევიზია	ნახ.№
1:150	A2			კ-601

A2 1:150

კვეთი 1-1

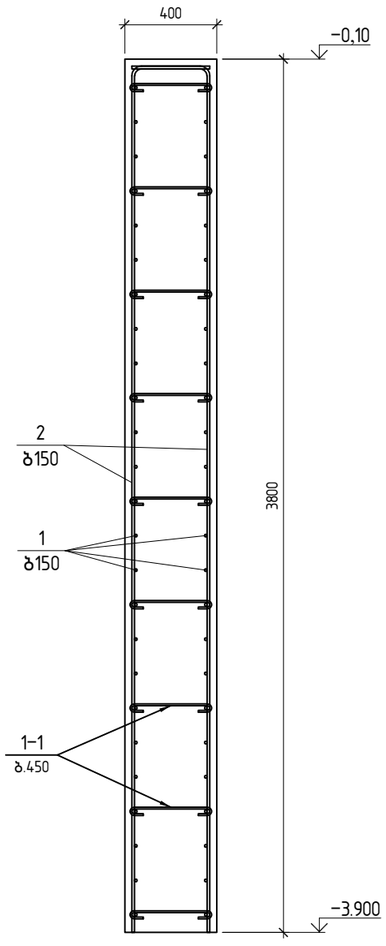

შენიშვნა

ф12 არმატურის ზედდება 600მმ

პოზ.	ა ღ ნ ი შ ვ ნ ა	დ ა ს ა ხ ე ლ ე ბ ა				რაოდ.	შენიშვნა	
		მონოლითური კედელი						
		დეტალები						
1	დაიჭრას ადგილზე	ф 12	B500B	ℓ=	4800000	1	4261.50	კგ
2		ф 12	B500B	ℓ=	4080	920	3.63	კგ
1-1		ф 8	B500B	ℓ=	500	1460	0.20	კგ
		მასალები						
		B30 კლასის ბეტონი					103.06	მ³

A3 1:25

კონსტრუქტორი	
შ.პ.ს "ჯი ენ პი"	ალ. ყაზბეგის გამზ. 14ბ 0160, თბილისი, საქართველო +995599150088 Gipn.ltd@gmail.com
პროექტის დასახელება: მრავალბინიანი საცხოვრებელი სახლი (ბლოკი "E") ქ.თბილისი, "დელისი-3"-ის საცხოვრებელი რაიონის მიმდებარედ, ინტენსიფიკაციის გზის სამხრეთით, (ნაკვეთი №1/124)	
ნახაზის დასახელება: კვეთი1-1; სპეციფიკაცია	

დახაზა	შეამოწმა	დაადასტურა
ნ.ჩ.	ო.ქ.	ო.ქ.

მასშტაბი	ფორმატი	თარიღი	რევიზია	ნახ.№
1:25	A3			ქ-602

A2 1:25

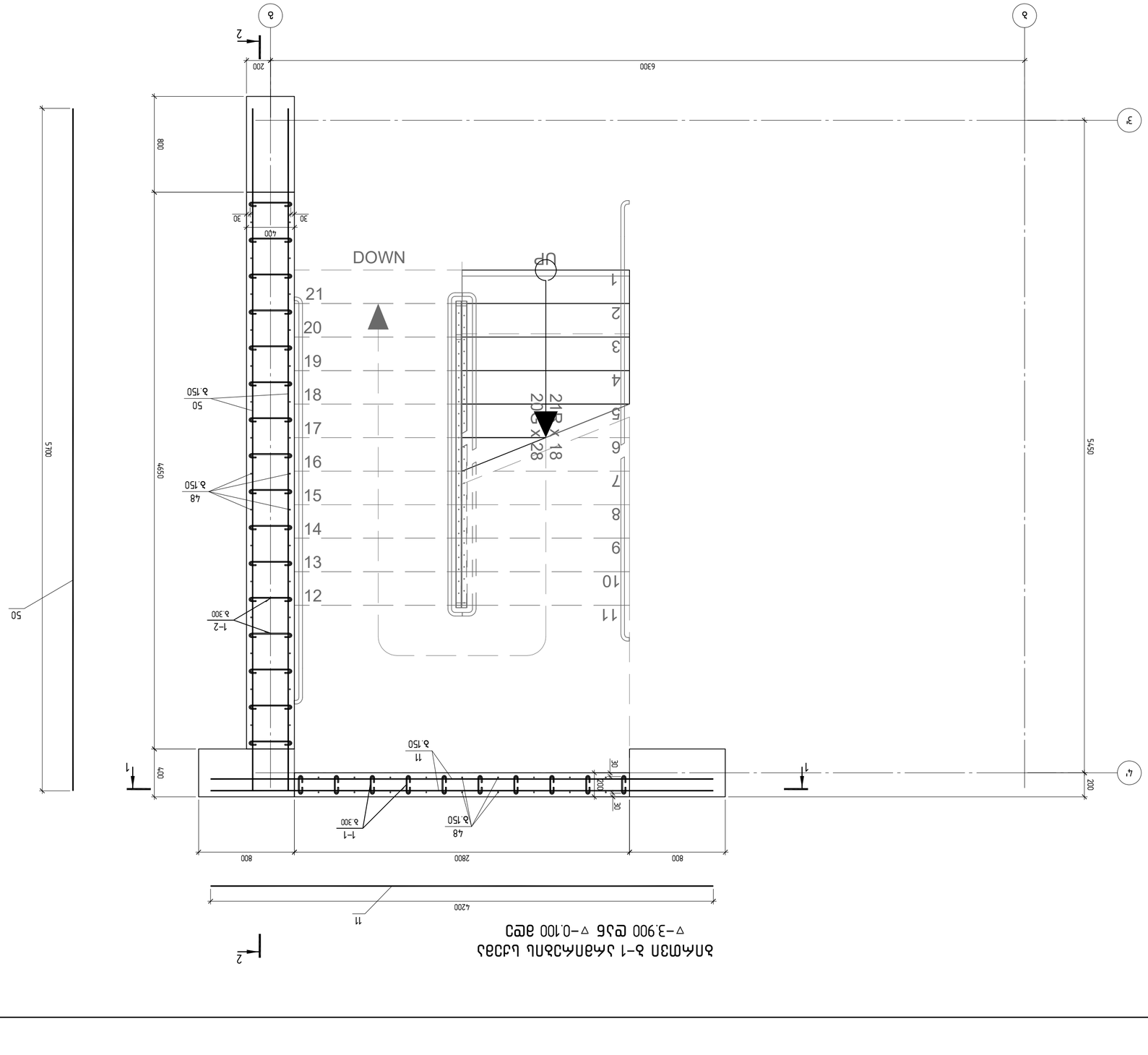

2

פרטי ברזול מדרגות בחלל 1-3 מפלס ע-3.900 עד ע-0.100 מפס

1:25	A2		R-2	ג- 603
קנה מידה	גודל	תאריך	שרטט	מס' גיליון

מהנדס	מ.ג.	קונסטרוקציה
6 א'		מ.ג.

מתכנן	תאריך	שינוי

שרטוט קונסטרוקציה: מדרגות בחלל 3-1 מפלס ע-3.900 עד ע-0.100 מפס

מדרגות בחלל 3-1 מפלס ע-3.900 עד ע-0.100 מפס (מדרגות "E")
מבנה חינוך-ג'-חלל מדרגות מחלל מחסן מוסדי אחר בקיבוץ אלומות, מ.א. עמק יזרעאל

מדרגות בחלל 3-1 מפלס ע-3.900 עד ע-0.100 מפס

"אזן בר" בע"מ
יגור 11@gmail.com
+9995991500188
רח' הרצל 5 ת.ד
מבנה חינוך, בית אלומות

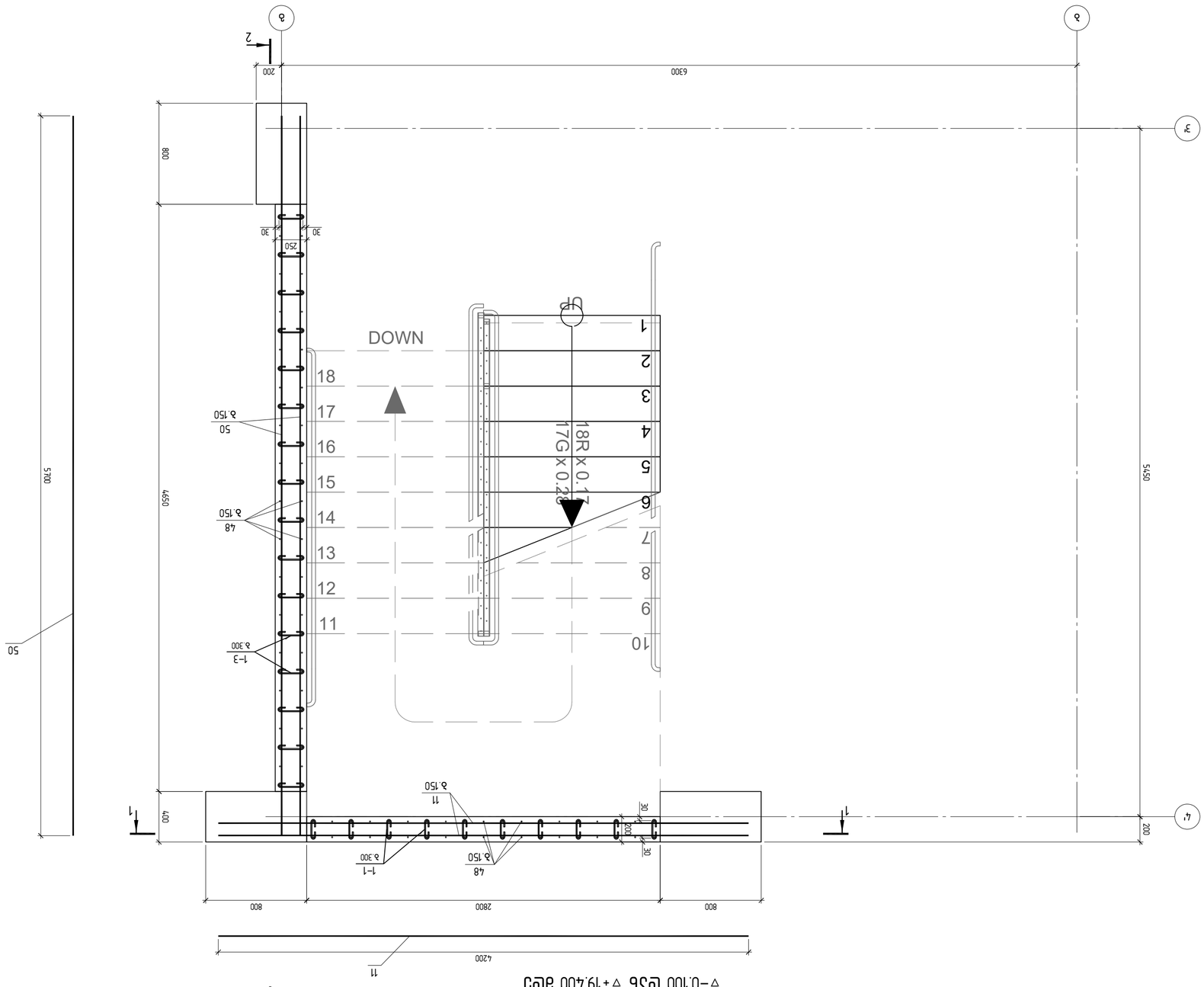

Армировка 3-1 монолитной плиты ▽-0.100 ВЗБ ▽+19.400 ВСП

Масштаб	Формат	Лист	Листов
1:25	A2	R-2	Ч- 604

Разраб.	Ст.	Дата
6 К	т.з	
Проверил	Т.з.	

Заказчик: Строительство ВЗБ ▽-0.100 ВЗБ ▽+19.400 ВСП
Армировка 3-1 монолитной плиты

ЗАО "Ж/К 26 Ж/Д"
г.Екатеринбург, ул.Сибирский тракт, 13в
+9955991500 88
Egor11d@gmail.com

Монолитные железобетонные конструкции. Правила выполнения рабочих чертежей. (Изменение № 1)
ГОСТ 21.501-2011 СПДС. Правила выполнения рабочей документации архитектурных и конструктивных решений.

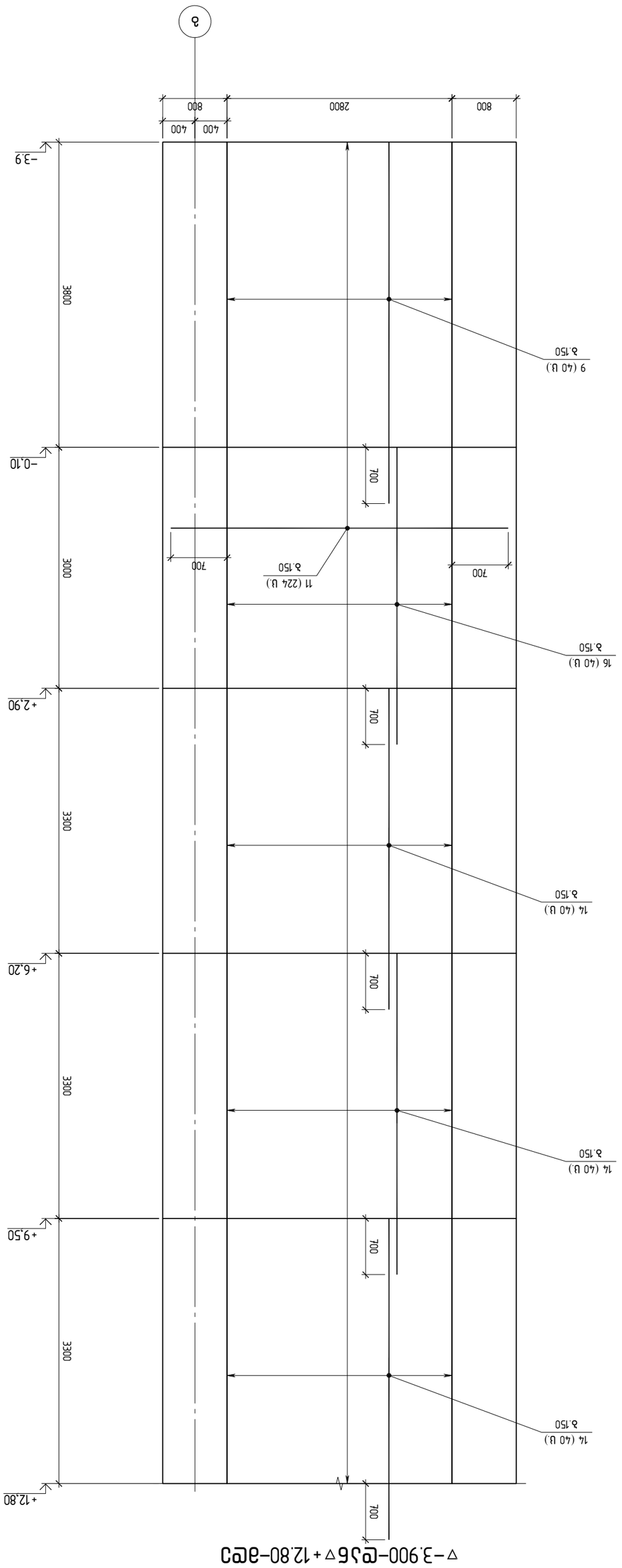

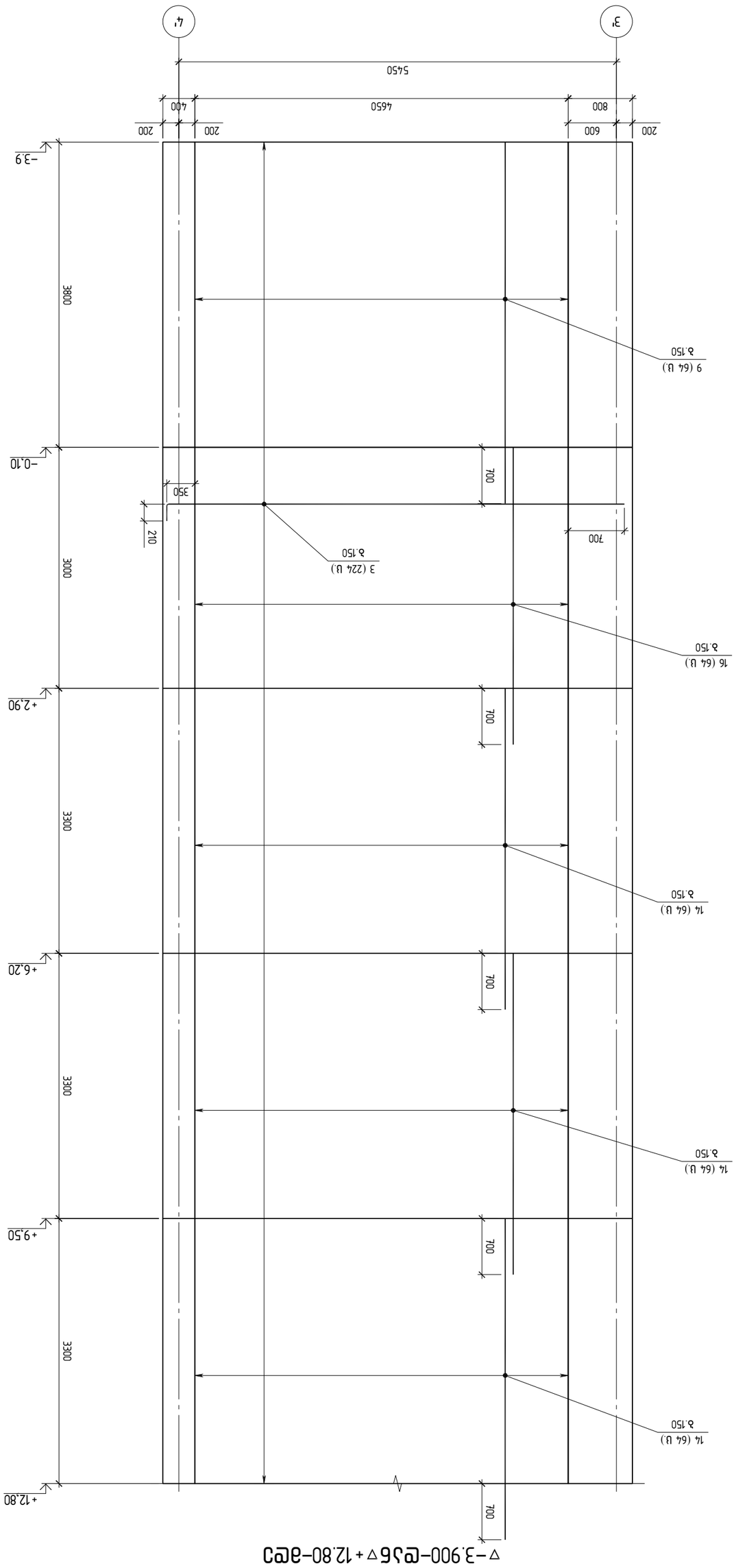

ЛМБЫФЭДФМЛ

ЗАО "ЭЛЛ ЭБ ЭЛ"
ЗЭ.Э.Ы. "ЭЛП ЭБ ЭЛ"
0160, ЭЭЛПЭЭЛЛ, Ы.Э.Э.ЛЭЭЭЭЭЭЭЭЭ, Ы.Э.Э.ЛЭЭЭЭЭЭЭЭЭЭ
+995599150088
GIPA.Ltd@gmail.com

ЭЛЭЭЭЭЭЭЭЭЭЭ

A2 1:50

კვეთი 1–1
▽+12.800–დან ▽+19.400–მდე

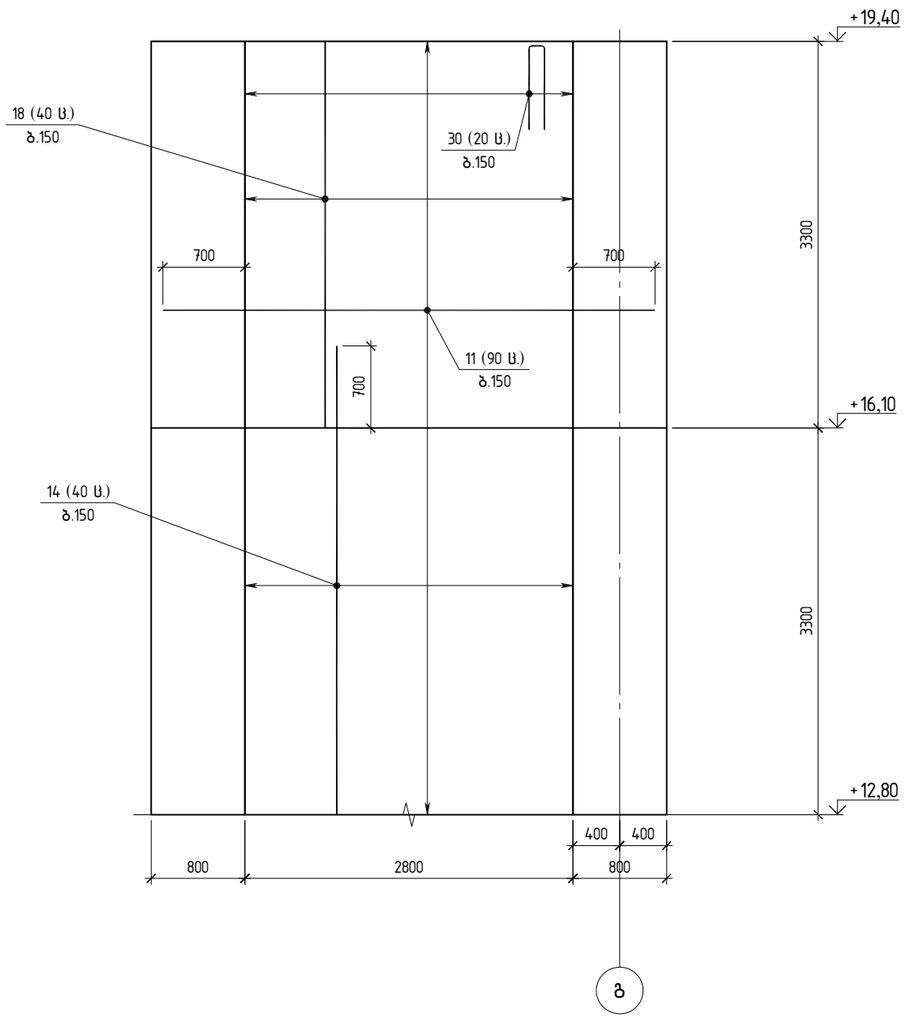

კვეთი 2–2
▽+12.800–დან ▽+19.400–მდე

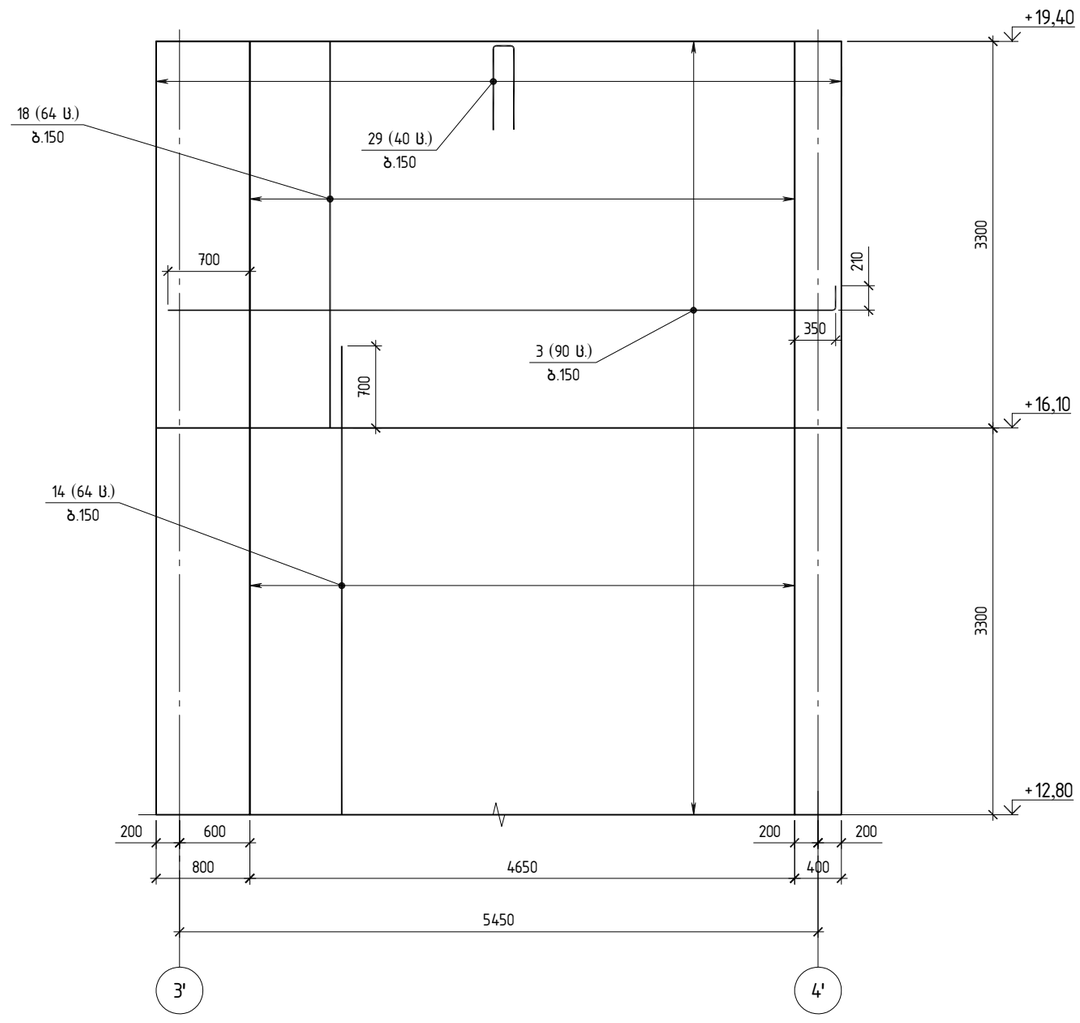

კონსტრუქტორი

შ.პ.ს "ჯი ენ პი"
ალ. ყაზბეგის გამზ. 14ბ
0160, თბილისი, საქართველო
+995599150088
Gipn.ltd@gmail.com

პროექტის დასახელება:
მრავალბინიანი საცხოვრებელი სახლი (ბლოკი "E")
ქ.თბილისი, "დელისი-3"-ის საცხოვრებელი რაიონის მიმდებარედ, ინტენსიფიკაციის გზის სამხრეთით, (ნაკვეთი №1/124)

ნახაზის დასახელება:
კვეთი 1–1 ▽+12.800–დან ▽+19.400–მდე; კვეთი 2–2 ▽+12.800–დან ▽+19.400–მდე

დახაზა	შეამოწმა	დაამტკიცა
ნ.ჩ.	ო.ქ.	ო.ქ.

მასშტაბი	ფორმატი	თარიღი	რევიზია	ნახ.№
1:50	A2		R-2	ქ- 606

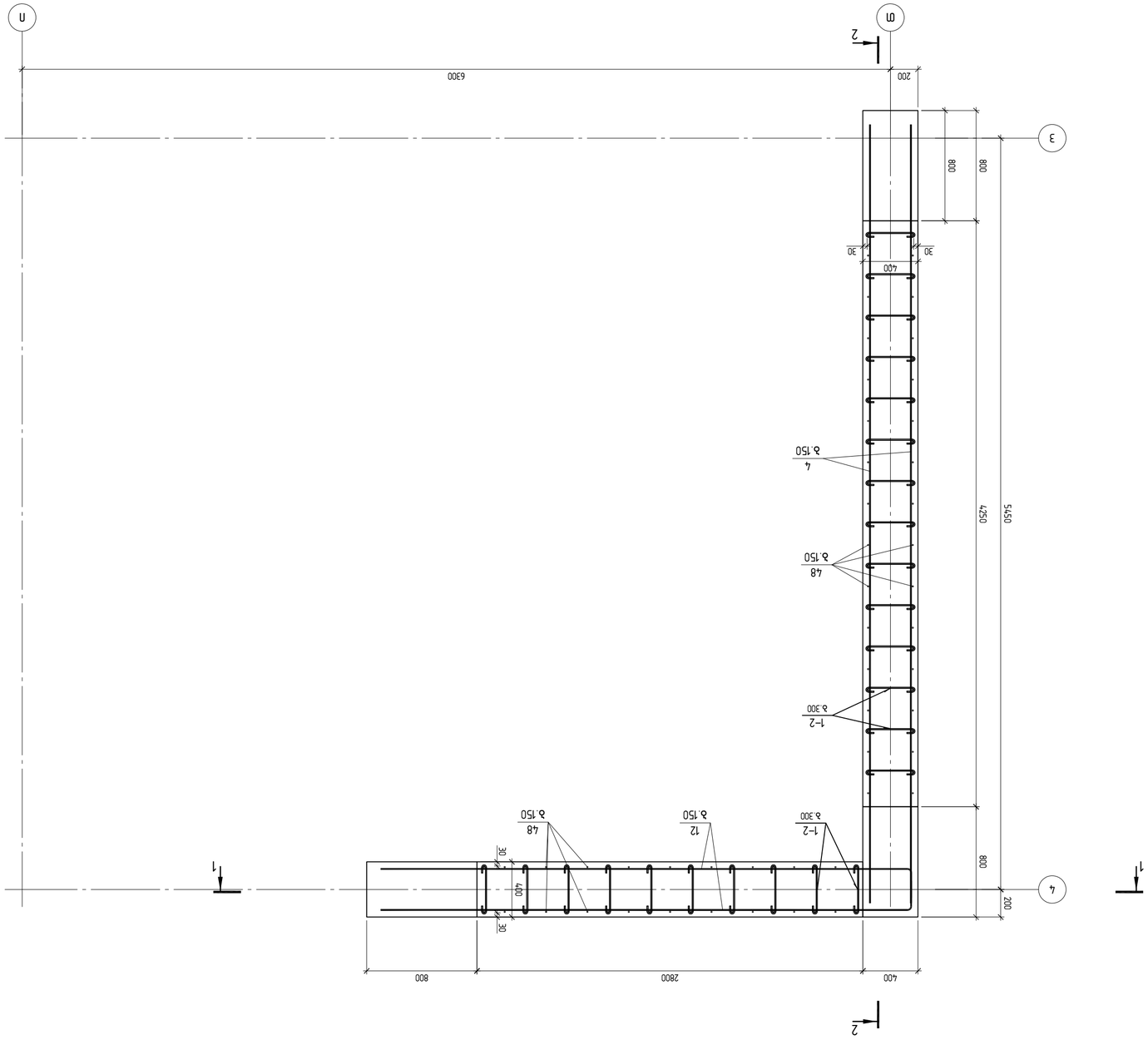

Фундамент Ф-2 монолитный железобетонный
▽-3.900 Ø36 ▽-0.100 всего

Материал	Класс	Объем
Бетон	В25	1.12 м³
Арматура	А400	0.0 кг
Опалубка		0.0 м²

Марка	Сечение	Кол.	Масса, кг
Ф-2	800×800×400	1	1120

Поз.	Обозначение	Наименование	Кол.	Масса, кг
1	ГОСТ 34028-2016	Ø16 А400	12	18.5
2	ГОСТ 34028-2016	Ø12 А400	24	10.7
3	ГОСТ 34028-2016	Ø10 А400	36	6.2
4	ГОСТ 34028-2016	Ø8 А400	48	3.1

Примечания:
1. Бетон В25 F200 W6.
2. Защитный слой 30 мм.
3. Арматура класса А400 по ГОСТ 34028-2016.
4. Все размеры в мм, если не указано иное.

Изм.	Кол.	Лист	№ док.	Подп.	Дата
Разраб.	Гаврилов				
Пров.	Сидорова				
Н. контр.	Гаврилов				
Утв.	Гаврилов				

ООО «Гаврилов и К»
г. Ростов-на-Дону, ул. Доватора, 150
тел. +7 (863) 555-12-34
gavrilov@mail.ru

Стадия: Р | Лист: 1 | Листов: 1

Копировал: Гаврилов | Формат: А2

ЛИЦЕНЗИОНЕН ИНЖЕНЕРИНГ ООД
ул. „Хан Аспарух“ №4
гр. Плевен, 5800
+359 888 123 456
office@licen-eng.bg

Конструктивен план на стълбище ОС-1
Кота площадка +2.900 до кота +0.100

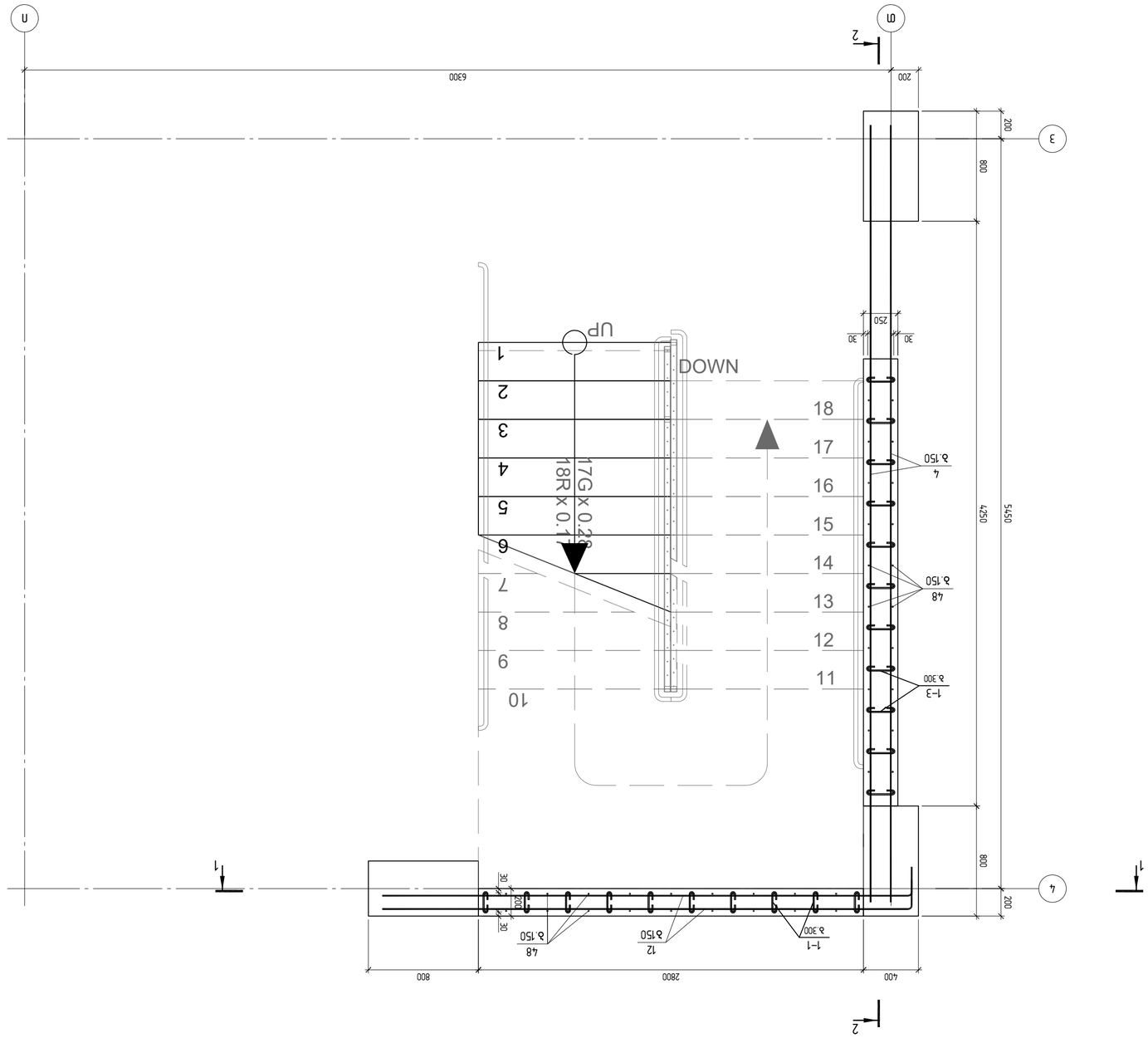

Конструктивна част	Фаза	Обект	Стълбище ОС-1	Лист 1
Арматурен план	Работен проект	Площадка +2.900	Мащаб 1:25	Формат A2
Проектирал: инж. Петър Николов Стефанов	Проверил: инж. Мария Георгиева Тодорова	Дата: 14.05.2026 г.	Рег. № 608	

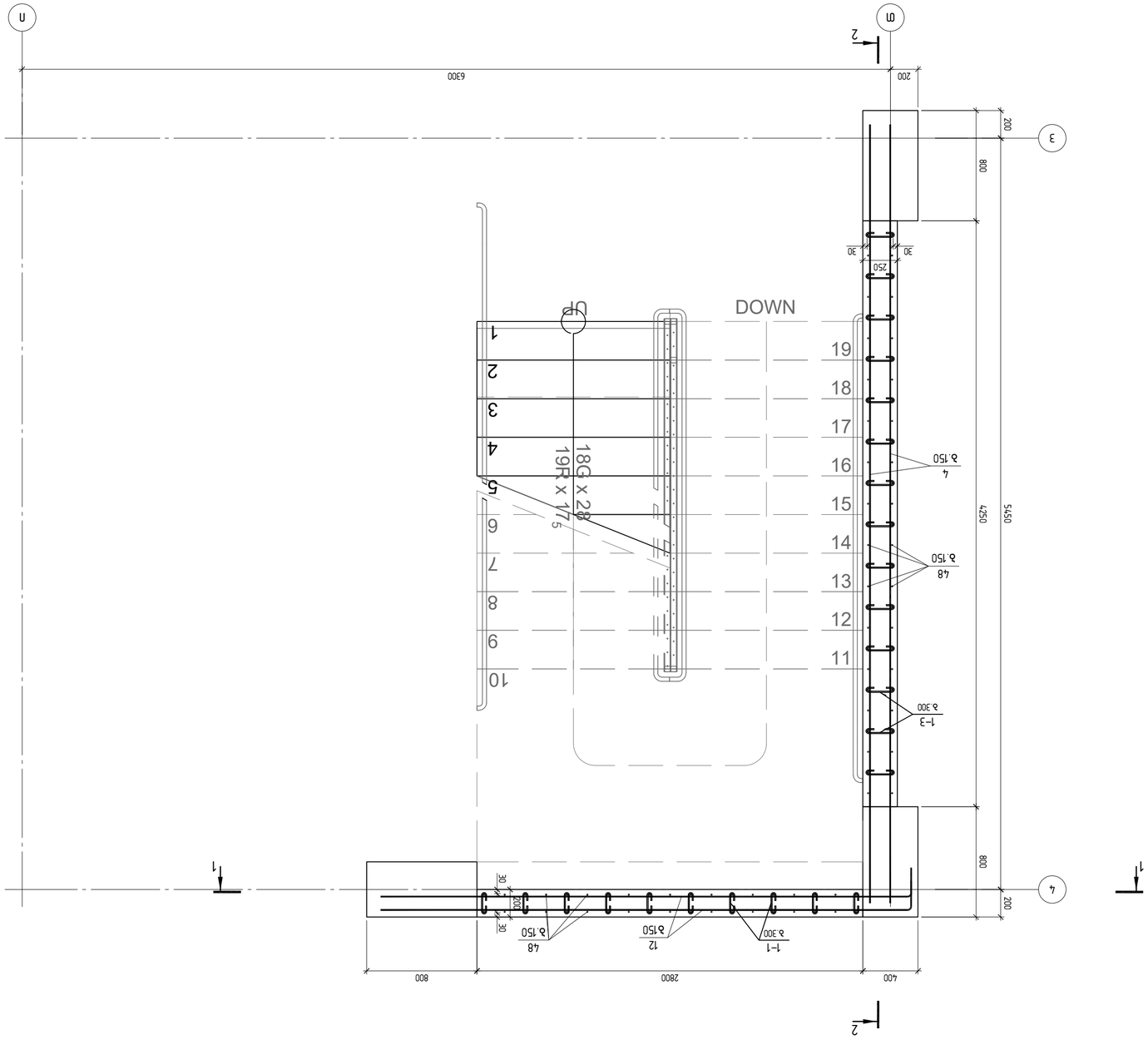

ЗЛМДЗ-2 ЭЛЕМЕНТ ЦОКОЛЬНЫЙ ПЛОСКИЙ
▽+2.900 ВУБ ▽+19.400 ФЕР

ЗЭЛЕКТРОСЕТЬ			ЭЛЕМЕНТ	1:25
			А2	
ДЛЯ ЗАКАЗА			R-2	Л- 609
ЕЗЛЕКТРОЩИТ		ПЛАНОВЫЙ		Е&К
6 К		Л.Э		
ЕЗЛЕКТРОЩИТ		ЕЗЛЕКТРОЩИТ		
Л.Э.		Л.Э.		

ЗАО "ЭЛЕКТРОЩИТ"
г.Электросталь, ул. Ленина, 42
тел. 8-800-200-71-71
www.electroshield.ru
e-mail: info@electroshield.ru

ЗЛМДЗ-2 ЭЛЕМЕНТ ЦОКОЛЬНЫЙ ПЛОСКИЙ
▽+2.900 ВУБ ▽+19.400 ФЕР

Разработано в программе ЭЛЕКТРОЩИТ 3D

A2 1:50

კვეთი 1-1
▽-3.900-დან▽+12.800-მდე

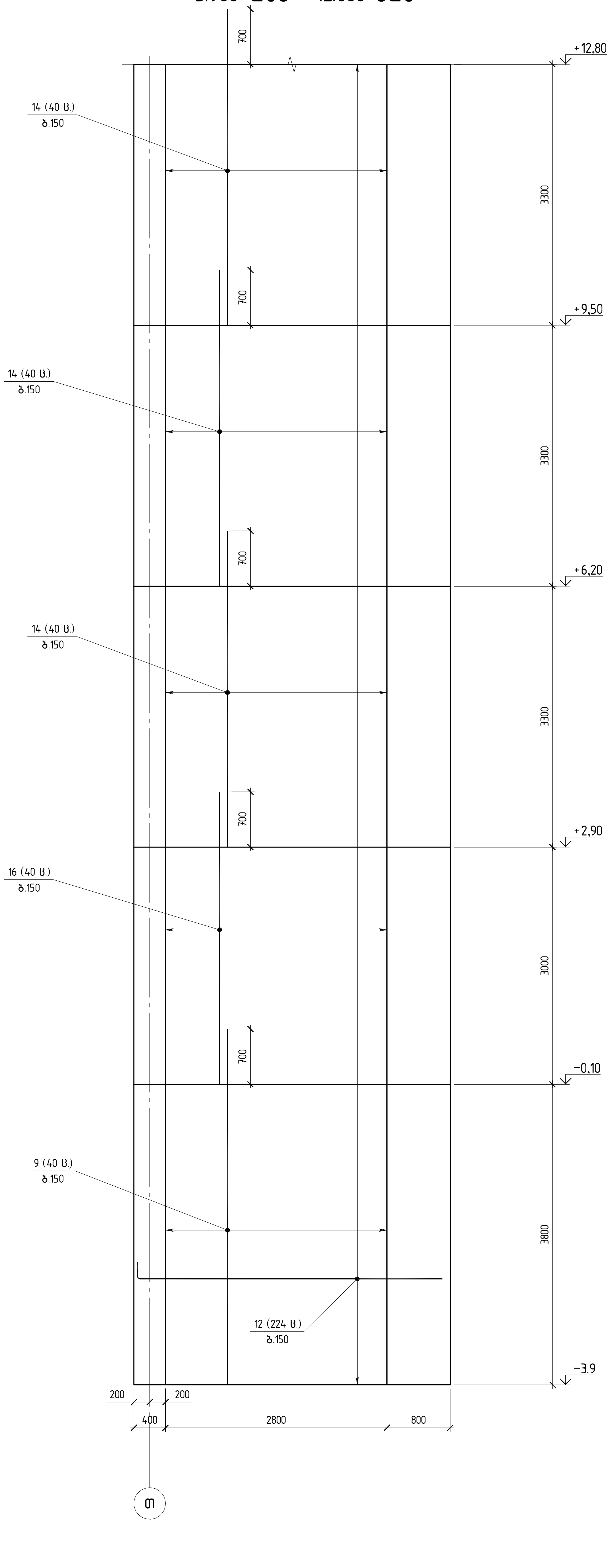

კვეთი 2-2
▽-3.900-დან▽+12.800-მდე

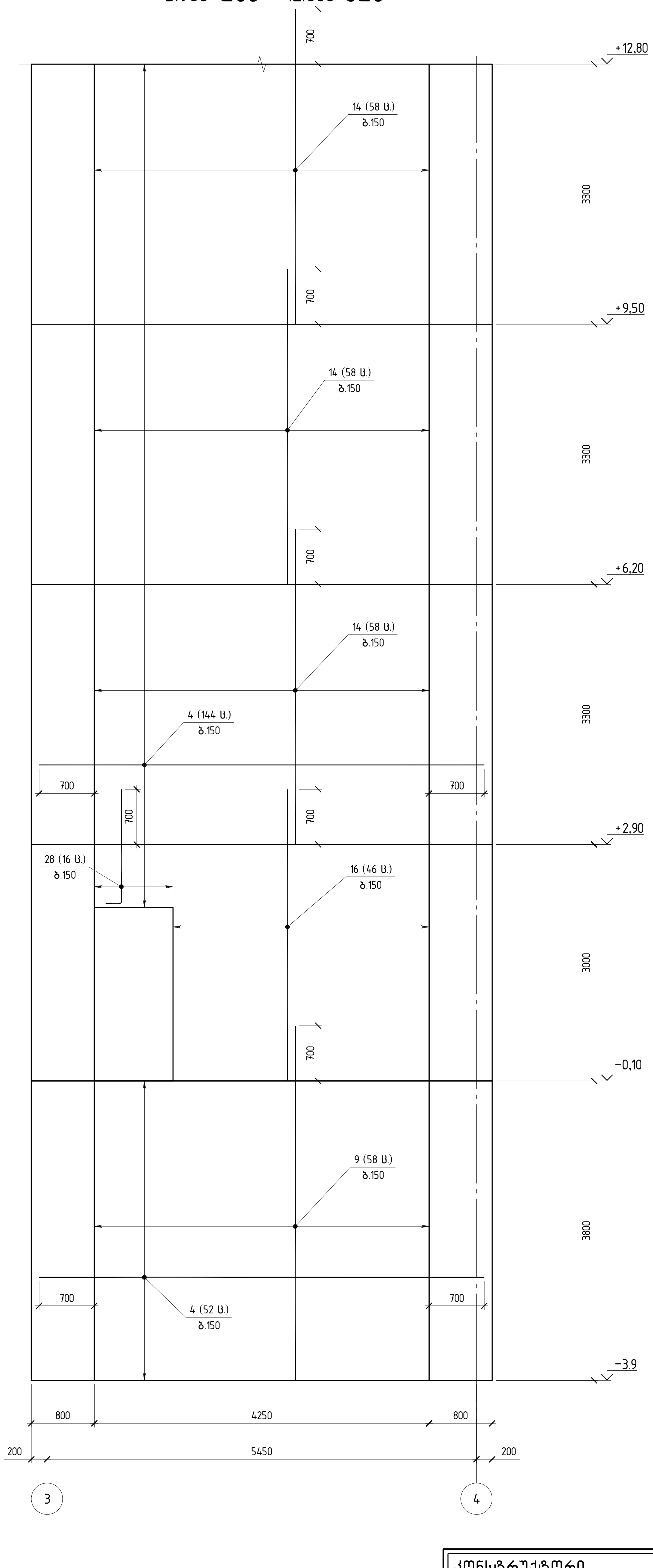

კონსტრუქტორი
შ.პ.ს "ჯი ენ პი"
ალ. ყაზბეგის გამზ. 14ბ
0160, თბილისი, საქართველო
+995599150088
Gipn.ltd@gmail.com

პროექტის დასახელება:
მრავალბინიანი საცხოვრებელი სახლი (ბლოკი "E")
ქ.თბილისი, "დელისი-3"-ის საცხოვრებელი რაიონის მიმდებარედ, ინტენსიფიკაციის ზონის სამხრეთით, (ნაკვეთი №1/124)

ნახაზის დასახელება:
კვეთი 1-1 ▽-3.900-დან▽+12.800-მდე; კვეთი 2-2 ▽-3.900-დან▽+12.800-მდე

დახაზა	შეამოწმა	დაადასტურა
ნ.რ.	ო.ქ.	ო.ქ.

მასშტაბი	ფორმატი	თარიღი	რევიზია	ნახ.№
1:50	A2		R-2	ქ- 610

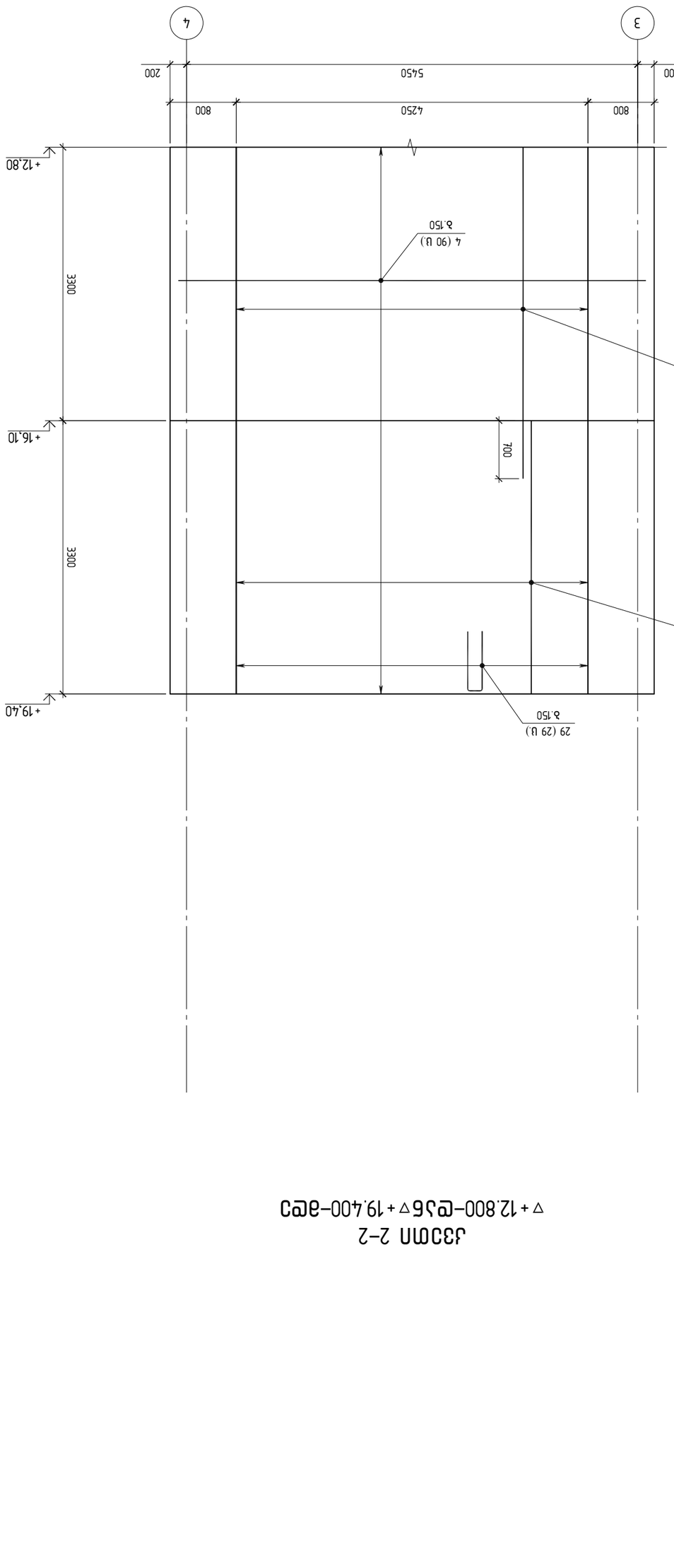

ЛМБЦЬФЪДФМЛЛ

ЗАО "ЭЛЛ ЭБ ЭЛ"

ЗЛЛЪЪЭЛЛЬ ЦЭЦЬЭЛЭЛЭЛЭЛЭ.

ЗЛЛЪЪЭЛЛЬ ЦЭЦЬЭЛЭЛЭЛЭЛЭ.

ЗЛЛЪЪЭЛЛЬ ЦЭЦЬЭЛЭЛЭЛЭЛЭ.

ЭЛЬЗЭЬЭЛЛ	ЭМЛЛЭЛЭЛЛ	ДЭЛЛЭДП	ЛЭЗЭПЬЛЗ	ЬЭЬ.№
1:50	А2		R–2	Л– 611

ЦЭЬЬЭЛЛ

ЗЭЭЗЭМЬЭЛЗ

ЦЭЬЬЭЛЛЬЗЛЭЛ

6.R.

М.Э.

М.Э.

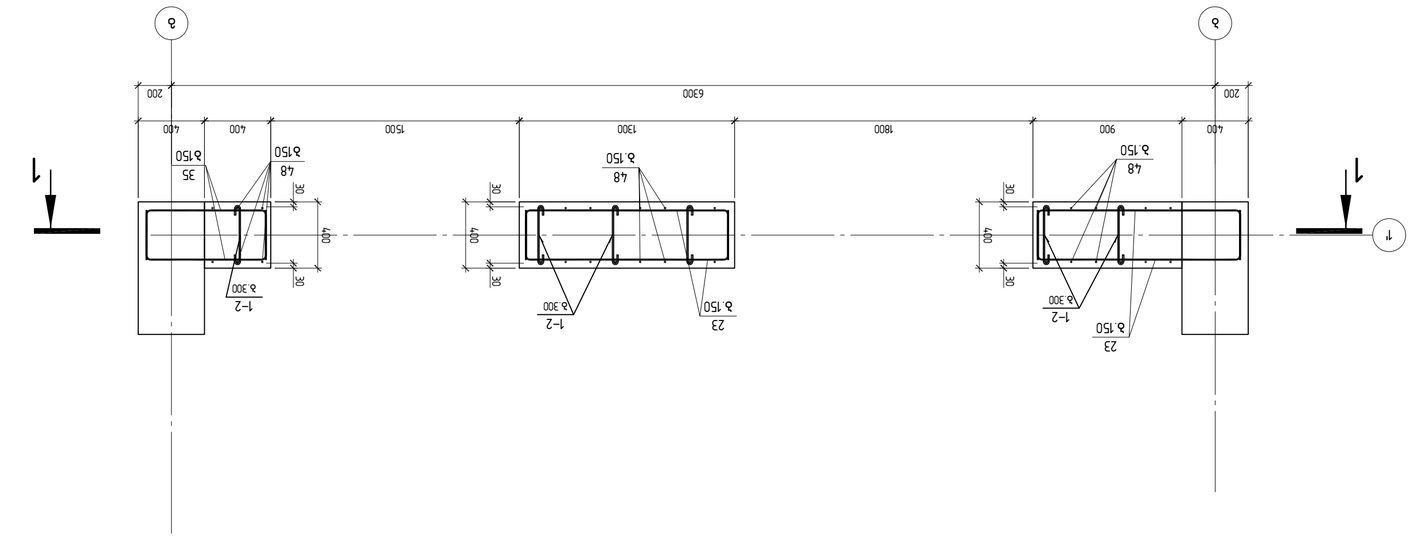

Фундамент Ф9-1 для железобетонной колонны
▽–3.900 до ▽–0.100 эскиз

Масштаб 1:25	Формат А2	Лист	Листов 1
Изм. Кол.уч. Лист № док. Подп. Дата		Р-2	
Разраб. Иванов			
Пров. Петрова			
Н.контр. Сидоров			
ГИП Кузнецов			

ООО "ЭнергоСтрой"
г. Москва, ул. Ленина, д. 12, оф. 305
тел. +7 (495) 123-45-67
e-mail: info@energostroy.ru

Согласовано: Инв. № подл. | Подп. и дата | Взам. инв. №

Примечания:
1. Бетон тяжелый класса В25, марки по морозостойкости F150, по водонепроницаемости W4.
2. Арматура: продольная класса А400 (Ø12 мм), поперечная класса А240 (Ø8 мм).
3. Защитный слой бетона 30 мм, если не указано иное.
4. Все размеры даны в миллиметрах, если не указано иное.
5. Отклонения от проектных размеров не должны превышать ±10 мм.
6. Перед бетонированием поверхность основания очистить от грязи и мусора.
7. Бетонирование вести непрерывно, с послойным уплотнением.
8. Распалубку допускается производить при достижении бетоном 70% проектной прочности.
9. Гидроизоляцию боковых поверхностей выполнить обмазочным битумным составом в два слоя.
10. Обратную засыпку пазух производить после достижения бетоном 100% прочности.

ЗАО "ЭТАЛОН"
г.Ереван, ул. Комитаса 49/5
+37410 54 54 54
info@etalon.am

Разработал	Арутюнян
Проверил	Петросян
Н.контр.	Григорян
ГИП	Мкртчян

Монолитная железобетонная плита перекрытия П-1 толщиной 300 мм
Отм. +2.900 / +0.100 / −0.100

Стадия	Лист	Листов	
Р	1	1	

Масштаб	1:25	Формат	A2
Инв. № подл.		Взам. инв. №	
Подпись и дата			

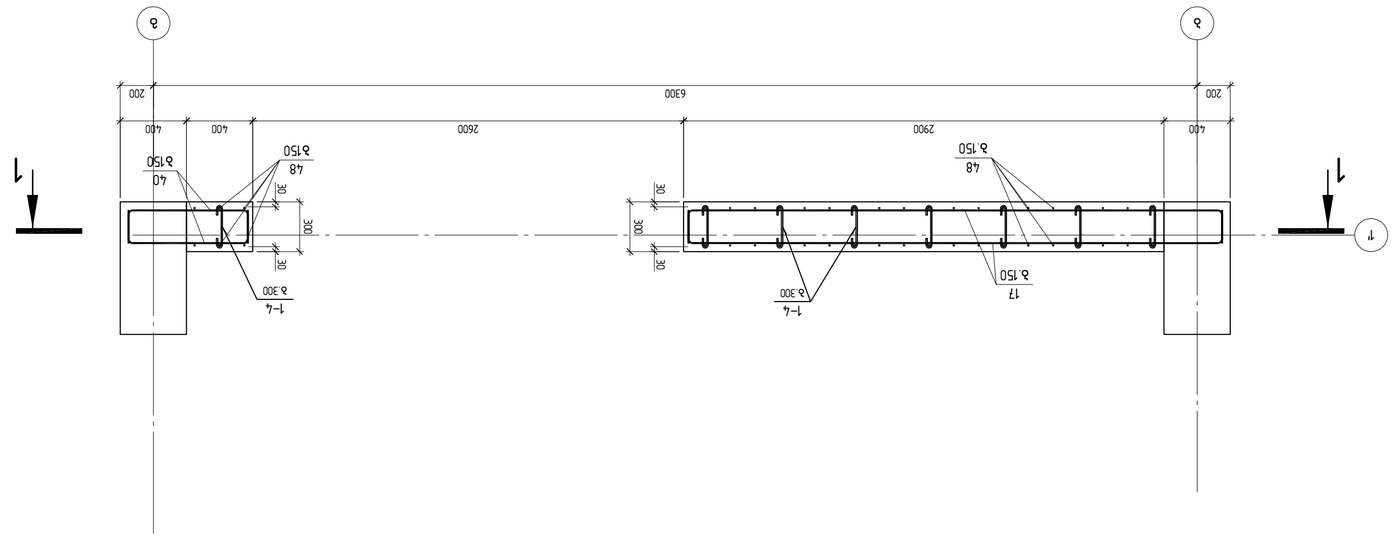
1
1
1

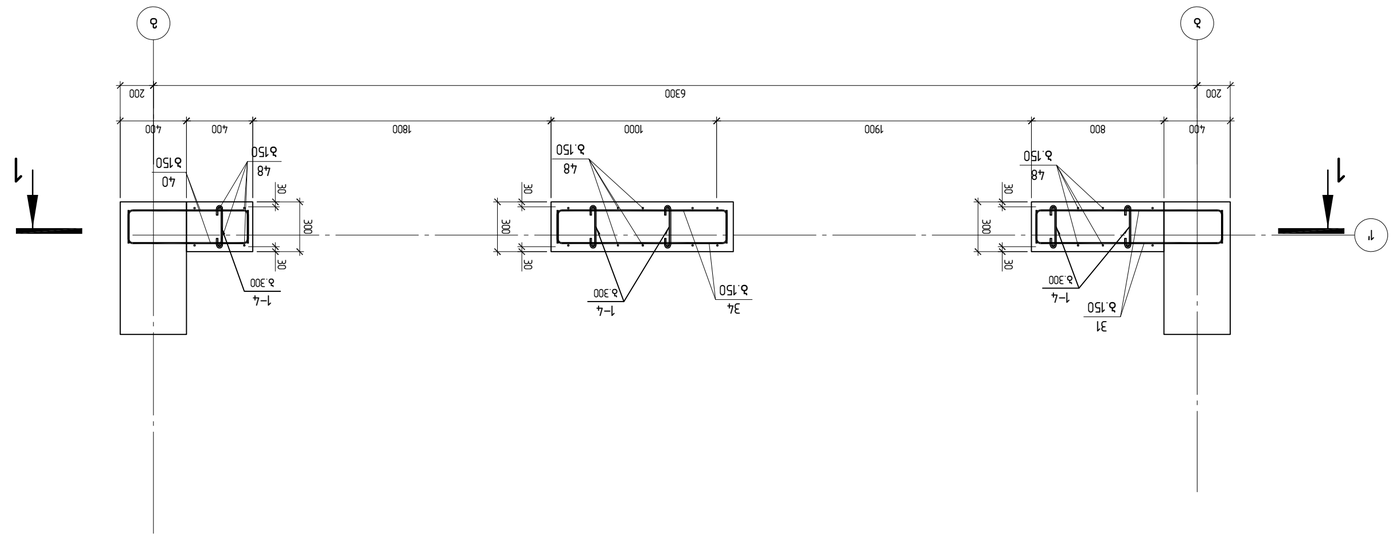

קומת גלריה מחסן אשפה בק-1 מפלס ▽+2.900 קומה ▽+19.400 אחד

A2 1:25

שרטוט מס'	A2	מהדורה	ג– 614
1 :25	קנה מידה	R–2	גרסה

קומה	מפלס	מס'
6א	מ.ג	1

שם הפרויקט	
מחסן גלריה אשפה בק-1 מפלס ▽+2900 קומה ▽+19400 אחד	
שם השרטוט	
חתכים 1–1	

שם המתכנן	
מ.ג.

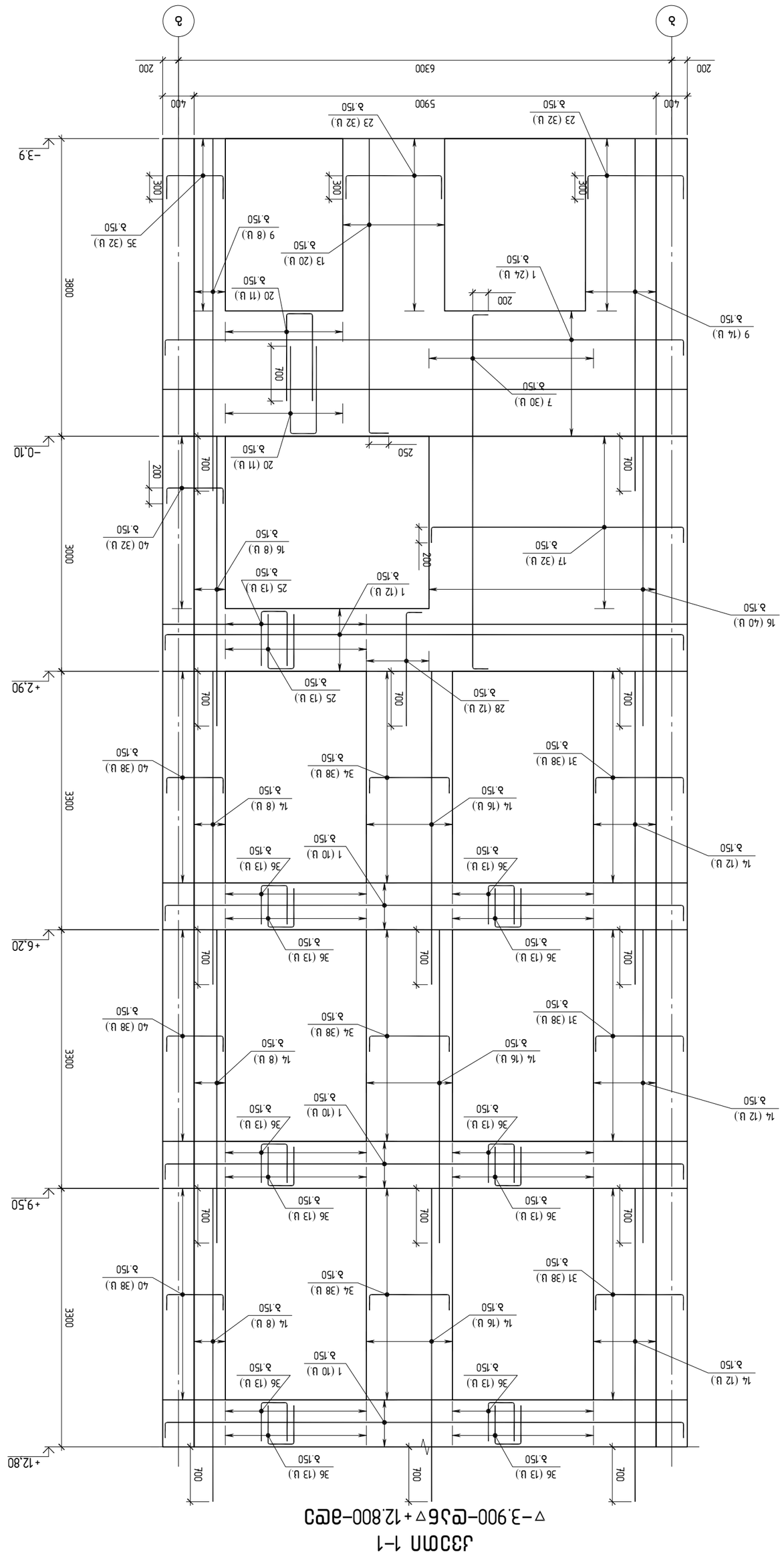

ЛИЦЕНЗИОННЫЙ ДОГОВОР

ТОО "ЭП ЭЛ ЭЛ"

г. Усть-Каменогорск, ул. Протозанова, 116/1

+77232555088

Epel.ltd@gmail.com

Заказчик: Строительство 4-этажного 16-квартирного жилого дома (блок-секция "Е") с встроенными помещениями и подземной автостоянкой, расположенного по адресу: г. Усть-Каменогорск, "Восточный-3"-ый микрорайон, ул. Ивана Франко – ул. Сатпаева, (без учета ПИР)

Объект: Здание 1–1 ▽−3.900–ⓒⓐ6▽+12.800–ⓐⓒ2; J33ΠΠ 1–1 ▽+12.800–ⓒⓐ6▽+19.400–ⓐⓒ2

Разработал	Проверил	Н. контр.	Гип
Б.Я.	М.Д.		Б.Ж.

Масштаб	Формат	Лист	Листов
1:50	A2	Р-2	Д- 615

ЛМБЫФЖЗДФМЛЛ

ЗАО «Завод ЖБИ №2»
г. Ростов-на-Дону, ул. Доватора, 144
+7 (863) 201-45-67
info@zhbi2.ru

Ленточный фундамент Ф-1 под несущую стену
Бетон В25, F150, W4
Спецификация арматуры — см. лист 2

Марка	Поз.	Ø, мм	Кол.	Длина, мм	Масса, кг
Ф-1	1	12	2	6300	11.20
	2	8	14	1180	3.28
	3	8	6	1180	1.40
	4	8	4	6300	9.96
	5	8	2	6300	4.98
	6	8	2	6300	4.98
	7	8	2	6300	4.98
	8	8	2	6300	4.98
	9	8	2	6300	4.98
	10	8	2	6300	4.98
	11	8	2	6300	4.98
	12	8	2	6300	4.98
	13	8	2	6300	4.98
	14	8	2	6300	4.98
	15	8	2	6300	4.98
	16	8	2	6300	4.98
	17	8	2	6300	4.98
	18	8	2	6300	4.98
	19	8	2	6300	4.98
	20	8	2	6300	4.98
	21	8	2	6300	4.98
	22	8	2	6300	4.98
	23	8	2	6300	4.98
	24	8	2	6300	4.98
	25	8	2	6300	4.98
	26	8	2	6300	4.98
	27	8	2	6300	4.98
	28	8	2	6300	4.98
	29	8	2	6300	4.98
	30	8	2	6300	4.98
	31	8	2	6300	4.98
	32	8	2	6300	4.98
	33	8	2	6300	4.98
	34	8	2	6300	4.98
	35	8	2	6300	4.98
	36	8	2	6300	4.98
	37	8	2	6300	4.98
	38	8	2	6300	4.98
	39	8	2	6300	4.98
	40	8	2	6300	4.98
	41	8	2	6300	4.98
	42	8	2	6300	4.98
	43	8	2	6300	4.98
	44	8	2	6300	4.98
	45	8	2	6300	4.98
	46	8	2	6300	4.98
	47	8	2	6300	4.98
	48	8	2	6300	4.98
	49	8	2	6300	4.98
	50	8	2	6300	4.98
	51	8	2	6300	4.98
	52	8	2	6300	4.98
	53	8	2	6300	4.98
	54	8	2	6300	4.98
	55	8	2	6300	4.98
	56	8	2	6300	4.98
	57	8	2	6300	4.98
	58	8	2	6300	4.98
	59	8	2	6300	4.98
	60	8	2	6300	4.98
	61	8	2	6300	4.98
	62	8	2	6300	4.98
	63	8	2	6300	4.98
	64	8	2	6300	4.98
	65	8	2	6300	4.98
	66	8	2	6300	4.98
	67	8	2	6300	4.98
	68	8	2	6300	4.98
	69	8	2	6300	4.98
	70	8	2	6300	4.98
	71	8	2	6300	4.98
	72	8	2	6300	4.98
	73	8	2	6300	4.98
	74	8	2	6300	4.98
	75	8	2	6300	4.98
	76	8	2	6300	4.98
	77	8	2	6300	4.98
	78	8	2	6300	4.98
	79	8	2	6300	4.98
	80	8	2	6300	4.98
	81	8	2	6300	4.98
	82	8	2	6300	4.98
	83	8	2	6300	4.98
	84	8	2	6300	4.98
	85	8	2	6300	4.98
	86	8	2	6300	4.98
	87	8	2	6300	4.98
	88	8	2	6300	4.98
	89	8	2	6300	4.98
	90	8	2	6300	4.98
	91	8	2	6300	4.98
	92	8	2	6300	4.98
	93	8	2	6300	4.98
	94	8	2	6300	4.98
	95	8	2	6300	4.98
	96	8	2	6300	4.98
	97	8	2	6300	4.98
	98	8	2	6300	4.98
	99	8	2	6300	4.98
	100	8	2	6300	4.98

Ф1 Ф2 Ф3

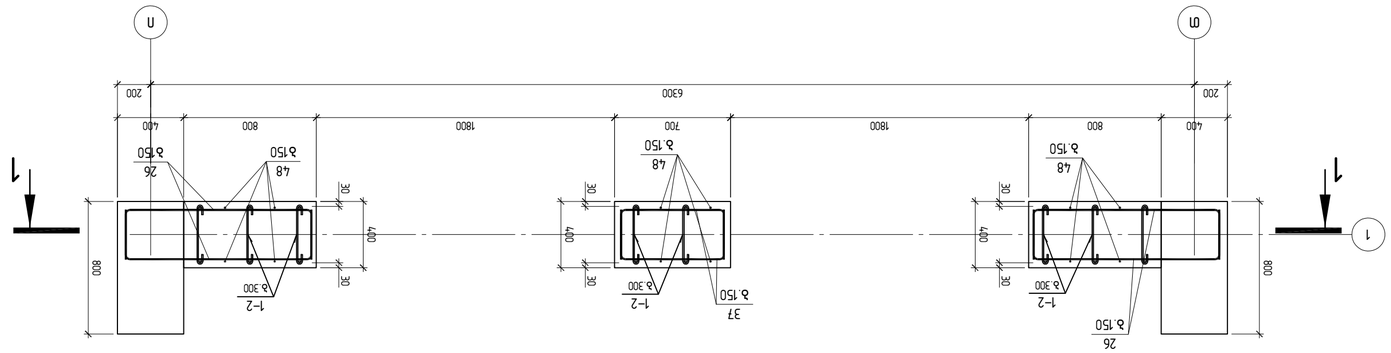
1
1
1

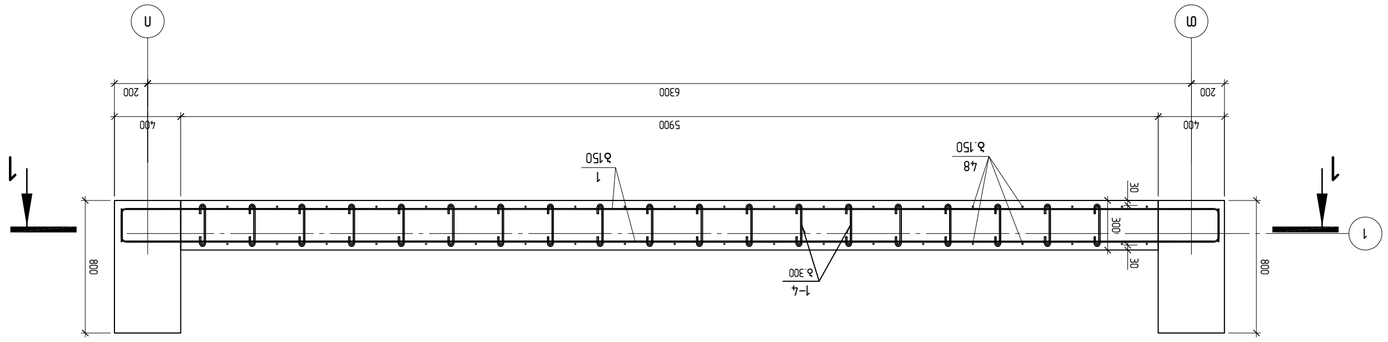

Фундамент ленточный ФЛ-2 для здания Дворец культуры
▽−0.100 до ▽+2.900 вдоль

Изм.	Кол.уч.	Лист	№ док.	Подп.	Дата

ЖБ железобетонные конструкции

ООО «Проектный институт 3.1.1»
г. Москва, ул. Строителей, д.15, стр.2
+7 (495) 123-45-67
info@pi311.ru

Фундамент ленточный ФЛ-2 для здания Дворец культуры

Стадия	Лист	Листов
Р	1	1

Масштаб	Формат	Инв. № подл.
1:25	А2	617

А2 1:25

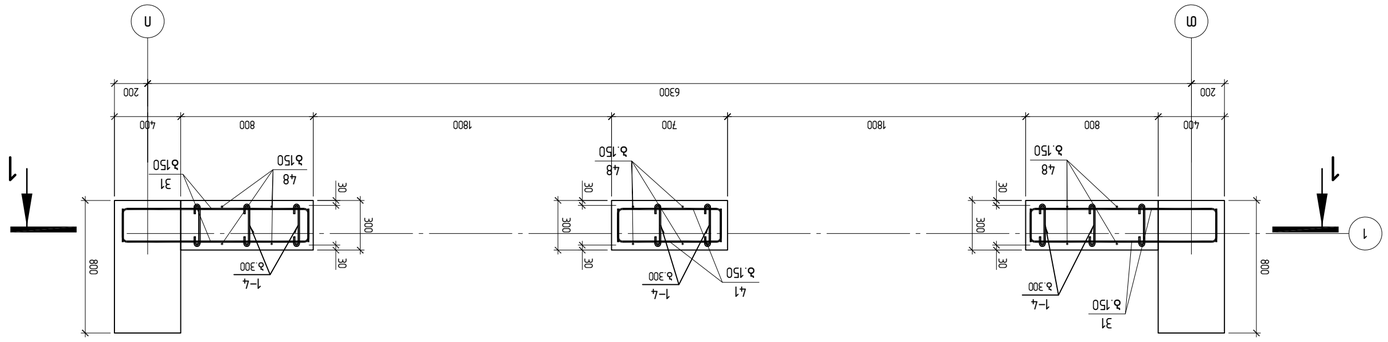

Фундамент ФЛ-2 для железобетонной колонны
▽+2.900 ▽+19.400 вер

А2 1:25

Дата	3.3.Ц. "Ген Об Ап"
Разраб.	Шер. инженер, Цыганков Ю.Ф.
Н. контр.	+9995991500 88
ГИП	Gipn1 1@gmail.com

Монолитный железобетонный ленточный фундамент (вертикальный разрез)
и армирование подколонника, "ростверка-3" на свайном основании
Фундамент под колонну в осях Д/1 (Фундамент №1241)

Выполнить железобетон:

Класс	Марка	Количество
6 К	М 300	М 3.
Арматура	Масса	Примечание
А2	R-2	Ц– 618
1 :25		Бык№

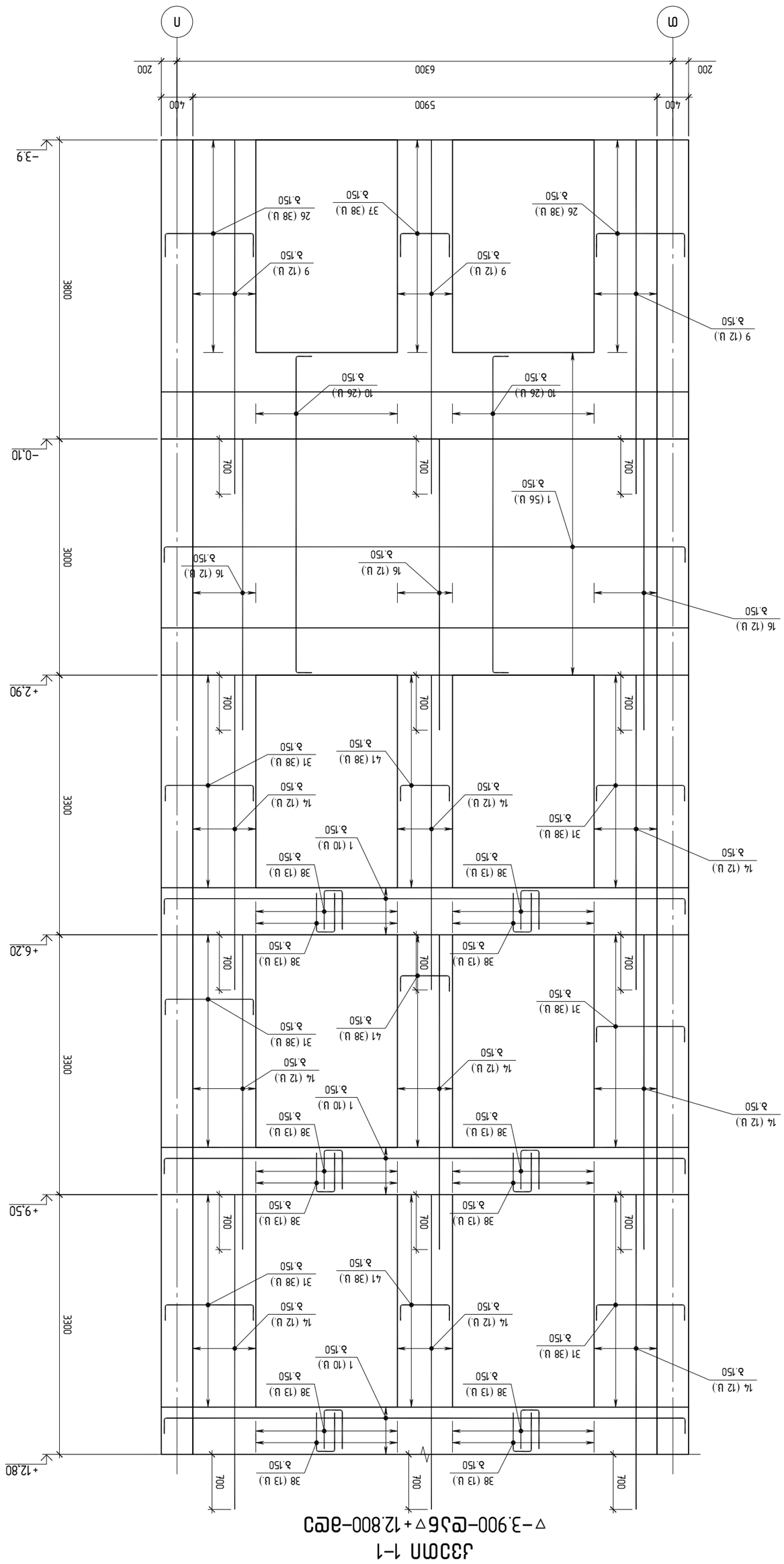

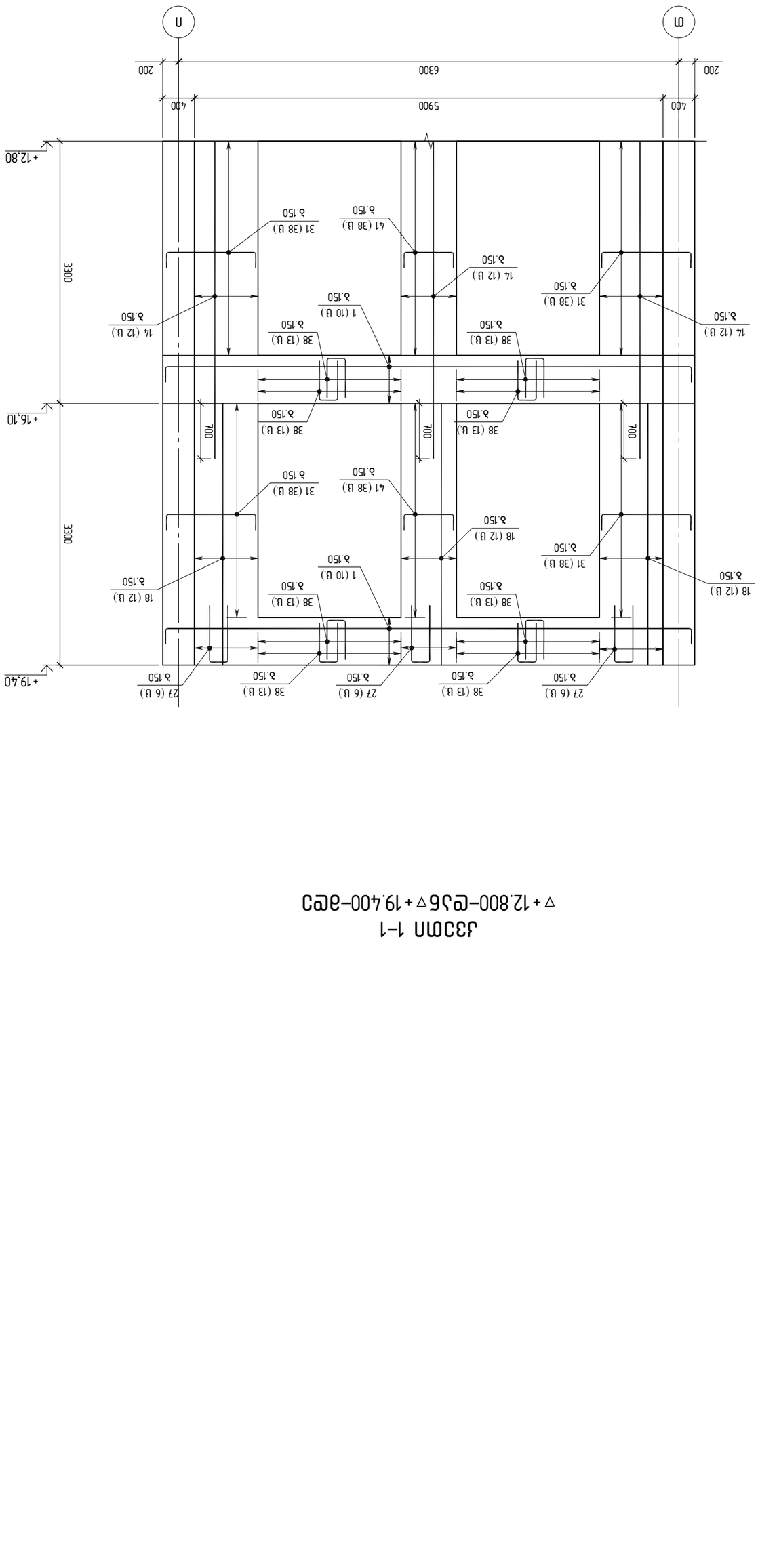

ЗАО "ЭП ЭЗ ЭП"			
Изм. Кол.уч. Лист № док. Подп. Дата			
ГИП	Ефимов		
Разработал	Шарапов		
Проверил	Ефимов		
Н.контр.	Ефимов		
Утвердил	Ефимов		
Здание "Э"-ть надземных этажей, 1 подземный этаж.		Стадия	Лист	Листов
Разрез 1-1		Р	2	
		Формат А2		

ЗАО "ЭЛ ЭЛ ЭЛ"
г.Ереван, ул. Комитаса 35/1
+37491 123456
info@example.com

Монтажная схема

Монолитные железобетонные стены и перегородки

Монолитные железобетонные стены и перегородки толщиной 200 мм, высотой 3.900 м

Разработал	Проверил
Иванов	Петров
Гл. инженер	Нач. отдела

Масштаб	Формат	Лист	Листов
1:25	A2	1	1

Н.контр. Сидоров

Монтажная схема монолитных железобетонных стен и перегородок толщиной 200 мм, высотой 3.900 м, отм. -0.100

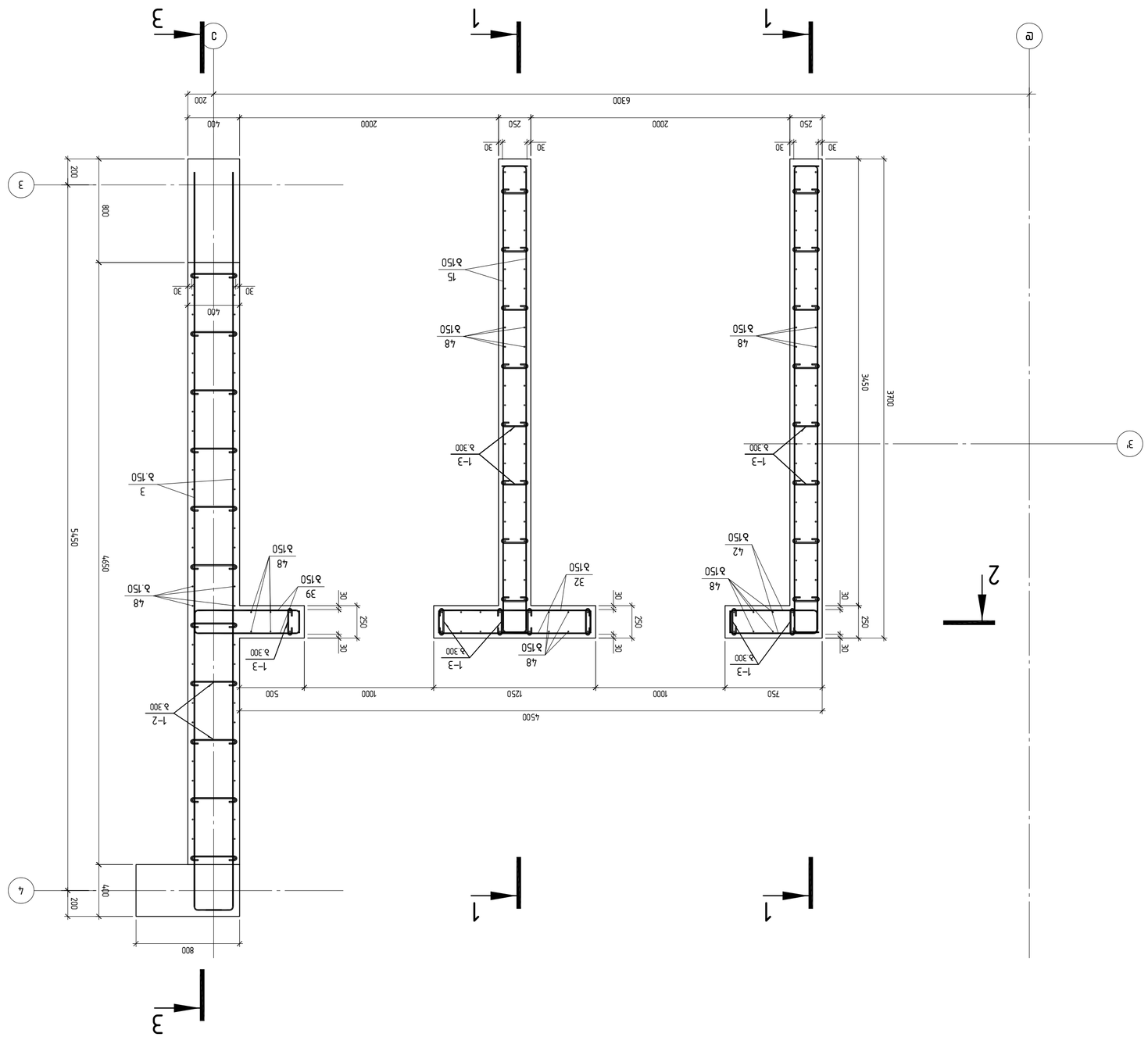

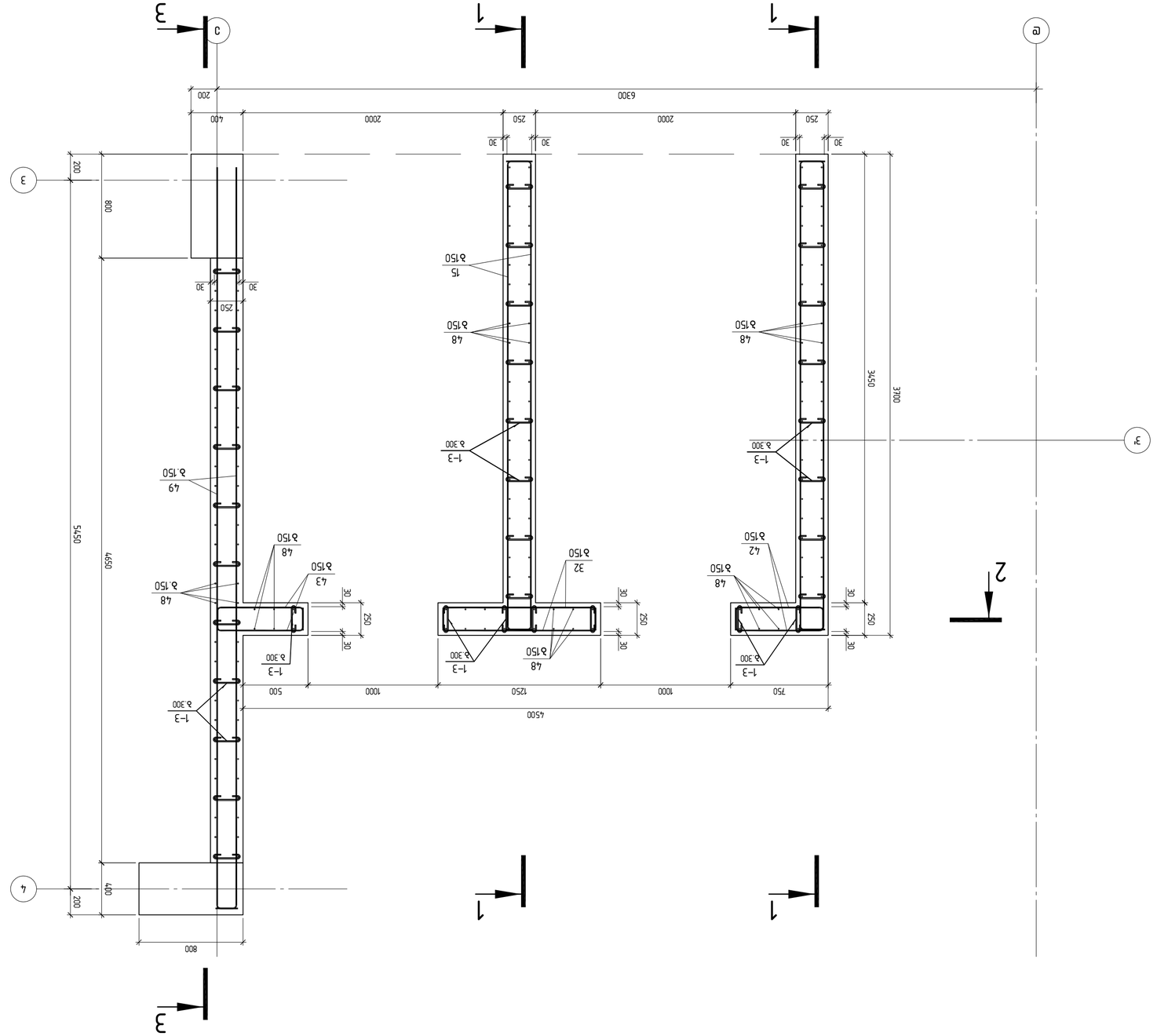

Фундамент Ф-3 за колона К-3
с.+2.900 до с.-0.100

Проектирал:	Ас. Ив. Иванов	Фундаментална плоча Ф-3 за колона К-3 с.+2.900 до с.-0.100	
Проверил:	Ас. Ив. Иванов		
Ръководител:	Ас. Ив. Иванов		
Консултант:	Ас. Ив. Иванов		
Фаза	Дата	Мащаб	Лист
Р-2		1:25	А2
Ф-621			

Университет за архитектура, строителство и геодезия
ул. Христо Смирненски 1, 1046 София, България
тел. 02/965 2000
Катедра "Строителни конструкции"
Ас. Ив. Иванов

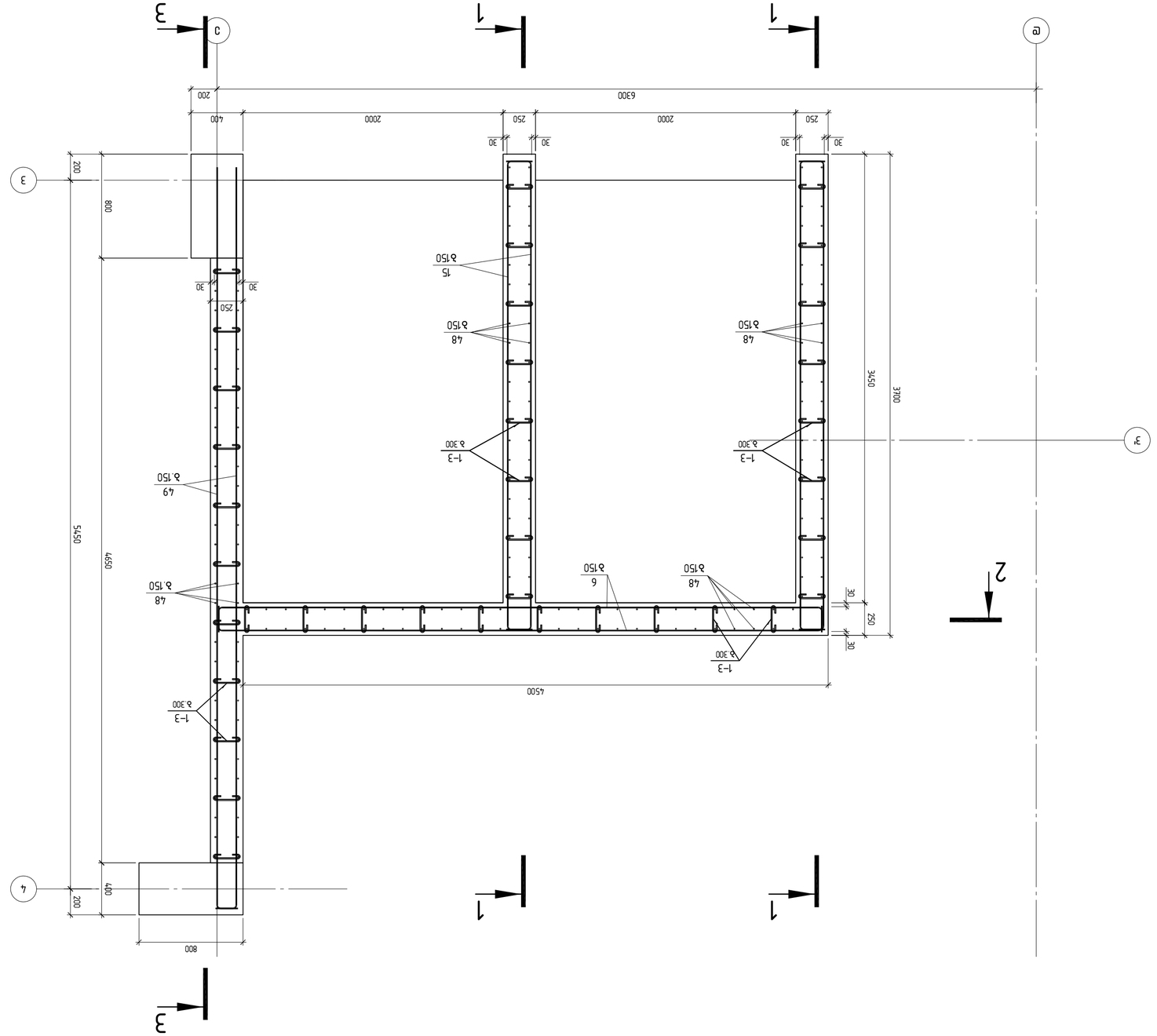

Изм.	Кол.уч.	Лист	№ док.	Подп.	Дата
Разраб.					
Пров.					
Н.контр.					
ГИП					

Фундамент Ф-3 монолитный железобетонный ▽+2.900 ось Б-Г ▽+19.400 ось 2-4

Стадия	Лист	Листов
Р		

ООО "ЭнергоПроект"
г. Ташкент, ул. Бабура, 62А
+998 71 123 45 67
info@energoproject.uz

Копировал

Формат А2

1:25

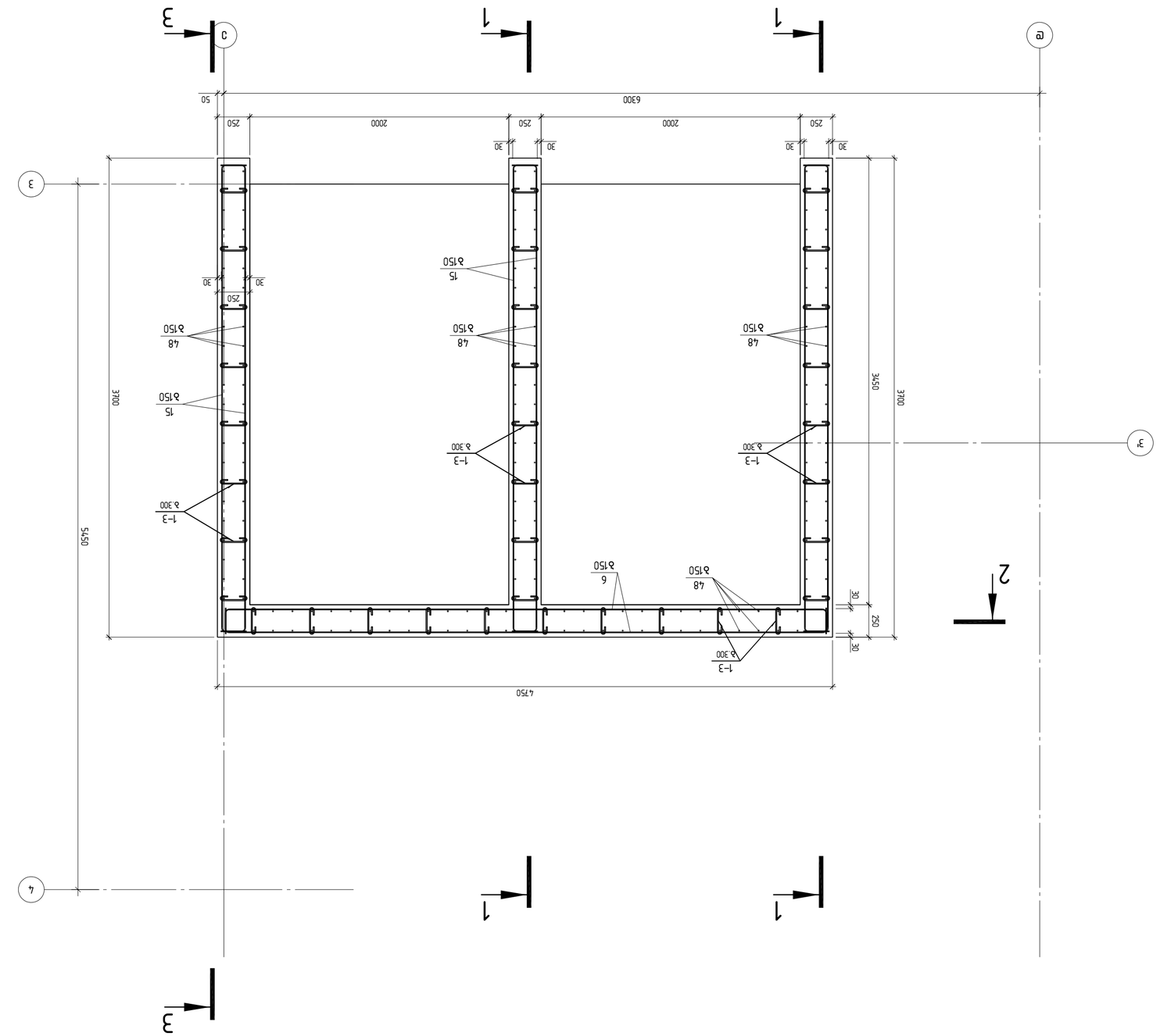

Фундамент Ф-3 под монолитные железобетонные колонны отм. +19.400 до отм. +21.800 вкл.

Изм.	Кол.уч.	Лист	№ док.	Подпись
Разраб.				
Пров.				
Н. контр.				
ГИП				

ООО "ЭТАЛОН-ПРОЕКТ"
г. Ташкент, ул. Буюк Ипак Йули, 108
тел.: +998 71 200-00-00

Стадия	Лист	Листов
Р	1	1

Масштаб 1:25
Формат А2

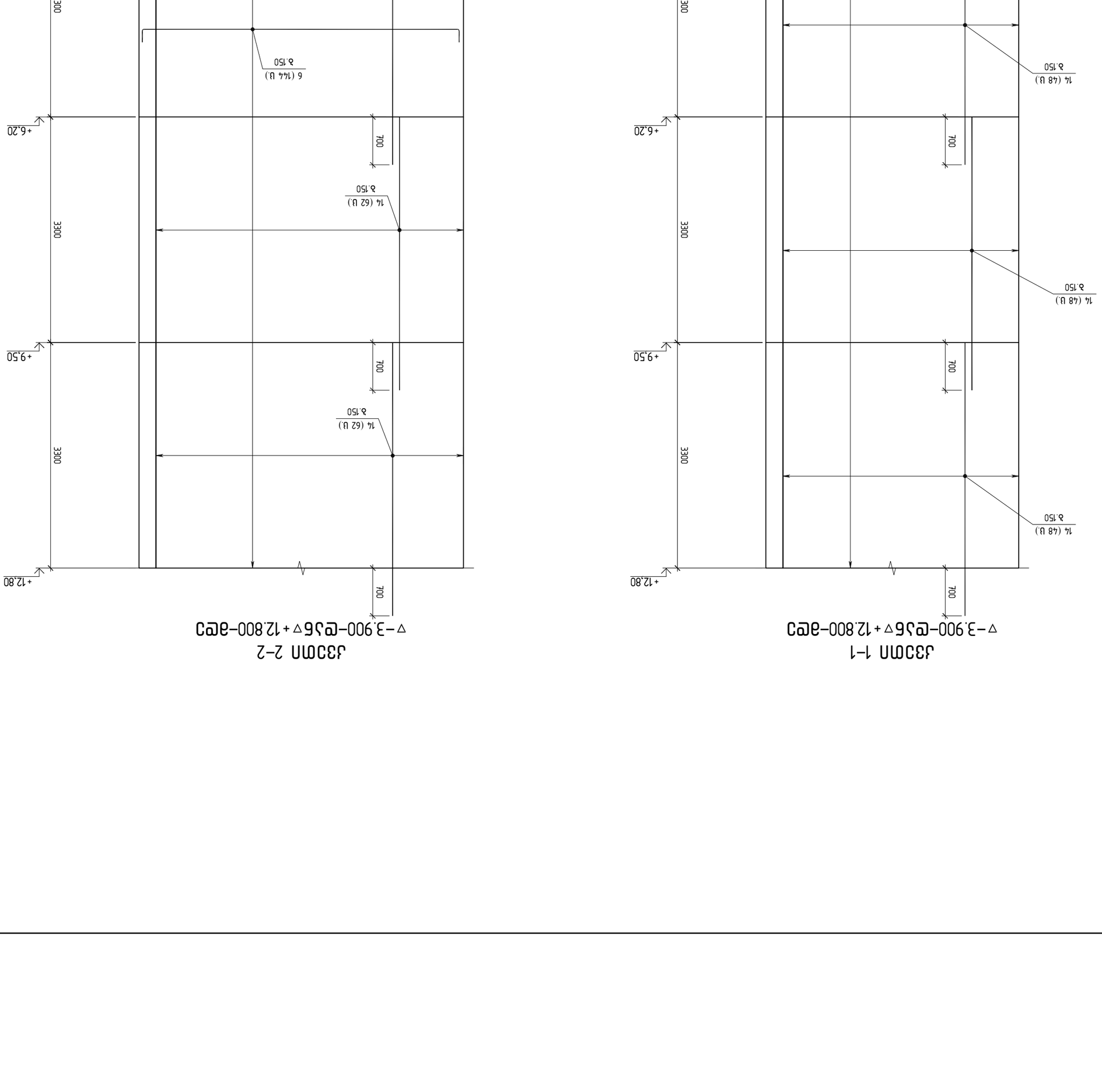

Изм. Кол.уч. Лист № док. Подп. Дата				
Разработал	Ковальчук		Стадия	Лист	Листов
Гл.инженер проекта	Ковальчук		Р		
Н.контр.	Ковальчук				
ГИП	Ковальчук				
Разрезы 1–1, 2–2			Копировал	Формат
				A2
ООО "ЗЛП" г.Ломоносов, "Технопарк-3", ул.Индустриальная, д.16, (63233) тел.+995599150088				
Заказчик: Строительство ангара для ремонта самолетов, г.Ломоносов, Технопарк-3, ул.Индустриальная, д.16, (63233) тел.+995599150088				
Разрезы 1–1 ▽−3.900–Ø16▽+12.800–ØP3; Разрез 2–2 ▽−3.900–Ø16▽+12.800–ØP3				
Ковальчук	Разработал	Ковальчук	Стадия	Лист	Листов
Ковальчук	Гл.инженер проекта	Ковальчук	Р		
Ковальчук	Н.контр.	Ковальчук			
Ковальчук	ГИП	Ковальчук			
ООО "ЗЛП" г.Ломоносов, "Технопарк-3", ул.Индустриальная, д.16, (63233) тел.+995599150088			Копировал	Формат
				A2

A2 1:50

კვეთი 3-3
▽-3.900-დან ▽+12.800-მდე

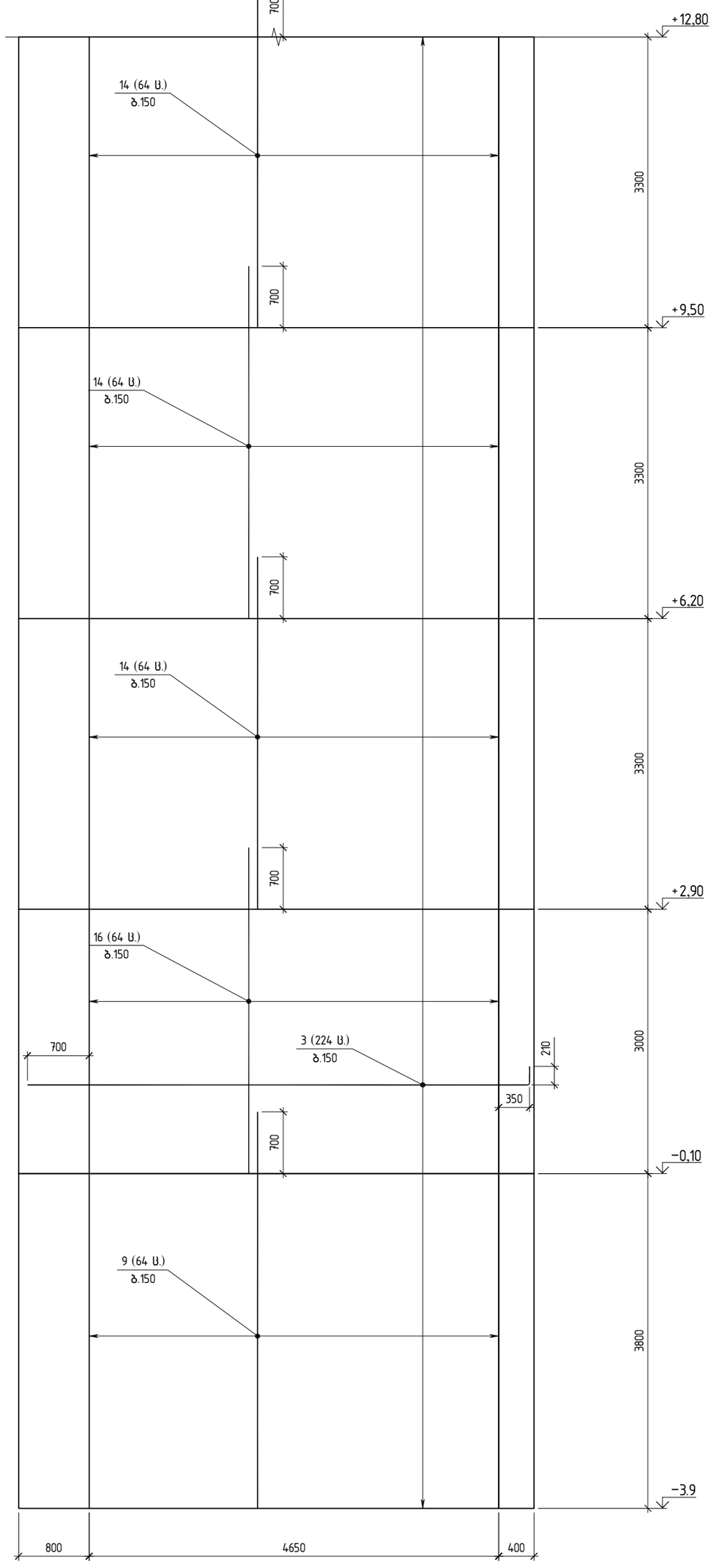

კვეთი 3-3
▽+12.800-დან ▽+21.800-მდე

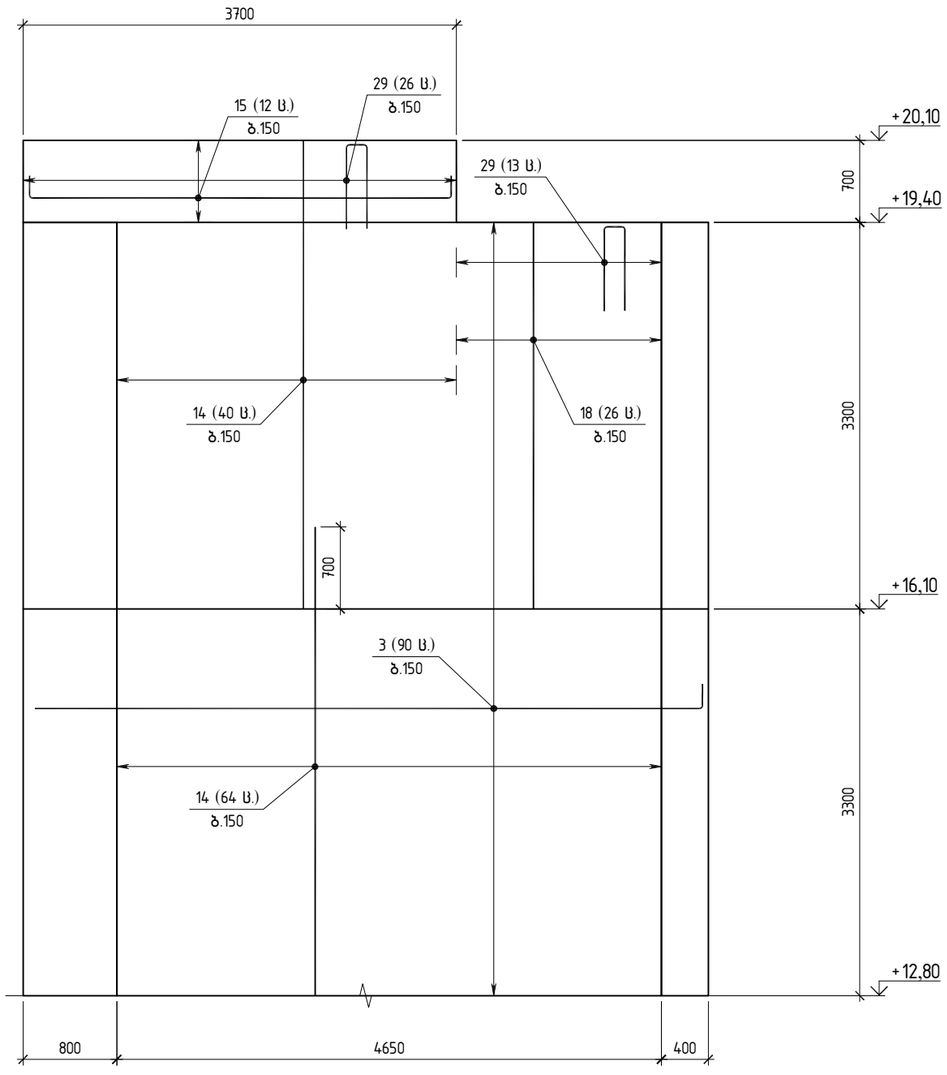

კონსტრუქტორი

შ.პ.ს "ჯი ენ პი"

ალ. ყაზბეგის გამზ. 14ბ
0160, თბილისი, საქართველო
+995599150088
Gipn.ltd@gmail.com

პროექტის დასახელება:
მრავალბინიანი საცხოვრებელი სახლი (ბლოკი "E")
ქ.თბილისი, "დელისი-3"-ის საცხოვრებელი რაიონის მიმდებარედ, ინტენსიფიკაციის გზის სამხრეთით, (ნაკვეთი №1/124)

ნახაზის დასახელება:
კვეთი 3-3 ▽-3.900-დან ▽+12.800-მდე; კვეთი 3-3 ▽+12.800-დან ▽+21.800-მდე

დახაზა	შეამოწმა	დაადასტურა
ნ.ჩ.	ო.ქ.	ო.ქ.

მასშტაბი	ფორმატი	თარიღი	რევიზია	ნახ.№
1:50	A2		R-2	ქ- 625

A2 1:50

კვეთი 1–1
▽+12.800–დან ▽+21.800–მდე

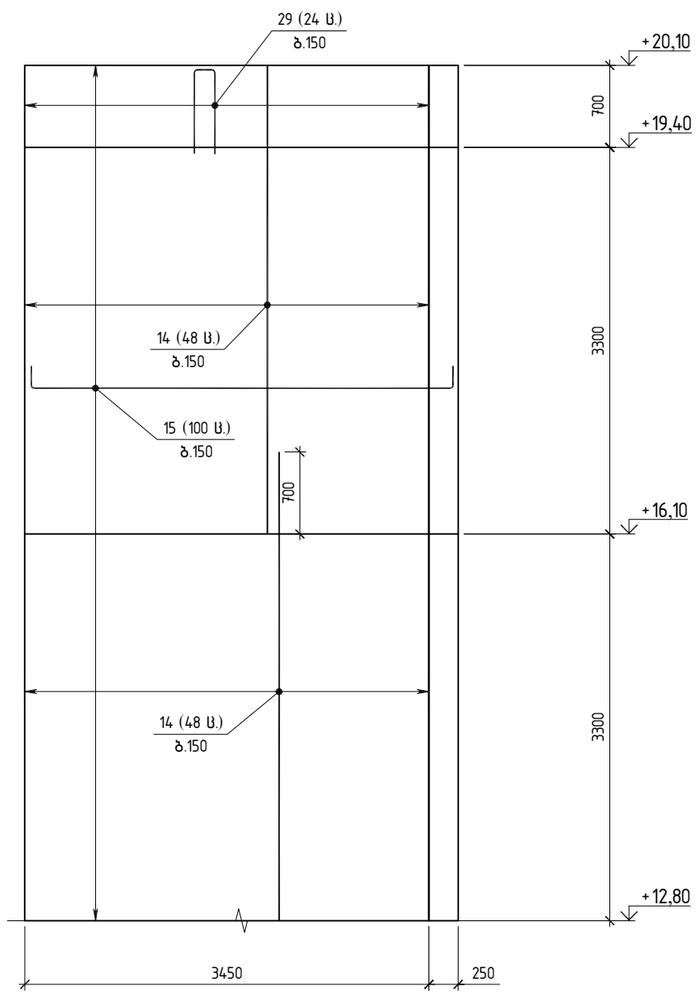

კვეთი 2–2
▽+12.800–დან ▽+21.800–მდე

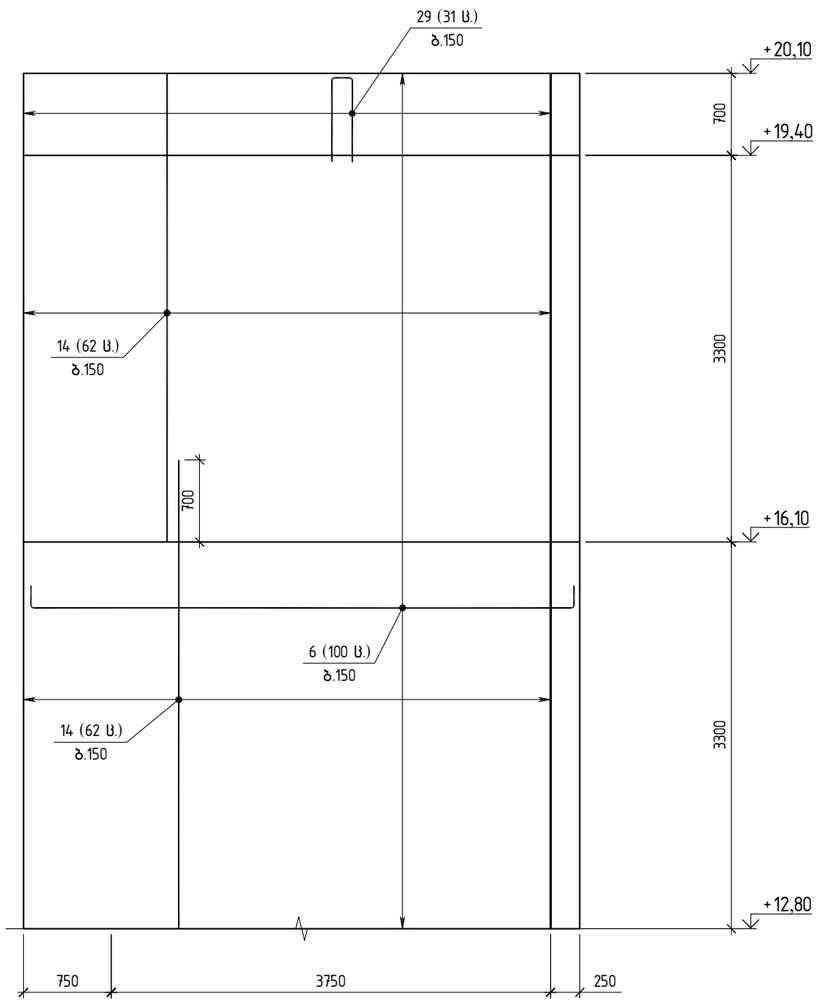

კონსტრუქტორი

შ.პ.ს "ჯი ენ პი"

ალ. ყაზბეგის გამზ. 14ბ
0160, თბილისი, საქართველო
+995599150088
Gipn.ltd@gmail.com

პროექტის დასახელება:
მრავალბინიანი საცხოვრებელი სახლი (ბლოკი "E")
ქ.თბილისი, "დელისი-3"-ის საცხოვრებელი რაიონის მიმდებარედ, ინტენსიფიკაციის გზის სამხრეთით, (ნაკვეთი №1/124)

ნახაზის დასახელება:
კვეთი 1–1 ▽+12.800–დან ▽+21.800–მდე; კვეთი 2–2 ▽+12.800–დან ▽+21.800–მდე

დახაზა	შეამოწმა	დაადასტურა
ნ.ჩ.	ო.ქ.	ო.ქ.

მასშტაბი	ფორმატი	თარიღი	რევიზია	ნახ.№
1:50	A2		R-2	ქ- 626

1		Ø 14 B500B	ℓ= 7000	192	8.46	ม.
2		Ø 14 B500B	ℓ= 6000	5	7.26	ม.
3		Ø 14 B500B	ℓ= 5900	628	7.14	ม.
4		Ø 14 B500B	ℓ= 5650	286	6.83	ม.
5		Ø 14 B500B	ℓ= 5140	24	6.22	ม.
6		Ø 14 B500B	ℓ= 5000	244	6.04	ม.
7		Ø 14 B500B	ℓ= 4900	30	5.92	ม.
8		Ø 14 B500B	ℓ= 4650	5	5.62	ม.
9		Ø 14 B500B	ℓ= 4500	410	5.44	ม.
10		Ø 14 B500B	ℓ= 4400	52	5.32	ม.
11		Ø 14 B500B	ℓ= 4200	314	5.08	ม.
12		Ø 14 B500B	ℓ= 4050	314	4.90	ม.
13		Ø 14 B500B	ℓ= 4000	20	4.84	ม.
14		Ø 14 B500B	ℓ= 4000	**1942**	4.84	ม.
15		Ø 14 B500B	ℓ= 3960	336	4.79	ม.
16		Ø 14 B500B	ℓ= 3700	424	4.48	ม.
17		Ø 14 B500B	ℓ= 3600	32	4.36	ม.
18		Ø 14 B500B	ℓ= 3300	300	3.99	ม.
19		Ø 14 B500B	ℓ= 2900	45	3.51	ม.
20		Ø 14 B500B	ℓ= 2540	22	3.07	ม.
21		Ø 14 B500B	ℓ= 2400	5	2.90	ม.
22		Ø 14 B500B	ℓ= 1900	32	2.30	ม.
23		Ø 14 B500B	ℓ= 1800	64	2.18	ม.
24		Ø 14 B500B	ℓ= 1740	18	2.10	ม.

25		Ø 14 B500B	ℓ= 1700	26	2.06	ม.
26		Ø 14 B500B	ℓ= 1700	76	2.06	ม.
27		Ø 14 B500B	ℓ= 1640	38	1.98	ม.
28		Ø 14 B500B	ℓ= 1640	60	1.98	ม.
29		Ø 14 B500B	ℓ= 1590	163	1.92	ม.
30		Ø 14 B500B	ℓ= 1540	20	1.86	ม.
31		Ø 14 B500B	ℓ= 1500	570	1.81	ม.
32		Ø 14 B500B	ℓ= 1500	64	1.81	ม.
33		Ø 14 B500B	ℓ= 1400	5	1.69	ม.
34		Ø 14 B500B	ℓ= 1400	190	1.69	ม.
35		Ø 14 B500B	ℓ= 1300	32	1.57	ม.
36		Ø 14 B500B	ℓ= 1300	260	1.57	ม.
37		Ø 14 B500B	ℓ= 1200	38	1.45	ม.
38		Ø 14 B500B	ℓ= 1200	260	1.45	ม.
39		Ø 14 B500B	ℓ= 1140	32	1.38	ม.
40		Ø 14 B500B	ℓ= 1100	222	1.33	ม.
41		Ø 14 B500B	ℓ= 1000	190	1.21	ม.
42		Ø 14 B500B	ℓ= 1000	64	1.21	ม.
43		Ø 14 B500B	ℓ= 990	32	1.20	ม.
1-2		Ø 8 B500B	ℓ= 500	521	0.20	ม.
1-4		Ø 8 B500B	ℓ= 400	766	0.16	ม.
1-3		Ø 8 B500B	ℓ= 350	**3595**	0.14	ม.
1-1		Ø 8 B500B	ℓ= 300	883	0.12	ม.
		ผลรวม				
		B30 เทเสาและคาน			280.00	ลบ.ม.

1		Ø 14 B500B	ℓ= 7000	192	8.46	ม.
2		Ø 14 B500B	ℓ= 6000	5	7.26	ม.
3		Ø 14 B500B	ℓ= 5900	628	7.14	ม.
4		Ø 14 B500B	ℓ= 5650	286	6.83	ม.
5		Ø 14 B500B	ℓ= 5140	24	6.22	ม.
6		Ø 14 B500B	ℓ= 5000	244	6.04	ม.
7		Ø 14 B500B	ℓ= 4900	30	5.92	ม.
8		Ø 14 B500B	ℓ= 4650	5	5.62	ม.
9		Ø 14 B500B	ℓ= 4500	410	5.44	ม.
10		Ø 14 B500B	ℓ= 4400	52	5.32	ม.
11		Ø 14 B500B	ℓ= 4200	314	5.08	ม.
12		Ø 14 B500B	ℓ= 4050	314	4.90	ม.
13		Ø 14 B500B	ℓ= 4000	20	4.84	ม.
14		Ø 14 B500B	ℓ= 4000	**1942**	4.84	ม.
15		Ø 14 B500B	ℓ= 3960	336	4.79	ม.
16		Ø 14 B500B	ℓ= 3700	424	4.48	ม.
17		Ø 14 B500B	ℓ= 3600	32	4.36	ม.
18		Ø 14 B500B	ℓ= 3300	300	3.99	ม.
19		Ø 14 B500B	ℓ= 2900	45	3.51	ม.
20		Ø 14 B500B	ℓ= 2540	22	3.07	ม.
21		Ø 14 B500B	ℓ= 2400	5	2.90	ม.
22		Ø 14 B500B	ℓ= 1900	32	2.30	ม.
23		Ø 14 B500B	ℓ= 1800	64	2.18	ม.
24		Ø 14 B500B	ℓ= 1740	18	2.10	ม.

ลำดับ	ชื่อชิ้นส่วน	รูปร่างและขนาด	จำนวน	น้ำหนักรวม	125
		ตอม่อ			
		ตอม่อ			

บริษัท ตัวอย่าง จำกัด
โทร. 099-555-9150088
tiger11d@gmail.com

ตอม่อ

ตอม่อรับคานคอนกรีตเสริมเหล็กรูปตัว "T" ขนาดกว้าง 3.00 ม. ยาว 3.00 ม. สูงรวม 2.50 ม. ประกอบด้วยฐานรากขนาด 3.00 x 3.00 ม. หนา 0.60 ม. และลำตอมีขนาดหน้าตัด 0.60 x 2.00 ม. สูง 1.90 ม. ใช้เหล็กเส้นกลมและเหล็กข้ออ้อยเป็นเหล็กเสริม

ปริมาตรคอนกรีต	6 ลบ.ม.	ปริมาตรดินขุด	ดินธรรมดา	ลบ.ม.
พื้นที่แบบหล่อ	ม.2	ปริมาตรดินถม	ม.3	ลบ.ม.
มาตราส่วน	1:25	ขนาดกระดาษ	A2	
น้ำหนักรวม	ตัน	จำนวนชิ้นส่วน	ชิ้น	
วันที่	15/04/2569	ผู้ตรวจสอบ	วิศวกร ก.	
ผู้ออกแบบ	นายวิทยา ใจดี	ใบอนุญาตเลขที่	ว.ก. 12345	

ตัวอย่างเท่านั้น ไม่ใช่แบบก่อสร้างจริง

A2 1:25

მონოლითური კიბე კბ-1

▽−3.900−დან ▽−0.100−მდე

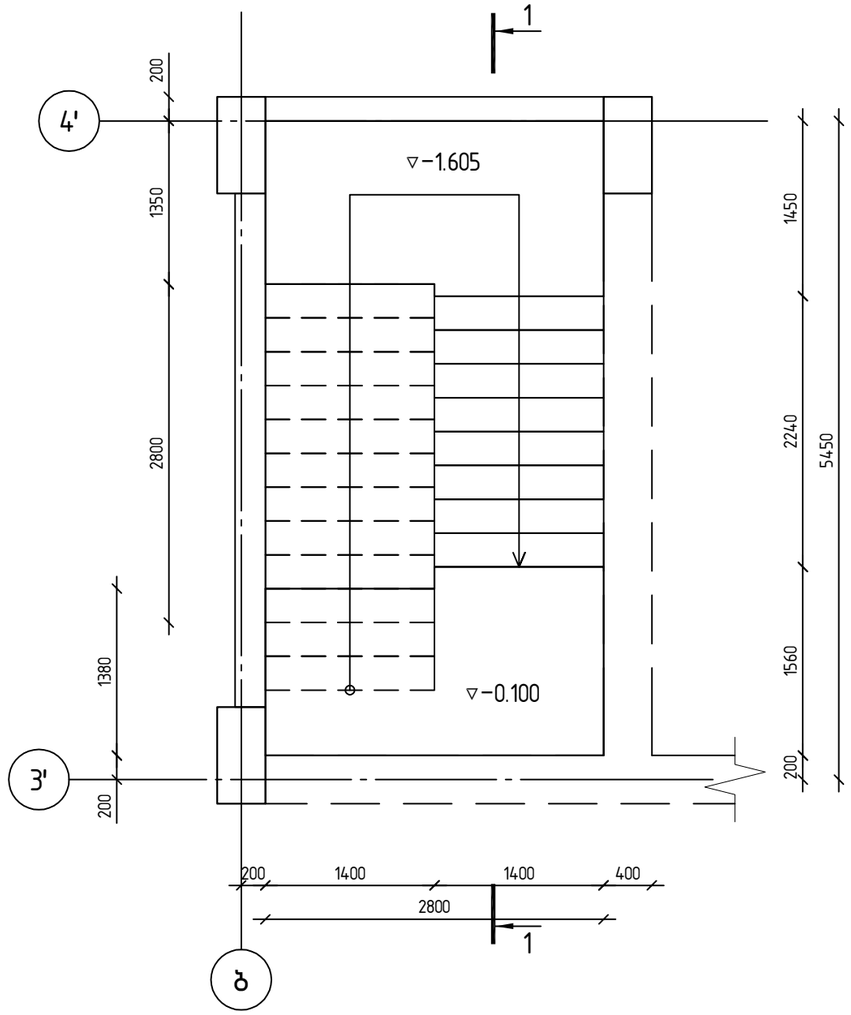

▽−0.100−დან ▽+2.900−მდე

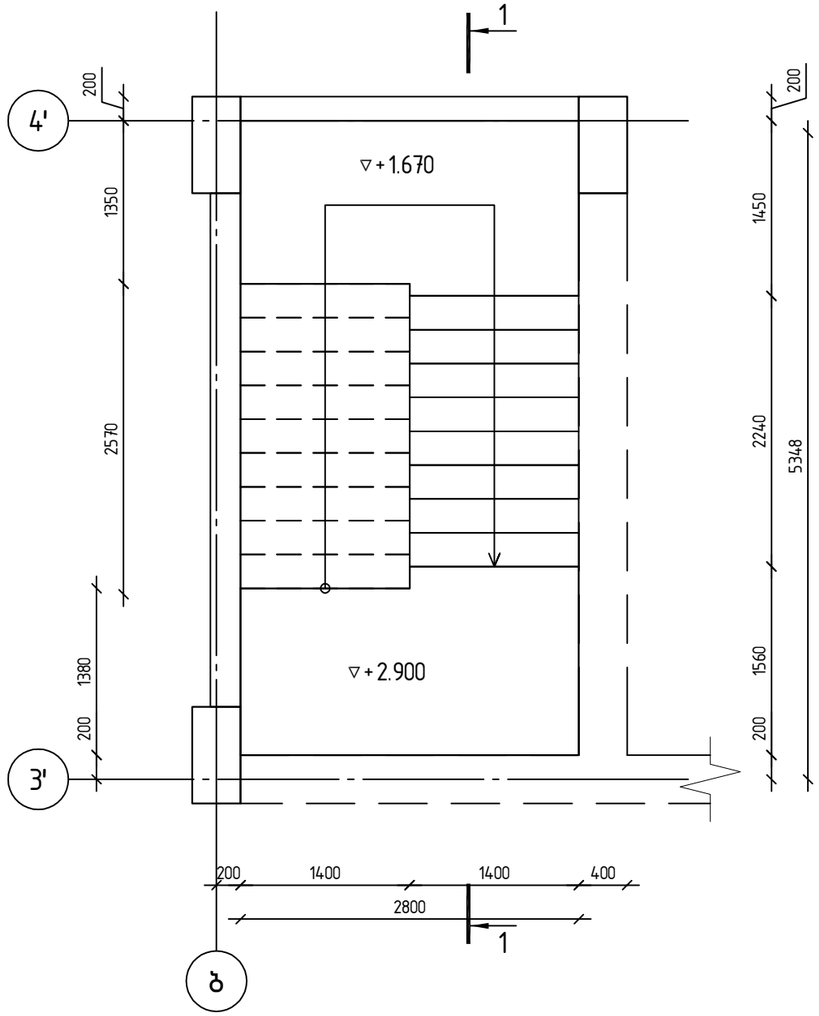

კონსტრუქტორი

შ.პ.ს "ჯი ენ პი"

ალ. ყაზბეგის გამზ. 14ბ
0160, თბილისი, საქართველო
+995599150088
Gipn.ltd@gmail.com

პროექტის დასახელება:

მრავალბინიანი საცხოვრებელი სახლი (ბლოკი "E'')
ქ.თბილისი, "დელისი-3"-ის საცხოვრებელი რაიონის მიმდებარედ, ინტენსიფიკაციის გზის სამხრეთით, (ნაკვეთი №1/124)

ნახაზის დასახელება:

მონოლითური კიბე კბ-1
▽−3.900−დან ▽+2.900−მდე

დახაზა	შეამოწმა	დაადასტურა
ნ.მ.	ო.ქ.	ო.ქ.

მასშტაბი	ფორმატი	თარიღი	რევიზია	ნახ.№
1:50	A3			701

მონოლითური კიბე კბ-1

▽+2.900-დან ▽+16.100-მდე

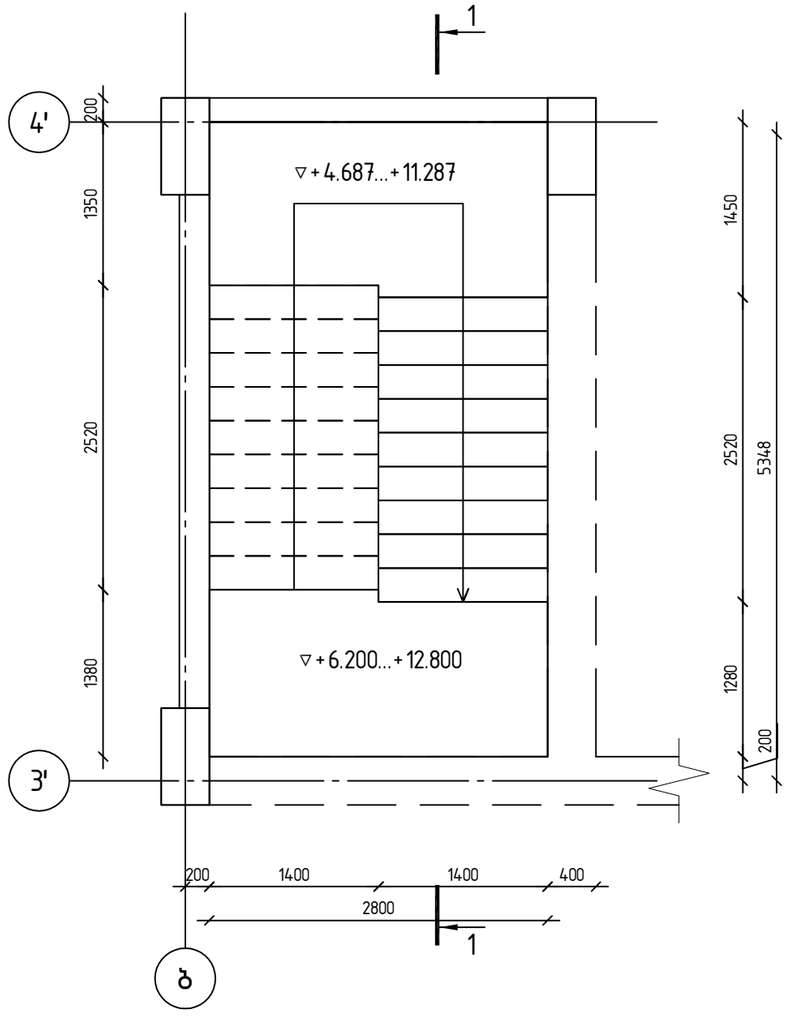

კონსტრუქტორი				
შ.პ.ს "ჯი ენ პი"	ალ. ყაზბეგის გამზ. 14ბ 0160, თბილისი, საქართველო +995599150088 Gipn.ltd@gmail.com			
პროექტის დასახელება: მრავალბინიანი საცხოვრებელი სახლი (ბლოკი "E") ქ.თბილისი, "დელისი-3"-ის საცხოვრებელი რაიონის მიმდებარედ, ინტენსიფიკაციის გზის სამხრეთით, (ნაკვეთი №1/124)				
ნახაზის დასახელება: მონოლითური კიბე კბ-1 ▽+2.900-დან ▽+16.100-მდე				
დახაზა: ნ.მ.	შეამოწმა: ო.ქ.	დაადასტურა: ო.ქ.		
მასშტაბი: 1:50	ფორმატი: A3	თარიღი:	რევიზია:	ნახ.№: 702

მონოლითური კიბე კბ-1

კვეთი 1-1

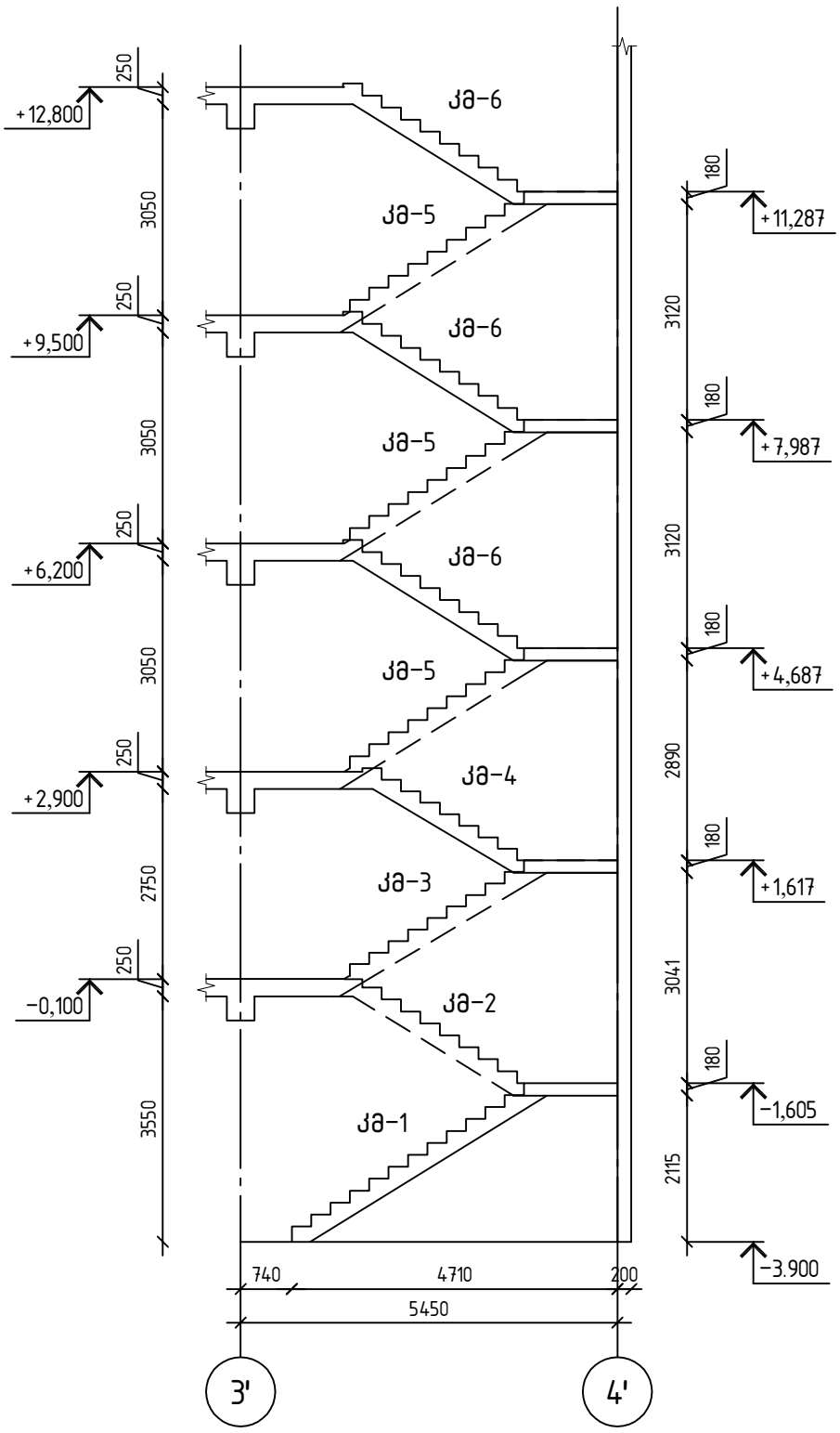

კონსტრუქტორი

შ.პ.ს "ჯი ენ პი"

ალ. ყაზბეგის გამზ. 14ბ
0160, თბილისი, საქართველო

+995599150088
Gipn.ltd@gmail.com

პროექტის დასახელება:

მრავალბინიანი საცხოვრებელი სახლი (ბლოკი "E'')
ქ.თბილისი, "დელისი-3"-ის საცხოვრებელი რაიონის მიმდებარედ, ინტენსიფიკაციის გზის სამხრეთით, (ნაკვეთი №1/124)

ნახაზის დასახელება:

მონოლითური კიბე კბ-1-ის კვეთი 1-1

დახაზა	შეამოწმა	დაადასტურა
ნ.მ.	ო.ქ.	ო.ქ.

მასშტაბი	ფორმატი	თარიღი	რევიზია	ნახ.№
1:100	A3			703

მონოლითური კიბე კბ-1

კიბის მარში კმ-1

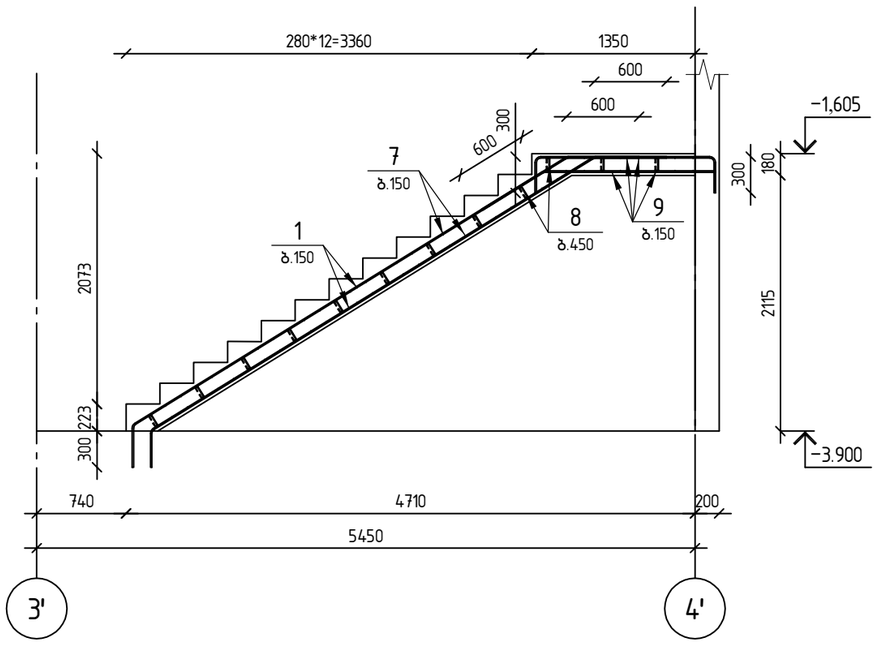

კიბის მარში კმ-2

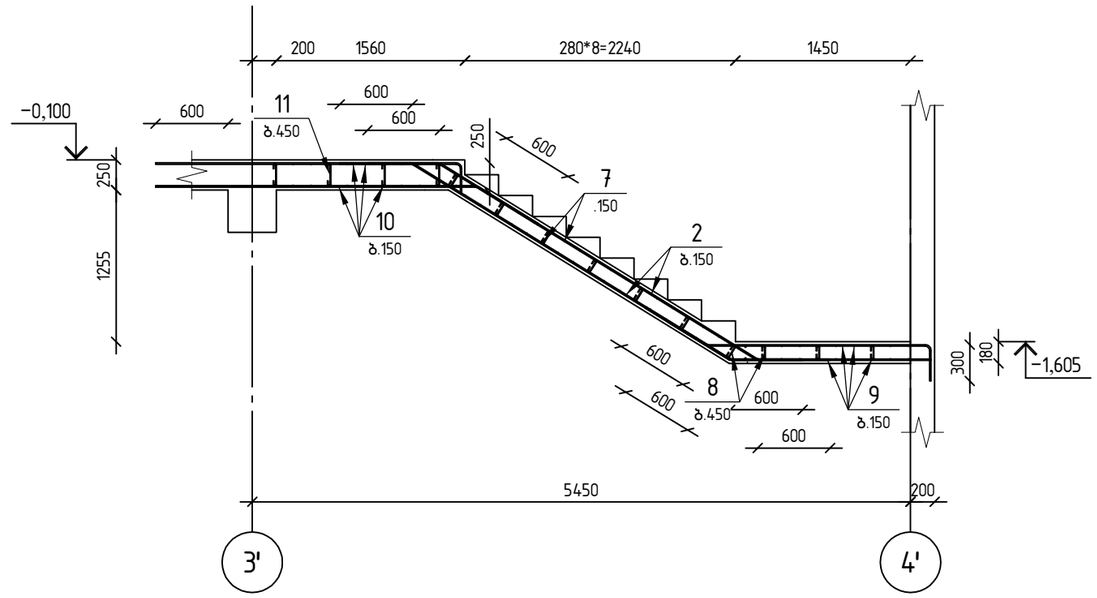

კიბის მარში კმ-3

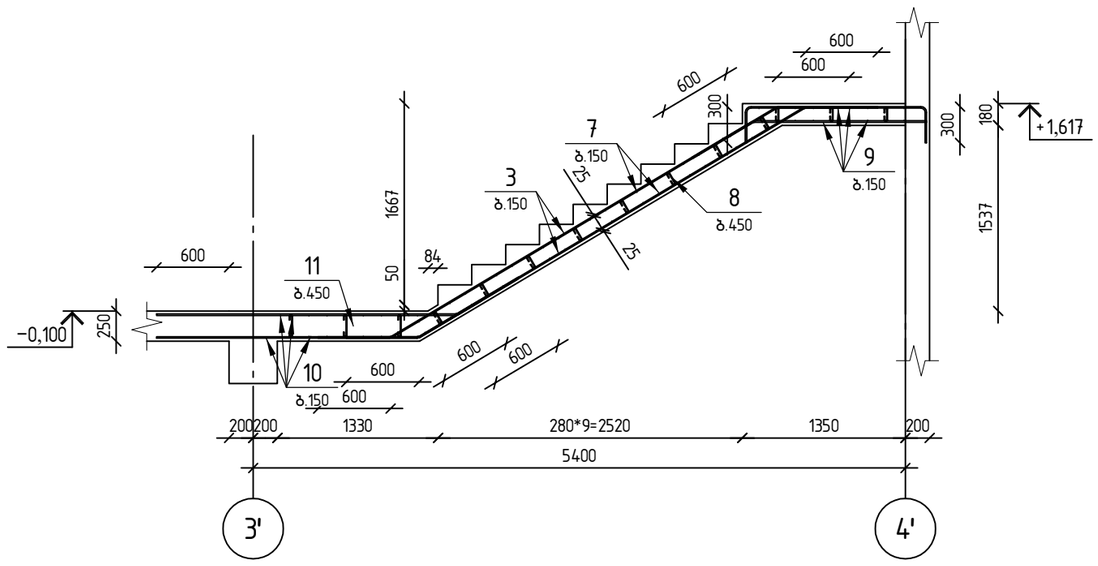

კონსტრუქტორი	
შ.პ.ს "ჯი ენ პი"	ალ. ყაზბეგის გამზ. 14ბ 0160, თბილისი, საქართველო +995599150088 Gipn.ltd@gmail.com
პროექტის დასახელება:	მრავალბინიანი საცხოვრებელი სახლი (ბლოკი "E") ქ.თბილისი, "დელისი-3"-ის საცხოვრებელი რაიონის მიმდებარედ, ინტენსიფიკაციის გზის სამხრეთით, (ნაკვეთი №1/124)
ნახაზის დასახელება:	მონოლითური კიბე კბ-1-ის მარში კმ-1; კმ-2; კმ-3

დახაზა	შეამოწმა	დაადასტურა
ნ.მ.	ო.ქ.	ო.ქ.

მასშტაბი	ფორმატი	თარიღი	რევიზია	ნახ.№
1:50	A3			704

მონოლითური კიბე კბ-1

კიბის მარში კმ-4

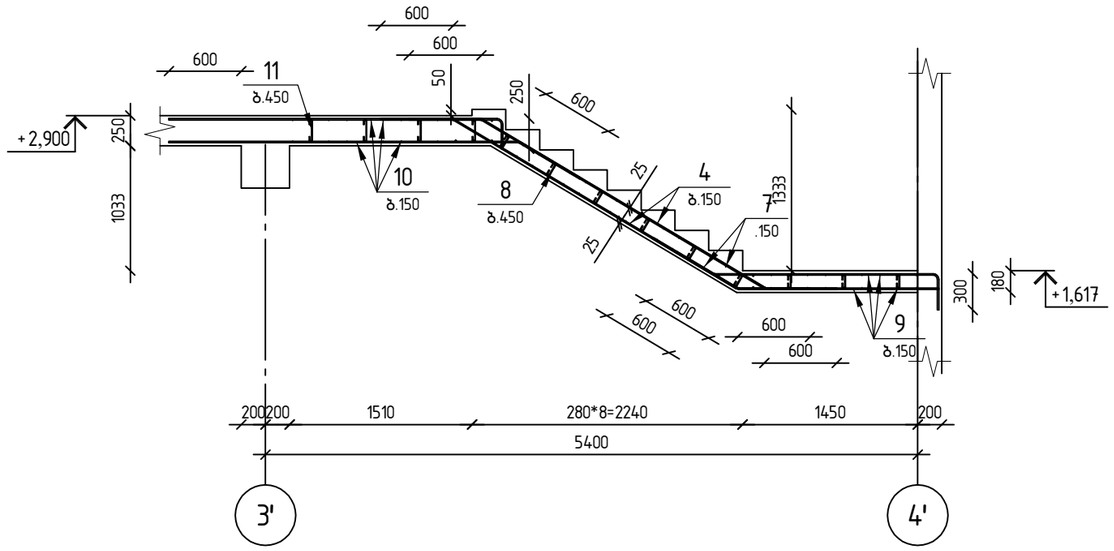

კიბის მარში კმ-5

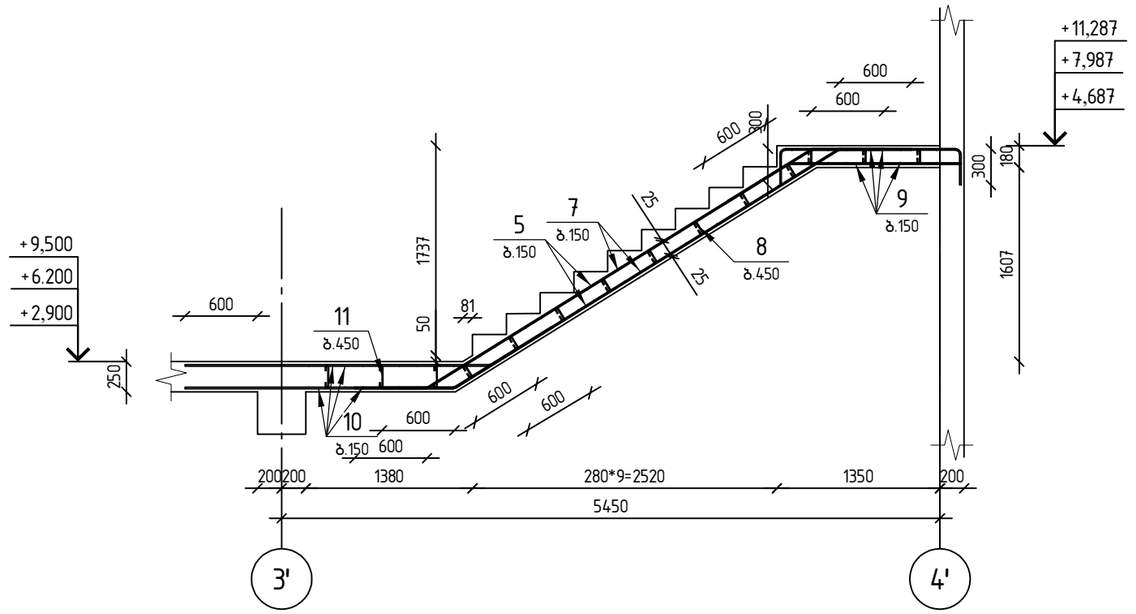

კიბის მარში კმ-6

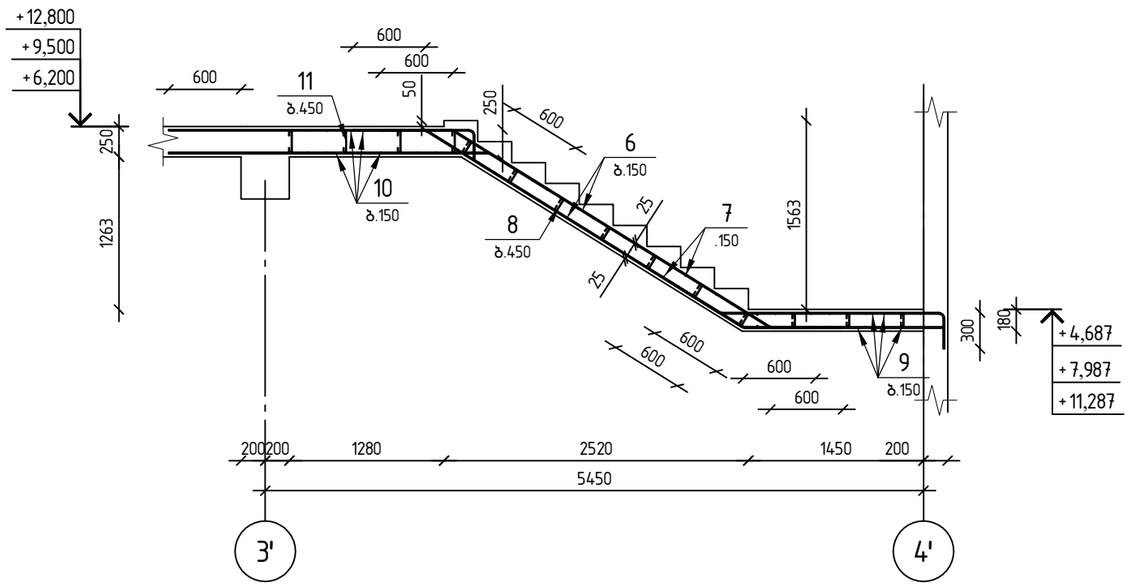

კონსტრუქტორი

შ.პ.ს "ჯი ენ პი"

ალ. ყაზბეგის გამზ. 14ბ
0160, თბილისი, საქართველო
+995599150088
Gipn.ltd@gmail.com

პროექტის დასახელება:

მრავალბინიანი საცხოვრებელი სახლი (ბლოკი "E")
ქ.თბილისი, "დელისი-3"-ის საცხოვრებელი რაიონის მიმდებარედ, ინტენსიფიკაციის გზის სამხრეთით, (ნაკვეთი №1/124)

ნახაზის დასახელება:

მონოლითური კიბე კბ-1-ის მარში კმ-4; კმ-5; კმ-6

დახაზა	შეამოწმა	დაადასტურა
ნ.მ.	ო.ქ.	ო.ქ.

მასშტაბი	ფორმატი	თარიღი	რევიზია	ნახ.№
1:50	A3			705

მონოლითური კიბე კბ-2

▽−0.100-დან ▽+2.900-მდე

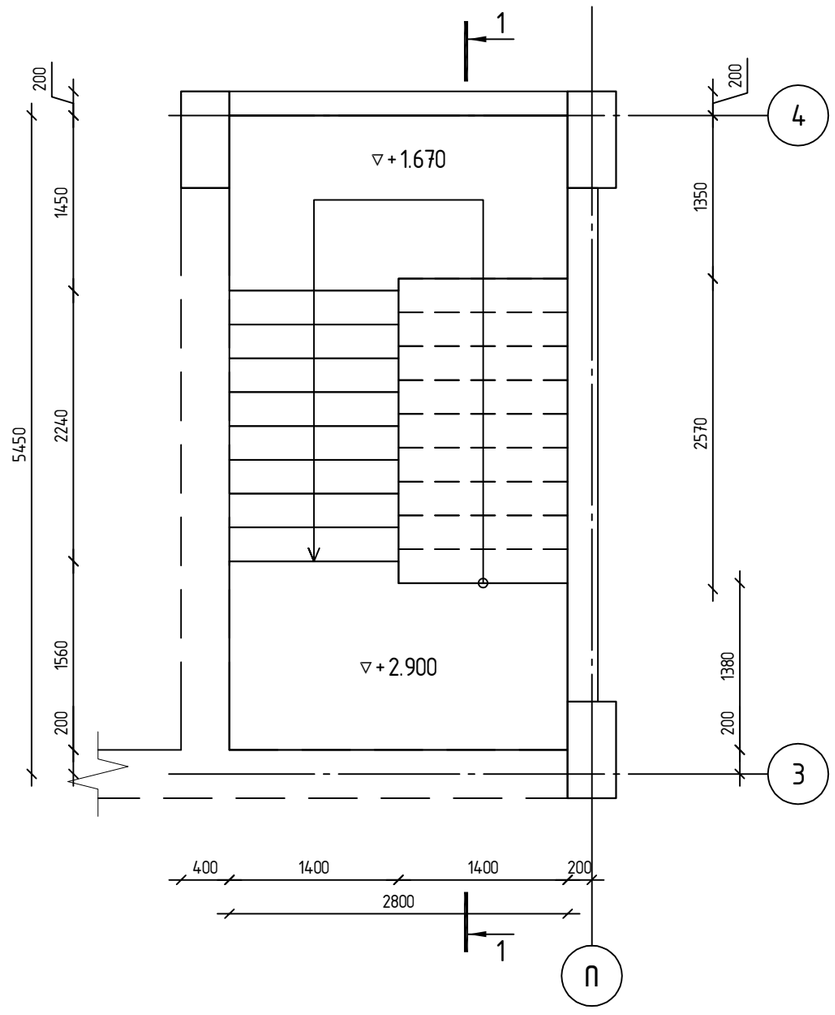

▽+2.900-დან ▽+16.100-მდე

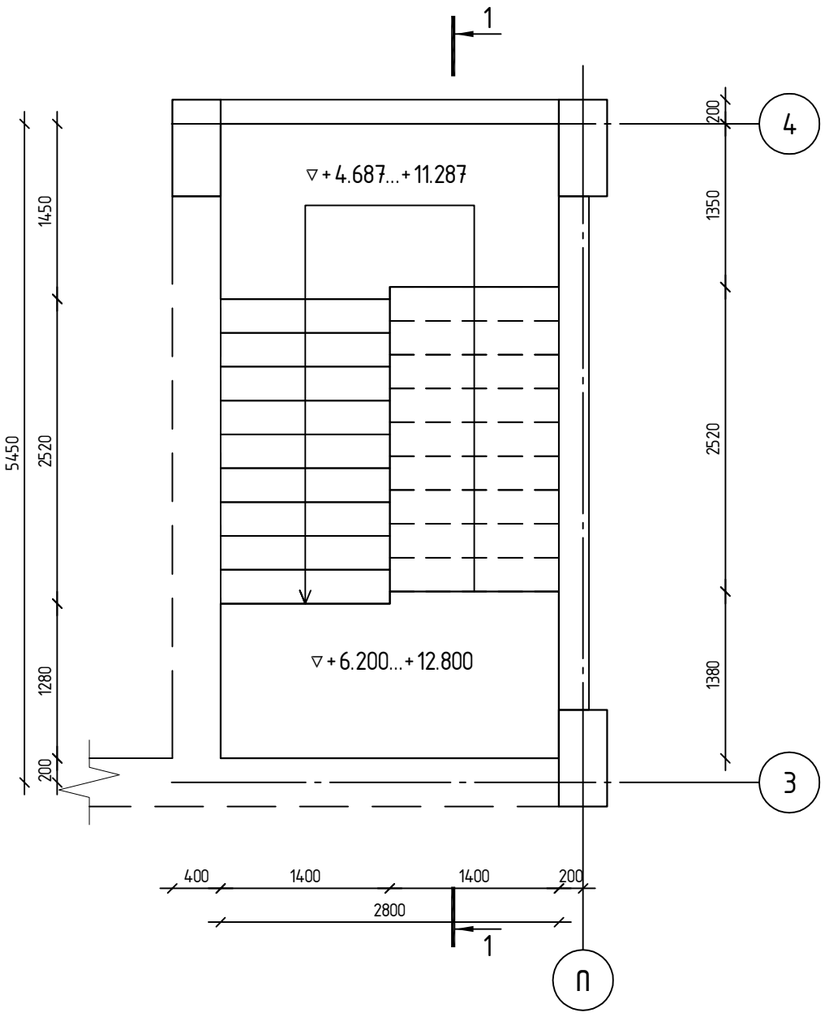

კონსტრუქტორი	
შ.პ.ს "ჯი ენ პი"	ალ. ყაზბეგის გამზ. 14ბ 0160, თბილისი, საქართველო +995599150088 Gipn.ltd@gmail.com
პროექტის დასახელება:	მრავალბინიანი საცხოვრებელი სახლი (ბლოკი "E") ქ.თბილისი, "დელისი-3"-ის საცხოვრებელი რაიონის მიმდებარედ, ინტენსიფიკაციის გზის სამხრეთით, (ნაკვეთი №1/124)
ნახაზის დასახელება:	მონოლითური კიბე კბ-2 ▽−0.100-დან ▽+16.100-მდე

დახაზა	შეამოწმა	დაადასტურა
ნ.მ.	ო.ქ.	ო.ქ.

მასშტაბი	ფორმატი	თარიღი	რევიზია	ნახ.№
1:50	A3			707

მონოლითური კიბე კბ-2

კვეთი 1-1

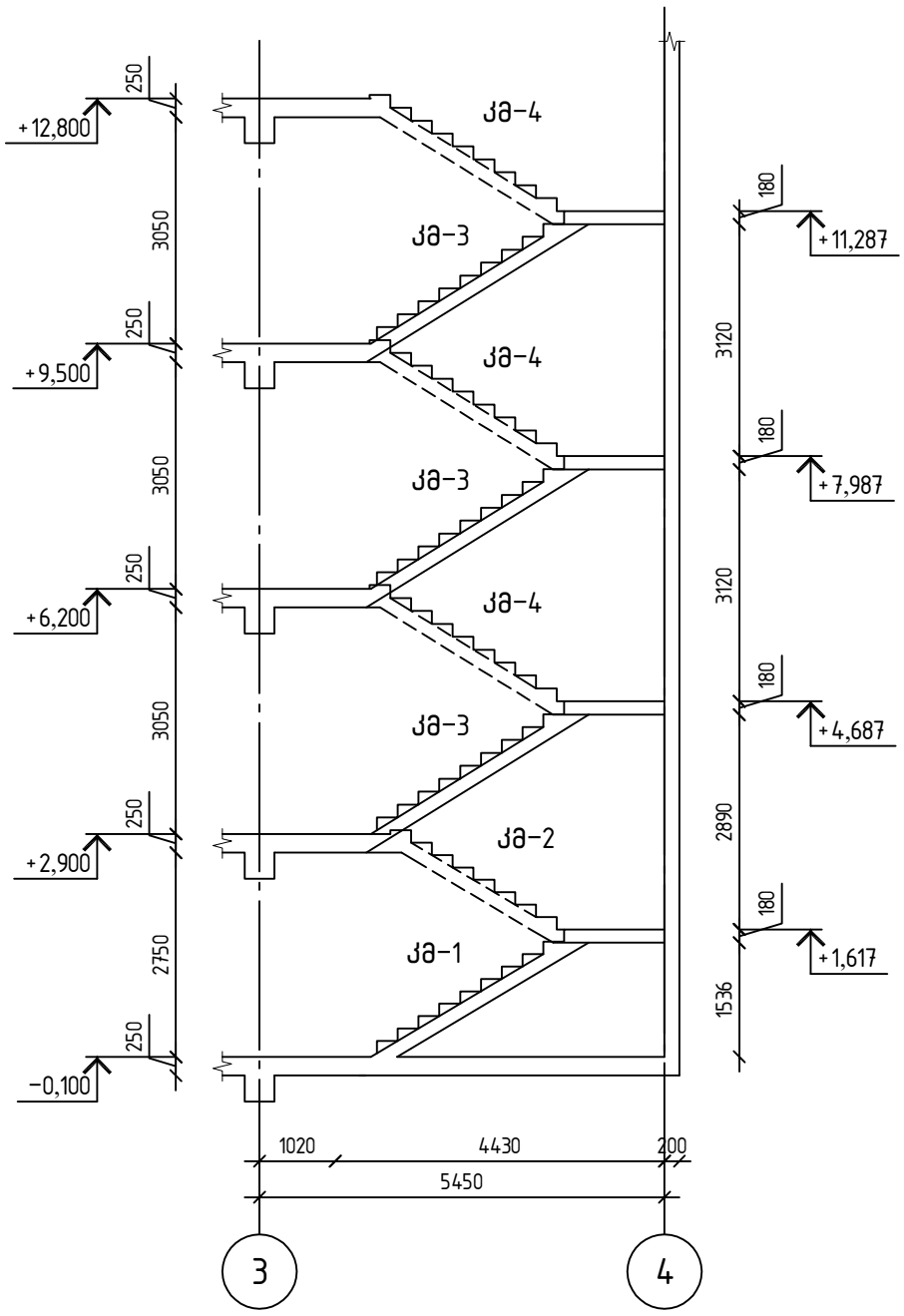

კონსტრუქტორი

შ.პ.ს "ჯი ენ პი"

ალ. ყაზბეგის გამზ. 14ბ
0160, თბილისი, საქართველო

+995599150088
Gipn.ltd@gmail.com

პროექტის დასახელება:

მრავალბინიანი საცხოვრებელი სახლი (ბლოკი "E'')
ქ.თბილისი, "დელისი-3"-ის საცხოვრებელი რაიონის მიმდებარედ, ინტენსიფიკაციის გზის სამხრეთით, (ნაკვეთი №1/124)

ნახაზის დასახელება:

მონოლითური კიბე კბ-2-ის კვეთი 1-1

დახაზა	შეამოწმა	დაადასტურა
ნ.მ.	ო.ქ.	ო.ქ.

მასშტაბი	ფორმატი	თარიღი	რევიზია	ნახ.№
1:100	A3			708

მონოლითური კიბე კბ-2

კიბის მარში კმ-1

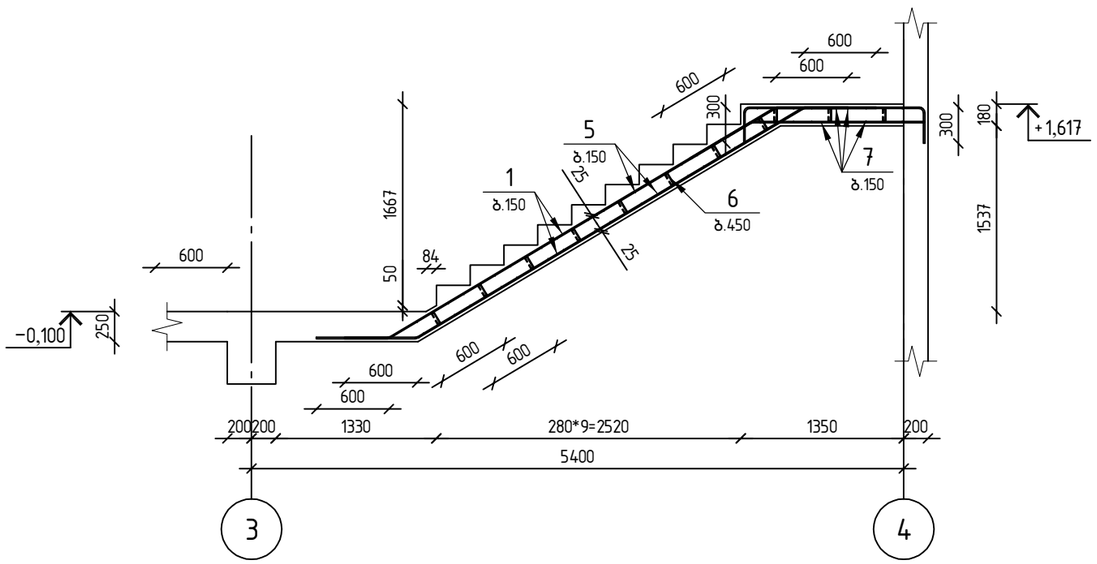

კიბის მარში კმ-2

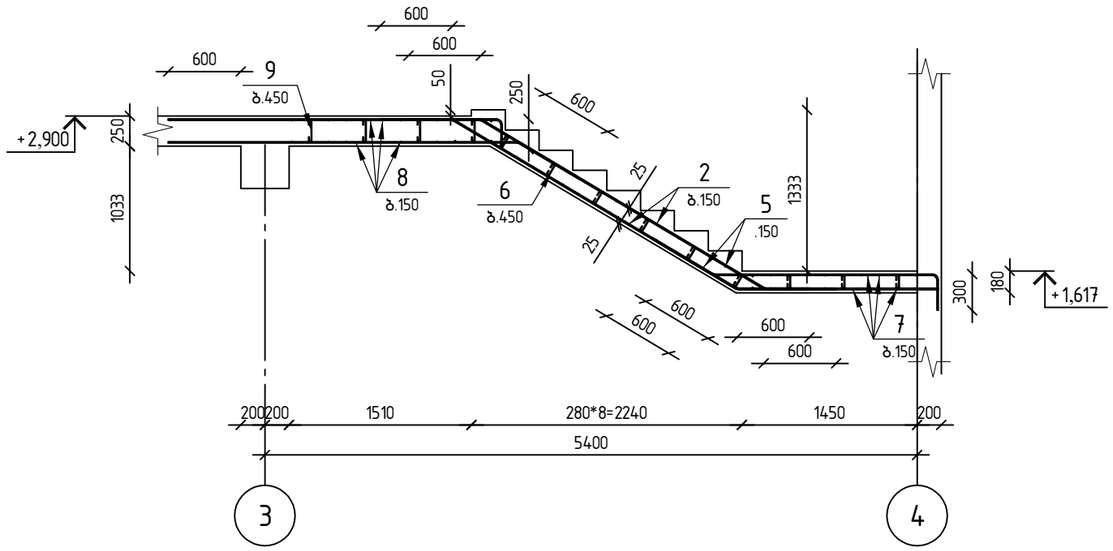

კიბის მარში კმ-3

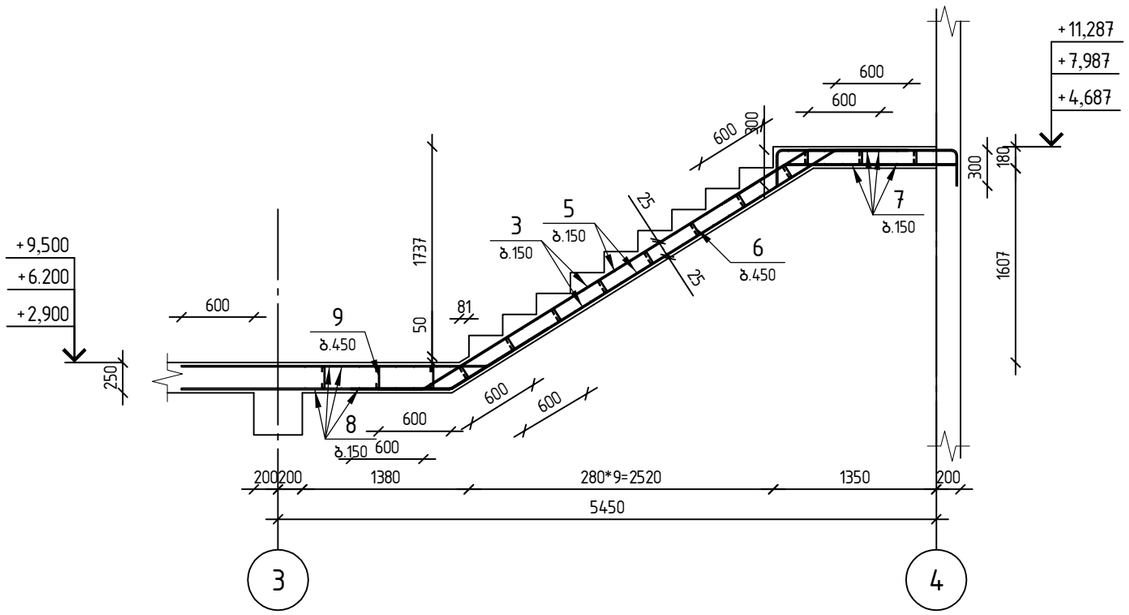

კონსტრუქტორი	
შ.პ.ს "ჯი ენ პი"	ალ. ყაზბეგის გამზ. 14ბ 0160, თბილისი, საქართველო +995599150088 Gipn.ltd@gmail.com
პროექტის დასახელება:	მრავალბინიანი საცხოვრებელი სახლი (ბლოკი "E'') ქ.თბილისი, "დელისი-3"-ის საცხოვრებელი რაიონის მიმდებარედ, ინტენსიფიკაციის გზის სამხრეთით, (ნაკვეთი №1/124)
ნახაზის დასახელება:	მონოლითური კიბე კბ-2-ის მარში კმ-1; კმ-2; კმ-3

დახაზა	შეამოწმა	დაადასტურა
ნ.მ.	ო.ქ.	ო.ქ.

მასშტაბი	ფორმატი	თარიღი	რევიზია	ნახ.№
1:50	A3			709

მონოლითური კიბე კბ-2

კიბის მარში კმ-4

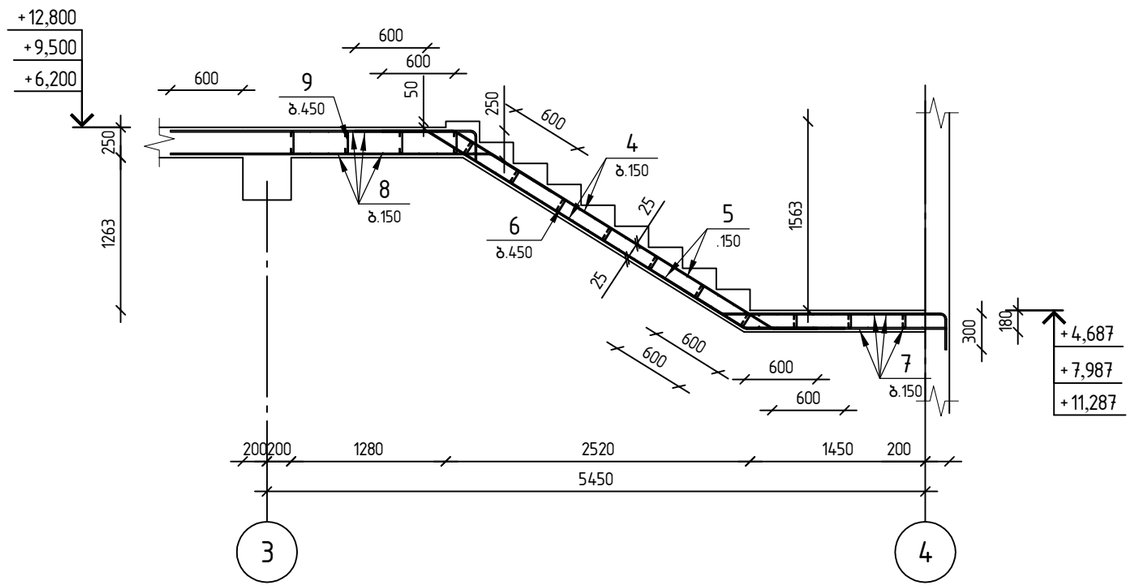

პოზ.	აღნიშვნა	დასახელება	რაოდ.	შენიშვნა
		მონოლითური კიბე კბ-2		
		დეტალები		
1		ф 12 B500B ℓ= 4920	20	4.37 კბ
2		ф 12 B500B ℓ= 3930	20	3.49 კბ
3		ф 12 B500B ℓ= 4950	59	4.39 კბ
4		ф 12 B500B ℓ= 4290	59	3.81 კბ
5		ф 10 B500B ℓ= 1590	318	0.98 კბ
6		ф 8 B500B ℓ= 190	113	0.07 კბ
7	დაიჭრას ადგილზე	ф 12 B500B ℓ= 436800	1	387.80 კბ
8	დაიჭრას ადგილზე	ф 12 B500B ℓ= 431200	1	382.83 კბ
9		ф 8 B500B ℓ= 260	76	0.10 კბ
		მასალები		
		B30 კლასის ბეტონი		15.27 მ³

პოზ. 5

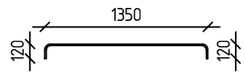

პოზ. 6

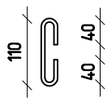

პოზ. 9

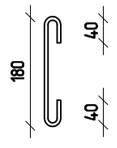

კონსტრუქტორი

შ.პ.ს "ჯი ენ პი"

ალ. ყაზბეგის გამზ. 14ბ
0160, თბილისი, საქართველო
+995599150088
Gipn.ltd@gmail.com

პროექტის დასახელება:

მრავალბინიანი საცხოვრებელი სახლი (ბლოკი "E")
ქ.თბილისი, "დელისი-3"-ის საცხოვრებელი რაიონის მიმდებარედ, ინტენსიფიკაციის გზის სამხრეთით, (ნაკვეთი №1/124)

ნახაზის დასახელება:

მონოლითური კიბე კბ-2-ის სპეციფიკაცია და მარში კმ-4

დახაზა	შეამოწმა	დაადასტურა
ნ.მ.	ო.ქ.	ო.ქ.

მასშტაბი	ფორმატი	თარიღი	რევიზია	ნახ.№
1:50	A3			7/10

ETABS®

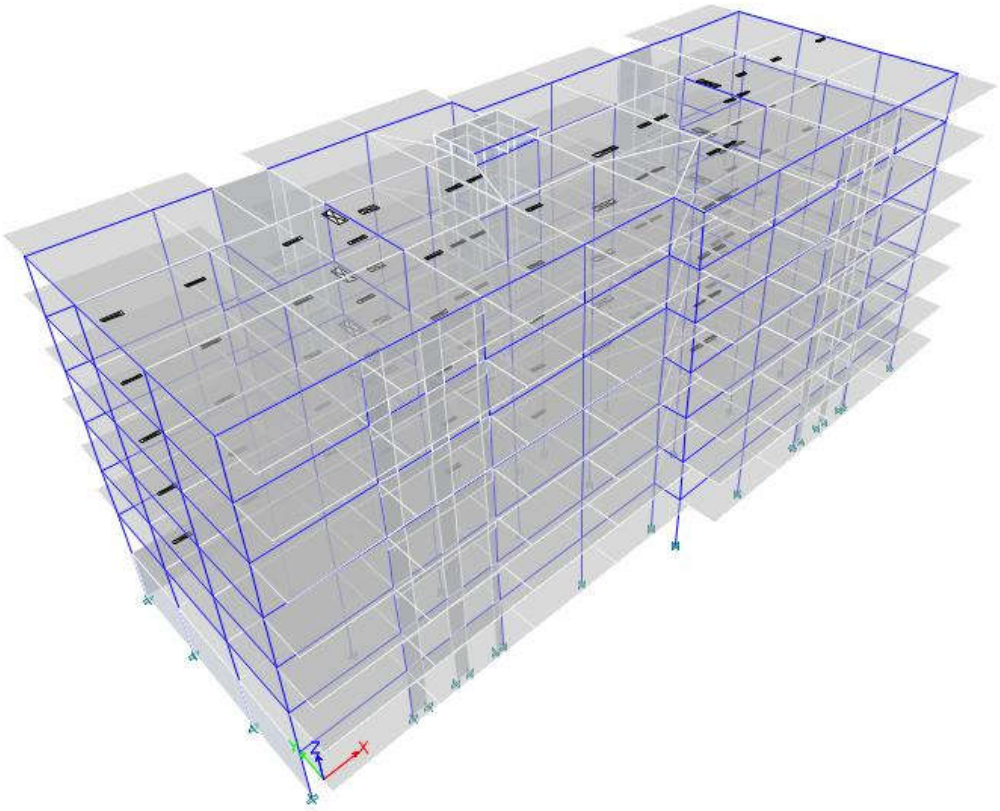

შეასრულა: შპს "ჯი ენ პი"

მთავარი კონსტრუქტორი : ო.ქვრივიშვილი

Multi-apartment Residential Building Block "E"

Model File: lisi, Revision 0
29.07.2025

Table of Contents

1. Structure Data 4
   - 1.1 Story Data 4
   - 1.2 Grid Data 4
   - 1.3 Point Coordinates 4
   - 1.6 Mass 4
2. Properties 6
   - 2.1 Materials 6
   - 2.2 Frame Sections 6
   - 2.3 Shell Sections 6
   - 2.4 Reinforcement Sizes 7
3. Loads 7
   - 3.1 Load Patterns 7
   - 3.2 Functions 7
     - 3.2.1 Response Spectrum Functions 7
   - 3.3 Load Cases 8
   - 3.4 Load Combinations 9
4. Analysis Results 11
   - 4.1 Structure Results 11
   - 4.2 Story Results 11
   - 4.3 Modal Results 33

List of Tables

Table 1.1 Story Definitions 4
Table 1.2 Grid Definitions - General 4
Table 1.3 Grid Definitions - Grid Lines 4
Table 1.10 Mass Source Definition 4
Table 1.11 Mass Summary by Story 5
Table 1.12 Mass Summary by Group 6
Table 2.1 Material Properties - General 6
Table 2.2 Frame Section Property Definitions - Summary 6
Table 2.3 Area Section Property Definitions - Summary 7
Table 2.4 Reinforcing Bar Sizes 7
Table 3.1 Load Pattern Definitions 7
Table 3.2 Functions - Response Spectrum - Eurocode8-2004 8
Table 3.3 Load Case Definitions - Summary 8
Table 3.4 Load Combination Definitions 10
Table 4.2 Story Drifts 11
Table 4.3 Story Max Over Avg Drifts 16
Table 4.4 Story Forces 22
Table 4.5 Modal Periods And Frequencies 34
Table 4.6 Modal Participating Mass Ratios 34
Table 4.7 Modal Load Participation Ratios 34

1 Structure Data

This chapter provides model geometry information, including items such as story levels, point coordinates, and element connectivity.

1.1 Story Data

Table 1.1 - Story Definitions

Tower	Name	Height cm	Master Story	Similar To	Splice Story	Color
T1	+20.10	70	Yes	None	No	Cyan
T1	+19.40	330	No	+20.10	No	Magenta
T1	+16.10	330	No	+20.10	No	Yellow
T1	+12.80	330	No	+20.10	No	Gray8Dark
T1	+9.50	330	No	+20.10	No	Blue
T1	+6.20	330	No	+20.10	No	Green
T1	+2.90	300	No	+20.10	No	Cyan
T1	-0.10	380	No	+20.10	No	Red

1.2 Grid Data

Table 1.2 - Grid Definitions - General

Tower	Name	Type	Ux cm	Uy cm	Rz deg	Story Range	Bubble Size cm	Color
T1	G1	Cartesian	0	0	0	Default	125	Gray6

Table 1.3 - Grid Definitions - Grid Lines

Name	Grid Line Type	ID	Ordinate cm	Bubble Location	Visible
G1	X (Cartesian)	A	0	End	Yes
G1	X (Cartesian)	B	620	End	Yes
G1	X (Cartesian)	C	1250	End	Yes
G1	X (Cartesian)	D	1880	End	Yes
G1	X (Cartesian)	E	2510	End	Yes
G1	X (Cartesian)	F	3140	End	Yes
G1	X (Cartesian)	G	3770	End	Yes
G1	X (Cartesian)	H	4400	End	Yes
G1	X (Cartesian)	I	5060	End	Yes
G1	Y (Cartesian)	1	0	Start	Yes
G1	Y (Cartesian)	2	200	Start	Yes
G1	Y (Cartesian)	8	545	Start	Yes
G1	Y (Cartesian)	3	745	Start	Yes
G1	Y (Cartesian)	7	1175	Start	Yes
G1	Y (Cartesian)	4	1375	Start	Yes
G1	Y (Cartesian)	6	1720	Start	Yes
G1	Y (Cartesian)	5	1920	Start	Yes

1.6 Mass

Table 1.10 - Mass Source Definition

Name	Is Default	Include Lateral Mass?	Include Vertical Mass?	Lump Mass?	Source Self Mass?	Source Added Mass?	Source Load Patterns?	Move Mass Centroid?	Load Pattern	Multiplier
MsSrc1	Yes	Yes	No	Yes	No	No	Yes	No	Dead	1
MsSrc1									Live	0,24

Table 1.11 - Mass Summary by Story

Story	UX kgf-s2/cm	UY kgf-s2/cm	UZ kgf-s2/cm
+20.10	18.4737	18.4737	0
+19.40	1284.0381	1284.0381	0
+16.10	1377.9492	1377.9492	0
+12.80	1380.4748	1380.4748	0
+9.50	1377.0835	1377.0835	0
+6.20	1373.6921	1373.6921	0
+2.90	1362.9419	1362.9419	0
-0.10	1374.8819	1374.8819	0
Base	285,4487	285,4487	0

Table 1.12 - Mass Summary by Group

Group	Self Mass kgf-s2/cm	Self Weight kgf	Mass X kgf-s2/cm	Mass Y kgf-s2/cm	Mass Z kgf-s2/cm
All	0	6955812.85	9844.3489	9844.3489	0

2 Properties

This chapter provides property information for materials, frame sections, shell sections, and links.

2.1 Materials

Table 2.1 - Material Properties - General

Material	Type	SymType	Grade	Color	Notes
A500	Rebar	Uniaxial	A500	Yellow	
B30	Concrete	Isotropic	B30	Gray8Dark	
B500	Rebar	Uniaxial	B500	Blue	

2.2 Frame Sections

Table 2.2 - Frame Section Property Definitions - Summary (Part 1 of 3)

Name	Material	Shape	Color	Area cm2	J cm4	I33 cm4	I22 cm4	As2 cm2	As3 cm2
B40-60	B30	Concrete Rectangular	16722731	2400	751249,4	720000	320000	2000	2000
C25-25	B30	Concrete Rectangular	Blue	625	55013	32552,1	32552,1	520,8	520,8
C40-80	B30	Concrete Rectangular	Red	3200	1171866,7	1706666,7	426666,7	2666,7	2666,7

Table 2.2 - Frame Section Property Definitions - Summary (Part 2 of 3)

Name	S33Pos cm3	S33Neg cm3	S22Pos cm3	S22Neg cm3	Z33 cm3	Z22 cm3	R33 cm	R22 cm	CG Offset 3 cm	CG Offset 2 cm	PNA Offset 3 cm	PNA Offset 2 cm
B40-60	24000	24000	16000	16000	36000	24000	17,321	11,547	0	0	0	0
C25-25	2604,2	2604,2	2604,2	2604,2	3906,3	3906,3	7,217	7,217	0	0	0	0
C40-80	42666,7	42666,7	21333,3	21333,3	64000	32000	23,094	11,547	0	0	0	0

Table 2.2 - Frame Section Property Definitions - Summary (Part 3 of 3)

Name	Area Modifier	As2 Modifier	As3 Modifier	J Modifier	I33 Modifier	I22 Modifier	Mass Modifier	Weight Modifier
B40-60	1	1	1	0,01	0,5	0,5	1	1
C25-25	1	1	1	0,01	0,5	0,5	1	1
C40-80	1	1	1	0,01	0,5	0,5	1	1

2.3 Shell Sections

Table 2.3 - Area Section Property Definitions - Summary

Name	Type	Element Type	Material	Total Thickness cm	Deck Material	Deck Depth cm
S20	Slab	Shell-Thin	B30	20		
S25	Slab	Shell-Thin	B30	25		
W25	Wall	Shell-Thin	B30	25		
W30	Wall	Shell-Thin	B30	30		
W40	Wall	Shell-Thin	B30	40		

2.4 Reinforcement Sizes

Table 2.4 - Reinforcing Bar Sizes

Name	Diameter cm	Area cm2
18	1,8	2,5

3 Loads

This chapter provides loading information as applied to the model.

3.1 Load Patterns

Table 3.1 - Load Pattern Definitions

Name	Is Auto Load	Type	Self Weight Multiplier	Auto Load
Dead	No	Dead	1	
E-x	No	Seismic	0	None
E-y	No	Seismic	0	None
Live	No	Live	0	

3.2 Functions

3.2.1 Response Spectrum Functions

Table 3.2 - Functions - Response Spectrum - Eurocode8-2004 (Part 1 of 2)

Name	Period sec	Value	Country	Direction	Ag	Spectrum Type	Ground Type	S	Tb sec	Tc sec	Td sec
E	0	0,113333	CEN Default	Horizontal	0,17	1	A	1	0,15	0,4	2
E	0,05	0,11188									
E	0,1	0,110427									
E	0,15	0,108974									
E	0,4	0,108974									
E	0,667	0,065385									
E	0,933	0,046703									
E	1,2	0,036325									
E	1,467	0,034									
E	1,733	0,034									
E	2	0,034									
E	3,333	0,034									
E	4,667	0,034									
E	6	0,034									
E	7,333	0,034									
E	8,667	0,034									
E	10	0,034									

Table 3.2 - Functions - Response Spectrum - Eurocode8-2004 (Part 2 of 2)

Name	Beta	q	Damping Ratio
E	0,2	3,9	0,05
E			
E			
E			
E			
E			
E			
E			
E			
E			
E			
E			
E			
E			
E			
E			
E			
E			

3.3 Load Cases

Table 3.3 - Load Case Definitions - Summary

Name	Type
Dead	Linear Static
Live	Linear Static
Modal	Modal - Eigen
E-x	Response Spectrum
E-y	Response Spectrum

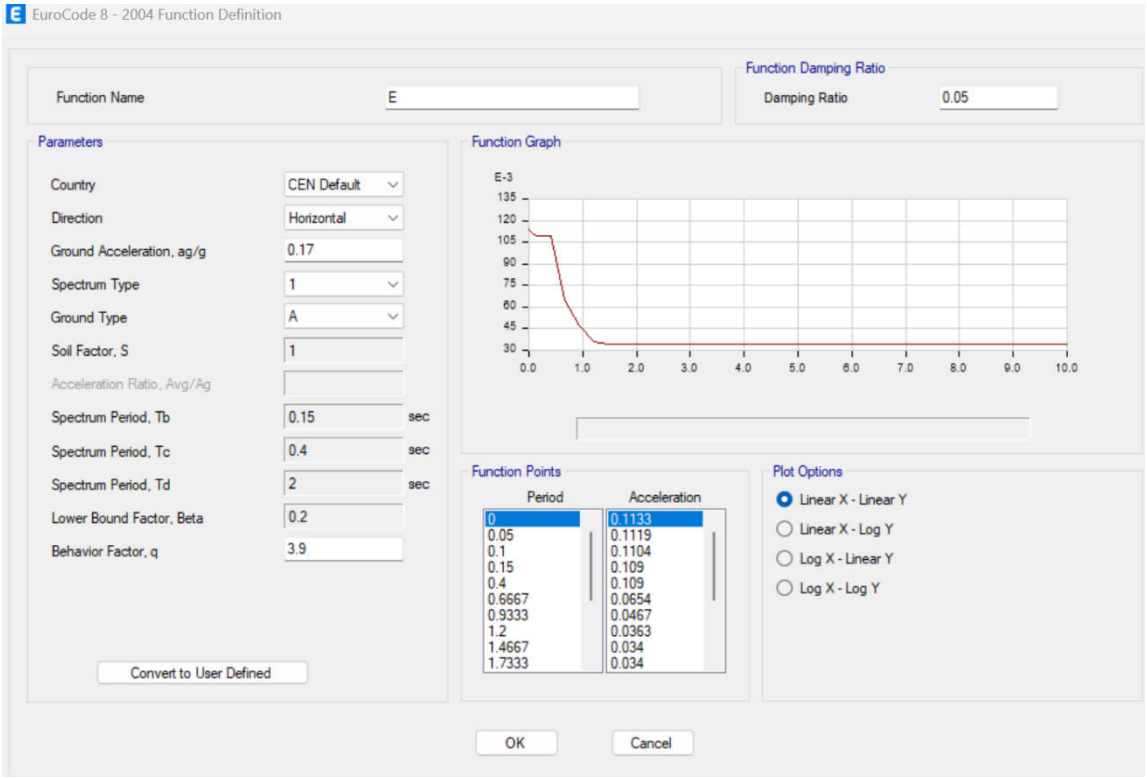

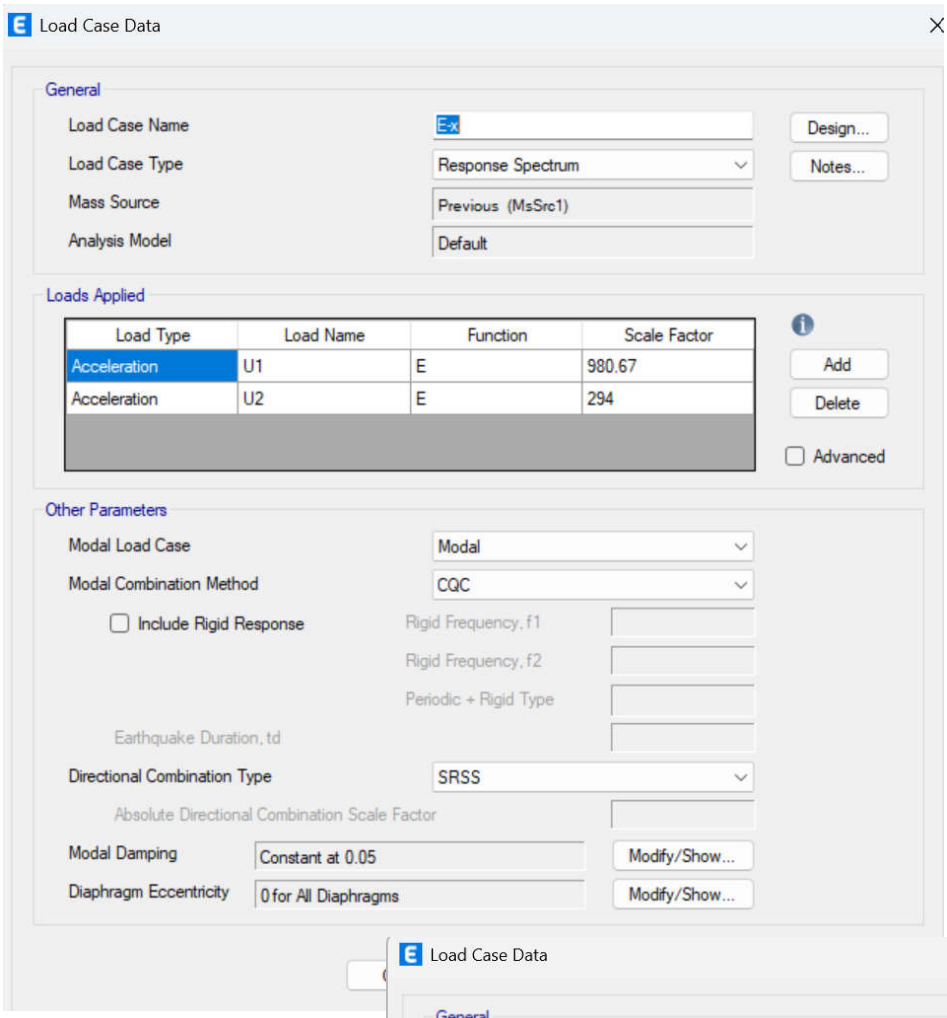
Load Case Data
General
Load Case Name
E-x
Design...
Load Case Type
Response Spectrum
Notes...
Mass Source
Previous (MsSrc1)
Analysis Model
Default
Loads Applied
Load Type
Load Name
Function
Scale Factor
Acceleration
U1
E
980.67
Acceleration
U2
E
294
Add
Delete
Advanced
Other Parameters
Modal Load Case
Modal
Modal Combination Method
CQC
Include Rigid Response
Rigid Frequency, f1
Rigid Frequency, f2
Periodic + Rigid Type
Earthquake Duration, td
Directional Combination Type
SRSS
Absolute Directional Combination Scale Factor
Modal Damping
Constant at 0.05
Modify/Show...
Diaphragm Eccentricity
0 for All Diaphragms
Modify/Show...

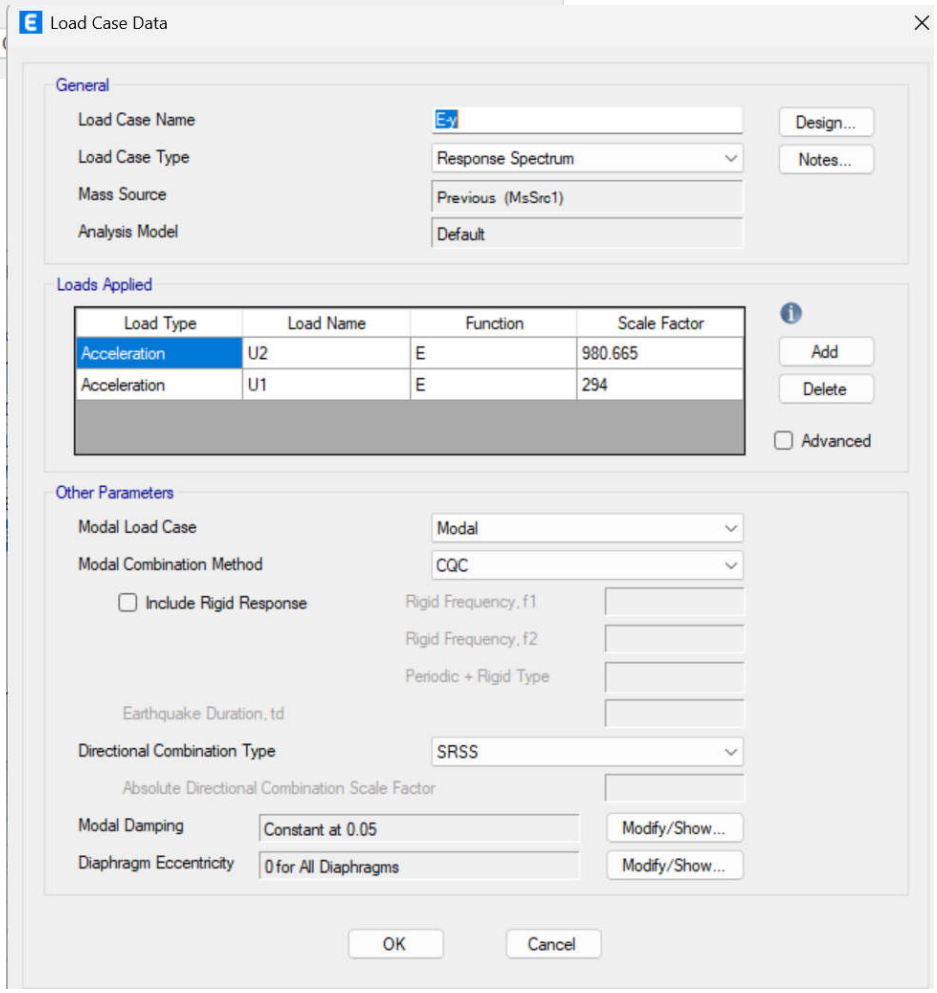
Load Case Data
General
Load Case Name
E-y
Design...
Load Case Type
Response Spectrum
Notes...
Mass Source
Previous (MsSrc1)
Analysis Model
Default
Loads Applied
Load Type
Load Name
Function
Scale Factor
Acceleration
U2
E
980.665
Acceleration
U1
E
294
Add
Delete
Advanced
Other Parameters
Modal Load Case
Modal
Modal Combination Method
CQC
Include Rigid Response
Rigid Frequency, f1
Rigid Frequency, f2
Periodic + Rigid Type
Earthquake Duration, td
Directional Combination Type
SRSS
Absolute Directional Combination Scale Factor
Modal Damping
Constant at 0.05
Modify/Show...
Diaphragm Eccentricity
0 for All Diaphragms
Modify/Show...
OK
Cancel

3.4 Load Combinations

Table 3.4 - Load Combination Definitions

Name	Type	Is Auto	Load Name	SF	Notes
DConS1	Linear Add	Yes	Dead	1,35	Dead [Strength]
DConS2	Linear Add	Yes	Dead	1,35	Dead + Live [Strength]
DConS2			Live	1,5	
DConS3	Linear Add	Yes	Dead	1	Dead + Live + Response Spectrum [Strength]
DConS3			Live	0,3	
DConS3			E-x	1	
DConS4	Linear Add	Yes	Dead	1	Dead + Live + Response Spectrum [Strength]
DConS4			Live	0,3	
DConS4			E-y	1	
DConS5	Linear Add	Yes	Dead	1	Dead + Response Spectrum [Strength]
DConS5			E-x	1	
DConS6	Linear Add	Yes	Dead	1	Dead + Response Spectrum [Strength]
DConS6			E-y	1	
DConS7	Linear Add	Yes	Dead	1	Dead (min) + Response Spectrum [Strength]
DConS7			E-x	1	
DConS8	Linear Add	Yes	Dead	1	Dead (min) + Response Spectrum [Strength]
DConS8			E-y	1	

4 Analysis Results

This chapter provides analysis results.

4.1 Structure Results

Table 4.1 - Base Reactions (Part 1 of 2)

Output Case	Case Type	Step Type	FX kgf	FY kgf	FZ kgf	MX kgf-cm	MY kgf-cm	MZ kgf-cm
Dead	LinStatic		-9,716E-05	-0,0001815	9177461,81	8891796597	-23149100424	-0,46
Live	LinStatic		0	0	1947573,16	1781661742	-4921518546	-0,09
E-x	LinRespSpec	Max	484727,89	214541,58	0,00435	359739321,16	799977986,43	657816763,34
E-y	LinRespSpec	Max	216650,93	474168,91	0,002021	780555783,85	364307938,61	1178025765
DConS1	Combination		-0,0001312	-0,000245	12389573,44	12003925405	-31251285573	-0,62
DConS2	Combination		-0,0001646	-0,0002995	15310933,18	14676418018	-38633563391	-0,76
DConS3	Combination	Max	484727,89	214541,58	9761733,76	9786034440	-23825578001	657816762,85
DConS3	Combination	Min	-484727,89	-214541,58	9761733,75	9066555798	-25425533974	-657816764
DConS4	Combination	Max	216650,93	474168,91	9761733,76	10206850903	-24261248049	1178025764
DConS4	Combination	Min	-216650,93	-474168,91	9761733,76	8645739335	-24989863926	-1178025765
DConS5	Combination	Max	484727,89	214541,58	9177461,81	9251535918	-22349122438	657816762,88
DConS5	Combination	Min	-484727,89	-214541,58	9177461,81	8532057275	-23949078411	-657816764
DConS6	Combination	Max	216650,93	474168,91	9177461,81	9672352380	-22784792486	1178025764
DConS6	Combination	Min	-216650,93	-474168,91	9177461,81	8111240813	-23513408363	-1178025765
DConS7	Combination	Max	484727,89	214541,58	9177461,81	9251535918	-22349122438	657816762,88
DConS7	Combination	Min	-484727,89	-214541,58	9177461,81	8532057275	-23949078411	-657816764
DConS8	Combination	Max	216650,93	474168,91	9177461,81	9672352380	-22784792486	1178025764
DConS8	Combination	Min	-216650,93	-474168,91	9177461,81	8111240813	-23513408363	-1178025765

4.2 Story Results

Table 4.2 - Story Drifts

Story	Output Case	Case Type	Step Type	Direction	Drift	Label	X cm	Y cm	Z cm
+20.10	Dead	LinStatic		X	0,000444	90	3770	1990	2010
+20.10	Dead	LinStatic		Y	0,003413	90	3770	1990	2010
+20.10	Live	LinStatic		X	0,000128	90	3770	1990	2010
+20.10	Live	LinStatic		Y	0,000684	90	3770	1990	2010
+20.10	E-x	LinRespSpec	Max	X	0,013459	90	3770	1990	2010
+20.10	E-x	LinRespSpec	Max	Y	0,005716	90	3770	1990	2010
+20.10	E-y	LinRespSpec	Max	X	0,006291	90	3770	1990	2010
+20.10	E-y	LinRespSpec	Max	Y	0,012824	90	3770	1990	2010
+20.10	DConS1	Combination		X	0,0006	90	3770	1990	2010
+20.10	DConS1	Combination		Y	0,004607	90	3770	1990	2010
+20.10	DConS2	Combination		X	0,000791	90	3770	1990	2010
+20.10	DConS2	Combination		Y	0,005633	90	3770	1990	2010
+20.10	DConS3	Combination	Max	X	0,012977	90	3770	1990	2010
+20.10	DConS3	Combination	Max	Y	0,009334	90	3770	1990	2010
+20.10	DConS3	Combination	Min	X	0,013941	90	3770	1990	2010
+20.10	DConS3	Combination	Min	Y	0,002098	90	3770	1990	2010
+20.10	DConS4	Combination	Max	X	0,005809	90	3770	1990	2010
+20.10	DConS4	Combination	Max	Y	0,016441	90	3770	1990	2010
+20.10	DConS4	Combination	Min	X	0,006773	90	3770	1990	2010
+20.10	DConS4	Combination	Min	Y	0,009206	90	3770	1990	2010
+20.10	DConS5	Combination	Max	X	0,013015	90	3770	1990	2010
+20.10	DConS5	Combination	Max	Y	0,009129	90	3770	1990	2010
+20.10	DConS5	Combination	Min	X	0,013903	90	3770	1990	2010
+20.10	DConS5	Combination	Min	Y	0,002304	90	3770	1990	2010
+20.10	DConS6	Combination	Max	X	0,005847	90	3770	1990	2010
+20.10	DConS6	Combination	Max	Y	0,016236	90	3770	1990	2010
+20.10	DConS6	Combination	Min	X	0,006735	90	3770	1990	2010

Story	Output Case	Case Type	Step Type	Direction	Drift	Label	X cm	Y cm	Z cm
+20.10	DConS6	Combination	Min	Y	0,009411	90	3770	1990	2010
+20.10	DConS7	Combination	Max	X	0,013015	90	3770	1990	2010
+20.10	DConS7	Combination	Max	Y	0,009129	90	3770	1990	2010
+20.10	DConS7	Combination	Min	X	0,013903	90	3770	1990	2010
+20.10	DConS7	Combination	Min	Y	0,002304	90	3770	1990	2010
+20.10	DConS8	Combination	Max	X	0,005847	90	3770	1990	2010
+20.10	DConS8	Combination	Max	Y	0,016236	90	3770	1990	2010
+20.10	DConS8	Combination	Min	X	0,006735	90	3770	1990	2010
+20.10	DConS8	Combination	Min	Y	0,009411	90	3770	1990	2010
+19.40	Dead	LinStatic		X	3,2E-05	24	0	745	1940
+19.40	Dead	LinStatic		Y	0,000157	26	1250	1375	1940
+19.40	Live	LinStatic		X	1E-05	1	0	200	1940
+19.40	Live	LinStatic		Y	3,4E-05	2	620	200	1940
+19.40	E-x	LinRespSpec	Max	X	0,000461	20	1250	1920	1940
+19.40	E-x	LinRespSpec	Max	Y	0,000242	38	0	2190	1940
+19.40	E-y	LinRespSpec	Max	X	0,000216	38	0	2190	1940
+19.40	E-y	LinRespSpec	Max	Y	0,000484	110	1250	1775	1940
+19.40	DConS1	Combination		X	4,3E-05	24	0	745	1940
+19.40	DConS1	Combination		Y	0,000212	26	1250	1375	1940
+19.40	DConS2	Combination		X	5,7E-05	1	0	200	1940
+19.40	DConS2	Combination		Y	0,000258	26	1250	1375	1940
+19.40	DConS3	Combination	Max	X	0,000485	20	1250	1920	1940
+19.40	DConS3	Combination	Max	Y	8,2E-05	94	0	-70	1940
+19.40	DConS3	Combination	Min	X	0,000447	92	5060	1990	1940
+19.40	DConS3	Combination	Min	Y	0,000406	38	0	2190	1940
+19.40	DConS4	Combination	Max	X	0,000239	20	1250	1920	1940
+19.40	DConS4	Combination	Max	Y	0,000326	64	2510	1375	1940
+19.40	DConS4	Combination	Min	X	0,000205	92	5060	1990	1940
+19.40	DConS4	Combination	Min	Y	0,000647	110	1250	1775	1940
+19.40	DConS5	Combination	Max	X	0,000483	20	1250	1920	1940
+19.40	DConS5	Combination	Max	Y	9,2E-05	94	0	-70	1940
+19.40	DConS5	Combination	Min	X	0,000448	92	5060	1990	1940
+19.40	DConS5	Combination	Min	Y	0,000396	38	0	2190	1940
+19.40	DConS6	Combination	Max	X	0,000236	20	1250	1920	1940
+19.40	DConS6	Combination	Max	Y	0,000334	64	2510	1375	1940
+19.40	DConS6	Combination	Min	X	0,000206	92	5060	1990	1940
+19.40	DConS6	Combination	Min	Y	0,000638	110	1250	1775	1940
+19.40	DConS7	Combination	Max	X	0,000483	20	1250	1920	1940
+19.40	DConS7	Combination	Max	Y	9,2E-05	94	0	-70	1940
+19.40	DConS7	Combination	Min	X	0,000448	92	5060	1990	1940
+19.40	DConS7	Combination	Min	Y	0,000396	38	0	2190	1940
+19.40	DConS8	Combination	Max	X	0,000236	20	1250	1920	1940
+19.40	DConS8	Combination	Max	Y	0,000334	64	2510	1375	1940
+19.40	DConS8	Combination	Min	X	0,000206	92	5060	1990	1940
+19.40	DConS8	Combination	Min	Y	0,000638	110	1250	1775	1940
+16.10	Dead	LinStatic		X	2,5E-05	94	0	-70	1610
+16.10	Dead	LinStatic		Y	0,000152	94	0	-70	1610
+16.10	Live	LinStatic		X	7E-06	94	0	-70	1610
+16.10	Live	LinStatic		Y	3E-05	22	0	1920	1610
+16.10	E-x	LinRespSpec	Max	X	0,000523	38	0	2190	1610
+16.10	E-x	LinRespSpec	Max	Y	0,000284	94	0	-70	1610
+16.10	E-y	LinRespSpec	Max	X	0,000245	38	0	2190	1610
+16.10	E-y	LinRespSpec	Max	Y	0,000552	38	0	2190	1610
+16.10	DConS1	Combination		X	3,3E-05	94	0	-70	1610
+16.10	DConS1	Combination		Y	0,000205	94	0	-70	1610
+16.10	DConS2	Combination		X	4,4E-05	94	0	-70	1610
+16.10	DConS2	Combination		Y	0,000249	94	0	-70	1610
+16.10	DConS3	Combination	Max	X	0,000538	38	0	2190	1610
+16.10	DConS3	Combination	Max	Y	0,000125	38	0	2190	1610
+16.10	DConS3	Combination	Min	X	0,000508	38	0	2190	1610

Story	Output Case	Case Type	Step Type	Direction	Drift	Label	X cm	Y cm	Z cm
+16.10	DConS3	Combination	Min	Y	0,000445	94	0	-70	1610
+16.10	DConS4	Combination	Max	X	0,00026	38	0	2190	1610
+16.10	DConS4	Combination	Max	Y	0,000393	38	0	2190	1610
+16.10	DConS4	Combination	Min	X	0,00023	38	0	2190	1610
+16.10	DConS4	Combination	Min	Y	0,000712	94	0	-70	1610
+16.10	DConS5	Combination	Max	X	0,000537	38	0	2190	1610
+16.10	DConS5	Combination	Max	Y	0,000133	38	0	2190	1610
+16.10	DConS5	Combination	Min	X	0,000509	38	0	2190	1610
+16.10	DConS5	Combination	Min	Y	0,000436	94	0	-70	1610
+16.10	DConS6	Combination	Max	X	0,000259	38	0	2190	1610
+16.10	DConS6	Combination	Max	Y	0,000402	38	0	2190	1610
+16.10	DConS6	Combination	Min	X	0,000232	38	0	2190	1610
+16.10	DConS6	Combination	Min	Y	0,000703	94	0	-70	1610
+16.10	DConS7	Combination	Max	X	0,000537	38	0	2190	1610
+16.10	DConS7	Combination	Max	Y	0,000133	38	0	2190	1610
+16.10	DConS7	Combination	Min	X	0,000509	38	0	2190	1610
+16.10	DConS7	Combination	Min	Y	0,000436	94	0	-70	1610
+16.10	DConS8	Combination	Max	X	0,000259	38	0	2190	1610
+16.10	DConS8	Combination	Max	Y	0,000402	38	0	2190	1610
+16.10	DConS8	Combination	Min	X	0,000232	38	0	2190	1610
+16.10	DConS8	Combination	Min	Y	0,000703	94	0	-70	1610
+12.80	Dead	LinStatic		X	2,2E-05	94	0	-70	1280
+12.80	Dead	LinStatic		Y	0,000134	20	1250	1920	1280
+12.80	Live	LinStatic		X	6E-06	94	0	-70	1280
+12.80	Live	LinStatic		Y	2,6E-05	20	1250	1920	1280
+12.80	E-x	LinRespSpec	Max	X	0,000543	38	0	2190	1280
+12.80	E-x	LinRespSpec	Max	Y	0,000289	94	0	-70	1280
+12.80	E-y	LinRespSpec	Max	X	0,000255	38	0	2190	1280
+12.80	E-y	LinRespSpec	Max	Y	0,000566	38	0	2190	1280
+12.80	DConS1	Combination		X	3E-05	94	0	-70	1280
+12.80	DConS1	Combination		Y	0,000181	20	1250	1920	1280
+12.80	DConS2	Combination		X	3,9E-05	94	0	-70	1280
+12.80	DConS2	Combination		Y	0,00022	20	1250	1920	1280
+12.80	DConS3	Combination	Max	X	0,000559	38	0	2190	1280
+12.80	DConS3	Combination	Max	Y	0,000147	94	0	-70	1280
+12.80	DConS3	Combination	Min	X	0,000526	38	0	2190	1280
+12.80	DConS3	Combination	Min	Y	0,000431	1	0	200	1280
+12.80	DConS4	Combination	Max	X	0,000271	38	0	2190	1280
+12.80	DConS4	Combination	Max	Y	0,000424	38	0	2190	1280
+12.80	DConS4	Combination	Min	X	0,000238	38	0	2190	1280
+12.80	DConS4	Combination	Min	Y	0,000707	38	0	2190	1280
+12.80	DConS5	Combination	Max	X	0,000558	38	0	2190	1280
+12.80	DConS5	Combination	Max	Y	0,000155	94	0	-70	1280
+12.80	DConS5	Combination	Min	X	0,000527	38	0	2190	1280
+12.80	DConS5	Combination	Min	Y	0,000423	94	0	-70	1280
+12.80	DConS6	Combination	Max	X	0,00027	38	0	2190	1280
+12.80	DConS6	Combination	Max	Y	0,000432	38	0	2190	1280
+12.80	DConS6	Combination	Min	X	0,000239	38	0	2190	1280
+12.80	DConS6	Combination	Min	Y	0,000699	38	0	2190	1280
+12.80	DConS7	Combination	Max	X	0,000558	38	0	2190	1280
+12.80	DConS7	Combination	Max	Y	0,000155	94	0	-70	1280
+12.80	DConS7	Combination	Min	X	0,000527	38	0	2190	1280
+12.80	DConS7	Combination	Min	Y	0,000423	94	0	-70	1280
+12.80	DConS8	Combination	Max	X	0,00027	38	0	2190	1280
+12.80	DConS8	Combination	Max	Y	0,000432	38	0	2190	1280
+12.80	DConS8	Combination	Min	X	0,000239	38	0	2190	1280
+12.80	DConS8	Combination	Min	Y	0,000699	38	0	2190	1280
+9.50	Dead	LinStatic		X	2,6E-05	73	3870	0	950
+9.50	Dead	LinStatic		Y	0,000117	15	3770	1720	950
+9.50	Live	LinStatic		X	7E-06	73	3870	0	950

Story	Output Case	Case Type	Step Type	Direction	Drift	Label	X cm	Y cm	Z cm
+9.50	Live	LinStatic		Y	2,3E-05	15	3770	1720	950
+9.50	E-x	LinRespSpec	Max	X	0,000533	38	0	2190	950
+9.50	E-x	LinRespSpec	Max	Y	0,000281	38	0	2190	950
+9.50	E-y	LinRespSpec	Max	X	0,00025	38	0	2190	950
+9.50	E-y	LinRespSpec	Max	Y	0,000556	38	0	2190	950
+9.50	DConS1	Combination		X	3,5E-05	73	3870	0	950
+9.50	DConS1	Combination		Y	0,000158	15	3770	1720	950
+9.50	DConS2	Combination		X	4,5E-05	73	3870	0	950
+9.50	DConS2	Combination		Y	0,000193	15	3770	1720	950
+9.50	DConS3	Combination	Max	X	0,000554	38	0	2190	950
+9.50	DConS3	Combination	Max	Y	0,000166	38	0	2190	950
+9.50	DConS3	Combination	Min	X	0,000513	38	0	2190	950
+9.50	DConS3	Combination	Min	Y	0,000397	94	0	-70	950
+9.50	DConS4	Combination	Max	X	0,000271	38	0	2190	950
+9.50	DConS4	Combination	Max	Y	0,000441	38	0	2190	950
+9.50	DConS4	Combination	Min	X	0,00023	92	5060	1990	950
+9.50	DConS4	Combination	Min	Y	0,000672	38	0	2190	950
+9.50	DConS5	Combination	Max	X	0,000553	38	0	2190	950
+9.50	DConS5	Combination	Max	Y	0,000172	38	0	2190	950
+9.50	DConS5	Combination	Min	X	0,000514	38	0	2190	950
+9.50	DConS5	Combination	Min	Y	0,000391	94	0	-70	950
+9.50	DConS6	Combination	Max	X	0,000269	38	0	2190	950
+9.50	DConS6	Combination	Max	Y	0,000447	38	0	2190	950
+9.50	DConS6	Combination	Min	X	0,000231	92	5060	1990	950
+9.50	DConS6	Combination	Min	Y	0,000665	38	0	2190	950
+9.50	DConS7	Combination	Max	X	0,000553	38	0	2190	950
+9.50	DConS7	Combination	Max	Y	0,000172	38	0	2190	950
+9.50	DConS7	Combination	Min	X	0,000514	38	0	2190	950
+9.50	DConS7	Combination	Min	Y	0,000391	94	0	-70	950
+9.50	DConS8	Combination	Max	X	0,000269	38	0	2190	950
+9.50	DConS8	Combination	Max	Y	0,000447	38	0	2190	950
+9.50	DConS8	Combination	Min	X	0,000231	92	5060	1990	950
+9.50	DConS8	Combination	Min	Y	0,000665	38	0	2190	950
+6.20	Dead	LinStatic		X	2,9E-05	20	1250	1920	620
+6.20	Dead	LinStatic		Y	0,000118	92	5060	1990	620
+6.20	Live	LinStatic		X	8E-06	20	1250	1920	620
+6.20	Live	LinStatic		Y	2,5E-05	9	4400	0	620
+6.20	E-x	LinRespSpec	Max	X	0,00049	38	0	2190	620
+6.20	E-x	LinRespSpec	Max	Y	0,000276	22	0	1920	620
+6.20	E-y	LinRespSpec	Max	X	0,000233	38	0	2190	620
+6.20	E-y	LinRespSpec	Max	Y	0,00056	22	0	1920	620
+6.20	DConS1	Combination		X	3,9E-05	20	1250	1920	620
+6.20	DConS1	Combination		Y	0,000159	92	5060	1990	620
+6.20	DConS2	Combination		X	5,1E-05	20	1250	1920	620
+6.20	DConS2	Combination		Y	0,000197	92	5060	1990	620
+6.20	DConS3	Combination	Max	X	0,000512	38	0	2190	620
+6.20	DConS3	Combination	Max	Y	0,000178	22	0	1920	620
+6.20	DConS3	Combination	Min	X	0,000481	73	3870	0	620
+6.20	DConS3	Combination	Min	Y	0,000373	22	0	1920	620
+6.20	DConS4	Combination	Max	X	0,000255	38	0	2190	620
+6.20	DConS4	Combination	Max	Y	0,000462	22	0	1920	620
+6.20	DConS4	Combination	Min	X	0,000221	73	3870	0	620
+6.20	DConS4	Combination	Min	Y	0,000657	22	0	1920	620
+6.20	DConS5	Combination	Max	X	0,000511	38	0	2190	620
+6.20	DConS5	Combination	Max	Y	0,000184	22	0	1920	620
+6.20	DConS5	Combination	Min	X	0,000481	73	3870	0	620
+6.20	DConS5	Combination	Min	Y	0,000368	22	0	1920	620
+6.20	DConS6	Combination	Max	X	0,000253	38	0	2190	620
+6.20	DConS6	Combination	Max	Y	0,000468	22	0	1920	620
+6.20	DConS6	Combination	Min	X	0,000221	73	3870	0	620

Story	Output Case	Case Type	Step Type	Direction	Drift	Label	X cm	Y cm	Z cm
+6.20	DConS6	Combination	Min	Y	0,000652	22	0	1920	620
+6.20	DConS7	Combination	Max	X	0,000511	38	0	2190	620
+6.20	DConS7	Combination	Max	Y	0,000184	22	0	1920	620
+6.20	DConS7	Combination	Min	X	0,000481	73	3870	0	620
+6.20	DConS7	Combination	Min	Y	0,000368	22	0	1920	620
+6.20	DConS8	Combination	Max	X	0,000253	38	0	2190	620
+6.20	DConS8	Combination	Max	Y	0,000468	22	0	1920	620
+6.20	DConS8	Combination	Min	X	0,000221	73	3870	0	620
+6.20	DConS8	Combination	Min	Y	0,000652	22	0	1920	620
+2.90	Dead	LinStatic		Y	0,000108	92	5060	1990	290
+2.90	Live	LinStatic		Y	2,3E-05	92	5060	1990	290
+2.90	E-x	LinRespSpec	Max	X	0,000404	92	5060	1990	290
+2.90	E-x	LinRespSpec	Max	Y	0,00022	24	0	745	290
+2.90	E-y	LinRespSpec	Max	X	0,000188	92	5060	1990	290
+2.90	E-y	LinRespSpec	Max	Y	0,00045	24	0	745	290
+2.90	DConS1	Combination		Y	0,000146	92	5060	1990	290
+2.90	DConS2	Combination		X	2,7E-05	14	4400	1720	290
+2.90	DConS2	Combination		Y	0,00018	92	5060	1990	290
+2.90	DConS3	Combination	Max	X	0,000415	92	5060	1990	290
+2.90	DConS3	Combination	Max	Y	0,000134	1	0	200	290
+2.90	DConS3	Combination	Min	X	0,000394	92	5060	1990	290
+2.90	DConS3	Combination	Min	Y	0,000321	23	0	1375	290
+2.90	DConS4	Combination	Max	X	0,000199	92	5060	1990	290
+2.90	DConS4	Combination	Max	Y	0,00036	1	0	200	290
+2.90	DConS4	Combination	Min	X	0,000177	92	5060	1990	290
+2.90	DConS4	Combination	Min	Y	0,000549	23	0	1375	290
+2.90	DConS5	Combination	Max	X	0,000414	92	5060	1990	290
+2.90	DConS5	Combination	Max	Y	0,000139	1	0	200	290
+2.90	DConS5	Combination	Min	X	0,000395	92	5060	1990	290
+2.90	DConS5	Combination	Min	Y	0,000314	23	0	1375	290
+2.90	DConS6	Combination	Max	X	0,000198	92	5060	1990	290
+2.90	DConS6	Combination	Max	Y	0,000365	1	0	200	290
+2.90	DConS6	Combination	Min	X	0,000178	92	5060	1990	290
+2.90	DConS6	Combination	Min	Y	0,000543	23	0	1375	290
+2.90	DConS7	Combination	Max	X	0,000414	92	5060	1990	290
+2.90	DConS7	Combination	Max	Y	0,000139	1	0	200	290
+2.90	DConS7	Combination	Min	X	0,000395	92	5060	1990	290
+2.90	DConS7	Combination	Min	Y	0,000314	23	0	1375	290
+2.90	DConS8	Combination	Max	X	0,000198	92	5060	1990	290
+2.90	DConS8	Combination	Max	Y	0,000365	1	0	200	290
+2.90	DConS8	Combination	Min	X	0,000178	92	5060	1990	290
+2.90	DConS8	Combination	Min	Y	0,000543	23	0	1375	290
-0.10	Dead	LinStatic		X	1E-05	73	3870	0	-10
-0.10	Dead	LinStatic		Y	3,9E-05	33	2510	1175	-10
-0.10	Live	LinStatic		X	2E-06	73	3870	0	-10
-0.10	Live	LinStatic		Y	8E-06	33	2510	1175	-10
-0.10	E-x	LinRespSpec	Max	X	0,000111	2	620	200	-10
-0.10	E-x	LinRespSpec	Max	Y	6,9E-05	110	1250	1775	-10
-0.10	E-y	LinRespSpec	Max	X	5,7E-05	10	5060	0	-10
-0.10	E-y	LinRespSpec	Max	Y	0,000144	33	2510	1175	-10
-0.10	DConS1	Combination		X	1,3E-05	73	3870	0	-10
-0.10	DConS1	Combination		Y	5,3E-05	33	2510	1175	-10
-0.10	DConS2	Combination		X	1,7E-05	73	3870	0	-10
-0.10	DConS2	Combination		Y	6,5E-05	33	2510	1175	-10
-0.10	DConS3	Combination	Max	X	0,000109	3	1250	200	-10
-0.10	DConS3	Combination	Max	Y	4,5E-05	15	3770	1720	-10
-0.10	DConS3	Combination	Min	X	0,000116	2	620	200	-10
-0.10	DConS3	Combination	Min	Y	0,000106	33	2510	1175	-10
-0.10	DConS4	Combination	Max	X	6,7E-05	10	5060	0	-10
-0.10	DConS4	Combination	Max	Y	0,000119	15	3770	1720	-10

Story	Output Case	Case Type	Step Type	Direction	Drift	Label	X cm	Y cm	Z cm
-0.10	DConS4	Combination	Min	X	5,8E-05	2	620	200	-10
-0.10	DConS4	Combination	Min	Y	0,000185	33	2510	1175	-10
-0.10	DConS5	Combination	Max	X	0,000109	3	1250	200	-10
-0.10	DConS5	Combination	Max	Y	4,6E-05	15	3770	1720	-10
-0.10	DConS5	Combination	Min	X	0,000115	2	620	200	-10
-0.10	DConS5	Combination	Min	Y	0,000104	33	2510	1175	-10
-0.10	DConS6	Combination	Max	X	6,6E-05	10	5060	0	-10
-0.10	DConS6	Combination	Max	Y	0,00012	15	3770	1720	-10
-0.10	DConS6	Combination	Min	X	5,8E-05	2	620	200	-10
-0.10	DConS6	Combination	Min	Y	0,000183	33	2510	1175	-10
-0.10	DConS7	Combination	Max	X	0,000109	3	1250	200	-10
-0.10	DConS7	Combination	Max	Y	4,6E-05	15	3770	1720	-10
-0.10	DConS7	Combination	Min	X	0,000115	2	620	200	-10
-0.10	DConS7	Combination	Min	Y	0,000104	33	2510	1175	-10
-0.10	DConS8	Combination	Max	X	6,6E-05	10	5060	0	-10
-0.10	DConS8	Combination	Max	Y	0,00012	15	3770	1720	-10
-0.10	DConS8	Combination	Min	X	5,8E-05	2	620	200	-10
-0.10	DConS8	Combination	Min	Y	0,000183	33	2510	1175	-10

Table 4.3 - Story Max Over Avg Drifts

Table: Story Max Over Avg Drifts Story	Output Case	Case Type	Step Type	Direction	Max Drift	Avg Drift	Ratio
+20.10	Dead	LinStatic		X	0,0311	0,0133	2,33
+20.10	Dead	LinStatic		Y	0,2389	0,1125	2,124
+20.10	Live	LinStatic		X	0,0089	0,0039	2,289
+20.10	Live	LinStatic		Y	0,0479	0,0226	2,117
+20.10	E-x	LinRespSpec	Max	X	0,9421	0,483	1,951
+20.10	E-x	LinRespSpec	Max	Y	0,4001	0,2072	1,931
+20.10	E-y	LinRespSpec	Max	X	0,4404	0,2262	1,947
+20.10	E-y	LinRespSpec	Max	Y	0,8977	0,4644	1,933
+20.10	DConS1	Combination		X	0,042	0,018	2,33
+20.10	DConS1	Combination		Y	0,3225	0,1518	2,124
+20.10	DConS2	Combination		X	0,0554	0,0239	2,32
+20.10	DConS2	Combination		Y	0,3943	0,1858	2,123
+20.10	DConS3	Combination	Max	X	0,9084	0,4664	1,948
+20.10	DConS3	Combination	Max	Y	0,6534	0,3265	2,001
+20.10	DConS3	Combination	Min	X	0,9759	0,4981	1,959
+20.10	DConS3	Combination	Min	Y	0,1469	0,0855	1,718
+20.10	DConS4	Combination	Max	X	0,4066	0,2094	1,942
+20.10	DConS4	Combination	Max	Y	1,1509	0,5837	1,972
+20.10	DConS4	Combination	Min	X	0,4741	0,2408	1,969
+20.10	DConS4	Combination	Min	Y	0,6444	0,343	1,879
+20.10	DConS5	Combination	Max	X	0,911	0,4677	1,948
+20.10	DConS5	Combination	Max	Y	0,639	0,3197	1,999
+20.10	DConS5	Combination	Min	X	0,9732	0,4969	1,958
+20.10	DConS5	Combination	Min	Y	0,1612	0,0925	1,744
+20.10	DConS6	Combination	Max	X	0,4093	0,2108	1,942
+20.10	DConS6	Combination	Max	Y	1,1365	0,5769	1,97
+20.10	DConS6	Combination	Min	X	0,4715	0,2396	1,968
+20.10	DConS6	Combination	Min	Y	0,6588	0,35	1,882
+20.10	DConS7	Combination	Max	X	0,911	0,4677	1,948
+20.10	DConS7	Combination	Max	Y	0,639	0,3197	1,999
+20.10	DConS7	Combination	Min	X	0,9732	0,4969	1,958
+20.10	DConS7	Combination	Min	Y	0,1612	0,0925	1,744

Table: Story Max Over Avg Drifts Story	Output Case	Case Type	Step Type	Direction	Max Drift	Avg Drift	Ratio
+20.10	DConS8	Combination	Max	X	0,4093	0,2108	1,942
+20.10	DConS8	Combination	Max	Y	1,1365	0,5769	1,97
+20.10	DConS8	Combination	Min	X	0,4715	0,2396	1,968
+20.10	DConS8	Combination	Min	Y	0,6588	0,35	1,882
+19.40	Dead	LinStatic		X	0,0104	0,0057	1,818
+19.40	Dead	LinStatic		Y	0,0517	0,0468	1,105
+19.40	Live	LinStatic		X	0,0032	0,0019	1,683
+19.40	Live	LinStatic		Y	0,0113	0,0094	1,199
+19.40	E-x	LinRespSpec	Max	X	0,1521	0,1404	1,083
+19.40	E-x	LinRespSpec	Max	Y	0,0799	0,0717	1,115
+19.40	E-y	LinRespSpec	Max	X	0,0713	0,0652	1,093
+19.40	E-y	LinRespSpec	Max	Y	0,1596	0,1481	1,078
+19.40	DConS1	Combination		X	0,014	0,0077	1,818
+19.40	DConS1	Combination		Y	0,0699	0,0632	1,105
+19.40	DConS2	Combination		X	0,0187	0,0105	1,78
+19.40	DConS2	Combination		Y	0,0852	0,0776	1,098
+19.40	DConS3	Combination	Max	X	0,16	0,1477	1,083
+19.40	DConS3	Combination	Max	Y	0,0271	0,0208	1,301
+19.40	DConS3	Combination	Min	X	0,1476	0,1334	1,106
+19.40	DConS3	Combination	Min	Y	0,1339	0,1216	1,102
+19.40	DConS4	Combination	Max	X	0,0787	0,0718	1,096
+19.40	DConS4	Combination	Max	Y	0,1076	0,0994	1,083
+19.40	DConS4	Combination	Min	X	0,0677	0,0582	1,163
+19.40	DConS4	Combination	Min	Y	0,2135	0,1975	1,081
+19.40	DConS5	Combination	Max	X	0,1593	0,1472	1,082
+19.40	DConS5	Combination	Max	Y	0,0304	0,0239	1,273
+19.40	DConS5	Combination	Min	X	0,148	0,134	1,104
+19.40	DConS5	Combination	Min	Y	0,1307	0,1185	1,103
+19.40	DConS6	Combination	Max	X	0,078	0,0714	1,093
+19.40	DConS6	Combination	Max	Y	0,1102	0,102	1,08
+19.40	DConS6	Combination	Min	X	0,068	0,0589	1,156
+19.40	DConS6	Combination	Min	Y	0,2106	0,1946	1,082
+19.40	DConS7	Combination	Max	X	0,1593	0,1472	1,082
+19.40	DConS7	Combination	Max	Y	0,0304	0,0239	1,273
+19.40	DConS7	Combination	Min	X	0,148	0,134	1,104
+19.40	DConS7	Combination	Min	Y	0,1307	0,1185	1,103
+19.40	DConS8	Combination	Max	X	0,078	0,0714	1,093
+19.40	DConS8	Combination	Max	Y	0,1102	0,102	1,08
+19.40	DConS8	Combination	Min	X	0,068	0,0589	1,156
+19.40	DConS8	Combination	Min	Y	0,2106	0,1946	1,082
+16.10	Dead	LinStatic		X	0,0082	0,0063	1,296
+16.10	Dead	LinStatic		Y	0,0502	0,0466	1,078
+16.10	Live	LinStatic		X	0,0023	0,0018	1,303
+16.10	Live	LinStatic		Y	0,0098	0,0089	1,094
+16.10	E-x	LinRespSpec	Max	X	0,1725	0,1598	1,079
+16.10	E-x	LinRespSpec	Max	Y	0,0937	0,0826	1,135
+16.10	E-y	LinRespSpec	Max	X	0,081	0,0745	1,088
+16.10	E-y	LinRespSpec	Max	Y	0,1822	0,1709	1,066
+16.10	DConS1	Combination		X	0,011	0,0085	1,296
+16.10	DConS1	Combination		Y	0,0677	0,0628	1,078
+16.10	DConS2	Combination		X	0,0145	0,0112	1,289
+16.10	DConS2	Combination		Y	0,0821	0,0764	1,075
+16.10	DConS3	Combination	Max	X	0,1774	0,1664	1,066
+16.10	DConS3	Combination	Max	Y	0,0411	0,0321	1,282
+16.10	DConS3	Combination	Min	X	0,1675	0,1532	1,093

Table: Story Max Over Avg Drifts Story	Output Case	Case Type	Step Type	Direction	Max Drift	Avg Drift	Ratio
+16.10	DConS3	Combination	Min	Y	0,1468	0,1329	1,104
+16.10	DConS4	Combination	Max	X	0,0859	0,0811	1,06
+16.10	DConS4	Combination	Max	Y	0,1296	0,1204	1,077
+16.10	DConS4	Combination	Min	X	0,076	0,0679	1,12
+16.10	DConS4	Combination	Min	Y	0,235	0,2213	1,062
+16.10	DConS5	Combination	Max	X	0,1771	0,1659	1,067
+16.10	DConS5	Combination	Max	Y	0,044	0,0349	1,263
+16.10	DConS5	Combination	Min	X	0,1679	0,1537	1,092
+16.10	DConS5	Combination	Min	Y	0,1439	0,1302	1,105
+16.10	DConS6	Combination	Max	X	0,0856	0,0806	1,062
+16.10	DConS6	Combination	Max	Y	0,1326	0,1232	1,076
+16.10	DConS6	Combination	Min	X	0,0764	0,0684	1,118
+16.10	DConS6	Combination	Min	Y	0,2321	0,2185	1,062
+16.10	DConS7	Combination	Max	X	0,1771	0,1659	1,067
+16.10	DConS7	Combination	Max	Y	0,044	0,0349	1,263
+16.10	DConS7	Combination	Min	X	0,1679	0,1537	1,092
+16.10	DConS7	Combination	Min	Y	0,1439	0,1302	1,105
+16.10	DConS8	Combination	Max	X	0,0856	0,0806	1,062
+16.10	DConS8	Combination	Max	Y	0,1326	0,1232	1,076
+16.10	DConS8	Combination	Min	X	0,0764	0,0684	1,118
+16.10	DConS8	Combination	Min	Y	0,2321	0,2185	1,062
+12.80	Dead	LinStatic		X	0,0073	0,006	1,208
+12.80	Dead	LinStatic		Y	0,0443	0,0423	1,046
+12.80	Live	LinStatic		X	0,0019	0,0017	1,147
+12.80	Live	LinStatic		Y	0,0086	0,0082	1,046
+12.80	E-x	LinRespSpec	Max	X	0,179	0,1675	1,069
+12.80	E-x	LinRespSpec	Max	Y	0,0954	0,0839	1,137
+12.80	E-y	LinRespSpec	Max	X	0,084	0,0779	1,078
+12.80	E-y	LinRespSpec	Max	Y	0,1866	0,1743	1,071
+12.80	DConS1	Combination		X	0,0098	0,0081	1,208
+12.80	DConS1	Combination		Y	0,0598	0,0572	1,046
+12.80	DConS2	Combination		X	0,0127	0,0107	1,193
+12.80	DConS2	Combination		Y	0,0727	0,0695	1,046
+12.80	DConS3	Combination	Max	X	0,1845	0,1738	1,061
+12.80	DConS3	Combination	Max	Y	0,0487	0,038	1,281
+12.80	DConS3	Combination	Min	X	0,1736	0,1613	1,077
+12.80	DConS3	Combination	Min	Y	0,1421	0,1293	1,099
+12.80	DConS4	Combination	Max	X	0,0894	0,0842	1,062
+12.80	DConS4	Combination	Max	Y	0,1399	0,1283	1,09
+12.80	DConS4	Combination	Min	X	0,0786	0,0716	1,097
+12.80	DConS4	Combination	Min	Y	0,2334	0,2199	1,061
+12.80	DConS5	Combination	Max	X	0,184	0,1733	1,062
+12.80	DConS5	Combination	Max	Y	0,0512	0,0405	1,265
+12.80	DConS5	Combination	Min	X	0,1741	0,1618	1,076
+12.80	DConS5	Combination	Min	Y	0,1395	0,1268	1,1
+12.80	DConS6	Combination	Max	X	0,089	0,0837	1,063
+12.80	DConS6	Combination	Max	Y	0,1424	0,1309	1,088
+12.80	DConS6	Combination	Min	X	0,079	0,0721	1,095
+12.80	DConS6	Combination	Min	Y	0,2308	0,2174	1,062
+12.80	DConS7	Combination	Max	X	0,184	0,1733	1,062
+12.80	DConS7	Combination	Max	Y	0,0512	0,0405	1,265
+12.80	DConS7	Combination	Min	X	0,1741	0,1618	1,076
+12.80	DConS7	Combination	Min	Y	0,1395	0,1268	1,1
+12.80	DConS8	Combination	Max	X	0,089	0,0837	1,063
+12.80	DConS8	Combination	Max	Y	0,1424	0,1309	1,088

Table: Story Max Over Avg Drifts Story	Output Case	Case Type	Step Type	Direction	Max Drift	Avg Drift	Ratio
+12.80	DConS8	Combination	Min	X	0,079	0,0721	1,095
+12.80	DConS8	Combination	Min	Y	0,2308	0,2174	1,062
+9.50	Dead	LinStatic		X	0,0085	0,0066	1,303
+9.50	Dead	LinStatic		Y	0,0385	0,0373	1,034
+9.50	Live	LinStatic		X	0,0023	0,0018	1,296
+9.50	Live	LinStatic		Y	0,0077	0,0073	1,05
+9.50	E-x	LinRespSpec	Max	X	0,176	0,167	1,054
+9.50	E-x	LinRespSpec	Max	Y	0,0928	0,0809	1,148
+9.50	E-y	LinRespSpec	Max	X	0,0826	0,0775	1,066
+9.50	E-y	LinRespSpec	Max	Y	0,1835	0,169	1,086
+9.50	DConS1	Combination		X	0,0115	0,0089	1,303
+9.50	DConS1	Combination		Y	0,052	0,0503	1,034
+9.50	DConS2	Combination		X	0,015	0,0115	1,302
+9.50	DConS2	Combination		Y	0,0636	0,0613	1,037
+9.50	DConS3	Combination	Max	X	0,1829	0,1732	1,056
+9.50	DConS3	Combination	Max	Y	0,0547	0,0414	1,321
+9.50	DConS3	Combination	Min	X	0,1691	0,1596	1,06
+9.50	DConS3	Combination	Min	Y	0,131	0,1197	1,094
+9.50	DConS4	Combination	Max	X	0,0894	0,0837	1,069
+9.50	DConS4	Combination	Max	Y	0,1454	0,1295	1,122
+9.50	DConS4	Combination	Min	X	0,0758	0,0698	1,086
+9.50	DConS4	Combination	Min	Y	0,2217	0,2081	1,065
+9.50	DConS5	Combination	Max	X	0,1824	0,1727	1,056
+9.50	DConS5	Combination	Max	Y	0,0568	0,0436	1,303
+9.50	DConS5	Combination	Min	X	0,1697	0,1603	1,059
+9.50	DConS5	Combination	Min	Y	0,1289	0,1176	1,096
+9.50	DConS6	Combination	Max	X	0,0889	0,0832	1,069
+9.50	DConS6	Combination	Max	Y	0,1475	0,1317	1,119
+9.50	DConS6	Combination	Min	X	0,0763	0,0704	1,083
+9.50	DConS6	Combination	Min	Y	0,2196	0,2059	1,066
+9.50	DConS7	Combination	Max	X	0,1824	0,1727	1,056
+9.50	DConS7	Combination	Max	Y	0,0568	0,0436	1,303
+9.50	DConS7	Combination	Min	X	0,1697	0,1603	1,059
+9.50	DConS7	Combination	Min	Y	0,1289	0,1176	1,096
+9.50	DConS8	Combination	Max	X	0,0889	0,0832	1,069
+9.50	DConS8	Combination	Max	Y	0,1475	0,1317	1,119
+9.50	DConS8	Combination	Min	X	0,0763	0,0704	1,083
+9.50	DConS8	Combination	Min	Y	0,2196	0,2059	1,066
+6.20	Dead	LinStatic		X	0,0096	0,0041	2,34
+6.20	Dead	LinStatic		Y	0,0389	0,0329	1,18
+6.20	Live	LinStatic		X	0,0027	0,0012	2,265
+6.20	Live	LinStatic		Y	0,0084	0,0068	1,23
+6.20	E-x	LinRespSpec	Max	X	0,1618	0,1557	1,039
+6.20	E-x	LinRespSpec	Max	Y	0,091	0,0756	1,203
+6.20	E-y	LinRespSpec	Max	X	0,077	0,0734	1,049
+6.20	E-y	LinRespSpec	Max	Y	0,1847	0,16	1,154
+6.20	DConS1	Combination		X	0,0129	0,0055	2,34
+6.20	DConS1	Combination		Y	0,0525	0,0445	1,18
+6.20	DConS2	Combination		X	0,0169	0,0073	2,322
+6.20	DConS2	Combination		Y	0,0649	0,0546	1,188
+6.20	DConS3	Combination	Max	X	0,169	0,1616	1,046
+6.20	DConS3	Combination	Max	Y	0,0589	0,0421	1,399
+6.20	DConS3	Combination	Min	X	0,1587	0,1516	1,047
+6.20	DConS3	Combination	Min	Y	0,1231	0,1092	1,128
+6.20	DConS4	Combination	Max	X	0,0842	0,0771	1,092

Table: Story Max Over Avg Drifts Story	Output Case	Case Type	Step Type	Direction	Max Drift	Avg Drift	Ratio
+6.20	DConS4	Combination	Max	Y	0,1526	0,1264	1,207
+6.20	DConS4	Combination	Min	X	0,073	0,0679	1,075
+6.20	DConS4	Combination	Min	Y	0,2168	0,1935	1,12
+6.20	DConS5	Combination	Max	X	0,1685	0,1611	1,046
+6.20	DConS5	Combination	Max	Y	0,0606	0,044	1,379
+6.20	DConS5	Combination	Min	X	0,1587	0,1517	1,046
+6.20	DConS5	Combination	Min	Y	0,1214	0,1073	1,131
+6.20	DConS6	Combination	Max	X	0,0836	0,0768	1,088
+6.20	DConS6	Combination	Max	Y	0,1543	0,1283	1,203
+6.20	DConS6	Combination	Min	X	0,0729	0,0682	1,068
+6.20	DConS6	Combination	Min	Y	0,2151	0,1916	1,122
+6.20	DConS7	Combination	Max	X	0,1685	0,1611	1,046
+6.20	DConS7	Combination	Max	Y	0,0606	0,044	1,379
+6.20	DConS7	Combination	Min	X	0,1587	0,1517	1,046
+6.20	DConS7	Combination	Min	Y	0,1214	0,1073	1,131
+6.20	DConS8	Combination	Max	X	0,0836	0,0768	1,088
+6.20	DConS8	Combination	Max	Y	0,1543	0,1283	1,203
+6.20	DConS8	Combination	Min	X	0,0729	0,0682	1,068
+6.20	DConS8	Combination	Min	Y	0,2151	0,1916	1,122
+2.90	Dead	LinStatic		Y	0,0324	0,0266	1,217
+2.90	Live	LinStatic		Y	0,0069	0,0057	1,211
+2.90	E-x	LinRespSpec	Max	X	0,1213	0,11	1,103
+2.90	E-x	LinRespSpec	Max	Y	0,0661	0,0532	1,241
+2.90	E-y	LinRespSpec	Max	X	0,0564	0,0509	1,108
+2.90	E-y	LinRespSpec	Max	Y	0,1349	0,1126	1,198
+2.90	DConS1	Combination		Y	0,0437	0,0359	1,217
+2.90	DConS2	Combination		X	0,0082	0,0045	1,826
+2.90	DConS2	Combination		Y	0,0541	0,0446	1,212
+2.90	DConS3	Combination	Max	X	0,1245	0,1128	1,104
+2.90	DConS3	Combination	Max	Y	0,0402	0,028	1,436
+2.90	DConS3	Combination	Min	X	0,1181	0,1072	1,102
+2.90	DConS3	Combination	Min	Y	0,0962	0,0805	1,194
+2.90	DConS4	Combination	Max	X	0,0596	0,0534	1,117
+2.90	DConS4	Combination	Max	Y	0,1079	0,0868	1,243
+2.90	DConS4	Combination	Min	X	0,0532	0,0481	1,106
+2.90	DConS4	Combination	Min	Y	0,1647	0,1398	1,178
+2.90	DConS5	Combination	Max	X	0,1243	0,1126	1,104
+2.90	DConS5	Combination	Max	Y	0,0416	0,0295	1,414
+2.90	DConS5	Combination	Min	X	0,1184	0,1074	1,102
+2.90	DConS5	Combination	Min	Y	0,0943	0,0788	1,196
+2.90	DConS6	Combination	Max	X	0,0593	0,0532	1,115
+2.90	DConS6	Combination	Max	Y	0,1094	0,0883	1,239
+2.90	DConS6	Combination	Min	X	0,0534	0,0483	1,106
+2.90	DConS6	Combination	Min	Y	0,1628	0,1381	1,179
+2.90	DConS7	Combination	Max	X	0,1243	0,1126	1,104
+2.90	DConS7	Combination	Max	Y	0,0416	0,0295	1,414
+2.90	DConS7	Combination	Min	X	0,1184	0,1074	1,102
+2.90	DConS7	Combination	Min	Y	0,0943	0,0788	1,196
+2.90	DConS8	Combination	Max	X	0,0593	0,0532	1,115
+2.90	DConS8	Combination	Max	Y	0,1094	0,0883	1,239
+2.90	DConS8	Combination	Min	X	0,0534	0,0483	1,106
+2.90	DConS8	Combination	Min	Y	0,1628	0,1381	1,179
-0.10	Dead	LinStatic		X	0,0038	0,001	3,587
-0.10	Dead	LinStatic		Y	0,0148	0,0082	1,802
-0.10	Live	LinStatic		X	0,0009	0,0003	3,05

Table: Story Max Over Avg Drifts Story	Output Case	Case Type	Step Type	Direction	Max Drift	Avg Drift	Ratio
-0.10	Live	LinStatic		Y	0,0031	0,0017	1,798
-0.10	E-x	LinRespSpec	Max	X	0,0422	0,0248	1,7
-0.10	E-x	LinRespSpec	Max	Y	0,0261	0,0149	1,75
-0.10	E-y	LinRespSpec	Max	X	0,0218	0,0128	1,701
-0.10	E-y	LinRespSpec	Max	Y	0,0546	0,0304	1,797
-0.10	DConS1	Combination		X	0,0051	0,0014	3,587
-0.10	DConS1	Combination		Y	0,02	0,0111	1,802
-0.10	DConS2	Combination		X	0,0064	0,0019	3,459
-0.10	DConS2	Combination		Y	0,0246	0,0137	1,801
-0.10	DConS3	Combination	Max	X	0,0414	0,024	1,724
-0.10	DConS3	Combination	Max	Y	0,0169	0,0065	2,619
-0.10	DConS3	Combination	Min	X	0,0439	0,0253	1,737
-0.10	DConS3	Combination	Min	Y	0,0404	0,0237	1,707
-0.10	DConS4	Combination	Max	X	0,0254	0,0145	1,755
-0.10	DConS4	Combination	Max	Y	0,0452	0,0224	2,02
-0.10	DConS4	Combination	Min	X	0,0221	0,0129	1,717
-0.10	DConS4	Combination	Min	Y	0,0704	0,0396	1,776
-0.10	DConS5	Combination	Max	X	0,0413	0,024	1,722
-0.10	DConS5	Combination	Max	Y	0,0175	0,007	2,483
-0.10	DConS5	Combination	Min	X	0,0438	0,0253	1,735
-0.10	DConS5	Combination	Min	Y	0,0395	0,0231	1,708
-0.10	DConS6	Combination	Max	X	0,0251	0,0144	1,749
-0.10	DConS6	Combination	Max	Y	0,0458	0,023	1,993
-0.10	DConS6	Combination	Min	X	0,022	0,0128	1,714
-0.10	DConS6	Combination	Min	Y	0,0695	0,0391	1,776
-0.10	DConS7	Combination	Max	X	0,0413	0,024	1,722
-0.10	DConS7	Combination	Max	Y	0,0175	0,007	2,483
-0.10	DConS7	Combination	Min	X	0,0438	0,0253	1,735
-0.10	DConS7	Combination	Min	Y	0,0395	0,0231	1,708
-0.10	DConS8	Combination	Max	X	0,0251	0,0144	1,749
-0.10	DConS8	Combination	Max	Y	0,0458	0,023	1,993
-0.10	DConS8	Combination	Min	X	0,022	0,0128	1,714
-0.10	DConS8	Combination	Min	Y	0,0695	0,0391	1,776

Table 4.4 - Story Forces (Part 1 of 2)

Story	Output Case	Case Type	Step Type	Direction	Drift	Label	X cm	Y cm	Z cm
+20.10	Dead	LinStatic		X	0,000444	90	3770	1990	2010
+20.10	Dead	LinStatic		Y	0,003413	90	3770	1990	2010
+20.10	Live	LinStatic		X	0,000128	90	3770	1990	2010
+20.10	Live	LinStatic		Y	0,000684	90	3770	1990	2010
+20.10	E-x	LinRespSpec	Max	X	0,013459	90	3770	1990	2010
+20.10	E-x	LinRespSpec	Max	Y	0,005716	90	3770	1990	2010
+20.10	E-y	LinRespSpec	Max	X	0,006291	90	3770	1990	2010
+20.10	E-y	LinRespSpec	Max	Y	0,012824	90	3770	1990	2010
+20.10	DConS1	Combination		X	0,0006	90	3770	1990	2010
+20.10	DConS1	Combination		Y	0,004607	90	3770	1990	2010
+20.10	DConS2	Combination		X	0,000791	90	3770	1990	2010
+20.10	DConS2	Combination		Y	0,005633	90	3770	1990	2010
+20.10	DConS3	Combination	Max	X	0,012977	90	3770	1990	2010
+20.10	DConS3	Combination	Max	Y	0,009334	90	3770	1990	2010
+20.10	DConS3	Combination	Min	X	0,013941	90	3770	1990	2010
+20.10	DConS3	Combination	Min	Y	0,002098	90	3770	1990	2010
+20.10	DConS4	Combination	Max	X	0,005809	90	3770	1990	2010

Story	Output Case	Case Type	Step Type	Direction	Drift	Label	X cm	Y cm	Z cm
+20.10	DConS4	Combination	Max	Y	0,016441	90	3770	1990	2010
+20.10	DConS4	Combination	Min	X	0,006773	90	3770	1990	2010
+20.10	DConS4	Combination	Min	Y	0,009206	90	3770	1990	2010
+20.10	DConS5	Combination	Max	X	0,013015	90	3770	1990	2010
+20.10	DConS5	Combination	Max	Y	0,009129	90	3770	1990	2010
+20.10	DConS5	Combination	Min	X	0,013903	90	3770	1990	2010
+20.10	DConS5	Combination	Min	Y	0,002304	90	3770	1990	2010
+20.10	DConS6	Combination	Max	X	0,005847	90	3770	1990	2010
+20.10	DConS6	Combination	Max	Y	0,016236	90	3770	1990	2010
+20.10	DConS6	Combination	Min	X	0,006735	90	3770	1990	2010
+20.10	DConS6	Combination	Min	Y	0,009411	90	3770	1990	2010
+20.10	DConS7	Combination	Max	X	0,013015	90	3770	1990	2010
+20.10	DConS7	Combination	Max	Y	0,009129	90	3770	1990	2010
+20.10	DConS7	Combination	Min	X	0,013903	90	3770	1990	2010
+20.10	DConS7	Combination	Min	Y	0,002304	90	3770	1990	2010
+20.10	DConS8	Combination	Max	X	0,005847	90	3770	1990	2010
+20.10	DConS8	Combination	Max	Y	0,016236	90	3770	1990	2010
+20.10	DConS8	Combination	Min	X	0,006735	90	3770	1990	2010
+20.10	DConS8	Combination	Min	Y	0,009411	90	3770	1990	2010
+19.40	Dead	LinStatic		X	3,2E-05	24	0	745	1940
+19.40	Dead	LinStatic		Y	0,000157	26	1250	1375	1940
+19.40	Live	LinStatic		X	1E-05	1	0	200	1940
+19.40	Live	LinStatic		Y	3,4E-05	2	620	200	1940
+19.40	E-x	LinRespSpec	Max	X	0,000461	20	1250	1920	1940
+19.40	E-x	LinRespSpec	Max	Y	0,000242	38	0	2190	1940
+19.40	E-y	LinRespSpec	Max	X	0,000216	38	0	2190	1940
+19.40	E-y	LinRespSpec	Max	Y	0,000484	110	1250	1775	1940
+19.40	DConS1	Combination		X	4,3E-05	24	0	745	1940
+19.40	DConS1	Combination		Y	0,000212	26	1250	1375	1940
+19.40	DConS2	Combination		X	5,7E-05	1	0	200	1940
+19.40	DConS2	Combination		Y	0,000258	26	1250	1375	1940
+19.40	DConS3	Combination	Max	X	0,000485	20	1250	1920	1940
+19.40	DConS3	Combination	Max	Y	8,2E-05	94	0	-70	1940
+19.40	DConS3	Combination	Min	X	0,000447	92	5060	1990	1940
+19.40	DConS3	Combination	Min	Y	0,000406	38	0	2190	1940
+19.40	DConS4	Combination	Max	X	0,000239	20	1250	1920	1940
+19.40	DConS4	Combination	Max	Y	0,000326	64	2510	1375	1940
+19.40	DConS4	Combination	Min	X	0,000205	92	5060	1990	1940
+19.40	DConS4	Combination	Min	Y	0,000647	110	1250	1775	1940
+19.40	DConS5	Combination	Max	X	0,000483	20	1250	1920	1940
+19.40	DConS5	Combination	Max	Y	9,2E-05	94	0	-70	1940
+19.40	DConS5	Combination	Min	X	0,000448	92	5060	1990	1940
+19.40	DConS5	Combination	Min	Y	0,000396	38	0	2190	1940
+19.40	DConS6	Combination	Max	X	0,000236	20	1250	1920	1940
+19.40	DConS6	Combination	Max	Y	0,000334	64	2510	1375	1940
+19.40	DConS6	Combination	Min	X	0,000206	92	5060	1990	1940
+19.40	DConS6	Combination	Min	Y	0,000638	110	1250	1775	1940
+19.40	DConS7	Combination	Max	X	0,000483	20	1250	1920	1940
+19.40	DConS7	Combination	Max	Y	9,2E-05	94	0	-70	1940
+19.40	DConS7	Combination	Min	X	0,000448	92	5060	1990	1940
+19.40	DConS7	Combination	Min	Y	0,000396	38	0	2190	1940
+19.40	DConS8	Combination	Max	X	0,000236	20	1250	1920	1940
+19.40	DConS8	Combination	Max	Y	0,000334	64	2510	1375	1940
+19.40	DConS8	Combination	Min	X	0,000206	92	5060	1990	1940
+19.40	DConS8	Combination	Min	Y	0,000638	110	1250	1775	1940
+16.10	Dead	LinStatic		X	2,5E-05	94	0	-70	1610
+16.10	Dead	LinStatic		Y	0,000152	94	0	-70	1610
+16.10	Live	LinStatic		X	7E-06	94	0	-70	1610
+16.10	Live	LinStatic		Y	3E-05	22	0	1920	1610
+16.10	E-x	LinRespSpec	Max	X	0,000523	38	0	2190	1610

Story	Output Case	Case Type	Step Type	Direction	Drift	Label	X cm	Y cm	Z cm
+16.10	E-x	LinRespSpec	Max	Y	0,000284	94	0	-70	1610
+16.10	E-y	LinRespSpec	Max	X	0,000245	38	0	2190	1610
+16.10	E-y	LinRespSpec	Max	Y	0,000552	38	0	2190	1610
+16.10	DConS1	Combination		X	3,3E-05	94	0	-70	1610
+16.10	DConS1	Combination		Y	0,000205	94	0	-70	1610
+16.10	DConS2	Combination		X	4,4E-05	94	0	-70	1610
+16.10	DConS2	Combination		Y	0,000249	94	0	-70	1610
+16.10	DConS3	Combination	Max	X	0,000538	38	0	2190	1610
+16.10	DConS3	Combination	Max	Y	0,000125	38	0	2190	1610
+16.10	DConS3	Combination	Min	X	0,000508	38	0	2190	1610
+16.10	DConS3	Combination	Min	Y	0,000445	94	0	-70	1610
+16.10	DConS4	Combination	Max	X	0,00026	38	0	2190	1610
+16.10	DConS4	Combination	Max	Y	0,000393	38	0	2190	1610
+16.10	DConS4	Combination	Min	X	0,00023	38	0	2190	1610
+16.10	DConS4	Combination	Min	Y	0,000712	94	0	-70	1610
+16.10	DConS5	Combination	Max	X	0,000537	38	0	2190	1610
+16.10	DConS5	Combination	Max	Y	0,000133	38	0	2190	1610
+16.10	DConS5	Combination	Min	X	0,000509	38	0	2190	1610
+16.10	DConS5	Combination	Min	Y	0,000436	94	0	-70	1610
+16.10	DConS6	Combination	Max	X	0,000259	38	0	2190	1610
+16.10	DConS6	Combination	Max	Y	0,000402	38	0	2190	1610
+16.10	DConS6	Combination	Min	X	0,000232	38	0	2190	1610
+16.10	DConS6	Combination	Min	Y	0,000703	94	0	-70	1610
+16.10	DConS7	Combination	Max	X	0,000537	38	0	2190	1610
+16.10	DConS7	Combination	Max	Y	0,000133	38	0	2190	1610
+16.10	DConS7	Combination	Min	X	0,000509	38	0	2190	1610
+16.10	DConS7	Combination	Min	Y	0,000436	94	0	-70	1610
+16.10	DConS8	Combination	Max	X	0,000259	38	0	2190	1610
+16.10	DConS8	Combination	Max	Y	0,000402	38	0	2190	1610
+16.10	DConS8	Combination	Min	X	0,000232	38	0	2190	1610
+16.10	DConS8	Combination	Min	Y	0,000703	94	0	-70	1610
+12.80	Dead	LinStatic		X	2,2E-05	94	0	-70	1280
+12.80	Dead	LinStatic		Y	0,000134	20	1250	1920	1280
+12.80	Live	LinStatic		X	6E-06	94	0	-70	1280
+12.80	Live	LinStatic		Y	2,6E-05	20	1250	1920	1280
+12.80	E-x	LinRespSpec	Max	X	0,000543	38	0	2190	1280
+12.80	E-x	LinRespSpec	Max	Y	0,000289	94	0	-70	1280
+12.80	E-y	LinRespSpec	Max	X	0,000255	38	0	2190	1280
+12.80	E-y	LinRespSpec	Max	Y	0,000566	38	0	2190	1280
+12.80	DConS1	Combination		X	3E-05	94	0	-70	1280
+12.80	DConS1	Combination		Y	0,000181	20	1250	1920	1280
+12.80	DConS2	Combination		X	3,9E-05	94	0	-70	1280
+12.80	DConS2	Combination		Y	0,00022	20	1250	1920	1280
+12.80	DConS3	Combination	Max	X	0,000559	38	0	2190	1280
+12.80	DConS3	Combination	Max	Y	0,000147	94	0	-70	1280
+12.80	DConS3	Combination	Min	X	0,000526	38	0	2190	1280
+12.80	DConS3	Combination	Min	Y	0,000431	1	0	200	1280
+12.80	DConS4	Combination	Max	X	0,000271	38	0	2190	1280
+12.80	DConS4	Combination	Max	Y	0,000424	38	0	2190	1280
+12.80	DConS4	Combination	Min	X	0,000238	38	0	2190	1280
+12.80	DConS4	Combination	Min	Y	0,000707	38	0	2190	1280
+12.80	DConS5	Combination	Max	X	0,000558	38	0	2190	1280
+12.80	DConS5	Combination	Max	Y	0,000155	94	0	-70	1280
+12.80	DConS5	Combination	Min	X	0,000527	38	0	2190	1280
+12.80	DConS5	Combination	Min	Y	0,000423	94	0	-70	1280
+12.80	DConS6	Combination	Max	X	0,00027	38	0	2190	1280
+12.80	DConS6	Combination	Max	Y	0,000432	38	0	2190	1280
+12.80	DConS6	Combination	Min	X	0,000239	38	0	2190	1280
+12.80	DConS6	Combination	Min	Y	0,000699	38	0	2190	1280
+12.80	DConS7	Combination	Max	X	0,000558	38	0	2190	1280

Story	Output Case	Case Type	Step Type	Direction	Drift	Label	X cm	Y cm	Z cm
+12.80	DConS7	Combination	Max	Y	0,000155	94	0	-70	1280
+12.80	DConS7	Combination	Min	X	0,000527	38	0	2190	1280
+12.80	DConS7	Combination	Min	Y	0,000423	94	0	-70	1280
+12.80	DConS8	Combination	Max	X	0,00027	38	0	2190	1280
+12.80	DConS8	Combination	Max	Y	0,000432	38	0	2190	1280
+12.80	DConS8	Combination	Min	X	0,000239	38	0	2190	1280
+12.80	DConS8	Combination	Min	Y	0,000699	38	0	2190	1280
+9.50	Dead	LinStatic		X	2,6E-05	73	3870	0	950
+9.50	Dead	LinStatic		Y	0,000117	15	3770	1720	950
+9.50	Live	LinStatic		X	7E-06	73	3870	0	950
+9.50	Live	LinStatic		Y	2,3E-05	15	3770	1720	950
+9.50	E-x	LinRespSpec	Max	X	0,000533	38	0	2190	950
+9.50	E-x	LinRespSpec	Max	Y	0,000281	38	0	2190	950
+9.50	E-y	LinRespSpec	Max	X	0,00025	38	0	2190	950
+9.50	E-y	LinRespSpec	Max	Y	0,000556	38	0	2190	950
+9.50	DConS1	Combination		X	3,5E-05	73	3870	0	950
+9.50	DConS1	Combination		Y	0,000158	15	3770	1720	950
+9.50	DConS2	Combination		X	4,5E-05	73	3870	0	950
+9.50	DConS2	Combination		Y	0,000193	15	3770	1720	950
+9.50	DConS3	Combination	Max	X	0,000554	38	0	2190	950
+9.50	DConS3	Combination	Max	Y	0,000166	38	0	2190	950
+9.50	DConS3	Combination	Min	X	0,000513	38	0	2190	950
+9.50	DConS3	Combination	Min	Y	0,000397	94	0	-70	950
+9.50	DConS4	Combination	Max	X	0,000271	38	0	2190	950
+9.50	DConS4	Combination	Max	Y	0,000441	38	0	2190	950
+9.50	DConS4	Combination	Min	X	0,00023	92	5060	1990	950
+9.50	DConS4	Combination	Min	Y	0,000672	38	0	2190	950
+9.50	DConS5	Combination	Max	X	0,000553	38	0	2190	950
+9.50	DConS5	Combination	Max	Y	0,000172	38	0	2190	950
+9.50	DConS5	Combination	Min	X	0,000514	38	0	2190	950
+9.50	DConS5	Combination	Min	Y	0,000391	94	0	-70	950
+9.50	DConS6	Combination	Max	X	0,000269	38	0	2190	950
+9.50	DConS6	Combination	Max	Y	0,000447	38	0	2190	950
+9.50	DConS6	Combination	Min	X	0,000231	92	5060	1990	950
+9.50	DConS6	Combination	Min	Y	0,000665	38	0	2190	950
+9.50	DConS7	Combination	Max	X	0,000553	38	0	2190	950
+9.50	DConS7	Combination	Max	Y	0,000172	38	0	2190	950
+9.50	DConS7	Combination	Min	X	0,000514	38	0	2190	950
+9.50	DConS7	Combination	Min	Y	0,000391	94	0	-70	950
+9.50	DConS8	Combination	Max	X	0,000269	38	0	2190	950
+9.50	DConS8	Combination	Max	Y	0,000447	38	0	2190	950
+9.50	DConS8	Combination	Min	X	0,000231	92	5060	1990	950
+9.50	DConS8	Combination	Min	Y	0,000665	38	0	2190	950
+6.20	Dead	LinStatic		X	2,9E-05	20	1250	1920	620
+6.20	Dead	LinStatic		Y	0,000118	92	5060	1990	620
+6.20	Live	LinStatic		X	8E-06	20	1250	1920	620
+6.20	Live	LinStatic		Y	2,5E-05	9	4400	0	620
+6.20	E-x	LinRespSpec	Max	X	0,00049	38	0	2190	620
+6.20	E-x	LinRespSpec	Max	Y	0,000276	22	0	1920	620
+6.20	E-y	LinRespSpec	Max	X	0,000233	38	0	2190	620
+6.20	E-y	LinRespSpec	Max	Y	0,00056	22	0	1920	620
+6.20	DConS1	Combination		X	3,9E-05	20	1250	1920	620
+6.20	DConS1	Combination		Y	0,000159	92	5060	1990	620
+6.20	DConS2	Combination		X	5,1E-05	20	1250	1920	620
+6.20	DConS2	Combination		Y	0,000197	92	5060	1990	620
+6.20	DConS3	Combination	Max	X	0,000512	38	0	2190	620
+6.20	DConS3	Combination	Max	Y	0,000178	22	0	1920	620
+6.20	DConS3	Combination	Min	X	0,000481	73	3870	0	620
+6.20	DConS3	Combination	Min	Y	0,000373	22	0	1920	620
+6.20	DConS4	Combination	Max	X	0,000255	38	0	2190	620

Story	Output Case	Case Type	Step Type	Direction	Drift	Label	X cm	Y cm	Z cm
+6.20	DConS4	Combination	Max	Y	0,000462	22	0	1920	620
+6.20	DConS4	Combination	Min	X	0,000221	73	3870	0	620
+6.20	DConS4	Combination	Min	Y	0,000657	22	0	1920	620
+6.20	DConS5	Combination	Max	X	0,000511	38	0	2190	620
+6.20	DConS5	Combination	Max	Y	0,000184	22	0	1920	620
+6.20	DConS5	Combination	Min	X	0,000481	73	3870	0	620
+6.20	DConS5	Combination	Min	Y	0,000368	22	0	1920	620
+6.20	DConS6	Combination	Max	X	0,000253	38	0	2190	620
+6.20	DConS6	Combination	Max	Y	0,000468	22	0	1920	620
+6.20	DConS6	Combination	Min	X	0,000221	73	3870	0	620
+6.20	DConS6	Combination	Min	Y	0,000652	22	0	1920	620
+6.20	DConS7	Combination	Max	X	0,000511	38	0	2190	620
+6.20	DConS7	Combination	Max	Y	0,000184	22	0	1920	620
+6.20	DConS7	Combination	Min	X	0,000481	73	3870	0	620
+6.20	DConS7	Combination	Min	Y	0,000368	22	0	1920	620
+6.20	DConS8	Combination	Max	X	0,000253	38	0	2190	620
+6.20	DConS8	Combination	Max	Y	0,000468	22	0	1920	620
+6.20	DConS8	Combination	Min	X	0,000221	73	3870	0	620
+6.20	DConS8	Combination	Min	Y	0,000652	22	0	1920	620
+2.90	Dead	LinStatic		Y	0,000108	92	5060	1990	290
+2.90	Live	LinStatic		Y	2,3E-05	92	5060	1990	290
+2.90	E-x	LinRespSpec	Max	X	0,000404	92	5060	1990	290
+2.90	E-x	LinRespSpec	Max	Y	0,00022	24	0	745	290
+2.90	E-y	LinRespSpec	Max	X	0,000188	92	5060	1990	290
+2.90	E-y	LinRespSpec	Max	Y	0,00045	24	0	745	290
+2.90	DConS1	Combination		Y	0,000146	92	5060	1990	290
+2.90	DConS2	Combination		X	2,7E-05	14	4400	1720	290
+2.90	DConS2	Combination		Y	0,00018	92	5060	1990	290
+2.90	DConS3	Combination	Max	X	0,000415	92	5060	1990	290
+2.90	DConS3	Combination	Max	Y	0,000134	1	0	200	290
+2.90	DConS3	Combination	Min	X	0,000394	92	5060	1990	290
+2.90	DConS3	Combination	Min	Y	0,000321	23	0	1375	290
+2.90	DConS4	Combination	Max	X	0,000199	92	5060	1990	290
+2.90	DConS4	Combination	Max	Y	0,00036	1	0	200	290
+2.90	DConS4	Combination	Min	X	0,000177	92	5060	1990	290
+2.90	DConS4	Combination	Min	Y	0,000549	23	0	1375	290
+2.90	DConS5	Combination	Max	X	0,000414	92	5060	1990	290
+2.90	DConS5	Combination	Max	Y	0,000139	1	0	200	290
+2.90	DConS5	Combination	Min	X	0,000395	92	5060	1990	290
+2.90	DConS5	Combination	Min	Y	0,000314	23	0	1375	290
+2.90	DConS6	Combination	Max	X	0,000198	92	5060	1990	290
+2.90	DConS6	Combination	Max	Y	0,000365	1	0	200	290
+2.90	DConS6	Combination	Min	X	0,000178	92	5060	1990	290
+2.90	DConS6	Combination	Min	Y	0,000543	23	0	1375	290
+2.90	DConS7	Combination	Max	X	0,000414	92	5060	1990	290
+2.90	DConS7	Combination	Max	Y	0,000139	1	0	200	290
+2.90	DConS7	Combination	Min	X	0,000395	92	5060	1990	290
+2.90	DConS7	Combination	Min	Y	0,000314	23	0	1375	290
+2.90	DConS8	Combination	Max	X	0,000198	92	5060	1990	290
+2.90	DConS8	Combination	Max	Y	0,000365	1	0	200	290
+2.90	DConS8	Combination	Min	X	0,000178	92	5060	1990	290
+2.90	DConS8	Combination	Min	Y	0,000543	23	0	1375	290
-0.10	Dead	LinStatic		X	1E-05	73	3870	0	-10
-0.10	Dead	LinStatic		Y	3,9E-05	33	2510	1175	-10
-0.10	Live	LinStatic		X	2E-06	73	3870	0	-10
-0.10	Live	LinStatic		Y	8E-06	33	2510	1175	-10
-0.10	E-x	LinRespSpec	Max	X	0,000111	2	620	200	-10
-0.10	E-x	LinRespSpec	Max	Y	6,9E-05	110	1250	1775	-10
-0.10	E-y	LinRespSpec	Max	X	5,7E-05	10	5060	0	-10
-0.10	E-y	LinRespSpec	Max	Y	0,000144	33	2510	1175	-10

Story	Output Case	Case Type	Step Type	Direction	Drift	Label	X cm	Y cm	Z cm
-0.10	DConS1	Combination		X	1,3E-05	73	3870	0	-10
-0.10	DConS1	Combination		Y	5,3E-05	33	2510	1175	-10
-0.10	DConS2	Combination		X	1,7E-05	73	3870	0	-10
-0.10	DConS2	Combination		Y	6,5E-05	33	2510	1175	-10
-0.10	DConS3	Combination	Max	X	0,000109	3	1250	200	-10
-0.10	DConS3	Combination	Max	Y	4,5E-05	15	3770	1720	-10
-0.10	DConS3	Combination	Min	X	0,000116	2	620	200	-10
-0.10	DConS3	Combination	Min	Y	0,000106	33	2510	1175	-10
-0.10	DConS4	Combination	Max	X	6,7E-05	10	5060	0	-10
-0.10	DConS4	Combination	Max	Y	0,000119	15	3770	1720	-10
-0.10	DConS4	Combination	Min	X	5,8E-05	2	620	200	-10
-0.10	DConS4	Combination	Min	Y	0,000185	33	2510	1175	-10
-0.10	DConS5	Combination	Max	X	0,000109	3	1250	200	-10
-0.10	DConS5	Combination	Max	Y	4,6E-05	15	3770	1720	-10
-0.10	DConS5	Combination	Min	X	0,000115	2	620	200	-10
-0.10	DConS5	Combination	Min	Y	0,000104	33	2510	1175	-10
-0.10	DConS6	Combination	Max	X	6,6E-05	10	5060	0	-10
-0.10	DConS6	Combination	Max	Y	0,00012	15	3770	1720	-10
-0.10	DConS6	Combination	Min	X	5,8E-05	2	620	200	-10
-0.10	DConS6	Combination	Min	Y	0,000183	33	2510	1175	-10
-0.10	DConS7	Combination	Max	X	0,000109	3	1250	200	-10
-0.10	DConS7	Combination	Max	Y	4,6E-05	15	3770	1720	-10
-0.10	DConS7	Combination	Min	X	0,000115	2	620	200	-10
-0.10	DConS7	Combination	Min	Y	0,000104	33	2510	1175	-10
-0.10	DConS8	Combination	Max	X	6,6E-05	10	5060	0	-10
-0.10	DConS8	Combination	Max	Y	0,00012	15	3770	1720	-10
-0.10	DConS8	Combination	Min	X	5,8E-05	2	620	200	-10
-0.10	DConS8	Combination	Min	Y	0,000183	33	2510	1175	-10

Table 4.4 - Story Forces (Part 2 of 2)

Story	Location	MY kgf-cm
+20.10	Top	-33951567,21
+20.10	Bottom	-48659739,58
+20.10	Top	0
+20.10	Bottom	0
+20.10	Top	0,0005532
+20.10	Bottom	153530,02
+20.10	Top	0,0003028
+20.10	Bottom	67761,23
+20.10	Top	-45834615,74
+20.10	Bottom	-65690648,44
+20.10	Top	-45834615,74
+20.10	Bottom	-65690648,44
+20.10	Top	-33951567,21
+20.10	Bottom	-48506209,56
+20.10	Top	-33951567,21
+20.10	Bottom	-48813269,61
+20.10	Top	-33951567,21
+20.10	Bottom	-48591978,36
+20.10	Top	-33951567,21
+20.10	Bottom	-48727500,81
+20.10	Top	-33951567,21
+20.10	Bottom	-48506209,56
+20.10	Top	-33951567,21
+20.10	Bottom	-48813269,61
+20.10	Top	-33951567,21
+20.10	Bottom	-48591978,36
+20.10	Top	-33951567,21

Story	Location	MY kgf-cm
+20.10	Bottom	-48727500,81
+20.10	Top	-33951567,21
+20.10	Bottom	-48506209,56
+20.10	Top	-33951567,21
+20.10	Bottom	-48813269,61
+20.10	Top	-33951567,21
+20.10	Bottom	-48591978,36
+20.10	Top	-33951567,21
+20.10	Bottom	-48727500,81
+19.40	Top	-2792754556
+19.40	Bottom	-3307431157
+19.40	Top	-703539603
+19.40	Bottom	-728747293
+19.40	Top	153529,9
+19.40	Bottom	48823863,32
+19.40	Top	67761,17
+19.40	Bottom	21400287,74
+19.40	Top	-3770218651
+19.40	Bottom	-4465032062
+19.40	Top	-4825528055
+19.40	Bottom	-5558153001
+19.40	Top	-3003662907
+19.40	Bottom	-3477231481
+19.40	Top	-3003969967
+19.40	Bottom	-3574879208
+19.40	Top	-3003748676
+19.40	Bottom	-3504655057
+19.40	Top	-3003884198
+19.40	Bottom	-3547455632
+19.40	Top	-2792601026
+19.40	Bottom	-3258607293
+19.40	Top	-2792908086
+19.40	Bottom	-3356255020
+19.40	Top	-2792686795
+19.40	Bottom	-3286030869
+19.40	Top	-2792822317
+19.40	Bottom	-3328831445
+19.40	Top	-2792601026
+19.40	Bottom	-3258607293
+19.40	Top	-2792908086
+19.40	Bottom	-3356255020
+19.40	Top	-2792686795
+19.40	Bottom	-3286030869
+19.40	Top	-2792822317
+19.40	Bottom	-3328831445
+16.10	Top	-6027864671
+16.10	Bottom	-6550363429
+16.10	Top	-1419387076
+16.10	Bottom	-1449809537
+16.10	Top	48823859,68
+16.10	Bottom	131309928,41
+16.10	Top	21400286,05
+16.10	Bottom	58641787,09
+16.10	Top	-8137617306
+16.10	Bottom	-8842990629
+16.10	Top	-10266697919
+16.10	Bottom	-11017704935
+16.10	Top	-6404856934
+16.10	Bottom	-6853996362
+16.10	Top	-6502504653

Story	Location	MY kgf-cm
+16.10	Bottom	-7116616218
+16.10	Top	-6432280508
+16.10	Bottom	-6926664503
+16.10	Top	-6475081080
+16.10	Bottom	-7043948077
+16.10	Top	-5979040811
+16.10	Bottom	-6419053500
+16.10	Top	-6076688531
+16.10	Bottom	-6681673357
+16.10	Top	-6006464385
+16.10	Bottom	-6491721642
+16.10	Top	-6049264957
+16.10	Bottom	-6609005216
+16.10	Top	-5979040811
+16.10	Bottom	-6419053500
+16.10	Top	-6076688531
+16.10	Bottom	-6681673357
+16.10	Top	-6006464385
+16.10	Bottom	-6491721642
+16.10	Top	-6049264957
+16.10	Bottom	-6609005216
+12.80	Top	-9270796951
+12.80	Bottom	-9793295709
+12.80	Top	-2140449322
+12.80	Bottom	-2170871784
+12.80	Top	131309928,98
+12.80	Bottom	236552206,08
+12.80	Top	58641787,35
+12.80	Bottom	106844405,71
+12.80	Top	-12515575884
+12.80	Bottom	-13220949207
+12.80	Top	-15726249867
+12.80	Bottom	-16477256883
+12.80	Top	-9781621819
+12.80	Bottom	-10208005038
+12.80	Top	-10044241677
+12.80	Bottom	-10681109450
+12.80	Top	-9854289960
+12.80	Bottom	-10337712838
+12.80	Top	-9971573535
+12.80	Bottom	-10551401650
+12.80	Top	-9139487022
+12.80	Bottom	-9556743503
+12.80	Top	-9402106880
+12.80	Bottom	-10029847915
+12.80	Top	-9212155164
+12.80	Bottom	-9686451303
+12.80	Top	-9329438738
+12.80	Bottom	-9900140115
+12.80	Top	-9139487022
+12.80	Bottom	-9556743503
+12.80	Top	-9402106880
+12.80	Bottom	-10029847915
+12.80	Top	-9212155164
+12.80	Bottom	-9686451303
+12.80	Top	-9329438738
+12.80	Bottom	-9900140115
+9.50	Top	-12513729238
+9.50	Bottom	-13022887303
+9.50	Top	-2861511570

Story	Location	MY kgf-cm
+9.50	Bottom	-2883040237
+9.50	Top	236552206,61
+9.50	Bottom	358644179,61
+9.50	Top	106844405,96
+9.50	Bottom	162983111,42
+9.50	Top	-16893534471
+9.50	Bottom	-17580897858
+9.50	Top	-21185801826
+9.50	Bottom	-21905458213
+9.50	Top	-13135630502
+9.50	Bottom	-13529155194
+9.50	Top	-13608734915
+9.50	Bottom	-14246443553
+9.50	Top	-13265338303
+9.50	Bottom	-13724816262
+9.50	Top	-13479027115
+9.50	Bottom	-14050782485
+9.50	Top	-12277177031
+9.50	Bottom	-12664243123
+9.50	Top	-12750281444
+9.50	Bottom	-13381531482
+9.50	Top	-12406884832
+9.50	Bottom	-12859904191
+9.50	Top	-12620573644
+9.50	Bottom	-13185870414
+9.50	Top	-12277177031
+9.50	Bottom	-12664243123
+9.50	Top	-12750281444
+9.50	Bottom	-13381531482
+9.50	Top	-12406884832
+9.50	Bottom	-12859904191
+9.50	Top	-12620573644
+9.50	Bottom	-13185870414
+6.20	Top	-15743320816
+6.20	Bottom	-16252478881
+6.20	Top	-3573680019
+6.20	Bottom	-3595208685
+6.20	Top	358644173,96
+6.20	Bottom	494119058,97
+6.20	Top	162983108,86
+6.20	Bottom	225186914,74
+6.20	Top	-21253483102
+6.20	Bottom	-21940846489
+6.20	Top	-26614003130
+6.20	Bottom	-27333659517
+6.20	Top	-16456780648
+6.20	Bottom	-16836922428
+6.20	Top	-17174068996
+6.20	Bottom	-17825160545
+6.20	Top	-16652441713
+6.20	Bottom	-17105854572
+6.20	Top	-16978407931
+6.20	Bottom	-17556228401
+6.20	Top	-15384676642
+6.20	Bottom	-15758359822
+6.20	Top	-16101964990
+6.20	Bottom	-16746597940
+6.20	Top	-15580337707
+6.20	Bottom	-16027291966
+6.20	Top	-15906303925

Story	Location	MY kgf-cm
+6.20	Bottom	-16477665796
+6.20	Top	-15384676642
+6.20	Bottom	-15758359822
+6.20	Top	-16101964990
+6.20	Bottom	-16746597940
+6.20	Top	-15580337707
+6.20	Bottom	-16027291966
+6.20	Top	-15906303925
+6.20	Bottom	-16477665796
+2.90	Top	-18976713764
+2.90	Bottom	-19418020241
+2.90	Top	-4288699790
+2.90	Bottom	-4308271305
+2.90	Top	494119051,43
+2.90	Bottom	626015854,69
+2.90	Top	225186911,33
+2.90	Bottom	285446604,58
+2.90	Top	-25618563582
+2.90	Bottom	-26214327326
+2.90	Top	-32051613267
+2.90	Bottom	-32676734284
+2.90	Top	-19769204650
+2.90	Bottom	-20084485778
+2.90	Top	-20757442753
+2.90	Bottom	-21336517488
+2.90	Top	-20038136790
+2.90	Bottom	-20425055028
+2.90	Top	-20488510613
+2.90	Bottom	-20995948238
+2.90	Top	-18482594713
+2.90	Bottom	-18792004387
+2.90	Top	-19470832816
+2.90	Bottom	-20044036096
+2.90	Top	-18751526853
+2.90	Bottom	-19132573637
+2.90	Top	-19201900675
+2.90	Bottom	-19703466846
+2.90	Top	-18482594713
+2.90	Bottom	-18792004387
+2.90	Top	-19470832816
+2.90	Bottom	-20044036096
+2.90	Top	-18751526853
+2.90	Bottom	-19132573637
+2.90	Top	-19201900675
+2.90	Bottom	-19703466846
-0.10	Top	-21748170752
-0.10	Bottom	-23149100424
-0.10	Top	-4875885222
-0.10	Bottom	-4921518546
-0.10	Top	626015853,69
-0.10	Bottom	799977986,43
-0.10	Top	285446604,12
-0.10	Bottom	364307938,61
-0.10	Top	-29360030516
-0.10	Bottom	-31251285573
-0.10	Top	-36673858349
-0.10	Bottom	-38633563391
-0.10	Top	-22584920465
-0.10	Bottom	-23825578001
-0.10	Top	-23836952173

Story	Location	MY kgf-cm
-0.10	Bottom	-25425533974
-0.10	Top	-22925489715
-0.10	Bottom	-24261248049
-0.10	Top	-23496382923
-0.10	Bottom	-24989863926
-0.10	Top	-21122154899
-0.10	Bottom	-22349122438
-0.10	Top	-22374186606
-0.10	Bottom	-23949078411
-0.10	Top	-21462724148
-0.10	Bottom	-22784792486
-0.10	Top	-22033617357
-0.10	Bottom	-23513408363
-0.10	Top	-21122154899
-0.10	Bottom	-22349122438
-0.10	Top	-22374186606
-0.10	Bottom	-23949078411
-0.10	Top	-21462724148
-0.10	Bottom	-22784792486
-0.10	Top	-22033617357
-0.10	Bottom	-23513408363

4.3 Modal Results

Table 4.5 - Modal Periods And Frequencies

Case	Mode	Period sec	Frequency cyc/sec	CircFreq rad/sec	Eigenvalue rad2/sec2
Modal	1	0,754	1,326	8,3326	69,4329
Modal	2	0,641	1,561	9,8063	96,1635
Modal	3	0,605	1,652	10,3771	107,6832
Modal	4	0,201	4,968	31,2165	974,4723
Modal	5	0,172	5,818	36,5536	1336,1668
Modal	6	0,164	6,086	38,2365	1462,0273
Modal	7	0,111	9,002	56,563	3199,373
Modal	8	0,1	10,029	63,0144	3970,8144
Modal	9	0,092	10,841	68,116	4639,7861
Modal	10	0,088	11,329	71,1806	5066,6723
Modal	11	0,082	12,198	76,6403	5873,7313
Modal	12	0,08	12,445	78,1936	6114,2428
Modal	13	0,074	13,472	84,6451	7164,7895
Modal	14	0,07	14,24	89,4695	8004,7878
Modal	15	0,066	15,201	95,5134	9122,8076
Modal	16	0,064	15,675	98,4878	9699,8493
Modal	17	0,06	16,736	105,1572	11058,0329
Modal	18	0,059	16,822	105,6945	11171,3366
Modal	19	0,056	17,765	111,6237	12459,8538
Modal	20	0,055	18,276	114,8333	13186,6941
Modal	21	0,054	18,394	115,5748	13357,5368
Modal	22	0,054	18,523	116,3816	13544,6708
Modal	23	0,053	18,964	119,1536	14197,5737
Modal	24	0,052	19,115	120,1049	14425,1939
Modal	25	0,051	19,478	122,387	14978,5762
Modal	26	0,05	19,95	125,3526	15713,267
Modal	27	0,049	20,426	128,3415	16471,5438
Modal	28	0,048	21,049	132,2553	17491,4746
Modal	29	0,045	22,089	138,7905	19262,789
Modal	30	0,044	22,534	141,5859	20046,5787

Table 4.6 - Modal Participating Mass Ratios (Part 1 of 2)

Case	Mode	Period sec	UX	UY	UZ	SumUX	SumUY	SumUZ	RX	RY	RZ
Modal	1	0,754	0,0029	0,0035	0	0,0029	0,0035	0	0,0018	0,0005	0,669
Modal	2	0,641	0,234	0,4571	0	0,2369	0,4606	0	0,2382	0,1253	0,0008
Modal	3	0,605	0,4521	0,2335	0	0,689	0,694	0	0,1211	0,2406	0,0036
Modal	4	0,201	0,0033	0,0019	0	0,6923	0,6959	0	0,0035	0,0141	0,1396
Modal	5	0,172	0,0545	0,1123	0	0,7468	0,8083	0	0,2168	0,1061	0,0001
Modal	6	0,164	0,1086	0,0528	0	0,8554	0,861	0	0,105	0,2072	0,0036
Modal	7	0,111	0,001	0,0007	0	0,8564	0,8617	0	0,0012	0,0026	0,0375
Modal	8	0,1	0,0015	0,0334	0	0,8579	0,8952	0	0,0612	0,0028	0,0006
Modal	9	0,092	0,052	0,0006	0	0,9099	0,8957	0	0,001	0,0918	0,0009
Modal	10	0,088	0,0002	0,0002	0	0,9101	0,896	0	0,0013	0,0005	9,993E-06
Modal	11	0,082	2,315E-05	0,0079	0	0,9101	0,9039	0	0,0185	0,0003	0,014
Modal	12	0,08	0,0001	0,0149	0	0,9102	0,9188	0	0,0341	0,0004	0,0066
Modal	13	0,074	0,0004	0,0021	0	0,9106	0,9208	0	0,0049	0,0011	0,0004
Modal	14	0,07	0,0282	0,0001	0	0,9388	0,9209	0	0,0002	0,0662	0,0001
Modal	15	0,066	0,0001	0,0046	0	0,939	0,9255	0	0,0105	0,0002	0,0092
Modal	16	0,064	4,865E-05	0,0155	0	0,939	0,9411	0	0,0363	0,0001	0,0038
Modal	17	0,06	0,0147	0,0011	0	0,9537	0,9422	0	0,003	0,0334	8,43E-07
Modal	18	0,059	0,0018	0,0035	0	0,9555	0,9457	0	0,0103	0,004	0,0004
Modal	19	0,056	1,9E-05	0,0002	0	0,9555	0,9459	0	0,0005	2,854E-05	0,0043
Modal	20	0,055	0	0,0001	0	0,9555	0,946	0	0,0002	5,683E-06	2,444E-06
Modal	21	0,054	0,0034	0,0017	0	0,9589	0,9476	0	0,004	0,0089	0,001
Modal	22	0,054	0,0068	0,0007	0	0,9657	0,9484	0	0,0018	0,0177	0,0002
Modal	23	0,053	0,0003	1,164E-05	0	0,966	0,9484	0	2E-05	0,0005	1,091E-05
Modal	24	0,052	1,582E-05	0,0006	0	0,966	0,949	0	0,0017	4,781E-05	1,304E-05
Modal	25	0,051	0,0093	0,0001	0	0,9752	0,9491	0	0,0003	0,0241	0,0001
Modal	26	0,05	0,0002	0,0125	0	0,9755	0,9615	0	0,0355	0,0006	0,0008
Modal	27	0,049	0,0022	0,0001	0	0,9777	0,9616	0	0,0003	0,0049	0,0016
Modal	28	0,048	1,749E-06	0,0004	0	0,9777	0,962	0	0,0011	2,028E-06	0,0003
Modal	29	0,045	0,0001	0,0066	0	0,9778	0,9686	0	0,0168	0,0002	0,0061
Modal	30	0,044	0,0004	0,0004	0	0,9782	0,969	0	0,0011	0,0007	0,0196

Table 4.6 - Modal Participating Mass Ratios (Part 2 of 2)

Case	Mode	SumRX	SumRY	SumRZ
Modal	1	0,0018	0,0005	0,669
Modal	2	0,2401	0,1258	0,6698
Modal	3	0,3612	0,3664	0,6734
Modal	4	0,3647	0,3806	0,8131
Modal	5	0,5815	0,4867	0,8131
Modal	6	0,6865	0,6939	0,8168
Modal	7	0,6877	0,6964	0,8543
Modal	8	0,749	0,6992	0,8549
Modal	9	0,7499	0,791	0,8558
Modal	10	0,7513	0,7915	0,8558
Modal	11	0,7698	0,7917	0,8699
Modal	12	0,8039	0,7921	0,8765
Modal	13	0,8088	0,7932	0,8769
Modal	14	0,809	0,8593	0,877
Modal	15	0,8195	0,8596	0,8862
Modal	16	0,8558	0,8597	0,89
Modal	17	0,8588	0,8932	0,89
Modal	18	0,869	0,8971	0,8903
Modal	19	0,8695	0,8972	0,8946
Modal	20	0,8697	0,8972	0,8946
Modal	21	0,8737	0,9061	0,8956
Modal	22	0,8755	0,9238	0,8958
Modal	23	0,8755	0,9243	0,8958
Modal	24	0,8772	0,9243	0,8958
Modal	25	0,8775	0,9484	0,8959
Modal	26	0,913	0,949	0,8967

Case	Mode	SumRX	SumRY	SumRZ
Modal	27	0,9133	0,9539	0,8983
Modal	28	0,9143	0,9539	0,8986
Modal	29	0,9311	0,9541	0,9047
Modal	30	0,9323	0,9549	0,9243

Table 4.7 - Modal Load Participation Ratios

Case	ItemType	Item	Static %	Dynamic %
Modal	Acceleration	UX	99,99	96,18
Modal	Acceleration	UY	99,98	95,83
Modal	Acceleration	UZ	0	0

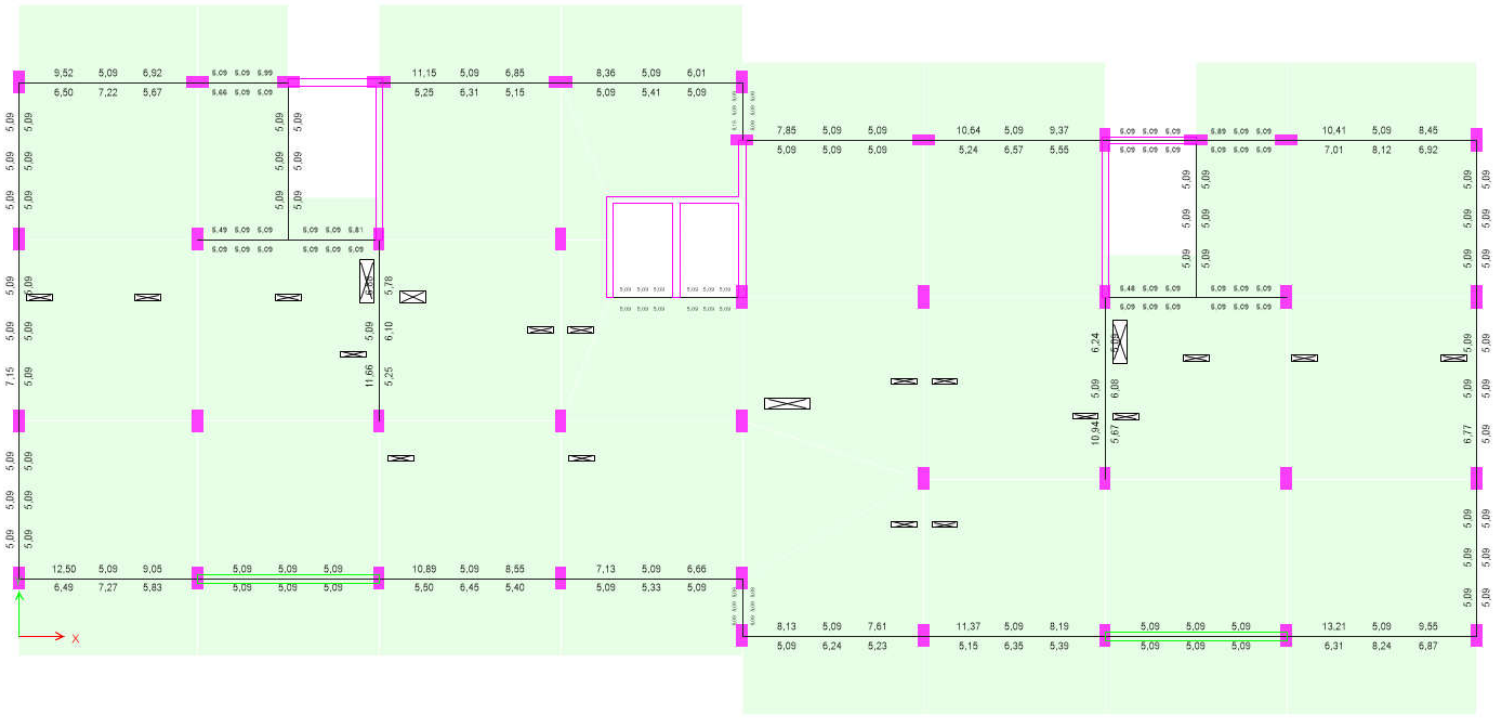

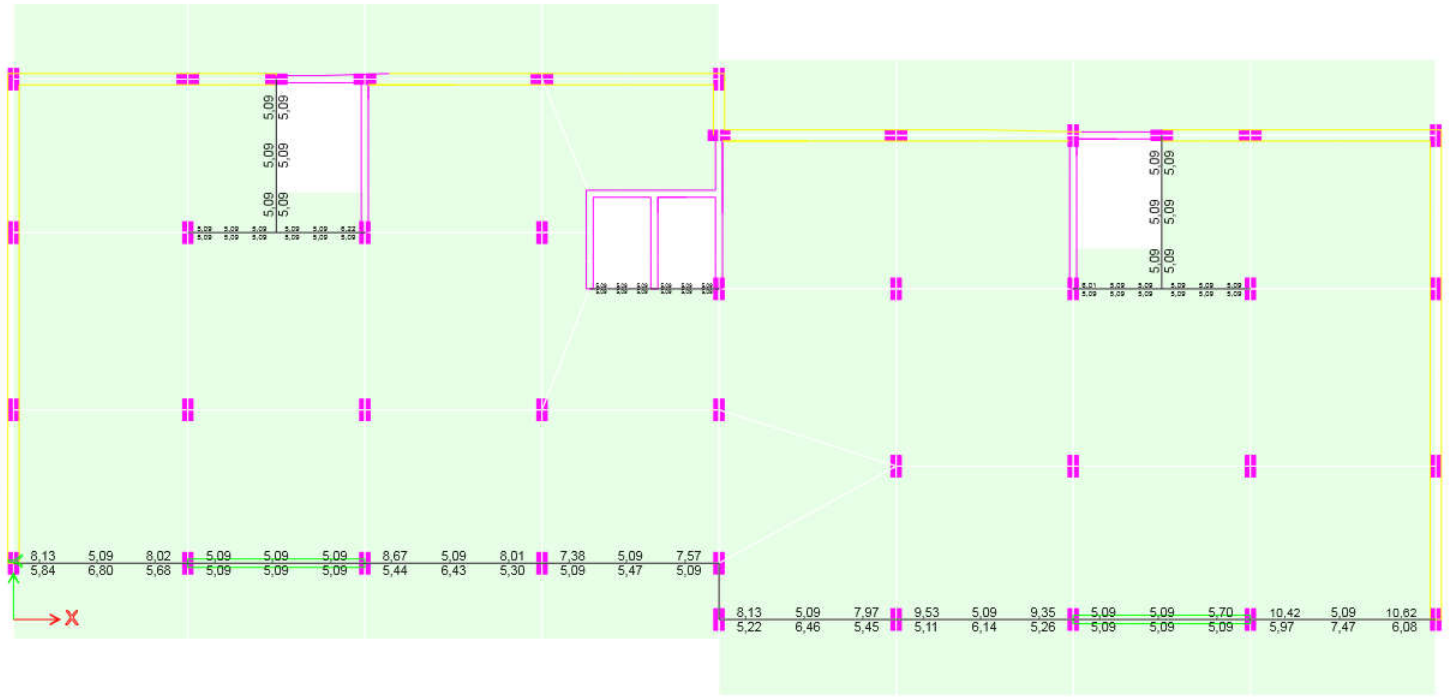

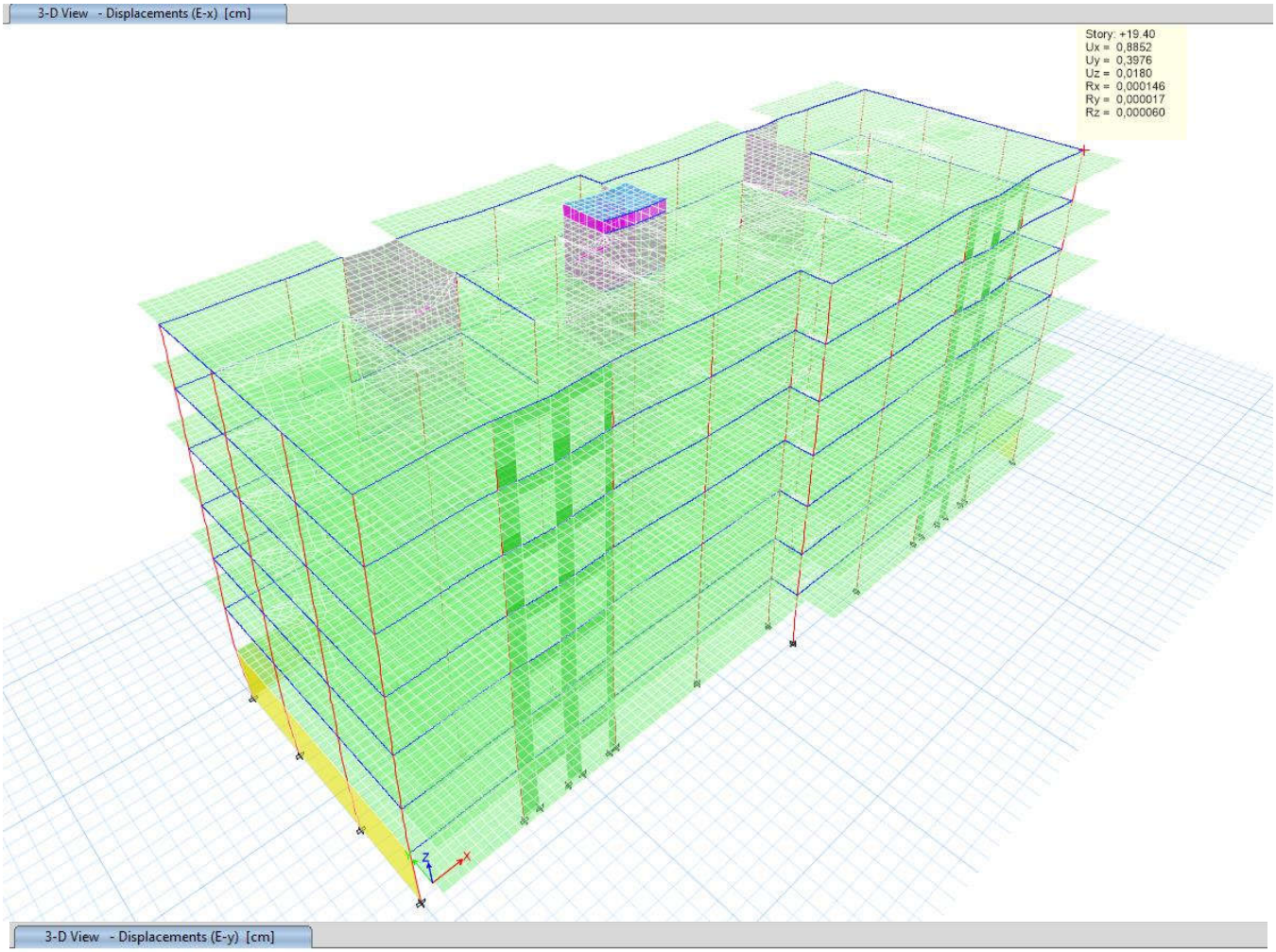
3-D View - Displacements (E-x) [cm]
Story: +19.40
Ux = 0,8852
Uy = 0,3976
Uz = 0,0180
Rx = 0,000146
Ry = 0,000017
Rz = 0,000060

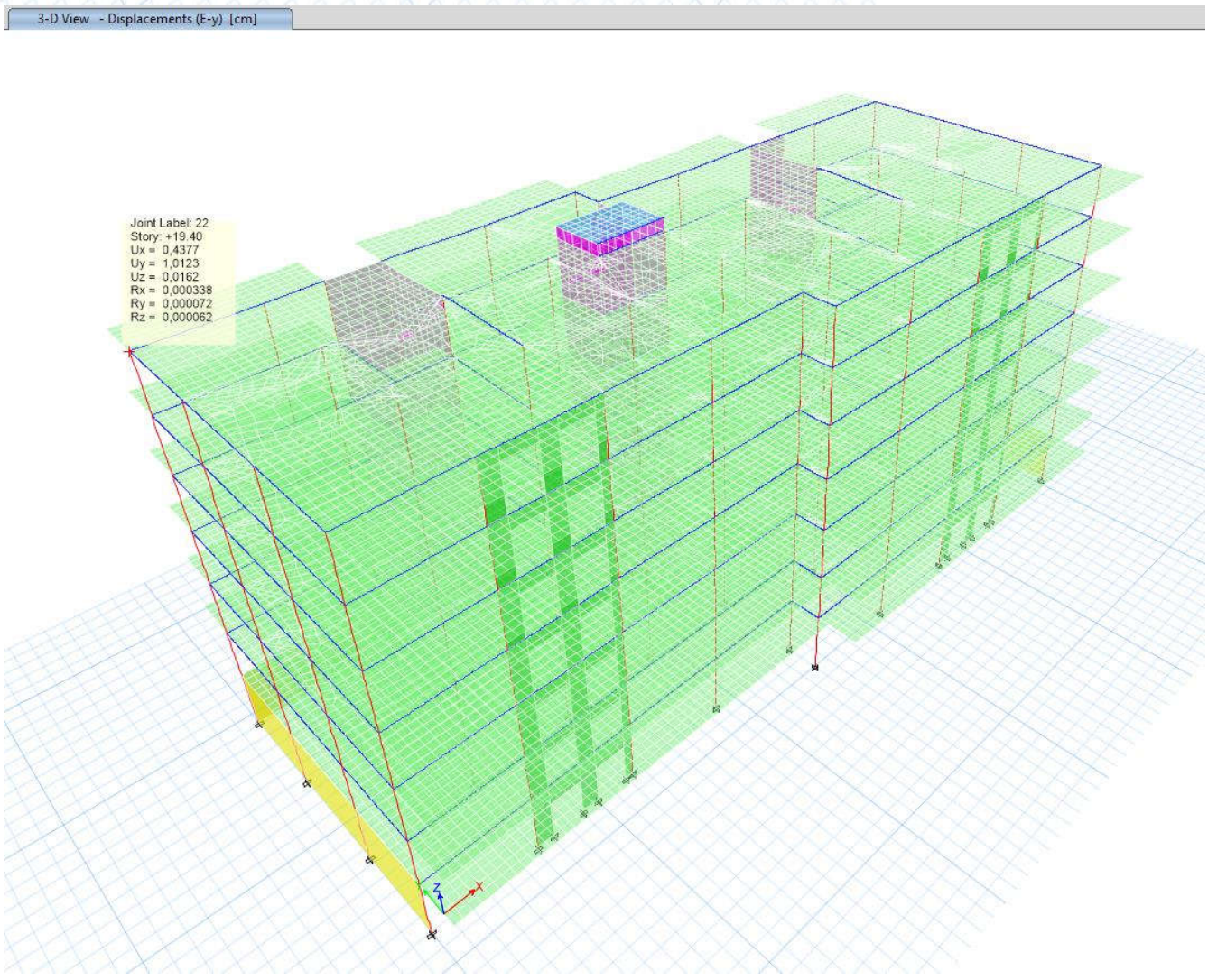
3-D View - Displacements (E-y) [cm]
Joint Label: 22
Story: +19.40
Ux = 0,4377
Uy = 1,0123
Uz = 0,0162
Rx = 0,000338
Ry = 0,000072
Rz = 0,000062

Elevation View - A Longitudinal Reinforcing (Eurocode 2-2004)

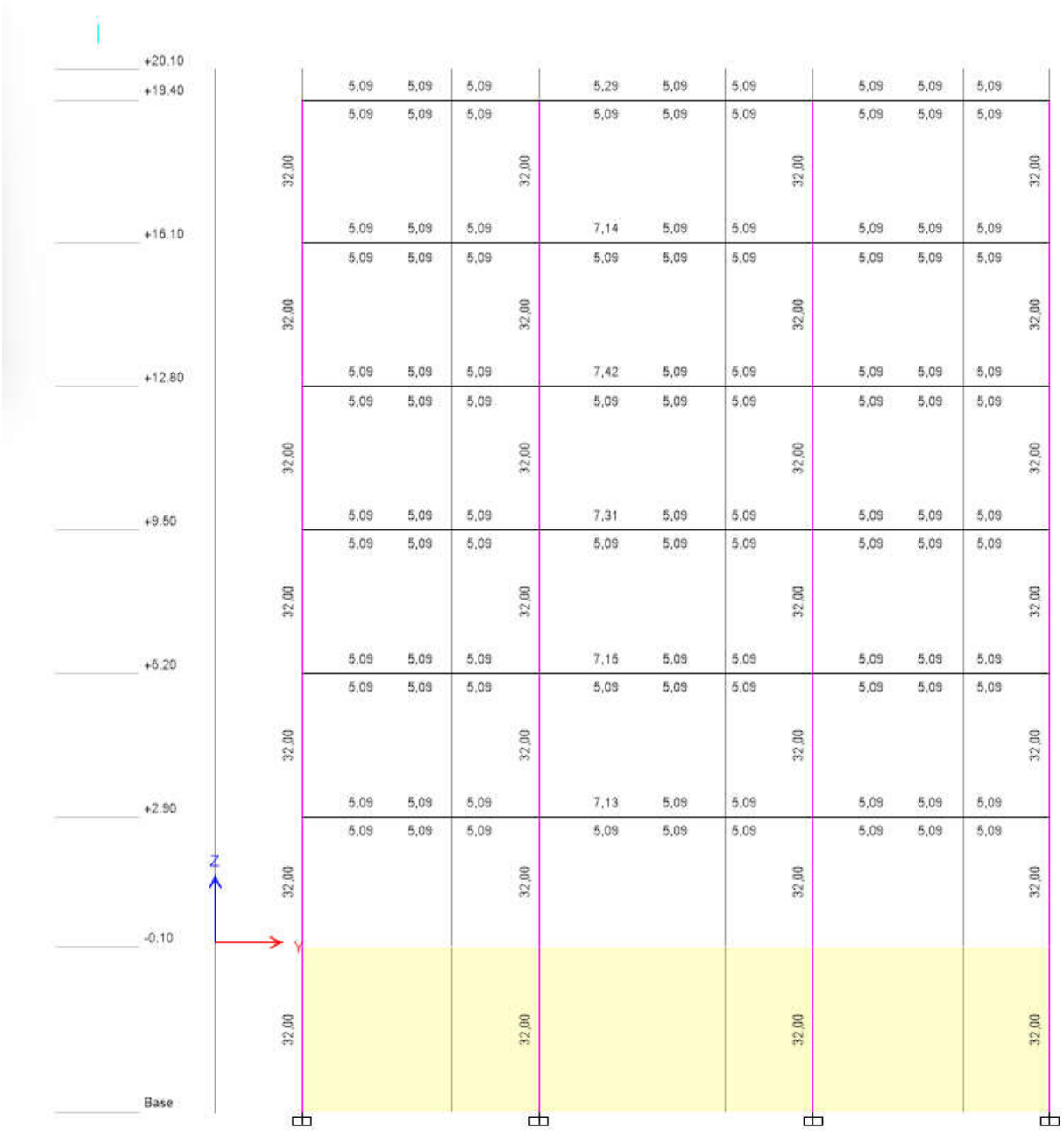

Elevation View - D Longitudinal Reinforcing (Eurocode 2-2004)

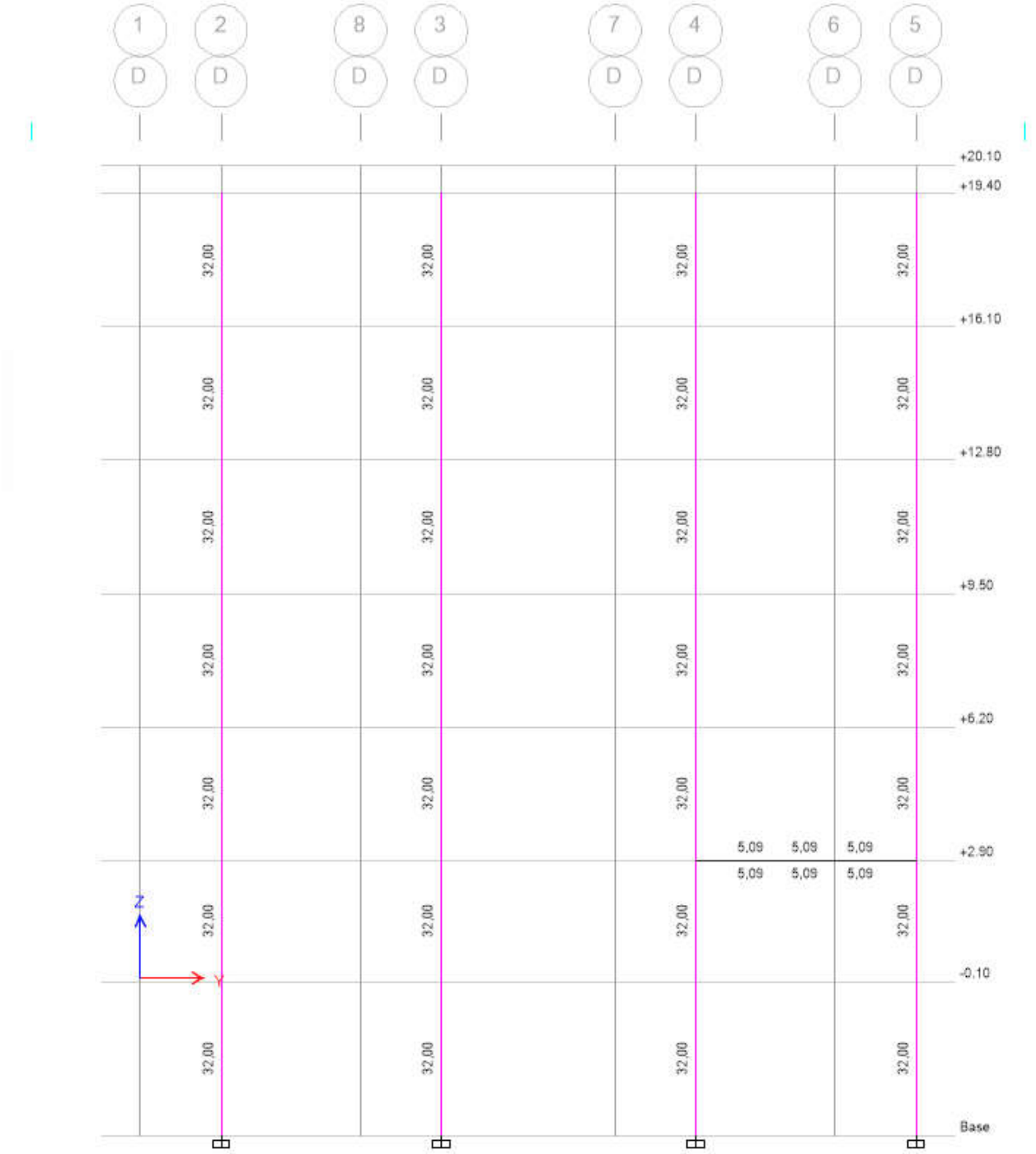

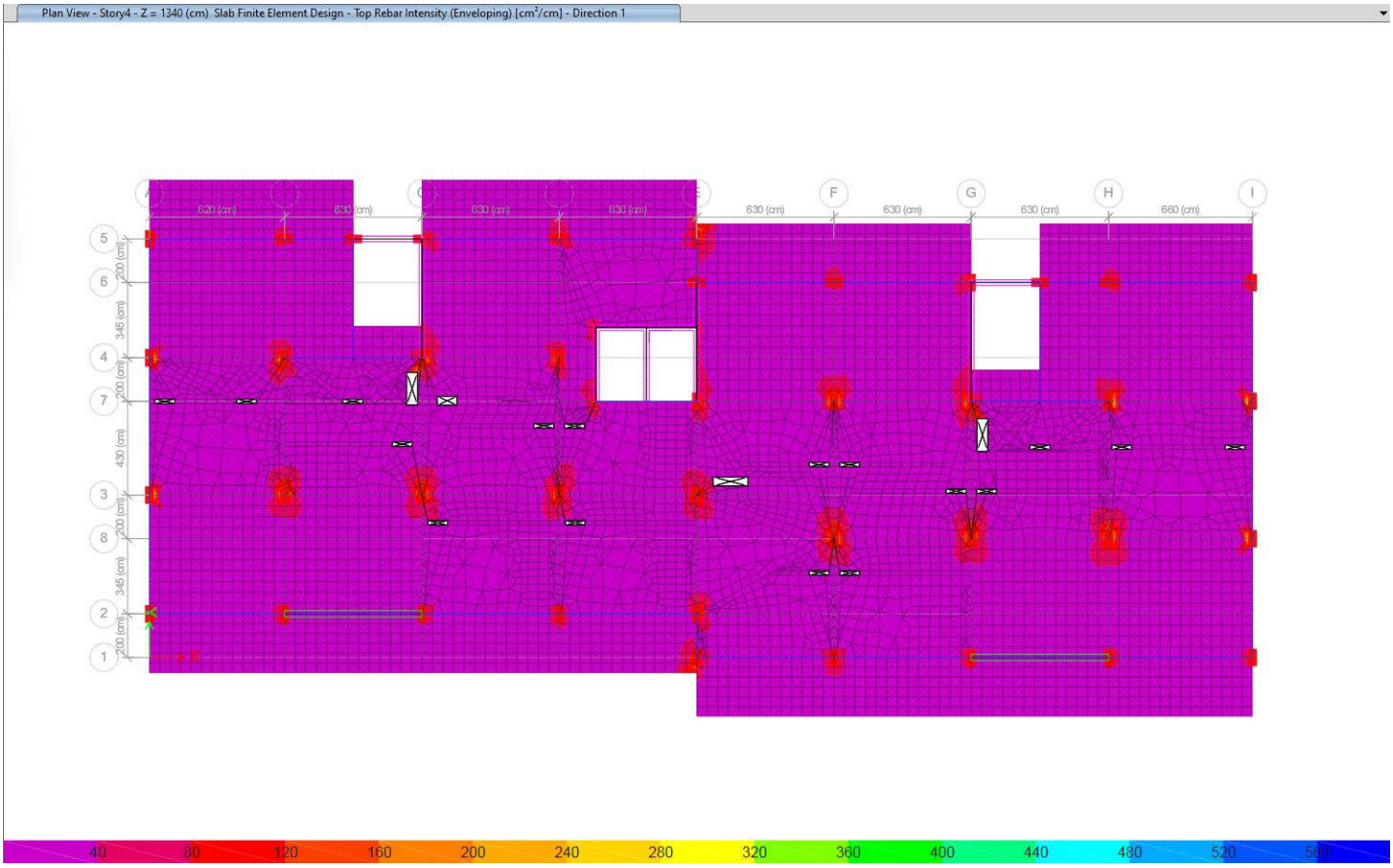
Plan View - Story4 - Z = 1340 (cm) Slab Finite Element Design - Top Rebar Intensity (Enveloping) [cm²/cm] - Direction 1
40 80 120 160 200 240 280 320 360 400 440 480 520 560

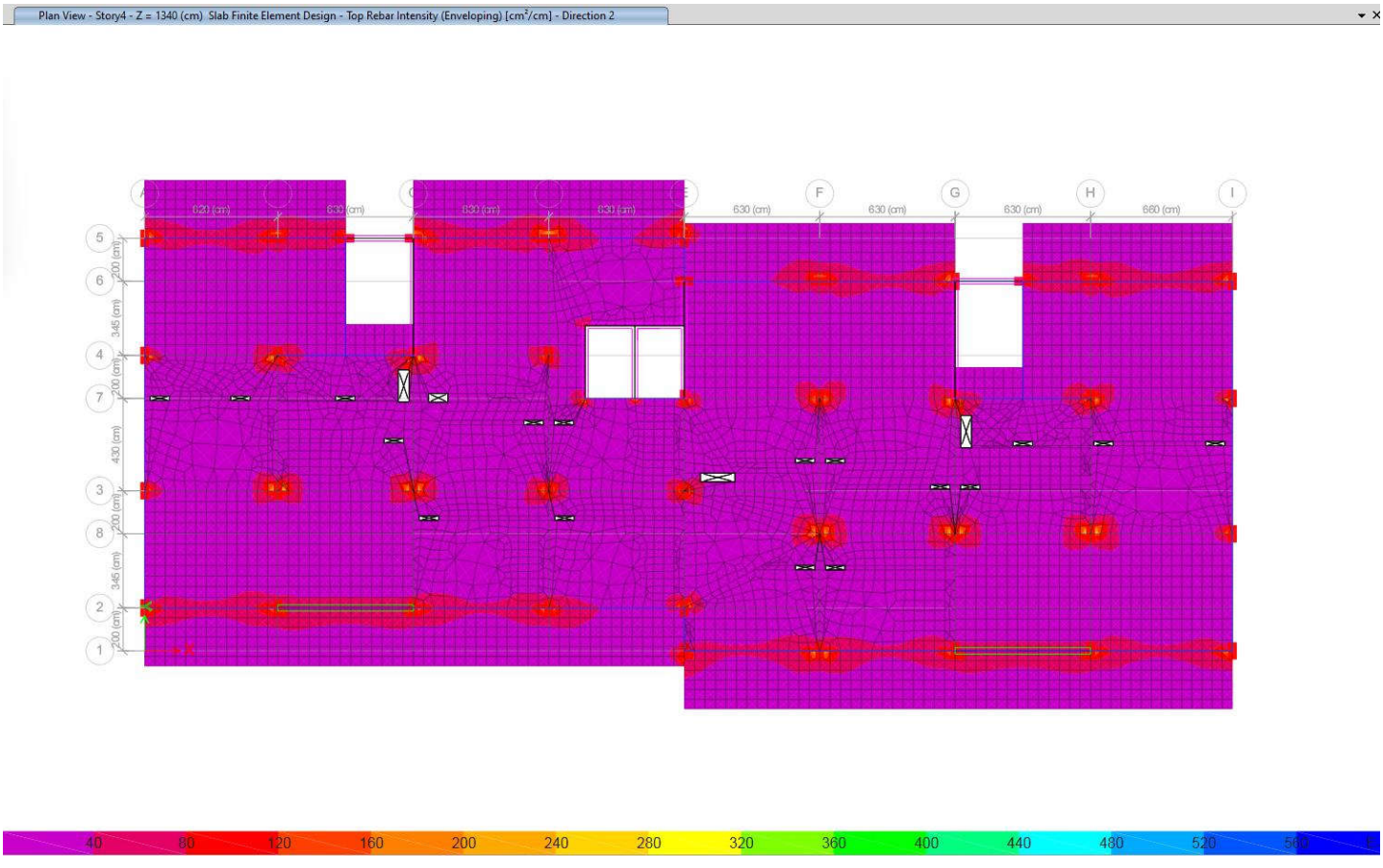
Plan View - Story4 - Z = 1340 (cm) Slab Finite Element Design - Top Rebar Intensity (Enveloping) [cm²/cm] - Direction 2
40 80 120 160 200 240 280 320 360 400 440 480 520 560

Plan View - Story4 - Z = 1340 (cm) Slab Finite Element Design - Bottom Rebar Intensity (Enveloping) [cm²/cm] - Direction 1

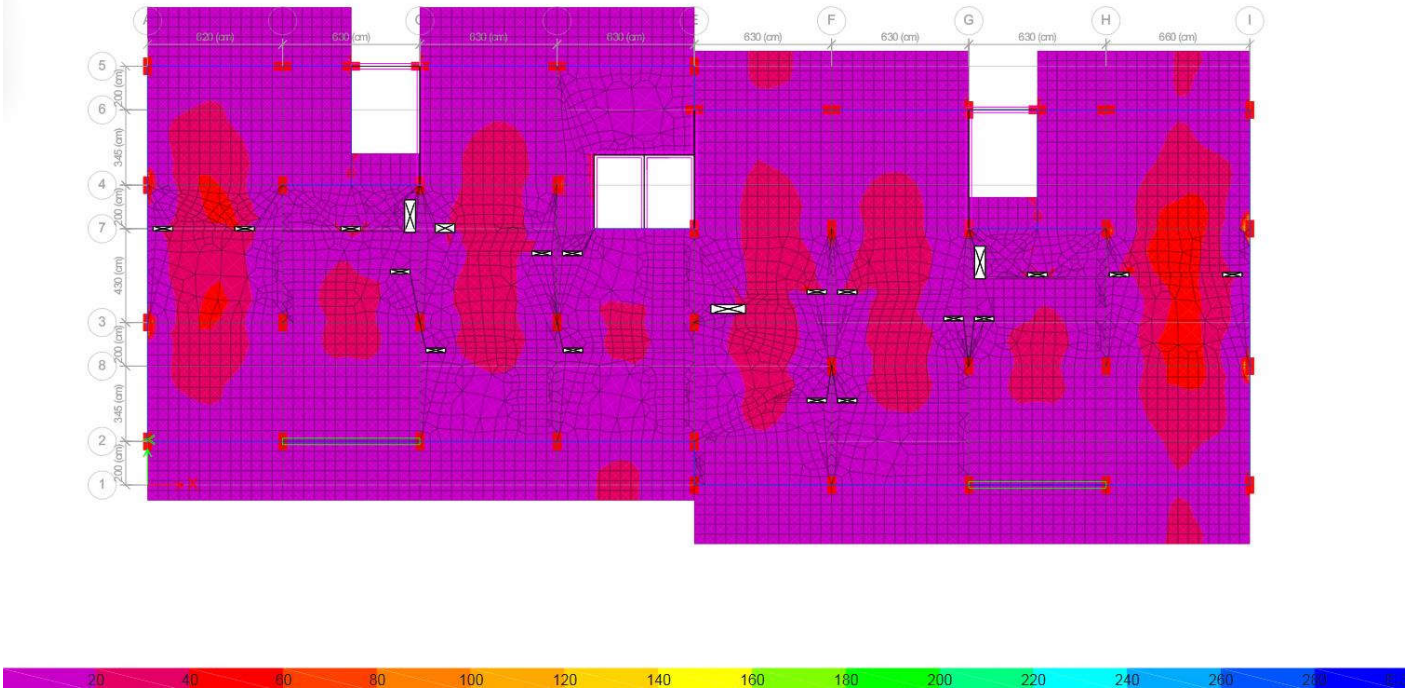

Plan View - Story4 - Z = 1340 (cm) Slab Finite Element Design - Bottom Rebar Intensity (Enveloping) [cm²/cm] - Direction 2

