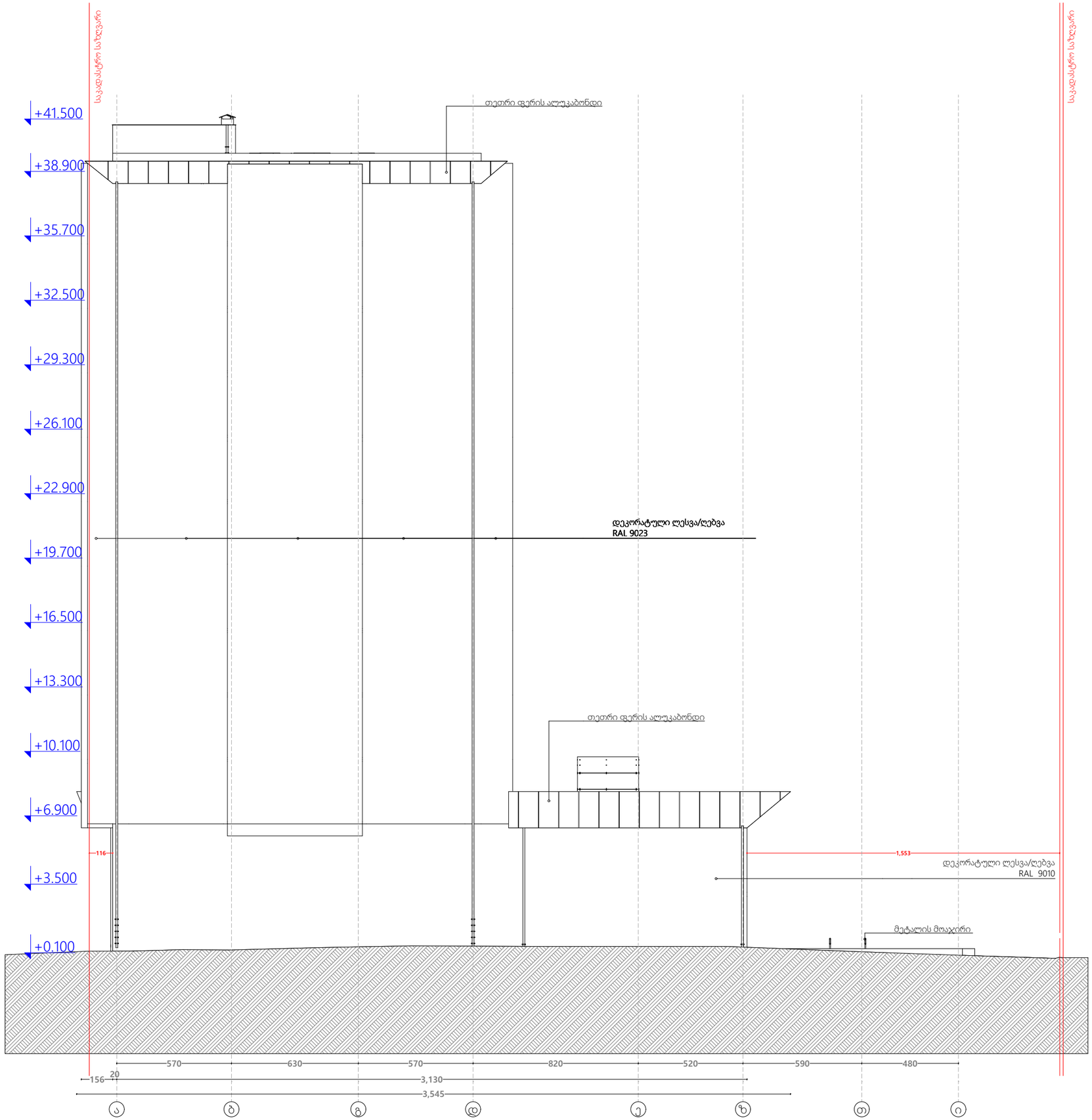

პროექტის დასახელება

მრავალფუნქციური კომპლექსი

მისამართი

ქ. თბილისი, წმინდა ქეთევან დედოფლის გამზირი, N94ა, N94ბ
ს/კ 01.17.13.037.024

დამკვეთი

შპს "საქართველო-ისრაელის ბიზნეს ჯგუფი" (206025692)

ექსპლიკაცია

პირობითი აღნიშვნები

მიწა	
კედელი	
კოლონა	
ეზოს საფარი	
საკადასტრო საზღვარი	
ნიშნული	
ღერძის ხაზი	
ჭრილის ხაზი	

შენიშვნა

- ნახაზზე ზომები მოცემულია მეტრებში.
- ნახაზზე მოცემული ზომები გადამოწმდეს ადგილზე.
- ნახაზზე საპროექტო შენობის ±0.00 ნიშნული შეესაბამება აბსოლუტურ ნიშნულს 419.74
- მშენებლობისას ყველა ცვლილება აუცილებელია შეთანხმდეს პროექტის ავტორთან.

პროექტის ავტორი:

მთ. არქიტექტორი	მ. სომხიშვილი
არქიტექტორი	

ნახაზის დასახელება:

ფასადი ა-ი ღერძებში

ხაზოვანი მასშტაბი

0 1 2 3 4 5 m
1:100

გვერდის ზომა	A3
თარიღი	28/07/2025

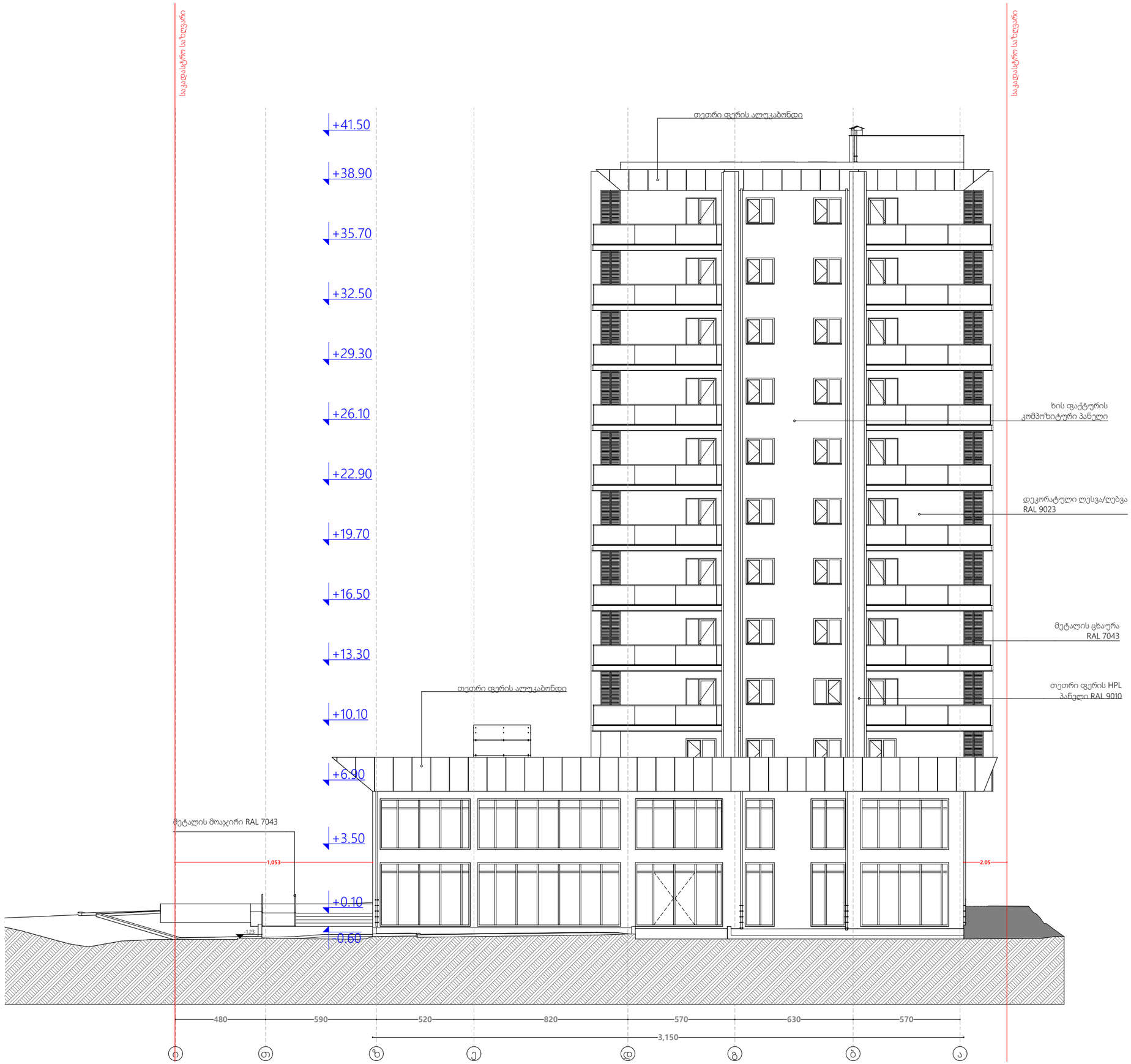

პროექტის დასახელება

მრავალფუნქციური კომპლექსი

მისამართი

ქ. თბილისი, წმინდა ქეთევან დედოფლის გამზირი, N94ა, N94ბ
ს/კ 01.17.13.037.024

დამკვეთი

შპს "საქართველო-ისრაელის ბიზნეს ჯგუფი" (206025692)

ექსპლიკაცია

პირობითი აღნიშვნები

მიწა	
კედელი	
კოლონა	
ეზოს საფარი	
საკადასტრო საზღვარი	
ნიშნული	
ღერძის ხაზი	
ჭრილის ხაზი	

შენიშვნა

- ნახაზზე ზომები მოცემულია მეტრებში.
- ნახაზზე მოცემული ზომები გადამოწმდეს ადგილზე.
- ნახაზზე საპროექტო შენობის ±0.00 ნიშნული შეესაბამება აბსოლუტურ ნიშნულს 419.74
- მშენებლობისას ყველა ცვლილება აუცილებელია შეთანხმდეს პროექტის ავტორთან.

პროექტის ავტორი:

მთ. არქიტექტორი	მ. სომხიშვილი
არქიტექტორი	

ნახაზის დასახელება:

ფასადი ი-ა ღერძებში

ხაზოვანი მასშტაბი

0 1 2 3 4 5 m
1:100

გვერდის ზომა	A3
თარიღი	28/07/2025

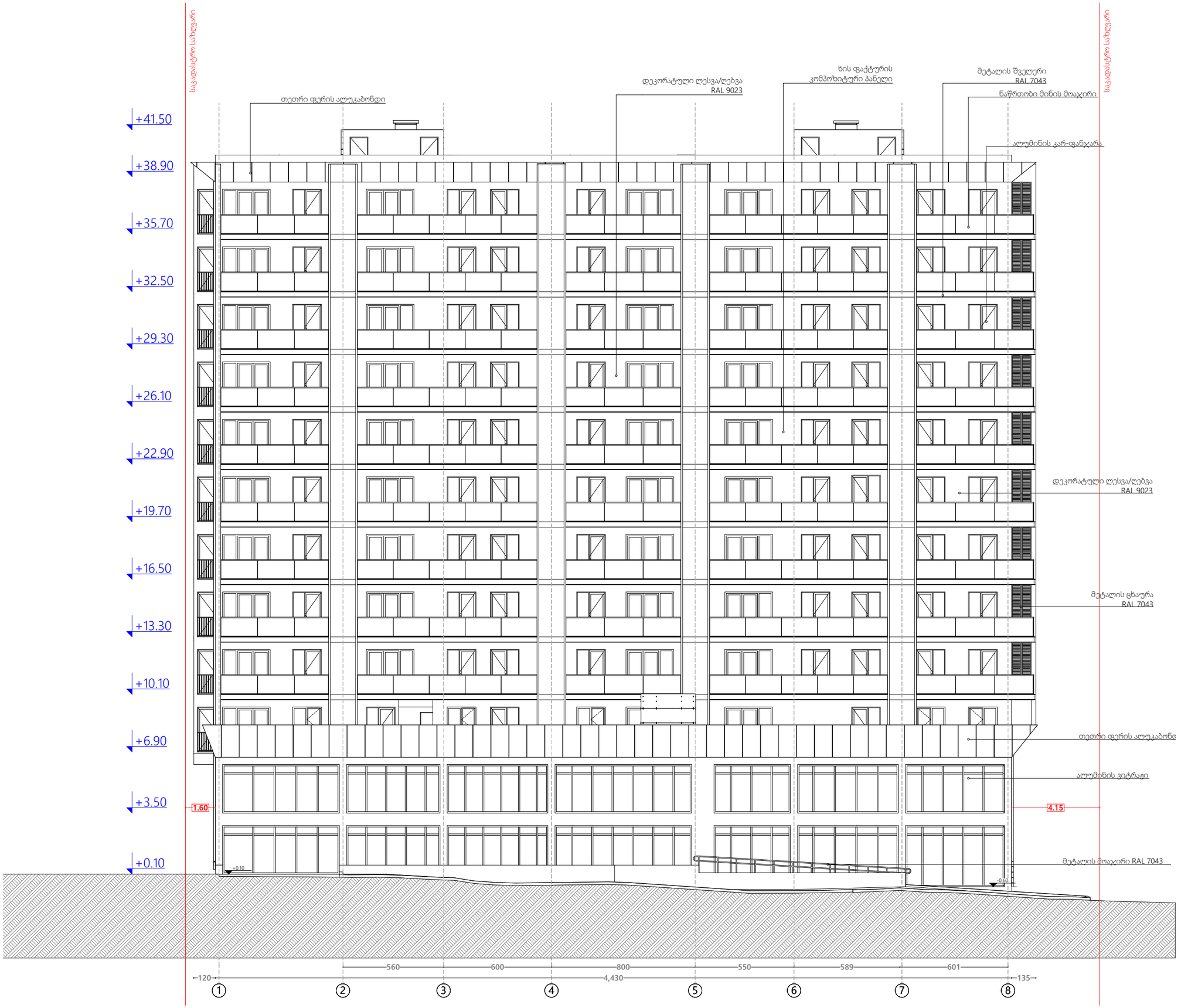

პროექტის დასახელება

მრავალფუნქციური კომპლექსი

მისამართი

ქ. თბილისი, წმინდა ქეთევან დედოფლის გამზირი, N94ა, N94ბ
ს/კ 01.17.13.037.024

დამკვეთი

შპს "საქართველო-ისრაელის ბიზნეს ჯგუფი" (206025692)

ექსპლიკაცია

პირობითი აღნიშვნები

მიწა	
კედელი	
კოლონა	
ეზოს საფარი	
საკადასტრო საზღვარი	
ნიშნული	
ღერძის ხაზი	
ჭრილის ხაზი	

შენიშვნა

- ნახაზზე ზომები მოცემულია მეტრებში.
- ნახაზზე მოცემული ზომები გადამოწმდეს ადგილზე.
- ნახაზზე საპროექტო შენობის ±0.00 ნიშნული შეესაბამება აბსოლუტურ ნიშნულს 419.74
- მშენებლობისას ყველა ცვლილება აუცილებელია შეთანხმდეს პროექტის ავტორთან.

პროექტის ავტორი:

მთ. არქიტექტორი	მ. სომხიშვილი
არქიტექტორი	

ნახაზის დასახელება:

ფასადი 1-8 ღერძებში

ხაზოვანი მასშტაბი

0 1 2 3 4 5 m
1:100

გვერდის ზომა	A3
თარიღი	28/07/2025



პროექტის დასახელება

მრავალფუნქციური კომპლექსი

მისამართი

ქ. თბილისი, წმინდა ქეთევან დედოფლის გამზირი, N94ა, N94ბ
ს/კ 01.17.13.037.024

დამკვეთი

შპს "საქართველო-ისრაელის ბიზნეს ჯგუფი" (206025692)

ექსპლიკაცია

პირობითი აღნიშვნები

მიწა	
კედელი	
კოლონა	
ეზოს საფარი	
საკადასტრო საზღვარი	
ნიშნული	
ღერძის ხაზი	
ჭრილის ხაზი	

შენიშვნა

- ნახაზზე ზომები მოცემულია მეტრებში.
- ნახაზზე მოცემული ზომები გადამოწმდეს ადგილზე.
- ნახაზზე საპროექტო შენობის ±0.00 ნიშნული შეესაბამება აბსოლუტურ ნიშნულს 419.74
- მშენებლობისას ყველა ცვლილება აუცილებელია შეთანხმდეს პროექტის ავტორთან.

პროექტის ავტორი:

მთ. არქიტექტორი	მ. სომხიშვილი
არქიტექტორი	

ნახაზის დასახელება:

ფასადი 1-8 ღერძებში

ხაზოვანი მასშტაბი

0 1 2 3 4 5 m
1:100

გვერდის ზომა	A3
თარიღი	28/07/2025

ალუმინის კომპოზიტური პანელი ხის ფაქტურით

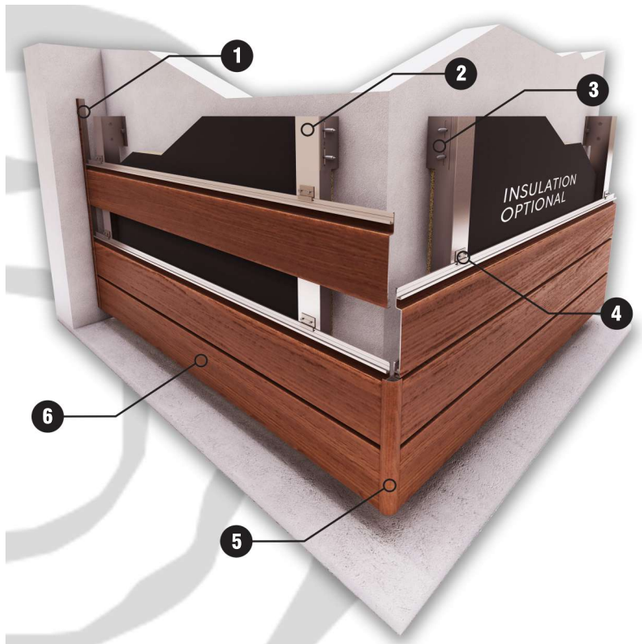

1	მოპირკეთების პროფილი	4	ფარული დამჭერი
2	T-ს ფორმის ალუმინის პროფილი	5	კუთხის პროფილი
3	L ფორმის ბრეკეტი	6	TECHWOOD ESD - 10 ალუმინის პროფილი

ალუკაბონდის კომპოზიტური პანელი

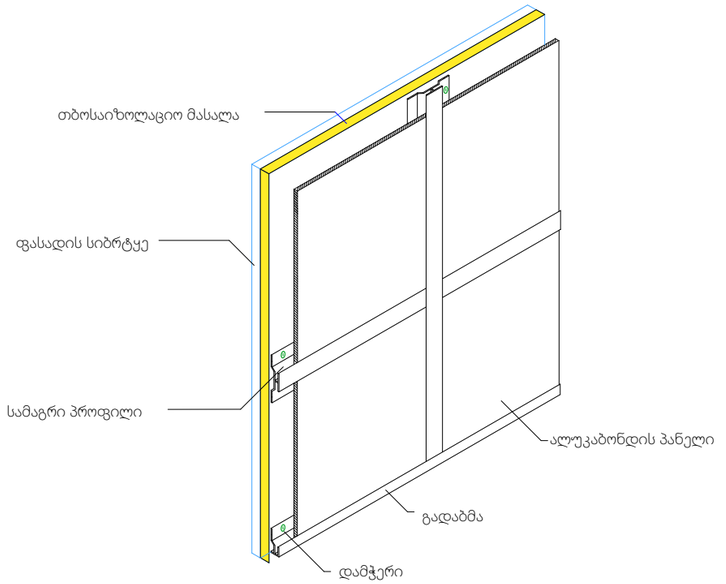

პროექტის დასახელება

მრავალფუნქციური კომპლექსი

მისამართი

ქ. თბილისი, წმინდა ქეთევან დედოფლის გამზირი, N94ა, N94ბ
ს/კ 01.17.13.037.024

დამკვეთი

შპს "საქართველო-ისრაელის ბიზნეს ჯგუფი" (206025692)

ექსპლიკაცია

პირობითი აღნიშვნები

მიწა	
კედელი	
კოლონა	
ეზოს საფარი	
საკადასტრო საზღვარი	
ნიშნული	
ღერძის ხაზი	
ჭრილის ხაზი	

შენიშვნა

- ნახაზზე ზომები მოცემულია მეტრებში.

- ნახაზზე მოცემული ზომები გადამოწმდეს ადგილზე.

- ნახაზზე საპროექტო შენობის ±0.00 ნიშნული შეესაბამება აბსოლუტურ ნიშნულს 419.74

- მშენებლობისას ყველა ცვლილება აუცილებელია შეთანხმდეს პროექტის ავტორთან.

პროექტის ავტორი:

მთ. არქიტექტორი	მ. სომხიშვილი
არქიტექტორი	

ნახაზის დასახელება:

ფასადის მოსაპირკეთებელი მასალები

ნაზოვანი მასშტაბი

0 1 2 3 4 5 m
1:100

გვერდის ზომა	A3
თარიღი	28/07/2025