

ნახატი 2
ფასადი 6-1 ღერძებზე

შპს „ტექნიკური ბიუროს ნიკორა“	
ხელმძღვანელი:	
არქიტექტორი:	
კონსტრუქციული ნაწილის ხელმძღვანელი:	
ავტორი:	
ნახატის დასახელება:	ფასადი 6-1 ღერძებზე
პროექტის დასახელება:	ქ. თბილისი, ს.კ.№ 01.11.05.029.531

ა ბლოკი
ფასადი მ-ა ღერძებში

ალომინის ფანჯრის ფერი ღიობის მიმართ

ღვედა და და ღვედა ვერტ ფერის საღებავით

RAL 7016

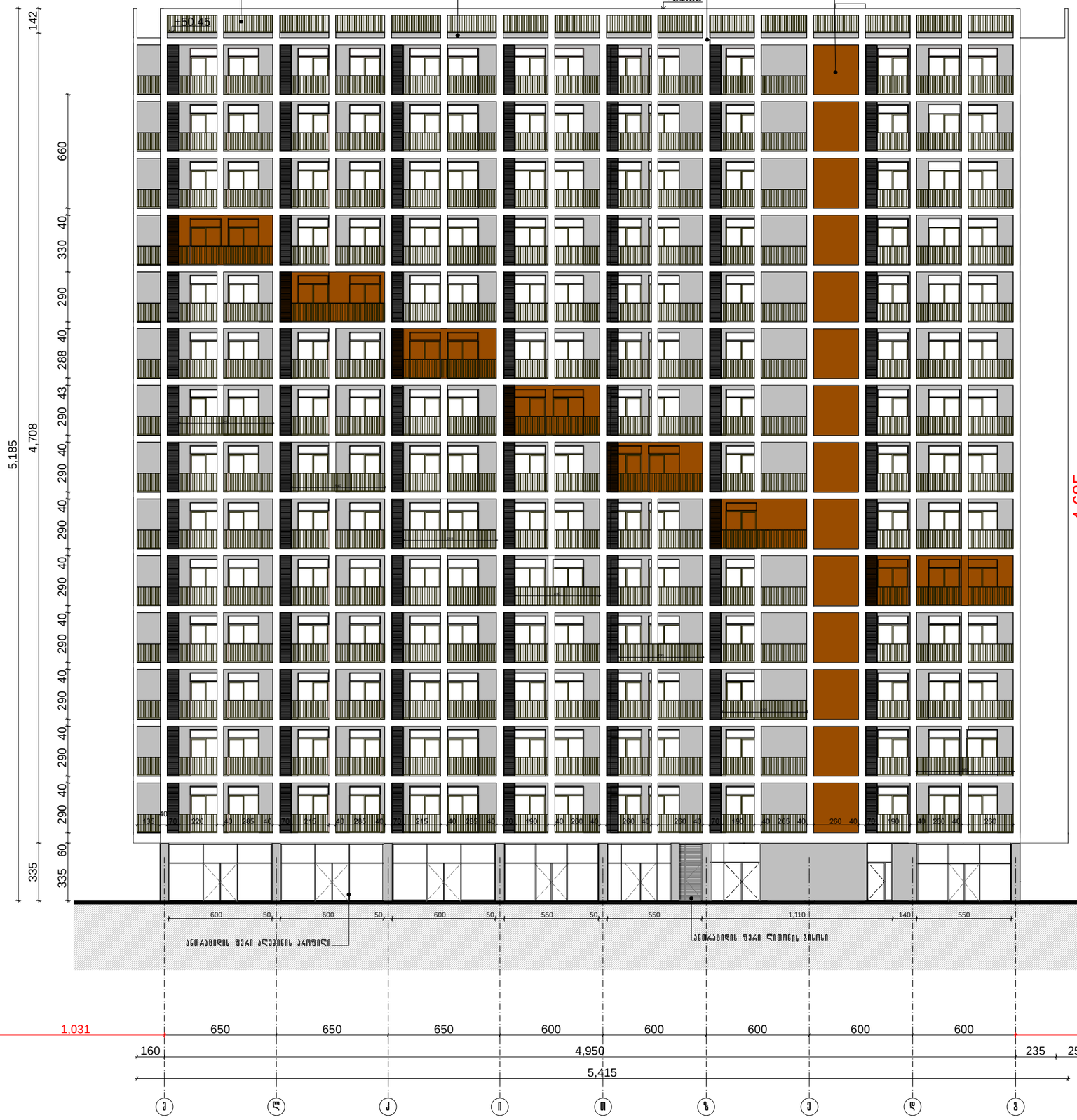
ღვედა და და ღვედა ღია ფერის ფლუგერით

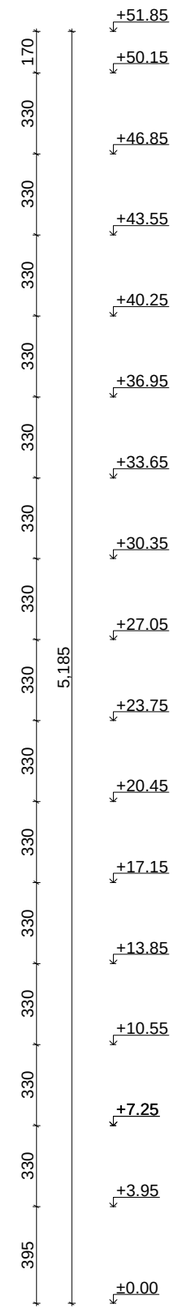
RAL 9016

+51.85

ბის შეჯგუფის სანეარკვლები ემისიორკვეთელი პანელი

+50.45





4,685

სახანძრო მანძილის მიხედვით მანძილი

დამგეგმარებელი	(არქიტექტორული ნაწილის) არქიტექტორი ნ.აილასონია
დამგეგმარებელი	(კონსტრუქციული ნაწილის) კონსტრუქტორი ა. ბეროშვილი
დამგეგმარებელი	(საინჟინრო MEP ნაწილის) ინჟინერი
დამგეგმარებელი	(სახანძრო უსაფრთხოების ნაწილის)
დამგეგმარებელი	

პროექტის დასახელება

მრავალბინიანი საცხოვრებელი სახლი
ქ.თბილისის გლდანის რაიონი
ქერჩის ქუჩა №6

01.11.05.029.531

დამკვეთი
შპს ახალი თბილისი ს/ს 404501142

ქ. თბილისი, საქართველო

6		
5		
4		
3		
2		
1		
შენიშვნა		

გამოცემის თარიღი:

პროექტის №

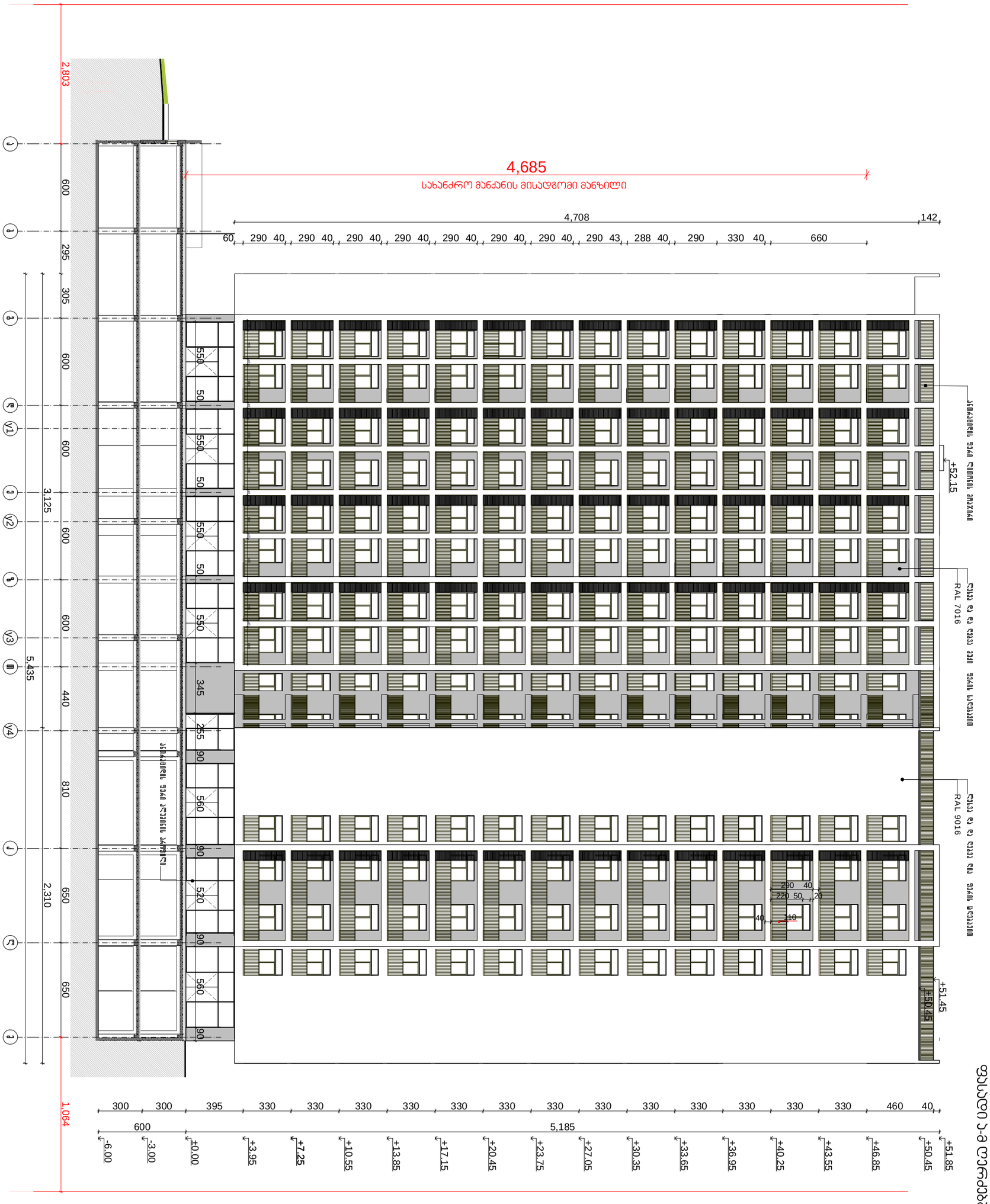
CAD FILE: ფაილი ArchCad PLA ფაილი და ნახატებისთვის PDF ფაილის სახელი

შესრულა:

შეამოწმა:

საავტორო უფლებები:

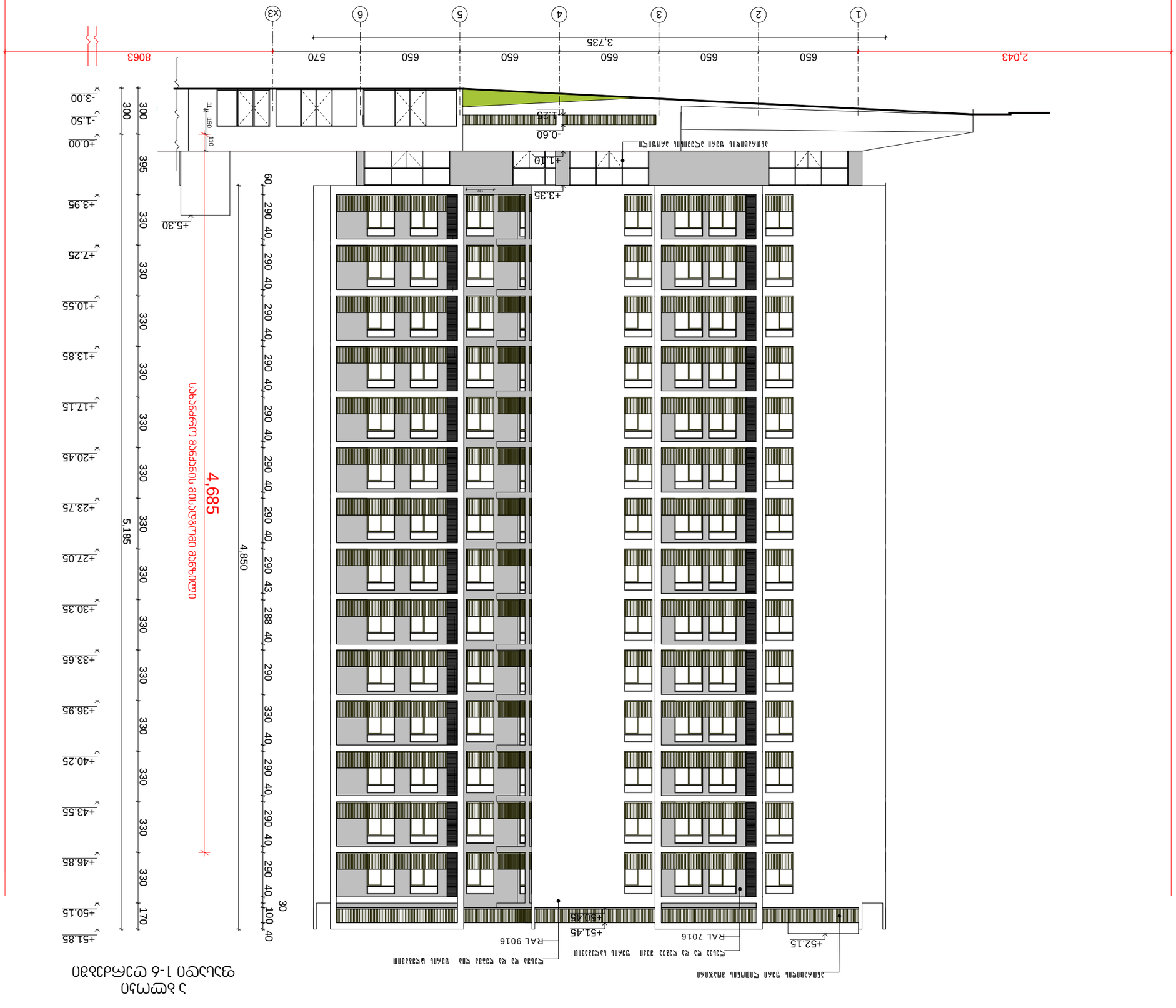
ფურცლის ნომერი



ა ბლოკი ფასადი ა-ა ლოკალური

ბინათმშენებლობა 1-6 ბლოკების

ბინათმშენებლობა 1-6 ბლოკების ფასადის ნახატი


2,043
8063
650
650
650
650
650
570
3.735
1
2
3
4
5
6
x3
+52.15
+51.45
+50.45
RAL 9016
RAL 7016
+3.35
+1.10
-0.60
-1.25
+5.30
+0.00
-1.50
-3.00
300
300
395
330
330
330

ბ ბლოკი
ფასადი ა-მ ღერძებში

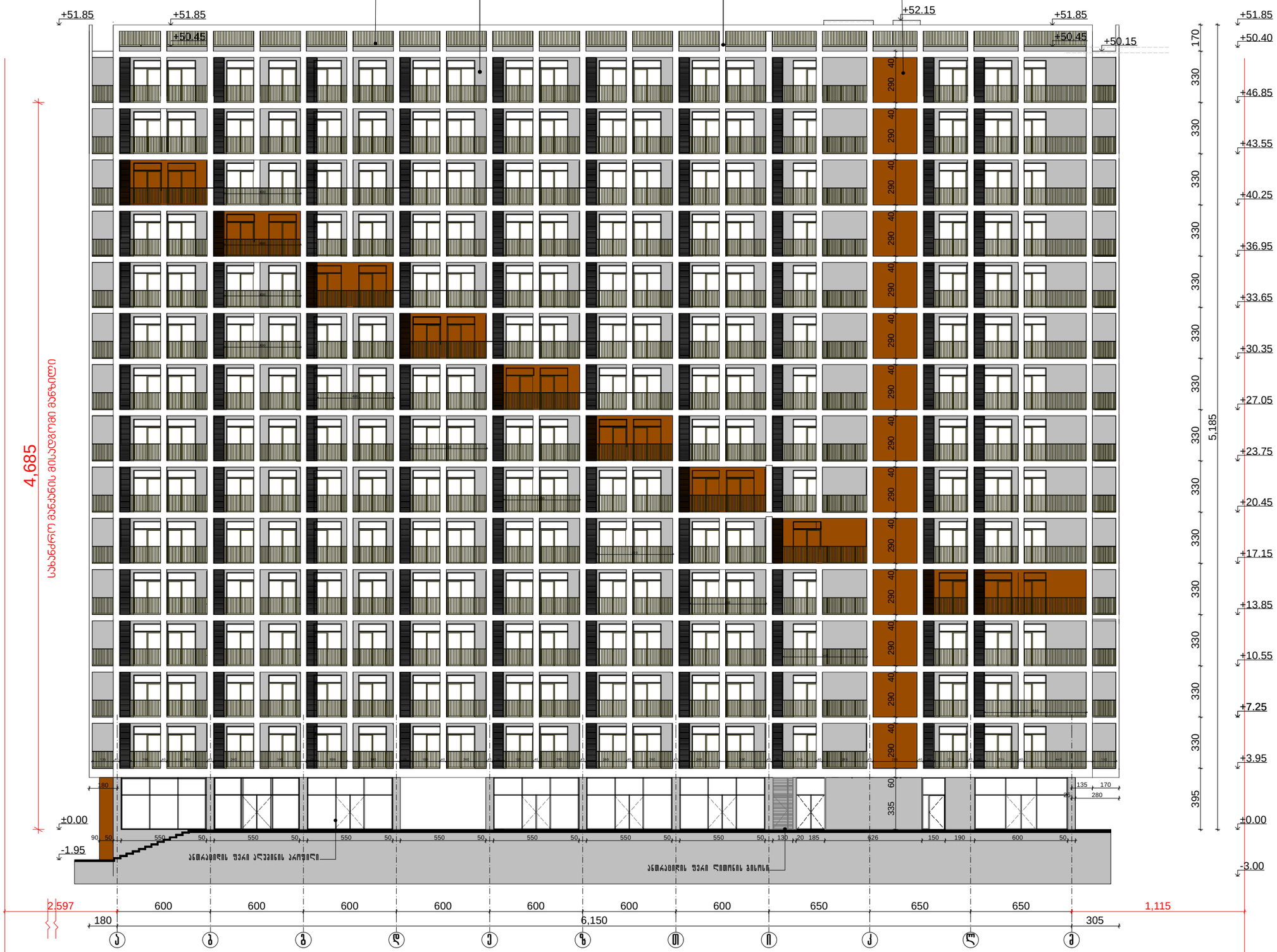
ანთრაციტის ფერი ლითონის პოპპინი

RAL 7016

ღესვა და და ღესვა ფერი ფერის სალესვით

RAL 9016

ღია ფაქტურის ხანგაძლივები ემისიარქიტექტორი პანელი



დამგეგმარებელი (არქიტექტორი ნაწილის)	არქიტექტორი ნ.აილასონია
დამგეგმარებელი (კონსტრუქციული ნაწილის)	კონსტრუქტორი ა. ბეროშვილი
დამგეგმარებელი (საინჟინრო MEP ნაწილის)	ინჟინერი
დამგეგმარებელი (სახანძრო უსაფრთხოების ნაწილის)	
დამგეგმარებელი	

პროექტის დასახელება

მრავალბინიანი საცხოვრებელი სახლი
ქ.თბილისის გლდანის რაიონი
ქერჩის ქუჩა №6

01.11.05.029.531

დამკვეთი
შპს ახალი თბილისი ს/ს 404501142

ქ. თბილისი, საქართველო

6		
5		
4		
3		
2		
1		
შენიშვნა		

გამოცემის თარიღი:

პროექტის №

CAD FILE: შესრულებულია ArchiCad PLA ფაილით და წარმოდგენილია PDF ფაილის სახით

შესრულა:

შეამოწმა:

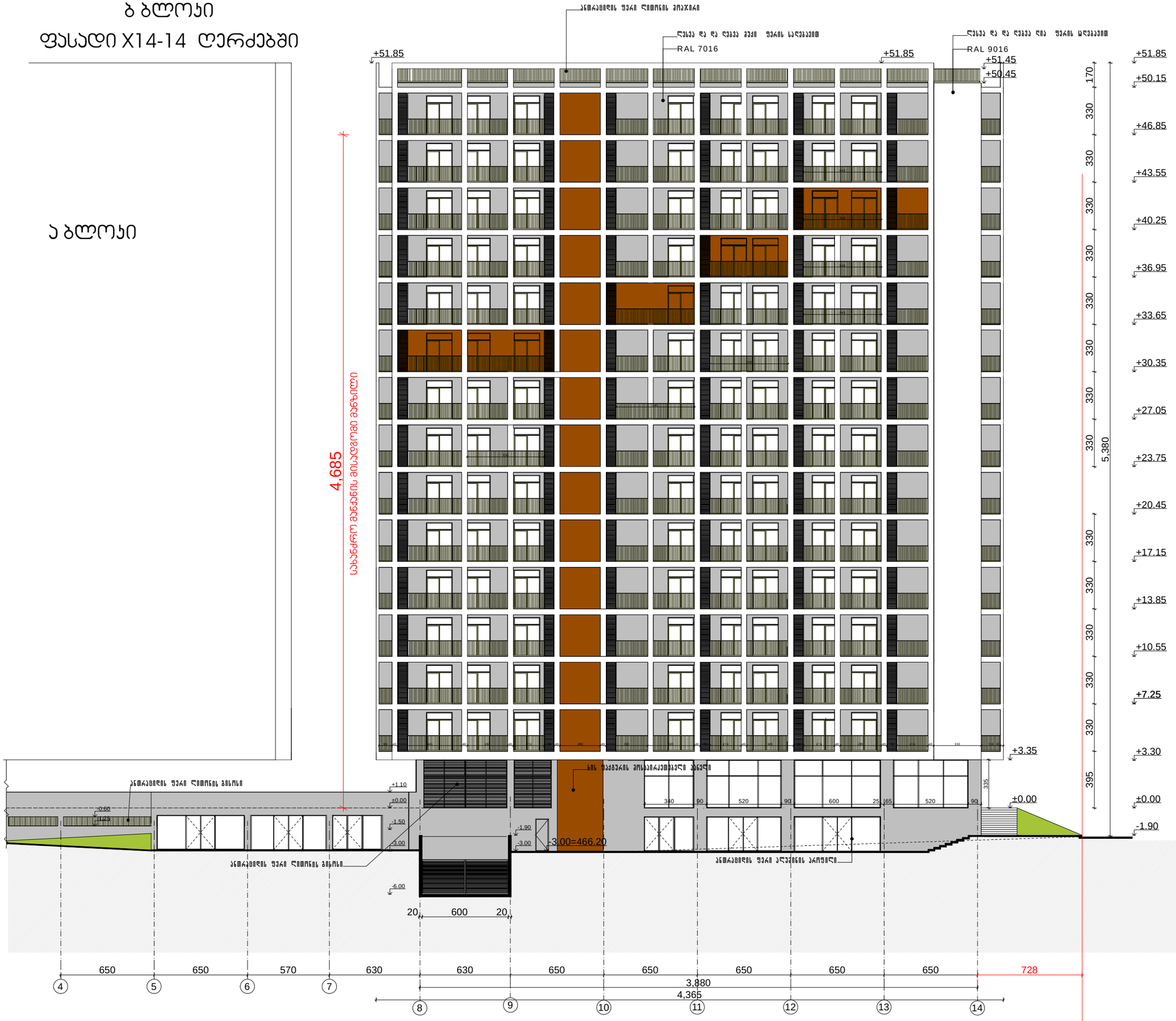
საავტორო უფლებები:

ფურცლის ნომერი

ბ ბლოკი

ფასადი X14-14 ღერძებში

ა ბლოკი



დამგეგმარებელი (არქიტექტორული ნაწილის)

არქიტექტორი ნ.აილასონია

დამგეგმარებელი (კონსტრუქციული ნაწილის)

კონსტრუქტორი ა. ბეროშვილი

დამგეგმარებელი (საინჟინრო MEP ნაწილის)

ინჟინერი

დამგეგმარებელი (სახანძრო უსაფრთხოების ნაწილის)

დამგეგმარებელი

პროექტის დასახელება

მრავალბინიანი საცხოვრებელი სახლი
ქ.თბილისის გლდანის რაიონი
ჯერჩის ქუჩა №6

01.11.05.029.531

დამკვეთი
შპს ახალი თბილისი ს/ს 404501142

ქ. თბილისი, საქართველო

6		
5		
4		
3		
2		
1		
შენიშვნა		

გამოცემის თარიღი:

პროექტის №

CAD FILE: შესრულებულია ArchiCad PLA ფაილით და წარმოდგენილია PDF ფაილის სახით

შესრულა:

შეამოწმა:

საავტორო უფლებები:

ფერადების ნომერი

ბ ბლოკი

ფასადი მ-ა ღერძებში

ალმაკივილის ფერი ღიობების პოკრიტი

ღვედა და და ღვედა კედელ ფერის საღებავით

RAL 7016

RAL 9016

+52.15

+52.15

+50.45

+50.45

+51.85

+50.47

+46.85

+43.55

+40.25

+36.95

+33.65

+30.35

+27.05

+23.75

+20.45

+17.15

+13.85

+10.55

+7.25

+3.30

±0.00

-3.00

-6.00

500

170

330 330 330

ბ ბლოკი
ფასადი 14-8 ღერძებში



დამგეგმარებელი (არქიტექტორული ნაწილის)

არქიტექტორი ნ.აილასონია

დამგეგმარებელი (კონსტრუქციული ნაწილის)

კონსტრუქტორი ა. ბეროშვილი

დამგეგმარებელი (საინჟინრო MEP ნაწილის)

ინჟინერი

დამგეგმარებელი (სახანძრო უსაფრთხოების ნაწილის)

დამგეგმარებელი

პროექტის დასახელება

მრავალბინიანი საცხოვრებელი სახლი
ქ.თბილისის გლდანის რაიონი
ქერჩის ქუჩა №6

01.11.05.029.531

დამკვეთი
შპს ახალი თბილისი ს/ს 404501142

ქ. თბილისი, საქართველო

6		
5		
4		
3		
2		
1		
შენიშვნა		

გამოცემის თარიღი:

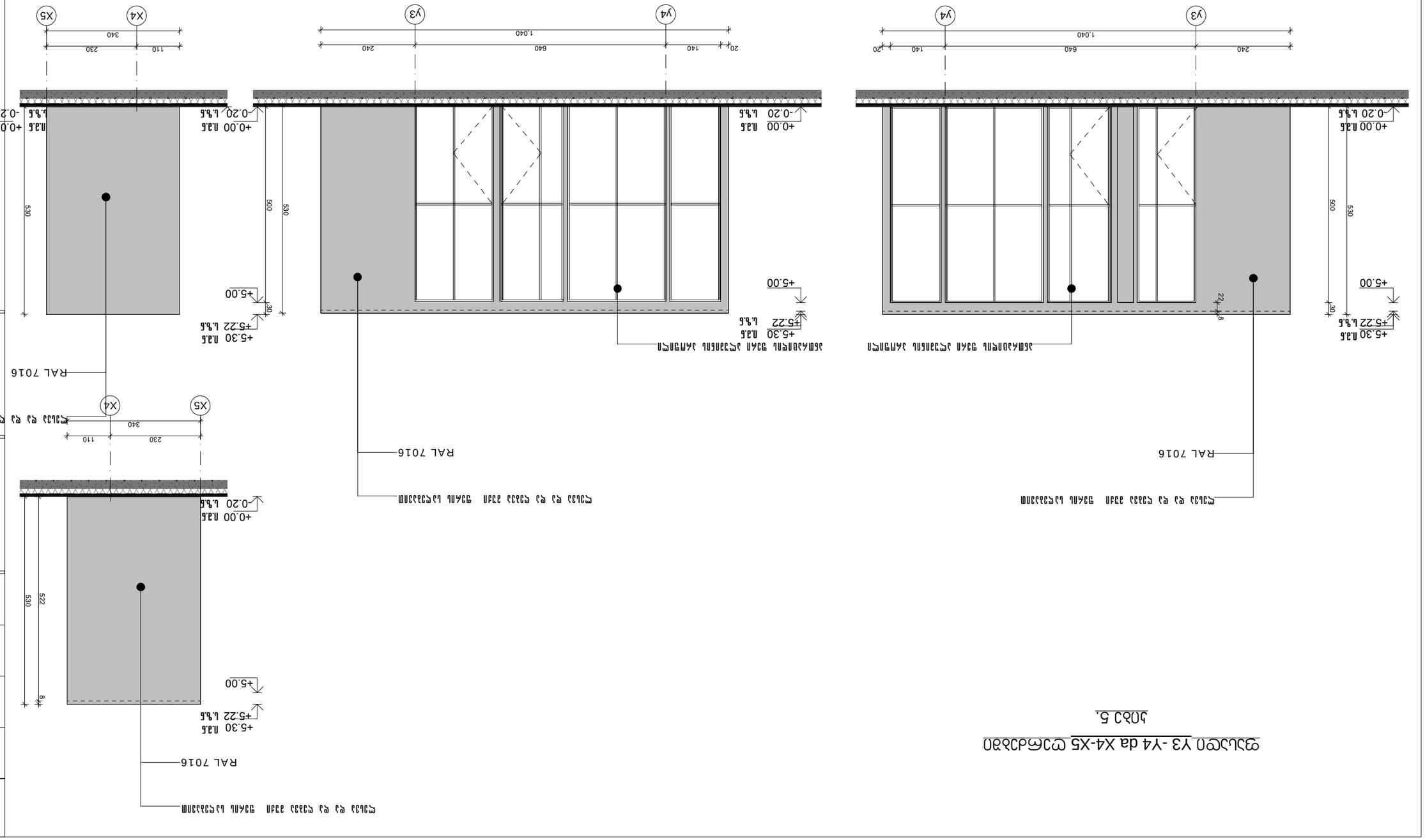
პროექტის №

CAD FILE: შეკრებილია ArchiCad PLA ფაილი და ნახატებისთვის PDF ფაილის სახით

შემსრულებელი:

შემოწმება:

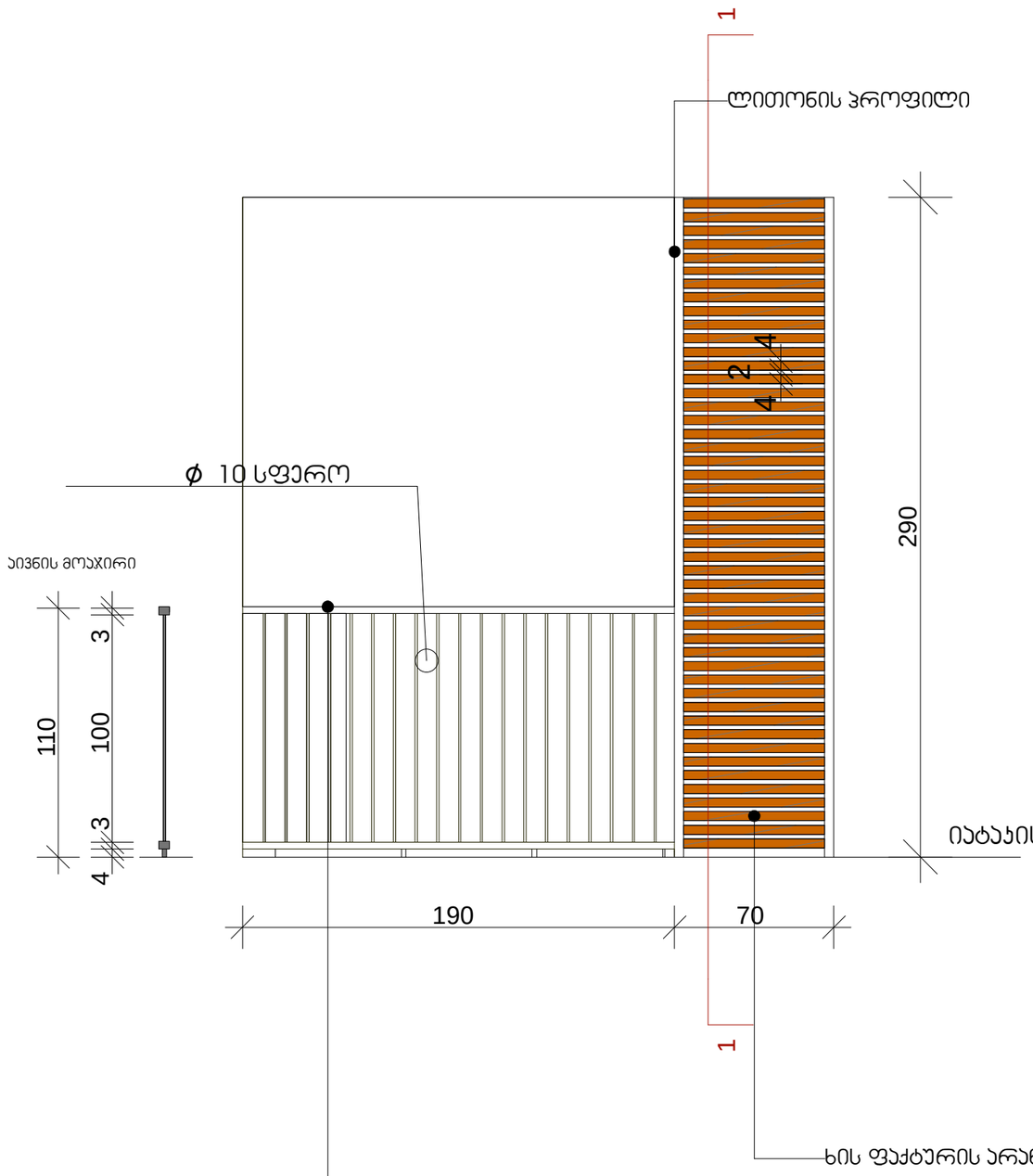
საავტორო უფლებები:



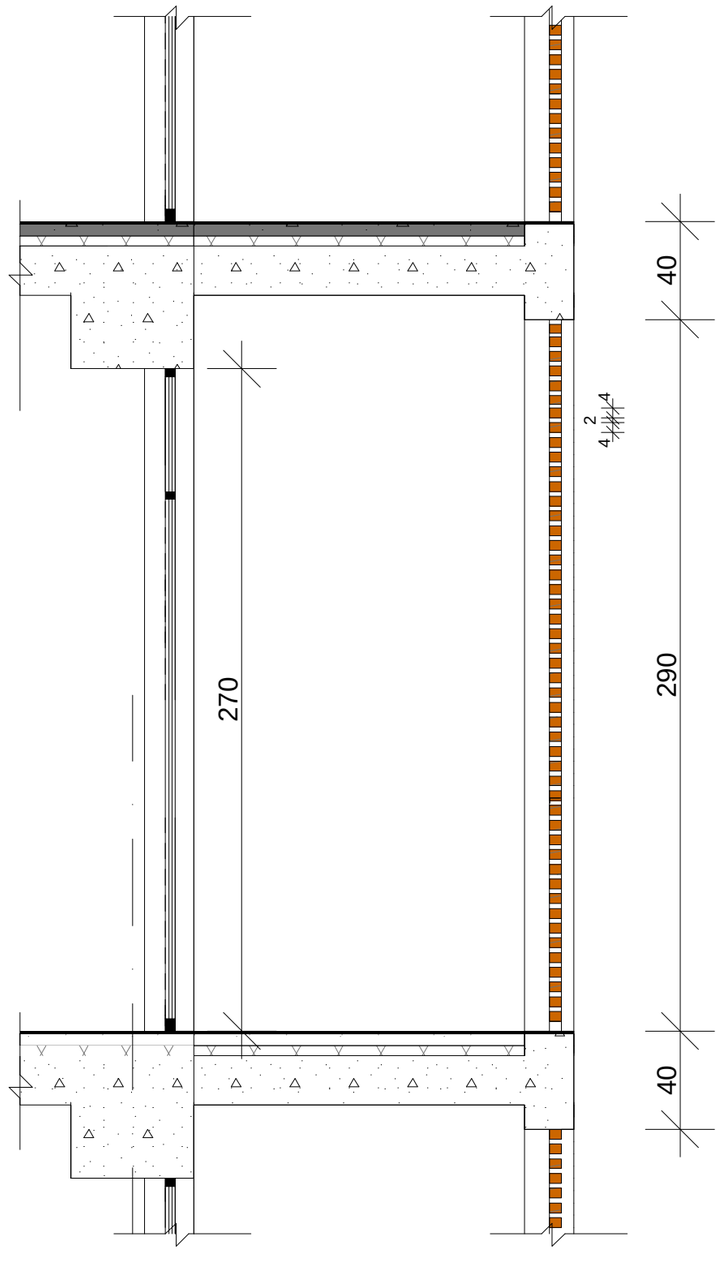
ფასადის y3 -y4 და X4-X5 ღერძების
ხედი 5.

ხის ფაქტურის ალუმინის ჭალუზი

ფასადი



აივნის ჭალუზი ტიპიურ სართულებზე
ჯვეთი 1-1



დამგეგმარებელი	(არქიტექტორული ნაწილი)
	არქიტექტორი ნ. პილპანია
დამგეგმარებელი	(კონსტრუქციული ნაწილი)
დამგეგმარებელი	(მშმ/MEP ნაწილი)
დამგეგმარებელი	(სახანძრო უსაფრთხოების ნაწილი)
დამგეგმარებელი	(სხვა საჭირო ნაწილი)
დამგეგმარებლის ლოგო/შტამპი	
პროექტის დასახელება	მისამართი, ქალაქი, ქვეყანა
დამკვეთი	მისამართი, ქალაქი, ქვეყანა

	თარიღი	ცვლილების აღწერა
6		
5		
4		
3		
2		
1		
შენიშვნა		

გამოცემის თარიღი:

პროექტის №

CAD FILE: შესრულებულია ArchiCad PLA ფაილი და განიმოძღვნება .PDF ფაილის სახით

შესრულა:

შეამოწმა:

საავტორო უფლებები:

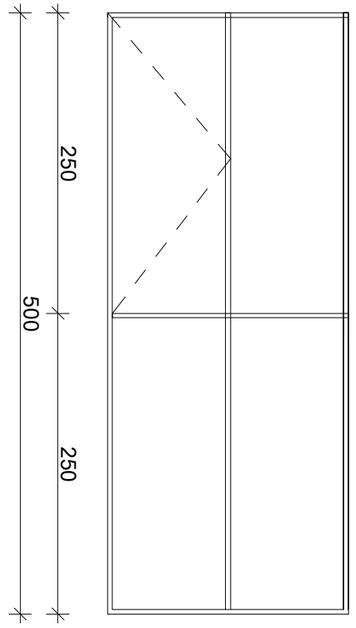
ხის ფაქტურის ალუმინის ჭალუზი

არქიტექტურული ნაწილი

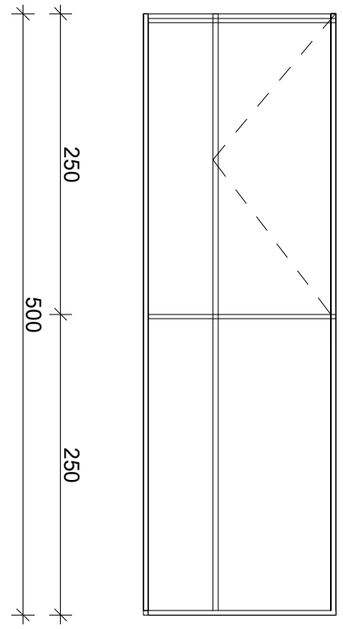
ფურცლების ნომერი

Спецификация 0.00 столярных изделий модульных

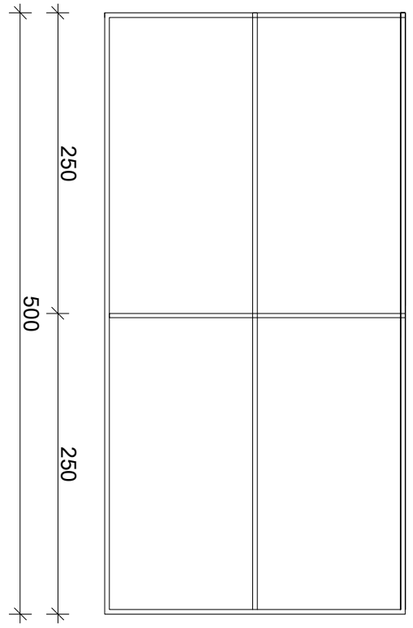
N C1
1 шт



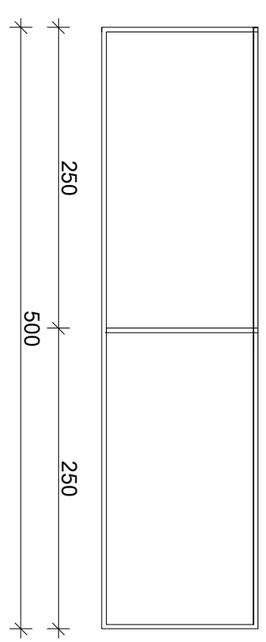
N C2
1 шт



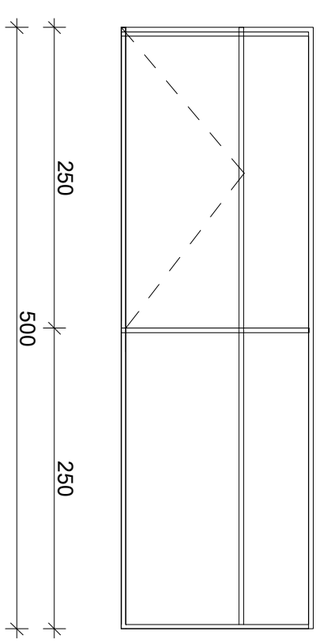
N C3
2 шт



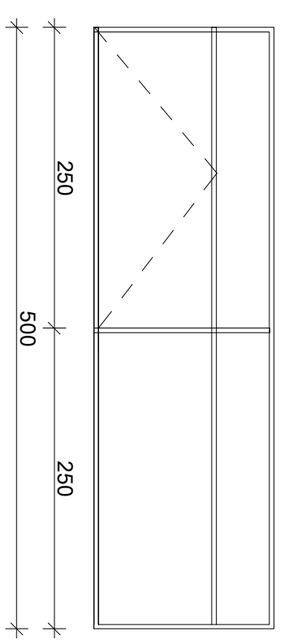
N C4
2 шт



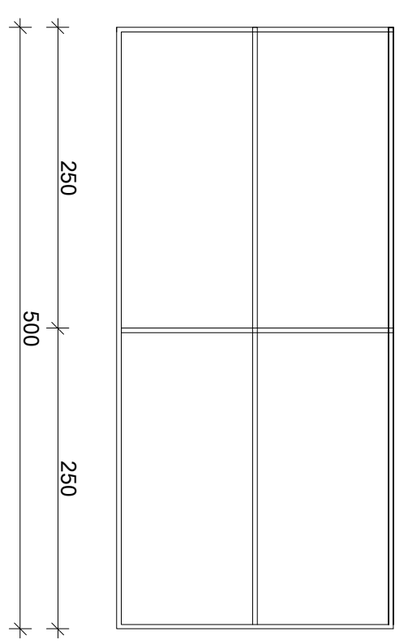
N C5
1 шт



N C6
1 шт



N C7
1 шт



Изм.	Кол.уч.	Лист	№ док.	Подп.	Дата
Разработал				Стадия	Лист	Листов
Проверил				Р	1	1
Н.контр.						
ГИП						

Спецификация столярных изделий

ООО "Мастер Окон"

Копировал

Формат А3

Поз.	Обозначение	Наименование	Кол.	Примечание
		Оконные блоки		
	ГОСТ 30674-99	Окно ОП1 1180х1480	1	
	ГОСТ 30674-99	Окно ОП2 1180х1480	1	
	ГОСТ 30674-99	Окно ОП3 1180х1480	1	
	ГОСТ 30674-99	Окно ОП4 1180х1480	1	
	ГОСТ 30674-99	Окно ОП5 1180х1480	1	
	ГОСТ 30674-99	Окно ОП6 1180х1480	1	
	ГОСТ 30674-99	Окно ОП7 1180х1480	1	
		Дверные блоки		
	ГОСТ 30674-99	Дверь ДВ1 1180х1480	1	
	ГОСТ 30674-99	Дверь ДВ2 1180х1480	1	
	ГОСТ 30674-99	Дверь ДВ3 1180х1480	1	
	ГОСТ 30674-99	Дверь ДВ4 1180х1480	1	
	ГОСТ 30674-99	Дверь ДВ5 1180х1480	1	
	ГОСТ 30674-99	Дверь ДВ6 1180х1480	1	
	ГОСТ 30674-99	Дверь ДВ7 1180х1480	1	

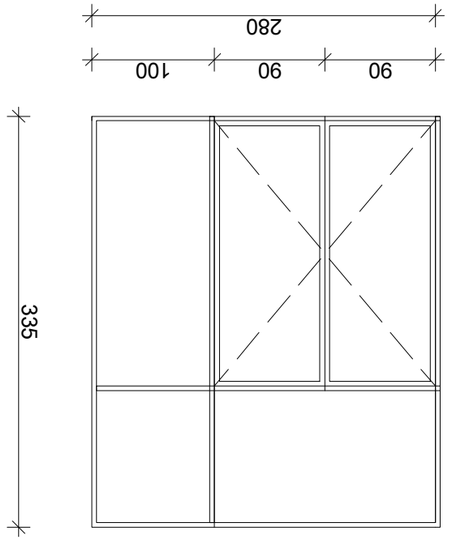
Изм.	Кол.уч.	Лист	№ док.	Подп.	Дата
Разработал				Стадия	Лист	Листов
Проверил				Р	1	1
Н.контр.						
ГИП						

Спецификация столярных изделий

ООО "Мастер Окон"

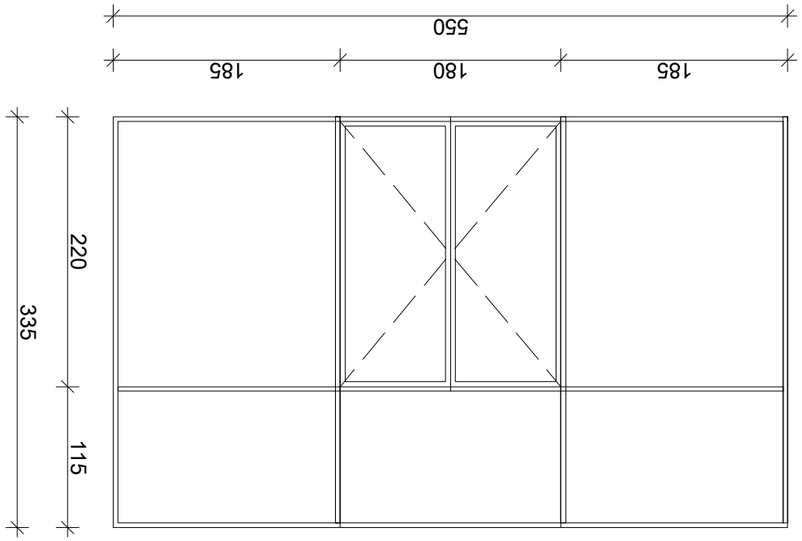
Копировал

Формат А3



N 9

4 ცხრილი



N 10

14 ცხრილი

N 7

2 ცხრილი

N 8

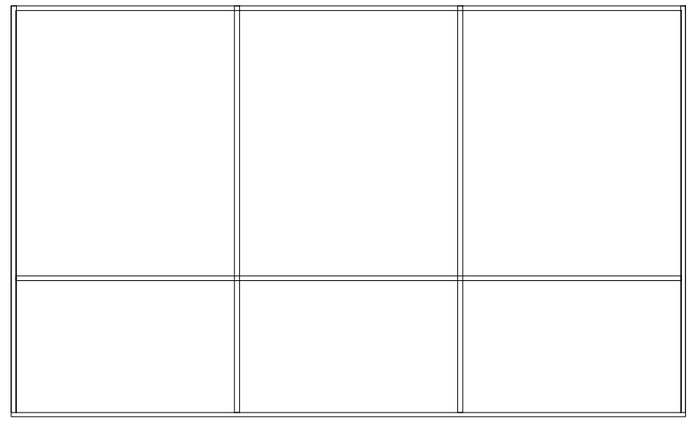
3 ცხრილი

ტიპიური 00.0 სამარეზერვუარო ფუნდამენტის ფუნქციები

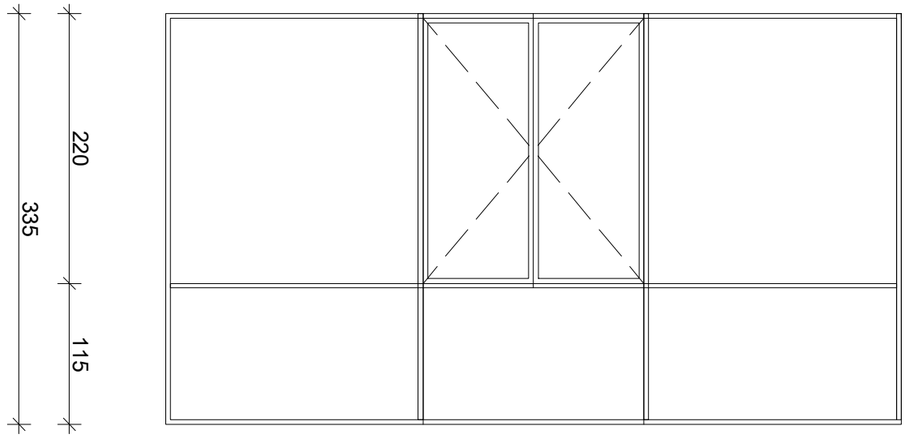
ტიპიური ფუნდამენტის ფუნქციები	
ტიპიური ფუნდამენტის ფუნქციები	
ტიპიური ფუნდამენტის ფუნქციები	

Спецификация оконных и балконных заполнений

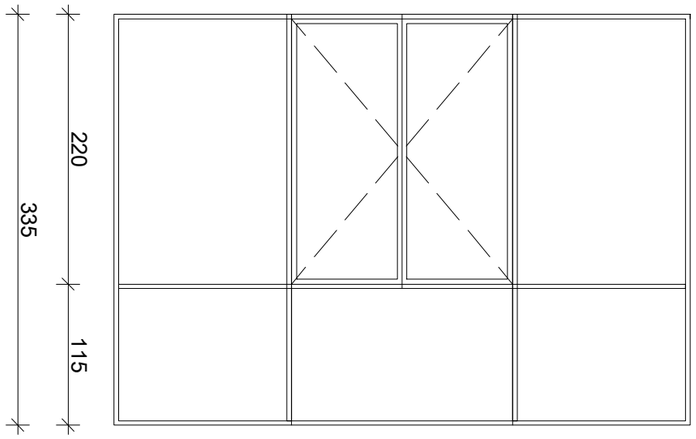
N 10'
1 шт.



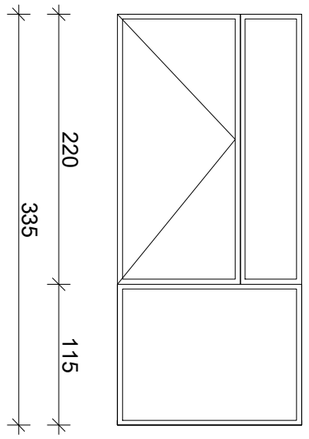
N 11
9 шт.



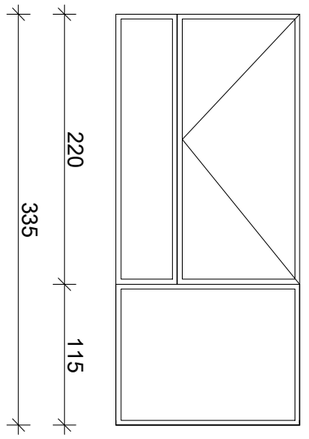
N 12
2 шт.



N 13 (зеркально)
3 шт.



N 13 (зеркально)
1 шт.



Изм.	Кол.уч.	Лист	№ док.
Разраб.			Дата
Проверил			
Н.контр.			
ГИП			

Спецификация оконных и балконных заполнений

Стадия: Р
Лист: 3
Листов: 50

ООО "Проектная организация"

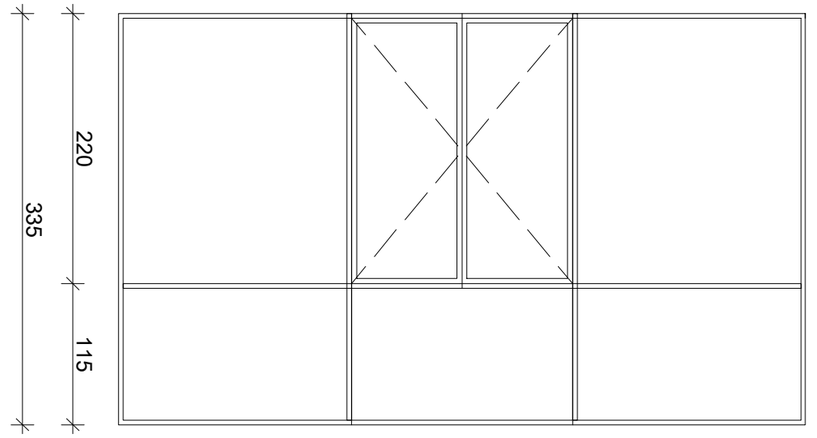
Инв.№ подл. | Подп. и дата | Взам.инв.№

Копировал: Формат А3

Поз.	Обозначение	Наименование	Кол.	Примечание
		Балконные блоки		
	ГОСТ 30674-99	Б. ОПСУ-ПВХ 1350х2100	4	
		Оконные блоки		
	ГОСТ 30674-99	О. ОПСУ-ПВХ 1350х1400	2	
	ГОСТ 30674-99	О. ОПСУ-ПВХ 1350х1500	4	
	ГОСТ 30674-99	О. ОПСУ-ПВХ 1350х1600	2	
	ГОСТ 30674-99	О. ОПСУ-ПВХ 1350х1700	2	
	ГОСТ 30674-99	О. ОПСУ-ПВХ 1350х1800	2	
	ГОСТ 30674-99	О. ОПСУ-ПВХ

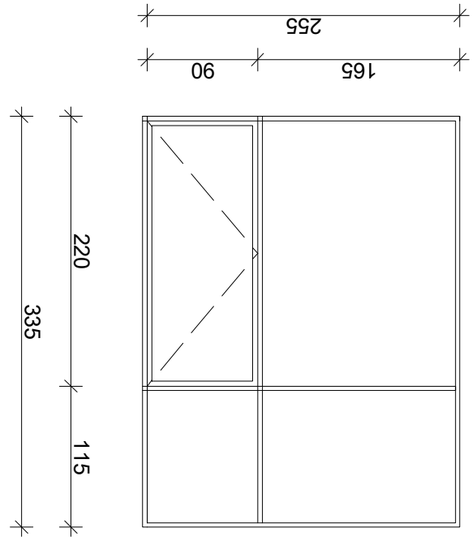
ტიპიური ფანჯრების და აივნის კარების ელემენტები

N 20



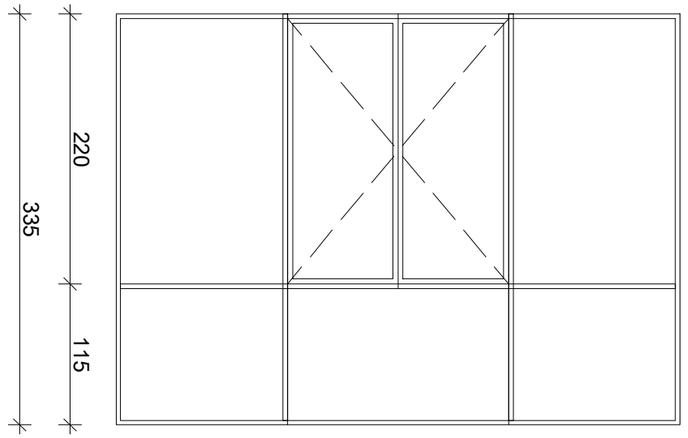
ფანჯარა 1 ცალი

N 16



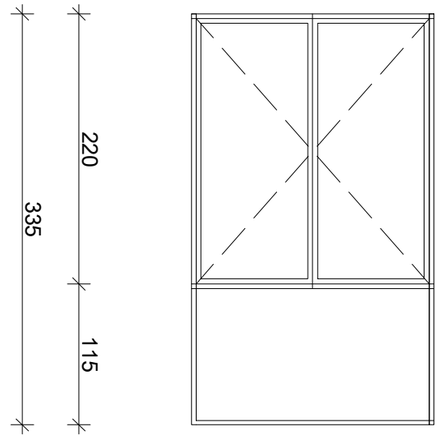
ფანჯარა 1 ცალი

N 14



ფანჯარა 1 ცალი

N 15



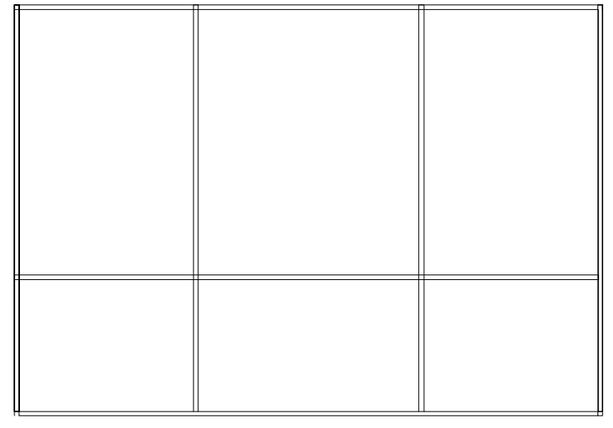
ფანჯარა 1 ცალი

არქიტექტორი	ა.ბოლქვაძე
კონსტრუქციული ნაწილი	
ინჟინერ-კონსტრუქტორი	
ელექტრომოწყობილობები	
სანტექნიკა	
ხანძარსაწინააღმდეგო სისტემები	
ინჟინერ-ტექნოლოგი	
ავტომატიზაცია	
ტექნიკური ზედამხედველი	
ავტორის ზედამხედველობა	
ინჟინერ-ტექნოლოგი	
ინჟინერ-ტექნოლოგი	
ინჟინერ-ტექნოლოგი

ՀԱՍԱՐԱԿԱՑՎԱԾ ՕԴ ՀԱՄԱԿԱՐԳԱՎՈՐՎԱԾ ՀԱՏՈՒԿ ՇԻՆԱՐԱՐՈՒԹՅՈՒՆՆԵՐ

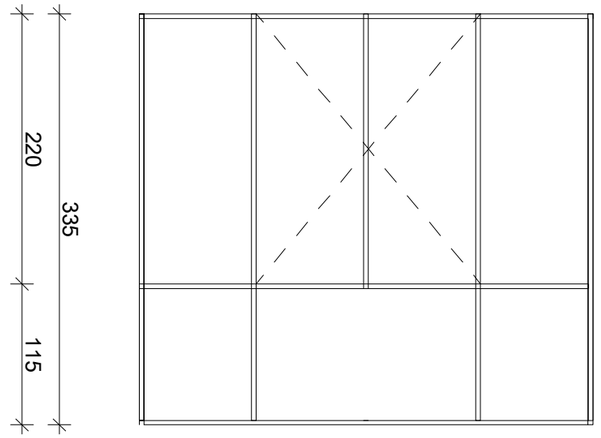
N 16

Հատված 5



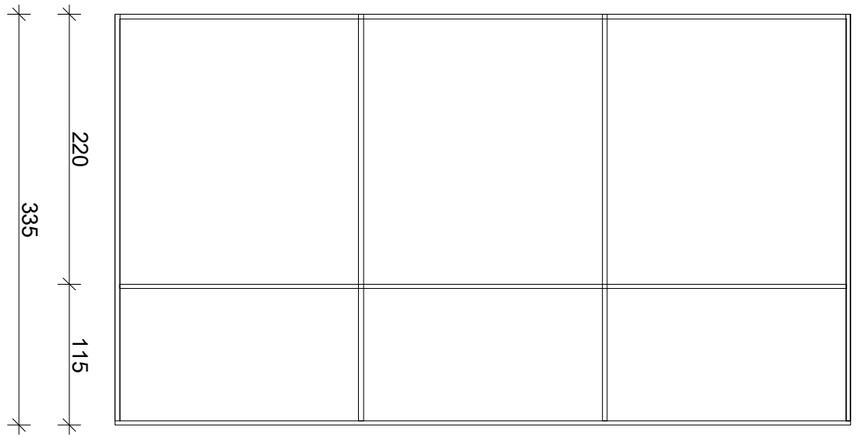
N 17

Հատված 1



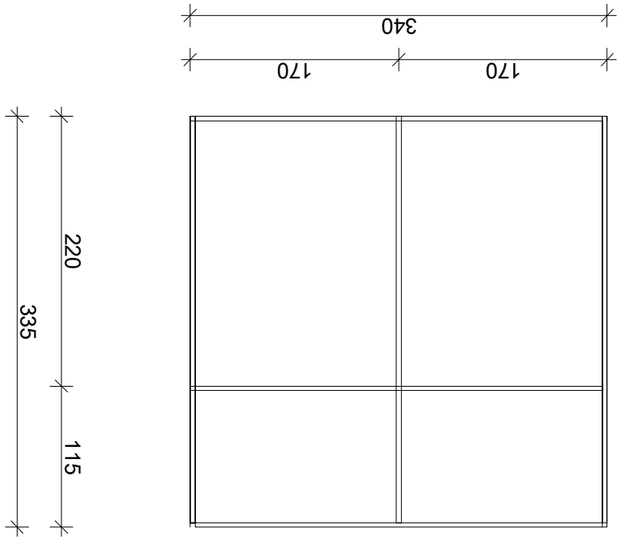
N 18

Հատված 2



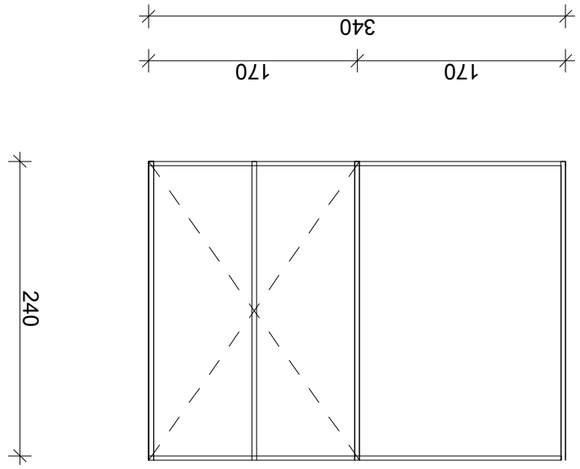
N 19

Հատված 1



ՀԱՏՎԱԾԻ ԱՆՎԱՆՈՒՄԸ	Հատված 5
ՀԱՏՎԱԾԻ ՔԱՆԱԿԸ	2
ՀԱՏՎԱԾԻ ՄԱԿԵՐԵՍԸ	1:50
ՀԱՏՎԱԾԻ ՀԱՄԱՐ	Հ-50
ՀԱՏՎԱԾԻ ՏԵՍԱԿԸ	ՀԱՏՎԱԾԻ ՏԵՍԱԿԸ

ՀԱՏՎԱԾԻ ՏԵՍԱԿԸ	ՀԱՏՎԱԾԻ ՏԵՍԱԿԸ	ՀԱՏՎԱԾԻ ՏԵՍԱԿԸ	ՀԱՏՎԱԾԻ ՏԵՍԱԿԸ

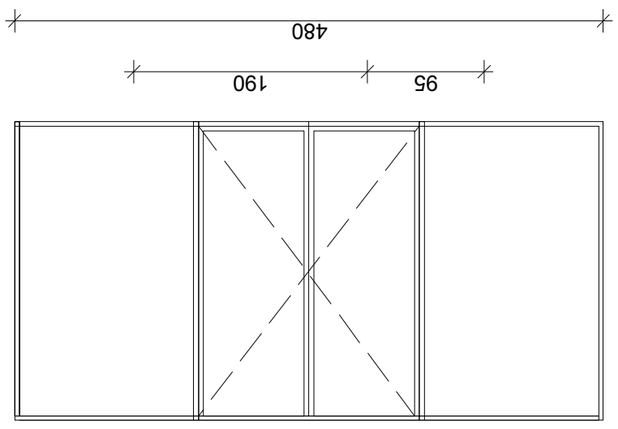


N 29

1 ცალი

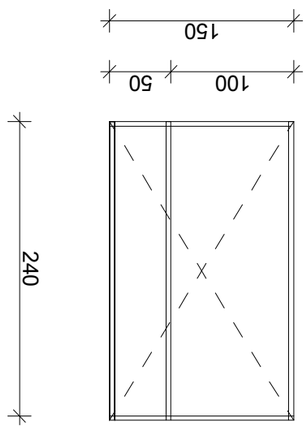
N 27

1 ცალი



N 28

1 ცალი



N 26

1 ცალი

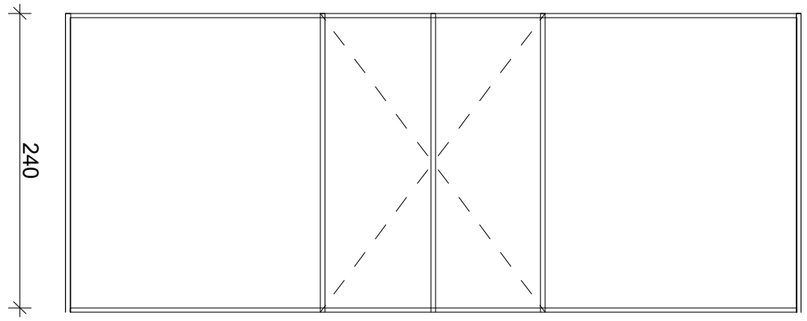
ტიპიური 00.3- ალუმინის ფანჯრების და ფანჯრის კარების

მასშტაბი 2022	ფურცელი - a3

רשימת חלונות -3.00 קומת מרתף עליונה ומגורים

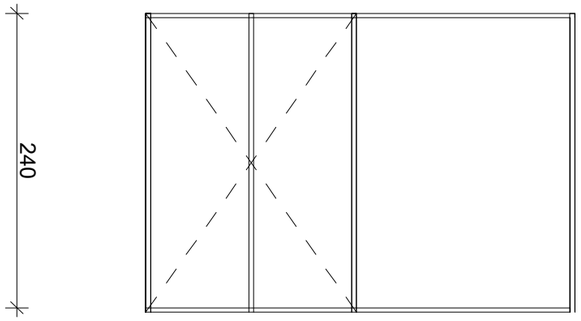
N 31

חלון 1



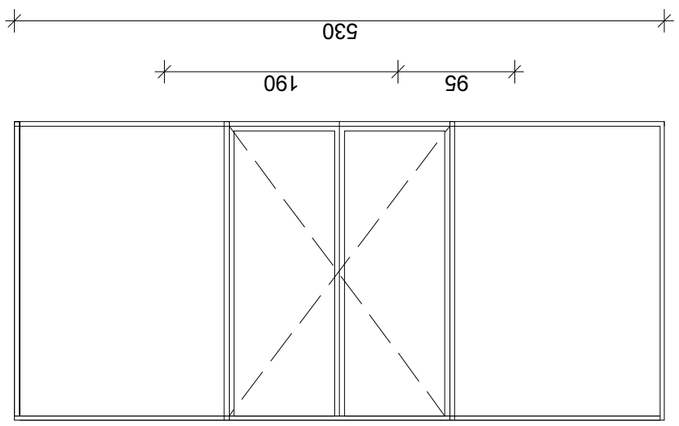
N 32

חלון 1



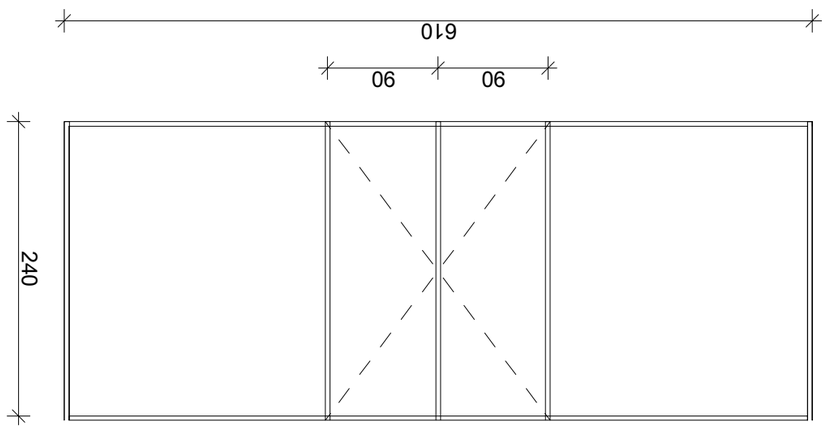
N 33

חלון 1

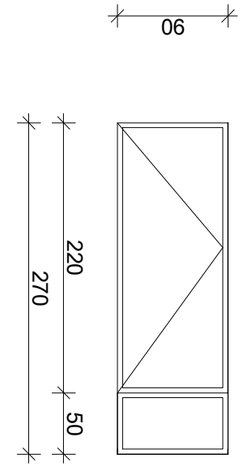


N 34

חלון 1

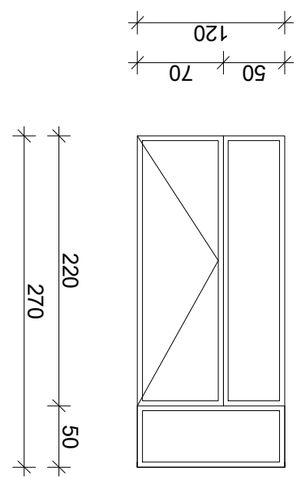


מספר תוכנית	3M4330 - a3
תאריך	מאי 2022
שם התוכנית	חתכים וחזיתות
שלב	היתר בניה
מהנדס	
אדריכל	
מתכנן	
מבצע	
מס' גרסה	
תאריך	
מהות	



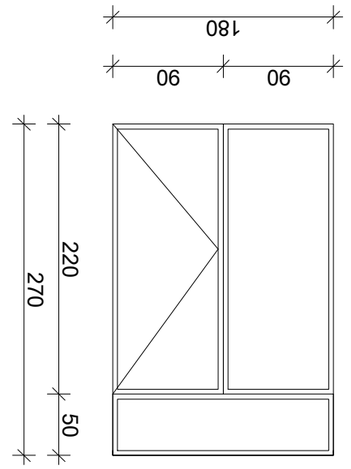
N 5

14 חלון



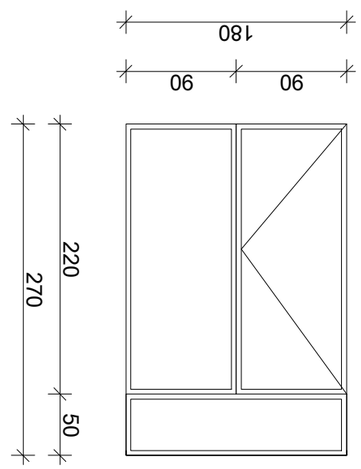
N 6

14 חלון



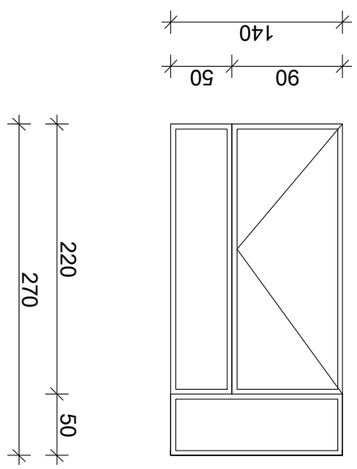
N 1

588 חלון



N 2

798 חלון



N 3

14 חלון

כתב כמויות מאוחד שרטוט אדריכלי רטובות מעטפת מעטפת

3פאזה 2022	פאזה - a3

מגורים בשרון

3פאזה 3בנין

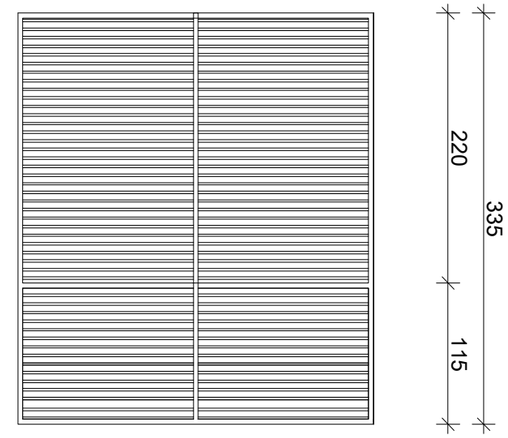
מגורים בשרון

מגורים בשרון

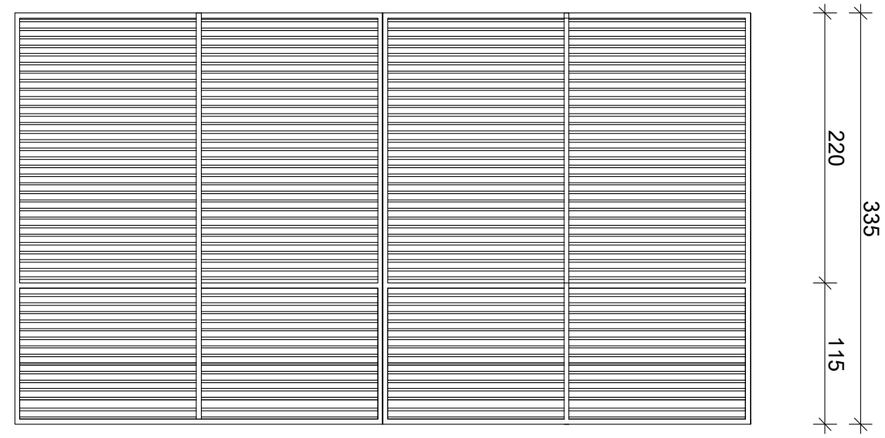
מגורים בשרון

ВЕДОМОСТЬ ЭЛЕМЕНТОВ (ЖАЛЮЗЕЙНЫЕ) ЖАЛЮЗИ ЖАЛЮЗИЙНЫЕ

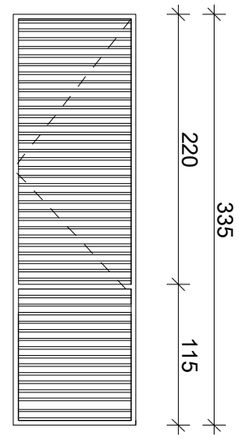
N 23
1 ШТУКА



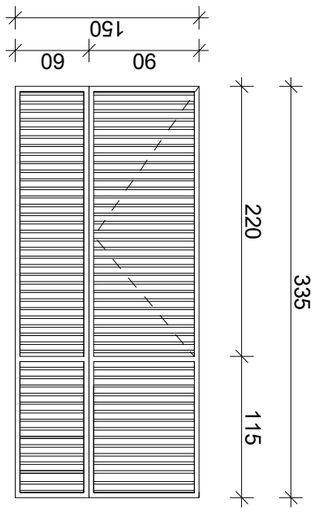
N 24
1 ШТУКА



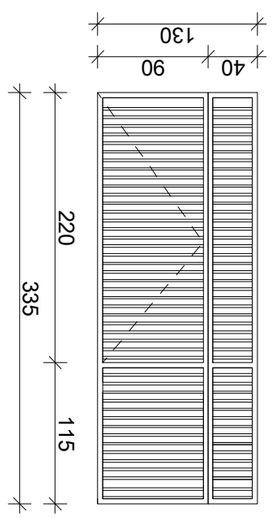
N 25
1 ШТУКА



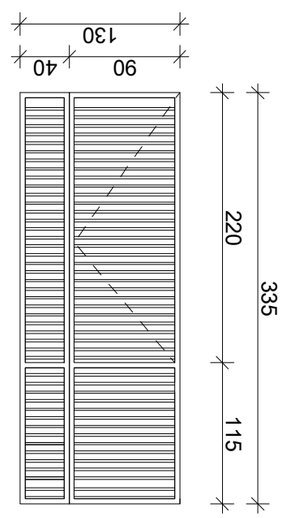
N 21
1 ШТУКА



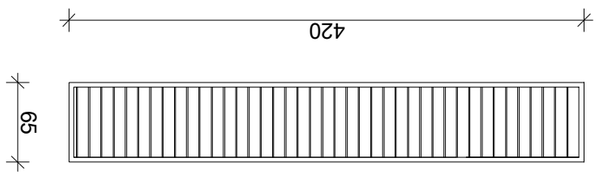
N 22
1 ШТУКА



1 ШТУКА



N 36
1 ШТУКА



ГИП	Шаповалов		
Разработал	Шаповалов		
Н. контр.	Шаповалов		
Проверил	Шаповалов		
Изм.	Кол.уч.	Лист	№ док.

Ведомость элементов

Стадия: Р | Лист: 1 | Листов: 1

ООО "Шаповалов и К"

Жалюзи жалюзийные

Ведомость элементов

Инв. № подл. | Подпись и дата | Взам. инв. №

Копировал | Формат А3

1. Для изготовления жалюзи по ГОСТ 23166-99 и ГОСТ 30674-99 применять ПВХ профиль ламели 25мм, цвет белый.

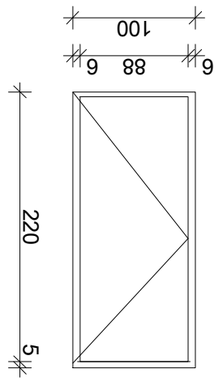
Жалюзи жалюзийные

Ведомость элементов

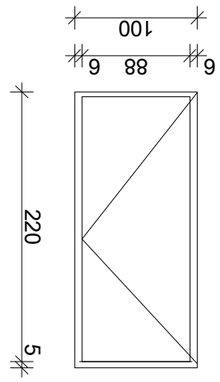
Спецификация

Ведомость ссылочных и прилагаемых документов

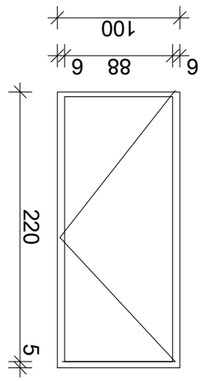
Обозначение	Наименование	Примечание
	Документация	
ЖЖ.ЖЖЖЖЖЖ.ЖЖЖ	Ведомость элементов	Л. 1, Л.Т. 1, А3
ЖЖ.ЖЖЖЖЖЖ.ЖЖЖ	Ведомость ссылочных и прилагаемых документов	Л. 1, Л.Т. 1, А3
	Изделия	
	Жалюзи жалюзийные	1 шт.



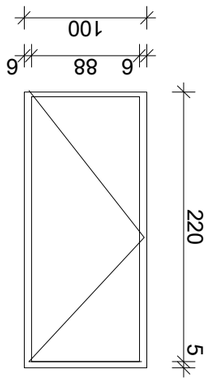
N 01
157 ש"מ
90 ס"מ.



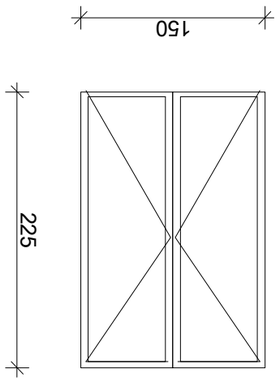
N 02
139 ש"מ
90 ס"מ



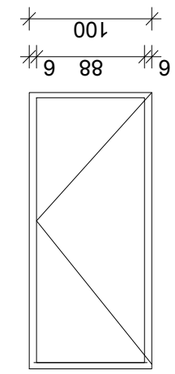
N 03
292 ש"מ
20 ס"מ



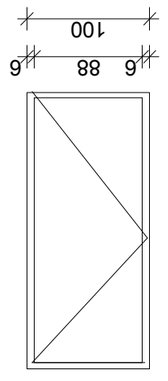
N 04
279 ש"מ
20 ס"מ



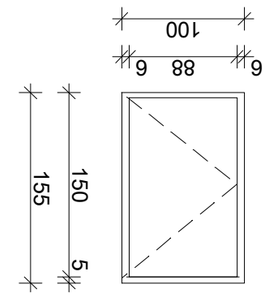
N 06'
1 ש"מ



N 03'
12 ש"מ

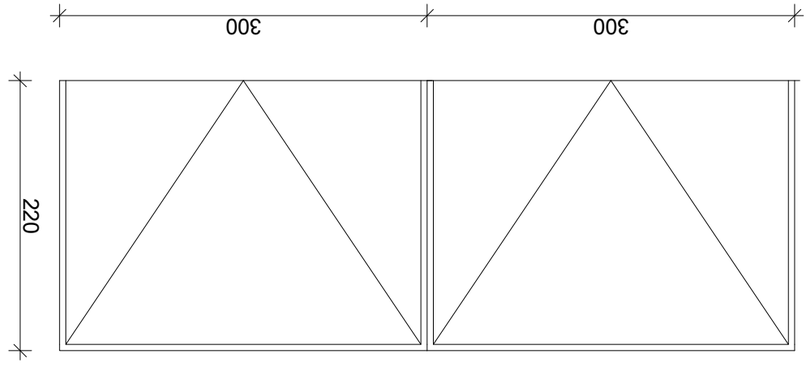


N 04'
21 ש"מ



N 05
2 ש"מ
90 ס"מ

מארז מגש"מים מחוזקים מחוסמים



2 ש"מ

מתכנן	מחוזקים מחוסמים
בקרת תקן	
יועץ	
יועץ	
יועץ