განმარტებითი ბარათი

წარმოდგენილი პროექტი გულისხმობს ქ.თბილისში, ბამბის რიგი №7 ზვიად გამსახურდიას სანაპირო, № 6-ში მდებარე შენობის ფასადის ერთ-ერთ ვიტრაჟზე საჩრდილობლის, ასაკეცი ტენტის მოწყობას.

ამ სამუშაოებით არ ხდება სხვის საკუთრებაში არსებულ ფართთან შეხება და არ ირღვევა საზოგადოებრივ სივრცეში შეჭრის ნორმები.

დამატებით გაცნობებთ, რომ ვიტრაჟი, რომელთანაც დაგეგმილია საჩრდილობლის, ასაკეცი ტენტის მოწყობა, მდებარეობს შენობის სამხრეთ ფასადზე, რის გამოც ხდება შიდა სივრცის მზის სხივებით დაცხუნება. ვინაიდან ფართში განთავსებულია მაღაზია, რომლის ინტერიერიც უნდა ჩანდეს ქუჩიდან, ფარდების, ან ფარდა-ჟალუზების მოწყობა ვერ ხერხდება, ამდენად საჭიროა ტენტის მოწყობა.

რადგან მეზობელ ფართებზე უკვე მოწყობილია ტენტები, შენობის იერსახის ერთგვაროვნების შენარჩუნების მიზნით, პროექტი ითვალისწინებს ანალოგიური საჩრდილობლის, ასაკეცი ტენტის მოწყობას.

ა. ფოცხიშვილი

გეგმა

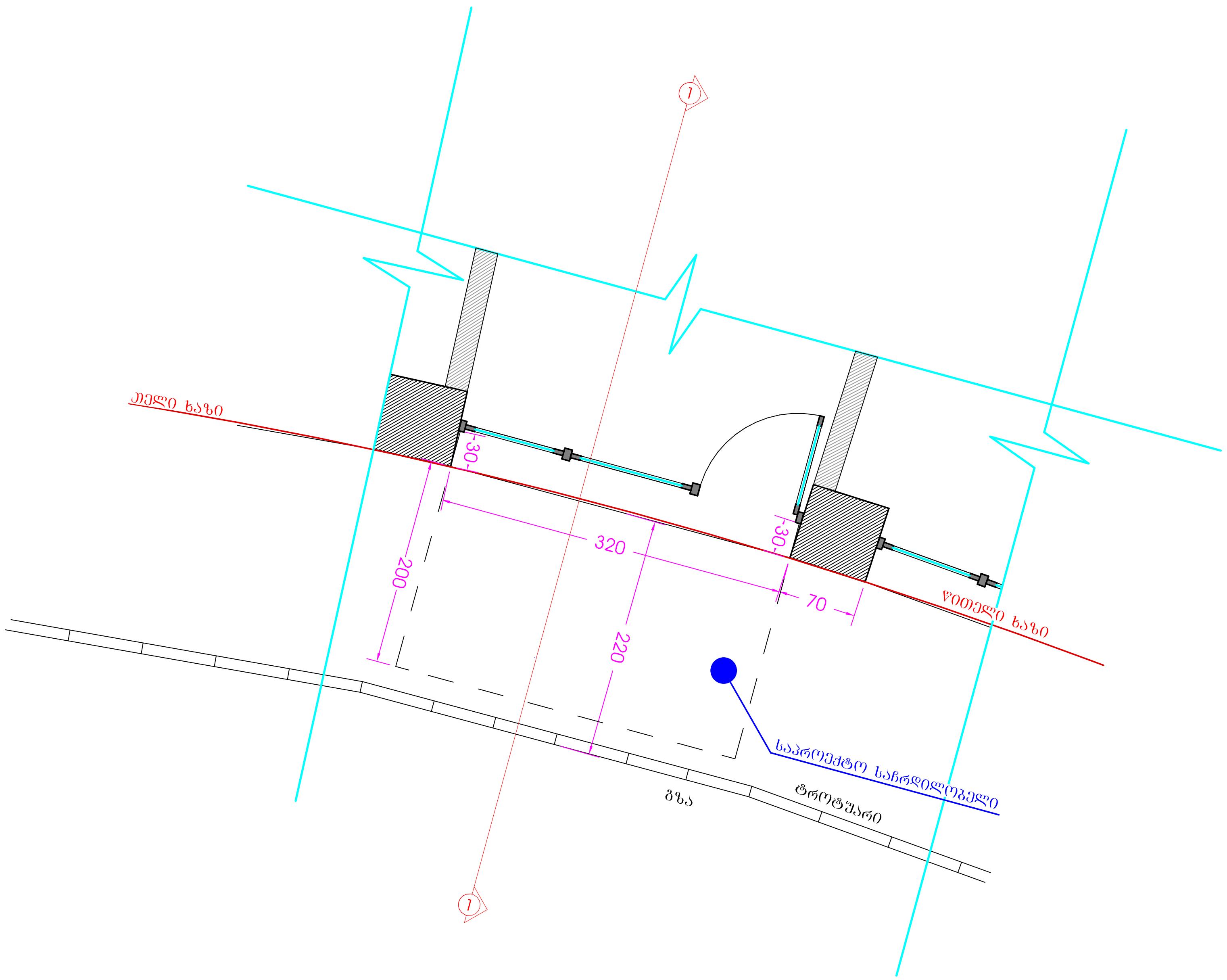

1
ყელი ხაზი
-30-
-30-
320
70
200
220
წითელი ხაზი
საპროექტო საჩრდილობელი
გზა
ტროტუარი
1

ჭრილი

არსებული ჭრილი

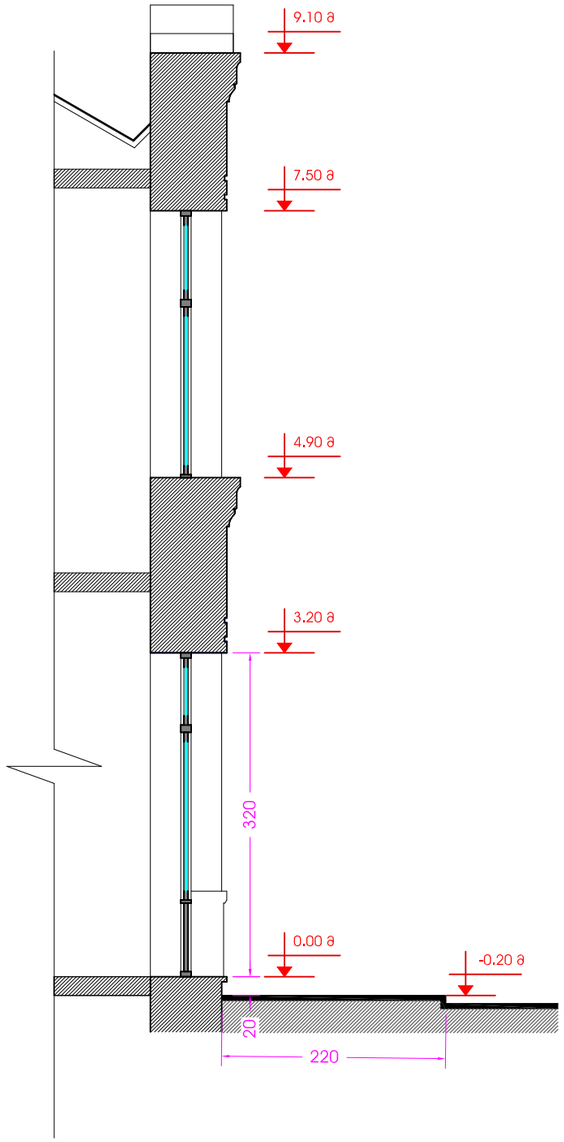

საპროექტო ჭრილი

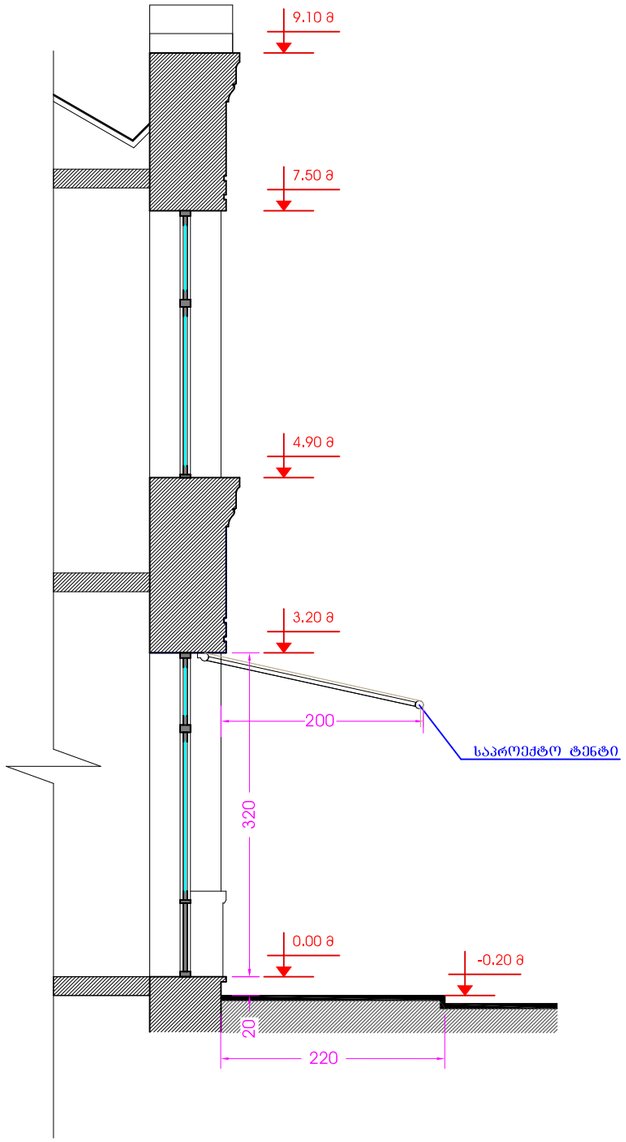

ფასადი

არსებული ფასადი



საპროექტო ფასადი




საპროექტო საჩრდილობელი
200
20
318
სალ დე მოდ
SALLE DE MODE

საქართველოს იუსტიციის სამინისტრო
საჯარო რეესტრის ეროვნული სააგენტო

საკადასტრო გეგმა

მიწის ნაკვეთის საკადასტრო კოდი: 01.18.03.046.002
განცხადების რეგისტრაციის ნომერი: 882014416946
მიწის ნაკვეთის ფართობი: 954 კვ.მ.
დანიშნულება:არასასოფლო-სამეურნეო
მომზადების თარიღი 07.08.14

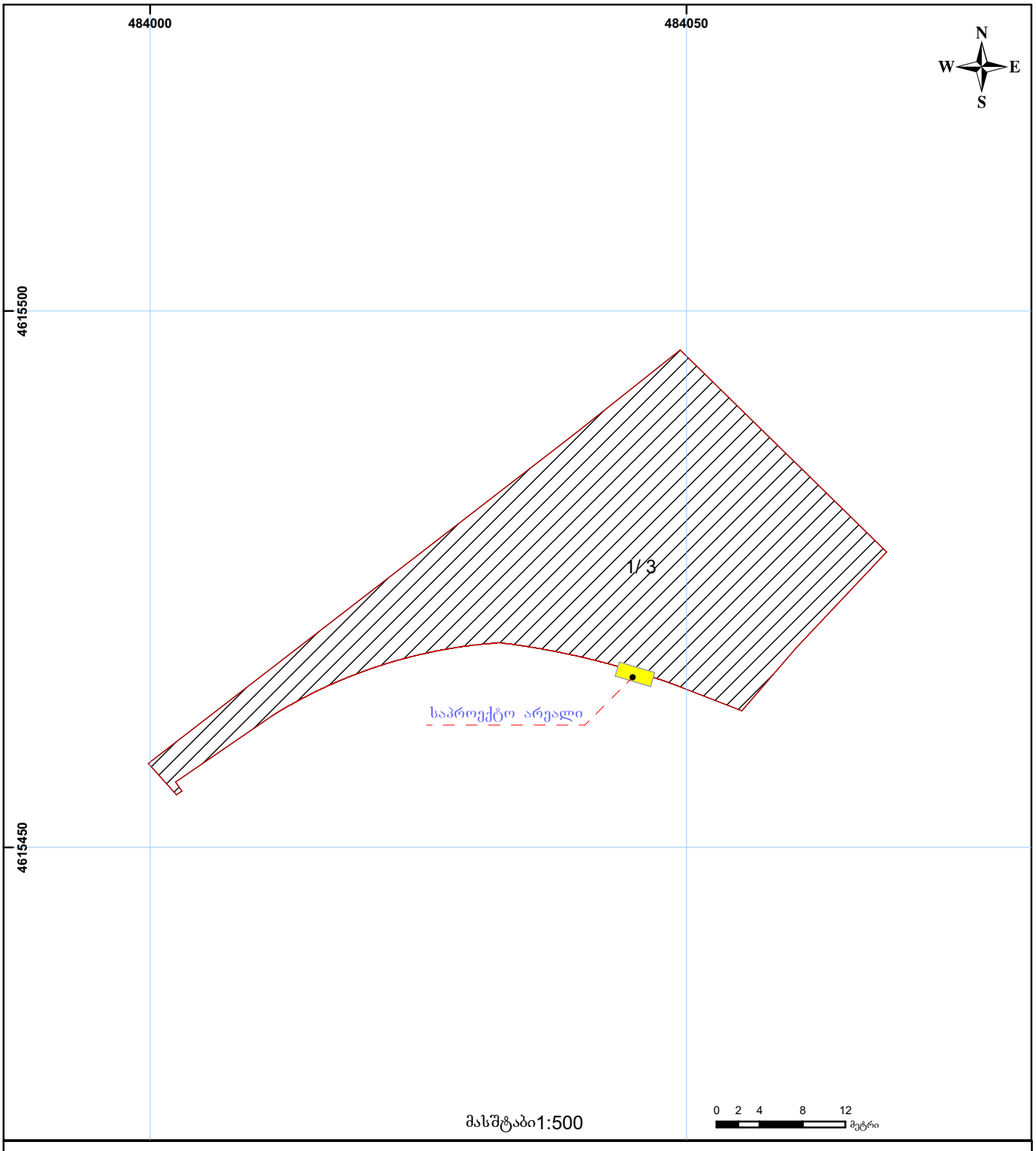

შენობა-ნაგებობა, პირობითი ნომერი/სართულიანობა
ვალდებულება
ხაზობრივი ნაგებობა
მიწის ნაკვეთის საკადასტრო საზღვარი
მშენებარე ნაგებობა
მიწისქვეშა ნაგებობა
UTM (საერთაშორისო) სისტემის კოორდ.

საჯარო რეესტრის ეროვნული სააგენტო თბილისი 0102 წმ. ნიკოლოზის/ნ. ჩხეიძის ქ. 2 ტელ.: (995 32) 91 04 27; ფაქსი: (995 32) 91 03 41
საჯარო რეესტრის ეროვნული სააგენტო თბილისი დ. აღმაშენებლის გამზ. 89/24 ტელ: (995 32) 94 13 65
www.napr.gov.ge