ქალაქ თბილისის მუნიციპალიტეტის მერია

# მუნიციპალური ინსპექცია

წერილის ნომერი: **17-012513611**
თარიღი: **16/05/2025**

**ადრესატი:** შპს ჰილსაიდ დეველოპმენტი
**საიდენტიფიგაციო ნომერი:** 404678176
**მისამართი:** საქართველო, თბილისი, მთაწმინდის რაიონი, გალის ქუჩა, N8

გაცნობებთ, რომ ქ. თბილისში, ქალაქი თბილისი , ქუჩა პეტრიაშვილი, N 31 ; ქალაქი თბილისი, ქუჩა გალი, N8 ; ქალაქი თბილისი , ქუჩა პეტრიაშვილი, N 31ა (ს/კ 01.15.02.031.008), ქ. თბილისის მუნიციპალიტეტის სსიპ ქ. თბილისის მუნიციპალიტეტის არქიტექტურის სამსახურის 2025 წლის 25 თებერვლის N 7391144 გადაწყვეტილებით შეთანხმებული პროექტის დარღვევით განხორციელებულია სამშენებლო სამუშაოები, კერძოდ ტერიტორიაზე, „4“ ღერძის გარეთ „ა-დ“ მონაკვეთში, დამატებით მოწყობილია დაბალი რკინა-ბეტონის კედელი. ნაწილობრივ შეცვლილია ლიფტის კარის ღიობის გაბარიტი. +7.45 და +10.90 ნიშნულებზე შეცვლილია ბინების გამმიჯნავი კედლების ადგილმდებარეობა და ფორმა. შეცვლილია ფასადებზე არსებული ლითონის კონსტრუქციების რაოდენობა და ადგილმდებარეობა. **გეგმა -3.30 ნიშნულზე:** „თ“ ღერძზე „1-2“ მონაკვეთში დამატებით მოწყობილია კარის ღიობი. **გეგმა ±0.00 ნიშნულზე:** შეცვლილია ვიტრაჟებისთვის განკუთვნილი ღიობების რაოდენობა და გაბარიტი. „გ“ ღერძის გასწვრივ შეცვლილია სადარბაზოს გაბარიტი. **გეგმა +21.25 ნიშნულზე:** შეცვლილია პარაპეტის და ლიფტის შახტის სიმაღლე. პარაპეტზე დამატებით მოწყობილია რკინა-ბეტონის სარტყელი და კოლონები. ლიფტის შახტაზე დამატებით მოწყობილია ღიობები.

საქართველოს კანონი „სივრცის დაგეგმარების, არქიტექტურული და სამშენებლო საქმიანობის კოდექსი“-ს 112-ე მუხლის შენიშვნის 1-ლი ნაწილის თანახმად: „თუ ქალაქ თბილისის მუნიციპალიტეტის ადმინისტრაციულ საზღვრებში არსებულ კულტურული მემკვიდრეობის დამცავ ზონაში მშენებლობის განხორციელების ან კულტურული მემკვიდრეობის უძრავ ძეგლზე სამუშაოების/რეაბილიტაციის განხორციელების შემთხვევაში გავიდა მშენებლობის ნებართვის/კულტურული მემკვიდრეობის უძრავ ძეგლზე სამუშაოების/რეაბილიტაციის ნებართვის მოქმედების ვადა და მშენებლობა/რეაბილიტაცია დამთავრებული არ არის ან/და დარღვეულია სამშენებლო დოკუმენტაციის მოთხოვნები ან განხორციელებულია უნებართვო მშენებლობა, რომელიც შეესაბამება საქართველოს კანონმდებლობით დადგენილ მოთხოვნებს, მშენებლობის საჯარო ზედამხედველობის განმახორციელებელი ადმინისტრაციული ორგანო სამშენებლო სამართალდარღვევის საქმის წარმოების დაწყებამდე დამრღვევს განუსაზღვრავს 90-დღიან ვადას სათანადო თანხმობის/ნებართვის მისაღებად ან ამ დარღვევის გამოსასწორებლად. ეს ვადა შეიძლება გაგრძელდეს არაუმეტეს 1 თვით, თუ დამრღვევმა ამ ვადის განმავლობაში მშენებლობის ნებართვის გამცემ ადმინისტრაციულ ორგანოს წარუდგინა შესაბამისი განცხადება და აღნიშნულ ორგანოს გადაწყვეტილება არ მიუღია.“

აღნიშნული ნორმის გათვალისწინებით, გეძლევათ 90-დღიანი ვადა სამშენებლო სამართალდარღვევის აღმოსაფხვრელად. გაცნობებთ, რომ აღნიშნული ვადის გასვლის შემდგომ, სამსახურის მიერ განხორციელდება ობიექტის ადგილზე გადამოწმება და სამშენებლო სამართალდარღვევის აღმოუფხვრელობის შემთხვევაში, გატარდება კანონით გათვალისწინებული ღონისძიებები.

პატივისცემით,

ზურაბ მამსიგაშვილი

მუნიციპალური ინსპექციის სამსახურის უფროსის მოადგილე

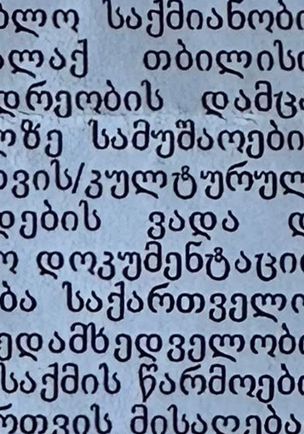




გამოყენებულია კვალიფიციური ელექტრონული ხელმოწერა/ელექტრონული შტამპი

თქვენს მიერ 14.11.2023წ. გაცემული ქალაქ თბილისის მუნიციპალიტეტის საჯარო სამართლის იურიდიული პირი ქალაქ თბილისის მუნიციპალიტეტის არქიტექტურის სამსახური გადაწყვეტილება № 6759859 აღნიშნულია, რომ:

1.წარმოდგენილ საინჟინრო-გეოლოგიურ კვლევაში, შესავალ ნაწილში, ნახსენებია, რომ გაყვანილია თითო 20 მ-ის სამი სამთო გამონამუშევარი, ხოლო რა მექანიზირებული დანადგარით (დაზგა) და რა მეთოდით იწარმოებოდა გაყვანა, ტექსტში არ არის ნახსენები. 2. კვლევის მე-6 გვერდზე ნახსენებია შურფები, არადა კვლევის მიხედვით გაყვანილია ჭაბურღილები - მოგეხსენებათ სამთო გამონამუშევრების ხსენებისას და აღწერისას, ყველგან უნდა იყოს დაფიქსირებული ერთი და იგივე სამთო გამონამუშევარი. 3. კვლევას თანდართულ სამთო გამონამუშევრების ლითოლოგიურ სვეტებს აკლია აბსოლუტური ნიშნულები.

გპასუხობთ:

1. განახლებულ გეოლოგიურ დოკუმენტებში გამოსწორებული იქნა თქვენს მიერ მოცემული შენიშვნა საბურღ დანადგართან და ბურღვის მეთოდთან დაკავშირებით;
2. განახლებულ გეოლოგიურ დოკუმენტებში გამოსწორებული იქნა თქვენს მიერ მოცემული შენიშვნა სამთო გამუნამუშევრებთან დაკავშირებით;
3. საინჟინრო-გეოლოგიურ დოკუმენტაციაში, როგორც ლითოლოგიურ სვეტებზე ასევე ლითოლოგიურ ჭრილებზე დატანილია აბსოლუტური ნიშნულები;

**ინჟინერ-გეოლოგი:** **/გ. იაშვილი/**

# ქ. თბილისი , პეტრიაშვილის ქუჩა
# (ს/კ 01.15.02.031.008)

## კონსტრუქციული ნაწილი

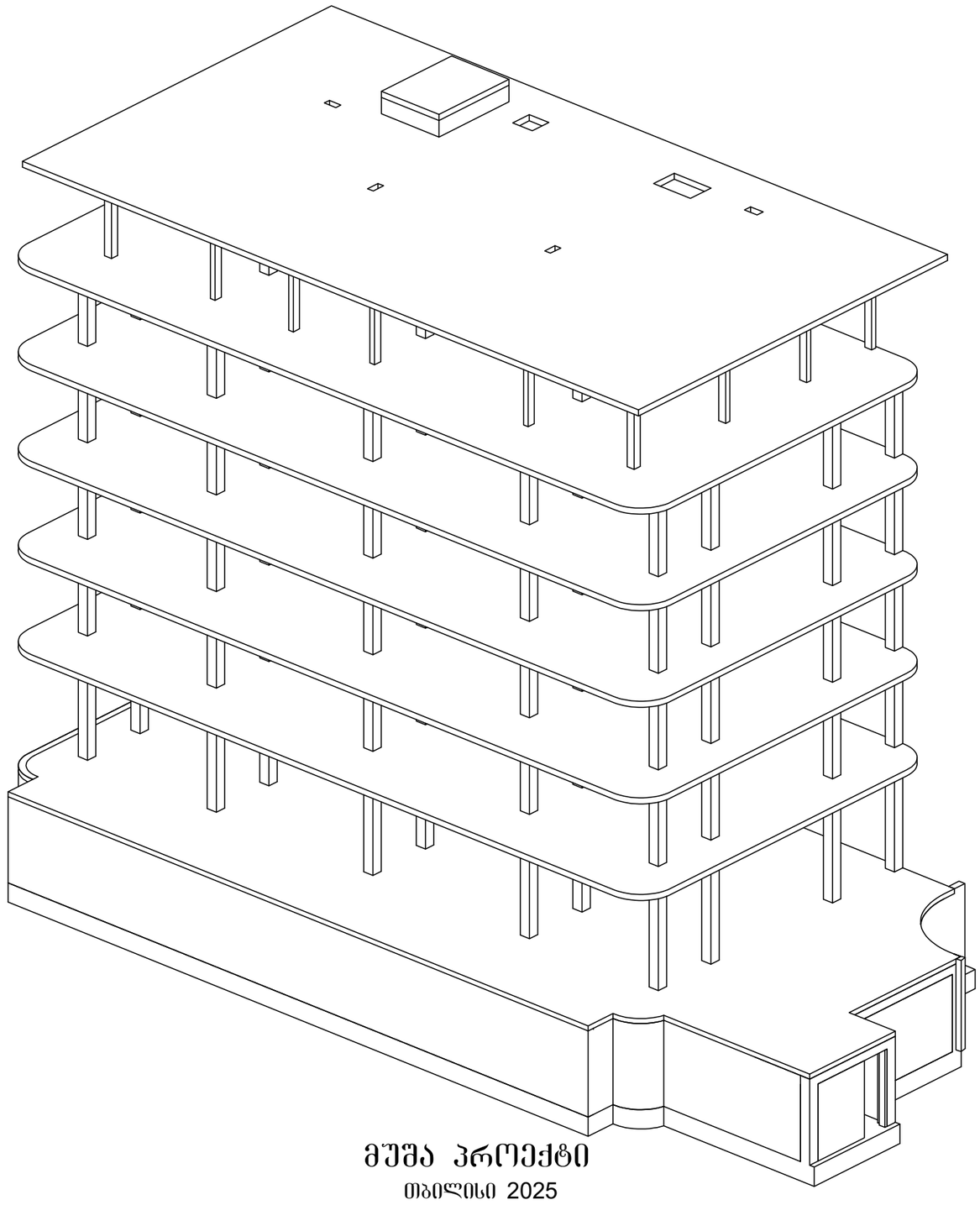

## მუშა პროექტი

თბილისი 2025

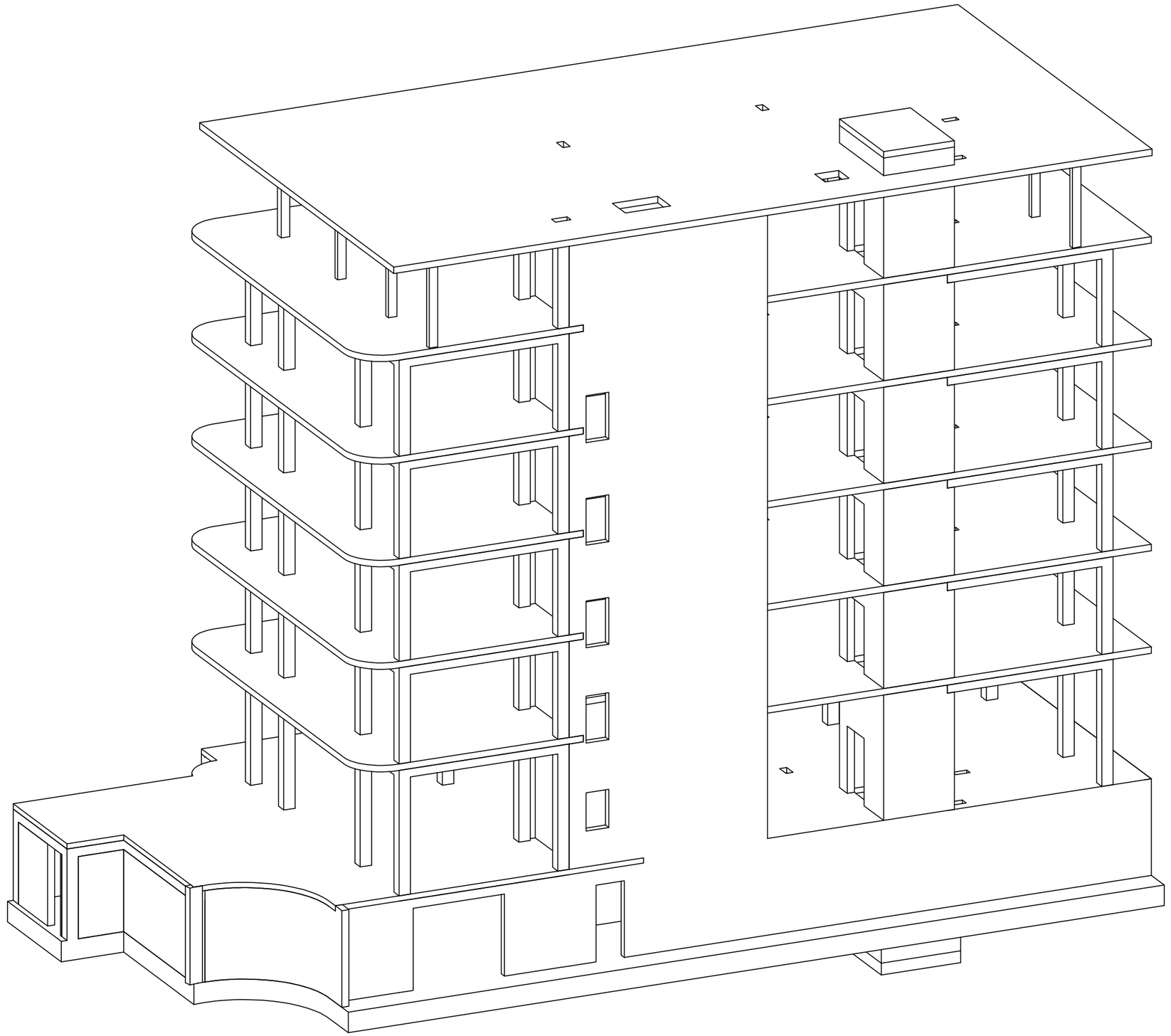

პროექტის დასახელება

მრავალბინიანი საცხოვრებელი სახლი

პროექტის მისამართი

ქ. თბილისი , პეტრიაშვილის ქუჩა (ს/კ 01.15.02.031.008)

დამკვეთი

| სტადია | მარცილი | განმარტება |
|---|---|---|
| მპ | 2024.12.24 | |

დაკვეთის №

CAD DWG ფაილი 01.sqemebi - rev3.dwg

დირექტორი:

მთ. კონსტრუქტორი: ა. კორძაია

შესრულა ვ. ვაშაკიძე

შეამოწმა ნ. ხუბულავა

ნახაზის დასახელება

აქსონომეტრიული ხედი

კ-0.03

A3

# კონსტრუქციული ნაწილის განმარტებითი ბარათი

ქ.თბილისი, მთაწმინდის რაიონი, პეტრიაშვილის, თერგისა და გალის ქუჩების გადაკვეთა (ს/კ 01.15.02.031.008). მრავალბინიანი საცხოვრებელი სახლი კონსტრუქციული ნაწილი მარკით "კ" მოცემულია ალბომში, რომელიც დამუშავდა ტექნიკური დოკუმენტაციის საფუძველზე, არქიტექტურული ნახაზების მიხედვით მარკით "ა". შენობა ექვსსართულიანია, სარდაფით პირობით ნიშნულად 0.00 მ. მიღებულია შენობის I სართულის იატაკის დონე რომელიც შეესაბამება აბსოლუტურ ნიშნულს +489.55 მ-ს. გაანგარიშება ჩატარებულია 8 (0.17გ) ბალზე. საინჟინრო-გეოლოგიური გამოკვლევის მიხედვით, სამშენებლო ტერიტორია იმყოფება დამაკმაყოფილებელ საინჟინრო-გეოლოგიურ პირობებში - უარყოფითი ფიზიკურ-გეოლოგიური პროცესები არ არის გავრცელებული. საძირკვლის ფუძედ მიღებულია ,თიხოვანი გრუნტი: რომლის ფიზიკურ-მექანიკური მახასიათებლებია:

| | |
|---|---|
| სიმკვრივე | p=1.79 გ/სმ$^3$; |
| სიმტკიცის ზღვარი ერთღერძა კუმშვაზე | Ro=2.0კგძ/სმ$^2$; |
| დეფორმაციის მოდული | E=160 კგძ/სმ$^2$; |

კლიმატური პირობები:
თოვლის ნორმატიული დატვირთვა 0.5 კპა,
ქარის ნორმატიული დატვირთვა 15 წელიწადში ერთხელ 0.48 კპა

მზიდ კონსტრუქციას წარმოადგენს მონოლითური რკინაბეტონის სივრცითი კარკასი ხისტი კვანძებით:

საძირკველი-ფილა -70 (სმ) ბეტონი B25;
სვეტები - მონოლითური რკინაბეტონის bxh=40x40,40X60,40X90 (სმ) ბეტონი B25;
კედელი - მონოლითური რკინაბეტონის სისქით ,25(სმ) ბეტონი B25;
რიგელები - მონოლითური რკინაბეტონის - 40x50, (სმ) ბეტონი B25;
სართულშუა გადახურვის ფილები - მონოლითური რკინაბეტონის, სისქით 18,22 (სმ) ბეტონი B25;
კიბე-მონოლითური რკინაბეტონის სისქით 18 (სმ) ბეტონი B25

კარკასის შევსება - წვრილი მსუბუქი ბეტონის ბლოკით, რომელიც უნდა ჩამაგრდეს კარკასთან სათანადო დეტალებით; ბლოკის მარკა მ-75, ხსნარის მარკა მ-50;

ტიხრები - წვრილი მსუმბუქი ბეტონის ბლოკების წყობა ჩამაგრდეს მზიდ კონსტრუქციებთან შესაბამისი დეტალების საშუალებით.

წინამდებარე პროექტი გაანგარიშებულია და დამუშავებულია საქართველოში მოქმედი სამშენებლო ნორმებისა და წესების დაცვით:

1) პნ 01.05-08 "სამშენებლო კლიმატოლოგია"
2) პნ 01.01-09 "სეისმოდეგები მშენებლობა"
3) პნ 03.01-09 "ბეტონისა და რკინაბეტონის კონსტრუქციები"
4) პნ 02.01-08 "შენობისა და ნაგებობის ფუძეები"
5) СНиП 2.01.07-85* "Нагрузки и воздействия"

# ზოგადი მითითებები

1. ქვაბული მიღებულ იქნას ინჟინერ-გეოლოგის მიერ, შედგეს შესაბამისი აქტი სამშენებლო ნორმებისა და წესების მიხედვით.
2. მშენებლობის ორგანიზაციამ უზრუნველყოს მონოლითური რ/ბ-ის ჰორიზონტალურ კონსტრუქციებში: საძირკველსა და გადახურვის ფილებში ბეტონის ჩაწყობა უწყვეტად, ჰორიზონტალური მიმართულებით.
3. რ/ბ-ის კონსტრუქციების დაბეტონებისას უნდა გაეწიოს კონტროლი ბეტონის კლასს, ვიბრირებას, დაბეტონების ხარისხს და შრობის პროცესს თანახმად ГОСТ 10180-78, ГОСТ 18105.0-80, ГОСТ 18105.1-80, ГОСТ 18105.2-80.
4. რ/ბ-ის კონსტრუქციებში გამოყენებულია A500C და A240 კლასის არმატურა TCH102-00-ის მიხედვით. შემოწმებულ იქნას შემოტანილი არმატურის ხარისხი აკრედიტირებული ლაბორატორიის მიერ და შედგეს შესაბამისი აქტი.
5. ანკერებისა და ჩასატანებელი დეტალებისთვის გამოყენებულ იქნას ლითონის ფურცელი ГОСТ 380-71-ის მიხედვით.
6. ანკერები დამზადდეს ხელის რკალური შედუღებით განღრუებულ ნახვრეტში ГОСТ 19292-73-ის მიხედვით.
7. რ/ბ-ის კონსტრუქციებში გრძივი არმატურების დაკავშირება შესრულდეს გადადებით - წინამდებარე პროექტის და სამშენებლო ნორმების და წესების მიხედვით.
8. არმატურების გადაღუნვა მოხდეს ცივად, შესაბამისი მექანიზმების მეშვეობით.
9. კარკასის ღეროვან ელემენტებში განივი არმირება შესრულდეს შეკრული არმატურის საკიდების მეშვეობით, რომელთა ბოლოები გადაიღუნოს და ჩაანკერდეს კონსტრუქციის ტანში.
10. რ/ბ-ის კონსტრუქციებში პროექტით გათვალისწინებულია B-25 კლასის ბეტონი. კონსტრუქციებში ბეტონის ჩაწყობა შესრულდეს ვიბრატორის გამოყენებით.

მშენებლობის პროცესში განხორციელდეს ბეტონის კლასის სისტემატიური კონტროლი, მოწოდებული პარტიიიდან აღებულ იქნას ნიმუშები და შემოწმებულ იქნას ლაბორატორიულად, თანახმად სამშენებლო ნორმებისა.

ბეტონის დამზადებისას განსაკუთრებული ყურადღება მიექცეს ცემენტის შემადგენლობას და ხარისხს - დანიშნულების მიხედვით.

11. კონსტრუქციულ ნახაზებზე მუშა არმატურები მიბმულია ღერძულად, ზომები მმ-შია ნაჩვენები.
12. ბეტონის მომზადების ზედაპირი, ასევე საძირკვლისა და სარდაფის კედლის გრუნტთან საკონტაქტო ზედაპირები, დამუშავდეს და მოეწყოს ჰიდროიზოლაცია.
13. ლითონკონსტრუქციების დამზადებისას იხელმძღვანელეთ შესაბამისად ТУ 36-2282-80 და СНиП III-18-75 "Металлические конструций. Правила производства и приемки работ";
14. ლითონის ელემენტებისათვის მასალად გამოყენებულ იქნას ჩვეულებრივი ხარისხის ნახშირბადოვანი ფოლადი ГОСТ 380-71*-ის (СНиП-II-23-81*) მიხედვით:
15. ლითონის კონსტრუქციების ელექტროშედუღებისათვის ქარხანაში გამოყენებულ იქნას ნახევრადავტომატური ელექტროშედუღება; მშენებარე ობიექტზე ხელით ელექტროშედუღების შესრულებისას გამოყენებულ იქნას ელექტროდები ხელით რკალური შედუღებისათვის ГОСТ 9467-75-ის მიხედვით; შესადუღი მავთული ГОСТ 2246-70-ის მიხედვით; ფლუსი-ГОСТ 9087-81-ის მიხედვით; ნახშირორჟანგის აირი ГОСТ 8050-76-ის მიხედვით.
16. ლითონის ელემენტების შედუღება განხორციელდეს (თუ მითითებული არ არის კონსკრეტულად) მათი შეხების მთელ პერიმეტრზე (კონტურზე). შედუღების ნაკერის სიმაღლედ მიიღება 1.2h სადაც h არის შესადუღებელი ელემენტების სისქეებს შორის უმცირესი, არანაკლები 6 მმ-ისა
17. ლითონკონსტრუქციების კვანძებში გამოყენებული იქნას ჭანჭიკი ГОСТ 7798-70-ის მიხედვით, ფოლადის მარკა ВСт.5, ქანჩი ГОСТ 5915-70-ის მიხედვით, საყელური ГОСТ 11371-98-ის მიხედვით;
18. ლითონის კონსტრუქციების ელემენტები შეიღებოს СНиП-2.03.11-85-ის „სამშენებლო კონსტრუქციების დაცვა კოროზიისაგან" მიხედვით;

პროექტის მიხედვით შენობის გეომეტრიის დაცვის მიზნით მშენებლობის პროცესი უნდა მიმდინარეობდეს გეოდეზიური მეთვალყურეობის თანხლებით.

მშენებლობის პროცესში წარმოქმნილი პრობლემები, რომლებიც შეხებაში არიან წარმოდგენილი პროექტის ან ცალკეული დეტალების ცვლილებასთან, როგორც წესი, შეთანხმდეს საპროექტო ორგანიზაციასთან.

# ნაგებობის პასუხისმგებლობის კლასი

თანახმად საქართველოს პროექტირების ნორმებისა პნ 03.01-09 დანართი 3, განსახილველი შენობა მიეკუთვნება I კლასის ნაგებობას. ამ შემთხვევაში საიმედობის კოეფიციენტი ნაგებობის პასუხისმგებლობის კლასის მიხედვით $\gamma_n$=1.

თანახმად საქართველოში მოქმედი პროექტირების ნორმებისა НАГРУЗКИ И ВОЗДЕЙСТВИЯ СНиП 2.01.07-85*, განსახილველ შენობის კონსტრუქციებზე მოსული დატვირთების საიმედობის კოეფიციენტი γ

A. მუდმივი დატვირთვებისთვის:
A 1. ნაყარი გრუნტი ........................................1,15;
A 2. რ/ბ-ის კონსტრუქციები ........................................1,1;
A 3. ლითონის კონსტრუქციები........................................1,05;
A 4. იატაკები........................................1,2;
A 5. სტაციონარული დანადგარები 1,05;
B. დროებითი დატვირთვებისთვის:
B 1. თანაბრად განაწილებული დატვირთა < 200 კგძ/მ$^2$.........1,3;
B 2. თანაბრად განაწილებული დატვირთა > 200 კგძ/მ$^2$........1,2
C. თოვლის დატვირთვისთვის........................................1,4;
C. ქარის დატვირთვისთვის........................................1,4;

დროებითი ნორმატიული დატვირთვები, შესაბამისად - 200 კგ/მ$^2$,
თოვლის ნორმატიული დატვირთვა - 70 კგძ/მ$^2$;
ქარის ნორმატიული დატვირთვა - 70 კგძ/მ$^2$;
გრუნტის კატეგორია სეისმური თვისებების მიხედვით არის მეორე.
გაანგარიშება ჩატარებულია I და II ჯგუფის ზღვრული მდგომარეობის მიხედვით.

შენობის მზიდი კონსტრუქციების გაანგარიშება ჩატარებულია გამოთვლითი კომპლექს "LIRA SAPR"-ის მიხედვით. საანგარიშო სქემა სივრცითია. დრეკადი ფუძე მოდელირებულია საგების ორი კოეფიციენტით (პასტერნაკის მოდელი).

წინამდებარე ალბომში დამუშავებულია შენობის კონსტრუქციები, მარკით "კ", რომელშიც მოცემულია კონსტრუქციების მუშა ნახაზები:
1. კონსტრუქციების სქემები;
2. მონ. რ/ბ-ის საძირკვლის კონსტრუქცია;
3. მონ. რ/ბ-ის კედლების და დიაფრაგმების კონსტრუქციები;
4. მონ. რ/ბ-ის სვეტების კონსტრუქციები;
5. მონ. რ/ბ-ის გადახურვის ფილის კონსტრუქციები;
6. მონ. რ/ბ-ის კიბეების კონსტრუქციები;

პროექტის დასახელება
მრავალბინიანი საცხოვრებელი სახლი

პროექტის მისამართი
ქ. თბილისი , პეტრიაშვილის ქუჩა
(ს/კ 01.15.02.031.008)

დამკვეთი

| სტადია | თარიღი | განმარტება |
|---|---|---|
| მპ | 2024.12.24 | |

დაკვეთის №

CAD DWG ფაილი 01.sqemebi - rev3.dwg

დირექტორი:
მთ. კონსტრუქტორი: ა. კორტავა
შეასრულა გ. ვაშაკიძე
შეამოწმა ნ. ხუბულავა

ნახაზის დასახელება

განმარტებითი ბარათი

კ-0.01

A3

## საანგარიშო სქემა

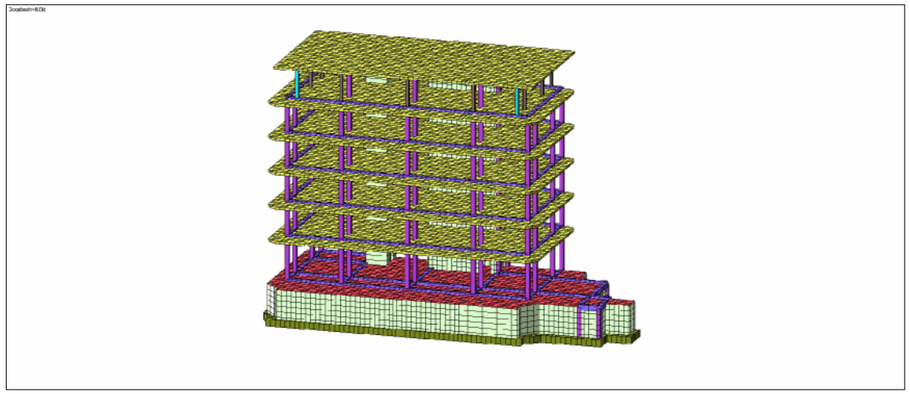

## დეფორმაციული სქემა

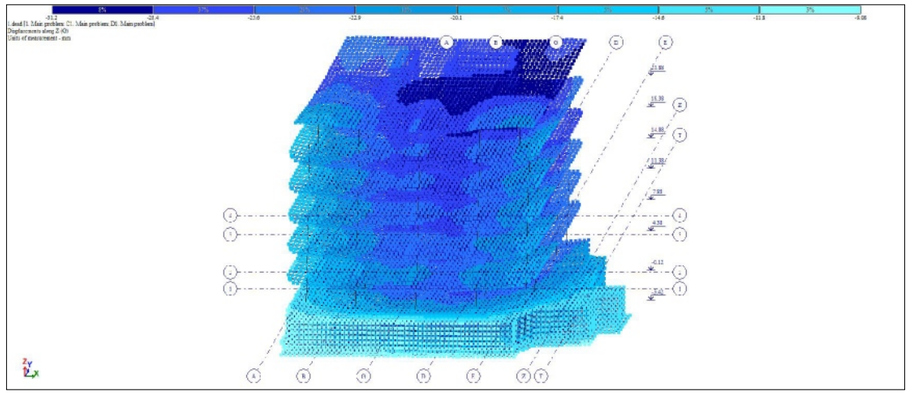

## სვეტების არმირების სქემა

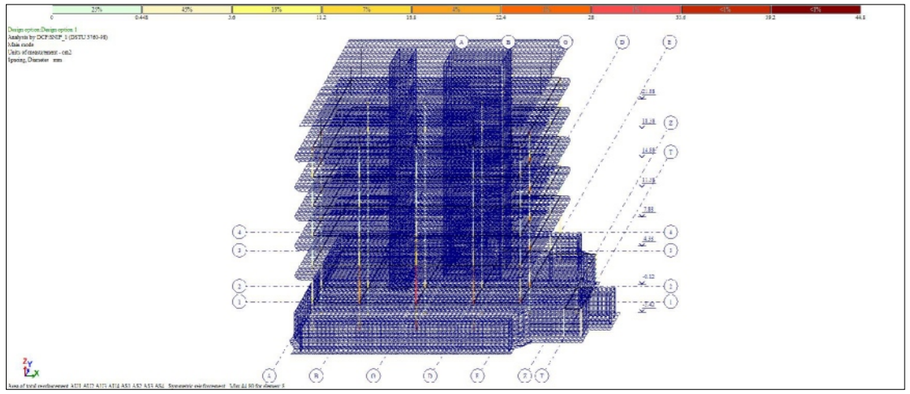

## რიგელების არმირების სქემა

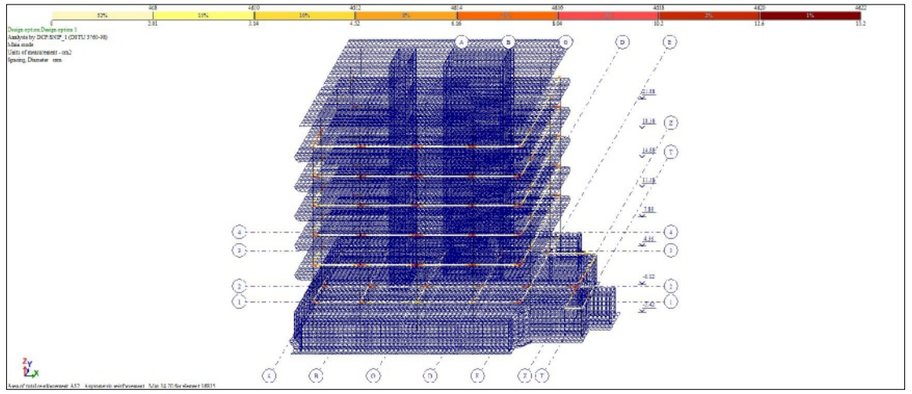

## ფილების და კედლების არმირების სქემა

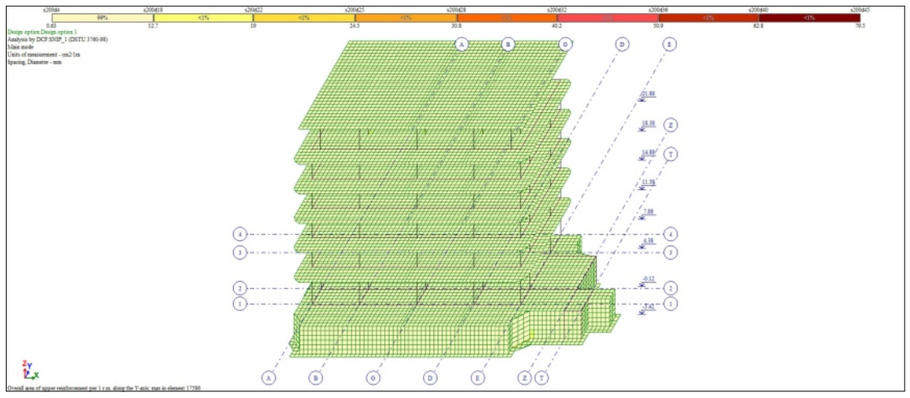

## გრუნტის რეაქცია

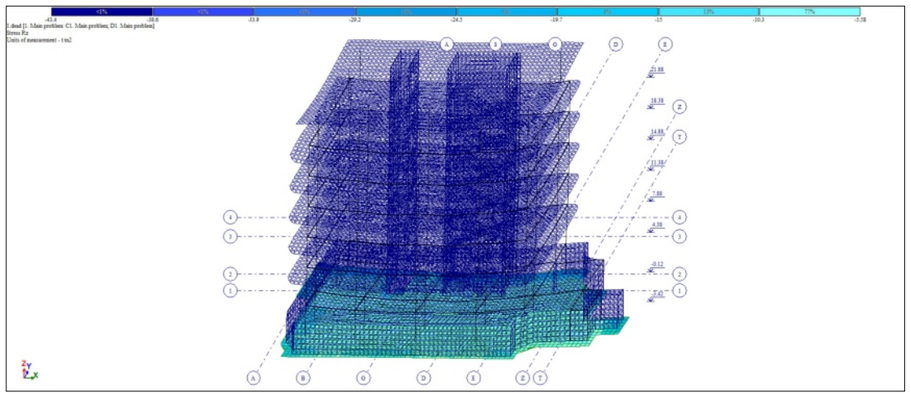

პროექტის დასახელება

მრავალბინიანი საცხოვრებელი სახლი

პროექტის მისამართი

ქ. თბილისი , პეტრიაშვილის ქუჩა (ს/კ 01.15.02.031.008)

დამკვეთი

| სტადია | მარცხი | განმარტება |
|---|---|---|
| მპ | 2024.12.24 | |

დაკვეთის №

CAD DWG ფაილი 01.sqemebi - rev3.dwg

დირექტორი:

მთ. კონსტრუქტორი: ა. კორტავა

შესრულა გ. ვაშაკიძე

შეამოწმა ნ. ხუციშვილი

ნახაზის დასახელება

გაანგარიშების რეზულტატები

კ-0.02

A3

# მოდალური ანალიზის შედეგები

Frequencies of natural vibrations

File Edit Options

Frequencies of natural vibrations

| load.# | mode # | Eigenvalues | Frequencies | | Period (s) | Distrib.coef. | Modal mass (%) | Modal mass sum (%) |
|---|---|---|---|---|---|---|---|---|
| | | | Circle freq. (rad/s) | Frequency (Hz) | | | | |
| 3 | 1 | 0.074 | 13.459 | 2.142 | 0.467 | - 1.143 | 43.212 | 43.212 |
| 3 | 2 | 0.074 | 13.493 | 2.147 | 0.466 | 1.118 | 25.401 | 68.613 |
| 3 | 3 | 0.050 | 20.103 | 3.199 | 0.313 | - 0.100 | 0.186 | 68.799 |
| 3 | 4 | 0.034 | 29.551 | 4.703 | 0.213 | 0.039 | 0.018 | 68.817 |
| 3 | 5 | 0.032 | 30.976 | 4.930 | 0.203 | 0.082 | 0.029 | 68.847 |
| 3 | 6 | 0.032 | 31.460 | 5.007 | 0.200 | 0.008 | 0.001 | 68.847 |
| 3 | 7 | 0.030 | 32.939 | 5.242 | 0.191 | - 0.011 | 0.000 | 68.848 |
| 3 | 8 | 0.030 | 33.446 | 5.323 | 0.188 | - 0.071 | 0.038 | 68.886 |
| 3 | 9 | 0.029 | 34.067 | 5.422 | 0.184 | 0.003 | 0.000 | 68.886 |
| 3 | 10 | 0.029 | 34.785 | 5.536 | 0.181 | 0.055 | 0.010 | 68.896 |
| 3 | 11 | 0.028 | 35.783 | 5.695 | 0.176 | - 0.102 | 0.024 | 68.919 |
| 3 | 12 | 0.027 | 36.580 | 5.822 | 0.172 | - 0.042 | 0.008 | 68.928 |
| 3 | 13 | 0.027 | 36.952 | 5.881 | 0.170 | - 0.034 | 0.009 | 68.937 |
| 3 | 14 | 0.027 | 37.673 | 5.996 | 0.167 | - 0.002 | 0.000 | 68.937 |
| 3 | 15 | 0.026 | 38.257 | 6.089 | 0.164 | - 0.015 | 0.002 | 68.939 |
| 3 | 16 | 0.026 | 38.554 | 6.136 | 0.163 | 0.125 | 0.080 | 69.019 |
| 3 | 17 | 0.025 | 39.423 | 6.274 | 0.159 | 0.180 | 0.042 | 69.061 |
| 3 | 18 | 0.025 | 39.798 | 6.334 | 0.158 | 0.246 | 0.080 | 69.141 |
| 3 | 19 | 0.025 | 40.220 | 6.401 | 0.156 | 0.097 | 0.016 | 69.157 |
| 3 | 20 | 0.024 | 40.864 | 6.504 | 0.154 | 0.007 | 0.000 | 69.157 |
| 3 | 21 | 0.024 | 41.371 | 6.584 | 0.152 | - 0.035 | 0.001 | 69.158 |
| 3 | 22 | 0.024 | 41.555 | 6.614 | 0.151 | 0.057 | 0.007 | 69.165 |
| 3 | 23 | 0.022 | 45.180 | 7.191 | 0.139 | 0.083 | 0.008 | 69.173 |
| 4 | 1 | 0.074 | 13.459 | 2.142 | 0.467 | 0.768 | 19.509 | 19.509 |
| 4 | 2 | 0.074 | 13.493 | 2.147 | 0.466 | 1.204 | 29.457 | 48.966 |
| 4 | 3 | 0.050 | 20.103 | 3.199 | 0.313 | - 0.947 | 16.579 | 65.544 |
| 4 | 4 | 0.034 | 29.551 | 4.703 | 0.213 | 0.004 | 0.000 | 65.545 |
| 4 | 5 | 0.032 | 30.976 | 4.930 | 0.203 | 0.020 | 0.002 | 65.546 |
| 4 | 6 | 0.032 | 31.460 | 5.007 | 0.200 | 0.079 | 0.084 | 65.631 |
| 4 | 7 | 0.030 | 32.939 | 5.242 | 0.191 | - 0.055 | 0.008 | 65.639 |
| 4 | 8 | 0.030 | 33.446 | 5.323 | 0.188 | - 0.243 | 0.449 | 66.088 |
| 4 | 9 | 0.029 | 34.067 | 5.422 | 0.184 | - 0.059 | 0.043 | 66.131 |
| 4 | 10 | 0.029 | 34.785 | 5.536 | 0.181 | - 0.298 | 0.282 | 66.413 |
| 4 | 11 | 0.028 | 35.783 | 5.695 | 0.176 | - 0.143 | 0.046 | 66.459 |
| 4 | 12 | 0.027 | 36.580 | 5.822 | 0.172 | 0.187 | 0.165 | 66.624 |

პროექტის დასახელება

მრავალბინიანი საცხოვრებელი სახლი

პროექტის მისამართი

ქ. თბილისი , პეტრიაშვილის ქუჩა (ს/კ 01.15.02.031.008)

დამკვეთი

სტადია მარტივი განმარტება

მპ 2024.12.24

დაკვეთის №

CAD DWG ფაილი 01.sqemebi - rev3.dwg

დირექტორი:

მთ. კონსტრუქტორი: ა. კორტავა

შესრულა გ. ვაშაკიძე

შეამოწმა ნ. ხუციშვილი

ნახაზის დასახელება

მოდალური ანალიზის შედეგები

კ-0.03

A3

# ქვაბულის გეგმა

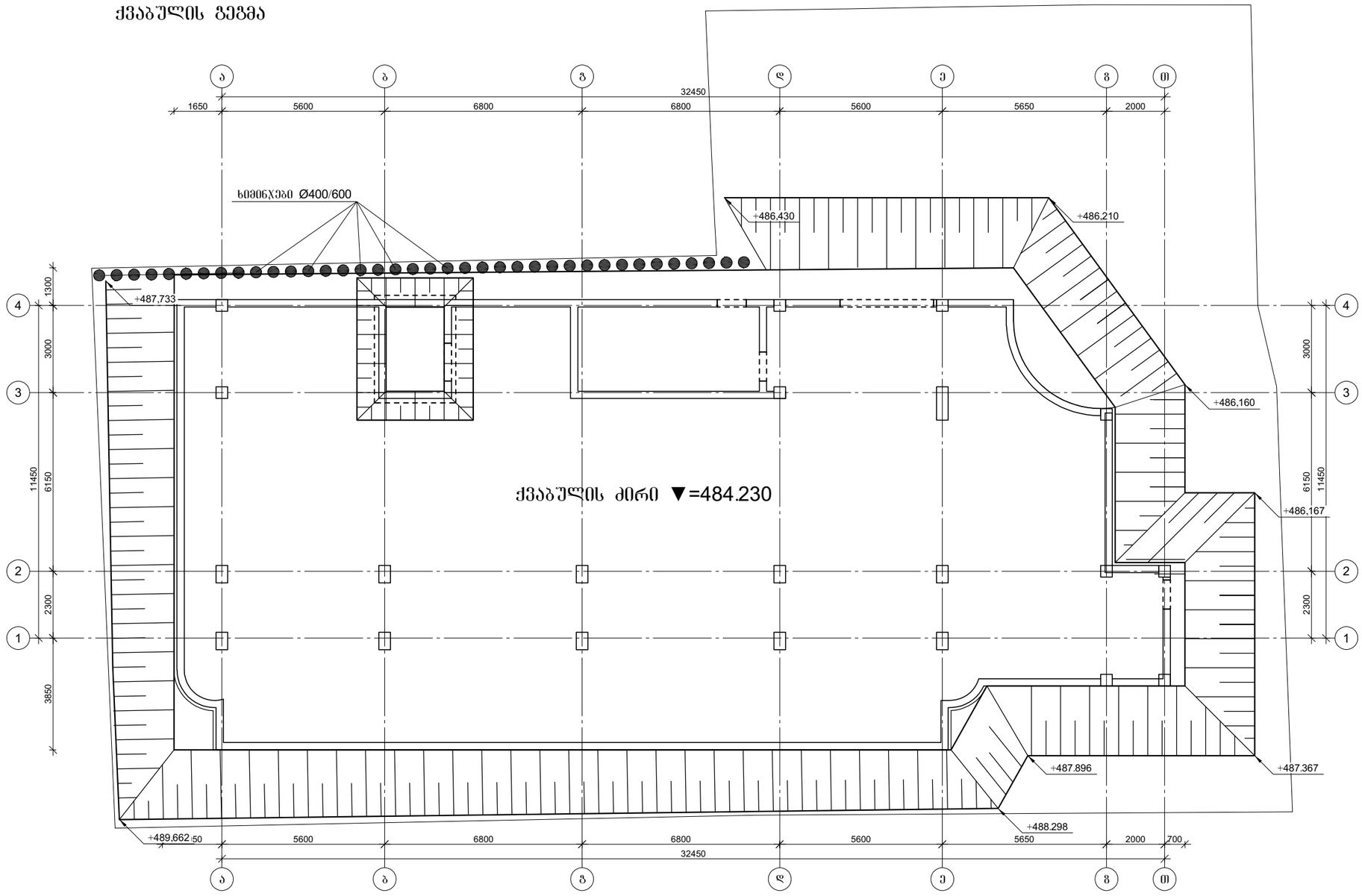


პროექტის დასახელება

მრავალბინიანი საცხოვრებელი სახლი

პროექტის მისამართი

ქ. თბილისი , პეტრიაშვილის ქუჩა (ს/კ 01.15.02.031.008)

დამკვეთი

| | | |
|---|---|---|
| სტადია | მარიღი | განმარტება |
| მპ | 2024.12.24 | |

დაკვეთის №

CAD DWG ფაილი 01.sqemebi - rev3.dwg

დირექტორი:

მთ. კონსტრუქტორი: ა. კორტავა

შესრულა გ. ვაშაკიძე

შეამოწმა ნ. ხუბულავა

ნახაზის დასახელება

ქვაბულის გეგმა

კ-0.01

A3

# ხიმინჯების განშლა

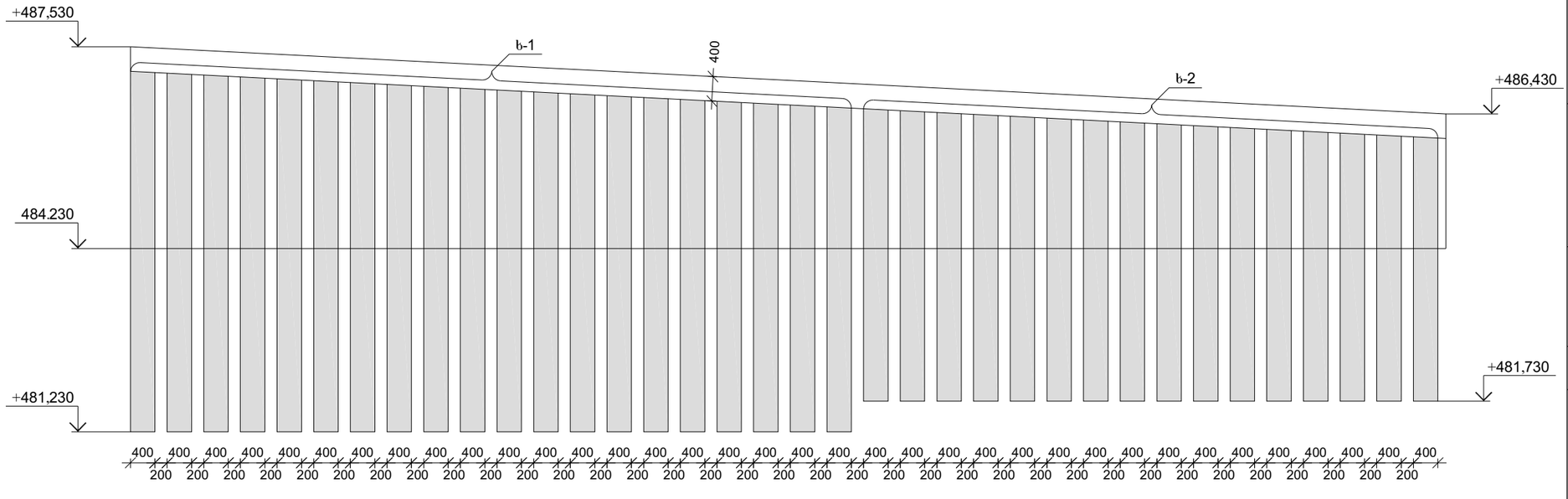
+487,530
ხ-1
400
ხ-2
+486,430
484.230
+481,730
+481,230
400 400 400 

## მონ. რ/ბ ხიმინჯის ხ-1 არმირება

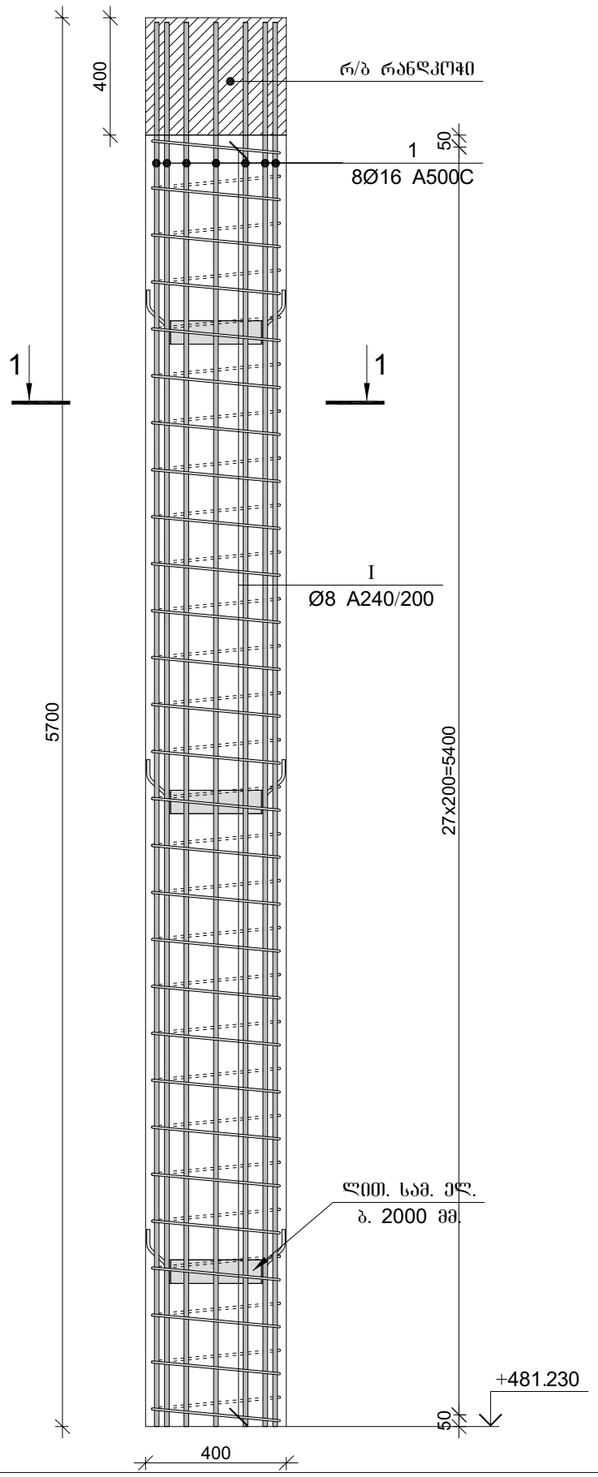


## კვეთი 1-1

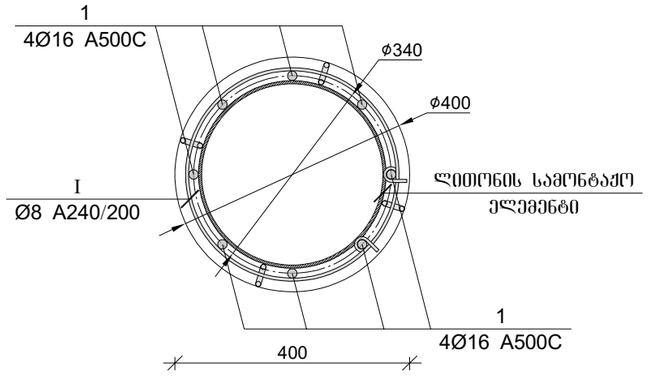


## ლითონის სამონტაჟო ელემენტი

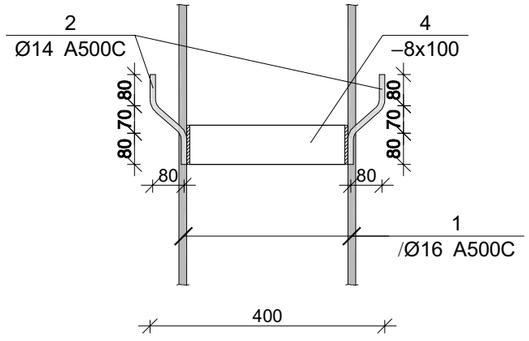


### მონ. რ/ბ ხიმინჯის ხ-1-ის არმირება

| არმატურის სპეციფიკაცია | | | | | არმატურის ამოკრეფა | | | | | ბეტონი B 30 |
|---|---|---|---|---|---|---|---|---|---|---|
| პოზ. № | Ø | L მმ. | n ცალი | Ln მ. | Ø | ∑ Ln მ. | 1მ.მავთ. წონა კგ. | წონა კგ. A240 | წონა კგ. A500C | V; მ³ |
| 1 | 2 | 3 | 4 | 5 | 6 | 7 | 8 | 9 | 10 | 11 |
| 1 | 16 A500C | 6400 | 8 | 51.20 | 8 A-240 | 32.40 | 0.39 | 12.78 | | 0.69 |
| 2 | 14 A500C | 250 | 12 | 3.00 | 14 A500C | 3.00 | 1.21 | | 3.63 | |
| I | 8 A240 | 1200 | 27 | 32.40 | 16 A500C | 51.20 | 1.58 | | 80.81 | |
| | | | | | | | | | | |
| | | | | | | | ∑ | 12.78 | 84.44 | 0.69 |
| | | | | | | n= 20 | | 255.69 | 1688.72 | 13.75 |
| | | | | | | | | | 141.41 | კგ/მ³ |

### ლითონის სამონტაჟო ელემენტის სპეციფიკაცია

| პოზ. № | მასალის დასახელება | მასალის კვეთი | L მმ. | n ცალი | Ln მ. | ერთეულის წონა; კგ | ჯამური წონა; კგ |
|---|---|---|---|---|---|---|---|
| 1 | 2 | 3 | 5 | 6 | 7 | 8 | 9 |
| 3 | ლითონის შირშიტა | 8 x 100 | 1000 | 3 | 3.00 | 6.28 | 18.84 |
| | | | | | | 2% შედულებაზე | 0.38 |
| | | | | | | ∑ | 19.22 |
| | | | | | | n=20 | 384.34 |

პროექტის დასახელება

მრავალბინიანი საცხოვრებელი სახლი

პროექტის მისამართი

ქ. თბილისი , პეტრიაშვილის ქუჩა (ს/კ 01.15.02.031.008)

დამკვეთი

| სტადია | მარტილი | ზანმარტება |
|---|---|---|
| მპ | 2024.12.24 | |

დაკვეთის №

CAD DWG ფაილი 01.sqemebi - rev3.dwg

დირექტორი:

მთ. კონსტრუქტორი: ა. კორძაია

შესრულა ზ. ვაშაკიძე

შეამოწმა ნ. ხუბულავა

ნახაზის დასახელება

მონ. რ/ბ ხიმინჯის ხ-1 არმირება

კ-0.03

A3

## მონ. რ/ბ ხიმინჯის ხ-2 არმირება

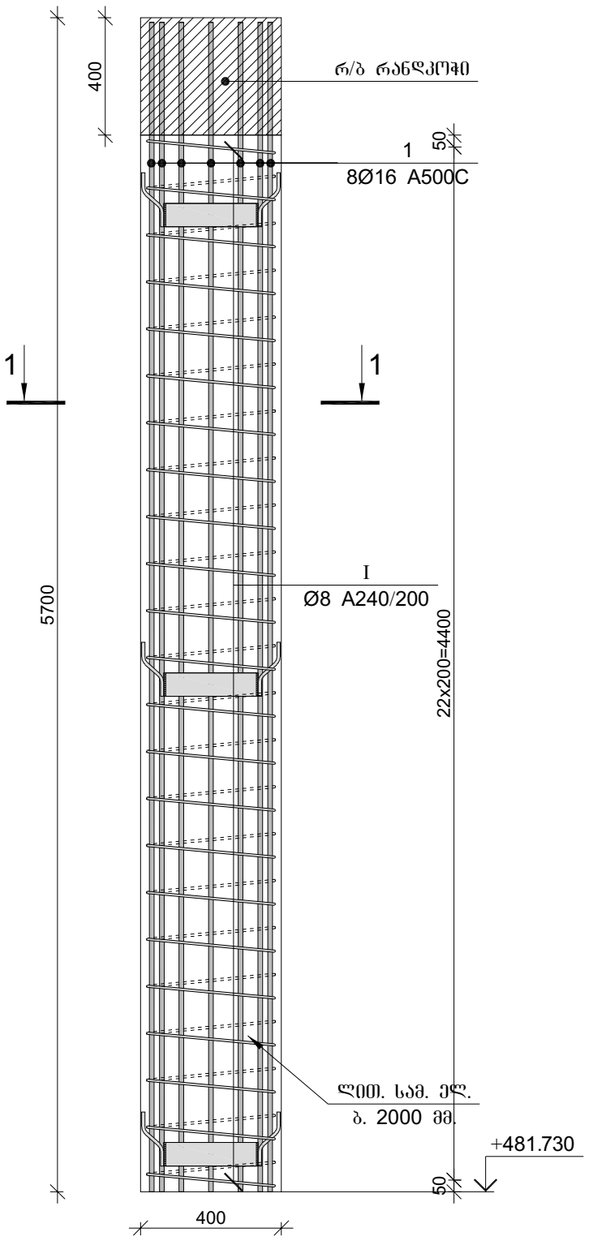


## კვეთი 1-1

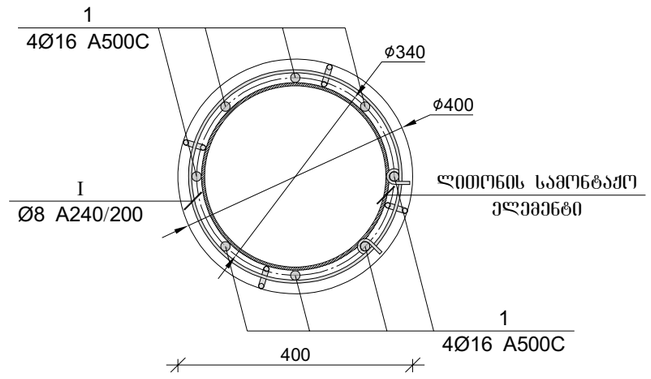


## ლითონის სამონტაჟო ელემენტი

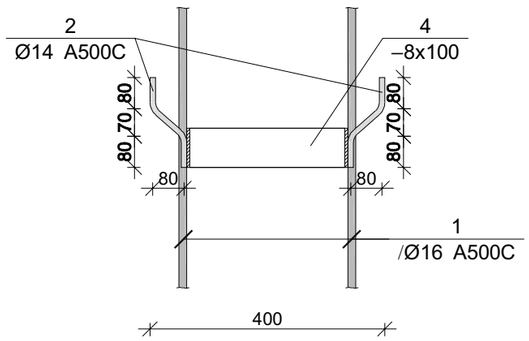


### მონ. რ/ბ ხიმინჯის ხ-2-ის არმირება

| არმატურის სპეციფიკაცია | | | | | არმატურის ამოკრეფა | | | | | ბეტონი B 30 |
|---|---|---|---|---|---|---|---|---|---|---|
| პოზ. № | Ø | L მმ. | n ცალი | Ln მ. | Ø | ∑ Ln მ. | 1პმ მეტრის წონა კგ. | წონა კგ. | | V; მ³ |
| | | | | | | | | A240 | A500C | |
| 1 | 2 | 3 | 4 | 5 | 6 | 7 | 8 | 9 | 10 | 11 |
| 1 | 16 A500C | 5400 | 8 | 43.20 | 8 A-240 | 26.40 | 0.39 | 10.42 | | 0.56 |
| 2 | 14 A500C | 250 | 12 | 3.00 | 14 A500C | 3.00 | 1.21 | | 3.63 | |
| I | 8 A240 | 1200 | 22 | 26.40 | 16 A500C | 43.20 | 1.58 | | 68.18 | |
| | | | | | | | | | | |
| | | | | | | ∑ | | 10.42 | 71.81 | 0.56 |
| | | | | | | n= 16 | | 166.67 | 1148.95 | 9.00 |
| | | | | | | | | | 146.18 | კგ/მ³ |

### ლითონის სამონტაჟო ელემენტის სპეციფიკაცია

| პოზ. № | მასალის დასახელება | მასალის კვეთი | L მმ. | n ცალი | Ln მ. | ერთეულის წონა; კგ | ჯამური წონა; კგ |
|---|---|---|---|---|---|---|---|
| 1 | 2 | 3 | 5 | 6 | 7 | 8 | 9 |
| 3 | ლითონის ფირფიტა | 8 x 100 | 1000 | 3 | 3.00 | 6.28 | 18.84 |
| | | | | | 2% შეღებვაზე | | 0.38 |
| | | | | | | ∑ | 19.22 |
| | | | | | | n=16 | 307.47 |

პროექტის დასახელება

მრავალბინიანი საცხოვრებელი სახლი

პროექტის მისამართი

ქ. თბილისი , პეტრიაშვილის ქუჩა (ს/კ 01.15.02.031.008)

დამკვეთი

| სტადია | მარცლი | განმარტება |
|---|---|---|
| მპ | 2024.12.24 | |

დაკვეთის №

CAD DWG ფაილი 01.sqemebi - rev3.dwg

დირექტორი:

მთ. კონსტრუქტორი: ა. კორტავა

შესრულა ვ. ვაშაკიძე

შეამოწმა ნ. ხუციშვილი

ნახაზის დასახელება

მონ. რ/ბ ხიმინჯის ხ-2 არმირება

კ-0.03

A3

## მონ. რ/ბ რანდკოჭი

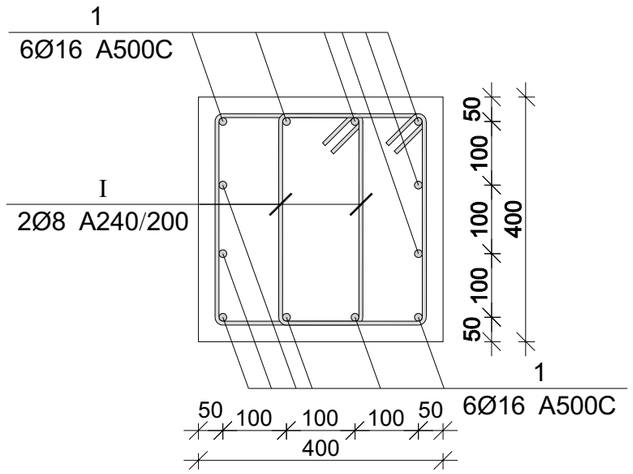


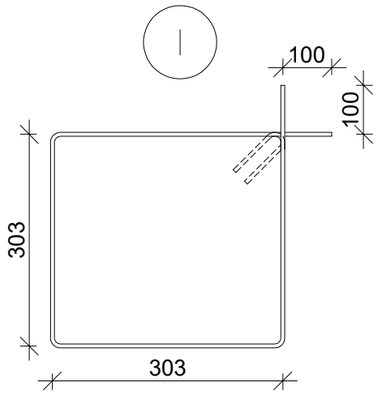


## მონ. რ/ბ რანდკოჭის სპეციფიკაცია

| არმატურის სპეციფიკაცია | | | | | არმატურის ამოკრეფა | | | | | ბეტონი B 30 |
|---|---|---|---|---|---|---|---|---|---|---|
| პოზ. № | Ø | L მმ. | n ცალი | Ln მ. | Ø | ∑ Ln მ. | ბრძივი მეტრის წონა კგ. | წონა კგ. | | V; მ³ |
| | | | | | | | | A240 | A500C | |
| 1 | 2 | 3 | 4 | 5 | 6 | 7 | 8 | 9 | 10 | 11 |
| 1 | 16 A500C | --- | --- | 270.00 | 8 A-240 | 140.00 | 0.39 | 55.24 | | 3.45 |
| I | 8 A240 | 1400 | 100 | 140.00 | 16 A500C | 270.00 | 1.58 | | 426.15 | |
| | | | | | | | | | | |
| | | | | | | ∑ | | 55.24 | 426.15 | 3.45 |
| | | | | | | n= 1 | | 55.24 | 426.15 | 3.45 |
| | | | | | | | | | 139.56 | კგ/მ³ |

პროექტის დასახელება

მრავალბინიანი საცხოვრებელი სახლი

პროექტის მისამართი

ქ. თბილისი , პეტრიაშვილის ქუჩა (ს/კ 01.15.02.031.008)

დამკვეთი

| სტადია | მარცლი | განმარტება |
|---|---|---|
| მპ | 2024.12.24 | |

დაკვეთის №

CAD DWG ფაილი 01.sqemebi - rev3.dwg

დირექტორი:

მთ. კონსტრუქტორი: ა. კორტავა

შესრულა გ. ვაშაკიძე

შეამოწმა ნ. ხუბულავა

ნახაზის დასახელება

მონ. რ/ბ რანდკოჭის არმირება

კ-0.0

A3

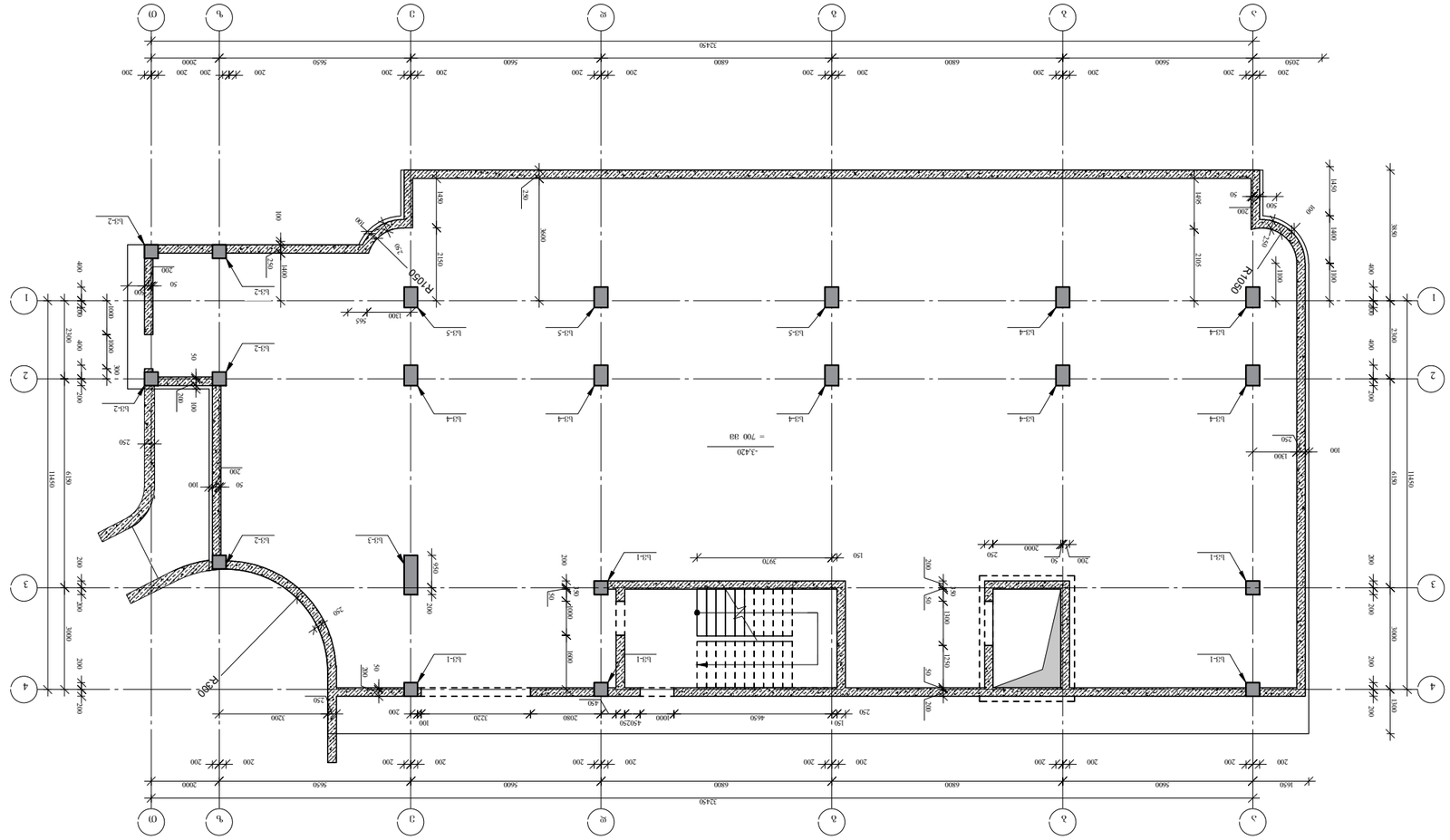


Ж-3.420 ЫЛЫЛЫЛ

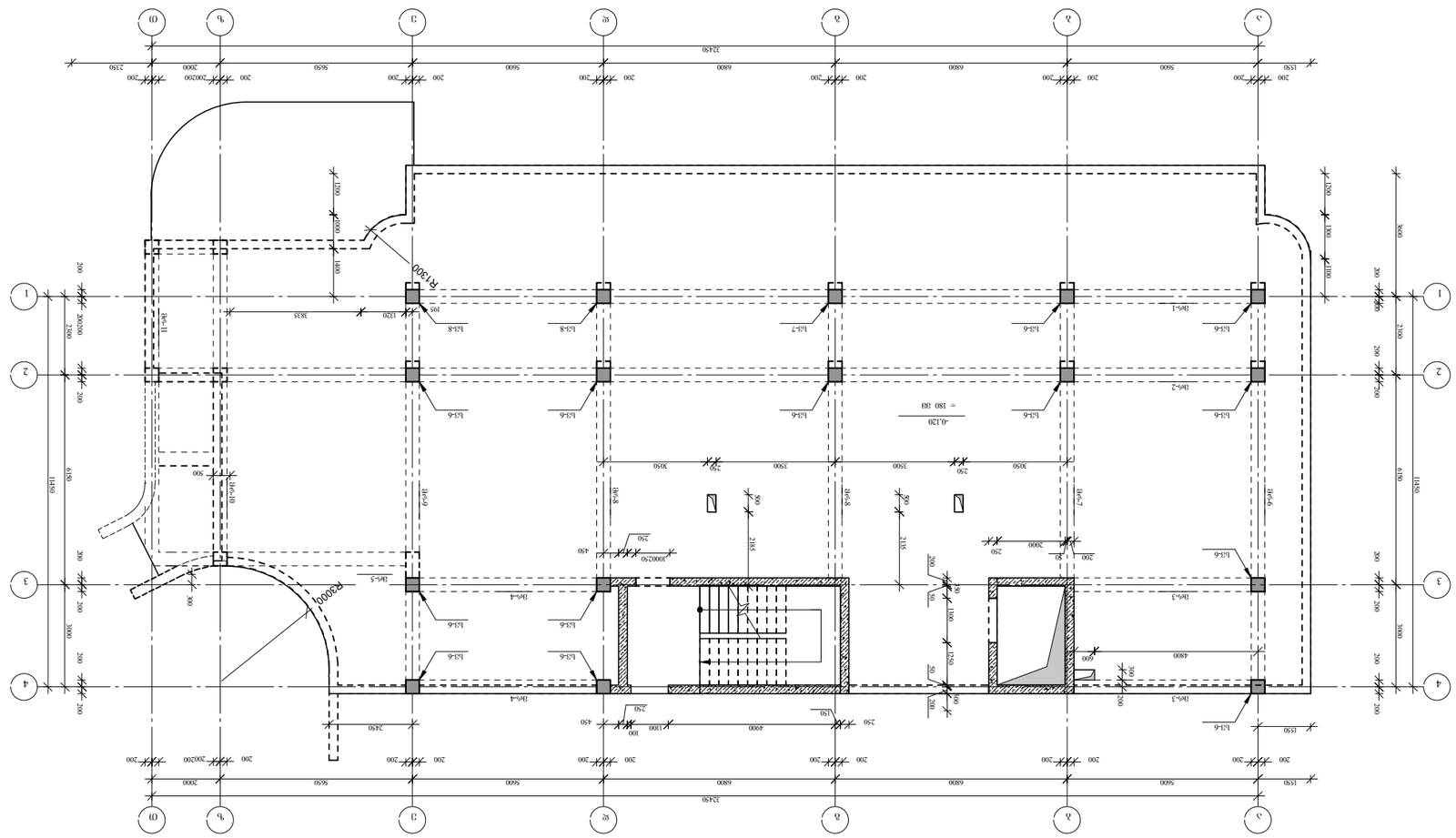


ՀԳՊԱԲԱՆՈՒԹՅԱՆ ԱՇԽԱՏԱՆՔՆԵՐԻ ԱՐՏԱԴՐԱՆՔԱՅԻՆ ՀԱՄԱԼԻՐ -0,120 ԳՈՒՆԱՅՆԱԿԱՆ ՇԵՆՔԻ ՀԱՏԱԿԱԳԾԱՅԻՆ ՊԼԱՆ

| | | |
|---|---|---|
| ԼԱԿՈՒՄՆԵՐ | ՕՆԱՆՈՒՆ | ՀԱՆՁՆԱԳԻՐ |
| ՀԱՅ | 2024.12.24 | |
| ԿԱՏԱՐՈՂԻ № | | |
| CAD DWG ֆայլի | | |
| ԿՈՂՄԻՑ ԳԼԽԱՎՈՐ ՃԱՐՏԱՊԵՏ՝ | | |
| ՊԱՏՎԻՐԱՏՈՒ՝ | | |
| ՀԱՍՏԱՏՈՒՄ՝ | | |
| ՀԱՅԱՍՏԱՆԻ ՀԱՆՐԱՊԵՏՈՒԹՅԱՆ | | |
| ՔԱՂԱՔԱՇԻՆՈՒԹՅԱՆ, ՏՆՏԵՍՈՒԹՅԱՆ ԵՎ ՔԱՂԱՔԱԿԱՆ ԶԱՐԳԱՑՄԱՆ ՆԱԽԱՐԱՐՈՒԹՅԱՆ | | |
| ՀՀ ՄԱՐԶԵՐԻ և ՔԱՂԱՔՆԵՐԻ ՃԱՐՏԱՊԱՐԱՊԵՏՈՒԹՅԱՆ ԱՇՏԱՐԱԿԻ ՔԱՂԱՔԱՇԻՆՈՒԹՅԱՆ ԿԱՌԱՎԱՐՄԱՆ ՎԱՐՉՈՒԹՅՈՒՆ | | |
| ՀՀ, ՄԱՐԶԵՐԻ ՏԱՐԱԾՔԱՅԻՆ ՃԱՐՏԱՊԱՐԱՊԵՏՈՒԹՅԱՆ ԱՇՏԱՐԱԿԻ ՔԱՂԱՔԱՇԻՆՈՒԹՅԱՆ ԿԱՌԱՎԱՐՄԱՆ ՎԱՐՉՈՒԹՅՈՒՆ (ՎՀՀ 01.15.02.031.008) | | |
| ԿԱՏԱՐՈՂԻ | | |
| ՀԱՆՁՆԱԳԻՐ | ՕՆԱՆՈՒՆ | ՀԱՆՁՆԱԳԻՐ |
| ՀԱՏԱԿԱԳԾԱՅԻՆ ՊԼԱՆ -0,120 ԳՈՒՆԱՅՆԱԿԱՆ ՇԵՆՔԻ ՀԱՄԱԼԻՐ ՀԳՊԱԲԱՆՈՒԹՅԱՆ ԱՇԽԱՏԱՆՔՆԵՐԻ ԱՐՏԱԴՐԱՆՔԱՅԻՆ | | |
| ՇԻՆԱՐԱՐ՝ | | |
| ՀԱՏԱԿԱԳԾԱՅԻՆ ՊԼԱՆ | | |
| ՁԵՎԱՉԱՓ՝ 1:100 | | |
| ՀՀՊ-ՇՀ-Ա-3-1.02 | | |
| A3 | | |

# კონსტრუქციების საყალიბე გეგმა +3,880 ნიშნულზე

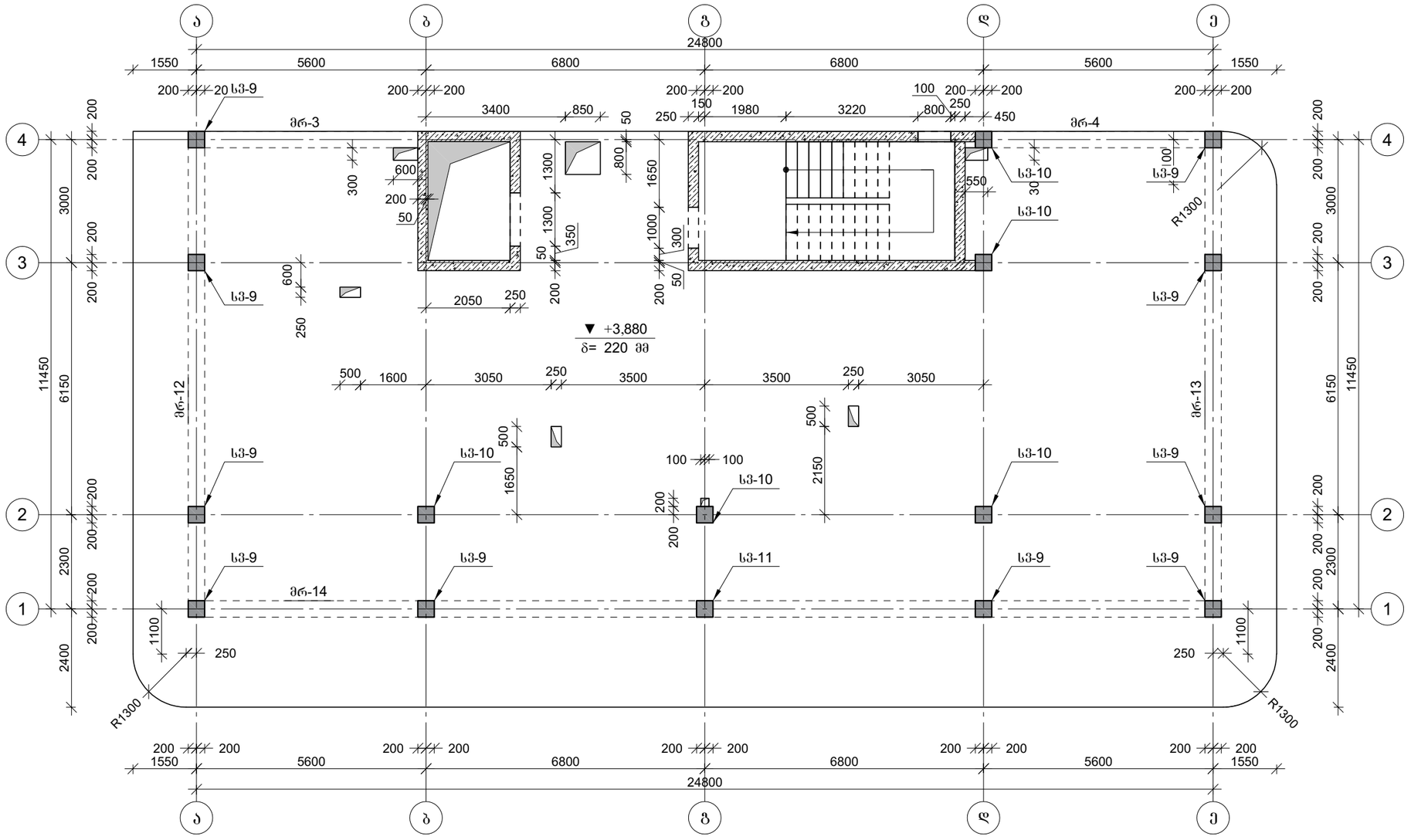


პროექტის დასახელება

მრავალბინიანი საცხოვრებელი სახლი

პროექტის მისამართი

ქ. თბილისი , პეტრიაშვილის ქუჩა (ს/კ 01.15.02.031.008)

დამკვეთი

| | | |
|---|---|---|
| სტადია | მარტივი | განმარტება |
| მპ | 2024.12.24 | |

დაკვეთის №

CAD DWG ფაილი 01.sqemebi - rev3.dwg

დირექტორი:

მთ. კონსტრუქტორი: ა. კორტავა

შესრულა ზ. ვაშაკიძე

შეამოწმა ნ. ხუბულავა

ნახაზის დასახელება

კონსტრუქციების საყალიბე გეგმა +3,880 ნიშნულზე

კ-1.03

A3

# კონსტრუქციების საყალიბე გეგმა +7,330 ნიშნულზე

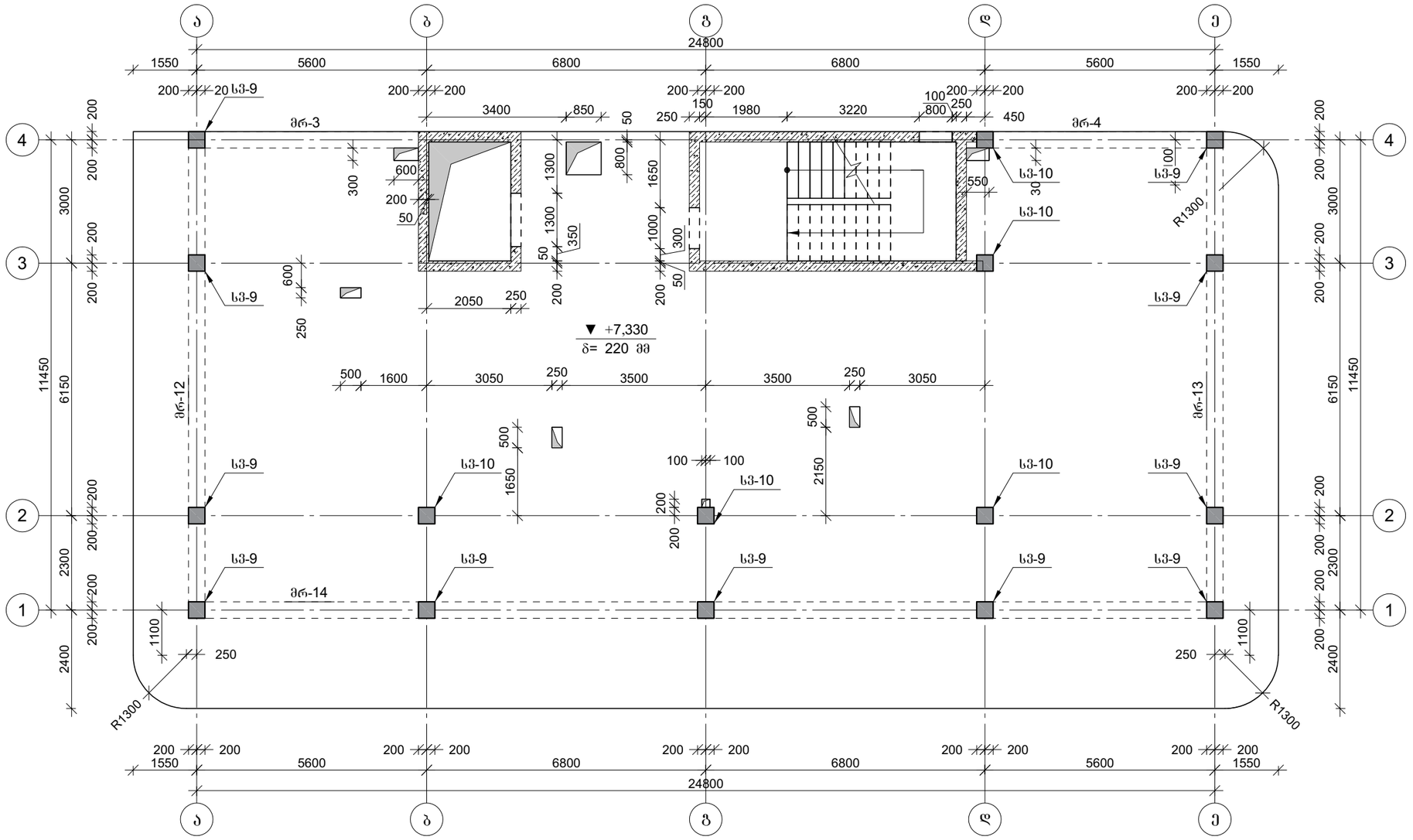


პროექტის დასახელება

მრავალბინიანი საცხოვრებელი სახლი

პროექტის მისამართი

ქ. თბილისი , პეტრიაშვილის ქუჩა (ს/კ 01.15.02.031.008)

დამკვეთი

| | | |
|---|---|---|
| სტადია | მარილი | განმარტება |
| მპ | 2024.12.24 | |

დაკვეთის №

CAD DWG ფაილი 01.sqemebi - rev3.dwg

დირექტორი:

მთ. კონსტრუქტორი: ა. კორტავა

შესრულა ზ. ვაშაკიძე

შეამოწმა ნ. ხუხულავა

ნახაზის დასახელება

კონსტრუქციების საყალიბე გეგმა +7,330 ნიშნულზე

კ-1.04

A3

# კონსტრუქციების საყალიბე გეგმა +10,780 ნიშნულზე

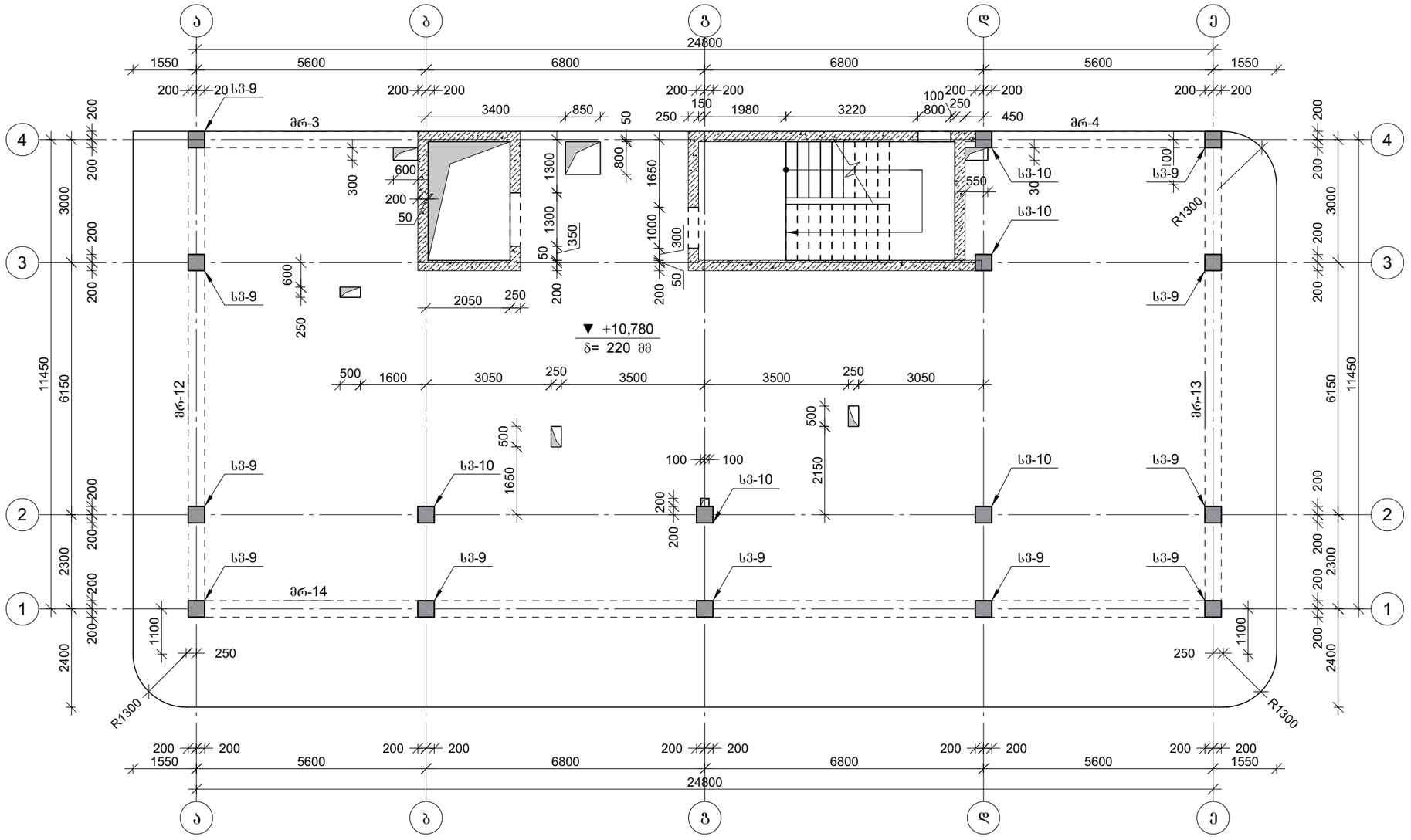


პროექტის დასახელება

მრავალბინიანი საცხოვრებელი სახლი

პროექტის მისამართი

ქ. თბილისი , პეტრიაშვილის ქუჩა (ს/კ 01.15.02.031.008)

დამკვეთი

| | | |
|---|---|---|
| სტადია | მარტივი | განმარტება |
| მპ | 2024.12.24 | |

დაკვეთის №

CAD DWG ფაილი 01.sqemebi - rev3.dwg

დირექტორი:

მთ. კონსტრუქტორი: ა. კორტავა

შეასრულა ვ. ვაშაკიძე

შეამოწმა ნ. ხუციშვილი

ნახაზის დასახელება

კონსტრუქციების საყალიბე გეგმა +10,780 ნიშნულზე

კ-1.05

A3

# კონსტრუქციების საყალიბე გეგმა +14,230 ნიშნულზე

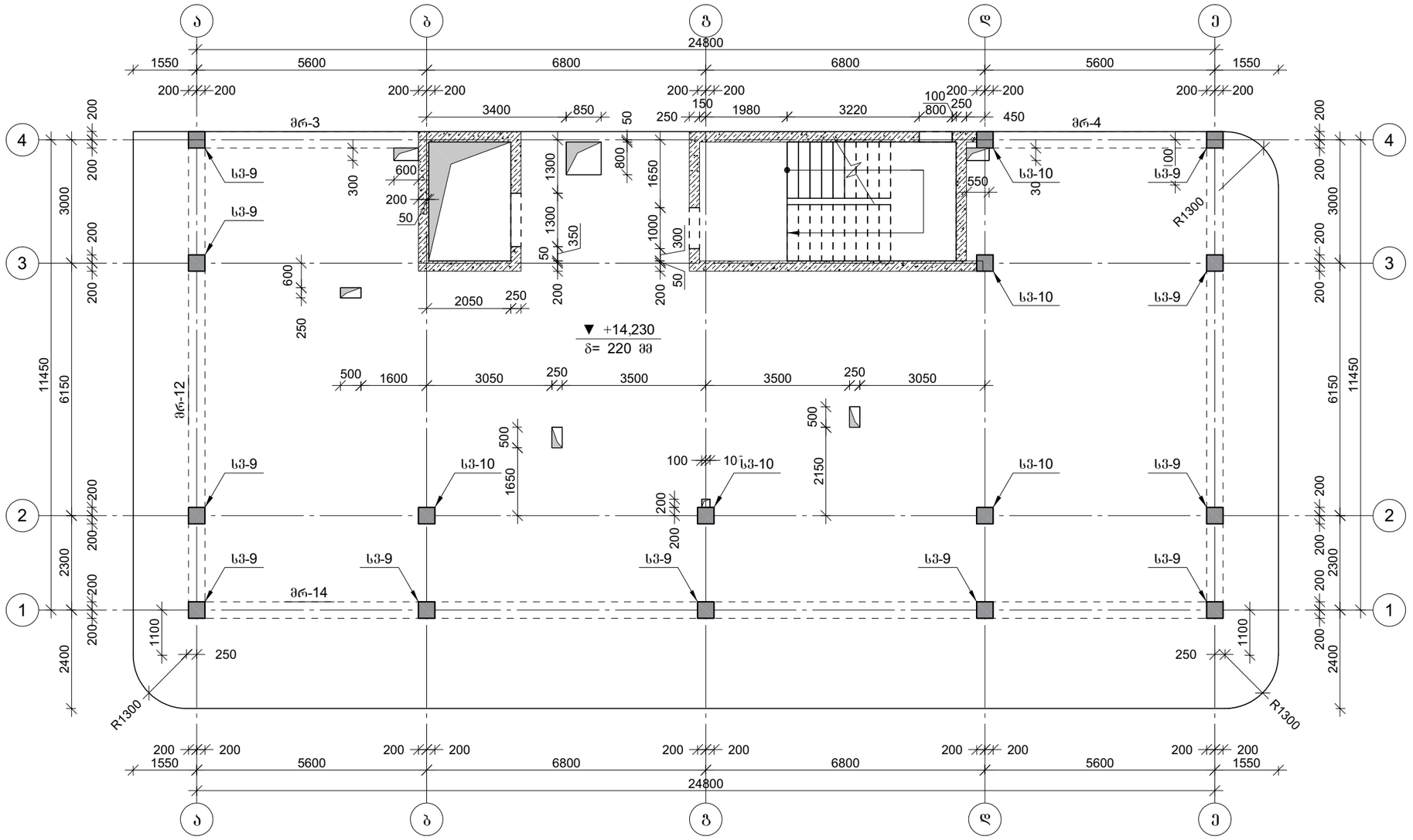


პროექტის დასახელება

მრავალბინიანი საცხოვრებელი სახლი

პროექტის მისამართი

ქ. თბილისი , პეტრიაშვილის ქუჩა (ს/კ 01.15.02.031.008)

დამკვეთი

| | | |
|---|---|---|
| სტადია | მარტილი | განმარტება |
| მპ | 2024.12.24 | |

დაკვეთის №

CAD DWG ფაილი 01.sqemebi - rev3.dwg

დირექტორი:

მთ. კონსტრუქტორი: ა. კორტავა

შესრულა ვ. ვაშაკიძე

შეამოწმა ნ. ხუციშვილი

ნახაზის დასახელება

კონსტრუქციების საყალიბე გეგმა +14,230 ნიშნულზე

კ-1.06

A3

# კონსტრუქციების საყალიბე გეგმა +17,680 ნიშნულზე

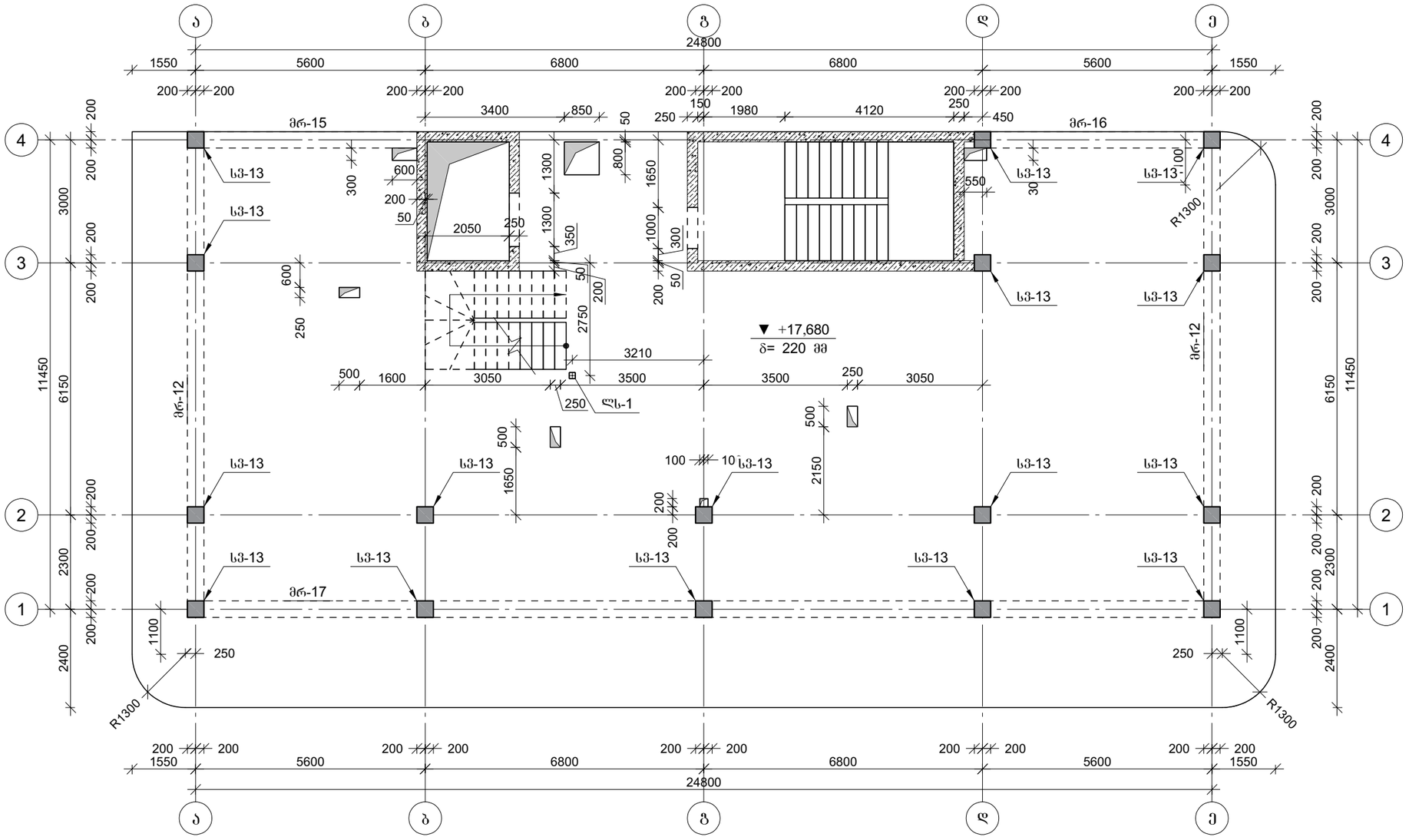


პროექტის დასახელება

მრავალბინიანი საცხოვრებელი სახლი

პროექტის მისამართი

ქ. თბილისი , პეტრიაშვილის ქუჩა (ს/კ 01.15.02.031.008)

დამკვეთი

| | | |
|---|---|---|
| სტადია | მარილი | განმარტება |
| მპ | 2024.12.24 | |

დაკვეთის №

CAD DWG ფაილი 01.sqemebi - rev3.dwg

დირექტორი:

მთ. კონსტრუქტორი: ა. კორტავა

შესრულა გ. ვაშაკიძე

შეამოწმა ნ. ხუბულავა

ნახაზის დასახელება

კონსტრუქციების საყალიბე გეგმა +17,680 ნიშნულზე

კ-1.07

A3

# კონსტრუქციების საყალიბე გეგმა +21,130 ნიშნულზე

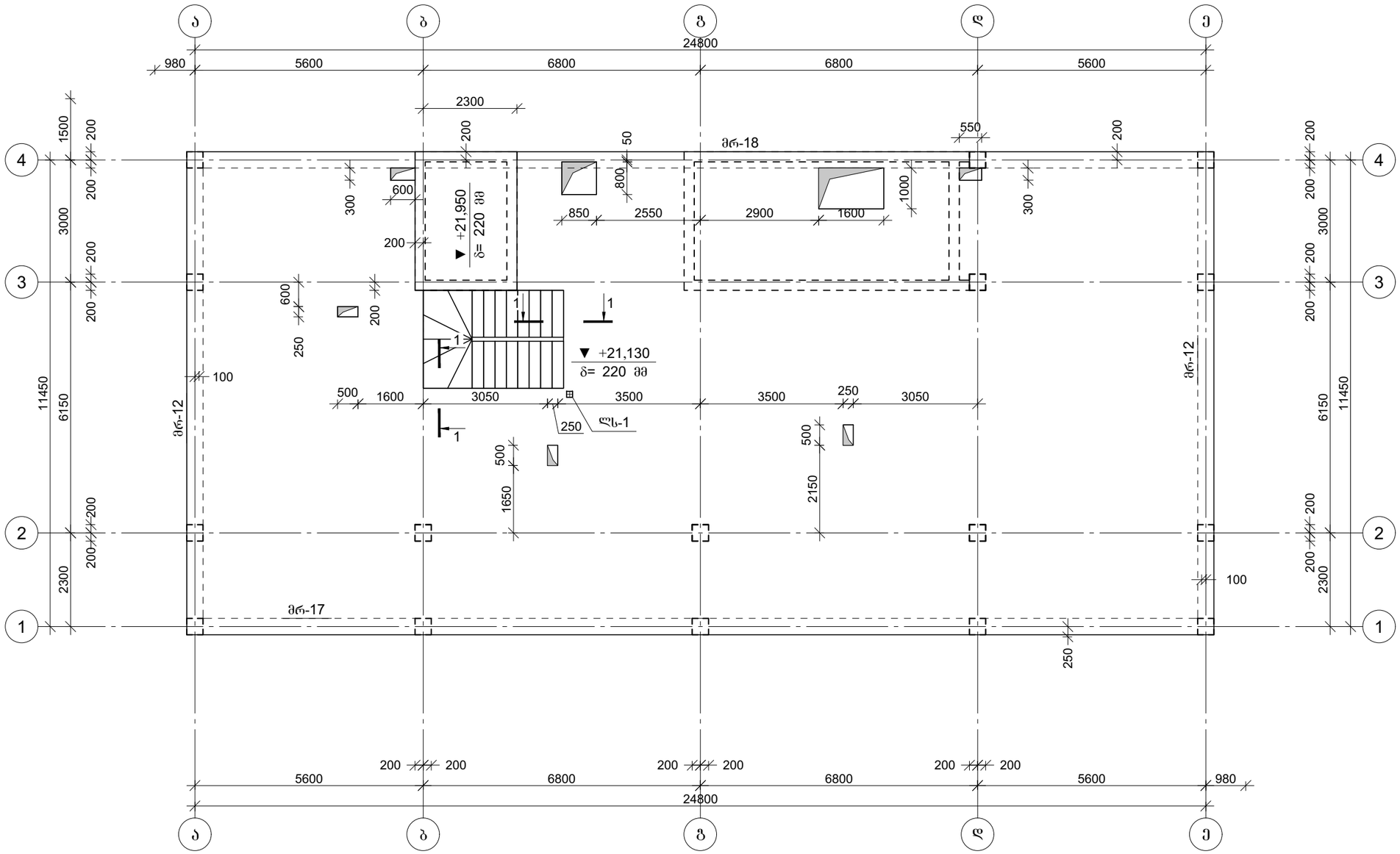
ა
ბ
გ
დ
ე
1
2
3
4
24800
980
5600
6800
6800
5600
2300
200
50
550
300
600
+21,950
δ= 220 მმ
800
850
2550
2900
1600
1000
200
600
250
1
+21,130
δ= 220 მმ
100
500
1600
3050
3500
3500
250
3050
250
ლს-1
მრ-12
მრ-18
მრ-17
11450
6150
1500
3000
2300
500
1650
2150
100
250
200
200
200

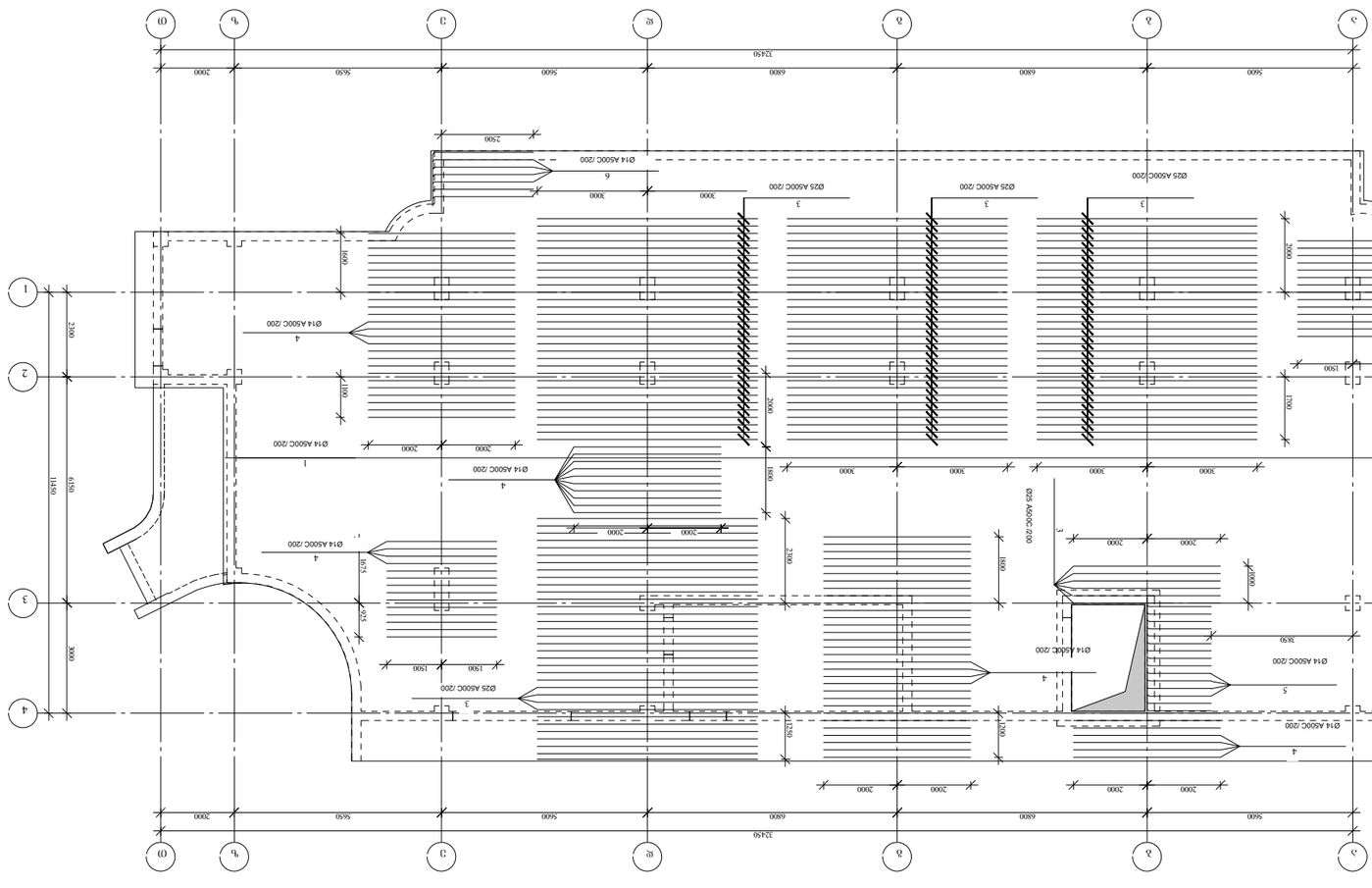


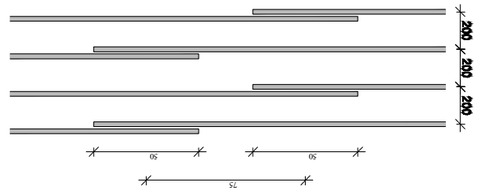


Бағдарламалық өнімдер және ақпараттық технологиялар саласындағы кәсіпкерлік субъектілерінің тізіліміне енгізу туралы куәлікті беру қағидаларын бекіту туралы Қазақстан Республикасы Ұлттық экономика министрінің 2015 жылғы 27 ақпандағы № 139 бұйрығына өзгеріс енгізу туралы

| | | |
|---|---|---|
| Бұл жоба | Орындаған | Қолдары |
| А3 | 2023.12.01 | |
| Жоба №: | | |
| CAD DWG файл | 02.sazirkveli.dwg | |
| Өзгерістер: | | А. Ибраев |
| Тексерген: | | Ә. Ахметов |
| Бас инженер: | | Б. Бахтиярұлы |
| Бас архитектор жобалау бөлімінің басшысы | | |
| Бұл жобаның авторлық құқығы Ақтөбе облысының ішкі істер департаментіне тиесілі. Жобаны толық немесе ішінара көшіруге, тарату және басқа мақсаттарда пайдалануға -3,420 бұйрық бойынша тыйым салынады. | | |
| | | Ә-2.01 |
| | | А3 |

Ақтөбе облысының ішкі істер департаментінің ғимарат құрылысы (Ы/3 01.15.02.031.008)

Ақтөбе облысы, Әйтеке би ауданы әкімдігінің ғимаратын салу

Бас жоспар

Бас жоспар

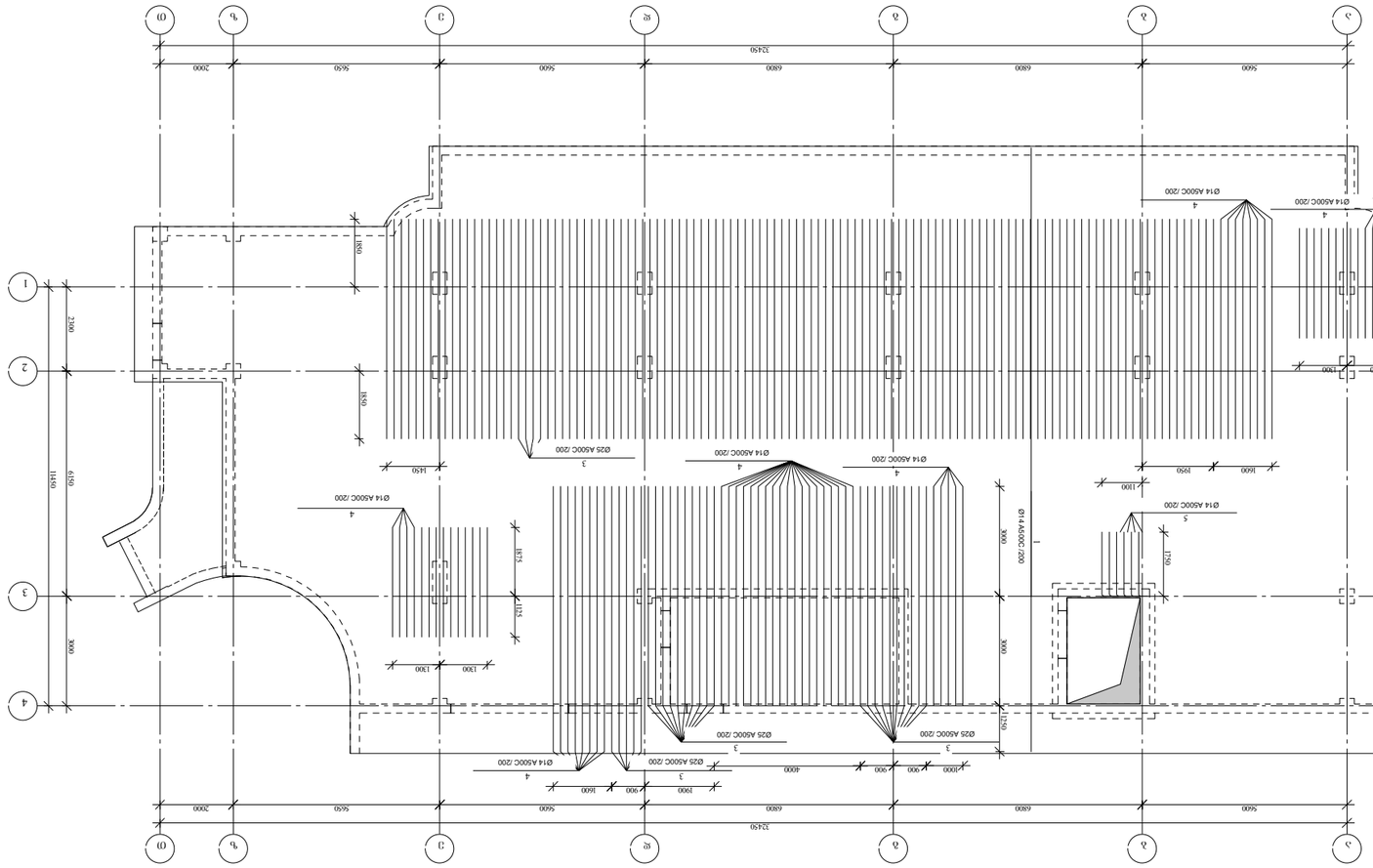
А
Б
В
Г
Д
Е
Ж
З
1
2
3
4
5600
6800
6800
5600
5650
2000
32450
1900
900
1600
4000
1850
1850
1400
1400
2300
6150
14150
8000
1525
1525
1450
1300
1300
1400
1950
1100
1525
1525
Ø25 A500C /200
Ø14 A500C /200
Ø14 A500C /200
Ø14

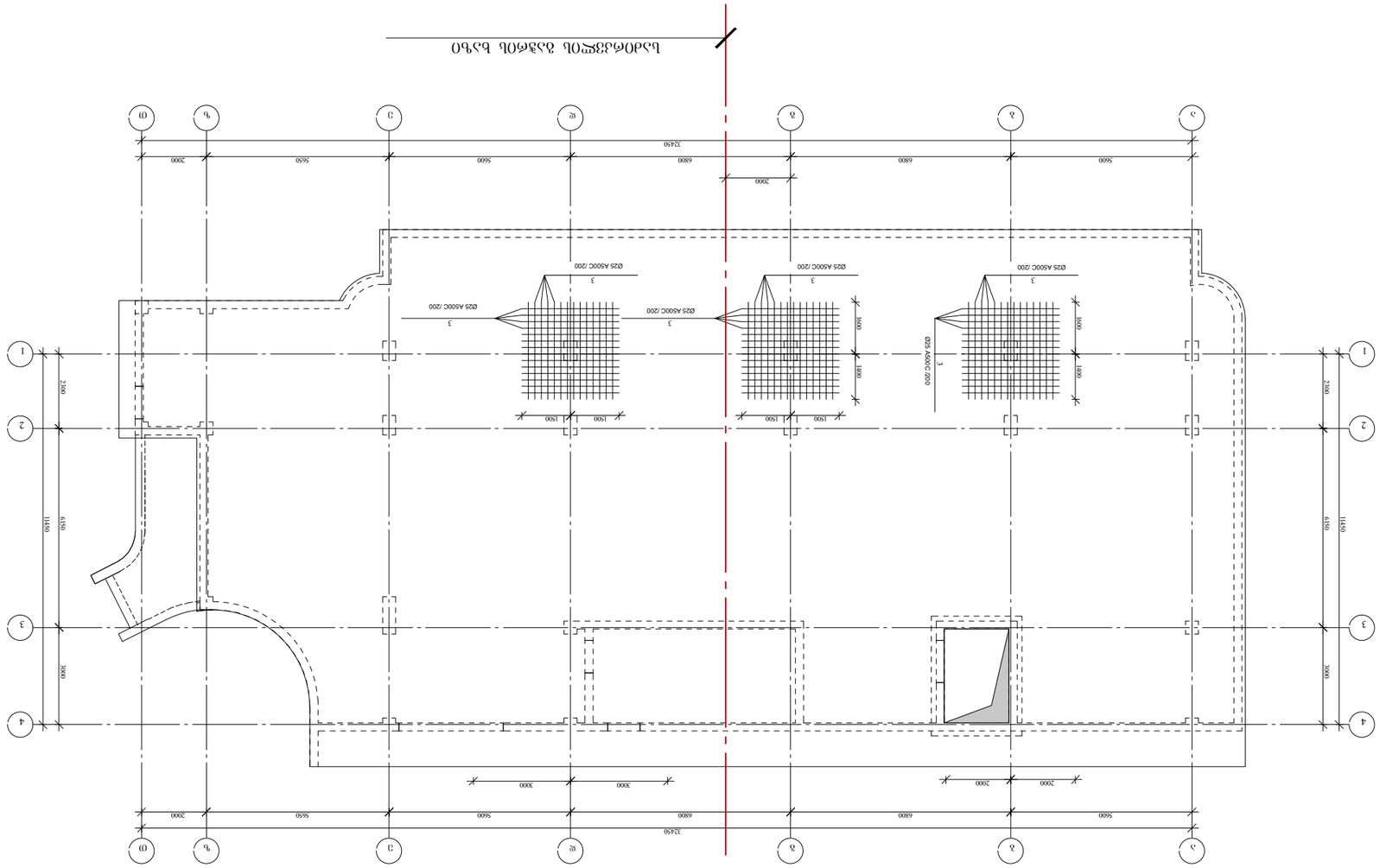


ԼՍՈՒՄԱՍԻՐՈՒԹՅԱՆ ԾՐԱԳՐԻ ՀԱՄԱՐ ՀԱՅԱՍՏԱՆԻ ՀԱՆՐԱՊԵՏՈՒԹՅԱՆ (ՀՀԳՄԳ ԱՀԿԾ) -3.420 ԲԱՐՁՐՈՒԹՅԱՆ

| | | |
|---|---|---|
| ԼԵՌՆԱՅԻՆ ՀԱՄԱԼԻՐՆԵՐԻ ԱԶԳԱՅԻՆ ՊԱՐՏԱԿԱՆ ՀԱՄԱԼՍԱՐԱՆ | | |
| ԳԱՂԱՓԱՐԻ ՊԵՏԱԿԱՆ ՀԱՄԱԼՍԱՐԱՆ | | |
| ԳԻՏԱԿԱՆ ԽՈՐՀՐԴԻ ՈՐՈՇՄԱՄԲ | | |
| ՀԵՏԱԶՈՏԱԿԱՆ ԱՇԽԱՏԱՆՔՆԵՐ | | |
| ՀԱՄԱԼՍԱՐԱՆԻ ՇԵՆՔԵՐԻ ԵՎ ՀԱՄԱԼՍԱՐԱՆԱՅԻՆ ՀԱՄԱԼԻՐՆԵՐԻ ՀԱՄԱԼՐՈՒՄՆԵՐԻ ՀԱՄԱԼԻ

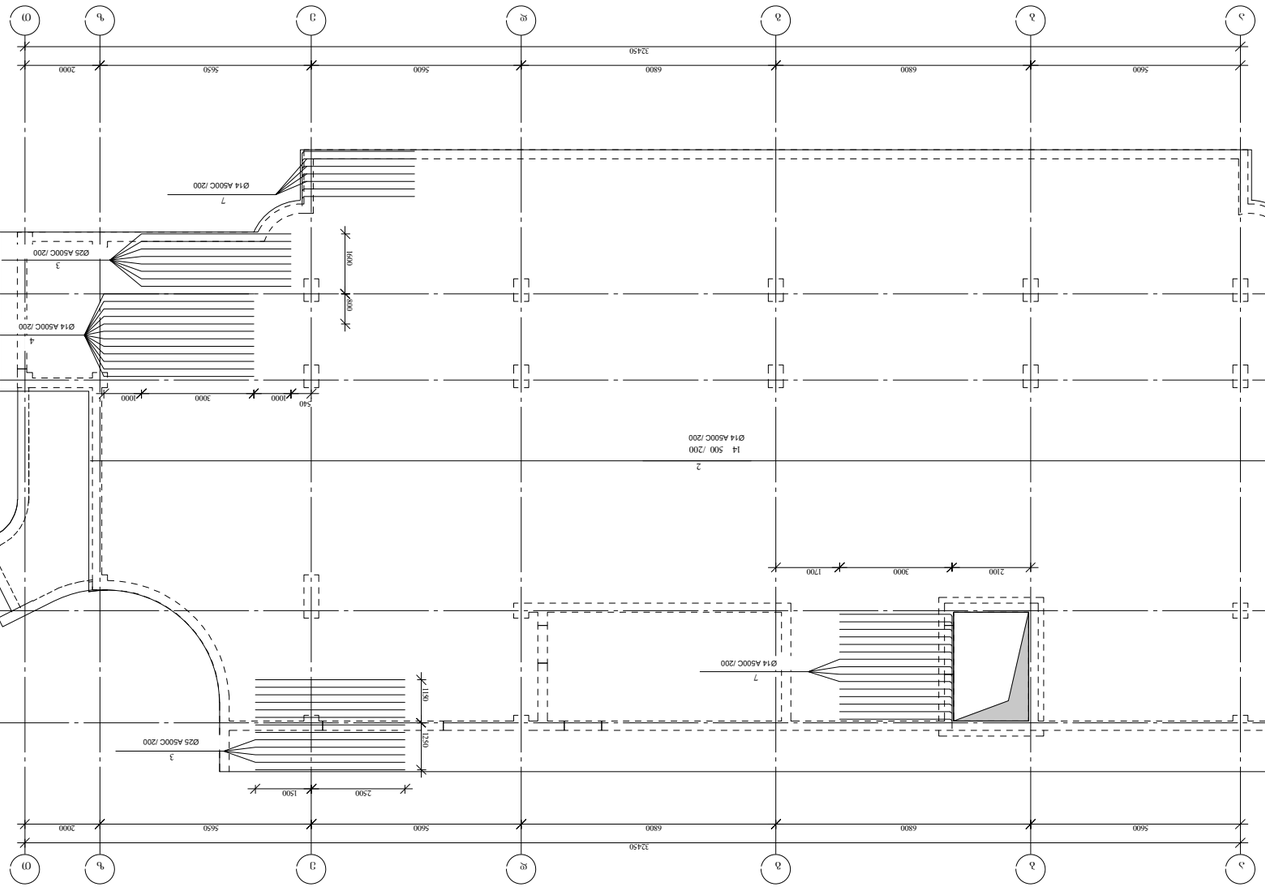


ნახ.3-2.04 ნაგებობის ფუძის ზედა ნაწილის არმატურული ბადეების განლაგების სქემა. ელემენტი -3,420 ნიშნულზე

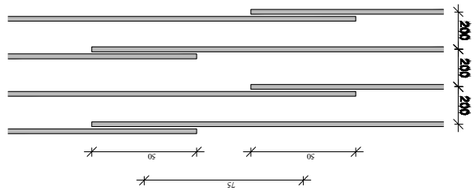


ნახ.3-2.04 ნაგებობის ფუძის ზედა ნაწილის ფენილოვანი არმატურული ბადეების განლაგების სქემა

| | | |
|---|---|---|
| ნახატის დასახელება | ფურცლის № | |
| | 3-2.04 | |
| ნახატის ფაილის დასახელება | | |
| ნაგებობის ფუძის ფილა | | |
| ნაგებობის ფუძის ფილის არმატურული ბადეების განლაგების სქემა | | |
| | | |
| | | |
|

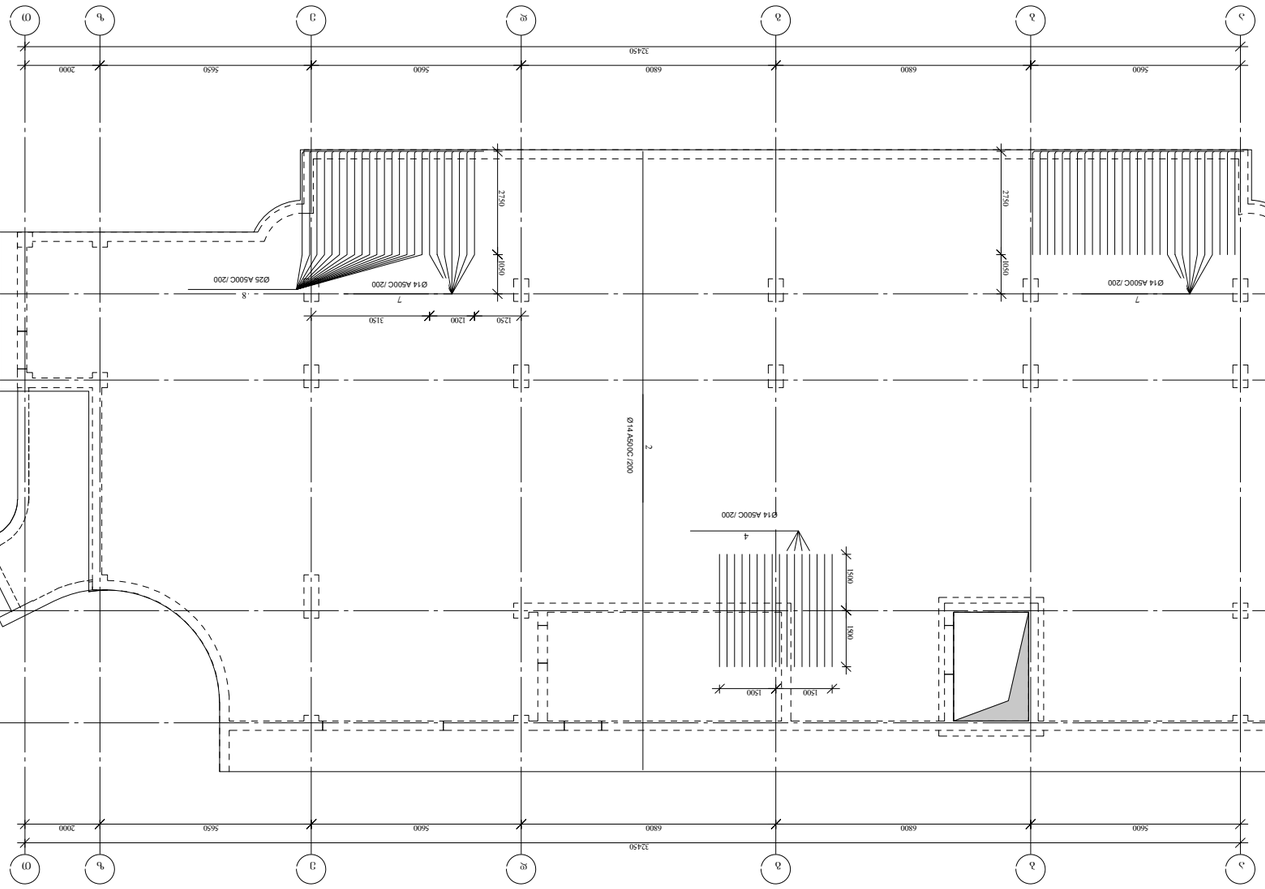


ს.ა.ფ.-3.420 ნ07ნ3ჯჯ.ს1 შიდა ხანძარსაწინააღმდეგო წყალმომარაგების ქსელის სქემა

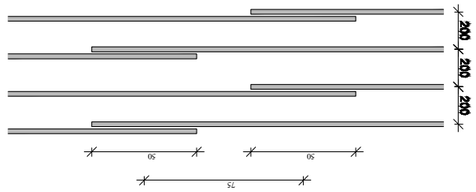


ხანძარსაწინააღმდეგო წყალსადენის ქსელის სქემა

| | | |
|---|---|---|
| ხელმძღვანელი | ტაბატაძე | |
| მთავარი სპეციალისტი | | |
| 03.2023 | | |
| ნახაზის № | | |
| CAD DWG ფაილი | 02.sadzirkveli.dwg | |
| შემსრულებელი: | ა. კოპაძე | |
| შემოწმებული | ბ. ხუციშვილი | |
| დამტკიცებული | ნ. ხუციშვილი | |
| ნახაზის სახელწოდება | | |
| ს.ს. "ზესტაფონის ფეროშენადნობთა ქარხნის" ტექნიკური მომარაგების სამმართველოს ახალი შენობა-ნაგებობების ტერიტორიის გარე ხანძარსაწინააღმდეგო წყალსადენის ქსელის სქემა -3.420 ნ07ნ3ჯჯ.ს1 | | |
| | | |
| | | |
|

საძირკვლის ფილის განივი არმირების გეგმა -3,420 ნიშნულზე

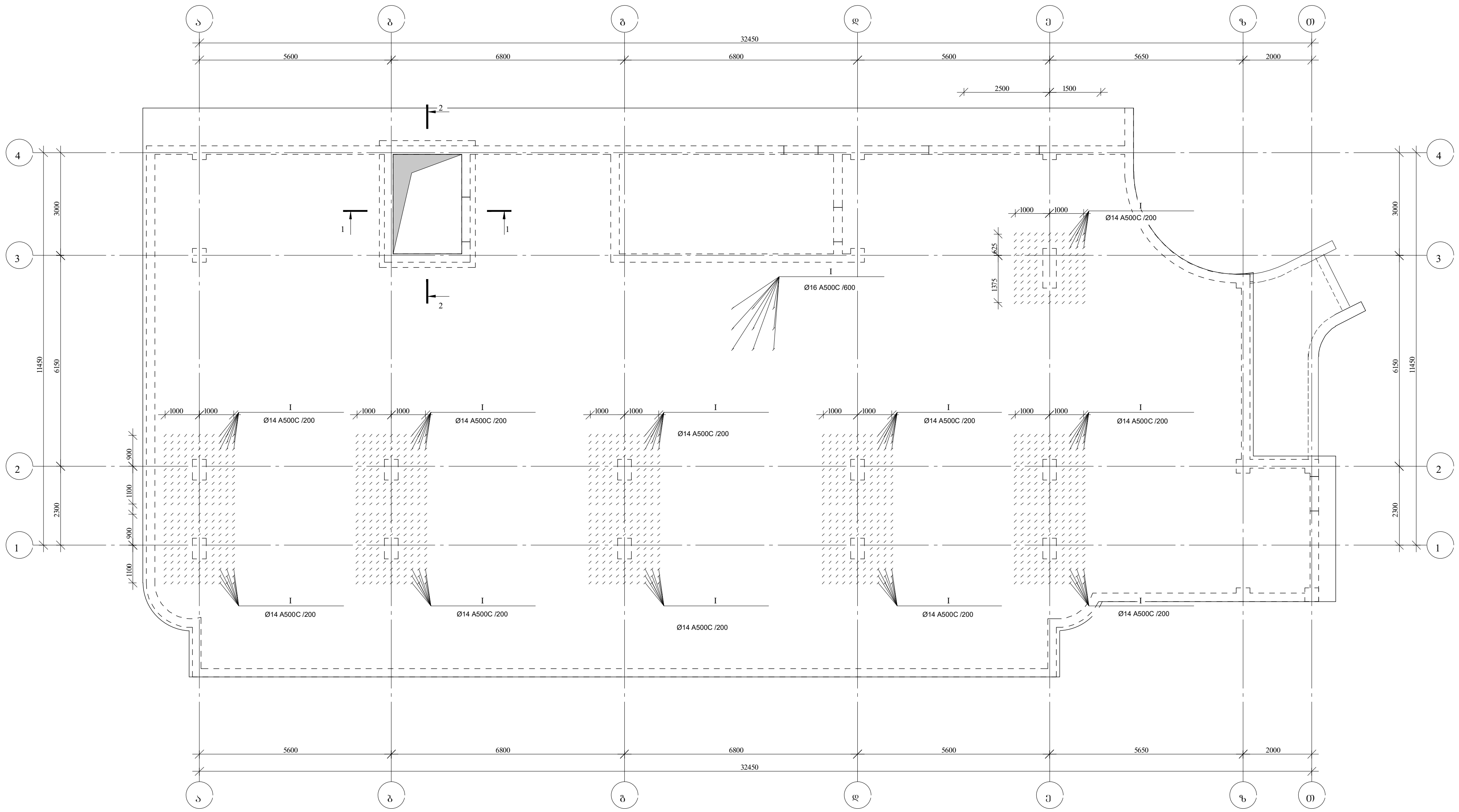


პროექტის დასახელება

მრავალბინიანი საცხოვრებელი
სახლი

პროექტის მისამართი

ქ. თბილისი , პეტრიაშვილის ქუჩა
(ს/კ 01.15.02.031.008)

დამკვეთი

| სტადია | თარიღი | განმარტება |
| --- | --- | --- |
| მპ | 2023.12.01 | |

დაკვეთის №

CAD DWG faili 02.sadzirkveli.dwg

დირექტორი:

მთ. კონსტრუქტორი: ა. კორტავა

შეასრულა გ. ვაშაკიძე

შეამოწმა ნ. ხუბულავა

ნახაზის დასახელება

საძირკვლის ფილის განივი არმირების
გეგმა -3,420 ნიშნულზე

კ-2.06

A3

## საძირკვლის ფილის კიდესთან და სვეტთან არმირების შრაგმენტი ჭრილში

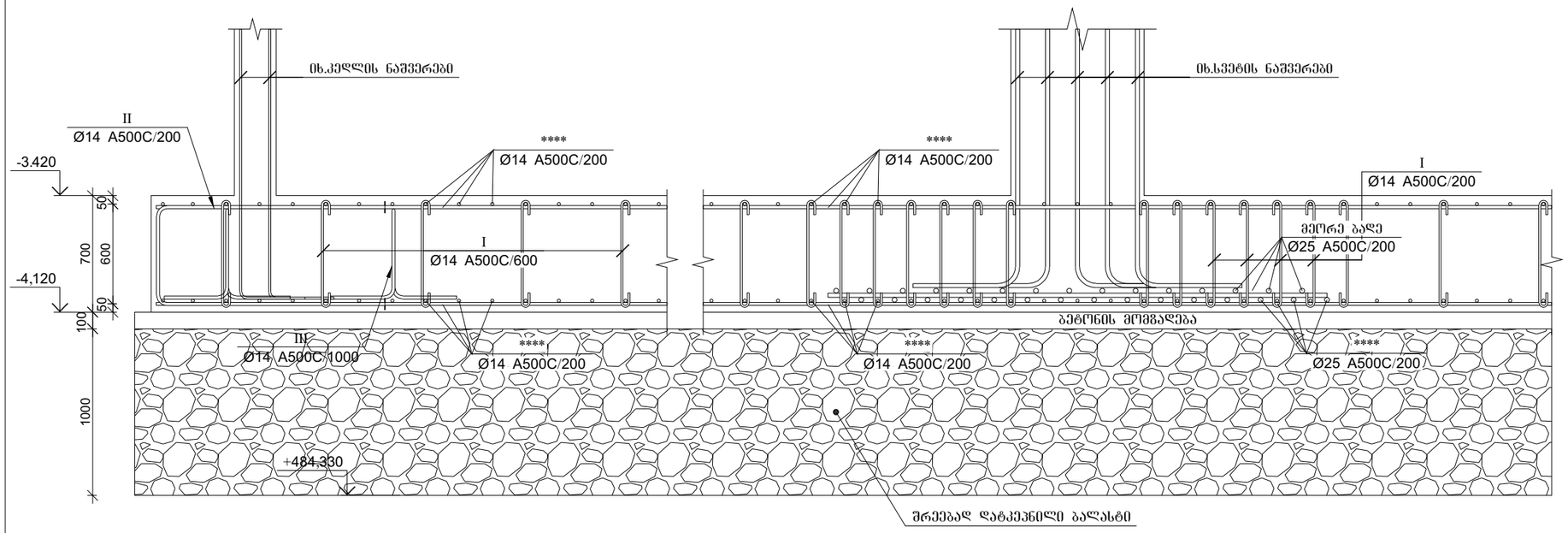


კვეთი 1-1

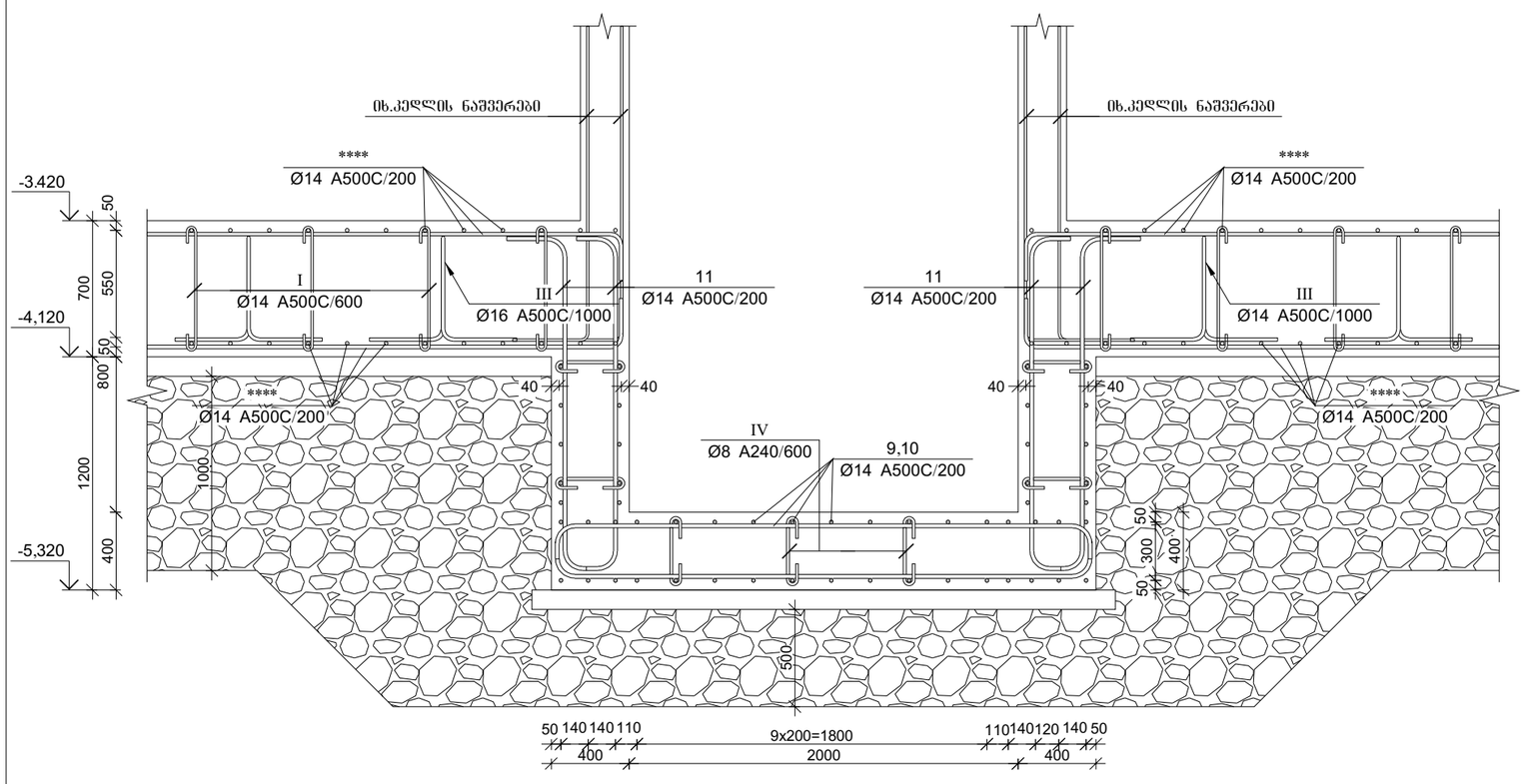


პროექტის დასახელება

მრავალბინიანი საცხოვრებელი სახლი

პროექტის მისამართი

ქ. თბილისი , პეტრიაშვილის ქუჩა (ს/კ 01.15.02.031.008)

დამკვეთი

| | | |
|---|---|---|
| სტადია | მარილი | განმარტება |
| მპ | 2023.12.01 | |

დაკვეთის №

CAD DWG ფაილი 0 .s d ir ve i.dwg

დირექტორი:

მთ. კონსტრუქტორი: ა. კორტავა

შესრულა ვ. ვაშაკიძე

შეამოწმა ნ. ხუციშვილი

ნახაზის დასახელება

საძირკვლის ფილის არმირების შრაგმენტები

კ-2.05

A3

## კვეთი 2-2

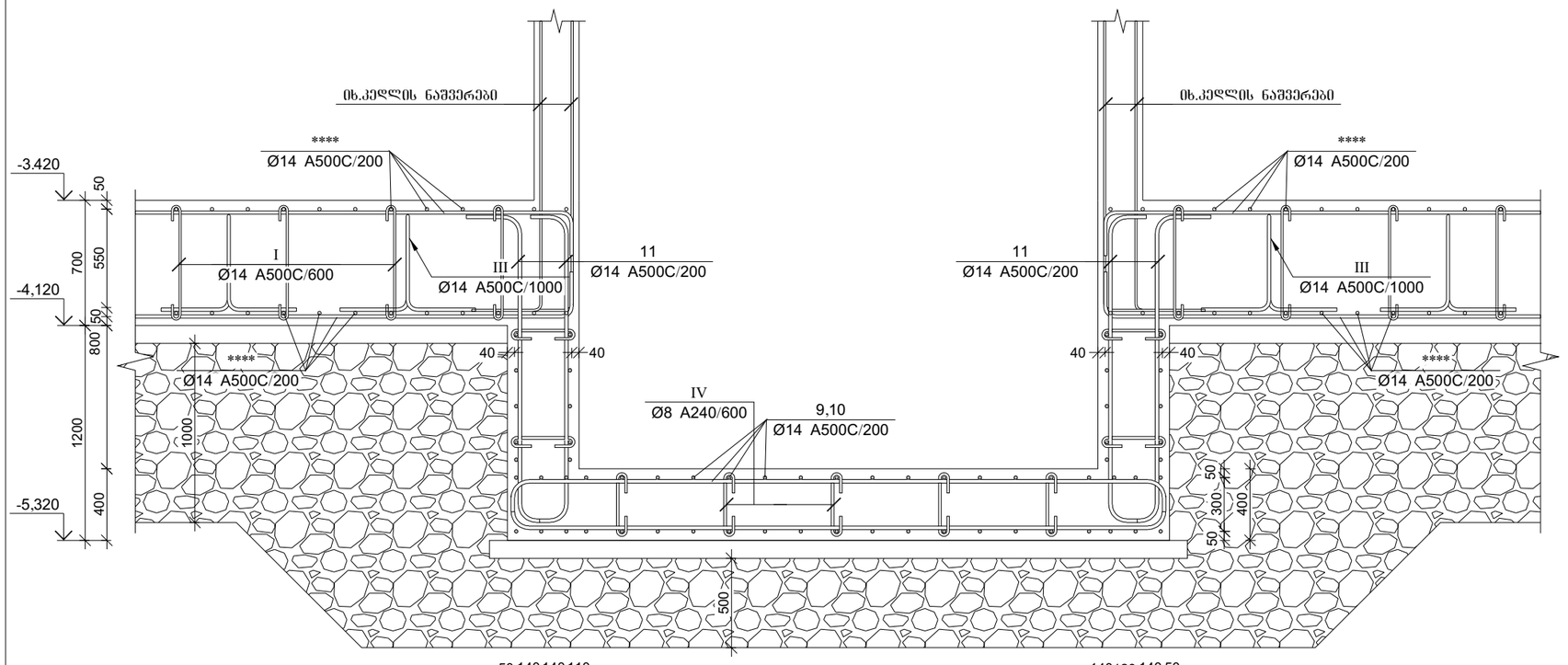


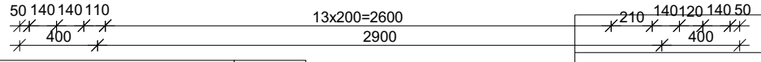


| პოზ. | Ø [მმ.] | ესკიზი [მმ.] | სიგრძე [მმ.] | პოზ. | Ø [მმ.] | ესკიზი [მმ.] | სიგრძე [მმ.] |
|---|---|---|---|---|---|---|---|
| ⑤ | Ø14 | 1750, 250 | 2000 | ⑪ | Ø14 | 250, 1700, 250 | 2200 |
| ⑥ | Ø14 | 2750, 250 | 3000 | Ⅰ | Ø14 | 650, 200, 200 | 1050 |
| ⑦ | Ø14 | 2750, 250 | 3000 | Ⅱ | Ø14 | 800, 600, 800 | 2200 |
| ⑧ | Ø25 | 2750, 250 | 3000 | Ⅲ | Ø14 | 500, 535, 535, 500, 500 | 2570 |
| ⑨ | Ø14 | 350, 2700, 350 | 3400 | Ⅳ | Ø8 | 350, 75, 75 | 500 |
| ⑩ | Ø14 | 350, 3600, 350 | 4300 | | | | |

### მონ. რ/ბ საძირკვლის სპეციფიკაცია

| არმატურის სპეციფიკაცია | | | | | არმატურის ამოკრეფა | | | | | ბეტონი B 25 |
|---|---|---|---|---|---|---|---|---|---|---|
| პოზ. № | Ø | L მმ. | n ცალი | Ln მ. | Ø | ∑Ln მ. | არმატურის წონა კგ. | წონა კგ. A240 | წონა კგ. A500C | V; მ³ |
| 1 | 2 | 3 | 4 | 5 | 6 | 7 | 8 | 9 | 10 | 11 |
| 1 | 14 A500C | — | — | 5406 | 8 A240 | 25.00 | 0.39 | 9.86 | | |
| 2 | 14 A500C | — | — | 5406 | 14 A500C | 17549.76 | 1.21 | | 21207.42 | 365.64 |
| 3 | 25 A500C | — | — | 1962 | 25 A500C | 2013.00 | 3.85 | | 7756.83 | |
| 4 | 14 A500C | — | — | 810 | | | | | | |
| 5 | 14 A500C | 2000 | 21 | 42.00 | | | | | | |
| 6 | 14 A500C | 3000 | 7 | 21.00 | | | | | | |
| 7 | 14 A500C | 3000 | 57 | 171.00 | | | | | | |
| 8 | 25 A500C | 3000 | 17 | 51.00 | | | | | | |
| 9 | 14 A500C | 3400 | 34 | 115.60 | | | | | | |
| 10 | 14 A500C | 4300 | 42 | 180.60 | | | | | | |
| 11 | 14 A500C | 2200 | 100 | 220.00 | | | | | | |
| Ⅰ | 14 A500C | 1050 | 2523 | 2649.15 | | | | | | |
| Ⅱ | 14 A500C | 2200 | 550 | 1210.00 | | | | | | |
| Ⅲ | 14 A500C | 2570 | 513 | 1318.41 | | | | | | |
| Ⅳ | 8 A500C | 500 | 50 | 25.00 | | | | | | |
| | | | | | | ∑ | | 9.86 | 28964.25 | 365.64 |
| | | | | | | n= 1 | | 9.86 | 28964.25 | 365.64 |
| | | | | | | | | | 79.24 | კგ/მ³ |

პროექტის დასახელება

მრავალბინიანი საცხოვრებელი სახლი

პროექტის მისამართი

ქ. თბილისი , პეტრიაშვილის ქუჩა (ს/კ 01.15.02.031.008)

დამკვეთი

| | | |
|---|---|---|
| სტადია | მარცლი | განმარტება |
| მპ | 2023.12.01 | |

დაკვეთის №

CAD DWG ფაილი 0 .s d ir ve i.dwg

დირექტორი:

მთ. კონსტრუქტორი: ა. კორტავა

შესრულა ზ. ვაშაკიძე

შეამოწმა ნ. ხუბულავა

ნახაზის დასახელება

საძირკვლის შილის არმირების ფრაგმენტები

კ-2.06

A3

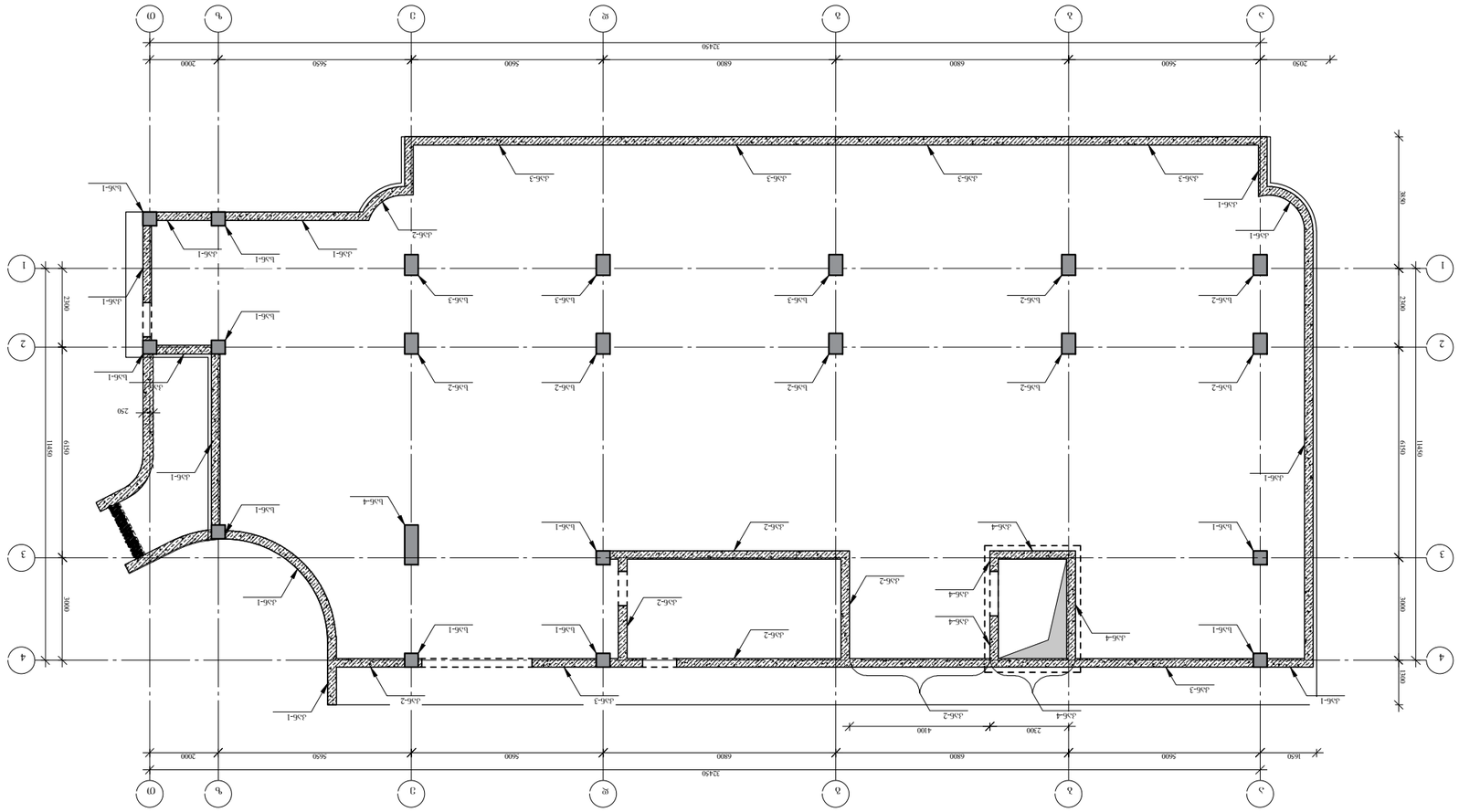


Նշումներ՝ 1. Աշխատանքները կատարել ներկայիս շինության -3.420 մակարդակի հատակի հարթակի վրա

| | | |
|---|---|---|
| Կատարող՝ | Ա. Ամիրյան | |
| Ղեկավարող՝ | Ա. Ամիրյան | |
| Գլխավոր ինժեներ՝ | Ա. Ամիրյան | |
| Գլխավոր ճարտարապետ՝ | Ա. Ամիրյան | |
| Գլխավոր տեխնոլոգ՝ | | |
| Նախագծի փուլ | Աշխատանքային փաստաթղթեր | |
| Նախագծի անվանում | Ա. Ամիրյանի անվան Երևանի պետական ճարտարապետության և շինարարության համալսարանի նոր մասնաշենքի կառուցում (Ա/Հ 01.15.02.031.008) | |
| Նախագծի փուլ | | |
| Նախագծի անվանում | | |
| Կատարող՝ | Ա. Ամիրյան

## სვეტის არმატურის ნაშვერი სან-1
n=10 ცალი

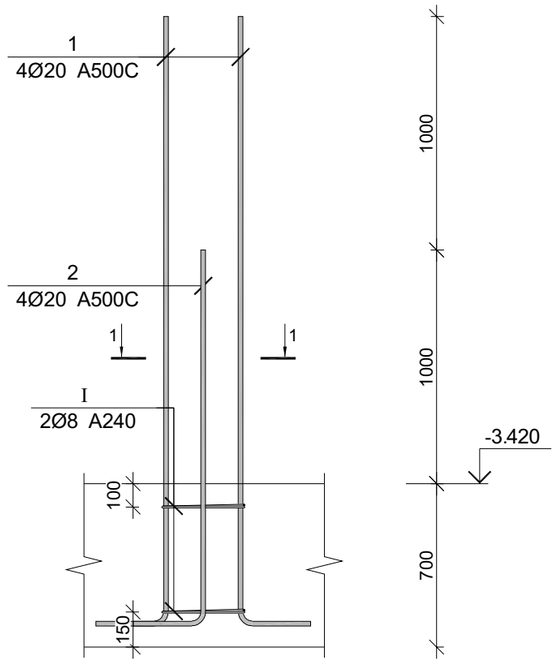


## სვეტის არმატურის ნაშვერი სან-2
n=7 ცალი

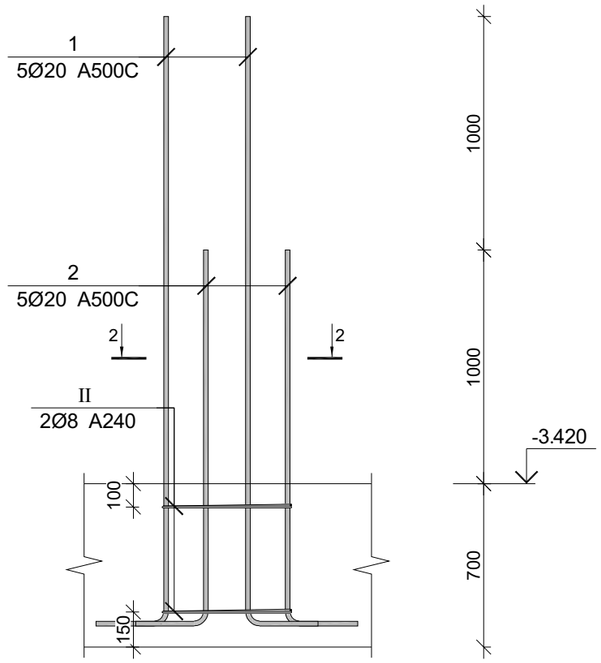


## სვეტის არმატურის ნაშვერი სან-3
n=3 ცალი

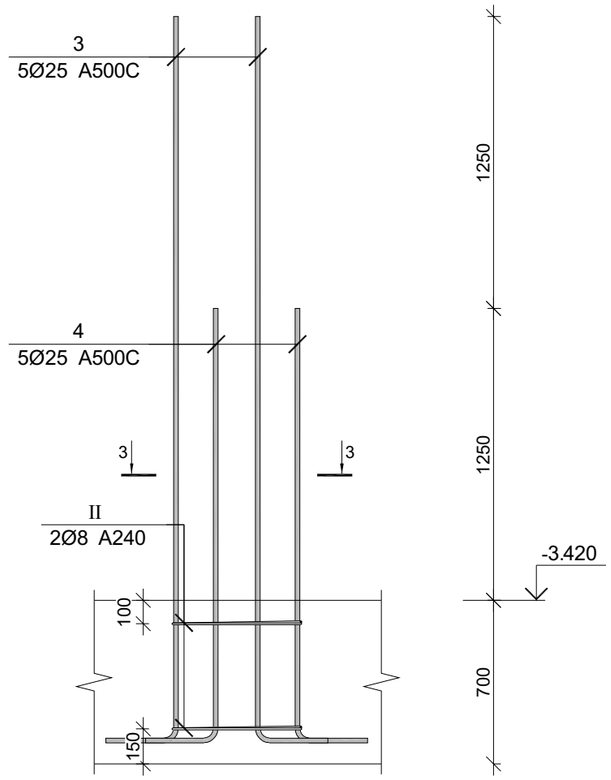


## კვეთი 1-1

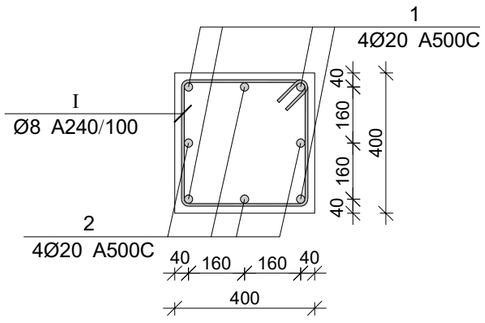


## კვეთი 2-2

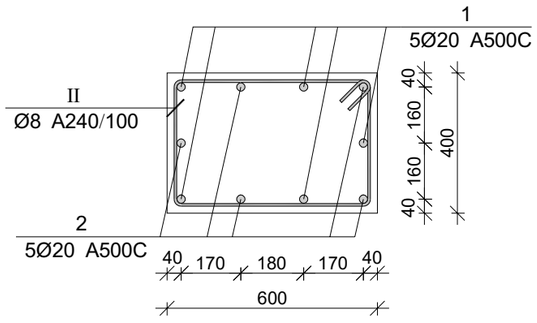


## კვეთი 3-3

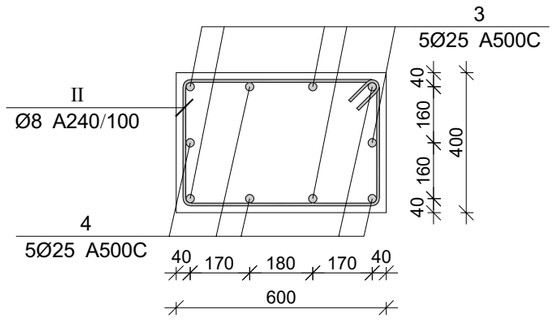


პროექტის დასახელება

მრავალბინიანი საცხოვრებელი სახლი

პროექტის მისამართი

ქ. თბილისი , პეტრიაშვილის ქუჩა (ს/კ 01.15.02.031.008)

დამკვეთი

| სტადია | მარცხი | განმარტება |
|---|---|---|
| მპ | 2023.12.01 | |

დაკვეთის №

CAD DWG ფაილი 0 .s d ir ve i.dwg

დირექტორი:

მთ. კონსტრუქტორი: ა. კორტავა

შესრულა ზ. ვაშაკიძე

შეამოწმა ნ. ხუციშვილი

ნახაზის დასახელება

სვეტის არმატურის ნაშვერები (სან-1;სან-2;სან-3)

კ-2.08

A3

## სვეტის არმატურის ნაშვერი სან-4
n=1 ცალი

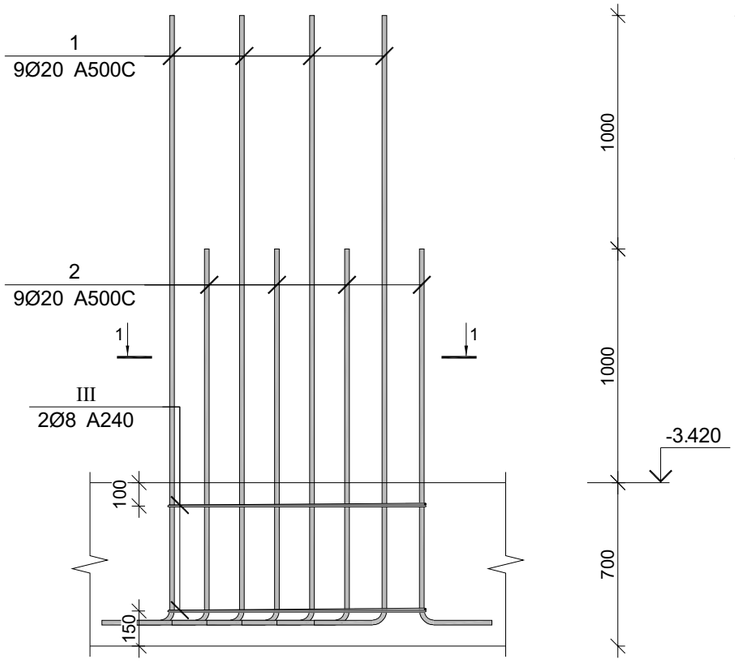


კვეთი 1-1

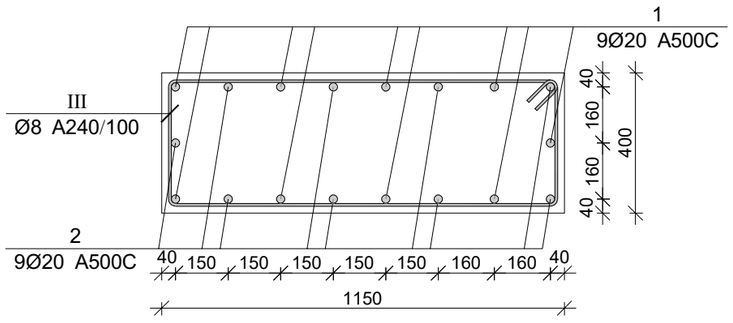


## კედლის არმატურის ნაშვერი კან-1

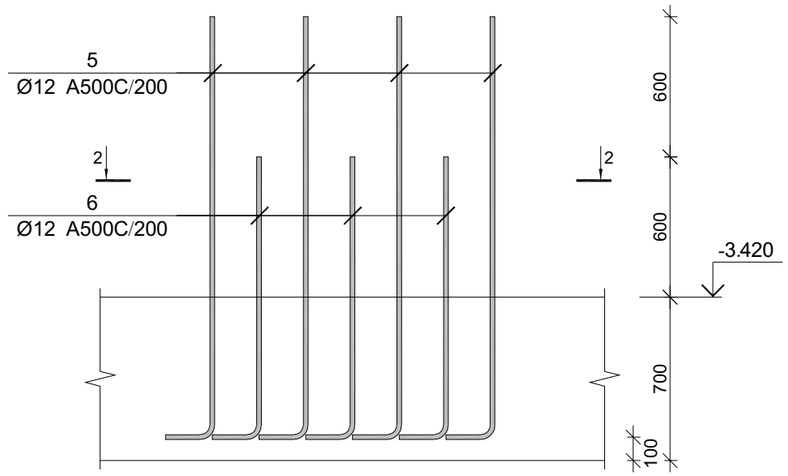


კვეთი 2-2

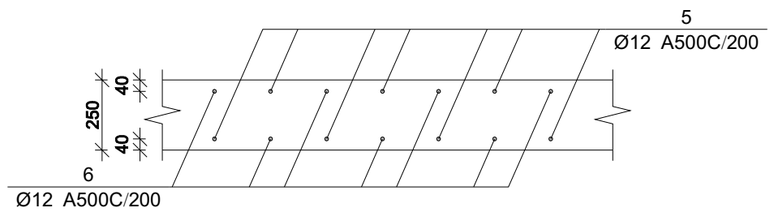


## კედლის არმატურის ნაშვერი კან-2

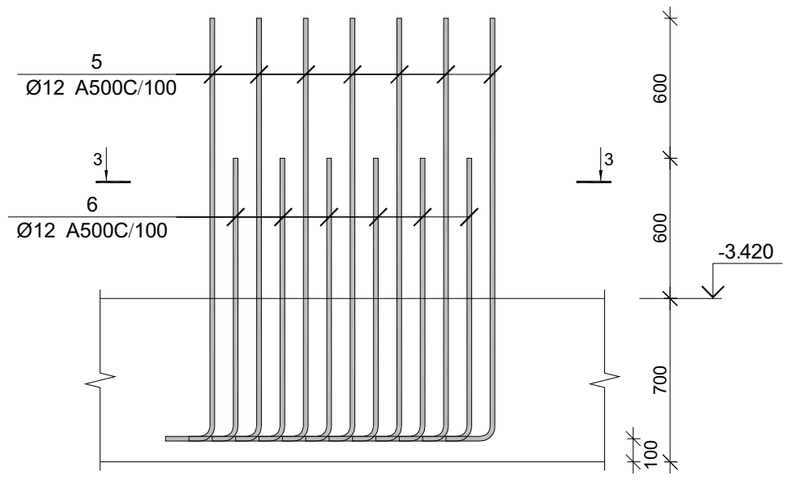


კვეთი 3-3

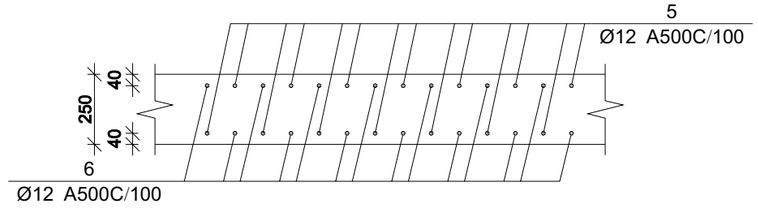


პროექტის დასახელება

მრავალბინიანი საცხოვრებელი სახლი

პროექტის მისამართი

ქ. თბილისი , პეტრიაშვილის ქუჩა (ს/კ 01.15.02.031.008)

დამკვეთი

| | | |
|---|---|---|
| სტადია | მარილი | განმარტება |
| შპ | 2023.12.01 | |

დაკვეთის №

CAD DWG ფაილი 0 .s d ir ve i.dwg

დირექტორი:

მთ. კონსტრუქტორი: ა. კორძაია

შესრულა ზ. ვაშაკიძე

შეამოწმა ნ. ხუბულავა

ნახაზის დასახელება

სვეტის არმატურის ნაშვერები (სან-4) და კედლის არმატურის ნაშვერები (კან-1;კან-2)

კ-2.09

A3

## კედლის არმატურის ნაშვერი კან-3

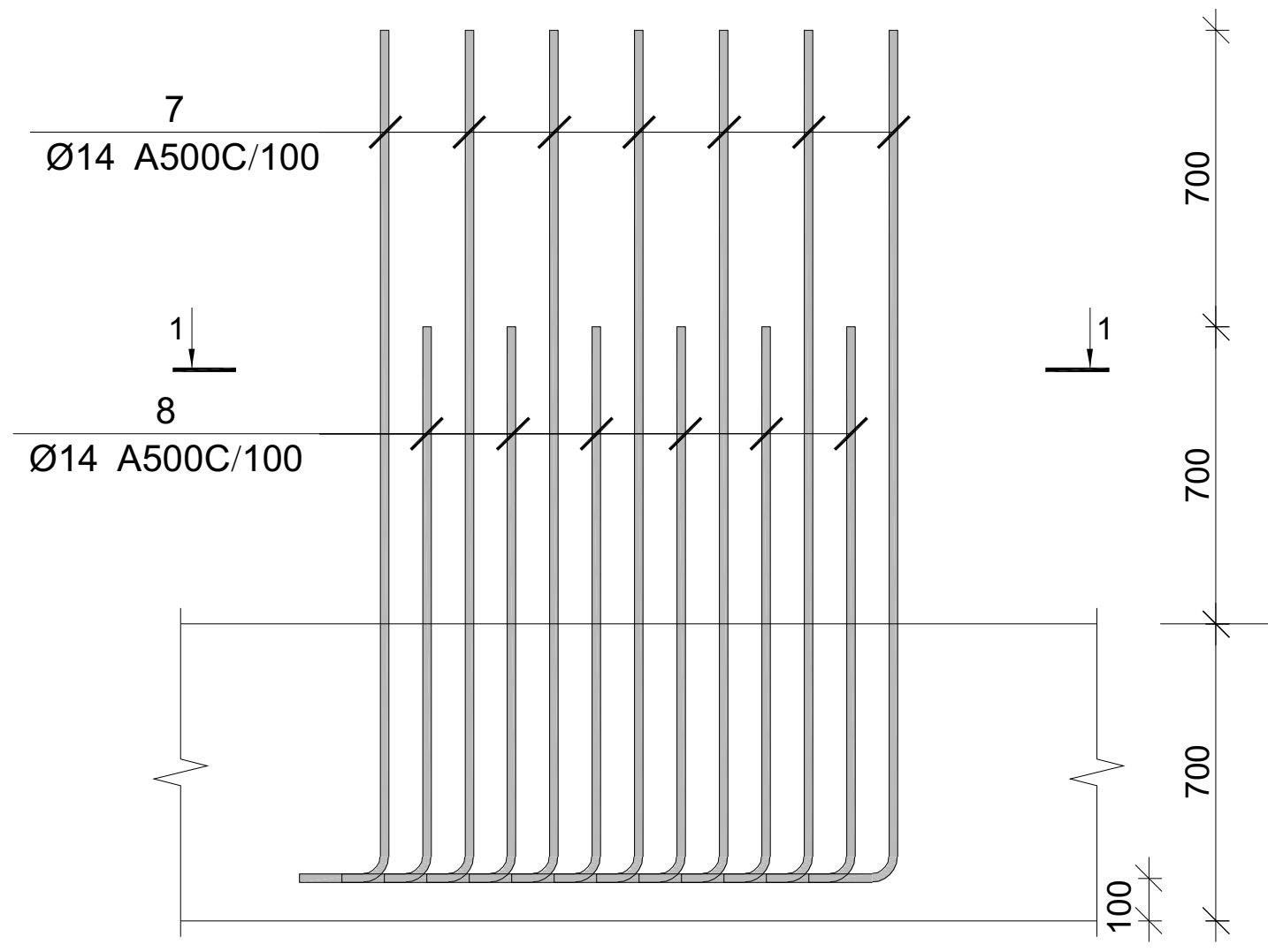


## კედლის არმატურის ნაშვერი კან-4

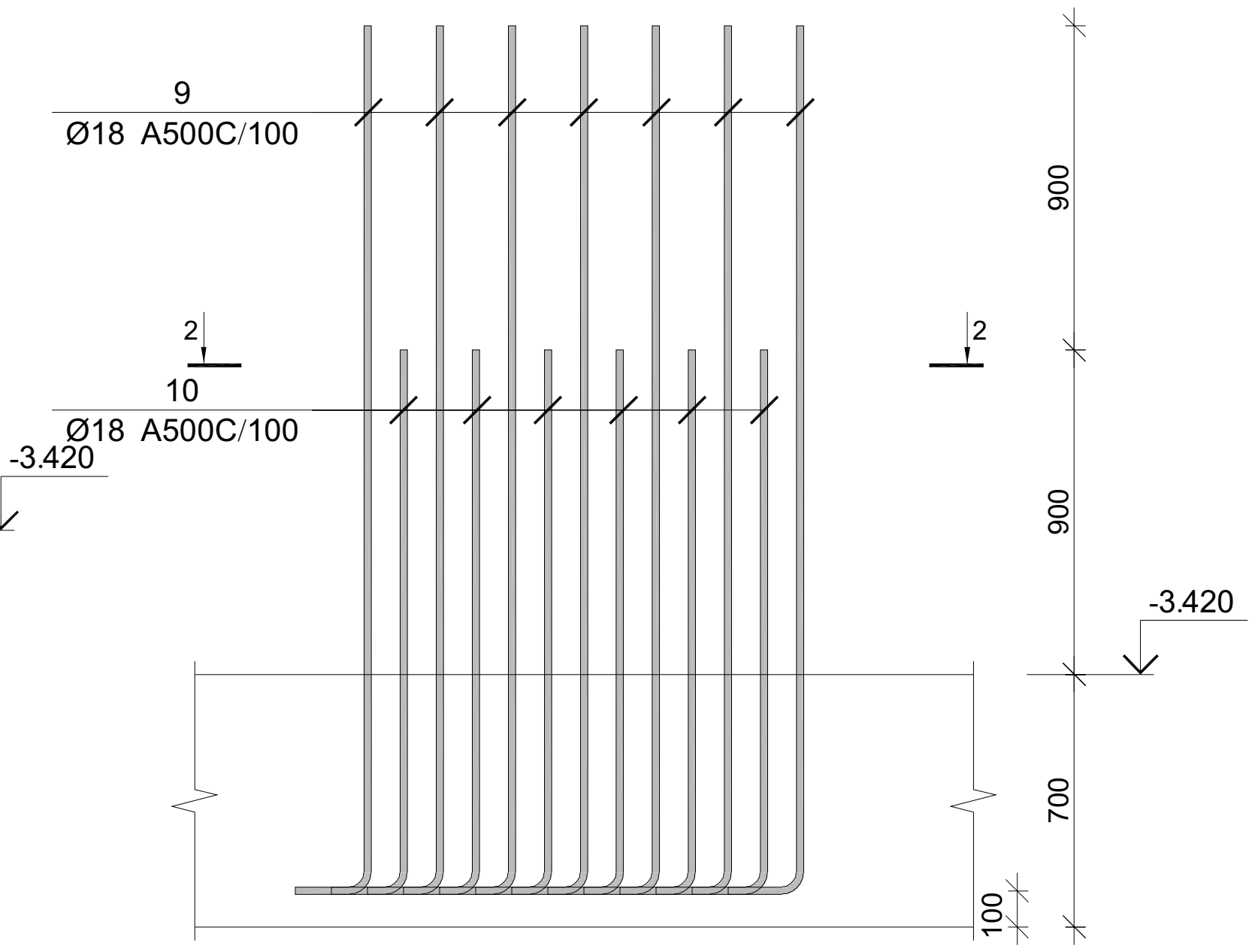


| პოზ. | Ø [მმ.] | ესკიზი [მმ.] | სიგრძე [მმ.] | პოზ. | Ø [მმ.] | ესკიზი [მმ.] | სიგრძე [მმ.] |
|---|---|---|---|---|---|---|---|
| ① | Ø20 | 2600 / 350 | 2950 | ⑦ | Ø14 | 2000 / 350 | 2350 |
| ② | Ø20 | 1600 / 350 | 1950 | ⑧ | Ø14 | 1300 / 350 | 1650 |
| ③ | Ø25 | 3100 / 350 | 3450 | ⑨ | Ø18 | 2400 / 350 | 2750 |
| ④ | Ø25 | 1850 / 350 | 2200 | ⑩ | Ø18 | 1500 / 350 | 1850 |
| ⑤ | Ø12 | 1800 / 350 | 2150 | Ⅰ | Ø8 | 350 / 350 / 350 / 350 / 80 / 135 | 1600 |
| ⑥ | Ø12 | 1200 / 350 | 1550 | Ⅱ | Ø8 | 550 / 350 / 550 / 350 / 80 / 135 | 2000 |
| | | | | Ⅲ | Ø8 | 1100 / 350 / 1100 / 350 / 80 / 135 | 3100 |

## კვეთი 1-1

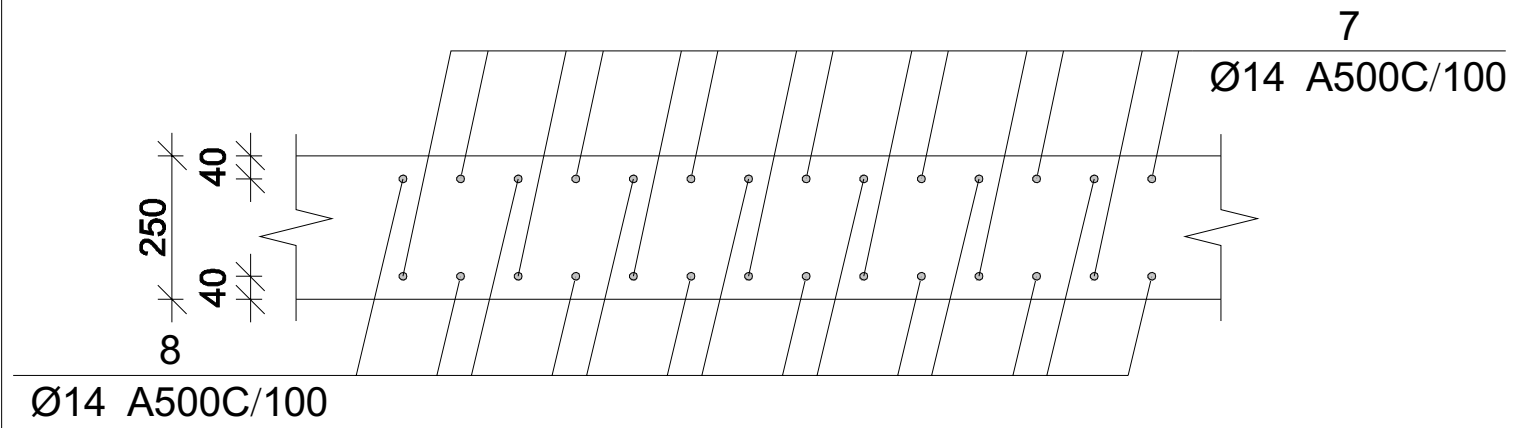


## კვეთი 2-2

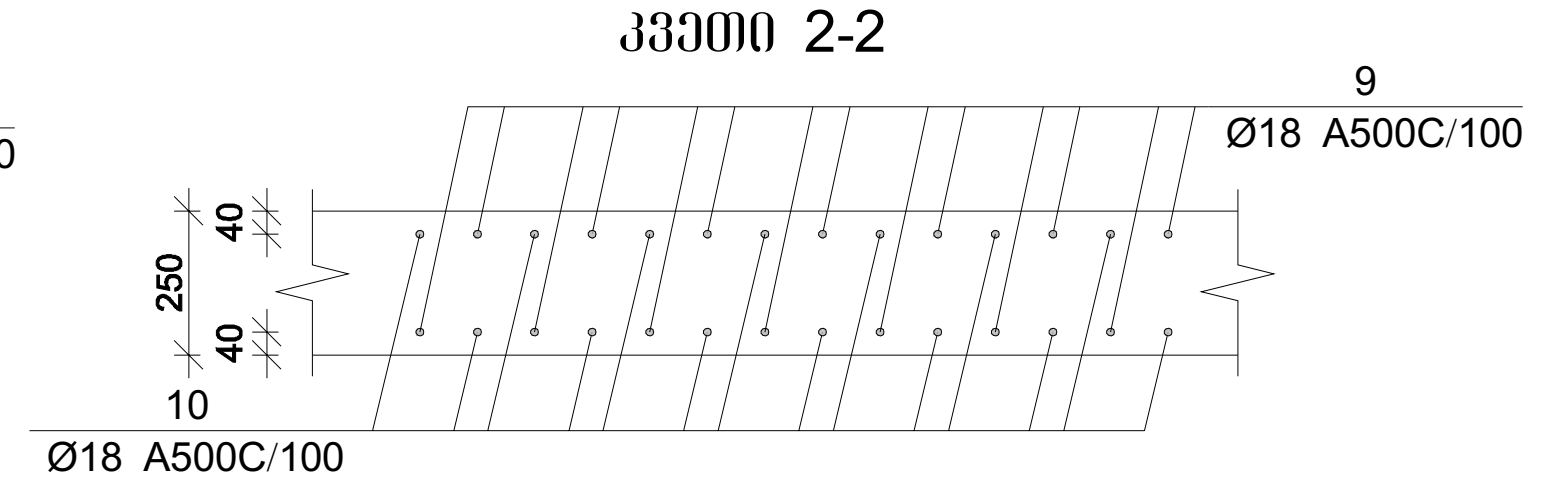


### სვეტების და კედლების არმატურის ნაშვრების სპეციფიკაცია

| არმატურის სპეციფიკაცია | | | | | არმატურის ამოკრეფა | | | | | ბეტონი B 25 |
|---|---|---|---|---|---|---|---|---|---|---|
| პოზ. № | Ø | L მმ. | n ცალი | Ln მ. | Ø | ∑ Ln მ. | გრძივი მეტრის წონა კგ. | წონა კგ. A240 | წონა კგ. A500C | V; მ³ |
| 1 | 2 | 3 | 4 | 5 | 6 | 7 | 8 | 9 | 10 | 11 |
| 1 | 20 A500C | 2950 | 84 | 247.80 | 8 A240 | 78.20 | 0.39 | 30.86 | | |
| 2 | 20 A500C | 1950 | 84 | 163.80 | 12 A500C | 1961.00 | 0.89 | | 1741.01 | |
| 3 | 25 A500C | 3450 | 15 | 51.75 | 14 A500C | 1008.00 | 1.21 | | 1218.08 | |
| 4 | 25 A500C | 2200 | 15 | 33.00 | 18 A500C | 855.60 | 2.00 | | 1709.13 | |
| 5 | 12 A500C | 2150 | 530 | 1139.50 | 20 A500C | 411.60 | 2.47 | | 1015.07 | |
| 6 | 12 A500C | 1550 | 530 | 821.50 | 25 A500C | 84.75 | 3.85 | | 326.57 | |
| 7 | 14 A500C | 2350 | 252 | 592.20 | | | | | | |
| 8 | 14 A500C | 1650 | 252 | 415.80 | | | | | | |
| 9 | 18 A500C | 2750 | 186 | 511.50 | | | | | | |
| 10 | 18 A500C | 1850 | 186 | 344.10 | | | | | | |
| I | 8 A240 | 1600 | 20 | 32.00 | | | | | | |
| II | 8 A240 | 2000 | 20 | 40.00 | | | | | | |
| III | 8 A240 | 3100 | 2 | 6.20 | | | ∑ | 30.86 | 6009.87 | |
| | | | | | | n= 1 | | 30.86 | 6009.87 | |
| | | | | | | | | | | კგ/მ³ |

პროექტის დასახელება

მრავალბინიანი საცხოვრებელი სახლი

პროექტის მისამართი

ქ. თბილისი , პეტრიაშვილის ქუჩა (ს/კ 01.15.02.031.008)

დამკვეთი

| სტადია | თარიღი | განმარტება |
|---|---|---|
| მპ | 2023.12.01 | |

დაკვეთის №

CAD DWG ფაილი 0 .s d ir ve i.dwg

დირექტორი:

მთ. კონსტრუქტორი: ა. კორტავა

შეასრულა გ. ვაშაკიძე

შეამოწმა ნ. ხუბულავა

ნახაზის დასახელება

არმატურის ნაშვერების კვეთები, ესკიზები და სპეციფიკაცია

კ-2.10

A3

## მრავალბინიანი საცხოვრებელი სახლის მონ. რ/ბ სვეტის სვ-1-ის არმირება

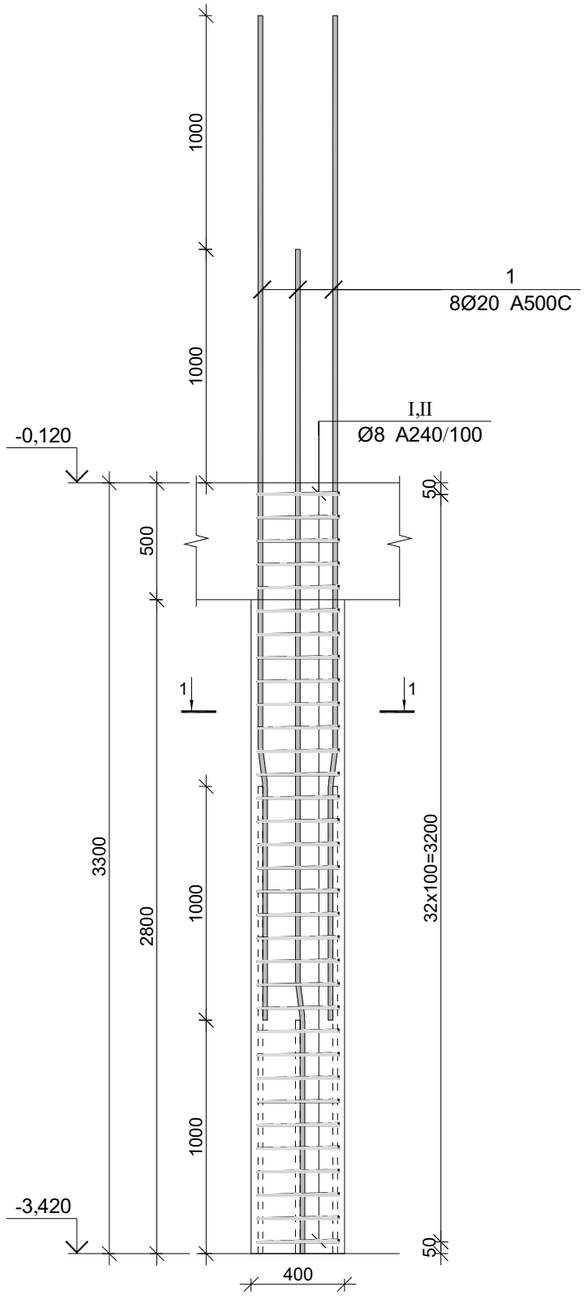


## კვეთი 1-1

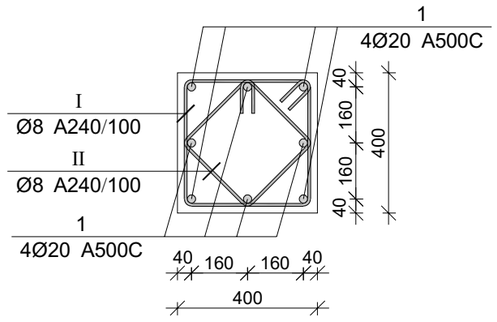


| პოზ. | Ø [მმ.] | ესკიზი [მმ.] | სიგრძე [მმ.] |
|---|---|---|---|
| 1 | Ø20 |   | 4300 |
| I | Ø8 | 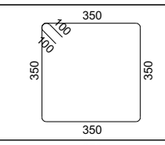  | 1600 |
| II | Ø8 | 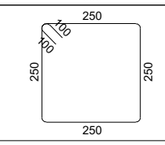  | 1200 |

პროექტის დასახელება

მრავალბინიანი საცხოვრებელი სახლი

პროექტის მისამართი

ქ. თბილისი , პეტრიაშვილის ქუჩა (ს/კ 01.15.02.031.008)

დამკვეთი

| | | |
|---|---|---|
| სტადია | მარცხი | განმარტება |
| მპ | 2023.09.30 | |

დაკვეთის №

CAD DWG ფაილი 03.sve ebi.dwg

დირექტორი:

მთ. კონსტრუქტორი: ა. კორძაია

შესრულა ვ. ვაშაკიძე

შეამოწმა ნ. ხუბულავა

## მონ. რ/ბ სვეტის სვ-1-ის სპეციფიკაცია

| არმატურის სპეციფიკაცია | | | | | არმატურის ამოკრეფა | | | | | ბეტონი B 25 |
|---|---|---|---|---|---|---|---|---|---|---|
| პოზ. № | Ø | L მმ. | n ცალი | Ln მ. | Ø | ∑ Ln მ. | ბრაკის ვეტრის წონა კგ. | წონა კგ. A240 | წონა კგ. A500C | V; მ³ |
| 1 | 2 | 3 | 4 | 5 | 6 | 7 | 8 | 9 | 10 | 11 |
| 1 | 20 A500C | 4300 | 8 | 34.40 | 8 A240 | 92.40 | 0.39 | 36.46 | | 0.53 |
| I | 8 A240 | 1600 | 33 | 52.80 | 20 A500C | 34.40 | 2.47 | | 84.84 | |
| II | 8 A240 | 1200 | 33 | 39.60 | | | | | | |
| | | | | | | | ∑ | 36.46 | 84.84 | 0.53 |
| | | | | | | n= 5 | | 182.30 | 424.18 | 2.64 |
| | | | | | | | | | 229.73 | კგ/მ³ |

ნახაზის დასახელება

მონ. რ/ბ სვეტის სვ-1-ის არმირება

კ-3.01

A3

## მრნ. რ/ბ სვეტის სვ-2-ის არმირება

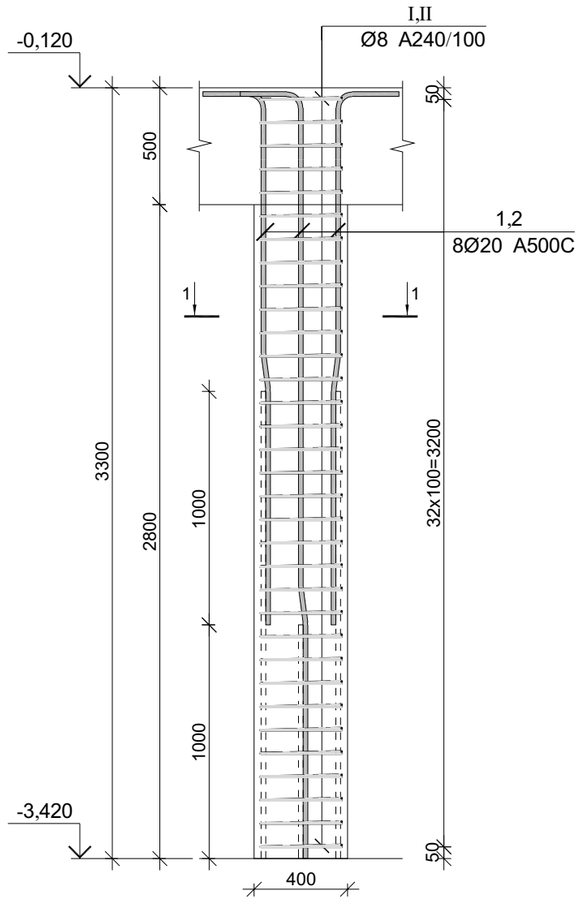


## კვეთი 1-1

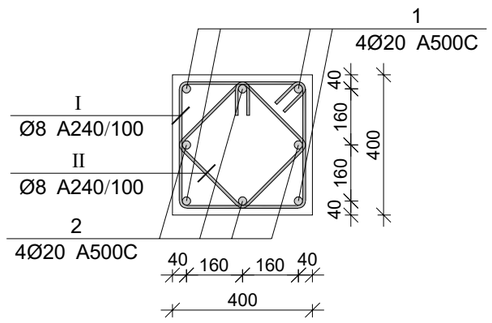


| პოზ. | Ø [მმ.] | ესკიზი [მმ.] | სიგრძე [მმ.] |
|---|---|---|---|
| ① | Ø20 |   | 3600 |
| ② | Ø20 | 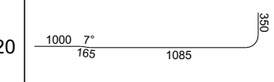  | 2600 |
| Ⅰ | Ø8 | 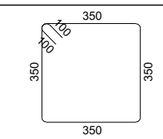  | 1600 |
| Ⅱ | Ø8 | 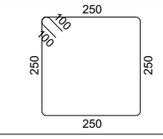  | 1200 |

## მრნ. რ/ბ სვეტის სვ-2-ის სპეციფიკაცია

| არმატურის სპეციფიკაცია | | | | | არმატურის ამოკრეფა | | | | | ბეტონი B 25 |
|---|---|---|---|---|---|---|---|---|---|---|
| პოზ. № | Ø | L მმ. | n ცალი | Ln მ. | Ø | ∑ Ln მ. | ზრდადი ვეტრის წონა კგ. | წონა კგ. A240 | წონა კგ. A500C | V; მ³ |
| 1 | 2 | 3 | 4 | 5 | 6 | 7 | 8 | 9 | 10 | 11 |
| 1 | 20 A500C | 3600 | 4 | 14.40 | 8 A240 | 92.40 | 0.39 | 36.46 | | 0.53 |
| 2 | 20 A500C | 2600 | 4 | 10.40 | 20 A500C | 24.80 | 2.47 | | 61.16 | |
| I | 8 A240 | 1600 | 33 | 52.80 | | | | | | |
| II | 8 A240 | 1200 | 33 | 39.60 | | | ∑ | 36.46 | 61.16 | 0.53 |
| | | | | | | n= 5 | | 182.30 | 305.80 | 2.64 |
| | | | | | | | | | 184.89 | კგ/მ³ |

პროექტის დასახელება

მრავალბინიანი საცხოვრებელი სახლი

პროექტის მისამართი

ქ. თბილისი , პეტრიაშვილის ქუჩა (ს/კ 01.15.02.031.008)

დამკვეთი

| | | |
|---|---|---|
| სტადია | მარცხ | განმარტება |
| მპ | 2023.09.30 | |

დაკვეთის №

CAD DWG ფაილი 03.sve ebi.dwg

დირექტორი:

მთ. კონსტრუქტორი: ა. კორტავა

შესრულა ზ. ვაშაკიძე

შეამოწმა ნ. ხუბულავა

ნახაზის დასახელება

მრნ. რ/ბ სვეტის სვ-2-ის არმირება

კ-3.02

A3

## მონ. რ/ბ სვეტის სვ-3-ის არმირება

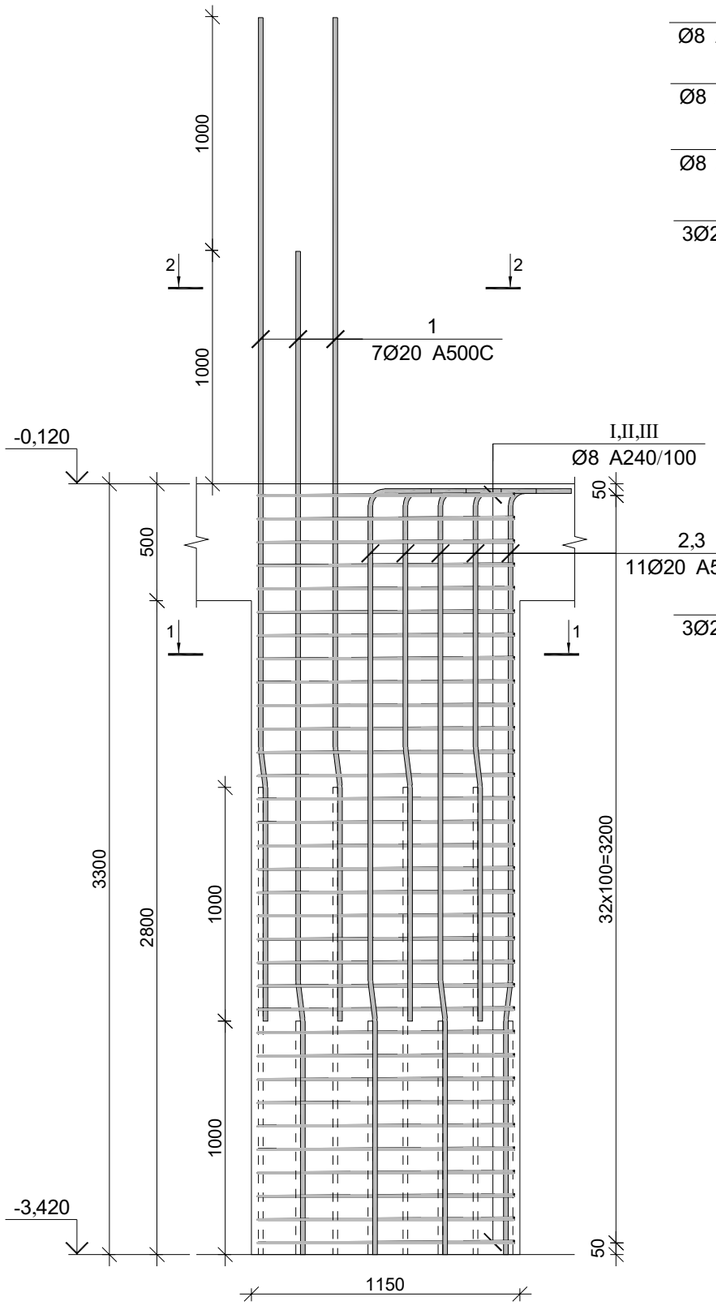


## კვეთი 1-1

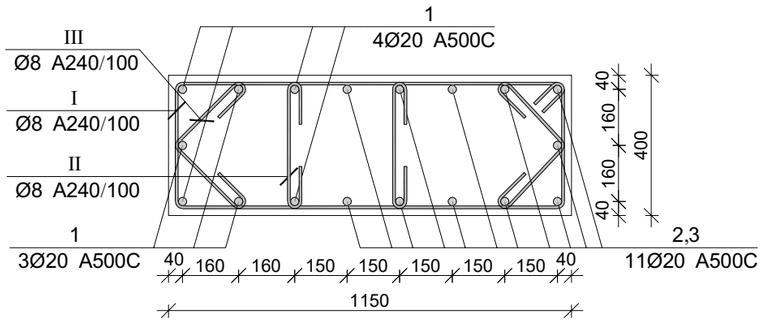


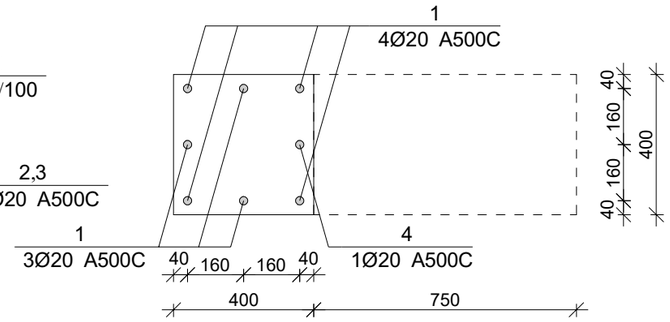


| პოზ. | Ø [მმ.] | ესკიზი [მმ.] | სიგრძე [მმ.] |
|---|---|---|---|
| ① | Ø20 | 1000 7 165 3135 | 4300 |
| ② | Ø20 | 1000 7° 165 2085 350 | 3600 |
| ③ | Ø20 | 1000 7° 165 1085 350 | 2600 |
| ④ | Ø20 | 2500 | 2500 |
| Ⓘ | Ø8 | 1100 100 100 350 350 1100 | 3100 |
| Ⓘ Ⓘ | Ø8 | 350 100 100 | 550 |
| Ⓘ Ⓘ Ⓘ | Ø8 | 280 100 100 280 | 760 |

## მონ. რ/ბ სვეტის სვ-3-ის სპეციფიკაცია

| არმატურის სპეციფიკაცია | | | | | არმატურის ამოკრეფა | | | | | ბეტონი B 25 |
|---|---|---|---|---|---|---|---|---|---|---|
| პოზ. № | Ø | L მმ. | n ცალი | Ln მ. | Ø | ∑ Ln მ. | ზრდადი ფეხრის წონა კგ. | წონა კგ. A240 | წონა კგ. A500C | V; მ³ |
| 1 | 2 | 3 | 4 | 5 | 6 | 7 | 8 | 9 | 10 | 11 |
| 1 | 20 A500C | 4300 | 7 | 30.10 | 8 A240 | 170.61 | 0.39 | 67.32 | | 1.19 |
| 2 | 20 A500C | 3600 | 5 | 18.00 | 20 A500C | 66.20 | 2.47 | | 163.26 | |
| 3 | 20 A500C | 2600 | 6 | 15.60 | | | | | | |
| 4 | 20 A500C | 2500 | 1 | 2.50 | | | | | | |
| I | 8 A240 | 3100 | 33 | 102.30 | | | | | | |
| II | 8 A240 | 550 | 33 | 18.15 | | | | | | |
| III | 8 A240 | 760 | 66 | 50.16 | | ∑ | | 67.32 | 163.26 | 1.19 |
| | | | | | | n= 1 | | 67.32 | 163.26 | 1.19 |
| | | | | | | | | | 194.09 | კგ/მ³ |

პროექტის დასახელება

მრავალბინიანი საცხოვრებელი სახლი

პროექტის მისამართი

ქ. თბილისი , პეტრიაშვილის ქუჩა (ს/კ 01.15.02.031.008)

დამკვეთი

| | | |
|---|---|---|
| სტადია | მარცხი | განმარტება |
| მპ | 2023.09.30 | |

დაკვეთის №

CAD DWG ფაილი 03.sve ebi.dwg

დირექტორი:

მთ. კონსტრუქტორი: ა. კორტავა

შესრულა ზ. ვაშაკიძე

შეამოწმა ნ. ხუბულავა

ნახაზის დასახელება

მონ. რ/ბ სვეტის სვ-3-ის არმირება

კ-3.03

A3

## მონ. რ/ბ სვეტის სვ-4-ის არმირება

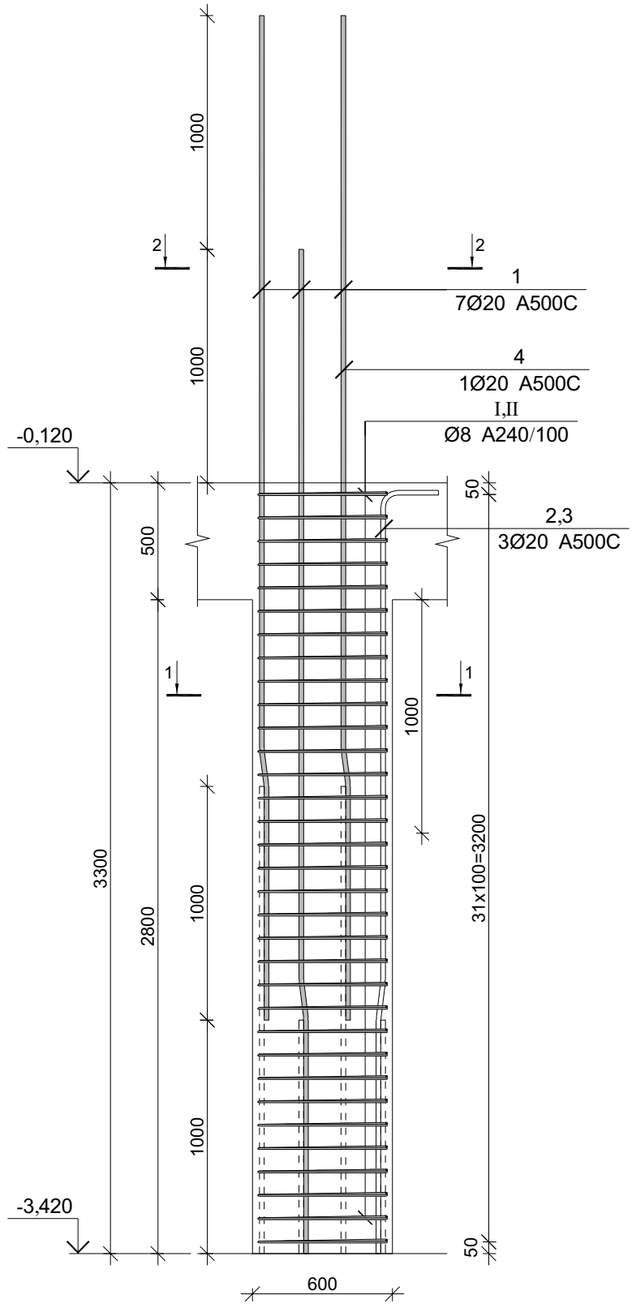


## კვეთი 1-1

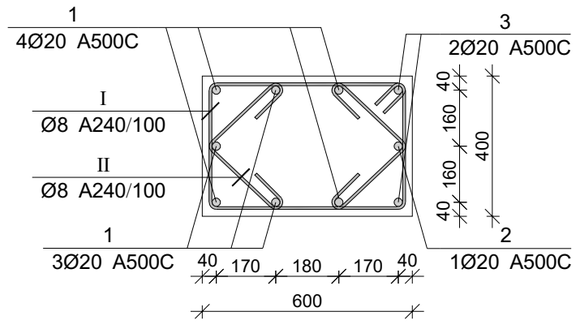


## კვეთი 2-2

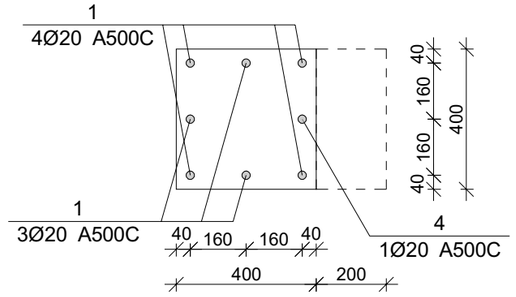


| პოზ. | Ø [მმ.] | ესკიზი [მმ.] | სიგრძე [მმ.] |
|---|---|---|---|
| ① | Ø20 | 1000 7 165 3135 | 4300 |
| ② | Ø20 | 1000 7° 165 2085 350 | 3600 |
| ③ | Ø20 | 1000 7° 165 1085 350 | 2600 |
| ④ | Ø20 | 2500 | 2500 |
| Ⅰ | Ø8 | 550 100 100 350 350 550 | 2000 |
| Ⅱ | Ø8 | 100 270 100 270 | 740 |

## მონ. რ/ბ სვეტის სვ-4-ის სპეციფიკაცია

| არმატურის სპეციფიკაცია | | | | | არმატურის ამოკრეფა | | | | | ბეტონი B 25 |
|---|---|---|---|---|---|---|---|---|---|---|
| პოზ. № | Ø | L მმ. | n ცალი | Ln მ. | Ø | ∑ Ln მ. | 1მ.მავთ. წონა კგ. | წონა კგ. A240 | წონა კგ. A500C | V; მ³ |
| 1 | 2 | 3 | 4 | 5 | 6 | 7 | 8 | 9 | 10 | 11 |
| 1 | 20 A500C | 4300 | 7 | 30.10 | 8 A240 | 114.84 | 0.39 | 45.31 | | 0.79 |
| 2 | 20 A500C | 3600 | 1 | 3.60 | 20 A500C | 41.40 | 2.47 | | 102.10 | |
| 3 | 20 A500C | 2600 | 2 | 5.20 | | | | | | |
| 4 | 20 A500C | 2500 | 1 | 2.50 | | | | | | |
| I | 8 A240 | 2000 | 33 | 66.00 | | | | | | |
| II | 8 A240 | 740 | 66 | 48.84 | | | | | | |
| | | | | | | | ∑ | 45.31 | 102.10 | 0.79 |
| | | | | | | n= 7 | | 317.20 | 714.69 | 5.54 |
| | | | | | | | | | 186.13 | კგ/მ³ |

პროექტის დასახელება

მრავალბინიანი საცხოვრებელი სახლი

პროექტის მისამართი

ქ. თბილისი , პეტრიაშვილის ქუჩა (ს/კ 01.15.02.031.008)

დამკვეთი

| | | |
|---|---|---|
| სტადია | მარტივი | განმარტება |
| მპ | 2023.09.30 | |

დაკვეთის №

CAD DWG ფაილი 03.sve ebi.dwg

დირექტორი:

მთ. კონსტრუქტორი: ა. კორტავა

შესრულა ვ. ვაშაკიძე

შეამოწმა ნ. ხუბულავა

ნახაზის დასახელება

მონ. რ/ბ სვეტის სვ-4-ის არმირება

კ-3.04

A3

## მრნ. რ/ბ სვეტის სვ-5-ის არმირება

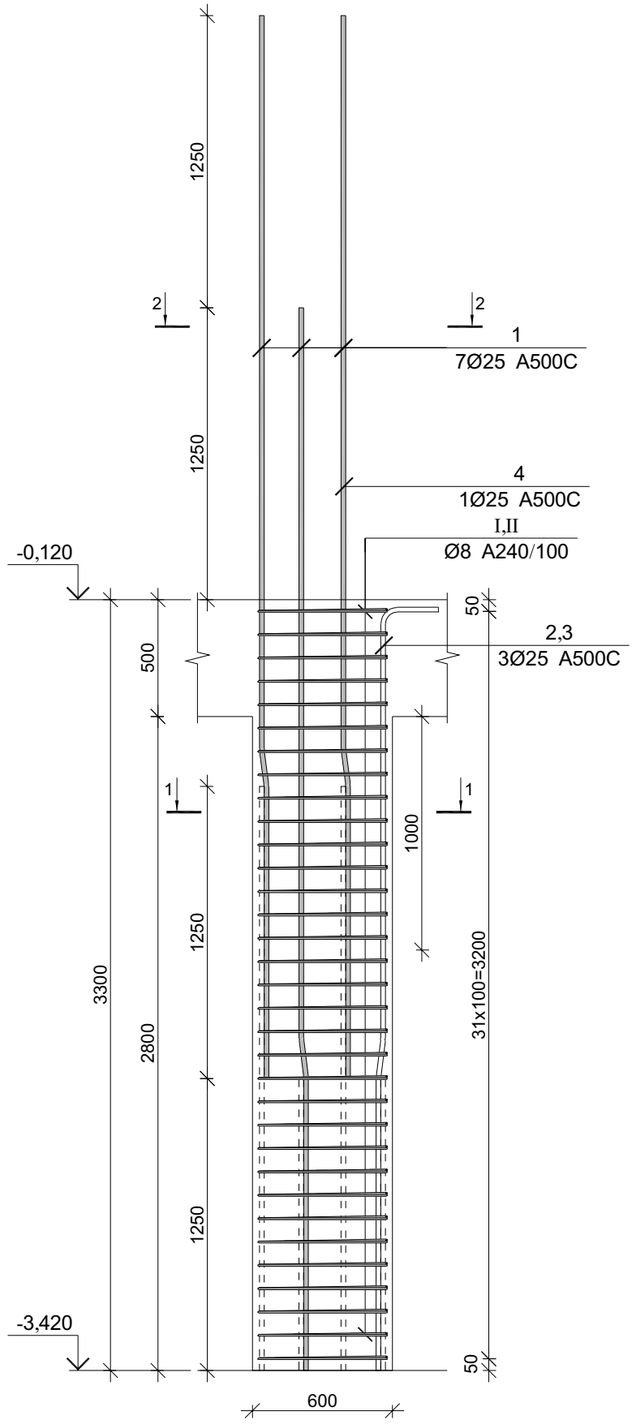


## კვეთი 1-1

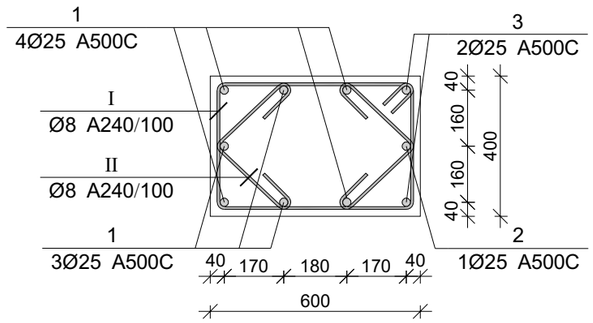


## კვეთი 2-2

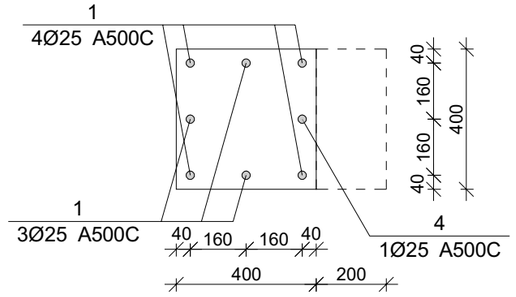


| პოზ. | Ø [მმ.] | ესკიზი [მმ.] | სიგრძე [მმ.] |
|---|---|---|---|
| ① | Ø25 |   | 4550 |
| ② | Ø25 | 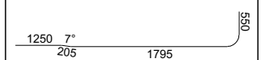  | 3800 |
| ③ | Ø25 | 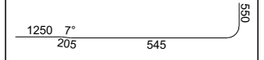  | 2550 |
| ④ | Ø25 | 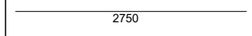  | 2750 |
| Ⅰ | Ø8 | 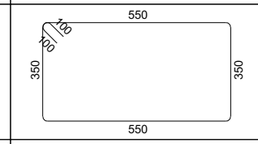  | 2000 |
| Ⅱ | Ø8 | 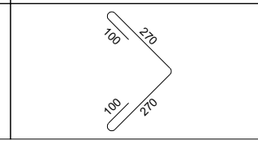  | 740 |

## მრნ. რ/ბ სვეტის სვ-5-ის სპეციფიკაცია

| არმატურის სპეციფიკაცია | | | | | არმატურის ამოკრეფა | | | | | ბეტონი B 25 |
|---|---|---|---|---|---|---|---|---|---|---|
| პოზ. № | Ø | L მმ. | n ცალი | Ln მ. | Ø | ∑ Ln მ. | ერთეულის წონა კგ. | წონა კგ. A240 | წონა კგ. A500C | V; მ³ |
| 1 | 2 | 3 | 4 | 5 | 6 | 7 | 8 | 9 | 10 | 11 |
| 1 | 25 A500C | 4550 | 7 | 31.85 | 8 A240 | 114.84 | 0.39 | 45.31 | | 0.79 |
| 2 | 25 A500C | 3800 | 1 | 3.80 | 25 A500C | 43.50 | 3.85 | | 167.62 | |
| 3 | 25 A500C | 2550 | 2 | 5.10 | | | | | | |
| 4 | 25 A500C | 2750 | 1 | 2.75 | | | | | | |
| I | 8 A240 | 2000 | 33 | 66.00 | | | | | | |
| II | 8 A240 | 740 | 66 | 48.84 | | | | | | |
| | | | | | | ∑ | | 45.31 | 167.62 | 0.79 |
| | | | | | | n= 3 | | 135.94 | 502.86 | 2.38 |
| | | | | | | | | | 268.86 | კგ/მ³ |

პროექტის დასახელება

მრავალბინიანი საცხოვრებელი სახლი

პროექტის მისამართი

ქ. თბილისი , პეტრიაშვილის ქუჩა (ს/კ 01.15.02.031.008)

დამკვეთი

| | | |
|---|---|---|
| სტადია | მარტლი | განმარტება |
| მპ | 2023.09.30 | |

დაკვეთის №

CAD DWG ფაილი 03.sve ebi.dwg

დირექტორი:

მთ. კონსტრუქტორი: ა. კორტავა

შესრულა ვ. ვაშაკიძე

შეამოწმა ნ. ხუბულავა

ნახაზის დასახელება

მრნ. რ/ბ სვეტის სვ-5-ის არმირება

კ-3.05

A3

## მონ. რ/ბ სვეტის სვ-6-ის არმირება

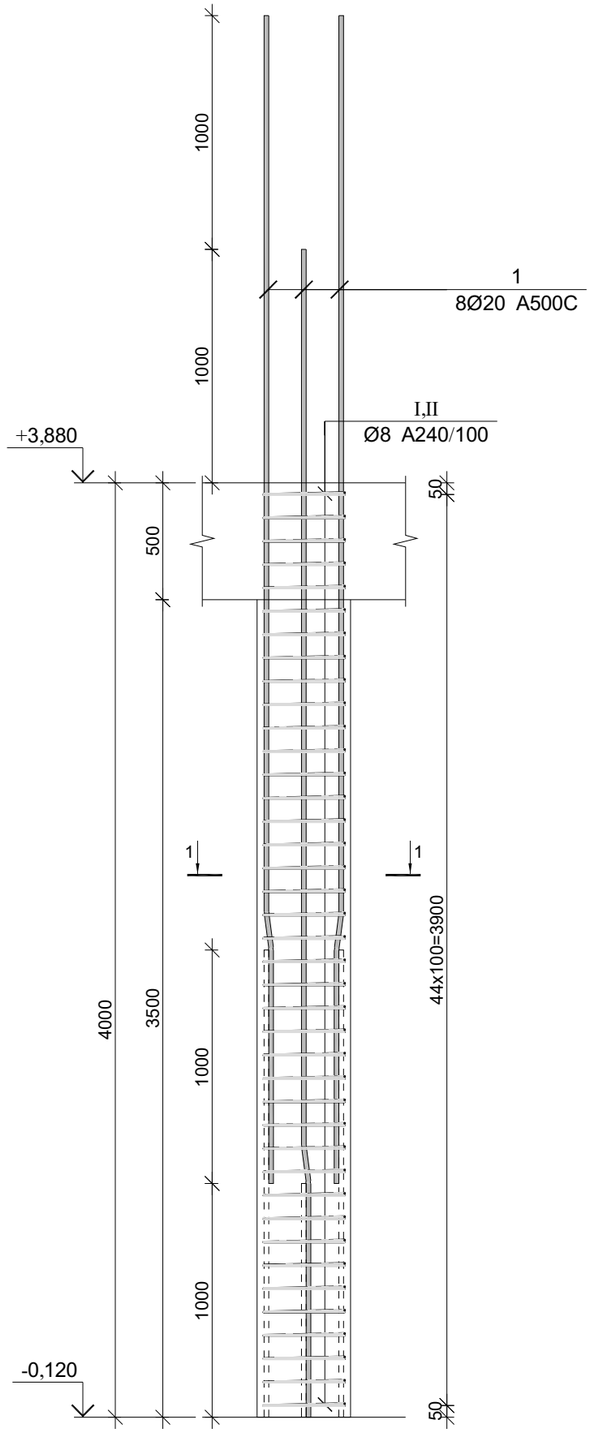


## კვეთი 1-1

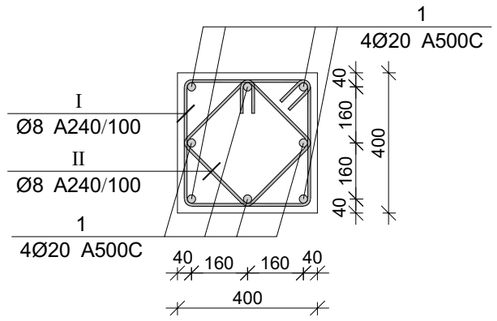


| პოზ. | Ø [მმ.] | ესკიზი [მმ.] | სიგრძე [მმ.] |
|---|---|---|---|
| 1 | Ø20 |   | 5000 |
| I | Ø8 | 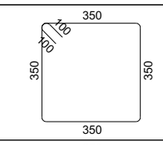  | 1600 |
| II | Ø8 | 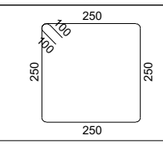  | 1200 |

პროექტის დასახელება

მრავალბინიანი საცხოვრებელი სახლი

პროექტის მისამართი

ქ. თბილისი , პეტრიაშვილის ქუჩა (ს/კ 01.15.02.031.008)

დამკვეთი

| | | |
|---|---|---|
| სტადია | მარცხი | განმარტება |
| მპ | 2023.09.30 | |

დაკვეთის №

CAD DWG ფაილი 03.sve ebi.dwg

დირექტორი:

მთ. კონსტრუქტორი: ა. კორძაია

შესრულა ვ. ვაშაკიძე

შეამოწმა ნ. ხუბულავა

ნახაზის დასახელება

მონ. რ/ბ სვეტის სვ-6-ის არმირება

კ-3.06

A3

## მონ. რ/ბ სვეტის სვ-6-ის სპეციფიკაცია

| არმატურის სპეციფიკაცია | | | | | არმატურის ამოკრეფა | | | | | ბეტონი B 25 |
|---|---|---|---|---|---|---|---|---|---|---|
| პოზ. № | Ø | L მმ. | n ცალი | Ln მ. | Ø | ∑ Ln მ. | ბრაკის ვეტრის წონა კგ. | წონა კგ. A240 | წონა კგ. A500C | V; მ³ |
| 1 | 2 | 3 | 4 | 5 | 6 | 7 | 8 | 9 | 10 | 11 |
| 1 | 20 A500C | 5000 | 8 | 40.00 | 8 A240 | 112.00 | 0.39 | 44.19 | | 0.64 |
| I | 8 A240 | 1600 | 40 | 64.00 | 20 A500C | 40.00 | 2.47 | | 98.65 | |
| II | 8 A240 | 1200 | 40 | 48.00 | | | | | | |
| | | | | | | | ∑ | 44.19 | 98.65 | 0.64 |
| | | | | | | n= 13 | | 574.52 | 1282.40 | 8.32 |
| | | | | | | | | | 223.19 | კგ/მ³ |

## მონ. რ/ბ სვეტის სვ-7-ის არმირება

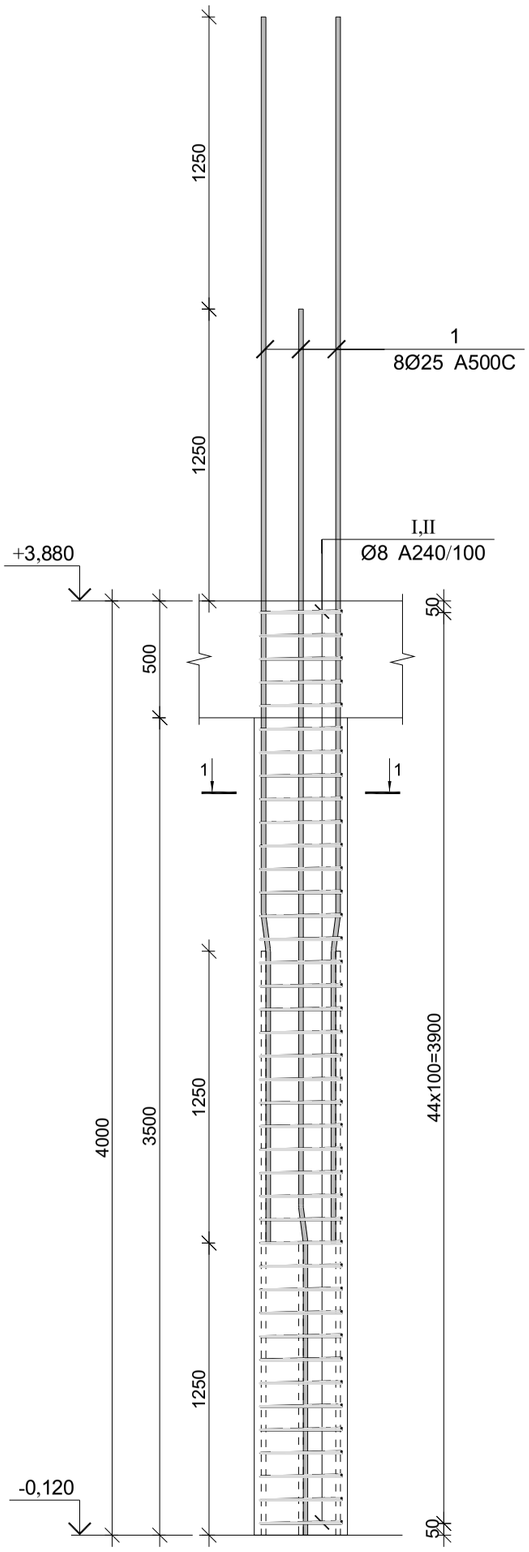


## კვეთი 1-1

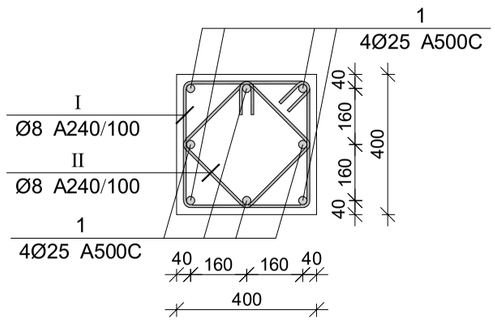


| პოზ. | Ø [მმ.] | ესკიზი [მმ.] | სიგრძე [მმ.] |
|---|---|---|---|
| 1 | Ø25 | 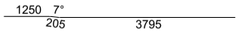  | 5250 |
| I | Ø8 | 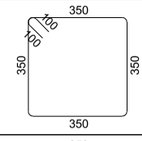  | 1600 |
| II | Ø8 | 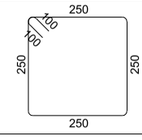  | 1200 |

## მონ. რ/ბ სვეტის სვ-7-ის სპეციფიკაცია

| არმატურის სპეციფიკაცია | | | | | არმატურის ამოკრეფა | | | | | ბეტონი B 25 |
|---|---|---|---|---|---|---|---|---|---|---|
| პოზ. № | Ø | L მმ. | n ცალი | Ln მ. | Ø | ∑ Ln მ. | ბრძოლის წონა კგ. | წონა კგ. A240 | წონა კგ. A500C | V; მ³ |
| 1 | 2 | 3 | 4 | 5 | 6 | 7 | 8 | 9 | 10 | 11 |
| 1 | 25 A500C | 5250 | 8 | 42.00 | 8 A240 | 112.00 | 0.39 | 44.19 | | 0.64 |
| I | 8 A240 | 1600 | 40 | 64.00 | 25 A500C | 42.00 | 3.85 | | 161.84 | |
| II | 8 A240 | 1200 | 40 | 48.00 | | | | | | |
| | | | | | | | ∑ | 44.19 | 161.84 | 0.64 |
| | | | | | | n= 1 | | 44.19 | 161.84 | 0.64 |
| | | | | | | | | | 321.93 | კგ/მ³ |

პროექტის დასახელება
**მრავალბინიანი საცხოვრებელი სახლი**

პროექტის მისამართი
**ქ. თბილისი , ვეძრისუბნის ქუჩა (ს/კ 01.15.02.031.008)**

ფაზა
**მუშა**

ნახაზის დასახელება
**მონ. რ/ბ სვეტის სვ-7-ის არმირება**

შემსრულებელი: **ს. ტრაბაძე**

მთავარი ინჟინერი: **გ. ვაშაყმაძე**

ხელმძღვანელი: **ნ. ხუბულავა**

CAD DWG ფაილი: **03.svetebi.dwg**

ფაილის №

თარიღი **2023.09.30**

ნახაზის №

# კ-3.07

ფორმატი A3

## მრ6. რ/ბ სვეტის სვ-8-ის არმირება

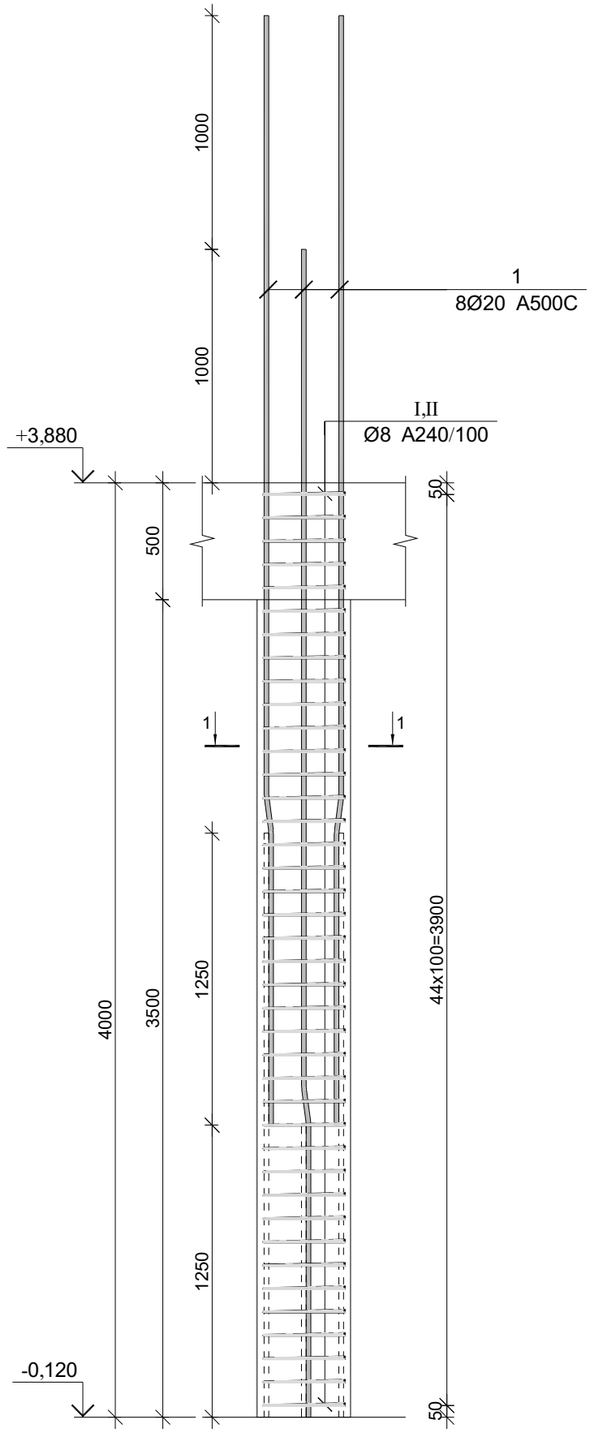


## კვეთი 1-1

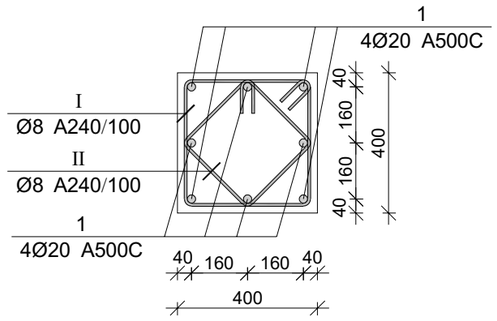


| პოზ. | Ø [მმ.] | ესკიზი [მმ.] | სიგრძე [მმ.] |
|---|---|---|---|
| 1 | Ø20 |   | 5000 |
| I | Ø8 | 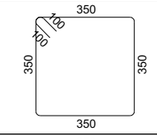  | 1600 |
| II | Ø8 | 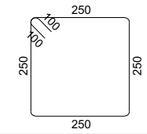  | 1200 |

პროექტის დასახელება

მრავალბინიანი საცხოვრებელი სახლი

პროექტის მისამართი

ქ. თბილისი , პეტრიაშვილის ქუჩა (ს/კ 01.15.02.031.008)

დამკვეთი

| | | |
|---|---|---|
| სტადია | მარტლი | განმარტება |
| მპ | 2023.09.30 | |

დაკვეთის №

CAD DWG ფაილი 03.sve ebi.dwg

დირექტორი:

| | | |
|---|---|---|
| მთ. კონსტრუქტორი: | | ა. კორძაია |
| შესრულა | | გ. ვაშაკიძე |
| შეამოწმა | | ნ. ხუბულავა |

ნახაზის დასახელება

მრ6. რ/ბ სვეტის სვ-8-ის არმირება

ქ-3.08

A3

## მრ6. რ/ბ სვეტის სვ-8-ის სპეციფიკაცია

| არმატურის სპეციფიკაცია | | | | | არმატურის ამოკრეფა | | | | | ბეტონი B 25 |
|---|---|---|---|---|---|---|---|---|---|---|
| პოზ. № | Ø | L მმ. | n ცალი | Ln მ. | Ø | ∑ Ln მ. | ბრაკის ვეტრის წონა კგ. | წონა კგ. A240 | წონა კგ. A500C | V; მ³ |
| 1 | 2 | 3 | 4 | 5 | 6 | 7 | 8 | 9 | 10 | 11 |
| 1 | 20 A500C | 5000 | 8 | 40.00 | 8 A240 | 112.00 | 0.39 | 44.19 | | 0.64 |
| I | 8 A240 | 1600 | 40 | 64.00 | 20 A500C | 40.00 | 2.47 | | 98.65 | |
| II | 8 A240 | 1200 | 40 | 48.00 | | | | | | |
| | | | | | | | ∑ | 44.19 | 98.65 | 0.64 |
| | | | | | | n= 2 | | 88.39 | 197.29 | 1.28 |
| | | | | | | | | | 223.19 | კგ/მ³ |

## მონ. რ/ბ სვეტის სვ-9-ის არმირება

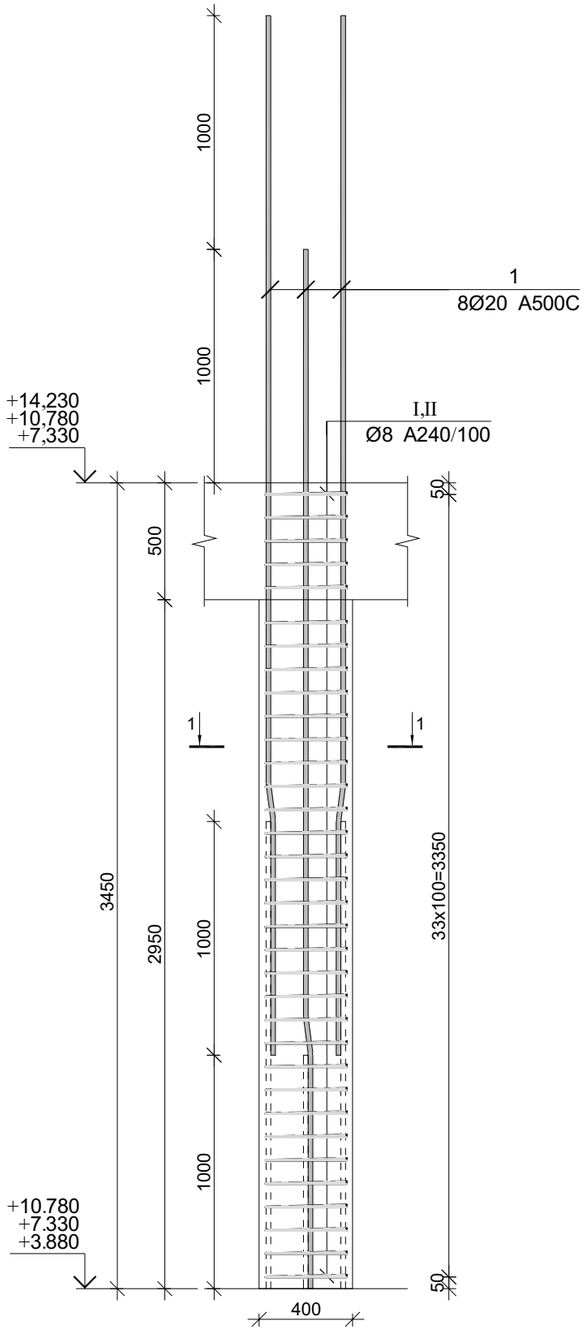


## კვეთი 1-1

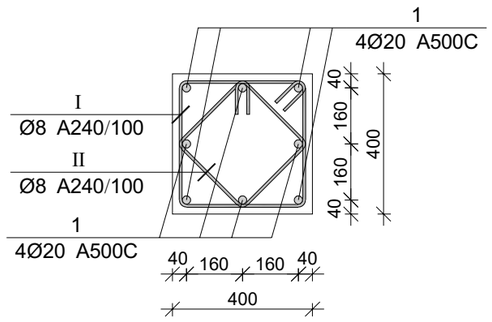


| პოზ. | Ø [მმ.] | ესკიზი [მმ.] | სიგრძე [მმ.] |
|---|---|---|---|
| 1 | Ø20 |   | 4450 |
| I | Ø8 | 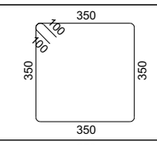  | 1600 |
| II | Ø8 | 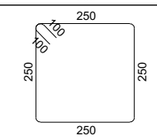  | 1200 |

## მონ. რ/ბ სვეტის სვ-9-ის სპეციფიკაცია

| არმატურის სპეციფიკაცია | | | | | არმატურის ამოკრეფა | | | | | ბეტონი B 25 |
|---|---|---|---|---|---|---|---|---|---|---|
| პოზ. № | Ø | L მმ. | n ცალი | Ln მ. | Ø | ∑ Ln მ. | ზრდის ფეხის წონა კგ. | წონა კგ. A240 | წონა კგ. A500C | V; მ³ |
| 1 | 2 | 3 | 4 | 5 | 6 | 7 | 8 | 9 | 10 | 11 |
| 1 | 20 A500C | 4450 | 8 | 35.60 | 8 A240 | 95.20 | 0.39 | 37.56 | | 0.55 |
| I | 8 A240 | 1600 | 34 | 54.40 | 20 A500C | 35.60 | 2.47 | | 87.80 | |
| II | 8 A240 | 1200 | 34 | 40.80 | | | | | | |
| | | | | | | | ∑ | 37.56 | 87.80 | 0.55 |
| | | | | | | n= 43 | | 1615.27 | 3775.19 | 23.74 |
| | | | | | | | | | 227.10 | კგ/მ³ |

პროექტის დასახელება

მრავალბინიანი საცხოვრებელი სახლი

პროექტის მისამართი

ქ. თბილისი , პეტრიაშვილის ქუჩა (ს/კ 01.15.02.031.008)

დამკვეთი

| | | |
|---|---|---|
| სტადია | მარცხი | განმარტება |
| მპ | 2023.09.30 | |

დაკვეთის №

CAD DWG ფაილი 03.sve ebi.dwg

დირექტორი:

მთ. კონსტრუქტორი: ა. კორტავა

შესრულა ზ. ვაშაკიძე

შეამოწმა ნ. ხუბულავა

ნახაზის დასახელება

მონ. რ/ბ სვეტის სვ-9-ის არმირება

კ-3.09

A3

## მონ. რ/ბ სვეტის სვ-10-ის არმირება

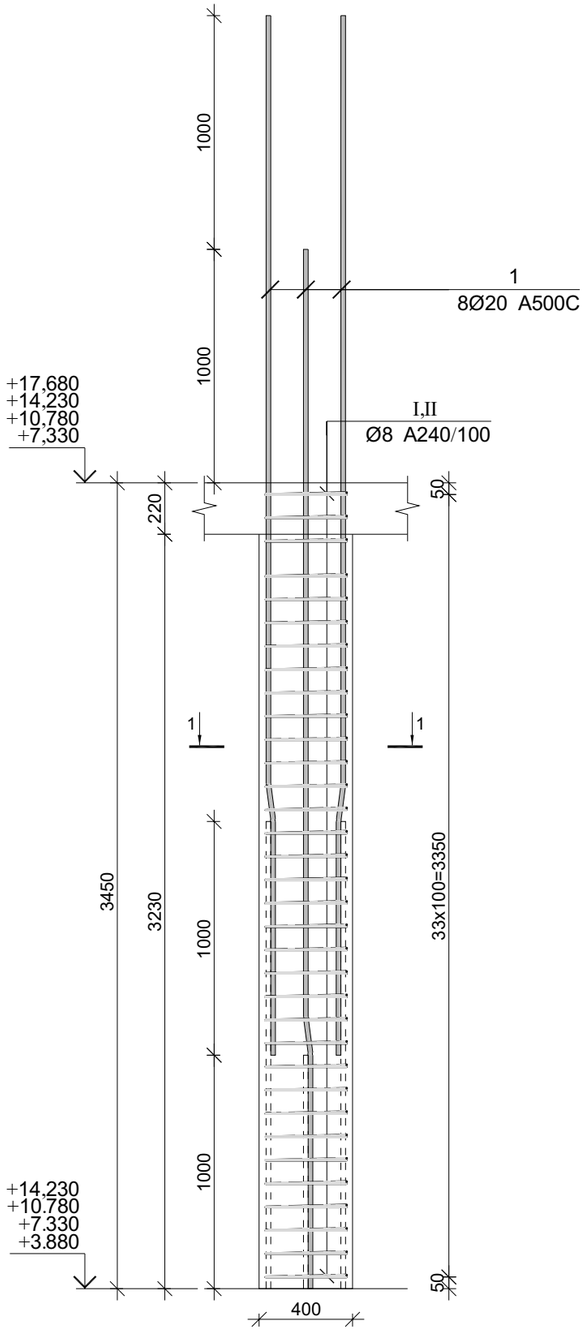


## კვეთი 1-1

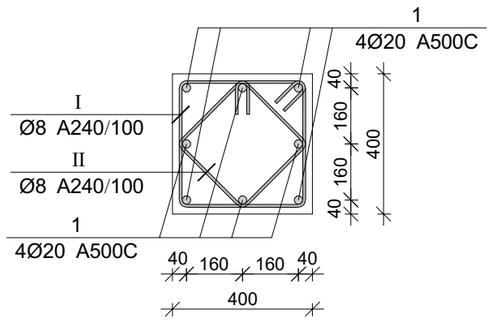


| პოზ. | Ø [მმ.] | ესკიზი [მმ.] | სიგრძე [მმ.] |
|---|---|---|---|
| 1 | Ø20 | 1000 7° 165 3285 | 4450 |
| I | Ø8 | 350 100 100 350 350 350 | 1600 |
| II | Ø8 | 250 100 100 250 250 250 | 1200 |

პროექტის დასახელება

მრავალბინიანი საცხოვრებელი სახლი

პროექტის მისამართი

ქ. თბილისი , პეტრიაშვილის ქუჩა (ს/კ 01.15.02.031.008)

დამკვეთი

| სტადია | მარცხი | განმარტება |
|---|---|---|
| მპ | 2023.09.30 | |

დაკვეთის №

CAD DWG ფაილი 03.sve ebi.dwg

დირექტორი:

მთ. კონსტრუქტორი: ა. კორტავა

შესრულა ზ. ვაშაკიძე

შეამოწმა ნ. ხუბულავა

ნახაზის დასახელება

მონ. რ/ბ სვეტის სვ-10-ის არმირება

კ-3.10

A3

## მონ. რ/ბ სვეტის სვ-10-ის სპეციფიკაცია

| არმატურის სპეციფიკაცია | | | | | არმატურის ამოკრეფა | | | | | ბეტონი B 25 |
|---|---|---|---|---|---|---|---|---|---|---|
| პოზ. № | Ø | L მმ. | n ცალი | Ln მ. | Ø | ∑ Ln მ. | ერთი ვეტრის წონა კგ. | წონა კგ. A240 | წონა კგ. A500C | V; მ³ |
| 1 | 2 | 3 | 4 | 5 | 6 | 7 | 8 | 9 | 10 | 11 |
| 1 | 20 A500C | 4450 | 8 | 35.60 | 8 A240 | 95.20 | 0.39 | 37.56 | | 0.55 |
| I | 8 A240 | 1600 | 34 | 54.40 | 20 A500C | 35.60 | 2.47 | | 87.80 | |
| II | 8 A240 | 1200 | 34 | 40.80 | | | | | | |
| | | | | | | | ∑ | 37.56 | 87.80 | 0.55 |
| | | | | | | n= 20 | | 751.29 | 1755.90 | 11.04 |
| | | | | | | | | | 227.10 | კგ/მ³ |

## მრნ. რ/ბ სვეტის სვ-11-ის არმირება

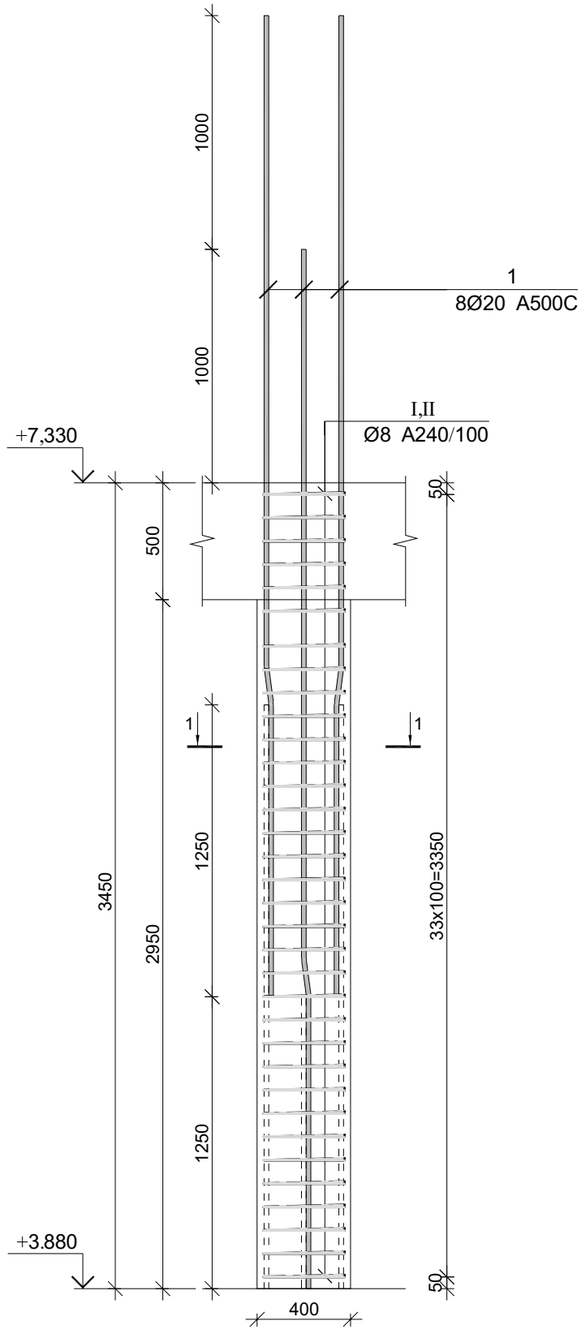


## კვეთი 1-1

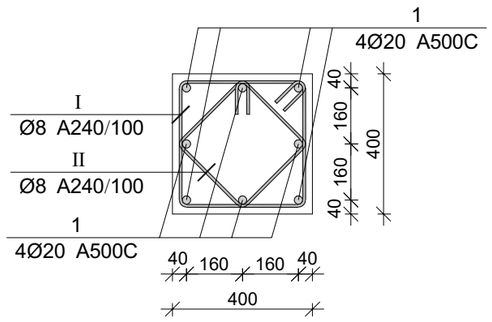


| პოზ. | Ø [მმ.] | ესკიზი [მმ.] | სიგრძე [მმ.] |
|---|---|---|---|
| 1 | Ø20 |   | 4450 |
| I | Ø8 | 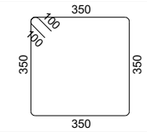  | 1600 |
| II | Ø8 | 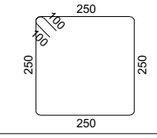  | 1200 |

პროექტის დასახელება

მრავალბინიანი საცხოვრებელი სახლი

პროექტის მისამართი

ქ. თბილისი , პეტრიაშვილის ქუჩა (ს/კ 01.15.02.031.008)

დამკვეთი

| | | |
|---|---|---|
| სტადია | მარილი | პანმარტება |
| მპ | 2023.09.30 | |

დაკვეთის №

CAD DWG ფაილი 03.sve ebi.dwg

დირექტორი:

მთ. კონსტრუქტორი: ა. კორტავა

შესრულა ზ. ვაშაკიძე

შემოწმა ნ. ხუბულავა

ნახაზის დასახელება

მრნ. რ/ბ სვეტის სვ-11-ის არმირება

კ-3.11

A3

## მრნ. რ/ბ სვეტის სვ-11-ის სპეციფიკაცია

| არმატურის სპეციფიკაცია | | | | | არმატურის ამოკრეფა | | | | | ბეტონი B 25 |
|---|---|---|---|---|---|---|---|---|---|---|
| პოზ. № | Ø | L მმ. | n ცალი | Ln მ. | Ø | ∑ Ln მ. | ერთი ვეტრის წონა კგ. | წონა კგ. A240 | წონა კგ. A500C | V; მ³ |
| 1 | 2 | 3 | 4 | 5 | 6 | 7 | 8 | 9 | 10 | 11 |
| 1 | 20 A500C | 4450 | 8 | 35.60 | 8 A240 | 95.20 | 0.39 | 37.56 | | 0.55 |
| I | 8 A240 | 1600 | 34 | 54.40 | 20 A500C | 35.60 | 2.47 | | 87.80 | |
| II | 8 A240 | 1200 | 34 | 40.80 | | | | | | |
| | | | | | | | ∑ | 37.56 | 87.80 | 0.55 |
| | | | | | | n= 1 | | 37.56 | 87.80 | 0.55 |
| | | | | | | | | | 227.10 | კგ/მ³ |

## მონ. რ/ბ სვეტის სვ-13-ის არმირება

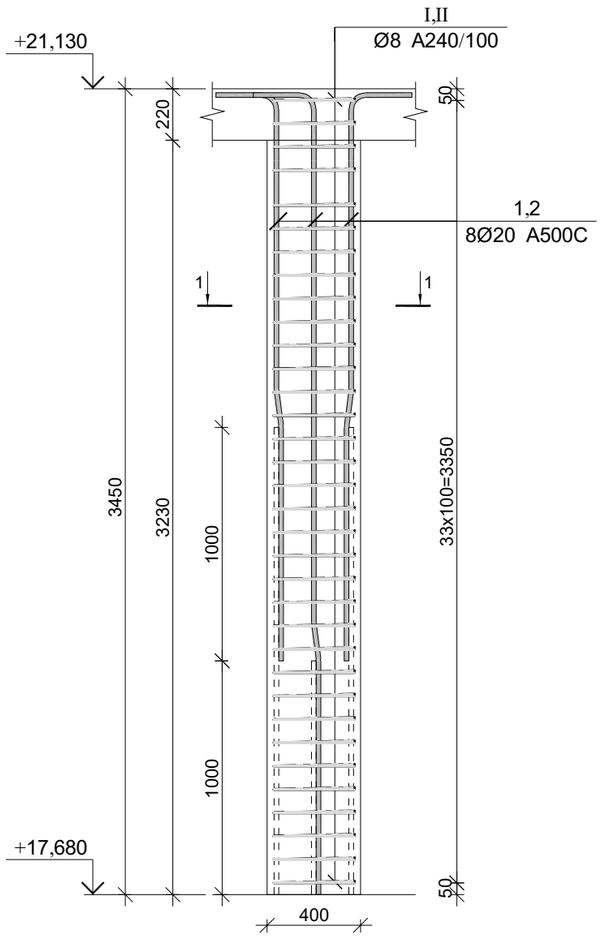


## კვეთი 1-1

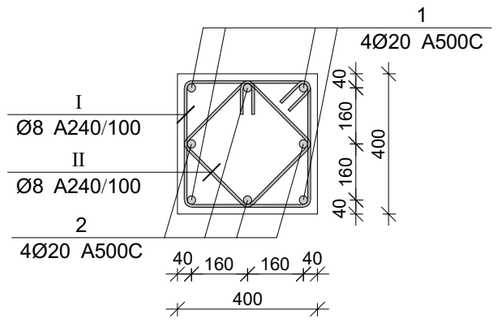


| პოზ. | Ø [მმ.] | ესკიზი [მმ.] | სიგრძე [მმ.] |
|---|---|---|---|
| ① | Ø20 | 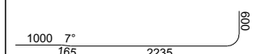  | 4000 |
| ② | Ø20 | 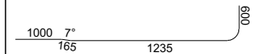  | 3000 |
| Ⅰ | Ø8 | 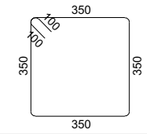  | 1600 |
| Ⅱ | Ø8 | 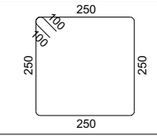  | 1200 |

## მონ. რ/ბ სვეტის სვ-13-ის სპეციფიკაცია

| არმატურის სპეციფიკაცია | | | | | არმატურის ამოკრეფა | | | | | ბეტონი B 25 |
|---|---|---|---|---|---|---|---|---|---|---|
| პოზ. № | Ø | L მმ. | n ცალი | Ln მ. | Ø | ∑ Ln მ. | ერთი ვეტრის წონა კგ. | წონა კგ. A240 | წონა კგ. A500C | V; მ³ |
| 1 | 2 | 3 | 4 | 5 | 6 | 7 | 8 | 9 | 10 | 11 |
| 1 | 20 A500C | 4000 | 4 | 16.00 | 8 A240 | 95.20 | 0.39 | 37.56 | | 0.55 |
| 2 | 20 A500C | 3000 | 4 | 12.00 | 20 A500C | 28.00 | 2.47 | | 69.05 | |
| Ⅰ | 8 A240 | 1600 | 34 | 54.40 | | | | | | |
| Ⅱ | 8 A240 | 1200 | 34 | 40.80 | | | ∑ | 37.56 | 69.05 | 0.55 |
| | | | | | | n= 16 | | 601.03 | 1104.84 | 8.83 |
| | | | | | | | | | 193.15 | კგ/მ³ |

პროექტის დასახელება

მრავალბინიანი საცხოვრებელი სახლი

პროექტის მისამართი

ქ. თბილისი , პეტრიაშვილის ქუჩა (ს/კ 01.15.02.031.008)

დამკვეთი

| | | |
|---|---|---|
| სტადია | მარილი | განმარტება |
| მპ | 2023.09.30 | |

დაკვეთის №

CAD DWG ფაილი 03.sve ebi.dwg

დირექტორი:

მთ. კონსტრუქტორი: ა. კორტავა

შესრულა ზ. ვაშაკიძე

შემოწმა ნ. ხუბულავა

ნახაზის დასახელება

მონ. რ/ბ სვეტის სვ-13-ის არმირება

კ-3.13

A3

## ლითონის სვეტი ლს-1

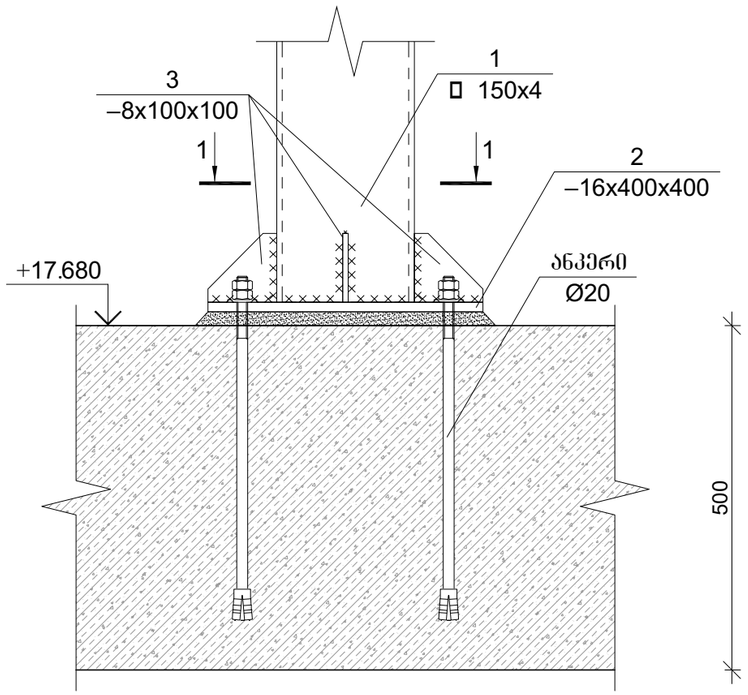


## ლითონის სვეტი ლს-1

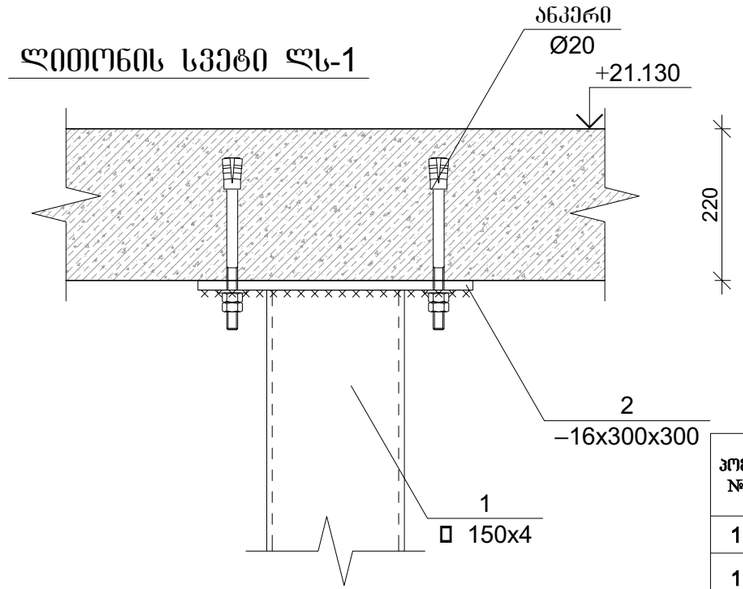


## ჭრილი 1-1

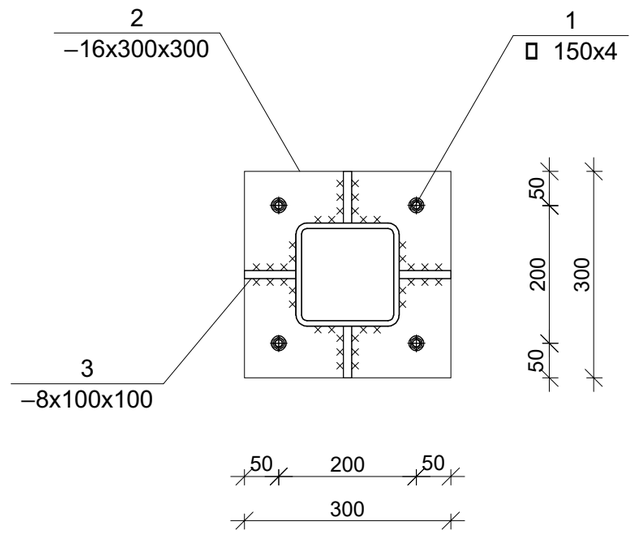


## დგარის სივრცითი ნახაზი

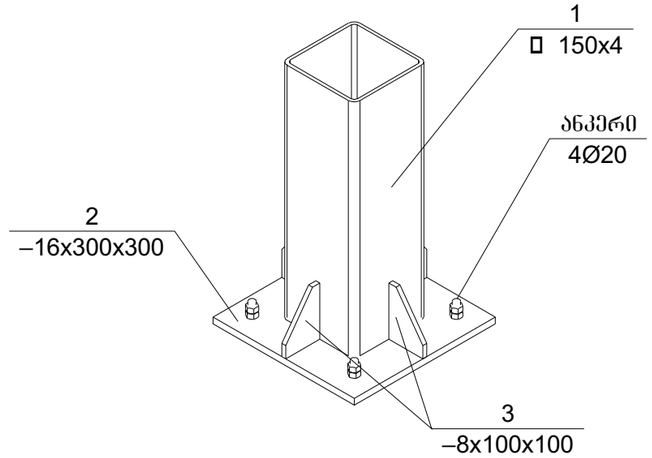


## ლითონის სვეტის სპეციფიკაცია

| პოზ. № | მასალის დასახელება | მასალის კვეთი | სტანდარტი | L მმ. | n ცალი | Ln მ. | ერთეულის წონა; კგ | ჯამური წონა; კგ |
|---|---|---|---|---|---|---|---|---|
| 1 | 2 | 3 | 4 | 5 | 6 | 7 | 8 | 9 |
| 1 | კვადრატული პროფილი | 4x150x150 | EN 10210-2:2006 (D) | 3214 | 1 | 3.21 | 22.60 | 72.64 |
| 2 | ლითონის ფირფიტა | 16 x 300 | EN10024:1995 | 300 | 2 | 0.60 | 37.68 | 22.61 |
| 3 | ლითონის ფირფიტა | 8 x 100 | EN10024:1995 | 100 | 4 | 0.40 | 6.28 | 2.51 |
| | | | | | | | 2% შედუღებაზე | 1.96 |
| | | | | | | | ∑ | 99.71 |
| | | | | | | | n=13 | 1296.25 |

პროექტის დასახელება

მრავალბინიანი საცხოვრებელი სახლი

პროექტის მისამართი

ქ. თბილისი , პეტრიაშვილის ქუჩა (ს/კ 01.15.02.031.008)

დამკვეთი

| | | |
|---|---|---|
| სტადია | მარიდი | განმარტება |
| მპ | 2023.09.30 | |

დაკვეთის №

CAD DWG ფაილი 03.sve ebi.dwg

დირექტორი:

მთ. კონსტრუქტორი: ა. კორტავა

შესრულა ზ. ვაშაკიძე

შეამოწმა ნ. ხუბულავა

ნახაზის დასახელება

ლითონის სვეტი

კ-3.14

A3

კონსტრუქციების საყალიბე გეგმა -3,420 ნიშნულზე

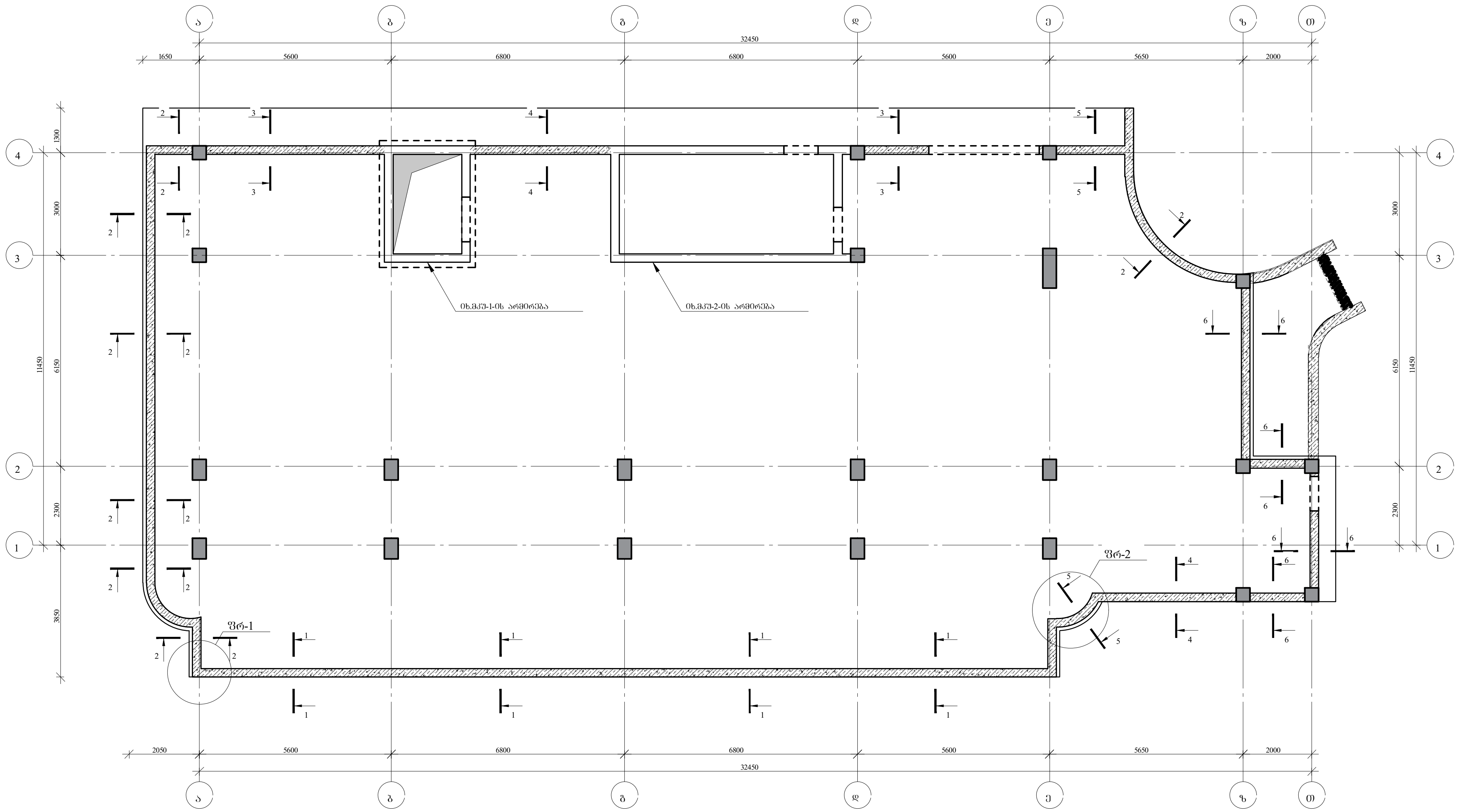


პროექტის დასახელება

მრავალბინიანი საცხოვრებელი სახლი

პროექტის მისამართი

ქ. თბილისი , პეტრიაშვილის ქუჩა
(ს/კ 01.15.02.031.008)

დამკვეთი

| სტადია | თარიღი | განმარტება |
|---|---|---|
| მპ | 2023.10.07 | |

დაკვეთის №

CAD DWG faili 04.kedlebi.dwg

დირექტორი:

მთ. კონსტრუქტორი: ა. კორტავა

შეასრულა გ. ვაშაკიძე

შეამოწმა ნ. ხუბულავა

ნახაზის დასახელება

კონსტრუქციების საყალიბე გეგმა
-3,420 ნიშნულზე

კ-1.01

A3

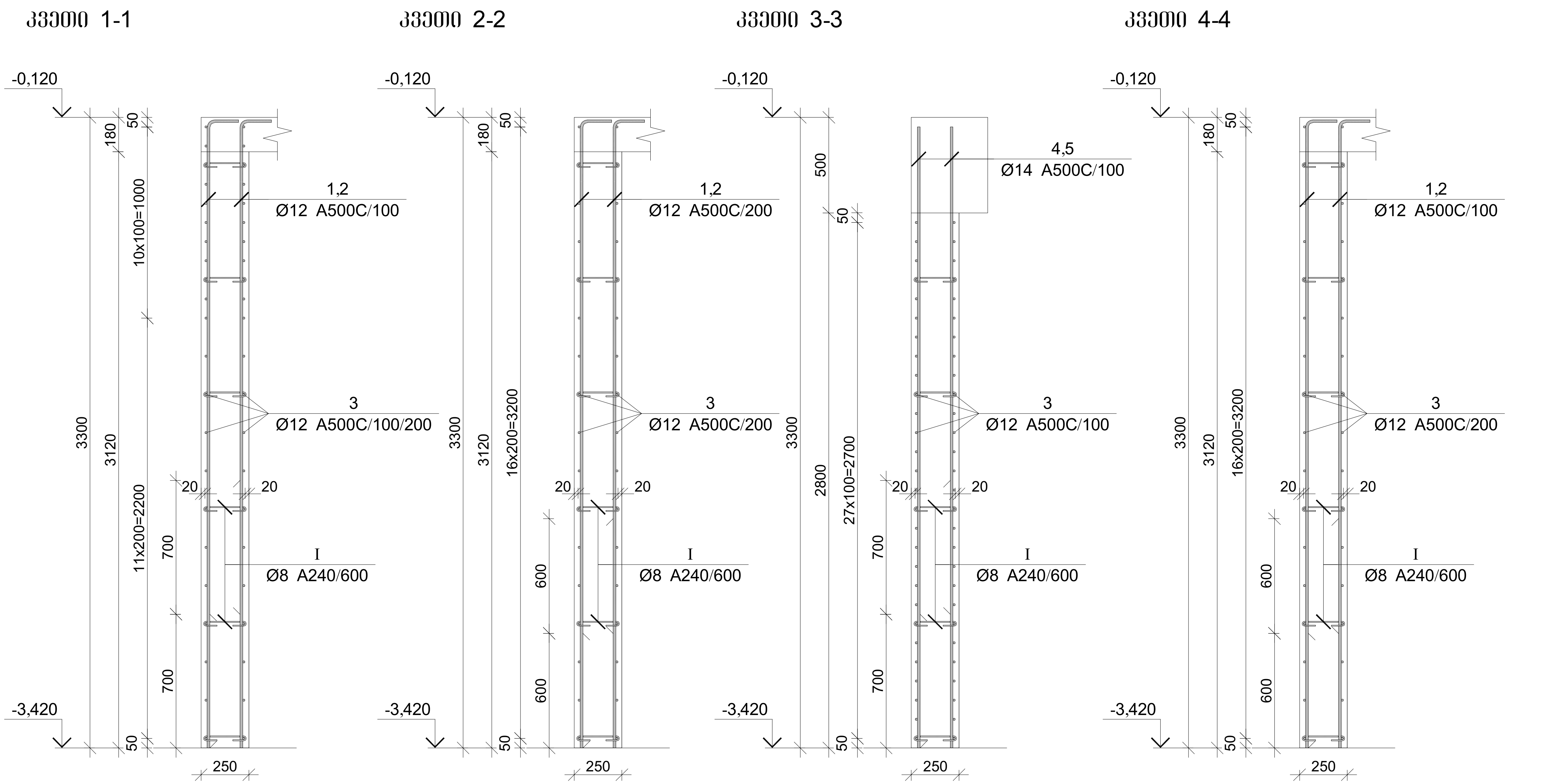


პროექტის დასახელება

მრავალბინიანი საცხოვრებელი სახლი

პროექტის მისამართი

ქ. თბილისი , პეტრიაშვილის ქუჩა (ს/კ 01.15.02.031.008)

დამკვეთი

| სტადია | თარიღი | განმარტება |
|---|---|---|
| მპ | 2023.10.07 | |

დაკვეთის №

CAD DWG ფაილი 0 . ed ebi.dwg

დირექტორი:

მთ. კონსტრუქტორი: ა. კორტავა

შეასრულა გ. ვაშაკიძე

შეამოწმა ნ. ხუბულავა

ნახაზის დასახელება

მონ. რ/ბ კედლის არმირების კვეთები -3,420 ნიშნულზე

კ-4.02

A3

## კვეთი 5-5

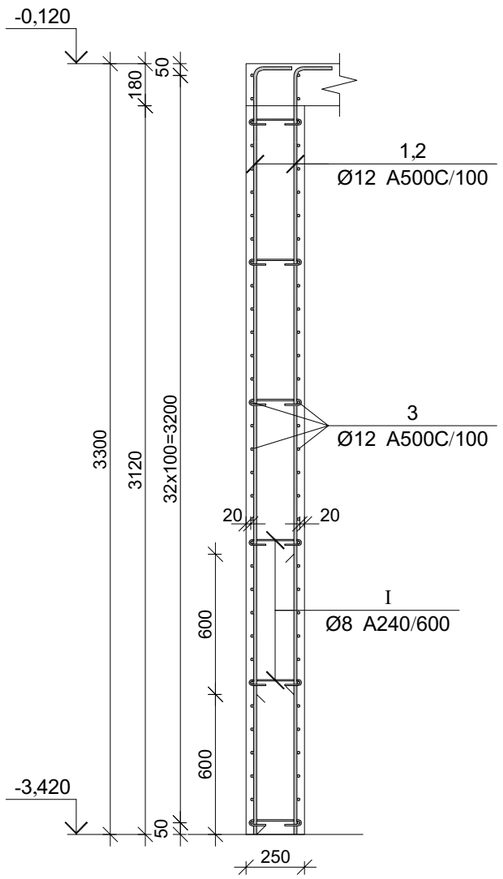


## კვეთი 6-6

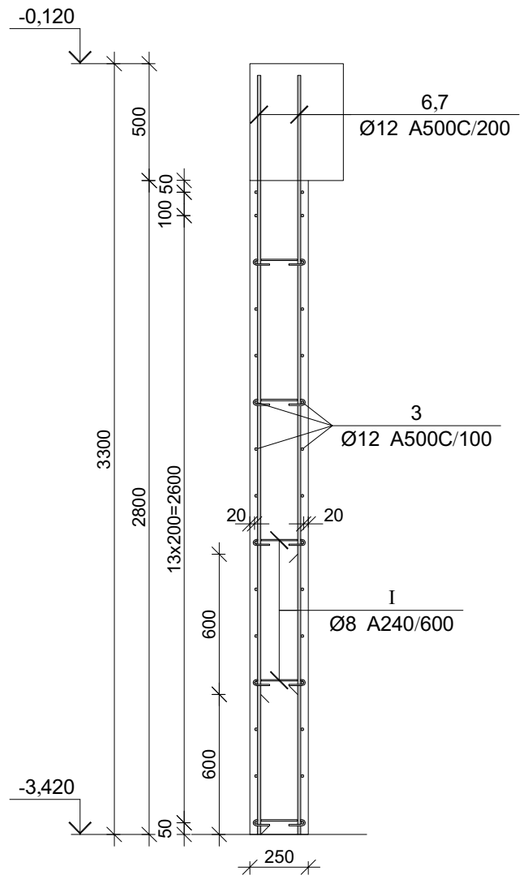


## ფრაგმენტი-2

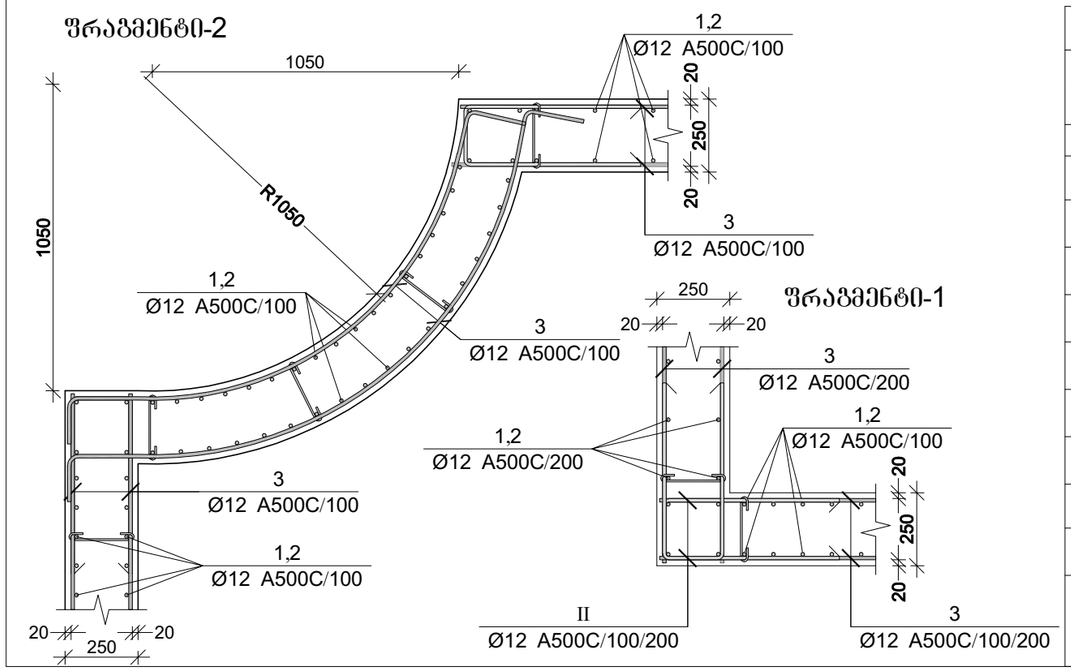


## ფრაგმენტი-1




| პოზ. | Ø [მმ.] | ესკიზი [მმ.] | სიგრძე [მმ.] | პოზ. | Ø [მმ.] | ესკიზი [მმ.] | სიგრძე [მმ.] |
|---|---|---|---|---|---|---|---|
| ① | Ø12 | 350 / 3250 | 3600 | ⑤ | Ø14 | 2550 | 2550 |
| ② | Ø12 | 350 / 2650 | 3000 | ⑥ | Ø12 | 3250 | 3250 |
| ③ | Ø12 | ---- | ---- | ⑦ | Ø12 | 2650 | 2650 |
| ④ | Ø14 | 3250 | 3250 | Ⅰ | Ø8 | 75 / 180° / 225 / 180° / 75 | 375 |
| | | | | Ⅱ | Ø12 | 600 / 200 / 600 | 1400 |

### კედლის არმირების სპეციფიკაცია -3,420 ნიშნულზე

| არმატურის სპეციფიკაცია | | | | | არმატურის ამოკრეფა | | | | | ბეტონი B 25 |
|---|---|---|---|---|---|---|---|---|---|---|
| პოზ. № | Ø | L მმ. | n ცალი | Ln მ. | Ø | ∑ Ln მ. | არმატ. მეტრის წონა კგ. | წონა კგ. A240 | წონა კგ. A500C | V; მ³ |
| 1 | 2 | 3 | 4 | 5 | 6 | 7 | 8 | 9 | 10 | 11 |
| 1 | 12 A500C | 3600 | 525 | 1890.00 | 8 A240 | 304.88 | 0.39 | 120.30 | | 60.20 |
| 2 | 12 A500C | 3000 | 525 | 1575.00 | 12 A500C | 7385.90 | 0.89 | | 6557.32 | |
| 3 | 12 A500C | ---- | ---- | 3420.00 | 14 A500C | 406.00 | 1.21 | | 490.62 | |
| 4 | 14 A500C | 3250 | 70 | 227.50 | | | | | | |
| 5 | 14 A500C | 2550 | 70 | 178.50 | | | | | | |
| 6 | 12 A500C | 3250 | 55 | 178.75 | | | | | | |
| 7 | 12 A500C | 2650 | 55 | 145.75 | | | | | | |
| I | 8 A240 | 375 | 813 | 304.88 | | | | | | |
| II | 12 A500C | 1400 | 126 | 176.40 | | | ∑ | 120.30 | 7047.94 | 60.20 |
| | | | | | | n= 1 | | 120.30 | 7047.94 | 60.20 |
| | | | | | | | | | 119.06 | კგ/მ³ |

პროექტის დასახელება

მრავალბინიანი საცხოვრებელი სახლი

პროექტის მისამართი

ქ. თბილისი , პეტრიაშვილის ქუჩა (ს/კ 01.15.02.031.008)

დამკვეთი

| | | |
|---|---|---|
| სტადია | მარტილი | განმარტება |
| მპ | 2023.10.07 | |

დაკვეთის №

CAD DWG ფაილი 0 . ed ebi.dwg

დირექტორი:

მთ. კონსტრუქტორი: ა. კორტავა

შესრულა ზ. ვაშაკიძე

შეამოწმა ნ. ხუციშვილი

ნახაზის დასახელება

მრნ. რ/ბ კედლის არმირების კვეთები -3,420 ნიშნულზე

კ-4.03

A3

მონ. რ/ბ კედლის შანის მკუ-1-ის არმირების გეგმა
-3,420 ნიშნულზე

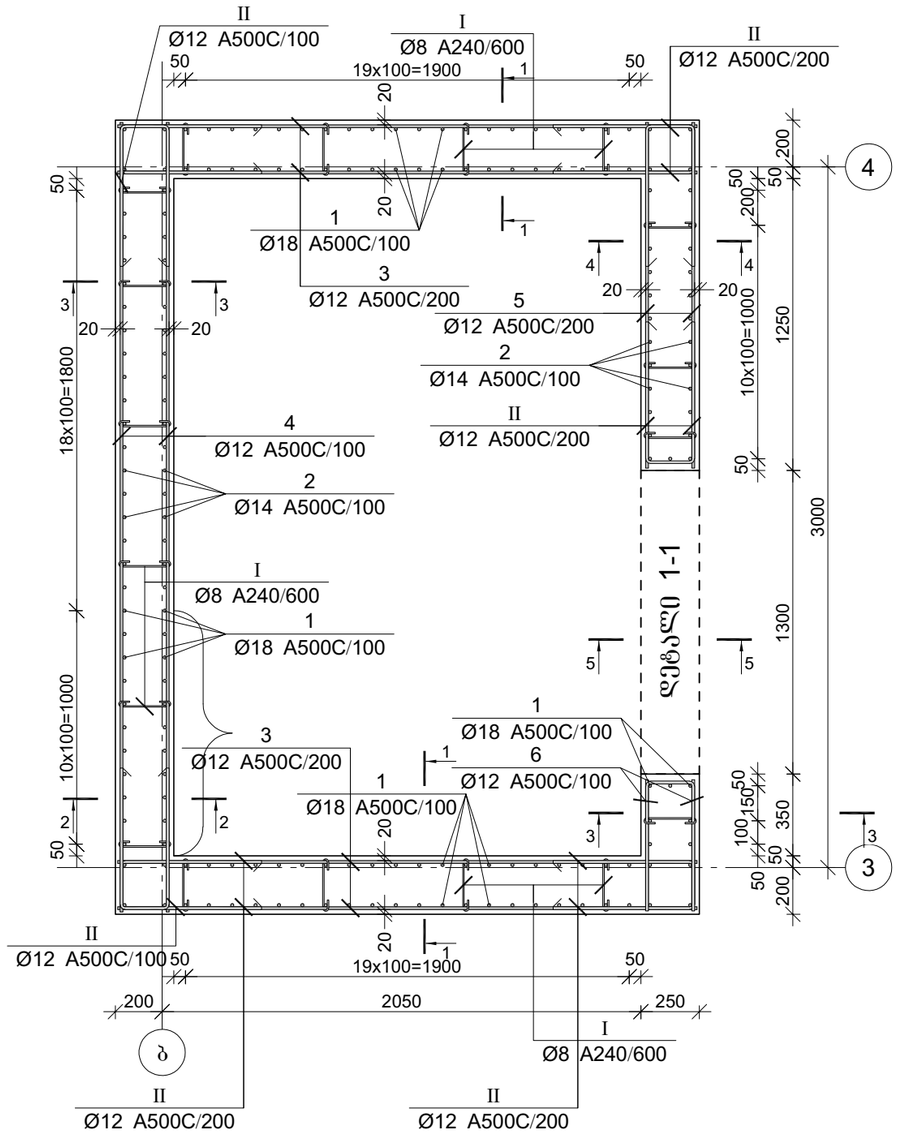


კვეთი 1-1

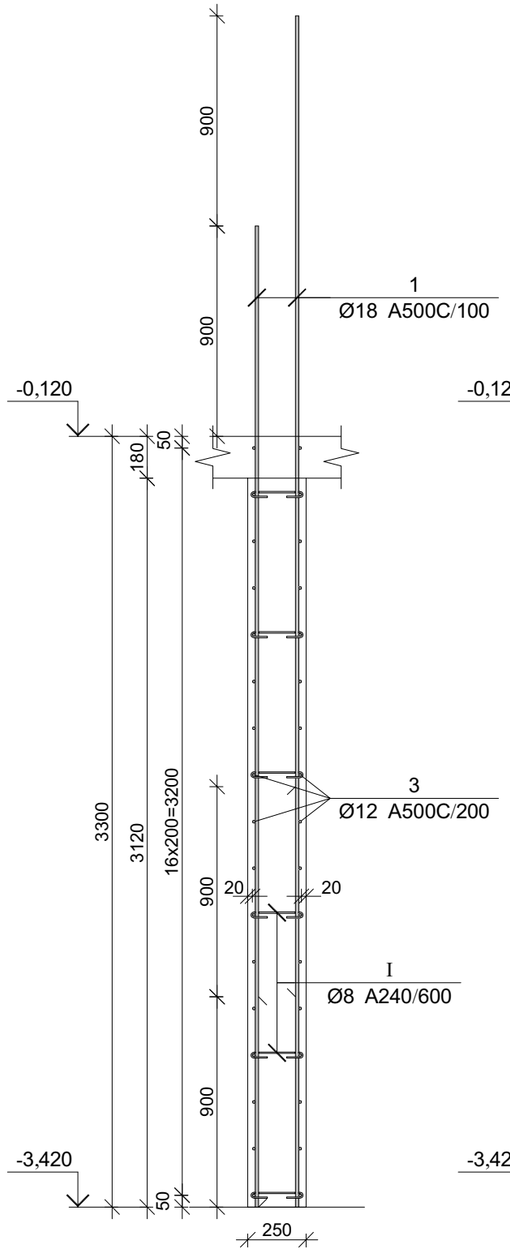


კვეთი 2-2

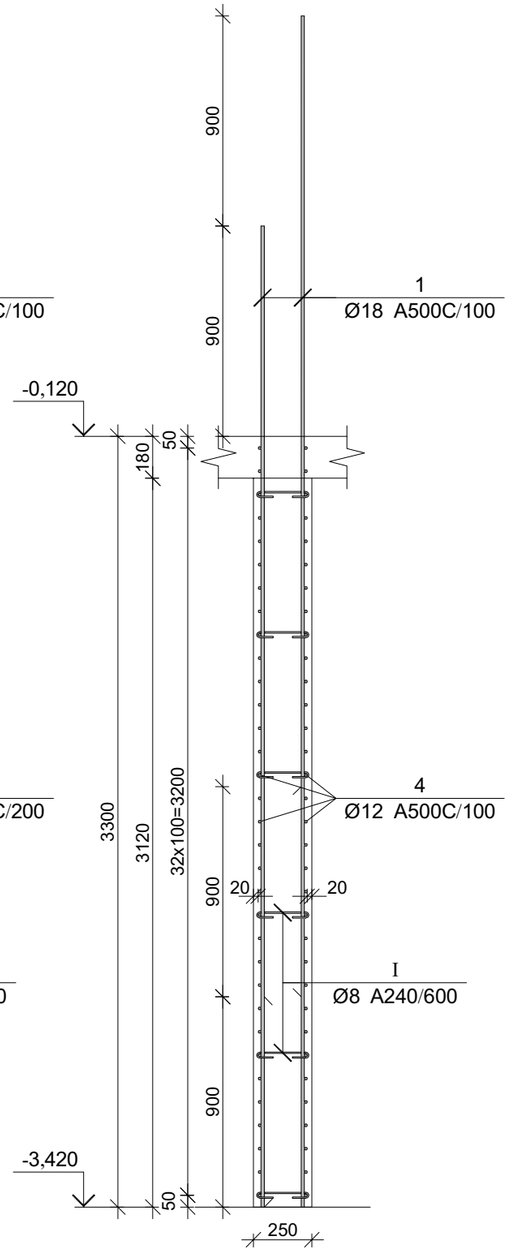


პროექტის დასახელება

მრავალბინიანი საცხოვრებელი სახლი

პროექტის მისამართი

ქ. თბილისი , პეტრიაშვილის ქუჩა (ს/კ 01.15.02.031.008)

დამკვეთი

| | | |
|---|---|---|
| სტადია | მარტლი | განმარტება |
| მპ | 2023.10.07 | |

დაკვეთის №

CAD DWG ფაილი 0 . ed ebi.dwg

დირექტორი:

მთ. კონსტრუქტორი: ა. კორტავა

შესრულა გ. ვაშაკიძე

შეამოწმა ნ. ხუბულავა

ნახაზის დასახელება

მონ. რ/ბ კედლის შანის მკუ-1-ის არმირების გეგმა -3,420 ნიშნულზე

კ-4.04

A3

## კვეთი 3-3

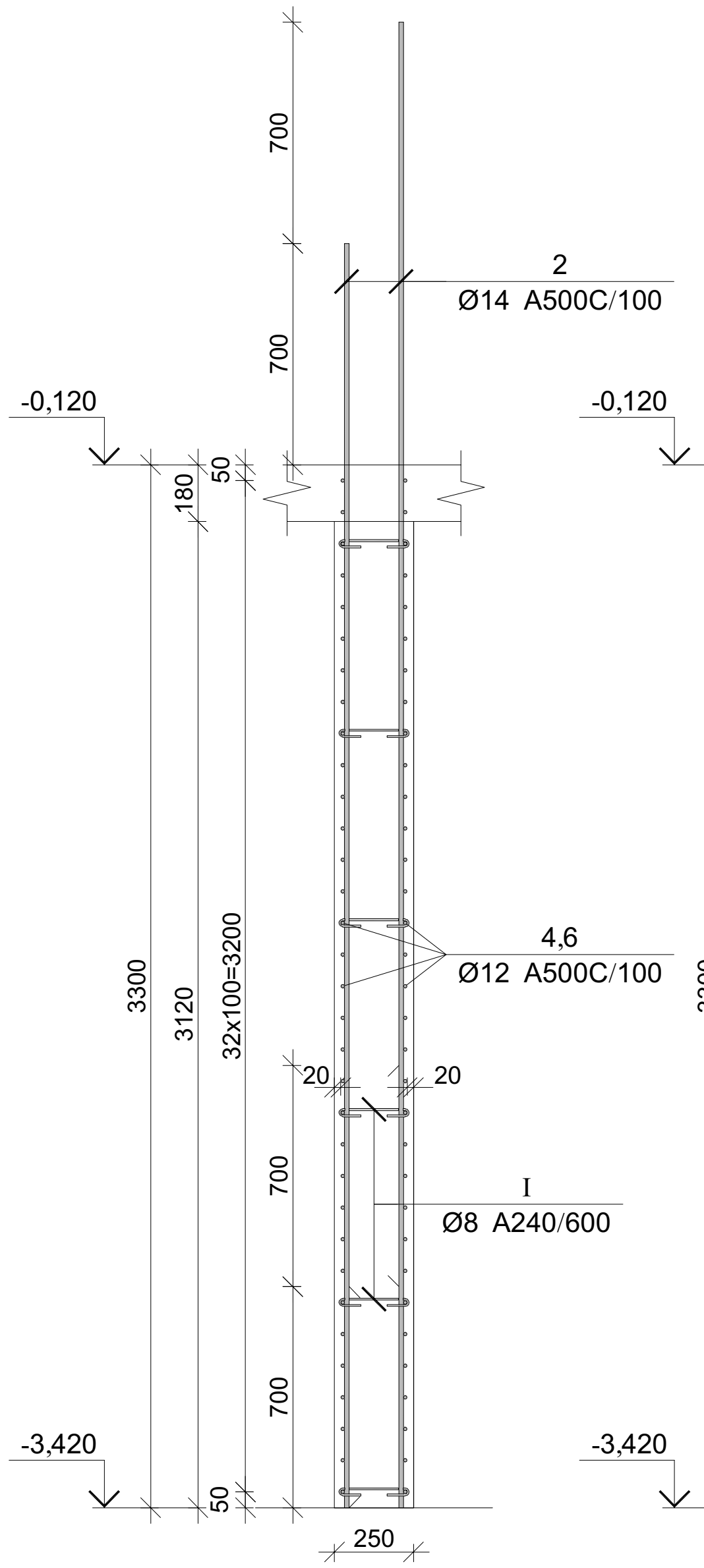


## კვეთი 4-4

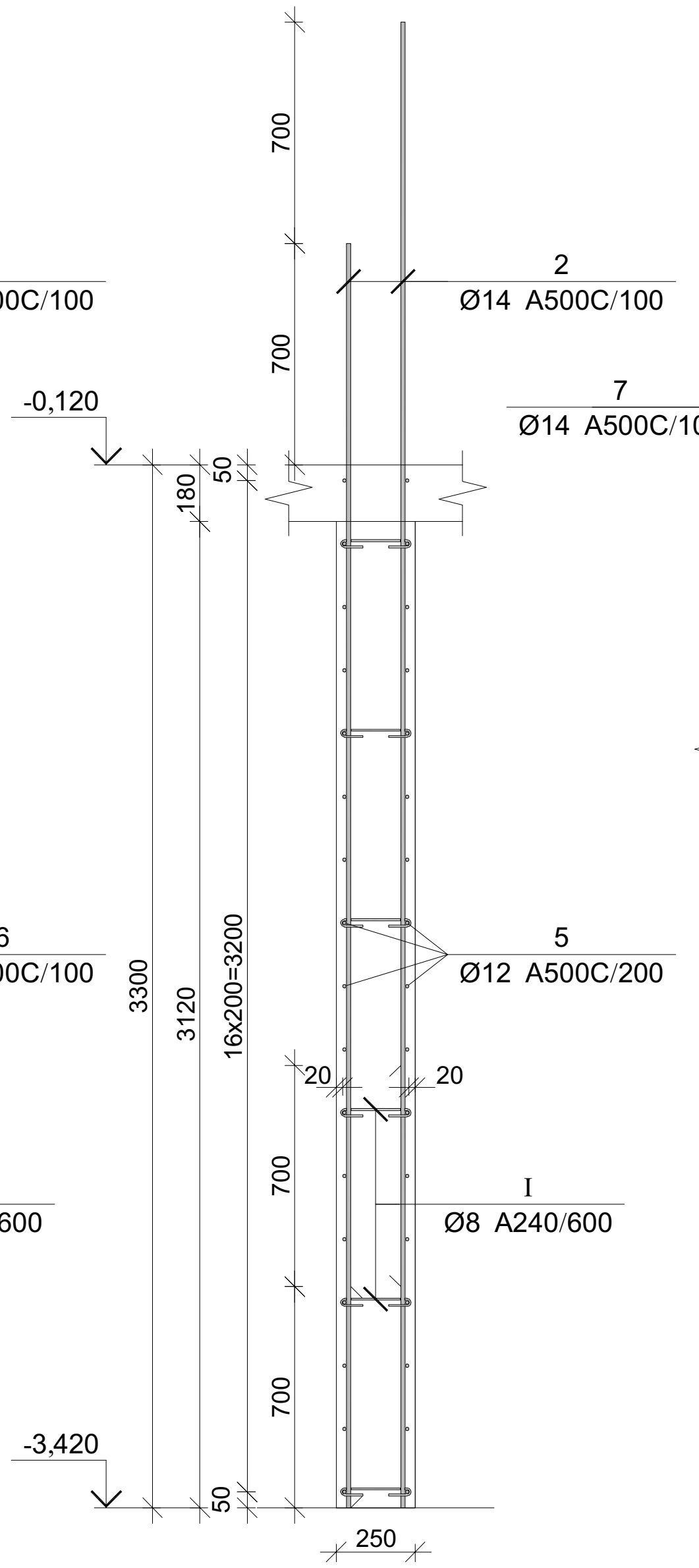


## დეტალი-1

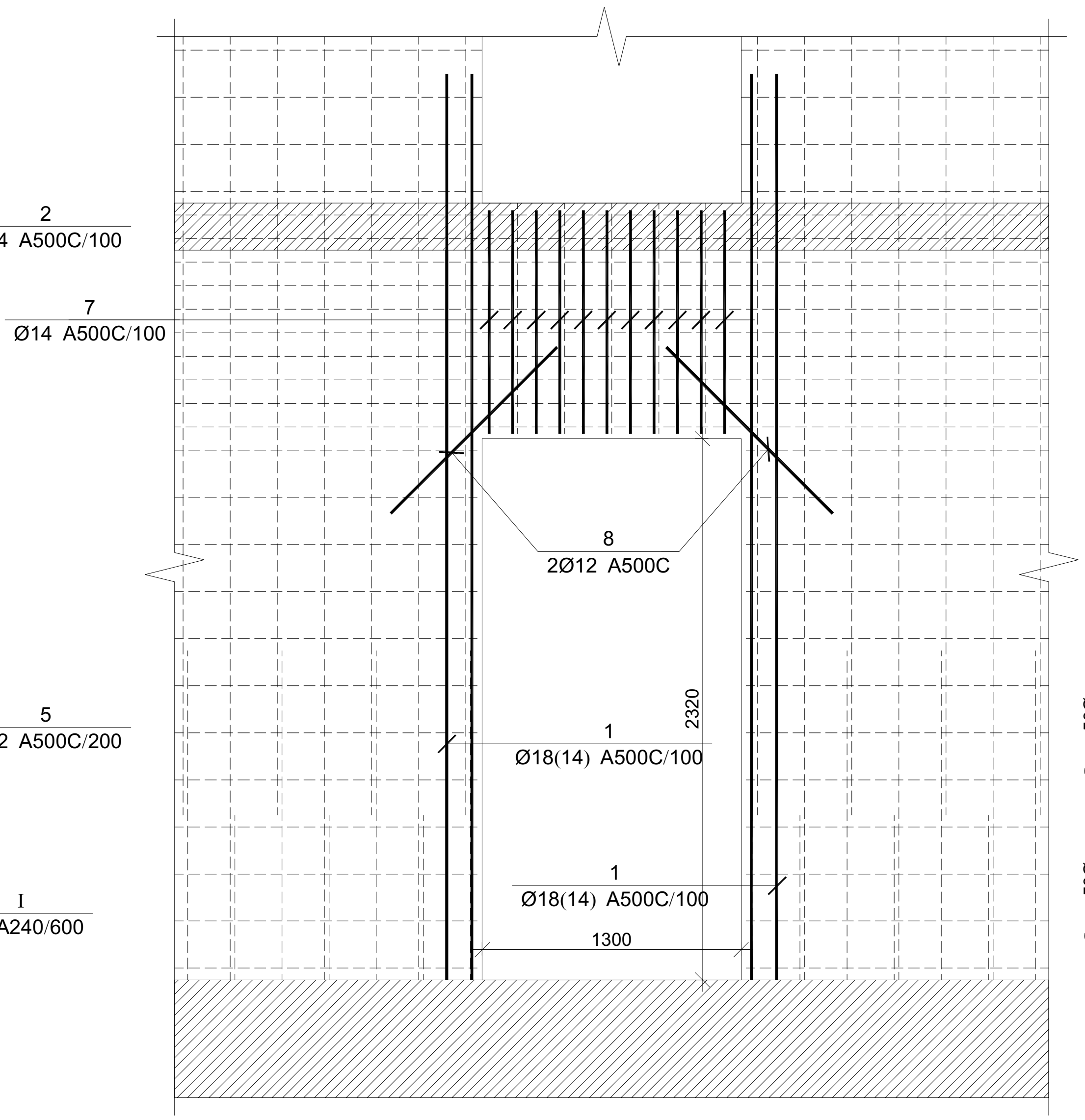


## კვეთი 5-5

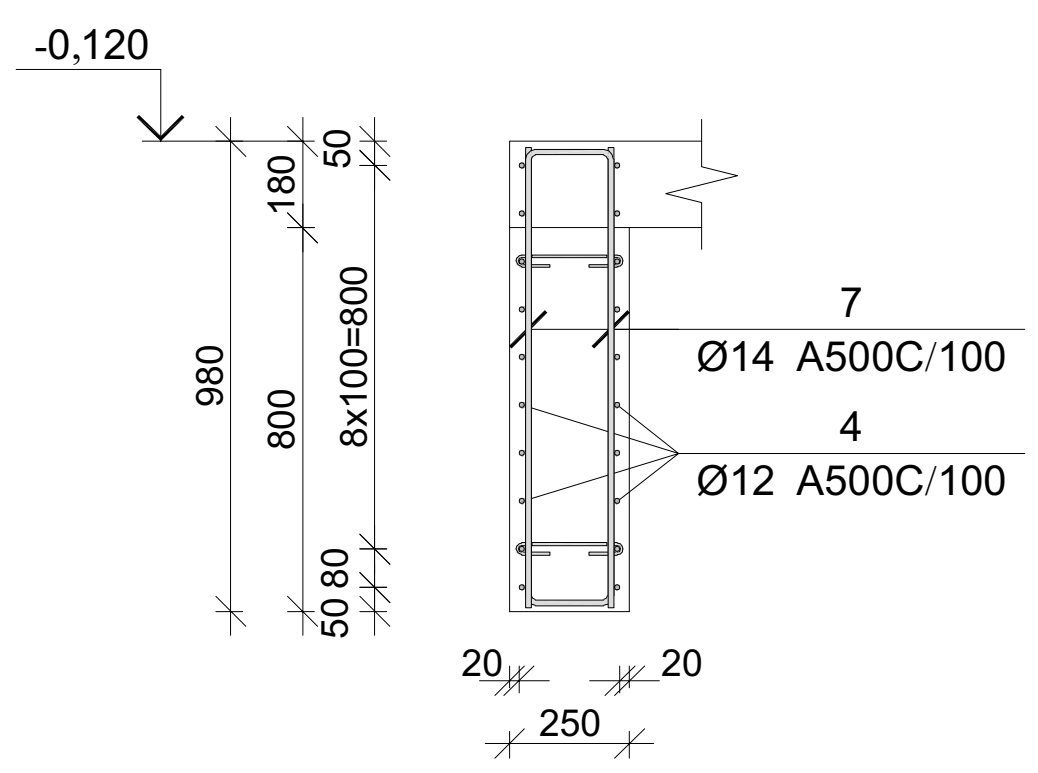


| პოზ. | Ø [მმ.] | ესკიზი [მმ.] | სიგრძე [მმ.] |
|---|---|---|---|
| ① | Ø18 | 3250 | 4200 |
| ② | Ø14 | 4000 | 4000 |
| ③ | Ø12 | 2450 | 2450 |
| ④ | Ø12 | 3350 | 3350 |
| ⑤ | Ø12 | 1500 | 1500 |
| ⑥ | Ø12 | 550 / 200 / 550 | 1300 |
| ⑦ | Ø14 | 550 / 200 / 550 | 1300 |
| ⑧ | Ø12 | 1000 | 1000 |
| Ⓘ | Ø8 | 75 / 75 / 180° / 225 / 180° | 375 |
| Ⓘⅈ | Ø12 | 600 / 200 / 600 | 1400 |

$L_{ანკ}$=50Ø

$L_{ანკ}$=50Ø

### კედლის უზნის მკუ-1-ის არმირების სპეციფიკაცია -3,420 ნიშნულზე

| არმატურის სპეციფიკაცია | | | | | არმატურის ამოკრეფა | | | | | ბეტონი B 25 |
|---|---|---|---|---|---|---|---|---|---|---|
| პოზ. № | Ø | L მმ. | n ცალი | Ln მ. | Ø | ∑ Ln მ. | გრძივი მეტრის წონა კგ. | წონა კგ. A240 | წონა კგ. A500C | V; მ³ |
| 1 | 2 | 3 | 4 | 5 | 6 | 7 | 8 | 9 | 10 | 11 |
| 1 | 18 A500C | 4200 | 126 | 529.20 | 8 A240 | 40.50 | 0.39 | 15.98 | | 7.67 |
| 2 | 14 A500C | 4000 | 60 | 240.00 | 12 A500C | 810.70 | 0.89 | | 719.75 | |
| 3 | 12 A500C | 2450 | 68 | 166.60 | 14 A500C | 273.80 | 1.21 | | 330.86 | |
| 4 | 12 A500C | 3350 | 86 | 288.10 | 18 A500C | 529.20 | 2.00 | | 1057.12 | |
| 5 | 12 A500C | 1500 | 24 | 36.00 | | | | | | |
| 6 | 12 A500C | 1300 | 46 | 59.80 | | | | | | |
| 7 | 14 A500C | 1300 | 26 | 33.80 | | | | | | |
| 8 | 12 A500C | 1000 | 4 | 4.00 | | | | | | |
| I | 8 A240 | 375 | 108 | 40.50 | | | | | | |
| II | 12 A500C | 1400 | 183 | 256.20 | | | ∑ | 15.98 | 2107.74 | 7.67 |
| | | | | | | n= 1 | | 15.98 | 2107.74 | 7.67 |
| | | | | | | | | | 276.89 | კგ/მ³ |

პროექტის დასახელება

მრავალბინიანი საცხოვრებელი სახლი

პროექტის მისამართი

ქ. თბილისი , პეტრიაშვილის ქუჩა (ს/კ 01.15.02.031.008)

დამკვეთი

| სტადია | თარიღი | განმარტება |
|---|---|---|
| მპ | 2023.10.07 | |

დაკვეთის №

CAD DWG ფაილი 0 . ed ebi.dwg

დირექტორი:

მთ. კონსტრუქტორი: ა. კორტავა

შეასრულა გ. ვაშაკიძე

შეამოწმა ნ. ხუბულავა

ნახაზის დასახელება

მონ. რ/ბ კედლის უზნის მკუ-1-ის არმირების კვეთები, ესკიზები და სპეციფიკაცია -3,420 ნიშნულზე

კ-4.05

A3

მონ. რ/ბ კედლის შანის მკუ-1-ის არმირების გეგმა -0,120 ნიშნულზე

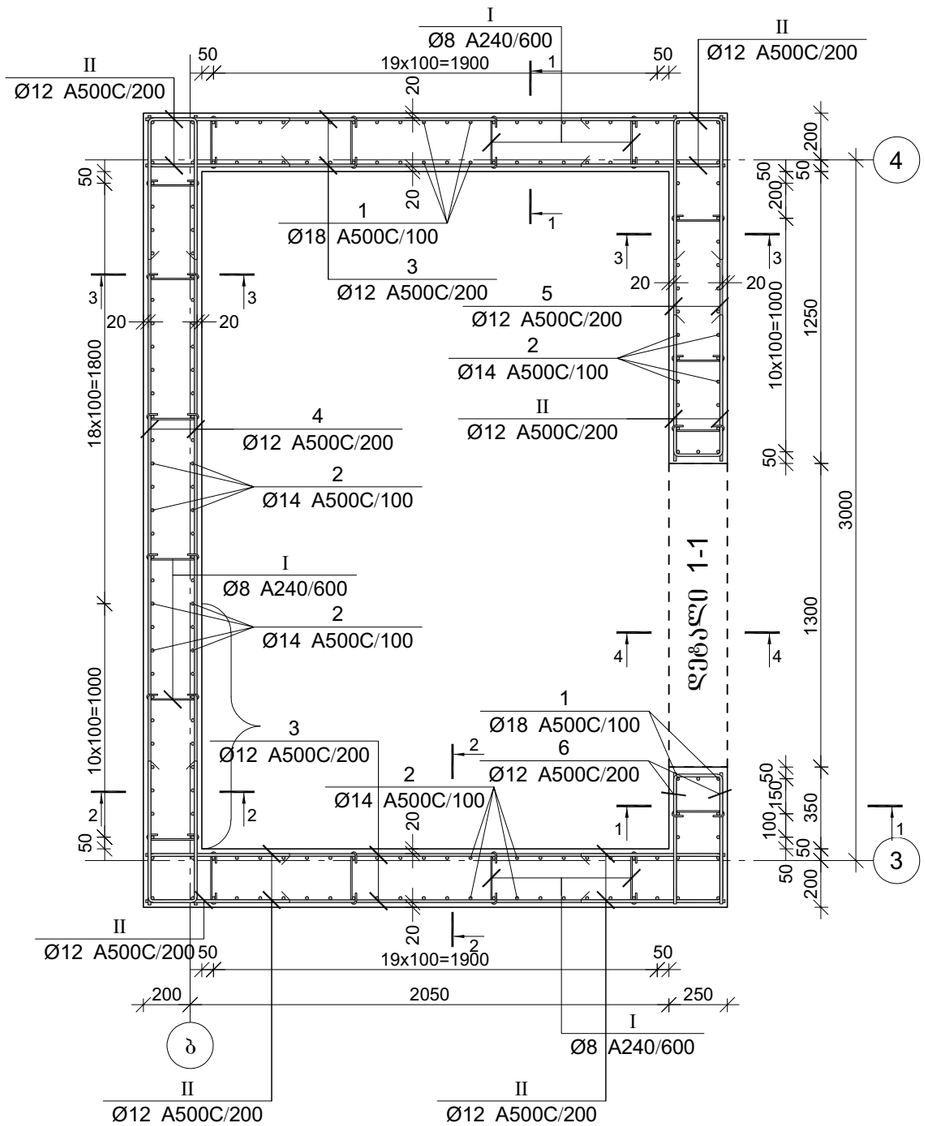


კვეთი 1-1

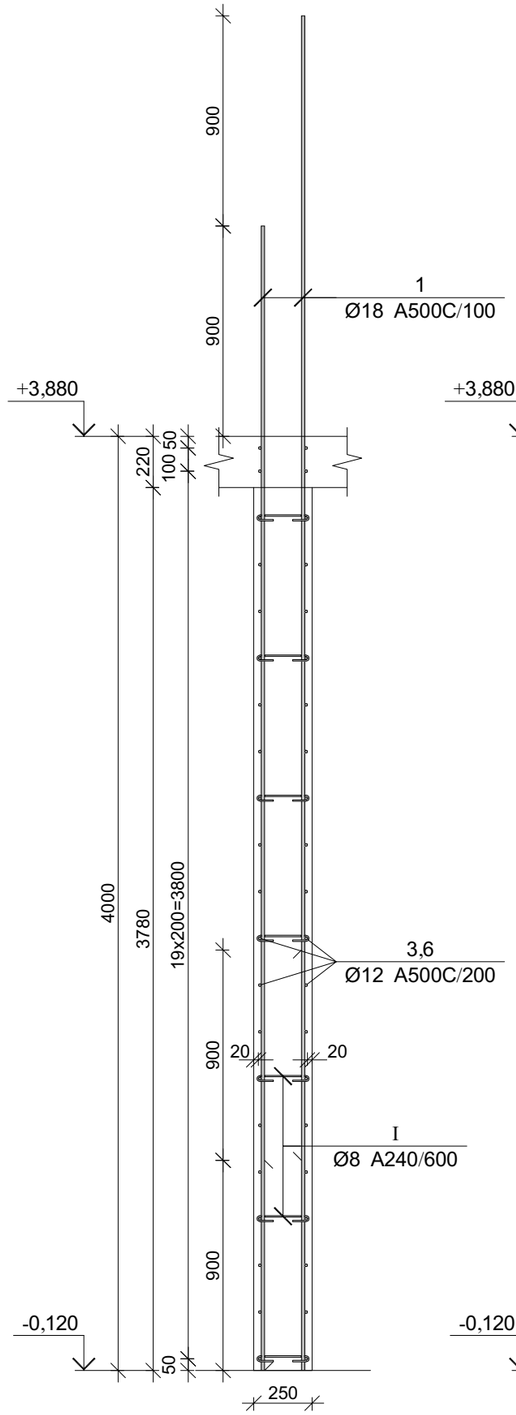


კვეთი 2-2

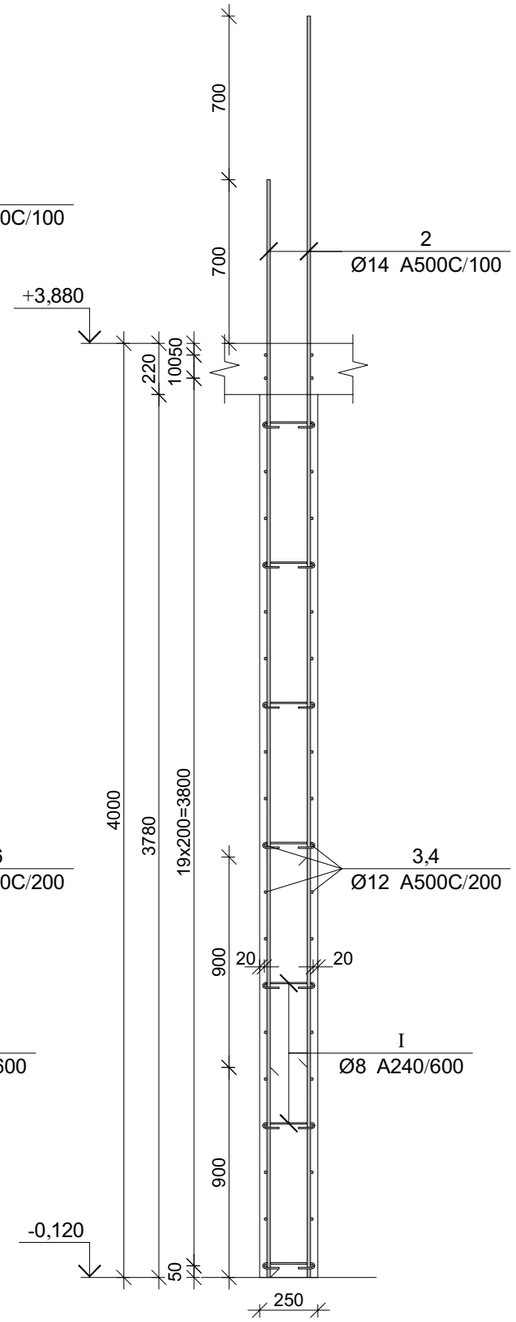


პროექტის დასახელება

მრავალბინიანი საცხოვრებელი სახლი

პროექტის მისამართი

ქ. თბილისი , პეტრიაშვილის ქუჩა (ს/კ 01.15.02.031.008)

დამკვეთი

| | | |
|---|---|---|
| სტადია | მარცხი | განმარტება |
| მპ | 2023.10.07 | |

დაკვეთის №

CAD DWG ფაილი 0 . ed ebi.dwg

დირექტორი:

მთ. კონსტრუქტორი: ა. კორტავა

შესრულა ზ. ვაშაკიძე

შეამოწმა ნ. ხუბულავა

ნახაზის დასახელება

მონ. რ/ბ კედლის შანის მკუ-1-ის არმირების გეგმა -0,120 ნიშნულზე

კ-4.06

A3

კვეთი 3-3

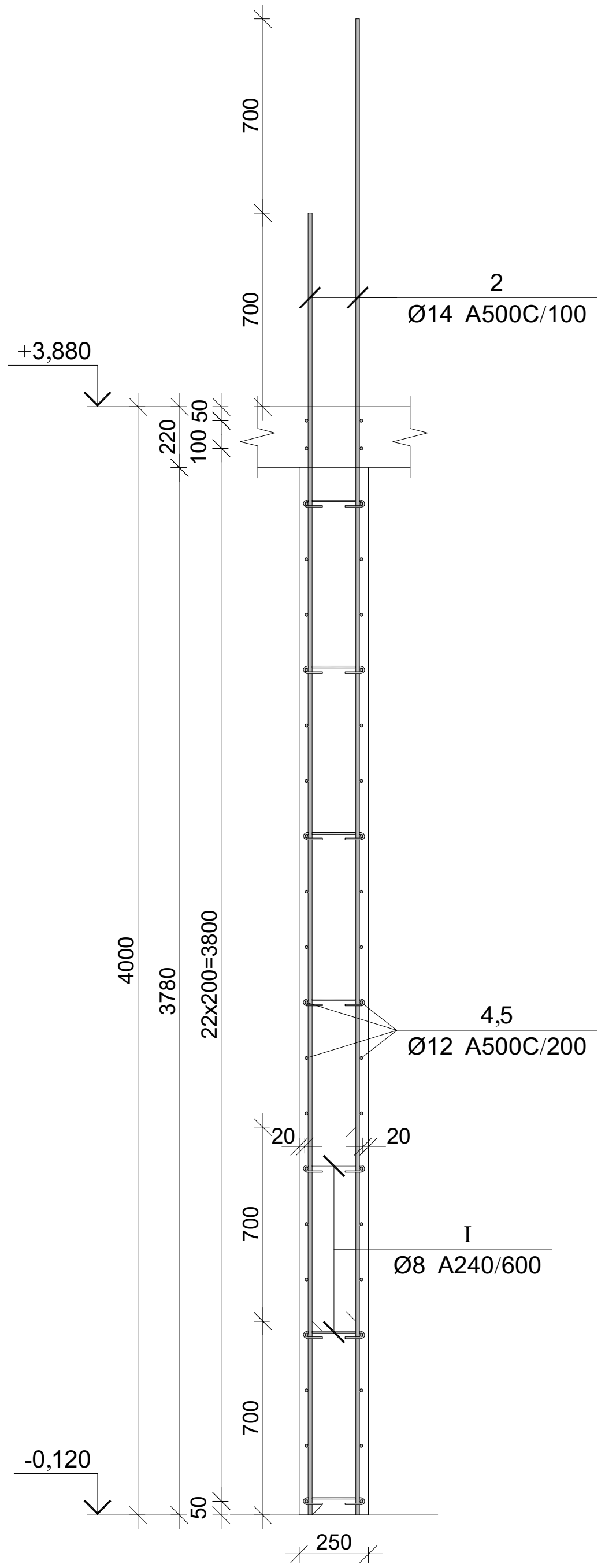


კვეთი 4-4

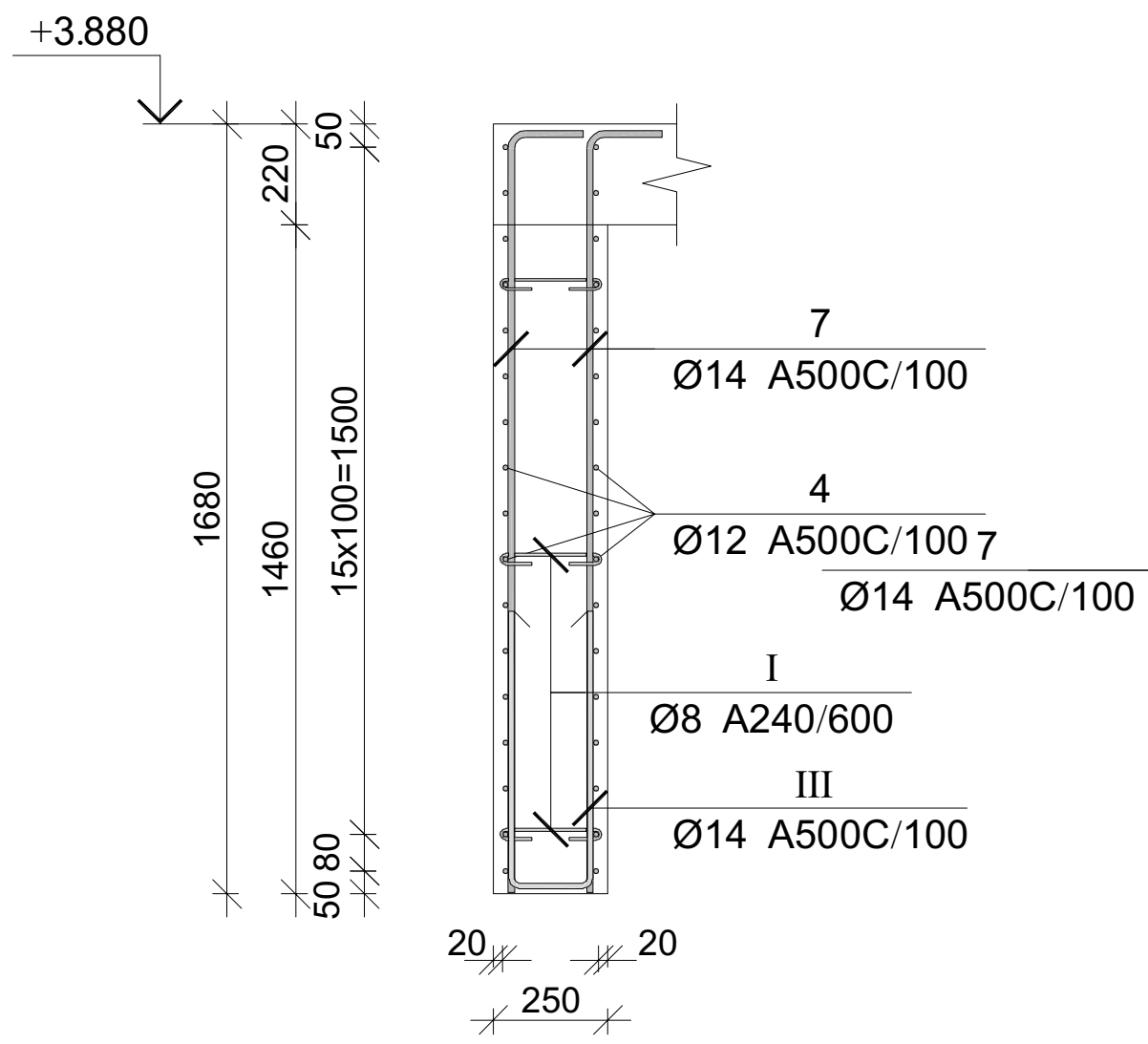


დეტალი-1

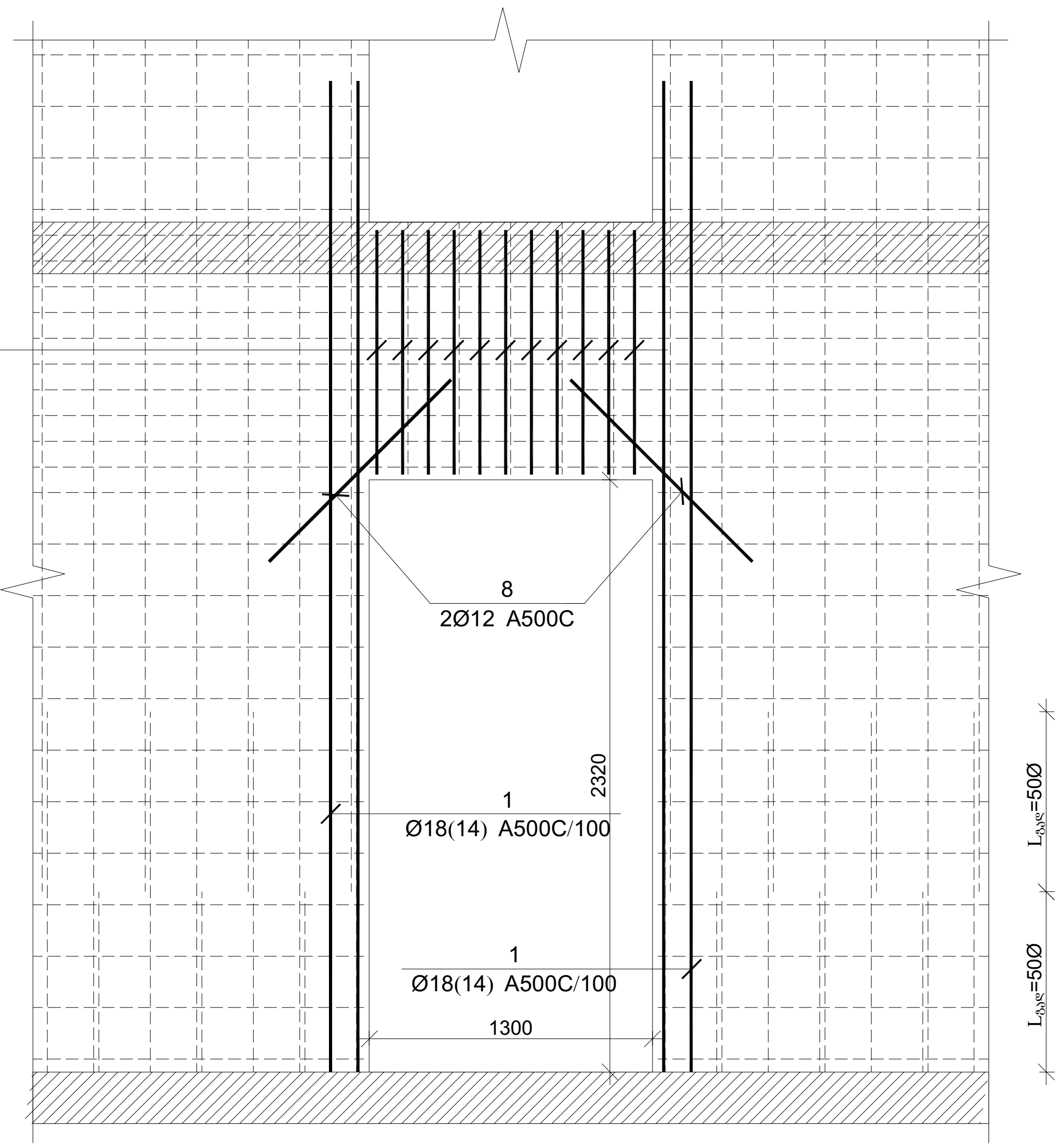


| პოზ. | Ø [მმ.] | ესკიზი [მმ.] | სიგრძე [მმ.] | პოზ. | Ø [მმ.] | ესკიზი [მმ.] | სიგრძე [მმ.] |
|---|---|---|---|---|---|---|---|
| 1 | Ø18 | 4900 | 4900 | 6 | Ø12 | 550 / 200 / 550 | 1300 |
| 2 | Ø14 | 4700 | 4700 | 7 | Ø14 | 1900 / 250 | 2150 |
| 3 | Ø12 | 2450 | 2450 | 8 | Ø12 | 1000 | 1000 |
| 4 | Ø12 | 3350 | 3350 | I | Ø8 | 75 / 75 / 225 / 180° / 180° | 375 |
| 5 | Ø12 | 1500 | 1500 | II | Ø12 | 600 / 200 / 600 | 1400 |
| | | | | III | Ø14 | 600 / 170 / 600 | 1370 |

კედლის უბნის მკუ-1-ის არმირების სპეციფიკაცია -0,120 ნიშნულზე

| არმატურის სპეციფიკაცია | | | | | არმატურის ამოკრეფა | | | | | ბეტონი B 25 |
|---|---|---|---|---|---|---|---|---|---|---|
| პოზ. № | Ø | L მმ. | n ცალი | Ln მ. | Ø | ∑ Ln მ. | გრძივი მეტრის წონა კგ. | წონა კგ. A240 | წონა კგ. A500C | V; $მ^3$ |
| 1 | 2 | 3 | 4 | 5 | 6 | 7 | 8 | 9 | 10 | 11 |
| 1 | 18 A500C | 4900 | 50 | 245.00 | 8 A240 | 57.00 | 0.39 | 22.49 | | 9.61 |
| 2 | 14 A500C | 4700 | 136 | 639.20 | 12 A500C | 820.00 | 0.89 | | 728.01 | |
| 3 | 12 A500C | 2450 | 84 | 205.80 | 14 A500C | 712.91 | 1.21 | | 861.49 | |
| 4 | 12 A500C | 3350 | 76 | 254.60 | 18 A500C | 245.00 | 2.00 | | 489.41 | |
| 5 | 12 A500C | 1500 | 24 | 36.00 | | | | | | |
| 6 | 12 A500C | 1300 | 24 | 31.20 | | | | | | |
| 7 | 14 A500C | 2150 | 26 | 55.90 | | | | | | |
| 8 | 12 A500C | 1000 | 4 | 4.00 | | | | | | |
| I | 8 A240 | 375 | 152 | 57.00 | | | | | | |
| II | 12 A500C | 1400 | 206 | 288.40 | | | | | | |
| III | 14 A500C | 1370 | 13 | 17.81 | | | ∑ | 22.49 | 2078.91 | 9.61 |
| | | | | | | n= 1 | | 22.49 | 2078.91 | 9.61 |
| | | | | | | | | | 218.57 | კგ/$მ^3$ |

პროექტის დასახელება

მრავალბინიანი საცხოვრებელი სახლი

პროექტის მისამართი

ქ. თბილისი , პეტრიაშვილის ქუჩა (ს/კ 01.15.02.031.008)

დამკვეთი

| სტადია | თარიღი | განმარტება |
|---|---|---|
| მპ | 2023.10.07 | |

დაკვეთის №

CAD DWG ფაილი 0 . ed ebi.dwg

დირექტორი:

მთ. კონსტრუქტორი: ა. კორტავა

შეასრულა გ. ვაშაკიძე

შეამოწმა ნ. ხუბულავა

ნახაზის დასახელება

მონ. რ/ბ კედლის უბნის მკუ-1-ის არმირების კვეთები, ესკიზები და სპეციფიკაცია -0,120 ნიშნულზე

კ-4.07

A3

მონ. რ/ბ კედლის შბნის მკუ-1-ის არმირების გეგმა
+3.880 ნიშნულზე

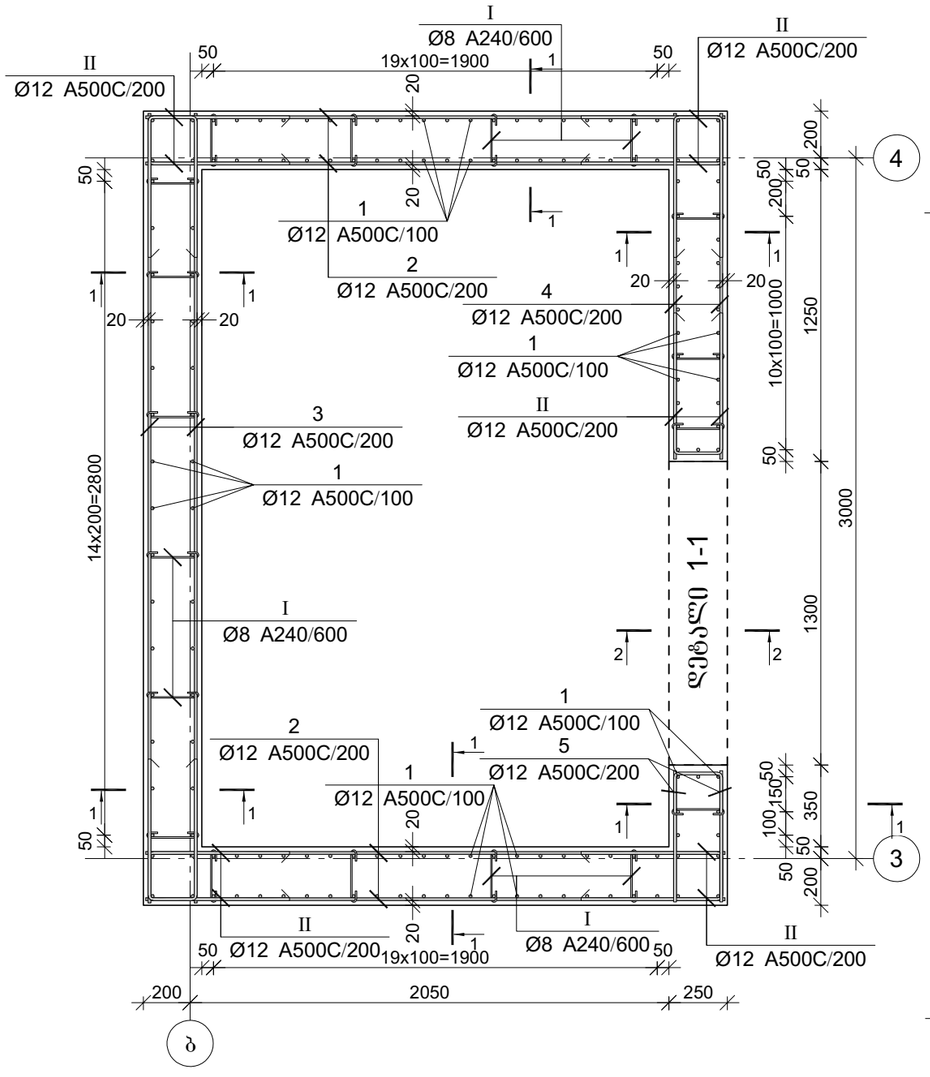


კვეთი 1-1

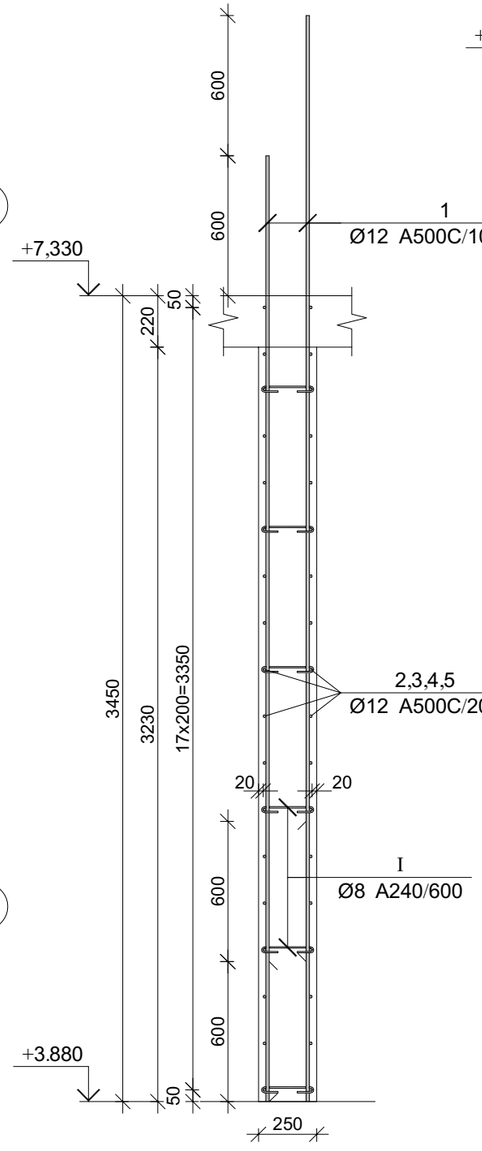


კვეთი 2-2

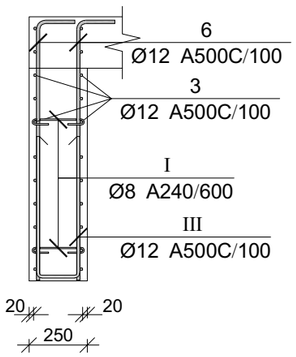


პროექტის დასახელება

მრავალბინიანი საცხოვრებელი სახლი

პროექტის მისამართი

ქ. თბილისი , პეტრიაშვილის ქუჩა (ს/კ 01.15.02.031.008)

დამკვეთი

| | | |
|---|---|---|
| სტადია | მარილი | პანმარტება |
| მპ | 2023.10.07 | |

დაკვეთის №

CAD DWG ფაილი 0 . ed ebi.dwg

დირექტორი:

მთ. კონსტრუქტორი: ა. კორტავა

შესრულა ზ. ვაშაკიძე

შეამოწმა ნ. ხუბულავა

ნახაზის დასახელება

მონ. რ/ბ კედლის შბნის მკუ-1-ის არმირების გეგმა +3.880 ნიშნულზე

კ-4.08

A3

## დეტალი-1

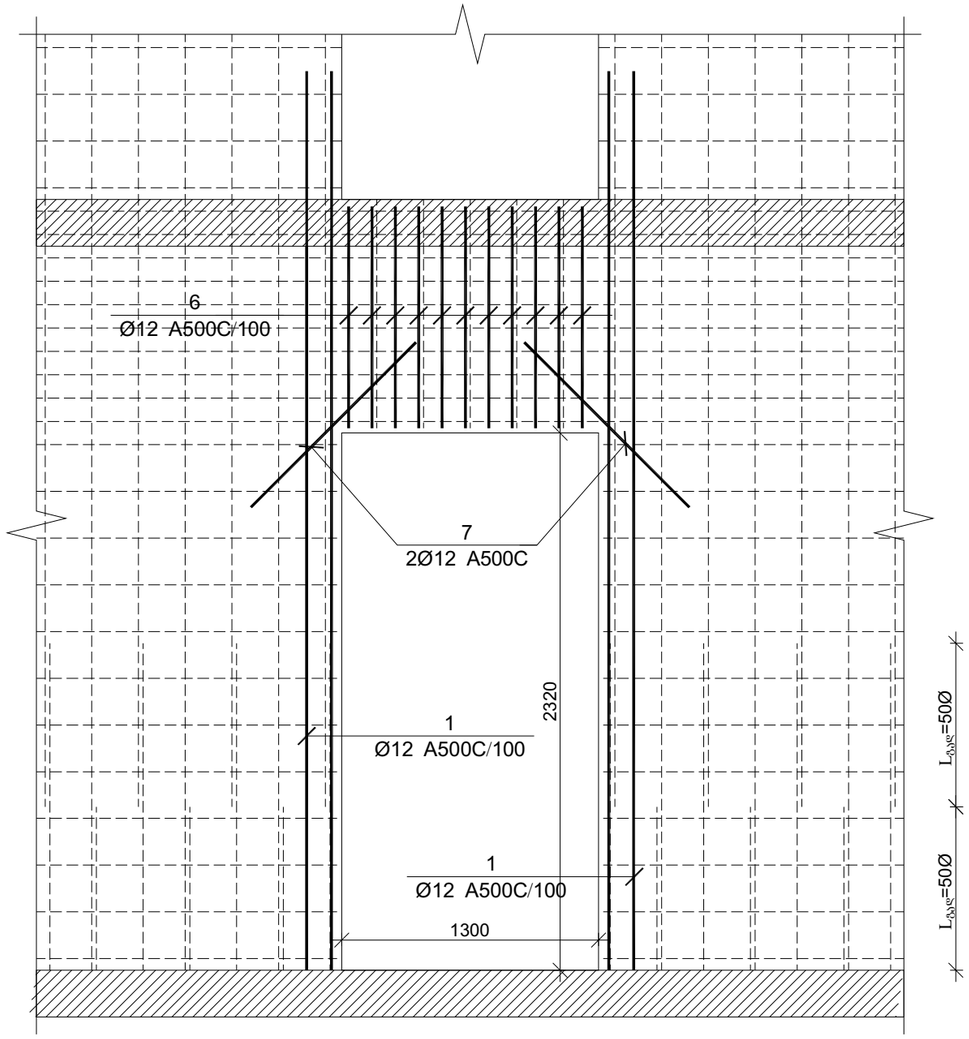


| პოზ. | Ø [მმ.] | ესკიზი [მმ.] | სიგრძე [მმ.] | პოზ. | Ø [მმ.] | ესკიზი [მმ.] | სიგრძე [მმ.] |
|---|---|---|---|---|---|---|---|
| ① | Ø12 | 4100 | 4100 | ⑥ | Ø12 | 1400, 250 | 1650 |
| ② | Ø12 | 2450 | 2450 | ⑦ | Ø12 | 1000 | 1000 |
| ③ | Ø12 | 3350 | 3350 | Ⅰ | Ø8 | 75, 75, 180°, 180°, 225 | 375 |
| ④ | Ø12 | 1500 | 1500 | Ⅱ | Ø12 | 600, 200, 600 | 1400 |
| ⑤ | Ø12 | 550, 200, 550 | 1300 | Ⅲ | Ø12 | 600, 170, 600 | 1370 |

### კედლის შბნის მკშ-1-ის არმირების სპეციფიკაცია +3.880 ნიშნულზე

| არმატურის სპეციფიკაცია | | | | | არმატურის ამოკრეფა | | | | | ბეტონი B 25 |
|---|---|---|---|---|---|---|---|---|---|---|
| პოზ. № | Ø | L მმ. | n ცალი | Ln მ. | Ø | ∑ Ln მ. | ბრაკის შეფარდ. წონა კგ. | წონა კგ. A240 | წონა კგ. A500C | V; მ³ |
| 1 | 2 | 3 | 4 | 5 | 6 | 7 | 8 | 9 | 10 | 11 |
| 1 | 12 A500C | 4100 | 158 | 647.80 | 8 A240 | 42.00 | 0.39 | 16.57 | | 8.10 |
| 2 | 12 A500C | 2450 | 72 | 176.40 | 12 A500C | 1358.71 | 0.89 | | 1206.28 | |
| 3 | 12 A500C | 3350 | 60 | 201.00 | | | | | | |
| 4 | 12 A500C | 1500 | 24 | 36.00 | | | | | | |
| 5 | 12 A500C | 1300 | 24 | 31.20 | | | | | | |
| 6 | 12 A500C | 1650 | 26 | 42.90 | | | | | | |
| 7 | 12 A500C | 1000 | 4 | 4.00 | | | | | | |
| I | 8 A240 | 375 | 112 | 42.00 | | | | | | |
| II | 12 A500C | 1400 | 144 | 201.60 | | | | | | |
| III | 12 A500C | 1370 | 13 | 17.81 | | | ∑ | 16.57 | 1206.28 | 8.10 |
| | | | | | | | n= 1 | 16.57 | 1206.28 | 8.10 |
| | | | | | | | | | 150.93 | კგ/მ³ |

პროექტის დასახელება

მრავალბინიანი საცხოვრებელი სახლი

პროექტის მისამართი

ქ. თბილისი , პეტრიაშვილის ქუჩა (ს/კ 01.15.02.031.008)

დამკვეთი

| | | |
|---|---|---|
| სტადია | მარტივი | განმარტება |
| მპ | 2023.10.07 | |

დამკვეთის №

CAD DWG ფაილი 0 . ed ebi.dwg

დირექტორი:

მთ. კონსტრუქტორი: ა. კორტავა

შესრულა ზ. ვაშაკიძე

შეამოწმა ნ. ხუბულავა

ნახაზის დასახელება

მრნ. რ/ბ კედლის შბნის მკშ-1-ის არმირების ესკიზები და სპეციფიკაცია +4,380 ნიშნულზე

კ-4.09

A3

# მონ. რ/ბ კედლის შანის მკუ-1-ის არმირების ვეება +7,330 ნიშნულიდან +17,680 ნიშნულამდე

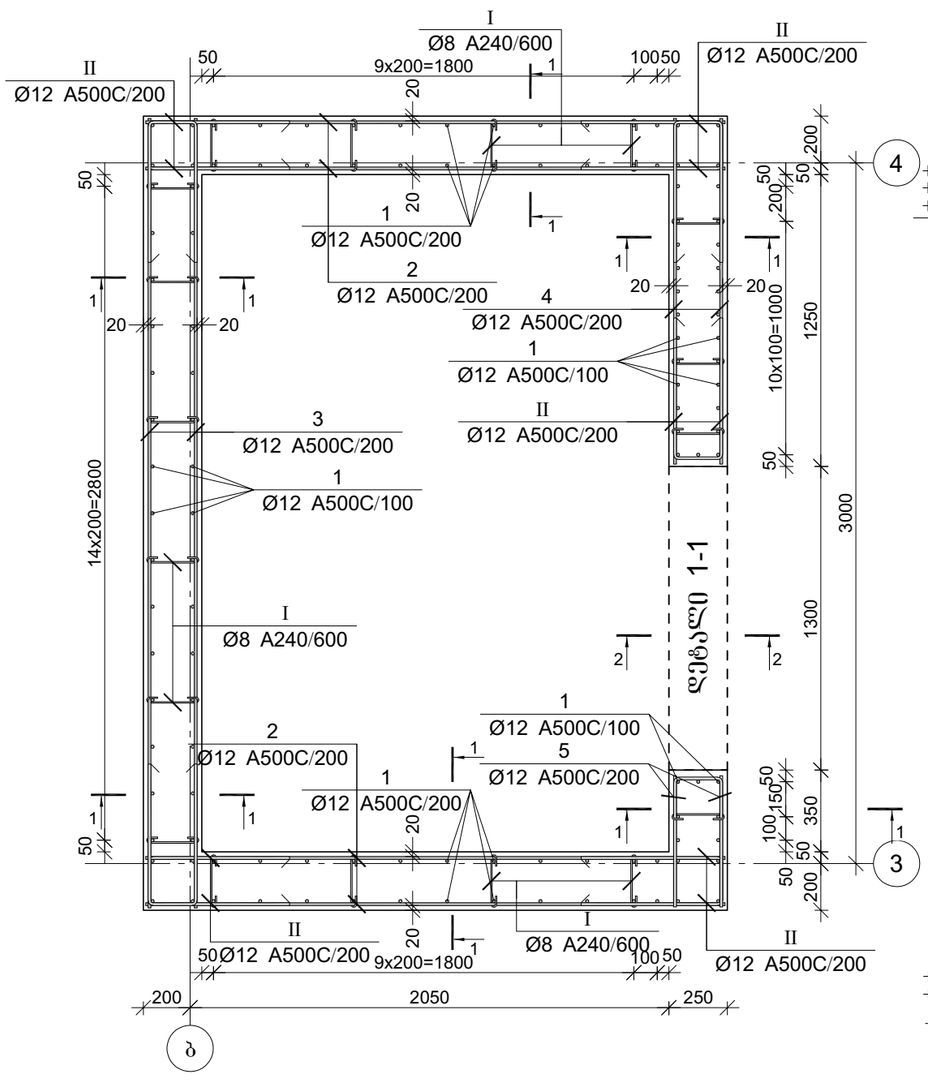


## კვეთი 1-1

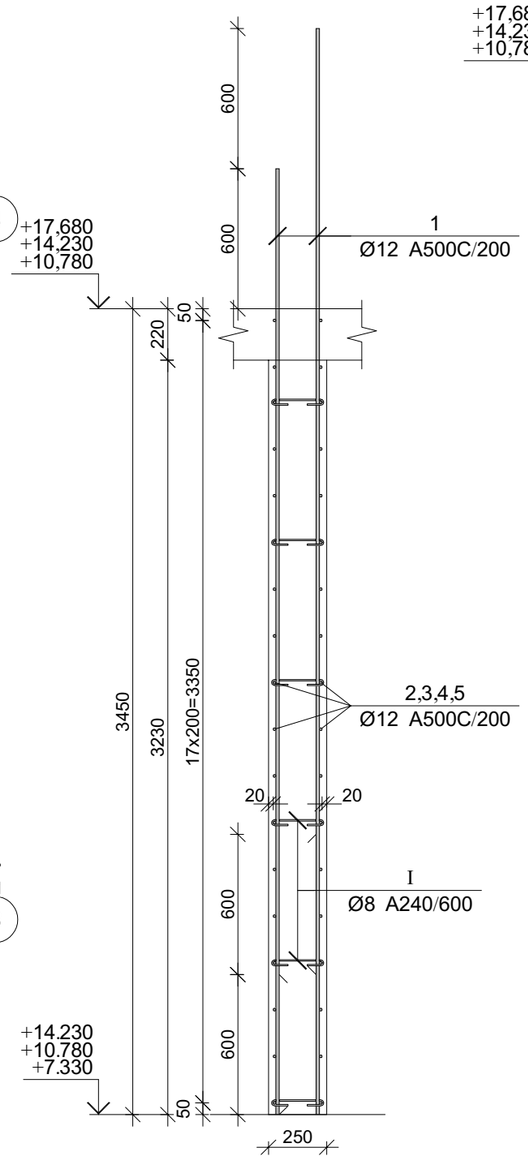


## კვეთი 2-2

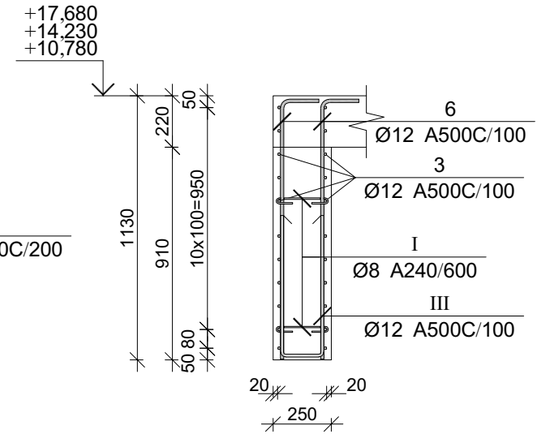


პროექტის დასახელება

მრავალბინიანი საცხოვრებელი სახლი

პროექტის მისამართი

ქ. თბილისი , პეტრიაშვილის ქუჩა (ს/კ 01.15.02.031.008)

დამკვეთი

| | | |
|---|---|---|
| სტადია | მარილი | განმარტება |
| მპ | 2023.10.07 | |

დაკვეთის №

CAD DWG ფაილი 0 . ed ebi.dwg

დირექტორი:

მთ. კონსტრუქტორი: ა. კორძაია

შესრულა ვ. ვაშაკიძე

შეამოწმა ნ. ხუბულავა

ნახაზის დასახელება

რ/ბ კედლის შანის მკუ-1-ის არმირების ვეება +7,330 ნიშნულიდან +17,680 ნიშნულამდე

კ-4.10

A3

## დეტალი-1

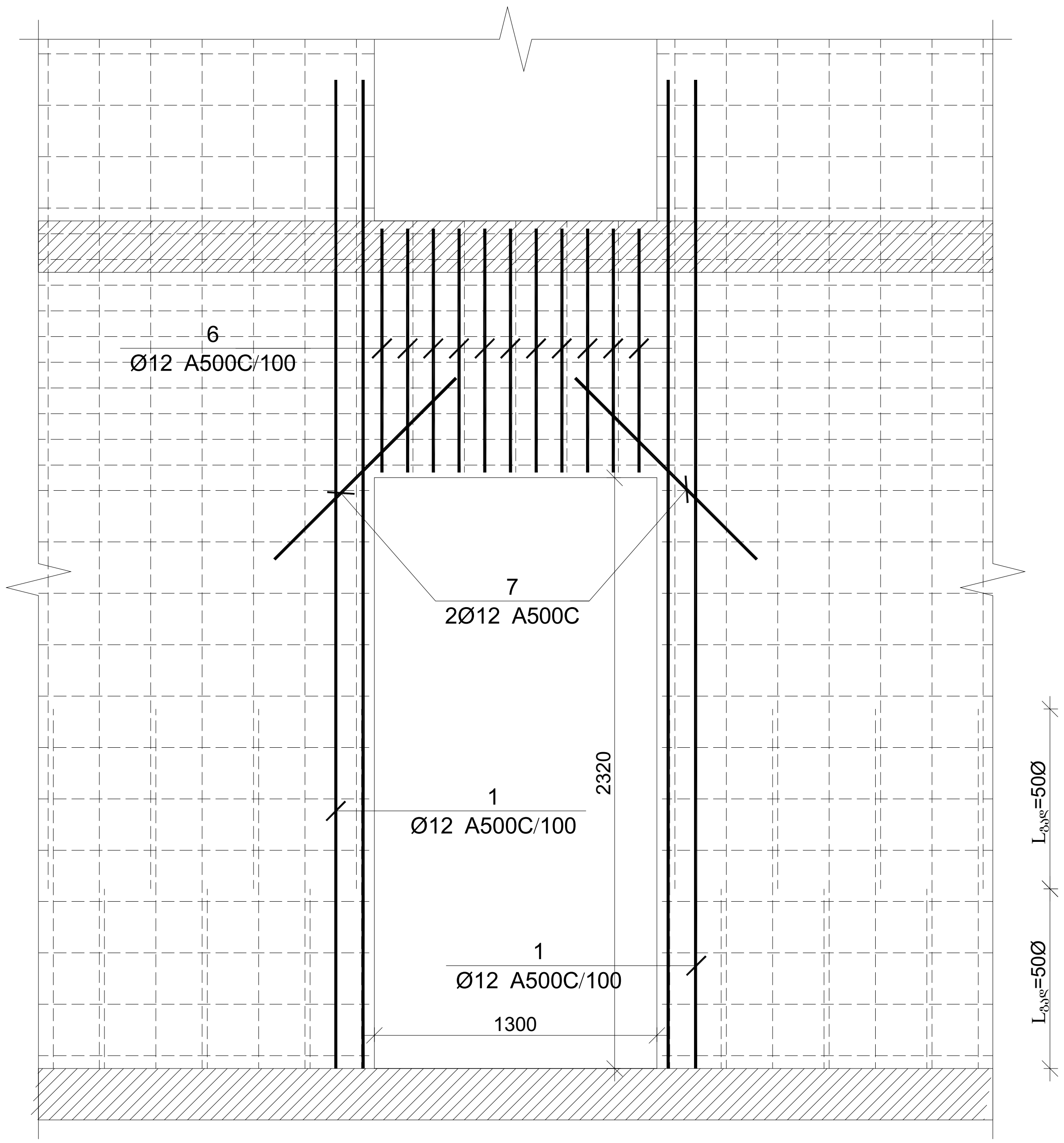


| პოზ. | Ø [მმ.] | ესკიზი [მმ.] | სიგრძე [მმ.] | პოზ. | Ø [მმ.] | ესკიზი [მმ.] | სიგრძე [მმ.] |
|---|---|---|---|---|---|---|---|
| ① | Ø12 | 4100 | 4100 | ⑥ | Ø12 | 250; 1400 | 1650 |
| ② | Ø12 | 2450 | 2450 | ⑦ | Ø12 | 1000 | 1000 |
| ③ | Ø12 | 3350 | 3350 | Ⅰ | Ø8 | 75; 75; 225; 180°; 180° | 375 |
| ④ | Ø12 | 1500 | 1500 | Ⅱ | Ø12 | 600; 200; 600 | 1400 |
| ⑤ | Ø12 | 550; 200; 550 | 1300 | Ⅲ | Ø12 | 600; 170; 600 | 1370 |

### კედლის უბნის მკუ-1-ის არმირების სპეციფიკაცია +7,330 ნიშნულიდან +17,680 ნიშნულამდე

| არმატურის სპეციფიკაცია | | | | | არმატურის ამოკრეფა | | | | | ბეტონი B 25 |
|---|---|---|---|---|---|---|---|---|---|---|
| პოზ. № | Ø | L მმ. | n ცალი | Ln მ. | Ø | ∑ Ln მ. | გრძივი მეტრის წონა კგ. | წონა კგ. A240 | წონა კგ. A500C | V; მ³ |
| 1 | 2 | 3 | 4 | 5 | 6 | 7 | 8 | 9 | 10 | 11 |
| 1 | 12 A500C | 4100 | 122 | 500.20 | 8 A240 | 42.00 | 0.39 | 16.57 | | 8.10 |
| 2 | 12 A500C | 2450 | 72 | 176.40 | 12 A500C | 1211.11 | 0.89 | | 1075.24 | |
| 3 | 12 A500C | 3350 | 60 | 201.00 | | | | | | |
| 4 | 12 A500C | 1500 | 24 | 36.00 | | | | | | |
| 5 | 12 A500C | 1300 | 24 | 31.20 | | | | | | |
| 6 | 12 A500C | 1650 | 26 | 42.90 | | | | | | |
| 7 | 12 A500C | 1000 | 4 | 4.00 | | | | | | |
| I | 8 A240 | 375 | 112 | 42.00 | | | | | | |
| II | 12 A500C | 1400 | 144 | 201.60 | | | | | | |
| III | 12 A500C | 1370 | 13 | 17.81 | | | | ∑ 16.57 | 1075.24 | 8.10 |
| | | | | | | n= 3 | | 49.72 | 3225.73 | 24.31 |
| | | | | | | | | | 134.76 | კგ/მ³ |

პროექტის დასახელება
მრავალბინიანი საცხოვრებელი სახლი

პროექტის მისამართი
ქ. თბილისი , პეტრიაშვილის ქუჩა
(ს/კ 01.15.02.031.008)

დამკვეთი

| სტადია | თარიღი | განმარტება |
|---|---|---|
| მკ | 2023.10.07 | |

დაკვეთის №

CAD DWG ფაილი 0 . ed ebi.dwg

დირექტორი:

მთ. კონსტრუქტორი: ა. კორტავა

შეასრულა გ. ვაშაკიძე

შეამოწმა ნ. ხუბულავა

ნახაზის დასახელება

მონ. რ/ბ კედლის უბნის მკუ-1-ის არმირების ესკიზები და სპეციფიკაცია +7,330 ნიშნულიდან +17,680 ნიშნულამდე

კ-4.11

A3

# მონ. რ/ბ კედლის უბნის მკუ-1-ის არმირების გეგმა
# +17,680 ნიშნულიდან +22,700 ნიშნულამდე

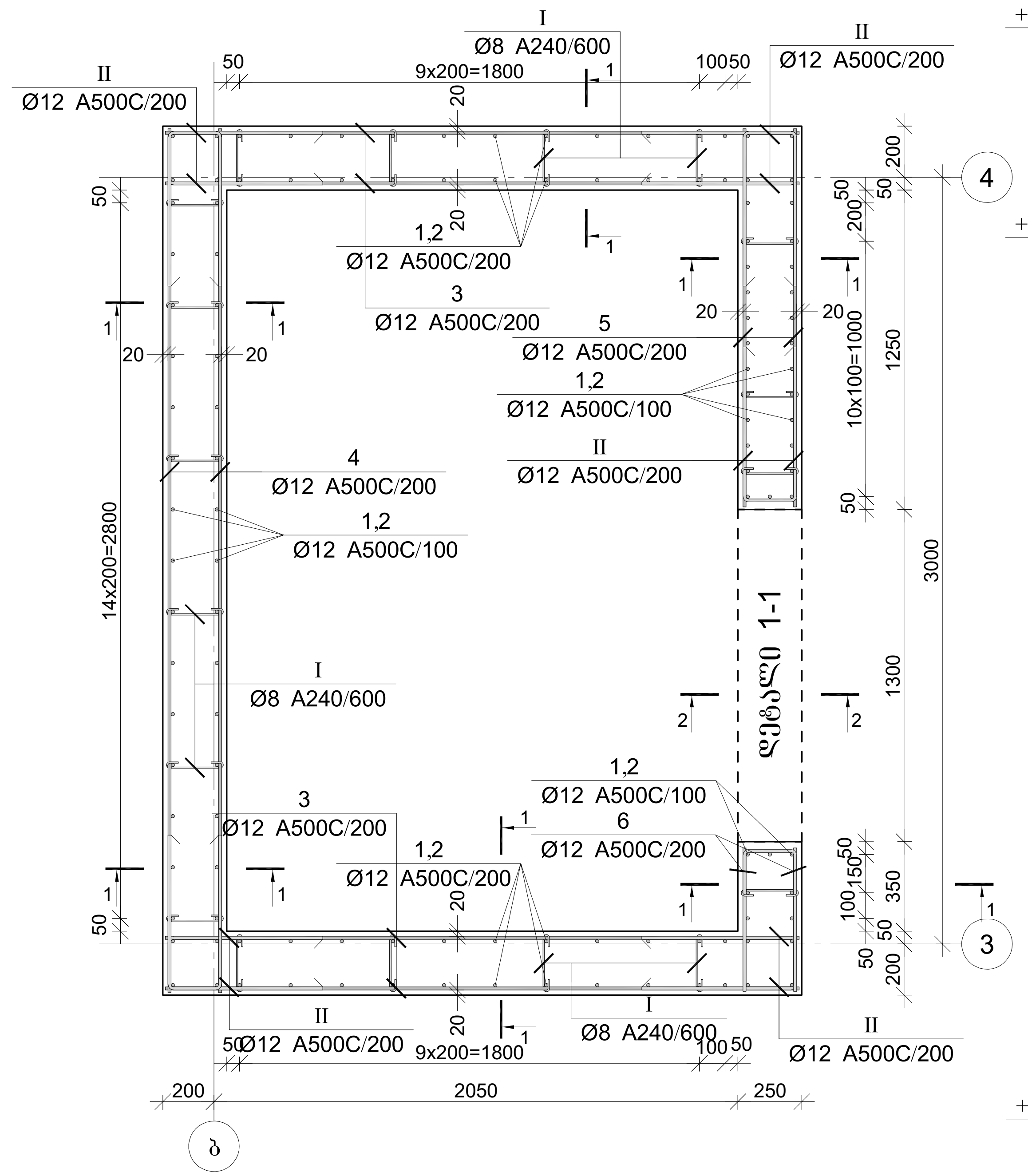


## კვეთი 1-1

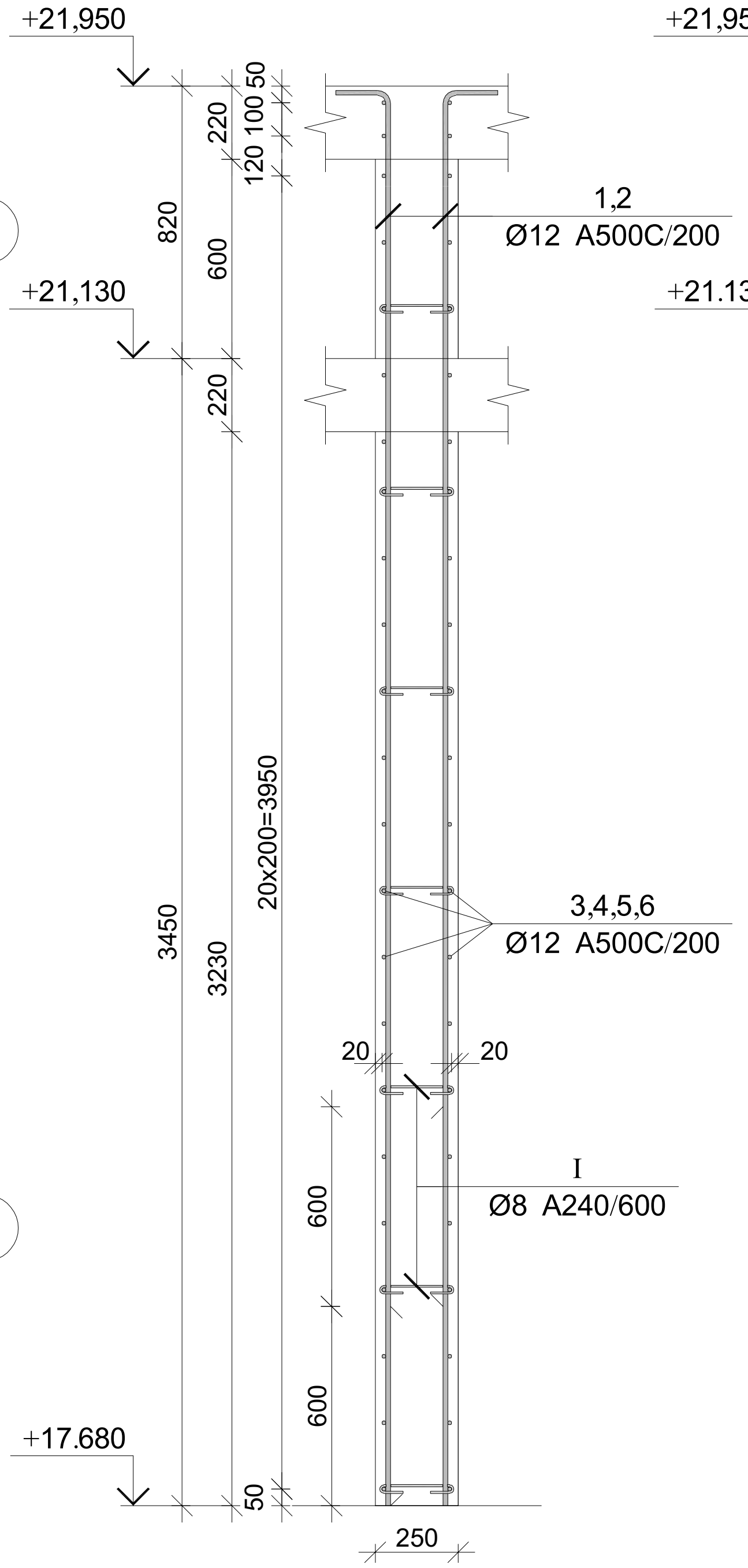


## კვეთი 2-2

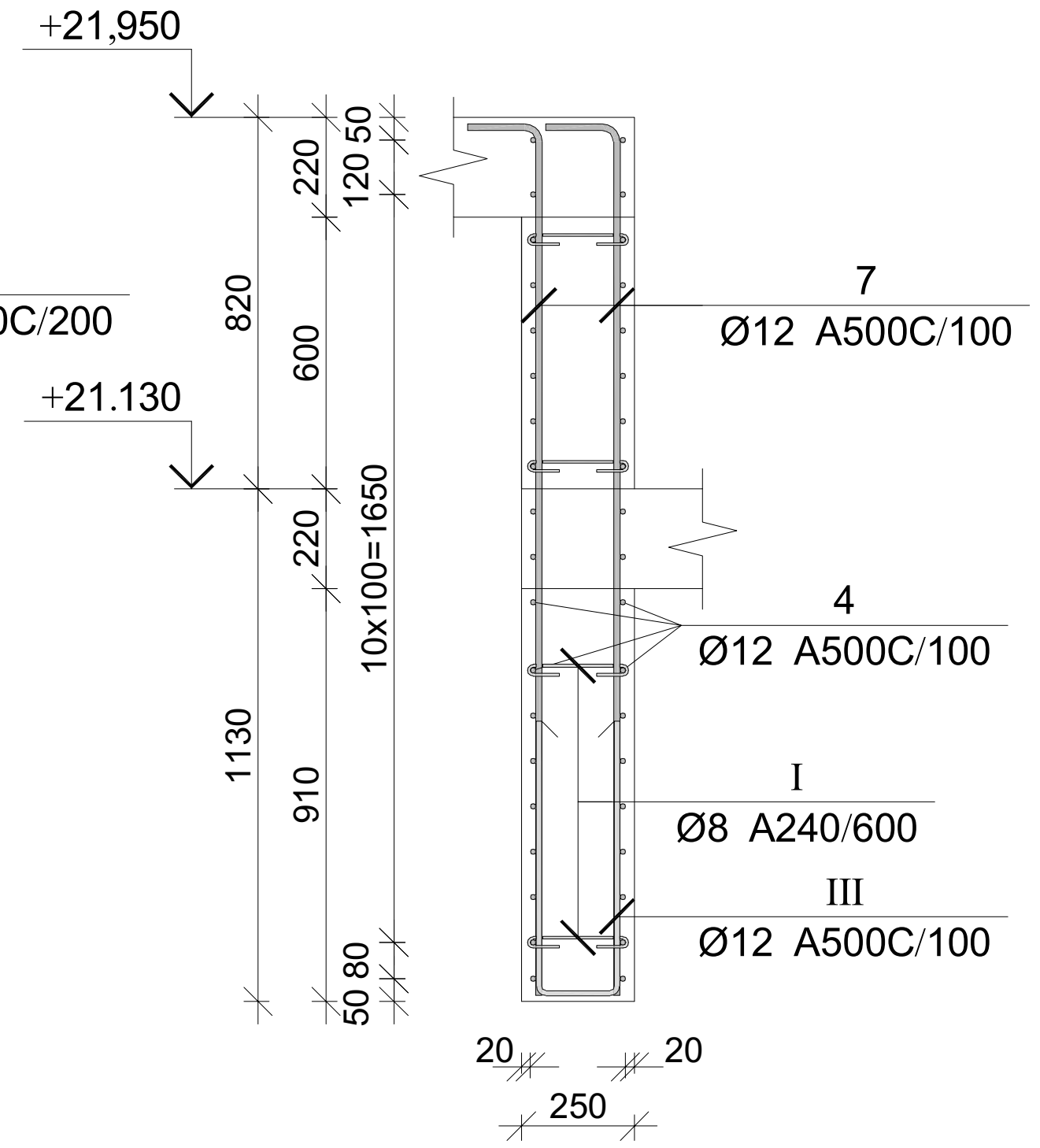


პროექტის დასახელება

მრავალბინიანი საცხოვრებელი სახლი

პროექტის მისამართი

ქ. თბილისი , პეტრიაშვილის ქუჩა (ს/კ 01.15.02.031.008)

დამკვეთი

| სტადია | თარიღი | განმარტება |
|---|---|---|
| მპ | 2023.10.07 | |

დაკვეთის №

CAD DWG ფაილი 0 . ed ebi.dwg

დირექტორი:

მთ. კონსტრუქტორი: ა. კორტავა

შეასრულა გ. ვაშაკიძე

შეამოწმა ნ. ხუბულავა

ნახაზის დასახელება

რ/ბ კედლის უბნის მკუ-1-ის არმირების გეგმა +17,680 ნიშნულიდან +22,700 ნიშნულამდე

კ-4.12

A3

## დეტალი-1

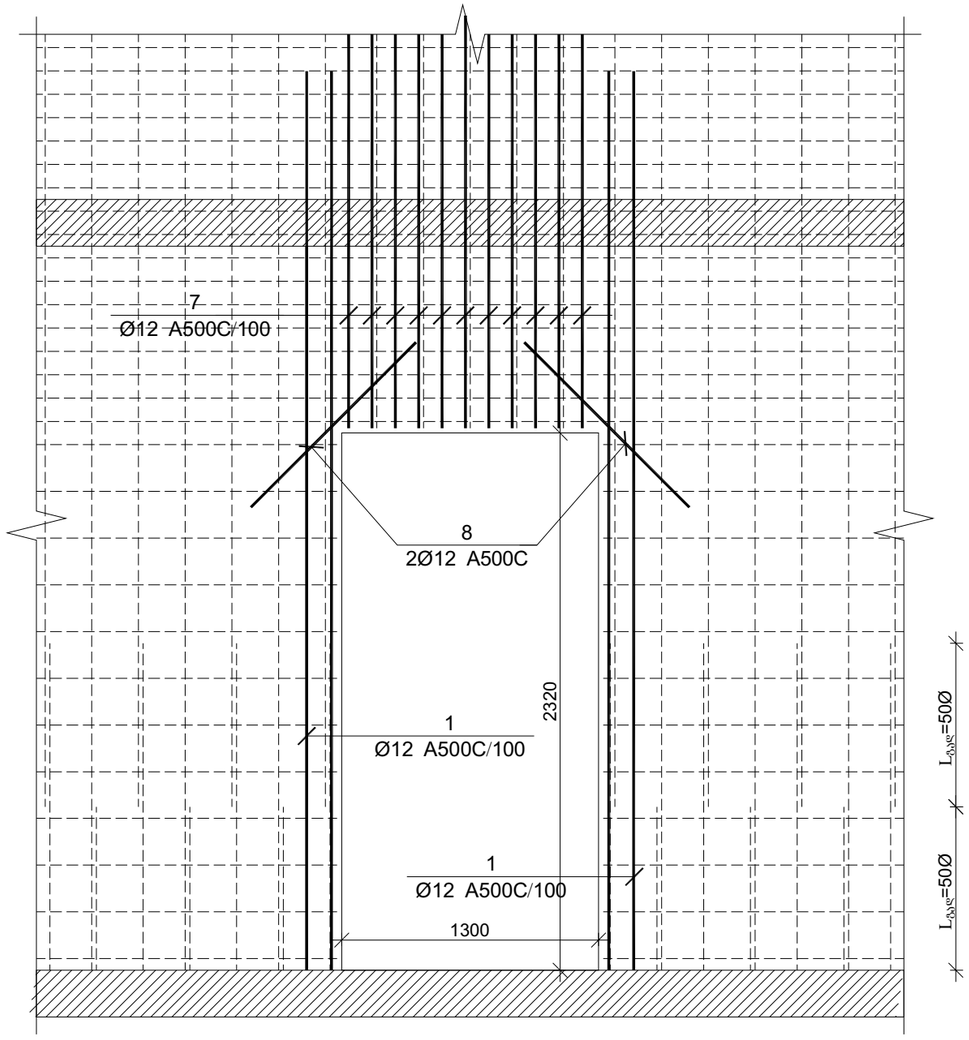


| პოზ. | Ø [მმ.] | ესკიზი [მმ.] | სიგრძე [მმ.] | პოზ. | Ø [მმ.] | ესკიზი [მმ.] | სიგრძე [მმ.] |
|---|---|---|---|---|---|---|---|
| ① | Ø12 | 4300; 250 | 4550 | ⑦ | Ø12 | 1950; 250 | 2200 |
| ② | Ø12 | 3700; 250 | 3950 | ⑧ | Ø12 | 1000 | 1000 |
| ③ | Ø12 | 2450 | 2450 | Ⅰ | Ø8 | 75; 75; 180°; 180°; 225 | 375 |
| ④ | Ø12 | 3350 | 3350 | Ⅱ | Ø12 | 600; 200; 600 | 1400 |
| ⑤ | Ø12 | 1500 | 1500 | Ⅲ | Ø12 | 600; 170; 600 | 1370 |
| ⑥ | Ø12 | 550; 200; 550 | 1300 | | | | |

### კედლის შენის მპშ-1-ის არმირების სპეციფიკაცია +17,680 ნიშნულიდან +22,700 ნიშნულამდე

| არმატურის სპეციფიკაცია | | | | | არმატურის ამოკრეფა | | | | | ბეტონი B 25 |
|---|---|---|---|---|---|---|---|---|---|---|
| პოზ. № | Ø | L მმ. | n ცალი | Ln მ. | Ø | ∑ Ln მ. | გრაძივი მეტრის წონა კგ. | წონა კგ. A240 | წონა კგ. A500C | V; მ³ |
| 1 | 2 | 3 | 4 | 5 | 6 | 7 | 8 | 9 | 10 | 11 |
| 1 | 12 A500C | 4550 | 61 | 277.55 | 8 A240 | 57.00 | 0.39 | 22.49 | | 9.72 |
| 2 | 12 A500C | 3950 | 61 | 240.95 | 12 A500C | 1445.61 | 0.89 | | 1283.44 | |
| 3 | 12 A500C | 2450 | 92 | 225.40 | | | | | | |
| 4 | 12 A500C | 3350 | 86 | 288.10 | | | | | | |
| 5 | 12 A500C | 1500 | 24 | 36.00 | | | | | | |
| 6 | 12 A500C | 1300 | 24 | 31.20 | | | | | | |
| 7 | 12 A500C | 2200 | 26 | 57.20 | | | | | | |
| 8 | 12 A500C | 1000 | 4 | 4.00 | | | | | | |
| I | 8 A240 | 375 | 152 | 57.00 | | | | | | |
| II | 12 A500C | 1400 | 191 | 267.40 | | | | | | |
| III | 12 A500C | 1370 | 13 | 17.81 | | | ∑ | 22.49 | 1283.44 | 9.72 |
| | | | | | | n= 1 | | 22.49 | 1283.44 | 9.72 |
| | | | | | | | | | 134.33 | კგ/მ³ |

პროექტის დასახელება

მრავალბინიანი საცხოვრებელი სახლი

პროექტის მისამართი

ქ. თბილისი , პეტრიაშვილის ქუჩა (ს/კ 01.15.02.031.008)

დამკვეთი

| | | |
|---|---|---|
| სტადია | თარიღი | განმარტება |
| მპ | 2023.10.07 | |

დამკვეთის №

CAD DWG ფაილი 0 . ed ebi.dwg

დირექტორი:

მთ. კონსტრუქტორი: ა. კორტავა

შეასრულა ზ. ვაშაკიძე

შეამოწმა ნ. ხუბულავა

ნახაზის დასახელება

მრნ. რ/ბ კედლის შენის მპშ-1-ის არმირების ესკიზები და სპეციფიკაცია +17,680 ნიშნულიდან +22,700 ნიშნულამდე

ბ-4.13

A3

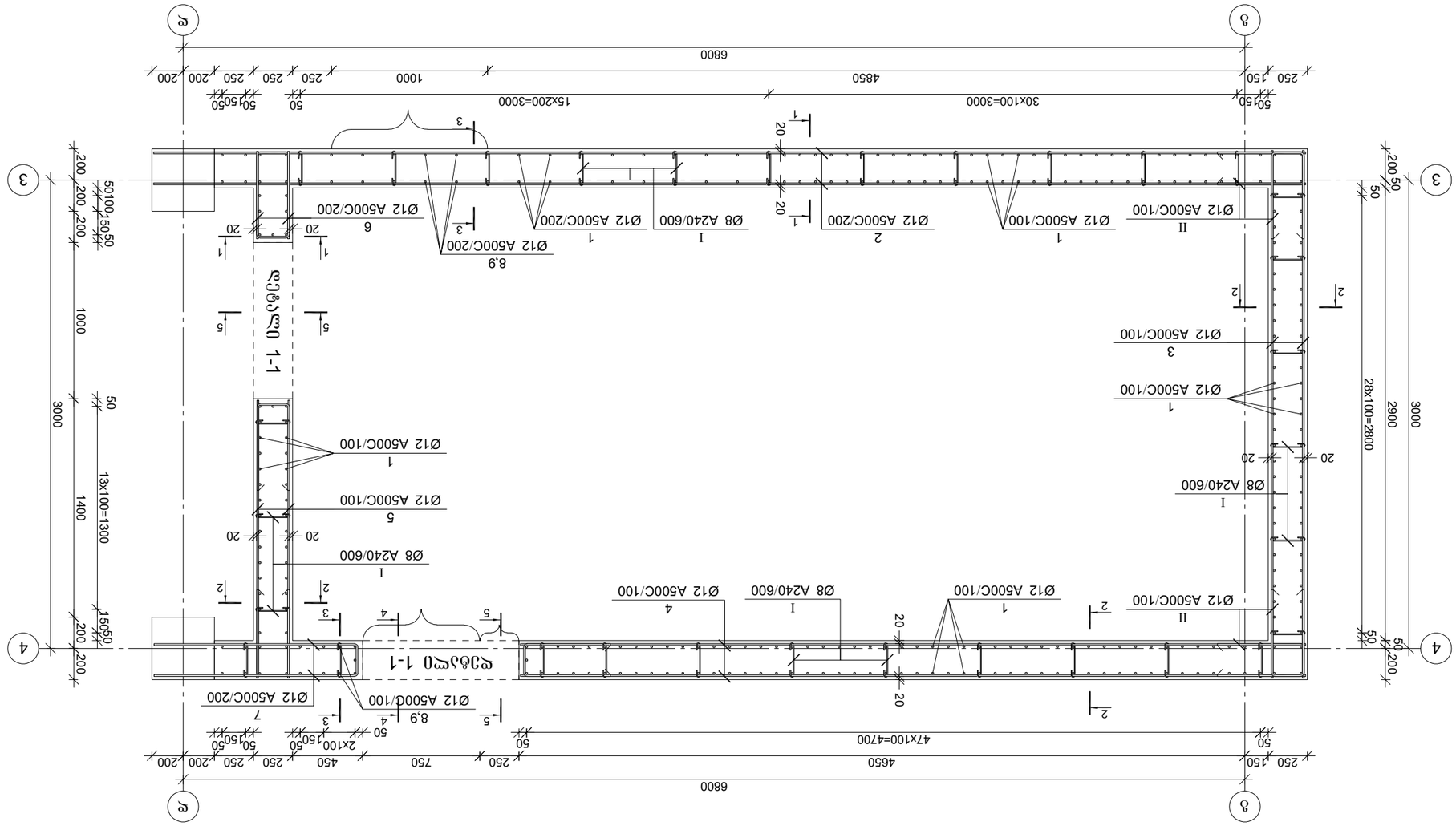
ვ
3
6800
250
150
4650
47x100=4700
50
2x100
150
50
450
750
250
250
250
200
200
50
50
50

## კვეთი 1-1

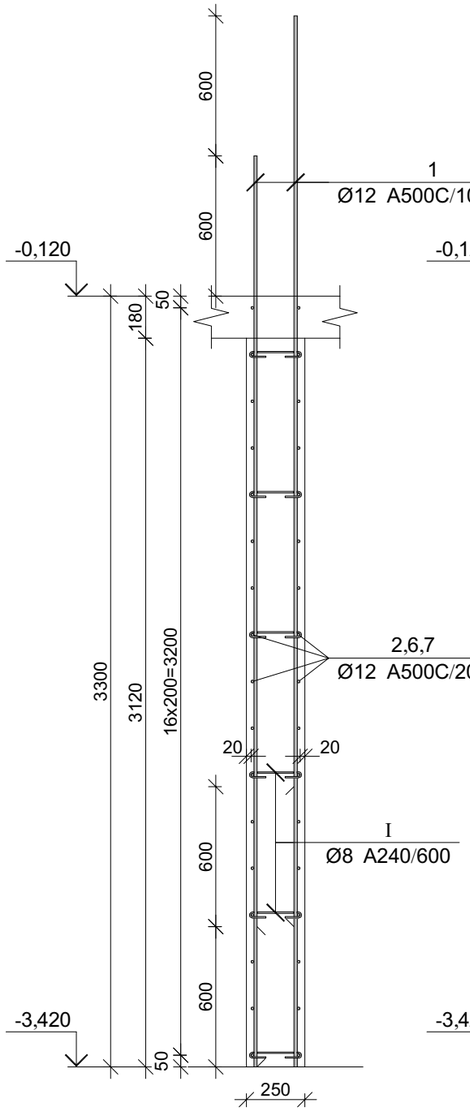


## კვეთი 2-2

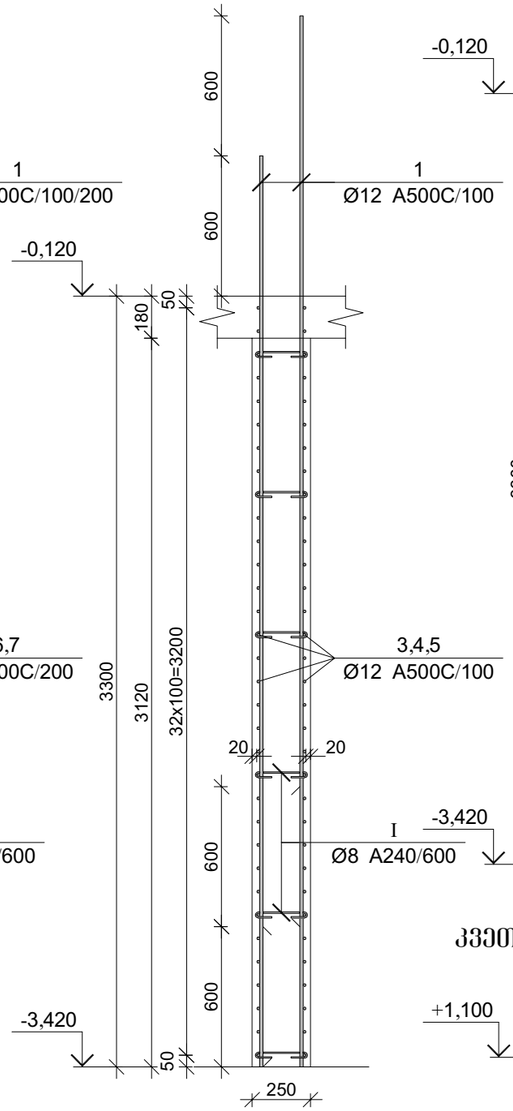


## კვეთი 3-3

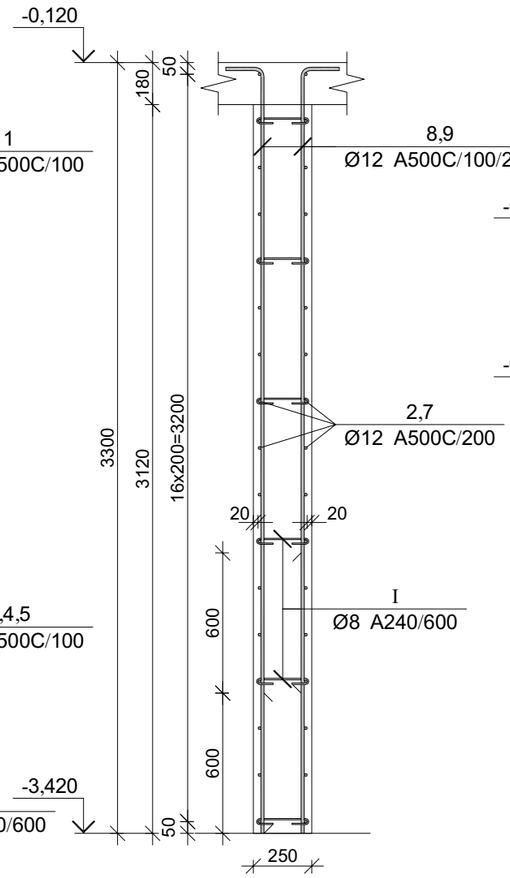


## კვეთი 5-5

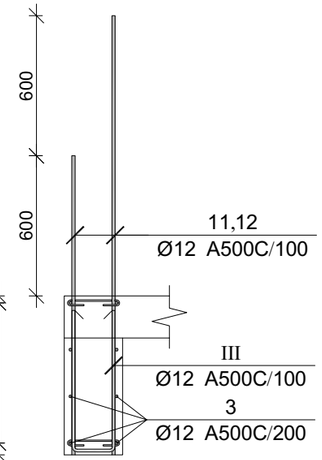


## კვეთი 4-4

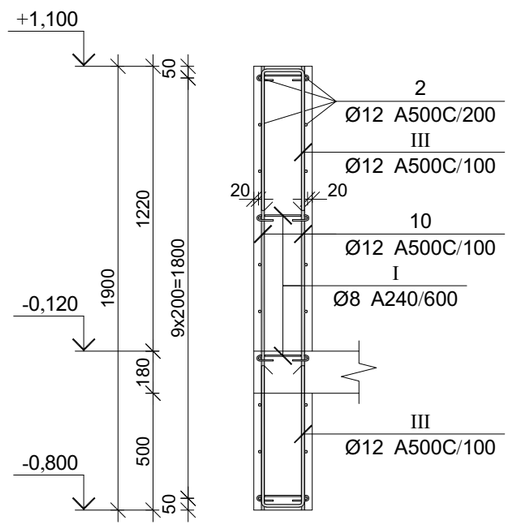


პროექტის დასახელება

მრავალბინიანი საცხოვრებელი სახლი

პროექტის მისამართი

ქ. თბილისი , პეტრიაშვილის ქუჩა (ს/კ 01.15.02.031.008)

დამკვეთი

| | | |
|---|---|---|
| სტადია | მარტი | განმარტება |
| მპ | 2023.10.07 | |

დაკვეთის №

CAD DWG ფაილი 0 . ed ebi.dwg

დირექტორი:

მთ. კონსტრუქტორი: ა. კორტავა

შესრულა ვ. ვაშაკიძე

შეამოწმა ნ. ხუბულავა

ნახაზის დასახელება

მრნ. რ/ბ კედლის უბნის მკუ-2-ის არმირების კვეთები -3,420 ნიშნულზე

ე-4.15

A3

დეტალი-1

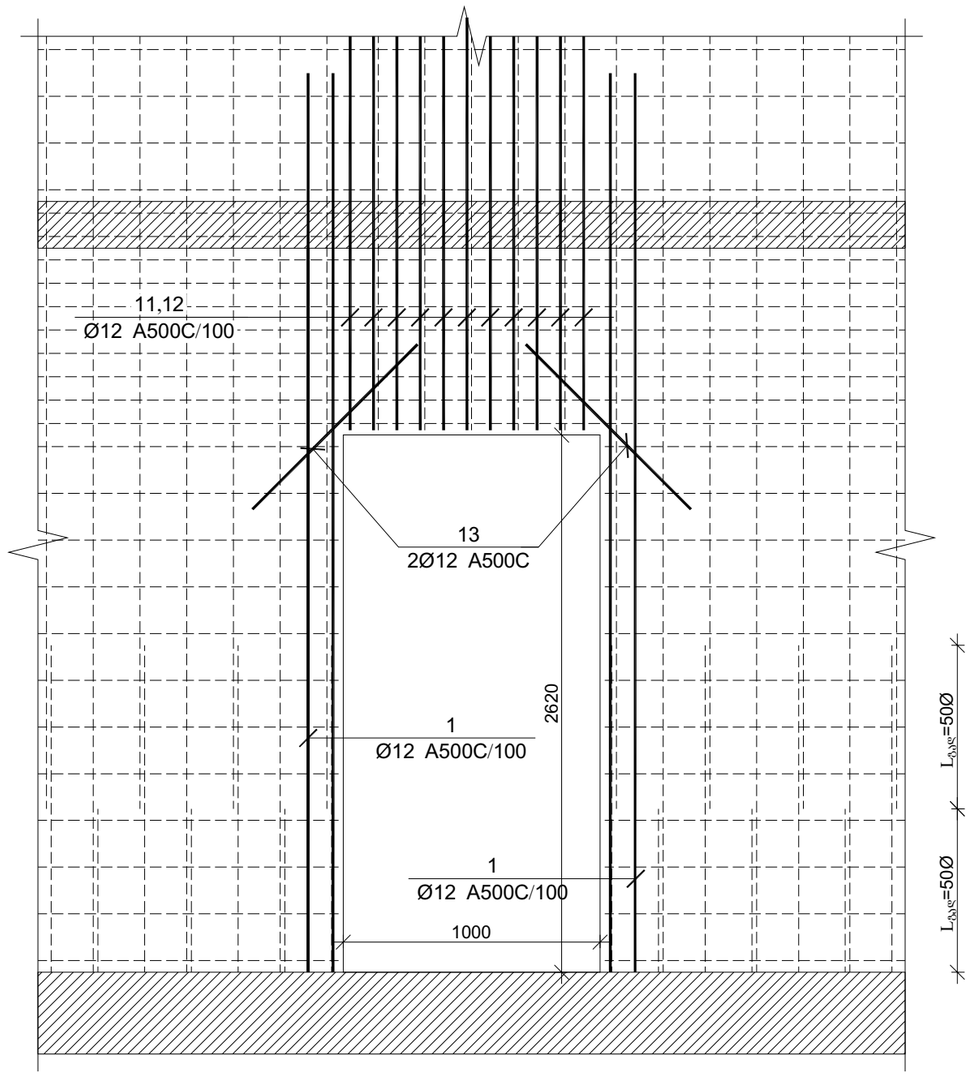


| პოზ. | Ø [მმ.] | ესკიზი [მმ.] | სიგრძე [მმ.] | პოზ. | Ø [მმ.] | ესკიზი [მმ.] | სიგრძე [მმ.] |
|---|---|---|---|---|---|---|---|
| ① | Ø12 | 3900 | 3900 | ⑤ | Ø12 | 1800 | 1800 |
| ② | Ø12 | 7400 | 7400 | ⑥ | Ø12 | 550; 200; 550 | 1300 |
| ③ | Ø12 | 3350 | 3350 | ⑦ | Ø12 | 1300; 200; 1300 | 2800 |
| ④ | Ø12 | 5000 | 5000 | ⑧ | Ø12 | 3250; 250 | 3500 |
| ⑨ | Ø12 | 2650; 250 | 2900 | ⑬ | Ø12 | 1000 | 1000 |
| ⑩ | Ø12 | 1900 | 1900 | Ⅰ | Ø8 | 75; 75; 180°; 180°; 225 | 375 |
| ⑪ | Ø12 | 1280 | 1280 | Ⅱ | Ø12 | 600; 200; 600 | 1400 |
| ⑫ | Ø12 | 1880 | 1880 | Ⅲ | Ø12 | 600; 170; 600 | 1370 |

კედლის შანის მკშ-2-ის არმირების სპეციფიკაცია -3,420 ნიშნულზე

| არმატურის სპეციფიკაცია | | | | | არმატურის ამოკრეფა | | | | | ბეტონი B 25 |
|---|---|---|---|---|---|---|---|---|---|---|
| პოზ. № | Ø | L მმ. | n ცალი | Ln მ. | Ø | ∑ Ln მ. | ბრაგის მეტრის წონა კგ. | წონა კგ. | | V; მ³ |
| | | | | | | | | A240 | A500C | |
| 1 | 2 | 3 | 4 | 5 | 6 | 7 | 8 | 9 | 10 | 11 |
| 1 | 12 A500C | 3900 | 302 | 1177.80 | 8 A240 | 75.75 | 0.39 | 29.89 | | 14.29 |
| 2 | 12 A500C | 7400 | 56 | 414.40 | 12 A500C | 2526.10 | 0.89 | | 2242.71 | |
| 3 | 12 A500C | 3350 | 74 | 247.90 | | | | | | |
| 4 | 12 A500C | 500 | 52 | 26.00 | | | | | | |
| 5 | 12 A500C | 1800 | 52 | 93.60 | | | | | | |
| 6 | 12 A500C | 1300 | 26 | 33.80 | | | | | | |
| 7 | 12 A500C | 2800 | 26 | 72.80 | | | | | | |
| 8 | 12 A500C | 3500 | 10 | 35.00 | | | | | | |
| 9 | 12 A500C | 2900 | 10 | 29.00 | | | | | | |
| 10 | 12 A500C | 1900 | 14 | 26.60 | | | | | | |
| 11 | 12 A500C | 1260 | 15 | 18.90 | | | | | | |
| 12 | 12 A500C | 1860 | 15 | 27.90 | | | | | | |
| 13 | 12 A500C | 1000 | 8 | 8.00 | | | | | | |
| I | 8 A240 | 375 | 202 | 75.75 | | | | | | |
| II | 12 A500C | 1400 | 205 | 287.00 | | | | | | |
| III | 12 A500C | 1370 | 20 | 27.40 | | ∑ | | 29.89 | 2242.71 | 14.29 |
| | | | | | | n= 1 | | 29.89 | 2242.71 | 14.29 |
| | | | | | | | | | 159.04 | კგ/მ³ |

პროექტის დასახელება

მრავალბინიანი საცხოვრებელი სახლი

პროექტის მისამართი

ქ. თბილისი , პეტრიაშვილის ქუჩა (ს/კ 01.15.02.031.008)

დამკვეთი

| სტადია | თარიღი | განმარტება |
|---|---|---|
| მპ | 2023.10.07 | |

დაკვეთის №

CAD DWG ფაილი 0 . ed ebi.dwg

დირექტორი:

მთ. კონსტრუქტორი: ა. კორტბაძე

შესრულა ზ. ვაშაკიძე

შეამოწმა ნ. ხუბულავა

ნახაზის დასახელება

მრნ. რ/ბ კედლის შანის მკშ-2-ის არმირების ესკიზები და სპეციფიკაცია -3,420 ნიშნულზე

კ-4.16

A3

## მონ. რ/ბ კედლის უბნის მკუ-2-ის არმირების გეგმა -0,120 ნიშნულზე

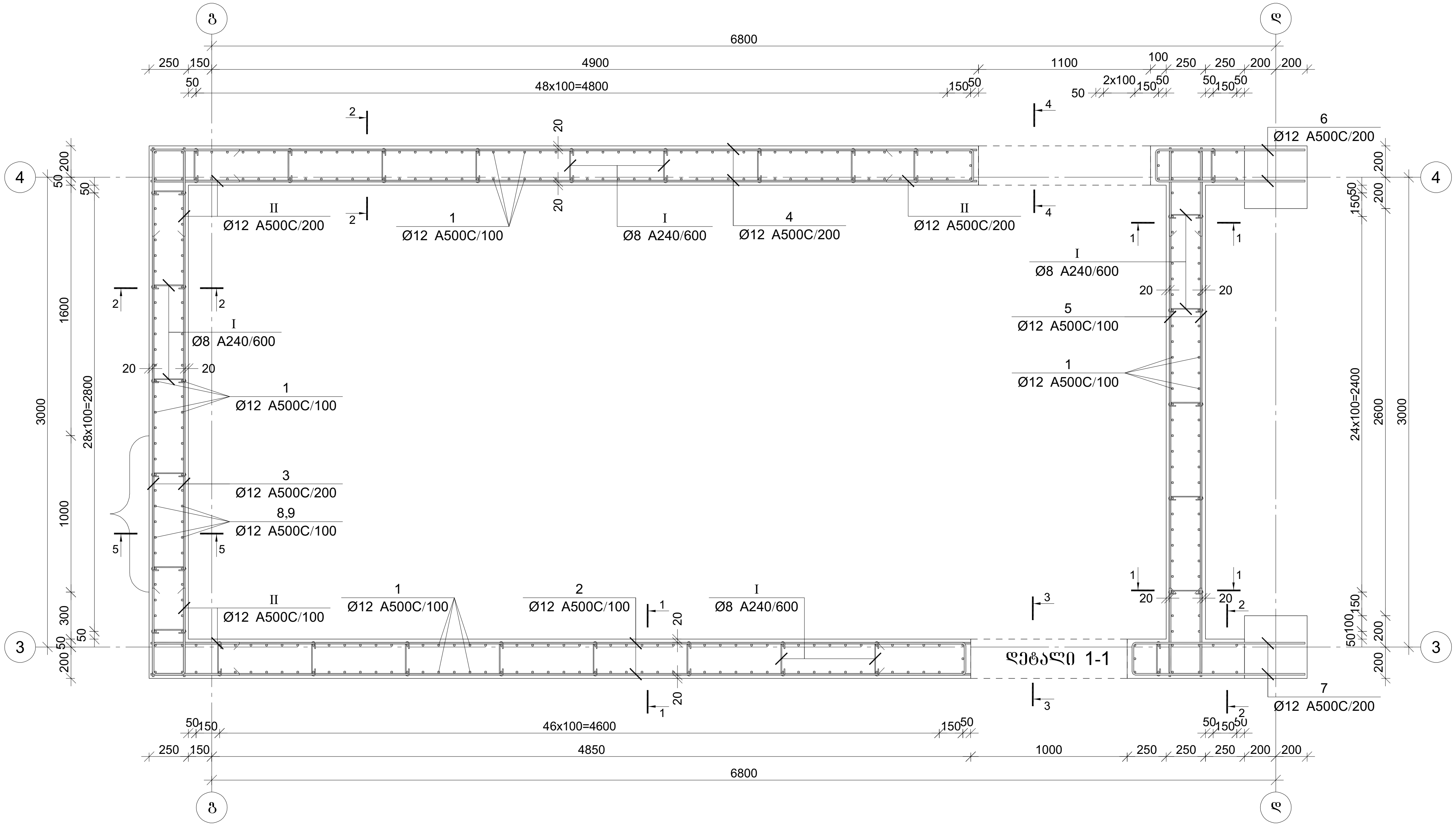


პროექტის დასახელება

მრავალბინიანი საცხოვრებელი სახლი

პროექტის მისამართი

ქ. თბილისი , პეტრიაშვილის ქუჩა (ს/კ 01.15.02.031.008)

დამკვეთი

| სტადია | თარიღი | განმარტება |
|---|---|---|
| მპ | 2023.10.07 | |

დაკვეთის №

CAD DWG ფაილი 0 . ed ebi.dwg

დირექტორი:

მთ. კონსტრუქტორი: ა. კორტავა

შეასრულა გ. ვაშაკიძე

შეამოწმა ნ. ხუბულავა

ნახაზის დასახელება

მონ. რ/ბ კედლის უბნის მკუ-2-ის არმირების გეგმა -0,120 ნიშნულზე

კ-4.17

A3

## კვეთი 1-1

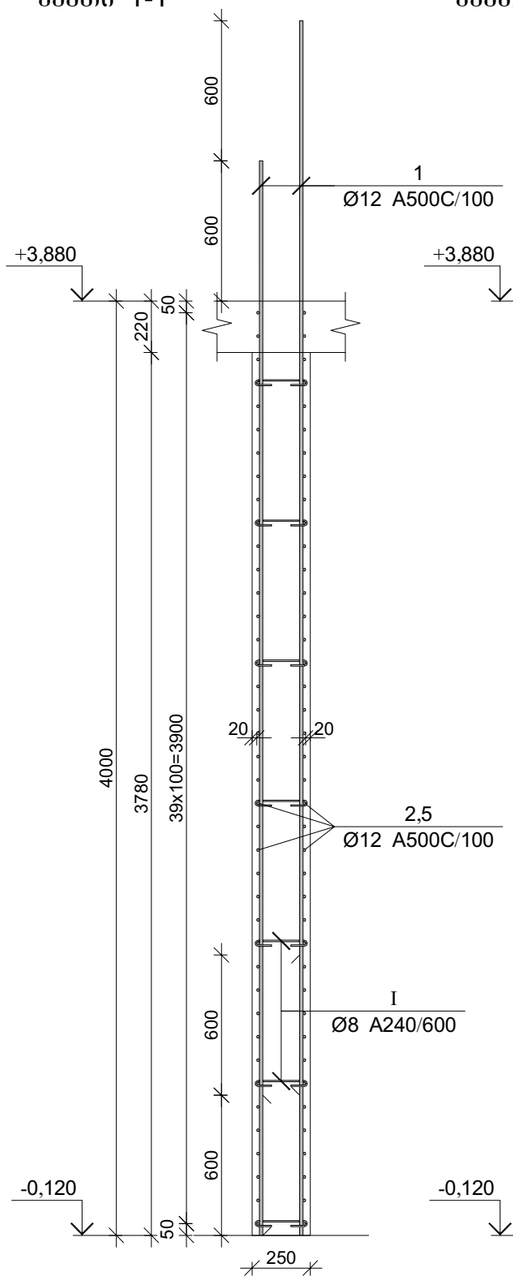


## კვეთი 2-2

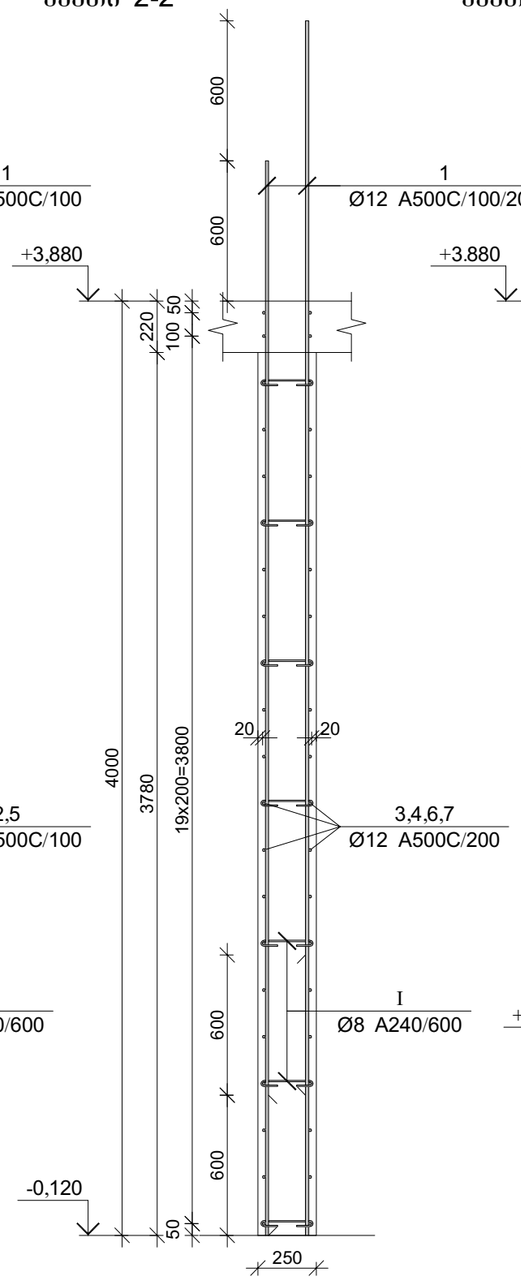


## კვეთი 3-3

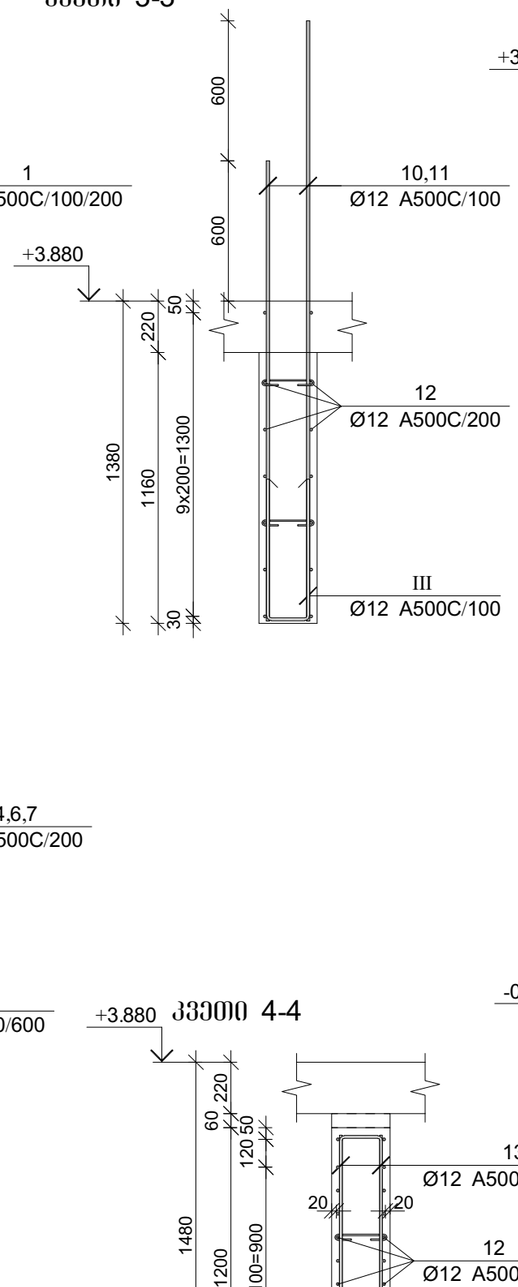


## კვეთი 5-5

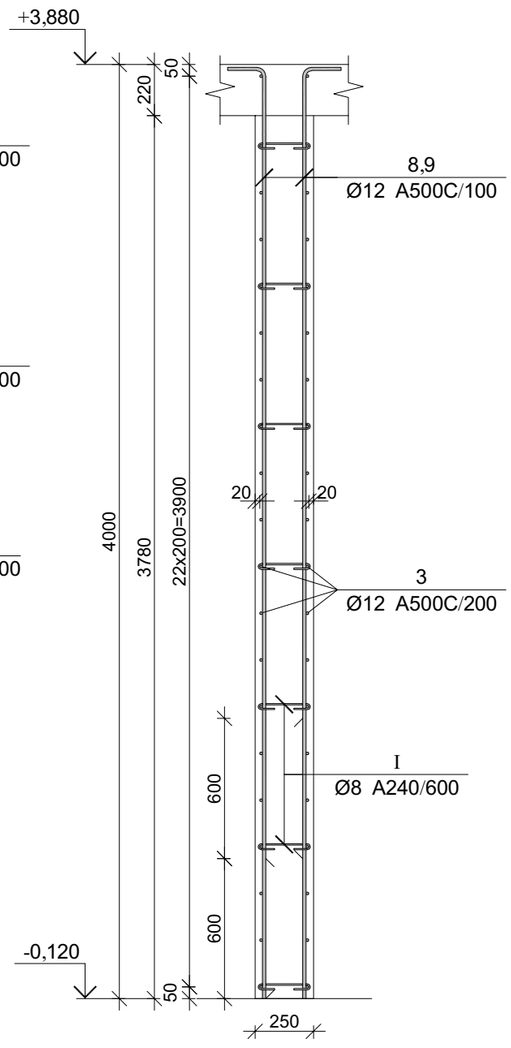


## კვეთი 4-4

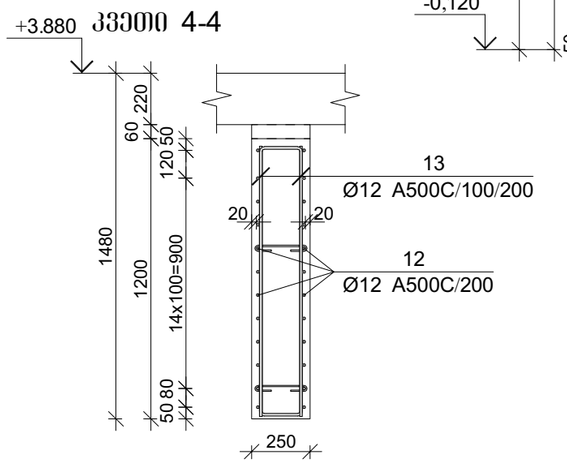


პროექტის დასახელება

მრავალბინიანი საცხოვრებელი სახლი

პროექტის მისამართი

ქ. თბილისი , პეტრიაშვილის ქუჩა (ს/კ 01.15.02.031.008)

დამკვეთი

| სტადია | მარცხი | განმარტება |
|---|---|---|
| მპ | 2023.10.07 | |

დაკვეთის №

CAD DWG ფაილი 0 . ed ebi.dwg

დირექტორი:

მთ. კონსტრუქტორი: ა. კორტავა

შესრულა ზ. ვაშაკიძე

შეამოწმა ნ. ხუხულავა

ნახაზის დასახელება

მრნ. რ/ბ კედლის უბნის მპუ-2-ის არმირების კვეთები -0,120 ნიშნულზე

კ-4.18

A3

## დეტალი-1

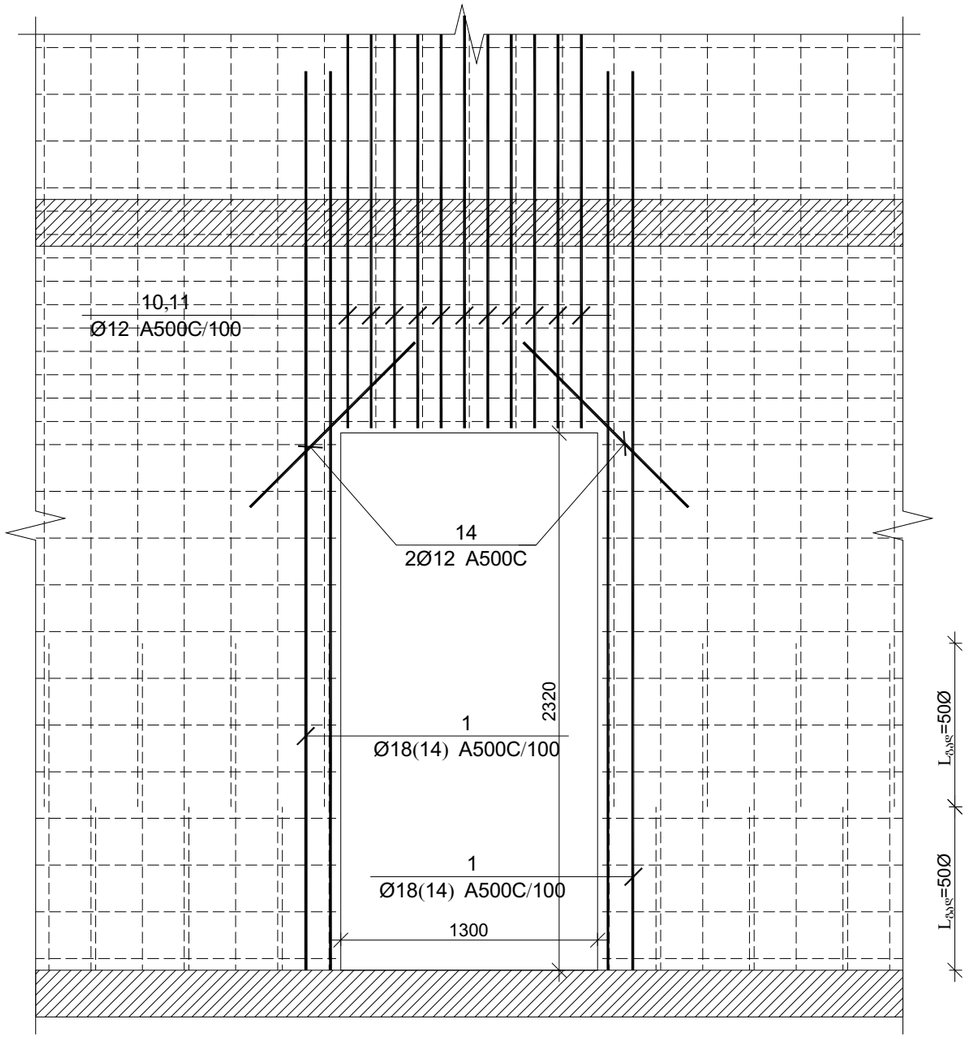


| პოზ. | Ø [მმ.] | ესკიზი [მმ.] | სიგრძე [მმ.] | პოზ. | Ø [მმ.] | ესკიზი [მმ.] | სიგრძე [მმ.] |
|---|---|---|---|---|---|---|---|
| ⑪ | Ø12 | 2550 | 2550 | Ⅰ | Ø8 | 75 75 180° 180° 225 | 375 |
| ⑫ | Ø12 | 7350 | 7350 | Ⅱ | Ø12 | 600 200 600 | 1400 |
| ⑬ | Ø12 | 1150 170 1150 | 2470 | Ⅲ | Ø12 | 600 170 600 | 1370 |
| ⑭ | Ø12 | 1000 | 1000 | | | | |

| პოზ. | Ø [მმ.] | ესკიზი [მმ.] | სიგრძე [მმ.] | პოზ. | Ø [მმ.] | ესკიზი [მმ.] | სიგრძე [მმ.] |
|---|---|---|---|---|---|---|---|
| ① | Ø12 | 4600 | 4600 | ⑥ | Ø12 | 950 200 950 | 2100 |
| ② | Ø12 | 5200 | 5200 | ⑦ | Ø12 | 1100 200 1100 | 2400 |
| ③ | Ø12 | 3400 | 3400 | ⑧ | Ø12 | 3950 250 | 4200 |
| ④ | Ø12 | 5300 | 5300 | ⑨ | Ø12 | 3350 250 | 3600 |
| ⑤ | Ø12 | 3400 | 3400 | ⑩ | Ø12 | 1950 | 1950 |

კედლის უბნის მკუ-2-ის არმირების სპეციფიკაცია -0,120 ნიშნულზე

| არმატურის სპეციფიკაცია | | | | | არმატურის ამოკრეფა | | | | | ბეტონი B 25 |
|---|---|---|---|---|---|---|---|---|---|---|
| პოზ. № | Ø | L მმ. | n ცალი | Ln მ. | Ø | ∑ Ln მ. | პრაქტიკული მეტრის წონა კგ. | წონა კგ. A240 | წონა კგ. A500C | V; მ³ |
| 1 | 2 | 3 | 4 | 5 | 6 | 7 | 8 | 9 | 10 | 11 |
| 1 | 12 A500C | 4600 | 326 | 1499.60 | 8 A240 | 94.50 | 0.39 | 37.29 | | 17.35 |
| 2 | 12 A500C | 5200 | 52 | 270.40 | 12 A500C | 3386.94 | 0.89 | | 3006.98 | |
| 3 | 12 A500C | 3400 | 46 | 156.40 | | | | | | |
| 4 | 12 A500C | 5300 | 26 | 137.80 | | | | | | |
| 5 | 12 A500C | 3400 | 90 | 306.00 | | | | | | |
| 6 | 12 A500C | 2100 | 26 | 54.60 | | | | | | |
| 7 | 12 A500C | 2400 | 26 | 62.40 | | | | | | |
| 8 | 12 A500C | 4200 | 10 | 42.00 | | | | | | |
| 9 | 12 A500C | 3600 | 10 | 36.00 | | | | | | |
| 10 | 12 A500C | 1950 | 10 | 19.50 | | | | | | |
| 11 | 12 A500C | 2550 | 10 | 25.50 | | | | | | |
| 12 | 12 A500C | 7350 | 54 | 396.90 | | | | | | |
| 13 | 12 A500C | 2470 | 22 | 54.34 | | | | | | |
| 14 | 12 A500C | 1000 | 8 | 8.00 | | | | | | |
| I | 8 A240 | 375 | 252 | 94.50 | | | | | | |
| II | 12 A500C | 1400 | 217 | 303.80 | | | | | | |
| III | 12 A500C | 1370 | 10 | 13.70 | | ∑ | | 37.29 | 3006.98 | 17.35 |
| | | | | | | n= 1 | | 37.29 | 3006.98 | 17.35 |
| | | | | | | | | | 175.50 | კგ/მ³ |

პროექტის დასახელება

მრავალბინიანი საცხოვრებელი სახლი

პროექტის მისამართი

ქ. თბილისი , პეტრიაშვილის ქუჩა (ს/კ 01.15.02.031.008)

დამკვეთი

| | | |
|---|---|---|
| სტადია | მარტლი | განმარტება |
| მპ | 2023.10.07 | |

დაკვეთის №

CAD DWG ფაილი 0 . ed ebi.dwg

დირექტორი:

მთ. კონსტრუქტორი: ა. კორტბაძე

შესრულა ზ. ვაშაკიძე

შეამოწმა ნ. ხუბულავა

ნახაზის დასახელება

მრნ. რ/ბ კედლის უბნის მკუ-2-ის არმირების დეტალი, ესკიზები და სპეციფიკაცია -0,120 ნიშნულზე

კ-4.19

A3

эгпб. ѓ/э ɹɔɐɯɔɐ ʍɔɐɯɔɐ ɯɔɐɯɔɐ ɯɔɐɯɔɐ ɯɔɐɯɔɐ ɯɔɐɯɔɐ ɯɔɐɯɔɐ ɯɔɐɯɔɐ ɯɔɐɯɔɐ +3,880 ɯɔɐɯɔɐ ɯɔɐɯɔɐ +17,680 ɯɔɐɯɔɐ ɯɔɐɯɔɐ

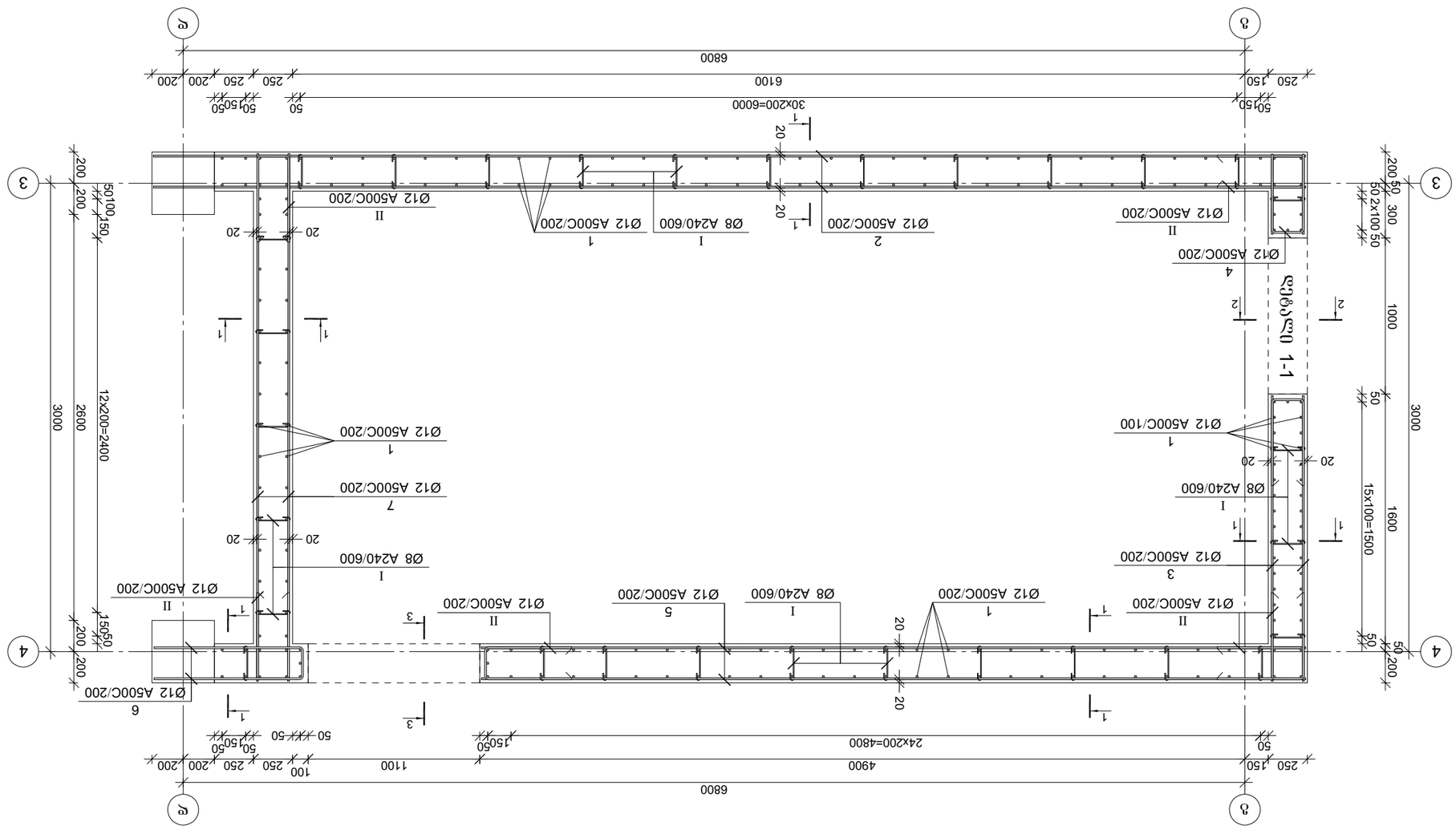
3
4
6
6800
250 150 50
30x200=6000
6100
250 250 200 200
50 50 50 50
Ø12 A500C/200
Ø8 A240/600
Ø12 A500C/100
Ø12 A500C/200
Ø8 A240/600
Ø12 A500C/200
Ø12 A500C/200
Ø8 A240/600
Ø12 A500C/200
Ø12 A500C/200
Ø12 A500C/200

## კვეთი 1-1

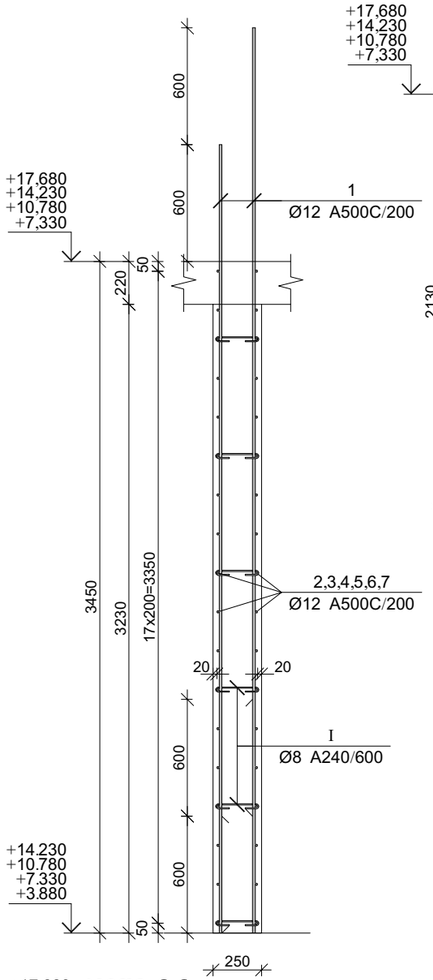


## კვეთი 3-3

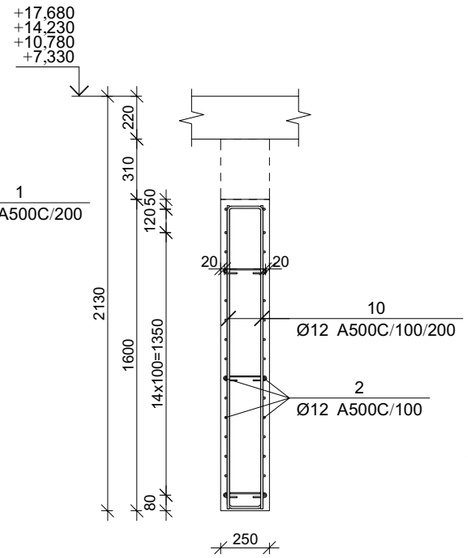


## დეტალი-1

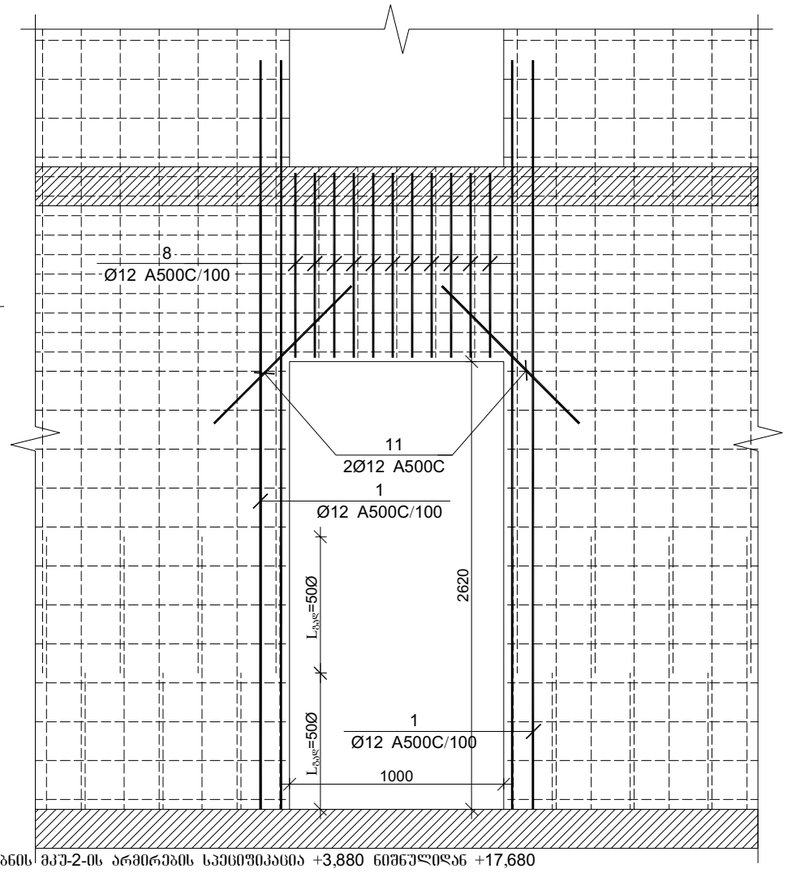


კედლის უბანის მკუ-2-ის არმირების სპეციფიკაცია +3,880 ნიშნულიდან +17,680 ნიშნულამდე

## კვეთი 2-2

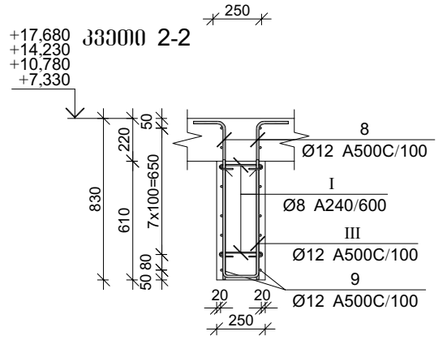


| პოზ. | Ø [მმ.] | ესკიზი [მმ.] | სიგრძე [მმ.] |
|---|---|---|---|
| Ⅰ | Ø8 | 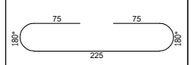  | 375 |
| Ⅱ | Ø12 | 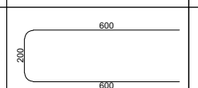  | 1400 |
| Ⅲ | Ø12 | 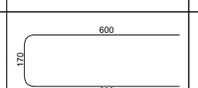  | 1370 |

| არმატურის სპეციფიკაცია | | | | | არმატურის ამოკრეფა | | | | | ბეტონი B 25 |
|---|---|---|---|---|---|---|---|---|---|---|
| პოზ. № | Ø | L მმ. | n ცალი | Ln მ. | Ø | ∑ Ln მ. | არმირების წონა კგ. | წონა კგ. A240 | წონა კგ. A500C | V; მ³ |
| 1 | 2 | 3 | 4 | 5 | 6 | 7 | 8 | 9 | 10 | 11 |
| 1 | 12 A500C | 4100 | 216 | 885.60 | 8 A240 | 72.00 | 0.39 | 28.41 | | 15.13 |
| 2 | 12 A500C | 7400 | 68 | 503.20 | 12 A500C | 2071.24 | 0.89 | | 1838.88 | |
| 3 | 12 A500C | 1850 | 26 | 48.10 | | | | | | |
| 4 | 12 A500C | 1200 | 26 | 31.20 | | | | | | |
| 5 | 12 A500C | 5300 | 18 | 95.40 | | | | | | |
| 6 | 12 A500C | 2100 | 18 | 37.80 | | | | | | |
| 7 | 12 A500C | 3400 | 36 | 122.40 | | | | | | |
| 8 | 12 A500C | 1100 | 20 | 22.00 | | | | | | |
| 9 | 12 A500C | 3350 | 18 | 60.30 | | | | | | |
| 10 | 12 A500C | 3370 | 22 | 74.14 | | | | | | |
| 11 | 12 A500C | 1000 | 8 | 8.00 | | | | | | |
| I | 8 A240 | 375 | 192 | 72.00 | | | | | | |
| II | 12 A500C | 1400 | 121 | 169.40 | | | | | | |
| III | 12 A500C | 1370 | 10 | 13.70 | | ∑ | | 28.41 | 1838.88 | 15.13 |
| | | | | | | n= 3 | | 85.23 | 5516.64 | 45.40 |
| | | | | | | | | | 123.39 | კგ/მ³ |

| პოზ. | Ø [მმ.] | ესკიზი [მმ.] | სიგრძე [მმ.] |
|---|---|---|---|
| ① | Ø12 | 4100 | 4100 |
| ② | Ø12 | 7400 | 7400 |
| ③ | Ø12 | 1850 | 1850 |
| ④ | Ø12 | 500 / 200 / 500 | 1200 |
| ⑤ | Ø12 | 5300 | 5300 |
| ⑥ | Ø12 | 950 / 200 / 950 | 2100 |
| ⑦ | Ø12 | 3400 | 3400 |
| ⑧ | Ø12 | 850 / 250 | 1100 |
| ⑨ | Ø12 | 3350 | 3350 |
| ⑩ | Ø12 | 1600 / 170 / 1600 | 3370 |
| ⑩ | Ø12 | 1000 | 1000 |

პროექტის დასახელება

მრავალბინიანი საცხოვრებელი სახლი

პროექტის მისამართი

ქ. თბილისი , პეტრიაშვილის ქუჩა (ს/კ 01.15.02.031.008)

დამკვეთი

| | |
|---|---|
| სტადია | მარიღი |
| მპ | 2023.10.07 |
| დაკვეთის № | |
| CAD DWG ფაილი | 0 . ed ebi.dwg |

დირექტორი:

მთ. კონსტრუქტორი: ა. კორტავა

შესრულა: გ. ვაშაკიძე

შეამოწმა: ნ. ხუბულავა

ნახაზის დასახელება

მრნ. რ/ბ კედლის უბნის მკუ-2-ის არმირების კვეთები +3,880 ნიშნულიდან +17,680 ნიშნულამდე

კ-4.21

A3

მონ. რ/ბ კედლის შანის მკუ-2-ის არმირების გეგმა +17,680 ნიშნულიდან +21,130 ნიშნულამდე

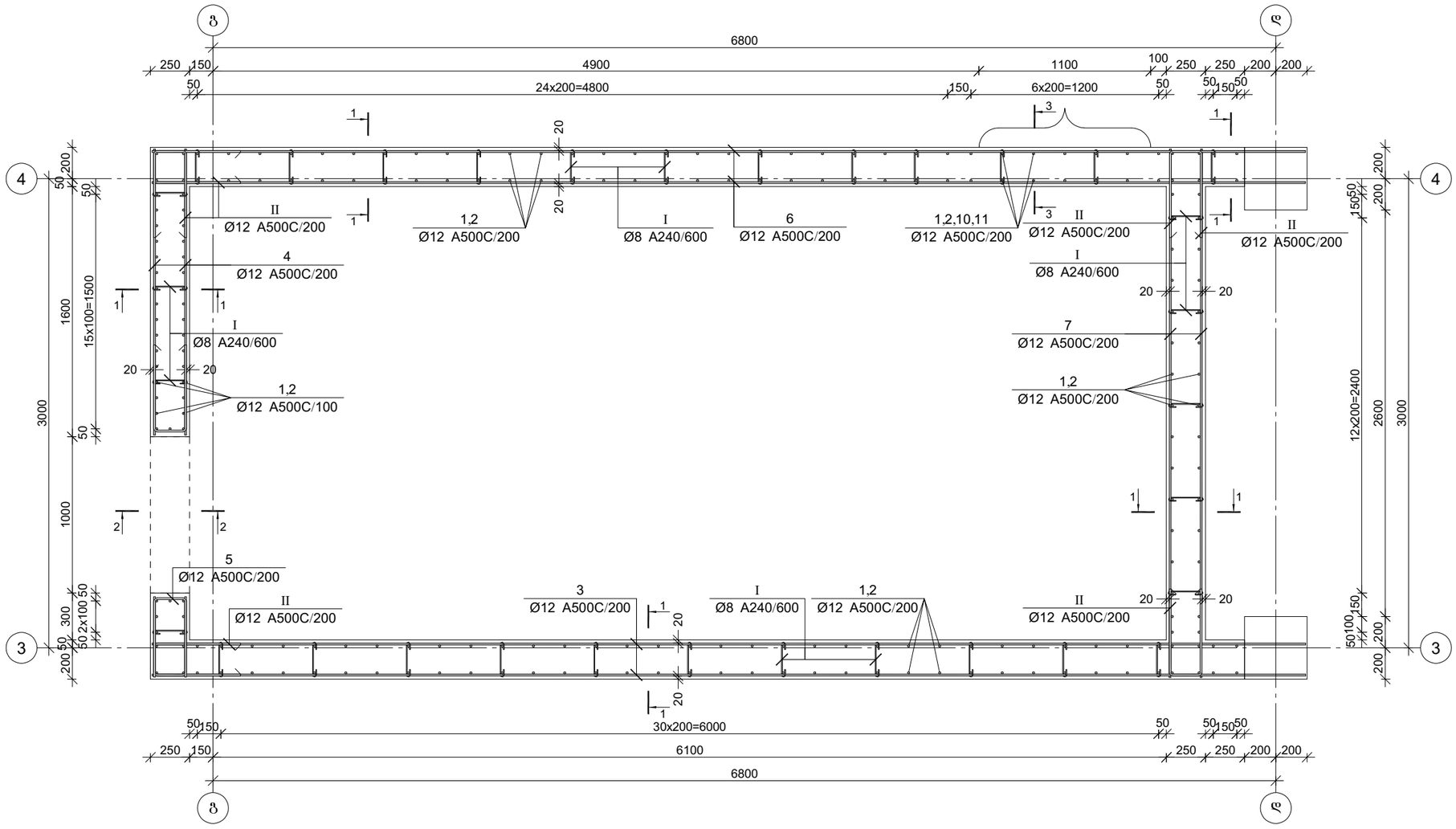


პროექტის დასახელება

მრავალბინიანი საცხოვრებელი სახლი

პროექტის მისამართი

ქ. თბილისი , პეტრიაშვილის ქუჩა (ს/კ 01.15.02.031.008)

დამკვეთი

| სტადია | თარიღი | განმარტება |
|---|---|---|
| მპ | 2023.10.07 | |

დაკვეთის №

CAD DWG ფაილი 0 . ed ebi.dwg

დირექტორი:

მთ. კონსტრუქტორი: ა. კორტავა

შესრულა: გ. ვაშაკიძე

შემოწმა: ნ. ხუბულავა

ნახაზის დასახელება

მონ. რ/ბ კედლის შანის მკუ-2-ის არმირების გეგმა +17,680 ნიშნულიდან +21,130 ნიშნულამდე

კ-4.22

A3

## კვეთი 1-1

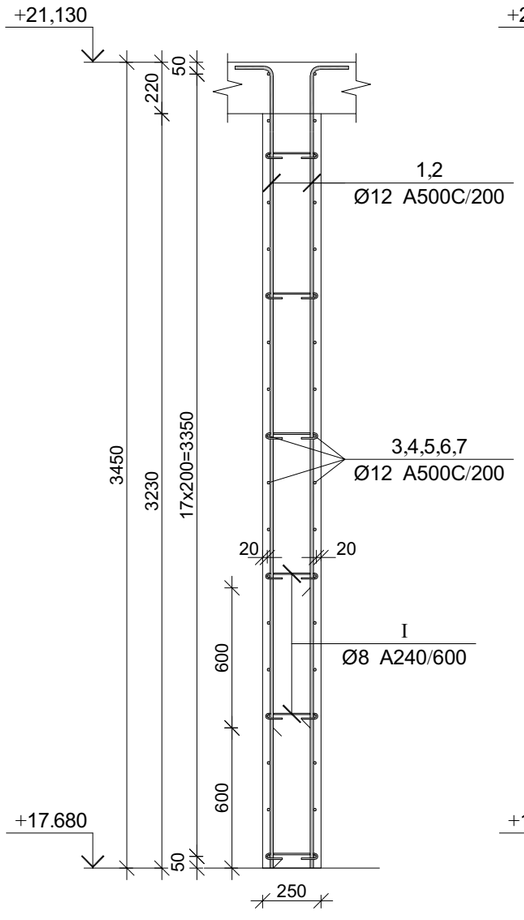


## კვეთი 3-3

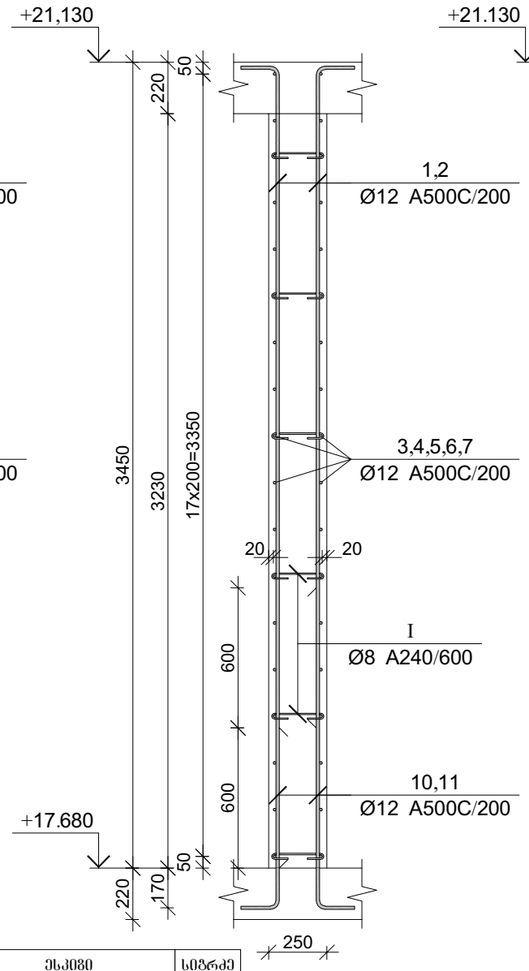


## კვეთი 2-2

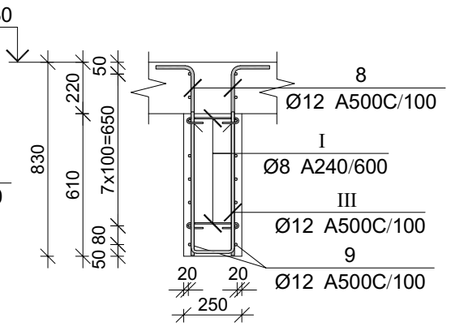


| პოზ. | Ø [მმ.] | ესკიზი [მმ.] | სიგრძე [მმ.] |
|---|---|---|---|
| ① | Ø12 | 3450; 250 | 3700 |
| ② | Ø12 | 2850; 250 | 3100 |
| ③ | Ø12 | 7400 | 7400 |
| ④ | Ø12 | 1800 | 1800 |
| ⑤ | Ø12 | 500; 200; 500 | 1200 |

| პოზ. | Ø [მმ.] | ესკიზი [მმ.] | სიგრძე [მმ.] | პოზ. | Ø [მმ.] | ესკიზი [მმ.] | სიგრძე [მმ.] |
|---|---|---|---|---|---|---|---|
| ⑥ | Ø12 | 7400 | 7400 | ⑪ | Ø12 | 1370; 230 | 1600 |
| ⑦ | Ø12 | 3400 | 3400 | Ⅰ | Ø8 | 75; 75; 90°; 90°; 225 | 375 |
| ⑧ | Ø12 | 850; 250 | 1100 | Ⅱ | Ø12 | 600; 200; 600 | 1400 |
| ⑨ | Ø12 | 3350 | 3350 | Ⅲ | Ø12 | 600; 170; 600 | 1370 |
| ⑩ | Ø12 | 770; 230 | 1000 | | | | |

### კედლის უბნის მკუ-2-ის არმირების სპეციფიკაცია +17,680 ნიშნულიდან +21,130 ნიშნულამდე

| არმატურის სპეციფიკაცია | | | | | არმატურის ამოკრეფა | | | | | ბეტონი B 25 |
|---|---|---|---|---|---|---|---|---|---|---|
| პოზ. № | Ø | L მმ. | n ცალი | Ln მ. | Ø | ∑ Ln მ. | ზრდები ვერტის წონა კგ. | წონა კგ. A240 | წონა კგ. A500C | V; მ³ |
| 1 | 2 | 3 | 4 | 5 | 6 | 7 | 8 | 9 | 10 | 11 |
| 1 | 12 A500C | 3700 | 112 | 414.40 | 8 A240 | 75.00 | 0.39 | 29.59 | | 15.58 |
| 2 | 12 A500C | 3100 | 112 | 347.20 | 12 A500C | 1760.60 | 0.89 | | 1563.09 | |
| 3 | 12 A500C | 7400 | 36 | 266.40 | | | | | | |
| 4 | 12 A500C | 1800 | 26 | 46.80 | | | | | | |
| 5 | 12 A500C | 1200 | 26 | 31.20 | | | | | | |
| 6 | 12 A500C | 7400 | 36 | 266.40 | | | | | | |
| 7 | 12 A500C | 3400 | 36 | 122.40 | | | | | | |
| 8 | 12 A500C | 1100 | 20 | 22.00 | | | | | | |
| 9 | 12 A500C | 3350 | 18 | 60.30 | | | | | | |
| 10 | 12 A500C | 1000 | 5 | 5.00 | | | | | | |
| 11 | 12 A500C | 1600 | 5 | 8.00 | | | | | | |
| I | 8 A240 | 375 | 200 | 75.00 | | | | | | |
| II | 12 A500C | 1400 | 112 | 156.80 | | | | | | |
| III | 12 A500C | 1370 | 10 | 13.70 | | ∑ | | 29.59 | 1563.09 | 15.58 |
| | | | | | | n= 1 | | 29.59 | 1563.09 | 15.58 |
| | | | | | | | | | 102.22 | კგ/მ³ |

პროექტის დასახელება

მრავალბინიანი საცხოვრებელი სახლი

პროექტის მისამართი

ქ. თბილისი , პეტრიაშვილის ქუჩა (ს/კ 01.15.02.031.008)

დამკვეთი

| | | |
|---|---|---|
| სტადია | მარცხი | ფანმარტება |
| მპ | 2023.10.07 | |

დაკვეთის №

CAD DWG ფაილი 0 . ed ebi.dwg

დირექტორი:

მთ. კონსტრუქტორი: ა. კორძაია

შესრულა: გ. ვაშაკიძე

შემოწმა: ნ. ხუბულავა

ნახაზის დასახელება

მრნ. რ/ბ კედლის უბნის მკუ-2-ის არმირების კვეთები +17,680 ნიშნულიდან +21,130 ნიშნულამდე

კ-4.23

A3

# მონ. რ/ბ რიგელის მრ-1-ის არმირება

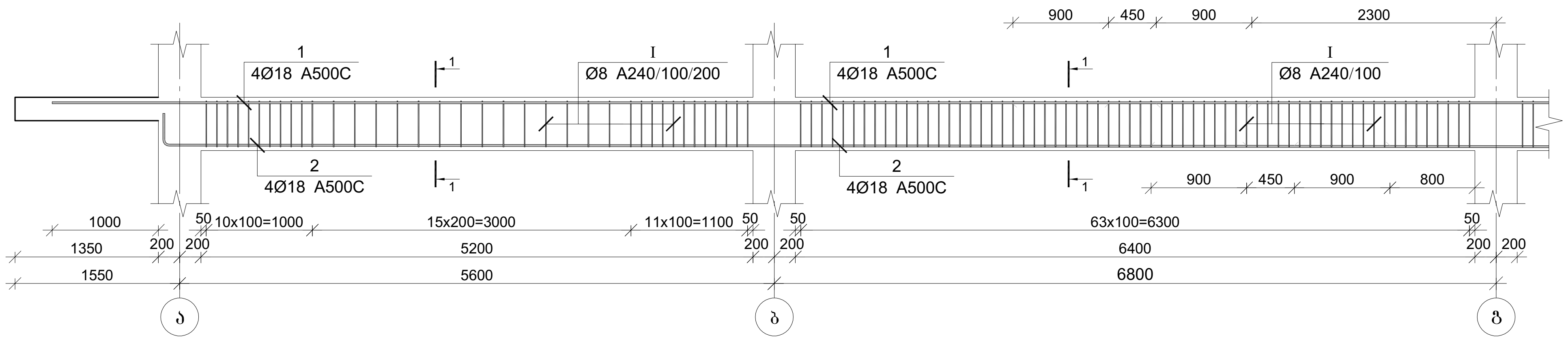


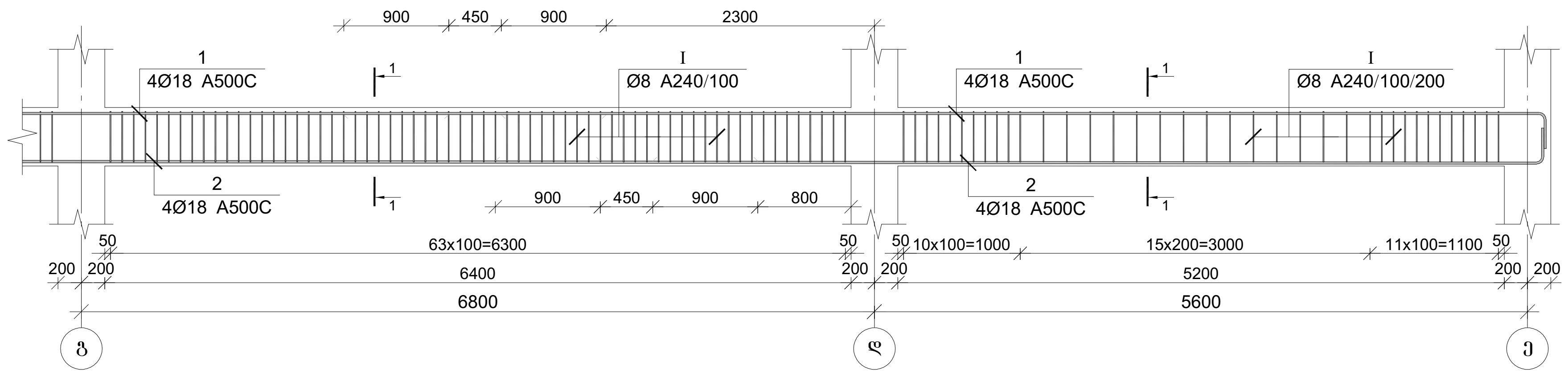


| პოზ. | Ø [მმ.] | ესკიზი [მმ.] | სიგრძე [მმ.] |
|---|---|---|---|
| ① | Ø18 | 400 | -- |
| ② | Ø18 | 400 400 | -- |
| Ⅰ | Ø8 | 215 425 425 215 100 100 | 1480 |

კვეთი 1-1

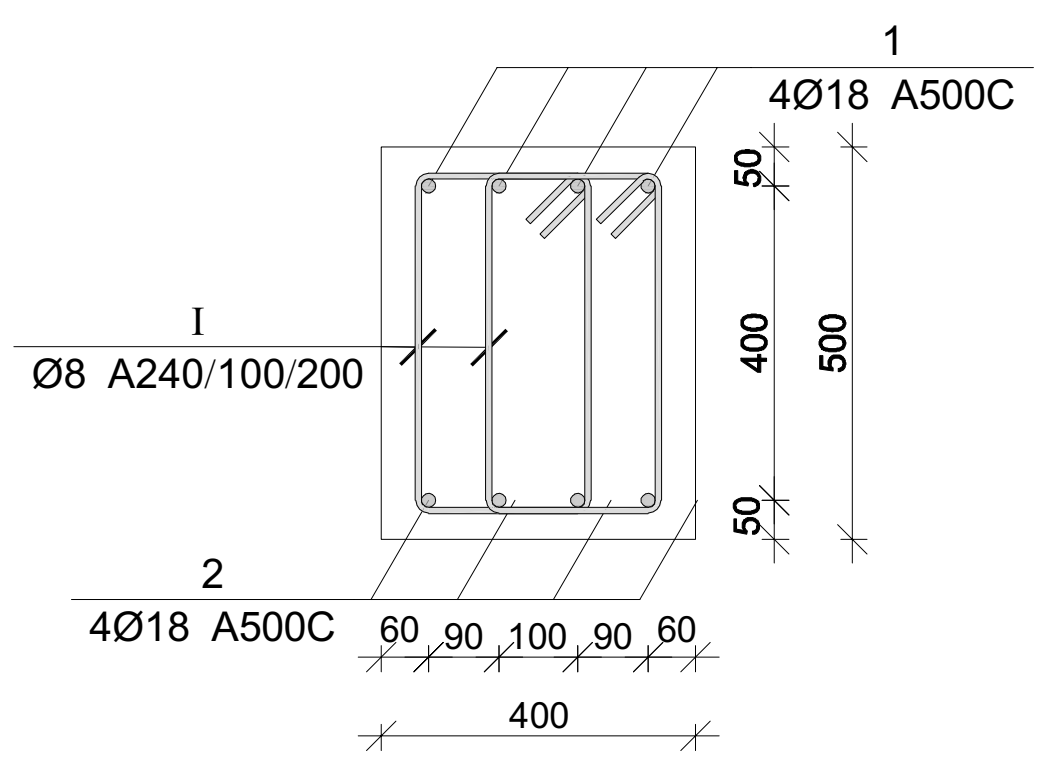


## მონ. რ/ბ რიგელის მრ-1-ის სპეციფიკაცია

| არმატურის სპეციფიკაცია | | | | | არმატურის ამოკრეფა | | | | | ბეტონი B 25 |
|---|---|---|---|---|---|---|---|---|---|---|
| პოზ. № | Ø | L მმ | n ცალი | Ln მ | Ø | ∑ Ln მ | გრძივი მეტრის წონა კგ. | წონა კგ. A240 | წონა კგ. A500C | V; $მ^3$ |
| 1 | 2 | 3 | 4 | 5 | 6 | 7 | 8 | 9 | 10 | 11 |
| 1 | 18 A500C | 28350 | 4 | 113.40 | 8 A240 | 597.92 | 0.39 | 235.93 | | 4.64 |
| 2 | 18 A500C | 27700 | 4 | 110.80 | 18 A500C | 224.20 | 2.00 | | 447.86 | |
| I | 8 A240 | 1480 | 404 | 597.92 | | | | | | |
| | | | | | | | ∑ | 235.93 | 447.86 | 4.64 |
| | | | | | | n= 1 | | 235.93 | 447.86 | 4.64 |
| | | | | | | | | | 147.37 | კგ/$მ^3$ |

პროექტის დასახელება

მრავალბინიანი საცხოვრებელი სახლი

პროექტის მისამართი

ქ. თბილისი , პეტრიაშვილის ქუჩა
(ს/კ 01.15.02.031.008)

დამკვეთი

| სტადია | თარიღი | განმარტება |
|---|---|---|
| მპ | 2023.10.05 | |

დამკვეთის №

CAD DWG ფაილი 0 .rige ebi.dwg

დირექტორი:

მთ. კონსტრუქტორი: ა. კორტავა

შეასრულა ვ. ვაშაკიძე

შეამოწმა ნ. ხუბულავა

ნახაზის დასახელება

მონ. რ/ბ რიგელის მრ-1-ის არმირება

კ-5.01

A3

მონ. რ/ბ რიგელის მრ-2-ის არმირება

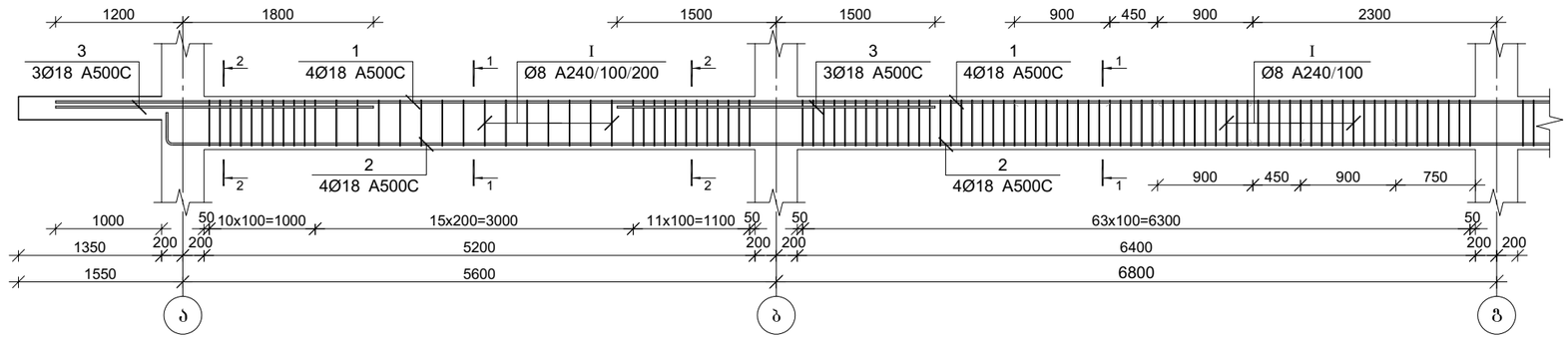


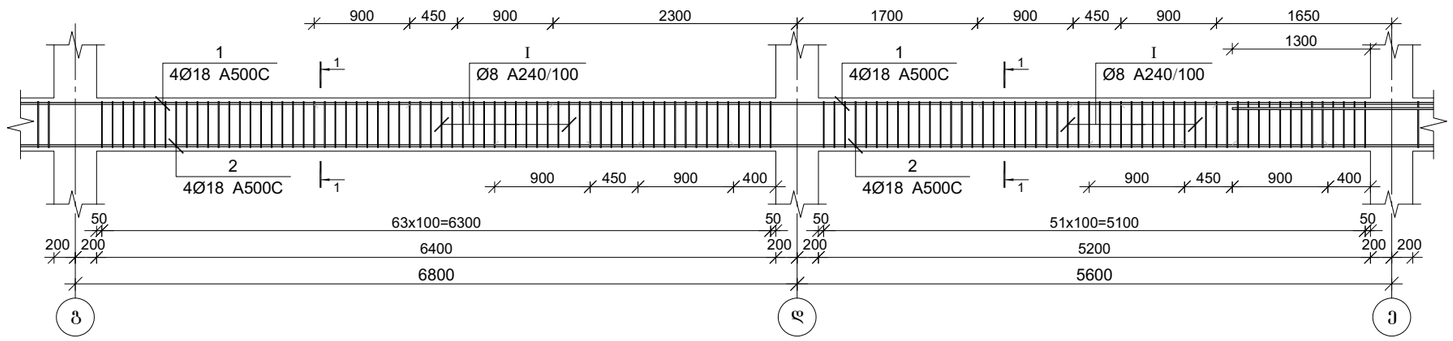


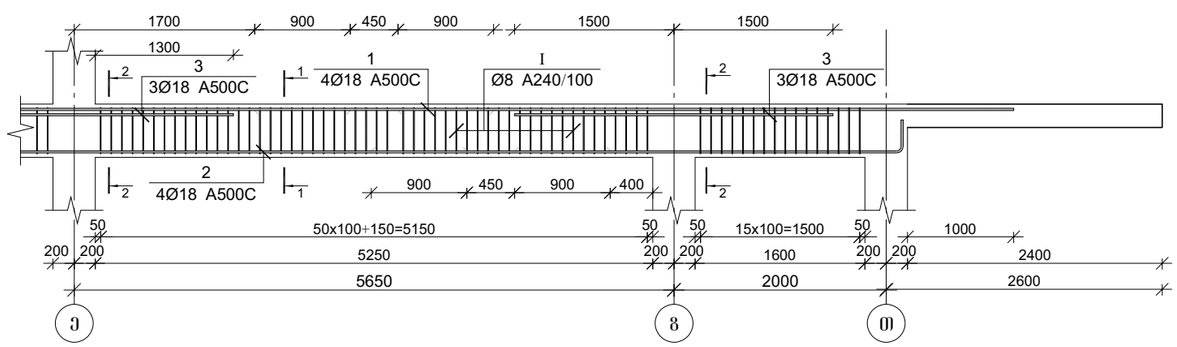


| პოზ. | Ø [მმ.] | ესკიზი [მმ.] | სიგრძე [მმ.] |
|---|---|---|---|
| ① | Ø18 | --- | -- |
| ② | Ø18 | 400 --- 400 | -- |
| Ⅰ | Ø8 | 215 50 50 425 425 215 | 1480 |

კვეთი 1-1

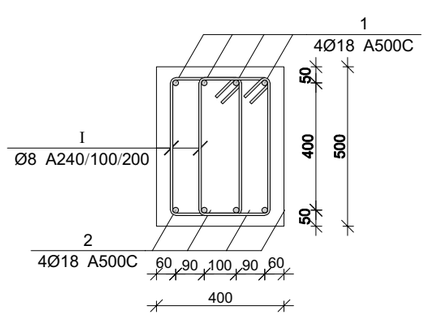


კვეთი 2-2

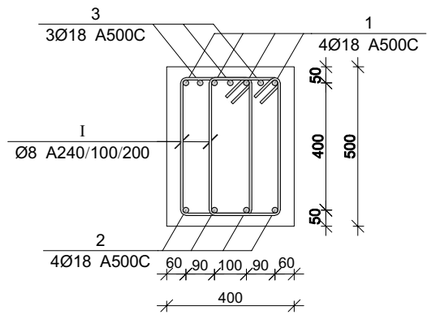


მონ. რ/ბ რიგელის მრ-2-ის სპეციფიკაცია

| არმატურის სპეციფიკაცია | | | | | არმატურის ამოკრეფა | | | | | ბეტონი B 25 |
|---|---|---|---|---|---|---|---|---|---|---|
| პოზ. № | Ø | L მმ | n ცალი | Ln მ | Ø | ∑ Ln მ | ბრაკის ბეტონის წონა კგ. | წონა კგ. A240 | წონა კგ. A500C | V; მ³ |
| 1 | 2 | 3 | 4 | 5 | 6 | 7 | 8 | 9 | 10 | 11 |
| 1 | 18 A500C | 38450 | 4 | 153.80 | 8 A240 | 843.60 | 0.39 | 332.87 | | |
| 2 | 18 A500C | 37150 | 4 | 148.60 | 18 A500C | 338.40 | 2.00 | | 675.98 | 6.01 |
| 3 | 18 A500C | 3000 | 12 | 36.00 | | | | | | |
| I | 8 A240 | 1480 | 570 | 843.60 | | | ∑ | 332.87 | 675.98 | 6.01 |
| | | | | | | n= 1 | | 332.87 | 675.98 | 6.01 |
| | | | | | | | | | 167.86 | კგ/მ³ |

პროექტის დასახელება

მრავალბინიანი საცხოვრებელი სახლი

პროექტის მისამართი

ქ. თბილისი , პეტრიაშვილის ქუჩა (ს/კ 01.15.02.031.008)

დამკვეთი

| | | |
|---|---|---|
| სტადია | მარცხ | განმარტება |
| მპ | 2023.10.05 | |

დაკვეთის №

CAD DWG ფაილი 0 .rige ebi.dwg

დირექტორი:

მთ. კონსტრუქტორი: ა. კორტავა

შესრულა ზ. ვაშაკიძე

შეამოწმა ნ. ხუბულავა

ნახაზის დასახელება

მონ. რ/ბ რიგელის მრ-2-ის არმირება

კ-5.02

A3

## მონ. რ/ბ რიგელის მრ-3-ის არმირება

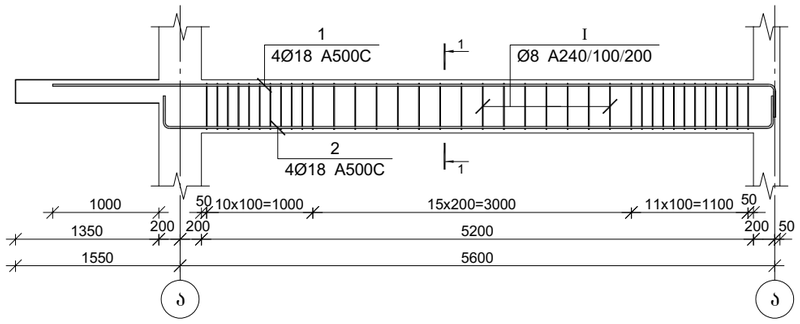


## მონ. რ/ბ რიგელის მრ-4-ის არმირება

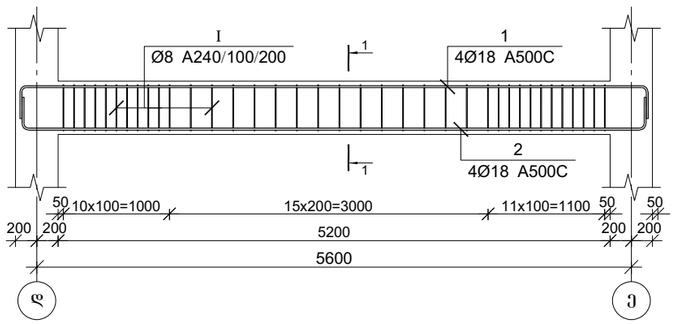


## კვეთი 1-1

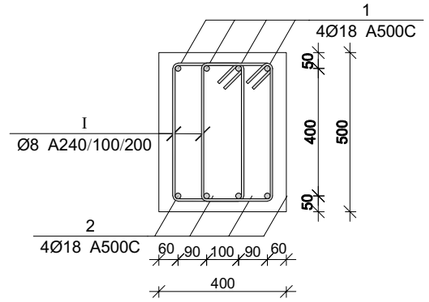


| პოზ. | Ø [მმ.] | ესკიზი [მმ.] | სიგრძე [მმ.] |
|---|---|---|---|
| 1 | Ø18 | 400 400 | -- |
| 2 | Ø18 | 400 400 | -- |
| I | Ø8 | 215 425 425 215 | 1480 |

### მონ. რ/ბ რიგელის მრ-3-ის სპეციფიკაცია

| არმატურის სპეციფიკაცია | | | | | არმატურის ამოკრეფა | | | | | ბეტონი B 25 |
|---|---|---|---|---|---|---|---|---|---|---|
| პოზ. № | Ø | L მმ | n ცალი | Ln მ | Ø | ∑Ln მ | ბრაკით მეტრის წონა კგ. | წონა კგ. A240 | წონა კგ. A500C | V; მ³ |
| 1 | 2 | 3 | 4 | 5 | 6 | 7 | 8 | 9 | 10 | 11 |
| 1 | 18 A500C | 7350 | 4 | 29.40 | 8 A240 | 109.52 | 0.39 | 43.21 | | 1.04 |
| 2 | 18 A500C | 6700 | 4 | 26.80 | 18 A500C | 56.20 | 2.00 | | 112.26 | |
| I | 8 A240 | 1480 | 74 | 109.52 | | | | | | |
| | | | | | | ∑ | | 43.21 | 112.26 | 1.04 |
| | | | | | | n= 6 | | 259.29 | 673.59 | 6.24 |
| | | | | | | | | | 149.50 | კგ/მ³ |

### მონ. რ/ბ რიგელის მრ-4-ის სპეციფიკაცია

| არმატურის სპეციფიკაცია | | | | | არმატურის ამოკრეფა | | | | | ბეტონი B 25 |
|---|---|---|---|---|---|---|---|---|---|---|
| პოზ. № | Ø | L მმ | n ცალი | Ln მ | Ø | ∑Ln მ | ბრაკით მეტრის წონა კგ. | წონა კგ. A240 | წონა კგ. A500C | V; მ³ |
| 1 | 2 | 3 | 4 | 5 | 6 | 7 | 8 | 9 | 10 | 11 |
| 1 | 18 A500C | 6700 | 4 | 26.80 | 8 A240 | 109.52 | 0.39 | 43.21 | | 1.04 |
| 2 | 18 A500C | 6700 | 4 | 26.80 | 18 A500C | 53.60 | 2.00 | | 107.07 | |
| I | 8 A240 | 1480 | 74 | 109.52 | | | | | | |
| | | | | | | ∑ | | 43.21 | 107.07 | 1.04 |
| | | | | | | n= 6 | | 259.29 | 642.42 | 6.24 |
| | | | | | | | | | 144.51 | კგ/მ³ |

პროექტის დასახელება

მრავალბინიანი საცხოვრებელი სახლი

პროექტის მისამართი

ქ. თბილისი , პეტრიაშვილის ქუჩა (ს/კ 01.15.02.031.008)

დამკვეთი

| სტადია | მარცხი | განმარტება |
|---|---|---|
| მპ | 2023.10.05 | |

დაკვეთის №

CAD DWG ფაილი 0 .rige ebi.dwg

დირექტორი:

მთ. კონსტრუქტორი: ა. კორძაია

შესრულა ვ. ვაშაკიძე

შეამოწმა ნ. ხუბულავა

ნახაზის დასახელება

მონ. რ/ბ რიგელის მრ-3-ისა და მრ-4-ის არმირება

კ-5.03

A3

| პოზ. | Ø [მმ.] | ესკიზი [მმ.] | სიგრძე [მმ.] |
|---|---|---|---|
| ① | Ø18 | | -- |
| ② | Ø18 | | -- |
| Ⓘ | Ø8 | | 1480 |

## მონ. რ/ბ რიგელის მრ-5-ის არმირება

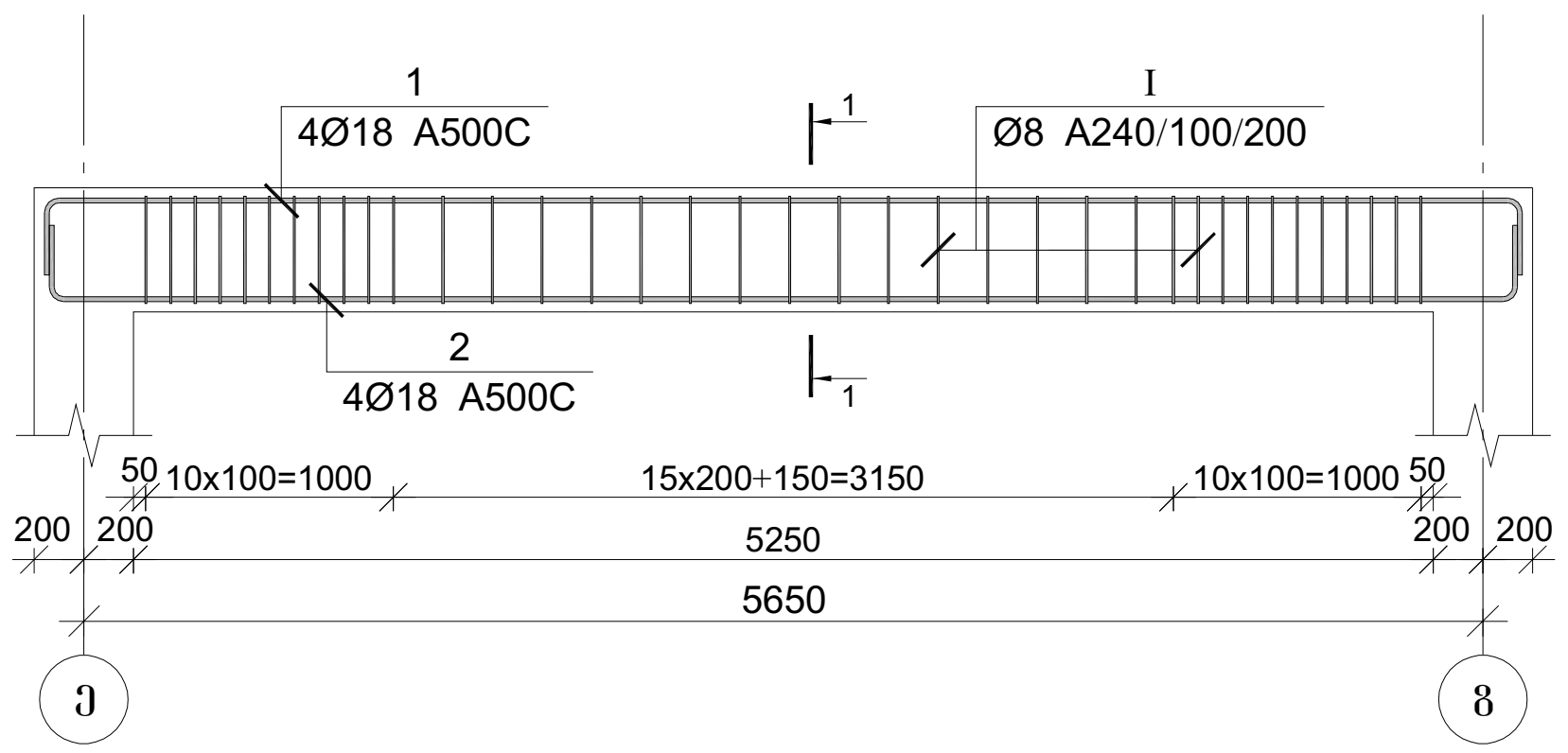


## მონ. რ/ბ რიგელის მრ-6-ის არმირება

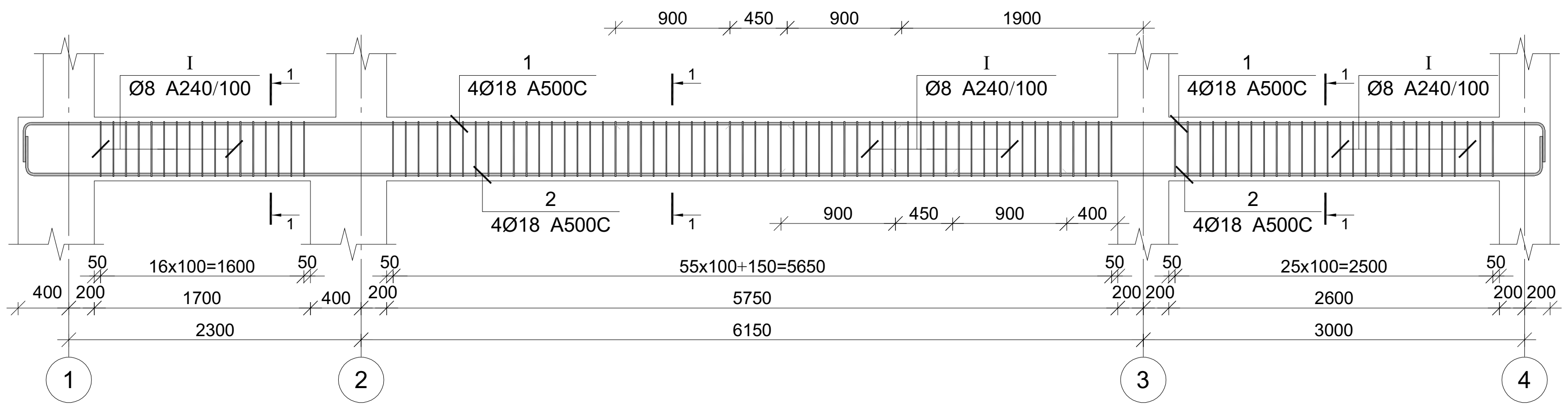


## კვეთი 1-1

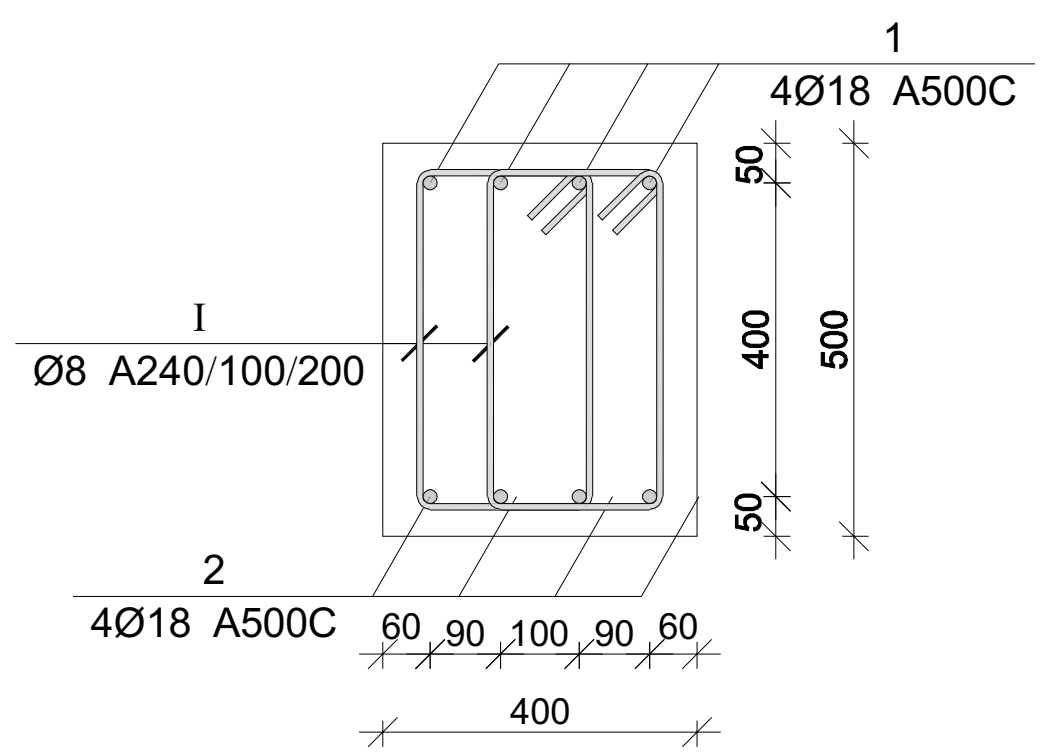


### მონ. რ/ბ რიგელის მრ-5-ის სპეციფიკაცია

| არმატურის სპეციფიკაცია | | | | | არმატურის ამოკრეფა | | | | | ბეტონი B 25 |
|---|---|---|---|---|---|---|---|---|---|---|
| პოზ. № | Ø | L მმ | n ცალი | Ln მ | Ø | ∑Ln მ | გრძივი მეტრის წონა კგ. | წონა კგ. A240 | წონა კგ. A500C | V; მ³ |
| 1 | 2 | 3 | 4 | 5 | 6 | 7 | 8 | 9 | 10 | 11 |
| 1 | 18 A500C | 6750 | 4 | 27.00 | 8 A240 | 109.52 | 0.39 | 43.21 | | 1.05 |
| 2 | 18 A500C | 6750 | 4 | 27.00 | 18 A500C | 54.00 | 2.00 | | 107.87 | |
| I | 8 A240 | 1480 | 74 | 109.52 | | | | | | |
| | | | | | | | ∑ | 43.21 | 107.87 | 1.05 |
| | | | | | | n= 1 | | 43.21 | 107.87 | 1.05 |
| | | | | | | | | | 143.89 | კგ/მ³ |

### მონ. რ/ბ რიგელის მრ-6-ის სპეციფიკაცია

| არმატურის სპეციფიკაცია | | | | | არმატურის ამოკრეფა | | | | | ბეტონი B 25 |
|---|---|---|---|---|---|---|---|---|---|---|
| პოზ. № | Ø | L მმ | n ცალი | Ln მ | Ø | ∑Ln მ | გრძივი მეტრის წონა კგ. | წონა კგ. A240 | წონა კგ. A500C | V; მ³ |
| 1 | 2 | 3 | 4 | 5 | 6 | 7 | 8 | 9 | 10 | 11 |
| 1 | 18 A500C | 13650 | 4 | 54.60 | 8 A240 | 296.00 | 0.39 | 116.80 | | 2.01 |
| 2 | 18 A500C | 13650 | 4 | 54.60 | 18 A500C | 109.20 | 2.00 | | 218.14 | |
| I | 8 A240 | 1480 | 200 | 296.00 | | | | | | |
| | | | | | | | ∑ | 116.80 | 218.14 | 2.01 |
| | | | | | | n= 1 | | 116.80 | 218.14 | 2.01 |
| | | | | | | | | | 166.63 | კგ/მ³ |

პროექტის დასახელება

მრავალბინიანი საცხოვრებელი სახლი

პროექტის მისამართი

ქ. თბილისი , პეტრიაშვილის ქუჩა (ს/კ 01.15.02.031.008)

დამკვეთი

| სტადია | თარიღი | განმარტება |
|---|---|---|
| მპ | 2023.10.05 | |

დაკვეთის №

CAD DWG ფაილი 0 .rige ebi.dwg

დირექტორი:

მთ. კონსტრუქტორი: ა. კორტავა

შეასრულა გ. ვაშაძე

შეამოწმა ნ. ხუხულავა

ნახაზის დასახელება

მონ. რ/ბ რიგელის მრ-5-ისა და მრ-6-ის არმირება

კ-5.04

A3

## მრ-7-ის არმირება

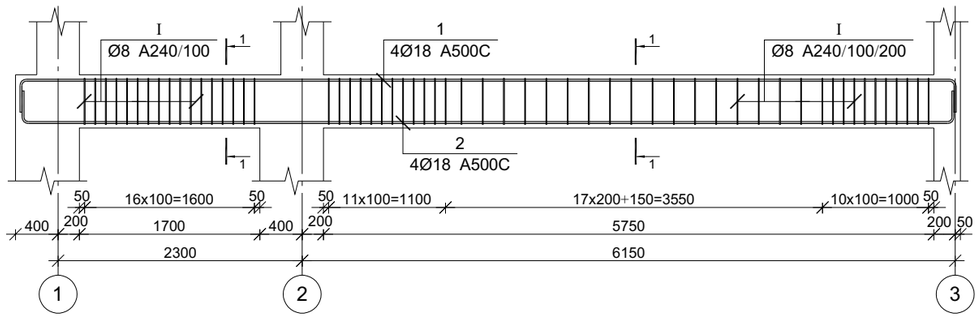


## მრ-8-ის არმირება

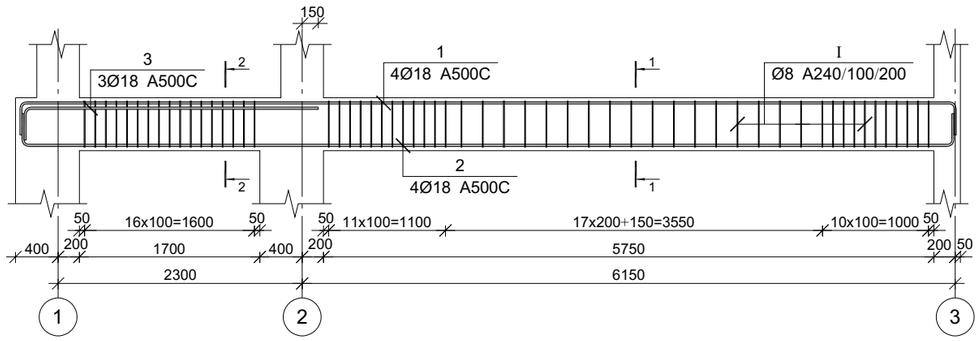


## კვეთი 1-1

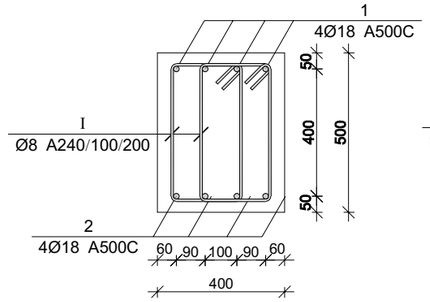


## კვეთი 2-2

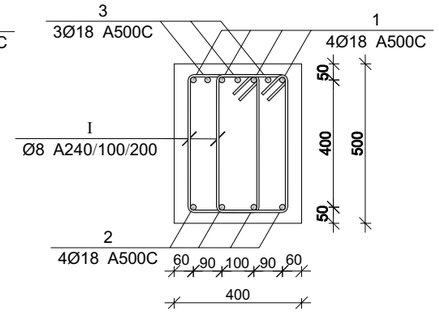


| პოზ. | Ø [მმ.] | ესკიზი [მმ.] | სიგრძე [მმ.] |
|---|---|---|---|
| 1 | Ø18 |  | -- |
| 2 | Ø18 | 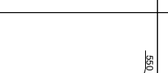 | -- |
| I | Ø8 | 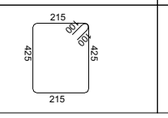 | 1480 |

## მრ-7-ის სპეციფიკაცია

| არმატურის სპეციფიკაცია | | | | | არმატურის ამოკრეფა | | | | | ბეტონი B 25 |
|---|---|---|---|---|---|---|---|---|---|---|
| პოზ. № | Ø | L მმ | n ცალი | Ln მ | Ø | ∑Ln მ | ბრაკით მეტრის წონა კგ. | წონა კგ. A240 | წონა კგ. A500C | V; მ³ |
| 1 | 2 | 3 | 4 | 5 | 6 | 7 | 8 | 9 | 10 | 11 |
| 1 | 18 A500C | 9550 | 4 | 38.20 | 8 A240 | 168.72 | 0.39 | 66.57 | | 1.61 |
| 2 | 18 A500C | 9550 | 4 | 38.20 | 18 A500C | 76.40 | 2.00 | | 152.62 | |
| I | 8 A240 | 1480 | 114 | 168.72 | | | | | | |
| | | | | | | ∑ | | 66.57 | 152.62 | 1.61 |
| | | | | | | n= 1 | | 66.57 | 152.62 | 1.61 |
| | | | | | | | | | 136.14 | კგ/მ³ |

## მრ-8-ის სპეციფიკაცია

| არმატურის სპეციფიკაცია | | | | | არმატურის ამოკრეფა | | | | | ბეტონი B 25 |
|---|---|---|---|---|---|---|---|---|---|---|
| პოზ. № | Ø | L მმ | n ცალი | Ln მ | Ø | ∑Ln მ | ბრაკით მეტრის წონა კგ. | წონა კგ. A240 | წონა კგ. A500C | V; მ³ |
| 1 | 2 | 3 | 4 | 5 | 6 | 7 | 8 | 9 | 10 | 11 |
| 1 | 18 A500C | 9550 | 4 | 38.20 | 8 A240 | 168.72 | 0.39 | 66.57 | | 1.61 |
| 2 | 18 A500C | 9550 | 4 | 38.20 | 18 A500C | 85.40 | 2.00 | | 170.59 | |
| 3 | 18 A500C | 3000 | 3 | 9.00 | | | | | | |
| I | 8 A240 | 1480 | 114 | 168.72 | | | | | | |
| | | | | | | ∑ | | 66.57 | 170.59 | 1.61 |
| | | | | | | n= 1 | | 66.57 | 170.59 | 1.61 |
| | | | | | | | | | 147.31 | კგ/მ³ |

პროექტის დასახელება

მრავალბინიანი საცხოვრებელი სახლი

პროექტის მისამართი

ქ. თბილისი , პეტრიაშვილის ქუჩა (ს/კ 01.15.02.031.008)

დამკვეთი

| სტადია | ობიექტი | განმარტება |
|---|---|---|
| მპ | 2023.10.05 | |

დაკვეთის №

CAD DWG ფაილი 0 .rige ebi.dwg

დირექტორი:

მთ. კონსტრუქტორი: ა. კორტავა

შესრულა ვ. ვაშაკიძე

შეამოწმა ნ. ხუციშვილი

ნახაზის დასახელება

მრ-7-ისა და მრ-8-ის არმირება

კ-5.05

A3

## მონ. რ/ბ რიგელის მრ-8'-ის არმირება

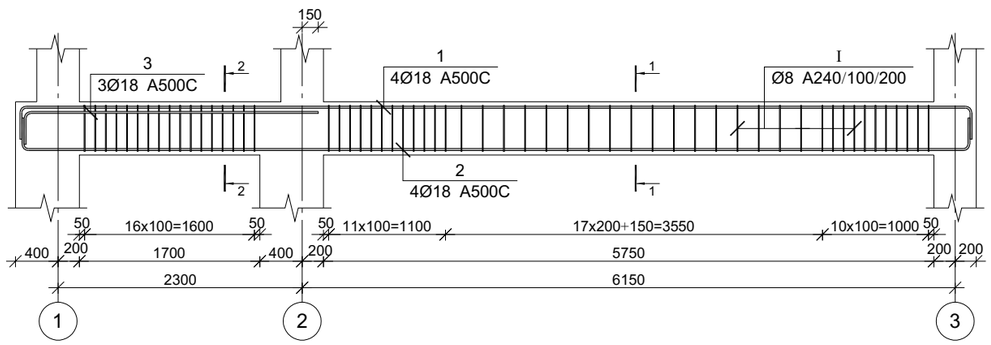


### კვეთი 1-1

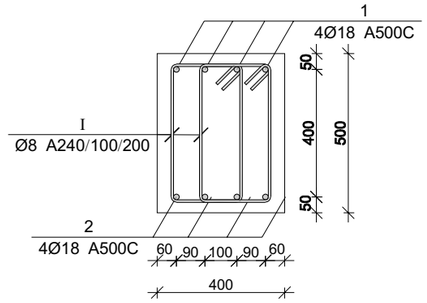


| პოზ. | Ø [მმ.] | ესკიზი [მმ.] | სიგრძე [მმ.] |
|---|---|---|---|
| 1 | Ø18 | 200 --- 500 | -- |
| 2 | Ø18 | 200 --- 500 | -- |
| I | Ø8 | 215 90 425 425 215 | 1480 |

## მონ. რ/ბ რიგელის მრ-9-ის არმირება

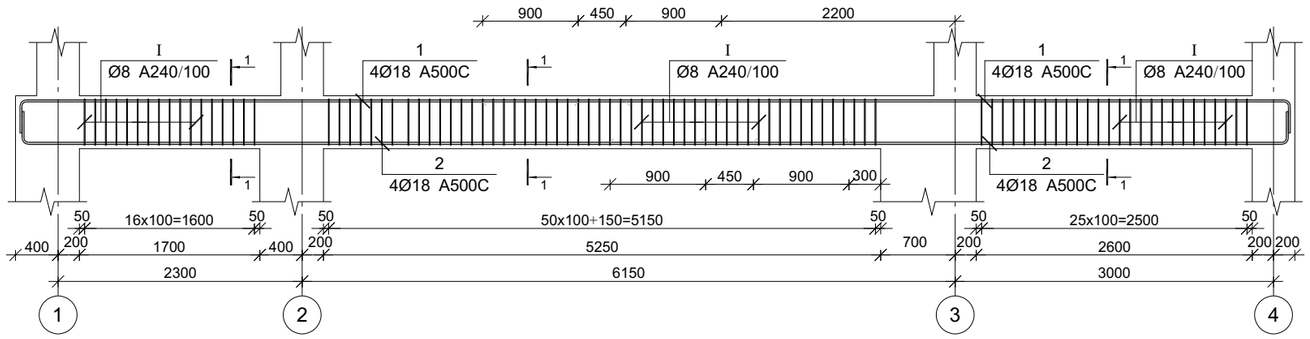


### კვეთი 2-2

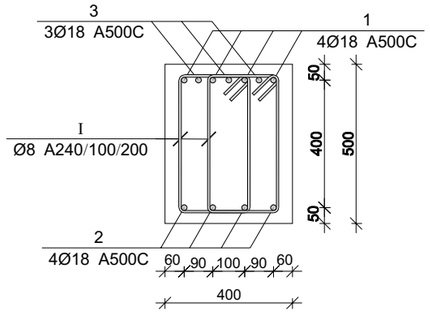


### მონ. რ/ბ რიგელის მრ-8'-ის სპეციფიკაცია

| არმატურის სპეციფიკაცია | | | | | არმატურის ამოკრეფა | | | | | ბეტონი B 25 |
|---|---|---|---|---|---|---|---|---|---|---|
| პოზ. № | Ø | L მმ | n ცალი | Ln მ | Ø | ∑Ln მ | მრავლ. მეტრის წონა კგ. | წონა კგ. A240 | წონა კგ. A500C | V; მ³ |
| 1 | 2 | 3 | 4 | 5 | 6 | 7 | 8 | 9 | 10 | 11 |
| 1 | 18 A500C | 9550 | 4 | 38.20 | 8 A240 | 168.72 | 0.39 | 66.57 | | 1.61 |
| 2 | 18 A500C | 9550 | 4 | 38.20 | 18 A500C | 85.40 | 2.00 | | 170.59 | |
| 3 | 18 A500C | 3000 | 3 | 9.00 | | | | | | |
| I | 8 A240 | 1480 | 114 | 168.72 | | | ∑ | 66.57 | 170.59 | 1.61 |
| | | | | | | n= 1 | | 66.57 | 170.59 | 1.61 |
| | | | | | | | | | 147.31 | კგ/მ³ |

### მონ. რ/ბ რიგელის მრ-9-ის სპეციფიკაცია

| არმატურის სპეციფიკაცია | | | | | არმატურის ამოკრეფა | | | | | ბეტონი B 25 |
|---|---|---|---|---|---|---|---|---|---|---|
| პოზ. № | Ø | L მმ | n ცალი | Ln მ | Ø | ∑Ln მ | მრავლ. მეტრის წონა კგ. | წონა კგ. A240 | წონა კგ. A500C | V; მ³ |
| 1 | 2 | 3 | 4 | 5 | 6 | 7 | 8 | 9 | 10 | 11 |
| 1 | 18 A500C | 13450 | 4 | 53.80 | 8 A240 | 281.20 | 0.39 | 110.96 | | 1.91 |
| 2 | 18 A500C | 13450 | 4 | 53.80 | 18 A500C | 107.60 | 2.00 | | 214.94 | |
| I | 8 A240 | 1480 | 190 | 281.20 | | | | | | |
| | | | | | | | ∑ | 110.96 | 214.94 | 1.91 |
| | | | | | | n= 1 | | 110.96 | 214.94 | 1.91 |
| | | | | | | | | | 170.63 | კგ/მ³ |

პროექტის დასახელება

მრავალბინიანი საცხოვრებელი სახლი

პროექტის მისამართი

ქ. თბილისი , პეტრიაშვილის ქუჩა (ს/კ 01.15.02.031.008)

დამკვეთი

| სტადია | ობიექტი | განმარტება |
|---|---|---|
| მპ | 2023.10.05 | |

დაკვეთის №

CAD DWG ფაილი 0 .rige ebi.dwg

დირექტორი:

მთ. კონსტრუქტორი: ა. კორტავა

შესრულა ვ. ვაშაკიძე

შეამოწმა ნ. ხუციშვილი

ნახაზის დასახელება

მონ. რ/ბ რიგელის მრ-8'-ის და მრ-9-ის არმირება

კ-5.06

A3

## მონ. რ/ბ რიგელის მრ-10-ის არმირება

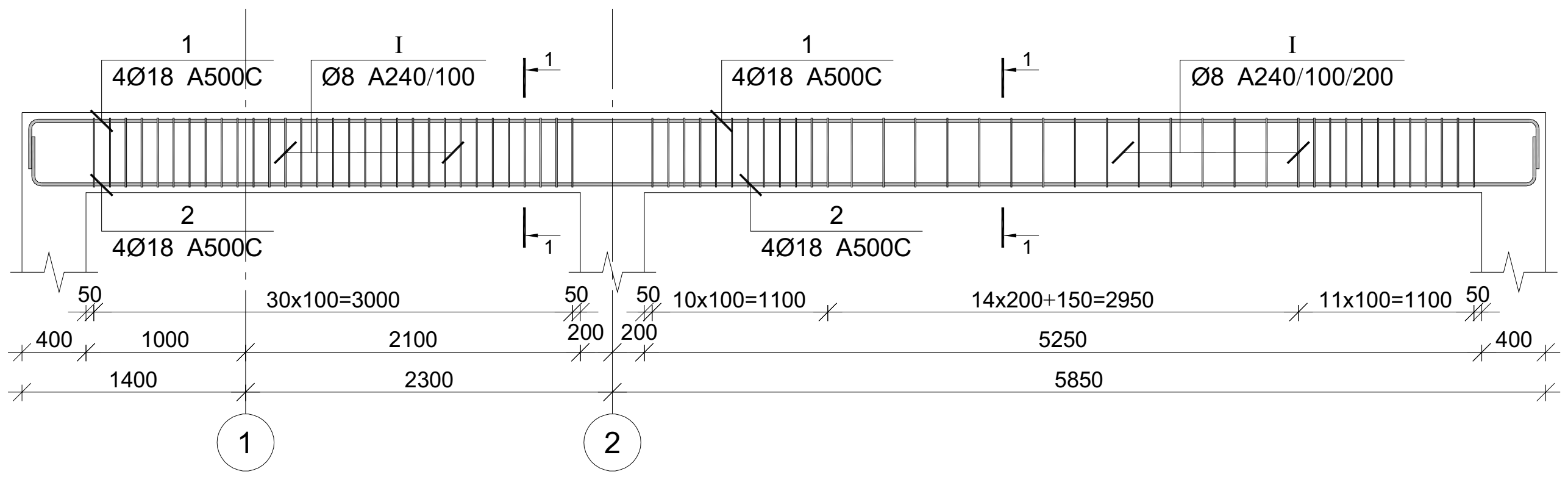


## მონ. რ/ბ რიგელის მრ-11-ის არმირება

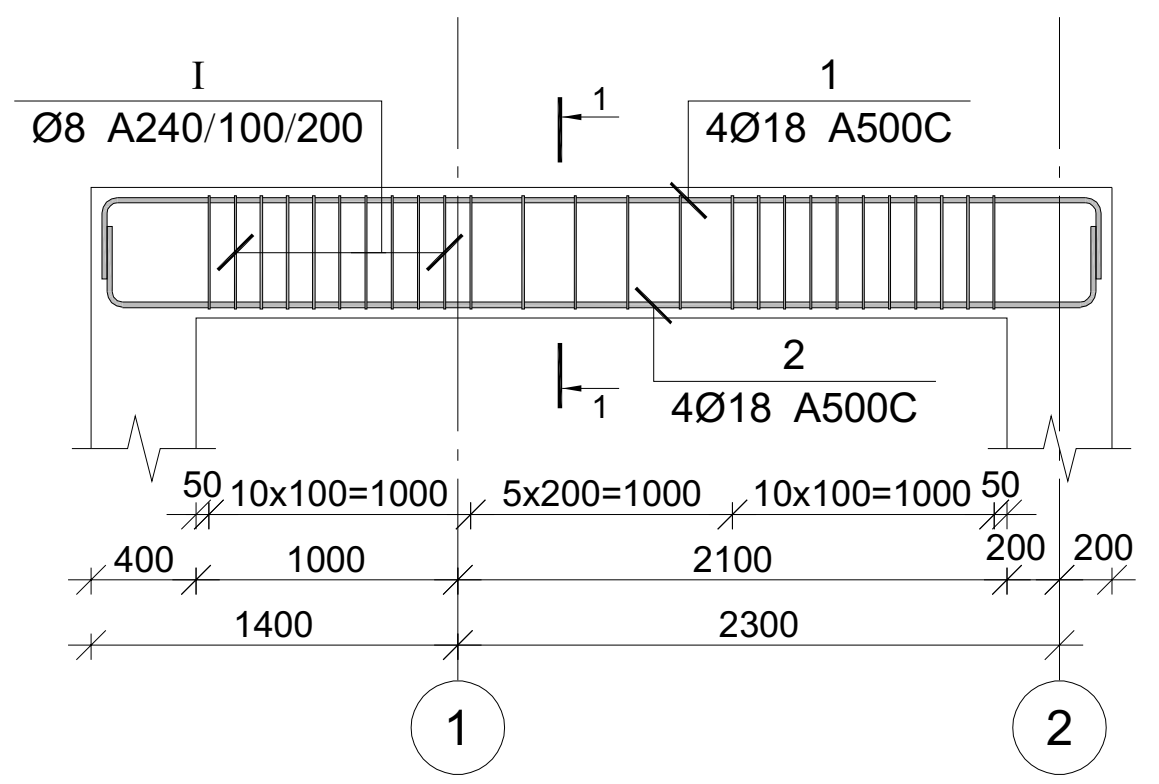


## კვეთი 1-1

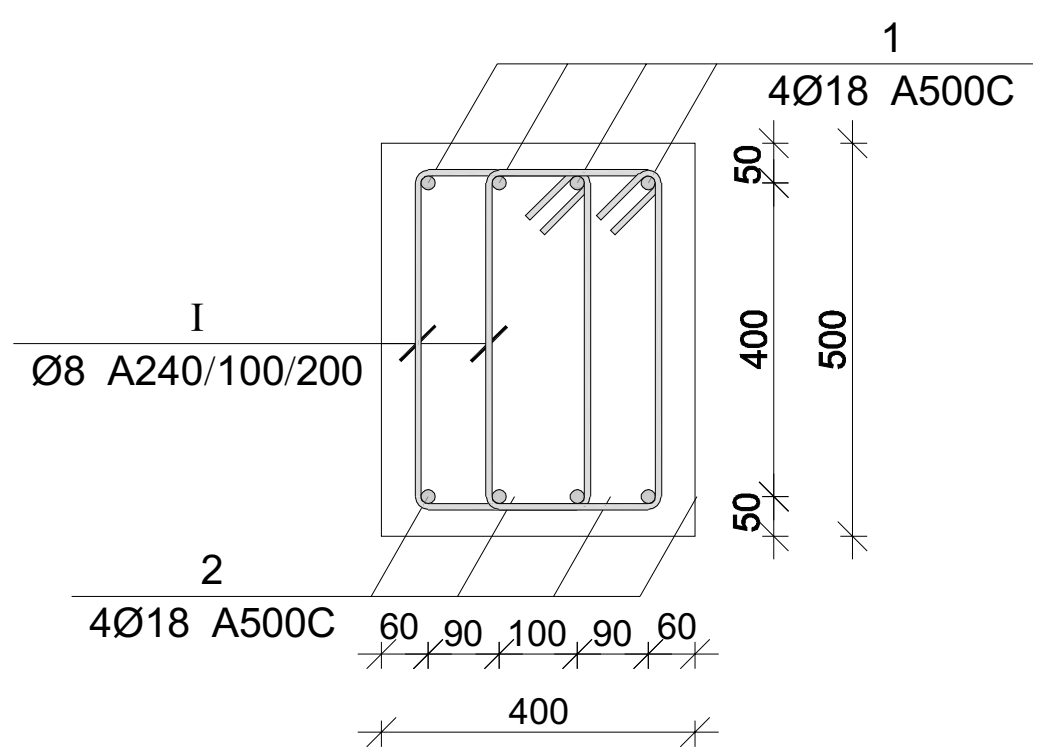


| პოზ. | Ø [მმ.] | ესკიზი [მმ.] | სიგრძე [მმ.] |
|---|---|---|---|
| 1 | Ø18 | -- 400 400 | -- |
| 2 | Ø18 | 400 400 -- | -- |
| I | Ø8 | 215 100 100 425 425 215 | 1480 |

### მონ. რ/ბ რიგელის მრ-10-ის სპეციფიკაცია

| არმატურის სპეციფიკაცია | | | | | არმატურის ამოკრეფა | | | | | ბეტონი B 25 |
|---|---|---|---|---|---|---|---|---|---|---|
| პოზ. № | Ø | L მმ | n ცალი | Ln მ | Ø | ∑Ln მ | გრძივი მეტრის წონა კგ. | წონა კგ. A240 | წონა კგ. A500C | V; მ³ |
| 1 | 2 | 3 | 4 | 5 | 6 | 7 | 8 | 9 | 10 | 11 |
| 1 | 18 A500C | 10250 | 4 | 41.00 | 8 A240 | 204.24 | 0.39 | 80.59 | | 1.63 |
| 2 | 18 A500C | 10250 | 4 | 41.00 | 18 A500C | 82.00 | 2.00 | | 163.80 | |
| I | 8 A240 | 1480 | 138 | 204.24 | | | | | | |
| | | | | | | | ∑ | 80.59 | 163.80 | 1.63 |
| | | | | | | n= 1 | | 80.59 | 163.80 | 1.63 |
| | | | | | | | | | 149.93 | კგ/მ³ |

### მონ. რ/ბ რიგელის მრ-11-ის სპეციფიკაცია

| არმატურის სპეციფიკაცია | | | | | არმატურის ამოკრეფა | | | | | ბეტონი B 25 |
|---|---|---|---|---|---|---|---|---|---|---|
| პოზ. № | Ø | L მმ | n ცალი | Ln მ | Ø | ∑Ln მ | გრძივი მეტრის წონა კგ. | წონა კგ. A240 | წონა კგ. A500C | V; მ³ |
| 1 | 2 | 3 | 4 | 5 | 6 | 7 | 8 | 9 | 10 | 11 |
| 1 | 18 A500C | 4850 | 4 | 19.40 | 8 A240 | 79.92 | 0.39 | 31.54 | | 0.63 |
| 2 | 18 A500C | 4850 | 4 | 19.40 | 18 A500C | 38.80 | 2.00 | | 77.51 | |
| I | 8 A240 | 1480 | 54 | 79.92 | | | | | | |
| | | | | | | | ∑ | 31.54 | 77.51 | 0.63 |
| | | | | | | n= 1 | | 31.54 | 77.51 | 0.63 |
| | | | | | | | | | 173.08 | კგ/მ³ |

პროექტის დასახელება

მრავალბინიანი საცხოვრებელი სახლი

პროექტის მისამართი

ქ. თბილისი , პეტრიაშვილის ქუჩა (ს/კ 01.15.02.031.008)

დამკვეთი

| სტადია | თარიღი | განმარტება |
|---|---|---|
| მპ | 2023.10.05 | |

დაკვეთის №

CAD DWG ფაილი 0 .rige ebi.dwg

დირექტორი:

მთ. კონსტრუქტორი: ა. კორტავა

შეასრულა გ. ვაშაკიძე

შეამოწმა ნ. ხუბულავა

ნახაზის დასახელება

მონ. რ/ბ რიგელის მრ-10-ისა დ მრ-11-ის არმირება

კ-5.07

A3

მონ. რ/ბ რიგელის მრ-12-ის არმირება

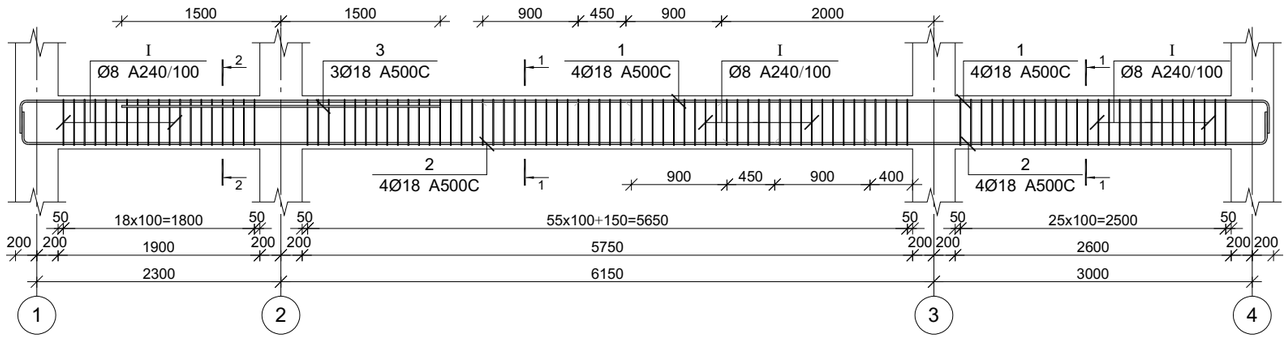


მონ. რ/ბ რიგელის მრ-13-ის არმირება

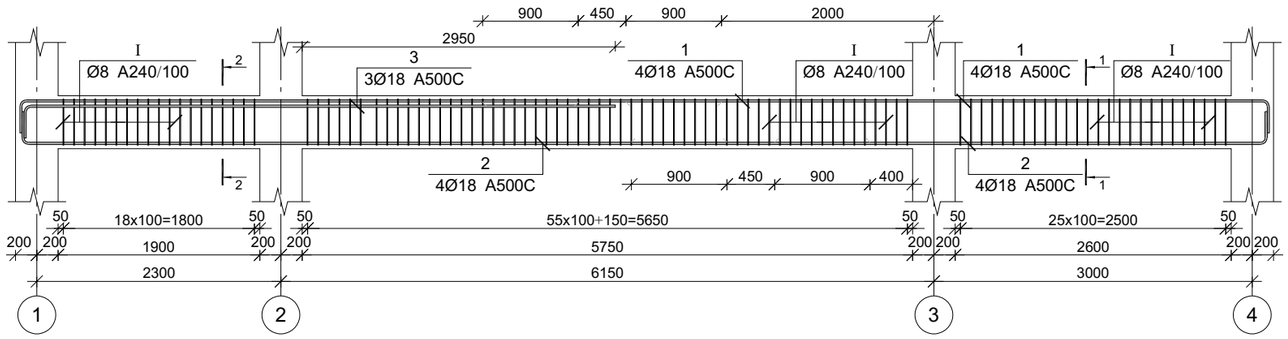


| პოზ. | Ø [მმ.] | ესკიზი [მმ.] | სიგრძე [მმ.] |
|---|---|---|---|
| 1 | Ø18 | 400 --- 400 | -- |
| 2 | Ø18 | 400 --- 400 | -- |
| I | Ø8 | 215 425 425 215 | 1480 |

კვეთი 1-1

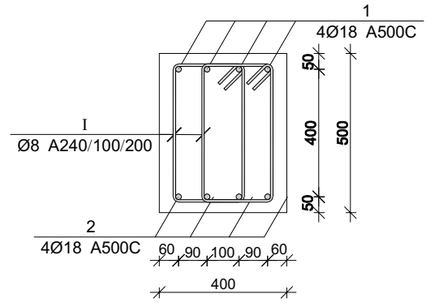


კვეთი 2-2

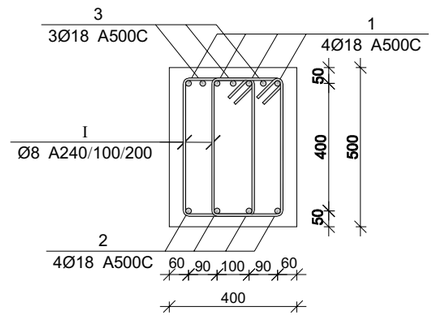


მონ. რ/ბ რიგელის მრ-12-ის სპეციფიკაცია

| არმატურის სპეციფიკაცია | | | | | არმატურის ამოკრეფა | | | | | ბეტონი B 25 |
|---|---|---|---|---|---|---|---|---|---|---|
| პოზ. № | Ø | L მმ | n ცალი | Ln მ | Ø | ∑Ln მ | მრავლ. მეტრის წონა კგ. | წონა კგ. A240 | წონა კგ. A500C | V; მ³ |
| 1 | 2 | 3 | 4 | 5 | 6 | 7 | 8 | 9 | 10 | 11 |
| 1 | 18 A500C | 13450 | 4 | 53.80 | 8 A240 | 301.92 | 0.39 | 119.13 | | 2.01 |
| 2 | 18 A500C | 13450 | 4 | 53.80 | 18 A500C | 116.60 | 2.00 | | 232.92 | |
| 3 | 18 A500C | 3000 | 3 | 9.00 | | | | | | |
| I | 8 A240 | 1480 | 204 | 301.92 | | | ∑ | 119.13 | 232.92 | 2.01 |
| | | | | | | n= 8 | | 953.06 | 1863.35 | 16.08 |
| | | | | | | | | | 175.15 | კგ/მ³ |

მონ. რ/ბ რიგელის მრ-13-ის სპეციფიკაცია

| არმატურის სპეციფიკაცია | | | | | არმატურის ამოკრეფა | | | | | ბეტონი B 25 |
|---|---|---|---|---|---|---|---|---|---|---|
| პოზ. № | Ø | L მმ | n ცალი | Ln მ | Ø | ∑Ln მ | მრავლ. მეტრის წონა კგ. | წონა კგ. A240 | წონა კგ. A500C | V; მ³ |
| 1 | 2 | 3 | 4 | 5 | 6 | 7 | 8 | 9 | 10 | 11 |
| 1 | 18 A500C | 13450 | 4 | 53.80 | 8 A240 | 301.92 | 0.39 | 119.13 | | 2.01 |
| 2 | 18 A500C | 13450 | 4 | 53.80 | 18 A500C | 125.60 | 2.00 | | 250.90 | |
| 3 | 18 A500C | 6000 | 3 | 18.00 | | | | | | |
| I | 8 A240 | 1480 | 204 | 301.92 | | | ∑ | 119.13 | 250.90 | 2.01 |
| | | | | | | n= 4 | | 476.53 | 1003.59 | 8.04 |
| | | | | | | | | | 184.09 | კგ/მ³ |

პროექტის დასახელება

მრავალბინიანი საცხოვრებელი სახლი

პროექტის მისამართი

ქ. თბილისი , პეტრიაშვილის ქუჩა (ს/კ 01.15.02.031.008)

დამკვეთი

| | | |
|---|---|---|
| სტადია | მარილი | განმარტება |
| მპ | 2023.10.05 | |

დაკვეთის №

CAD DWG ფაილი 0 .rige ebi.dwg

დირექტორი:

მთ. კონსტრუქტორი: ა. კორტავა

შესრულა ვ. ვაშაკიძე

შეამოწმა ნ. ხუციშვილი

ნახაზის დასახელება

მონ. რ/ბ რიგელის მრ-12-ისა დ მრ-13-ის არმირება

კ-5.08

A3

## მონ. რ/ბ რიგელის მრ-14-ის არმირება

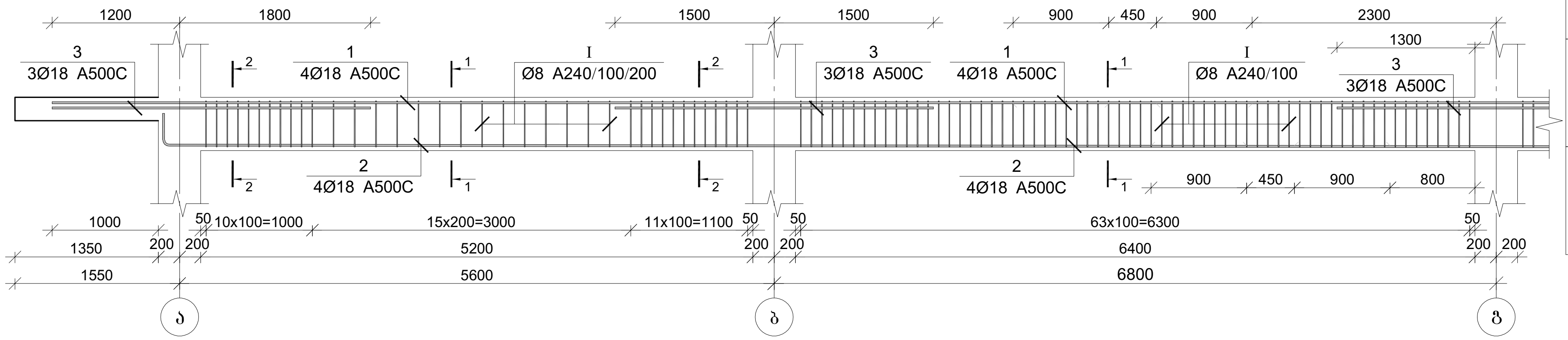


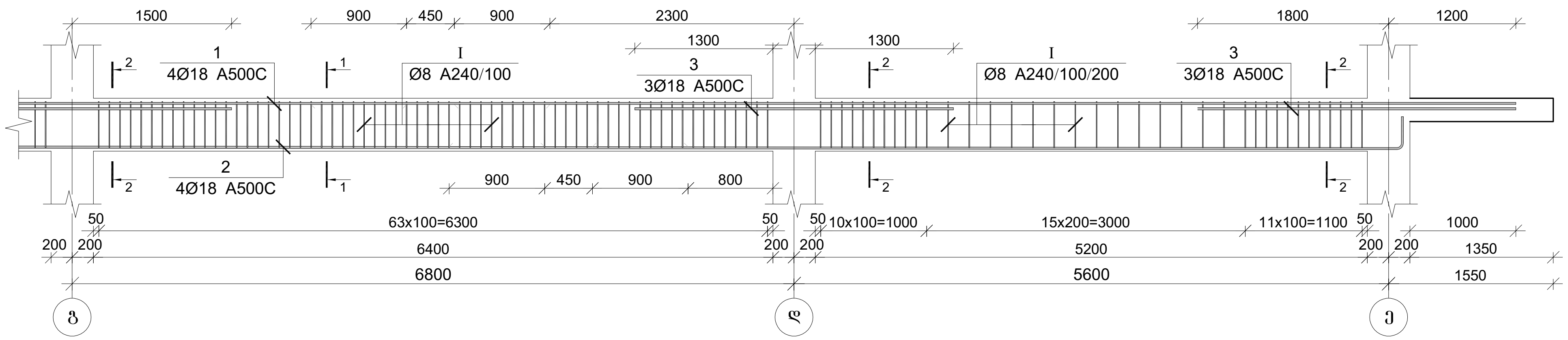


| პოზ. | Ø [მმ.] | ესკიზი [მმ.] | სიგრძე [მმ.] |
|---|---|---|---|
| 1 | Ø18 | – | -- |
| 2 | Ø18 | 400 – 400 | -- |
| I | Ø8 | 215 / 425 / 100 / 100 / 425 / 215 | 1480 |

კვეთი 1-1

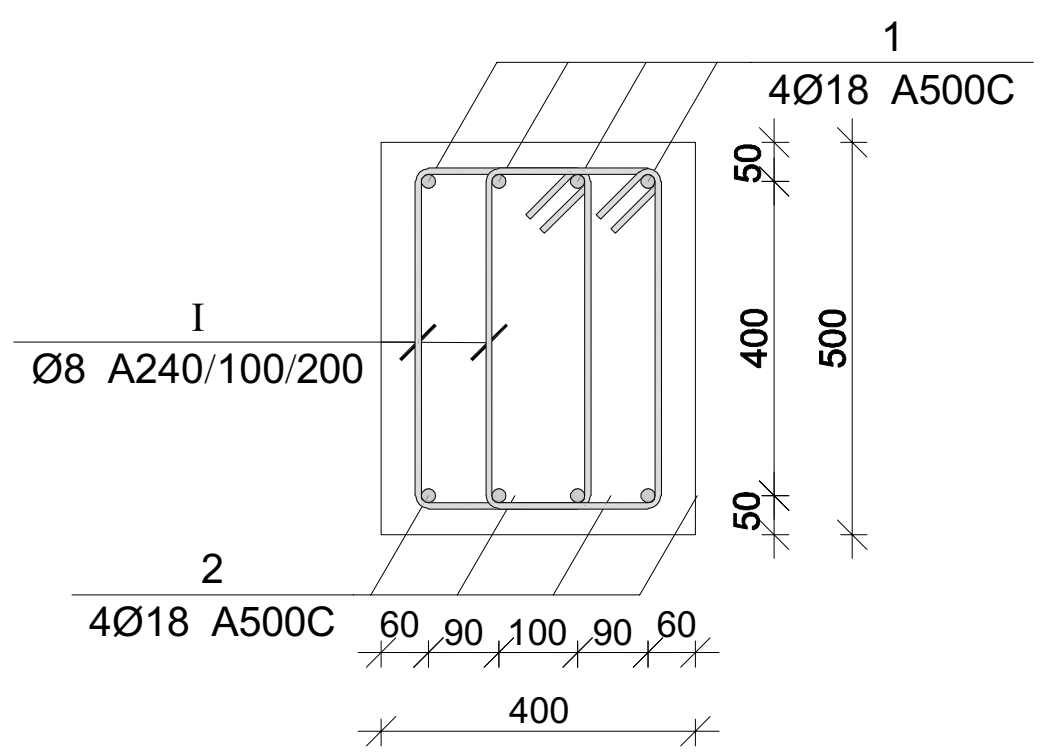


კვეთი 2-2

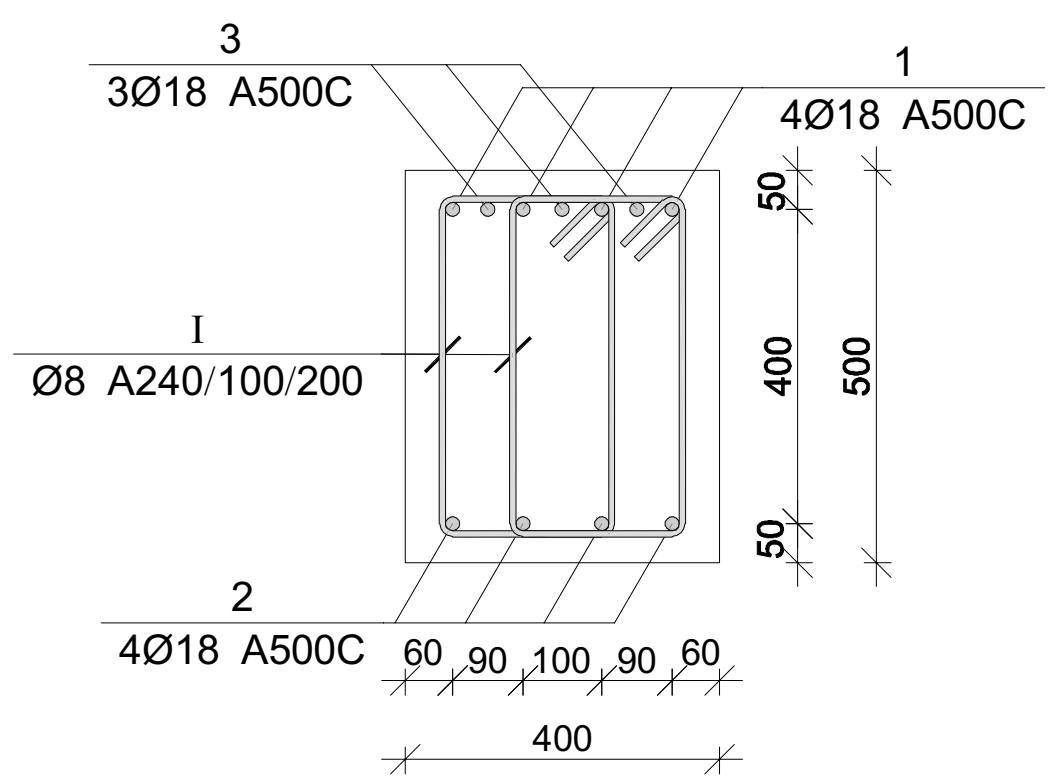


### მონ. რ/ბ რიგელის მრ-14-ის სპეციფიკაცია

| არმატურის სპეციფიკაცია | | | | | არმატურის ამოკრეფა | | | | | ბეტონი B 25 |
|---|---|---|---|---|---|---|---|---|---|---|
| პოზ. № | Ø | L მმ | n ცალი | Ln მ | Ø | ∑ Ln მ | გრძივი მეტრის წონა კგ. | წონა კგ. A240 | A500C | V; მ³ |
| 1 | 2 | 3 | 4 | 5 | 6 | 7 | 8 | 9 | 10 | 11 |
| 1 | 18 A500C | 29000 | 4 | 116.00 | 8 A240 | 597.92 | 0.39 | 235.93 | | 4.64 |
| 2 | 18 A500C | 27700 | 4 | 110.80 | 18 A500C | 271.80 | 2.00 | | 542.94 | |
| 3 | 18 A500C | 3000 | 15 | 45.00 | | | | | | |
| I | 8 A240 | 1480 | 404 | 597.92 | | | ∑ | 235.93 | 542.94 | 4.64 |
| | | | | | | n= 4 | | 943.72 | 2171.78 | 18.56 |
| | | | | | | | | | 167.86 | კგ/მ³ |

პროექტის დასახელება

მრავალბინიანი საცხოვრებელი სახლი

პროექტის მისამართი

ქ. თბილისი , პეტრიაშვილის ქუჩა (ს/კ 01.15.02.031.008)

დამკვეთი

| სტადია | თარიღი | განმარტება |
|---|---|---|
| მპ | 2023.10.05 | |

დაკვეთის №

CAD DWG ფაილი 0 .rige ebi.dwg

დირექტორი:

მთ. კონსტრუქტორი: ა. კორტავა

შეასრულა გ. ვაშაძე

შეამოწმა ნ. ხუბულავა

ნახაზის დასახელება

მონ. რ/ბ რიგელის მრ-14-ის არმირება

კ-5.09

A3

მრ. რ/ბ რიგელის მრ-15-ის არმირება

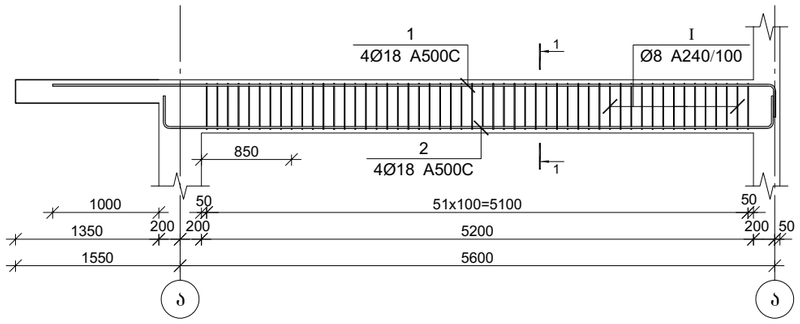


მრ. რ/ბ რიგელის მრ-16-ის არმირება

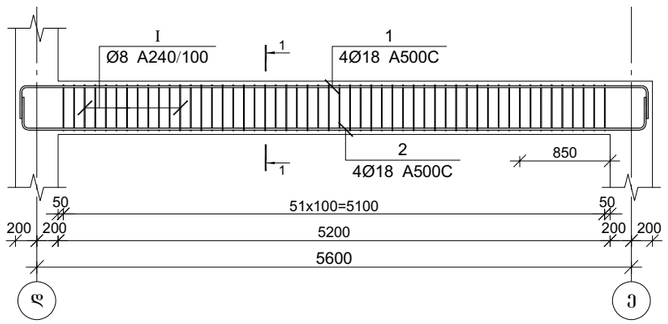


კვეთი 1-1

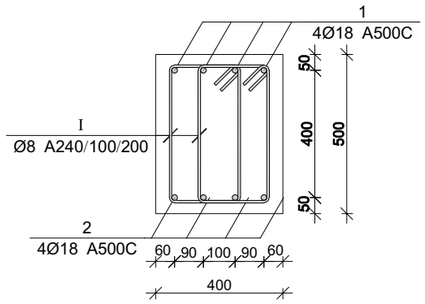


| პოზ. | Ø [მმ.] | ესკიზი [მმ.] | სიგრძე [მმ.] |
|---|---|---|---|
| 1 | Ø18 | 400 400 | -- |
| 2 | Ø18 | 400 400 | -- |
| I | Ø8 | 215 90 425 425 215 | 1480 |

მრ. რ/ბ რიგელის მრ-15-ის სპეციფიკაცია

| არმატურის სპეციფიკაცია | | | | | არმატურის ამოკრეფა | | | | | ბეტონი B 25 |
|---|---|---|---|---|---|---|---|---|---|---|
| პოზ. № | Ø | L მმ | n ცალი | Ln მ | Ø | ∑Ln მ | ბრაკით მეტრის წონა კგ. | წონა კგ. A240 | წონა კგ. A500C | V; მ³ |
| 1 | 2 | 3 | 4 | 5 | 6 | 7 | 8 | 9 | 10 | 11 |
| 1 | 18 A500C | 7350 | 4 | 29.40 | 8 A240 | 153.92 | 0.39 | 60.73 | | 1.04 |
| 2 | 18 A500C | 6700 | 4 | 26.80 | 18 A500C | 56.20 | 2.00 | | 112.26 | |
| I | 8 A240 | 1480 | 104 | 153.92 | | | | | | |
| | | | | | | ∑ | | 60.73 | 112.26 | 1.04 |
| | | | | | | n= 1 | | 60.73 | 112.26 | 1.04 |
| | | | | | | | | | 166.35 | კგ/მ³ |

მრ. რ/ბ რიგელის მრ-16-ის სპეციფიკაცია

| არმატურის სპეციფიკაცია | | | | | არმატურის ამოკრეფა | | | | | ბეტონი B 25 |
|---|---|---|---|---|---|---|---|---|---|---|
| პოზ. № | Ø | L მმ | n ცალი | Ln მ | Ø | ∑Ln მ | ბრაკით მეტრის წონა კგ. | წონა კგ. A240 | წონა კგ. A500C | V; მ³ |
| 1 | 2 | 3 | 4 | 5 | 6 | 7 | 8 | 9 | 10 | 11 |
| 1 | 18 A500C | 6700 | 4 | 26.80 | 8 A240 | 153.92 | 0.39 | 60.73 | | 1.04 |
| 2 | 18 A500C | 6700 | 4 | 26.80 | 18 A500C | 53.60 | 2.00 | | 107.07 | |
| I | 8 A240 | 1480 | 104 | 153.92 | | | | | | |
| | | | | | | ∑ | | 60.73 | 107.07 | 1.04 |
| | | | | | | n= 1 | | 60.73 | 107.07 | 1.04 |
| | | | | | | | | | 161.35 | კგ/მ³ |

პროექტის დასახელება

მრავალბინიანი საცხოვრებელი სახლი

პროექტის მისამართი

ქ. თბილისი , პეტრიაშვილის ქუჩა (ს/კ 01.15.02.031.008)

დამკვეთი

| სტადია | მარცხი | ზანმარტება |
|---|---|---|
| მპ | 2023.10.05 | |

დაკვეთის №

CAD DWG ფაილი 0 .rige ebi.dwg

დირექტორი:

მთ. კონსტრუქტორი: ა. კორძაია

შესრულა ზ. ვაშაკიძე

შეამოწმა ნ. ხუბულავა

ნახაზის დასახელება

მრ. რ/ბ რიგელის მრ-15-ისა და მრ-16-ის არმირება

კ-5.10

A3

მრ6. რ/ბ რიგელის მრ-17-ის არმირება

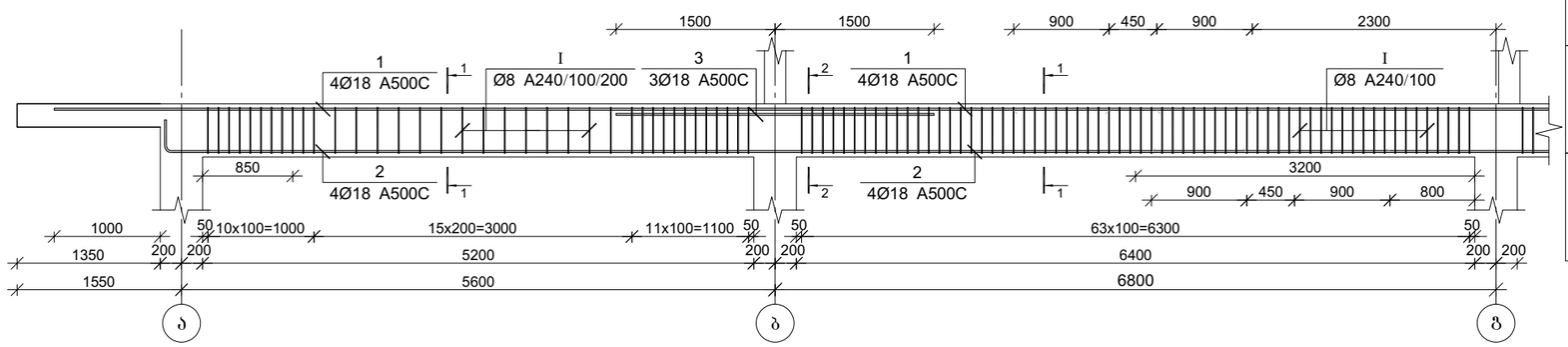


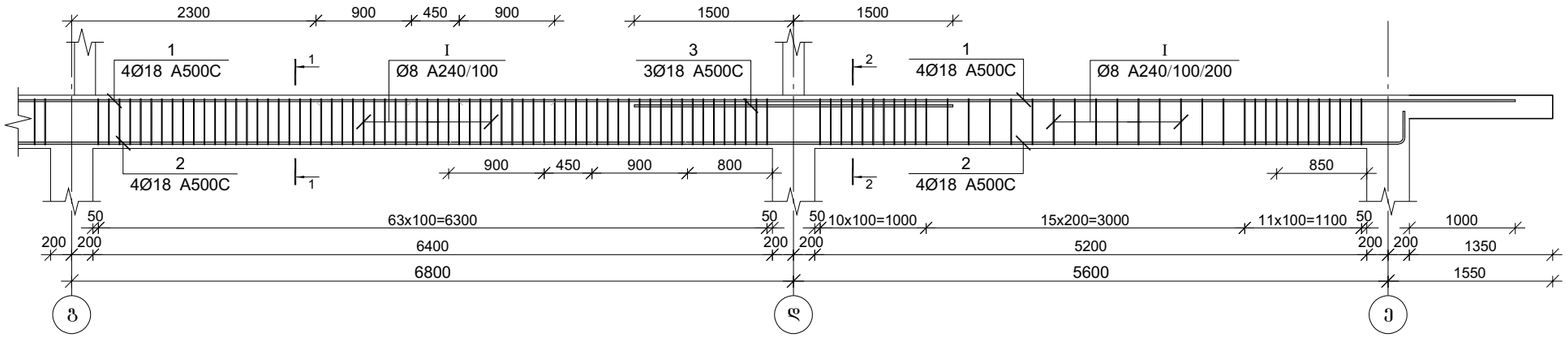


| პოზ. | Ø [მმ.] | ესკიზი [მმ.] | სიგრძე [მმ.] |
|---|---|---|---|
| ① | Ø18 | | -- |
| ② | Ø18 | | -- |
| Ⅰ | Ø8 | | 1480 |

პროექტის დასახელება

მრავალბინიანი საცხოვრებელი სახლი

პროექტის მისამართი

ქ. თბილისი , პეტრიაშვილის ქუჩა (ს/კ 01.15.02.031.008)

დამკვეთი

სტადია მარცხი ფანმარტება

მპ 2023.10.05

დაკვეთის №

CAD DWG ფაილი 0 .rige ebi.dwg

დირექტორი:

მთ. კონსტრუქტორი: ა. კორძაია

შესრულა ზ. ვაშაკიძე

შემოწმა ნ. ხუბულავა

ნახაზის დასახელება

მრ6. რ/ბ რიგელის მრ-17-ის არმირება

კ-5.11

A3

კვეთი 1-1

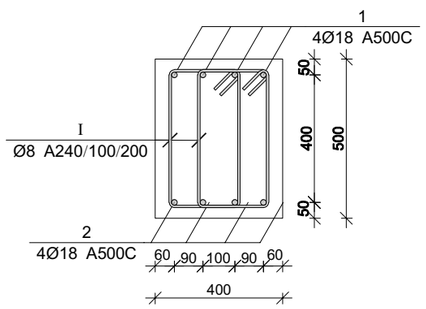


კვეთი 2-2

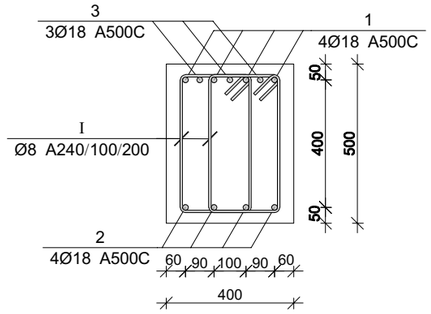


მრ6. რ/ბ რიგელის მრ-17-ის სპეციფიკაცია

| არმატურის სპეციფიკაცია | | | | | არმატურის ამოკრეფა | | | | | ბეტონი B 25 |
|---|---|---|---|---|---|---|---|---|---|---|
| პოზ. № | Ø | L მმ | n ცალი | Ln მ | Ø | ∑Ln მ | ხარჯვის მეტრის წონა კგ. | წონა კგ. | | V; მ³ |
| | | | | | | | | A240 | A500C | |
| 1 | 2 | 3 | 4 | 5 | 6 | 7 | 8 | 9 | 10 | 11 |
| 1 | 18 A500C | 29000 | 4 | 116.00 | 8 A240 | 597.92 | 0.39 | 235.93 | | 4.64 |
| 2 | 18 A500C | 27700 | 4 | 110.80 | 18 A500C | 244.80 | 2.00 | | 489.01 | |
| 3 | 18 A500C | 3000 | 6 | 18.00 | | | | | | |
| I | 8 A240 | 1480 | 404 | 597.92 | | | | | | |
| | | | | | | | ∑ | 235.93 | 489.01 | 4.64 |
| | | | | | | n= 2 | | 471.86 | 978.02 | 9.28 |
| | | | | | | | | | 156.24 | კგ/მ³ |

## მრნ. რ/ბ რიგელის მრ-18-ის არმირება

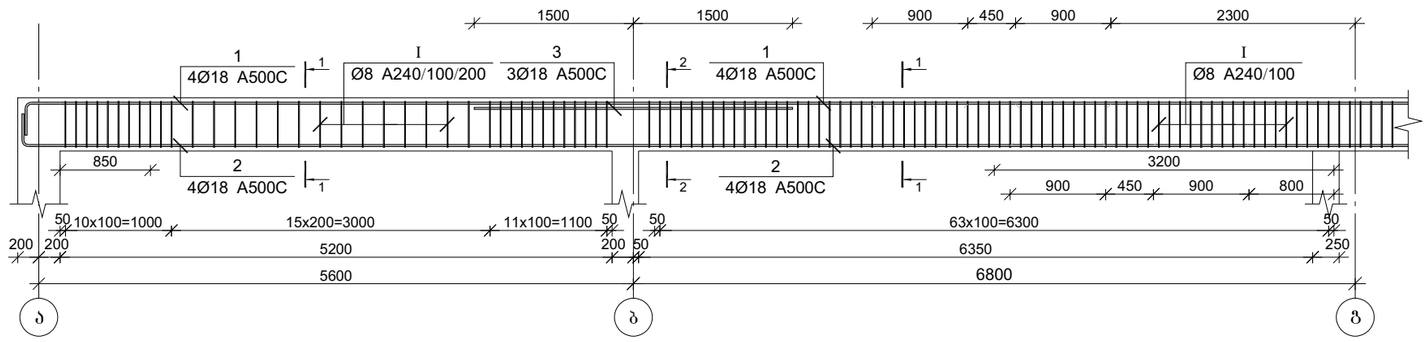


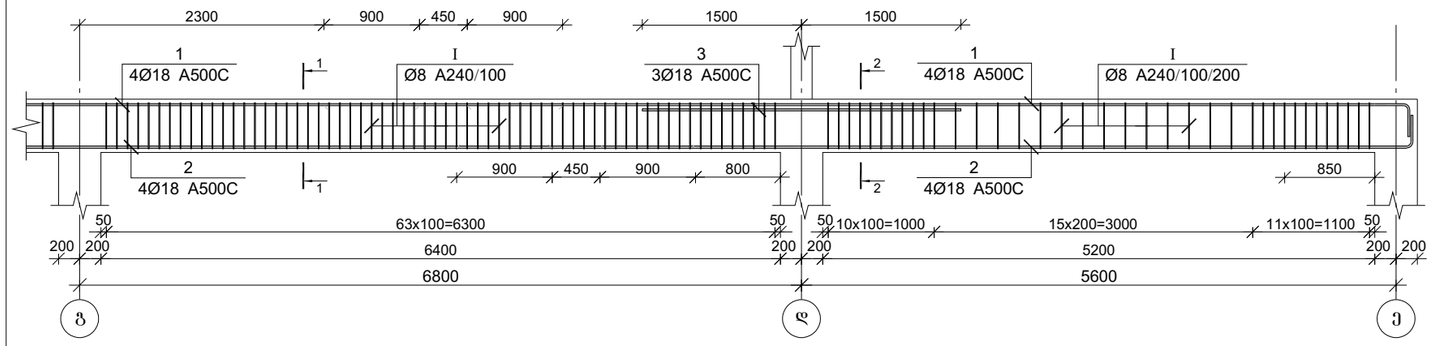


### კვეთი 1-1

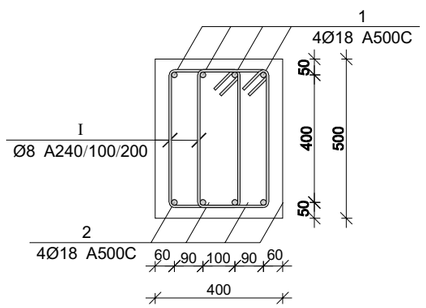


### კვეთი 2-2

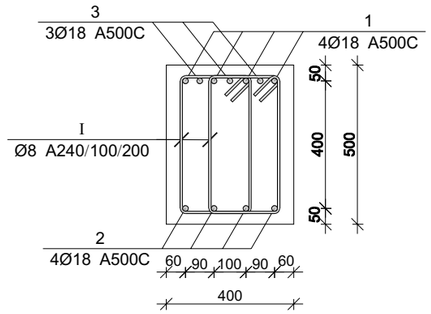


| პოზ. | Ø [მმ.] | ესკიზი [მმ.] | სიგრძე [მმ.] |
|---|---|---|---|
| ① | Ø18 | | -- |
| ② | Ø18 | 400 400 | -- |
| Ⅰ | Ø8 | 215 215 425 425 | 1480 |

პროექტის დასახელება

მრავალბინიანი საცხოვრებელი სახლი

პროექტის მისამართი

ქ. თბილისი , პეტრიაშვილის ქუჩა (ს/კ 01.15.02.031.008)

დამკვეთი

| სტადია | მარცხი | ფანმარტება |
|---|---|---|
| მპ | 2023.10.05 | |

დაკვეთის №

CAD DWG ფაილი 0 .rige ebi.dwg

დირექტორი:

მთ. კონსტრუქტორი: ა. კორძაია

შესრულა ზ. ვაშაკიძე

შემოწმა ნ. ხუბულავა

ნახაზის დასახელება

მრნ. რ/ბ რიგელის მრ-18-ის არმირება

კ-5.12

A3

### მრნ. რ/ბ რიგელის მრ-18-ის სპეციფიკაცია

| არმატურის სპეციფიკაცია | | | | | არმატურის ამოკრეფა | | | | | ბეტონი B 25 |
|---|---|---|---|---|---|---|---|---|---|---|
| პოზ. № | Ø | L მმ | n ცალი | Ln მ | Ø | ∑Ln მ | ნარჩენი მეტრის წონა კგ. | წონა კგ. | | V; მ³ |
| | | | | | | | | A240 | A500C | |
| 1 | 2 | 3 | 4 | 5 | 6 | 7 | 8 | 9 | 10 | 11 |
| 1 | 18 A500C | 29000 | 4 | 116.00 | 8 A240 | 597.92 | 0.39 | 235.93 | | 4.64 |
| 2 | 18 A500C | 27700 | 4 | 110.80 | 18 A500C | 244.80 | 2.00 | | 489.01 | |
| 3 | 18 A500C | 3000 | 6 | 18.00 | | | | | | |
| I | 8 A240 | 1480 | 404 | 597.92 | | | | | | |
| | | | | | | | ∑ | 235.93 | 489.01 | 4.64 |
| | | | | | | n= 1 | | 235.93 | 489.01 | 4.64 |
| | | | | | | | | | 156.24 | კგ/მ³ |

## მონ. რ/ბ რიგელის არმატურის გადაღებით გადაბმის დეტალი

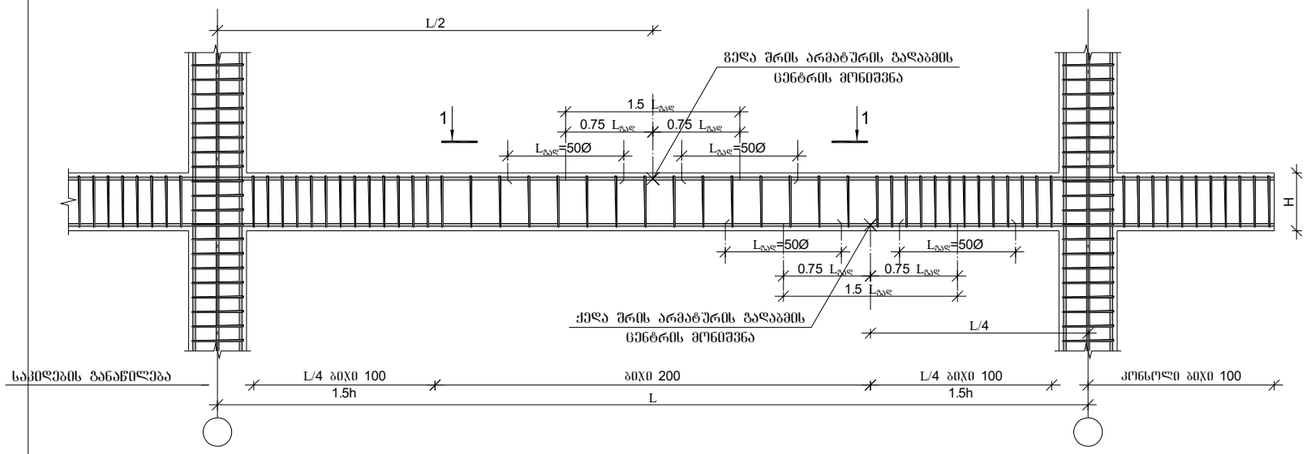


## მონ. რ/ბ რიგელის არმატურის გადაღებით გადაბმის დეტალი ხედი 1-1




**1. მონიშვნა - X აღნიშნავს მონ. რ/ბ რიგელის არმირების სქემებზე გრძივი არმატურის ორ პოზიციას შორის საზღვარს.**
**2. მონ. რ/ბ რიგელის არმირებისას არმატურის გადაბმის ადგილებში საკიდების ბიჯი უნდა იყოს 100 მმ.**

## არმატურის ჩაანკერების დეტალი




## რიგელების და სვეტის შეერთების დეტალი გეგმაში

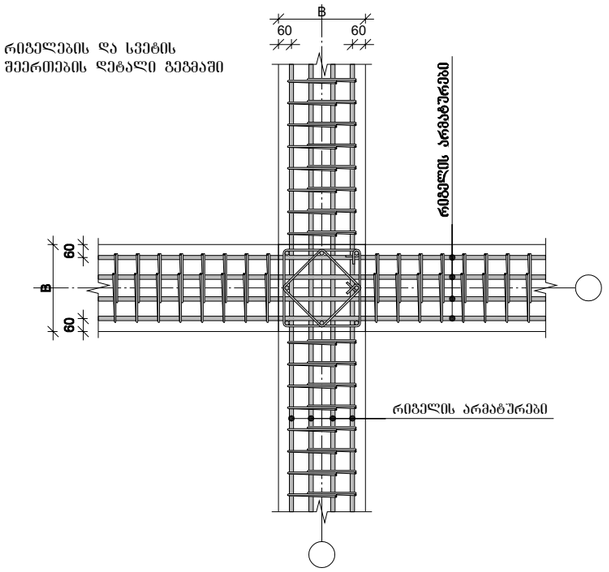


## რიგელის და სვეტის შეერთების დეტალი ჭრილში

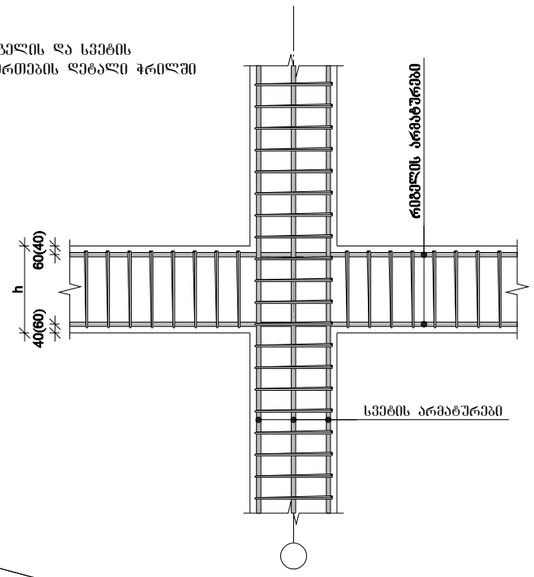


## სვეტის ნაშვერების მოწყობის დეტალი

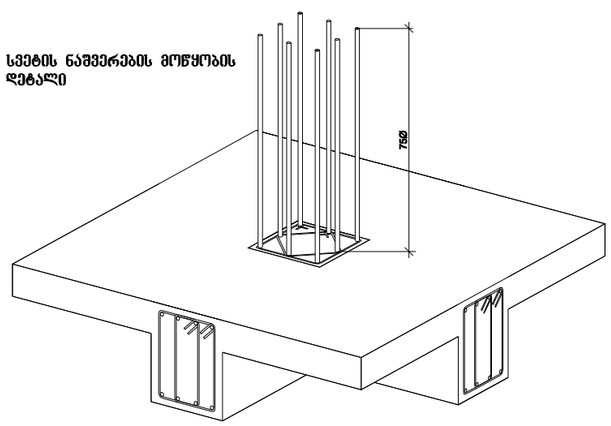


| | |
|---|---|
| პროექტის დასახელება | მრავალბინიანი საცხოვრებელი სახლი |
| პროექტის მისამართი | ქ. თბილისი , პეტრიაშვილის ქუჩა (ს/კ 01.15.02.031.008) |
| დამკვეთი | |
| სტადია | მარიდი |
| მპ | 2023.10.05 |
| დაკვეთის № | |
| CAD DWG ფაილი | 0 .rige ebi.dwg |
| დირექტორი: | |
| მთ. კონსტრუქტორი: | ა. კორტავა |
| შესრულა | გ. ვაშაკიძე |
| შეამოწმა | ნ. ხუბულავა |
| ნახაზის დასახელება | მონ. რ/ბ რიგელის არმატურის გადაღებით გადაბმის და სვეტში ჩამაბრების დეტალები |
| | კ-5.13 |
| | A3 |

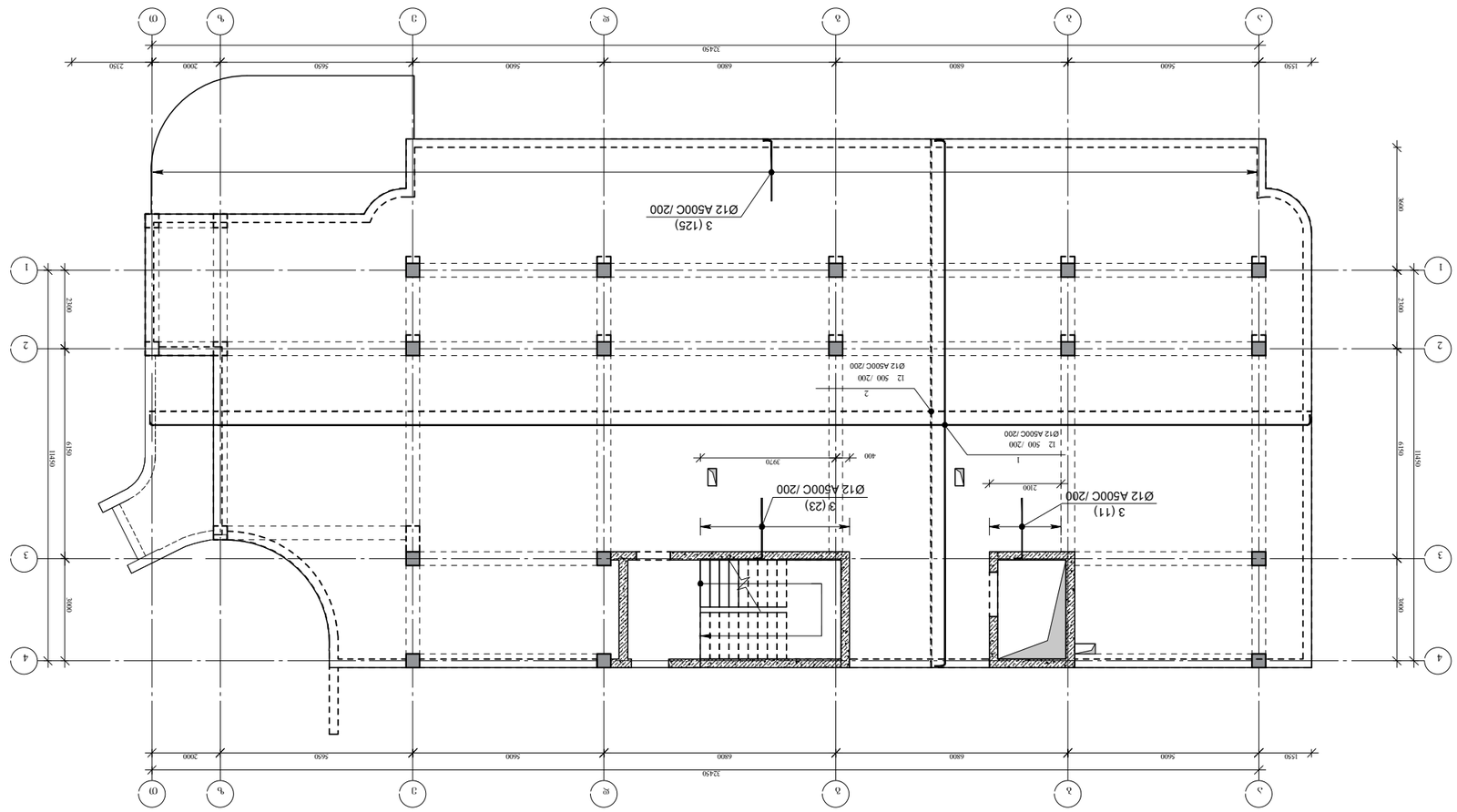


ՀԱՎԱՍՈՒՐ ՅՈՒՂԱՀԱՏԱԿ ՀԱՐԿԱՅԻՆ ՀԱՏԱԿ -0.120 ԳՈՒՆԱՅԻՆ ՀԱՏԱԿ

| | | |
|---|---|---|
| ԳԼԽԱՎՈՐ ՃԱՐՏԱՊԵՏ | | |
| ԳՈՐԾԱԴԻՐ ՃԱՐՏԱՊԵՏ | | |
| ՆԱԽԱԳԻԾ ՃԱՐՏԱՊԵՏ | ՄԱՐԿՈՍՅԱՆ | |
| ԳԼԽԱՎՈՐ ՄԱՍՆԱԳԵՏ | ՀԱՐՈՒԹՅՈՒՆՅԱՆ | |
| ՆԱԽԱԳԻԾ ՄԱՍՆԱԳԵՏ | ՄԱՐԿՈՍՅԱՆ | |
| ՆԱԽԱԳԻԾ ՄԱՍՆԱԳԵՏ | ՀՈՎՀԱՆՆԻՍՅԱՆ | |

ՆԱԽԱԳԻԾ ԱՇԽԱՏԱՆՔԱՅԻՆ

ՀԱՅԱՍՏԱՆԻ ՀԱՆՐԱՊԵՏՈՒԹՅԱՆ ԿԱՊԱՆԻ ՔԱՂԱՔԱՊԵՏԱՐԱՆ

Ա. ՄԱՐՏՈՍՅԱՆ , ՀԵՂԻՆԱԿԱՎԱՐՈՒԹՅԱՄԲ ԴԱՍԱ

(Ա/Հ 01.15.02.031.008)

ՀԱՄԱՅՆԱՔԱՅԻՆ ՑԱՆՑԱՅԻՆ ՀԱՏԱԿ

ՀԱՏԱԿԱՅԻՆ ԱՇԽԱՏԱՆՔՆԵՐԻ ՀԱՏԱԿԱՑՈՒՄ

ՀԱՏԱԿԱՅԻՆ ՀԱՏԱԿԱԳԾԱՅԻՆ ՊԼԱՆ

ՀԱՅԱՍՏԱՆԻ ՀԱՆՐԱՊԵՏՈՒԹՅԱՆ ԿԱՊԱՆԻ ՔԱՂԱՔԱՊԵՏԱՐԱՆ

ՀԱՎԱՍՈՒՐ ՅՈՒՂԱՀԱՏԱԿ ՀԱՐԿԱՅԻՆ ՀԱՏԱԿ -0.120 ԳՈՒՆԱՅԻՆ ՀԱՏԱԿ

CAD DWG ֆայլ

ՀԱՄԱՐ 2023.12.02

Ա3

Ա3

3-6.01

## ფილის არმირების ფრაგმენტი

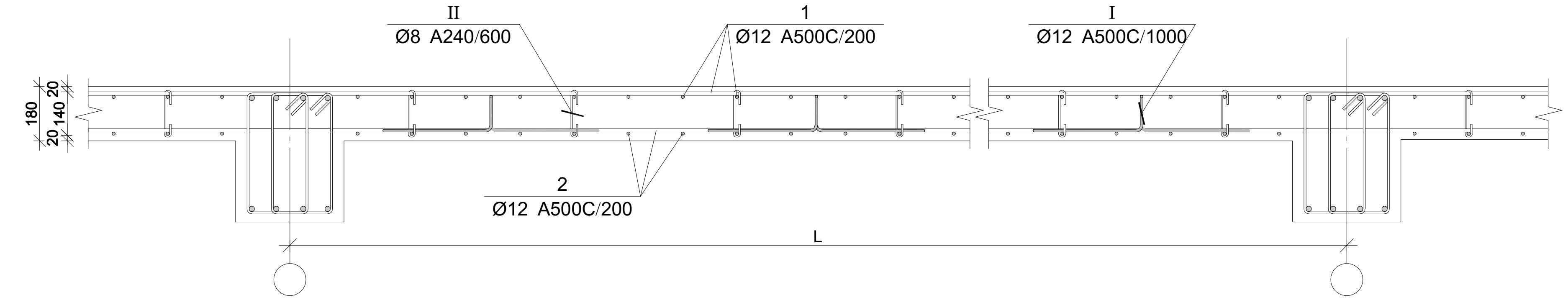


### ჭრილი 1-1

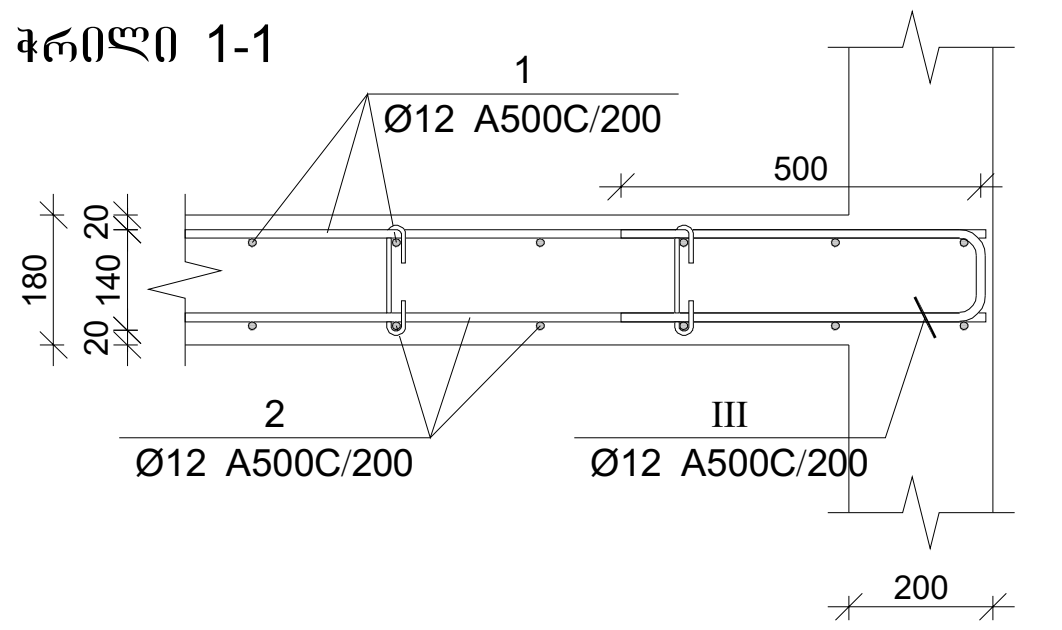


### ჭრილი 2-2

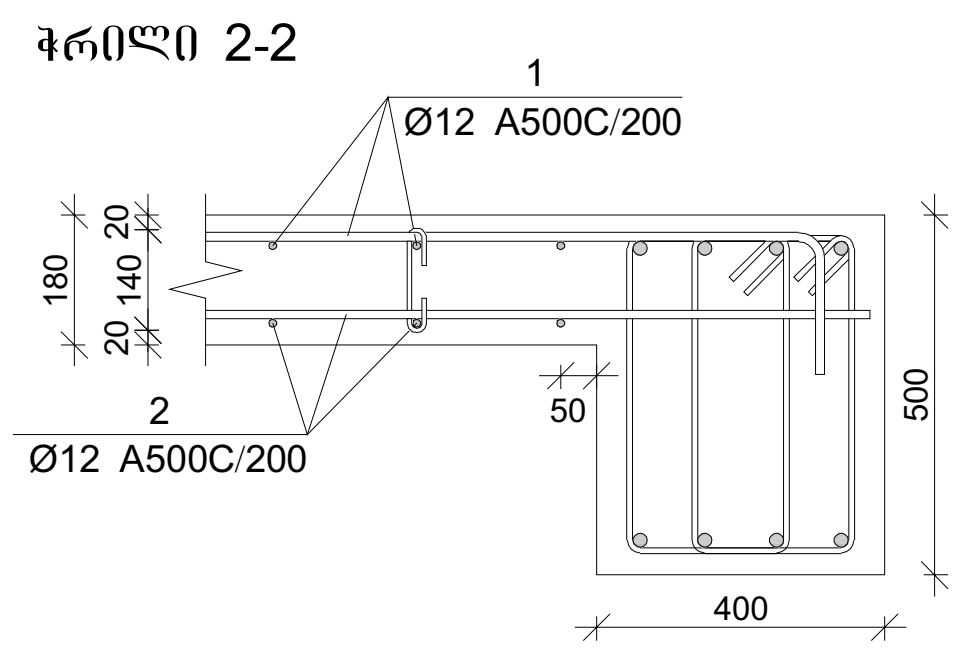


## ფილის არმირების კვეთი კიბესთან

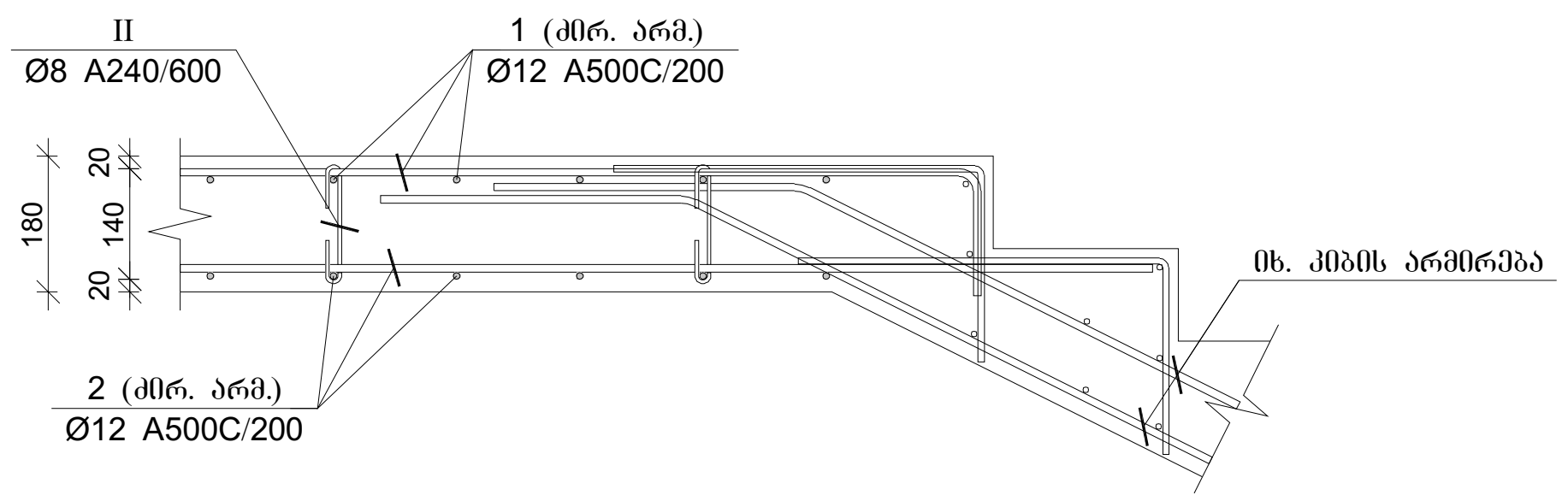


## ფილის არმირების კვეთი კიბესთან

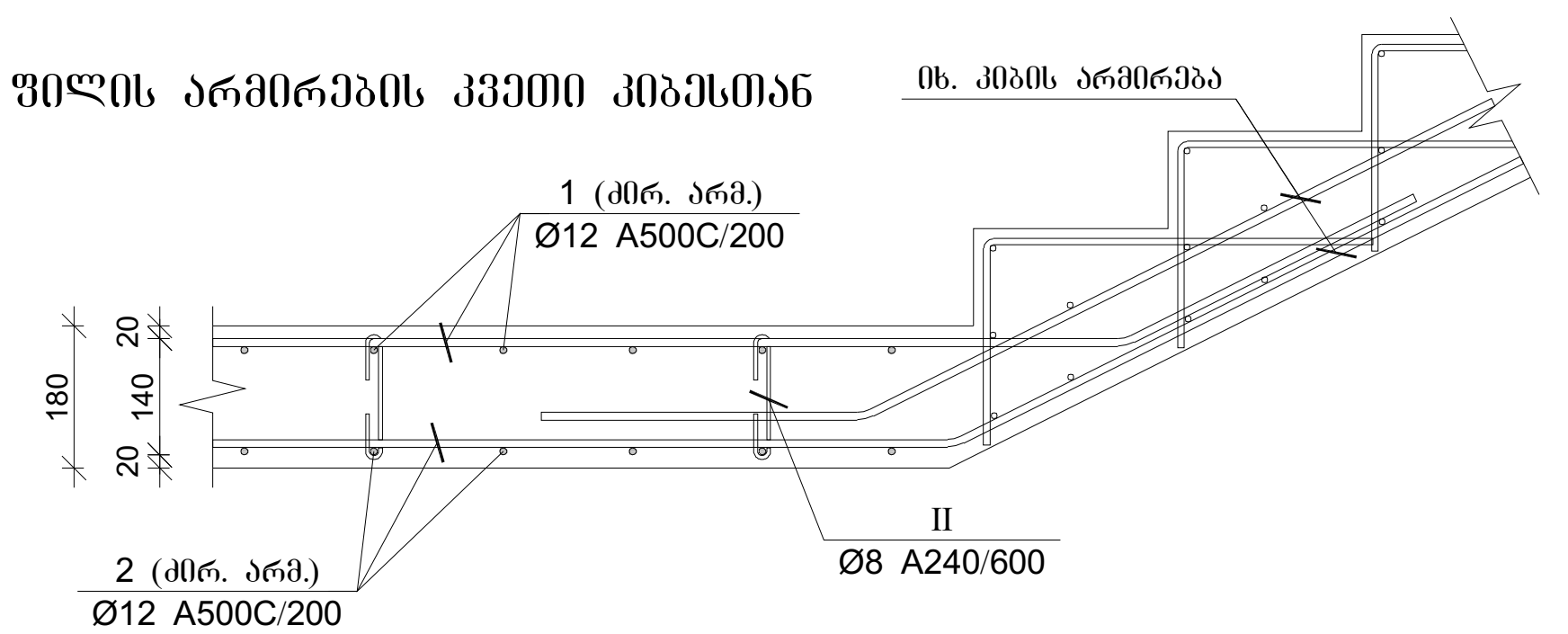


| პოზ. | Φ [მმ.] | ესკიზი [მმ.] | სიგრძე [მმ.] |
|---|---|---|---|
| 1 | ⌀12 | ---- ; 150 | ---- |
| 2 | ⌀12 | ---- | ---- |
| 3 | ⌀12 | 1820 ; 180 | 2000 |
| I | ⌀10 | 400 ; 130 ; 200 ; 130 ; 400 | 1250 |
| II | ⌀8 | 166 ; 180° ; 45 ; 45 ; 180° | 300 |
| III | ⌀10 | 500 ; 136 ; 500 | 1140 |

### გადახურვის ფილის სპეციფიკაცია 9.500 ნიშნულზე

| არმატურის სპეციფიკაცია | | | | | არმატურის ამოკრეფა | | | | | ბეტონი B 25 |
|---|---|---|---|---|---|---|---|---|---|---|
| პოზ. № | Ø | L მმ. | n ცალი | Ln მ. | Ø | ∑Ln მ. | გრძივი მეტრის წონა კგ. | წონა კგ. A240 | წონა კგ. A500C | V; მ³ |
| 1 | 2 | 3 | 4 | 5 | 6 | 7 | 8 | 9 | 10 | 11 |
| 1 | 12 A500C | - | - | 4243.50 | 8 A240 | 288.10 | 0.39 | 113.68 | | 62.10 |
| 2 | 12 A500C | - | - | 4140.00 | 12 A500C | 9201.15 | 0.89 | | 8168.93 | |
| 3 | 12 A500C | 2000 | 159 | 318.00 | | | | | | |
| I | 12 A500C | 1250 | 345 | 431.25 | | | | | | |
| II | 8 A240 | 300 | 960 | 288.10 | | | | | | |
| III | 12 A500C | 1140 | 60 | 68.40 | | | | | | |
| | | | | | | | ∑ | 113.68 | 8168.93 | 62.10 |
| | | | | | | n= 1 | | 113.68 | 8168.93 | 62.10 |
| | | | | | | | | | 133.38 | კგ/მ³ |

პროექტის დასახელება

მრავალბინიანი საცხოვრებელი სახლი

პროექტის მისამართი

ქ. თბილისი , პეტრიაშვილის ქუჩა (ს/კ 01.15.02.031.008)

დამკვეთი

| სტადია | თარიღი | განმარტება |
|---|---|---|
| მკ | 2023.12.02 | |

დაკვეთის №

CAD DWG ფაილი 0 . i ebis rmireb .dwg

დირექტორი:

მთ. კონსტრუქტორი: ა. კორტავა

შეასრულა გ. ვაშაძე

შეამოწმა ნ. ხუბულავა

ნახაზის დასახელება

გადახურვის ფილის არმირების კვეთები და სპეციფიკაცია -0.120 ნიშნულზე

კ-6.02

A3

# გაღახურვის შილის ქვედა შრის არმირება +3,880 ნიშნულზე

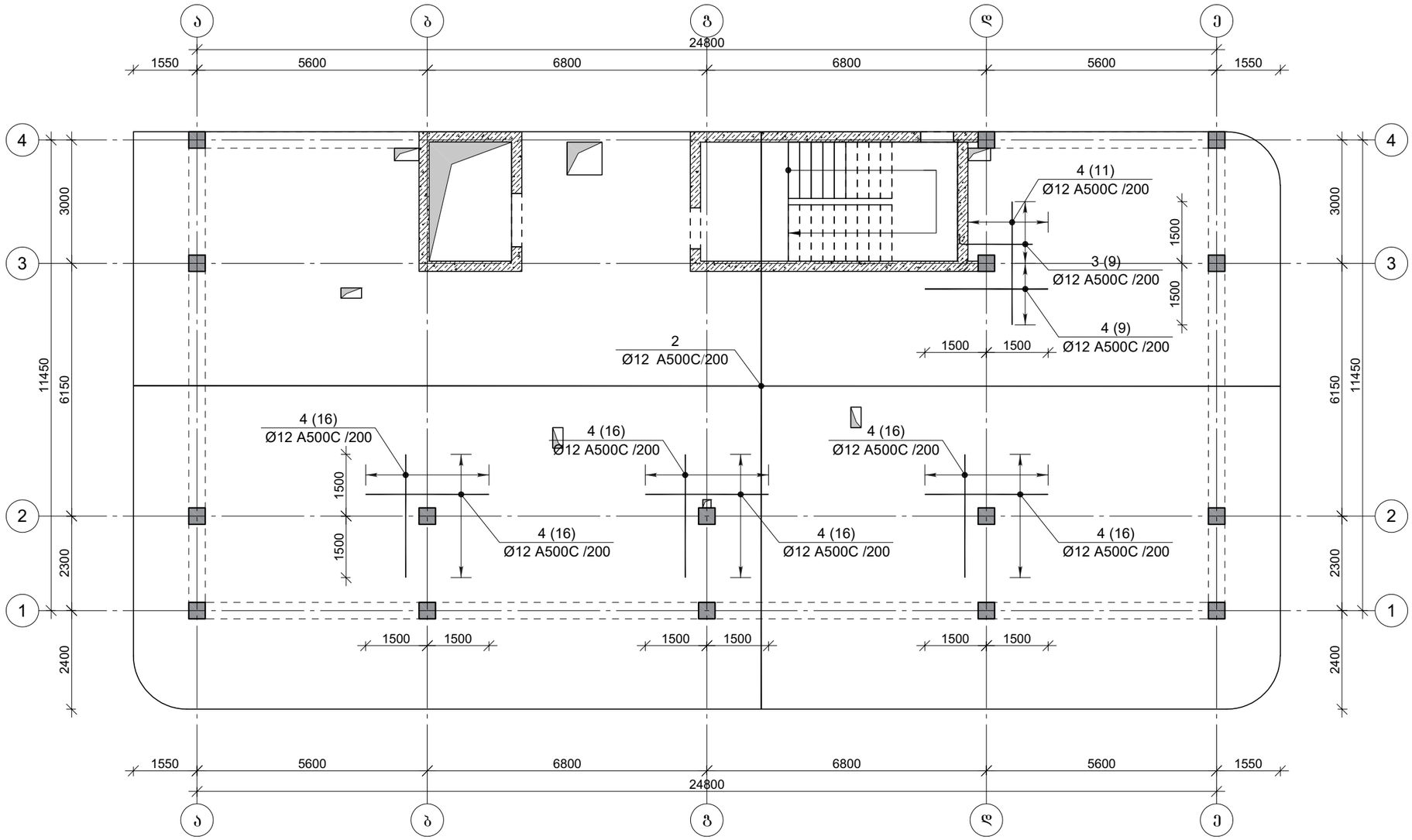


პროექტის დასახელება

მრავალბინიანი საცხოვრებელი სახლი

პროექტის მისამართი

ქ. თბილისი , პეტრიაშვილის ქუჩა (ს/კ 01.15.02.031.008)

დამკვეთი

| | | |
|---|---|---|
| სტადია | მარცხ | განმარტება |
| გვ | 2023.12.02 | |

დაკვეთის №

CAD DWG ფაილი 0 . i ebis rmireb .dwg

დირექტორი:

მთ. კონსტრუქტორი: ა. კორტავა

შესრულა ვ. ვაშაკიძე

შეამოწმა ნ. ხუბულავა

ნახაზის დასახელება

გაღახურვის შილის ქვედა შრის არმირება +3,880 ნიშნულზე

კ-6.03

A3

# გაღახურვის ფილის გედა შრის არმირება +3,880 ნიშნულზე

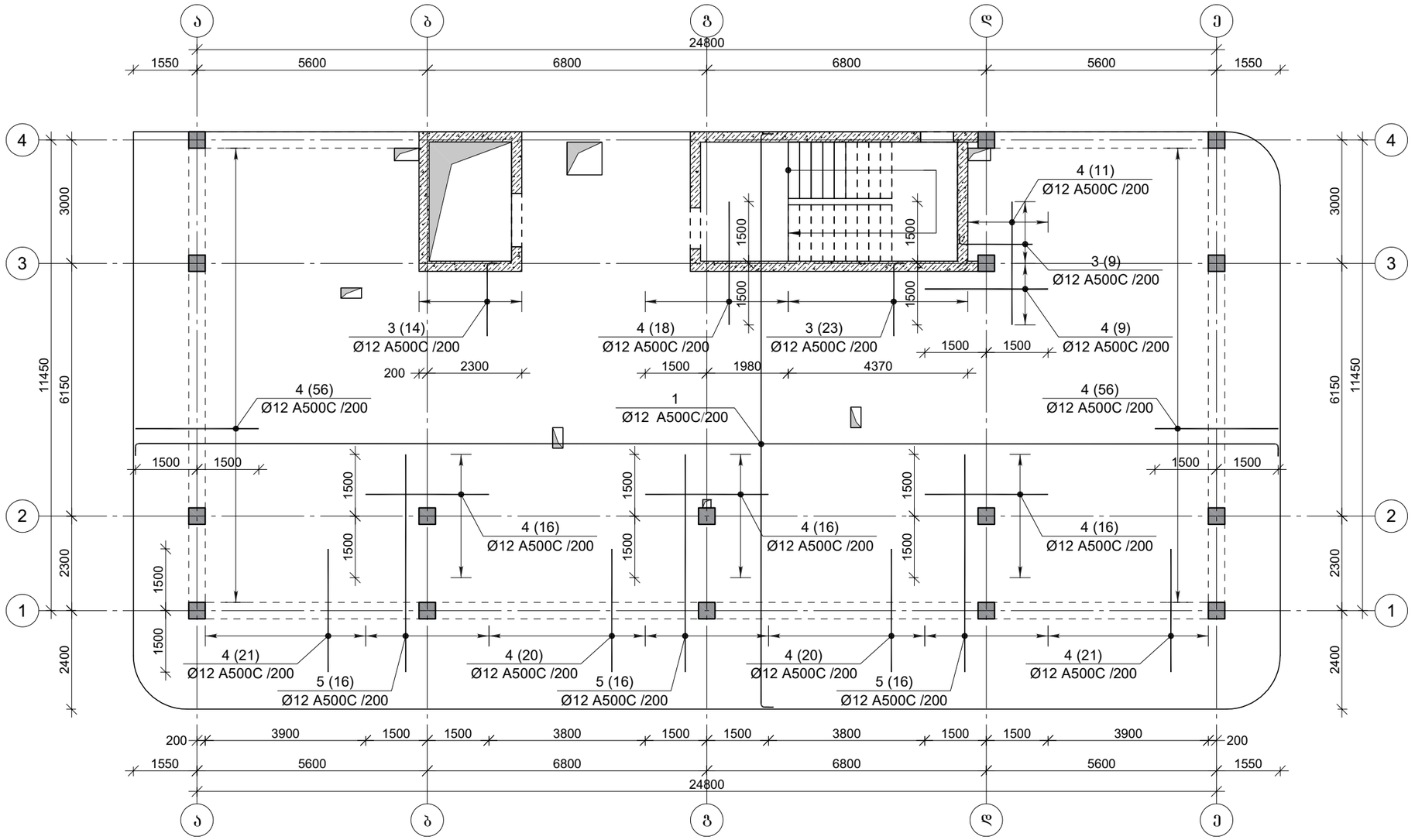


პროექტის დასახელება

მრავალბინიანი საცხოვრებელი სახლი

პროექტის მისამართი

ქ. თბილისი , პეტრიაშვილის ქუჩა (ს/კ 01.15.02.031.008)

დამკვეთი

| | | |
|---|---|---|
| სტადია | მარტლი | განმარტება |
| მპ | 2023.12.02 | |

დაკვეთის №

CAD DWG ფაილი 0 . i ebis rmireb .dwg

დირექტორი:

მთ. კონსტრუქტორი: ა. კორტავა

შემსრულა გ. ვაშაკიძე

შემოწმება ნ. ხუბულავა

ნახაზის დასახელება

გაღახურვის ფილის გედა შრის არმირება +3,880 ნიშნულზე

ჯ-6.04

A3

# გაღახურვის შილის განივი არმირება +3,880 ნიშნულზე

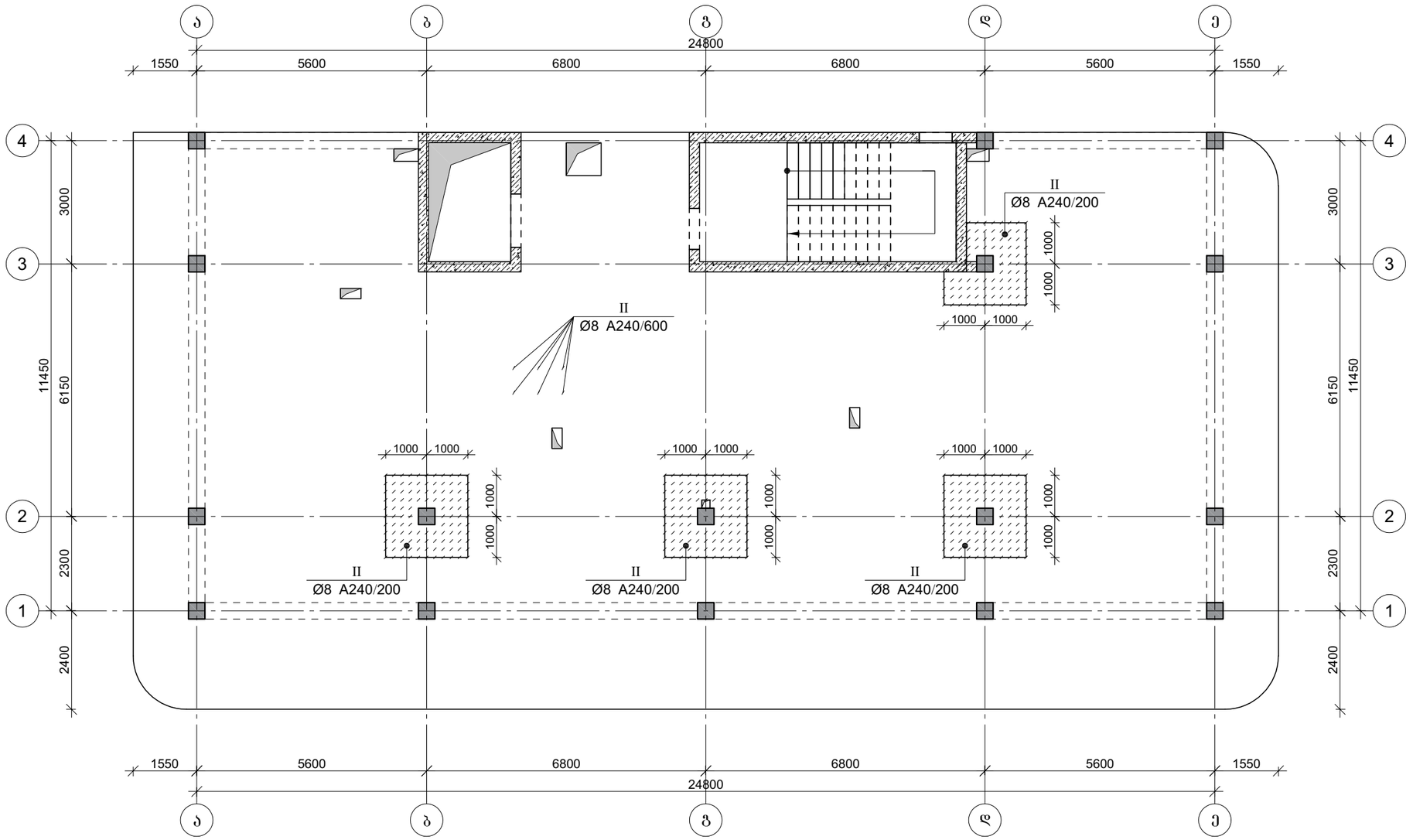


პროექტის დასახელება

მრავალბინიანი საცხოვრებელი სახლი

პროექტის მისამართი

ქ. თბილისი , პეტრიაშვილის ქუჩა (ს/კ 01.15.02.031.008)

დამკვეთი

| სტადია | მარცლი | განმარტება |
|---|---|---|
| მპ | 2023.12.02 | |

დაკვეთის №

CAD DWG ფაილი 0 . i ebis rmireb .dwg

დირექტორი:

მთ. კონსტრუქტორი: ა. კორტავა

შესრულა ზ. ვაშაკიძე

შეამოწმა ნ. ხუბულავა

ნახაზის დასახელება

გაღახურვის შილის განივი არმირება +3,880 ნიშნულზე

კ-6.05

A3

# შარული კოჭების განლაგების გეგმა +3,880 ნიშნულზე

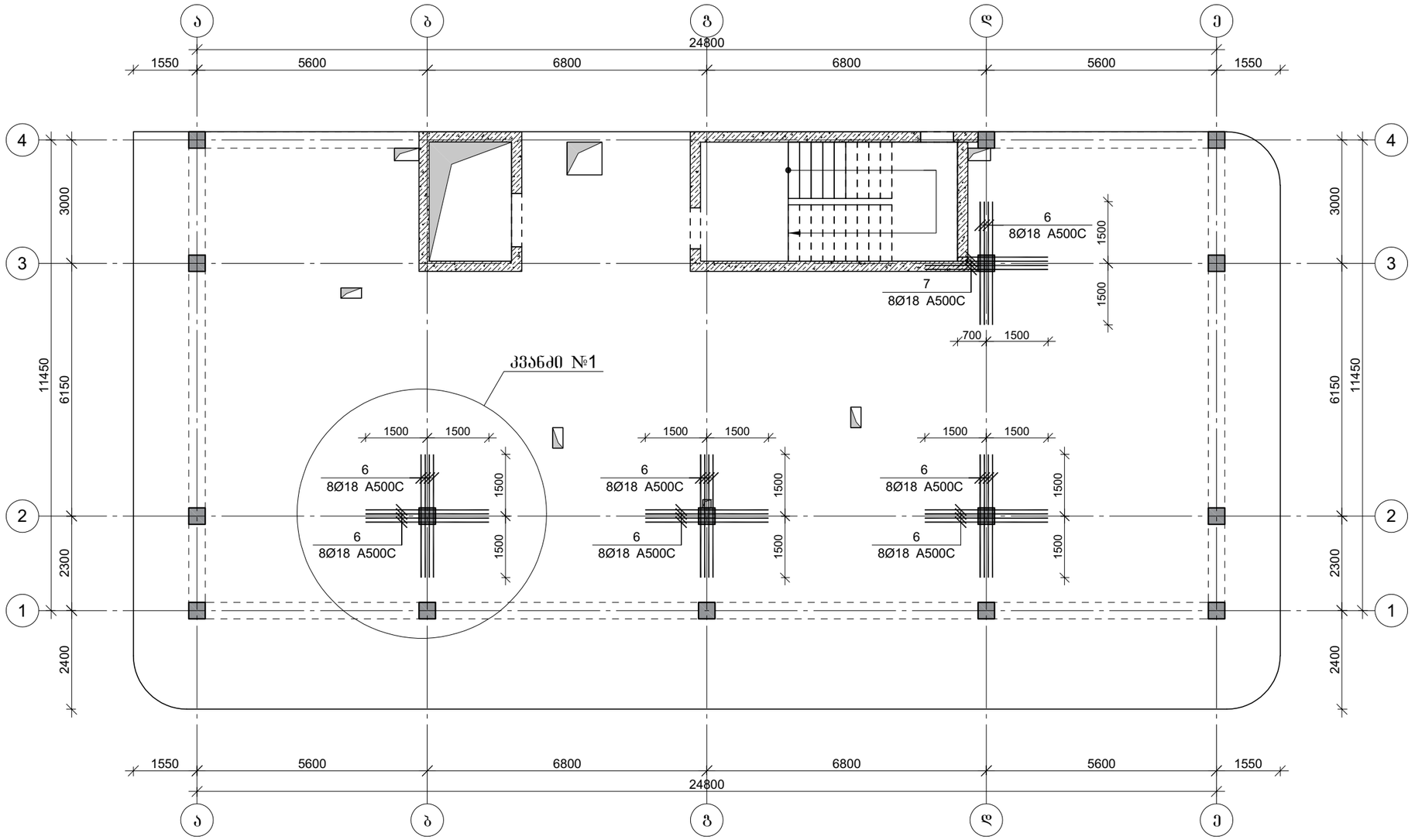


| | |
|---|---|
| პროექტის დასახელება | მრავალბინიანი საცხოვრებელი სახლი |
| პროექტის მისამართი | ქ. თბილისი , პეტრიაშვილის ქუჩა (ს/კ 01.15.02.031.008) |
| დამკვეთი | |
| სტადია | მარცხი |
| მპ | 2023.12.02 |
| დაკვეთის № | |
| CAD DWG ფაილი | 0 . i ebis rmireb .dwg |
| დირექტორი: | |
| მთ. კონსტრუქტორი: | ა. კორტავა |
| შესრულა | ზ. ვაშაკიძე |
| შეამოწმა | ნ. ხუბულავა |
| ნახაზის დასახელება | შარული კოჭების განლაგების გეგმა +3,880 ნიშნულზე |
| | კ-6.06 |
| | A3 |

კვანძი №1

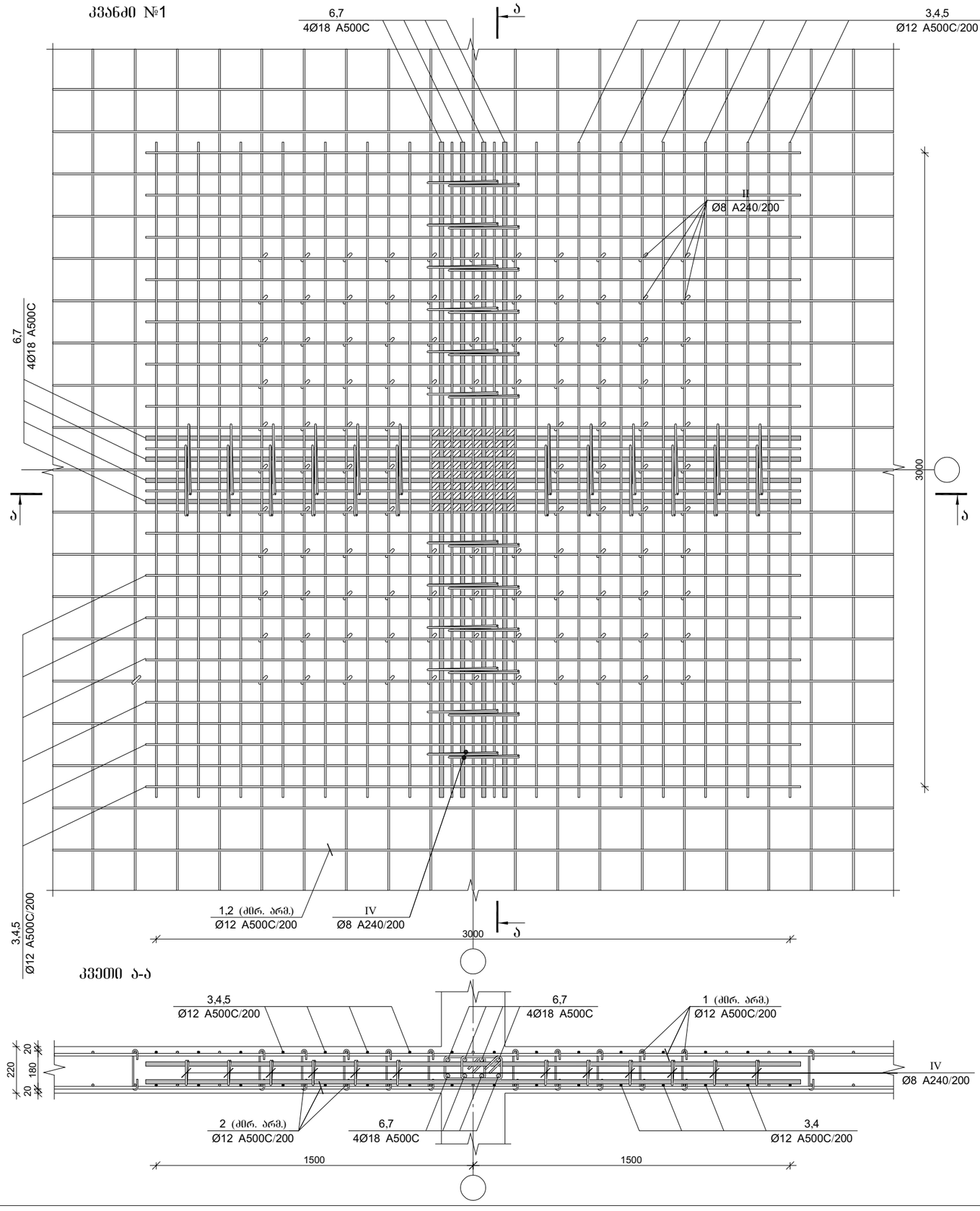


კვეთი ა-ა




პროექტის დასახელება

მრავალბინიანი საცხოვრებელი სახლი

პროექტის მისამართი

ქ. თბილისი , პეტრიაშვილის ქუჩა (ს/კ 01.15.02.031.008)

დამკვეთი

| სტადია | მარცხი | ფანმარტება |
|---|---|---|
| მპ | 2023.12.02 | |

დაკვეთის №

CAD DWG ფაილი 0 . i ebis rmireb .dwg

დირექტორი:

მთ. კონსტრუქტორი: ა. კორძაია

შესრულა ზ. ვაშაკიძე

შემოწმა ნ. ხუციშვილი

ნახაზის დასახელება

ფილის არმირება, კვანძი №1

კ-6.07

A3

## ფილის არმირების ფრაგმენტი

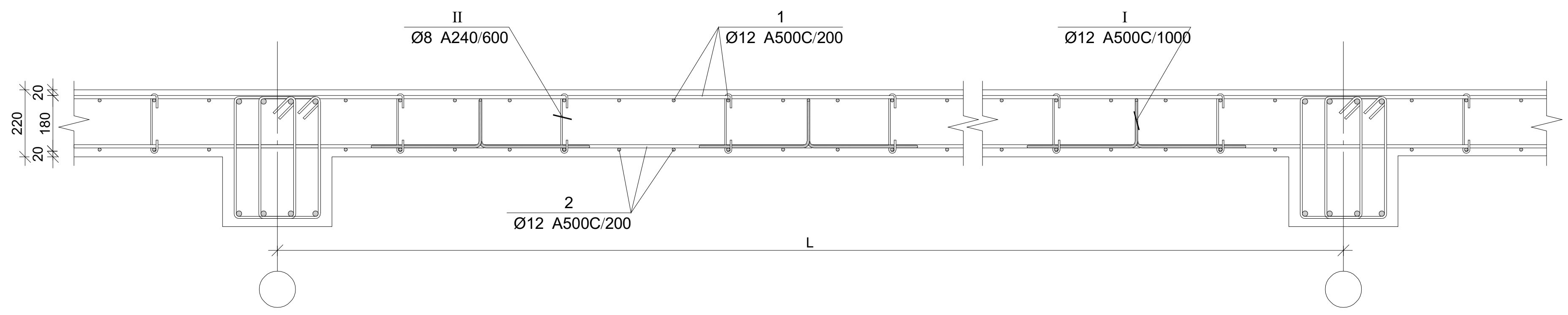


## ჭრილი 1-1

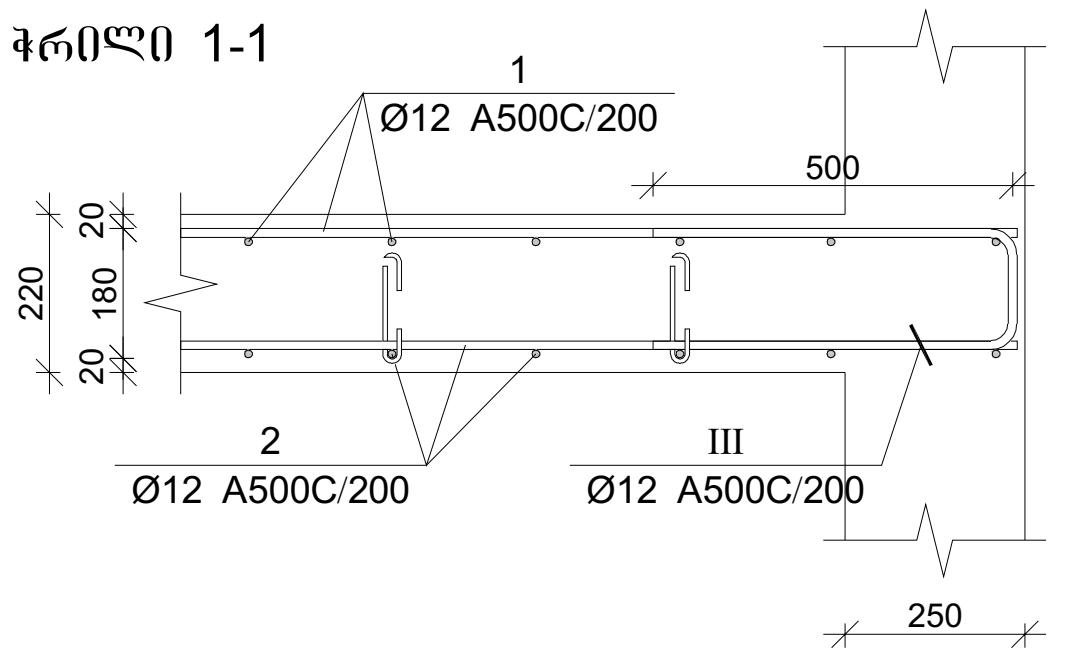


## ჭრილი 2-2

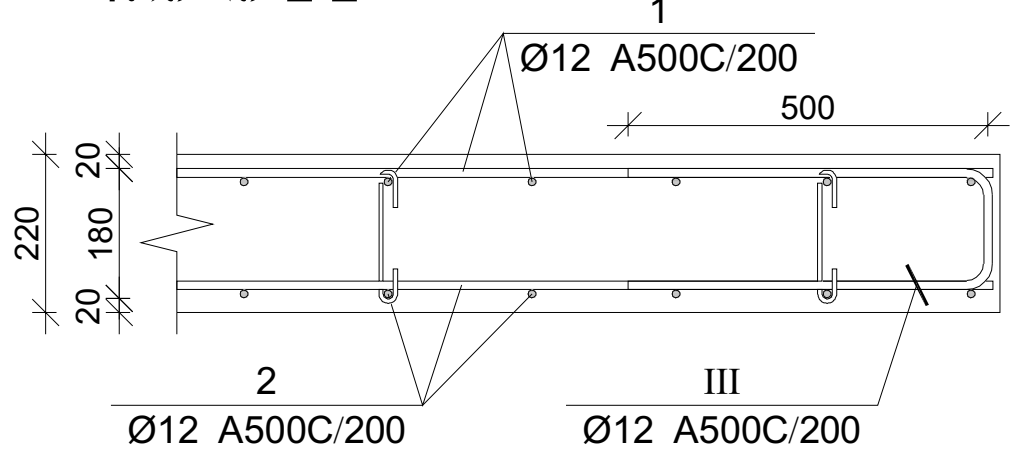


## ჭრილი 3-3

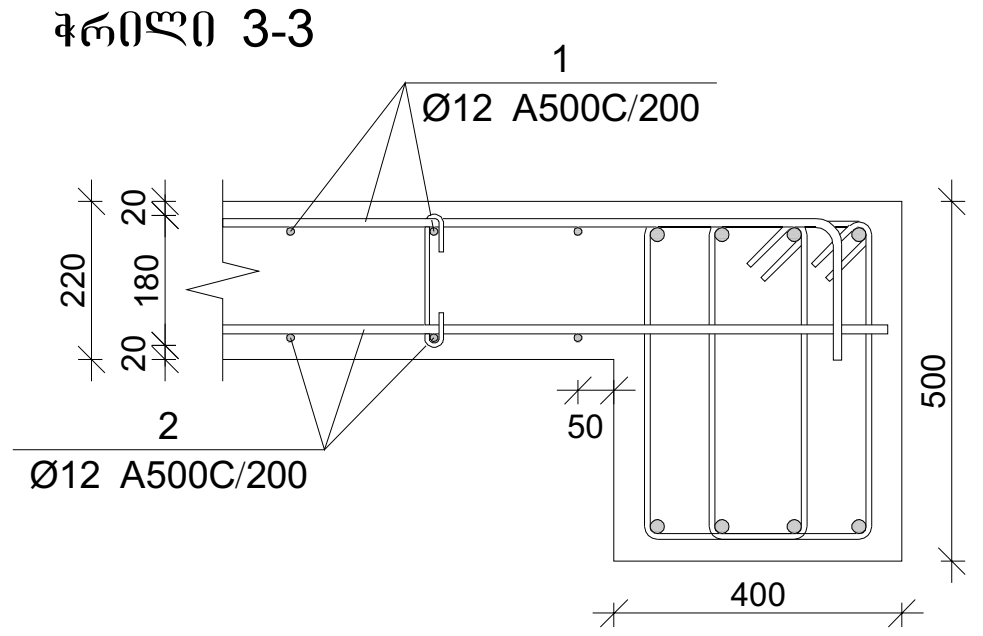


## ფილის არმირების კვეთი კიბესთან

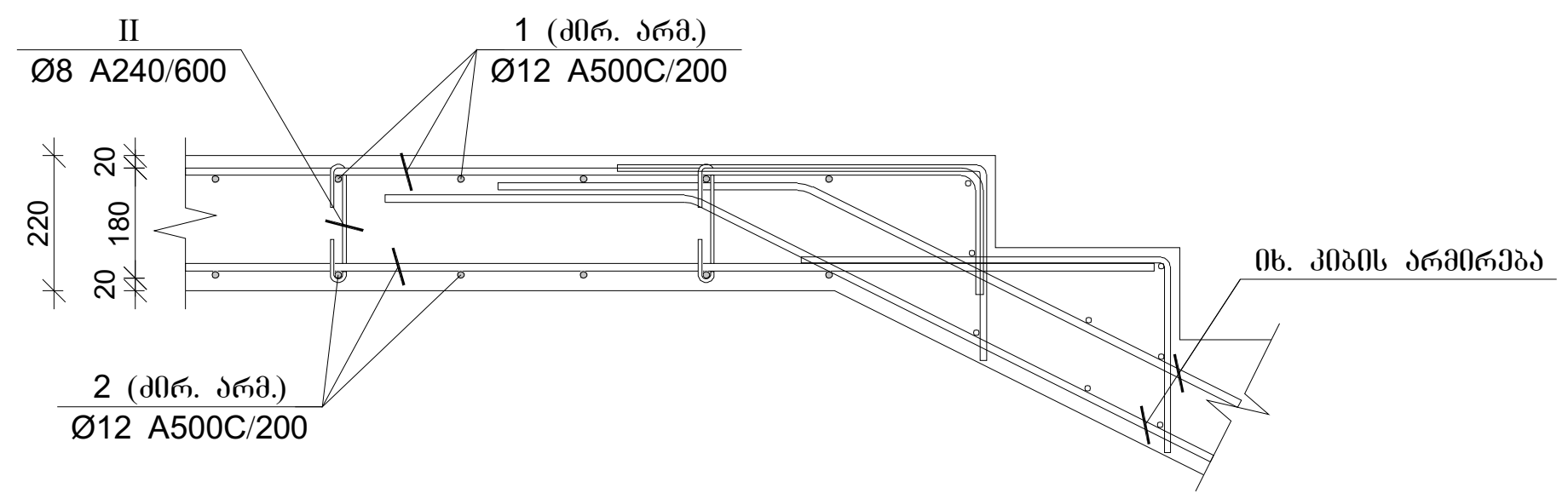


## ფილის არმირების კვეთი კიბესთან

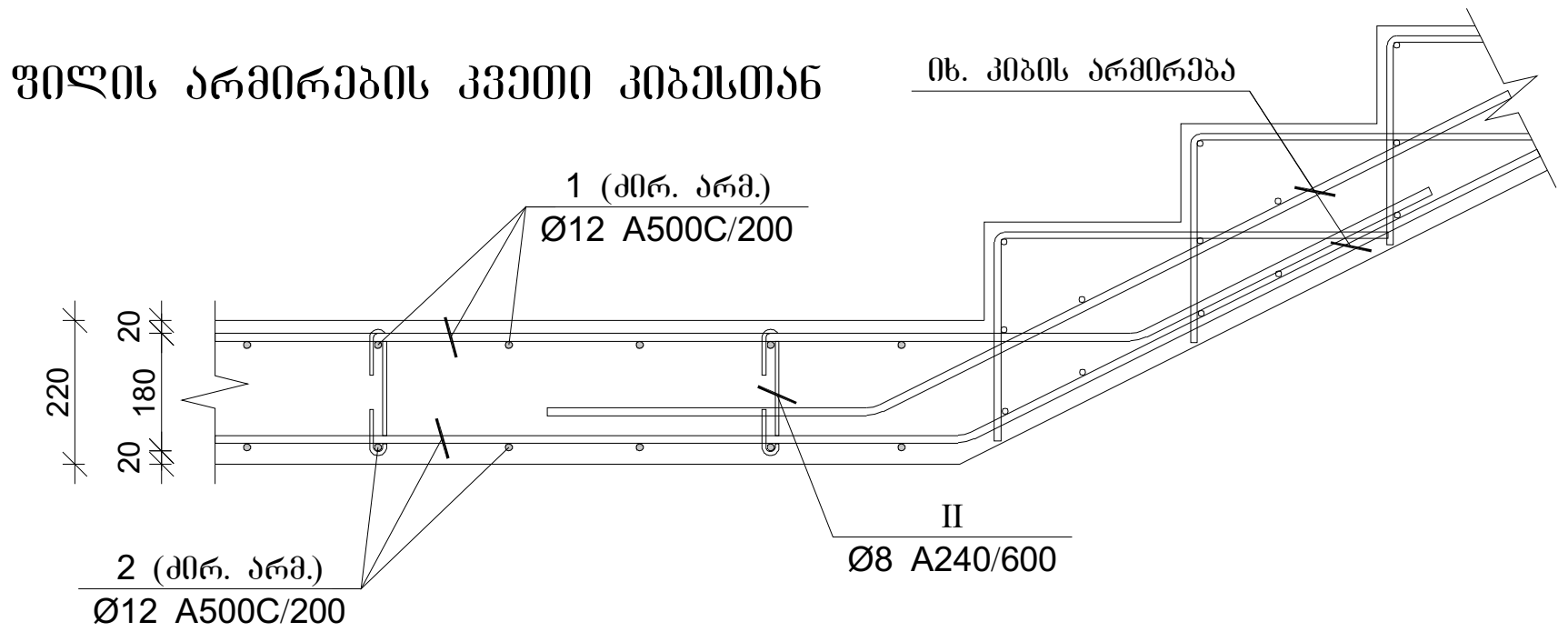


| პოზ. | Φ [მმ.] | ესკიზი [მმ.] | სიგრძე [მმ.] |
|---|---|---|---|
| ① | φ12 | ----, 180 | ---- |
| ② | φ12 | ---- | ---- |
| ③ | φ12 | 1820, 180 | 2000 |
| ④ | φ12 | 3000 | 3000 |
| ⑤ | φ12 | 5300 | 5300 |
| ⑥ | φ18 | 3000 | 3000 |
| ⑦ | φ18 | 2400 | 2400 |
| Ⓘ | φ12 | 400, 170, 200, 170, 400 | 1340 |
| Ⓘⓘ | φ8 | 206, 180°, 45, 45, 180° | 300 |
| Ⓘⓘⓘ | φ12 | 500, 170, 500 | 1180 |
| Ⓘⓥ | φ8 | 230, 105, 135°, 105, 230 | 870 |

### გადახურვის ფილის სპეციფიკაცია +3.88 ნიშნულზე

| არმატურის სპეციფიკაცია | | | | | არმატურის ამოკრეფა | | | | | ბეტონი B 25 |
|---|---|---|---|---|---|---|---|---|---|---|
| პოზ. № | Ø | L მმ. | n ცალი | Ln მ. | Ø | ∑ Ln მ. | გრძივი მეტრის წონა კგ. | წონა კგ. A240 | წონა კგ. A500C | V; მ³ |
| 1 | 2 | 3 | 4 | 5 | 6 | 7 | 8 | 9 | 10 | 11 |
| 1 | 12 A500C | - | - | 4292.70 | 8 A240 | 500.65 | 0.39 | 197.55 | | 76.78 |
| 2 | 12 A500C | - | - | 4188.00 | 12 A500C | 10570.50 | 0.89 | | 9384.66 | |
| 3 | 12 A500C | 2000 | 55 | 110.00 | 18 A500C | 189.60 | 2.00 | | 378.74 | |
| 4 | 12 A500C | 3000 | 396 | 1188.00 | | | | | | |
| 5 | 12 A500C | 5300 | 48 | 254.40 | | | | | | |
| 6 | 18 A500C | 3000 | 60 | 180.00 | | | | | | |
| 7 | 18 A500C | 2400 | 4 | 9.60 | | | | | | |
| I | 12 A500C | 1340 | 335 | 448.90 | | | | | | |
| II | 8 A240 | 300 | 1390 | 417.13 | | | | | | |
| III | 12 A500C | 1180 | 75 | 88.50 | | | | | | |
| IV | 8 A240 | 870 | 96 | 83.52 | | | | ∑ 197.55 | 9763.40 | 76.78 |
| | | | | | | n= 1 | | 197.55 | 9763.40 | 76.78 |
| | | | | | | | | | 129.73 | კგ/მ³ |

პროექტის დასახელება

მრავალბინიანი საცხოვრებელი სახლი

პროექტის მისამართი

ქ. თბილისი , პეტრიაშვილის ქუჩა (ს/კ 01.15.02.031.008)

დამკვეთი

| სტადია | თარიღი | განმარტება |
|---|---|---|
| მპ | 2023.12.02 | |

დაკვეთის №

CAD DWG ფაილი 0 . i ebis rmireb .dwg

დირექტორი:

მთ. კონსტრუქტორი: ა. კორტავა

შეასრულა გ. ვაშაკიძე

შეამოწმა ნ. ხუბულავა

ნახაზის დასახელება

გადახურვის ფილის არმირების კვეთები და სპეციფიკაცია +3.880 ნიშნულზე

# კ-6.08

A3

# გაღახურვის შილის ქვედა შრის არმირება +7,330 ნიშნულზე

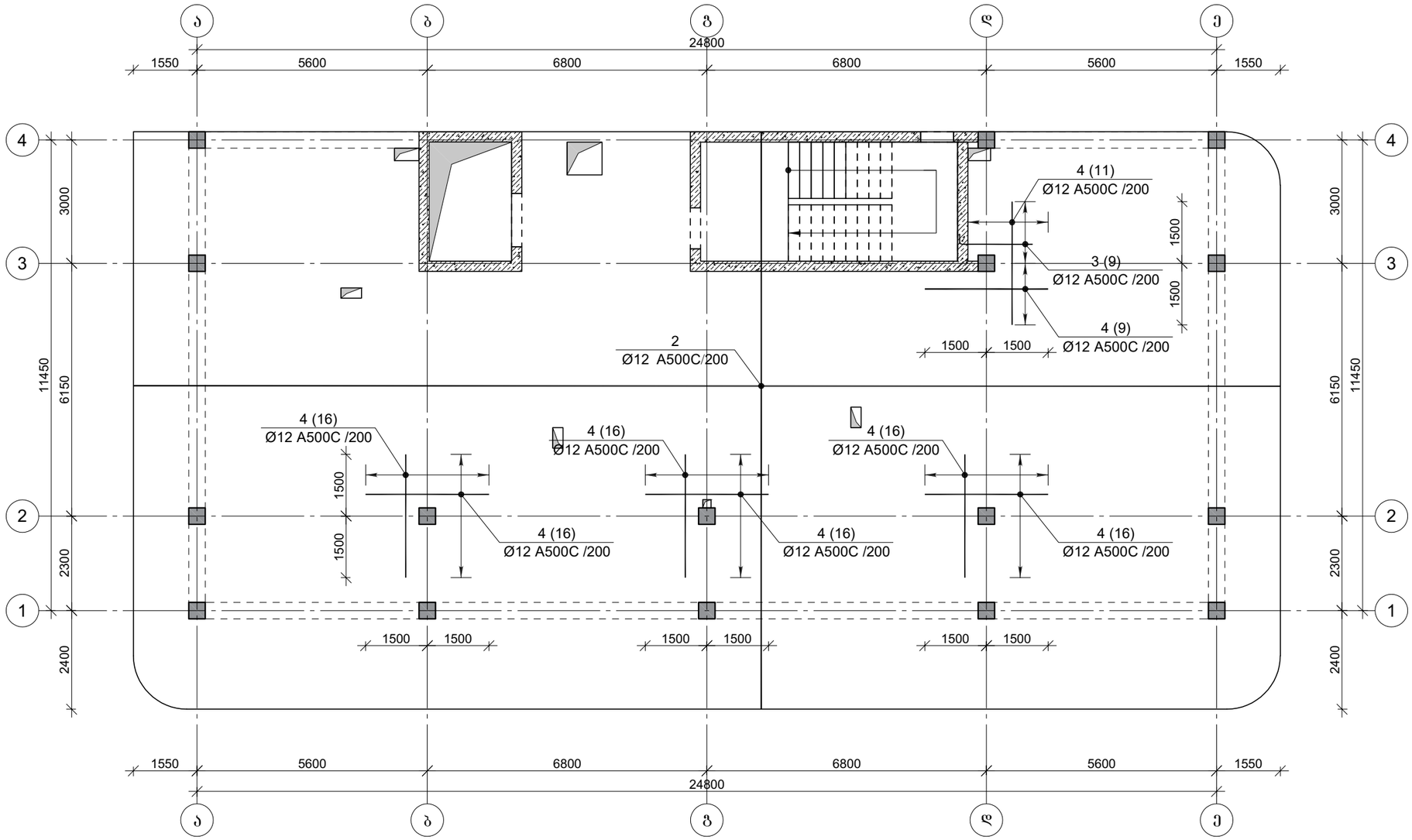


პროექტის დასახელება

მრავალბინიანი საცხოვრებელი სახლი

პროექტის მისამართი

ქ. თბილისი , პეტრიაშვილის ქუჩა (ს/კ 01.15.02.031.008)

დამკვეთი

| სტადია | მარცლი | განმარტება |
|---|---|---|
| გკ | 2023.12.02 | |

დაკვეთის №

CAD DWG ფაილი 0 . i ebis rmireb .dwg

დირექტორი:

მთ. კონსტრუქტორი: ა. კორტავა

შესრულა ვ. ვაშაკიძე

შეამოწმა ნ. ხუბულავა

ნახაზის დასახელება

გაღახურვის შილის ქვედა შრის არმირება +7,330 ნიშნულზე

კ-6.09

A3

# გაღახურვის ფილის გედა შრის არმირება +7,330 ნიშნულზე

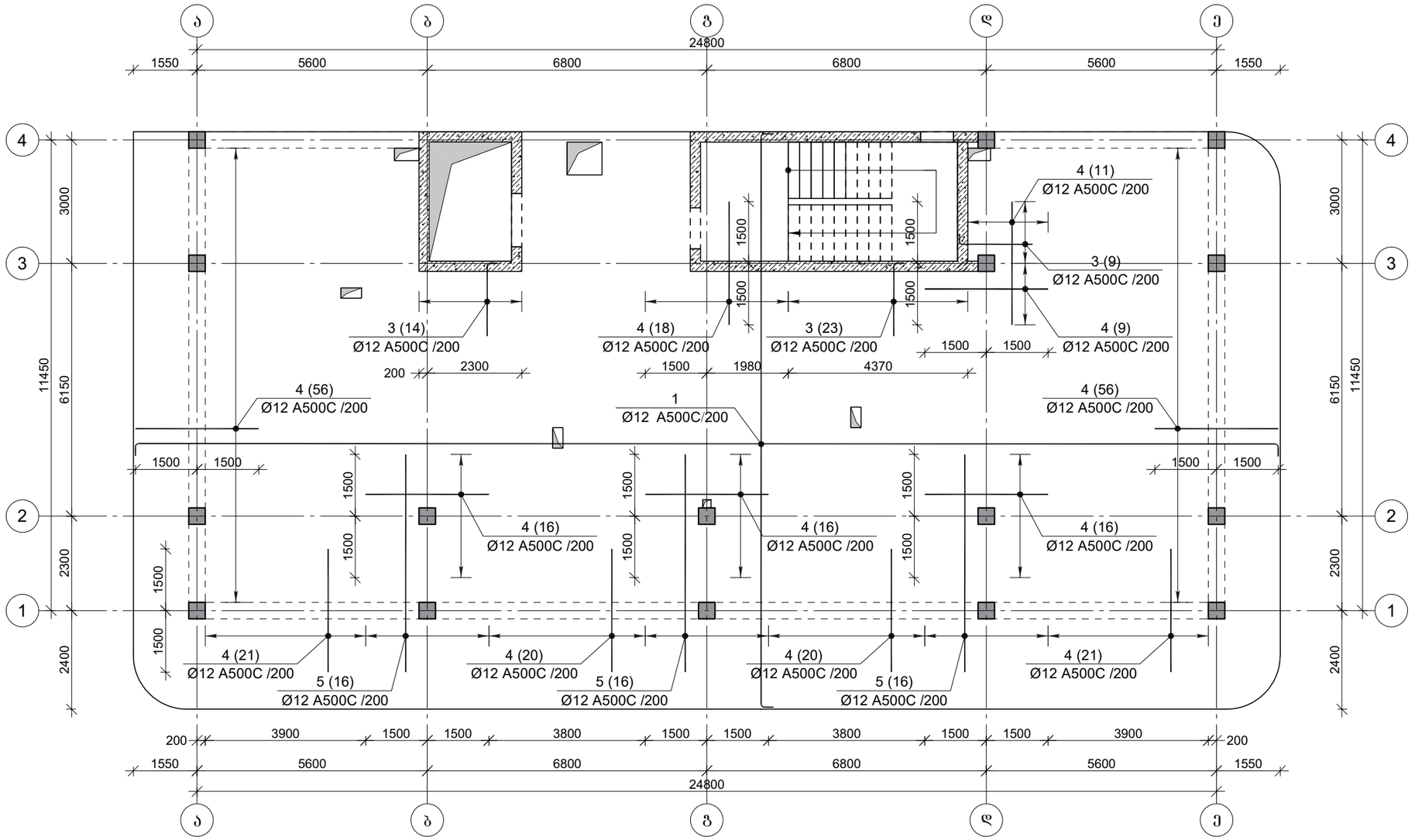


| | |
|---|---|
| პროექტის დასახელება | მრავალბინიანი საცხოვრებელი სახლი |
| პროექტის მისამართი | ქ. თბილისი , პეტრიაშვილის ქუჩა (ს/კ 01.15.02.031.008) |
| დამკვეთი | |
| სტადია | მარილი — განმარტება |
| მპ | 2023.12.02 |
| დაკვეთის № | |
| CAD DWG ფაილი | 0 . i ebis rmireb .dwg |
| დირექტორი: | |
| მთ. კონსტრუქტორი: | ა. კორტავა |
| შეასრულა | გ. ვაშაკიძე |
| შეამოწმა | ნ. ხუბულავა |

ნახაზის დასახელება

გაღახურვის ფილის გედა შრის არმირება +7,330 ნიშნულზე

კ-6.10

A3

# გაღახურვის შილის განივი არმირება +7,330 ნიშნულზე

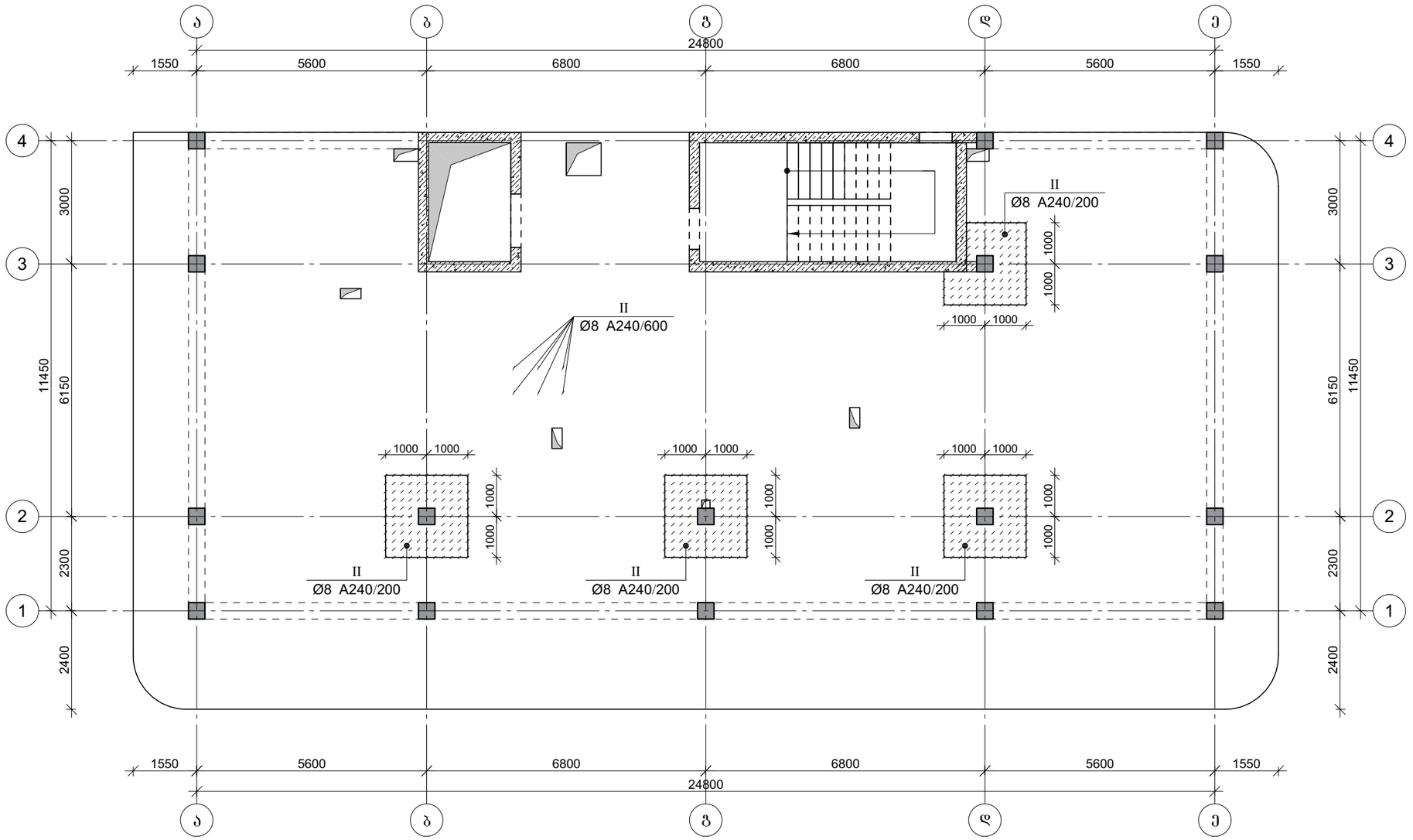


| | |
|---|---|
| პროექტის დასახელება | მრავალბინიანი საცხოვრებელი სახლი |
| პროექტის მისამართი | ქ. თბილისი , პეტრიაშვილის ქუჩა (ს/კ 01.15.02.031.008) |
| დამკვეთი | |

| სტადია | მარცლი | განმარტება |
|---|---|---|
| გკ | 2023.12.02 | |

დაკვეთის №

CAD DWG ფაილი 0 . i ebis rmireb .dwg

დირექტორი:

| | | |
|---|---|---|
| მთ. კონსტრუქტორი: | | ა. კორტავა |
| შესრულა | | გ. ვაშაკიძე |
| შეამოწმა | | ნ. ხუბულავა |

ნახაზის დასახელება

გაღახურვის შილის განივი არმირება
+7,330 ნიშნულზე

კ-6.11

A3

# შარული კოჭების განლაგების გეგმა +7,330 ნიშნულზე

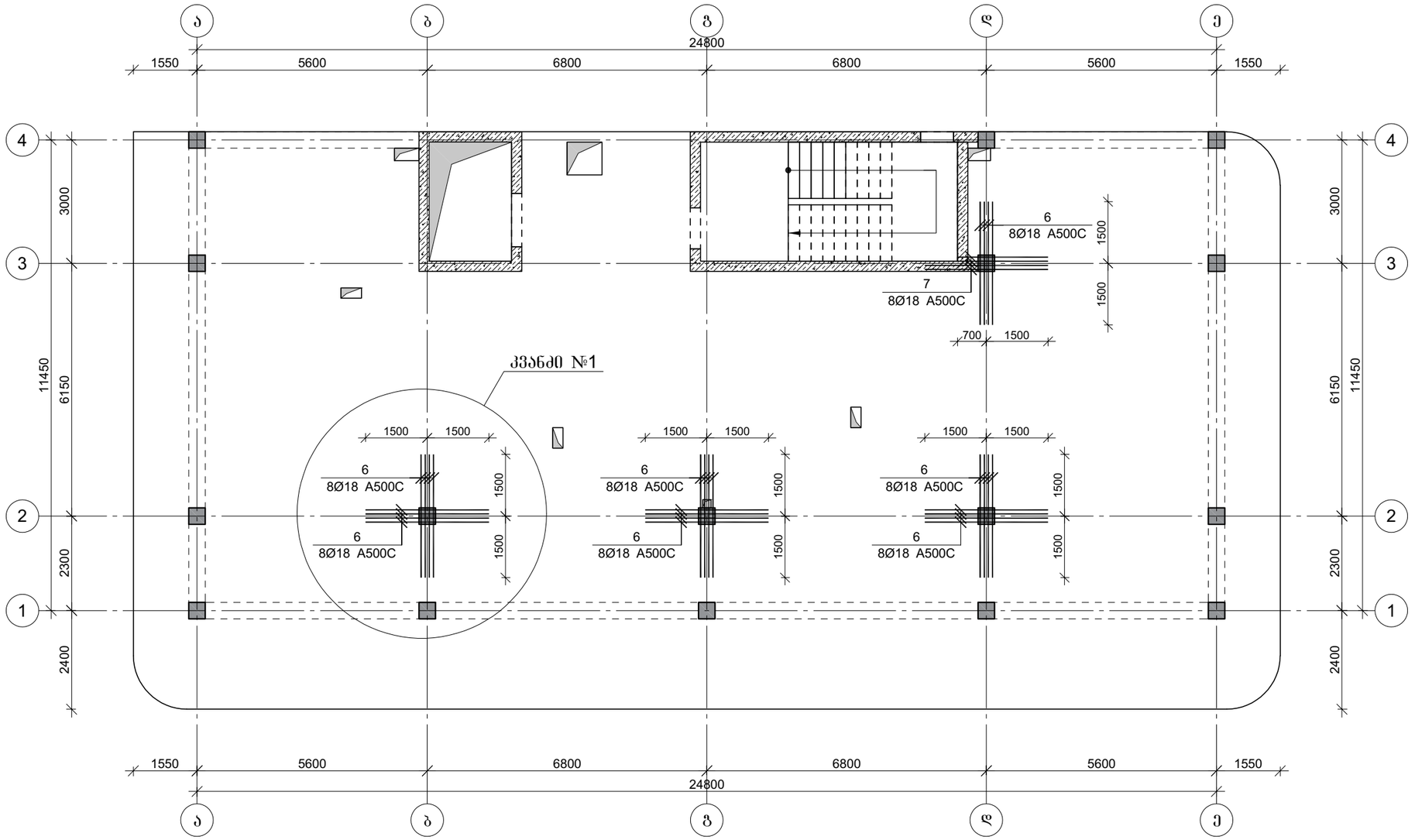


პროექტის დასახელება

მრავალბინიანი საცხოვრებელი სახლი

პროექტის მისამართი

ქ. თბილისი , პეტრიაშვილის ქუჩა (ს/კ 01.15.02.031.008)

დამკვეთი

| სტადია | მარცხი | განმარტება |
|---|---|---|
| მპ | 2023.12.02 | |

დაკვეთის №

CAD DWG ფაილი 0 . i ebis rmireb .dwg

დირექტორი:

მთ. კონსტრუქტორი: ა. კორტავა

შესრულა ზ. ვაშაკიძე

შეამოწმა ნ. ხუბულავა

ნახაზის დასახელება

შარული კოჭების განლაგების გეგმა +7,330 ნიშნულზე

კ-6.12

A3

კვანძი №1

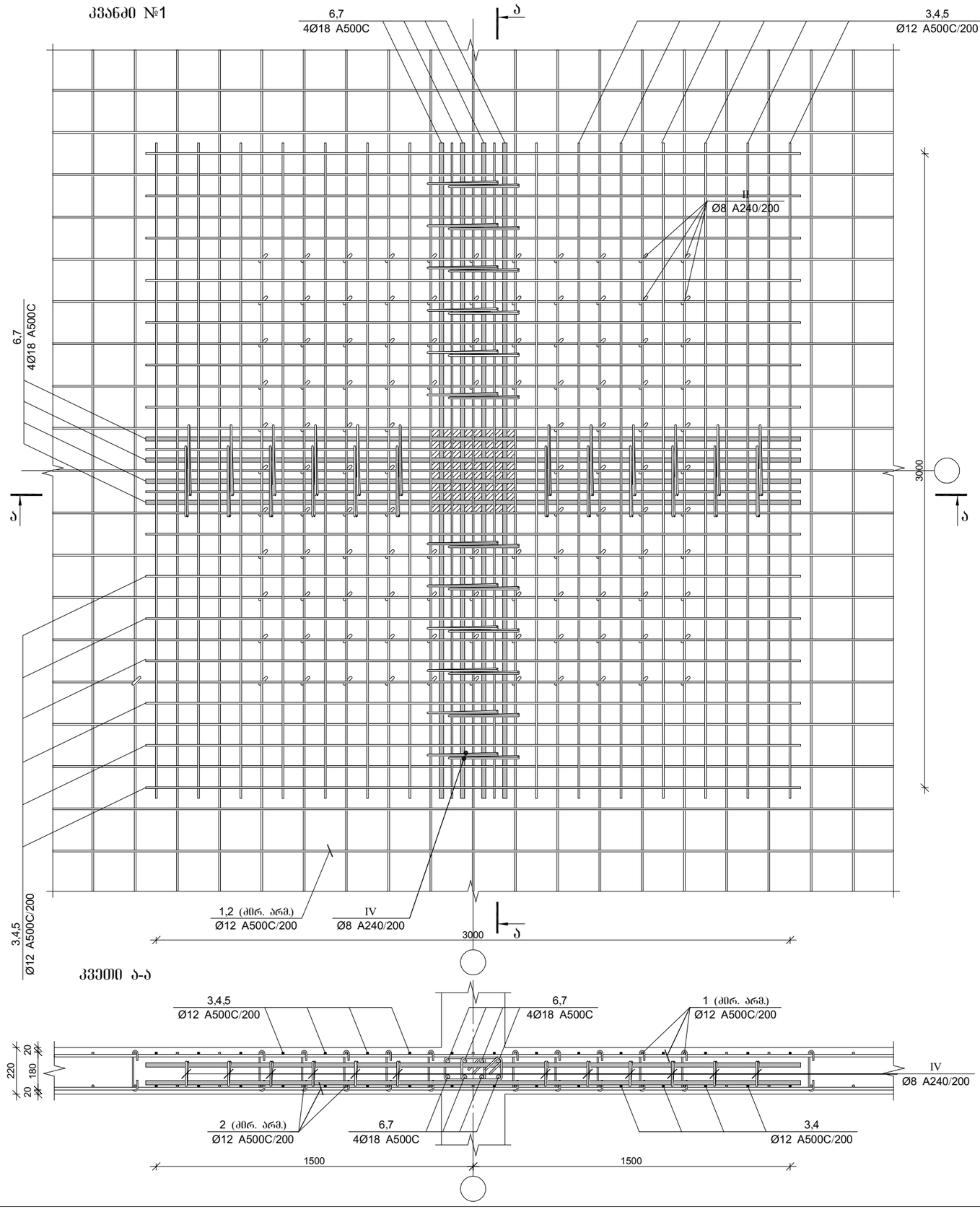


კვეთი ა-ა




პროექტის დასახელება

მრავალბინიანი საცხოვრებელი სახლი

პროექტის მისამართი

ქ. თბილისი , პეტრიაშვილის ქუჩა (ს/კ 01.15.02.031.008)

დამკვეთი

| სტადია | მარცხი | ფანმარტება |
|---|---|---|
| მპ | 2023.12.02 | |

დაკვეთის №

CAD DWG ფაილი 0 . i ebis rmireb .dwg

დირექტორი:

მთ. კონსტრუქტორი: ა. კორძაია

შესრულა ზ. ვაშაკიძე

შემოწმა ნ. ხუციშვილი

ნახაზის დასახელება

ფილის არმირება, კვანძი №1

კ-6.13

A3

## ფილის არმირების ფრაგმენტი

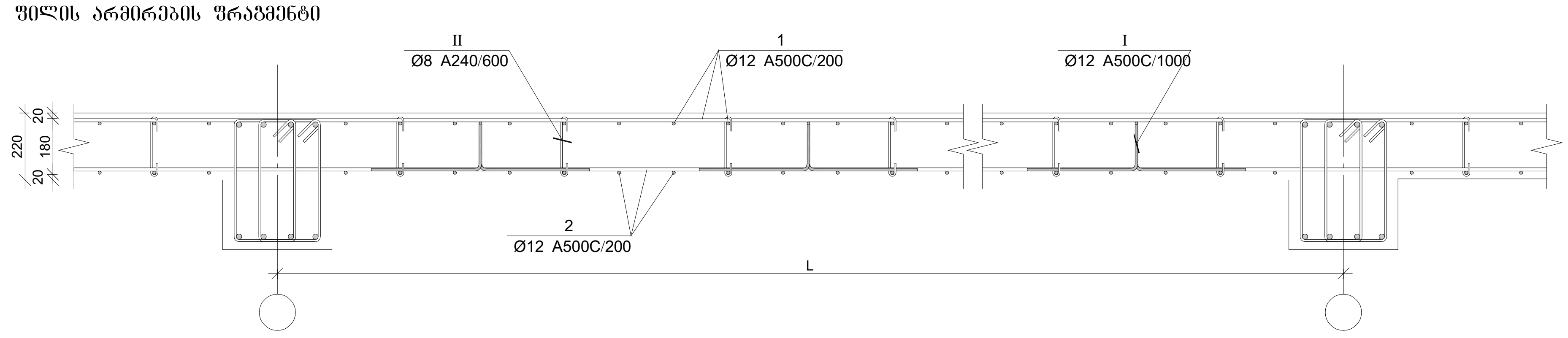


## ჭრილი 1-1 / ჭრილი 2-2 / ჭრილი 3-3

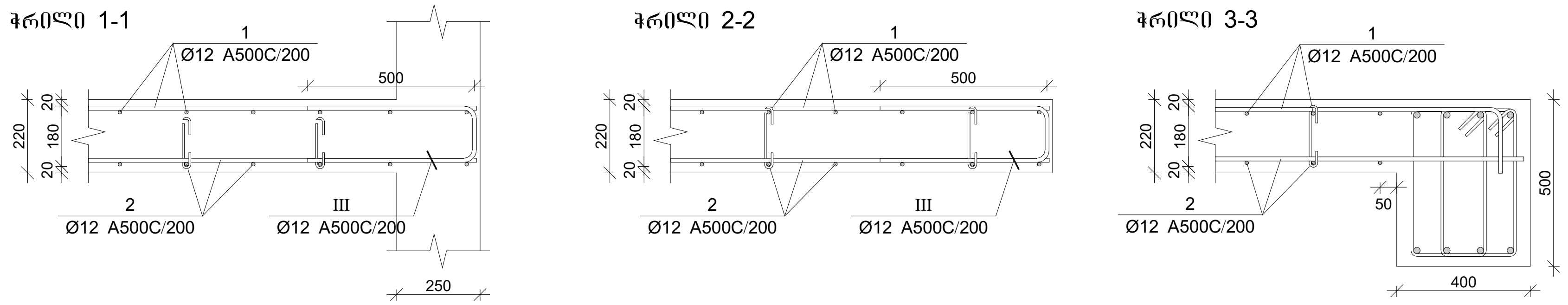


## ფილის არმირების კვეთი კიბესთან

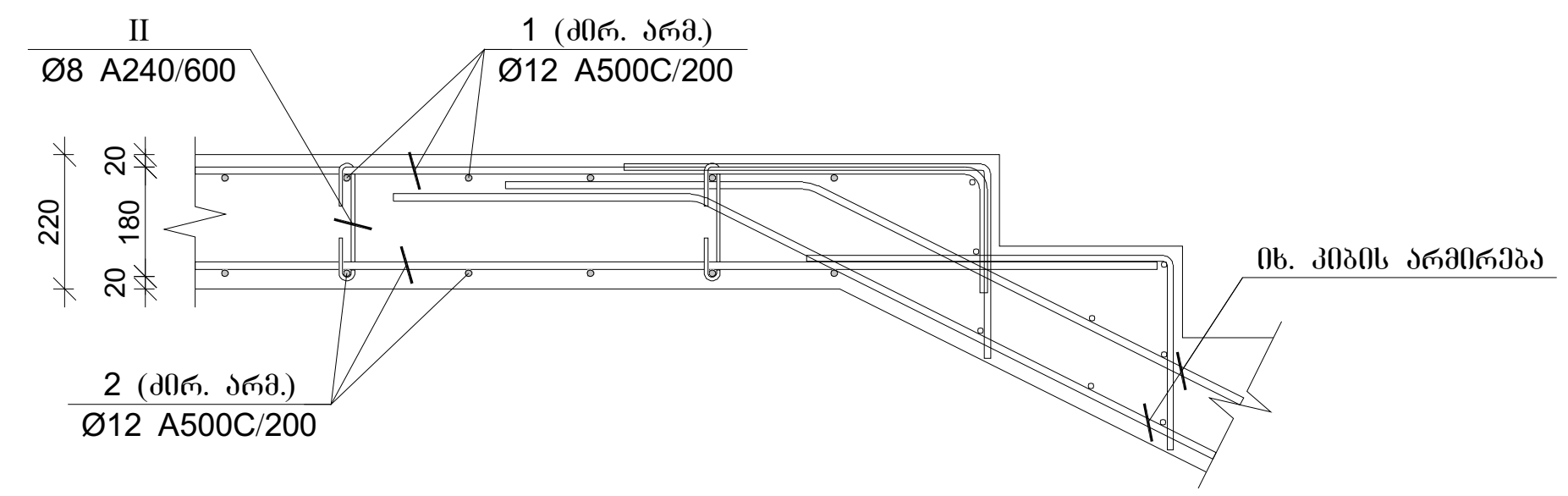


## ფილის არმირების კვეთი კიბესთან

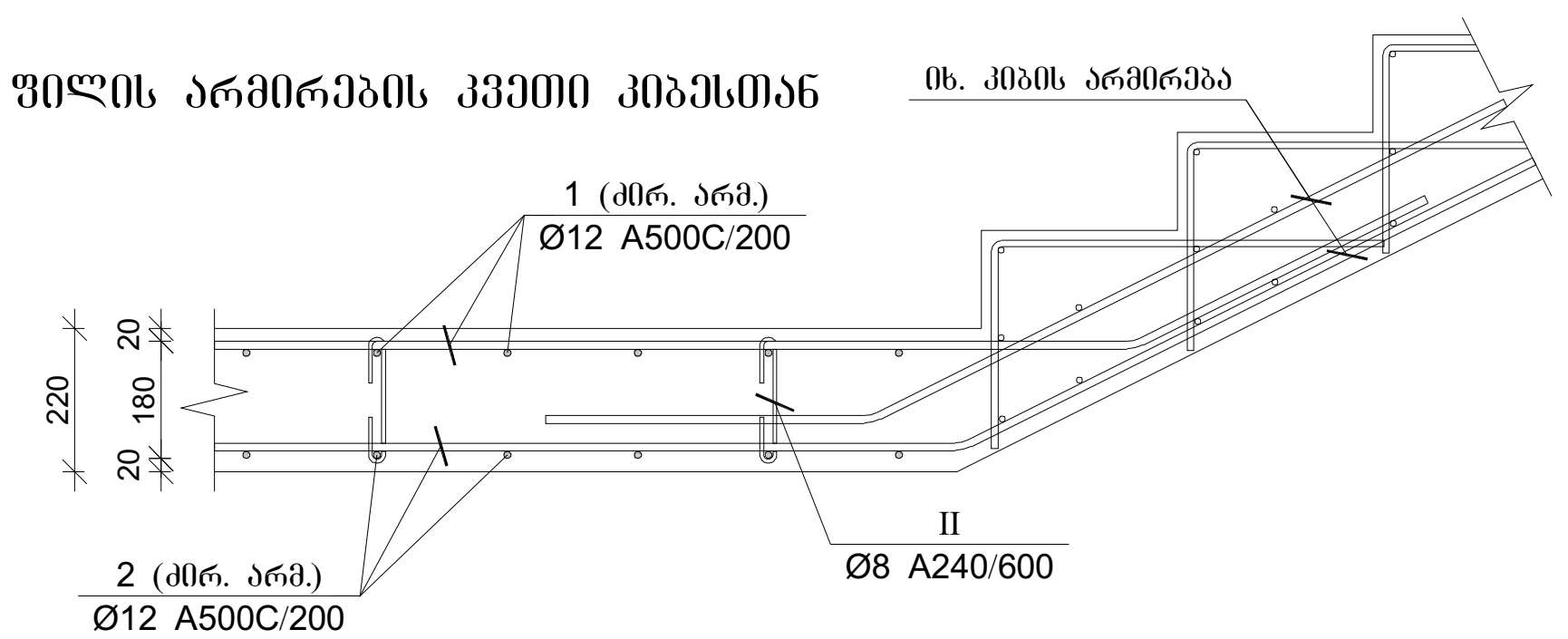


| პოზ. | Φ [მმ.] | ესკიზი [მმ.] | სიგრძე [მმ.] |
|---|---|---|---|
| ① | φ12 | ..... 180 | ---- |
| ② | φ12 | ..... | ---- |
| ③ | φ12 | 1820 180 | 2000 |
| ④ | φ12 | 3000 | 3000 |
| ⑤ | φ12 | 5300 | 5300 |
| ⑥ | φ18 | 3000 | 3000 |
| ⑦ | φ18 | 2400 | 2400 |
| Ⓘ | φ12 | 400 170 200 170 400 | 1340 |
| Ⓘ | φ8 | 206 45 45 180° 180° | 300 |
| Ⓘ | φ12 | 500 176 500 | 1180 |
| Ⓘ | φ8 | 230 105 105 230 | 870 |

### გადახურვის ფილის სპეციფიკაცია +7,33 ნიშნულზე

| არმატურის სპეციფიკაცია | | | | | არმატურის ამოკრეფა | | | | | ბეტონი B 25 |
|---|---|---|---|---|---|---|---|---|---|---|
| პოზ. № | Ø | L მმ. | n ცალი | Ln მ. | Ø | ∑ Ln მ. | ერთეული მეტრის წონა კგ. | წონა კგ. A240 | წონა კგ. A500C | V; მ³ |
| 1 | 2 | 3 | 4 | 5 | 6 | 7 | 8 | 9 | 10 | 11 |
| 1 | 12 A500C | - | - | 4292.70 | 8 A240 | 500.65 | 0.39 | 197.55 | | 76.78 |
| 2 | 12 A500C | - | - | 4188.00 | 12 A500C | 10590.60 | 0.89 | | 9402.51 | |
| 3 | 12 A500C | 2000 | 55 | 110.00 | 18 A500C | 189.60 | 2.00 | | 378.74 | |
| 4 | 12 A500C | 3000 | 396 | 1188.00 | | | | | | |
| 5 | 12 A500C | 5300 | 48 | 254.40 | | | | | | |
| 6 | 18 A500C | 3000 | 60 | 180.00 | | | | | | |
| 7 | 18 A500C | 2400 | 4 | 9.60 | | | | | | |
| I | 12 A500C | 1340 | 350 | 469.00 | | | | | | |
| II | 8 A240 | 300 | 1390 | 417.13 | | | | | | |
| III | 12 A500C | 1180 | 75 | 88.50 | | | | | | |
| IV | 8 A240 | 870 | 96 | 83.52 | | | ∑ | 197.55 | 9781.25 | 76.78 |
| | | | | | | n= 1 | | 197.55 | 9781.25 | 76.78 |
| | | | | | | | | | 129.97 | კგ/მ³ |

პროექტის დასახელება

მრავალბინიანი საცხოვრებელი სახლი

პროექტის მისამართი

ქ. თბილისი , პეტრიაშვილის ქუჩა (ს/კ 01.15.02.031.008)

დამკვეთი

| სტადია | თარიღი | განმარტება |
|---|---|---|
| მპ | 2023.12.02 | |

დაკვეთის №

CAD DWG ფაილი 0 . i ebis rmireb .dwg

დირექტორი:

მთ. კონსტრუქტორი: ა. კორტავა

შეასრულა გ. ვაშაძე

შეამოწმა ნ. ხუბულავა

ნახაზის დასახელება

გადახურვის ფილის არმირების კვეთები და სპეციფიკაცია +7,330 ნიშნულზე

კ-6.14

A3

# გაღახურვის შილის ქვედა შრის არმირება +10,780 ნიშნულზე

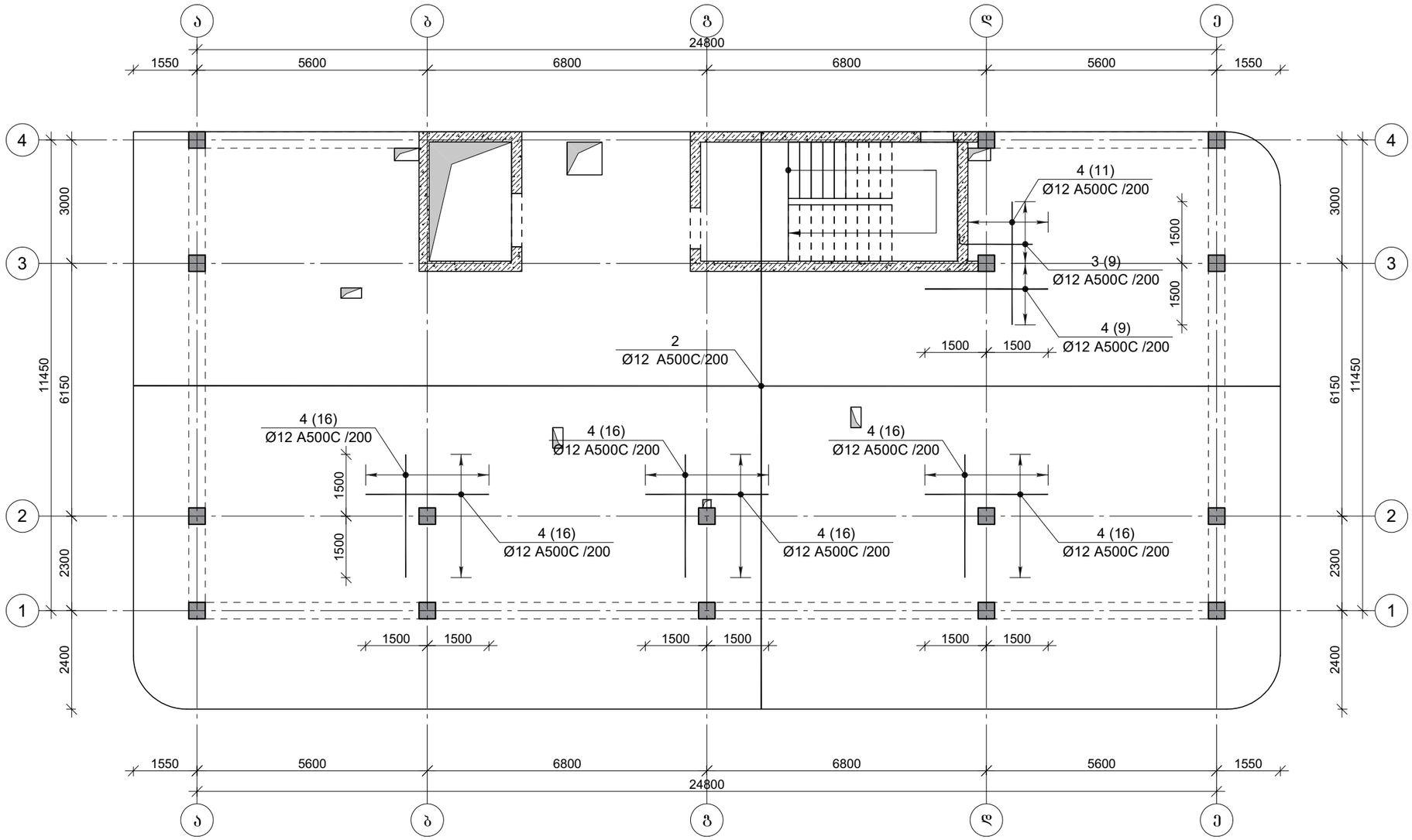


პროექტის დასახელება

მრავალბინიანი საცხოვრებელი სახლი

პროექტის მისამართი

ქ. თბილისი , პეტრიაშვილის ქუჩა (ს/კ 01.15.02.031.008)

დამკვეთი

| სტადია | მარცლი | განმარტება |
|---|---|---|
| გკ | 2023.12.02 | |

დაკვეთის №

CAD DWG ფაილი 0 . i ebis rmireb .dwg

დირექტორი:

მთ. კონსტრუქტორი: ა. კორტავა

შესრულა ვ. ვაშაკიძე

შეამოწმა ნ. ხუბულავა

ნახაზის დასახელება

გაღახურვის შილის ქვედა შრის არმირება +10,780 ნიშნულზე

კ-6.15

A3

# გაღახურვის ფილის გედა შრის არმირება +10,780 ნიშნულზე

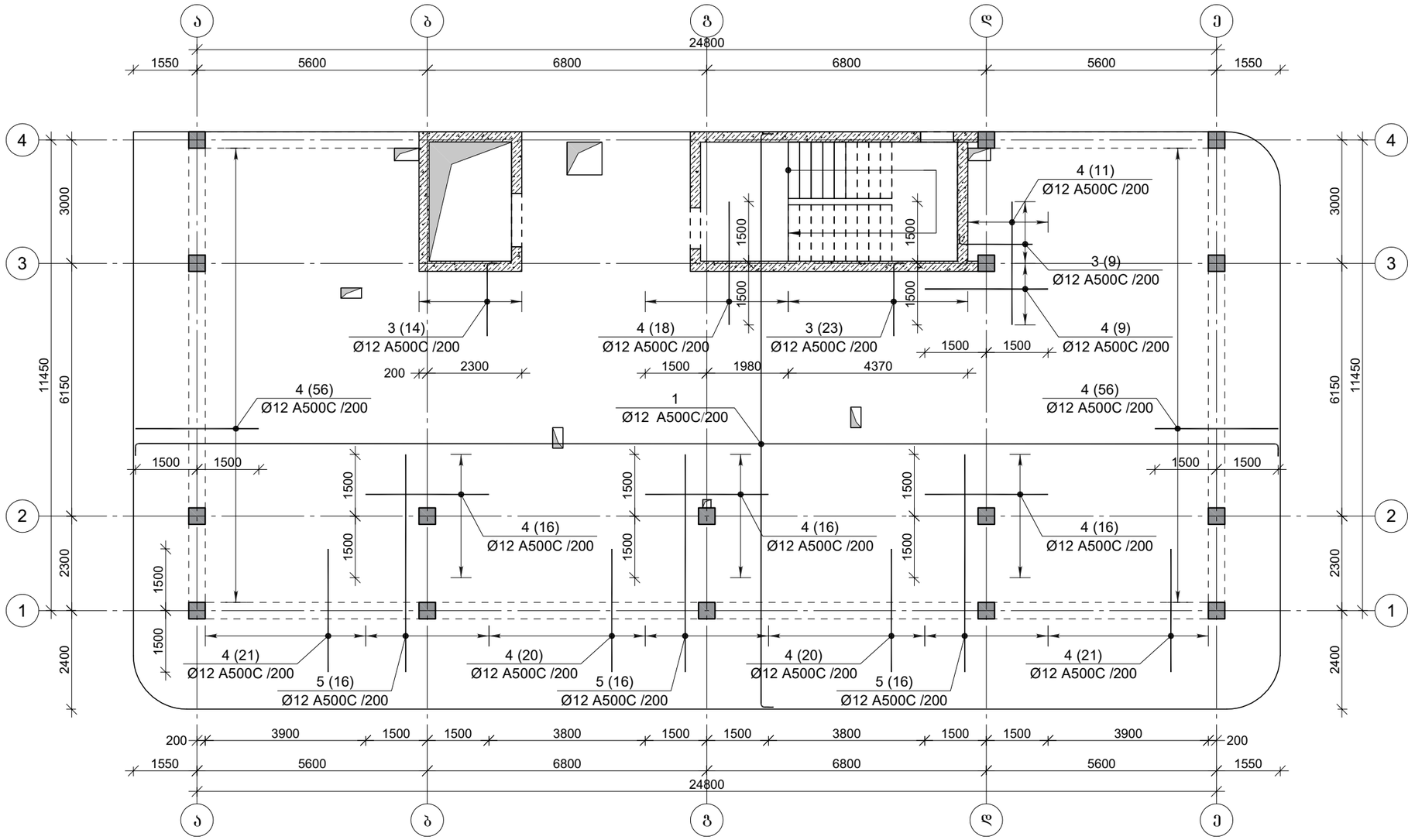


| | |
|---|---|
| პროექტის დასახელება | მრავალბინიანი საცხოვრებელი სახლი |
| პროექტის მისამართი | ქ. თბილისი , პეტრიაშვილის ქუჩა (ს/კ 01.15.02.031.008) |
| დამკვეთი | |
| სტადია | მარიღი — განმარტება |
| მპ | 2023.12.02 |
| დაკვეთის № | |
| CAD DWG ფაილი | 0 . i ebis rmireb .dwg |
| დირექტორი: | |
| მთ. კონსტრუქტორი: | ა. კორტავა |
| შესრულა | გ. ვაშაკიძე |
| შეამოწმა | ნ. ხუბულავა |
| ნახაზის დასახელება | გაღახურვის ფილის გედა შრის არმირება +10,780 ნიშნულზე |
| კ-6.16 | |
| A3 | |

# გაღახურვის შილის განივი არმირება +10,780 ნიშნულზე

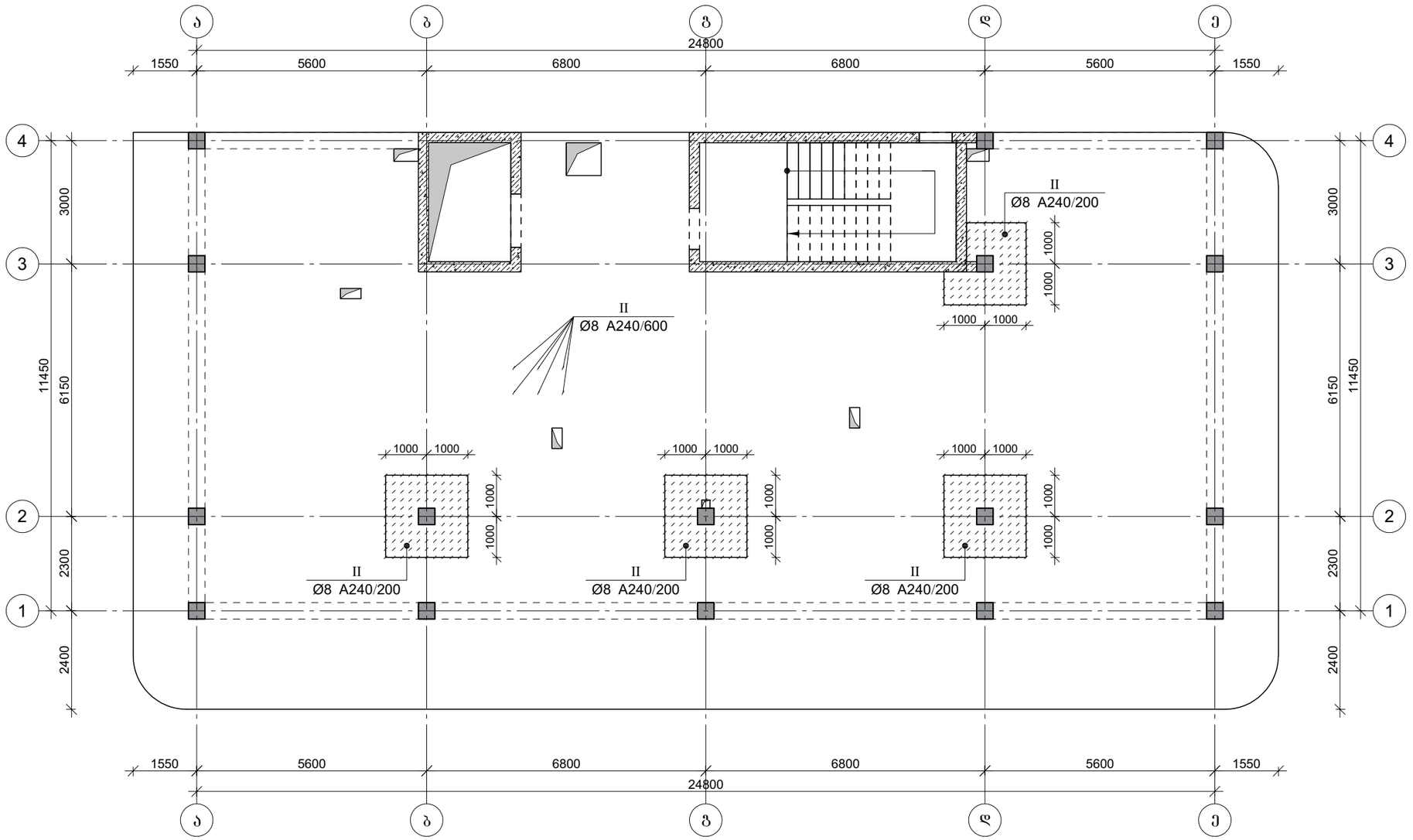


პროექტის დასახელება

მრავალბინიანი საცხოვრებელი სახლი

პროექტის მისამართი

ქ. თბილისი , პეტრიაშვილის ქუჩა (ს/კ 01.15.02.031.008)

დამკვეთი

| სტადია | მარცლი | განმარტება |
|---|---|---|
| გკ | 2023.12.02 | |

დაკვეთის №

CAD DWG ფაილი 0 . i ebis rmireb .dwg

დირექტორი:

მთ. კონსტრუქტორი: ა. კორტავა

შესრულა ზ. ვაშაკიძე

შეამოწმა ნ. ხუბულავა

ნახაზის დასახელება

გაღახურვის შილის განივი არმირება +10,780 ნიშნულზე

კ-6.17

A3

# შარული კოჭების განლაგების გეგმა +10,780 ნიშნულზე

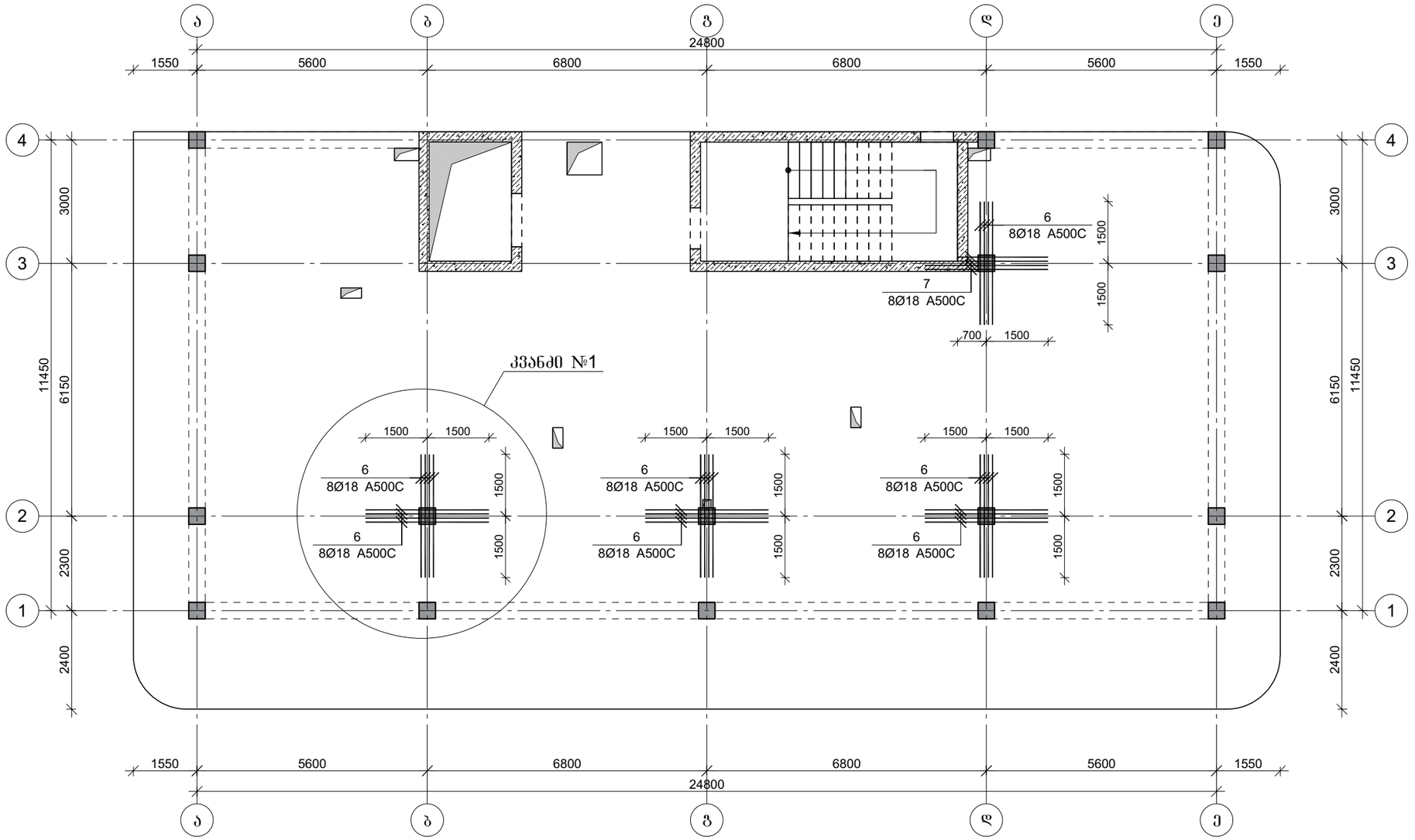


| | |
|---|---|
| პროექტის დასახელება | მრავალბინიანი საცხოვრებელი სახლი |
| პროექტის მისამართი | ქ. თბილისი , პეტრიაშვილის ქუჩა (ს/კ 01.15.02.031.008) |
| დამკვეთი | |

| | | |
|---|---|---|
| სტადია | მარცხი | განმარტება |
| მპ | 2023.12.02 | |

დაკვეთის №

CAD DWG ფაილი 0 . i ebis rmireb .dwg

დირექტორი:

| | | |
|---|---|---|
| მთ. კონსტრუქტორი: | | ა. კორტავა |
| შესრულა | | ზ. ვაშაკიძე |
| შეამოწმა | | ნ. ხუბულავა |

ნახაზის დასახელება

შარული კოჭების განლაგების გეგმა +10,780 ნიშნულზე

კ-6.18

A3

კვანძი №1

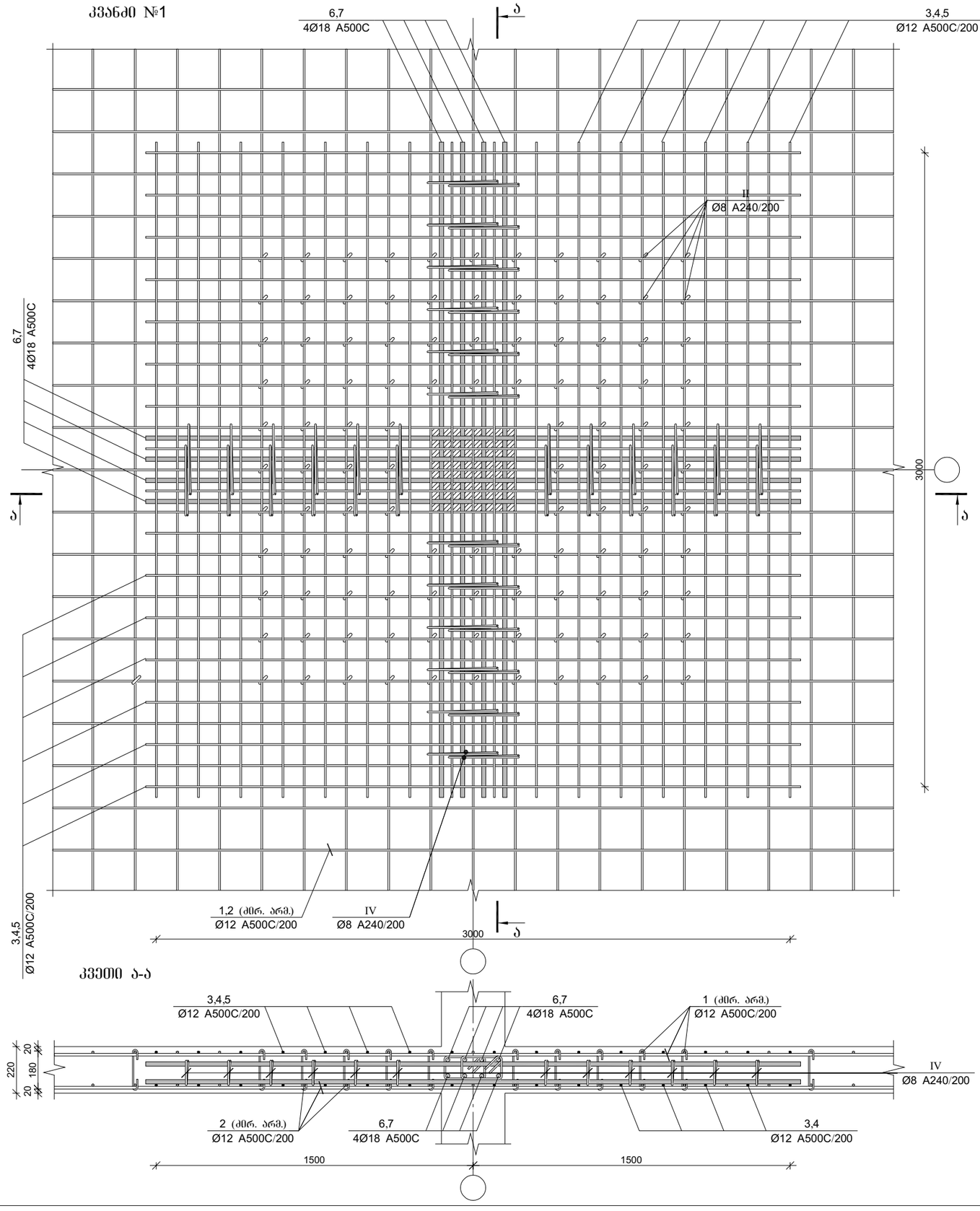


კვეთი ა-ა




პროექტის დასახელება

მრავალბინიანი საცხოვრებელი სახლი

პროექტის მისამართი

ქ. თბილისი , პეტრიაშვილის ქუჩა (ს/კ 01.15.02.031.008)

დამკვეთი

| სტადია | მარცხი | ფანმარტება |
|---|---|---|
| მპ | 2023.12.02 | |

დაკვეთის №

CAD DWG ფაილი 0 . i ebis rmireb .dwg

დირექტორი:

მთ. კონსტრუქტორი: ა. კორძაია

შესრულა ზ. ვაშაკიძე

შემოწმა ნ. ხუბულავა

ნახაზის დასახელება

ფილის არმირება, კვანძი №1

კ-6.19

A3

## ფილის არმირების ფრაგმენტი

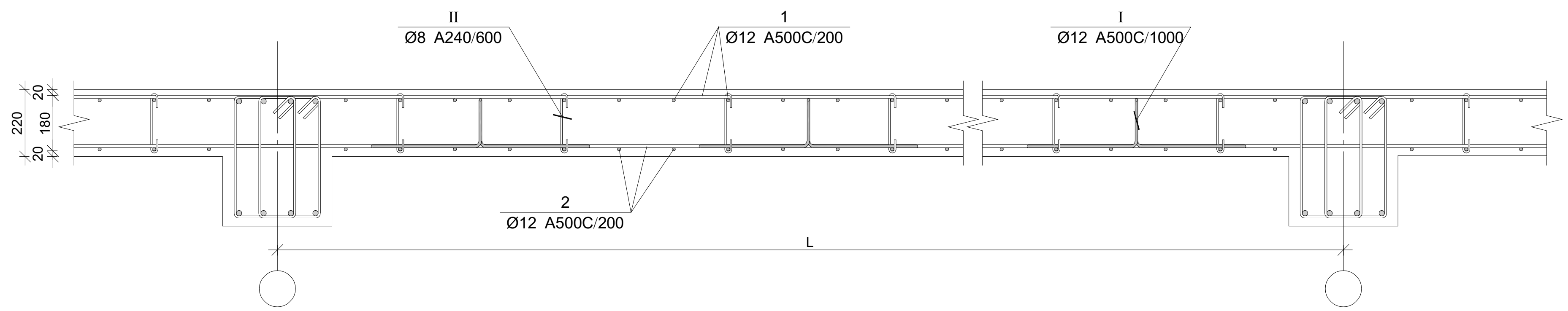


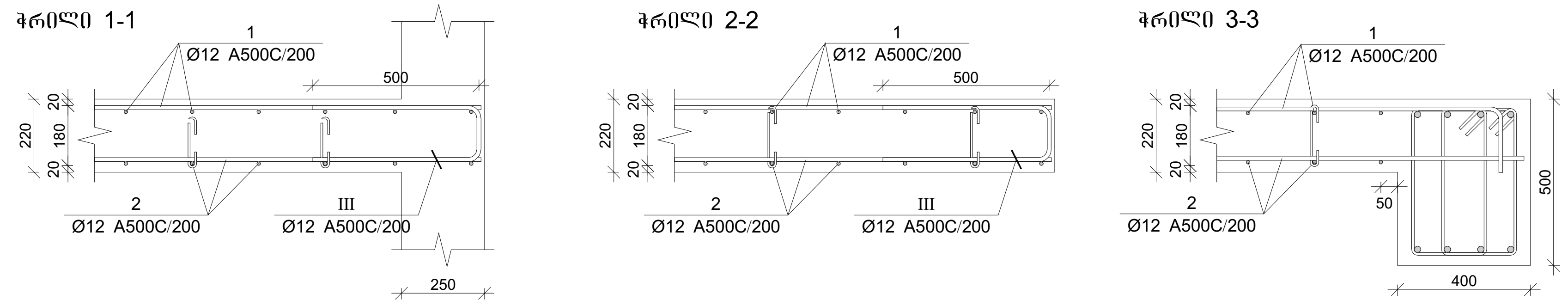


## ფილის არმირების კვეთი კიბესთან

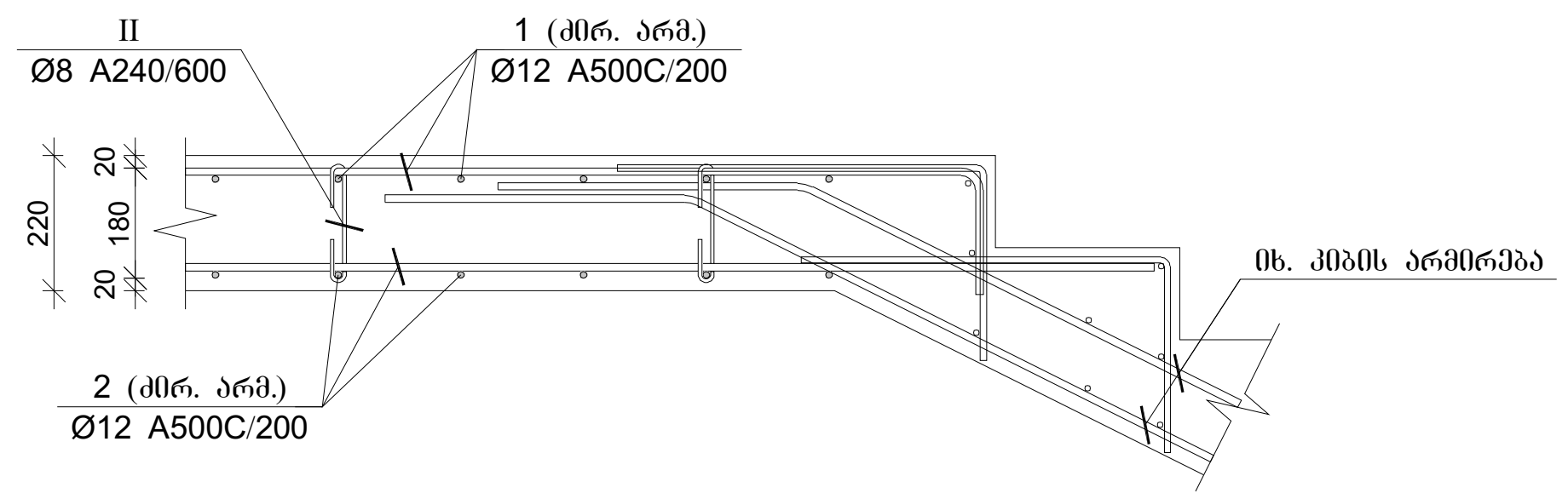


## ფილის არმირების კვეთი კიბესთან

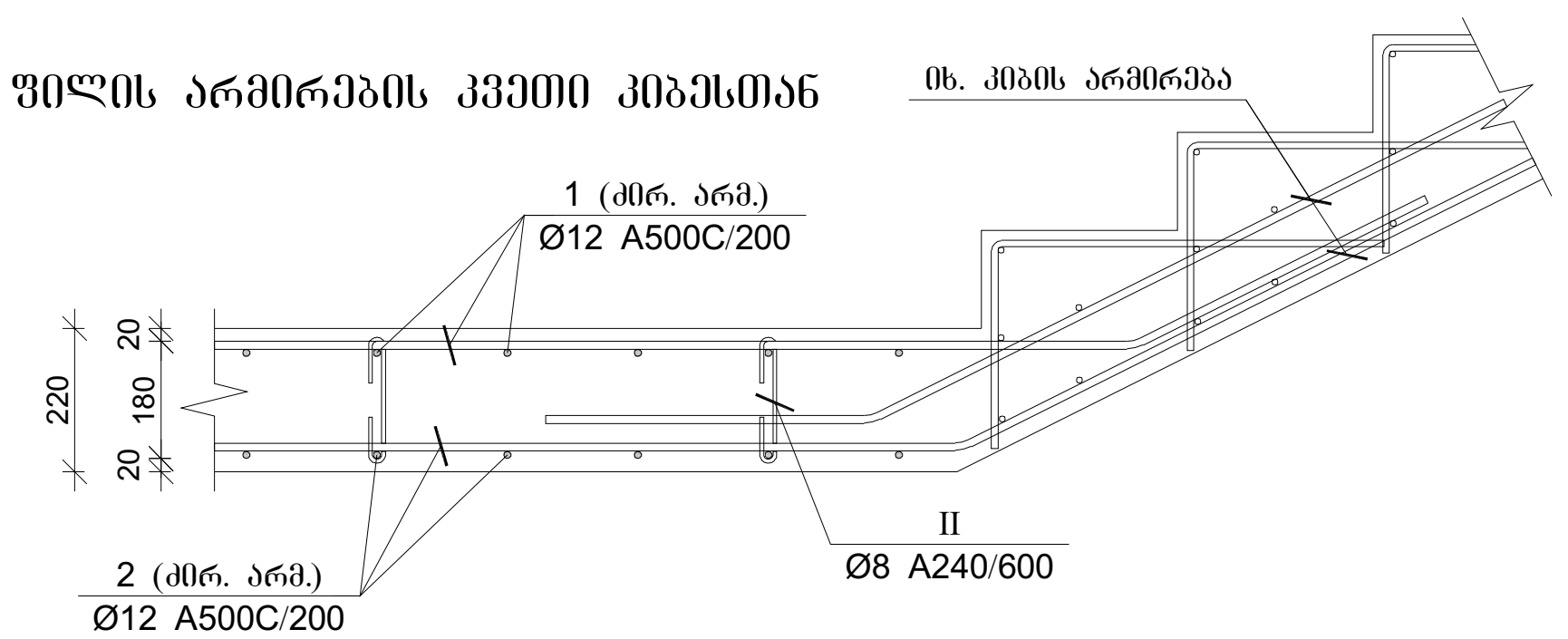


| პოზ. | Φ [მმ.] | ესკიზი [მმ.] | სიგრძე [მმ.] |
|---|---|---|---|
| ① | ϕ12 | .... 180 | ---- |
| ② | ϕ12 | .... | ---- |
| ③ | ϕ12 | 1820, 180 | 2000 |
| ④ | ϕ12 | 3000 | 3000 |
| ⑤ | ϕ12 | 5300 | 5300 |
| ⑥ | ϕ18 | 3000 | 3000 |
| ⑦ | ϕ18 | 2400 | 2400 |
| Ⓘ | ϕ12 | 400, 170, 200, 170, 400 | 1340 |
| Ⓘ Ⓘ (II) | ϕ8 | 206, 180°, 180°, 45, 45 | 300 |
| (III) | ϕ12 | 500, 176, 500 | 1180 |
| (IV) | ϕ8 | 230, 100, 100, 105, 105, 230 | 870 |

### გადახურვის ფილის სპეციფიკაცია +10.78 ნიშნულზე

| არმატურის სპეციფიკაცია | | | | | არმატურის ამოკრეფა | | | | | ბეტონი B 25 |
|---|---|---|---|---|---|---|---|---|---|---|
| პოზ. № | Ø | L მმ. | n ცალი | Ln მ. | Ø | ∑Ln მ. | გრძივი მეტრის წონა კგ. | წონა კგ. A240 | წონა კგ. A500C | V; მ³ |
| 1 | 2 | 3 | 4 | 5 | 6 | 7 | 8 | 9 | 10 | 11 |
| 1 | 12 A500C | - | - | 4292.70 | 8 A240 | 500.65 | 0.39 | 197.55 | | 76.78 |
| 2 | 12 A500C | - | - | 4188.00 | 12 A500C | 10590.60 | 0.89 | | 9402.51 | |
| 3 | 12 A500C | 2000 | 55 | 110.00 | 18 A500C | 189.60 | 2.00 | | 378.74 | |
| 4 | 12 A500C | 3000 | 396 | 1188.00 | | | | | | |
| 5 | 12 A500C | 5300 | 48 | 254.40 | | | | | | |
| 6 | 18 A500C | 3000 | 60 | 180.00 | | | | | | |
| 7 | 18 A500C | 2400 | 4 | 9.60 | | | | | | |
| I | 12 A500C | 1340 | 350 | 469.00 | | | | | | |
| II | 8 A240 | 300 | 1390 | 417.13 | | | | | | |
| III | 12 A500C | 1180 | 75 | 88.50 | | | | | | |
| IV | 8 A240 | 870 | 96 | 83.52 | | | | ∑ 197.55 | 9781.25 | 76.78 |
| | | | | | | n= 1 | | 197.55 | 9781.25 | 76.78 |
| | | | | | | | | | 129.97 | კგ/მ³ |

პროექტის დასახელება
მრავალბინიანი საცხოვრებელი სახლი

პროექტის მისამართი
ქ. თბილისი , პეტრიაშვილის ქუჩა (ს/კ 01.15.02.031.008)

დამკვეთი

| სტადია | თარიღი | განმარტება |
|---|---|---|
| მპ | 2023.12.02 | |

დაკვეთის №

CAD DWG ფაილი 0 . i ebis rmireb .dwg

დირექტორი:

მთ. კონსტრუქტორი: ა. კორტავა

შეასრულა გ. ვაშაკიძე

შეამოწმა ნ. ხუზულავა

ნახაზის დასახელება
გადახურვის ფილის არმირების კვეთები და სპეციფიკაცია +10,780 ნიშნულზე

კ-6.20

A3

# გადახურვის ფილის ქვედა შრის არმირება +14,230 ნიშნულზე

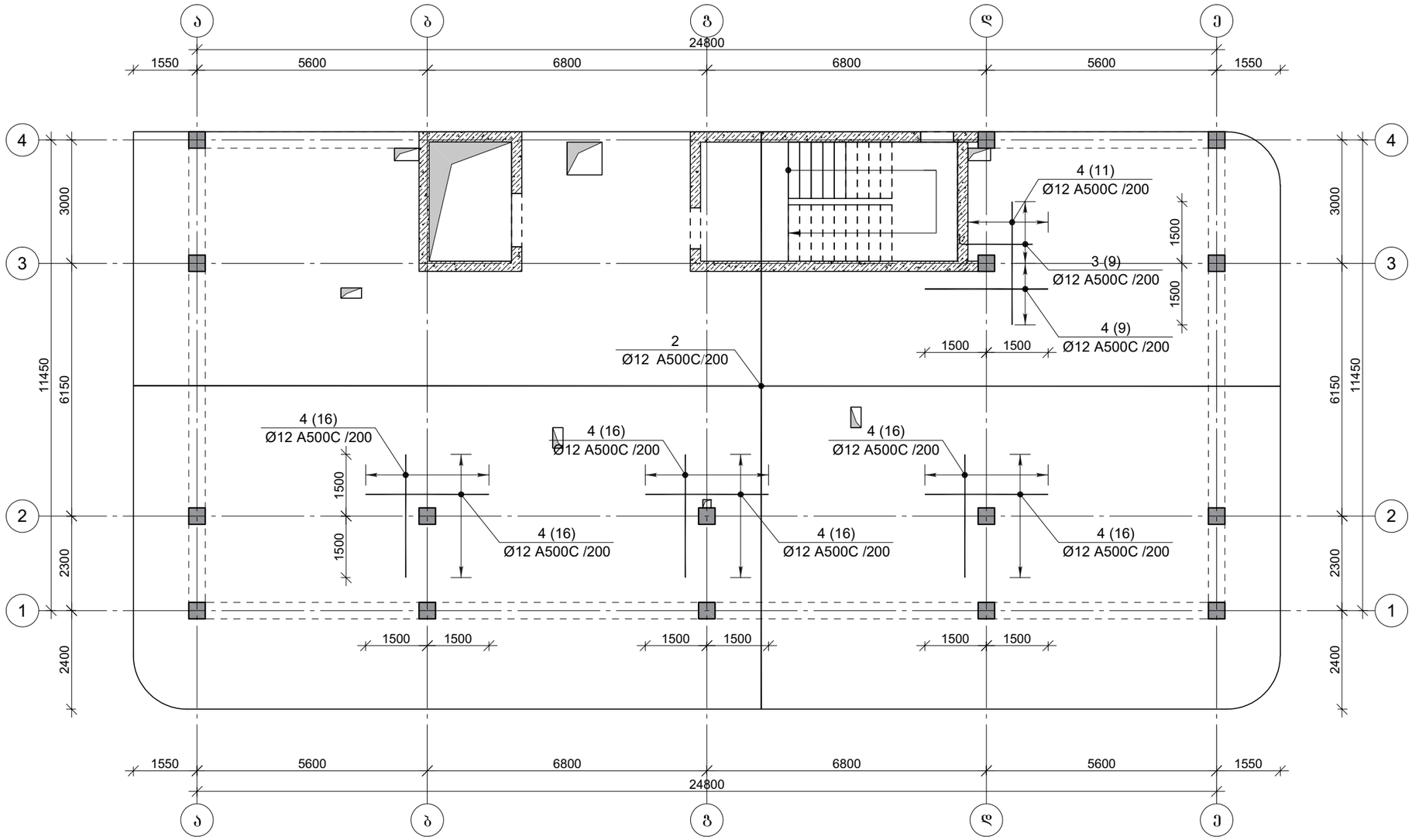


პროექტის დასახელება

მრავალბინიანი საცხოვრებელი სახლი

პროექტის მისამართი

ქ. თბილისი , პეტრიაშვილის ქუჩა (ს/კ 01.15.02.031.008)

დამკვეთი

| სტადია | მარცლი | განმარტება |
|---|---|---|
| მპ | 2023.12.02 | |

დაკვეთის №

CAD DWG ფაილი 0 . i ebis rmireb .dwg

დირექტორი:

მთ. კონსტრუქტორი: ა. კორტავა

შესრულა ვ. ვაშაკიძე

შეამოწმა ნ. ხუბულავა

ნახაზის დასახელება

გადახურვის ფილის ქვედა შრის არმირება +14,230 ნიშნულზე

კ-6.21

A3

# გაღახურვის ფილის გედა შრის არმირება +14,230 ნიშნულზე

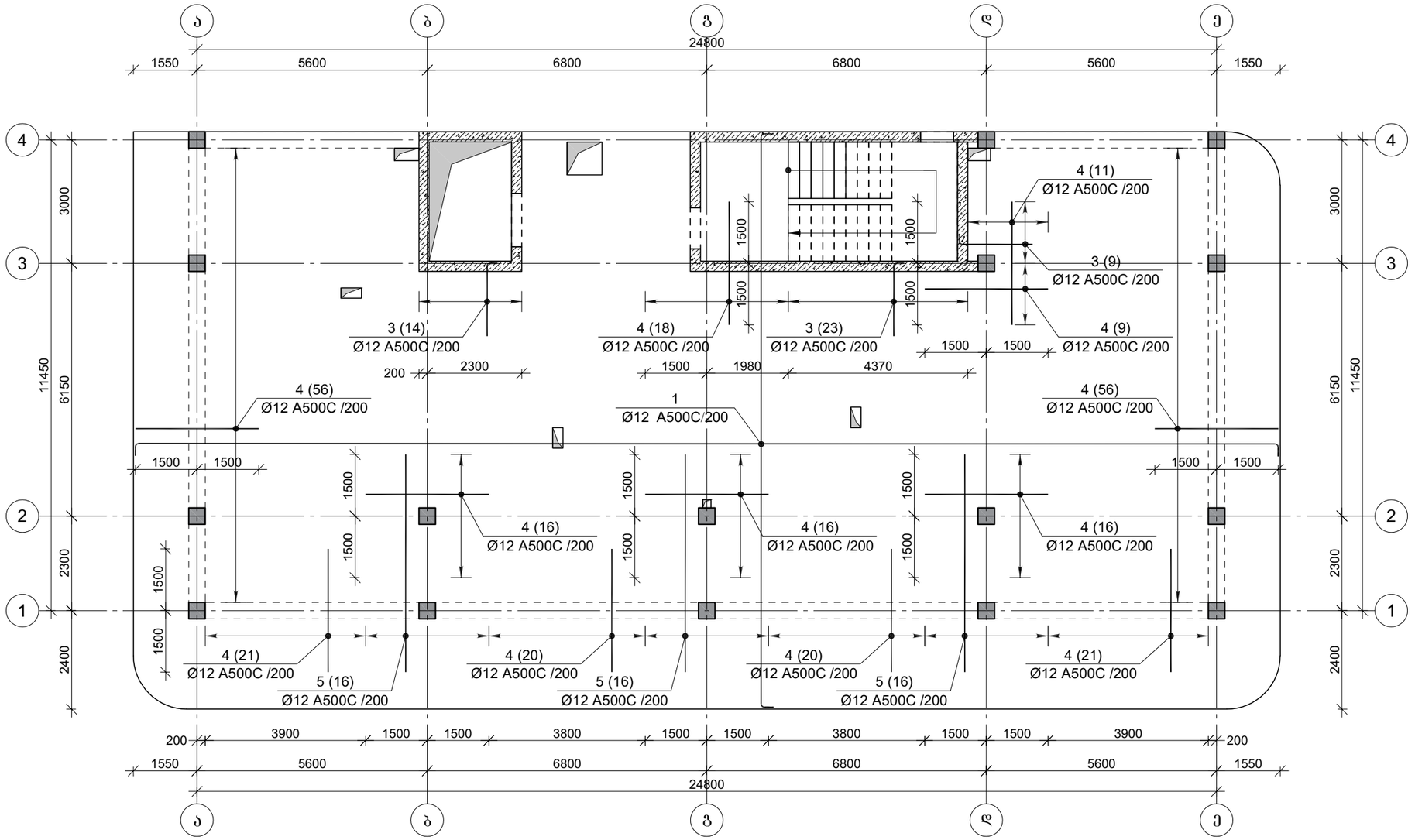


| | |
|---|---|
| პროექტის დასახელება | მრავალბინიანი საცხოვრებელი სახლი |
| პროექტის მისამართი | ქ. თბილისი , პეტრიაშვილის ქუჩა (ს/კ 01.15.02.031.008) |
| დამკვეთი | |
| სტადია | მარიღი — განმარტება |
| მპ | 2023.12.02 |
| დაკვეთის № | |
| CAD DWG ფაილი | 0 . i ebis rmireb .dwg |
| დირექტორი: | |
| მთ. კონსტრუქტორი: | ა. კორტავა |
| შეასრულა | გ. ვაშაკიძე |
| შეამოწმა | ნ. ხუბულავა |
| ნახაზის დასახელება | გაღახურვის ფილის გედა შრის არმირება +14,230 ნიშნულზე |
| | კ-6.22 |
| | A3 |

# გაღახურვის შილის განივი არმირება +14,230 ნიშნულზე

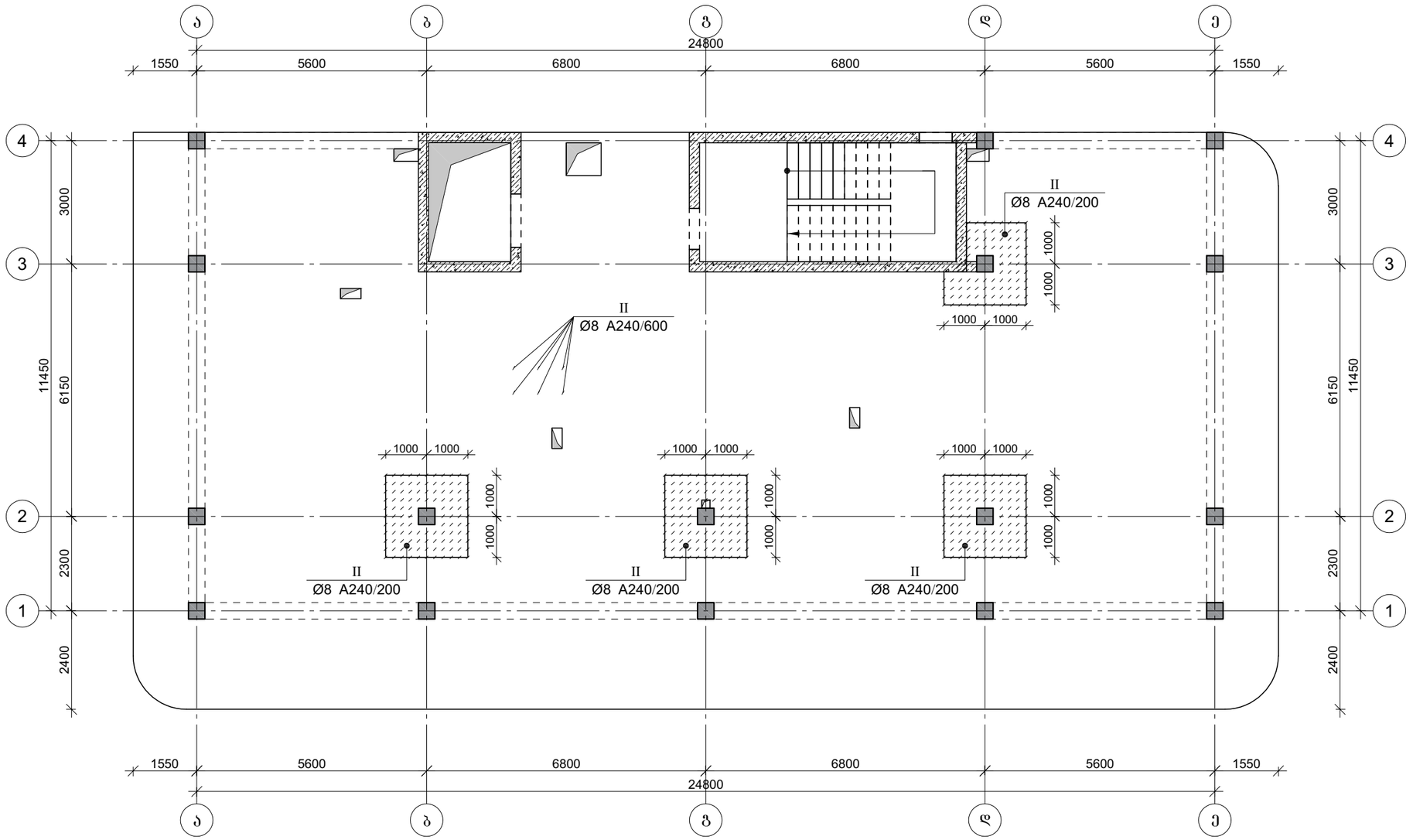


პროექტის დასახელება

მრავალბინიანი საცხოვრებელი სახლი

პროექტის მისამართი

ქ. თბილისი , პეტრიაშვილის ქუჩა (ს/კ 01.15.02.031.008)

დამკვეთი

| სტადია | მარცლი | განმარტება |
|---|---|---|
| გკ | 2023.12.02 | |

დაკვეთის №

CAD DWG ფაილი 0 . i ebis rmireb .dwg

დირექტორი:

მთ. კონსტრუქტორი: ა. კორტავა

შესრულა ზ. ვაშაკიძე

შეამოწმა ნ. ხუბულავა

ნახაზის დასახელება

გაღახურვის შილის განივი არმირება +14,230 ნიშნულზე

კ-6.23

A3

# შარული კოჭების განლაგების გეგმა +14,230 ნიშნულზე

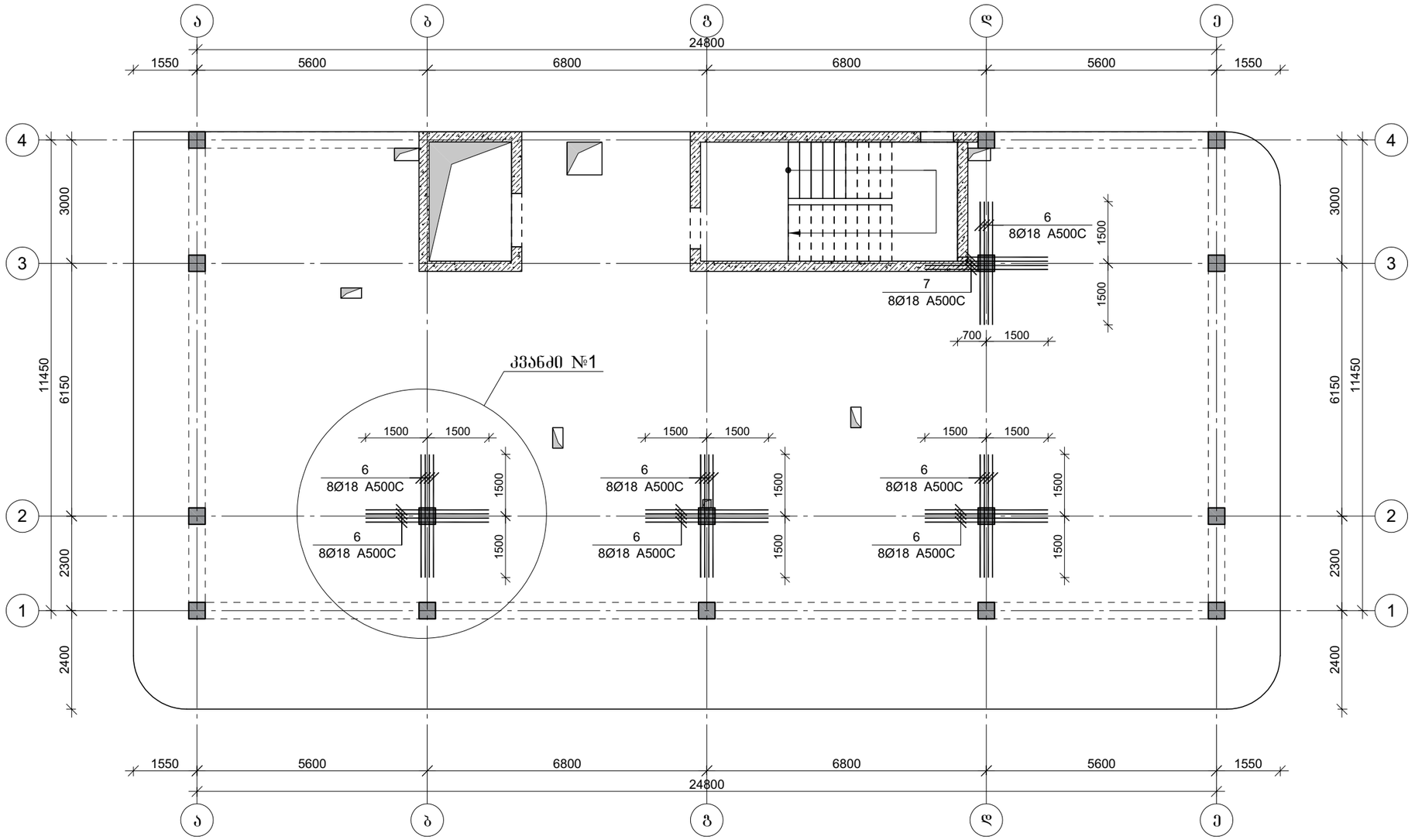


პროექტის დასახელება

მრავალბინიანი საცხოვრებელი სახლი

პროექტის მისამართი

ქ. თბილისი , პეტრიაშვილის ქუჩა (ს/კ 01.15.02.031.008)

დამკვეთი

| სტადია | მარცხი | განმარტება |
|---|---|---|
| მპ | 2023.12.02 | |

დაკვეთის №

CAD DWG ფაილი 0 . i ebis rmireb .dwg

დირექტორი:

მთ. კონსტრუქტორი: ა. კორტავა

შესრულა ზ. ვაშაკიძე

შეამოწმა ნ. ხუბულავა

ნახაზის დასახელება

შარული კოჭების განლაგების გეგმა +14,230 ნიშნულზე

კ-6.24

A3

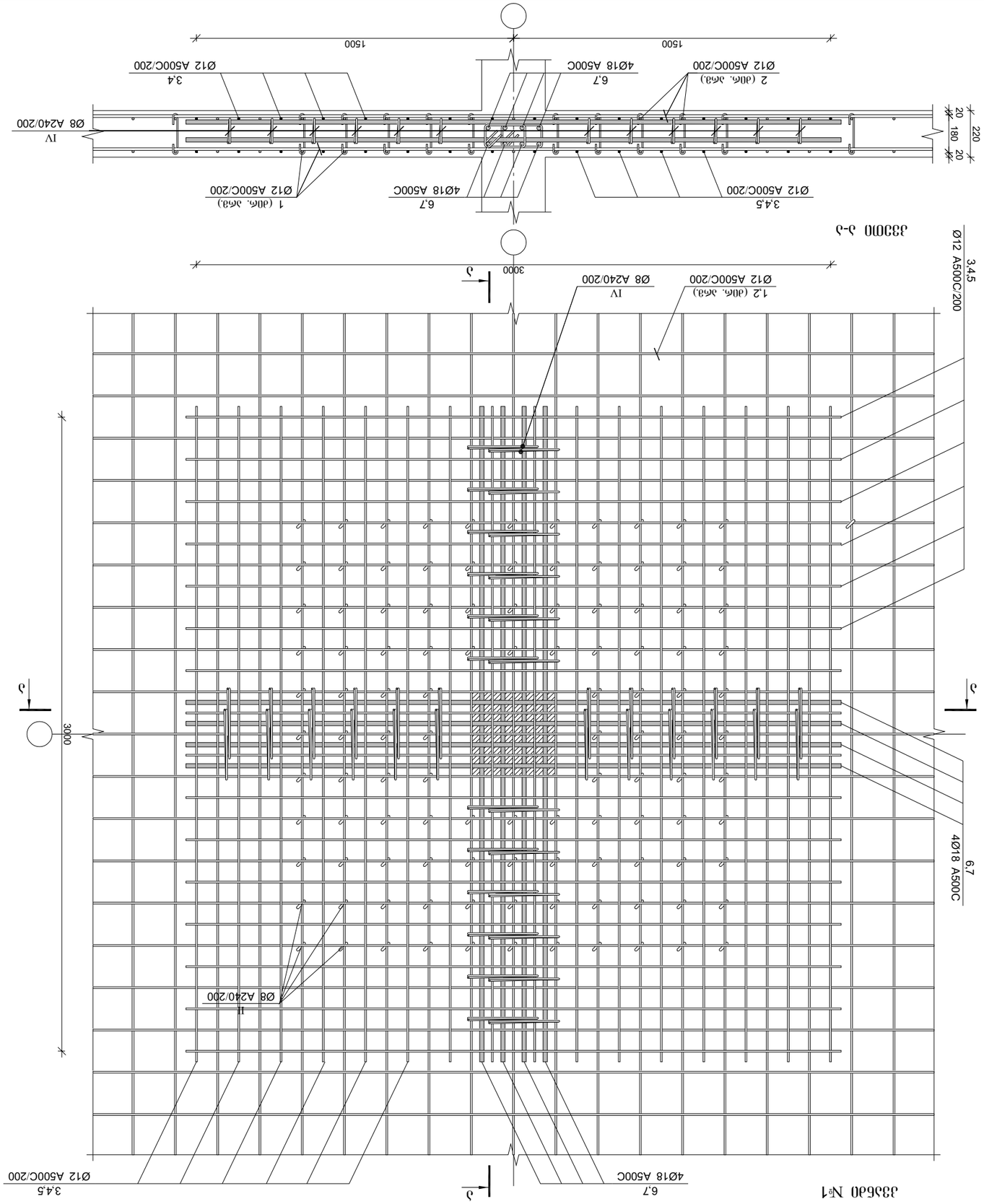


Сборочный чертеж №1

3.4.5 Ø12 A500C/200

6.7 4Ø18 A500C

Ø8 A240/200

Ø12 A500C/200

Ø8 A240/200

IV

1.2 (дюб. дет.) Ø12 A500C/200

3000

1 (дюб. дет.) Ø12 A500C/200

6.7 4Ø18 A500C

3.4.5 Ø12 A500C/200

Ø8 A240/200

IV

2 (дюб. дет.) Ø12 A500C/200

3.4 Ø12 A500C/200

220 20 180 20

| | | | |
|---|---|---|---|
| Изм. | Кол.уч. | Подпись | Дата |
| Разраб. | | | 2023.12.02 |
| Проверил | | | |
| Н.контр. | | | |
| ГИП | | | |

Сборочный чертеж №1

Стадия Р

Лист

Листов

ООО «Проектная компания «Строительные технологии»

(Ч/з 01.15.02.031.008)

Ж/б ростверк Р-1 , 3 свайных опор с монолитным оголовком

Схема расположения элементов монолитного оголовка

Спецификация

Ведомость ссылочных и прилагаемых документов

Ведомость рабочих чертежей основного комплекта

Общие данные

Условные обозначения

Ведомость элементов

Ведомость отделки

Ведомость деталей

Ведомость расхода стали

Ведомость расхода материалов

Ведомость трудоемкости работ

Ведомость потребности в материалах

Ведомость потребности в изделиях

Ведомость потребности в оборудовании

Ведомость потребности в инструментах

Ведомость потребности в приспособлениях

Ведомость потребности в транспортных средствах

Ведомость потребности в энергоресурсах

Ведомость потребности в трудовых ресурсах

Ведомость потребности в машинах и механизмах

Ведомость потребности в строительных машинах

Ведомость потребности в строительных материалах

Ведомость потребности в строительных изделиях

Ведомость потребности в строительных конструкциях

Ведомость потребности в строительных деталях

Ведомость потребности в строительных элементах

Ведомость потребности в строительных узлах

Ведомость потребности в строительных сборках

Ведомость потребности в строительных комплектах

Ведомость потребности в строительных наборах

Ведомость потребности в строительных инструментах

Ведомость потребности в строительных приспособлениях

Ведомость потребности в строительных транспортных средствах

Ведомость потребности в строительных энергоресурсах

Ведомость потребности в строительных трудовых ресурсах

Ведомость потребности в строительных машинах и механизм

ფილის არმირების ფრაგმენტი

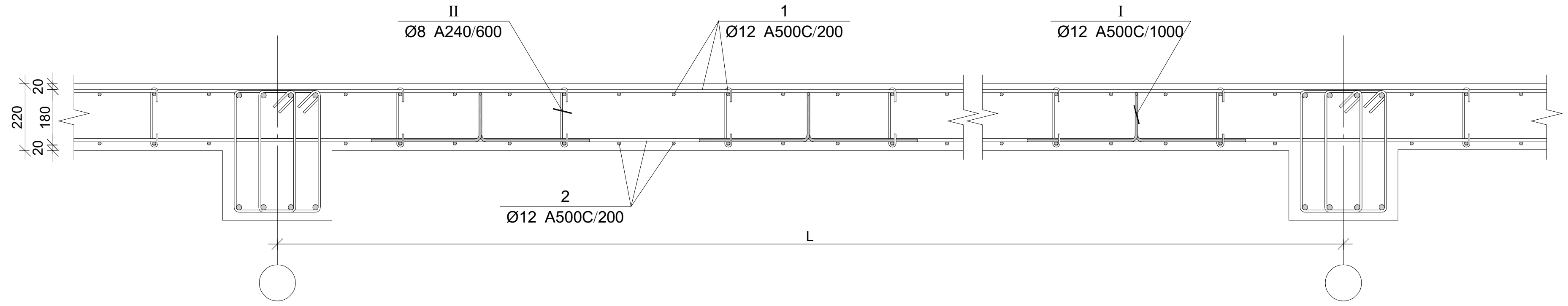


ჭრილი 1-1 ჭრილი 2-2 ჭრილი 3-3

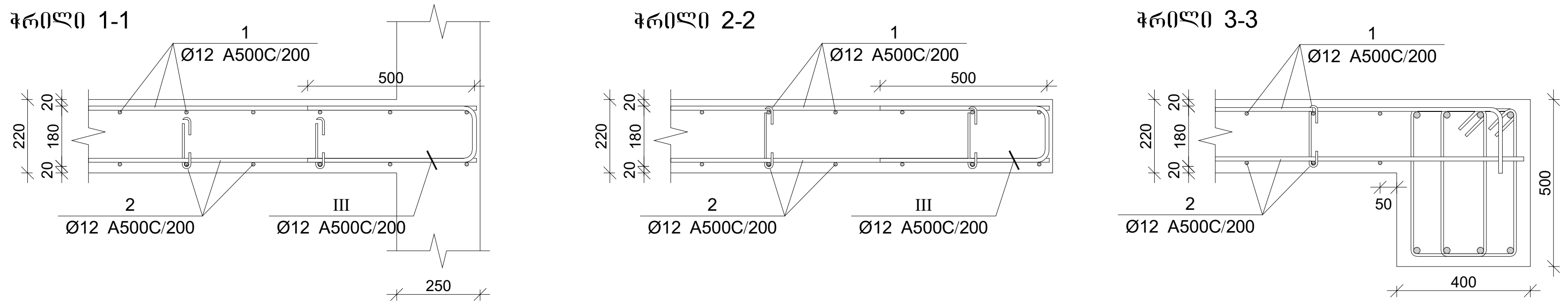


ფილის არმირების კვეთი კიბესთან

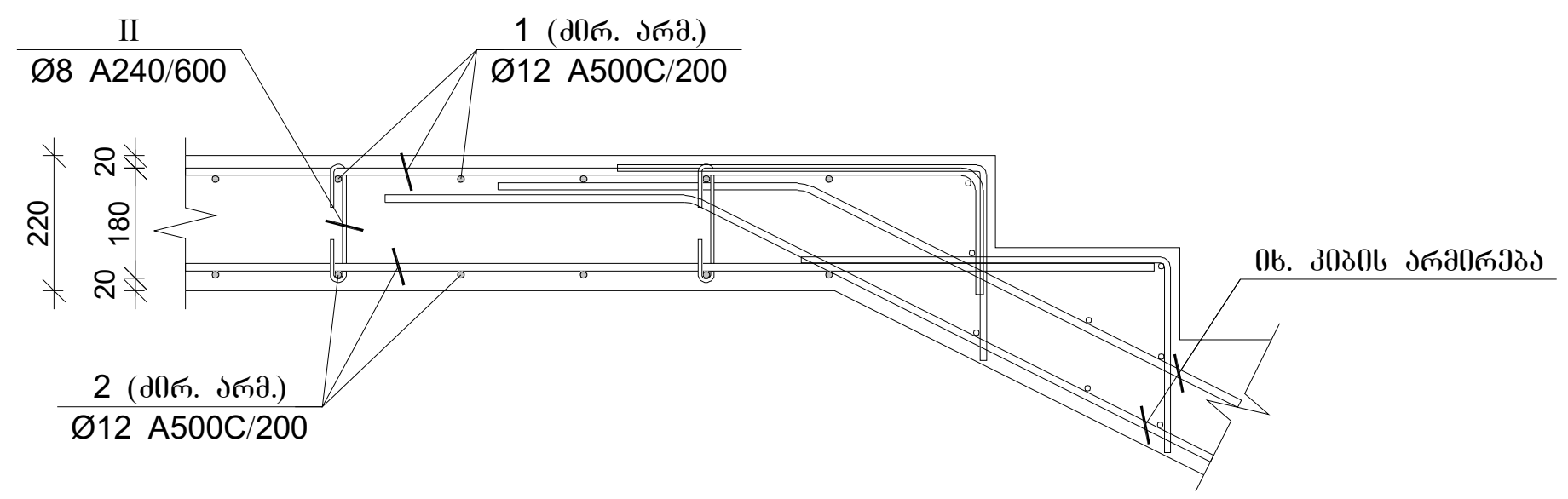


ფილის არმირების კვეთი კიბესთან

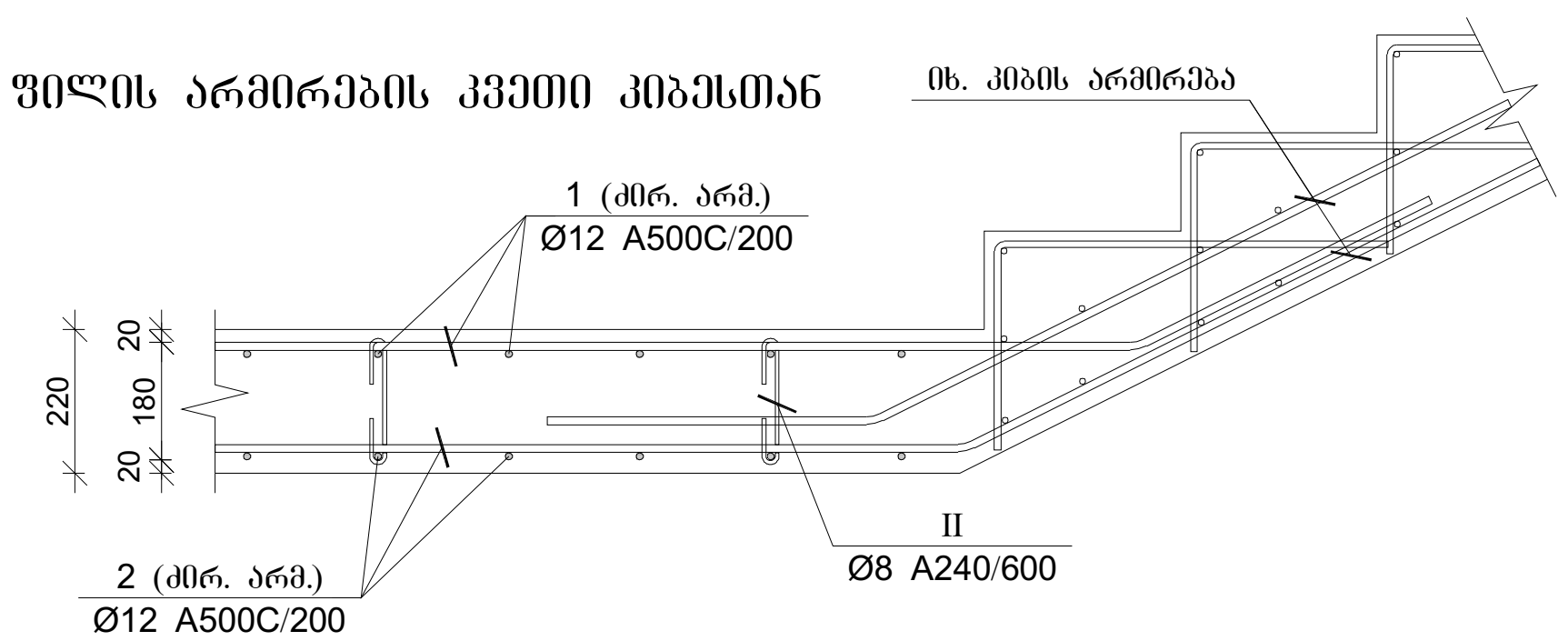


| პოზ. | Φ [მმ.] | ესკიზი [მმ.] | სიგრძე [მმ.] |
|---|---|---|---|
| ① | ϕ12 | | ---- |
| ② | ϕ12 | | ---- |
| ③ | ϕ12 | 1820 | 2000 |
| ④ | ϕ12 | 3000 | 3000 |
| ⑤ | ϕ12 | 5300 | 5300 |
| ⑥ | ϕ18 | 3000 | 3000 |
| ⑦ | ϕ18 | 2400 | 2400 |
| Ⓘ | ϕ12 | 400 / 400 | 1340 |
| Ⓘⓘ | ϕ8 | 206 / 45 / 45 | 300 |
| Ⓘⓘⓘ | ϕ12 | 500 / 500 | 1180 |
| Ⓘⓥ | ϕ8 | 230 / 230 | 870 |

გადახურვის ფილის სპეციფიკაცია +14.23 ნიშნულზე

| არმატურის სპეციფიკაცია | | | | | არმატურის ამოკრეფა | | | | | ბეტონი B 25 |
|---|---|---|---|---|---|---|---|---|---|---|
| პოზ. № | Ø | L მმ. | n ცალი | Ln მ. | Ø | ∑ Ln მ. | გრძივი მეტრის წონა კგ. | წონა კგ. A240 | წონა კგ. A500C | V; $м^3$ |
| 1 | 2 | 3 | 4 | 5 | 6 | 7 | 8 | 9 | 10 | 11 |
| 1 | 12 A500C | - | - | 4292.70 | 8 A240 | 500.65 | 0.39 | 197.55 | | 76.78 |
| 2 | 12 A500C | - | - | 4188.00 | 12 A500C | 10590.60 | 0.89 | | 9402.51 | |
| 3 | 12 A500C | 2000 | 55 | 110.00 | 18 A500C | 189.60 | 2.00 | | 378.74 | |
| 4 | 12 A500C | 3000 | 396 | 1188.00 | | | | | | |
| 5 | 12 A500C | 5300 | 48 | 254.40 | | | | | | |
| 6 | 18 A500C | 3000 | 60 | 180.00 | | | | | | |
| 7 | 18 A500C | 2400 | 4 | 9.60 | | | | | | |
| I | 12 A500C | 1340 | 350 | 469.00 | | | | | | |
| II | 8 A240 | 300 | 1390 | 417.13 | | | | | | |
| III | 12 A500C | 1180 | 75 | 88.50 | | | | | | |
| IV | 8 A240 | 870 | 96 | 83.52 | | | | ∑ 197.55 | 9781.25 | 76.78 |
| | | | | | | n= 1 | | 197.55 | 9781.25 | 76.78 |
| | | | | | | | | | 129.97 | კგ/მ³ |

პროექტის დასახელება
მრავალბინიანი საცხოვრებელი სახლი

პროექტის მისამართი
ქ. თბილისი , პეტრიაშვილის ქუჩა (ს/კ 01.15.02.031.008)

დამკვეთი

| სტადია | თარიღი | განმარტება |
|---|---|---|
| მპ | 2023.12.02 | |

დაკვეთის №

CAD DWG ფაილი 0 . i ebis rmireb .dwg

დირექტორი:

მთ. კონსტრუქტორი: ა. კორტავა

შეასრულა გ. ვაშაკიძე

შეამოწმა ნ. ხუბულავა

ნახაზის დასახელება

გადახურვის ფილის არმირების კვეთები და სპეციფიკაცია +14,230 ნიშნულზე

კ-6.26

A3

# გაღახურვის შილის ქვედა შრის არმირება +17,680 ნიშნულზე

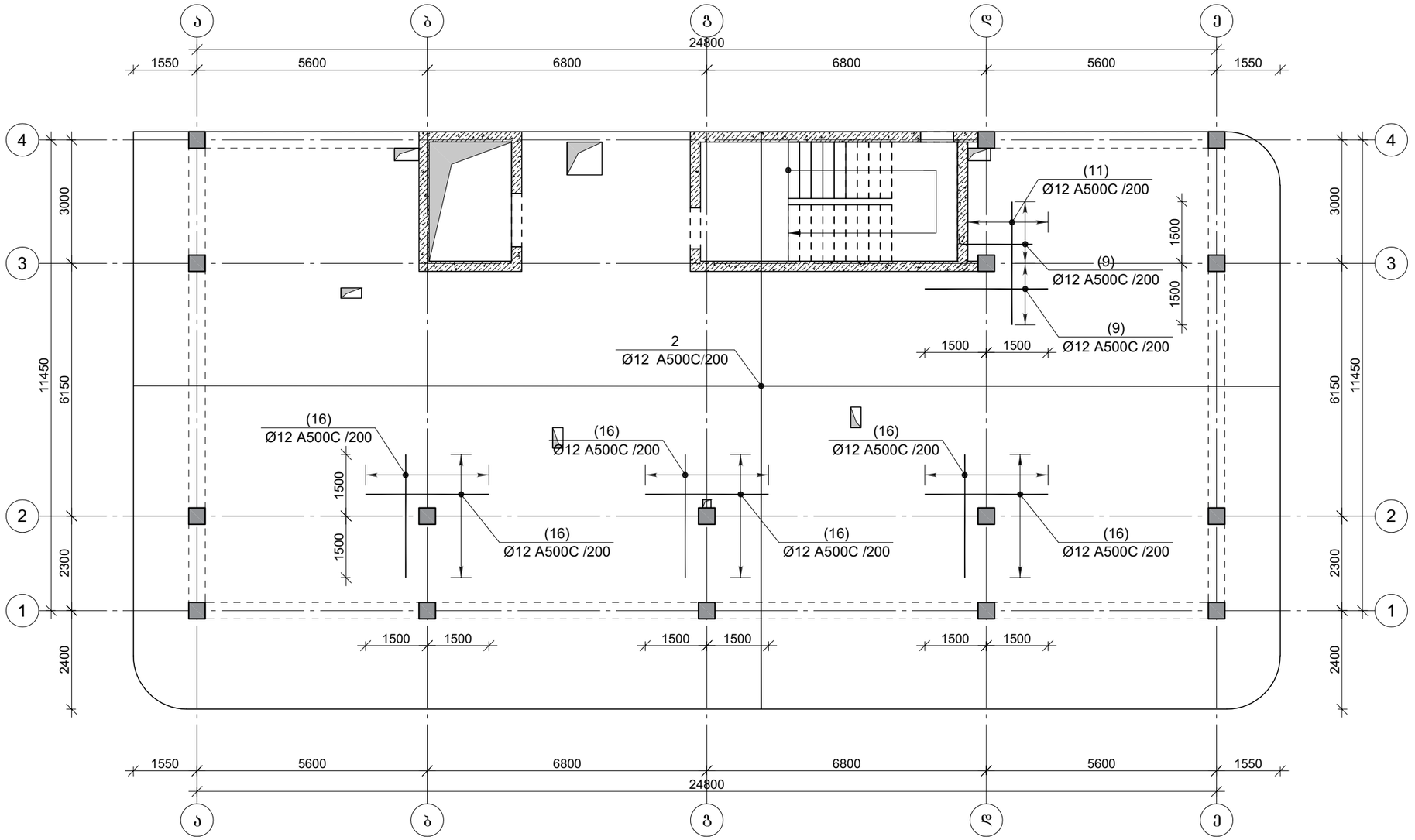


პროექტის დასახელება

მრავალბინიანი საცხოვრებელი სახლი

პროექტის მისამართი

ქ. თბილისი , პეტრიაშვილის ქუჩა (ს/კ 01.15.02.031.008)

დამკვეთი

| სტადია | მარცლი | განმარტება |
|---|---|---|
| გკ | 2023.12.02 | |

დაკვეთის №

CAD DWG ფაილი 0 . i ebis rmireb .dwg

დირექტორი:

მთ. კონსტრუქტორი: ა. კორტავა

შესრულა ვ. ვაშაკიძე

შეამოწმა ნ. ხუბულავა

ნახაზის დასახელება

გაღახურვის შილის ქვედა შრის არმირება +17,680 ნიშნულზე

კ-6.27

A3

# გაღახურვის ფილის გედა შრის არმირება +17,680 ნიშნულზე

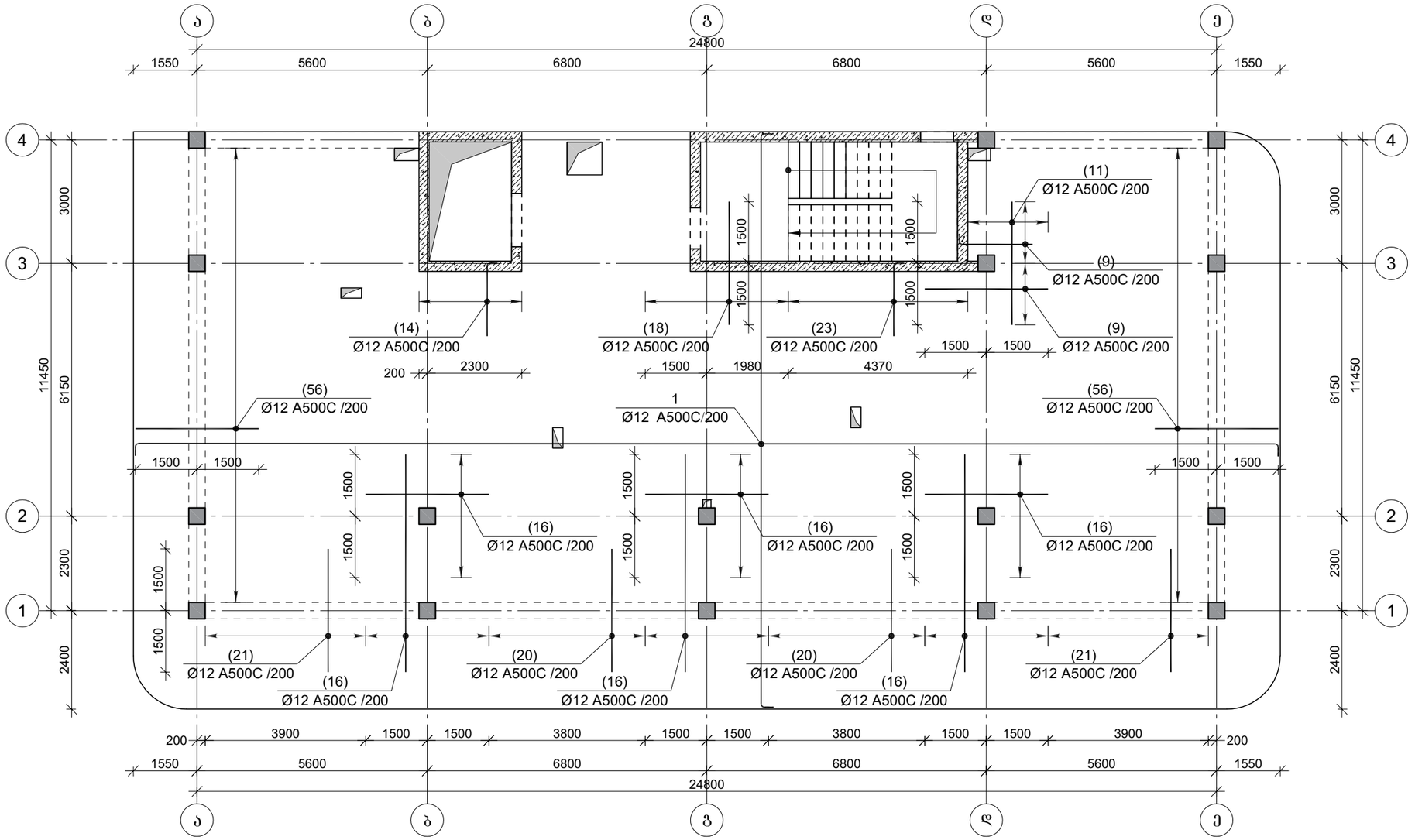


პროექტის დასახელება

მრავალბინიანი საცხოვრებელი სახლი

პროექტის მისამართი

ქ. თბილისი , პეტრიაშვილის ქუჩა (ს/კ 01.15.02.031.008)

დამკვეთი

| | | |
|---|---|---|
| სტადია | მარტივი | განმარტება |
| მპ | 2023.12.02 | |

დაკვეთის №

CAD DWG ფაილი 0 . i ebis rmireb .dwg

დირექტორი:

მთ. კონსტრუქტორი: ა. კორტავა

შეასრულა გ. ვაშაკიძე

შეამოწმა ნ. ხუბულავა

ნახაზის დასახელება

გაღახურვის ფილის გედა შრის არმირება +17,680 ნიშნულზე

კ-6.28

A3

# გაღახურვის შილის განივი არმირება +17,680 ნიშნულზე

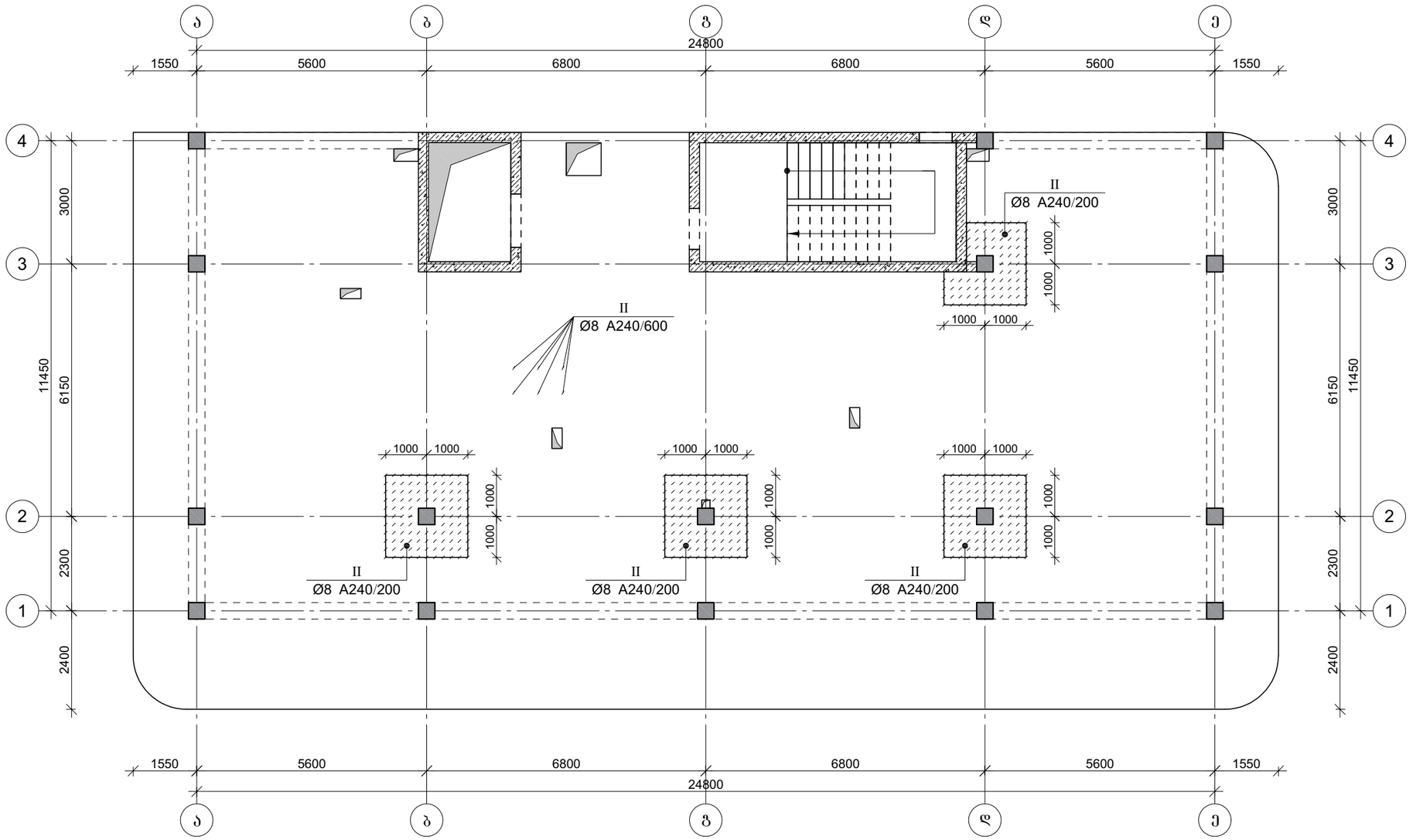


პროექტის დასახელება

მრავალბინიანი საცხოვრებელი სახლი

პროექტის მისამართი

ქ. თბილისი , პეტრიაშვილის ქუჩა (ს/კ 01.15.02.031.008)

დამკვეთი

| სტადია | მარცლი | განმარტება |
|---|---|---|
| მპ | 2023.12.02 | |

დაკვეთის №

CAD DWG ფაილი 0 . i ebis rmireb .dwg

დირექტორი:

მთ. კონსტრუქტორი: ა. კორტავა

შესრულა: გ. ვაშაკიძე

შეამოწმა: ნ. ხუბულავა

ნახაზის დასახელება

გაღახურვის შილის განივი არმირება +17,680 ნიშნულზე

კ-6.29

A3

# შარული კოჭების განლაგების გეგმა +17,680 ნიშნულზე

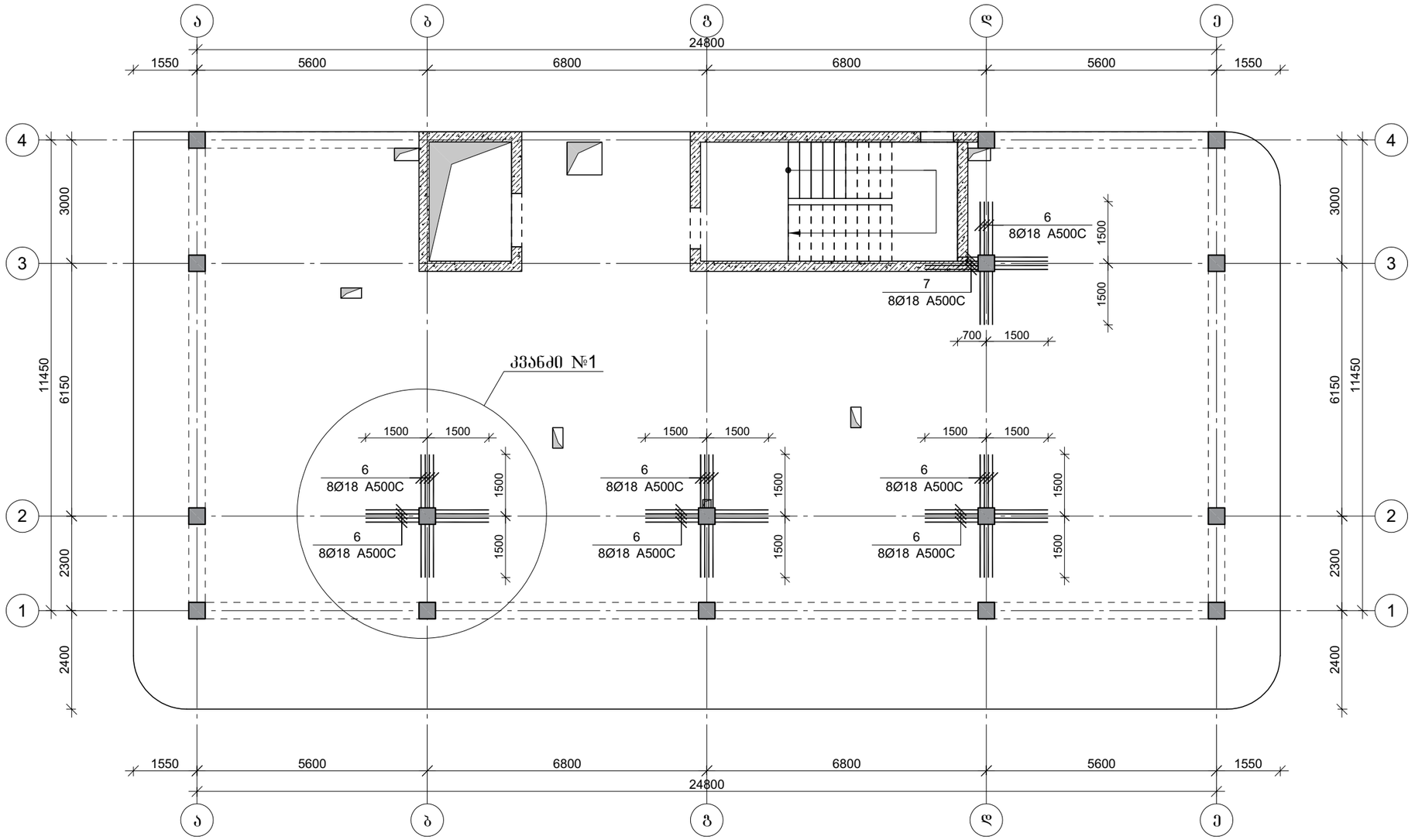


| | |
|---|---|
| პროექტის დასახელება | მრავალბინიანი საცხოვრებელი სახლი |
| პროექტის მისამართი | ქ. თბილისი , პეტრიაშვილის ქუჩა (ს/კ 01.15.02.031.008) |
| დამკვეთი | |
| სტადია | მარცხი |
| მპ | 2023.12.02 |
| დაკვეთის № | |
| CAD DWG ფაილი | 0 . i ebis rmireb .dwg |
| დირექტორი: | |
| მთ. კონსტრუქტორი: | ა. კორტავა |
| შესრულა | ზ. ვაშაკიძე |
| შეამოწმა | ნ. ხუბულავა |
| ნახაზის დასახელება | შარული კოჭების განლაგების გეგმა +17,680 ნიშნულზე |
| | კ-6.30 |
| | A3 |

კვანძი №1

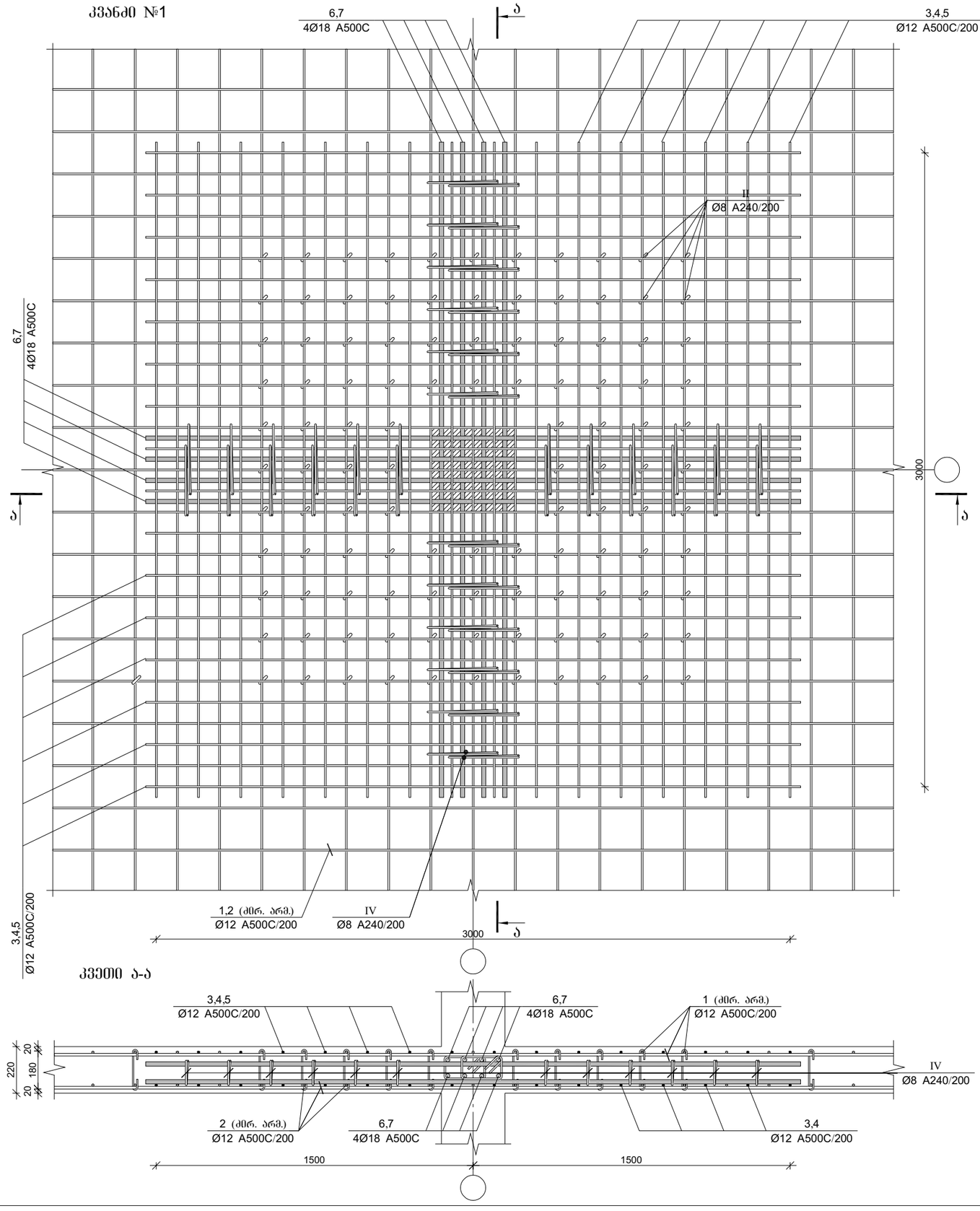


კვეთი ა-ა




პროექტის დასახელება

მრავალბინიანი საცხოვრებელი სახლი

პროექტის მისამართი

ქ. თბილისი , პეტრიაშვილის ქუჩა (ს/კ 01.15.02.031.008)

დამკვეთი

| სტადია | მარცხი | ფანმარტება |
|---|---|---|
| მპ | 2023.12.02 | |

დაკვეთის №

CAD DWG ფაილი 0 . i ebis rmireb .dwg

დირექტორი:

მთ. კონსტრუქტორი: ა. კორძაია

შესრულა ზ. ვაშაკიძე

შემოწმა ნ. ხუბულავა

ნახაზის დასახელება

ფილის არმირება, კვანძი №1

კ-6.31

A3

## ფილის არმირების ფრაგმენტი

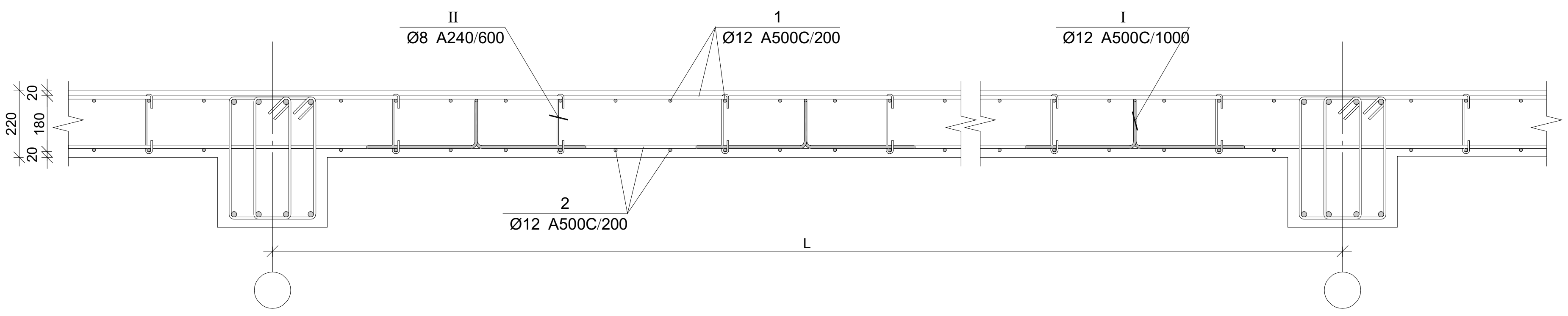


## ჭრილი 1-1

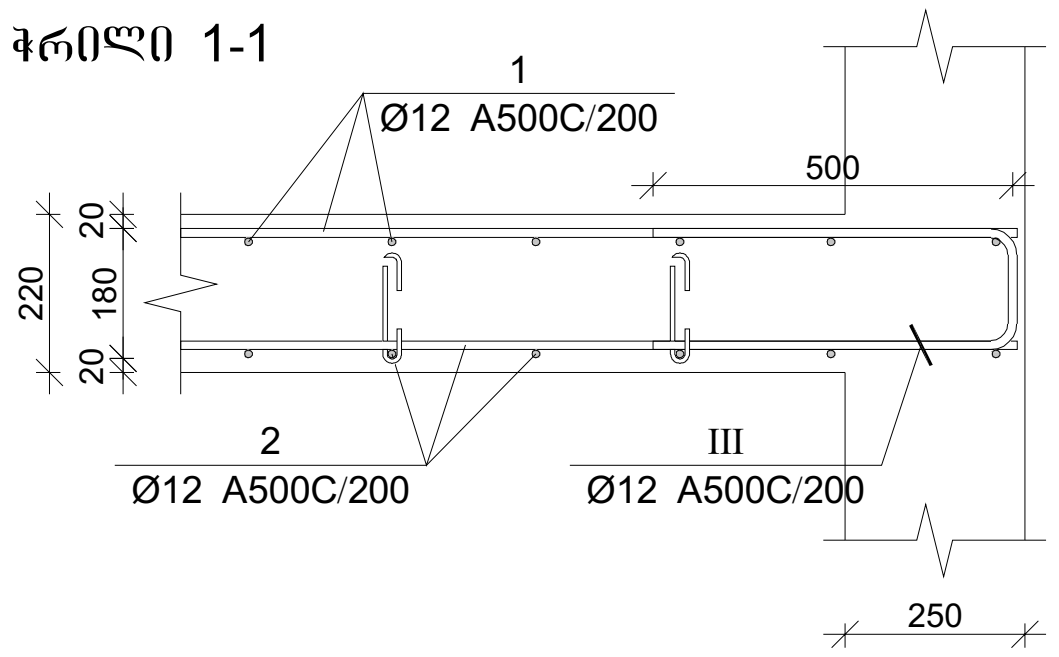


## ჭრილი 2-2

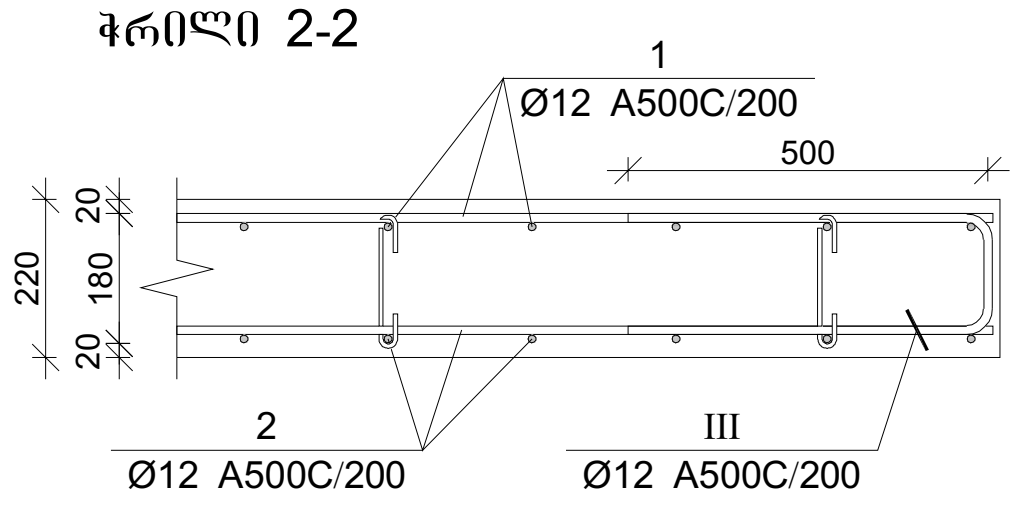


## ჭრილი 3-3

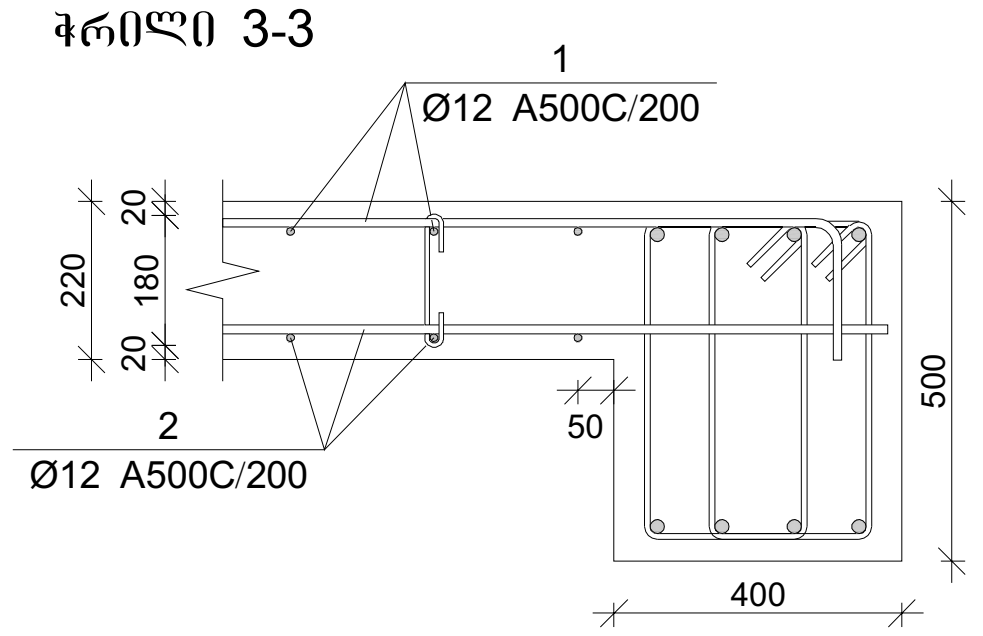


## ფილის არმირების კვეთი კიბესთან

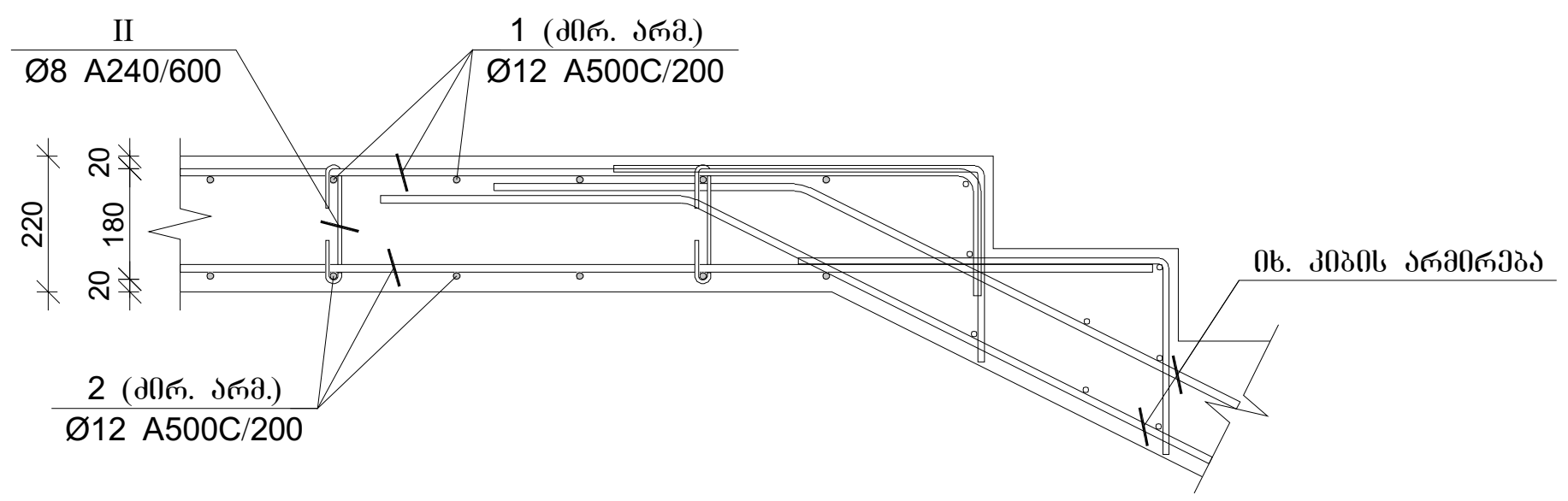


## ფილის არმირების კვეთი კიბესთან

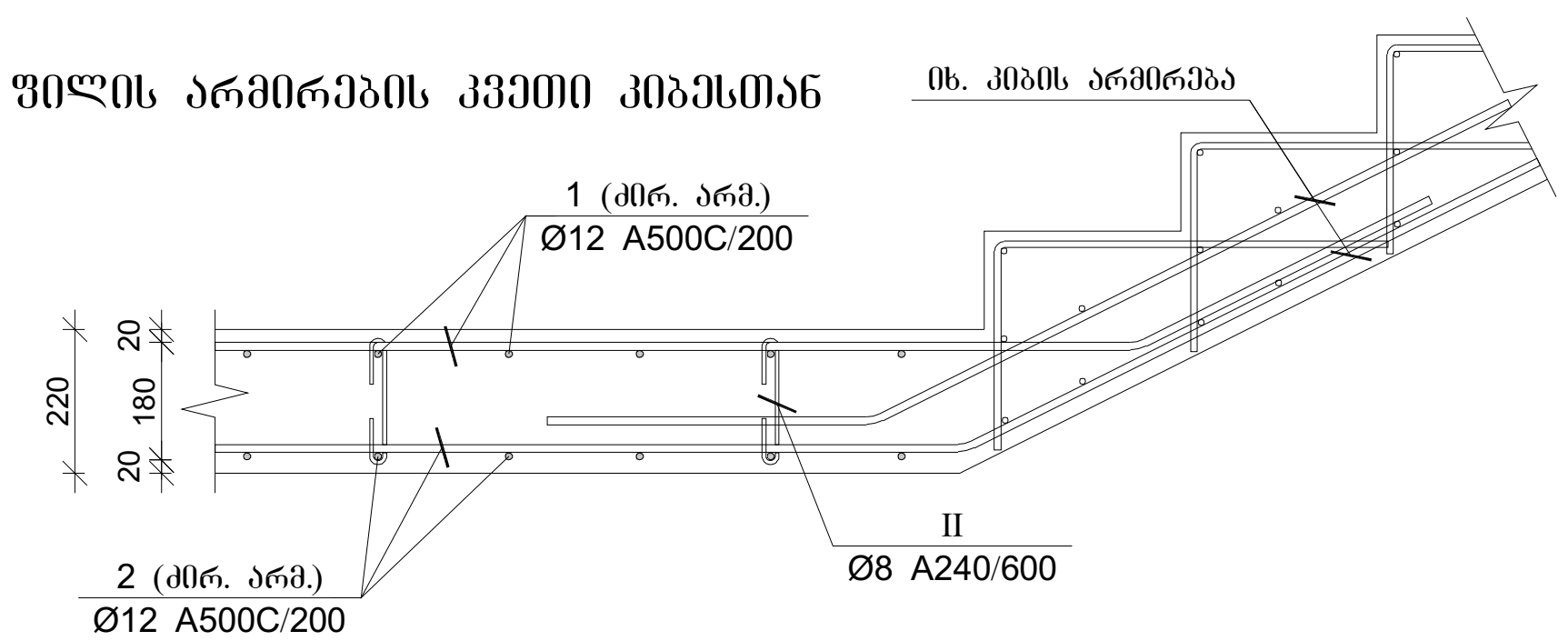


| პოზ. | Φ [მმ.] | ესკიზი [მმ.] | სიგრძე [მმ.] |
|---|---|---|---|
| ① | ⌀12 | ...... 180 | ---- |
| ② | ⌀12 | ...... | ---- |
| ③ | ⌀12 | 1820 180 | 2000 |
| ④ | ⌀12 | 3000 | 3000 |
| ⑤ | ⌀12 | 5300 | 5300 |
| ⑥ | ⌀18 | 3000 | 3000 |
| ⑦ | ⌀18 | 2400 | 2400 |
| Ⓘ | ⌀12 | 400 200 170 170 400 | 1340 |
| Ⓘⓘ | ⌀8 | 206 180° 45 45 180° | 300 |
| Ⓘⓘⓘ | ⌀12 | 500 176 500 | 1180 |
| Ⓘⓥ | ⌀8 | 230 100 100 105 105 230 | 870 |

### გადახურვის ფილის სპეციფიკაცია +17.68 ნიშნულზე

| არმატურის სპეციფიკაცია | | | | | არმატურის ამოკრეფა | | | | | ბეტონი B 25 |
|---|---|---|---|---|---|---|---|---|---|---|
| პოზ. № | Ø | L მმ. | n ცალი | Ln მ. | Ø | ∑Ln მ. | გრძივი მეტრის წონა კგ. | წონა კგ. A240 | წონა კგ. A500C | V; მ³ |
| 1 | 2 | 3 | 4 | 5 | 6 | 7 | 8 | 9 | 10 | 11 |
| 1 | 12 A500C | - | - | 4292.70 | 8 A240 | 500.65 | 0.39 | 197.55 | | 76.78 |
| 2 | 12 A500C | - | - | 4188.00 | 12 A500C | 10590.60 | 0.89 | | 9402.51 | |
| 3 | 12 A500C | 2000 | 55 | 110.00 | 18 A500C | 189.60 | 2.00 | | 378.74 | |
| 4 | 12 A500C | 3000 | 396 | 1188.00 | | | | | | |
| 5 | 12 A500C | 5300 | 48 | 254.40 | | | | | | |
| 6 | 18 A500C | 3000 | 60 | 180.00 | | | | | | |
| 7 | 18 A500C | 2400 | 4 | 9.60 | | | | | | |
| I | 12 A500C | 1340 | 350 | 469.00 | | | | | | |
| II | 8 A240 | 300 | 1390 | 417.13 | | | | | | |
| III | 12 A500C | 1180 | 75 | 88.50 | | | | | | |
| IV | 8 A240 | 870 | 96 | 83.52 | | | ∑ | 197.55 | 9781.25 | 76.78 |
| | | | | | | n= 1 | | 197.55 | 9781.25 | 76.78 |
| | | | | | | | | | 129.97 | კგ/მ³ |

პროექტის დასახელება

მრავალბინიანი საცხოვრებელი სახლი

პროექტის მისამართი

ქ. თბილისი , პეტრიაშვილის ქუჩა (ს/კ 01.15.02.031.008)

დამკვეთი

| სტადია | თარიღი | განმარტება |
|---|---|---|
| მპ | 2023.12.02 | |

დაკვეთის №

CAD DWG ფაილი 0 . i ebis rmireb .dwg

დირექტორი:

მთ. კონსტრუქტორი: ა. კორტავა

შეასრულა გ. ვაშაკიძე

შეამოწმა ნ. ხუბულავა

ნახაზის დასახელება

გადახურვის ფილის არმირების კვეთები და სპეციფიკაცია +17,680 ნიშნულზე

კ-6.32

A3

# გაღახურვის შილის ქვედა შრის არმირება +21,130 ნიშნულზე

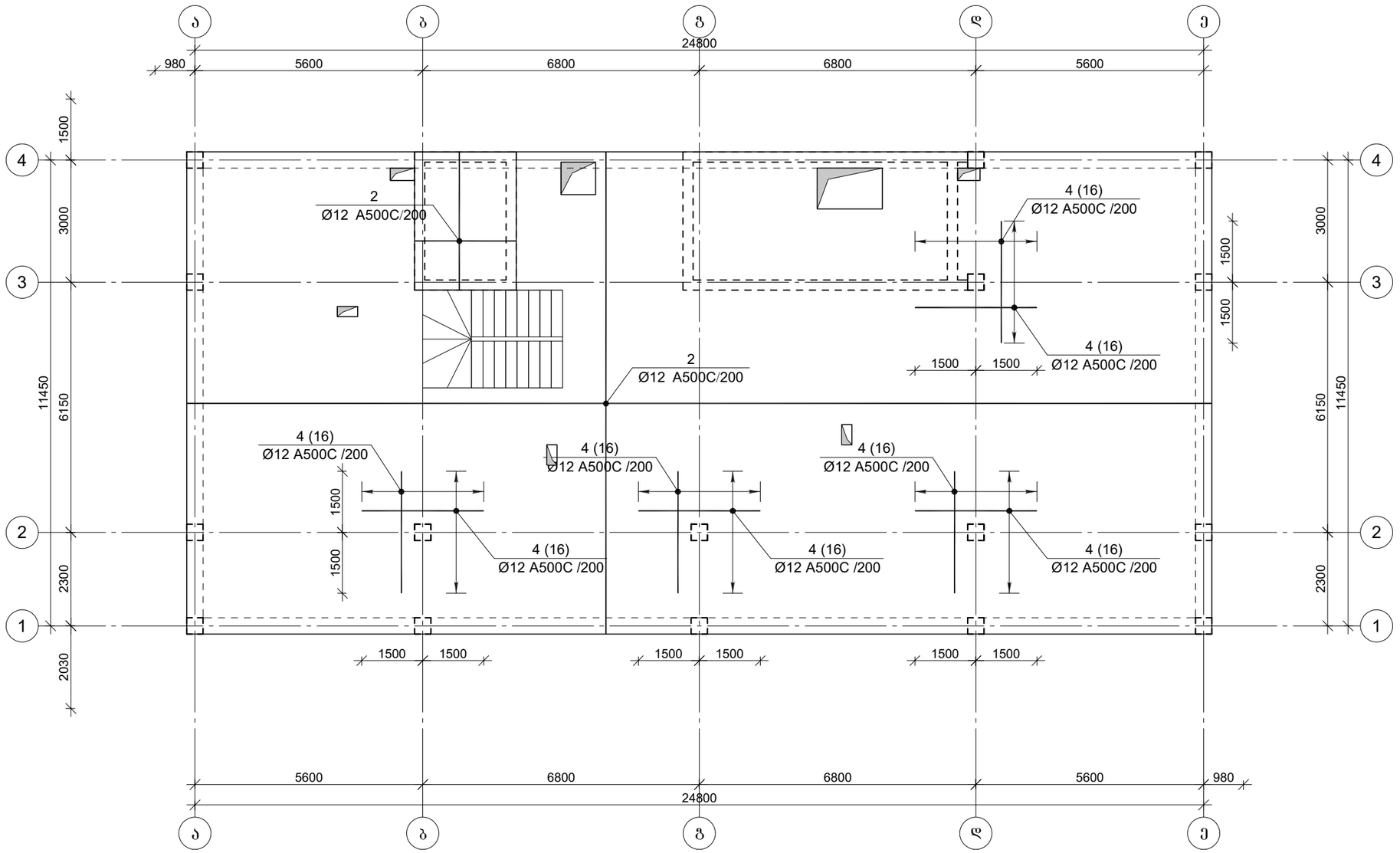


პროექტის დასახელება

მრავალბინიანი საცხოვრებელი სახლი

პროექტის მისამართი

ქ. თბილისი , პეტრიაშვილის ქუჩა (ს/კ 01.15.02.031.008)

დამკვეთი

| სტადია | მარცლი | განმარტება |
|---|---|---|
| გკ | 2023.12.02 | |

დაკვეთის №

CAD DWG ფაილი 06.filebis armireba.dwg

დირექტორი:

მთ. კონსტრუქტორი: ა. კორტავა

შესრულა: გ. ვაშაკიძე

შეამოწმა: ნ. ხუბულავა

ნახაზის დასახელება

გაღახურვის შილის ქვედა შრის არმირება +21,130 ნიშნულზე

კ-6.33

A3

# გაღახურვის ფილის გეღა შრის არმირება +21,130 ნიშნულზე

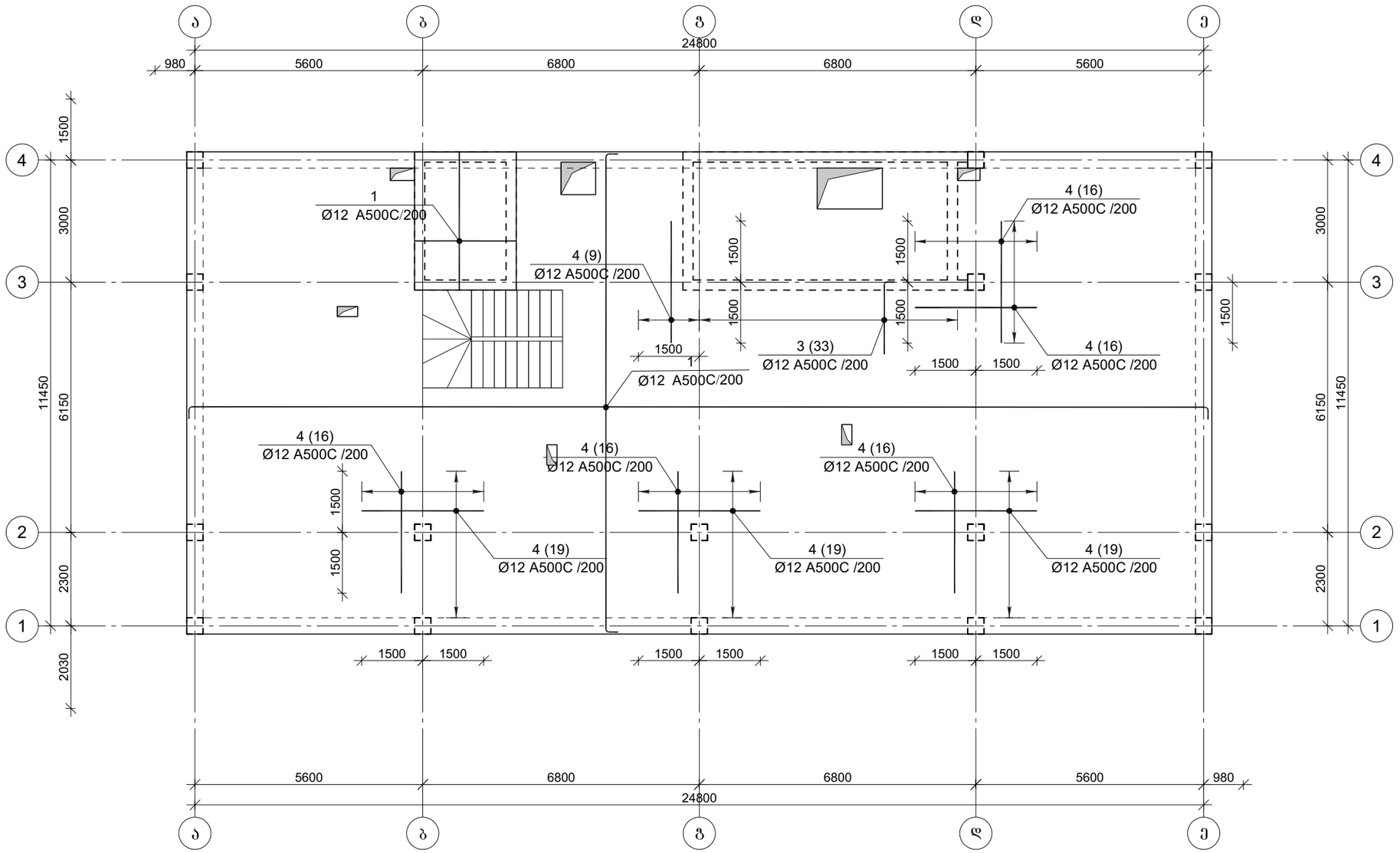


პროექტის დასახელება

მრავალბინიანი საცხოვრებელი სახლი

პროექტის მისამართი

ქ. თბილისი , პეტრიაშვილის ქუჩა (ს/კ 01.15.02.031.008)

დამკვეთი

| | | |
|---|---|---|
| სტადია | მარცხ | განმარტება |
| გკ | 2023.12.02 | |

დაკვეთის №

CAD DWG ფაილი 06.filebis armireba.dwg

დირექტორი:

მთ. კონსტრუქტორი: ა. კორტავა

შესრულა ვ. ვაშაკიძე

შეამოწმა ნ. ხუბულავა

ნახაზის დასახელება

გაღახურვის ფილის გეღა შრის არმირება +21,130 ნიშნულზე

კ-6.34

A3

# გადახურვის ფილის განივი არმირება +21,130 ნიშნულზე

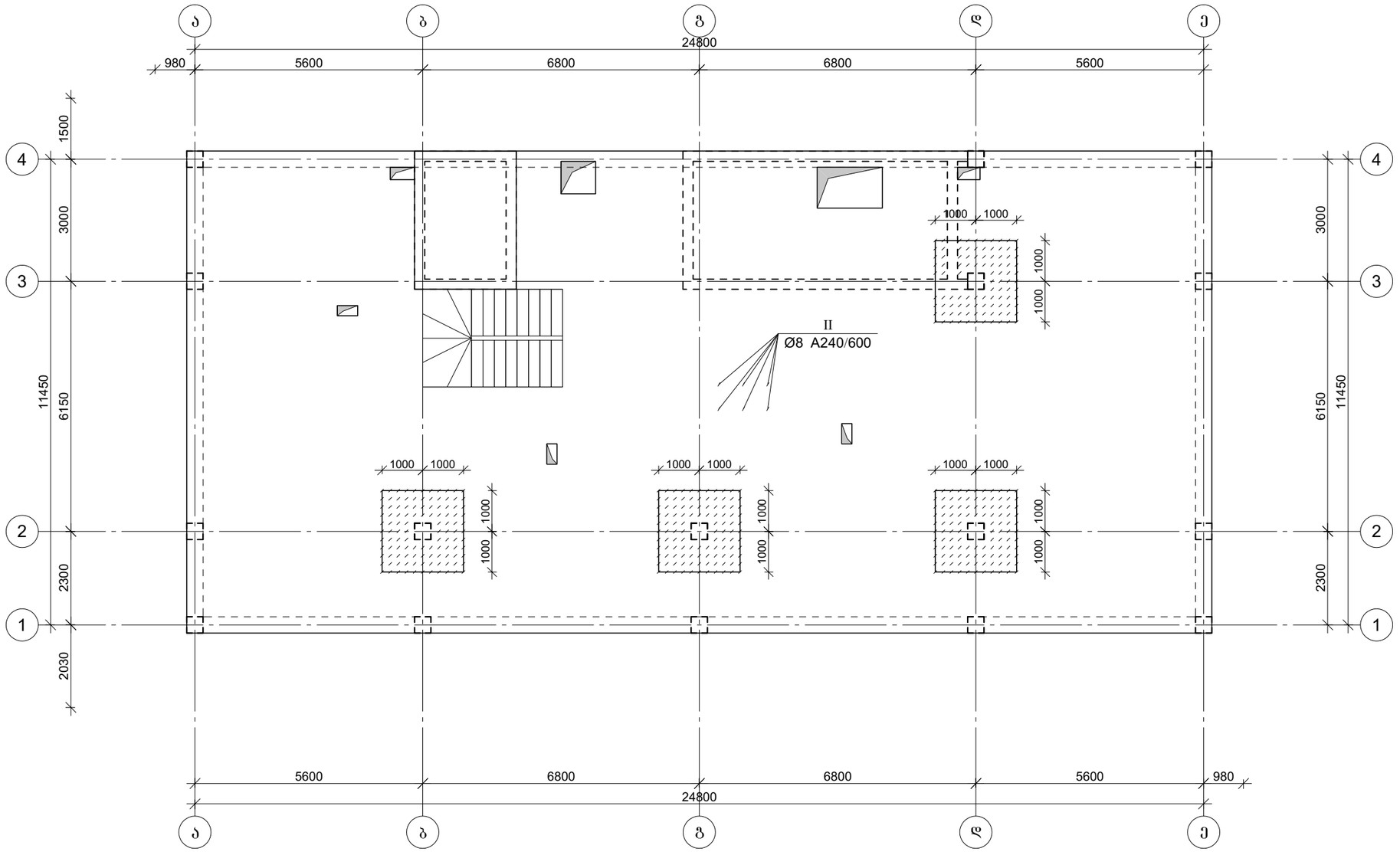


პროექტის დასახელება

მრავალბინიანი საცხოვრებელი სახლი

პროექტის მისამართი

ქ. თბილისი , პეტრიაშვილის ქუჩა (ს/კ 01.15.02.031.008)

დამკვეთი

| სტადია | მარილი | განმარტება |
|---|---|---|
| მპ | 2023.12.02 | |

დაკვეთის №

CAD DWG ფაილი 06.filebis armireba.dwg

დირექტორი:

მთ. კონსტრუქტორი: ა. კორტავა

შესრულა ვ. ვაშაკიძე

შეამოწმა ნ. ხუციშვილი

ნახაზის დასახელება

გადახურვის ფილის განივი არმირება +21,130 ნიშნულზე

კ-6.35

A3

# შარული კოჭების განლაგების გეგმა +21,130 ნიშნულზე

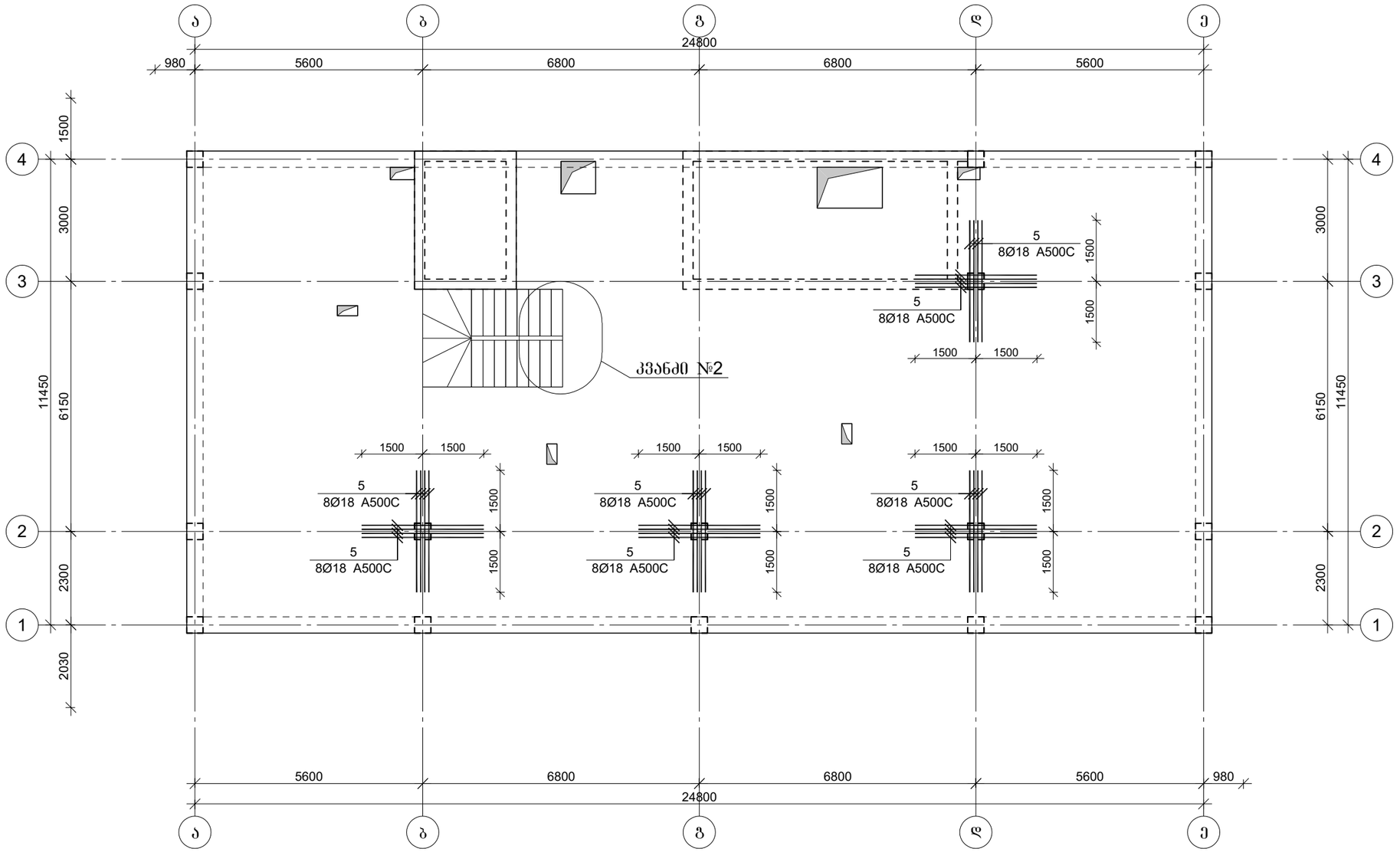


| | |
|---|---|
| პროექტის დასახელება | მრავალბინიანი საცხოვრებელი სახლი |
| პროექტის მისამართი | ქ. თბილისი , პეტრიაშვილის ქუჩა (ს/კ 01.15.02.031.008) |
| დამკვეთი | |
| სტადია | მარცხი |
| მპ | 2023.12.02 |
| დაკვეთის № | |
| CAD DWG ფაილი | 06.filebis armireba.dwg |
| დირექტორი: | |
| მთ. კონსტრუქტორი: | ა. კორტავა |
| შესრულა | ზ. ვაშაკიძე |
| შეამოწმა | ნ. ხუბულავა |
| ნახაზის დასახელება | შარული კოჭების განლაგების გეგმა +21,130 ნიშნულზე |
| | კ-6.36 |
| | A3 |

კვანძი №1

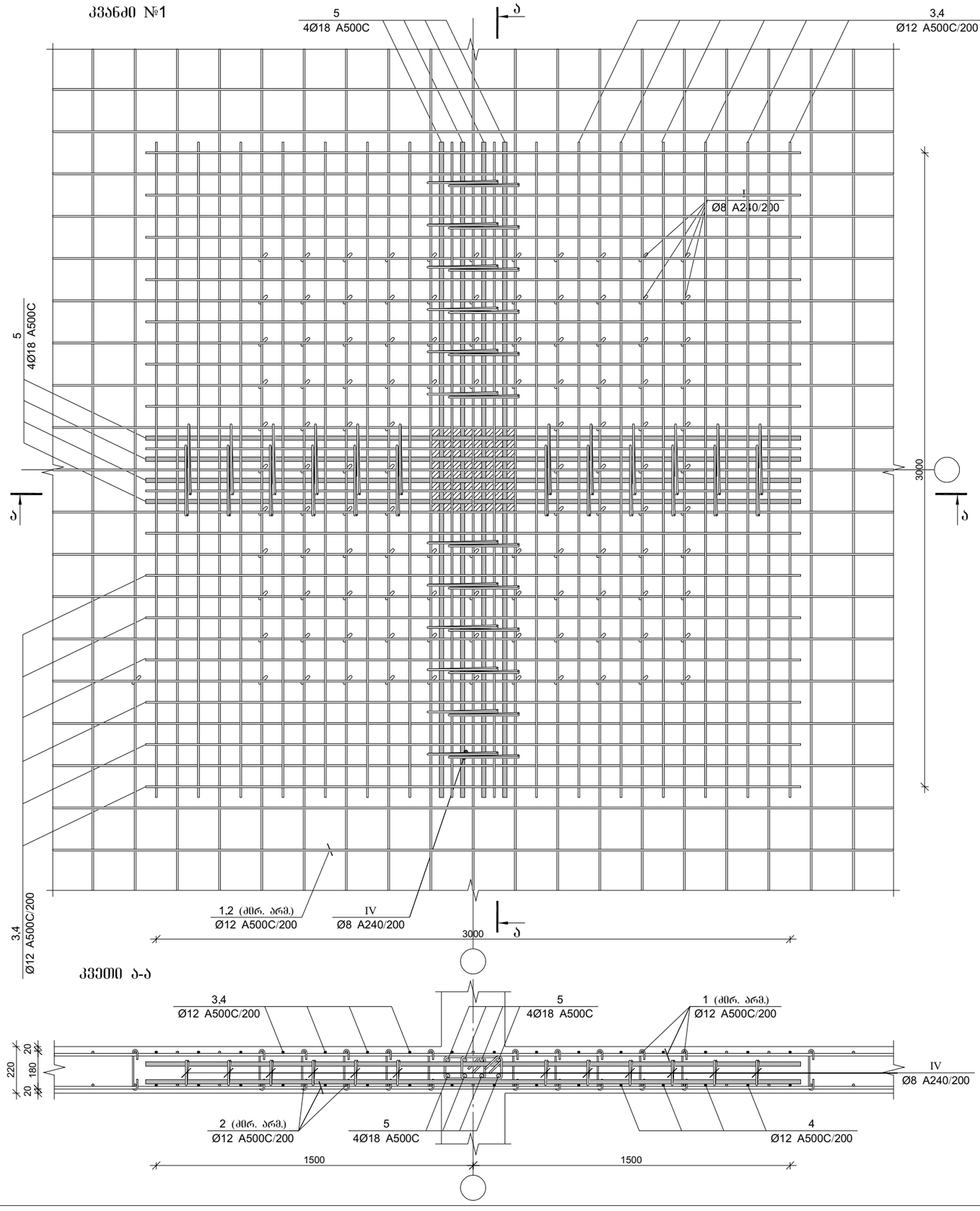


კვეთი ა-ა




პროექტის დასახელება

მრავალბინიანი საცხოვრებელი სახლი

პროექტის მისამართი

ქ. თბილისი , პეტრიაშვილის ქუჩა (ს/კ 01.15.02.031.008)

დამკვეთი

| სტადია | მარცხი | ფანმარტება |
|---|---|---|
| მპ | 2023.12.02 | |

დაკვეთის №

CAD DWG ფაილი 0 . i ebis rmireb .dwg

დირექტორი:

მთ. კონსტრუქტორი: ა. კორძაია

შესრულა ზ. ვაშაკიძე

შემოწმა ნ. ხუბულავა

ნახაზის დასახელება

ფილის არმირება, კვანძი №1

კ-6.37

A3

## ფილის არმირების ფრაგმენტი

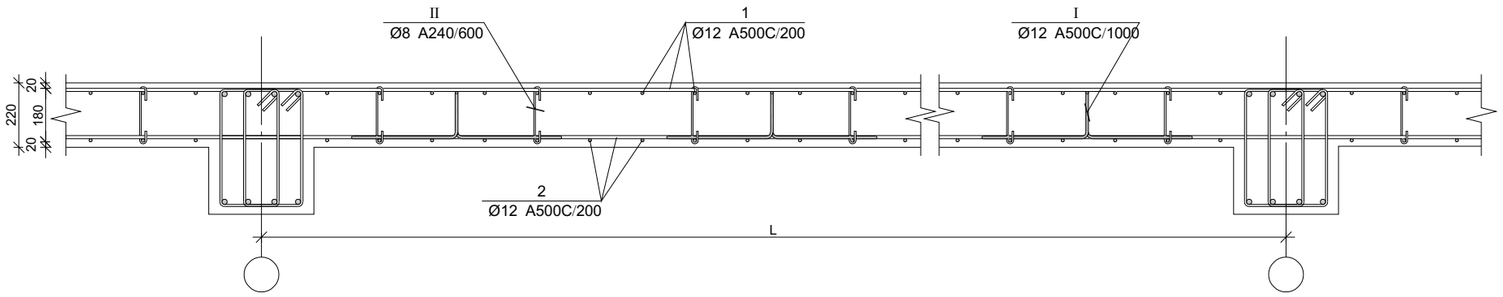


### ჭრილი 1-1

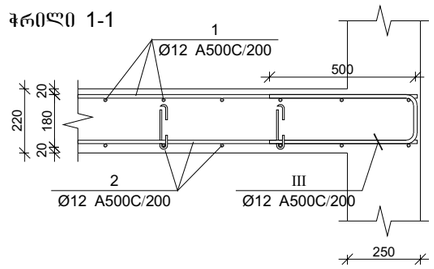


### ჭრილი 2-2

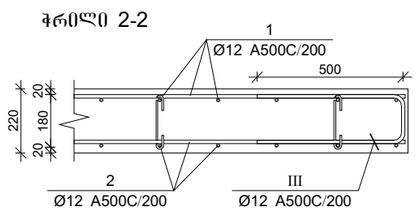


### ჭრილი 3-3

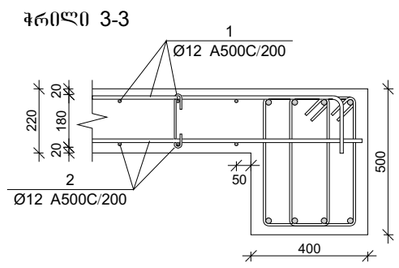


| პოზ. | Φ [მმ.] | ესკიზი [მმ.] | სიგრძე [მმ.] |
|---|---|---|---|
| ① | ø12 | 380 | ---- |
| ② | ø12 | | ---- |
| ③ | ø12 | 1820, 380 | 2000 |
| ④ | ø12 | 3000 | 3000 |
| ⑤ | ø18 | 3000 | 3000 |
| ⑥ | ø18 | | --- |
| Ⅰ | ø12 | 200, 150, 400, 400 | 1340 |
| Ⅱ | ø8 | 206, 206, 45, 45 | 300 |
| Ⅲ | ø12 | 500, 500, 176 | 1180 |
| Ⅳ | ø8 | 230, 100, 105, 501, 230 | 870 |

### გადახურვის ფილის სპეციფიკაცია +21.13 ნიშნულზე

| არმატურის სპეციფიკაცია | | | | | არმატურის ამოკრეფა | | | | | ბეტონი B 25 |
|---|---|---|---|---|---|---|---|---|---|---|
| პოზ. № | Ø | L მმ. | n ცალი | Ln მ. | Ø | ∑ Ln მ. | ბრაჯის ვარაუდი წონა კგ. | წონა კგ. A240 | წონა კგ. A500C | V; მ³ |
| 1 | 2 | 3 | 4 | 5 | 6 | 7 | 8 | 9 | 10 | 11 |
| 1 | 12 A500C | - | - | 3099.60 | 8 A240 | 419.52 | 0.39 | 165.54 | | 55.44 |
| 2 | 12 A500C | - | - | 3024.00 | 12 A500C | 7431.12 | 0.89 | | 6597.47 | |
| 3 | 12 A500C | 2000 | 65 | 130.00 | 18 A500C | 192.00 | 2.00 | | 383.54 | |
| 4 | 12 A500C | 3000 | 250 | 750.00 | | | | | | |
| 5 | 18 A500C | 3000 | 64 | 192.00 | | | | | | |
| I | 12 A500C | 1340 | 253 | 339.02 | | | | | | |
| II | 8 A240 | 300 | 1120 | 336.00 | | | | | | |
| III | 12 A500C | 1180 | 75 | 88.50 | | | | | | |
| IV | 8 A240 | 870 | 96 | 83.52 | | | ∑ | 165.54 | 6981.01 | 55.44 |
| | | | | | | | n= 1 | 165.54 | 6981.01 | 55.44 |
| | | | | | | | | | 128.91 | კგ/მ³ |

პროექტის დასახელება

მრავალბინიანი საცხოვრებელი სახლი

პროექტის მისამართი

ქ. თბილისი , პეტრიაშვილის ქუჩა (ს/კ 01.15.02.031.008)

დამკვეთი

| | | |
|---|---|---|
| სტადია | მარტლი | განმარტება |
| მპ | 2023.12.02 | |

დაკვეთის №

CAD DWG ფაილი 0 . i ebis rmireb .dwg

დირექტორი:

მთ. კონსტრუქტორი: ა. კორტავა

შესრულა გ. ვაშაკიძე

შეამოწმა ნ. ხუბულავა

ნახაზის დასახელება

გადახურვის ფილის არმირების კვეთები და სპეციფიკაცია +21,130 ნიშნულზე

კ-6.38

A3

## ფილის ქვედა შრის არმატურების გადაბმის დეტალი

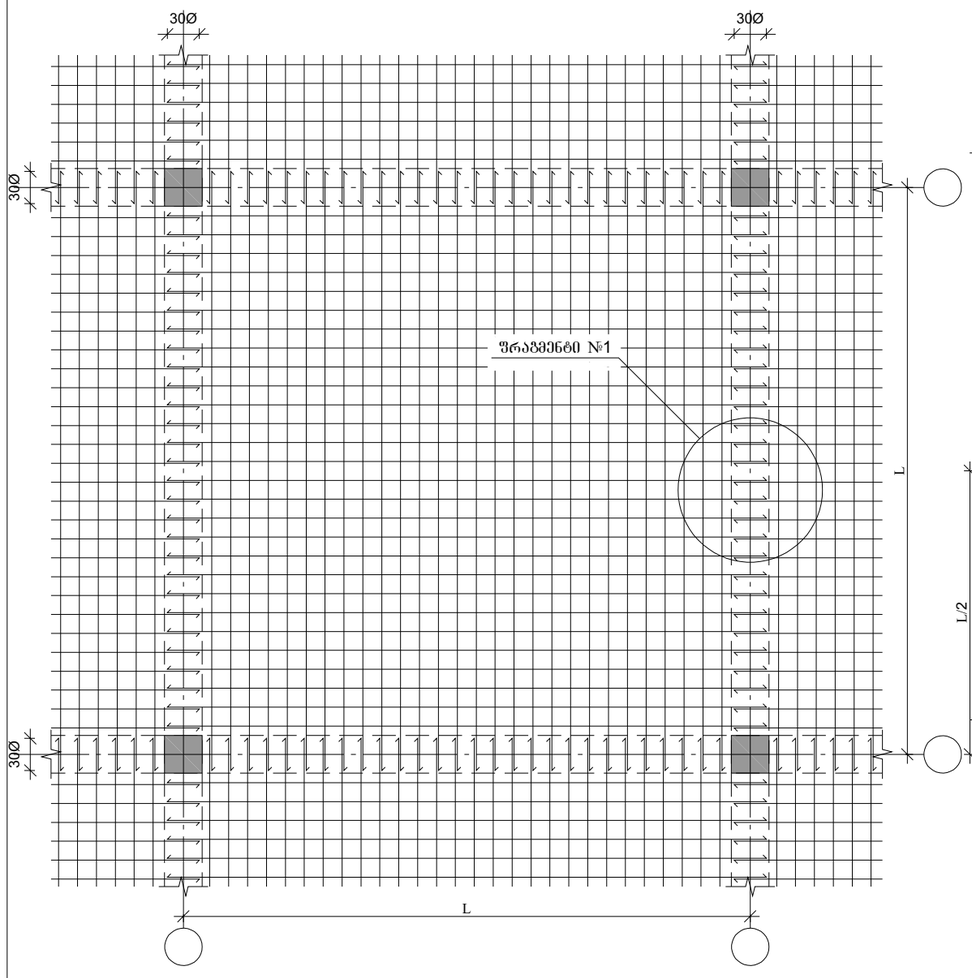


## ფილის გედა შრის არმატურების გადაბმის დეტალი

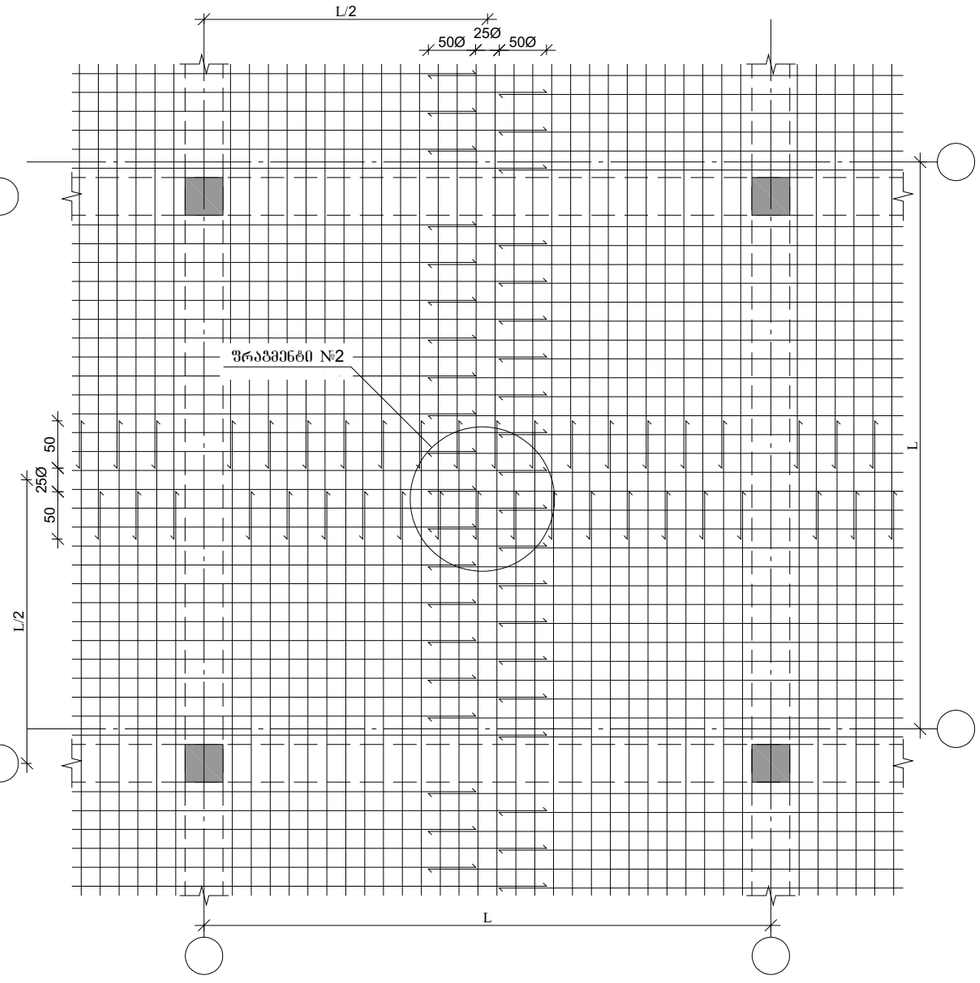


## ფრაგმენტი №1

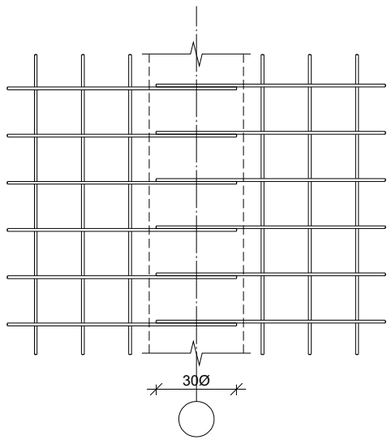


## ფრაგმენტი №2

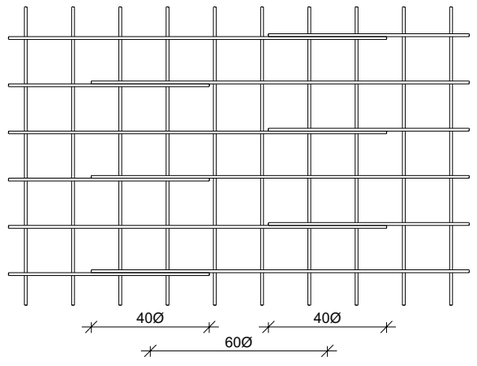


პროექტის დასახელება

მრავალბინიანი საცხოვრებელი სახლი

პროექტის მისამართი

ქ. თბილისი , პეტრიაშვილის ქუჩა (ს/კ 01.15.02.031.008)

დამკვეთი

| | | |
|---|---|---|
| სტადია | მარილი | განმარტება |
| მპ | 2023.12.02 | |

დაკვეთის №

CAD DWG ფაილი 0 . i ebis rmireb .dwg

დირექტორი:

მთ. კონსტრუქტორი: ა. კორძაია

შესრულა გ. ვაშაკიძე

შეამოწმა ნ. ხუბულავა

ნახაზის დასახელება

გადახურვის ფილის არმატურების გადაბმის დეტალები

კ-6.39

A3

მონ. რ/ბ კიბე №1-ის საყალიბე ჩრილი

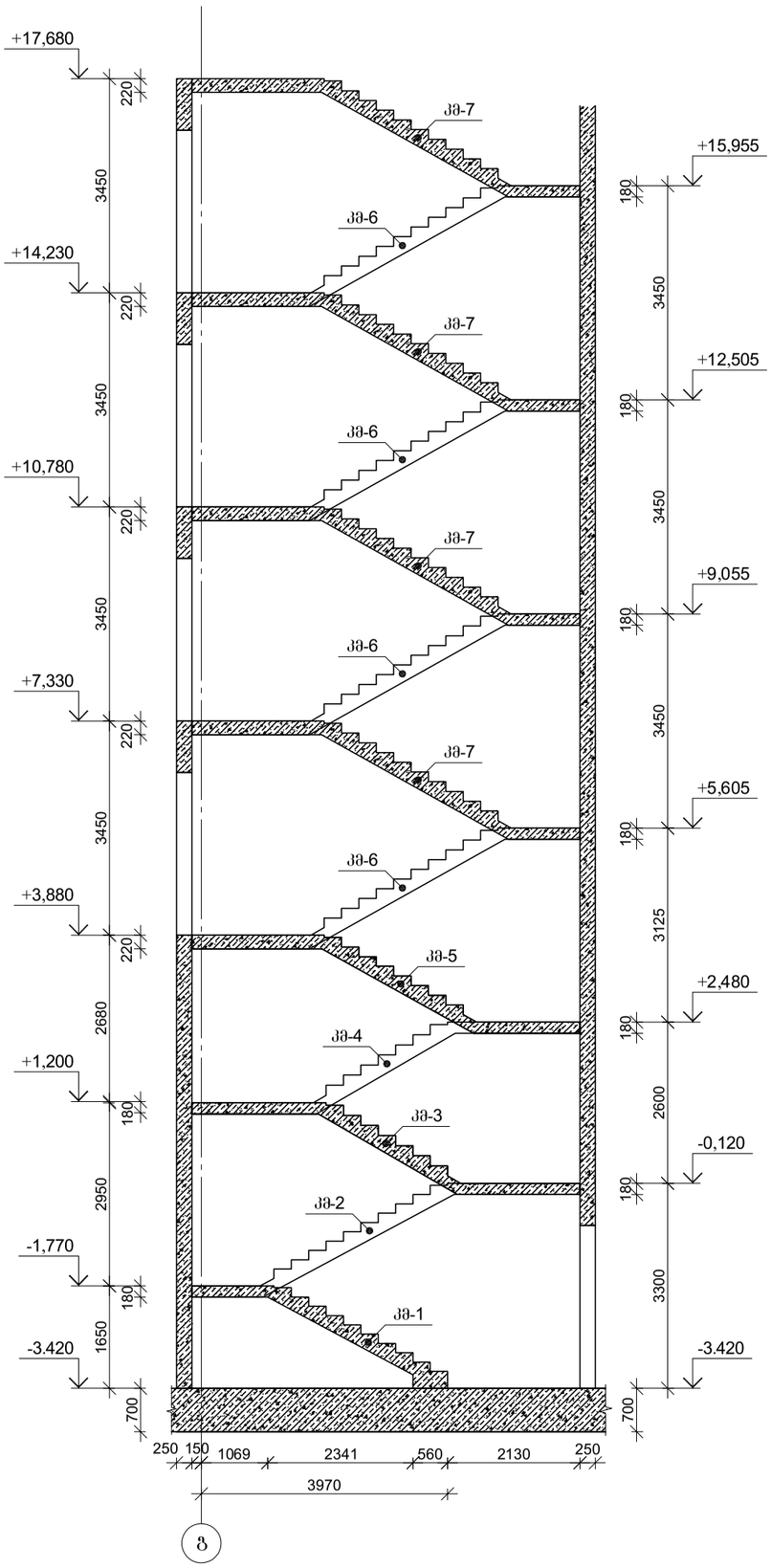


მონ. რ/ბ კიბე №1-ის საყალიბე ჩრილი
-3.420 ნიშნულიდან -0.120 ნიშნულამდე

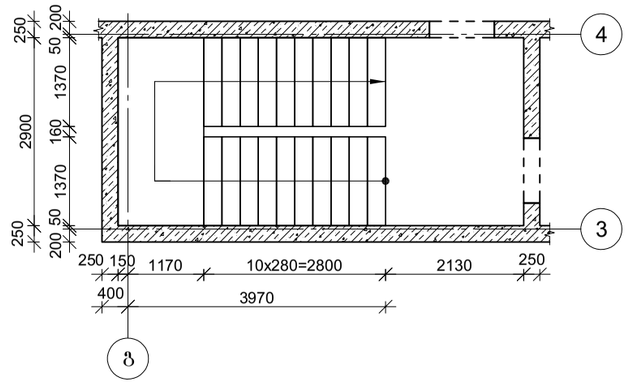


მონ. რ/ბ კიბე №1-ის საყალიბე ჩრილი
-0.120 ნიშნულიდან +3.880ნიშნულამდე

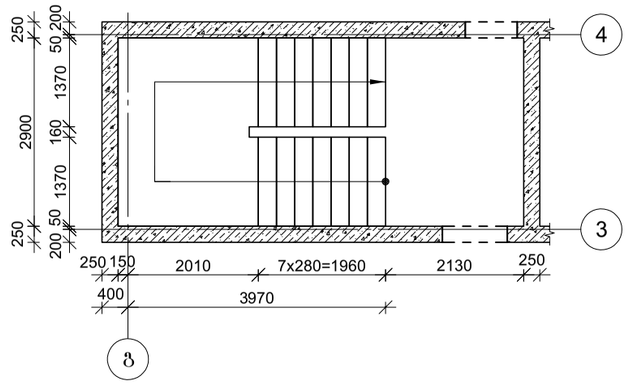


მონ. რ/ბ კიბე №1-ის საყალიბე ჩრილი
+3.880 ნიშნულიდან +17.680 ნიშნულამდე

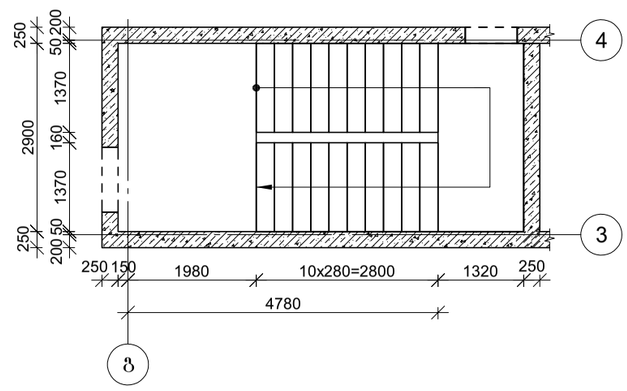


| | |
|---|---|
| პროექტის დასახელება | ვრცელკალიბიანი სამხატვრო ქაღალდი სამწლე |
| პროექტის მისამართი | ქ. თბილისი , ვეძრისპირველის ქუჩა (ს/კ 01.15.02.031.008) |
| ფაზა | დამამთავრებელი |
| | |
| სტადია | მუშა პირველი |
| ფურც | 2023.10.03 |
| ფაილის № | |
| CAD DWG ფაილი | 07.kibe.dwg |
| დირექტორი: | |
| მთ. არქიტექტორი: | ს. ქორქაშვილი |
| შესრულა | გ. ვეფხვაძე |
| შემოწმება | ნ. ჯიბუტი |
| ნახაზის დასახელება | მონ. რ/ბ კიბე №1-ის საყალიბე ნახაზები |
| | ქ-7.01 |
| | A3 |

# მონ. რ/ბ კიბე №1-ის კიბის მარშის კმ-1-ის არმირება

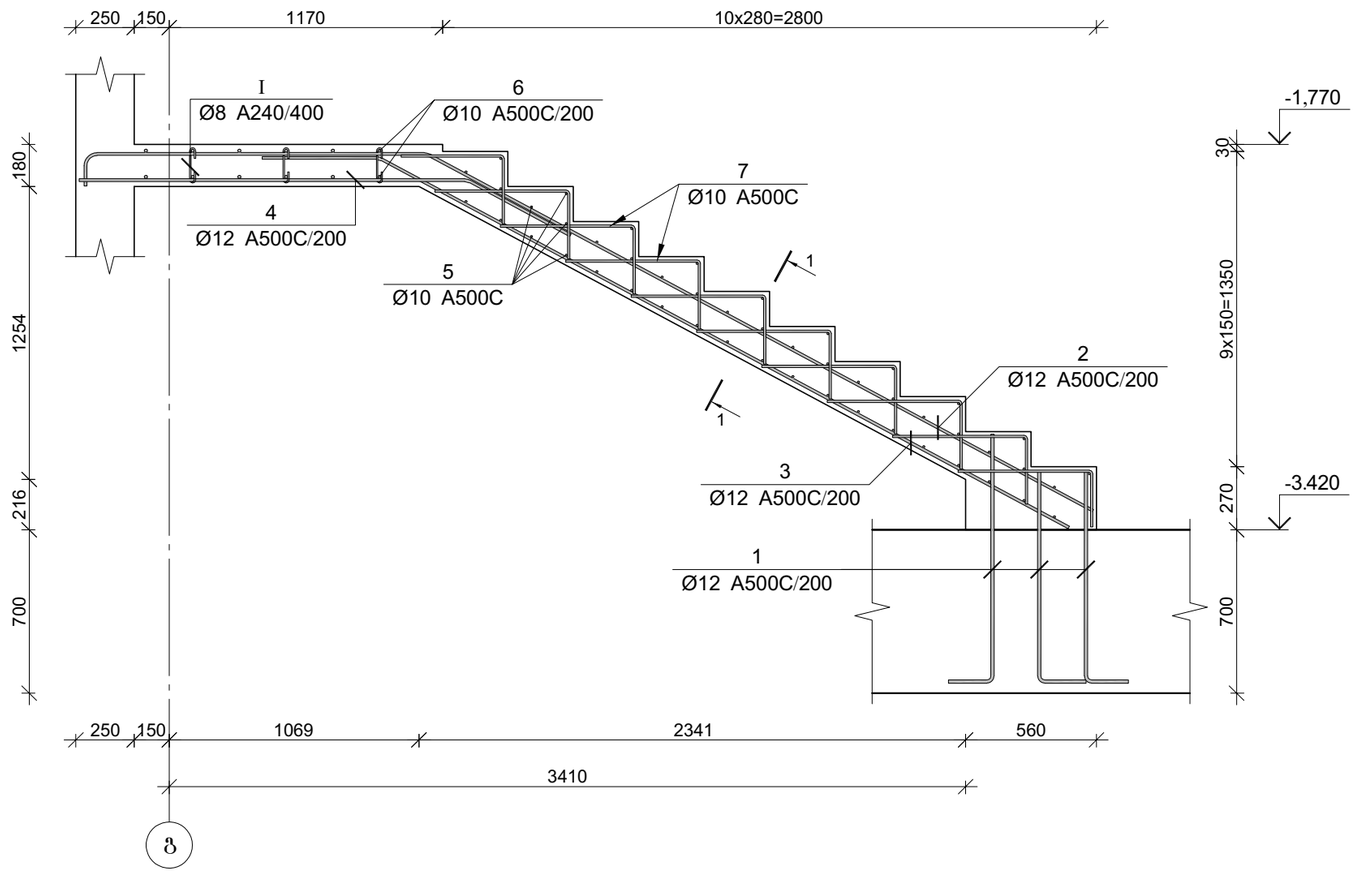


| პოზ. | Ø [მმ.] | ესკიზი [მმ.] | სიგრძე [მმ.] |
|---|---|---|---|
| ① | Ø12 | 850, 250 | 1100 |
| ② | Ø12 | 1450, 300, 3250 | 5000 |
| ③ | Ø12 | 500, 3350 | 3850 |
| ④ | Ø12 | 1650, 500 | 2150 |
| ⑤ | Ø10 | 1370 | 1370 |
| ⑥ | Ø10 | 3300, 300, 300 | 3900 |
| ⑦ | Ø10 | 550, 300 | 850 |
| Ⅰ | Ø8 | 150, 180, 180, 75, 75 | 300 |

მონ. რ/ბ კიბე №1-ის კიბის მარშის კმ-1-ის სპეციფიკაცია

| არმატურის სპეციფიკაცია | | | | | არმატურის ამოკრეფა | | | | | ბეტონი B 30 |
|---|---|---|---|---|---|---|---|---|---|---|
| პოზ. № | Ø | L მმ. | n ცალი | Ln მ. | Ø | ∑ Ln მ. | ბარძაყი მეტრის წონა კგ. | წონა კგ. A240 | წონა კგ. A500C | V; მ³ |
| 1 | 2 | 3 | 4 | 5 | 6 | 7 | 8 | 9 | 10 | 11 |
| 1 | 12 A500C | 1100 | 24 | 26.40 | 8 A240 | 7.20 | 0.39 | 2.84 | | 1.84 |
| 2 | 12 A500C | 5000 | 8 | 40.00 | 10 A500C | 146.56 | 0.62 | | 90.36 | |
| 3 | 12 A500C | 3850 | 8 | 30.80 | 12 A500C | 114.40 | 0.89 | | 101.57 | |
| 4 | 12 A500C | 2150 | 8 | 17.20 | | | | | | |
| 5 | 10 A500C | 1370 | 48 | 65.76 | | | | | | |
| 6 | 10 A500C | 3900 | 12 | 46.80 | | | | | | |
| 7 | 10 A500C | 850 | 40 | 34.00 | | | | | | |
| Ⅰ | 8 A240 | 300 | 24 | 7.20 | | | | | | |
| | | | | | | ∑ | | 2.84 | 191.93 | 1.84 |
| | | | | | | n= 1 | | 2.84 | 191.93 | 1.84 |
| | | | | | | | | | 105.85 | კგ/მ³ |

## კვეთი 1-1

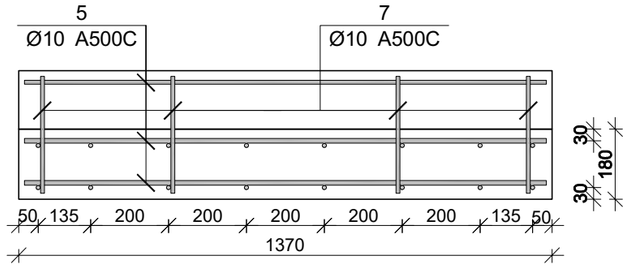


პროექტის დასახელება

მრავალბინიანი საცხოვრებელი სახლი

პროექტის მისამართი

ქ. თბილისი , პეტრიაშვილის ქუჩა (ს/კ 01.15.02.031.008)

დამკვეთი

| სტადია | თარიღი | განმარტება |
|---|---|---|
| მპ | 2023.10.03 | |

დაკვეთის №

CAD DWG ფაილი 0 . ibe.dwg

დირექტორი:

მთ. კონსტრუქტორი: ა. კორტავა

შესრულა ზ. ვაშაკიძე

შეამოწმა ნ. ხუბულავა

ნახაზის დასახელება

მონ. რ/ბ კიბე №1-ის კიბის მარშის კმ-1-ის არმირება

კ-7.02

A3

# მონ. რ/ბ კიბე №1-ის კიბის მარშის კმ-2-ის არმირება

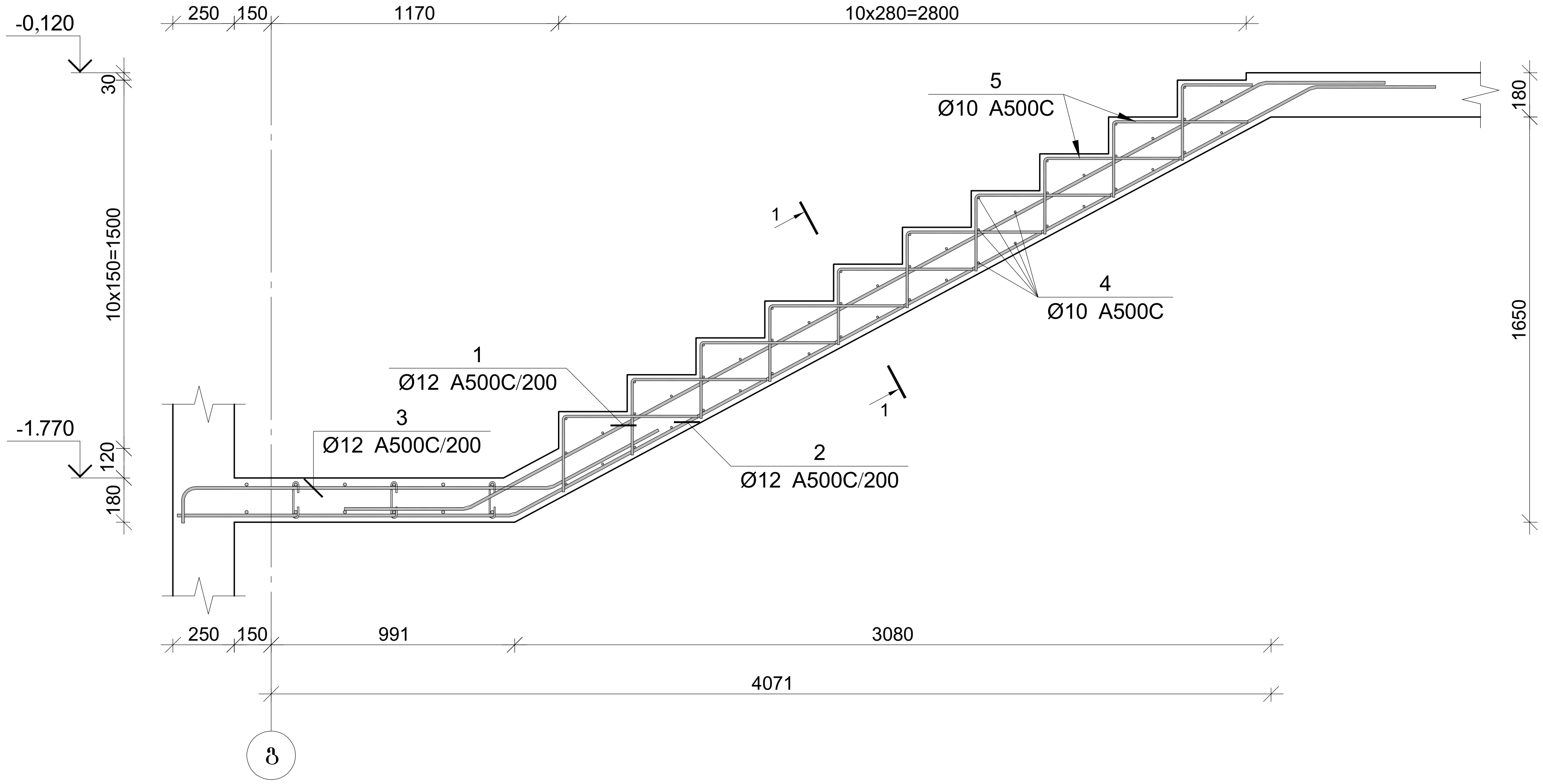


| პოზ. | Ø [მმ.] | ესკიზი [მმ.] | სიგრძე [მმ.] |
|---|---|---|---|
| ① | Ø12 | 500 3650 500 | 4650 |
| ② | Ø12 | 1350 3650 500 | 5500 |
| ③ | Ø12 | 300 1450 500 | 2250 |
| ④ | Ø10 | 1370 | 1370 |
| ⑤ | Ø10 | 550 300 | 850 |

## კვეთი 1-1

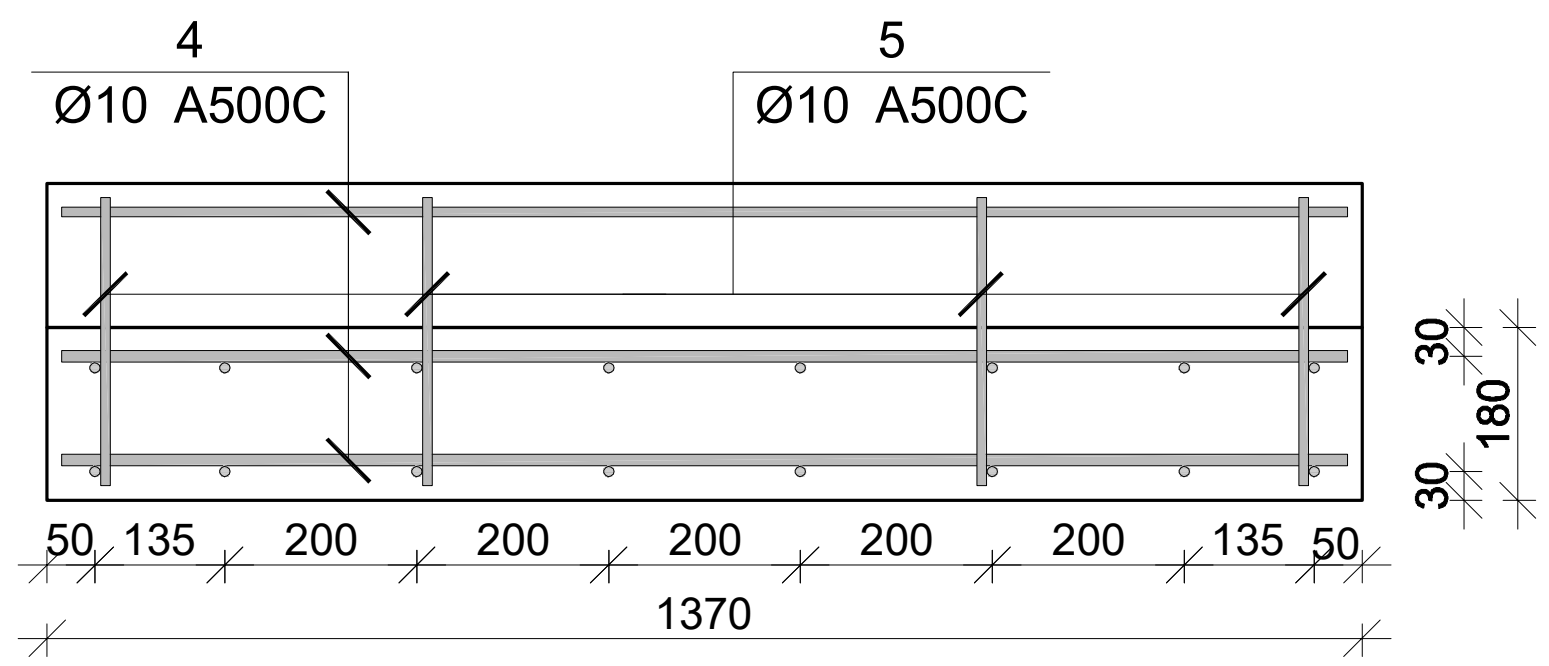


მონ. რ/ბ კიბე №1-ის კიბის მარშის კმ-2-ის სპეციფიკაცია

| არმატურის სპეციფიკაცია | | | | | არმატურის ამოკრეფა | | | | | ბეტონი B 30 |
|---|---|---|---|---|---|---|---|---|---|---|
| პოზ. № | Ø | L მმ. | n ცალი | Ln მ. | Ø | ∑ Ln მ. | ერთეული მეტრის წონა კგ. | წონა კგ. | | V; მ³ |
| | | | | | | | | A240 | A500C | |
| 1 | 2 | 3 | 4 | 5 | 6 | 7 | 8 | 9 | 10 | 11 |
| 1 | 12 A500C | 4650 | 8 | 37.20 | 10 A500C | 102.50 | 0.62 | | 63.20 | 1.17 |
| 2 | 12 A500C | 5500 | 8 | 44.00 | 12 A500C | 99.20 | 0.89 | | 88.07 | |
| 3 | 12 A500C | 2250 | 8 | 18.00 | | | | | | |
| 4 | 10 A500C | 1370 | 50 | 68.50 | | | | | | |
| 5 | 10 A500C | 850 | 40 | 34.00 | | | | | | |
| | | | | | | ∑ | | | 151.27 | 1.17 |
| | | | | | | n= 1 | | | 151.27 | 1.17 |
| | | | | | | | | | 129.29 | კგ/მ³ |

პროექტის დასახელება

მრავალბინიანი საცხოვრებელი სახლი

პროექტის მისამართი

ქ. თბილისი , პეტრიაშვილის ქუჩა (ს/კ 01.15.02.031.008)

დამკვეთი

| სტადია | თარიღი | განმარტება |
|---|---|---|
| მპ | 2023.10.03 | |

დაკვეთის №

CAD DWG ფაილი 0 . ibe.dwg

დირექტორი:

მთ. კონსტრუქტორი: ა. კორტავა

შეასრულა გ. ვაშაკიძე

შეამოწმა ნ. ხუბულავა

ნახაზის დასახელება

მონ. რ/ბ კიბე №1-ის კიბის მარშის კმ-2-ის არმირება

კ-7.03

A3

# მონ. რ/ბ კიბე №1-ის კიბის მარშის კმ-3-ის არმირება

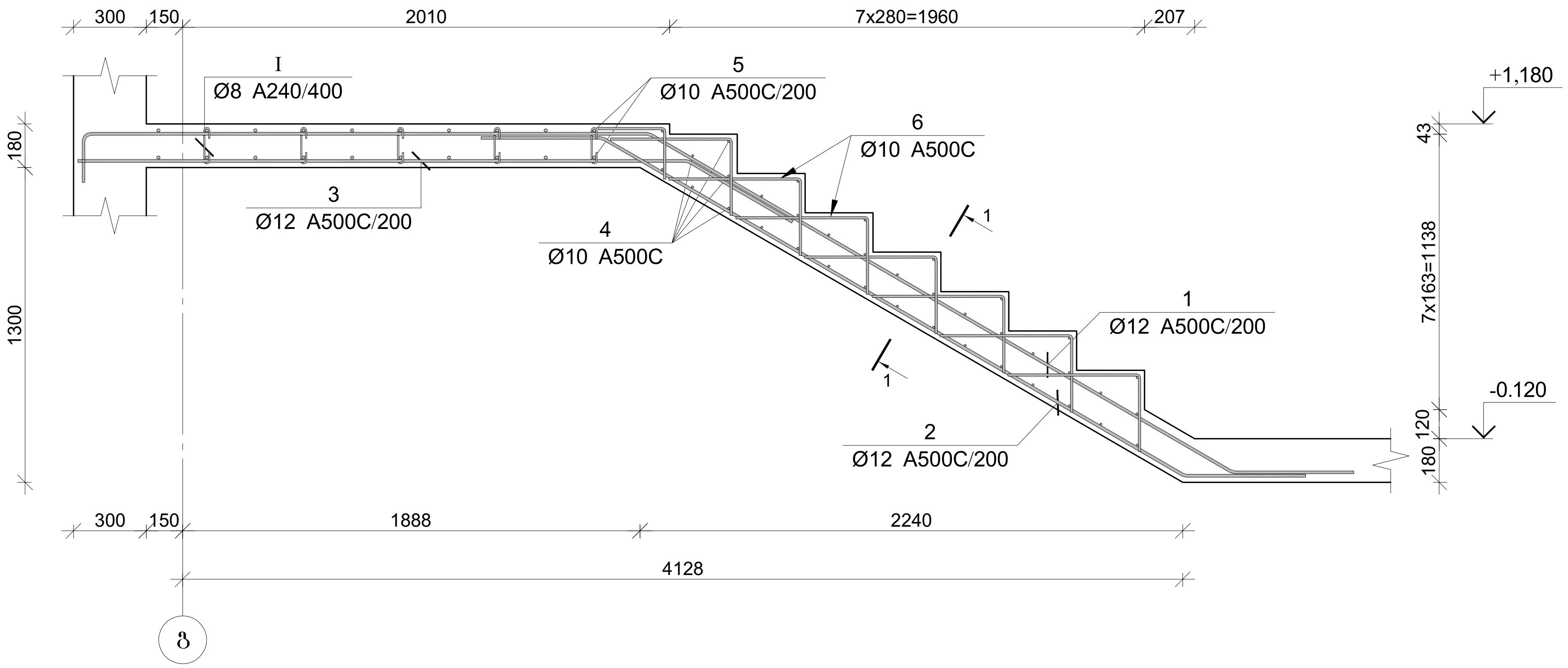


| პოზ. | Ø [მმ.] | ესკიზი [მმ.] | სიგრძე [მმ.] |
|---|---|---|---|
| ① | Ø12 | 300, 2300, 2750, 500 | 5850 |
| ② | Ø12 | 500, 2750, 500 | 3750 |
| ③ | Ø12 | 2500, 500 | 3000 |
| ④ | Ø10 | 1370 | 1370 |
| ⑤ | Ø10 | 300, 3300, 300 | 3900 |
| ⑥ | Ø10 | 300, 550 | 850 |
| Ⓘ | Ø8 | 180, 150, 75, 75, 180 | 300 |

## კვეთი 1-1

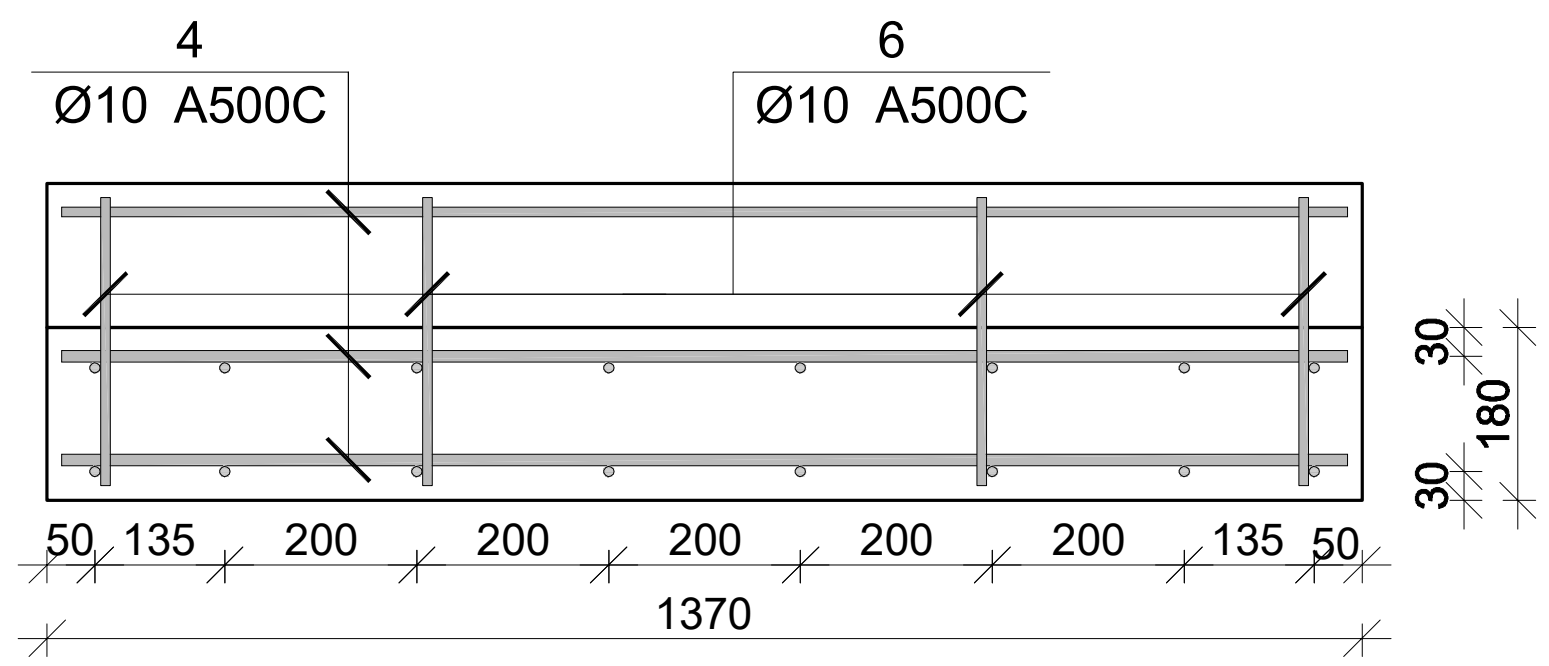


### მონ. რ/ბ კიბე №1-ის კიბის მარშის კმ-3-ის სპეციფიკაცია

| არმატურის სპეციფიკაცია | | | | | არმატურის ამოკრეფა | | | | | ბეტონი B 30 |
|---|---|---|---|---|---|---|---|---|---|---|
| პოზ. № | Ø | L მმ. | n ცალი | Ln მ. | Ø | ∑ Ln მ. | გრძივი მეტრის წონა კგ. | წონა კგ. A240 | წონა კგ. A500C | V; $მ^3$ |
| 1 | 2 | 3 | 4 | 5 | 6 | 7 | 8 | 9 | 10 | 11 |
| 1 | 12 A500C | 5850 | 8 | 46.80 | 8 A240 | 11.70 | 0.39 | 4.62 | | 2.00 |
| 2 | 12 A500C | 3750 | 8 | 30.00 | 10 A500C | 155.89 | 0.62 | | 96.11 | |
| 3 | 12 A500C | 3000 | 8 | 24.00 | 12 A500C | 100.80 | 0.89 | | 89.49 | |
| 4 | 10 A500C | 1370 | 37 | 50.69 | | | | | | |
| 5 | 10 A500C | 3900 | 20 | 78.00 | | | | | | |
| 6 | 10 A500C | 850 | 32 | 27.20 | | | | | | |
| I | 8 A240 | 300 | 39 | 11.70 | | | | | | |
| | | | | | | | ∑ | 4.62 | 185.60 | 2.00 |
| | | | | | | n= 1 | | 4.62 | 185.60 | 2.00 |
| | | | | | | | | | 95.11 | კგ/$მ^3$ |

პროექტის დასახელება

მრავალბინიანი საცხოვრებელი სახლი

პროექტის მისამართი

ქ. თბილისი , პეტრიაშვილის ქუჩა (ს/კ 01.15.02.031.008)

დამკვეთი

| სტადია | თარიღი | განმარტება |
|---|---|---|
| მპ | 2023.10.03 | |

დაკვეთის №

CAD DWG ფაილი 0 . ibe.dwg

დირექტორი:

მთ. კონსტრუქტორი: ა. კორტავა

შეასრულა გ. ვაშაკიძე

შეამოწმა ნ. ხუბულავა

ნახაზის დასახელება

მონ. რ/ბ კიბე №1-ის კიბის მარშის კმ-3-ის არმირება

კ-7.04

A3

# მრავალბინიანი საცხოვრებელი სახლის მონ. რ/ბ კიბე №1-ის კიბის მარშის კმ-4-ის არმირება

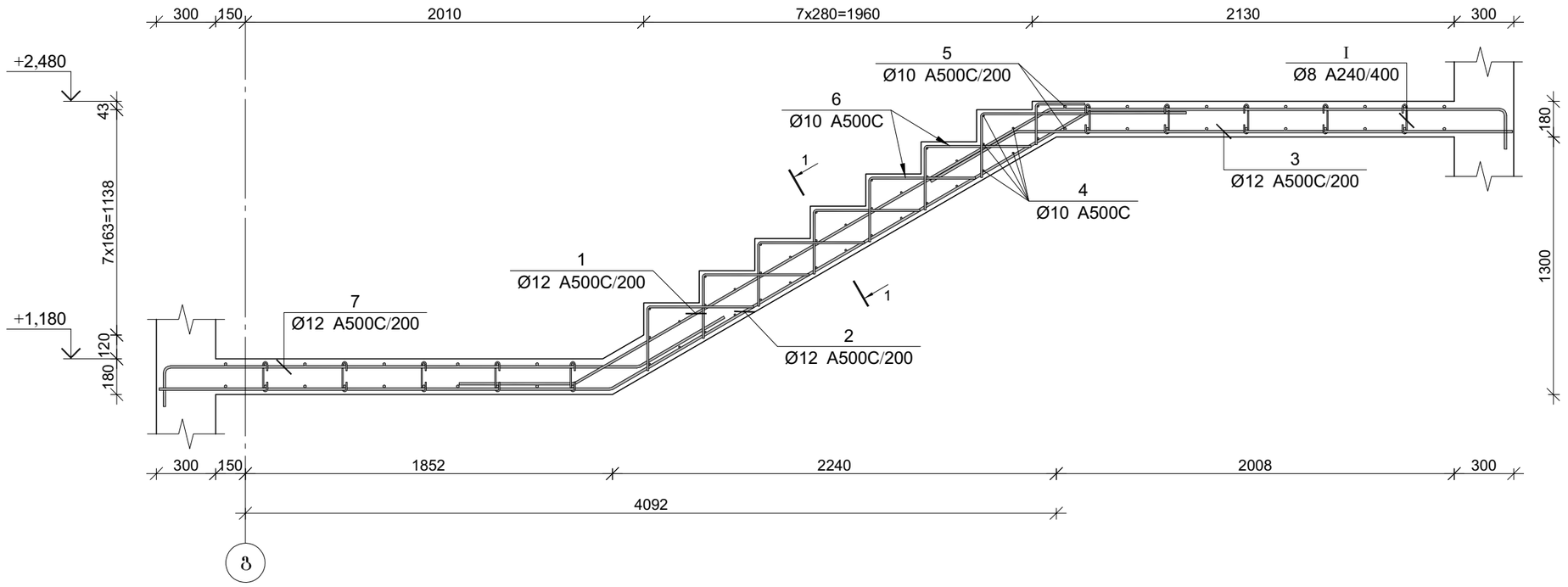


## მონ. რ/ბ კიბე №1-ის კიბის მარშის კმ-4-ის სპეციფიკაცია

| არმატურის სპეციფიკაცია | | | | | არმატურის ამოკრეფა | | | | | ბეტონი B 30 |
|---|---|---|---|---|---|---|---|---|---|---|
| პოზ. № | Ø | L მმ. | n ცალი | Ln მ. | Ø | ∑ Ln მ. | ზარდი მეტრის წონა კგ. | წონა კგ. A240 | წონა კგ. A500C | V; მ³ |
| 1 | 2 | 3 | 4 | 5 | 6 | 7 | 8 | 9 | 10 | 11 |
| 1 | 12 A500C | 5800 | 8 | 46.40 | 8 A240 | 11.70 | 0.39 | 4.62 | | 1.98 |
| 2 | 12 A500C | 5500 | 8 | 44.00 | 10 A500C | 162.09 | 0.62 | | 99.93 | |
| 3 | 12 A500C | 3000 | 8 | 24.00 | 12 A500C | 139.60 | 0.89 | | 123.94 | |
| 4 | 10 A500C | 1370 | 37 | 50.69 | | | | | | |
| 5 | 10 A500C | 3900 | 22 | 85.80 | | | | | | |
| 6 | 10 A500C | 800 | 32 | 25.60 | | | | | | |
| 7 | 12 A500C | 3150 | 8 | 25.20 | | | | | | |
| I | 8 A240 | 300 | 39 | 11.70 | | | ∑ | 4.62 | 223.87 | 1.98 |
| | | | | | | n= 1 | | 4.62 | 223.87 | 1.98 |
| | | | | | | | | | 115.28 | კგ/მ³ |

## კვეთი 1-1

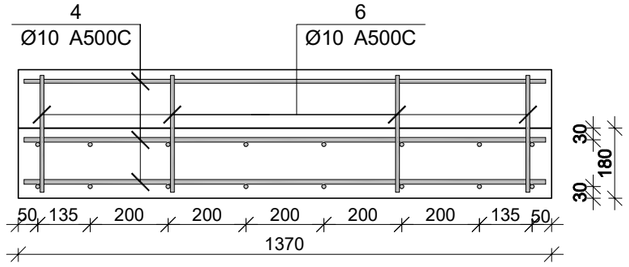


| პოზ. | Ø [მმ.] | ესკიზი [მმ.] | სიგრძე [მმ.] |
|---|---|---|---|
| ① | Ø12 | 300, 2250, 2750, 500 | 5800 |
| ② | Ø12 | 500, 2750, 2250 | 5500 |
| ③ | Ø12 | 2500, 500 | 3000 |
| ④ | Ø10 | 1370 | 1370 |
| ⑤ | Ø10 | 300, 3300, 300 | 3900 |
| ⑥ | Ø10 | 500, 300 | 800 |
| ⑦ | Ø12 | 300, 2350, 500 | 3150 |
| ① | Ø8 | 180, 75, 75, 180, 150 | 300 |

პროექტის დასახელება

მრავალბინიანი საცხოვრებელი სახლი

პროექტის მისამართი

ქ. თბილისი , პეტრიაშვილის ქუჩა (ს/კ 01.15.02.031.008)

დამკვეთი

| სტადია | მარცხი | განმარტება |
|---|---|---|
| მპ | 2023.10.03 | |

დაკვეთის №

CAD DWG ფაილი 0 . ibe.dwg

დირექტორი:

მთ. კონსტრუქტორი: ა. კორტავა

შესრულა: გ. ვაშაკიძე

შეამოწმა: ნ. ხუბულავა

ნახაზის დასახელება

მონ. რ/ბ კიბე №1-ის კიბის მარშის კმ-4-ის არმირება

კ-7.05

A3

# მონ. რ/ბ კიბე №1-ის კიბის მარშის კმ-5-ის არმირება

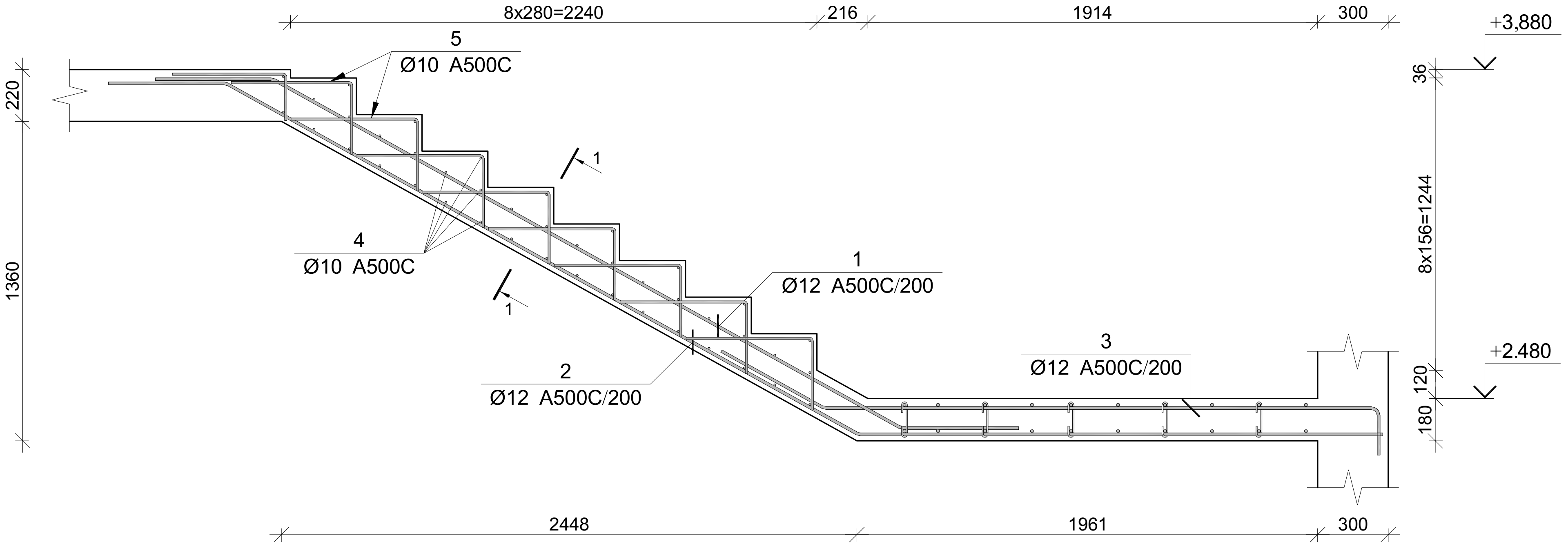


## კვეთი 1-1

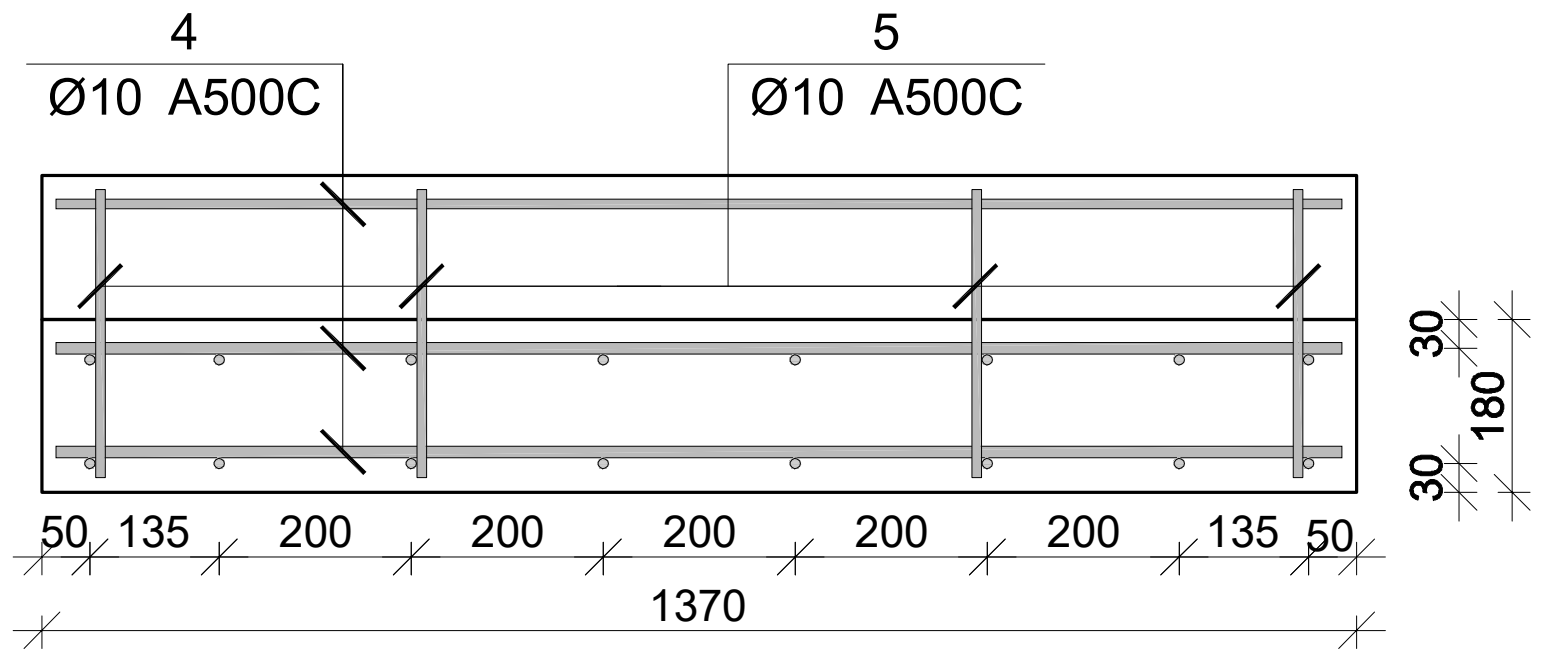


### მონ. რ/ბ კიბე №1-ის კიბის მარშის კმ-5-ის სპეციფიკაცია

| არმატურის სპეციფიკაცია | | | | | არმატურის ამოკრეფა | | | | | ბეტონი B 30 |
|---|---|---|---|---|---|---|---|---|---|---|
| პოზ. № | Ø | L მმ. | n ცალი | Ln მ. | Ø | ∑ Ln მ. | გრძივი მეტრის წონა კგ. | წონა კგ. A240 | წონა კგ. A500C | V; მ³ |
| 1 | 2 | 3 | 4 | 5 | 6 | 7 | 8 | 9 | 10 | 11 |
| 1 | 12 A500C | 4050 | 8 | 32.40 | 10 A500C | 86.34 | 0.62 | | 53.23 | 0.94 |
| 2 | 12 A500C | 5750 | 8 | 46.00 | 12 A500C | 103.20 | 0.89 | | 91.62 | |
| 3 | 12 A500C | 3100 | 8 | 24.80 | | | | | | |
| 4 | 10 A500C | 1370 | 42 | 57.54 | | | | | | |
| 5 | 10 A500C | 800 | 36 | 28.80 | | | | | | |
| | | | | | | ∑ | | | 144.85 | 0.94 |
| | | | | | | n= 1 | | | 144.85 | 0.94 |
| | | | | | | | | | 154.10 | კგ/მ³ |

| პოზ. | Ø [მმ.] | ესკიზი [მმ.] | სიგრძე [მმ.] |
|---|---|---|---|
| ① | Ø12 | 500 3050 500 | 4050 |
| ② | Ø12 | 2200 3050 500 | 5750 |
| ③ | Ø12 | 300 2300 500 | 3100 |
| ④ | Ø10 | 1370 | 1370 |
| ⑤ | Ø10 | 500 300 | 800 |

პროექტის დასახელება

მრავალბინიანი საცხოვრებელი სახლი

პროექტის მისამართი

ქ. თბილისი , პეტრიაშვილის ქუჩა
(ს/კ 01.15.02.031.008)

დამკვეთი

| სტადია | თარიღი | განმარტება |
|---|---|---|
| მპ | 2023.10.03 | |

დაკვეთის №

CAD DWG ფაილი 0 . ibe.dwg

დირექტორი:

მთ. კონსტრუქტორი: ა. კორტავა

შეასრულა გ. ვაშაკიძე

შეამოწმა ნ. ხუბულავა

ნახაზის დასახელება

მონ. რ/ბ კიბე №1-ის კიბის მარშის კმ-5-ის არმირება

კ-7.06

A3

# მონ. რ/ბ კიბე №1-ის კიბის მარშის კმ-6-ის არმირება

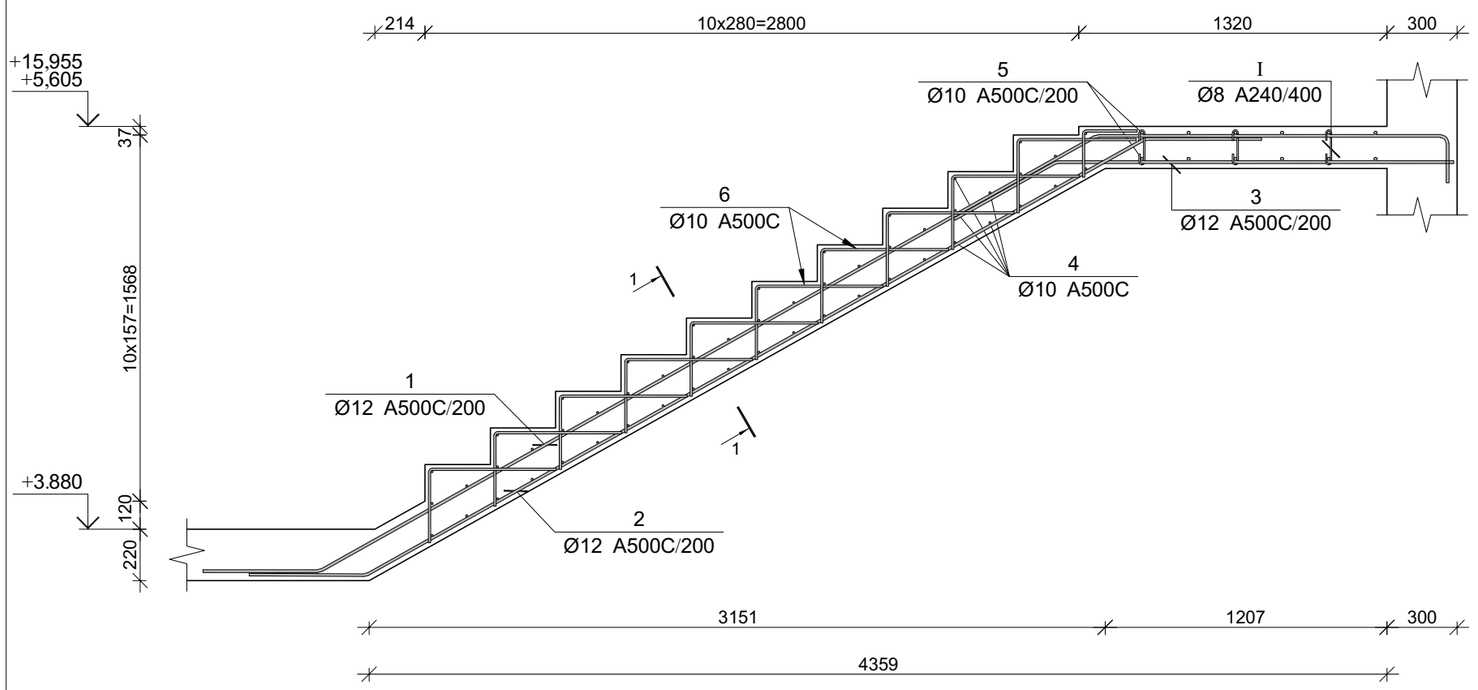


| პოზ. | Ø [მმ.] | ესკიზი [მმ.] | სიგრძე [მმ.] |
|---|---|---|---|
| ① | Ø12 | 1450, 300, 3800, 500 | 6050 |
| ② | Ø12 | 500, 3800, 500 | 4800 |
| ③ | Ø12 | 1700, 500 | 2200 |
| ④ | Ø10 | 1370 | 1370 |
| ⑤ | Ø10 | 3300, 300, 300 | 3900 |
| ⑥ | Ø10 | 500, 300 | 800 |
| Ⅰ | Ø8 | 150, 180, 180, 75, 75 | 300 |

## მონ. რ/ბ კიბე №1-ის კიბის მარშის კმ-6-ის სპეციფიკაცია

| არმატურის სპეციფიკაცია | | | | | არმატურის ამოკრეფა | | | | | ბეტონი B 30 |
|---|---|---|---|---|---|---|---|---|---|---|
| პოზ. № | Ø | L მმ. | n ცალი | Ln მ. | Ø | ∑ Ln მ. | ერთეული მეტრის წონა კგ. | წონა კგ. A240 | წონა კგ. A500C | V; მ³ |
| 1 | 2 | 3 | 4 | 5 | 6 | 7 | 8 | 9 | 10 | 11 |
| 1 | 12 A500C | 6050 | 8 | 48.40 | 8 A240 | 7.20 | 0.39 | 2.84 | | 1.89 |
| 2 | 12 A500C | 4800 | 8 | 38.40 | 10 A500C | 153.24 | 0.62 | | 94.48 | |
| 3 | 12 A500C | 2200 | 8 | 17.60 | 12 A500C | 104.40 | 0.89 | | 92.69 | |
| 4 | 10 A500C | 1370 | 52 | 71.24 | | | | | | |
| 5 | 10 A500C | 3900 | 12 | 46.80 | | | | | | |
| 6 | 10 A500C | 800 | 44 | 35.20 | | | | | | |
| Ⅰ | 8 A240 | 300 | 24 | 7.20 | | | | | | |
| | | | | | | ∑ | | 2.84 | 187.17 | 1.89 |
| | | | | | | n= 4 | | 11.36 | 748.67 | 7.56 |
| | | | | | | | | | 100.53 | კგ/მ³ |

## კვეთი 1-1

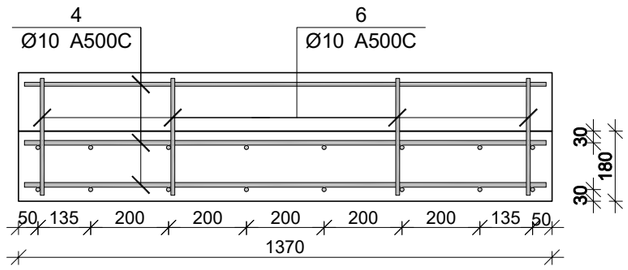


პროექტის დასახელება

მრავალბინიანი საცხოვრებელი სახლი

პროექტის მისამართი

ქ. თბილისი , პეტრიაშვილის ქუჩა (ს/კ 01.15.02.031.008)

დამკვეთი

| სტადია | მარცლი | განმარტება |
|---|---|---|
| მპ | 2023.10.03 | |

დაკვეთის №

CAD DWG ფაილი 0 . ibe.dwg

დირექტორი:

მთ. კონსტრუქტორი: ა. კორტავა

შესრულა გ. ვაშაკიძე

შეამოწმა ნ. ხუბულავა

ნახაზის დასახელება

მონ. რ/ბ კიბე №1-ის კიბის მარშის კმ-6-ის არმირება

კ-7.07

A3

# მონ. რ/ბ კიბე №1-ის კიბის მარშის კმ-7-ის არმირება

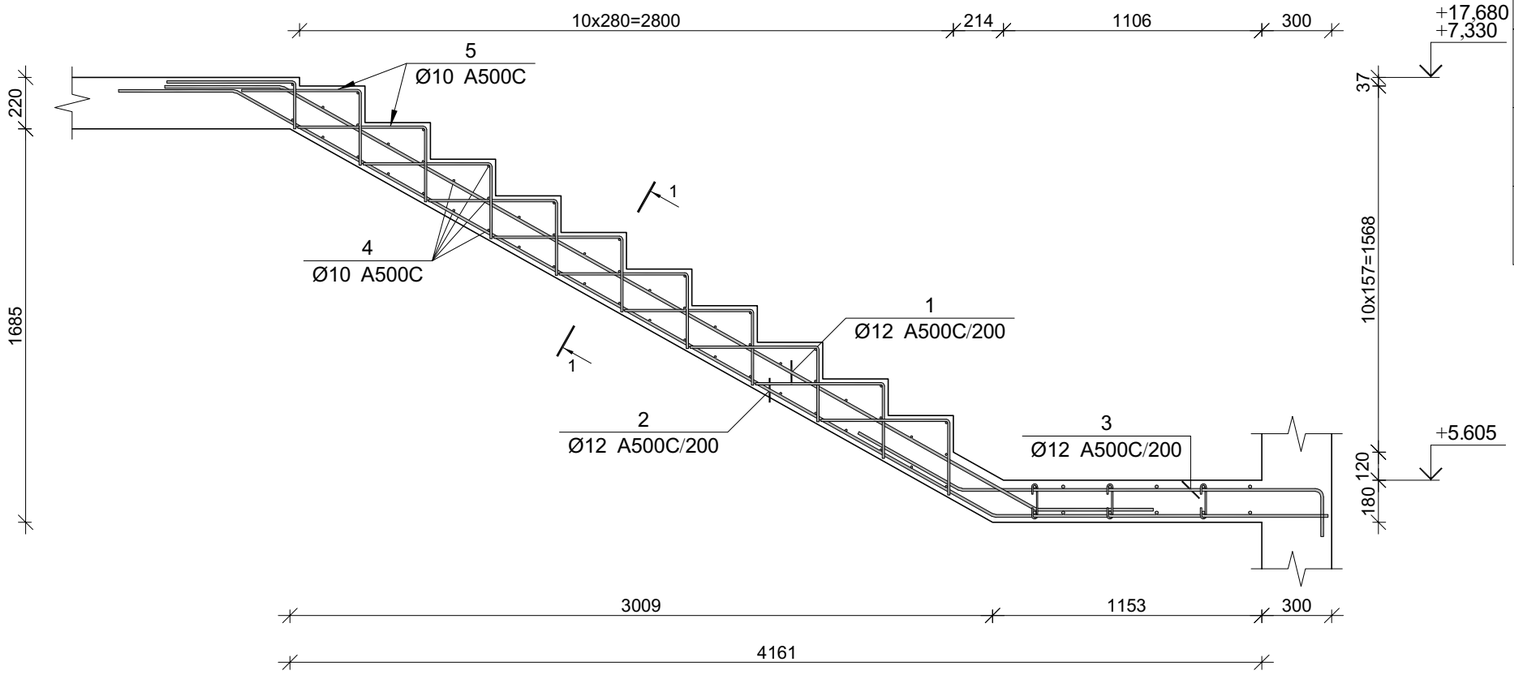


| პოზ. | Ø [მმ.] | ესკიზი [მმ.] | სიგრძე [მმ.] |
|---|---|---|---|
| ① | Ø12 | 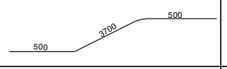  | 4700 |
| ② | Ø12 | 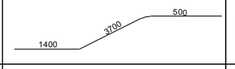  | 5600 |
| ③ | Ø12 |   | 2300 |
| ④ | Ø10 | 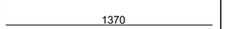  | 1370 |
| ⑤ | Ø10 | 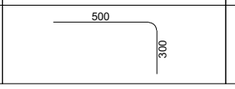  | 800 |

## მონ. რ/ბ კიბე №1-ის კიბის მარშის კმ-7-ის სპეციფიკაცია

| არმატურის სპეციფიკაცია | | | | | არმატურის ამოკრეფა | | | | | ბეტონი B 30 |
|---|---|---|---|---|---|---|---|---|---|---|
| პოზ. № | Ø | L მმ. | n ცალი | Ln მ. | Ø | ∑ Ln მ. | ბარძაყი ვერტიკის წონა კგ. | წონა კგ. A240 | წონა კგ. A500C | V; მ³ |
| 1 | 2 | 3 | 4 | 5 | 6 | 7 | 8 | 9 | 10 | 11 |
| 1 | 12 A500C | 4700 | 8 | 37.60 | 10 A500C | 106.44 | 0.62 | | 65.62 | 1.17 |
| 2 | 12 A500C | 5600 | 8 | 44.80 | 12 A500C | 100.80 | 0.89 | | 89.49 | |
| 3 | 12 A500C | 2300 | 8 | 18.40 | | | | | | |
| 4 | 10 A500C | 1370 | 52 | 71.24 | | | | | | |
| 5 | 10 A500C | 800 | 44 | 35.20 | | | | | | |
| | | | | | | ∑ | | | 155.12 | 1.17 |
| | | | | | | n= 4 | | | 620.47 | 4.68 |
| | | | | | | | | | 132.58 | კგ/მ³ |

## კვეთი 1-1

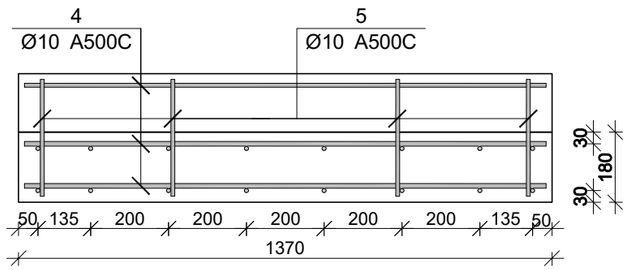


პროექტის დასახელება

მრავალბინიანი საცხოვრებელი სახლი

პროექტის მისამართი

ქ. თბილისი , პეტრიაშვილის ქუჩა (ს/კ 01.15.02.031.008)

დამკვეთი

| | | |
|---|---|---|
| სტადია | მარტივი | განმარტება |
| მპ | 2023.10.03 | |

დამკვეთის №

CAD DWG ფაილი 0 . ibe.dwg

დირექტორი:

მთ. კონსტრუქტორი: ა. კორტავა

შესრულა ვ. ვაშაკიძე

შემოწმა ნ. ხუბულავა

ნახაზის დასახელება

მონ. რ/ბ კიბე №1-ის კიბის მარშის კმ-7-ის არმირება

კ-7.08

A3

## ლითონის სვეტი ს-1

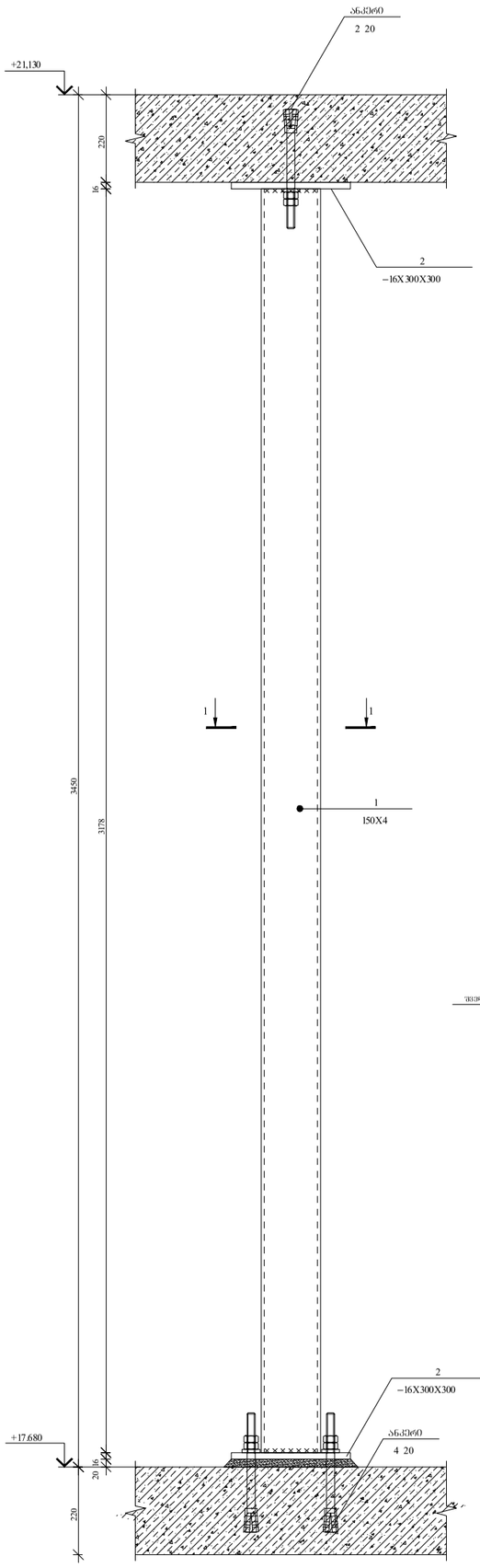


## ჭრილი 1-1

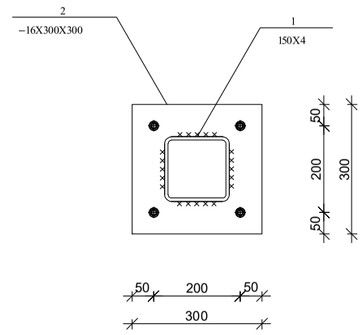


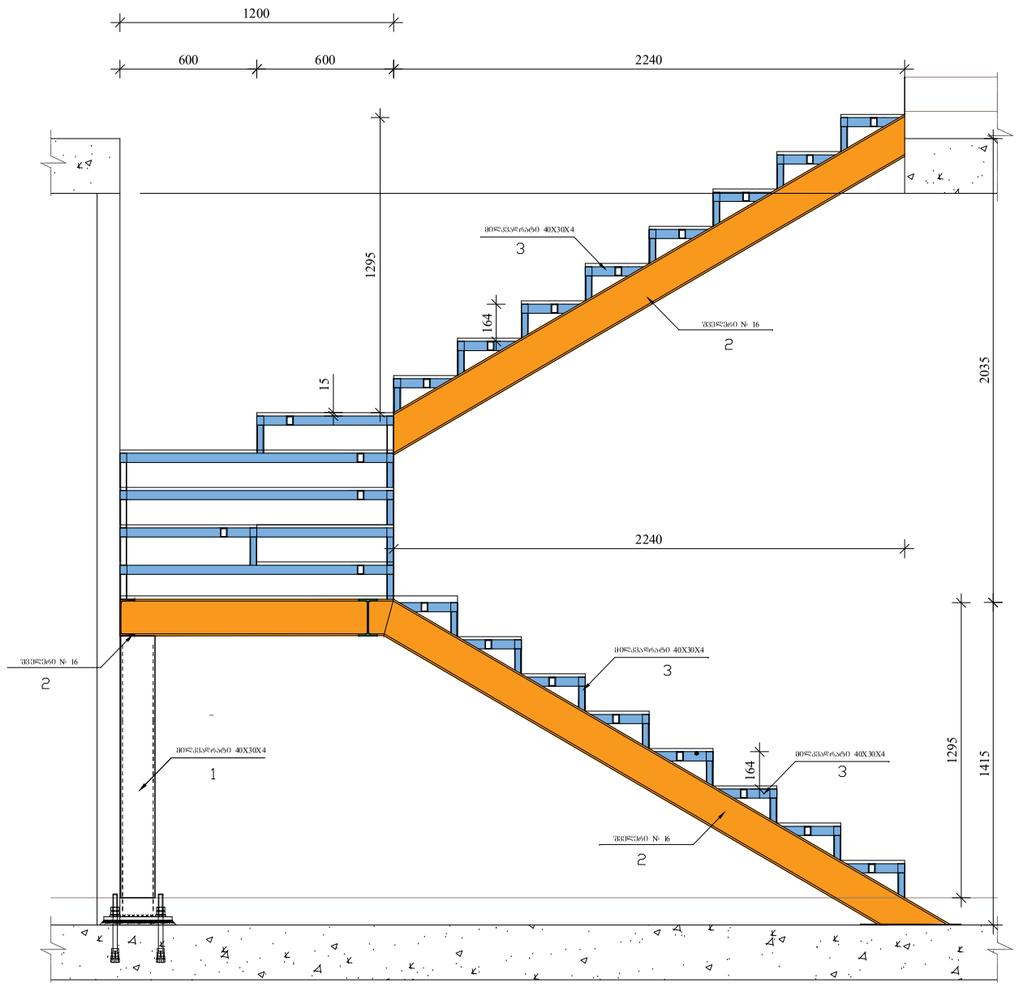


## ფოლადის სვეტის სპეციფიკაცია

| პოზ. № | მასალის დასახელება | მასალის კოდი | სტანდარტი | L მმ. | n ცალი | L ჯამ. მ. | ერთეულის წონა, კგ | ჯამური წონა, კგ |
|---|---|---|---|---|---|---|---|---|
| 1 | 2 | 3 | 4 | 5 | 6 | 7 | 8 | 9 |
| 1 | ჯვარედინული პროფილი | 4x150x150 | EN 10210-2:2006 (D) | 3180 | 1 | 3.18 | 22.60 | 71.87 |
| 2 | ფოლადის ფირფიტა | 16 x 300 | EN10024:1995 | 300 | 2 | 0.60 | 37.68 | 22.61 |
| | | | | | | | 2% ზედდებები | 1.89 |
| | | | | | | | ∑ | 96.37 |
| | | | | | | | n=1 | 96.37 |

| | |
|---|---|
| პროექტის დასახელება | ბინაზე ავტოფარეხის მშენებლობა |
| ობიექტის მისამართი | ქ. თბილისი, ვაკის რაიონი, ჭავჭავაძის ქუჩა (ნაკ 01.15.02.031.003) |
| დამკვეთი | |
| დამკვეთი | |
| სახელი, მამის სახელი, გვარი | |
| ხელმოწერა | |
| პროექტის ავტორი | |
| პირადი ნომერი | |
| ხელმოწერა | |
| CAD DWG ფაილი | 01.ლითონის - სვეტი.dwg |
| თარიღი | 2024.12.24 |
| სახელი, მამის სახელი, გვარი | |
| ხელმოწერა | |
| ფირმის დასახელება | შპს ,,ლითონკონსტრუქცია'' |
| ფირმის ხელმძღვანელი | |
| ხელმოწერა | |
| ფირმის ადგილმდებარეობა | ქ. თბილისი, ვაკის რაიონი, ჭავჭავაძის ქუჩა |
| ტელეფონი, ელ-ფოსტა | 599 00 00 00 |
| ფურცლის ნომერი | ტ-3.14 |
| ფორმატი | A3 |

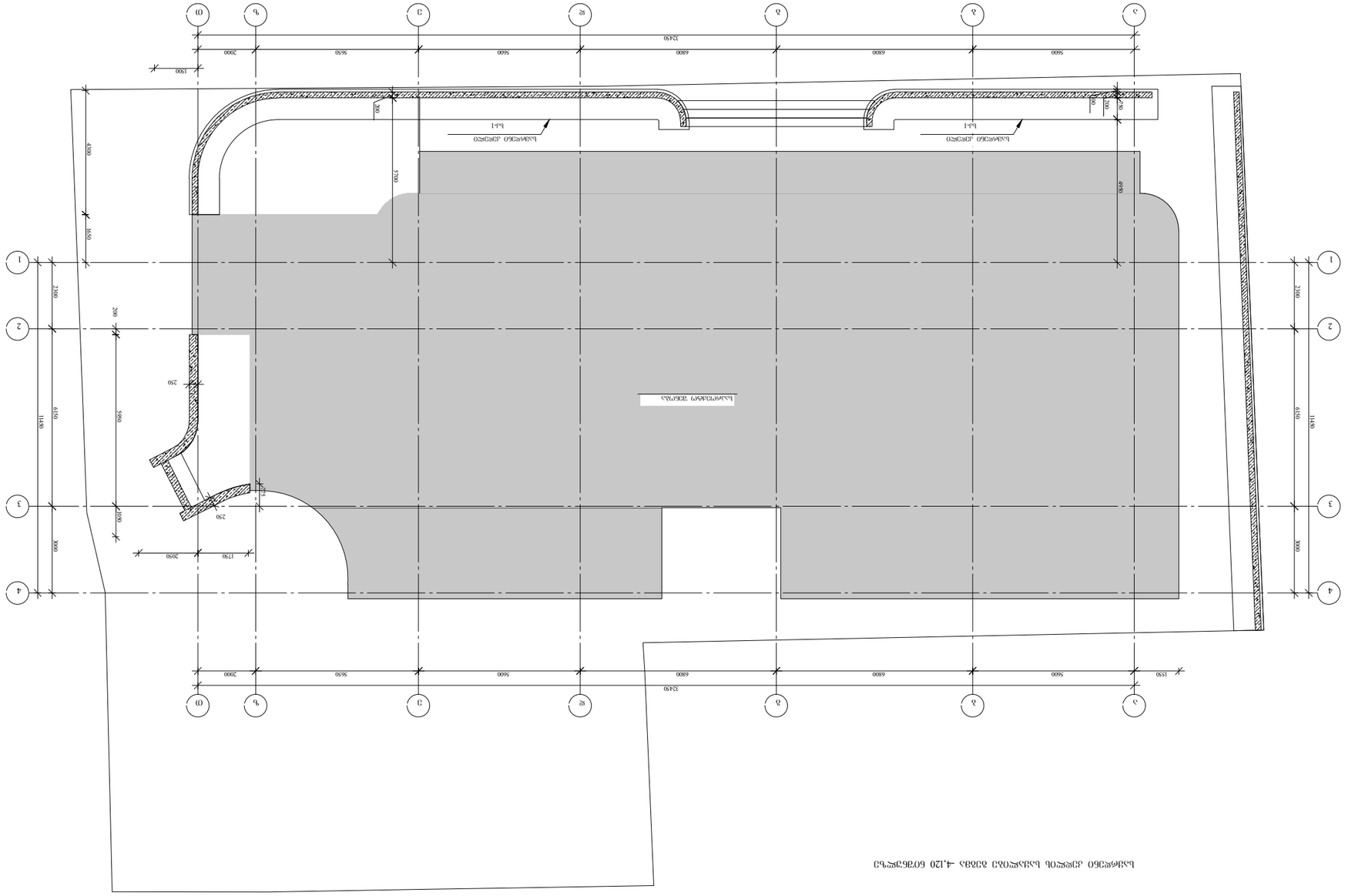
Ա-Ա
Ա-Ա
ՀԱՏԱԿԱԳԾՎՈՂ ՏԵՍՔԱՅԻՆ
1590
2000
5650
5600
6800
6800
5600
12450
1590
300
300
4300
5700
4900
1800
2300
2300
2300

## კვეთი 1-1

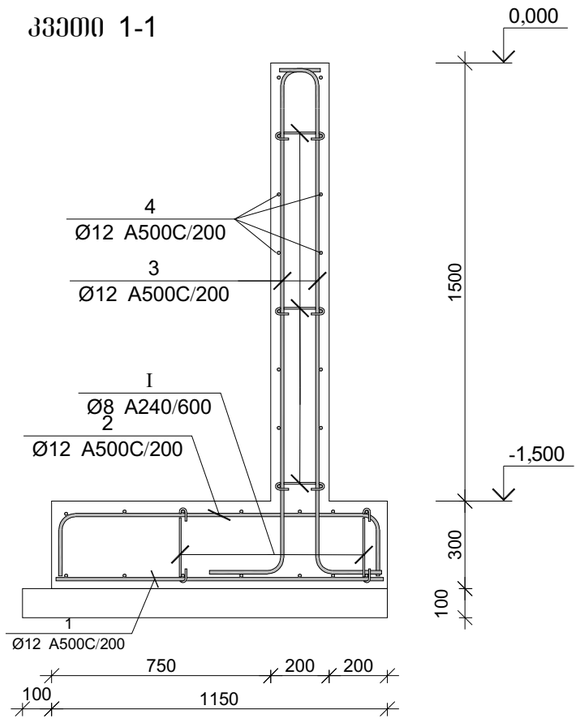


### საყრდენი კედლის (კვეთი 1-1) სპეციფიკაცია

| არმატურის სპეციფიკაცია | | | | | არმატურის ამოკრეფა | | | | | ბეტონი B 25 |
|---|---|---|---|---|---|---|---|---|---|---|
| პოზ. № | Ø | L მმ. | n ცალი | Ln მ. | Ø | ∑ Ln მ. | ბრაძის მეტრის წონა კგ. | წონა კგ. | | V; მ³ |
| | | | | | | | | A240 | A500C | |
| 1 | 2 | 3 | 4 | 5 | 6 | 7 | 8 | 9 | 10 | 11 |
| 1 | 12 A500C | 1050 | 255 | 267.75 | 8 A240 | 137.25 | 0.39 | 54.16 | | 30.00 |
| 2 | 12 A500C | 1500 | 255 | 382.50 | 12 A500C | 3374.25 | 0.89 | | 2995.71 | |
| 3 | 12 A500C | 2400 | 510 | 1224.00 | | | | | | |
| 4 | 12 A500C | - | - | 1500.00 | | | | | | |
| I | 8 A240 | 350 | 160 | 56.00 | | | | | | |
| II | 8 A240 | 325 | 250 | 81.25 | | ∑ | | 54.16 | 2995.71 | 30.00 |
| | | | | | | n= 1 | | 54.16 | 2995.71 | 30.00 |
| ბეტონის მოცულობა B12.5 $V_{ბეტ}$=5.1 მ³. | | | | | | | | | 101.66 | კგ/მ³ |

პროექტის დასახელება

მრავალბინიანი საცხოვრებელი სახლი

პროექტის მისამართი

ქ. თბილისი , ბეტრიაშვილის ქუჩა (ს/კ 01.15.02.031.008)

დამკვეთი

| | | |
|---|---|---|
| სტადია | მარცლი | განმარტება |
| მპ | 2024.02.22 | |

დაკვეთის №

CAD DWG ფაილი 0 .s rde i ede i.dwg

დირექტორი:

მთ. კონსტრუქტორი: ა. კორტავა

შესრულა გ. ვაშაკიძე

შეამოწმა ნ. ხუბულავა

ნახაზის დასახელება

კვეთი 1-1

კ-8.07

A3

№ 0623-0812128 D 30.06.2023

შპს „ჰილსაიდ დეველოპმენტი“
ელ.ფოსტა: giorgigogichaishvili0@gmail.com
ტელეფონი: 599 33 31 33

შპს „ჯორჯიან უოთერ ენდ ფაუერმა“ (შემდგომში „კომპანია“) განიხილა თქვენი განცხადება („კომპანიაში“ რეგისტრაციის #IN23-0808954 თარიღი 22/06/2023წ.) ქ. თბილისში მდებარე მიწის ნაკვეთებზე საკ. კოდი N01.15.02.031.014; N01.15.02.031.008; N01.15.02.031.007 მიწისქვეშა კომუნიკაციების ადგილმდებარეობის შესახებ.

გაცნობებთ, რომ მიწის ნაკვეთებზე საკ. კოდი N01.15.02.031.014; N01.15.02.031.008; N01.15.02.031.007 „კომპანიის“ ბალანსზე რიცხული წყალსადენ-წყალარინების ქსელები არ გაედინება. მიმდებარედ პეტრიაშვილის ქუჩაზე გაედინება წყალსადენის D=150 მმ-იანი, D=900 მმ-იანი და წყალარინების D=500 მმ-იანი ქსელები. ასევე მიმდებარედ თერგის ქუჩაზე გაედინება წყალსადენის D=160 მმ-იანი, D=400 მმ-იანი და წყალარინების D=250 მმ-იანი, D=500 მმ-იანი ქსელები. ხოლო გალის ქუჩაზე გაედინება წყალსადენის D=150 მმ-იანი და წყალარინების D=200 მმ-იანი ქსელები.

გასათვალისწინებელია, რომ წყალსადენ-წყალარინების ქსელებთან დაკავშირებით მოქმედებს კანონმდებლობით დადგენილი რეგულაციები, რომელთა შესრულებაც სავალდებულოა ყველა ფიზიკური და იურიდიული პირისთვის.

საქართველოს შრომის, ჯანმრთელობისა და სოციალური დაცვის მინისტრის 2001 წლის 16 აგვისტოს N297/ნ ბრძანებით დამტკიცებული „გარემოს ხარისხობრივი მდგომარეობის ნორმების“ დანართი 5-ის („წყალმომარაგების წყაროებისა და სასმელ-სამეურნეო დანიშნულების წყალსადენების სანიტარული დაცვის ზონები. სანიტარული წესები და ნორმები. სანწდან 2.1.4. 000 – 00“), სამშენებლო ნორმების და წესების (სანდაწ 2.04.02-84) და აგრეთვე, „კომპანიის“ ტექნიკური საბჭოს 2017 წლის 11 აგვისტოს გადაწყვეტილების (ოქმი N8) და ტექნიკური საბჭოს 2017 წლის 4 ოქტომბრის გადაწყვეტილების (ოქმი N12) თანახმად, წყალსადენ-კანალიზაციის მილებთან მიმართებაში დადგენილია სანიტარული უსაფრთხოების ზოლი, რომლის არეალი აითვლება წყალსადენ-წყალარინების ქსელებიდან ორივე მხარეს: თუ მშრალი გრუნტია - არანაკლებ 10 მ-ისა, როცა წყალსადენ-წყალარინების ქსელების დიამეტრი 1000 მმ-მდეა და არანაკლებ 20 მ-ისა, როცა წყალსადენ-წყალარინების ქსელების დიამეტრი 1000 მმ-ზე მეტია, ხოლო გრუნტის წყლების არსებობისას, არანაკლებ 50 მ-ისა, მილის დიამეტრის მიუხედავად. ზემოაღნიშნული ნორმების საფუძველზე, სანიტარული დაცვის ზოლებში იკრძალება ნაგავსაყრელების, საასენიზაციო მინდვრების,

სასაფლაოების, ცხოველთა სამარხების, ავტოგასამართი (ბენზინგასამართი) სადგურების მოწყობა და ფუნქციონირება. სანიტარული დაცვის ზოლებში, აგრეთვე, იკრძალება ნებისმიერი იმ სამრეწველო და სასოფლო-სამეურნეო საწარმოს მოწყობა და ფუნქციონირება, რომელმაც შესაძლებელია გააუარესოს ნიადაგისა და გრუნტის წყლების სანიტარული მდგომარეობა.

რაც შეეხება სამშენებლო ნორმებით და წესებით (სნდაწ II-89-80; სნდაწ 2.07.01-89) დადგენილ რეგულაციებს, მანძილი (დაშორება) ჰორიზონტალურად ქსელებიდან ნებისმიერ შენობა-ნაგებობებამდე უნდა იყოს: წყალსადენის და წნევიანი წყალარინების შემთხვევაში - არანაკლებ 5 მეტრი, ხოლო თვითდენითი წყალარინების შემთხვევაში - არანაკლებ 3 მეტრი. შესაბამისად, მოცემულ არეალში, წყალსადენის ქსელებიდან 5 მეტრამდე მანძილზე, ხოლო წყალარინების ქსელებიდან 3 მეტრამდე მანძილზე ნებისმიერი მშენებლობა დაუშვებელია.

წყალსადენ-წყალარინების ქსელების გარშემო ტერიტორია ითვლება გაზრდილი რისკის ზონად, ამიტომ ,,კომპანიას“ აუცილებლად მიაჩნია წყალამრიდი ჯებირისა და სადრენაჟე არხის მოწყობა შენობა-ნაგებობებისათვის, რათა ქსელების დაზიანების შემთხვევაში თავიდან იქნას აცილებული შესაძლო ზარალის რისკი.

ამავე გარემოების გათვალისწინებით კომპანია გამორიცხავს მილსადენების ზონაში მრავალწლიანი ნარგავების დარგვას, ავტოსადგომების, სკვერების, ბავშვთა გასართობი მოედნების და კიდევ სხვა აქტიური საზოგადოებრივი სივრცეების მოწყობას.

თუ ფიზიკური/იურიდიული პირების მიერ არ იქნება დაცული ზემოაღნიშნული სანიტარული და სამშენებლო ნორმებისა და წესების მოთხოვნები, ისინი სრულად აგებენ პასუხს ამგვარი მოთხოვნების დარღვევის შედეგად დამდგარ ზიანზე, ხოლო მიწისქვეშა ქსელებზე მომხდარი ავარიის/დაზიანების შემთხვევაში, მათთვის მიყენებულ ზარალზე (ზიანზე) “კომპანია“ იხსნის ყოველგვარ პასუხისმგებლობას. ფიზიკური/იურიდიული პირების მიერ ზემოაღნიშნული სანიტარული და სამშენებლო ნორმებისა და წესების მოთხოვნების დარღვევის შემთხვევაში, “კომპანია“ იტოვებს უფლებას, მიმართოს ქ. თბილისის მუნიციპალიტეტის მერიის მუნიციპალურ ინსპექციას მშენებლობის აკრძალვის/შეჩერების მოთხოვნით.

ამასთანავე, ,,კომპანია“ გაცნობებთ, რომ თქვენს განცხადებაში მითითებულ მიწის ნაკვეთზე შესაძლოა გაედინებოდეს სხვა, მესამე პირთა კერძო საკუთრებაში/მფლობელობაში არსებული წყალსადენ-წყალარინების ქსელები, რომელთა შესახებ კომპანია ინფორმაციას არ ფლობს.

პატივისცემით,

გიორგი სვანიშვილი
კომერციული დირექტორი

შემსრულებელი: ლ. გაგნიძე; ჯ. ჩაჩხალია
ტელეფონი: 293 11 11 (2102); (1127)

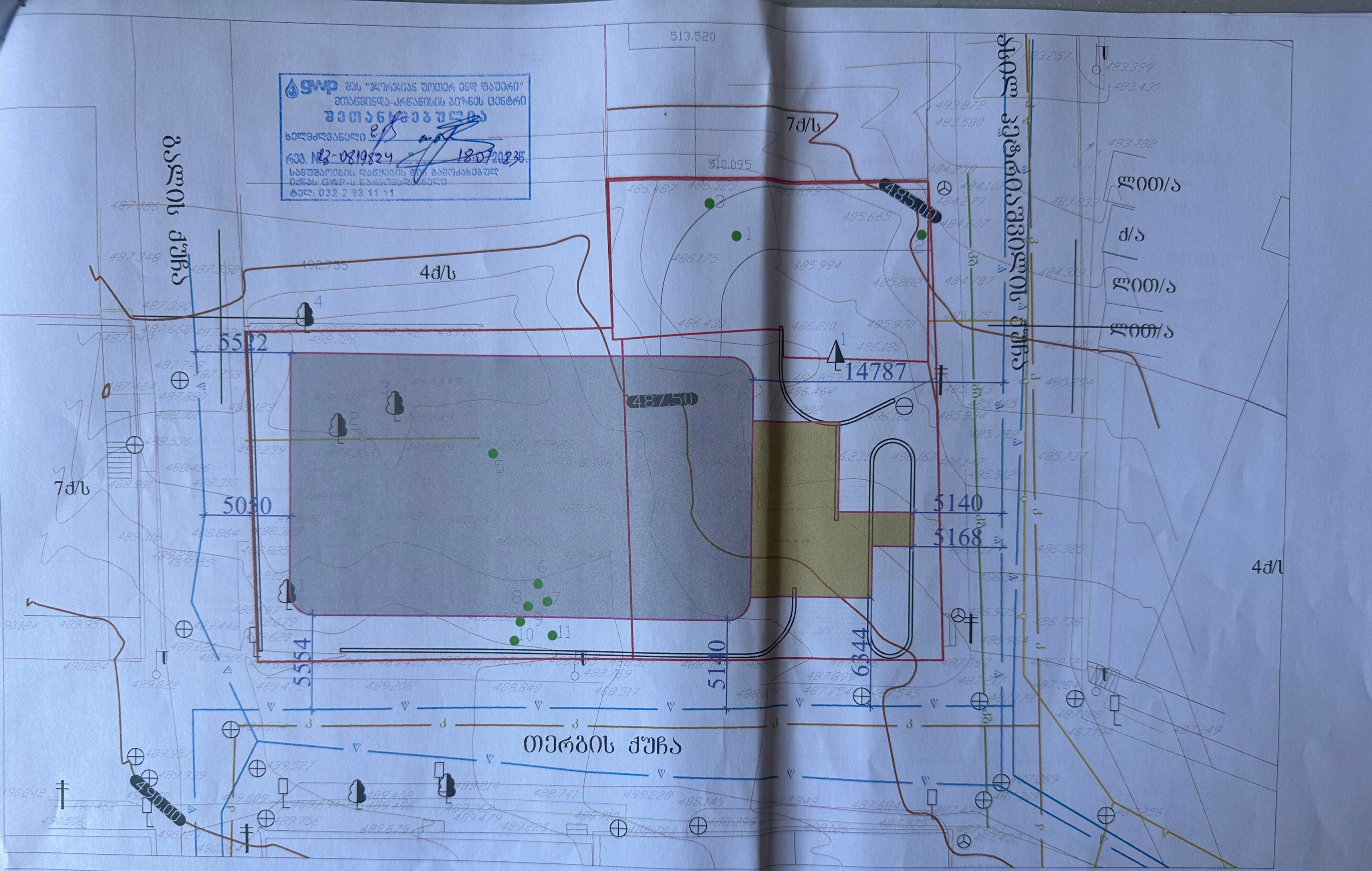


შპს "ჯორჯიან უოთერ ენდ ფაუერი"
მთავარმდა-კრწანისის ბიზნეს ცენტრი
შეთანხმებულია
ხელმძღვანელი
რეგ. № 23-0819824 18.07.2023წ.
საშუშაოების დაწყების შესახებ გამოძახებულ
იქნას GWP-ს წარმომადგენელი
ტელ: 032 2 93 11 11

ARCHITECTURE
NEO-A
CONSULTING

წყლის მილი
შენობის კონტური
მიწისქვეშა, პარკინგის სართული

მიწის ნაკვეთის
საკადასტრო კოდი:
01.15.02.031.014; 01.15.02.031.008;
01.15.02.031.007

| | |
|---|---|
| საპროექტო ჯგუფი | |
| არქიტექტის პოზიცია | ნიკოლიოზ ჩხაიძე |
| არქიტექტის პოზიცია | ელენე პაპიაშვილი |
| არქიტექტის პოზიცია | ელისაბედ ხუნდაძე |
| არქიტექტის პოზიცია | ელენე გერიძე |

| | | |
|---|---|---|
| ობიექტი | მრავალბინიანი საცხოვრებელი სახლი თერგის ქუჩაზე | |
| ნაწილი | გენგეგმა | |
| ცვლილება | | |
| ნომერი | რიცხვი | ხელმოწერა |
| | | |

| | | |
|---|---|---|
| მასშტაბი | ფორმატი | თარიღი |
| 1:200 | A3 | 11.07.2023 |
| ფაილის სახე. | | DWG |
| არქიტექტის ნუმერი | 001 | ფურცელი |
| ეტაპი | სქემატური პროექტი | ა-030 |

GWP შპს "ჯორჯიან უოთერ ენდ ფაუერი"
მთავარი ინჟინერი-კონსტრუქციის ბიუროს ცენტრი
ᲨᲔᲗᲐᲜᲮᲛᲔᲑᲣᲚᲘᲐ
ხელმძღვანელი
რეგ. №23-0819824 " 18.07.2023წ.
სამუშაოების დაწყების წინ გაეცნოთ ამ ნებართვის
პირობებს GWP-ს წარმომადგენელი
ტელ: 032 2 93 11 11

7ძ/ს
4ძ/ს
485.000
16520
48750
7061
7138
6522
6236
490.000
ქ/ს
ქ/ს
ქ/ს

თელასი

საქართველო, თბილისი 0119, ვანის ქ. 3
ტელ: +995 (32) 277 99 99
www.telasi.ge

სნ 202052580

**N:** 0718/331/23

18/07/2023

შპს „ჰილსაიდ დეველოპმენტი"

გ-ნ გიორგი გოგიჩაიშვილს

17.07.2023 #0717/664/23 განცხადების პასუხად გაცნობებთ, რომ თქვენს მიერ წარმოდგენილი პროექტი (გენ.გეგმა ს.კ.01.15.02.031.007; ს.კ.01.15.02.031.008; ს.კ.01.15.02.031.014) დღევანდელი მდგომარეობით შეესაბამება ელექტრული ქსელების ხაზობრივი ნაგებობების დაცვის წესებსა და ზონებს (საქართველოს მთავრობის 2013 წლის 24 დეკემბრის #366 დადგენილება, დანართი ელექტრული ქსელების ხაზობრივი ნაგებობების დაცვის წესი და მათი დაცვის ზონები).

სს „თელასის" გენერალური
დირექტორი ს. კობცევი

შემს.შრომის დაცვისა და სახ. უსაფრთხოების
განყ. უფროსი მ. ჩიღუნაძე
ტელ. 2 77 99 99 1(7959)

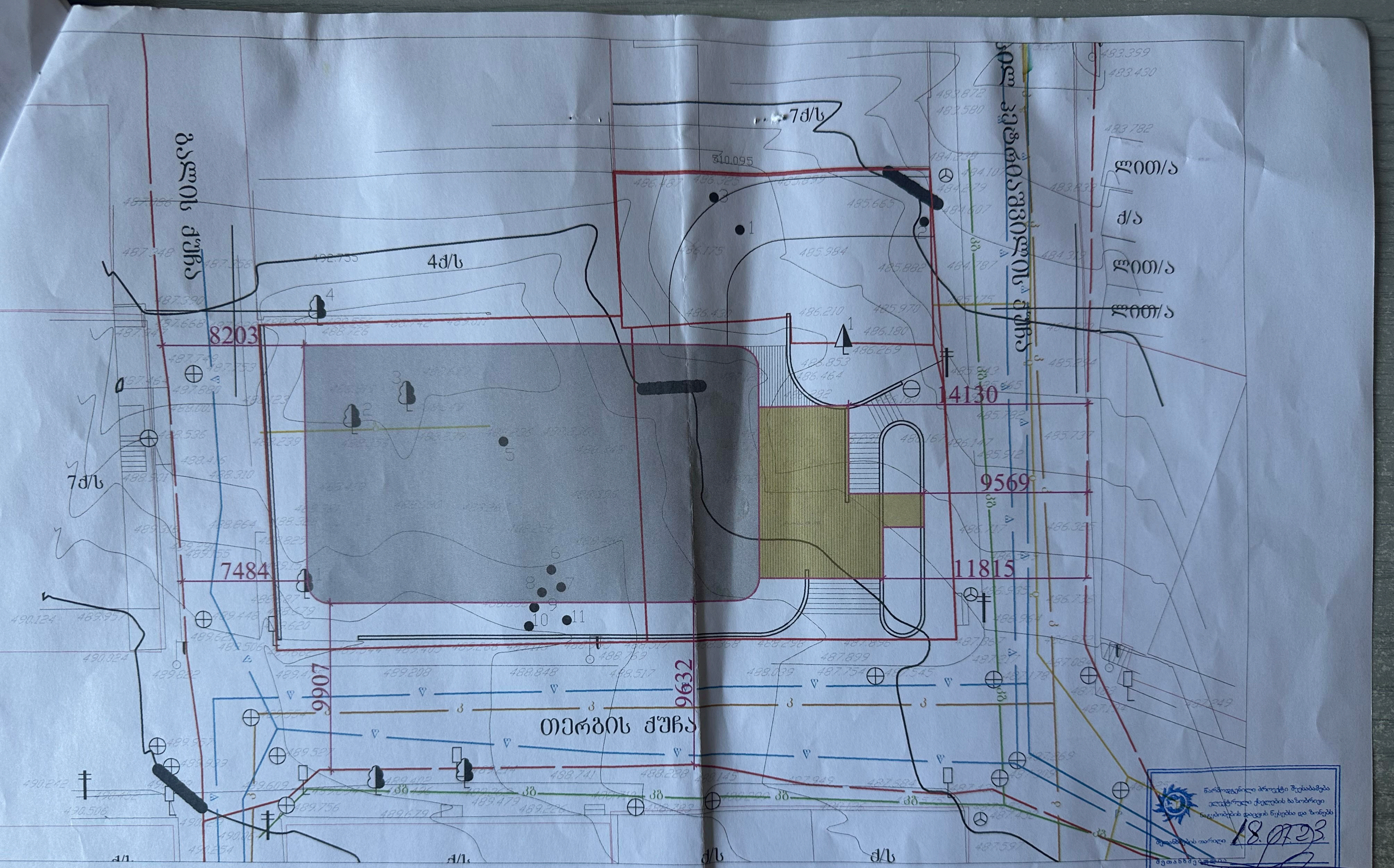


ARCHITECTURE
NEO-A
CONSULTING

მიწის ნაკვეთის საკადასტრო კოდი: 01.15.02.031.014; 01.15.02.031.008; 01.15.02.031.007

| | |
|---|---|
| პროექტის ავტორები | ნიკოლიოზ ჩხაიძე |
| პროექტის ავტორები | ელენე პაკიაშვილი |
| პროექტის ავტორები | ელისაბედ ხუნდაძე |
| პროექტის ავტორები | ელენე გერიძე |

პროექტი: მრავალბინიანი საცხოვრებელი სახლი თერგის ქუჩაზე

ფაზა: გენგეგმა

| | | |
|---|---|---|
| მასშტაბი 1:200 | შრიფტი A3 | თარიღი 11.07.2023 |
| ფაილის სახე. DWG | | |
| პროექტის ნომერი 001 | | ნომერი ა-033 |
| ეტაპი სქემატური პროექტი | | |

წარმოდგენილი პროექტი შეესაბამება ელექტრული ქსელების ბალანსირების დაცვის წესებსა და ზონებს

შეთანხმების თარიღი 18.07.23

შეთანხმებულია

სილქნეტი
SILKNET

№ 3790/24-8

"19" ივლისი 2023

შპს „პილსაიდ დეველოპმენტი“-ს წარმომადგენელს
ბატონ გიორგი გოგიჩაიშვილს
ქ. თბილისი, ლარსის #1

ბატონო გიორგი,

თქვენგან შემოსული წერილის (#8-6391; 17/07/2023წ.) პასუხად გაცნობებთ, რომ ქ. თბილისში, პეტრიაშვილის ქ. #31, 31ა და გალის ქ. #8-ში, მიწის ნაკვეთებზე ს. კოდით 01.15.02.031.008; 01.15.02.031.007; 01.15.02.031.014 სს „სილქნეტი“ არ არის წინააღმდეგი აწარმოოთ სამშენებლო სამუშაოები ქვემოთ მოცემული პირობების სრული დაცვით.

იმ შემთხვევაში, თუ აღნიშნულ ნაკვეთზე სამუშაოების წარმოებისას აღმოჩნდება სს „სილქნეტის“ კუთვნილი ნებისმიერი სახის კომუნიკაცია, განმცხადებელი(სამუშაოების მწარმოებელი) ვალდებულია:

დაუყოვნებლივ შეაჩეროს სამუშაოები;

აღნიშნული ფაქტი შეატყობინოს სს „სილქნეტი“-ს წარმომადგენელს ელექტრონული ფოსტის(Info.Center@silknet.com) ან ოპერატიული სამსახურის ნომრებზე: 2950029 ან 2932740.

წარმოადგინოს სამუშაოების ამსახველი პროექტი სს „სილქნეტში“ შეთანხმების მისაღებად.

პატივისცემით

ტექნიკური განვითარების და დაგეგმარების
დეპარტამენტის უფროსი
ასტამურ აჩბა

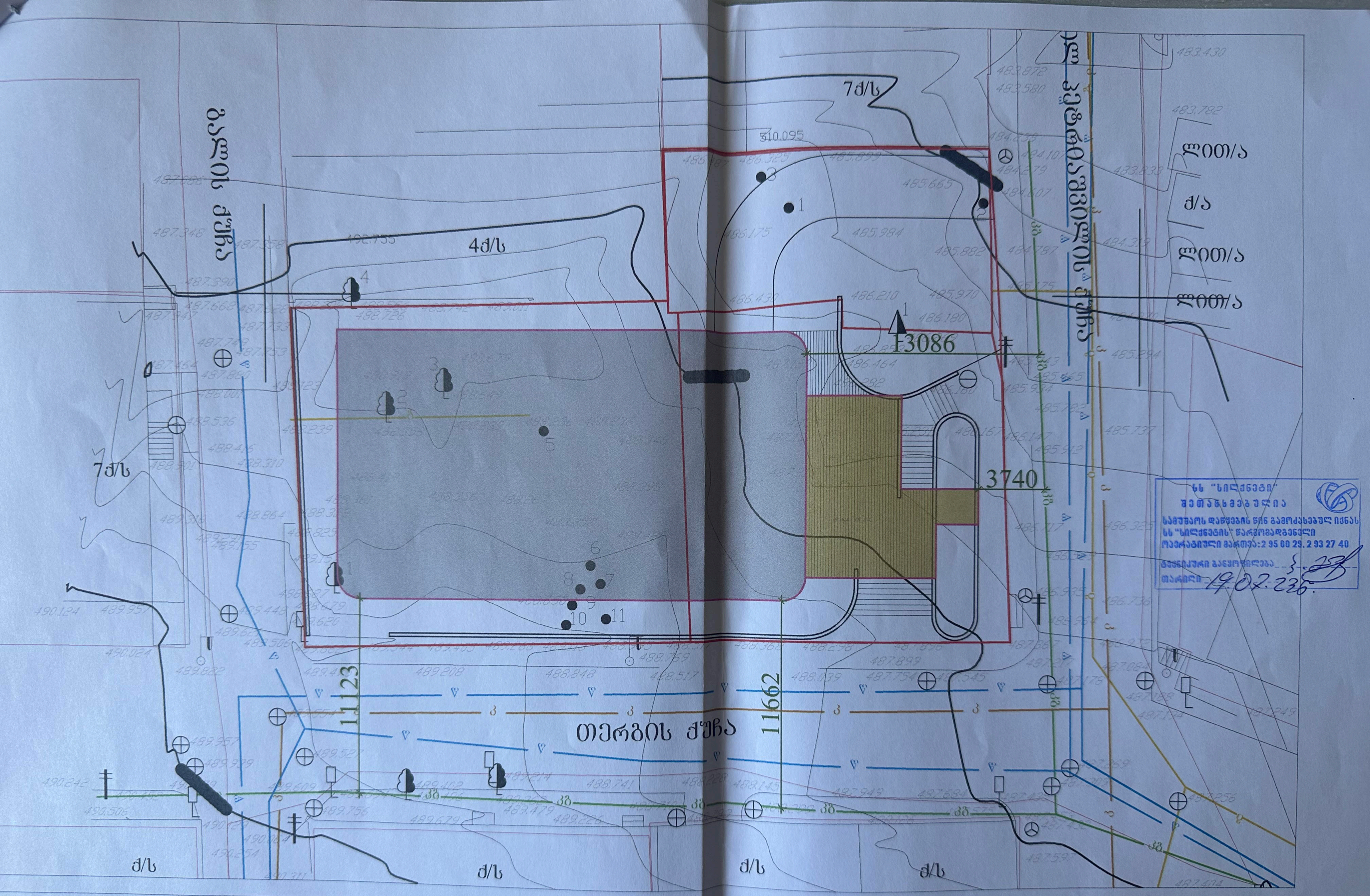
7ძ/ს
4ძ/ს
ზამთრის ქვაბული
F3086
3740
11123
11662
თერგის ქუჩა
ქ/ს
ქ/ს
ქ/ს

თბილისი
ენერჯი

მიცკევიჩის ქ. №18ა, თბილისი, 0194, საქართველო
ს/კ 205129617 +995 (32) 2404004; info@te.ge; www.te.ge

№ 02-06-46526-23
26 / 07 20 23

შპს „ჰილსაიდ დეველოპმენტი“-ს დირექტორს
გიორგი გოგიჩაიშვილს

ბატონო გიორგი,

თქვენი მიმდინარე წლის 17 ივლისის №02-06-46526-23 განცხადების პასუხად, რომელიც ეხება ქალაქი თბილისი, გალის ქუჩა №8-ში და პეტრიაშვილის ქუჩა №31-ში მდებარე (საკ. კოდი №01.15.02.031.014, №01.15.02.031.008) მიწის ნაკვეთების სამშენებლოდ გამოყენების პირობების დადგენასთან და გენგეგმის დამოწმებასთან დაკავშირებით კომპანიის პოზიციას გაცნობებთ, რომ შპს ,,თბილისი ენერჯი“ არ არის წინააღმდეგი მოიპოვოთ მიწის ნაკვეთების სამშენებლოდ გამოყენების პირობა შემდეგი მოთხოვნის გათვალისწინებით:

- აუცილებელია სამშენებლო სამუშაოების შეთანხმება შპს „თბილისი ენერჯი''-სთან.

რაც შეეხება გენგეგმას, მისი დამოწმება კომპანიის მხრიდან მოხდება სამშენებლო სამუშაოების შეთანხმების ეტაპზე.

პატივისცემით,

გიგლა თამაზაშვილი
დირექტორი ტექნიკურ საკითხებში

IOS QR Android QR

# ისტორიულ-არქიტექტურული კვლევა
## პეტრიაშვილის ქ. №31/თერგის ქ. №1, №3, გალის ქ. №8



თბილისი

მარტი, 2023

საკვლევი ტერიტორია პეტრიაშვილისა და თერგის ქუჩის გადაკვეთაზე, ზემო ვერის უბანში, ურბანული მემკვიდრეობის რეგულირების ზონის ფარგლებში მდებარეობს.

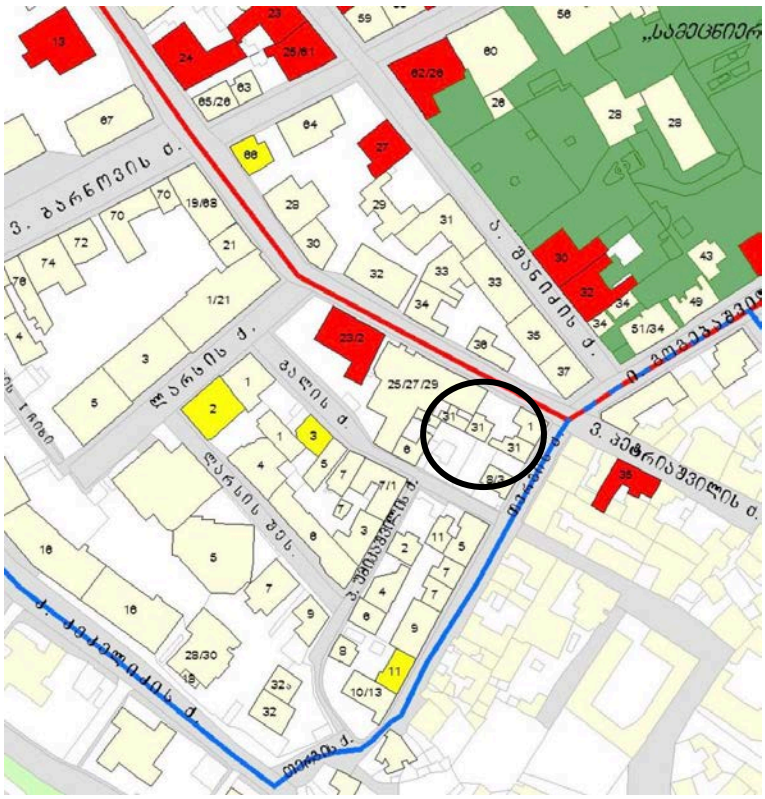


დღევანდელი თბილისის ერთ-ერთი ცნობილი უბანი ***ვერა*** თავის დროზე სოფელი იყო, რომელიც თბილისს ეკვროდა. XIX-ის 60-იანი წლებიდან მან ქალაქთან ინტეგრირება დაიწყო, გაჩნდა პირველი ქალაქური ტიპის დასახლება, აშენდა აგურის ქარხნები. თბილისის სრულფასოვან უბნად ვერა XIX საუკუნის 80-იან წლებში იქცა, როცა აქ ინტენსიური და რეგულარული ქალაქური განაშენიანება დაიგეგმა.

***ვერისუბანი*** მოიცავს ტერიტორიას მდინარე ვერეს ქვედა დინებიდან, ვიდრე ელბაქიძის დაღმართამდე. ვერაზე გადიოდა დიღმის საქარავნო გზა (დღევანდელი კოსტავას ქ.) და წყნეთის გზა (მელიქიშვილის ქ.). უბნის ურბანული ქსოვილის ჩამოყალიბებაში გადამწყვეტი როლი ითამაშა ვერის ხიდის (1883 წ. 1952 წელს იგი ახალი ხიდით შეიცვალა) აგებამ და ვერის დაღმართის (დღევანდელი მ. ჯავახიშვილის) გაჭრამ. ხიდმა ქალაქის ორი მაგისტრალი – გოლოვინსკისა და მიხეილის (რუსთაველის და აღმაშენებლის) პროსპექტები დააკავშირა ერთმანეთს. გოლოვინსკის პროსპექტი ვერისუბნის მიმართულებით გაგრძელდა. იგი შეუერთდა ოლღას ქ.-ს (კოსტავას ქ.), რომელიც დაახლოებით ვერის ბაღთან მთავრდებოდა და წყნეთის (მელიქიშვილის ქ.) ქუჩებს. ამ ქუჩათა გასაყარზე მცირე მოედანი წარმოიქმნა (დღევანდელი ფილარმონია). ვერისუბნის გეგმარება დღესაც

შენარჩუნებულია. მას დიდად განსაზღვრავს რელიეფი (უბანი ნაწილობრივ მთის ფერობზეა განლაგებული) და მასთან მისადაგებულია ქუჩების მრუდხაზოვნება.

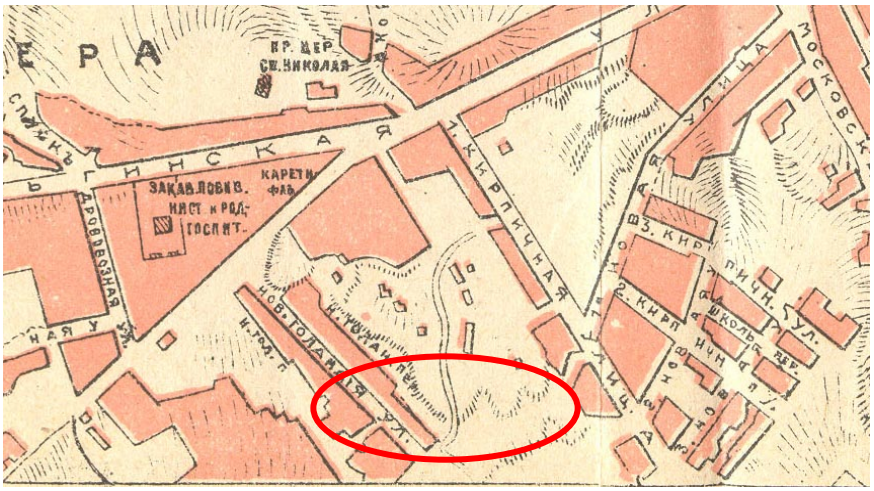


ქალაქგეგმარებითი თვალსაზრისითაც არ დაუკარგავს უბანს თავისი მნიშვნელობა. ვერაზე დღესაც გადის ქალაქის მთავარი მაგისტრალები (თავისუფლების მოედანი – რუსთაველის პროსპექტი – კოსტავას ქ. და მელიქიშვილის ქ. – ვაკე), რომლებიც თბილისის ცენტრს ახალ უბნებთან აკავშირებს.

ვერისუბნის განაშენიანება კოსტავასა და მელიქიშვილის ქუჩების პარალელურად ვითარდება. ეს ქუჩები უბნის განაშენიანებას ქუჩათა პერპენდიკულარული სისტემის მეშვეობით უკავშირდებოდა. XIX ს. ბოლოსა და XX ს. ვერაზე ახალი, ქალაქური ტიპის სახლების უფრო მასშტაბური მშენებლობა დაიწყო. ეს სახლები  თავისი გეგმარებითა და მხატვრულ-არქიტექტურული სახით იმ დროის თბილისური არქიტექტურის საერთო ტენდენციებს მიჰყვება. XX ს-ში ვერა თბილისის ერთ-ერთ ცენტრალურ უბნად იქცა.



პეტრიაშვილის ქუჩის საკვლევი მონაკვეთის განაშენიანება ისტორიული ქალაქის მკაცრი დაცვის ზონისა და რეგულირების ზონის საზღვარზე მდებარეობს. ამ მიწის ნაკვეთების თავისებურებაა ერთი მხრივ პეტრიაშვილის ქუჩის საწყის მონაკვეთზე მდებარეობა და მეორე მხრივ, თერგის ქუჩისკენ განვითარებული ნაწილი. აღსანიშანვია, რომ ამ ტერიტორიაზე ნაწილობრივ ჯერ კიდევ შემორჩენილია XX ს-ის 50-იანი წლების ქალაქის გარეუბნისთვის დამახასიათებელი კერძო ტიპის საცხოვრებლები.



ჩვენთვის საინტერესო მონაკვეთში, პეტრიაშვილის ქ. №31/თერგის №1, ისტორიულ-არქიტექტურულად ღირებული განაშენიანება არ ფიქსირდება. რამოდენიმე ერთსართულიანი მოცულობა უსისტემოდ ვითარდება მიწის ნაკვეთზე, ზოგი მათგანი კომერციული დანიშნულებით არის გადაკეთებული, ზოგიერთი კი კვლავ საცხოვრებელ ფუნქციას ინარჩუნებს.







ამავე განაშენიანების ფარგლებში ხვდება გალის ქუჩის №8 და თერგის ქუჩის №3-ით მონიშნული რულარული ტიპის ნაგებობები, რომლებიც ასევე

ვრცელი მიწის ნაკვეთის შემადგენელია და სრულიად შეუსაბამოა თბილისის ცენტრის ურბანული ქალაქგეგმარებისათვის.





ტერიტორიის მიმდებარე განაშენიანებაც არ გამოირჩევა კულტურული მემკვიდრეობის ნიშნით, ***თუმცა, ნიშანდობლივია იმ პერიოდისთვის დამახასიათებელი აგურის ფაქტურით ნაშენი ფასადების საერთო გამომსახველობა, რომელიც ზემო ვერის დამახასიათებელ თავისებურებას წარმოადგენს.***

მიწის ნაკვეთის გასწვრივ, გოგებაშვილის ქუჩის მიმართულებით რამდენიმე ე.წ. „სტალინური პერიოდის“ ხუთსართულიანი შენობა დგას, მათ შორის, №43 კულტურული მემკვიდრეობის ძეგლი, რომელიც XX ს-ის ქართული არქიტექტურის 50-იანი წლების ნიშანებით ხასაითდება: მაღალი სართულები, ფასადების მონუმენტურობა, ეროვნული ისტორიული არქიტექტურიდან ნასესხები დეკორატიული ელემენტები.




ამ ნაგებობების მონუმენტური მასშტაბი მნიშვნელოვნად გამოარჩევს გოგებაშვილის ქუჩის საერთო ხასიათს ქვემო ვერის XIX ს-ის შედარებით მოკრძალებული მასშტაბის მქონე განაშენიანებისაგან.

საკვლევ მონაკვეთში ასევე კულტურული მემკვიდრეობის ძეგლის სტატუსს № 4769 ატარებს პეტრიაშვილის ქ. №23/გალის ქ. №2/ლარსის ქ. №2. ყოფილი ბაგაბაღის შენობა, ამჟამად რეკონსტრუირებული მრავალფუნქციურ-კომერციულ ობიექტად.





პეტრიაშვილის ქუჩის ზედა მონაკვეთის ირგვლივ ურბანული ვითარება უკანასკნელ პერიოდში მნიშვნელოვნად შეიცვალა და ქუჩაზე მკვეთრად იმატა სართულიანობამ. ამასთან, მხატვრულ-არქიტექტურული სტილი საკმარისად ჭრელია, აქ ვხვდებით როგორც წარსული ეპოქების მიბაძვას - ფსევდო კლასიციზმი, ასევე სრულიად თანამედროვე არქიტექტურულ გადაწყვეტას.





ყოველივე ზემოთქმულიდან გამომდინარე, ***ვერისუბნის*** ამ მონაკვეთში - პეტრიაშვილის ქ. №31/თერგის №1მდებარე არაღირებული ნაგებობების ჩანაცვლება სავსებით შესაძლებლად მიმაჩნია დედაქალაქის ცენტრისთვის მეტად შესაფერისი არქიტექტურით. ამასთან, პროექტისთვის გასათვალისწინებელია შემდეგი რეკომენდაციები:

# რეკომენდაციები

- შესაძლებლად მივიჩნევ პეტრიაშვილის ქ. №31/თერგის №1/3 ერთსართულიანი რულარული ტიპის განაშენიანების ჩანაცვლებას ახალი მოცულობით, რადგანაც ის არ წარმოადგენს კულტურული მემკვიდრეობის ღირებულებას და არ გააჩნია ისტორიულ-არქიტექტურული შემადგენელი;
- ახალი მოცულობის არქიტექტურული სახე სასურველია იყოს თანამედროვე არქიტექტურული ფორმით გადაწყვეტილი, ამასთან მასშტაბითა და ფაქტურით თავსებადი ისტორიული განაშენიანების რეგულირების ზონის მოთხოვნებთან;
- მნიშვნელოვანია შენობის ფასადების მაღალი ხარისხის მოსაპირკეთებელი მასალებით გადაწყვეტა, თბილისის ისტორიული ცენტრში ადგილმდებარეობის შესაბამისად;
- პეტრიაშვილისა და მიმდებარე ქუჩების განაშენიანების უკანასკნელი პერიოდის ურბანული განვითარების გათვალისწინებით, შესაძლებლად მივიჩნევ ახალი შენობის სიმაღლის დაპროექტებას ირგვლივ არსებული თანამედროვე განაშენიანების მასშტაბის მიხედვით, ვინაიდან, ეს ტერიტორია არ ხვდება მიმდებარე კულტურული მემკვიდრეობის ძეგლების ვიზუალური დაცვის არეალში;

ხელოვნებათმცოდნე
ლალი ანდრონიკაშვილი

ქალაქ თბილისის მუნიციპალიტეტის საჯარო სამართლის იურიდიული პირი – ქალაქ თბილისის მუნიციპალიტეტის ტრანსპორტისა და ურბანული განვითარების სააგენტო

წერილის ნომერი: **16-01241031755**
გაცემის თარიღი: **14/04/2024**

**ადრესატი:** ნიკოლოზ ჩხაიძე
**პირადი ნომერი:** 01024024996
**მისამართი:** თბილისი ზაქარია ფალიაშვილის ქ. N 15/5 ბ. 6

**ბატონო ნიკოლოზ,**

ქალაქ თბილისის მუნიციპალიტეტის სსიპ - ქალაქ თბილისის მუნიციპალიტეტის ტრანსპორტისა და ურბანული განვითარების სააგენტომ განიხილა თქვენი, 2024 წლის 10 აპრილის №01241013814-16 განცხადება, რომელთანაც დაკავშირებითაც გაცნობებთ შემდეგს:

დაკმაყოფილდეს 2024 წლის 10 აპრილის №01241013814-16 განცხადება და შეთანხმდეს ქალაქ თბილისში, ქუჩა პეტრიაშვილი , N 31ა, მიმდებარედ არსებულ მიწის ნაკვეთზე (საკადასტრო კოდი: N01.15.02.031.008) საგზაო მოძრაობის ორგანიზების სქემა თანდართულ ბმულზე არსებული დანართის შესაბამისად.

**საგზაო მოძრაობის ორგანიზების სქემები შეთანხმებულია იმ პირობით, რომ სამშენებლო ტექნიკა იმოძრავებს მოქმედი სამართლებრივი დადგენილი წესით, სამშენებლო ღობე განთავსდება სქემის შეთანხმებიდან 4 (ოთხი) წლის განმავლობაში და სამშენებლო ტექნიკა განთავსდება სქემის შეთანხმებიდან 2 (ორი) წლის განმავლობაში, თვეში 6-ჯერ, მხოლოდ შაბათ-კვირას.**

**სააგენტოს მიერ, აღნიშნული საგზაო მოძრაობის ორგანიზების სქემა ითვლება შეთანხმებულად ქ. თბილისის მუნიციპალიტეტის სსიპ ქონების მართვის სააგენტოში აღნიშნულ სამუშაოებზე თანხმობის მისაღებად შესაბამისი განცხადების წარდგენისა და ნებართვის მიღების შემთხვევაში.**

სამუშაო ზონის მიმდებარე ტერიტორია სრულად უნდა აღიჭურვოს საგზაო ნიშნებით, შეთანხმებული სქემის შესაბამისად, სამშენებლო სამუშაოების დაწყებამდე. სამუშაოების მიმდინარეობის პერიოდში, საგზაო მოძრაობის ორგანიზების დროებითი სქემის მიხედვით გათვალისწინებული საგზაო ნიშნები უნდა განთავსდეს მოძრავ დგარზე, რათა არ დაზიანდეს მიმდებარე ტერიტორიაზე არსებული ინფრასტრუქტურა. ამასთან, განსათავსებელი დროებითი საგზაო ნიშნები დამზადებული უნდა იყოს საქართველოში მოქმედი კანონმდებლობით გათვალისწინებული სტანდარტების შესაბამისად.

იმ შემთხვევაში, თუ სამუშაოებისათვის საჭირო დროებითი და არსებული საგზაო ნიშნები ეწინააღმდეგება/ხელს უშლის ერთმანეთს, საჭიროა უკვე არსებული საგზაო ნიშნები შეიფუთოს, ხოლო სამუშაოს დასრულებისთანავე დემონტაჟი უნდა გაუკეთდეს დროებით დამონტაჟებულ საგზაო მოძრაობის ორგანიზების ტექნიკურ საშუალებებს და ქუჩის სავალი ნაწილი (ყველა შეფუთული ნიშნის ჩათვლით) მოყვანილი იქნას პირვანდელ მდგომარეობაში.

დამატებით გაცნობებთ, რომ თუ მშენებლობის პერიოდში, საპროექტო ტერიტორიის მიმდებარედ, ხორციელდება სხვა სამშენებლო სამუშაოები და დროებითი საგზაო ნიშნები, რომლებიც განთავსებულია სხვა, ნებართვის მქონე, შემსრულებელი კომპანიის მიერ და კვეთს/ეწინააღმდეგება თქვენს მიერ დასამონტაჟებელ საგზაო ნიშნებს, დროებითი საგზაო ნიშნები დაიტანოთ საჭიროებისამებრ და

აუცილებლობის შემთხვევაში, სამუშაოები განახორციელოთ უკვე განთავსებული დროებითი საგზაო ნიშნების გამოყენებით. ხოლო, სხვა შემსრულებლის მიერ, სამუშაოების დასრულებისა და ნიშნების დემონტაჟის შემთხვევაში, უზრუნველყოთ თქვენი საგზაო ნიშნების სრულად მონტაჟი, მოცემული პირობების შესაბამისად.

საგზაო მოძრაობის ორგანიზების სქემის ცვლილება საჭიროებს შეთანხმებას სააგენტოსთან.

ასევე გაცნობებთ, რომ საჭიროების შემთხვევაში, სსიპ ტრანსპორტისა და ურბანული განვითარების სააგენტო იტოვებს უფლებამოსილებას, მოითხოვოს სამუშაოების პერიოდში არსებული სიტუაციის საგზაო მოძრაობის ორგანიზების სქემის ალტერნატიული ვარიანტის წარმოდგენა.

გადაწყვეტილების გასაჩივრება, დაინტერესებული მხარის მიერ, შესაძლებელია ამ გადაწყვეტილების გაცნობიდან ერთი თვის ვადაში ქალაქ თბილისის მუნიციპალიტეტის მერთან (მისამართი: ჟ. შარტავას ქუჩა N7) კანონმდებლობით დადგენილი წესით.

**დანართი: სსიპ - ტრანსპორტისა და ურბანული განვითარების სააგენტოს მიერ შეთანხმებული საგზაო მოძრაობის ორგანიზების სქემები იხილეთ თანდართულ ბმულზე :**

**https://cloud.tbilisi.gov.ge/index.php/s/UL7D0yhFkjL9M8n**

**პატივისცემით,**

მამუკა მუმლაძე

ქალაქ თბილისის მუნიციპალიტეტის ტრანსპორტისა და ურბანული განვითარების სააგენტო-უფროსის მოადგილე

გამოყენებულია კვალიფიციური ელექტრონული ხელმოწერა/ ელექტრონული შტამპი

საქართველოს შინაგან საქმეთა სამინისტრო
საპატრულო პოლიციის დეპარტამენტი

MINISTRY OF INTERNAL AFFAIRS OF GEORGIA
PATROL POLICE DEPARTMENT

15/04/2024

MIA 9 24 01131778

მოქ. ნ. ჩხაიძეს
თქვენს 2024 წლის 15 აპრილის განცხადებაზე

ასლი: საპატრულო პოლიციის დეპარტამენტის
ქ. თბილისის მთავარი სამმართველოს

შსს საპატრულო პოლიციის დეპარტამენტში განხილულ იქნა თქვენი განცხადება, რომელიც ეხება ქ. თბილისი, პეტრიაშვილის ქ. N 31ა ს/კ 01.15.02.031.008-ის მიმდებარედ სპეცტექნიკის განთავსების, სამშენებლო დამცავი ღობის განთავსების და არსებული საგზაო/სატრანსპორტო ინფრასტრუქტურის ნაკადების მიმართულების საგზაო მოძრაობის ორგანიზაციის წარმოდგენილი სქემების შეთანხმებას.

ვითვალისწინებთ რა, ქ. თბილისის მუნიციპალიტეტის სსიპ ტრანსპორტის და ურბანული განვითარების სააგენტოს თანხმობას (წერილის ნომერი 14/04/2024 16-01241031755), შსს საპატრულო პოლიციის დეპარტამენტი ითანხმებს (საგზაო მოძრაობის უსაფრთხოების კუთხით) წარმოდგენილ დროებითი და მუდმივი მოძრაობის ორგანიზაციის სქემებს და არ არის წინააღმდეგი განახორციელოთ სამუშაოები შემდეგი პირობების დაცვით:

საგზაო მოძრაობის ორგანიზების სქემები შეთანხმებულია იმ პირობით, რომ სამშენებლო ტექნიკა იმოძრავებს მოქმედი სამართლებრივი დადგენილი წესით.

სამშენებლო ღობე განთავსდება სქემის შეთანხმებიდან 4 (ოთხი) წლის განმავლობაში და სამშენებლო ტექნიკა განთავსდება სქემის შეთანხმებიდან 2 (ორი) წლის განმავლობაში, თვეში 6-ჯერ, მხოლოდ შაბათ-კვირას.

- ქვეითად მოსიარულეთა უსაფრთხოების მიზნით დამცავი ღობის ფარგლებში მოეწყოს ქუჩის სავალი ნაწილის მხრიდან ქვეითად მოსიარულეთა ბილიკი, ღობე გზის სავალი ნაწილის მხრიდან გადაიხუროს და ღამის საათებში განათდეს;
- სამშენებლო ობიექტზე მისასვლელი გზა (სამუშაოების განხორციელების პროცესში) აღიჭურვოს მოძრაობის რეგულირების ტექნიკური საშუალებებით შეთანხმებული სქემების შესაბამისად, ხოლო მიმდებარე ტერიტორიაზე არსებულ მოძრაოის ორგანიზების ტექნიკურ საშუალებებს გაუკეთდეს დროებით დემონტაჟი ან შეიფუთოს;
- საგზაო მოძრაობის რეგულირებისთვის და ფეხით მოსიარულეთა უსაფრთხო გადაადგილების მიზნით სამუშაოების მწარმოებლის მიერ გამოყოფილ იქნეს სპეც. ტანსაცმლით და ალმით აღჭურვილი საჭირო რაოდენობის თანამშრომელი;

0190, თბილისი, ნოე რამიშვილის ქ. №38
№38, Noe Ramishvili St. 0190, Tbilisi, Georgia

ტელ./Tel.: (+995 032) 2 41 42 42
ფაქსი/Fax: (+995 032) 2 41 85 02
E-mail: patrolinfo@mia.gov.ge

- **ე.წ.“საცობის“ წარმოქმნის შემთხვევაში შეჩერებულ იქნეს ზემოთ აღნიშნული სამუშაოები;**
- დაცული იქნას გზის სავალი ნაწილის სისაუფთავე, არ დაუშვათ სამშენებლო მასალისა და ტექნიკის გზის სავალ ნაწილზე განთავსება;
- სამუშაოების დასრულებისთანავე ფეხით მოსიარულეთა ბილიკი მოყვანილ იქნას პირვანდელ მდგომარეობაში, დროებითი მოძრაობის რეგულირების ტექნიკურ საშუალებებს გაუკეთდეს დემონტაჟი და გზის მიერთების ადგილები აღიჭურვოს მოძრაობის რეგულირების ტექნიკური საშუალებებით შეთანხმებული საგზაო მოძრაობის ორგანიზაციის სქემების შესაბამისად;
- სამუშაოების დაწყების შესახებ წინასწარ ეცნობოს ქ. თბილისის მუნიციპალიტეტის მერიის სსიპ ქონების მართვის სააგენტოს და შსს საპატრულო პოლიციის დეპარტამენტის სამორიგეო ნაწილს (241–85–04; 241–85–05).

მეორე ადრესატს: გთხოვთ, უზრუნველყოთ კონტროლის დაწესება წერილში მითითებულ პირობების შესრულებაზე და მოძრაობის რეგულირების ტექნიკური საშუალებების განთავსების მდგომარეობაზე. შეუსრულებლობის შემთხვევაში გაატარეთ ზომები საქართველოს ადმინისტრაციულ სამართალდარღვევათა კოდექსის 134 მუხლით გათვალისწინებული მოთხოვნების შესაბამისად.

საპატრულო პოლიციის დეპარტამენტი /
საორგანიზაციო სამმართველო / საგზაო მოძრაობის
ზედამხედველობის განყოფილება
განყოფილების უფროსი
ბარბაქაძე დავით





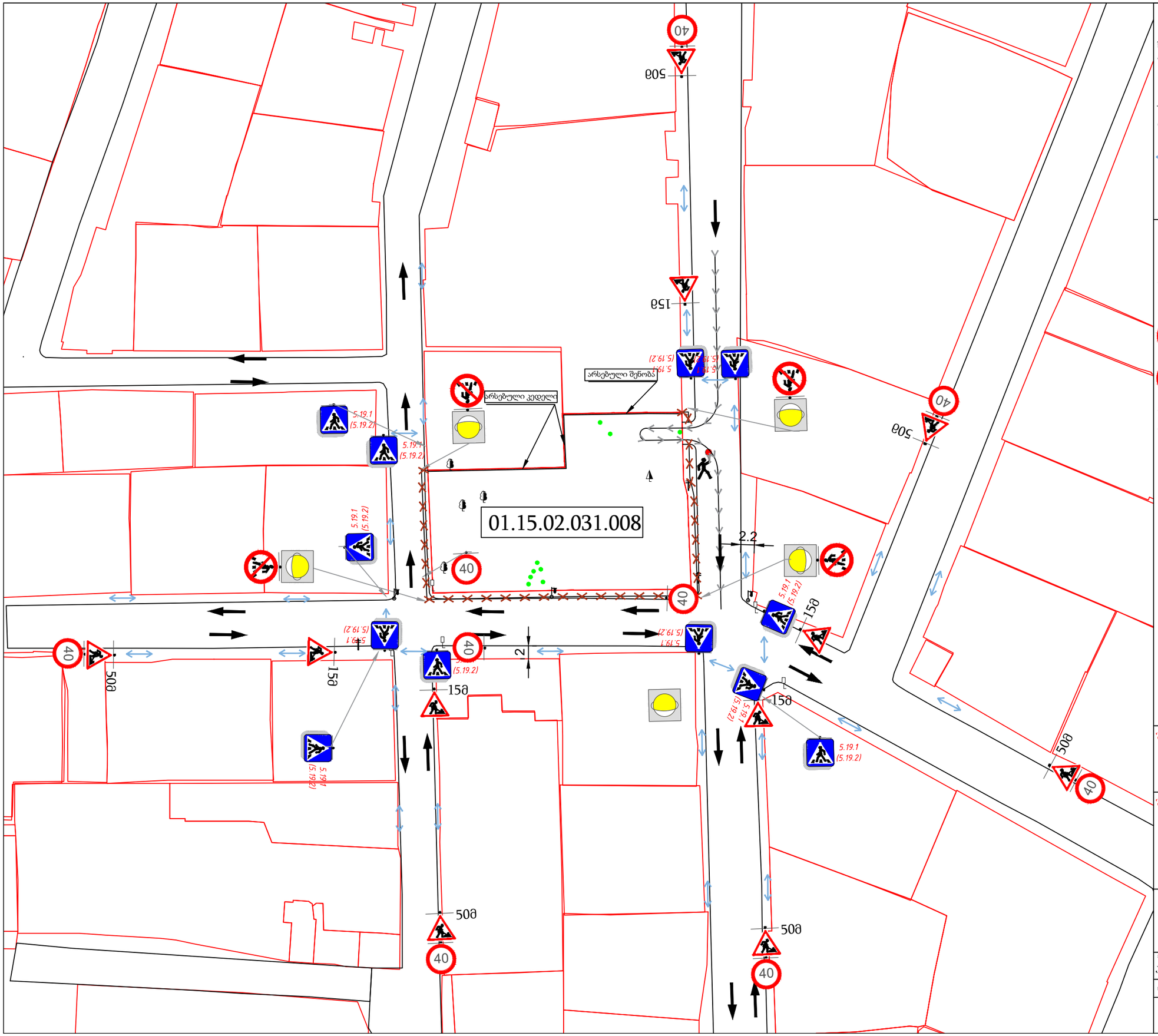


ᲐᲘᲠᲝᲑᲘᲗᲘ ᲐᲚᲜᲘᲨᲕᲜᲔᲑᲘ

საგზაო მოძრაობის მარეგულირებელი, მედროშე აღამიანი

ღობშრა

ტრანსპორტის მოძრაობა

ქვეითთა გადაადგილების მიმართულება

სამშენებლო ტექნიკის გადაადგილების მიმართულება

საგზაო მოძრაობის ორგანიზების ტექნიკური საშუალებები

1.26 11 ცალი

3.10 4 ცალი

3.24 9 ცალი

5.19.1/2 24 ცალი

ტ7 შუძ. 4 ცალი

შენიშვნა:

სამშენებლო ღობის მონტაჟი და დემონტაჟი განხორციელდება 20-20 დღის განმავლობაში

შენიშვნა:

ქალაქ თბილისის საკრებულოს 2023 წლის 28 დეკემბრის №35-106 დადგენილების შესაბამისად სამშენებლო ტექნიკის გადაადგილება აკრძალულია 08:00-დან 11:00-მდე და 17:00-დან 20:00-მდე პერიოდში

სამშენებლო ღობის მოწყობის პერიოდში საგზაო მოძრაობის ორგანიზების დროებითი სქემა

| მასშტაბი | ზომა | თარიღი |
|---|---|---|
| პირობითი | A3 | 26.3.2024 |
| საკადასტრო კოდი | | 01.15.02.031.008 |
| მისამართი | პეტრიაშვილის ქუჩა N31 | |

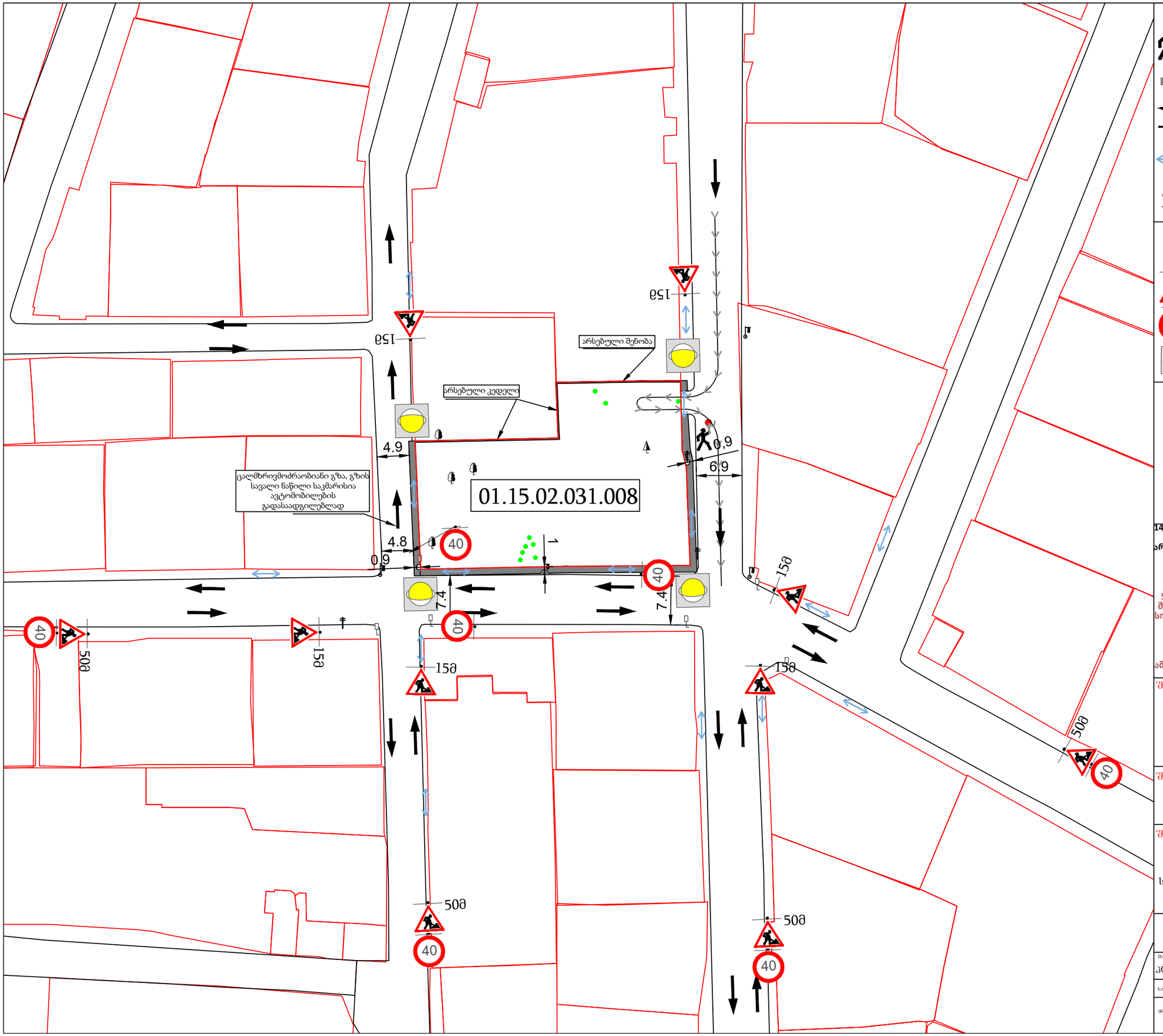


## აეროგითი აღნიშვნები

საგზაო მოძრაობის მარეგულირებელი, მედროშე ადამიანი

სამშენებლო ღობე ქოლგით

ტრანსპორტის მოძრაობა

ქვეითთა გადაადგილების მიმართულება

სამშენებლო ტექნიკის გადაადგილების მიმართულება

## საგზაო მოძრაობის ორგანიზების ტექნიკური საშუალებები

1.26 6 ცალი

3.24 7 ცალი

ტ7 შუძ. 4 ცალი

## სამშენებლო ღობის ჭრილი

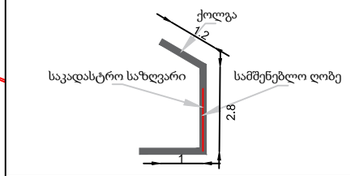


**14-39 მუხლი 33. მიწის ნაკვეთზე განთავსებული შენობის ნაწილებისა და არქიტექტურული დეტალების საზოგადოებრივ ტერიტორიაზე/სივრცეში**
**ისეთი შეჭრა, რომელიც არ საჭიროებს საზოგადოებრივი ტერიტორიის/სივრცის მესაკუთრესთან შეთანხმებას**

5. შენობაზე მიმაგრებული ნიშნები და აბრები შესაძლებელია იყოს შეჭრილი საზოგადოებრივ სივრცეში გრუნტის ზედაპირიდან 2.7 მ-ზე მაღლა სიმაღლეზე, მაგრამ ტროტუარის კიდის ვერტიკალურ ნარმოსახვითი სიბრტყიდან პერპენდიკულარული მანძილი ამ ნიშნებამდე და აბრებამდე უნდა იყოს მინიმუმ 1.2 მ

შენიშვნა:
მშენებლობა იგეგმება 4 წლის განმავლობაში, შესაბამისად სამშენებლო ღობეც განთავსდება საგზაო მოძრაობის ორგანიზების სქემის შეთანხმებიდან 4 წლის მანძილზე

შენიშვნა:
განათების ბოძების ადგილას სამშენებლო ღობე ამოიჭრება და განთავსდება დაუბრკოლებლად

შენიშვნა:
ქალაქ თბილისის საკრებულოს 2023 წლის 28 დეკემბრის №35-106 დადგენილების შესაბამისად სამშენებლო ტექნიკის გადაადგილება აკრძალულია 08:00-დან 11:00-მდე და 17:00-დან 20:00-მდე პერიოდში

მშენებლობის პერიოდში საგზაო მოძრაობის ორგანიზების დროებითი სქემა

| მასშტაბი | შრომატევადობა | თარიღი |
|---|---|---|
| აეროგითი | A3 | 26.3.2024 |

საკადასტრო კოდი: 01.15.02.031.008

მისამართი: პეტრიაშვილის ქუჩა N31

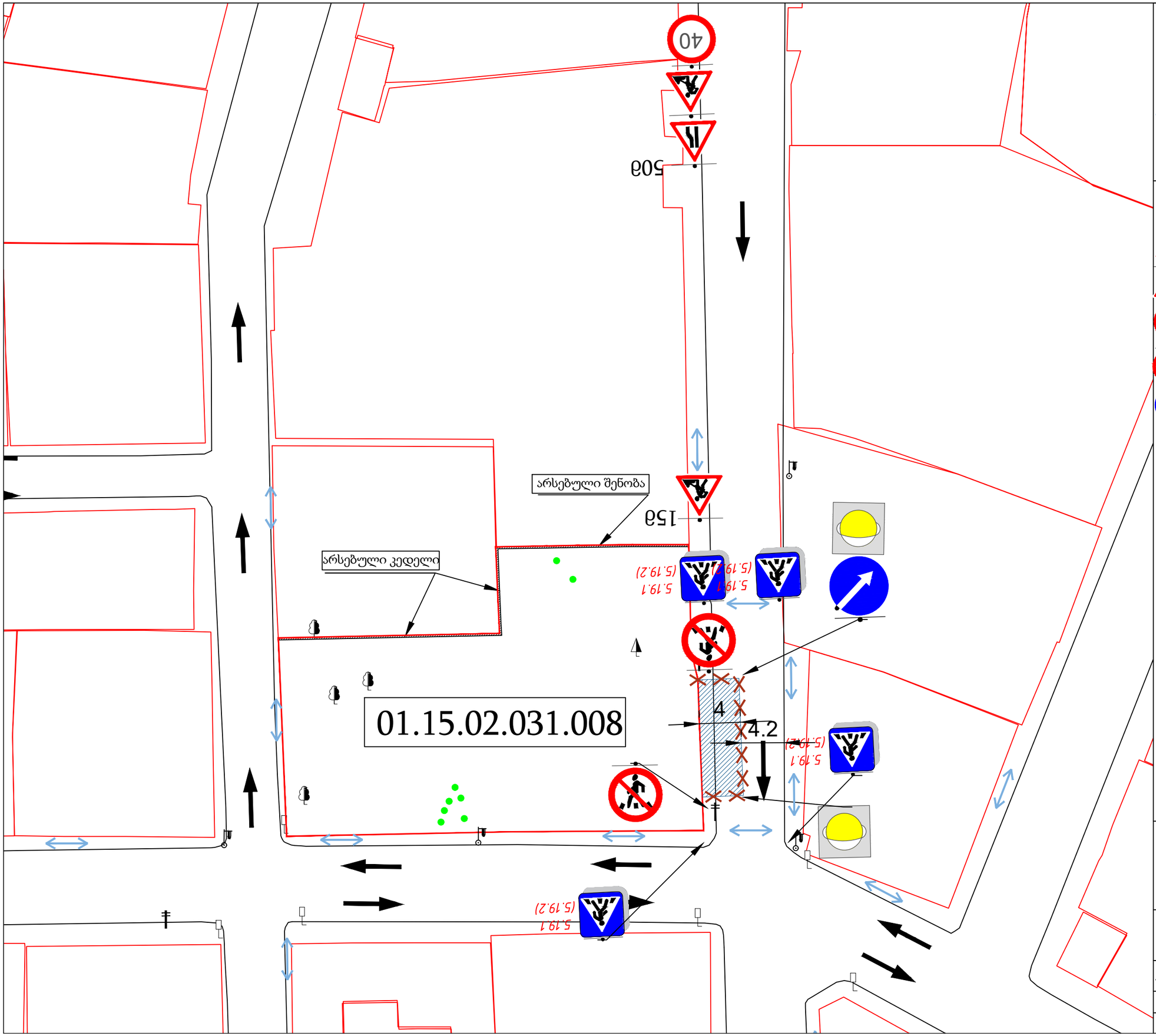


## პირობითი აღნიშვნები

- ღობეშრა
- ტრანსპორტის მოძრაობა
- ქვეითთა გადაადგილების მიმართულება
- სამუშაო ზონა, სადაც განთავსდება ტექნიკა

## საგზაო მოძრაობის ორგანიზების ტექნიკური საშუალებები

- 1.21.2 1 ცალი
- 1.26 2 ცალი
- 3.10 2 ცალი
- 3.24 1 ცალი
- 4.2.2 1 ცალი
- ტ7 შუქ. 2 ცალი

შენიშვნა:
სპეცტექნიკა განთავსდება საგზაო მოძრაობის ორგანიზების სქემის შეთანხმებიდან 2 წლის განმავლობაში პერიოდულად თვეში 6-ჯერ მხოლოდ შაბათ-კვირას 10:00-დან 17:00-მდე პერიოდში

სპეცტექნიკის განთავსების პერიოდში საგზაო მოძრაობის ორგანიზების დროებითი სქემა

| მასშტაბი | ფორმატი | თარიღი |
|---|---|---|
| პირობითი | A3 | 26.3.2024 |

საპროექტო კოდი: 01.15.02.031.008

ობიექტი: პეტრიაშვილის ქუჩა N31

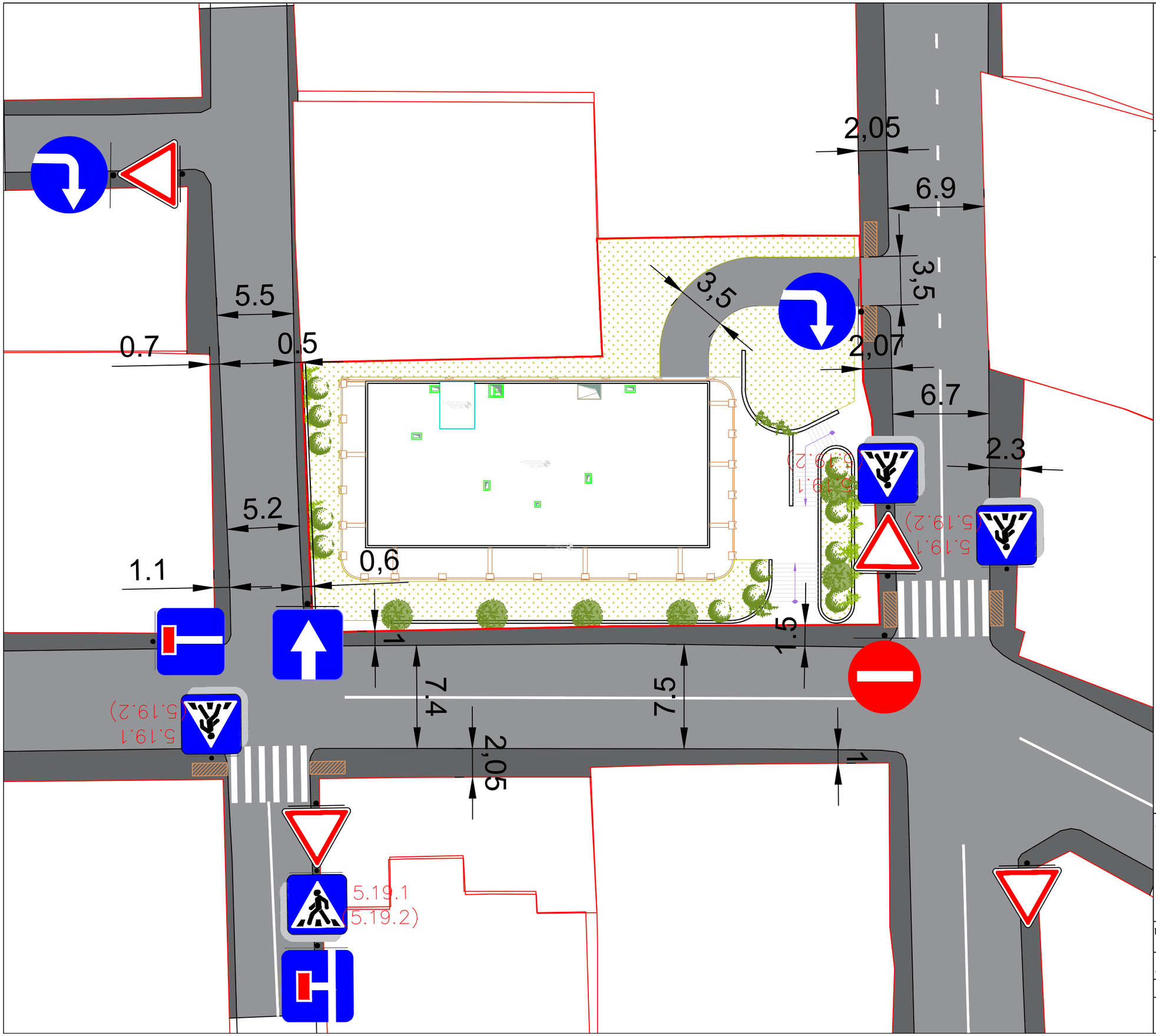


პირობითი აღნიშვნები

სამანქანო გზა

ტროტუარი

შშმ პირთა პანდუსი

საგზაო მოძრაობის ორგანიზების ტექნიკური საშუალებები

4.1.2 - 1 ცალი

ტროტუარის ჭრილი

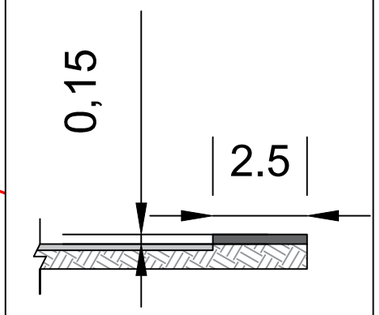


შშმ პირთა პანდუსი




შენიშვნა:

საპროექტო ტერიტორია მდებარეობს ისტორიული განაშენიანების რეგულირების ზონაში, შესაბამისად სქემაზე ნაჩვენებია შაქტობრივი გარემოება

საგზაო მოძრაობის ორგანიზების სქემა (დასრულებული ვარიანტი)

| მასშტაბი | ზომა | თარიღი |
|---|---|---|
| პირობითი | A3 | 4.10.2023 |
| საპროექტო კოდი | | 01.15.02.031.008 |
| მისამართი | პეტრიაშვილის ქუჩა N31 | |

ქალაქ თბილისის მუნიციპალიტეტის საჯარო სამართლის იურიდიული პირი – ქალაქ თბილისის მუნიციპალიტეტის ტრანსპორტისა და ურბანული განვითარების სააგენტო

წერილის ნომერი: **16-0123324756**
თარიღი: **20/11/2023**

**ადრესატი:** ნიკოლოზ ჩხაიძე
**პირადი ნომერი:** 01024024996
**მისამართი:** თბილისი ზაქარია ფალიაშვილის ქ. N 15/5 ბ. 6

**ბატონო ნიკოლოზ,**

ქალაქ თბილისის მუნიციპალიტეტის სსიპ - ქალაქ თბილისის მუნიციპალიტეტის ტრანსპორტისა და ურბანული განვითარების სააგენტომ განიხილა თქვენი, 2023 წლის 14 ნოემბრის №01233181110-16 განცხადება, რომელთან დაკავშირებითაც გაცნობებთ შემდეგს:

დაკმაყოფილდეს 2023 წლის 14 ნოემბრის №01233181110-16 განცხადება და შეთანხმდეს ქალაქ თბილისში, პეტრიაშვილის ქუჩის N 31-ში არსებულ მიწის ნაკვეთზე (საკადასტრო კოდი: N 01.15.02.031.008) საგზაო მოძრაობის ორგანიზების სქემა თანდართულ ბმულზე არსებული დანართის შესაბამისად.

**საგზაო მოძრაობის ორგანიზების სქემა შეთანხმებულია იმ პირობით, რომ სამშენებლო ტექნიკა იმოძრავებს ღამის საათებში, 00:00 სთ-დან 06:00 სთ-მდე. ხოლო, შესასვლელ-გამოსასვლელი გზის მოწყობის სამუშაოები განხორციელდება 2024 წლის 1 თებერვლიდან 7 თებერვლის ჩათვლით 7 დღის განმავლობაში ღამის საათებში 00:00 დან 06:00-მდე, ხოლო დღის განმავლობაში მოხსნილი იქნება ყველა შეზღუდვა და ავტომობილები შეძლებენ უსაფრთხოდ და შეუფერხებლად გადაადგილებას.**

ასევე გაცნობებთ, რომ საჭიროების შემთხვევაში, სსიპ ტრანსპორტისა და ურბანული განვითარების სააგენტო იტოვებს უფლებამოსილებას, მოითხოვოს სამუშაოების პერიოდში არსებული სიტუაციის საგზაო მოძრაობის ორგანიზების სქემის ალტერნატიული ვარიანტის წარმოდგენა.

სამუშაოების მიმდინარეობის პერიოდში, საგზაო მოძრაობის ორგანიზების დროებითი სქემის მიხედვით გათვალისწინებული საგზაო ნიშნები უნდა განთავსდეს მოძრავ დგარზე, რათა არ დაზიანდეს მიმდებარე ტერიტორიაზე არსებული ინფრასტრუქტურა.

იმ შემთხვევაში, თუ სამუშაოებისათვის საჭირო დროებითი და არსებული საგზაო ნიშნები ეწინააღმდეგება/ხელს უშლის ერთმანეთს, საჭიროა უკვე არსებული საგზაო ნიშნები შეიფუთოს, ხოლო სამუშაოს დასრულებისთანავე დემონტაჟი უნდა გაუკეთდეს დროებით დამონტაჟებულ საგზაო მოძრაობის ორგანიზების ტექნიკურ საშუალებებს და ქუჩის სავალი ნაწილი (ყველა შეფუთული ნიშნის ჩათვლით) მოყვანილი იქნას პირვანდელ მდგომარეობაში.

დამატებით გაცნობებთ, რომ თუ მშენებლობის პერიოდში, საპროექტო ტერიტორიის მიმდებარედ, ხორციელდება სხვა სამშენებლო სამუშაოები და დროებითი საგზაო ნიშნები, რომლებიც განთავსებულია სხვა, ნებართვის მქონე, შემსრულებელი კომპანიის მიერ და კვეთს/ეწინააღმდეგება თქვენს მიერ დასამონტაჟებელ საგზაო ნიშნებს, დროებითი საგზაო ნიშნები დაიტანოთ საჭიროებისამებრ და აუცილებლობის შემთხვევაში, სამუშაოები განახორციელოთ უკვე განთავსებული დროებითი საგზაო ნიშნების გამოყენებით. ხოლო, სხვა შემსრულებლის მიერ, სამუშაოების დასრულებისა და ნიშნების დემონტაჟის შემთხვევაში, უზრუნველყოთ თქვენი საგზაო ნიშნების სრულად მონტაჟი, მოცემული

პირობების შესაბამისად.

საგზაო მოძრაობის ორგანიზების სქემის ცვლილება საჭიროებს შეთანხმებას სააგენტოსთან.

გადაწყვეტილების გასაჩივრება, დაინტერესებული მხარის მიერ, შესაძლებელია ამ გადაწყვეტილების გაცნობიდან ერთი თვის ვადაში ქალაქ თბილისის მუნიციპალიტეტის მერთან (მისამართი: ჟ. შარტავას ქუჩა N7) კანონმდებლობით დადგენილი წესით.

**დანართი: სსიპ - ტრანსპორტისა და ურბანული განვითარების სააგენტოს მიერ შეთანხმებული საგზაო მოძრაობის ორგანიზების სქემები იხილეთ თანდართულ ბმულზე :**

**https://cloud.tbilisi.gov.ge/index.php/s/4h1D7EZ6CBdGYaX**

**პატივისცემით,**

ვიქტორ წილოსანი

სააგენტოს უფროსი

გამოყენებულია კვალიფიციური
ელექტრონული ხელმოწერა/
ელექტრონული შტამპი

საქართველოს შინაგან საქმეთა სამინისტროს
საპატრულო პოლიციის დეპარტამენტი

MINISTRY OF INTERNAL AFFAIRS OF GEORGIA
PATROL POLICE DEPARTMENT

MIA 4 23 03407956

20/11/2023

მოქ: ლალიაშვილი ლევან
რუსთავი, XII მიკრო/რაიონი, N 5, ბინა 59
თქვენს 2023 წლის 20 ნოემბრის განცხადებაზე

ასლი: შსს საპატრულო პოლიციის დეპარტამენტის
ქ. თბილისის მთავარ სამმართველოს

შსს საპატრულო პოლიციის დეპარტამენტში განხილულ იქნა თქვენი განცხადება, რომელშიც ითხოვთ ქ.თბილისი, პეტრიაშვილის ქუჩის N 31-ში არსებულ მიწის ნაკვეთზე (საკადასტრო კოდი: N 01.15.02.031.008) შესასვლელ-გამოსასვლელი გზის, სამშენებლო დამცავი ღობის მოწყობის და საგზაო-სატრანსპორტო ინფრასტრუქტურის ნაკადების მიმართულების საგზაო მოძრაობის ორგანიზაციის წარმოდგენილი დროებითი და მუდმივი სქემების შეთანხმებას.

ვითვალისწინებთ რა, ს.ს.ი.პ. ტრანსპორტისა და ურბანული განვითარების სააგენტოს (20.11.23წ 16-0123324756) თანხმობას შსს საპატრულო პოლიციის დეპარტამენტი ითანხმებს (საგზაო მოძრაობის უსაფრთხოების კუთხით) წარმოდგენილ დროებითი და მუდმივი მოძრაობის ორგანიზაციის სქემებს და არ არის წინააღმდეგი განახორციელოთ აღნიშნული სამუშაოები შემდეგი პირობების დაცვით:

- ქვეითად მოსიარულეთა უსაფრთხოების მიზნით დამცავი ღობის ფარგლებში მოეწყოს ქუჩის სავალი ნაწილის მხრიდან ქვეითად მოსიარულეთა ბილიკი, ღობე გზის სავალი ნაწილის მხრიდან გადაიხუროს და ღამის საათებში განათდეს;
- სამშენებლო ობიექტზე მისასვლელი გზა (სამუშაოების განხორციელების პროცესში) აღიჭურვოს მოძრაობის რეგულირების ტექნიკური საშუალებებით შეთანხმებული სქემების შესაბამისად, ხოლო მიმდებარე ტერიტორიაზე არსებულ მოძრაოის ორგანიზების ტექნიკურ საშუალებებს გაუკეთდეს დროებით დემონტაჟი ან შეიფუთოს;
- საგზაო მოძრაობის რეგულირებისთვის და ფეხით მოსიარულეთა უსაფრთხო გადაადგილების მიზნით სამუშაოების მწარმოებლის მიერ გამოყოფილ იქნეს სპეც. ტანსაცმლით და ალმით აღჭურვილი საჭირო რაოდენობის თანამშრომელი;
- დაცული იქნას გზის სავალი ნაწილის სისაუფთავე, არ დაუშვათ სამშენებლო მასალისა და ტექნიკის გზის სავალ ნაწილზე განთავსება;

0190, თბილისი, ნოე რამიშვილის ქ. №38
№38, Noe Ramishvili St. 0190, Tbilisi, Georgia
ტელ./Tel.: (+995 032) 2 41 42 42
ფაქსი/Fax: (+995 032) 2 41 85 02
E-mail: patrolinfo@mia.gov.ge

- სამუშაოების დასრულებისთანავე ფეხით მოსიარულეთა ბილიკი მოყვანილ იქნას პირვანდელ მდგომარეობაში, დროებითი მოძრაობის რეგულირების ტექნიკურ საშუალებებს გაუკეთდეს დემონტაჟი და გზის მიერთების ადგილები აღიჭურვოს მოძრაობის რეგულირების ტექნიკური საშუალებებით შეთანხმებული საგზაო მოძრაობის ორგანიზაციის სქემების შესაბამისად;
- სამუშაოების დაწყების შესახებ წინასწარ ეცნობოს ქ. თბილისის მუნიციპალიტეტის მერიის სსიპ ქონების მართვის სააგენტოს და შსს საპატრულო პოლიციის დეპარტამენტის სამორიგეო ნაწილს (241–85–04; 241–85–05).

მეორე ადრესატს: გთხოვთ, უზრუნველყოთ კონტროლის დაწესება წერილში მითითებულ პირობების შესრულებაზე და მოძრაობის რეგულირების ტექნიკური საშუალებების განთავსების მდგომარეობაზე. შეუსრულებლობის შემთხვევაში გაატარეთ ზომები საქართველოს ადმინისტრაციულ სამართალდარღვევათა კოდექსის 134 მუხლით გათვალისწინებული მოთხოვნების შესაბამისად.

დანართი: სქემა 1 ფაილად

საპატრულო პოლიციის დეპარტამენტი /
საორგანიზაციო სამმართველო / საგზაო მოძრაობის
ზედამხედველობის განყოფილება
განყოფილების უფროსი
ბარბაქაძე დავით