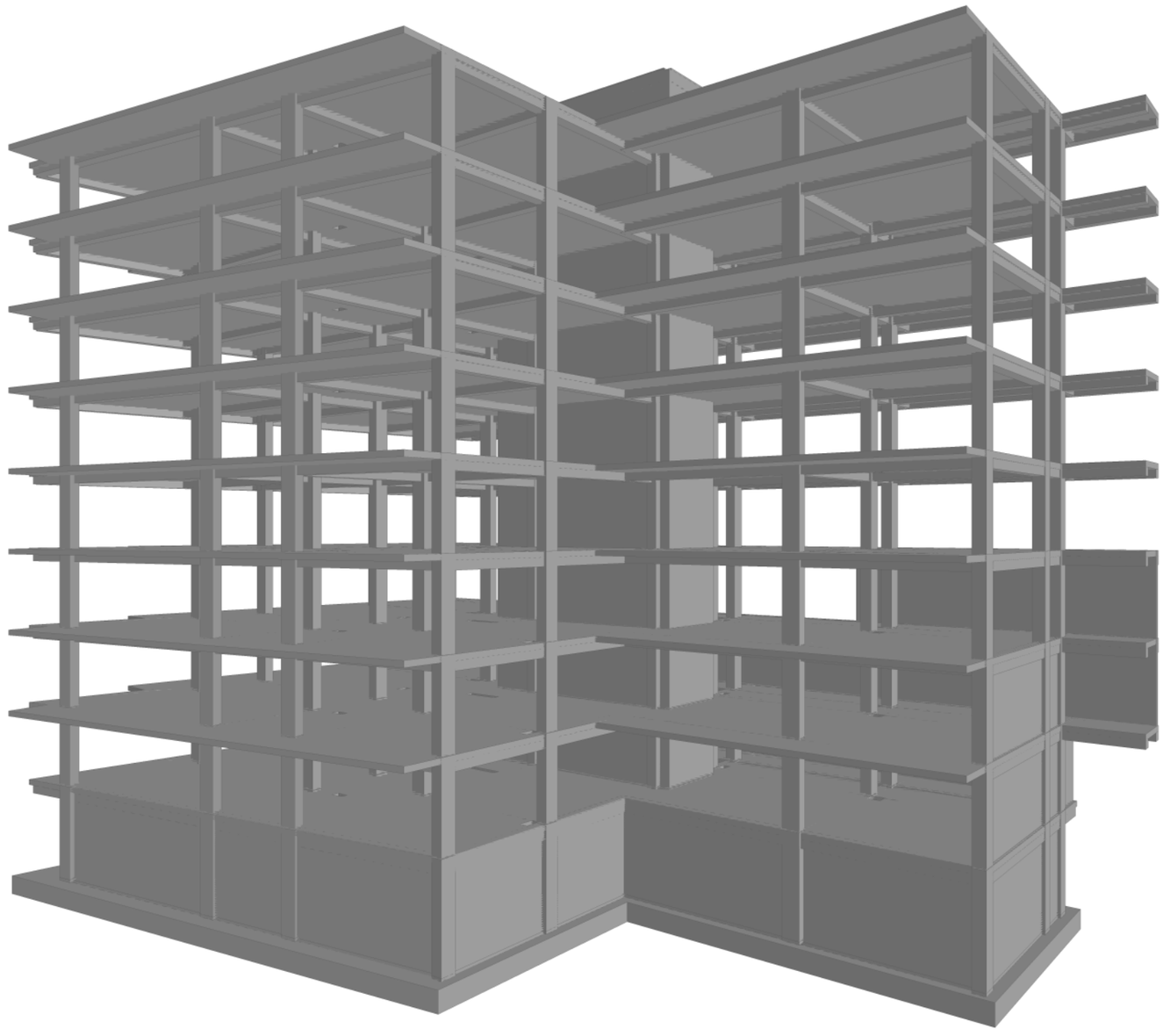

კონსტრუქტორი გ. ცომაია

	MONOMAKH-SAPR version 2016	Компоновка	Date: 25.06.25
		File: mukhiani koreqt.chg	Time: 6:09
			Page 1 of 1

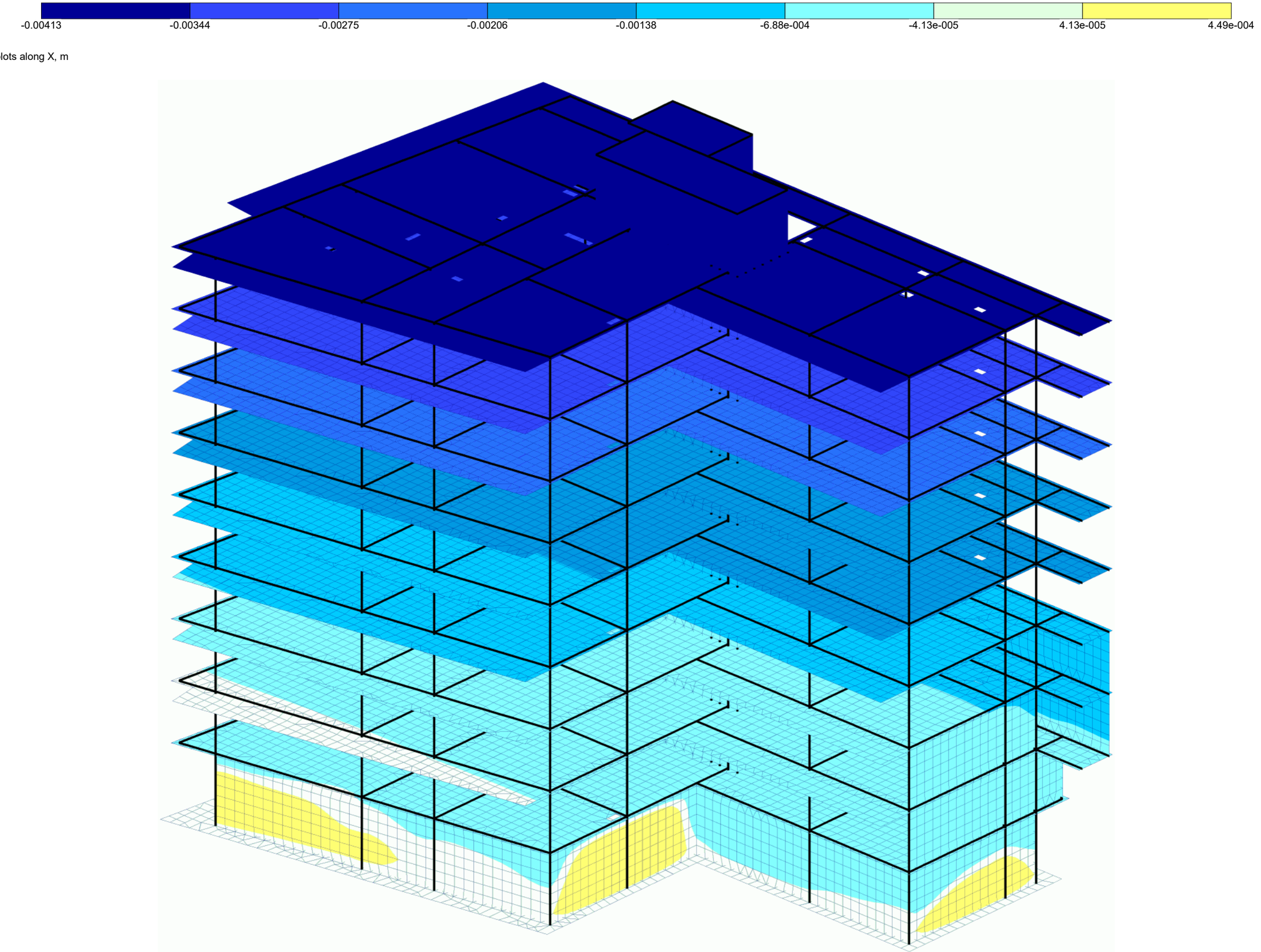

Displacement contour plots along X, m

1: 1.1*De+1.2*Li+1.2*Sh

Z
Y
X

კონსტრუქტორი გ. ცომაია

	MONOMAKH-SAPR version 2016	Компоновка	Date: 25.06.25
		File: mukhiani koreqt.chg	Time: 6:10
		Displacement contour plots along X	Page 1 of 1

-2.03e-004 | 2.03e-004 | 0.00339 | 0.00677 | 0.0102 | 0.0135 | 0.0169 | 0.0203

Displacement contour plots along Y, m

1: 1.1*De+1.2*Li+1.2*Sh

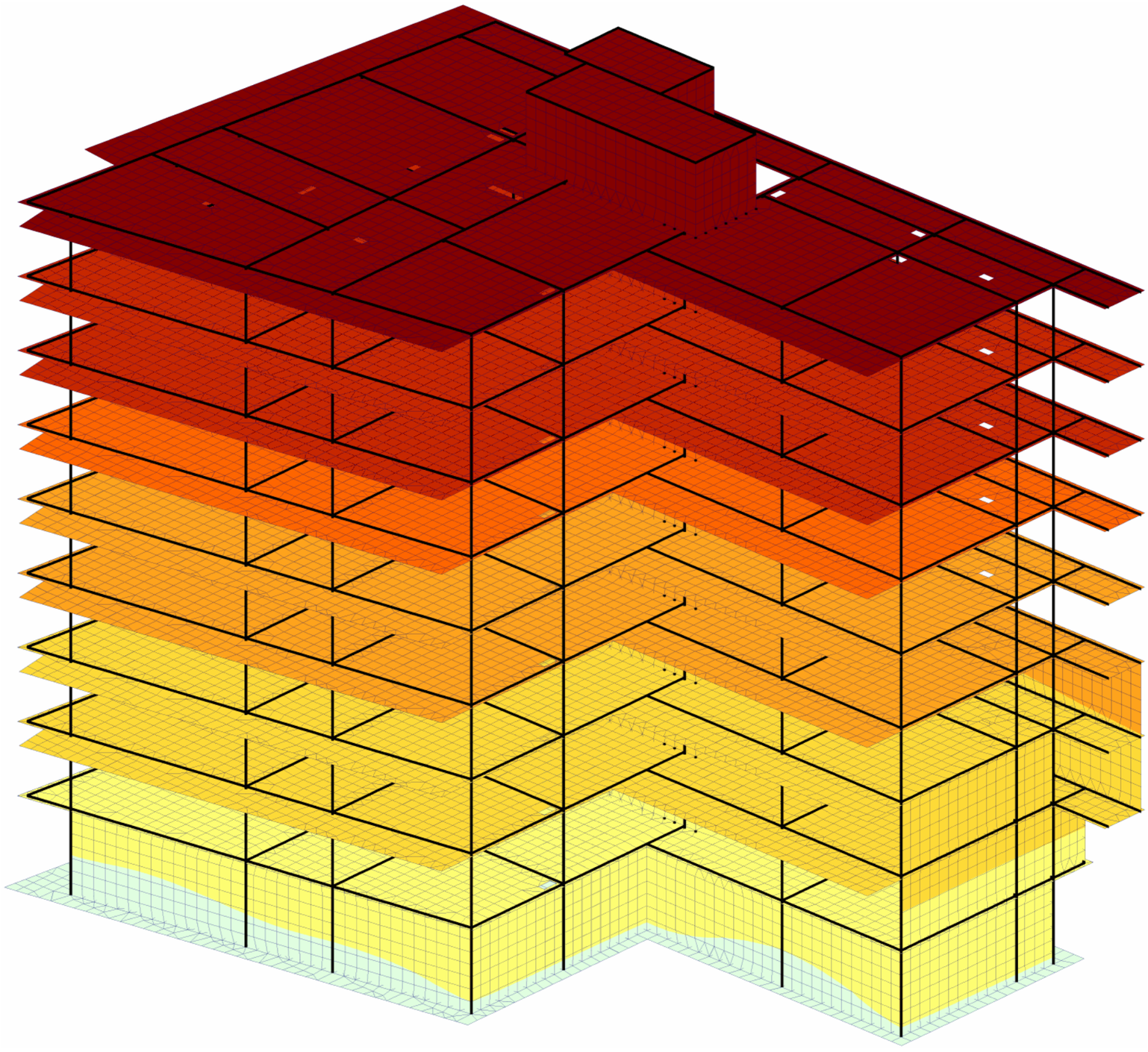

Z
Y
X

კონსტრუქტორი გ. ცომაია

	MONOMAKH-SAPR version 2016	Компоновка	Date: 25.06.25
		File: mukhiani koreqt.chg	Time: 6:10
		Displacement contour plots along Y	Page 1 of 1

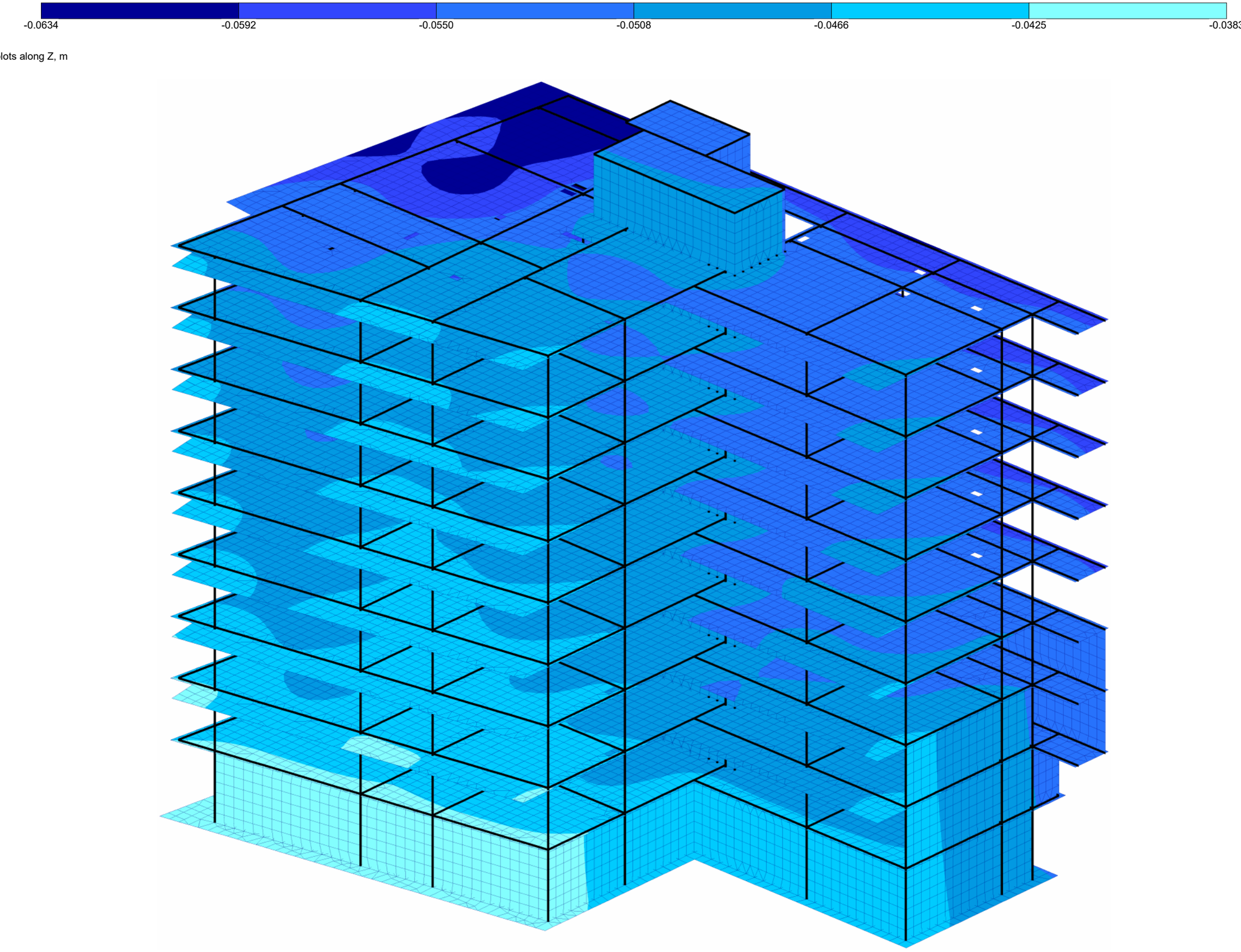

Displacement contour plots along Z, m

1: 1.1*De+1.2*Li+1.2*Sh

Z
Y
X

კონსტრუქტორი გ. ცომაია

	MONOMAKH-SAPR version 2016	Компоновка	Date: 25.06.25
		File: mukhiani koreqt.chg	Time: 6:10
		Displacement contour plots along Z	Page 1 of 1

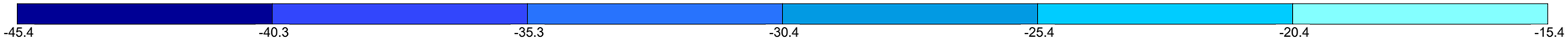

Stress contour plots for Rz, tf/m2

1: 1.1*De+1.2*Li+1.2*Sh

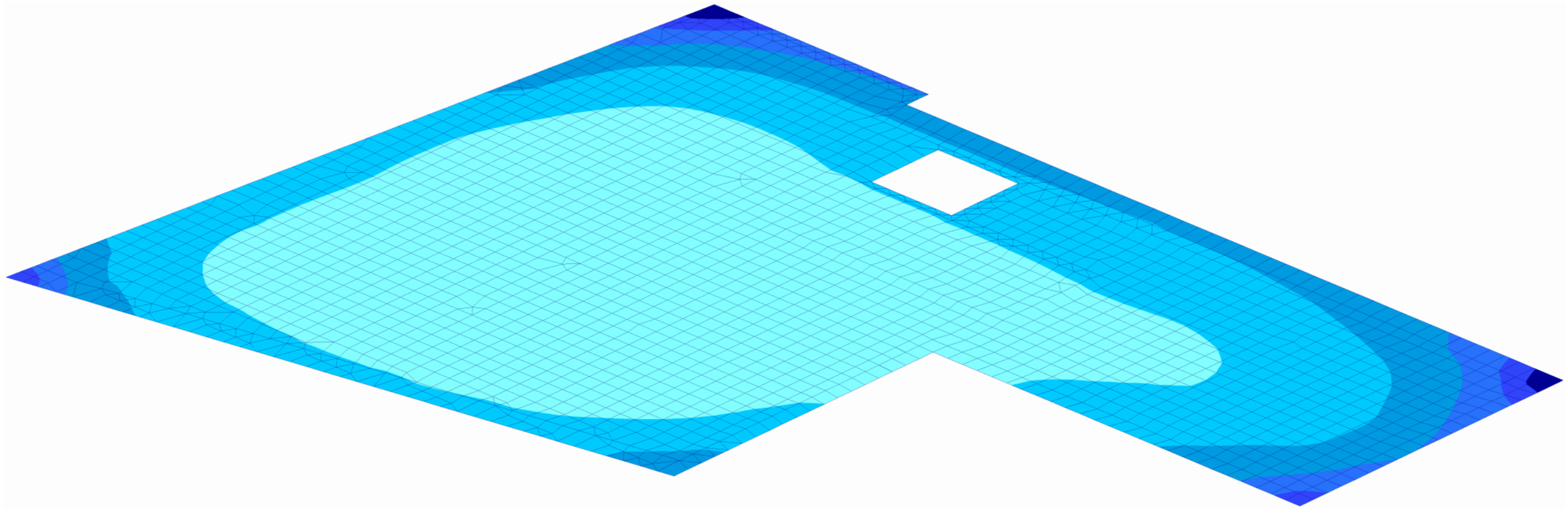

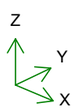

კონსტრუქტორი გ. ცომაია

	MONOMAKH-SAPR version 2016	Компоновка	Date: 25.06.25
		File: mukhiani koreqt.chg	Time: 6:13
		Stress contour plots for Rz	Page 1 of 1

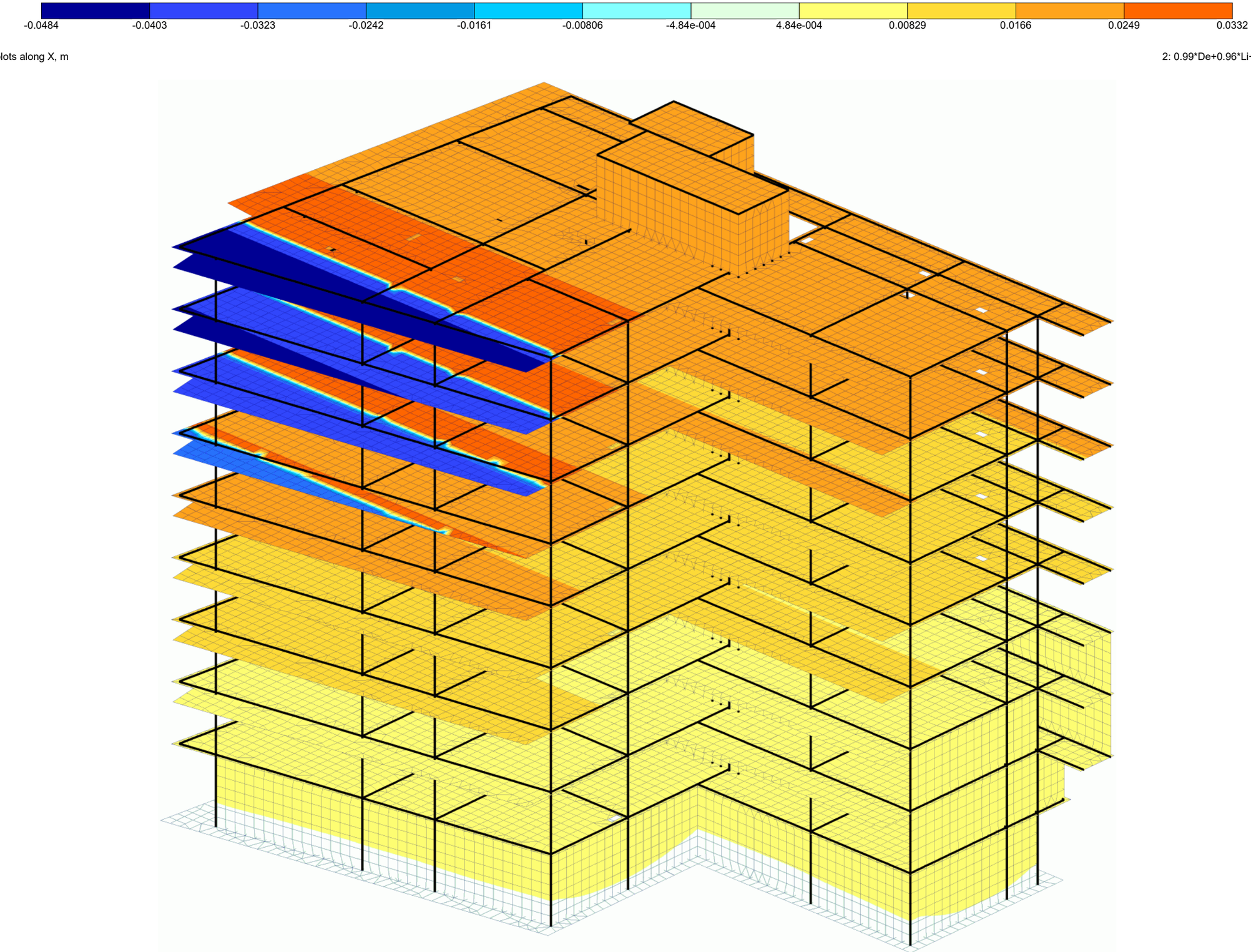

Displacement contour plots along X, m

2: 0.99*De+0.96*Li+0.6*Sh+1*Eq1, dyn. - SRSS

Z
Y
X

კონსტრუქტორი გ. ცომაია

	MONOMAKH-SAPR version 2016	Компоновка	Date: 25.06.25
		File: mukhiani koreqt.chg	Time: 6:11
		Displacement contour plots along X	Page 1 of 1

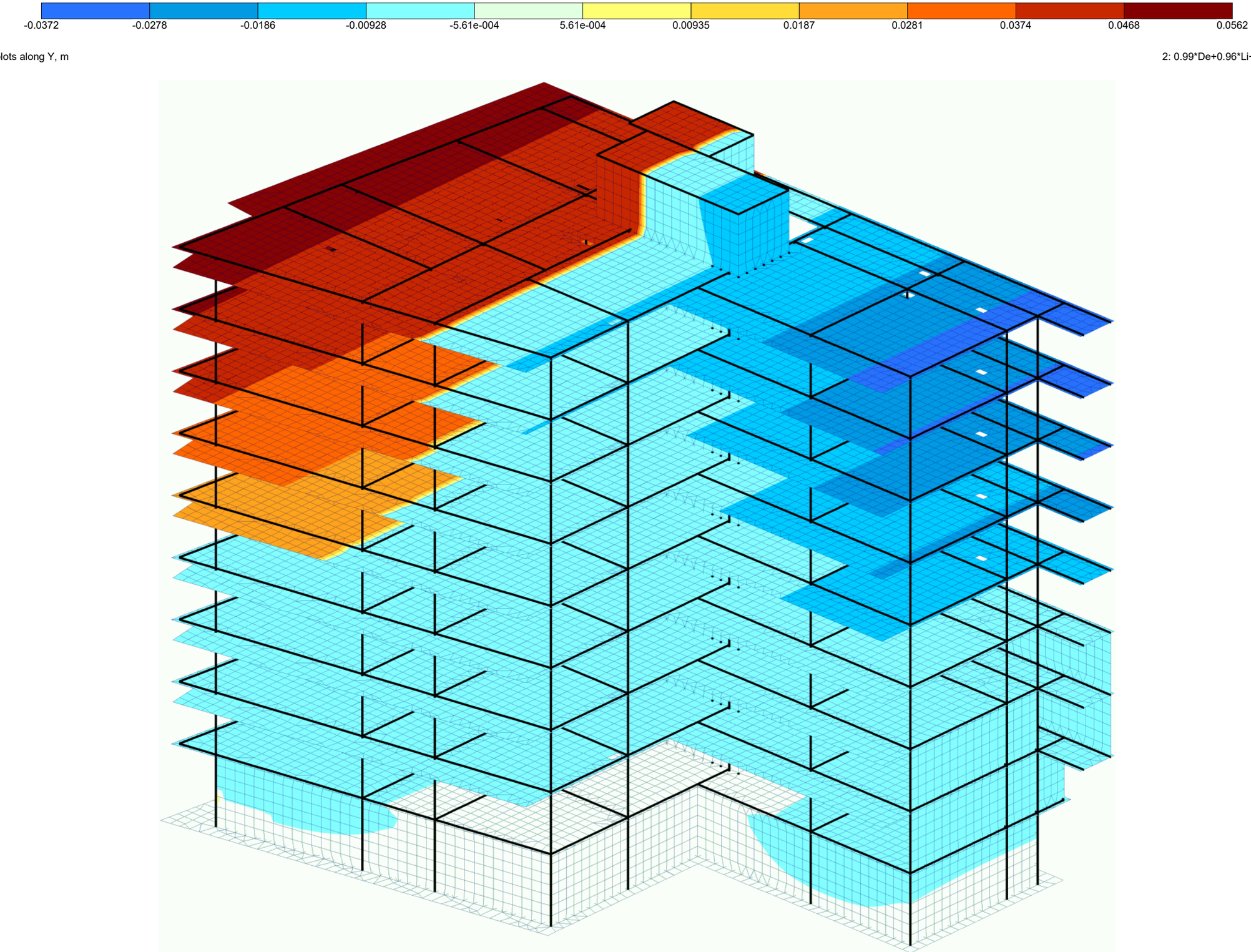

Displacement contour plots along Y, m

2: 0.99*De+0.96*Li+0.6*Sh+1*Eq1, dyn. - SRSS

Z
Y
X

კონსტრუქტორი გ. ცომაია

	MONOMAKH-SAPR version 2016	Компоновка	Date: 25.06.25
		File: mukhiani koreqt.chg	Time: 6:11
		Displacement contour plots along Y	Page 1 of 1

-0.0595 -0.0544 -0.0494 -0.0444 -0.0394 -0.0344 -0.0293

Displacement contour plots along Z, m

2: 0.99*De+0.96*Li+0.6*Sh+1*Eq1, dyn. - SRSS

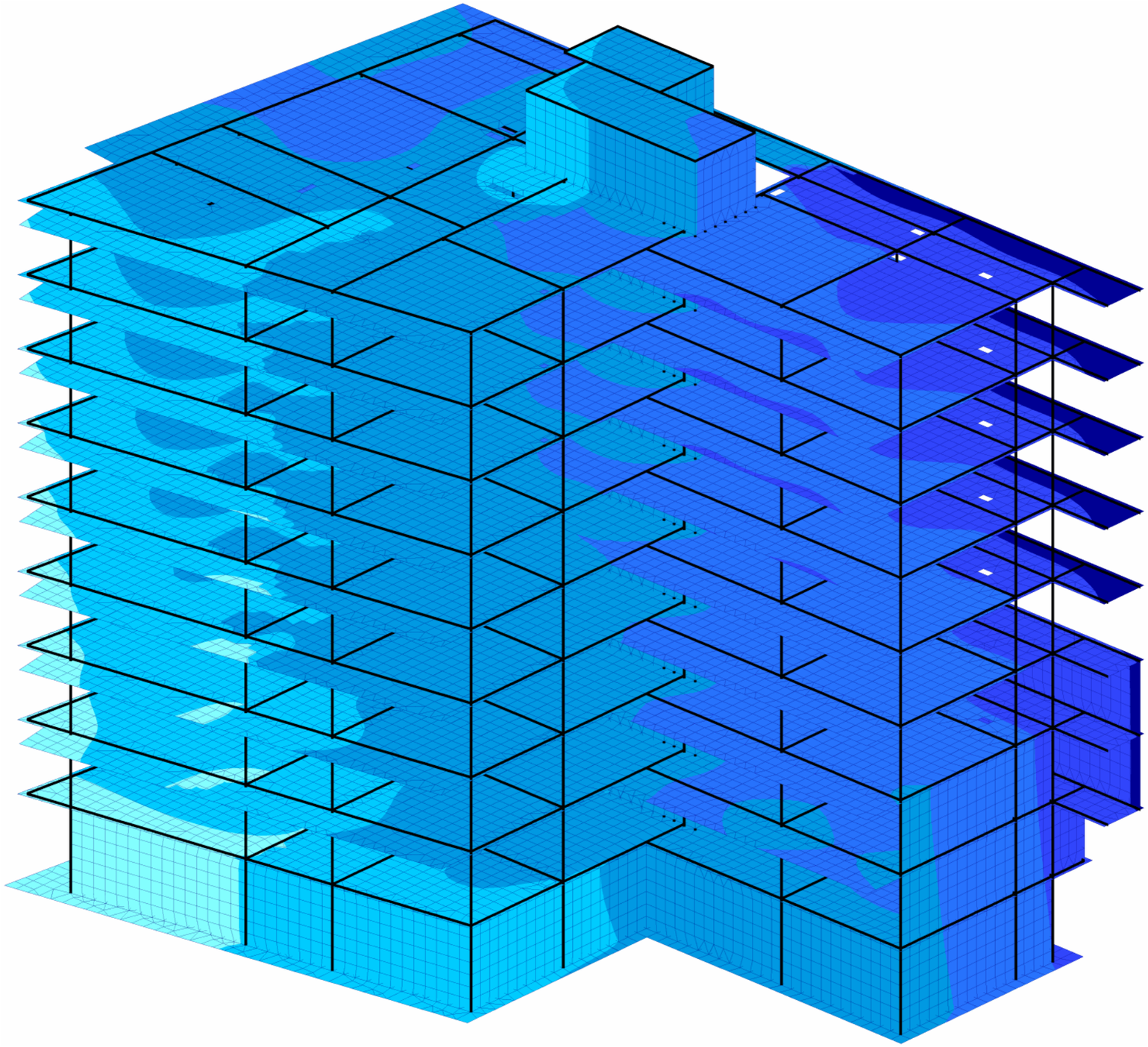

Z
Y
X

კონსტრუქტორი გ. ცომაია

	MONOMAKH-SAPR version 2016	Компоновка	Date: 25.06.25
		File: mukhiani koreqt.chg	Time: 6:11
		Displacement contour plots along Z	Page 1 of 1

-0.0388 -0.0310 -0.0233 -0.0155 -0.00776 -4.26e-004 4.26e-004 0.00711 0.0142 0.0213 0.0284 0.0355 0.0427

Displacement contour plots along X, m

3: 0.99*De+0.96*Li+0.6*Sh-1*Eq1, dyn. - SRSS

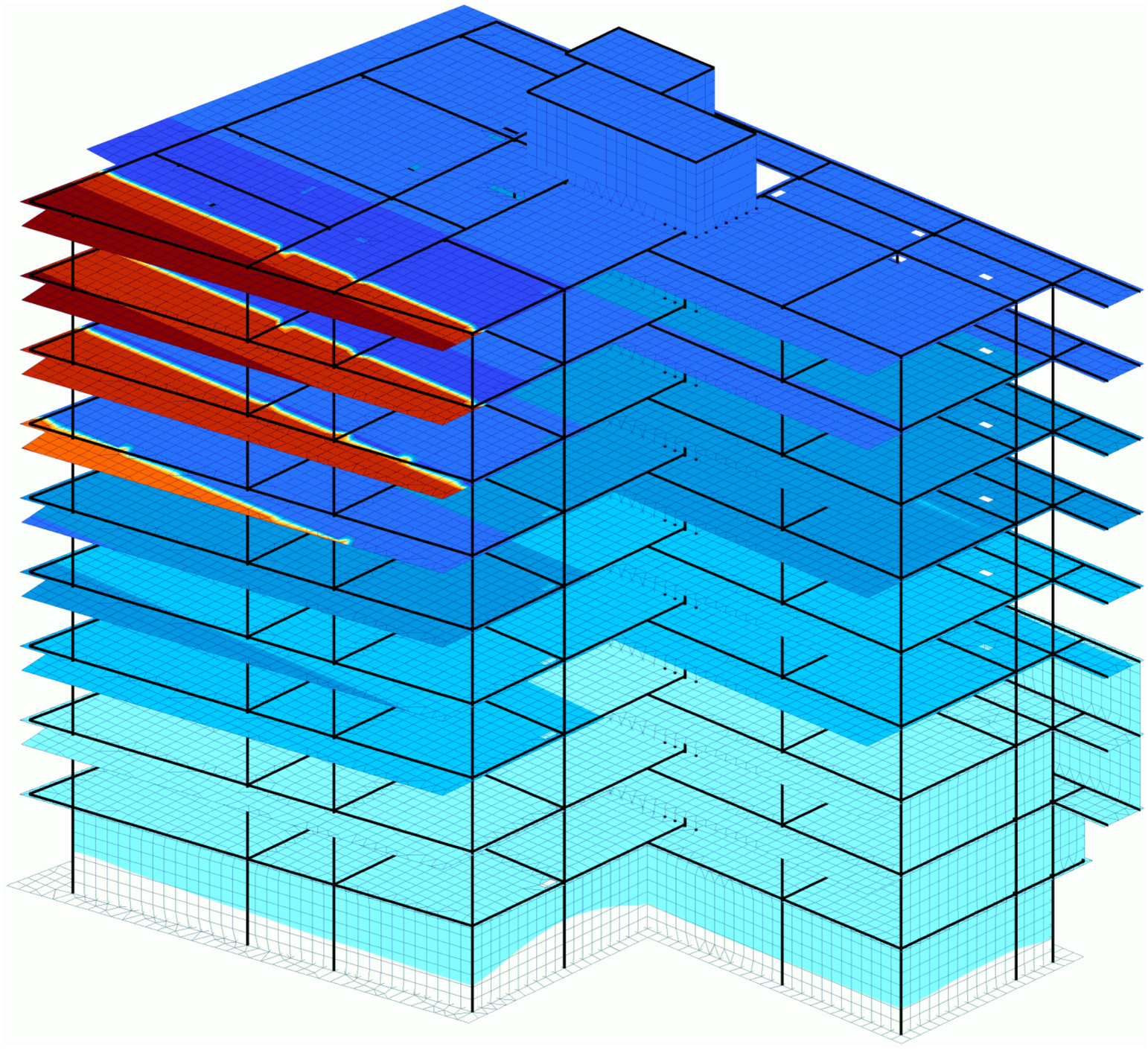

Z
Y
X

კონსტრუქტორი გ. ცომაია

	MONOMAKH-SAPR version 2016	Компоновка	Date: 25.06.25
		File: mukhiani koreqt.chg	Time: 6:11
		Displacement contour plots along X	Page 1 of 1

-0.0229 | -0.0114 | -6.99e-004 | 6.99e-004 | 0.0117 | 0.0233 | 0.0350 | 0.0466 | 0.0583 | 0.0700

Displacement contour plots along Y, m

3: 0.99*De+0.96*Li+0.6*Sh-1*Eq1, dyn. - SRSS

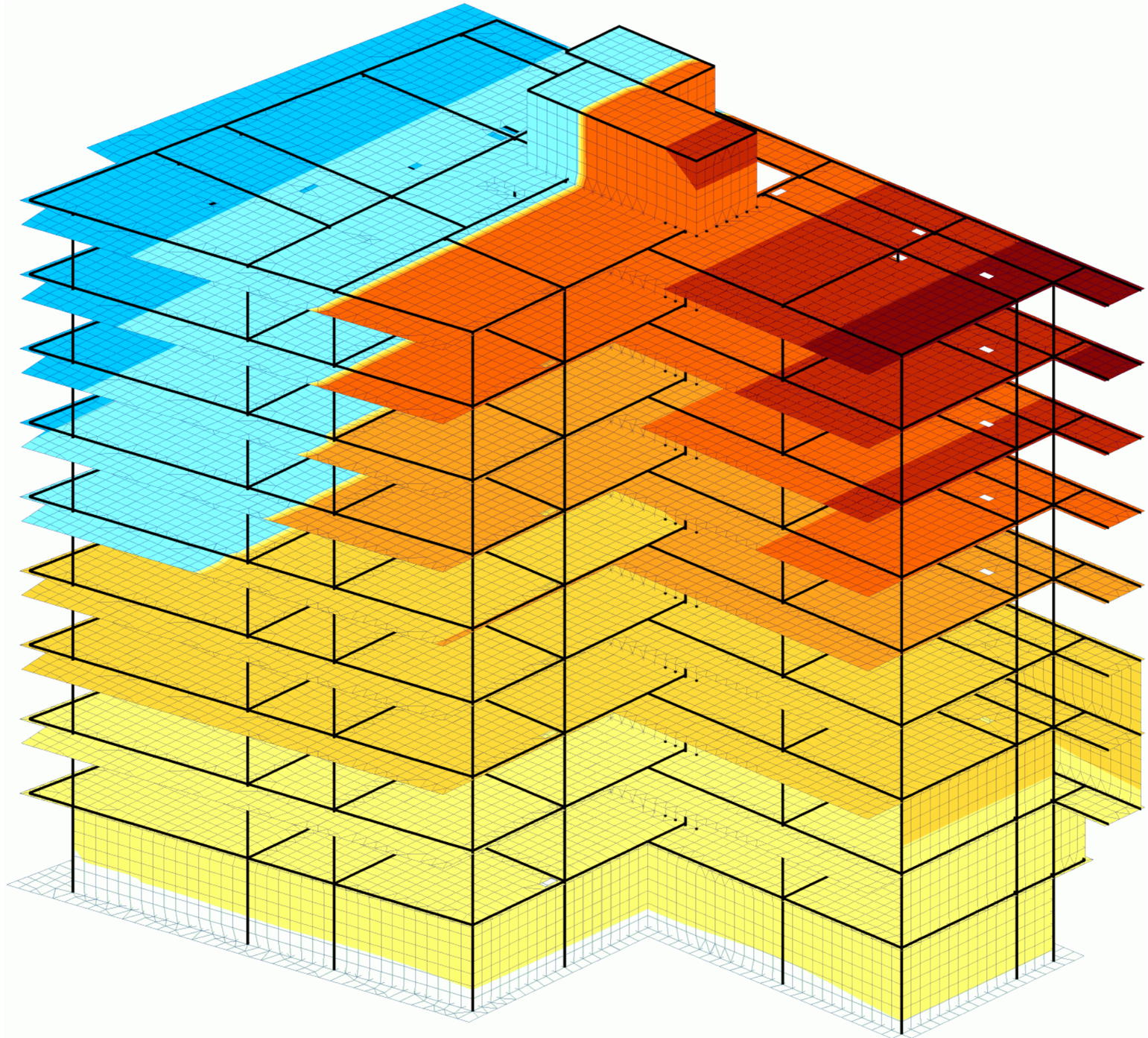

Z
Y
X

კონსტრუქტორი გ. ცომაია

	MONOMAKH-SAPR version 2016	Компоновка	Date: 25.06.25
		File: mukhiani koreqt.chg	Time: 6:11
		Displacement contour plots along Y	Page 1 of 1

-0.0603 -0.0550 -0.0498 -0.0446 -0.0394 -0.0343 -0.0291

Displacement contour plots along Z, m

3: 0.99*De+0.96*Li+0.6*Sh-1*Eq1, dyn. - SRSS

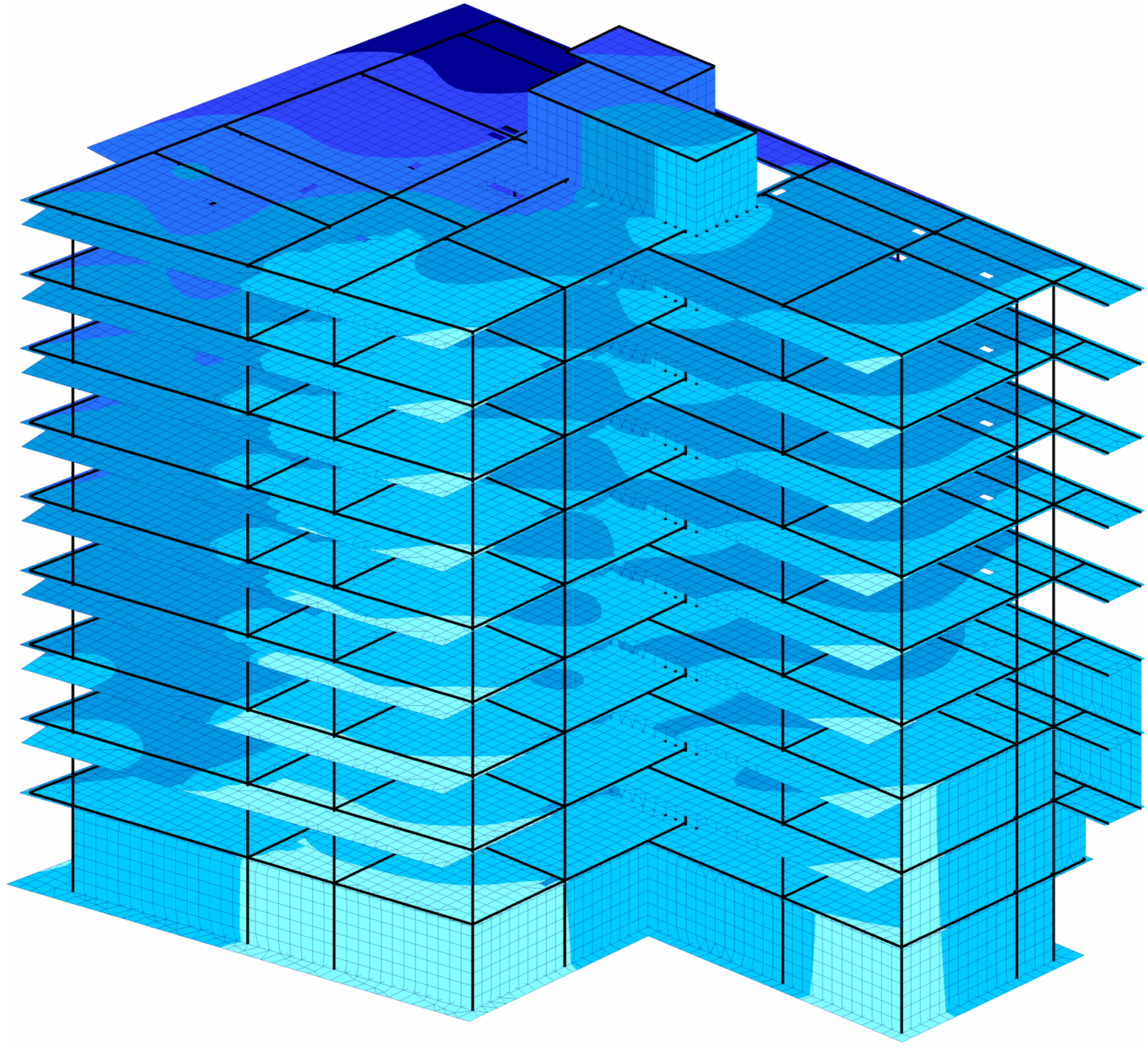

Z
Y
X

კონსტრუქტორი გ. ცომაია

	MONOMAKH-SAPR version 2016	Компоновка	Date: 25.06.25
		File: mukhiani koreqt.chg	Time: 6:11
		Displacement contour plots along Z	Page 1 of 1

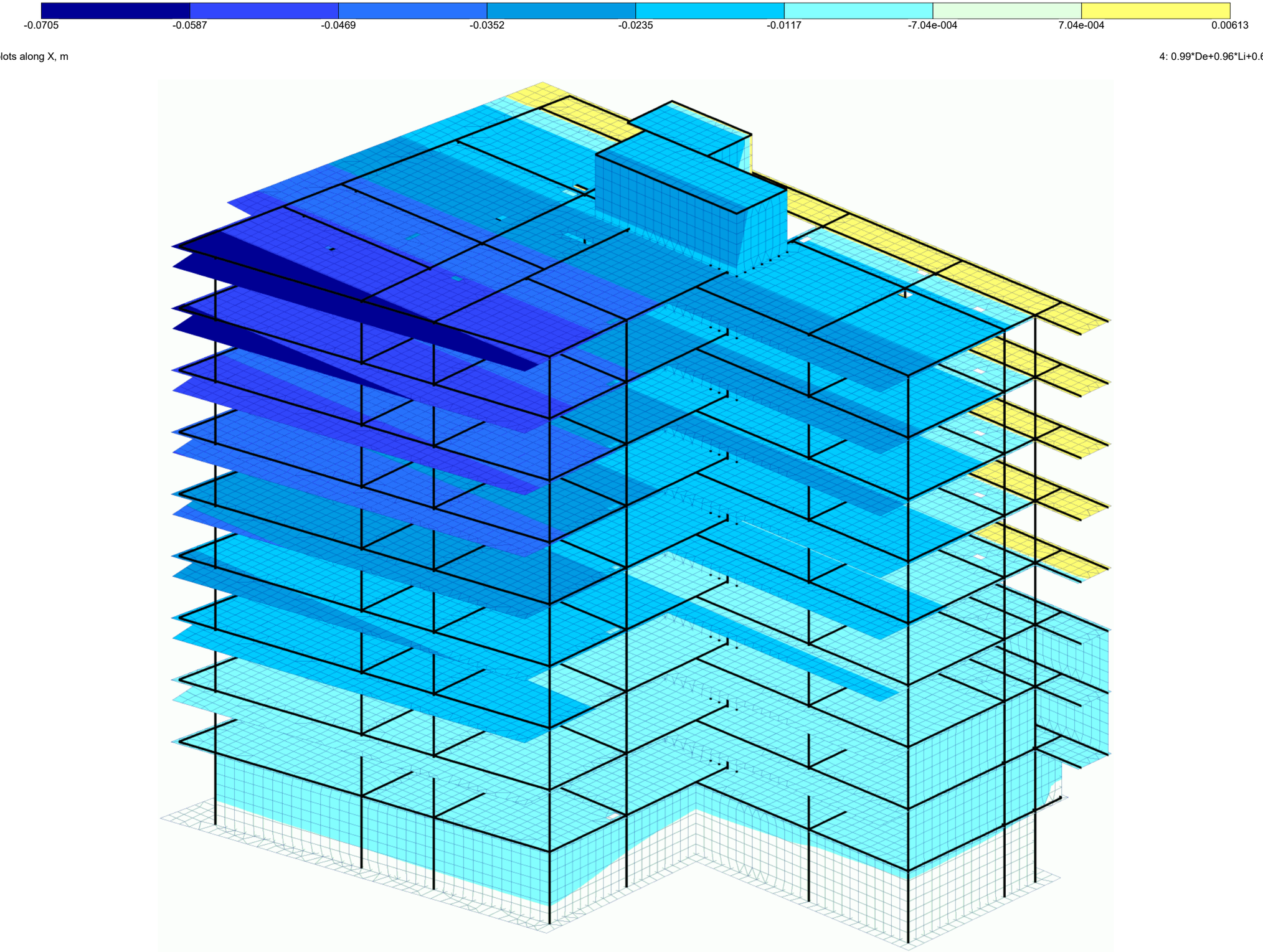

Displacement contour plots along X, m

4: 0.99*De+0.96*Li+0.6*Sh+1*Eq2, dyn. - SRSS

Z
Y
X

კონსტრუქტორი გ. ცომაია

	MONOMAKH-SAPR version 2016	Компоновка	Date: 25.06.25
		File: mukhiani koreqt.chg	Time: 6:12
		Displacement contour plots along X	Page 1 of 1

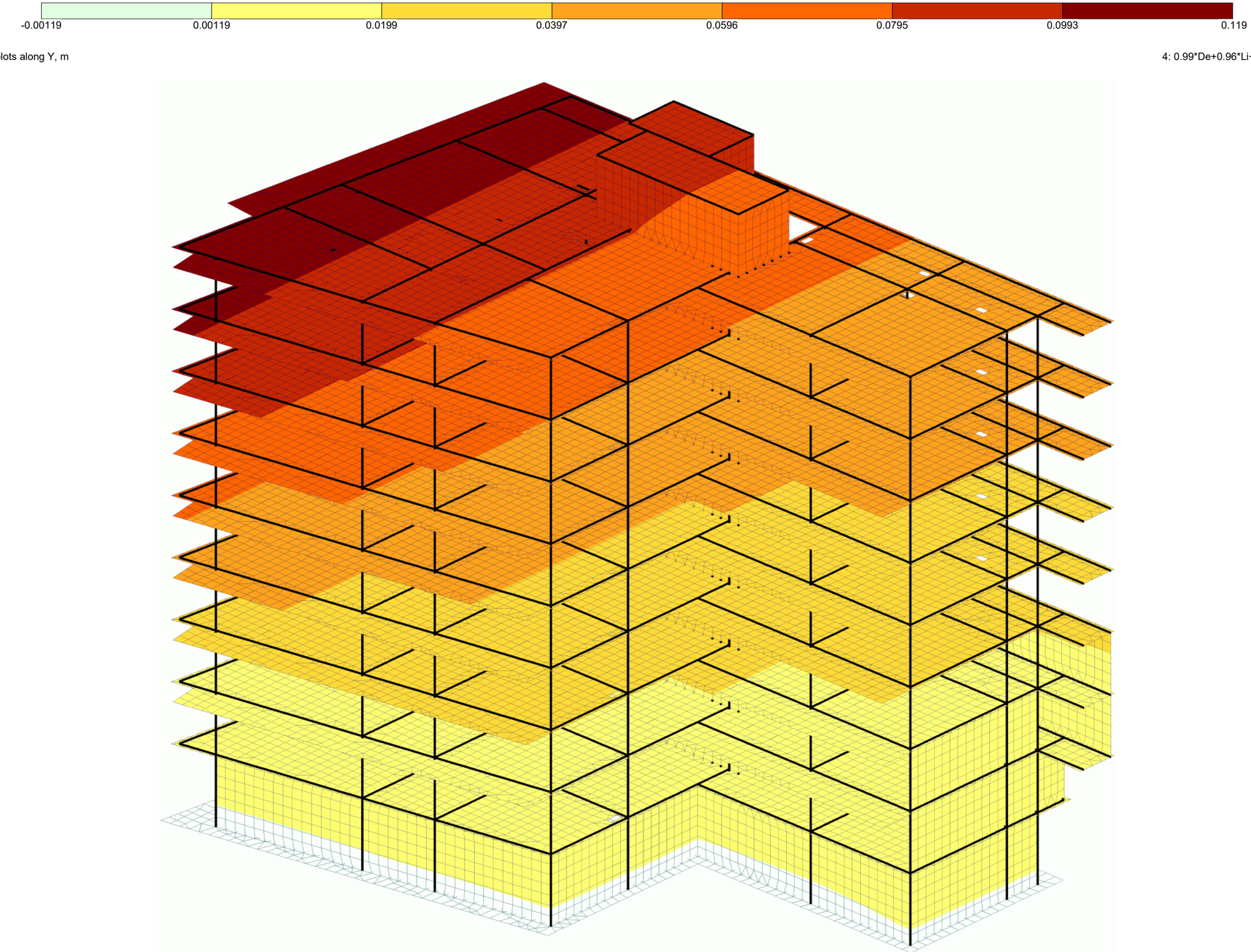

Displacement contour plots along Y, m

4: 0.99*De+0.96*Li+0.6*Sh+1*Eq2, dyn. - SRSS

Z
Y
X

კონსტრუქტორი გ. ცომაია

	MONOMAKH-SAPR version 2016	Компоновка	Date: 25.06.25
		File: mukhiani koreqt.chg	Time: 6:12
		Displacement contour plots along Y	Page 1 of 1

-0.0648 -0.0574 -0.0501 -0.0429 -0.0356 -0.0283 -0.0210

Displacement contour plots along Z, m

4: 0.99*De+0.96*Li+0.6*Sh+1*Eq2, dyn. - SRSS

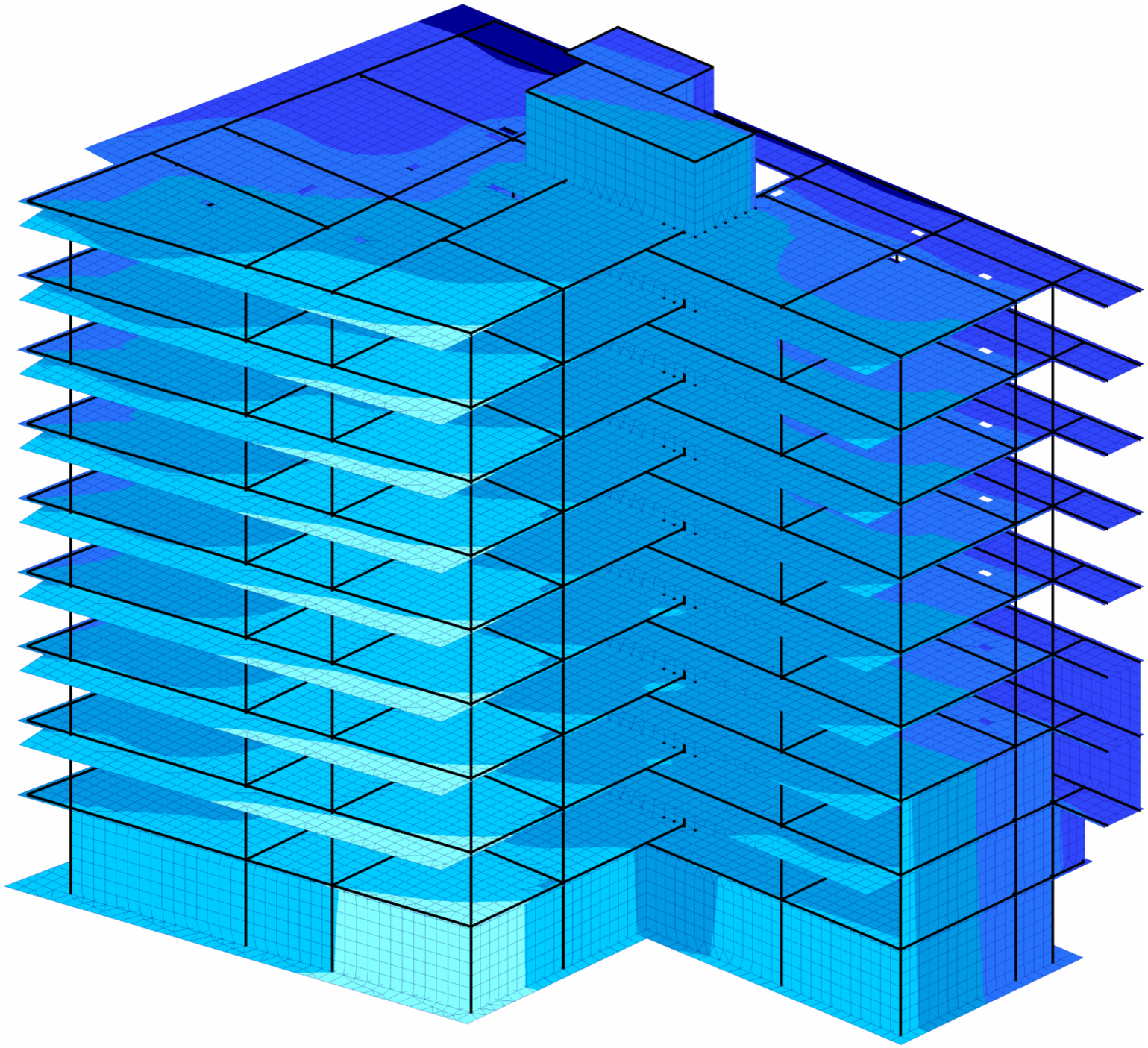

Z
Y
X

კონსტრუქტორი გ. ცომაია

	MONOMAKH-SAPR version 2016	Компоновка	Date: 25.06.25
		File: mukhiani koreqt.chg	Time: 6:12
		Displacement contour plots along Z	Page 1 of 1

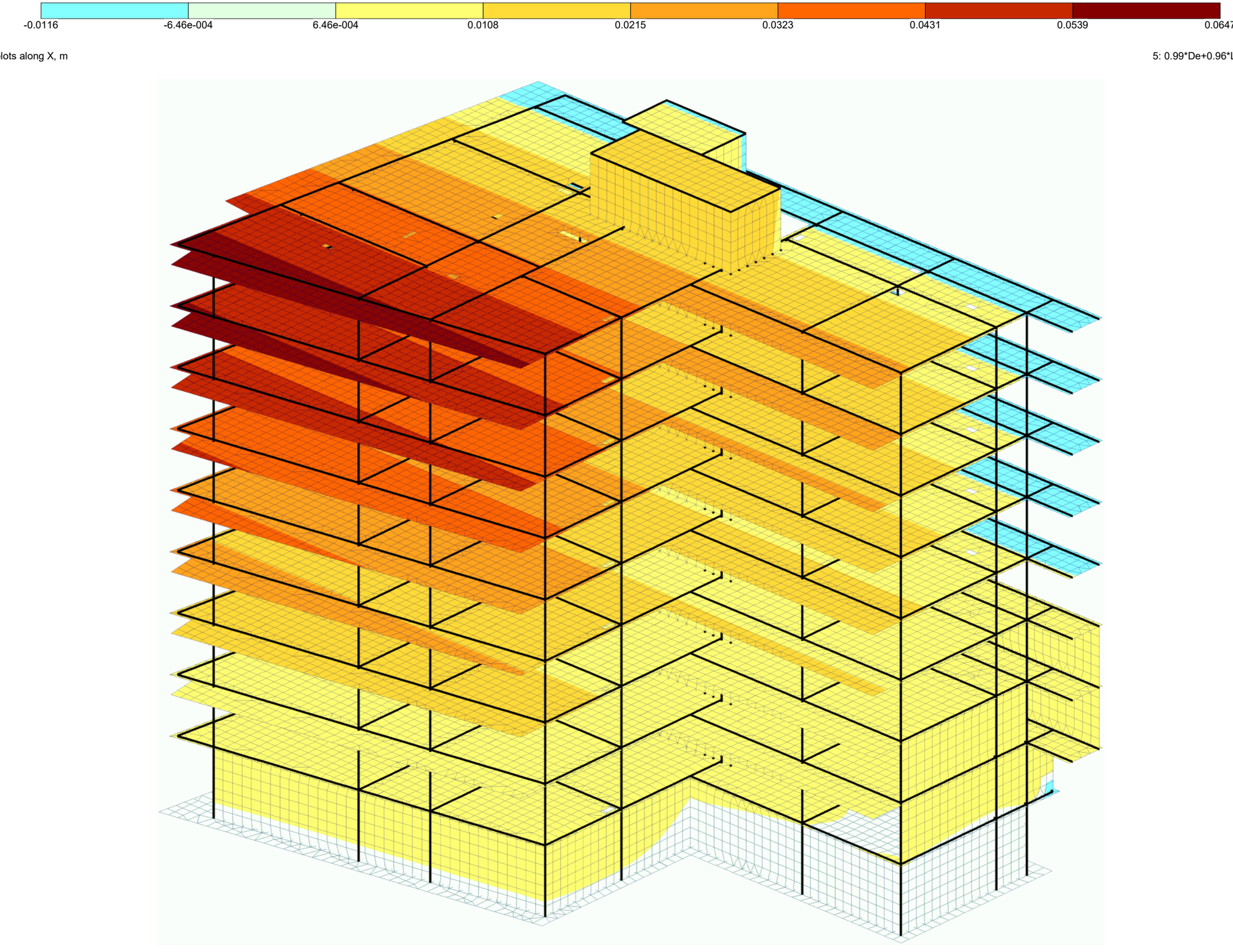

Displacement contour plots along X, m

5: 0.99*De+0.96*Li+0.6*Sh-1*Eq2, dyn. - SRSS

Z
Y
X

კონსტრუქტორი გ. ცომაია

	MONOMAKH-SAPR version 2016	Компоновка	Date: 25.06.25
		File: mukhiani koreqt.chg	Time: 6:13
		Displacement contour plots along X	Page 1 of 1

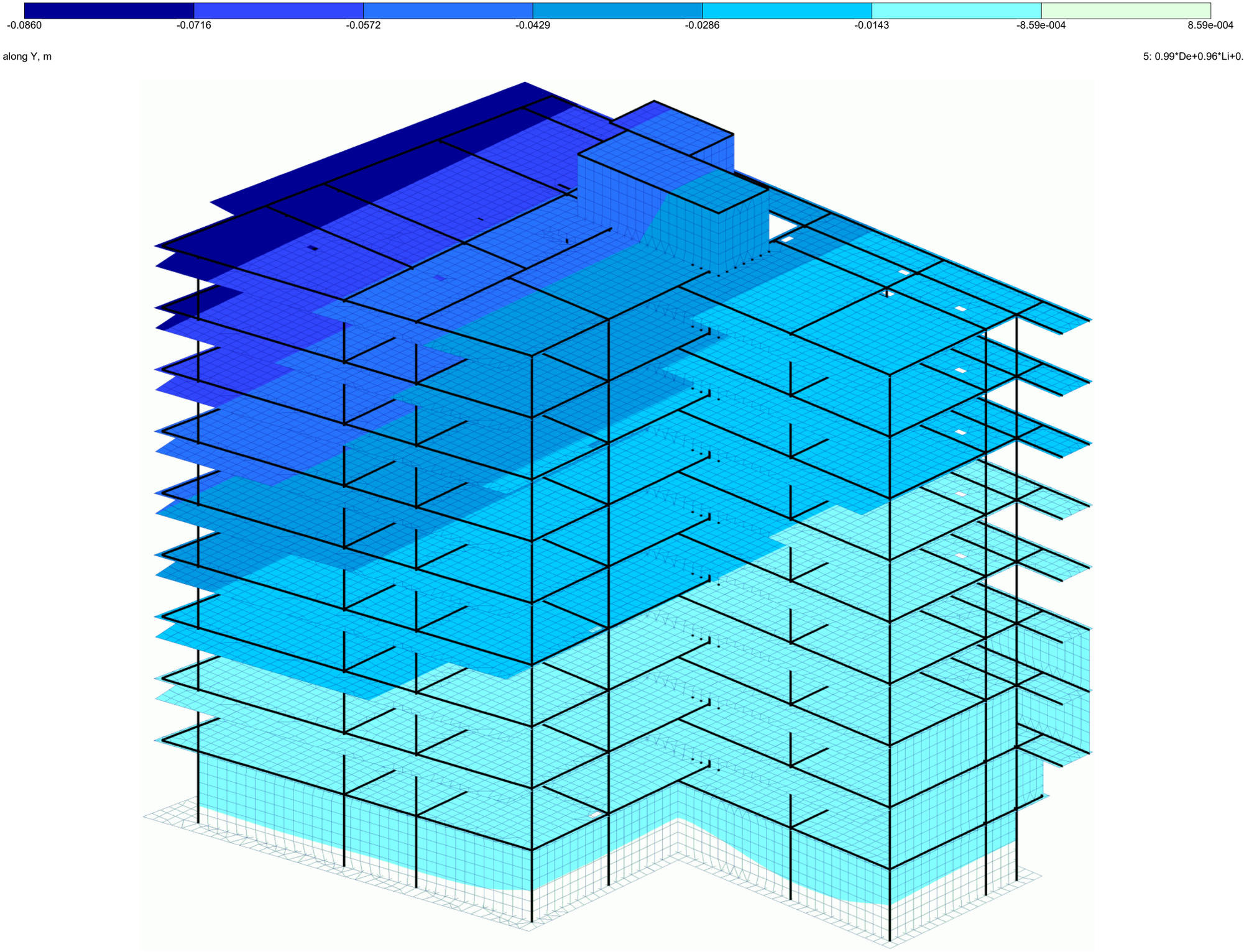

Displacement contour plots along Y, m

5: 0.99*De+0.96*Li+0.6*Sh-1*Eq2, dyn. - SRSS

Z
Y
X

კონსტრუქტორი გ. ცომაია

	MONOMAKH-SAPR version 2016	Компоновка	Date: 25.06.25
		File: mukhiani koreqt.chg	Time: 6:13
		Displacement contour plots along Y	Page 1 of 1

-0.0515 -0.0479 -0.0444 -0.0408 -0.0373 -0.0337 -0.0302

Displacement contour plots along Z, m

5: 0.99*De+0.96*Li+0.6*Sh-1*Eq2, dyn. - SRSS

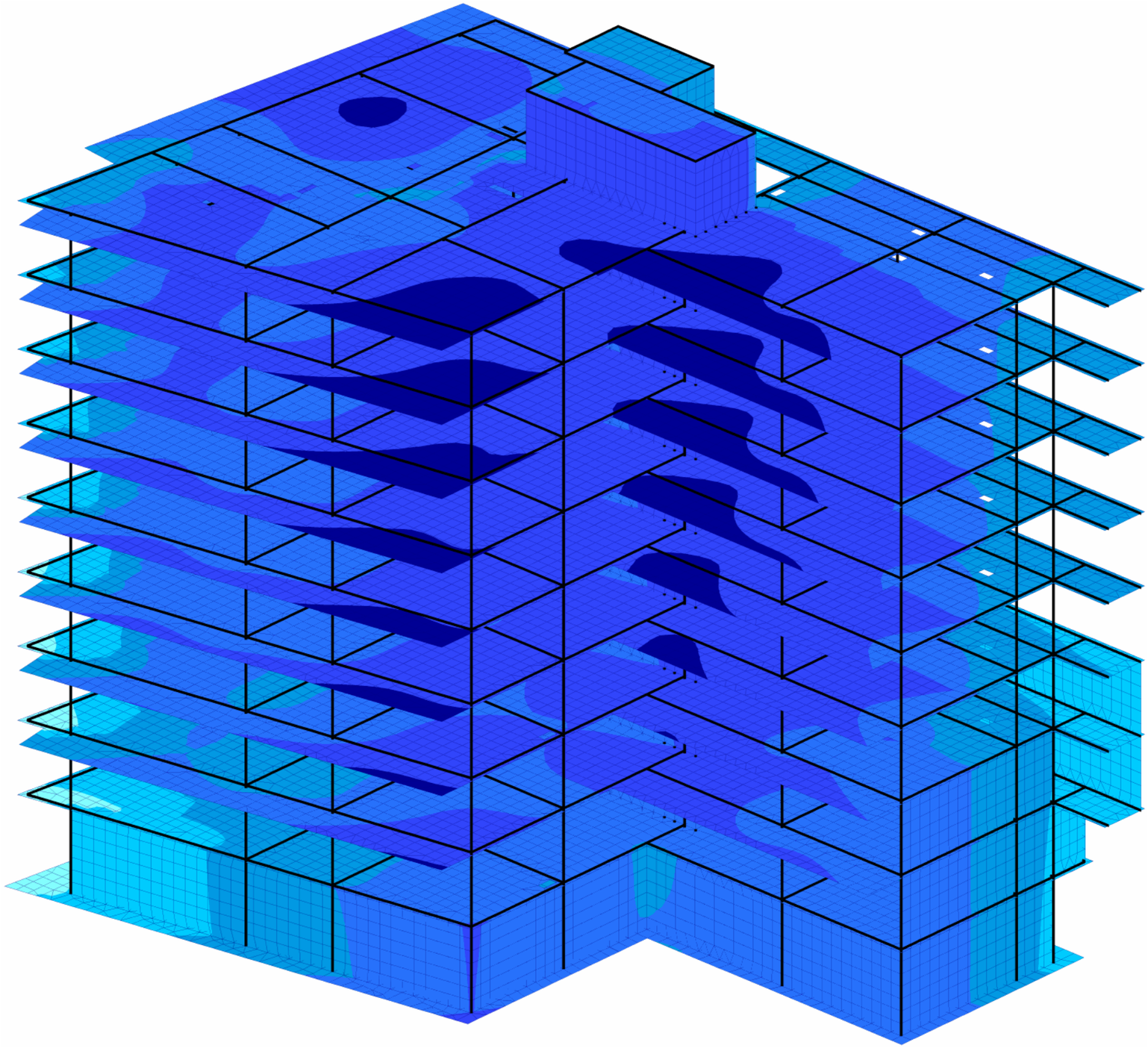

Z
Y
X

კონსტრუქტორი გ. ცომაია

	MONOMAKH-SAPR version 2016	Компоновка	Date: 25.06.25
		File: mukhiani koreqt.chg	Time: 6:13
		Displacement contour plots along Z	Page 1 of 1

Parameters of structure

Soil level	0 m
Upper level of column base	-3 m
Lower level of foundation	-3.8 m
Distribution of horizontal loads in analysis of whole structure	Mixed

Soil properties

Density	1.84 t/m3
Angle of internal friction	20 °
Cohesion	2.3 tf/m2
Modulus of elasticity	1300 tf/m2
Poisson's ratio	0.362

Additional parameters to calculate moduli of subgrade reaction

Lyambda	0.5

Materials

Name	Type	Modulus of elasticity, tf/m2	Poisson's ratio	Unit weight, t/m3	Components
1. Железобетон	Reinforced concrete	3e+006	0.2	2.5	B25, A500C1, A500C1

Load coefficients

Loads/Coefficients	Dead	Live	Short-term	Wind	Earthquake
Load factor	1.1	1.2	1.2	1.4	1
1st main combination	1	1	1	1	0
2nd main combination	1	0.95	0.9	0.9	0
3rd specific combination	0.9	0.8	0.5	0	1
Safety factor for purpose of structure	1				

Earthquake

	Direction
Earthquake 1	0°
Earthquake 2	90°

Magnitude	8
Soil category	II
Ko (table 3)	1
KA (table 4)	1
K1 (table 5)	0.35
KPSI (table 6)	1
Correction factor	1.5

Total vertical loads

Dead, tf	Live, tf	Short-term, tf
Loads at the bottom level of walls and columns of the 1st storey		
6917.353	286.58	1144.301
Dead weight of mat foundations and additional loads applied to them		
1011.946	50.597	101.195

Modal analysis

Mode shape	Frequency, Hz	Period, s	Earthquake 1,masses,%	Earthquake 2,masses,%
1	0.79	1.2634	5.3	54.9
2	1.16	0.8591	28.0	18.0
3	1.59	0.6286	35.4	1.5
4	3.00	0.3333	0.0	4.3
5	4.09	0.2443	0.1	0.0
6	4.51	0.2217	0.1	0.2
7	4.74	0.2109	0.0	6.0
8	5.00	0.1998	0.7	0.2
9	5.35	0.1868	1.6	2.3
10	5.64	0.1773	0.6	0.5
11	6.17	0.1620	0.1	0.5
12	6.49	0.1540	0.6	0.0
13	7.22	0.1386	1.5	0.5
14	7.26	0.1377	0.1	0.1
15	7.63	0.1310	0.0	0.0
16	8.25	0.1211	0.8	0.0
17	8.53	0.1172	0.2	0.0
18	8.91	0.1122	5.0	0.3
19	8.99	0.1112	1.3	2.2
20	9.59	0.1043	0.9	0.0
21	10.10	0.0990	0.8	0.3
22	10.24	0.0976	0.1	0.0
23	10.51	0.0951	0.0	0.0
24	10.93	0.0915	0.1	0.2
25	11.59	0.0863	0.1	0.3
26	12.14	0.0824	0.1	0.0
27	12.41	0.0806	0.2	0.3
28	12.65	0.0791	0.5	0.8
29	12.81	0.0781	0.1	0.0
30	13.06	0.0765	0.0	0.7
31	13.35	0.0749	0.3	0.1
32	14.09	0.0710	1.7	0.3
33	14.37	0.0696	0.0	0.2
34	14.62	0.0684	0.0	0.0
35	14.93	0.0670	0.3	0.0
36	15.05	0.0665	0.0	0.0
37	15.29	0.0654	0.0	0.5
38	15.45	0.0647	0.0	0.0
39	15.66	0.0639	0.3	0.3
40	16.14	0.0620	0.0	0.0
41	16.22	0.0617	0.0	0.1
42	16.34	0.0612	0.0	0.0
43	16.59	0.0603	0.0	0.0
44	16.80	0.0595	0.0	0.2
45	17.28	0.0579	0.5	0.0
46	17.67	0.0566	0.1	0.5
47	18.42	0.0543	0.0	0.3
48	18.70	0.0535	0.6	0.2
49	18.93	0.0528	0.3	0.0
50	19.14	0.0522	0.0	0.0
51	19.44	0.0514	0.0	0.0
52	19.62	0.0510	0.1	0.2
53	19.89	0.0503	0.6	0.0
54	20.32	0.0492	0.6	0.0
55	20.71	0.0483	0.0	0.1
56	20.88	0.0479	0.7	0.1
57	21.15	0.0473	0.3	0.0
58	21.23	0.0471	0.0	0.0
59	21.65	0.0462	0.1	0.0
60	22.84	0.0438	0.0	0.2
61	23.18	0.0431	0.1	0.0
62	23.60	0.0424	0.0	0.0
63	23.97	0.0417	0.4	0.0
64	24.01	0.0416	0.4	0.0
65	24.21	0.0413	0.1	0.1
66	25.02	0.0400	0.1	0.2
67	25.06	0.0399	0.2	0.0
68	25.45	0.0393	0.0	0.0
69	25.49	0.0392	0.0	0.0

კონსტრუქტორი გ. ცომაია

Mode shape	Frequency, Hz	Period, s	Earthquake 1,masses,%	Earthquake 2,masses,%
70	26.25	0.0381	0.0	0.1
71	26.48	0.0378	0.0	0.0
72	26.83	0.0373	0.3	0.0
73	27.14	0.0368	0.3	0.1
74	27.18	0.0368	0.0	0.0
75	27.45	0.0364	0.2	0.0
76	27.68	0.0361	0.1	0.1
77	27.97	0.0358	0.0	0.0
78	28.29	0.0354	0.0	0.0
79	28.58	0.0350	0.1	0.0
80	28.75	0.0348	0.0	0.1
81	29.13	0.0343	0.6	0.4
82	29.49	0.0339	0.5	0.0
83	29.77	0.0336	0.1	0.0
84	30.67	0.0326	0.2	0.0
Total			94.8	98.6

Combinations of load cases
1: 1.1*De+1.2*Li+1.2*Sh
2: 0.99*De+0.96*Li+0.6*Sh+1*Eq1, dyn. - SRSS
3: 0.99*De+0.96*Li+0.6*Sh-1*Eq1, dyn. - SRSS
4: 0.99*De+0.96*Li+0.6*Sh+1*Eq2, dyn. - SRSS
5: 0.99*De+0.96*Li+0.6*Sh-1*Eq2, dyn. - SRSS

Drifts of storeys

N	Height(m)	Load case	Mode shape/ combination	Drift	1 / Drift
Storey No.1, H=3.5 m, upper level of storey +0.500					
1	3.5	Combination 1		0.000659	1.52e+003
		Combination 2		0.000519	1.93e+003
		Combination 3		0.0015	665
		Combination 4		0.00257	390
		Combination 5		0.00167	599
Storey No.2, H=3 m, upper level of storey +3.500					
2	3	Combination 1		0.000791	1.26e+003
		Combination 2		0.00173	580
		Combination 3		0.00236	424
		Combination 4		0.004	250
		Combination 5		0.00319	314
Storey No.3, H=3 m, upper level of storey +6.500					
3	3	Combination 1		0.000708	1.41e+003
		Combination 2		0.00168	596
		Combination 3		0.00237	422
		Combination 4		0.00458	218
		Combination 5		0.00356	281
Storey No.4, H=3 m, upper level of storey +9.500					
4	3	Combination 1		0.0007	1.43e+003
		Combination 2		0.00288	348
		Combination 3		0.00283	354
		Combination 4		0.00548	182
		Combination 5		0.00434	230
Storey No.5, H=3 m, upper level of storey +12.500					
5	3	Combination 1		0.000745	1.34e+003
		Combination 2		0.00346	289
		Combination 3		0.00362	276
		Combination 4		0.00602	166
		Combination 5		0.0048	208
Storey No.6, H=3 m, upper level of storey +15.500					
6	3	Combination 1		0.000751	1.33e+003
		Combination 2		0.00357	280
		Combination 3		0.00349	287
		Combination 4		0.00592	169
		Combination 5		0.00469	213
Storey No.7, H=3 m, upper level of storey +18.500					
7	3	Combination 1		0.000756	1.32e+003
		Combination 2		0.00332	302
		Combination 3		0.00321	311
		Combination 4		0.00546	183
		Combination 5		0.00422	237
Storey No.8, H=3 m, upper level of storey +21.500					
8	3	Combination 1		0.000761	1.31e+003
		Combination 2		0.00285	351
		Combination 3		0.00291	344
		Combination 4		0.0048	208
		Combination 5		0.00354	283
Storey No.9, H=3 m, upper level of storey +24.500					
9	3	Combination 1		0.000778	1.28e+003
		Combination 2		0.00225	445
		Combination 3		0.00259	387
		Combination 4		0.00386	259
		Combination 5		0.00255	393
Storey No.10, H=3 m, upper level of storey +27.500					
10	3	Combination 1		0.000727	1.37e+003
		Combination 2		0.00174	573
		Combination 3		0.00186	536
		Combination 4		0.0031	322
		Combination 5		0.00183	548

Mat foundations

b - thickness of mat foundation
S - area of mat foundation
For mat foundations simulated with finite elements with stiffness including moduli of subgrade reaction:
C1Min - min modulus of subgrade reaction of soil in compression
C1Max - max modulus of subgrade reaction of soil in compression
C1Ave - average modulus of subgrade reaction of soil in compression
C2Min - min modulus of subgrade reaction of soil in shear
C2Max - max modulus of subgrade reaction of soil in shear
C2Ave - average modulus of subgrade reaction of soil in shear

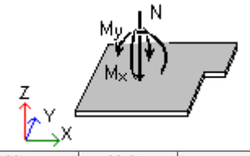

Name	Units	Description	Positive if:
N	tf	Vertical load	Opposite to the Z-axis
Mx	tf * m	Bending moment about the axis that is codirected	Directed clockwise when you look from the end of

კონსტრუქტორი გ. ცომაია

		with the X-axis and passes through gravity centre of mat foundation	the X-axis
My	tf * m	Bending moment about the axis that is codirected with the Y-axis and passes through gravity centre of mat foundation	Directed clockwise when you look from the end of the Y-axis
Px	tf	Horizontal load along the X-axis	Opposite the X-axis
Py	tf	Horizontal load along the Y-axis	Opposite the Y-axis

N	Load case	Mode shape/ combination	N(tf)	Mx(tf*m)	My(tf*m)	Px(tf)	Py(tf)
Storey N1 Mat foundation N1 b=0.7m, S=505.97m2, 1. Железобетон, C1Min=368.756tf/m3, C1Max=1006.391tf/m3, C1Ave=464.28tf/m3, C2Min=1924.726tf/m2, C2Max=5119.85tf/m2, C2Ave=4185.734tf/m2							
1_1	Combination 1		10621.44	7030.302	-5744.126	167.792	1.744
	Combination 2		8899.073	-1061.808	-19596.078	-501.387	362.689
	Combination 3		8942.921	13601.478	9189.029	803.411	-359.549
	Combination 4		8940.766	19195.359	2587.861	511.052	-641.856
	Combination 5		8901.229	-6655.69	-12994.908	-209.028	644.995

Columns

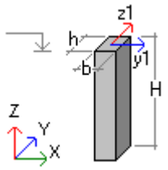

b - side of the column
h - side of the column
H - height of column

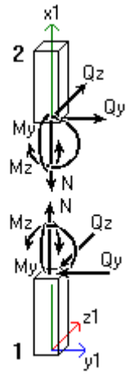

Name	Units	Description	Positive if:
N	tf	Axial force	In tension
My	tf * m	Bending moment about the Y1-axis	Lower fibre (relative to the Z1-axis) is in tension
Qz	tf	Shear force along the Z1-axis	Directed along the Z1-axis for the section that belongs to the 2nd part
Mz	tf * m	Bending moment about the Z1-axis	Upper fibre (relative to the Y1-axis) is in tension
Qy	tf	Shear force along the Y1-axis	Directed along the Y1-axis for the section that belongs to the 2nd part

a - distance from column bottom

N	Load case	Mode shape/ combination	a(m)	N(tf)	Qz(tf)	My(tf*m)	Qy(tf)	Mz(tf*m)
Storey N1 Column N1 Rectangle b=0.6 h=0.4m, H=3.5m, 1. Железобетон, μ=0.98%								
1_1	Combination 1		0	-196.873	18.006	-12.682	-9.514	-24.52
			3.5	-213.088	-3.293	-3.728	-6.105	2.689
	Combination 2		0	-81.572	-5.15	1.354	-7.49	-16.653
			3.5	-195.813	-15.501	-9.611	-4.864	1.92
	Combination 3		0	-250.818	36.097	-23.055	-8.632	-24.702
			3.5	-160.325	10.698	3.798	-5.846	3.423
	Combination 4		0	-129.839	2.255	-2.946	-6.602	-17.083
			3.5	-222.386	-9.454	-6.625	-4.591	1.794
	Combination 5		0	-202.55	28.692	-18.755	-9.519	-24.272
			3.5	-133.752	4.651	0.812	-6.119	3.549
Storey N1 Column N2 Rectangle b=0.4 h=0.6m, H=3.5m, 1. Железобетон, μ=0.95%								
1_2	Combination 1		0	-199.852	30.416	-22.851	35.635	20.169
			3.5	-100.425	-0.839	-1.755	-8.158	4.741
	Combination 2		0	-103.08	17.917	-13.2	15.616	8.805
			3.5	-48.054	-2.522	-2.786	-8.517	4.737
	Combination 3		0	-233.987	33.85	-25.612	44.562	25.243
			3.5	-118.57	2.121	0.56	-4.21	2.633
	Combination 4		0	-201.961	12.978	-10.694	45.233	25.132
			3.5	-96.714	5.25	2.887	-3.666	2.123
	Combination 5		0	-135.107	38.789	-28.118	14.945	8.916
			3.5	-69.91	-5.651	-5.113	-9.06	5.247
Storey N1 Column N3 Rectangle b=0.4 h=0.6m, H=3.5m, 1. Железобетон, μ=0.50%								
1_3	Combination 1		0	-30.917	3.126	-0.933	-9.264	-4.417
			3.5	-83.257	-3.355	1.317	-4.289	1.998
	Combination 2		0	-17.082	-0.939	6.972	-14.278	-6.807
			3.5	-39.542	-7.375	-5.615	-7.902	3.663
	Combination 3		0	-35.759	6.736	-9.064	-1.558	-0.744
			3.5	-102.551	1.569	8.076	0.548	-0.235
	Combination 4		0	-45.958	6.649	-8.279	-21.213	-10.097
			3.5	-104.736	3.04	9.887	-11.901	5.587
	Combination 5		0	-6.882	-0.852	6.187	5.376	2.546
			3.5	-37.356	-8.846	-7.426	4.546	-2.158
Storey N1 Column N4 Rectangle b=0.4 h=0.6m, H=3.5m, 1. Железобетон, μ=0.50%								
1_4	Combination 1		0	-64.28	-2.641	5.047	-0.996	-2.57
			3.5	-61.97	-2.641	-4.196	-0.996	0.918
	Combination 2		0	-106.269	-6.541	12.383	-1.079	-2.672
			3.5	-104.19	-6.541	-10.52	-1.079	1.195
	Combination 3		0	-2.676	2.289	-4.243	-0.705	-1.792
			3.5	-0.597	2.289	3.777	-0.705	0.587
	Combination 4		0	-97.262	3.257	-5.44	-1.264	-2.776
			3.5	-95.183	3.257	5.974	-1.264	1.678
	Combination 5		0	-11.682	-7.509	13.581	-0.52	-1.688
			3.5	-9.603	-7.509	-12.717	-0.52	0.105
Storey N1 Column N5 Rectangle b=0.4 h=0.6m, H=3.5m, 1. Железобетон, μ=0.50%								
1_5	Combination 1		0	-44.622	8.592	-14.255	0.68	0.277
			3.5	-116.759	4.045	9.934	0.056	-0.03
	Combination 2		0	-54.86	9.6	-15.736	-5.456	-2.695
			3.5	-122.608	5.385	12.91	-3.953	1.854
	Combination 3		0	-21.673	5.568	-9.035	6.787	3.25
			3.5	-75.305	1.308	4.221	4.157	-1.957
	Combination 4		0	-56.6	9.549	-14.49	-1.849	-0.935
			3.5	-125.064	5.507	14.012	-3.871	1.837

კონსტრუქტორი გ. ცომაია

N	Load case	Mode shape/ combination	a(m)	N(tf)	Qz(tf)	My(tf*m)	Qy(tf)	Mz(tf*m)
	Combination 5		0	-19.934	5.619	-10.281	3.18	1.489
			3.5	-72.849	1.186	3.119	4.076	-1.939
Storey N1 Column N6 Rectangle b=0.4 h=0.6m, H=3.5m, 1. Железобетон, μ=0.59%								
1_6	Combination 1		0	-300.464	3.492	-12.651	-0.417	-0.899
			3.5	-298.154	3.492	-0.429	-0.417	0.561
	Combination 2		0	-285.68	4.988	-14.904	-1.141	-2.544
			3.5	-283.601	4.988	2.585	-1.141	1.47
	Combination 3		0	-214.704	1.459	-7.164	0.478	1.091
			3.5	-212.625	1.459	-2.088	0.478	-0.602
	Combination 4		0	-240.531	2.542	-9.432	0.395	0.917
			3.5	-238.452	2.542	-0.796	0.395	-0.48
	Combination 5		0	-259.853	3.905	-12.636	-1.058	-2.37
			3.5	-257.774	3.905	1.293	-1.058	1.347
Storey N1 Column N7 Rectangle b=0.4 h=0.6m, H=3.5m, 1. Железобетон, μ=0.65%								
1_7	Combination 1		0	-14.333	-8.61	3.776	12.45	7.936
			3.5	-125.977	21.049	12.504	6.963	-4.361
	Combination 2		0	-31.35	-1.637	-0.442	6.269	9.451
			3.5	-197.275	-2.995	-1.955	-0.661	-8.045
	Combination 3		0	6.342	-13.079	6.934	15.071	4.128
			3.5	-19.992	39.408	23.627	12.633	0.521
	Combination 4		0	-31.223	-12.895	6.623	14.607	9.187
			3.5	-184.395	36.706	21.82	11.287	-7.102
	Combination 5		0	6.215	-1.822	-0.132	6.733	4.392
			3.5	-32.871	-0.293	-0.147	0.685	-0.423
Storey N1 Column N8 Rectangle b=0.4 h=0.6m, H=3.5m, 1. Железобетон, μ=0.50%								
1_8	Combination 1		0	-49.548	3.983	-2.613	8.303	11.151
			3.5	-58.926	2.544	1.816	-2.38	0.946
	Combination 2		0	-59.805	12.637	-7.282	8.754	12.222
			3.5	-69.462	8.559	5.791	-0.745	-1.58
	Combination 3		0	-24.408	-5.486	2.645	5.964	7.189
			3.5	-30.627	-3.863	-2.47	-3.438	3.039
	Combination 4		0	-53.442	9.511	-5.447	8.318	11.461
			3.5	-63.3	6.171	4.419	-1.081	-0.978
	Combination 5		0	-30.771	-2.359	0.81	6.4	7.949
			3.5	-36.789	-1.476	-1.099	-3.102	2.436
Storey N1 Column N9 Rectangle b=0.4 h=0.6m, H=3.5m, 1. Железобетон, μ=0.97%								
1_9	Combination 1		0	18.467	-5.471	5.714	7.474	5.297
			3.5	-41.349	-1.936	-0.301	4.048	-2.483
	Combination 2		0	5.281	1.105	1.241	13.436	8.357
			3.5	-91.055	-4.752	-2.424	6.044	-3.919
	Combination 3		0	25.96	-10.153	8.288	-0.631	0.68
			3.5	21.65	1.616	1.969	0.692	-0.247
	Combination 4		0	27.8	0.374	1.667	13.319	8.179
			3.5	9.669	-4.139	-1.958	-0.977	0.864
	Combination 5		0	3.44	-9.422	7.863	-0.515	0.859
			3.5	-79.074	1.003	1.503	7.713	-5.029
Storey N1 Column N10 Rectangle b=0.6 h=0.4m, H=3.5m, 1. Железобетон, μ=0.50%								
1_10	Combination 1		0	-59.012	-4.693	10.757	-4.623	-2.583
			3.5	-163.43	-3.048	0.778	-0.756	0.348
	Combination 2		0	-60.089	-4.963	11.433	-25.936	-14.067
			3.5	-160.928	-3.148	-0.03	2.619	-2.273
	Combination 3		0	-38.758	-3.493	7.206	18.16	9.721
			3.5	-110.836	-1.965	0.804	-3.922	2.877
	Combination 4		0	-41.951	-5.107	12.54	18.957	10.156
			3.5	-119.632	-3.125	-0.303	-6.803	4.693
	Combination 5		0	-56.896	-3.349	6.099	-26.733	-14.501
			3.5	-152.132	-1.988	1.077	5.5	-4.089
Storey N1 Column N11 Rectangle b=0.4 h=0.4m, H=3.5m, 1. Железобетон, μ=0.50%								
1_11	Combination 1		0	-37.266	1.199	-3.703	2.5	1.502
			3.5	-63.792	1.538	1.298	2.723	-1.188
	Combination 2		0	-52.227	0.067	-0.788	7.625	3.526
			3.5	-95.816	-0.944	-0.811	5.19	-2.606
	Combination 3		0	-9.794	2.045	-5.546	-3.302	-0.941
			3.5	-10.415	3.746	3.287	-0.557	0.585
	Combination 4		0	-13.082	-1.761	3.949	-6.357	-2.447
			3.5	-19.36	-5.713	-4.658	-1.806	1.224
	Combination 5		0	-48.939	3.873	-10.283	10.681	5.032
			3.5	-86.871	8.516	7.134	6.439	-3.245
Storey N1 Column N12 Rectangle b=0.4 h=0.4m, H=3.5m, 1. Железобетон, μ=2.25%								
1_12	Combination 1		0	-33.173	6.954	-5.345	-5.84	-3.814
			3.5	-35.88	6.161	4.534	1.54	-0.588
	Combination 2		0	-63.916	12.674	-10.213	-9.706	-5.55
			3.5	-70.812	15.992	10.951	-9.761	4.92
	Combination 3		0	9.239	-1.055	1.275	0.174	-0.724
			3.5	11.811	-5.299	-3.153	12.637	-6.025
	Combination 4		0	56.491	-9.238	8.343	-0.019	0.309
			3.5	57.508	-5.69	-4.826	11.358	-5.535
	Combination 5		0	-111.168	20.857	-17.281	-9.513	-6.583
			3.5	-116.509	16.383	12.624	-8.482	4.43
Storey N1 Column N13 Rectangle b=0.4 h=0.4m, H=3.5m, 1. Железобетон, μ=0.50%								
1_13	Combination 1		0	-23.461	-3.676	2.278	-9.864	-5.678
			3.5	-35.523	0.909	0.394	-0.659	0.213
	Combination 2		0	-32.121	-6.817	4.723	-5.665	-3.536
			3.5	-63.444	-0.285	-0.409	-5.779	2.825
	Combination 3		0	-7.365	0.831	-1.063	-11.209	-6.135
			3.5	2.772	1.877	1.176	4.561	-2.409
	Combination 4		0	-30.281	2.987	-2.609	-5.524	-2.876
			3.5	-61.283	3.017	1.504	-6.383	3.015
	Combination 5		0	-9.204	-8.974	6.268	-11.349	-6.796
			3.5	0.611	-1.425	-0.737	5.165	-2.599
Storey N1 Column N14 Rectangle b=0.6 h=0.4m, H=3.5m, 1. Железобетон, μ=2.39%								
1_14	Combination 1		0	-411.758	0.004	2.125	-8.185	-26.784
			3.5	-409.448	0.004	2.14	-8.185	1.864
	Combination 2		0	-303.506	-4.757	-6.847	-9.186	-27.629
			3.5	-301.427	-4.757	8.047	-9.186	-2.221
	Combination 3		0	-379.617	4.215	11.403	-5.014	-17.455
			3.5	-377.538	4.215	-5.39	-5.014	6.838
	Combination 4		0	-400.801	-9.926	23.842	-5.587	-18.164
			3.5	-398.722	-9.926	-10.976	-5.587	6.125
	Combination 5		0	-282.322	9.384	-19.285	-8.614	-26.92
			3.5	-280.243	9.384	13.633	-8.614	-1.508
Storey N1 Column N15 Rectangle b=0.4 h=0.6m, H=3.5m, 1. Железобетон, μ=2.28%								
1_15	Combination 1		0	-384.873	-0.036	4.067	0.325	3.681
			3.5	-382.563	-0.036	3.941	0.325	2.544

კონსტრუქტორი გ. ცომაია

N	Load case	Mode shape/ combination	a(m)	N(tf)	Qz(tf)	My(tf*m)	Qy(tf)	Mz(tf*m)
	Combination 2		0	-286.807	8.086	-13.809	-1.483	-1.097
			3.5	-284.728	8.086	14.585	-1.483	4.169
	Combination 3		0	-349.546	-8.941	21.943	2.391	7.672
			3.5	-347.467	-8.941	-9.444	2.391	-0.771
	Combination 4		0	-378.514	-16.308	39.557	1.859	6.738
			3.5	-376.435	-16.308	-17.59	1.859	0.194
	Combination 5		0	-257.839	15.453	-31.422	-0.952	-0.163
			3.5	-255.76	15.453	22.731	-0.952	3.204
Storey N1 Column N16 Rectangle b=0.4 h=0.6m, H=3.5m, 1. Железобетон, μ=0.50%								
1_16	Combination 1		0	-46.048	-5.91	3.132	3.873	7.81
			3.5	-121.904	0.923	0.64	1.867	0.955
	Combination 2		0	-45.67	14.277	-7.752	3.951	5.579
			3.5	-122.347	-7.176	-4.456	-0.522	-1.56
	Combination 3		0	-31.564	-25.009	13.448	3.126	8.093
			3.5	-82.023	9.159	5.802	3.801	2.526
	Combination 4		0	-21.168	-29.994	16.2	2.305	4.558
			3.5	-77.418	10.944	7.27	-1.054	3.087
	Combination 5		0	-56.066	19.263	-10.505	4.772	9.114
			3.5	-126.952	-8.961	-5.925	4.333	-2.121
Storey N1 Column N17 Rectangle b=0.6 h=0.4m, H=3.5m, 1. Железобетон, μ=0.98%								
1_17	Combination 1		0	-333.654	0.024	0.215	1.359	-0.582
			3.5	-331.344	0.024	0.299	1.359	-5.339
	Combination 2		0	-288.847	3.498	-6.911	-0.504	-3.866
			3.5	-286.768	3.498	5.335	-0.504	-8.66
	Combination 3		0	-262.328	-3.699	7.75	2.749	3.122
			3.5	-260.249	-3.699	-5.2	2.749	0.059
	Combination 4		0	-240.103	-6.791	14.269	0.101	1.389
			3.5	-238.024	-6.791	-9.502	0.101	-0.202
	Combination 5		0	-311.072	6.59	-13.43	2.144	-2.133
			3.5	-308.993	6.59	9.637	2.144	-8.399
Storey N1 Column N18 Rectangle b=0.6 h=0.4m, H=3.5m, 1. Железобетон, μ=0.97%								
1_18	Combination 1		0	-317.625	-1.559	2.408	0.536	5.547
			3.5	-315.315	-1.559	-3.047	0.536	3.669
	Combination 2		0	-236.315	2.784	-5.639	-1.721	0.545
			3.5	-234.236	2.784	4.108	-1.721	9.022
	Combination 3		0	-287.654	-5.821	10.541	3.165	9.36
			3.5	-285.575	-5.821	-9.837	3.165	-4.173
	Combination 4		0	-217.76	-10.075	18.872	2.867	10.078
			3.5	-215.681	-10.075	-16.392	2.867	-3.008
	Combination 5		0	-306.21	7.037	-13.97	-1.422	-0.173
			3.5	-304.131	7.037	10.663	-1.422	7.856
Storey N1 Column N19 Rectangle b=0.6 h=0.4m, H=3.5m, 1. Железобетон, μ=1.49%								
1_19	Combination 1		0	-385.613	1.564	-4.887	-5.204	-16.182
			3.5	-383.303	1.564	0.587	-5.204	2.032
	Combination 2		0	-281.701	5.565	-12.715	-7.692	-18.738
			3.5	-279.622	5.565	6.86	-7.692	10.07
	Combination 3		0	-357.388	-3.414	5.613	-1.305	-8.447
			3.5	-355.309	-3.414	-6.435	-1.305	-5.764
	Combination 4		0	-348.825	-7.787	16.157	-1.4	-6.508
			3.5	-346.746	-7.787	-11.169	-1.4	-4.266
	Combination 5		0	-290.264	9.937	-23.259	-7.598	-20.677
			3.5	-288.185	9.937	11.593	-7.598	8.573

N	Load case	Mode shape/ combination	a(m)	N(tf)	Qz(tf)	My(tf*m)	Qy(tf)	Mz(tf*m)
Storey N1 Column N20 Rectangle b=0.6 h=0.4m, H=3.5m, 1. Железобетон, μ=0.57%								
1_20	Combination 1		0	-167.443	-1.495	7.155	30.222	20.032
			3.5	-230.954	-3.83	0.318	-18.474	15.563
	Combination 2		0	-100.919	1.264	-0.187	13.901	9.279
			3.5	-153.853	0.296	4.689	7.386	-3.753
	Combination 3		0	-177.267	-4.437	13.291	36.007	23.814
			3.5	-231.239	-6.808	-4.784	-37.508	29.216
	Combination 4		0	-167.987	-7.134	22.278	36.228	23.962
			3.5	-228.493	-7.241	-4.435	-33.522	26.149
	Combination 5		0	-110.199	3.962	-9.175	13.681	9.132
			3.5	-156.598	0.73	4.341	3.4	-0.686
Storey N1 Column N21 Rectangle b=0.6 h=0.4m, H=3.5m, 1. Железобетон, μ=0.74%								
1_21	Combination 1		0	-42.734	-3.64	8.525	10.617	5.791
			3.5	-125.539	-4.284	-1.412	5.074	-3.063
	Combination 2		0	-28.143	-1.776	3.268	2.636	1.434
			3.5	-80.276	-1.174	1.329	24.935	-15.522
	Combination 3		0	-42.907	-5.017	12.029	14.841	8.098
			3.5	-127.163	-6.119	-4.305	-15.883	10.035
	Combination 4		0	-21.711	-6.552	17.047	14.405	7.903
			3.5	-65.416	-6.476	-5.073	-12.911	8.116
	Combination 5		0	-49.34	-0.242	-1.75	3.072	1.629
			3.5	-142.023	-0.818	2.097	21.963	-13.603
Storey N1 Column N22 Rectangle b=0.6 h=0.4m, H=3.5m, 1. Железобетон, μ=0.53%								
1_22	Combination 1		0	-43.352	-3.556	7.744	-8.586	-4.692
			3.5	-117.569	-2.319	0.217	-0.425	0.352
	Combination 2		0	-42.934	-2.142	3.854	-12.308	-6.737
			3.5	-115.106	-0.547	1.469	20.806	-12.949
	Combination 3		0	-29.321	-4.474	10.007	-1.918	-1.036
			3.5	-80.179	-3.479	-1.688	-20.899	13.146
	Combination 4		0	-15.06	-5.103	12.275	-0.351	-0.133
			3.5	-50.154	-3.304	-1.447	-17.025	10.71
	Combination 5		0	-57.195	-1.513	1.586	-13.874	-7.64
			3.5	-145.131	-0.722	1.228	16.932	-10.513
Storey N1 Column N23 Rectangle b=0.4 h=0.6m, H=3.5m, 1. Железобетон, μ=1.01%								
1_23	Combination 1		0	8.838	-10.305	8.632	6.588	5.042
			3.5	-94.743	-1.293	-1.371	7.763	-4.673
	Combination 2		0	-0.599	0.745	1.718	9.92	6.598
			3.5	-97.742	-14.795	-10.498	-2.305	1.223
	Combination 3		0	16.208	-18.658	13.162	1.154	1.881
			3.5	-61.926	13.334	8.582	15.536	-9.241
	Combination 4		0	27.829	-20.383	13.99	0.277	1.169
			3.5	-29.523	18.69	13.209	15.087	-9.422
	Combination 5		0	-12.22	2.471	0.891	10.797	7.31
			3.5	-130.146	-20.151	-15.125	-1.857	1.405
Storey N1 Column N24 Rectangle b=0.6 h=0.4m, H=3.5m, 1. Железобетон, μ=1.96%								
1_24	Combination 1		0	-333.484	1.737	-4.413	7.364	23.092
			3.5	-331.174	1.737	1.664	7.364	-2.684
	Combination 2		0	-186.024	-0.842	0.871	0.31	5.817
			3.5	-183.945	-0.842	-2.104	0.31	4.736
	Combination 3		0	-366.494	3.91	-8.449	12.79	33.822
			3.5	-364.415	3.91	5.263	12.79	-10.944
	Combination 4		0	-332.139	-4.881	9.218	10.608	28.949

კონსტრუქტორი გ. ცომაია

N	Load case	Mode shape/ combination	a(m)	N(tf)	Qz(tf)	My(tf*m)	Qy(tf)	Mz(tf*m)
			3.5	-330.06	-4.881	-7.871	10.608	-8.186
	Combination 5		0	-220.379	7.949	-16.795	2.491	10.691
			3.5	-218.3	7.949	11.03	2.491	1.979
Storey N1 Column N25 Rectangle b=0.6 h=0.4m, H=3.5m, 1. Железобетон, μ=2.70%								
1_25	Combination 1		0	-433.028	1.583	-4.807	-11.291	-37.5
			3.5	-430.718	1.583	0.732	-11.291	2.017
	Combination 2		0	-300.092	-3.607	5.69	-11.289	-35.454
			3.5	-298.013	-3.607	-6.99	-11.289	4.292
	Combination 3		0	-419.52	6.313	-13.71	-8.187	-27.567
			3.5	-417.441	6.313	8.44	-8.187	0.852
	Combination 4		0	-381.573	-7.508	15.035	-7.734	-25.696
			3.5	-379.494	-7.508	-11.287	-7.734	1.266
	Combination 5		0	-338.039	10.214	-23.055	-11.742	-37.325
			3.5	-335.96	10.214	12.738	-11.742	3.878
Storey N2 Column N1 Rectangle b=0.6 h=0.4m, H=3m, 1. Железобетон, μ=1.88%								
2_1	Combination 1		0	-294.466	-7.52	10.944	2.594	7.362
			3	-292.486	-7.52	-11.615	2.594	-0.42
	Combination 2		0	-276.54	-1.821	1.926	1.487	4.233
			3	-274.758	-1.821	-3.495	1.487	0.58
	Combination 3		0	-217.864	-10.602	16.119	2.473	7.272
			3	-216.082	-10.602	-15.729	2.473	-0.957
	Combination 4		0	-315.094	-18.751	28.71	1.185	5.143
			3	-313.312	-18.751	-27.55	1.185	1.924
	Combination 5		0	-179.311	6.328	-10.665	2.776	6.363
			3	-177.529	6.328	8.327	2.776	-2.301
Storey N2 Column N2 Rectangle b=0.4 h=0.6m, H=3m, 1. Железобетон, μ=0.50%								
2_2	Combination 1		0	-163.831	-4.72	7.664	-2.307	-3.71
			3	-161.851	-4.72	-6.496	-2.307	3.211
	Combination 2		0	-60.054	2.527	-4.224	-3.173	-4.731
			3	-58.272	2.527	3.361	-3.173	4.799
	Combination 3		0	-216.668	-10.271	16.786	-0.542	-1.222
			3	-214.886	-10.271	-14.031	-0.542	0.393
	Combination 4		0	-177.291	-20.466	33.644	1.303	1.302
			3	-175.509	-20.466	-27.765	1.303	-2.609
	Combination 5		0	-99.432	12.722	-21.083	-5.018	-7.255
			3	-97.65	12.722	17.094	-5.018	7.801
Storey N2 Column N3 Rectangle b=0.4 h=0.6m, H=3m, 1. Железобетон, μ=0.50%								
2_3	Combination 1		0	-164.594	2.756	-4.66	-0.571	-1.588
			3	-162.614	2.756	3.608	-0.571	0.125
	Combination 2		0	-211.496	-2.804	3.414	-2.011	-3.953
			3	-209.714	-2.804	-5.034	-2.011	2.101
	Combination 3		0	-69.641	7.602	-11.486	1.002	1.2
			3	-67.859	7.602	11.356	1.002	-1.825
	Combination 4		0	-210.157	-3.488	5.623	-1.707	-3.34
			3	-208.375	-3.488	-4.905	-1.707	1.824
	Combination 5		0	-70.98	8.286	-13.694	0.697	0.587
			3	-69.198	8.286	11.227	0.697	-1.549
Storey N2 Column N4 Rectangle b=0.4 h=0.6m, H=3m, 1. Железобетон, μ=0.50%								
2_4	Combination 1		0	-67.705	-3.084	5.593	0.87	0.924
			3	-65.725	-3.084	-3.659	0.87	-1.687
	Combination 2		0	-118.677	-8.082	13.344	-1.081	-2.392
			3	-116.895	-8.082	-10.916	-1.081	0.852

N	Load case	Mode shape/ combination	a(m)	N(tf)	Qz(tf)	My(tf*m)	Qy(tf)	Mz(tf*m)
	Combination 3		0	3.229	2.804	-3.755	2.381	3.64
			3	5.011	2.804	4.672	2.381	-3.504
	Combination 4		0	-109.722	-9.357	15.895	2.029	3.021
			3	-107.94	-9.357	-12.206	2.029	-3.069
	Combination 5		0	-5.726	4.079	-6.306	-0.729	-1.773
			3	-3.944	4.079	5.962	-0.729	0.417
Storey N2 Column N5 Rectangle b=0.4 h=0.6m, H=3m, 1. Железобетон, μ=0.50%								
2_5	Combination 1		0	-242.08	4.455	-7.893	-0.047	0.094
			3	-240.1	4.455	5.472	-0.047	0.234
	Combination 2		0	-161.313	1.97	-4.227	-1.935	-3.148
			3	-159.531	1.97	1.655	-1.935	2.655
	Combination 3		0	-248.233	5.963	-9.664	1.879	3.342
			3	-246.451	5.963	8.253	1.879	-2.296
	Combination 4		0	-247.179	1.581	-3.006	1.623	2.87
			3	-245.397	1.581	1.647	1.623	-2.001
	Combination 5		0	-162.368	6.352	-10.886	-1.678	-2.676
			3	-160.586	6.352	8.261	-1.678	2.36
Storey N2 Column N6 Rectangle b=0.4 h=0.6m, H=3m, 1. Железобетон, μ=0.50%								
2_6	Combination 1		0	-262.192	-8.112	13.98	-0.529	-0.596
			3	-260.212	-8.112	-10.356	-0.529	0.991
	Combination 2		0	-252.899	-8.911	15.578	-3.68	-5.567
			3	-251.117	-8.911	-11.199	-3.68	5.472
	Combination 3		0	-187.923	-4.153	6.886	2.843	4.649
			3	-186.141	-4.153	-5.529	2.843	-3.879
	Combination 4		0	-229.585	-12.096	20.761	3.178	5.169
			3	-227.803	-12.096	-15.544	3.178	-4.366
	Combination 5		0	-211.237	-0.968	1.703	-4.015	-6.087
			3	-209.455	-0.968	-1.183	-4.015	5.959
Storey N2 Column N7 Rectangle b=0.4 h=0.6m, H=3m, 1. Железобетон, μ=0.50%								
2_7	Combination 1		0	-116.849	-1.772	0.28	7.269	6.062
			3	-59.407	-0.059	-0.771	1.225	-1.434
	Combination 2		0	-175.562	4.084	3.242	4.461	3.797
			3	-81.63	1.002	-1.343	0.385	-0.61
	Combination 3		0	-25.767	-7.163	-2.735	8.022	6.676
			3	-20.274	-1.047	0.057	1.818	-1.98
	Combination 4		0	-165.661	3.05	-2.178	9.766	8.915
			3	-75.649	1.446	0.248	2.714	-3.134
	Combination 5		0	-35.668	-6.129	2.684	2.718	1.557
			3	-26.255	-1.492	-1.534	-0.511	0.544
Storey N2 Column N8 Rectangle b=0.4 h=0.6m, H=3m, 1. Железобетон, μ=0.50%								
2_8	Combination 1		0	-57.904	-4.198	2.718	-0.569	-1.184
			3	-62.384	-0.156	-0.317	-2.566	2.475
	Combination 2		0	-68.93	-12.107	7.62	-1.689	-3.118
			3	-71.627	-5.301	-2.784	-3.493	3.419
	Combination 3		0	-29.991	4.946	-2.967	1.229	1.731
			3	-34.741	5.077	2.272	-0.677	0.54
	Combination 4		0	-63.122	-10.514	6.622	1.517	2.424
			3	-65.432	-4.395	-2.339	-0.003	-0.136
	Combination 5		0	-35.799	3.352	-1.969	-1.977	-3.811
			3	-40.936	4.171	1.827	-4.166	4.095
Storey N2 Column N9 Rectangle b=0.4 h=0.6m, H=3m, 1. Железобетон, μ=1.25%								
2_9	Combination 1		0	-60.673	3.274	-1.628	0.514	0.196

კონსტრუქტორი გ. ცომაია

N	Load case	Mode shape/ combination	a(m)	N(tf)	Qz(tf)	My(tf*m)	Qy(tf)	Mz(tf*m)
			3	-73.885	-6.23	-3.522	-3.358	4.538
	Combination 2		0	-134.152	12.24	-7.671	-7.384	-11.181
			3	-103	-3.272	-1.787	-9.764	11.369
	Combination 3		0	32.62	-6.893	5.063	8.3	11.648
			3	-20.623	-7.102	-4.057	4.2	-3.883
	Combination 4		0	-118.366	10.923	-6.742	9.454	13.462
			3	-92.184	-3.589	-1.898	5.333	-5.005
	Combination 5		0	16.834	-5.576	4.134	-8.537	-12.996
			3	-31.439	-6.786	-3.946	-10.896	12.491
Storey N2 Column N10 Rectangle b=0.6 h=0.4m, H=3m, 1. Железобетон, μ=1.61%								
2_10	Combination 1		0	-363.322	3.576	-7.186	-2.398	-2.824
			3	-361.342	3.576	3.542	-2.398	4.37
	Combination 2		0	-355.349	4.173	-7.645	-15.825	-25.946
			3	-353.567	4.173	4.875	-15.825	21.531
	Combination 3		0	-249.658	1.329	-3.422	11.84	21.257
			3	-247.876	1.329	0.564	11.84	-14.263
	Combination 4		0	-267.695	-0.105	-1.322	15.081	26.692
			3	-265.913	-0.105	-1.637	15.081	-18.551
	Combination 5		0	-337.311	5.606	-9.744	-19.066	-31.38
			3	-335.529	5.606	7.076	-19.066	25.819
Storey N2 Column N11 Rectangle b=0.4 h=0.4m, H=3m, 1. Железобетон, μ=0.65%								
2_11	Combination 1		0	-57.115	-1.033	2.007	0.763	0.405
			3	-58.732	-1.981	-1.849	0.339	-0.118
	Combination 2		0	-1.719	-3.898	-1.986	-3.182	-1.722
			3	-3.621	-5.11	1.93	-0.928	0.298
	Combination 3		0	-94.013	2.35	5.142	4.336	2.344
			3	-94.492	1.923	-4.933	1.557	-0.523
	Combination 4		0	-84.686	-10.644	12.844	4.678	2.568
			3	-84.97	-12.741	-12.368	2.422	-0.853
	Combination 5		0	-11.046	9.095	-9.687	-3.524	-1.945
			3	-13.143	9.554	9.366	-1.793	0.628
Storey N2 Column N12 Rectangle b=0.4 h=0.4m, H=3m, 1. Железобетон, μ=3.63%								
2_12	Combination 1		0	-39.817	2.862	-2.069	-2.302	-0.879
			3	-35.833	-7.641	-5.455	1.543	-0.827
	Combination 2		0	-79.612	18.482	-11.705	-9.122	-4.295
			3	-68.856	-3.579	-2.077	-0.337	0.002
	Combination 3		0	14.258	-14.346	8.635	5.304	2.837
			3	9.482	-9.305	-7.171	2.929	-1.393
	Combination 4		0	65.87	-33.249	21.579	4.387	2.805
			3	36.536	-14.258	-11.137	2.105	-1.066
	Combination 5		0	-131.224	37.386	-24.649	-8.205	-4.263
			3	-95.91	1.373	1.889	0.488	-0.325
Storey N2 Column N13 Rectangle b=0.4 h=0.4m, H=3m, 1. Железобетон, μ=0.55%								
2_13	Combination 1		0	-37.149	-2.833	1.885	-1.073	-0.425
			3	-27.486	-0.91	-0.798	-0.08	-0.013
	Combination 2		0	-68.069	-4.863	3.426	-5.871	-2.883
			3	-62.21	-4.199	-2.868	0.744	-0.385
	Combination 3		0	5.006	0.072	-0.242	3.972	2.097
			3	15.473	2.57	1.496	-0.89	0.373
	Combination 4		0	-62.812	-0.184	3.501	5.79	2.764
			3	-50.06	-7.485	-4.852	1.881	-0.825
	Combination 5		0	-0.251	-4.607	-0.317	-7.689	-3.549

N	Load case	Mode shape/ combination	a(m)	N(tf)	Qz(tf)	My(tf*m)	Qy(tf)	Mz(tf*m)
			3	3.324	5.856	3.48	-2.027	0.813
Storey N2 Column N14 Rectangle b=0.6 h=0.4m, H=3m, 1. Железобетон, μ=1.63%								
2_14	Combination 1		0	-369.517	3.549	-5.563	5.638	14.022
			3	-367.537	3.549	5.085	5.638	-2.891
	Combination 2		0	-272.504	7.296	-11.668	-2.297	-1.687
			3	-270.722	7.296	10.328	-2.297	5.283
	Combination 3		0	-343.383	-1.787	3.066	10.594	22.734
			3	-341.601	-1.787	-2.402	10.594	-9.126
	Combination 4		0	-362.552	-10.418	16.623	10.023	22.032
			3	-360.77	-10.418	-14.661	10.023	-8.052
	Combination 5		0	-253.336	15.928	-25.224	-1.726	-0.985
			3	-251.554	15.928	22.587	-1.726	4.21
Storey N2 Column N15 Rectangle b=0.4 h=0.6m, H=3m, 1. Железобетон, μ=1.47%								
2_15	Combination 1		0	-326.686	4.973	-8.348	-5.336	-8.837
			3	-324.706	4.973	6.572	-5.336	7.171
	Combination 2		0	-242.371	12.806	-19.936	-11.198	-17.974
			3	-240.589	12.806	18.568	-11.198	15.625
	Combination 3		0	-302.032	-5.456	7.674	2.678	4.001
			3	-300.25	-5.456	-8.779	2.678	-4.038
	Combination 4		0	-326.51	-19.263	30.303	2.086	3.221
			3	-324.728	-19.263	-27.525	2.086	-3.04
	Combination 5		0	-217.892	26.613	-42.564	-10.606	-17.194
			3	-216.11	26.613	37.315	-10.606	14.626
Storey N2 Column N16 Rectangle b=0.4 h=0.6m, H=3m, 1. Железобетон, μ=1.07%								
2_16	Combination 1		0	-265.755	-2.061	5.21	-5.018	-7.906
			3	-263.775	-2.061	-0.973	-5.018	7.147
	Combination 2		0	-262.089	13.324	-21.665	-9.494	-15.501
			3	-260.307	13.324	18.314	-9.494	12.986
	Combination 3		0	-184.504	-17.543	31.695	1.459	2.947
			3	-182.722	-17.543	-20.94	1.459	-1.436
	Combination 4		0	-172.481	-24.028	42.528	0.935	2.249
			3	-170.699	-24.028	-29.561	0.935	-0.564
	Combination 5		0	-274.112	19.81	-32.498	-8.97	-14.803
			3	-272.33	19.81	26.936	-8.97	12.114
Storey N2 Column N17 Rectangle b=0.6 h=0.4m, H=3m, 1. Железобетон, μ=0.93%								
2_17	Combination 1		0	-287.94	-0.781	1.21	5.765	9.849
			3	-285.96	-0.781	-1.134	5.765	-7.446
	Combination 2		0	-251.301	5.499	-8.366	-5.407	-9.621
			3	-249.519	5.499	8.133	-5.407	6.631
	Combination 3		0	-228.157	-7.192	10.988	14.5	24.929
			3	-226.375	-7.192	-10.59	14.5	-18.601
	Combination 4		0	-208.186	-13.887	21.612	13.12	23.066
			3	-206.404	-13.887	-20.052	13.12	-16.325
	Combination 5		0	-271.272	12.194	-18.99	-4.027	-7.758
			3	-269.49	12.194	17.595	-4.027	4.355
Storey N2 Column N18 Rectangle b=0.6 h=0.4m, H=3m, 1. Железобетон, μ=1.08%								
2_18	Combination 1		0	-278.332	-3.08	5.075	-8.24	-13.654
			3	-276.352	-3.08	-4.164	-8.24	11.065
	Combination 2		0	-207.744	3.841	-5.667	-17.336	-30.061
			3	-205.962	3.841	5.858	-17.336	22.017
	Combination 3		0	-254.388	-9.516	14.893	3.866	7.913
			3	-252.606	-9.516	-13.657	3.866	-3.754

კონსტრუქტორი გ. ცომაია

N	Load case	Mode shape/ combination	a(m)	N(tf)	Qz(tf)	My(tf*m)	Qy(tf)	Mz(tf*m)
	Combination 4		0	-191.052	-19.683	30.868	2.709	6.279
			3	-189.27	-19.683	-28.183	2.709	-1.863
	Combination 5		0	-271.08	14.008	-21.642	-16.18	-28.428
			3	-269.298	14.008	20.385	-16.18	20.126
Storey N2 Column N19 Rectangle b=0.6 h=0.4m, H=3m, 1. Железобетон, μ=1.58%								
2_19	Combination 1		0	-342.064	-2.195	4.071	1.956	6.031
			3	-340.084	-2.195	-2.512	1.956	0.165
	Combination 2		0	-250.058	3.083	-4.691	-7.632	-12.53
			3	-248.276	3.083	4.647	-7.632	10.468
	Combination 3		0	-319.751	-6.915	11.621	9.889	20.58
			3	-317.969	-6.915	-9.212	9.889	-9.189
	Combination 4		0	-312.053	-14.544	23.9	9.113	19.655
			3	-310.271	-14.544	-19.759	9.113	-7.709
	Combination 5		0	-257.757	10.713	-16.969	-6.856	-11.605
			3	-255.974	10.713	15.194	-6.856	8.988
Storey N2 Column N20 Rectangle b=0.6 h=0.4m, H=3m, 1. Железобетон, μ=1.60%								
2_20	Combination 1		0	-327.295	3.879	-7.008	-4.444	-11.958
			3	-325.315	3.879	4.63	-4.444	1.375
	Combination 2		0	-240.451	7.08	-12.937	-18.079	-38.44
			3	-238.669	7.08	8.661	-18.079	15.867
	Combination 3		0	-306.966	-0.84	1.625	9.914	17.225
			3	-305.184	-0.84	-1.256	9.914	-12.588
	Combination 4		0	-225.338	-4.41	6.868	7.741	13.886
			3	-223.556	-4.41	-6.522	7.741	-9.452
	Combination 5		0	-322.079	10.65	-18.18	-15.906	-35.101
			3	-320.297	10.65	13.927	-15.906	12.731
Storey N2 Column N21 Rectangle b=0.6 h=0.4m, H=3m, 1. Железобетон, μ=1.52%								
2_21	Combination 1		0	-288.432	1.272	-2.869	-4.079	-3.88
			3	-286.452	1.272	0.948	-4.079	8.357
	Combination 2		0	-188.5	4.312	-7.428	-24.439	-40.501
			3	-186.718	4.312	5.66	-24.439	32.843
	Combination 3		0	-288.952	-2.707	3.484	16.95	32.806
			3	-287.17	-2.707	-4.79	16.95	-18.072
	Combination 4		0	-162.219	-8.476	12.529	13.294	26.871
			3	-160.437	-8.476	-12.942	13.294	-13.037
	Combination 5		0	-315.234	10.081	-16.473	-20.782	-34.565
			3	-313.452	10.081	13.811	-20.782	27.808
Storey N2 Column N22 Rectangle b=0.6 h=0.4m, H=3m, 1. Железобетон, μ=1.52%								
2_22	Combination 1		0	-266.126	1.811	-3.575	-0.138	-1.753
			3	-264.146	1.811	1.858	-0.138	-1.337
	Combination 2		0	-179.315	4.426	-7.372	-22.19	-40.102
			3	-177.533	4.426	5.965	-22.19	26.486
	Combination 3		0	-263.844	-1.937	2.322	21.231	35.929
			3	-262.062	-1.937	-3.548	21.231	-27.782
	Combination 4		0	-123.217	-6.416	9.87	17.057	29.126
			3	-121.435	-6.416	-9.405	17.057	-22.098
	Combination 5		0	-319.942	8.905	-14.92	-18.016	-33.3
			3	-318.16	8.905	11.823	-18.016	20.801
Storey N2 Column N23 Rectangle b=0.4 h=0.6m, H=3m, 1. Железобетон, μ=0.58%								
2_23	Combination 1		0	-200.062	-4.17	8.335	-2.713	-1.999
			3	-198.082	-4.17	-4.175	-2.713	6.141
	Combination 2		0	-139.646	9.349	-16.302	-11.702	-18.37
			3	-137.864	9.349	11.746	-11.702	16.74
	Combination 3		0	-197.267	-16.966	31.455	6.974	14.658
			3	-195.485	-16.966	-19.446	6.974	-6.269
	Combination 4		0	-96.834	-19.945	37.193	5.123	11.489
			3	-95.052	-19.945	-22.65	5.123	-3.888
	Combination 5		0	-240.08	12.328	-22.04	-9.851	-15.201
			3	-238.298	12.328	14.95	-9.851	14.36
Storey N2 Column N24 Rectangle b=0.6 h=0.4m, H=3m, 1. Железобетон, μ=1.15%								
2_24	Combination 1		0	-263.57	-1.031	1.889	-9.621	-16.393
			3	-261.59	-1.031	-1.203	-9.621	12.471
	Combination 2		0	-137.909	-5.17	8.199	-14.227	-23.059
			3	-136.127	-5.17	-7.312	-14.227	19.622
	Combination 3		0	-303.112	3.629	-5.393	-0.852	-2.44
			3	-301.33	3.629	5.496	-0.852	0.116
	Combination 4		0	-270.79	-14.688	22.914	-0.984	-2.429
			3	-269.008	-14.688	-21.151	-0.984	0.52
	Combination 5		0	-170.231	13.147	-20.108	-14.095	-23.07
			3	-168.449	13.147	19.335	-14.095	19.218
Storey N2 Column N25 Rectangle b=0.6 h=0.4m, H=3m, 1. Железобетон, μ=1.97%								
2_25	Combination 1		0	-385.436	-2.28	4.07	11.12	23.419
			3	-383.456	-2.28	-2.77	11.12	-9.941
	Combination 2		0	-267.196	-6.294	10.374	5.139	11.775
			3	-265.414	-6.294	-8.575	5.139	-3.637
	Combination 3		0	-376.297	2.704	-4.001	12.368	25.006
			3	-374.515	2.704	4.177	12.368	-12.106
	Combination 4		0	-340.14	-16.362	26.185	11.738	24.052
			3	-338.358	-16.362	-22.919	11.738	-11.176
	Combination 5		0	-303.353	12.772	-19.812	5.77	12.728
			3	-301.571	12.772	18.521	5.77	-4.567
Storey N3 Column N1 Rectangle b=0.6 h=0.4m, H=3m, 1. Железобетон, μ=1.81%								
3_1	Combination 1		0	-290.772	-4.08	8.725	0.63	-1.18
			3	-288.792	-4.08	-3.516	0.63	-3.069
	Combination 2		0	-278.423	-7.631	15.013	-0.731	-4.067
			3	-276.641	-7.631	-8.02	-0.731	-1.518
	Combination 3		0	-210.081	1.08	-0.768	1.871	2.263
			3	-208.299	1.08	2.613	1.871	-3.706
	Combination 4		0	-321.244	-14.773	26.498	1.04	-2.182
			3	-319.462	-14.773	-17.862	1.04	-4.594
	Combination 5		0	-167.26	8.223	-12.254	0.1	0.378
			3	-165.478	8.223	12.455	0.1	-0.631
Storey N3 Column N2 Rectangle b=0.4 h=0.6m, H=3m, 1. Железобетон, μ=0.50%								
3_2	Combination 1		0	-162.193	-6.135	8.671	-3.556	-4.322
			3	-160.213	-6.135	-9.734	-3.556	6.346
	Combination 2		0	-49.458	1.656	-3.026	-5.401	-7.548
			3	-47.676	1.656	2.168	-5.401	8.659
	Combination 3		0	-224.818	-11.811	17.358	-0.468	0.444
			3	-223.036	-11.811	-18.3	-0.468	1.845
	Combination 4		0	-188.972	-21.229	32.639	0.693	2.094
			3	-187.19	-21.229	-31.07	0.693	0.014
	Combination 5		0	-85.304	11.075	-18.308	-6.562	-9.198
			3	-83.522	11.075	14.938	-6.562	10.489
Storey N3 Column N3 Rectangle b=0.4 h=0.6m, H=3m, 1. Железобетон, μ=0.50%								

კონსტრუქტორი გ. ცომაია

N	Load case	Mode shape/ combination	a(m)	N(tf)	Qz(tf)	My(tf*m)	Qy(tf)	Mz(tf*m)
3_3	Combination 1		0	-132.104	1.26	-2.603	1.037	1.767
			3	-130.124	1.26	1.177	1.037	-1.343
	Combination 2		0	-182.418	-6.345	8.945	0.226	0.459
			3	-180.636	-6.345	-10.095	0.226	-0.167
	Combination 3		0	-43.017	8.591	-13.533	1.482	2.466
			3	-41.235	8.591	12.247	1.482	-2.031
	Combination 4		0	-179.921	-6.114	8.602	0.403	0.83
			3	-178.139	-6.114	-9.745	0.403	-0.367
	Combination 5		0	-45.514	8.361	-13.19	1.305	2.094
			3	-43.732	8.361	11.897	1.305	-1.831
Storey N3 Column N4 Rectangle b=0.4 h=0.6m, H=3m, 1. Железобетон, μ=0.55%								
3_4	Combination 1		0	-59.598	0.598	-0.36	1.792	2.775
			3	-57.618	0.598	1.434	1.792	-2.602
	Combination 2		0	-110.556	-5.458	9.027	0.662	0.951
			3	-108.774	-5.458	-7.354	0.662	-0.996
	Combination 3		0	8.974	6.471	-9.623	2.287	3.629
			3	10.756	6.471	9.797	2.287	-3.273
	Combination 4		0	-97.285	-5.84	9.767	2.488	3.767
			3	-95.503	-5.84	-7.765	2.488	-3.701
	Combination 5		0	-4.297	6.853	-10.362	0.462	0.812
			3	-2.515	6.853	10.209	0.462	-0.569
Storey N3 Column N5 Rectangle b=0.4 h=0.6m, H=3m, 1. Железобетон, μ=0.50%								
3_5	Combination 1		0	-202.386	0.488	-2.021	-0.503	-0.731
			3	-200.406	0.488	-0.555	-0.503	0.779
	Combination 2		0	-134.82	-1.704	0.44	-1.575	-2.285
			3	-133.038	-1.704	-4.776	-1.575	2.454
	Combination 3		0	-207.16	3.041	-4.611	0.733	1.061
			3	-205.378	3.041	4.614	0.733	-1.15
	Combination 4		0	-199.593	-1.912	0.957	0.921	1.242
			3	-197.811	-1.912	-4.843	0.921	-1.521
	Combination 5		0	-142.388	3.249	-5.129	-1.764	-2.466
			3	-140.606	3.249	4.681	-1.764	2.826
Storey N3 Column N6 Rectangle b=0.4 h=0.6m, H=3m, 1. Железобетон, μ=0.50%								
3_6	Combination 1		0	-230.587	-4.792	6.64	-0.903	-1.319
			3	-228.607	-4.792	-7.736	-0.903	1.39
	Combination 2		0	-226.638	-5.96	8.236	-3.395	-5.033
			3	-224.856	-5.96	-10.412	-3.395	5.153
	Combination 3		0	-160.933	-1.782	2.512	1.905	2.859
			3	-159.151	-1.782	-2.067	1.905	-2.857
	Combination 4		0	-206.257	-8.621	12.098	2.395	3.546
			3	-204.475	-8.621	-13.965	2.395	-3.64
	Combination 5		0	-181.314	0.879	-1.35	-3.885	-5.72
			3	-179.532	0.879	1.487	-3.885	5.936
Storey N3 Column N7 Rectangle b=0.4 h=0.6m, H=3m, 1. Железобетон, μ=0.50%								
3_7	Combination 1		0	-65.588	7.138	-3.755	0.185	-0.212
			3	-109.037	4.575	3.785	1.015	-0.296
	Combination 2		0	-15.912	16.786	-9.539	-0.52	-0.941
			3	-66.263	11.869	-2.936	0.46	0.483
	Combination 3		0	-96.482	-4.437	3.052	0.943	0.722
			3	-120.663	-3.911	9.536	1.339	-1.135
	Combination 4		0	-22.93	17.146	-9.665	1.061	0.848
			3	-70.782	11.403	8.882	1.398	-1.436

N	Load case	Mode shape/ combination	a(m)	N(tf)	Qz(tf)	My(tf*m)	Qy(tf)	Mz(tf*m)
	Combination 5		0	-89.463	-4.797	3.177	-0.638	-1.067
			3	-116.144	-3.445	-2.283	0.401	0.785
Storey N3 Column N8 Rectangle b=0.4 h=0.6m, H=3m, 1. Железобетон, μ=0.50%								
3_8	Combination 1		0	-58.51	5.031	-2.637	-2.59	-2.784
			3	-80.386	-1.818	-0.689	-1.223	2.811
	Combination 2		0	-67.404	8.969	-5.166	-2.828	-2.867
			3	-100.207	-11.209	-6.972	-1.343	2.937
	Combination 3		0	-32.407	-0.408	0.684	-1.415	-1.687
			3	-35.824	8.216	5.868	-0.65	1.641
	Combination 4		0	-61.1	8.104	-4.614	-0.891	-1.169
			3	-85.688	-9.526	-5.838	-0.188	0.863
	Combination 5		0	-38.711	0.456	0.132	-3.351	-3.384
			3	-50.343	6.533	4.735	-1.806	3.715
Storey N3 Column N9 Rectangle b=0.4 h=0.6m, H=3m, 1. Железобетон, μ=0.50%								
3_9	Combination 1		0	-69.761	-2.4	1.595	-5.796	-6.854
			3	-128.69	-11.111	-9.369	-4.274	6.778
	Combination 2		0	-95.028	0.877	-0.269	-6.744	-7.286
			3	-141.536	-24.698	-19.354	-4.593	7.622
	Combination 3		0	-21.986	-4.886	2.934	-2.869	-4.078
			3	-74.553	6.201	3.734	-2.507	3.614
	Combination 4		0	-84.619	0.3	2.614	-1.918	-3.063
			3	-122.626	-21.332	1.156	-1.614	2.352
	Combination 5		0	-32.395	-4.309	0.051	-7.694	-8.301
			3	-93.463	2.835	-16.776	-5.486	8.884
Storey N3 Column N10 Rectangle b=0.6 h=0.4m, H=3m, 1. Железобетон, μ=0.62%								
3_10	Combination 1		0	-314.792	0.373	-0.539	-3.123	-4.385
			3	-312.812	0.373	0.58	-3.123	4.983
	Combination 2		0	-311.369	1.647	-2.987	-7.049	-9.875
			3	-309.587	1.647	2.174	-7.049	11.282
	Combination 3		0	-212.828	-1.108	2.184	1.835	2.551
			3	-211.046	-1.108	-1.361	1.835	-2.964
	Combination 4		0	-230.922	-3.258	4.869	4.599	6.529
			3	-229.14	-3.258	-4.977	4.599	-7.273
	Combination 5		0	-293.275	3.797	-5.672	-9.813	-13.853
			3	-291.493	3.797	5.791	-9.813	15.591
Storey N3 Column N11 Rectangle b=0.4 h=0.4m, H=3m, 1. Железобетон, μ=0.75%								
3_11	Combination 1		0	-52.295	-1.702	1.664	0.732	0.38
			3	-52.648	-1.983	-1.997	-0.05	0.074
	Combination 2		0	2.217	-4.91	5.053	-2.338	-1.229
			3	-5.902	-5.486	-5.259	-1.985	0.83
	Combination 3		0	-89.573	2.136	-2.315	3.52	1.847
			3	-81.957	2.238	1.978	1.901	-0.706
	Combination 4		0	-80.269	-12.632	12.978	3.19	1.709
			3	-74.717	-13.386	-13.068	2.726	-1.093
	Combination 5		0	-7.087	9.858	-10.24	-2.009	-1.091
			3	-13.142	10.139	9.786	-2.81	1.216
Storey N3 Column N12 Rectangle b=0.4 h=0.4m, H=3m, 1. Железобетон, μ=1.76%								
3_12	Combination 1		0	-32.637	-8.684	6.174	0.065	0.401
			3	-28.922	-8.453	-6.243	1.442	-0.811
	Combination 2		0	-63.528	-3.263	2.473	1.881	-0.681
			3	-54.822	-4.022	-3.042	-0.689	0.11
	Combination 3		0	9.463	-11.408	7.971	-1.753	1.36

კონსტრუქტორი გ. ცომაია

N	Load case	Mode shape/ combination	a(m)	N(tf)	Qz(tf)	My(tf*m)	Qy(tf)	Mz(tf*m)
			3	6.797	-10.246	-7.519	3.07	-1.453
	Combination 4		0	31.549	-14.658	10.538	1.765	1.414
			3	13.368	-15.446	-11.354	2.411	-1.287
	Combination 5		0	-85.614	-0.013	-0.094	-1.637	-0.735
			3	-61.392	1.178	0.793	-0.029	-0.057
Storey N3 Column N13 Rectangle b=0.4 h=0.4m, H=3m, 1. Железобетон, μ=0.62%								
3_13	Combination 1		0	-30.639	-0.721	0.534	0.053	0.186
			3	-23.933	0.526	0.245	-0.305	0.083
	Combination 2		0	-67.614	-4.497	3.211	-1.109	-0.544
			3	-56.438	-2.551	-1.853	2.508	-1.384
	Combination 3		0	15.64	3.262	-2.315	1.187	0.85
			3	15.909	3.396	2.268	-3.062	1.547
	Combination 4		0	-55.104	-4.242	3.331	3.341	1.787
			3	-44.051	-2.997	-2.318	5.646	-2.696
	Combination 5		0	3.131	3.007	-2.435	-3.263	-1.481
			3	3.522	3.842	2.733	-6.2	2.86
Storey N3 Column N14 Rectangle b=0.6 h=0.4m, H=3m, 1. Железобетон, μ=1.33%								
3_14	Combination 1		0	-323.648	2.564	-3.609	-1.773	-3.298
			3	-321.669	2.564	4.083	-1.773	2.022
	Combination 2		0	-238.818	6.287	4.001	-5.47	-8.686
			3	-237.036	6.287	-3.135	-5.47	8.007
	Combination 3		0	-300.637	-2.294	-9.607	2.396	3.167
			3	-298.855	-2.294	9.508	2.396	-4.303
	Combination 4		0	-317.801	-11.451	18.481	2.76	4.771
			3	-316.019	-11.451	-15.892	2.76	-3.588
	Combination 5		0	-221.655	15.443	-24.087	-5.834	-10.289
			3	-219.873	15.443	22.265	-5.834	7.291
Storey N3 Column N15 Rectangle b=0.4 h=0.6m, H=3m, 1. Железобетон, μ=1.12%								
3_15	Combination 1		0	-282.938	2.742	-3.819	-3.548	-4.979
			3	-280.958	2.742	4.407	-3.548	5.664
	Combination 2		0	-262.556	10.116	-14.937	-9.492	-14.053
			3	-260.774	10.116	15.613	-9.492	14.433
	Combination 3		0	-208.811	-6.01	9.22	3.622	5.792
			3	-207.029	-6.01	-9.014	3.622	-5.086
	Combination 4		0	-281.057	-20.227	31.962	3.733	6.216
			3	-279.275	-20.227	-28.757	3.733	-4.987
	Combination 5		0	-190.31	24.333	-37.679	-9.602	-14.477
			3	-188.528	24.333	35.356	-9.602	14.334
Storey N3 Column N16 Rectangle b=0.4 h=0.6m, H=3m, 1. Железобетон, μ=0.50%								
3_16	Combination 1		0	-229.527	2.744	-4.845	-3.774	-5.47
			3	-227.547	2.744	3.387	-3.774	5.853
	Combination 2		0	-225.603	7.647	-11.068	-7.065	-10.541
			3	-223.821	7.647	11.895	-7.065	10.7
	Combination 3		0	-160.022	-3.372	3.371	0.912	1.609
			3	-158.24	-3.372	-6.768	0.912	-1.173
	Combination 4		0	-147.463	-7.513	9.275	1.217	2.408
			3	-145.681	-7.513	-13.285	1.217	-1.257
	Combination 5		0	-238.162	11.788	-16.972	-7.37	-11.34
			3	-236.38	11.788	18.413	-7.37	10.783
Storey N3 Column N17 Rectangle b=0.6 h=0.4m, H=3m, 1. Железобетон, μ=0.52%								
3_17	Combination 1		0	-249.994	-0.951	1.346	4.915	7.622
			3	-248.014	-0.951	-1.507	4.915	-7.124

N	Load case	Mode shape/ combination	a(m)	N(tf)	Qz(tf)	My(tf*m)	Qy(tf)	Mz(tf*m)
	Combination 2		0	-218.021	4.29	-6.389	-2.774	-4.074
			3	-216.239	4.29	6.495	-2.774	4.413
	Combination 3		0	-198.28	-6.18	9.086	10.986	16.882
			3	-196.498	-6.18	-9.469	10.986	-16.239
	Combination 4		0	-180.906	-13.319	20.176	10.928	17.701
			3	-179.124	-13.319	-19.787	10.928	-15.147
	Combination 5		0	-235.394	11.429	-17.479	-2.717	-4.892
			3	-233.612	11.429	16.812	-2.717	3.321
Storey N3 Column N18 Rectangle b=0.6 h=0.4m, H=3m, 1. Железобетон, μ=0.80%								
3_18	Combination 1		0	-246.255	-2.624	3.951	-5.02	-6.706
			3	-244.275	-2.624	-3.922	-5.02	8.354
	Combination 2		0	-184.095	3.235	-4.83	-10.74	-15.435
			3	-182.313	3.235	4.893	-10.74	17.138
	Combination 3		0	-224.835	-8.174	12.271	2.325	4.153
			3	-223.053	-8.174	-12.267	2.325	-3.174
	Combination 4		0	-171.26	-19.329	29.424	3.164	6.914
			3	-169.478	-19.329	-28.566	3.164	-2.677
	Combination 5		0	-237.67	14.391	-21.983	-11.579	-18.196
			3	-235.888	14.391	21.192	-11.579	16.641
Storey N3 Column N19 Rectangle b=0.6 h=0.4m, H=3m, 1. Железобетон, μ=1.12%								
3_19	Combination 1		0	-299.878	-1.608	2.426	-1.494	-2.27
			3	-297.897	-1.608	-2.397	-1.494	2.213
	Combination 2		0	-219.581	2.779	-4.241	-5.949	-8.807
			3	-217.799	2.779	4.367	-5.949	9.621
	Combination 3		0	-280.002	-5.804	8.822	3.194	4.757
			3	-278.22	-5.804	-8.862	3.194	-5.406
	Combination 4		0	-273.526	-13.838	21.857	3.851	7.279
			3	-271.744	-13.838	-19.681	3.851	-4.426
	Combination 5		0	-226.057	10.813	-17.276	-6.606	-11.329
			3	-224.275	10.813	15.185	-6.606	8.641
Storey N3 Column N20 Rectangle b=0.6 h=0.4m, H=3m, 1. Железобетон, μ=0.77%								
3_20	Combination 1		0	-286.546	1.327	-1.522	5.716	10.596
			3	-284.566	1.327	2.46	5.716	-6.551
	Combination 2		0	-210.362	3.948	-5.536	0.756	14.216
			3	-208.58	3.948	7.009	0.756	-12.195
	Combination 3		0	-268.894	-1.905	3.248	8.307	2.83
			3	-267.112	-1.905	-3.169	8.307	2.051
	Combination 4		0	-196.92	-6.72	12.038	7.841	14.28
			3	-195.138	-6.72	-8.187	7.841	-9.836
	Combination 5		0	-282.336	8.763	-14.325	1.223	2.766
			3	-280.554	8.763	12.027	1.223	-0.308
Storey N3 Column N21 Rectangle b=0.6 h=0.4m, H=3m, 1. Железобетон, μ=0.82%								
3_21	Combination 1		0	-251.899	-0.82	1.473	-6.237	-9.324
			3	-249.919	-0.82	-0.987	-6.237	9.388
	Combination 2		0	-166.968	2.589	-3.669	-16.429	-24.536
			3	-165.186	2.589	4.233	-16.429	25.043
	Combination 3		0	-250.19	-4.329	6.671	5.768	8.648
			3	-248.408	-4.329	-6.453	5.768	-8.946
	Combination 4		0	-142.714	-10.999	17.511	5.554	9.479
			3	-140.932	-10.999	-15.5	5.554	-7.304
	Combination 5		0	-274.444	9.258	-14.509	-16.216	-25.366
			3	-272.662	9.258	13.28	-16.216	23.401

კონსტრუქტორი გ. ცომაია

N	Load case	Mode shape/ combination	a(m)	N(tf)	Qz(tf)	My(tf*m)	Qy(tf)	Mz(tf*m)
Storey N3 Column N22 Rectangle b=0.6 h=0.4m, H=3m, 1. Железобетон, μ=0.56%								
3_22	Combination 1		0	-232.109	0.219	-0.128	4.31	7.424
			3	-230.129	0.219	0.53	4.31	-5.506
	Combination 2		0	-155.1	2.663	-3.692	-8.683	-12.155
			3	-153.318	2.663	4.387	-8.683	14.129
	Combination 3		0	-231.336	-2.592	3.896	15.51	24.033
			3	-229.554	-2.592	-3.969	15.51	-22.731
	Combination 4		0	-106.856	-7.047	11.214	14.97	24.308
			3	-105.074	-7.047	-9.946	14.97	-20.725
	Combination 5		0	-279.579	7.119	-11.01	-8.143	-12.43
			3	-277.797	7.119	10.364	-8.143	12.123
Storey N3 Column N23 Rectangle b=0.4 h=0.6m, H=3m, 1. Железобетон, μ=0.50%								
3_23	Combination 1		0	-176.506	0.907	-2.091	-5.456	-8.277
			3	-174.526	0.907	0.63	-5.456	8.09
	Combination 2		0	-121.806	3.133	-3.908	-9.675	-14.5
			3	-120.024	3.133	5.522	-9.675	14.63
	Combination 3		0	-175.42	-1.686	0.418	0.535	0.65
			3	-173.638	-1.686	-4.67	0.535	-1.061
	Combination 4		0	-85.717	-2.365	1.234	0.745	1.633
			3	-83.935	-2.365	-5.945	0.745	-0.676
	Combination 5		0	-211.508	3.813	-4.725	-9.884	-15.483
			3	-209.726	3.813	6.797	-9.884	14.245
Storey N3 Column N24 Rectangle b=0.6 h=0.4m, H=3m, 1. Железобетон, μ=0.80%								
3_24	Combination 1		0	-217.654	-1.038	1.508	-7.474	-10.032
			3	-215.674	-1.038	-1.605	-7.474	12.391
	Combination 2		0	-108.398	-6.227	9.516	-14.343	-20.933
			3	-106.616	-6.227	-9.173	-14.343	22.103
	Combination 3		0	-255.677	4.574	-7.104	2.199	4.616
			3	-253.895	4.574	6.626	2.199	-1.986
	Combination 4		0	-224.8	-15.82	24.105	1.671	3.628
			3	-223.018	-15.82	-23.356	1.671	-1.386
	Combination 5		0	-139.275	14.167	-21.693	-13.815	-19.944
			3	-137.493	14.167	20.809	-13.815	21.503
Storey N3 Column N25 Rectangle b=0.6 h=0.4m, H=3m, 1. Железобетон, μ=1.59%								
3_25	Combination 1		0	-332.271	-2.814	3.85	1.619	1.33
			3	-330.291	-2.814	-4.593	1.619	-3.526
	Combination 2		0	-227.421	-7.451	11.491	-1.966	-4.178
			3	-225.639	-7.451	-10.968	-1.966	1.731
	Combination 3		0	-327.255	2.834	-5.181	4.696	6.601
			3	-325.473	2.834	3.427	4.696	-7.498
	Combination 4		0	-292.433	-17.73	27.092	4.443	5.902
			3	-290.651	-17.73	-26.108	4.443	-7.442
	Combination 5		0	-262.242	13.112	-20.782	-1.714	-3.48
			3	-260.46	13.112	18.566	-1.714	1.676
Storey N4 Column N1 Rectangle b=0.6 h=0.4m, H=3m, 1. Железобетон, μ=1.04%								
4_1	Combination 1		0	-250.882	0.87	-1.363	5.418	8.525
			3	-248.902	0.87	1.247	5.418	-7.728
	Combination 2		0	-241.309	-6.382	11.028	0.255	-1.166
			3	-239.527	-6.382	-8.16	0.255	-1.893
	Combination 3		0	-180.19	8.239	-13.903	8.905	15.565
			3	-178.408	8.239	10.854	8.905	-11.187
	Combination 4		0	-276.266	-12.553	20.075	2.841	3.115

N	Load case	Mode shape/ combination	a(m)	N(tf)	Qz(tf)	My(tf*m)	Qy(tf)	Mz(tf*m)
			3	-274.484	-12.553	-17.604	2.841	-5.231
	Combination 5		0	-145.234	14.41	-22.951	6.319	11.284
			3	-143.452	14.41	20.297	6.319	-7.85
Storey N4 Column N2 Rectangle b=0.4 h=0.6m, H=3m, 1. Железобетон, μ=0.50%								
4_2	Combination 1		0	-155.288	-0.655	4.428	-5.749	-8.181
			3	-153.308	-0.655	2.464	-5.749	9.065
	Combination 2		0	-47.167	-7.37	16.515	-10.872	-15.844
			3	-45.385	-7.37	-5.766	-10.872	16.773
	Combination 3		0	-215.839	6.607	-9.486	1.35	2.305
			3	-214.057	6.607	10.506	1.35	-1.747
	Combination 4		0	-188.64	-16.185	32.37	-6.318	-9.054
			3	-186.858	-16.185	-16.263	-6.318	9.902
	Combination 5		0	-74.367	15.421	-25.341	-3.204	-4.485
			3	-72.585	15.421	21.003	-3.204	5.124
Storey N4 Column N3 Rectangle b=0.4 h=0.6m, H=3m, 1. Железобетон, μ=0.50%								
4_3	Combination 1		0	-122.395	3.311	-3.281	1.56	2.323
			3	-120.415	3.311	6.651	1.56	-2.357
	Combination 2		0	-177.599	-5.157	10.769	-2.135	-3.655
			3	-175.817	-5.157	-4.719	-2.135	2.755
	Combination 3		0	-31.188	10.887	-16.472	4.731	7.527
			3	-29.406	10.887	16.206	4.731	-6.67
	Combination 4		0	-173.743	-4.398	9.831	-1.929	-3.003
			3	-171.961	-4.398	-3.426	-1.929	2.785
	Combination 5		0	-35.044	10.128	-15.534	4.524	6.876
			3	-33.262	10.128	14.913	4.524	-6.699
Storey N4 Column N4 Rectangle b=0.4 h=0.6m, H=3m, 1. Железобетон, μ=0.78%								
4_4	Combination 1		0	-49.227	2.586	-3.544	2.191	3.299
			3	-47.247	2.586	4.215	2.191	-3.274
	Combination 2		0	-92.441	-6.495	10.293	0.614	0.531
			3	-90.659	-6.495	-9.194	0.614	-1.143
	Combination 3		0	8.638	10.883	-16.297	2.995	4.909
			3	10.42	10.883	16.353	2.995	-4.246
	Combination 4		0	-78.049	-5.666	9.116	2.58	3.772
			3	-76.267	-5.666	-7.888	2.58	-4.085
	Combination 5		0	-5.755	10.054	-15.12	1.03	1.669
			3	-3.973	10.054	15.047	1.03	-1.304
Storey N4 Column N5 Rectangle b=0.4 h=0.6m, H=3m, 1. Железобетон, μ=0.50%								
4_5	Combination 1		0	-189.26	-2.999	3.22	-0.061	-0.1
			3	-187.28	-2.999	-5.778	-0.061	0.083
	Combination 2		0	-117.805	7.401	-13.855	-1.609	-2.711
			3	-116.023	7.401	8.398	-1.609	2.418
	Combination 3		0	-201.653	-12.062	18.699	1.529	2.576
			3	-199.871	-12.062	-17.536	1.529	-2.312
	Combination 4		0	-187.357	5.184	-10.085	1.347	1.515
			3	-185.575	5.184	5.51	1.347	-2.615
	Combination 5		0	-132.101	-9.845	14.929	-1.427	-1.649
			3	-130.319	-9.845	-14.649	-1.427	2.721
Storey N4 Column N6 Rectangle b=0.4 h=0.6m, H=3m, 1. Железобетон, μ=0.50%								
4_6	Combination 1		0	-195.958	-4.154	6.308	-0.006	-0.182
			3	-193.978	-4.154	-6.156	-0.006	-0.163
	Combination 2		0	-196.6	5.272	-10.104	-3.338	-5.336
			3	-194.818	5.272	5.878	-3.338	4.75

კონსტრუქტორი გ. ცომაია

N	Load case	Mode shape/ combination	a(m)	N(tf)	Qz(tf)	My(tf*m)	Qy(tf)	Mz(tf*m)
	Combination 3		0	-132.67	-11.91	20.216	3.366	5.09
			3	-130.888	-11.91	-15.678	3.366	-5.08
	Combination 4		0	-178.859	-10.156	16.663	3.285	4.407
			3	-177.076	-10.156	-14.003	3.285	-5.462
	Combination 5		0	-150.412	3.518	-6.55	-3.257	-4.654
			3	-148.63	3.518	4.202	-3.257	5.132
Storey N4 Column N7 Rectangle b=0.4 h=0.6m, H=3m, 1. Железобетон, μ=0.53%								
4_7	Combination 1		0	-157.152	3.139	-6.66	-0.173	-0.024
			3	-155.172	3.139	2.756	-0.173	0.495
	Combination 2		0	-87.711	19.578	-34.284	0.752	-1.091
			3	-85.929	19.578	24.539	0.752	2.21
	Combination 3		0	-181.394	-14.333	23.122	-0.954	1.207
			3	-179.612	-14.333	-19.969	-0.954	-1.489
	Combination 4		0	-98.791	16.869	-29.536	1.211	1.356
			3	-97.009	16.869	21.118	1.211	-2.297
	Combination 5		0	-170.313	-11.625	18.374	-1.413	-1.241
			3	-168.531	-11.625	-16.548	-1.413	3.018
Storey N4 Column N8 Rectangle b=0.4 h=0.6m, H=3m, 1. Железобетон, μ=0.54%								
4_8	Combination 1		0	-168.606	2.395	-4.935	-3.164	-4.109
			3	-166.626	2.395	2.249	-3.164	5.383
	Combination 2		0	-219.495	16.404	-31.394	-3.842	-5.161
			3	-217.713	16.404	18.47	-3.842	6.674
	Combination 3		0	-65.865	-12.379	23.166	-1.308	-1.503
			3	-64.083	-12.379	-14.624	-1.308	2.113
	Combination 4		0	-187.621	13.95	-26.528	-0.668	-1.168
			3	-185.839	13.95	15.684	-0.668	0.813
	Combination 5		0	-97.739	-9.925	18.299	-4.483	-5.496
			3	-95.957	-9.925	-11.838	-4.483	7.975
Storey N4 Column N9 Rectangle b=0.4 h=0.6m, H=3m, 1. Железобетон, μ=0.50%								
4_9	Combination 1		0	-176.472	0.106	1.996	-5.504	-7.6
			3	-174.492	0.106	2.314	-5.504	8.911
	Combination 2		0	-185.955	10.045	-20.324	-9.15	-13.623
			3	-184.173	10.045	11.742	-9.15	13.842
	Combination 3		0	-110.831	-9.89	23.789	0.06	1.067
			3	-109.049	-9.89	-7.812	0.06	0.87
	Combination 4		0	-137.335	8.295	-16.544	0.488	1.598
			3	-135.553	8.295	9.726	0.488	0.128
	Combination 5		0	-159.451	-8.14	20.008	-9.577	-14.154
			3	-157.669	-8.14	-5.796	-9.577	14.584
Storey N4 Column N10 Rectangle b=0.6 h=0.4m, H=3m, 1. Железобетон, μ=0.50%								
4_10	Combination 1		0	-267.878	1.111	-1.676	-1.701	-2.583
			3	-265.898	1.111	1.658	-1.701	2.522
	Combination 2		0	-267.462	5.545	-9.435	-11.112	-17.729
			3	-265.68	5.545	7.246	-11.112	15.636
	Combination 3		0	-178.589	-3.845	6.885	8.277	13.425
			3	-176.807	-3.845	-4.695	8.277	-11.435
	Combination 4		0	-196.134	-3.17	5.109	10.369	16.535
			3	-194.352	-3.17	-4.546	10.369	-14.581
	Combination 5		0	-249.918	4.871	-7.66	-13.204	-20.839
			3	-248.136	4.871	7.097	-13.204	18.782
Storey N4 Column N11 Rectangle b=0.4 h=0.4m, H=3m, 1. Железобетон, μ=1.19%								
4_11	Combination 1		0	-46.282	-2.199	2.268	0.841	0.433
			3	-45.747	-2.544	-2.441	0.164	-0.027
	Combination 2		0	-0.795	-6.455	7.015	-2.459	-1.222
			3	-11.104	-7.476	-7.029	-2.529	1.135
	Combination 3		0	-76.439	2.859	-3.293	3.86	1.945
			3	-65.224	3.31	3.024	2.806	-1.182
	Combination 4		0	-7.881	-14.664	15.502	3.341	1.694
			3	-13.408	-15.696	-15.384	3.03	-1.309
	Combination 5		0	-69.353	11.068	-11.779	-1.94	-0.971
			3	-62.92	11.531	11.379	-2.753	1.263
Storey N4 Column N12 Rectangle b=0.4 h=0.4m, H=3m, 1. Железобетон, μ=1.08%								
4_12	Combination 1		0	-26.14	-8.922	6.34	0.632	0.695
			3	-22.312	-8.808	-6.425	2.214	-1.218
	Combination 2		0	-50.46	-2.753	1.912	3.903	2.337
			3	-40.677	-3.88	-2.692	5.772	-2.797
	Combination 3		0	7.104	-12.301	8.809	-2.809	-1.158
			3	3.678	-10.974	-8.169	-2.081	0.763
	Combination 4		0	10.969	-15	11.154	3.292	2.104
			3	3.335	-16.083	-11.682	5.542	-2.839
	Combination 5		0	-54.325	-0.053	-0.432	-2.199	-0.925
			3	-40.334	1.23	0.821	-1.852	0.806
Storey N4 Column N13 Rectangle b=0.4 h=0.4m, H=3m, 1. Железобетон, μ=0.95%								
4_13	Combination 1		0	-25.417	0.761	-0.462	0.488	0.436
			3	-21.783	1.962	1.239	0.618	-0.403
	Combination 2		0	-62.05	-6.219	4.221	-2.922	-1.336
			3	-46.214	-4.319	-3.042	5.803	-3.108
	Combination 3		0	19.095	7.48	-5.012	3.74	2.064
			3	9.326	7.614	5.153	-4.813	2.456
	Combination 4		0	-48.215	-5.653	3.895	-1.077	-0.201
			3	-34.61	-3.123	-2.312	8.828	-4.356
	Combination 5		0	5.261	6.915	-4.686	1.895	0.93
			3	-2.278	6.419	4.424	-7.838	3.704
Storey N4 Column N14 Rectangle b=0.6 h=0.4m, H=3m, 1. Железобетон, μ=1.21%								
4_14	Combination 1		0	-277.408	2.865	-4.226	-0.138	0.228
			3	-275.428	2.865	4.369	-0.138	0.642
	Combination 2		0	-205.113	-4.513	8.148	-5.134	-8.188
			3	-203.331	-4.513	-5.509	-5.134	7.505
	Combination 3		0	-257.252	8.981	-14.725	4.619	8.124
			3	-255.47	8.981	12.337	4.619	-6.025
	Combination 4		0	-271.49	-14.992	23.814	5.67	10.09
			3	-269.707	-14.992	-21.18	5.67	-6.974
	Combination 5		0	-190.876	19.46	-30.391	-6.185	-10.154
			3	-189.094	19.46	28.008	-6.185	8.454
Storey N4 Column N15 Rectangle b=0.4 h=0.6m, H=3m, 1. Железобетон, μ=0.94%								
4_15	Combination 1		0	-240.074	3.106	-4.602	-3.788	-5.585
			3	-238.094	3.106	4.715	-3.788	5.78
	Combination 2		0	-222.938	-7.612	12.662	-10.395	-15.696
			3	-221.156	-7.612	-10.38	-10.395	15.501
	Combination 3		0	-176.979	12.253	-19.513	4.196	6.568
			3	-175.197	12.253	17.452	4.196	-6.033
	Combination 4		0	-235.773	-24.478	38.407	5.064	8.013
			3	-233.991	-24.478	-35.054	5.064	-7.181
	Combination 5		0	-164.144	29.119	-45.258	-11.263	-17.141

კონსტრუქტორი გ. ცომაია

N	Load case	Mode shape/ combination	a(m)	N(tf)	Qz(tf)	My(tf*m)	Qy(tf)	Mz(tf*m)
			3	-162.362	29.119	42.126	-11.263	16.649
Storey N4 Column N16 Rectangle b=0.4 h=0.6m, H=3m, 1. Железобетон, μ=0.50%								
4_16	Combination 1		0	-195.033	1.953	-2.888	-3.553	-5.265
			3	-193.053	1.953	2.972	-3.553	5.396
	Combination 2		0	-191.426	9.75	-14.974	2.314	3.955
			3	-189.643	9.75	14.281	2.314	-3.022
	Combination 3		0	-136.226	-6.869	10.73	-8.037	-12.426
			3	-134.444	-6.869	-9.882	-8.037	11.72
	Combination 4		0	-125.117	-10.951	16.977	3.146	5.278
			3	-123.335	-10.951	-15.882	3.146	-4.168
	Combination 5		0	-202.534	13.832	-21.222	-8.869	-13.749
			3	-200.752	13.832	20.281	-8.869	12.865
Storey N4 Column N17 Rectangle b=0.6 h=0.4m, H=3m, 1. Железобетон, μ=0.50%								
4_17	Combination 1		0	-213.073	-1.188	1.751	5.415	8.411
			3	-211.093	-1.188	-1.813	5.415	-7.834
	Combination 2		0	-185.764	-6.793	10.263	-4.349	21.287
			3	-183.982	-6.793	-10.134	-4.349	-18.856
	Combination 3		0	-169.068	4.502	-6.877	13.336	-7.335
			3	-167.286	4.502	6.649	13.336	5.846
	Combination 4		0	-154.444	-15.247	23.196	14.339	23.02
			3	-152.662	-15.247	-22.547	14.339	-20.029
	Combination 5		0	-200.388	12.956	-19.81	-5.352	-9.068
			3	-198.606	12.956	19.061	-5.352	7.019
Storey N4 Column N18 Rectangle b=0.6 h=0.4m, H=3m, 1. Железобетон, μ=0.94%								
4_18	Combination 1		0	-212.652	-2.56	3.92	-5.297	-7.74
			3	-210.672	-2.56	-3.759	-5.297	8.152
	Combination 2		0	-158.933	-8.961	13.776	3.996	7.581
			3	-157.151	-8.961	-13.122	3.996	-4.708
	Combination 3		0	-194.233	4.148	-6.422	-12.756	-20.356
			3	-192.451	4.148	6.038	-12.756	18.212
	Combination 4		0	-149.732	-22.306	33.973	6.229	11.263
			3	-147.95	-22.306	-32.948	6.229	-7.475
	Combination 5		0	-203.434	17.494	-26.619	-14.989	-24.038
			3	-201.652	17.494	25.864	-14.989	20.979
Storey N4 Column N19 Rectangle b=0.6 h=0.4m, H=3m, 1. Железобетон, μ=1.11%								
4_19	Combination 1		0	-257.423	-1.695	2.656	-0.576	-0.482
			3	-255.443	-1.695	-2.43	-0.576	1.245
	Combination 2		0	-188.603	-7.605	12.719	5.602	10.301
			3	-186.821	-7.605	-10.266	5.602	-6.959
	Combination 3		0	-240.274	4.452	-7.8	-6.943	-11.687
			3	-238.492	4.452	5.724	-6.943	9.597
	Combination 4		0	-234.884	-17.66	27.877	7.485	13.435
			3	-233.102	-17.66	-25.121	7.485	-9.097
	Combination 5		0	-193.993	14.507	-22.958	-8.826	-14.821
			3	-192.211	14.507	20.58	-8.826	11.735
Storey N4 Column N20 Rectangle b=0.6 h=0.4m, H=3m, 1. Железобетон, μ=0.71%								
4_20	Combination 1		0	-245.536	1.805	-2.648	3.99	6.028
			3	-243.556	1.805	2.767	3.99	-5.941
	Combination 2		0	-179.904	-2.677	5.834	10.357	18.05
			3	-178.122	-2.677	-2.696	10.357	-13.583
	Combination 3		0	-230.739	5.492	-9.95	-4.204	-8.743
			3	-228.957	5.492	7.022	-4.204	4.431

N	Load case	Mode shape/ combination	a(m)	N(tf)	Qz(tf)	My(tf*m)	Qy(tf)	Mz(tf*m)
	Combination 4		0	-168.617	-9.206	15.607	10.706	18.611
			3	-166.835	-9.206	-12.066	10.706	-13.685
	Combination 5		0	-242.026	12.02	-19.723	-4.553	-9.304
			3	-240.244	12.02	16.393	-4.553	4.533
Storey N4 Column N21 Rectangle b=0.6 h=0.4m, H=3m, 1. Железобетон, μ=0.71%								
4_21	Combination 1		0	-215.746	-0.564	0.874	-4.943	-7.048
			3	-213.766	-0.564	-0.818	-4.943	7.78
	Combination 2		0	-144.248	-4.839	7.966	10.747	18.194
			3	-142.466	-4.839	-6.686	10.747	-14.211
	Combination 3		0	-213.124	3.498	-5.901	-19.23	-30.304
			3	-211.342	3.498	4.729	-19.23	27.55
	Combination 4		0	-122.879	-13.21	20.704	12.106	20.319
			3	-121.097	-13.21	-18.939	12.106	-16.039
	Combination 5		0	-234.493	11.869	-18.639	-20.589	-32.429
			3	-232.711	11.869	16.982	-20.589	29.378
Storey N4 Column N22 Rectangle b=0.6 h=0.4m, H=3m, 1. Железобетон, μ=0.50%								
4_22	Combination 1		0	-198.755	0.55	-0.778	4.156	6.427
			3	-196.775	0.55	0.872	4.156	-6.041
	Combination 2		0	-132.361	-2.539	4.182	19.604	31.308
			3	-130.579	-2.539	-3.561	19.604	-27.645
	Combination 3		0	-198.503	3.121	-4.971	-12.985	-21.057
			3	-196.721	3.121	4.519	-12.985	18.039
	Combination 4		0	-92.667	-8.421	13.319	20.466	32.644
			3	-90.885	-8.421	-11.955	20.466	-28.794
	Combination 5		0	-238.197	9.003	-14.108	-13.847	-22.394
			3	-236.415	9.003	12.913	-13.847	19.188
Storey N4 Column N23 Rectangle b=0.4 h=0.6m, H=3m, 1. Железобетон, μ=0.50%								
4_23	Combination 1		0	-151.752	0.515	-0.592	-4.795	-6.988
			3	-149.772	0.515	0.952	-4.795	7.395
	Combination 2		0	-104.217	5.621	-8.803	3.228	5.793
			3	-102.435	5.621	8.068	3.228	-3.957
	Combination 3		0	-151.283	-4.928	8.079	-11.246	-17.479
			3	-149.501	-4.928	-6.712	-11.246	16.324
	Combination 4		0	-74.027	-5.574	9.226	3.865	6.761
			3	-72.245	-5.574	-7.515	3.865	-4.85
	Combination 5		0	-181.473	6.268	-9.95	-11.882	-18.447
			3	-179.691	6.268	8.872	-11.882	17.217
Storey N4 Column N24 Rectangle b=0.6 h=0.4m, H=3m, 1. Железобетон, μ=0.76%								
4_24	Combination 1		0	-176.715	-1.576	2.223	-9.513	-13.922
			3	-174.735	-1.576	-2.504	-9.513	14.617
	Combination 2		0	-84.896	-9.817	14.948	-16.888	-25.269
			3	-83.114	-9.817	-14.509	-16.888	25.402
	Combination 3		0	-210.716	7.285	-11.387	1.485	2.758
			3	-208.934	7.285	10.475	1.485	-1.704
	Combination 4		0	-182.301	-19.974	30.144	0.068	0.317
			3	-180.519	-19.974	-29.78	0.068	0.109
	Combination 5		0	-113.311	17.442	-26.583	-15.471	-22.828
			3	-111.529	17.442	25.745	-15.471	23.589
Storey N4 Column N25 Rectangle b=0.6 h=0.4m, H=3m, 1. Железобетон, μ=1.73%								
4_25	Combination 1		0	-284.135	-3.601	5.473	3.653	6.019
			3	-282.155	-3.601	-5.328	3.653	-4.94
	Combination 2		0	-192.724	-12.57	20.146	-1.127	-1.691

კონსტრუქტორი გ. ცომაია

N	Load case	Mode shape/ combination	a(m)	N(tf)	Qz(tf)	My(tf*m)	Qy(tf)	Mz(tf*m)
			3	-190.942	-12.57	-17.598	-1.127	1.703
	Combination 3		0	-281.598	6.645	-11.134	7.06	11.47
			3	-279.816	6.645	8.835	7.06	-9.723
	Combination 4		0	-250.485	-23.439	36.267	5.684	8.961
			3	-248.703	-23.439	-34.06	5.684	-8.122
	Combination 5		0	-223.837	17.514	-27.256	0.249	0.818
			3	-222.055	17.514	25.297	0.249	0.102
Storey N5 Column N1 Rectangle b=0.6 h=0.4m, H=3m, 1. Железобетон, μ=0.73%								
5_1	Combination 1		0	-209.379	0.284	-0.403	4.749	7.161
			3	-207.399	0.284	0.447	4.749	-7.087
	Combination 2		0	-200.914	-9.655	15.289	-1.731	-3.4
			3	-199.132	-9.655	-13.686	-1.731	1.798
	Combination 3		0	-150.859	10.535	-16.57	9.788	15.55
			3	-149.077	10.535	15.046	9.788	-13.817
	Combination 4		0	-227.394	-14.747	22.448	1.575	1.996
			3	-225.612	-14.747	-21.809	1.575	-2.698
	Combination 5		0	-124.379	15.627	-23.729	6.482	10.154
			3	-122.597	15.627	23.169	6.482	-9.321
Storey N5 Column N2 Rectangle b=0.4 h=0.6m, H=3m, 1. Железобетон, μ=0.96%								
5_2	Combination 1		0	-123.752	4.141	-6.685	-7.135	-10.448
			3	-121.772	4.141	5.737	-7.135	10.956
	Combination 2		0	-36.652	-4.339	7.112	-15.303	-22.768
			3	-34.87	-4.339	-5.986	-15.303	23.141
	Combination 3		0	-173.003	11.765	-19.055	3.456	5.423
			3	-171.221	11.765	16.322	3.456	-4.946
	Combination 4		0	-150.105	-8.51	12.247	-9.33	-13.723
			3	-148.323	-8.51	-13.346	-9.33	14.268
	Combination 5		0	-59.551	15.936	-24.19	-2.517	-3.622
			3	-57.769	15.936	23.682	-2.517	3.927
Storey N5 Column N3 Rectangle b=0.4 h=0.6m, H=3m, 1. Железобетон, μ=0.54%								
5_3	Combination 1		0	-102.544	7.704	-10.641	2.342	3.039
			3	-100.564	7.704	12.471	2.342	-3.988
	Combination 2		0	-146.302	0.875	-0.38	-5.728	-9.38
			3	-144.52	0.875	2.24	-5.728	7.806
	Combination 3		0	-28.613	12.366	-17.92	9.654	14.464
			3	-26.831	12.366	19.185	9.654	-14.5
	Combination 4		0	-140.629	1.641	-1.502	-4.902	-8.008
			3	-138.847	1.641	3.405	-4.902	6.699
	Combination 5		0	-34.286	11.601	-16.797	8.828	13.093
			3	-32.504	11.601	18.02	8.828	-13.393
Storey N5 Column N4 Rectangle b=0.4 h=0.6m, H=3m, 1. Железобетон, μ=0.74%								
5_4	Combination 1		0	-42.045	3.241	-4.474	2.303	3.393
			3	-40.065	3.241	5.249	2.303	-3.515
	Combination 2		0	-75.285	-6.229	9.89	-1.089	-2.08
			3	-73.503	-6.229	-8.798	-1.089	1.189
	Combination 3		0	3.702	11.737	-17.486	4.888	7.678
			3	5.484	11.737	17.727	4.888	-6.989
	Combination 4		0	-62.04	-5.548	8.93	0.21	0.047
			3	-60.258	-5.548	-7.717	0.21	-0.581
	Combination 5		0	-9.543	11.056	-16.526	3.589	5.551
			3	-7.761	11.056	16.646	3.589	-5.218
Storey N5 Column N5 Rectangle b=0.4 h=0.6m, H=3m, 1. Железобетон, μ=0.50%								

N	Load case	Mode shape/ combination	a(m)	N(tf)	Qz(tf)	My(tf*m)	Qy(tf)	Mz(tf*m)
5_5	Combination 1		0	-191.64	0.44	2.91	-0.482	-0.554
			3	-189.66	0.44	4.229	-0.482	0.891
	Combination 2		0	-111.171	11.604	-17.301	-8.16	-12.136
			3	-109.389	11.604	17.551	-8.16	12.344
	Combination 3		0	-212.369	-10.431	21.614	7.393	11.273
			3	-210.587	-10.431	-9.718	7.393	-10.905
	Combination 4		0	-129.295	8.671	-11.887	-5.22	-7.637
			3	-127.513	8.671	14.184	-5.22	8.025
	Combination 5		0	-194.245	-7.498	16.2	4.453	6.774
			3	-192.463	-7.498	-6.351	4.453	-6.585
Storey N5 Column N6 Rectangle b=0.4 h=0.6m, H=3m, 1. Железобетон, μ=0.50%								
5_6	Combination 1		0	-155.861	-5.346	7.867	0.156	0.3
			3	-153.881	-5.346	-8.17	0.156	-0.168
	Combination 2		0	-156.923	7.792	-12.51	-5.644	-8.668
			3	-155.141	7.792	10.887	-5.644	8.269
	Combination 3		0	-104.809	-16.446	25.252	5.95	9.242
			3	-103.027	-16.446	-24.108	5.95	-8.613
	Combination 4		0	-143.097	4.013	-6.385	-1.752	-2.614
			3	-141.315	4.013	5.674	-1.752	2.658
	Combination 5		0	-118.635	-12.667	19.127	2.059	3.188
			3	-116.853	-12.667	-18.896	2.059	-3.002
Storey N5 Column N7 Rectangle b=0.4 h=0.6m, H=3m, 1. Железобетон, μ=1.06%								
5_7	Combination 1		0	-158.022	3.501	-2.189	-0.445	-0.796
			3	-156.042	3.501	8.313	-0.445	0.54
	Combination 2		0	-66.996	27.718	-45.628	-6.544	-10.936
			3	-65.214	27.718	37.57	-6.544	8.698
	Combination 3		0	-203.886	-21.817	42.079	5.952	9.794
			3	-202.104	-21.817	-23.417	5.952	-8.063
	Combination 4		0	-84.327	23.73	-37.614	-4.609	-7.621
			3	-82.545	23.73	33.627	-4.609	6.208
	Combination 5		0	-186.555	-17.829	34.065	4.017	6.479
			3	-184.773	-17.829	-19.475	4.017	-5.573
Storey N5 Column N8 Rectangle b=0.4 h=0.6m, H=3m, 1. Железобетон, μ=0.91%								
5_8	Combination 1		0	-133.528	-1.543	2.522	-4.093	-6.329
			3	-131.548	-1.543	-2.108	-4.093	5.951
	Combination 2		0	-172.89	21.945	-34.321	-7.04	-11.264
			3	-171.108	21.945	31.563	-7.04	9.86
	Combination 3		0	-53.093	-24.575	38.636	0.38	0.947
			3	-51.311	-24.575	-35.137	0.38	-0.196
	Combination 4		0	-145.114	17.94	-27.452	-4.724	-7.541
			3	-143.332	17.94	26.408	-4.724	6.642
	Combination 5		0	-80.87	-20.57	31.767	-1.937	-2.776
			3	-79.088	-20.57	-29.982	-1.937	3.022
Storey N5 Column N9 Rectangle b=0.4 h=0.6m, H=3m, 1. Железобетон, μ=0.50%								
5_9	Combination 1		0	-147.226	3.496	-5.483	-6.649	-9.991
			3	-145.246	3.496	5.005	-6.649	9.957
	Combination 2		0	-155.683	15.693	-26.185	-9.563	-14.314
			3	-153.901	15.693	21.124	-9.563	14.377
	Combination 3		0	-91.879	-9.819	16.997	-1.416	-2.185
			3	-90.097	-9.819	-12.689	-1.416	2.06
	Combination 4		0	-114.018	13.087	-20.977	-0.45	-0.671
			3	-112.236	13.087	18.467	-0.45	0.675

კონსტრუქტორი გ. ცომაია

N	Load case	Mode shape/ combination	a(m)	N(tf)	Qz(tf)	My(tf*m)	Qy(tf)	Mz(tf*m)
	Combination 5		0	-133.544	-7.213	11.789	-10.529	-15.828
			3	-131.762	-7.213	-10.033	-10.529	15.763
Storey N5 Column N10 Rectangle b=0.6 h=0.4m, H=3m, 1. Железобетон, μ=0.50%								
5_10	Combination 1		0	-221.261	0.634	-0.955	-1.428	-2.134
			3	-219.281	0.634	0.946	-1.428	2.15
	Combination 2		0	-221.051	6.623	-10.294	-9.801	-14.544
			3	-219.269	6.623	9.589	-9.801	14.865
	Combination 3		0	-147.379	-5.724	8.947	7.41	10.964
			3	-145.597	-5.724	-8.239	7.41	-11.272
	Combination 4		0	-162.224	-3.284	4.951	10.299	15.403
			3	-160.442	-3.284	-4.92	10.299	-15.504
	Combination 5		0	-206.207	4.184	-6.299	-12.69	-18.983
			3	-204.425	4.184	6.271	-12.69	19.097
Storey N5 Column N11 Rectangle b=0.4 h=0.4m, H=3m, 1. Железобетон, μ=1.29%								
5_11	Combination 1		0	-39.286	-2.759	2.791	0.46	0.243
			3	-38.149	-3.048	-2.959	0.146	-0.023
	Combination 2		0	-6.194	-8.414	8.848	-2.25	-1.083
			3	-15.628	-9.141	-8.961	-2.806	1.312
	Combination 3		0	-59.348	3.882	-4.246	3.014	1.487
			3	-48.014	4.127	4.084	3.052	-1.352
	Combination 4		0	-8.916	-16.368	16.836	2.568	1.274
			3	-11.628	-16.788	-16.931	2.92	-1.314
	Combination 5		0	-56.626	11.836	-12.234	-1.805	-0.87
			3	-52.013	11.775	12.053	-2.674	1.274
Storey N5 Column N12 Rectangle b=0.4 h=0.4m, H=3m, 1. Железобетон, μ=1.07%								
5_12	Combination 1		0	-20.118	-9.857	7.029	0.327	0.566
			3	-18.106	-9.437	-6.916	2.169	-1.227
	Combination 2		0	-37.324	-3.68	2.73	2.427	-0.69
			3	-32.561	-4.004	-2.791	6.565	1.176
	Combination 3		0	4.017	-12.964	9.16	-1.854	1.648
			3	2.565	-11.912	-8.899	-2.949	-3.224
	Combination 4		0	1.773	-16.229	12.035	2.042	1.468
			3	-3.049	-16.48	-12.313	5.844	-2.986
	Combination 5		0	-35.08	-0.415	-0.144	-1.469	-0.51
			3	-26.948	0.563	0.623	-2.228	0.938
Storey N5 Column N13 Rectangle b=0.4 h=0.4m, H=3m, 1. Железобетон, μ=0.85%								
5_13	Combination 1		0	-22.254	1.084	-0.714	0.139	0.279
			3	-18.69	2.103	1.351	0.846	-0.507
	Combination 2		0	-51.899	-6.13	4.124	-6.102	-2.826
			3	-34.593	-4.136	-3.061	-1.388	0.498
	Combination 3		0	14.335	7.955	-5.352	6.335	3.289
			3	2.912	7.687	5.373	2.777	-1.332
	Combination 4		0	-38.352	-5.964	3.989	-4.211	-1.691
			3	-25.443	-3.51	-2.689	3.568	-1.686
	Combination 5		0	0.789	7.789	-5.218	4.443	2.155
			3	-6.238	7.061	5.001	-2.179	0.851
Storey N5 Column N14 Rectangle b=0.6 h=0.4m, H=3m, 1. Железобетон, μ=0.89%								
5_14	Combination 1		0	-231.125	2.635	-3.88	-0.453	-0.613
			3	-229.145	2.635	4.024	-0.453	0.746
	Combination 2		0	-171.991	-7.128	11.482	-5.708	7.359
			3	-170.209	-7.128	-9.922	-5.708	-6.792
	Combination 3		0	-213.213	11.208	-17.482	4.692	-8.772

N	Load case	Mode shape/ combination	a(m)	N(tf)	Qz(tf)	My(tf*m)	Qy(tf)	Mz(tf*m)
			3	-211.431	11.208	16.164	4.692	8.428
	Combination 4		0	-223.767	-16.952	25.805	5.948	9.275
			3	-221.985	-16.952	-25.064	5.948	-8.627
	Combination 5		0	-161.438	21.032	-31.805	-6.965	-10.688
			3	-159.656	21.032	31.306	-6.965	10.263
Storey N5 Column N15 Rectangle b=0.4 h=0.6m, H=3m, 1. Железобетон, μ=0.76%								
5_15	Combination 1		0	-198.364	2.461	-3.613	-3.861	-5.707
			3	-196.384	2.461	3.769	-3.861	5.875
	Combination 2		0	-182.87	-10.531	16.658	-10.965	-16.456
			3	-181.088	-10.531	-14.974	-10.965	16.442
	Combination 3		0	-147.512	14.095	-21.869	4.633	7.096
			3	-145.73	14.095	20.455	4.633	-6.805
	Combination 4		0	-190.388	-27.131	41.159	5.662	8.666
			3	-188.606	-27.131	-40.253	5.662	-8.321
	Combination 5		0	-139.994	30.695	-46.37	-11.994	-18.027
			3	-138.212	30.695	45.734	-11.994	17.958
Storey N5 Column N16 Rectangle b=0.4 h=0.6m, H=3m, 1. Железобетон, μ=0.50%								
5_16	Combination 1		0	-161.408	1.48	-2.172	-3.444	-5.144
			3	-159.428	1.48	2.269	-3.444	5.187
	Combination 2		0	-157.729	9.476	-14.22	2.909	4.544
			3	-155.947	9.476	14.211	2.909	-4.191
	Combination 3		0	-113.418	-7.41	11.209	-8.452	-12.827
			3	-111.636	-7.41	-11.023	-8.452	12.538
	Combination 4		0	-104.128	-11.788	17.789	3.866	5.935
			3	-102.346	-11.788	-17.58	3.866	-5.67
	Combination 5		0	-167.019	13.854	-20.8	-9.409	-14.218
			3	-165.237	13.854	20.767	-9.409	14.017
Storey N5 Column N17 Rectangle b=0.6 h=0.4m, H=3m, 1. Железобетон, μ=0.50%								
5_17	Combination 1		0	-176.722	-1.64	2.443	5.294	8.048
			3	-174.742	-1.64	-2.476	5.294	-7.833
	Combination 2		0	-154.146	-7.712	11.649	14.109	21.657
			3	-152.364	-7.712	-11.493	14.109	-20.706
	Combination 3		0	-140.161	4.656	-7.089	-5.307	-8.278
			3	-138.379	4.656	6.884	-5.307	7.678
	Combination 4		0	-128.5	-16.554	24.918	15.234	23.257
			3	-126.718	-16.554	-24.746	15.234	-22.475
	Combination 5		0	-165.807	13.498	-20.358	-6.432	-9.878
			3	-164.025	13.498	20.137	-6.432	9.448
Storey N5 Column N18 Rectangle b=0.6 h=0.4m, H=3m, 1. Железобетон, μ=1.13%								
5_18	Combination 1		0	-178.256	-2.697	4.1	-5.224	-7.709
			3	-176.276	-2.697	-3.99	-5.224	7.962
	Combination 2		0	-133.318	-10.864	16.553	5.175	8.484
			3	-131.536	-10.864	-16.042	5.175	-7.114
	Combination 3		0	-162.749	5.813	-8.881	-13.846	-21.287
			3	-160.967	5.813	8.561	-13.846	20.324
	Combination 4		0	-127.628	-23.995	36.208	7.505	11.822
			3	-125.846	-23.995	-35.777	7.505	-10.745
	Combination 5		0	-168.44	18.944	-28.536	-16.176	-24.625
			3	-166.658	18.944	28.296	-16.176	23.955
Storey N5 Column N19 Rectangle b=0.6 h=0.4m, H=3m, 1. Железобетон, μ=0.85%								
5_19	Combination 1		0	-214.775	-1.854	2.844	-0.754	-1.04
			3	-212.795	-1.854	-2.717	-0.754	1.224

კონსტრუქტორი გ. ცომაია

N	Load case	Mode shape/ combination	a(m)	N(tf)	Qz(tf)	My(tf*m)	Qy(tf)	Mz(tf*m)
	Combination 2		0	-157.745	-9.967	15.714	6.379	10.325
			3	-155.963	-9.967	-14.218	6.379	-8.924
	Combination 3		0	-200.095	6.536	-10.46	-8.009	-12.618
			3	-198.313	6.536	9.178	-8.009	11.522
	Combination 4		0	-195.821	-19.475	29.604	8.3	13.009
			3	-194.039	-19.475	-28.835	8.3	-11.97
	Combination 5		0	-162.019	16.043	-24.35	-9.93	-15.302
			3	-160.237	16.043	23.796	-9.93	14.567
Storey N5 Column N20 Rectangle b=0.6 h=0.4m, H=3m, 1. Железобетон, μ=0.50%								
5_20	Combination 1		0	-204.547	1.528	-2.213	4.288	6.56
			3	-202.567	1.528	2.372	4.288	-6.303
	Combination 2		0	-149.907	-4.44	7.684	11.833	18.928
			3	-148.125	-4.44	-5.718	11.833	-16.717
	Combination 3		0	-192.175	6.787	-11.074	-5.202	-8.775
			3	-190.393	6.787	9.372	-5.202	6.979
	Combination 4		0	-140.792	-10.642	16.465	11.901	18.596
			3	-139.01	-10.642	-15.504	11.901	-17.239
	Combination 5		0	-201.29	12.99	-19.855	-5.27	-8.443
			3	-199.508	12.99	19.158	-5.27	7.5
Storey N5 Column N21 Rectangle b=0.6 h=0.4m, H=3m, 1. Железобетон, μ=0.50%								
5_21	Combination 1		0	-179.581	-0.872	1.358	-5.123	-7.607
			3	-177.601	-0.872	-1.257	-5.123	7.761
	Combination 2		0	-121.626	-6.456	10.163	13.152	20.663
			3	-119.844	-6.456	-9.229	13.152	-18.834
	Combination 3		0	-175.9	4.601	-7.295	-21.949	-33.739
			3	-174.118	4.601	6.532	-21.949	32.15
	Combination 4		0	-103.212	-14.686	22.295	14.231	21.954
			3	-101.43	-14.686	-21.774	14.231	-20.776
	Combination 5		0	-194.314	12.831	-19.427	-23.029	-35.03
			3	-192.532	12.831	19.077	-23.029	34.092
Storey N5 Column N22 Rectangle b=0.6 h=0.4m, H=3m, 1. Железобетон, μ=0.59%								
5_22	Combination 1		0	-165.621	0.366	-0.481	4.229	6.46
			3	-163.641	0.366	0.618	4.229	-6.228
	Combination 2		0	-112.246	-3.303	5.28	22.355	34.475
			3	-110.464	-3.303	-4.655	22.355	-32.626
	Combination 3		0	-163.448	3.574	-5.571	-15.614	-24.18
			3	-161.666	3.574	5.177	-15.614	22.697
	Combination 4		0	-81.091	-9.331	14.217	22.916	34.982
			3	-79.309	-9.331	-13.785	22.916	-33.798
	Combination 5		0	-194.603	9.602	-14.507	-16.175	-24.687
			3	-192.821	9.602	14.307	-16.175	23.869
Storey N5 Column N23 Rectangle b=0.4 h=0.6m, H=3m, 1. Железобетон, μ=0.50%								
5_23	Combination 1		0	-126.835	0.529	-0.638	-4.951	-7.368
			3	-124.855	0.529	0.949	-4.951	7.485
	Combination 2		0	-87.837	5.618	-8.368	4.374	6.965
			3	-86.055	5.618	8.494	4.374	-6.173
	Combination 3		0	-125.692	-4.906	7.568	-12.651	-19.288
			3	-123.91	-4.906	-7.156	-12.651	18.682
	Combination 4		0	-64.027	-5.649	8.699	4.919	7.638
			3	-62.245	-5.649	-8.263	4.919	-7.134
	Combination 5		0	-149.501	6.361	-9.499	-13.197	-19.961
			3	-147.719	6.361	9.601	-13.197	19.643

N	Load case	Mode shape/ combination	a(m)	N(tf)	Qz(tf)	My(tf*m)	Qy(tf)	Mz(tf*m)
Storey N5 Column N24 Rectangle b=0.6 h=0.4m, H=3m, 1. Железобетон, μ=0.95%								
5_24	Combination 1		0	-142.29	-2.231	3.378	-10.609	-15.482
			3	-140.31	-2.231	-3.316	-10.609	16.346
	Combination 2		0	-67.784	-13.082	19.84	-18.184	-27.065
			3	-66.002	-13.082	-19.408	-18.184	27.49
	Combination 3		0	-170.262	9.443	-14.323	0.932	1.907
			3	-168.48	9.443	14.007	0.932	-0.892
	Combination 4		0	-146.058	-22.455	33.868	-0.991	-1.09
			3	-144.276	-22.455	-33.498	-0.991	1.881
	Combination 5		0	-91.988	18.816	-28.351	-16.261	-24.068
			3	-90.206	18.816	28.098	-16.261	24.717
Storey N5 Column N25 Rectangle b=0.6 h=0.4m, H=3m, 1. Железобетон, μ=1.53%								
5_25	Combination 1		0	-236.43	-3.959	5.957	2.947	4.459
			3	-234.45	-3.959	-5.92	2.947	-4.384
	Combination 2		0	-160.352	-16.286	25.109	-2.004	-3.133
			3	-158.57	-16.286	-23.755	-2.004	2.883
	Combination 3		0	-234.341	9.759	-15.285	6.789	10.378
			3	-232.559	9.759	14	6.789	-9.995
	Combination 4		0	-209.885	-26.05	39.371	5.027	7.549
			3	-208.103	-26.05	-38.787	5.027	-7.542
	Combination 5		0	-184.807	19.523	-29.547	-0.242	-0.305
			3	-183.025	19.523	29.032	-0.242	0.431
Storey N6 Column N1 Rectangle b=0.6 h=0.4m, H=3m, 1. Железобетон, μ=0.50%								
6_1	Combination 1		0	-167.646	0.243	-0.38	4.777	7.303
			3	-165.666	0.243	0.349	4.777	-7.028
	Combination 2		0	-159.714	-10.072	15.09	-2.055	-2.997
			3	-157.932	-10.072	-15.133	-2.055	3.176
	Combination 3		0	-121.953	10.897	-16.352	10.165	15.393
			3	-120.171	10.897	16.346	10.165	-15.108
	Combination 4		0	-177.942	-13.911	20.391	1.845	3.079
			3	-176.16	-13.911	-21.367	1.845	-2.368
	Combination 5		0	-103.725	14.736	-21.653	6.265	9.317
			3	-101.943	14.736	22.581	6.265	-9.564
Storey N6 Column N2 Rectangle b=0.4 h=0.6m, H=3m, 1. Железобетон, μ=1.09%								
6_2	Combination 1		0	-96.434	3.377	-4.968	-7.875	-11.611
			3	-94.454	3.377	5.164	-7.875	12.012
	Combination 2		0	-32.93	-5.235	7.844	-16.563	-24.755
			3	-31.148	-5.235	-7.885	-16.563	24.936
	Combination 3		0	-130.473	11.37	-16.875	3.484	5.471
			3	-128.691	11.37	17.258	3.484	-4.98
	Combination 4		0	-119.179	-8.947	12.762	-10.018	-14.843
			3	-117.397	-8.947	-14.162	-10.018	15.211
	Combination 5		0	-44.224	15.082	-21.793	-3.062	-4.441
			3	-42.442	15.082	23.535	-3.062	4.745
Storey N6 Column N3 Rectangle b=0.4 h=0.6m, H=3m, 1. Железобетон, μ=0.59%								
6_3	Combination 1		0	-78.557	9.456	-14.022	3.551	5.348
			3	-76.577	9.456	14.345	3.551	-5.306
	Combination 2		0	-110.158	2.817	-4.061	-3.694	-5.399
			3	-108.376	2.817	4.386	-3.694	5.684
	Combination 3		0	-23.869	13.394	-19.972	9.669	14.398
			3	-22.087	13.394	20.211	9.669	-14.611
	Combination 4		0	-103.729	3.713	-5.396	-2.366	-3.343

კონსტრუქტორი გ. ცომაია

N	Load case	Mode shape/ combination	a(m)	N(tf)	Qz(tf)	My(tf*m)	Qy(tf)	Mz(tf*m)
			3	-101.947	3.713	5.724	-2.366	3.757
	Combination 5		0	-30.298	12.498	-18.638	8.341	12.342
			3	-28.516	12.498	18.874	8.341	-12.683
Storey N6 Column N4 Rectangle b=0.4 h=0.6m, H=3m, 1. Железобетон, μ=0.64%								
6_4	Combination 1		0	-34.798	4.255	-6.062	2.669	4.014
			3	-32.818	4.255	6.704	2.669	-3.993
	Combination 2		0	-57.025	-4.472	7.125	0.015	0.088
			3	-55.243	-4.472	-6.293	0.015	0.046
	Combination 3		0	-2.243	11.698	-17.41	4.4	6.552
			3	-0.461	11.698	17.684	4.4	-6.651
	Combination 4		0	-12.87	-3.382	5.467	1.336	2.109
			3	-11.088	-3.382	-4.682	1.336	-1.875
	Combination 5		0	-46.399	10.607	-15.753	3.079	4.531
			3	-44.617	10.607	16.073	3.079	-4.729
Storey N6 Column N5 Rectangle b=0.4 h=0.6m, H=3m, 1. Железобетон, μ=0.50%								
6_5	Combination 1		0	-150.291	5.945	-9.225	-0.395	-0.602
			3	-148.311	5.945	8.61	-0.395	0.583
	Combination 2		0	-96.772	11.059	-16.166	-6.885	-10.199
			3	-94.99	11.059	17.028	-6.885	10.457
	Combination 3		0	-157.014	-0.551	-0.104	6.26	9.243
			3	-155.232	-0.551	-1.771	6.26	-9.536
	Combination 4		0	-146.459	9.067	-13.225	-3.419	-4.937
			3	-144.677	9.067	14.091	-3.419	5.328
	Combination 5		0	-107.327	1.442	-3.045	2.794	3.982
			3	-105.545	1.442	1.165	2.794	-4.408
Storey N6 Column N6 Rectangle b=0.4 h=0.6m, H=3m, 1. Железобетон, μ=0.50%								
6_6	Combination 1		0	-127.527	-6.001	9.312	0.376	0.54
			3	-125.547	-6.001	-8.692	0.376	-0.589
	Combination 2		0	-124.553	5.365	-7.597	-4.648	-6.931
			3	-122.771	5.365	8.504	-4.648	7.014
	Combination 3		0	-89.622	-15.137	22.795	5.32	7.897
			3	-87.84	-15.137	-22.623	5.32	-8.065
	Combination 4		0	-117.313	1.702	-2.06	2.54	3.9
			3	-115.531	1.702	3.089	2.54	-3.73
	Combination 5		0	-96.862	-11.474	17.259	-1.867	-2.934
			3	-95.08	-11.474	-17.207	-1.867	2.679
Storey N6 Column N7 Rectangle b=0.4 h=0.6m, H=3m, 1. Железобетон, μ=0.50%								
6_7	Combination 1		0	-124.301	7.401	-11.328	0.031	0.145
			3	-122.321	7.401	10.875	0.031	0.053
	Combination 2		0	-72.635	17.206	-24.279	-3.211	-4.289
			3	-70.853	17.206	27.363	-3.211	5.355
	Combination 3		0	-140.224	-4.534	4.895	3.494	4.882
			3	-138.442	-4.534	-8.732	3.494	-5.611
	Combination 4		0	-80.659	14.624	-20.247	-1.406	-1.585
			3	-78.877	14.624	23.825	-1.406	2.693
	Combination 5		0	-132.201	-1.952	0.863	1.688	2.178
			3	-130.419	-1.952	-5.194	1.688	-2.948
Storey N6 Column N8 Rectangle b=0.4 h=0.6m, H=3m, 1. Железобетон, μ=0.53%								
6_8	Combination 1		0	-108.138	-2.252	3.655	-3.664	-5.373
			3	-106.158	-2.252	-3.101	-3.664	5.619
	Combination 2		0	-120.674	15.726	-22.777	-5.159	-7.504
			3	-118.892	15.726	24.409	-5.159	7.983

N	Load case	Mode shape/ combination	a(m)	N(tf)	Qz(tf)	My(tf*m)	Qy(tf)	Mz(tf*m)
	Combination 3		0	-62.489	-19.55	29.008	-0.765	-1.174
			3	-60.707	-19.55	-29.652	-0.765	1.112
	Combination 4		0	-105.925	11.167	-15.571	-2.056	-2.761
			3	-104.143	11.167	18.012	-2.056	3.36
	Combination 5		0	-77.238	-14.992	21.802	-3.868	-5.916
			3	-75.456	-14.992	-23.254	-3.868	5.735
Storey N6 Column N9 Rectangle b=0.4 h=0.6m, H=3m, 1. Железобетон, μ=0.50%								
6_9	Combination 1		0	-117.607	2.1	-2.917	-6.707	-9.979
			3	-115.627	2.1	3.383	-6.707	10.143
	Combination 2		0	-123.344	10.69	-14.123	-9.485	-14.065
			3	-121.562	10.69	17.98	-9.485	14.391
	Combination 3		0	-74.392	-7.184	9.271	-1.587	-2.408
			3	-72.61	-7.184	-12.315	-1.587	2.353
	Combination 4		0	-90.283	8.083	-10.359	-0.678	-1.114
			3	-88.501	8.083	14.324	-0.678	0.916
	Combination 5		0	-107.452	-4.578	5.506	-10.394	-15.359
			3	-105.67	-4.578	-8.659	-10.394	15.827
Storey N6 Column N10 Rectangle b=0.6 h=0.4m, H=3m, 1. Железобетон, μ=0.50%								
6_10	Combination 1		0	-175.921	0.128	-0.227	-1.275	-1.895
			3	-173.941	0.128	0.157	-1.275	1.931
	Combination 2		0	-174.805	5.645	-8.24	-9.569	-14.122
			3	-173.023	5.645	8.698	-9.569	14.588
	Combination 3		0	-118.127	-5.602	8.122	7.436	10.95
			3	-116.345	-5.602	-8.687	7.436	-11.361
	Combination 4		0	-128.999	-3.495	5.181	10.237	15.027
			3	-127.217	-3.495	-5.339	10.237	-15.695
	Combination 5		0	-163.933	3.538	-5.298	-12.37	-18.198
			3	-162.151	3.538	5.35	-12.37	18.922
Storey N6 Column N11 Rectangle b=0.4 h=0.4m, H=3m, 1. Железобетон, μ=1.29%								
6_11	Combination 1		0	-31.807	-3.14	3.097	0.223	0.124
			3	-30.528	-3.33	-3.224	0.02	0.03
	Combination 2		0	-10.837	-9.407	9.46	-1.825	-0.855
			3	-16.7	-9.59	-9.617	-2.846	1.365
	Combination 3		0	-42.221	4.239	-4.348	2.188	1.058
			3	-34.235	4.108	4.299	2.878	-1.314
	Combination 4		0	-8.137	-16.549	16.528	1.949	0.953
			3	-8.077	-16.313	-16.696	2.666	-1.234
	Combination 5		0	-44.921	11.382	-11.417	-1.585	-0.75
			3	-42.858	10.831	11.378	-2.634	1.284
Storey N6 Column N12 Rectangle b=0.4 h=0.4m, H=3m, 1. Железобетон, μ=0.68%								
6_12	Combination 1		0	-16.319	-10.389	7.398	0.409	0.609
			3	-14.927	-9.879	-7.266	1.986	-1.167
	Combination 2		0	-29.657	-4.505	3.145	2.163	1.437
			3	-24.718	-4.085	-2.861	6.519	-3.267
	Combination 3		0	2.667	-13.04	9.371	-1.461	-0.411
			3	-0.032	-12.582	-9.424	-3.216	1.322
	Combination 4		0	-24.987	-16.596	12.025	1.887	1.421
			3	-23.933	-16.336	-12.283	5.954	-3.114
	Combination 5		0	-2.003	-0.948	0.491	-1.185	-0.395
			3	-0.817	-0.332	-0.002	-2.651	1.169
Storey N6 Column N13 Rectangle b=0.4 h=0.4m, H=3m, 1. Железобетон, μ=0.62%								
6_13	Combination 1		0	-18.587	1.711	-1.111	0.57	0.5

კონსტრუქტორი გ. ცომაია

N	Load case	Mode shape/ combination	a(m)	N(tf)	Qz(tf)	My(tf*m)	Qy(tf)	Mz(tf*m)
			3	-14.796	2.374	1.546	1.141	-0.655
	Combination 2		0	-38.433	-4.476	3.174	-0.931	-0.304
			3	-24.588	-3.395	-2.519	-2.712	1.131
	Combination 3		0	7.056	7.36	-5.073	1.882	1.136
			3	-0.519	7.405	5.16	4.604	-2.217
	Combination 4		0	-27.685	-3.908	2.749	1.433	0.782
			3	-20.496	-2.467	-1.96	2.702	-1.283
	Combination 5		0	-3.693	6.792	-4.648	-0.483	0.05
			3	-4.61	6.477	4.601	-0.81	0.197
Storey N6 Column N14 Rectangle b=0.6 h=0.4m, H=3m, 1. Железобетон, μ=0.83%								
6_14	Combination 1		0	-184.923	2.752	-4.117	-0.45	-0.585
			3	-182.943	2.752	4.14	-0.45	0.765
	Combination 2		0	-138.979	-7.45	11.125	-5.552	6.525
			3	-137.197	-7.45	-11.233	-5.552	-7.087
	Combination 3		0	-169.204	11.732	-17.529	4.532	-7.91
			3	-167.422	11.732	17.675	4.532	8.764
	Combination 4		0	-176.066	-16.148	23.717	5.713	8.114
			3	-174.284	-16.148	-24.749	5.713	-9.125
	Combination 5		0	-132.117	20.43	-30.121	-6.734	-9.499
			3	-130.335	20.43	31.191	-6.734	10.802
Storey N6 Column N15 Rectangle b=0.4 h=0.6m, H=3m, 1. Железобетон, μ=0.79%								
6_15	Combination 1		0	-157.586	2.412	-3.63	-4.004	-5.95
			3	-155.606	2.412	3.606	-4.004	6.062
	Combination 2		0	-143.24	-11.098	16.663	4.341	6.484
			3	-141.458	-11.098	-16.642	4.341	-6.539
	Combination 3		0	-119.172	14.586	-21.911	-10.916	-16.254
			3	-117.39	14.586	21.858	-10.916	16.495
	Combination 4		0	-146.701	-26.004	38.309	5.173	7.698
			3	-144.919	-26.004	-39.729	5.173	-7.824
	Combination 5		0	-115.711	29.492	-43.558	-11.747	-17.467
			3	-113.929	29.492	44.946	-11.747	17.779
Storey N6 Column N16 Rectangle b=0.4 h=0.6m, H=3m, 1. Железобетон, μ=0.50%								
6_16	Combination 1		0	-128.424	1.225	-1.831	-3.389	-5.075
			3	-126.444	1.225	1.844	-3.389	5.092
	Combination 2		0	-124.681	9.265	-13.801	2.855	4.172
			3	-122.899	9.265	13.996	2.855	-4.394
	Combination 3		0	-91.046	-7.646	11.389	-8.304	-12.334
			3	-89.264	-7.646	-11.551	-8.304	12.579
	Combination 4		0	-83.866	-11.468	17.002	3.643	5.265
			3	-82.084	-11.468	-17.406	3.643	-5.677
	Combination 5		0	-131.861	13.087	-19.415	-9.092	-13.427
			3	-130.079	13.087	19.851	-9.092	13.862
Storey N6 Column N17 Rectangle b=0.6 h=0.4m, H=3m, 1. Железобетон, μ=0.57%								
6_17	Combination 1		0	-140.84	-1.839	2.73	5.152	7.829
			3	-138.86	-1.839	-2.787	5.152	-7.627
	Combination 2		0	-123.018	-7.997	11.973	13.788	20.475
			3	-121.236	-7.997	-12.018	13.788	-20.897
	Combination 3		0	-111.532	4.604	-6.93	-5.226	-7.468
			3	-109.75	4.604	6.883	-5.226	8.217
	Combination 4		0	-102.828	-16.177	24.097	14.542	21.418
			3	-101.046	-16.177	-24.438	14.542	-22.263
	Combination 5		0	-131.722	12.785	-19.054	-5.98	-8.411

N	Load case	Mode shape/ combination	a(m)	N(tf)	Qz(tf)	My(tf*m)	Qy(tf)	Mz(tf*m)
			3	-129.94	12.785	19.303	-5.98	9.583
Storey N6 Column N18 Rectangle b=0.6 h=0.4m, H=3m, 1. Железобетон, μ=1.13%								
6_18	Combination 1		0	-143.201	-2.606	3.942	-5.325	-7.929
			3	-141.221	-2.606	-3.875	-5.325	8.045
	Combination 2		0	-107.263	-11.176	16.807	4.886	6.986
			3	-105.481	-11.176	-16.722	4.886	-7.688
	Combination 3		0	-130.598	6.281	-9.407	-13.731	-20.16
			3	-128.816	6.281	9.437	-13.731	21.048
	Combination 4		0	-104.488	-22.987	34.399	6.815	9.592
			3	-102.706	-22.987	-34.563	6.815	-10.943
	Combination 5		0	-133.372	18.091	-26.999	-15.66	-22.766
			3	-131.59	18.091	27.277	-15.66	24.303
Storey N6 Column N19 Rectangle b=0.6 h=0.4m, H=3m, 1. Железобетон, μ=0.62%								
6_19	Combination 1		0	-172.015	-1.74	2.628	-0.826	-1.157
			3	-170.035	-1.74	-2.59	-0.826	1.321
	Combination 2		0	-126.834	-10.176	15.206	6.166	8.884
			3	-125.052	-10.176	-15.332	6.166	-9.638
	Combination 3		0	-159.783	6.941	-10.321	-7.928	-11.397
			3	-158.001	6.941	10.51	-7.928	12.414
	Combination 4		0	-156.591	-18.599	27.408	7.78	11.004
			3	-154.809	-18.599	-28.412	7.78	-12.474
	Combination 5		0	-130.025	15.363	-22.524	-9.543	-13.518
			3	-128.243	15.363	23.589	-9.543	15.25
Storey N6 Column N20 Rectangle b=0.6 h=0.4m, H=3m, 1. Железобетон, μ=0.50%								
6_20	Combination 1		0	-163.617	1.62	-2.429	4.121	6.238
			3	-161.637	1.62	2.431	4.121	-6.125
	Combination 2		0	-120.151	-4.462	6.553	11.618	16.99
			3	-118.369	-4.462	-6.862	11.618	-17.905
	Combination 3		0	-153.483	6.965	-10.308	-5.281	-7.398
			3	-151.701	6.965	10.617	-5.281	8.487
	Combination 4		0	-113.186	-9.947	14.216	11.349	16.278
			3	-111.404	-9.947	-15.698	11.349	-18.013
	Combination 5		0	-160.448	12.451	-17.971	-5.012	-6.686
			3	-158.666	12.451	19.453	-5.012	8.595
Storey N6 Column N21 Rectangle b=0.6 h=0.4m, H=3m, 1. Железобетон, μ=0.50%								
6_21	Combination 1		0	-143.669	-0.863	1.301	-5.202	-7.751
			3	-141.689	-0.863	-1.289	-5.202	7.853
	Combination 2		0	-98.948	-6.641	9.912	12.967	19.172
			3	-97.166	-6.641	-10.018	12.967	-19.74
	Combination 3		0	-139.138	4.802	-7.142	-21.911	-32.508
			3	-137.356	4.802	7.272	-21.911	33.234
	Combination 4		0	-83.678	-14.071	20.745	13.317	19.378
			3	-81.896	-14.071	-21.484	13.317	-20.637
	Combination 5		0	-154.408	12.233	-17.975	-22.261	-32.715
			3	-152.626	12.233	18.738	-22.261	34.132
Storey N6 Column N22 Rectangle b=0.6 h=0.4m, H=3m, 1. Железобетон, μ=0.62%								
6_22	Combination 1		0	-132.55	0.424	-0.611	4.016	6.1
			3	-130.57	0.424	0.66	4.016	-5.949
	Combination 2		0	-93.119	-3.301	4.957	22.117	32.926
			3	-91.337	-3.301	-4.954	22.117	-33.434
	Combination 3		0	-127.519	3.666	-5.461	-15.734	-23.236
			3	-125.737	3.666	5.543	-15.734	23.977

კონსტრუქტორი გ. ცომაია

N	Load case	Mode shape/ combination	a(m)	N(tf)	Qz(tf)	My(tf*m)	Qy(tf)	Mz(tf*m)
	Combination 4		0	-69.821	-8.773	12.902	21.965	32.391
			3	-68.039	-8.773	-13.43	21.965	-33.562
	Combination 5		0	-150.818	9.137	-13.406	-15.582	-22.701
			3	-149.036	9.137	14.019	-15.582	24.105
Storey N6 Column N23 Rectangle b=0.4 h=0.6m, H=3m, 1. Железобетон, μ=0.50%								
6_23	Combination 1		0	-101.672	0.649	-0.892	-5.047	-7.532
			3	-99.692	0.649	1.055	-5.047	7.607
	Combination 2		0	-71.869	5.728	-8.441	4.375	6.432
			3	-70.087	5.728	8.749	4.375	-6.696
	Combination 3		0	-99.289	-4.826	7.23	-12.813	-19.03
			3	-97.507	-4.826	-7.251	-12.813	19.412
	Combination 4		0	-54.236	-5.231	7.691	4.571	6.572
			3	-52.454	-5.231	-8.019	4.571	-7.167
	Combination 5		0	-116.921	6.134	-8.902	-13.009	-19.17
			3	-115.139	6.134	9.517	-13.009	19.883
Storey N6 Column N24 Rectangle b=0.6 h=0.4m, H=3m, 1. Железобетон, μ=0.99%								
6_24	Combination 1		0	-110.905	-2.272	3.384	-11.647	-17.181
			3	-108.925	-2.272	-3.433	-11.647	17.759
	Combination 2		0	-53.625	-13.816	20.654	-18.943	-28.242
			3	-51.843	-13.816	-20.793	-18.943	28.587
	Combination 3		0	-131.911	10.121	-15.149	-0.038	0.255
			3	-130.129	10.121	15.213	-0.038	0.367
	Combination 4		0	-112.775	-21.672	32.329	-2.165	-2.972
			3	-110.993	-21.672	-32.69	-2.165	3.523
	Combination 5		0	-72.761	17.977	-26.824	-16.815	-25.015
			3	-70.979	17.977	27.11	-16.815	25.43
Storey N6 Column N25 Rectangle b=0.6 h=0.4m, H=3m, 1. Железобетон, μ=1.16%								
6_25	Combination 1		0	-189.002	-3.992	5.978	2.964	4.589
			3	-187.022	-3.992	-5.998	2.964	-4.303
	Combination 2		0	-129.155	-16.939	25.383	-2.106	-3.057
			3	-127.373	-16.939	-25.438	-2.106	3.265
	Combination 3		0	-186.352	10.371	-15.547	6.918	10.513
			3	-184.57	10.371	15.57	6.918	-10.245
	Combination 4		0	-170.028	-25.188	37.355	5.161	7.813
			3	-168.246	-25.188	-38.221	5.161	-7.676
	Combination 5		0	-145.479	18.62	-27.518	-0.349	-0.357
			3	-143.697	18.62	28.353	-0.349	0.696
Storey N7 Column N1 Rectangle b=0.6 h=0.4m, H=3m, 1. Железобетон, μ=0.50%								
7_1	Combination 1		0	-125.761	0.163	-0.248	4.795	7.216
			3	-123.781	0.163	0.241	4.795	-7.171
	Combination 2		0	-118.777	-9.145	13.227	-2	-2.581
			3	-116.995	-9.145	-14.217	-2	3.434
	Combination 3		0	-92.536	9.846	-14.281	10.146	14.837
			3	-90.754	9.846	15.267	10.146	-15.614
	Combination 4		0	-129.558	-12.024	17.217	2.201	3.524
			3	-127.776	-12.024	-18.886	2.201	-2.908
	Combination 5		0	-81.755	12.725	-18.271	5.944	8.733
			3	-79.973	12.725	19.936	5.944	-9.271
Storey N7 Column N2 Rectangle b=0.4 h=0.6m, H=3m, 1. Железобетон, μ=1.09%								
7_2	Combination 1		0	-71.761	3.492	-5.204	-8.43	-12.491
			3	-69.781	3.492	5.27	-8.43	12.799
	Combination 2		0	-29.657	-4.294	5.637	-16.26	-24.346
			3	-27.875	-4.294	-7.265	-16.26	24.434
	Combination 3		0	-91.94	10.634	-15.083	2.253	3.593
			3	-90.158	10.634	16.84	2.253	-3.165
	Combination 4		0	-90.344	-6.981	9.118	-9.795	-14.567
			3	-88.562	-6.981	-11.934	-9.795	14.817
	Combination 5		0	-31.253	13.321	-18.564	-4.212	-6.185
			3	-29.471	13.321	21.508	-4.212	6.452
Storey N7 Column N3 Rectangle b=0.4 h=0.6m, H=3m, 1. Железобетон, μ=0.61%								
7_3	Combination 1		0	-57.879	10.087	-14.91	3.75	5.58
			3	-55.899	10.087	15.351	3.75	-5.67
	Combination 2		0	-78.745	3.925	-5.75	-3.159	-4.719
			3	-76.963	3.925	6.021	-3.159	4.758
	Combination 3		0	-20.024	13.356	-19.791	9.468	14.107
			3	-18.242	13.356	20.282	9.468	-14.297
	Combination 4		0	-72.896	4.783	-7.015	-1.472	-2.157
			3	-71.114	4.783	7.314	-1.472	2.26
	Combination 5		0	-25.873	12.498	-18.525	7.781	11.545
			3	-24.091	12.498	18.989	7.781	-11.799
Storey N7 Column N4 Rectangle b=0.4 h=0.6m, H=3m, 1. Железобетон, μ=0.59%								
7_4	Combination 1		0	-26.169	5.155	-7.529	2.828	4.231
			3	-24.189	5.155	7.935	2.828	-4.254
	Combination 2		0	-39.85	-2.633	4.234	0.129	0.238
			3	-38.068	-2.633	-3.666	0.129	-0.146
	Combination 3		0	-4.744	11.382	-17.007	4.553	6.765
			3	-2.962	11.382	17.138	4.553	-6.896
	Combination 4		0	-11.393	-1.347	2.264	1.479	2.262
			3	-9.611	-1.347	-1.779	1.479	-2.16
	Combination 5		0	-33.201	10.095	-15.037	3.203	4.742
			3	-31.419	10.095	15.251	3.203	-4.882
Storey N7 Column N5 Rectangle b=0.4 h=0.6m, H=3m, 1. Железобетон, μ=0.50%								
7_5	Combination 1		0	-111.964	5.788	-8.484	-0.224	-0.341
			3	-109.984	5.788	8.88	-0.224	0.331
	Combination 2		0	-77.675	9.278	-13.065	-6.542	-9.71
			3	-75.893	9.278	14.784	-6.542	9.918
	Combination 3		0	-111.463	0.979	-1.973	6.211	9.205
			3	-109.681	0.979	0.947	6.211	-9.43
	Combination 4		0	-106.553	7.955	-11.541	-2.812	-4.11
			3	-104.771	7.955	12.485	-2.812	4.331
	Combination 5		0	-82.585	2.302	-3.497	2.481	3.605
			3	-80.803	2.302	3.246	2.481	-3.843
Storey N7 Column N6 Rectangle b=0.4 h=0.6m, H=3m, 1. Железобетон, μ=0.50%								
7_6	Combination 1		0	-96.456	-5.385	8.07	0.617	0.907
			3	-94.476	-5.385	-8.086	0.617	-0.944
	Combination 2		0	-95.042	3.18	-4.132	-4.506	-6.736
			3	-93.26	3.18	5.414	-4.506	6.782
	Combination 3		0	-66.909	-11.895	17.201	5.587	8.327
			3	-65.127	-11.895	-18.49	5.587	-8.436
	Combination 4		0	-70.295	0.688	-0.809	2.908	4.416
			3	-68.513	0.688	1.326	2.908	-4.31
	Combination 5		0	-91.655	-9.403	13.878	-1.826	-2.825
			3	-89.873	-9.403	-14.402	-1.826	2.657
Storey N7 Column N7 Rectangle b=0.4 h=0.6m, H=3m, 1. Железобетон, μ=0.50%								

კონსტრუქტორი გ. ცომაია

N	Load case	Mode shape/ combination	a(m)	N(tf)	Qz(tf)	My(tf*m)	Qy(tf)	Mz(tf*m)
7_7	Combination 1		0	-92.1	7.391	-10.943	-0.117	-0.125
			3	-90.12	7.391	11.231	-0.117	0.226
	Combination 2		0	-66.676	14.783	-20.916	-3.666	-5.326
			3	-64.894	14.783	23.458	-3.666	5.674
	Combination 3		0	-90.891	-2.117	2.176	3.703	5.465
			3	-89.109	-2.117	-4.198	3.703	-5.647
	Combination 4		0	-92.139	12.481	-17.744	-1.597	-2.196
			3	-90.357	12.481	19.927	-1.597	2.616
	Combination 5		0	-65.428	0.186	-0.996	1.634	2.334
			3	-63.646	0.186	-0.668	1.634	-2.589
Storey N7 Column N8 Rectangle b=0.4 h=0.6m, H=3m, 1. Железобетон, μ=0.50%								
7_8	Combination 1		0	-80.957	-1.671	2.47	-3.862	-5.734
			3	-78.977	-1.671	-2.543	-3.862	5.851
	Combination 2		0	-81.764	11.667	-16.36	-5.413	-8.065
			3	-79.982	11.667	18.651	-5.413	8.174
	Combination 3		0	-55.405	-14.473	20.518	-0.843	-1.22
			3	-53.623	-14.473	-22.911	-0.843	1.307
	Combination 4		0	-55.992	7.767	-10.779	-2.113	-3.033
			3	-54.21	7.767	12.648	-2.113	3.301
	Combination 5		0	-81.177	-10.573	14.938	-4.142	-6.253
			3	-79.395	-10.573	-16.907	-4.142	6.18
Storey N7 Column N9 Rectangle b=0.4 h=0.6m, H=3m, 1. Железобетон, μ=0.50%								
7_9	Combination 1		0	-88.004	2.475	-3.767	-6.89	-10.233
			3	-86.024	2.475	3.657	-6.89	10.437
	Combination 2		0	-91.396	10.043	-13.359	-9.353	-13.811
			3	-89.614	10.043	16.807	-9.353	14.251
	Combination 3		0	-56.562	-5.905	7.065	-2.014	-3.072
			3	-54.78	-5.905	-10.688	-2.014	2.968
	Combination 4		0	-67.114	7.535	-10.23	-1.302	-2.1
			3	-65.332	7.535	12.786	-1.302	1.803
	Combination 5		0	-80.843	-3.398	3.936	-10.065	-14.783
			3	-79.061	-3.398	-6.667	-10.065	15.416
Storey N7 Column N10 Rectangle b=0.6 h=0.4m, H=3m, 1. Железобетон, μ=0.50%								
7_10	Combination 1		0	-131.568	-0.039	0.014	-0.927	-1.381
			3	-129.588	-0.039	-0.104	-0.927	1.399
	Combination 2		0	-129.666	4.84	-6.955	-8.797	-12.844
			3	-127.884	4.84	7.567	-8.797	13.556
	Combination 3		0	-89.413	-5.078	7.238	7.251	10.542
			3	-87.631	-5.078	-7.998	7.251	-11.222
	Combination 4		0	-96.5	-3.537	5.262	9.575	13.791
			3	-94.718	-3.537	-5.378	9.575	-14.944
	Combination 5		0	-122.58	3.299	-4.979	-11.12	-16.093
			3	-120.798	3.299	4.947	-11.12	17.277
Storey N7 Column N11 Rectangle b=0.4 h=0.4m, H=3m, 1. Железобетон, μ=1.26%								
7_11	Combination 1		0	-24.259	-3.417	3.345	0.129	0.071
			3	-22.933	-3.54	-3.444	-0.048	0.055
	Combination 2		0	-12.609	-9.51	9.346	-1.265	-0.586
			3	-12.189	-9.361	-9.515	-2.623	1.278
	Combination 3		0	-27.864	3.88	-3.822	1.473	0.702
			3	-26.093	3.527	3.83	2.539	-1.184
	Combination 4		0	-5.294	-15.7	15.444	-1.376	-0.655
			3	-4.368	-15.161	-15.644	-2.371	1.17

N	Load case	Mode shape/ combination	a(m)	N(tf)	Qz(tf)	My(tf*m)	Qy(tf)	Mz(tf*m)
	Combination 5		0	-35.179	10.07	-9.92	1.584	0.772
			3	-33.914	9.327	9.96	2.287	-1.077
Storey N7 Column N12 Rectangle b=0.4 h=0.4m, H=3m, 1. Железобетон, μ=0.69%								
7_12	Combination 1		0	-13.299	-10.81	7.685	0.58	0.691
			3	-11.83	-10.144	-7.487	1.876	-1.136
	Combination 2		0	-22.108	-5.305	3.656	1.583	1.14
			3	-17.868	-4.258	-3.035	6.097	-3.115
	Combination 3		0	0.098	-12.949	9.344	-0.596	0.023
			3	-1.783	-12.861	-9.626	-2.981	1.222
	Combination 4		0	-23.796	-16.818	12.076	1.581	1.229
			3	-22.668	-16.254	-12.251	5.643	-3.006
	Combination 5		0	1.786	-1.436	0.924	-0.593	-0.066
			3	3.017	-0.865	-0.409	-2.527	1.113
Storey N7 Column N13 Rectangle b=0.4 h=0.4m, H=3m, 1. Железобетон, μ=0.50%								
7_13	Combination 1		0	-14.248	2.313	-1.506	0.602	0.532
			3	-10.902	2.705	1.78	1.355	-0.768
	Combination 2		0	-26.025	-3.013	2.18	1.228	0.18
			3	-18.203	-2.33	-1.74	-2.769	1.204
	Combination 3		0	1.981	6.916	-4.748	-0.223	0.705
			3	-0.316	6.899	4.777	5.025	-2.483
	Combination 4		0	-4.835	-2.285	1.631	1.316	0.834
			3	-0.781	-1.177	-1.045	2.572	-1.233
	Combination 5		0	-19.209	6.189	-4.199	-0.311	0.051
			3	-17.738	5.746	4.082	-0.316	-0.046
Storey N7 Column N14 Rectangle b=0.6 h=0.4m, H=3m, 1. Железобетон, μ=0.84%								
7_14	Combination 1		0	-138.825	2.804	-4.173	-0.424	-0.587
			3	-136.845	2.804	4.24	-0.424	0.686
	Combination 2		0	-105.364	-6.591	9.355	-5.129	-7.003
			3	-103.582	-6.591	-10.428	-5.129	8.433
	Combination 3		0	-125.977	10.957	-15.849	4.147	5.616
			3	-124.195	10.957	17.034	4.147	-6.876
	Combination 4		0	-129.436	-14.405	20.711	5.112	6.75
			3	-127.654	-14.405	-22.532	5.112	-8.702
	Combination 5		0	-101.905	18.772	-27.205	-6.094	-8.137
			3	-100.123	18.772	29.137	-6.094	10.259
Storey N7 Column N15 Rectangle b=0.4 h=0.6m, H=3m, 1. Железобетон, μ=0.80%								
7_15	Combination 1		0	-117.597	2.303	-3.437	-4.105	-6.093
			3	-115.617	2.303	3.473	-4.105	6.221
	Combination 2		0	-90.327	-10.589	15.479	-10.361	-15.32
			3	-88.545	-10.589	-16.314	-10.361	15.764
	Combination 3		0	-105.437	13.893	-20.403	3.618	5.311
			3	-103.655	13.893	21.303	3.618	-5.544
	Combination 4		0	-106.45	-23.747	34.417	4.118	6.004
			3	-104.668	-23.747	-36.855	4.118	-6.354
	Combination 5		0	-89.314	27.051	-39.341	-10.861	-16.012
			3	-87.532	27.051	41.844	-10.861	16.575
Storey N7 Column N16 Rectangle b=0.4 h=0.6m, H=3m, 1. Железобетон, μ=0.50%								
7_16	Combination 1		0	-95.947	1.068	-1.602	-3.354	-4.984
			3	-93.967	1.068	1.601	-3.354	5.078
	Combination 2		0	-92.405	8.853	-13.073	2.296	3.183
			3	-90.623	8.853	13.487	2.296	-3.709
	Combination 3		0	-68.759	-7.513	11.065	-7.681	-11.185

კონსტრუქტორი გ. ცომაია

N	Load case	Mode shape/ combination	a(m)	N(tf)	Qz(tf)	My(tf*m)	Qy(tf)	Mz(tf*m)
			3	-66.977	-7.513	-11.476	-7.681	11.862
	Combination 4		0	-63.782	-11.083	16.292	2.896	4.01
			3	-62	-11.083	-16.958	2.896	-4.697
	Combination 5		0	-97.382	12.423	-18.3	-8.281	-12.012
			3	-95.6	12.423	18.97	-8.281	12.849
Storey N7 Column N17 Rectangle b=0.6 h=0.4m, H=3m, 1. Железобетон, μ=0.64%								
7_17	Combination 1		0	-105.323	-2.009	2.987	5.243	7.872
			3	-103.343	-2.009	-3.041	5.243	-7.858
	Combination 2		0	-92.22	-8.009	11.94	12.795	18.466
			3	-90.438	-8.009	-12.089	12.795	-19.932
	Combination 3		0	-83.172	4.328	-6.462	-4.076	-5.378
			3	-81.389	4.328	6.523	-4.076	6.863
	Combination 4		0	-77.243	-15.248	22.576	13.184	18.947
			3	-75.461	-15.248	-23.17	13.184	-20.678
	Combination 5		0	-98.148	11.566	-17.097	-4.465	-5.859
			3	-96.366	11.566	17.604	-4.465	7.609
Storey N7 Column N18 Rectangle b=0.6 h=0.4m, H=3m, 1. Железобетон, μ=1.10%								
7_18	Combination 1		0	-107.634	-2.56	3.855	-5.411	-7.981
			3	-105.654	-2.56	-3.824	-5.411	8.251
	Combination 2		0	-80.795	-10.426	15.541	3.734	4.697
			3	-79.013	-10.426	-15.739	3.734	-6.527
	Combination 3		0	-97.998	5.607	-8.284	-12.72	-17.957
			3	-96.216	5.607	8.539	-12.72	20.226
	Combination 4		0	-80.094	-20.847	31.029	5.267	6.782
			3	-78.312	-20.847	-31.515	5.267	-9.133
	Combination 5		0	-98.699	16.028	-23.772	-14.253	-20.042
			3	-96.917	16.028	24.314	-14.253	22.832
Storey N7 Column N19 Rectangle b=0.6 h=0.4m, H=3m, 1. Железобетон, μ=0.60%								
7_19	Combination 1		0	-129.151	-1.736	2.604	-0.798	-1.15
			3	-127.171	-1.736	-2.603	-0.798	1.244
	Combination 2		0	-95.75	-9.261	13.318	5.364	7.002
			3	-93.968	-9.261	-14.476	5.364	-9.126
	Combination 3		0	-119.466	6.029	-8.47	-7.087	-9.506
			3	-117.684	6.029	9.627	-7.087	11.791
	Combination 4		0	-117.303	-16.823	24.316	6.677	8.759
			3	-115.521	-16.823	-26.18	6.677	-11.447
	Combination 5		0	-97.913	13.59	-19.467	-8.401	-11.264
			3	-96.131	13.59	21.331	-8.401	14.113
Storey N7 Column N20 Rectangle b=0.6 h=0.4m, H=3m, 1. Железобетон, μ=0.50%								
7_20	Combination 1		0	-122.699	1.625	-2.41	4.253	6.368
			3	-120.719	1.625	2.466	4.253	-6.391
	Combination 2		0	-90.456	-3.769	4.859	10.783	14.738
			3	-88.674	-3.769	-6.474	10.783	-17.651
	Combination 3		0	-114.764	6.276	-8.575	-4.238	-4.941
			3	-112.982	6.276	10.281	-4.238	7.817
	Combination 4		0	-85.517	-8.734	11.89	10.364	14.233
			3	-83.735	-8.734	-14.394	10.364	-17.222
	Combination 5		0	-119.702	11.241	-15.606	-3.82	-4.436
			3	-117.92	11.241	18.201	-3.82	7.387
Storey N7 Column N21 Rectangle b=0.6 h=0.4m, H=3m, 1. Железобетон, μ=0.54%								
7_21	Combination 1		0	-107.882	-0.896	1.356	-5.299	-7.827
			3	-105.902	-0.896	-1.33	-5.299	8.069

N	Load case	Mode shape/ combination	a(m)	N(tf)	Qz(tf)	My(tf*m)	Qy(tf)	Mz(tf*m)
	Combination 2		0	-75.808	-6.087	8.778	10.867	15.289
			3	-74.026	-6.087	-9.492	10.867	-17.322
	Combination 3		0	-103.033	4.192	-5.914	-19.974	-28.753
			3	-101.251	4.192	6.672	-19.974	31.178
	Combination 4		0	-63.96	-12.761	18.5	10.816	15.131
			3	-62.178	-12.761	-19.801	10.816	-17.406
	Combination 5		0	-114.881	10.866	-15.635	-19.923	-28.596
			3	-113.099	10.866	16.98	-19.923	31.262
Storey N7 Column N22 Rectangle b=0.6 h=0.4m, H=3m, 1. Железобетон, μ=0.60%								
7_22	Combination 1		0	-99.461	0.437	-0.634	4.093	6.146
			3	-97.481	0.437	0.676	4.093	-6.133
	Combination 2		0	-72.99	-3.004	4.358	20.095	29.069
			3	-71.208	-3.004	-4.668	20.095	-31.226
	Combination 3		0	-92.569	3.385	-4.894	-13.581	-19.292
			3	-90.787	3.385	5.276	-13.581	21.46
	Combination 4		0	-57.028	-7.825	11.281	19.59	28.247
			3	-55.246	-7.825	-12.21	19.59	-30.606
	Combination 5		0	-108.531	8.207	-11.818	-13.076	-18.471
			3	-106.749	8.207	12.818	-13.076	20.84
Storey N7 Column N23 Rectangle b=0.4 h=0.6m, H=3m, 1. Железобетон, μ=0.50%								
7_23	Combination 1		0	-76.263	0.754	-1.074	-5.157	-7.654
			3	-74.283	0.754	1.188	-5.157	7.818
	Combination 2		0	-55.36	5.524	-8.059	3.478	4.772
			3	-53.578	5.524	8.519	3.478	-5.667
	Combination 3		0	-73.026	-4.451	6.551	-12.097	-17.567
			3	-71.244	-4.451	-6.806	-12.097	18.728
	Combination 4		0	-43.505	-4.82	6.962	3.469	4.704
			3	-41.723	-4.82	-7.509	3.469	-5.739
	Combination 5		0	-84.881	5.893	-8.469	-12.087	-17.498
			3	-83.099	5.893	9.223	-12.087	18.8
Storey N7 Column N24 Rectangle b=0.6 h=0.4m, H=3m, 1. Железобетон, μ=1.00%								
7_24	Combination 1		0	-82.046	-2.416	3.604	-12.475	-18.414
			3	-80.066	-2.416	-3.642	-12.475	19.011
	Combination 2		0	-41.1	-13.28	19.71	-19.326	-28.736
			3	-39.318	-13.28	-20.131	-19.326	29.241
	Combination 3		0	-96.131	9.349	-13.842	-1.031	-1.304
			3	-94.349	9.349	14.206	-1.031	1.789
	Combination 4		0	-82.306	-19.842	29.45	-3.275	-4.67
			3	-80.524	-19.842	-30.077	-3.275	5.156
	Combination 5		0	-54.924	15.911	-23.583	-17.081	-25.37
			3	-53.142	15.911	24.152	-17.081	25.874
Storey N7 Column N25 Rectangle b=0.6 h=0.4m, H=3m, 1. Железобетон, μ=1.08%								
7_25	Combination 1		0	-141.742	-4.104	6.129	2.957	4.458
			3	-139.762	-4.104	-6.182	2.957	-4.413
	Combination 2		0	-98.078	-15.941	23.442	-2.184	-3.173
			3	-96.296	-15.941	-24.386	-2.184	3.384
	Combination 3		0	-138.515	9.189	-13.357	6.984	10.413
			3	-136.733	9.189	14.216	6.984	-10.542
	Combination 4		0	-129.758	-23.023	33.751	5.24	7.74
			3	-127.976	-23.023	-35.332	5.24	-7.985
	Combination 5		0	-106.835	16.271	-23.666	-0.441	-0.5
			3	-105.053	16.271	25.162	-0.441	0.827

კონსტრუქტორი გ. ცომაია

N	Load case	Mode shape/ combination	a(m)	N(tf)	Qz(tf)	My(tf*m)	Qy(tf)	Mz(tf*m)
Storey N8 Column N1 Rectangle b=0.6 h=0.4m, H=3m, 1. Железобетон, μ=0.50%								
8_1	Combination 1		0	-83.804	0.064	-0.134	4.225	6.793
			3	-81.824	0.064	0.06	4.225	-5.882
	Combination 2		0	-62.191	-7.57	10.596	-1.916	-2.105
			3	-60.409	-7.57	-12.136	-1.916	3.672
	Combination 3		0	-78.648	8.09	-11.447	9.105	13.654
			3	-76.866	8.09	12.844	9.105	-13.69
	Combination 4		0	-83.096	-9.892	13.605	1.953	8.15
			3	-81.314	-9.892	-16.096	1.953	-7.838
	Combination 5		0	-57.743	10.412	-14.457	5.236	3.399
			3	-55.961	10.412	16.804	5.236	-2.18
Storey N8 Column N2 Rectangle b=0.4 h=0.6m, H=3m, 1. Железобетон, μ=1.02%								
8_2	Combination 1		0	-48.72	3.232	-4.991	-8.608	-12.909
			3	-46.74	3.232	4.706	-8.608	12.915
	Combination 2		0	-24.086	-3.144	3.357	-14.974	-22.554
			3	-22.304	-3.144	-6.118	-14.974	22.369
	Combination 3		0	-58.447	9.016	-12.422	0.67	1.104
			3	-56.665	9.016	14.667	0.67	-0.907
	Combination 4		0	-61.192	-5.531	6.106	-4.853	-7.249
			3	-59.41	-5.531	-10.574	-4.853	7.311
	Combination 5		0	-21.341	11.402	-15.171	-9.45	-14.201
			3	-19.559	11.402	19.122	-9.45	14.151
Storey N8 Column N3 Rectangle b=0.4 h=0.6m, H=3m, 1. Железобетон, μ=0.58%								
8_3	Combination 1		0	-39.285	10.257	-15.547	3.857	5.844
			3	-37.305	10.257	15.224	3.857	-5.727
	Combination 2		0	-50.909	4.742	-7.321	-2.174	-3.151
			3	-49.127	4.742	6.9	-2.174	3.373
	Combination 3		0	-16.145	12.819	-19.295	8.664	12.983
			3	-14.363	12.819	19.166	8.664	-13.008
	Combination 4		0	-46.845	12.1	-18.294	-0.345	-0.405
			3	-45.063	12.1	18.042	-0.345	0.63
	Combination 5		0	-20.209	5.461	-8.322	6.834	10.238
			3	-18.427	5.461	8.024	6.834	-10.265
Storey N8 Column N4 Rectangle b=0.4 h=0.6m, H=3m, 1. Железобетон, μ=0.56%								
8_4	Combination 1		0	-17.404	5.865	-8.652	2.867	4.351
			3	-15.424	5.865	8.942	2.867	-4.251
	Combination 2		0	-25.545	-0.822	1.442	0.314	0.608
			3	-23.763	-0.822	-1.025	0.314	-0.33
	Combination 3		0	-4.129	10.775	-16.12	4.436	6.599
			3	-2.347	10.775	16.206	4.436	-6.712
	Combination 4		0	-6.449	9.457	-14.109	1.548	2.391
			3	-4.667	9.457	14.266	1.548	-2.24
	Combination 5		0	-23.225	0.496	-0.569	3.202	4.817
			3	-21.443	0.496	0.915	3.202	-4.802
Storey N8 Column N5 Rectangle b=0.4 h=0.6m, H=3m, 1. Железобетон, μ=0.50%								
8_5	Combination 1		0	-75.005	5.818	-8.907	-0.188	-0.243
			3	-73.025	5.818	8.548	-0.188	0.323
	Combination 2		0	-72.976	7.488	-10.382	-5.984	-8.853
			3	-71.194	7.488	12.116	-5.984	9.1
	Combination 3		0	-53.843	2.82	-5.384	5.713	8.516
			3	-52.061	2.82	3.042	5.713	-8.625
	Combination 4		0	-70.298	3.017	-4.868	-2.318	-3.372

N	Load case	Mode shape/ combination	a(m)	N(tf)	Qz(tf)	My(tf*m)	Qy(tf)	Mz(tf*m)
			3	-68.516	3.017	3.991	-2.318	3.589
	Combination 5		0	-56.521	7.291	-10.899	2.047	3.035
			3	-54.739	7.291	11.167	2.047	-3.115
Storey N8 Column N6 Rectangle b=0.4 h=0.6m, H=3m, 1. Железобетон, μ=0.50%								
8_6	Combination 1		0	-64.409	-4.801	7.521	0.662	1.04
			3	-62.429	-4.801	-6.883	0.662	-0.945
	Combination 2		0	-42.257	1.316	-0.902	-4.249	-6.323
			3	-40.475	1.316	3.053	-4.249	6.425
	Combination 3		0	-65.782	-9.039	13.03	5.406	8.139
			3	-64	-9.039	-14.094	5.406	-8.081
	Combination 4		0	-44.797	-7.967	11.985	3.123	4.835
			3	-43.015	-7.967	-11.978	3.123	-4.537
	Combination 5		0	-63.242	0.244	0.142	-1.966	-3.019
			3	-61.46	0.244	0.937	-1.966	2.881
Storey N8 Column N7 Rectangle b=0.4 h=0.6m, H=3m, 1. Железобетон, μ=0.50%								
8_7	Combination 1		0	-60.62	7.385	-11.223	0.052	-0.016
			3	-58.64	7.385	10.931	0.052	-0.171
	Combination 2		0	-54.274	11.526	-15.709	-3.182	-4.651
			3	-52.492	11.526	18.925	-3.182	4.9
	Combination 3		0	-49.299	1.144	-3.536	3.516	4.991
			3	-47.517	1.144	-0.161	3.516	-5.562
	Combination 4		0	-59.801	10.37	-14.928	-1.09	-1.568
			3	-58.019	10.37	16.507	-1.09	1.725
	Combination 5		0	-43.772	2.299	-4.318	1.424	1.908
			3	-41.99	2.299	2.257	1.424	-2.388
Storey N8 Column N8 Rectangle b=0.4 h=0.6m, H=3m, 1. Железобетон, μ=0.50%								
8_8	Combination 1		0	-52.943	-1.158	2.046	-3.686	-5.636
			3	-50.963	-1.158	-1.428	-3.686	5.422
	Combination 2		0	-53.58	8.152	-10.568	-5.106	-7.686
			3	-51.798	8.152	13.904	-5.106	7.636
	Combination 3		0	-36.116	-10.072	13.985	-0.859	-1.437
			3	-34.334	-10.072	-16.249	-0.859	1.135
	Combination 4		0	-33.197	5.521	-7.204	-1.691	-2.511
			3	-31.415	5.521	9.481	-1.691	2.557
	Combination 5		0	-56.499	-7.442	10.621	-4.273	-6.612
			3	-54.717	-7.442	-11.826	-4.273	6.213
Storey N8 Column N9 Rectangle b=0.4 h=0.6m, H=3m, 1. Железобетон, μ=0.50%								
8_9	Combination 1		0	-58.277	2.306	-3.492	-6.598	-10.113
			3	-56.297	2.306	3.427	-6.598	9.682
	Combination 2		0	-59.771	8.379	-10.599	-8.799	-13.26
			3	-57.989	8.379	14.575	-8.799	13.141
	Combination 3		0	-38.21	-4.515	4.764	-2.085	-3.421
			3	-36.428	-4.515	-8.819	-2.085	2.828
	Combination 4		0	-44.398	6.366	-8.334	-1.529	-2.688
			3	-42.616	6.366	11.052	-1.529	1.899
	Combination 5		0	-53.583	-2.502	2.499	-9.354	-13.993
			3	-51.801	-2.502	-5.296	-9.354	14.069
Storey N8 Column N10 Rectangle b=0.6 h=0.4m, H=3m, 1. Железобетон, μ=0.50%								
8_10	Combination 1		0	-87.787	-0.204	0.275	-0.955	-1.317
			3	-85.807	-0.204	-0.337	-0.955	1.548
	Combination 2		0	-85.693	3.841	-5.435	-8.036	-11.797
			3	-83.911	3.841	6.093	-8.036	12.328

კონსტრუქტორი გ. ცომაია

N	Load case	Mode shape/ combination	a(m)	N(tf)	Qz(tf)	My(tf*m)	Qy(tf)	Mz(tf*m)
	Combination 3		0	-60.482	-4.345	6.148	6.452	9.61
			3	-58.7	-4.345	-6.892	6.452	-9.764
	Combination 4		0	-64.474	-3.469	5.182	8.309	12.222
			3	-62.692	-3.469	-5.251	8.309	-12.707
	Combination 5		0	-81.701	2.965	-4.469	-9.893	-14.409
			3	-79.919	2.965	4.452	-9.893	15.272
Storey N8 Column N11 Rectangle b=0.4 h=0.4m, H=3m, 1. Железобетон, μ=1.17%								
8_11	Combination 1		0	-16.692	-3.528	3.452	0.075	0.037
			3	-15.23	-3.69	-3.475	-0.14	0.092
	Combination 2		0	-9.718	-8.988	8.695	-0.759	-0.362
			3	-6.259	-8.687	-8.822	-2.265	1.115
	Combination 3		0	-18.153	3.168	-2.987	0.878	0.421
			3	-19.197	2.601	3.076	2.027	-0.961
	Combination 4		0	-2.021	-14.336	13.918	-1.204	-0.592
			3	-2.199	-13.578	-14.155	-2.141	1.056
	Combination 5		0	-25.85	8.516	-8.21	1.323	0.651
			3	-23.256	7.492	8.409	1.904	-0.901
Storey N8 Column N12 Rectangle b=0.4 h=0.4m, H=3m, 1. Железобетон, μ=0.76%								
8_12	Combination 1		0	-10.279	-11.144	7.903	0.711	0.752
			3	-8.843	-10.207	-7.525	1.777	-1.104
	Combination 2		0	-15.54	-5.922	4.059	1.023	0.841
			3	-12.173	-4.207	-3.018	5.555	-2.885
	Combination 3		0	-1.5	-12.894	9.31	0.181	0.423
			3	-2.571	-13.036	-9.719	-2.612	1.051
	Combination 4		0	-22.395	-16.594	11.88	1.218	1.006
			3	-18.397	-16.342	-12.274	5.191	-2.795
	Combination 5		0	5.355	-2.222	1.488	-0.013	0.257
			3	3.654	-0.901	-0.463	-2.248	0.961
Storey N8 Column N13 Rectangle b=0.4 h=0.4m, H=3m, 1. Железобетон, μ=0.50%								
8_13	Combination 1		0	-9.861	2.783	-1.826	0.642	0.559
			3	-6.697	3.091	2.038	1.362	-0.784
	Combination 2		0	-17.237	-1.503	1.147	1.545	0.788
			3	-12.743	-1.289	-0.978	-2.512	1.12
	Combination 3		0	0.618	6.201	-4.257	-0.474	0.143
			3	1.344	6.509	4.448	4.78	-2.427
	Combination 4		0	-1.65	-0.649	0.521	1.157	0.832
			3	1.853	-0.1	-0.222	2.474	-1.229
	Combination 5		0	-14.969	5.346	-3.631	-0.085	0.1
			3	-13.252	5.32	3.692	-0.206	-0.077
Storey N8 Column N14 Rectangle b=0.6 h=0.4m, H=3m, 1. Железобетон, μ=0.83%								
8_14	Combination 1		0	-92.784	2.669	-4.096	-0.545	-0.665
			3	-90.804	2.669	3.911	-0.545	0.969
	Combination 2		0	-70.909	-5.162	6.899	-4.751	-6.297
			3	-69.127	-5.162	-8.618	-4.751	8.126
	Combination 3		0	-83.687	9.314	-13.271	3.591	4.792
			3	-81.905	9.314	14.701	3.591	-6.15
	Combination 4		0	-84.314	-12.216	17.1	4.34	5.253
			3	-82.532	-12.216	-19.565	4.34	-7.832
	Combination 5		0	-70.282	16.367	-23.472	-5.501	-6.758
			3	-68.5	16.367	25.648	-5.501	9.808
Storey N8 Column N15 Rectangle b=0.4 h=0.6m, H=3m, 1. Железобетон, μ=0.74%								
8_15	Combination 1		0	-78.156	2.045	-3.187	-3.999	-6.058
			3	-76.176	2.045	2.947	-3.999	5.939
	Combination 2		0	-60.097	-9.53	13.785	-9.397	-13.971
			3	-58.315	-9.53	-14.886	-9.397	14.227
	Combination 3		0	-69.935	12.412	-18.294	2.822	4.014
			3	-68.153	12.412	19.022	2.822	-4.459
	Combination 4		0	-59.331	-20.839	29.741	2.967	4.098
			3	-57.549	-20.839	-32.809	2.967	-4.808
	Combination 5		0	-70.701	23.721	-34.25	-9.542	-14.055
			3	-68.919	23.721	36.945	-9.542	14.576
Storey N8 Column N16 Rectangle b=0.4 h=0.6m, H=3m, 1. Железобетон, μ=0.50%								
8_16	Combination 1		0	-63.845	0.89	-1.407	-3.06	-4.731
			3	-61.865	0.89	1.263	-3.06	4.448
	Combination 2		0	-60.856	8.164	-12.168	1.724	2.108
			3	-59.074	8.164	12.325	1.724	-3.075
	Combination 3		0	-46.377	-7.121	10.496	-6.629	-9.694
			3	-44.595	-7.121	-10.867	-6.629	10.206
	Combination 4		0	-43.398	-10.213	15.118	2.16	2.645
			3	-41.616	-10.213	-15.522	2.16	-3.849
	Combination 5		0	-63.835	11.256	-16.79	-7.065	-10.231
			3	-62.053	11.256	16.979	-7.065	10.979
Storey N8 Column N17 Rectangle b=0.6 h=0.4m, H=3m, 1. Железобетон, μ=0.70%								
8_17	Combination 1		0	-70.065	-2.059	3.105	4.637	7.404
			3	-68.085	-2.059	-3.071	4.637	-6.506
	Combination 2		0	-61.618	-7.746	11.637	10.892	15.804
			3	-59.836	-7.746	-11.606	10.892	-16.928
	Combination 3		0	-55.042	3.979	-5.956	-3.179	-3.49
			3	-53.26	3.979	5.988	-3.179	6.103
	Combination 4		0	-51.595	-13.818	20.474	11.155	15.916
			3	-49.813	-13.818	-20.983	11.155	-17.636
	Combination 5		0	-65.064	10.052	-14.793	-3.442	-3.602
			3	-63.282	10.052	15.365	-3.442	6.812
Storey N8 Column N18 Rectangle b=0.6 h=0.4m, H=3m, 1. Железобетон, μ=1.06%								
8_18	Combination 1		0	-71.743	-2.446	3.724	-4.959	-7.678
			3	-69.763	-2.446	-3.615	-4.959	7.199
	Combination 2		0	-54.065	-9.124	13.563	2.71	2.583
			3	-52.283	-9.124	-13.813	2.71	-5.646
	Combination 3		0	-65.117	4.49	-6.519	-10.968	-15.357
			3	-63.335	4.49	6.955	-10.968	17.648
	Combination 4		0	-54.52	-18.159	26.901	3.966	3.988
			3	-52.738	-18.159	-27.579	3.966	-7.999
	Combination 5		0	-64.662	13.525	-19.856	-12.225	-16.763
			3	-62.88	13.525	20.72	-12.225	20
Storey N8 Column N19 Rectangle b=0.6 h=0.4m, H=3m, 1. Железобетон, μ=0.61%								
8_19	Combination 1		0	-86.19	-1.56	2.444	-0.944	-1.244
			3	-84.21	-1.56	-2.237	-0.944	1.587
	Combination 2		0	-64.436	-7.543	10.587	4.319	5.185
			3	-62.654	-7.543	-12.074	4.319	-7.921
	Combination 3		0	-79.218	4.613	-6.01	-6.26	-7.833
			3	-77.436	4.613	7.86	-6.26	11.095
	Combination 4		0	-78.046	-14.385	20.476	5.452	6.354
			3	-76.264	-14.385	-22.698	5.452	-10.122
	Combination 5		0	-65.609	11.455	-15.899	-7.393	-9.002

კონსტრუქტორი გ. ცომაია

N	Load case	Mode shape/ combination	a(m)	N(tf)	Qz(tf)	My(tf*m)	Qy(tf)	Mz(tf*m)
			3	-63.827	11.455	18.485	-7.393	13.296
Storey N8 Column N20 Rectangle b=0.6 h=0.4m, H=3m, 1. Железобетон, μ=0.50%								
8_20	Combination 1		0	-81.795	1.516	-2.334	3.706	6.024
			3	-79.815	1.516	2.214	3.706	-5.095
	Combination 2		0	-60.743	-2.851	3.056	9.287	12.297
			3	-58.961	-2.851	-5.587	9.287	-15.708
	Combination 3		0	-76.091	5.186	-6.65	-3.63	-3.064
			3	-74.309	5.186	8.999	-3.63	7.97
	Combination 4		0	-57.695	-7.41	9.379	9.043	11.924
			3	-55.913	-7.41	-12.903	9.043	-15.607
	Combination 5		0	-79.139	9.745	-12.973	-3.385	-2.691
			3	-77.357	9.745	16.315	-3.385	7.868
Storey N8 Column N21 Rectangle b=0.6 h=0.4m, H=3m, 1. Железобетон, μ=0.57%								
8_21	Combination 1		0	-72.15	-0.919	1.376	-4.859	-7.499
			3	-70.17	-0.919	-1.379	-4.859	7.077
	Combination 2		0	-52.101	-5.122	7.19	8.378	10.817
			3	-50.319	-5.122	-8.207	8.378	-14.35
	Combination 3		0	-67.582	3.197	-4.296	-16.772	-23.754
			3	-65.8	3.197	5.327	-16.772	26.595
	Combination 4		0	-44.043	-11.101	15.786	8.303	10.565
			3	-42.261	-11.101	-17.529	8.303	-14.439
	Combination 5		0	-75.64	9.176	-12.893	-16.697	-23.501
			3	-73.858	9.176	14.649	-16.697	26.685
Storey N8 Column N22 Rectangle b=0.6 h=0.4m, H=3m, 1. Железобетон, μ=0.55%								
8_22	Combination 1		0	-66.368	0.434	-0.652	3.568	5.757
			3	-64.388	0.434	0.651	3.568	-4.947
	Combination 2		0	-50.598	-2.598	3.721	16.683	23.814
			3	-48.816	-2.598	-4.117	16.683	-26.264
	Combination 3		0	-59.879	2.982	-4.289	-11.045	-14.684
			3	-58.097	2.982	4.7	-11.045	18.48
	Combination 4		0	-41.837	-6.735	9.463	16.235	23.029
			3	-40.055	-6.735	-10.755	16.235	-25.766
	Combination 5		0	-68.64	7.118	-10.031	-10.596	-13.899
			3	-66.858	7.118	11.337	-10.596	17.981
Storey N8 Column N23 Rectangle b=0.4 h=0.6m, H=3m, 1. Железобетон, μ=0.50%								
8_23	Combination 1		0	-50.698	0.751	-1.175	-4.841	-7.45
			3	-48.718	0.751	1.078	-4.841	7.072
	Combination 2		0	-37.891	5.275	-7.653	2.439	2.838
			3	-36.109	5.275	8.175	2.439	-4.493
	Combination 3		0	-47.472	-4.22	5.991	-10.536	-15.294
			3	-45.69	-4.22	-6.672	-10.536	16.327
	Combination 4		0	-31.307	-4.64	6.408	2.415	2.691
			3	-29.525	-4.64	-7.52	2.415	-4.592
	Combination 5		0	-54.055	5.695	-8.07	-10.512	-15.147
			3	-52.273	5.695	9.023	-10.512	16.427
Storey N8 Column N24 Rectangle b=0.6 h=0.4m, H=3m, 1. Железобетон, μ=0.97%								
8_24	Combination 1		0	-54.786	-2.387	3.63	-12.27	-18.697
			3	-52.806	-2.387	-3.531	-12.27	18.113
	Combination 2		0	-28.926	-11.672	17.33	-18.422	-28.016
			3	-27.144	-11.672	-17.686	-18.422	27.249
	Combination 3		0	-62.665	7.787	-11.419	-1.618	-2.513
			3	-60.883	7.787	11.941	-1.618	2.341

N	Load case	Mode shape/ combination	a(m)	N(tf)	Qz(tf)	My(tf*m)	Qy(tf)	Mz(tf*m)
	Combination 4		0	-54.005	-17.118	25.353	-3.83	-5.891
			3	-52.223	-17.118	-26.003	-3.83	5.599
	Combination 5		0	-37.586	13.233	-19.441	-16.21	-24.638
			3	-35.804	13.233	20.259	-16.21	23.991
Storey N8 Column N25 Rectangle b=0.6 h=0.4m, H=3m, 1. Железобетон, μ=1.00%								
8_25	Combination 1		0	-94.613	-3.94	6.032	2.447	4.073
			3	-92.633	-3.94	-5.788	2.447	-3.269
	Combination 2		0	-66.554	-13.73	20.092	-2.354	-3.245
			3	-64.772	-13.73	-21.111	-2.354	3.82
	Combination 3		0	-91.337	7.254	-10.171	6.323	9.856
			3	-89.555	7.254	11.603	6.323	-9.116
	Combination 4		0	-88.342	-19.851	28.93	4.753	7.371
			3	-86.56	-19.851	-30.633	4.753	-6.891
	Combination 5		0	-69.549	13.375	-19.01	-0.784	-0.76
			3	-67.767	13.375	21.125	-0.784	1.595
Storey N9 Column N1 Rectangle b=0.6 h=0.4m, H=3m, 1. Железобетон, μ=0.50%								
9_1	Combination 1		0	-41.616	0.223	-0.166	6.941	8.603
			3	-39.636	0.223	0.501	6.941	-12.221
	Combination 2		0	-30.819	-5.854	7.752	-0.749	-0.787
			3	-29.037	-5.854	-9.829	-0.749	1.47
	Combination 3		0	-39.178	6.773	-8.768	12.522	15.39
			3	-37.396	6.773	11.568	12.522	-22.184
	Combination 4		0	-39.041	-6.302	8.018	7.994	10.2
			3	-37.259	-6.302	-10.9	7.994	-13.855
	Combination 5		0	-30.956	7.22	-9.034	3.779	4.403
			3	-29.174	7.22	12.64	3.779	-6.86
Storey N9 Column N2 Rectangle b=0.4 h=0.6m, H=3m, 1. Железобетон, μ=1.23%								
9_2	Combination 1		0	-27.504	4.646	-6.003	-10.307	-14.535
			3	-25.524	4.646	7.934	-10.307	16.387
	Combination 2		0	-16.371	-0.433	-0.096	-15.55	-22.16
			3	-14.589	-0.433	-1.431	-15.55	24.49
	Combination 3		0	-30.17	8.882	-10.831	-1.587	-2.003
			3	-28.388	8.882	15.85	-1.587	2.757
	Combination 4		0	-32.061	-0.817	-0.114	-5.857	-8.192
			3	-30.279	-0.817	-2.647	-5.857	9.378
	Combination 5		0	-14.48	9.266	-10.812	-11.28	-15.971
			3	-12.698	9.266	17.065	-11.28	17.869
Storey N9 Column N3 Rectangle b=0.4 h=0.6m, H=3m, 1. Железобетон, μ=0.84%								
9_3	Combination 1		0	-23.152	13.742	-18.422	5.061	6.996
			3	-21.172	13.742	22.806	5.061	-8.188
	Combination 2		0	-26.691	7.635	-10.188	-0.788	-1.159
			3	-24.909	7.635	12.714	-0.788	1.205
	Combination 3		0	-12.831	15.894	-21.346	9.302	12.928
			3	-11.049	15.894	26.336	9.302	-14.979
	Combination 4		0	-25.041	15.288	-20.625	1.122	1.537
			3	-23.259	15.288	25.249	1.122	-1.83
	Combination 5		0	-14.481	8.24	-10.909	7.392	10.232
			3	-12.699	8.24	13.801	7.392	-11.944
Storey N9 Column N4 Rectangle b=0.4 h=0.6m, H=3m, 1. Железобетон, μ=0.65%								
9_4	Combination 1		0	-6.837	6.736	-9.627	3.732	5.166
			3	-4.857	6.736	10.581	3.732	-6.031
	Combination 2		0	-11.067	0.408	-0.611	0.99	1.439

კონსტრუქტორი გ. ცომაია

N	Load case	Mode shape/ combination	a(m)	N(tf)	Qz(tf)	My(tf*m)	Qy(tf)	Mz(tf*m)
			3	-9.285	0.408	0.613	0.99	-1.529
	Combination 3		0	-0.594	11.002	-15.702	5.196	7.124
			3	1.188	11.002	17.305	5.196	-8.467
	Combination 4		0	-1.006	9.865	-14.119	2.125	2.953
			3	0.776	9.865	15.478	2.125	-3.411
	Combination 5		0	-10.655	1.545	-2.194	4.061	5.61
			3	-8.873	1.545	2.44	4.061	-6.585
Storey N9 Column N5 Rectangle b=0.4 h=0.6m, H=3m, 1. Железобетон, μ=0.50%								
9_5	Combination 1		0	-39.218	8.252	-10.607	0.189	0.184
			3	-37.238	8.252	14.15	0.189	-0.383
	Combination 2		0	-38.701	6.322	-7.479	-5.708	-7.988
			3	-36.919	6.322	11.403	-5.708	9.137
	Combination 3		0	-27.862	8.233	-11.264	6.093	8.387
			3	-26.08	8.233	13.52	6.093	-9.891
	Combination 4		0	-36.1	5.658	-6.85	-1.898	-2.712
			3	-34.318	5.658	10.055	-1.898	2.984
	Combination 5		0	-30.462	8.898	-11.893	2.283	3.111
			3	-28.68	8.898	14.868	2.283	-3.738
Storey N9 Column N6 Rectangle b=0.4 h=0.6m, H=3m, 1. Железобетон, μ=0.50%								
9_6	Combination 1		0	-31.723	-7.069	9.441	1.218	1.608
			3	-29.743	-7.069	-11.767	1.218	-2.047
	Combination 2		0	-19.634	-3.422	4.854	-4.3	-5.986
			3	-17.852	-3.422	-5.381	-4.3	6.914
	Combination 3		0	-33.307	-8.053	10.457	6.402	8.765
			3	-31.525	-8.053	-13.734	6.402	-10.441
	Combination 4		0	-21.253	-8.867	11.989	4.309	5.957
			3	-19.471	-8.867	-14.649	4.309	-6.97
	Combination 5		0	-31.688	-2.609	3.322	-2.207	-3.178
			3	-29.906	-2.609	-4.466	-2.207	3.443
Storey N9 Column N7 Rectangle b=0.4 h=0.6m, H=3m, 1. Железобетон, μ=0.50%								
9_7	Combination 1		0	-29.27	9.522	-12.41	-1.232	-0.945
			3	-27.29	9.522	16.155	-1.232	2.751
	Combination 2		0	-28.731	9.544	-12.904	-4.232	-5.018
			3	-26.949	9.544	16.249	-4.232	7.679
	Combination 3		0	-21.095	6.776	-8.362	2.361	3.758
			3	-19.313	6.776	11.445	2.361	-3.326
	Combination 4		0	-29.167	5.882	-7.05	-1.992	-2.017
			3	-27.385	5.882	10.393	-1.992	3.964
	Combination 5		0	-20.66	10.438	-14.216	0.12	0.756
			3	-18.878	10.438	17.301	0.12	0.39
Storey N9 Column N8 Rectangle b=0.4 h=0.6m, H=3m, 1. Железобетон, μ=0.50%								
9_8	Combination 1		0	-24.396	-3.1	3.941	-5.077	-6.659
			3	-22.416	-3.1	-5.36	-5.077	8.573
	Combination 2		0	-14.773	1.795	-1.936	-6.315	-8.338
			3	-12.991	1.795	3.492	-6.315	10.612
	Combination 3		0	-26.528	-7.03	8.594	-1.924	-2.45
			3	-24.746	-7.03	-12.538	-1.924	3.317
	Combination 4		0	-14.232	-6.099	7.933	-2.357	-2.906
			3	-12.45	-6.099	-10.478	-2.357	4.163
	Combination 5		0	-27.068	0.864	-1.275	-5.882	-7.881
			3	-25.286	0.864	1.431	-5.882	9.765
Storey N9 Column N9 Rectangle b=0.4 h=0.6m, H=3m, 1. Железобетон, μ=0.84%								

N	Load case	Mode shape/ combination	a(m)	N(tf)	Qz(tf)	My(tf*m)	Qy(tf)	Mz(tf*m)
9_9	Combination 1		0	-28.341	2.988	-3.514	-9.14	-12.114
			3	-26.361	2.988	5.45	-9.14	15.306
	Combination 2		0	-28.504	7.837	-8.126	-11.18	-14.86
			3	-26.722	7.837	15.426	-11.18	18.684
	Combination 3		0	-19.17	-2.878	2.309	-3.897	-5.125
			3	-17.388	-2.878	-6.364	-3.897	6.563
	Combination 4		0	-21.901	5.729	0.219	-3.521	-4.659
			3	-20.119	5.729	-2.242	-3.521	5.904
	Combination 5		0	-25.773	-0.77	-6.036	-11.556	-15.325
			3	-23.991	-0.77	11.304	-11.556	19.342
Storey N9 Column N10 Rectangle b=0.6 h=0.4m, H=3m, 1. Железобетон, μ=0.50%								
9_10	Combination 1		0	-44.782	-0.378	0.638	-0.472	-0.968
			3	-42.802	-0.378	-0.495	-0.472	0.449
	Combination 2		0	-43.14	3.33	-4.125	-9.038	-11.999
			3	-41.358	3.33	5.869	-9.038	15.12
	Combination 3		0	-31.425	-4.197	5.51	8.241	10.375
			3	-29.643	-4.197	-7.082	8.241	-14.351
	Combination 4		0	-33.085	-4.054	5.587	10.117	12.666
			3	-31.303	-4.054	-6.586	10.117	-17.686
	Combination 5		0	-41.48	3.188	-4.201	-10.915	-14.29
			3	-39.698	3.188	5.373	-10.915	18.455
Storey N9 Column N11 Rectangle b=0.4 h=0.4m, H=3m, 1. Железобетон, μ=1.18%								
9_11	Combination 1		0	-8.995	-4.053	3.857	0.081	0.03
			3	-7.556	-4.348	-4.437	0.276	-0.117
	Combination 2		0	-4.586	-8.484	8.007	-0.602	-0.306
			3	-2.008	-9.556	-9.321	1.282	-0.598
	Combination 3		0	-10.464	1.809	-1.645	0.734	0.356
			3	-10.638	2.391	2.006	-0.841	0.411
	Combination 4		0	0.129	-12.662	11.997	-1.353	-0.664
			3	-0.779	-14.417	-13.963	-1.304	0.598
	Combination 5		0	-15.179	5.987	-5.634	1.485	0.714
			3	-11.867	7.252	6.649	1.745	-0.785
Storey N9 Column N12 Rectangle b=0.4 h=0.4m, H=3m, 1. Железобетон, μ=1.12%								
9_12	Combination 1		0	-7.42	-11.425	8.138	0.903	0.84
			3	-4.227	-14.102	-10.296	2.616	-1.578
	Combination 2		0	-9.994	-6.55	4.544	1.243	0.559
			3	-5.042	-7.713	-5.531	-0.08	-2.435
	Combination 3		0	-2.351	-12.731	9.213	0.283	0.852
			3	-2.034	-16.038	-11.841	4.46	-0.209
	Combination 4		0	-17.228	-16.1	11.58	0.381	0.888
			3	-7.224	-19.628	-14.551	4.508	-2.511
	Combination 5		0	4.884	-3.181	2.177	1.145	0.523
			3	0.149	-4.123	-2.822	-0.127	-0.133
Storey N9 Column N13 Rectangle b=0.4 h=0.4m, H=3m, 1. Железобетон, μ=0.50%								
9_13	Combination 1		0	-5.357	2.908	-1.909	0.524	0.506
			3	0.196	2.426	1.665	3.432	-1.795
	Combination 2		0	-11.168	-0.282	0.326	1.972	1.016
			3	-2.595	-0.935	-0.627	0.293	-0.231
	Combination 3		0	2.159	5.189	-3.575	-1.094	-0.172
			3	2.828	4.999	3.451	5.426	-2.759
	Combination 4		0	2.42	4.569	-3.162	0.85	0.702
			3	2.935	4.124	2.936	4.01	-2.06

კონსტრუქტორი გ. ცომაია

N	Load case	Mode shape/ combination	a(m)	N(tf)	Qz(tf)	My(tf*m)	Qy(tf)	Mz(tf*m)
	Combination 5		0	-11.429	0.337	-0.088	0.028	0.143
			3	-2.702	-0.06	-0.112	1.709	-0.929
Storey N9 Column N14 Rectangle b=0.6 h=0.4m, H=3m, 1. Железобетон, μ=1.17%								
9_14	Combination 1		0	-46.895	3.693	-4.856	-0.252	-0.447
			3	-44.915	3.693	6.223	-0.252	0.308
	Combination 2		0	-36.022	-3.183	3.953	-4.845	-5.817
			3	-34.24	-3.183	-5.619	-4.845	8.849
	Combination 3		0	-42.072	8.947	-11.517	4.037	4.6
			3	-40.29	8.947	15.346	4.037	-7.642
	Combination 4		0	-41.416	-9.931	12.625	3.851	3.557
			3	-39.634	-9.931	-17.175	3.851	-8.051
	Combination 5		0	-36.678	15.694	-20.189	-4.659	-4.774
			3	-34.896	15.694	26.902	-4.659	9.258
Storey N9 Column N15 Rectangle b=0.4 h=0.6m, H=3m, 1. Железобетон, μ=1.08%								
9_15	Combination 1		0	-39.132	2.984	-3.802	-5.073	-6.903
			3	-37.152	2.984	5.15	-5.073	8.316
	Combination 2		0	-29.106	-9.582	12.921	-10.031	-13.752
			3	-27.324	-9.582	-15.852	-10.031	16.345
	Combination 3		0	-35.857	13.899	-18.372	1.71	2.429
			3	-34.075	13.899	23.353	1.71	-2.703
	Combination 4		0	-27.124	-18.909	24.667	0.896	1.232
			3	-25.342	-18.909	-32.074	0.896	-1.458
	Combination 5		0	-37.839	23.226	-30.118	-9.218	-12.555
			3	-36.057	23.226	39.575	-9.218	15.099
Storey N9 Column N16 Rectangle b=0.4 h=0.6m, H=3m, 1. Железобетон, μ=0.53%								
9_16	Combination 1		0	-32.071	1.371	-1.789	-4.343	-5.609
			3	-30.091	1.371	2.323	-4.343	7.42
	Combination 2		0	-30.099	9.562	-12.325	-7.156	-9.247
			3	-28.317	9.562	16.363	-7.156	12.232
	Combination 3		0	-23.761	-7.843	10.082	0.196	0.272
			3	-21.979	-7.843	-13.448	0.196	-0.328
	Combination 4		0	-22.204	-11.601	14.899	0.158	0.082
			3	-20.422	-11.601	-19.903	0.158	-0.404
	Combination 5		0	-31.655	13.32	-17.142	-7.117	-9.057
			3	-29.873	13.32	22.818	-7.117	12.308
Storey N9 Column N17 Rectangle b=0.6 h=0.4m, H=3m, 1. Железобетон, μ=1.03%								
9_17	Combination 1		0	-35.066	-2.634	3.652	7.532	9.574
			3	-33.086	-2.634	-4.249	7.532	-13.023
	Combination 2		0	-31.213	-8.982	12.44	0.091	0.313
			3	-29.431	-8.982	-14.509	0.091	0.089
	Combination 3		0	-27.136	4.209	-5.816	12.44	15.635
			3	-25.354	4.209	6.813	12.44	-21.733
	Combination 4		0	-25.701	-13.926	19.162	11.629	14.47
			3	-23.919	-13.926	-22.616	11.629	-20.489
	Combination 5		0	-32.648	9.153	-12.538	0.902	1.478
			3	-30.866	9.153	14.92	0.902	-1.156
Storey N9 Column N18 Rectangle b=0.6 h=0.4m, H=3m, 1. Железобетон, μ=1.10%								
9_18	Combination 1		0	-35.438	-2.99	4.183	-7.365	-9.263
			3	-33.458	-2.99	-4.786	-7.365	12.831
	Combination 2		0	-31.549	-8.568	12.175	-11.989	-14.511
			3	-29.767	-8.568	-13.532	-11.989	21.563
	Combination 3		0	-27.328	2.975	-4.326	-0.207	-0.83

N	Load case	Mode shape/ combination	a(m)	N(tf)	Qz(tf)	My(tf*m)	Qy(tf)	Mz(tf*m)
			3	-25.546	2.975	4.601	-0.207	-0.318
	Combination 4		0	-31.391	-15.673	22.217	-0.321	-1.519
			3	-29.609	-15.673	-24.801	-0.321	-0.637
	Combination 5		0	-27.486	10.079	-14.368	-11.875	-13.821
			3	-25.704	10.079	15.87	-11.875	21.883
Storey N9 Column N19 Rectangle b=0.6 h=0.4m, H=3m, 1. Железобетон, μ=0.91%								
9_19	Combination 1		0	-43.184	-2.336	3.07	-0.65	-1.021
			3	-41.204	-2.336	-3.938	-0.65	0.928
	Combination 2		0	-32.897	-6.682	8.49	-5.255	-6.019
			3	-31.115	-6.682	-11.59	-5.255	9.934
	Combination 3		0	-39.13	2.355	-2.786	3.624	3.648
			3	-37.348	2.355	4.311	3.624	-7.412
	Combination 4		0	-39.118	-13.13	16.724	3.603	2.922
			3	-37.336	-13.13	-22.673	3.603	-8.013
	Combination 5		0	-32.908	8.802	-11.02	-5.234	-5.293
			3	-31.126	8.802	15.394	-5.234	10.535
Storey N9 Column N20 Rectangle b=0.6 h=0.4m, H=3m, 1. Железобетон, μ=0.56%								
9_20	Combination 1		0	-40.835	2.175	-2.772	6.323	7.895
			3	-38.855	2.175	3.754	6.323	-11.075
	Combination 2		0	-30.88	-1.118	0.904	10.016	1.011
			3	-29.098	-1.118	-2.618	10.016	1.894
	Combination 3		0	-37.495	4.472	-5.165	-0.227	11.228
			3	-35.713	4.472	8.419	-0.227	-19.024
	Combination 4		0	-29.656	-5.482	5.73	9.274	1.393
			3	-27.874	-5.482	-10.751	9.274	0.506
	Combination 5		0	-38.719	8.836	-9.99	0.516	10.846
			3	-36.937	8.836	16.552	0.516	-17.637
Storey N9 Column N21 Rectangle b=0.6 h=0.4m, H=3m, 1. Железобетон, μ=0.68%								
9_21	Combination 1		0	-36.508	-1.022	1.535	-6.969	-8.839
			3	-34.528	-1.022	-1.532	-6.969	12.067
	Combination 2		0	-27.671	-4.302	5.772	3.467	4.119
			3	-25.889	-4.302	-7.17	3.467	-6.32
	Combination 3		0	-32.998	2.111	-2.547	-15.363	-19.237
			3	-31.216	2.111	3.824	-15.363	26.888
	Combination 4		0	-24.024	-9.596	12.578	2.547	2.885
			3	-22.242	-9.596	-16.218	2.547	-4.867
	Combination 5		0	-36.645	7.406	-9.353	-14.443	-18.003
			3	-34.863	7.406	12.871	-14.443	25.435
Storey N9 Column N22 Rectangle b=0.6 h=0.4m, H=3m, 1. Железобетон, μ=0.70%								
9_22	Combination 1		0	-33.418	0.59	-0.767	6.147	7.807
			3	-31.438	0.59	1.005	6.147	-10.635
	Combination 2		0	-29.792	-2.469	3.413	15.537	19.696
			3	-28.01	-2.469	-4.024	15.537	-26.946
	Combination 3		0	-25.86	3.024	-4.109	-5.623	-7.121
			3	-24.078	3.024	4.992	-5.623	9.778
	Combination 4		0	-23.424	-5.567	7.159	14.331	18.104
			3	-21.642	-5.567	-9.552	14.331	-24.986
	Combination 5		0	-32.228	6.122	-7.856	-4.417	-5.53
			3	-30.446	6.122	10.521	-4.417	7.819
Storey N9 Column N23 Rectangle b=0.4 h=0.6m, H=3m, 1. Железобетон, μ=0.87%								
9_23	Combination 1		0	-24.878	1.304	-1.653	-6.827	-8.869
			3	-22.898	1.304	2.26	-6.827	11.611

კონსტრუქტორი გ. ცომაია

N	Load case	Mode shape/ combination	a(m)	N(tf)	Qz(tf)	My(tf*m)	Qy(tf)	Mz(tf*m)
	Combination 2		0	-19.158	5.801	-7.192	-0.199	-0.491
			3	-17.376	5.801	10.215	-0.199	0.095
	Combination 3		0	-22.771	-3.85	4.717	-11.177	-14.292
			3	-20.989	-3.85	-6.835	-11.177	19.25
	Combination 4		0	-17.007	-4.251	5.082	-0.763	-1.277
			3	-15.225	-4.251	-7.674	-0.763	0.978
	Combination 5		0	-24.922	6.203	-7.557	-10.614	-13.507
			3	-23.14	6.203	11.053	-10.614	18.367
Storey N9 Column N24 Rectangle b=0.6 h=0.4m, H=3m, 1. Железобетон, μ=1.29%								
9_24	Combination 1		0	-29.308	-3.109	4.275	-17.075	-22.682
			3	-27.328	-3.109	-5.052	-17.075	28.544
	Combination 2		0	-17.209	-11.265	15.649	-24.065	-32.135
			3	-15.427	-11.265	-18.146	-24.065	40.06
	Combination 3		0	-31.662	6.201	-8.691	-3.822	-4.911
			3	-29.88	6.201	9.913	-3.822	6.553
	Combination 4		0	-27.874	-15.457	21.469	-6.905	-9.016
			3	-26.092	-15.457	-24.903	-6.905	11.699
	Combination 5		0	-20.997	10.394	-14.511	-20.981	-28.03
			3	-19.215	10.394	16.67	-20.981	34.914
Storey N9 Column N25 Rectangle b=0.6 h=0.4m, H=3m, 1. Железобетон, μ=1.30%								
9_25	Combination 1		0	-47.627	-5.342	7.229	4.5	5.388
			3	-45.647	-5.342	-8.798	4.5	-8.111
	Combination 2		0	-34.579	-13.384	18.005	-2.136	-2.893
			3	-32.797	-13.384	-22.155	-2.136	3.517
	Combination 3		0	-44.822	4.578	-6.1	9.442	11.64
			3	-43.04	4.578	7.644	9.442	-16.687
	Combination 4		0	-45.259	-18.305	24.446	7.55	9.055
			3	-43.477	-18.305	-30.474	7.55	-13.605
	Combination 5		0	-34.141	9.5	-12.54	-0.244	-0.307
			3	-32.359	9.5	15.963	-0.244	0.435

Bill of materials.Total							
Materials	Foundations	Walls	Columns	Beams	Slabs	Partitions	Total
Concrete, m3	357.33	330.82	158.40	455.22	1007.46	0.00	2309.23
Concrete, price	71465	66164	31680	91044	201493	0	461846
Reinforcement, kg	40927	8234	11865	29220	41956	0	132203
Reinforcement, price	85947	17292	24916	61363	88108	0	277625
Formwork, m2	613.62	2646.57	1342.00	3186.53	5142.04	0.00	12930.76
Formwork, price	9204	39699	20130	47798	77131	0	193961
Total, price	166616	123155	76726	200204	366731	0	933433

კონსტრუქტორი გ. ცომაია

ნახაზების ჩამონათვალი

№	ნახაზების დასახელება	ნახაზის №
1	თავფურცელი	ა-1
2	ქვაბულის გეგმა	ა-2
3	ქვაბულის ჭრილი	ა-3
4	საყრდენი კედელი	ა-4
5	საძირკვლის ფილის გეგმა	ა-5
6	საძირკვლის ფილის ქვედა ზონის არმირების გეგმა	ა-6
7	საძირკვლის ფილის ქვედა ზონის დამატებითი არმირების გეგმა	ა-7
8	საძირკვლის ფილის ზედა ზონის არმირების გეგმა	ა-8
9	საძირკვლის ფილის ზედა ზონის დამატებითი არმირების გეგმა	ა-9
10	საძირკვლის ფილის ვერტიკალური არმირების გეგმა	ა-10
11	საძირკვლის ფილის კვეთები	ა-11
12	საძირკვლის ფილის კვეთები	ა-12
13	სვეტის ნაშვერი სა-1, სა-2, სა-3, სა-4	ა-13
14	სვეტის ნაშვერი სა-5, სა-6, სა-7, სა-8	ა-14
15	0,000 ნიშნულის გადახურვის გეგმა	ა-15
16	0,000 ნიშნულის გადახურვის ფილის ქვედა ზონის არმირების გეგმა	ა-16
17	0,000 ნიშნულის გადახურვის ფილის ზედა ზონის არმირების გეგმა	ა-17
18	0,000 ნიშნულის გადახურვის ფილის არმირების კვეთები	ა-18
19	+3,000 ნიშნულის გადახურვის გეგმა	ა-19
20	+6,200 ნიშნულის გადახურვის გეგმა	ა-20
21	+9,400 ნიშნულის გადახურვის გეგმა	ა-21
22	+12,600 ნიშნულის გადახურვის გეგმა	ა-22
23	+15,800 ნიშნულის გადახურვის გეგმა	ა-23
24	+19,000 ნიშნულის გადახურვის გეგმა	ა-24
25	+22,200 ნიშნულის გადახურვის გეგმა	ა-25
26	+25,400 ნიშნულის გადახურვის გეგმა	ა-26
27	+3,000.....+25,400 ნიშნულის გადახურვის ქვედა ზონის არმირების გეგმა	ა-27
28	+3,000.....+25,400 ნიშნულის გადახურვის ქვედა ზონის არმირების გეგმა	ა-28
29	+3,000.....+25,400 ნიშნულის გადახურვის ფილის არმირების კვეთები	ა-29
30	გეგმის ფრაგმენტი	ა-30
31	+28,900 ნიშნულის გადახურვის გეგმა	ა-31
32	მონოლითური სვეტი ს-1; მონოლითური სვეტი ს-2	ა-32
33	მონოლითური სვეტი ს-3; მონოლითური სვეტი ს-4	ა-33
34	მონოლითური სვეტი ს-5	ა-34
35	მონოლითური სვეტი ს-7; მონოლითური სვეტი ს-8	ა-35
36	მონოლითური სვეტი ს-9; მონოლითური სვეტი ს-10	ა-36
37	მონოლითური სვეტი ს-11; მონოლითური სვეტი ს-12	ა-37
38	მონოლითური სვეტი ს-13; მონოლითური სვეტი ს-14	ა-38
39	მონოლითური სვეტი ს-15; მონოლითური სვეტი ს-16	ა-39
40	მონოლითური სვეტი ს-17; მონოლითური სვეტი ს-18	ა-40
41	მონოლითური სვეტი ს-19; მონოლითური სვეტი ს-20	ა-41
42	მონოლითური სვეტი ს-21; ცოკოლის კედელი ცკ-1	ა-42
43	ცოკოლის კედელი ცკ-2, ცკ-3	ა-43
44	მონოლითური კოჭი კ-1	ა-44
45	დიაფრაგმის არმირების გეგმა	ა-45
46	დიაფრაგმის არმირების კვეთები	ა-46
47	კიბე	ა-47
48	სახანძრო კიბე	ა-48
49	მასალების საერთო ხარჯი	ა-49

განმარტებითი ბარათი

ქ. თბილისი, მუხიანის დასახლება, გობრონიძის ქუჩა (სკ 01.11.17.027.012) მრავალბინიანი საცხოვრებელი სახლის კონსტრუქციული პროექტი დამუშავებულია შპს "გეოკონის" მიერ საქართველოში მოქმედი სამშენებლო ნორმების გათვალისწინებით.

შენობების კონსტრუქციული სივრცითი ანგარიშები განხორციელდა საანგარიშო პროეგრამის "მონომახ-საპრ"-ის გამოყენებით.

ანგარიშებში გადახურვების დროებითი ნორმატიული დატვირთვები შეადგენს: პარკინგებშო 500კგ/კვ. მ., საცხოვრებელ ფართებში 150 კგ/კვ. მ., კიბის უჯრედებში და დერეფნებში 500კგ/კვ. მ.

საქართველოს სეისმიურ დარაიონების რუკის თანახმად სამშენებლო უბნის სეიმურობა შეადგენს 8 ბალს.

გეოლოგიური კვლევის მიხედვით შენობის დაფუძნება გათვალისწინებულია ნახევრად მყარი კონსისტენციის თიხნარი, რომლის საანგარიშო მახასიათებლებია:

სიმკრივე - 1,84ტ/კუბ მ,

ხვედრითი შეჭიდულობა - 0,229კგ/კვ სმ,

შინაგანი ხახუნის კუთხე - 20°,

დეფორმაციის მოდული -130კგ/კვ სმ,

საანგარიშო წინაღობა - 1,9კგ/კვ სმ.

პროექტით გათვალისწინებულია ,მძიმე სატკეპნით შემკვრივებული ხრეშ-კენჭნაროვანი საბალასტო გრუნტის ბალიში სისქით 500მმ

კომპიუტერული გაანგარიშების შედეგების გათვალისწინებით გადაწყდა შენობის დაფუძნება 700მმ სისქის საძირკვლის ფილაზე, ბეტონის დამცავი შრე 40მმ, ბეტონის კლასი B-25, არმატურა B500B.

შენობების კარკასი - სვეტები 400X600, გადახურვის ფილის კოჭები 400X500მმ, ბეტონის დამცავი შრე 25მმ, ბეტონის კლასი B-25, არმატურა B500B.

შენობების დიაფრაგმები და ცოკოლის კედელი 250მმ სისქით, ბეტონის დამცავი შრე 25მმ, ბეტონის კლასი B-25, არმატურა B500B.

გადახურვის ფილები 200მმ სისქით, ბეტონის დამცავი შრე 15მმ, ბეტონის კლასი B-25, არმატურა B500B.

ნაგებობების გარე კედლები, მცირე ზომის ბეტონის ბლოკების წყობისაა. გარე კედლების წყობა დაარმირდეს 2Ø8B500B მთელ სიგრძეზე, და სიმაღლის ყოველ 60სმ-ში, არმირება დაკავშირდეს შენობის კარკასზე.

მოცემული პროექტი განიხილება არქიტექტურულ პროექტთან ერთად

სამონტაჟო ნეგმებზე მოცემულია გადახურვის ფილის ზედაპირის ნიშნული, გადახურვის კოჭების ძირის ნიშნულია და მოცემულ ნიშნულევბის ქვეშ ვერტიკალური ელემენტების (სვეტების და დიაფრაგმების) მარკირება.

პროექტის ყველა ცვლილება შეთანხმდეს საპროექტო ორგანიზაციასთან

დამკვეთი-
შპს "ოსტატი"

ობიექტი-
ქ. თბილისი, მუხიანის დასახლება, გობრონიძის ქუჩა (სკ 01.11.17.027.012) მრავალბინიანი საცხოვრებელი სახლის პროექტი

დირექტორი		გ. ცომაია
პრ. მთ. ინჟ.		გ. ცომაია
დაამუშავა		ა. ცომაია
შეამოწმა		გ. ცომაია

ნახაზი:
თავფურცელი

პორექტირებული კონსტრუქციული პროექტი

დაკვეთა	სტადია	ფურცელი	ფურცლები
	მპ	ა- 1	

შ.პ.ს.
გეოკონი
თბილისი 2025

ქვაბულის გეგმა

მ 1:100

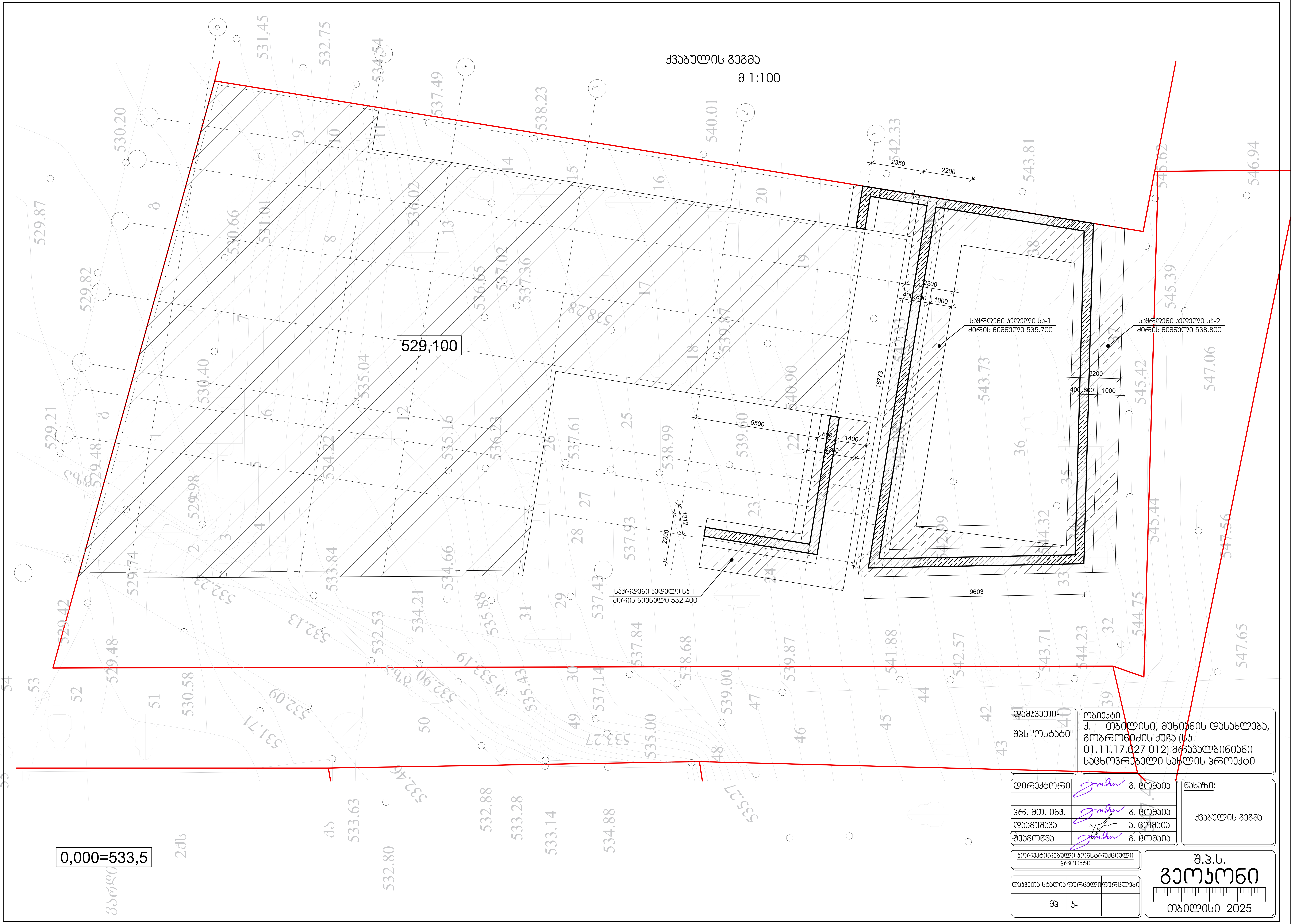

დამკვეთი-	ობიექტი-
შპს "ოსტატი"	ქ. თბილისი, მუხიანის დასახლება, გობრონიძის ქუჩა (სკ 01.11.17.027.012) მრავალბინიანი საცხოვრებელი სახლის პროექტი

დირექტორი	გ. ცომაია
პრ. მთ. ინჟ.	გ. ცომაია
დაამუშავა	ა. ცომაია
შეამოწმა	გ. ცომაია

ნახაზი:

ქვაბულის გეგმა

კორექტირებული კონსტრუქციული პროექტი

დაკვეთა	სტადია	ფურცელი	ფურცლები
	მპ	კ-	

შ.პ.ს.
გეოკონი
თბილისი 2025

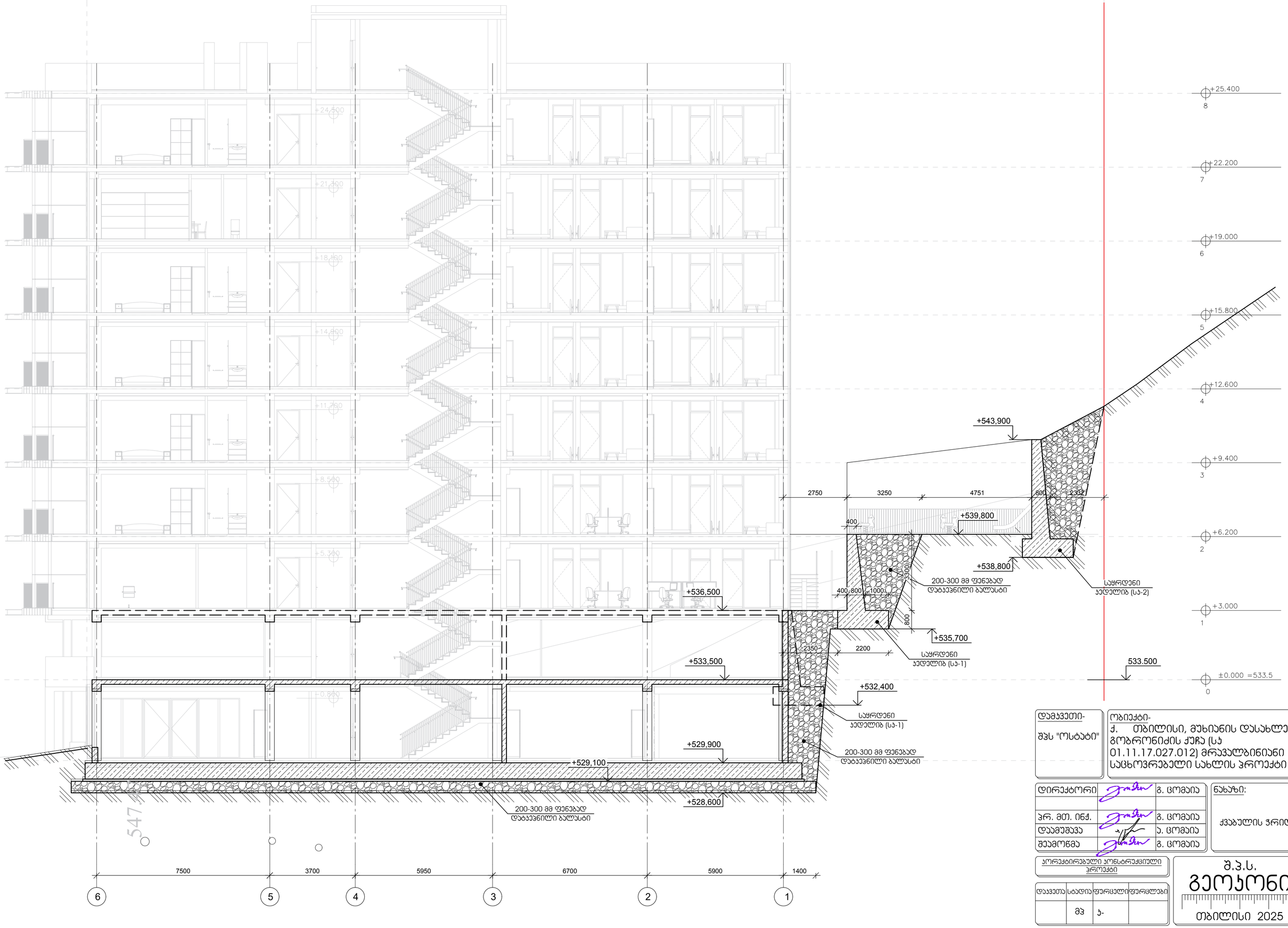

დამკვეთი-	ობიექტი-
შპს "ოსტატი"	ქ. თბილისი, მუხიანის დასახლება, გობრონიძის ქუჩა (ს/კ 01.11.17.027.012) მრავალბინიანი საცხოვრებელი სახლის პროექტი

დირექტორი		გ. ცომაია
პრ. მთ. ინჟ.		გ. ცომაია
დაამუშავა		ა. ცომაია
შეამოწმა		გ. ცომაია

ნახაზი:

ქვაბულის ჭრილი

პირექტირებული პონსტრუქციული პროექტი

დაკვეთა	სტადია	ფურცელი	ფურცლები
	მპ	ა-	

შ.პ.ს.
გეოპონი
თბილისი 2025

საყრდენი კედელი სპ-1 (სპ-2)

მ 1:20

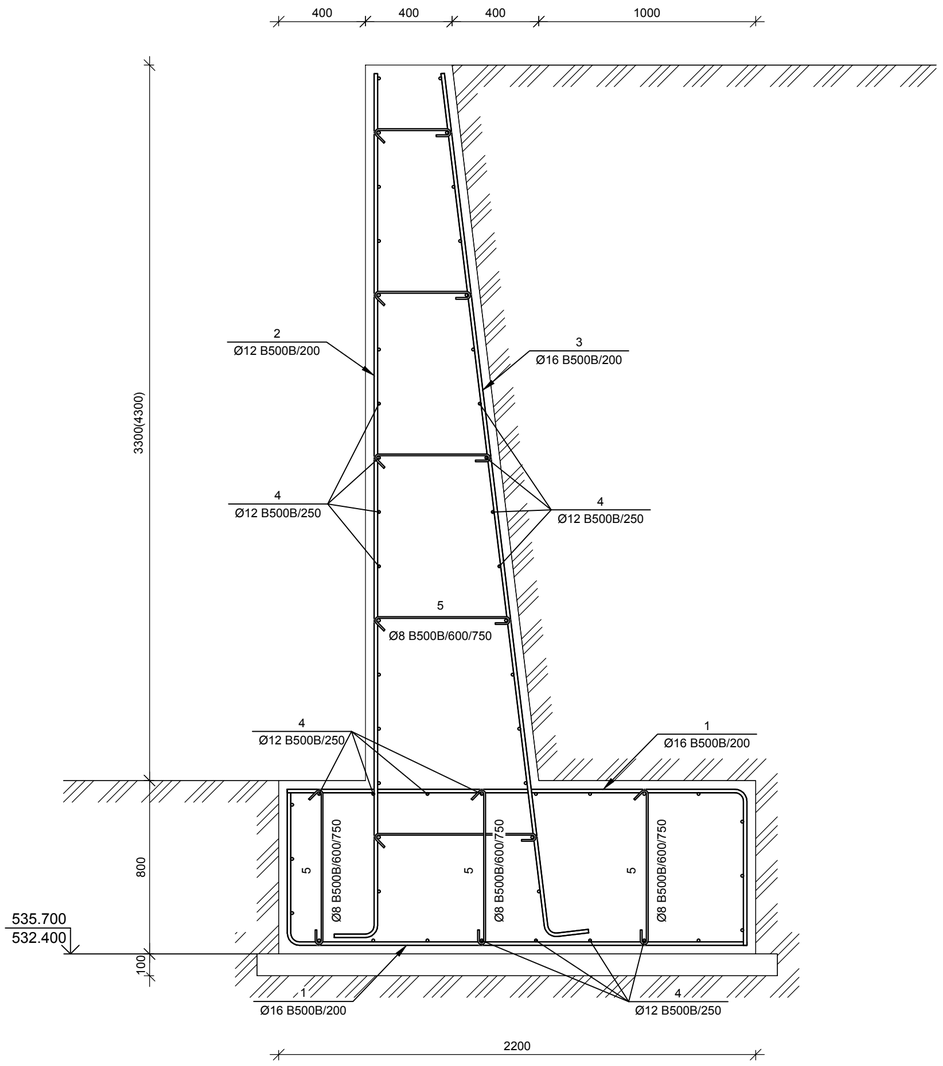

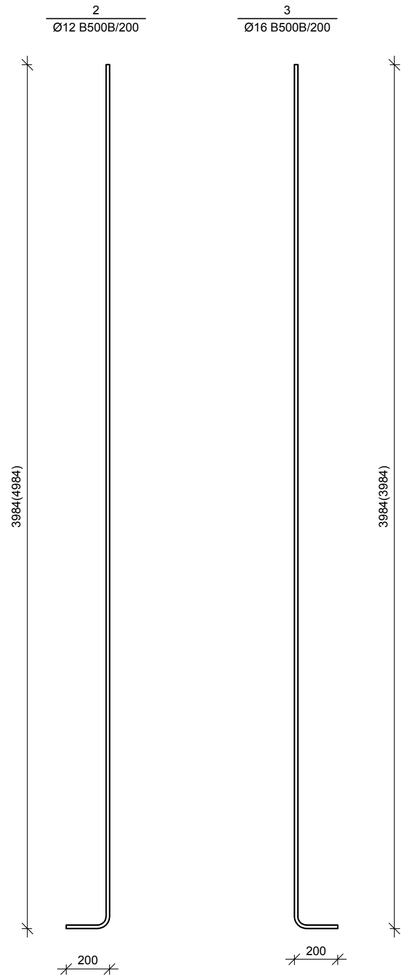

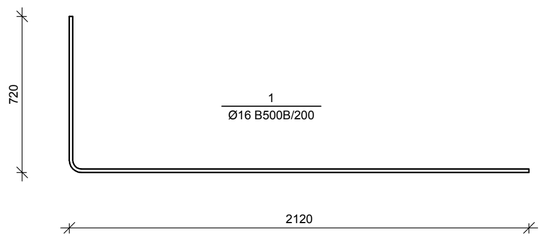

№ პოზ	აღნიშვნა	დასახელება			რაოდ. ელ-ში	წონა, (კგ)		შენიშვნა
						ერთეულის	საერთო	
საყრდენი კედელი 1 ცალი								
1		Ø 16 B500B	L= 2840	მმ	330	4.48	1478	
2		Ø 12 B500B	L= 4200	მმ	165	3.73	615	
3		Ø 16 B500B	L= 4200	მმ	165	6.63	1093	
4		Ø 12 B500B	L= 37538	მმ	54	33.31	1799	
5		Ø 8 B500B	L= 950	მმ	385	0.37	144	
				ბეტონი		B-25	123.42	კუბ მ

დამკვეთი-

შპს "ოსტატი"

ობიექტი-

ქ. თბილისი, მუხიანის დასახლება, გობრონიძის ქუჩა (სპ 01.11.17.027.012) მრავალბინიანი საცხოვრებელი სახლის პროექტი

დირექტორი		გ. ცომაია
პრ. მთ. ინჟ.		გ. ცომაია
დაამუშავა		ა. ცომაია
შეამოწმა		გ. ცომაია

ნახაზი:

საყრდენი კედელი სპ-1, სპ-2

პორექტირებული კონსტრუქციული პროექტი

შ.პ.ს.

გეოპონი

თბილისი 2025

დაკვეთა	სტადია	ფურცელი	ფურცლები
	მპ	კ-	

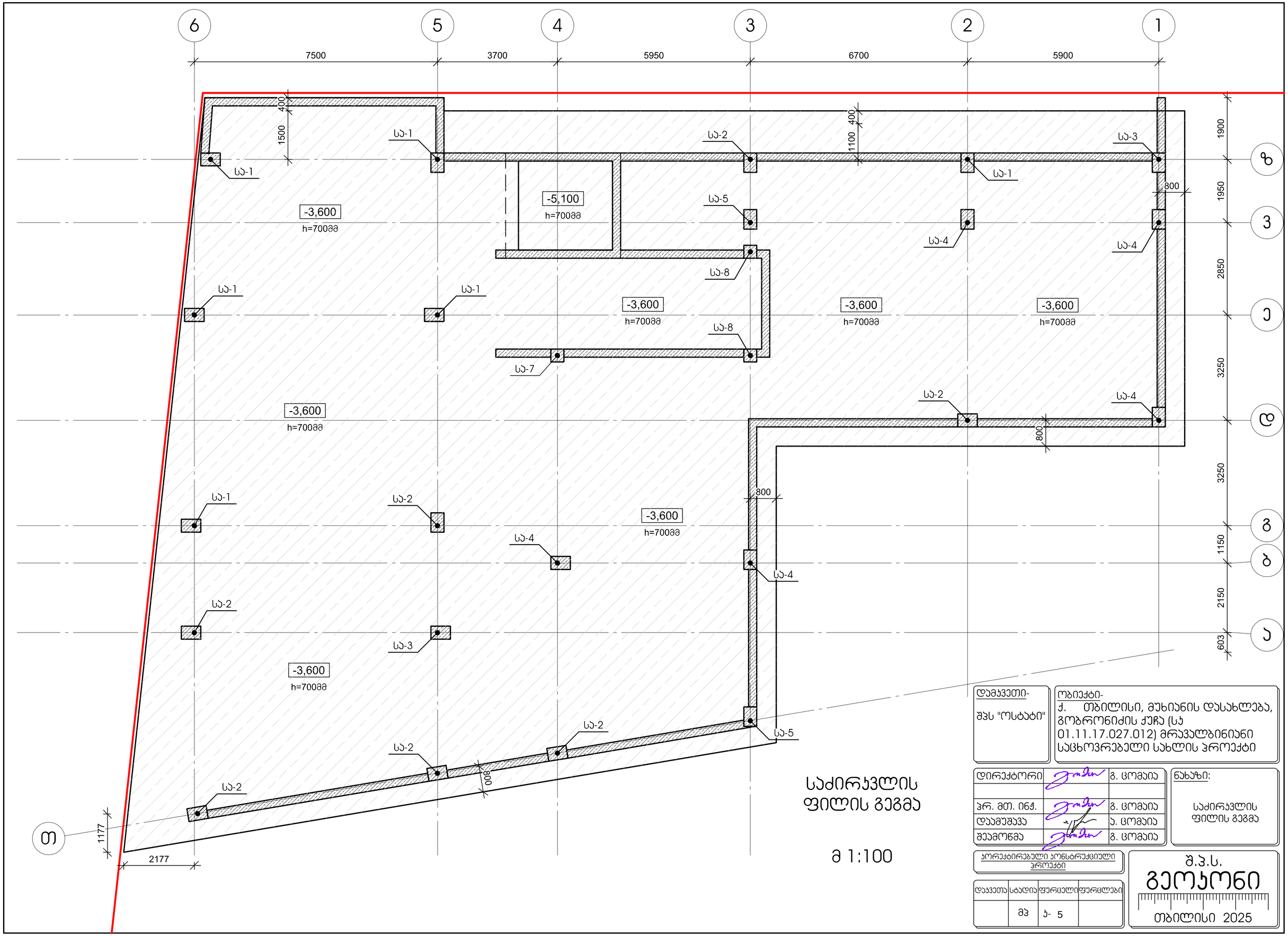

საძირკვლის ფილის გეგმა

მ 1:100

დამკვეთი- შპს "ოსტატი"	ობიექტი- ქ. თბილისი, მუხიანის დასახლება, გობრონიძის ქუჩა (ს/კ 01.11.17.027.012) მრავალბინიანი საცხოვრებელი სახლის პროექტი	
დირექტორი		გ. ცომაია
პრ. მთ. ინჟ.		გ. ცომაია
დაამუშავა		ა. ცომაია
შეამოწმა		გ. ცომაია
ნახაზი: საძირკვლის ფილის გეგმა		
კორექტირებული კონსტრუქციული პროექტი		

დაკვეთა	სტადია	ფურცელი	ფურცლები
	მპ	კ- 5	

შ.პ.ს. გეოკონი

თბილისი 2025

6 5 4 3 2 1

7500 3700 5950 6700 5900

ბ 3 გ ბ ა

1900 1950 2850 3250 3250 1150 2150 603

2000 3500 7700 1950 4000 2700 4000 1900 2000

1 Ø22B500B/400

1 Ø22B500B/400

2 28Ø25B500B/400 L=3950mm

2 13Ø25B500B/400 L=3950mm

5150

2 10Ø25B500B/400 L=5100mm

2 26Ø25B500B/400 L=2750mm

2 7Ø25B500B/400 L=22134mm

2 19Ø25B500B/400 L=21134mm

2 15Ø25B500B/400 L=11000mm

1500

2 57Ø25B500B/400 L=2926mm

2 53Ø25B500B/400 L=7650mm

თ

საძირკვლის ფილის ქვედა ზონის არმირების გეგმა

მ 1:100

დამკვეთი- შპს "ოსტატი"	ობიექტი- ქ. თბილისი, მუხიანის დასახლება, გობრონიძის ქუჩა (ს/კ 01.11.17.027.012) მრავალბინიანი საცხოვრებელი სახლის პროექტი	
დირექტორი	გ. ცომაია	ნახაზი: საძირკვლის ფილის ქვედა ზონის არმირების გეგმა
ხრ. მთ. ინჟ.	გ. ცომაია	
დაამუშავა	ა. ცომაია	
შეამოწმა	გ. ცომაია	
კორექტირებული კონსტრუქციული პროექტი		შ.პ.ს. გეოპონი თბილისი 2025

დაკვეთა	სტადია	ფურცელი	ფურცლები
	მპ	ა- 6	

6 5 4 3 2 1

7500 3700 5950 6700 5900

2000 4000 1500 1500 700 1500 1500 2950 1500 1500 3700 1500 1500

1500 1500 1800 1500 1500 3500 1500 1500 323 1477 1500 2597 2563

1900 1950 2850 3250 3250 1150 2150 603

ბ 3 ბ გ ბ ა თ

3
15Ø25B500B/200
L=1753mm

3
10Ø25B500B/200
L=2950mm

3
55Ø25B500B/200
L=6650mm

3
34Ø25B500B/200
L=2950mm

3
15Ø25B500B/200
L=2950mm

3
15Ø25B500B/200
L=2950mm

3
15Ø25B500B/200
L=1770mm

3
10Ø25B500B/200
L=2950mm

3
34Ø25B500B/200
L=8700mm

1400

3
15Ø25B500B/200
L=2400mm

3
15Ø25B500B/200
L=6750mm

1500 1500 1350 2450

3
10Ø25B500B/200
L=2950mm

3
15Ø25B500B/200
L=2470mm

3
15Ø25B500B/200
L=2950mm

3
15Ø25B500B/200
L=2950mm

2500 500 2867

3
15Ø25B500B/200
L=2825mm

3
15Ø25B500B/200
L=2950mm

3
15Ø25B500B/200
L=2950mm

1338

3
11Ø25B500B/200
L=2950mm

3
11Ø25B500B/200
L=2950mm

3
11Ø25B500B/200
L=2950mm

საძირკვლის ფილის ქვედა ზონის დამატებითი არმირების გეგმა

მ 1:100

დამკვეთი-
შპს "ოსტატი"

ობიექტი-
ქ. თბილისი, მუხიანის დასახლება, გობრონიძის ქუჩა (ს/კ 01.11.17.027.012) მრავალბინიანი საცხოვრებელი სახლის პროექტი

დირექტორი		გ. ცომაია
პრ. მთ. ინჟ.		გ. ცომაია
დაამუშავა		ა. ცომაია
შეამოწმა		გ. ცომაია

ნახაზი:
საძირკვლის ფილის ქვედა ზონის დამატებითი არმირების გეგმა

კორექტირებული კონსტრუქციული პროექტი

დაკვეთა	სტადია	ფურცელი	ფურცლები
	მპ	ს- 7	

შ.პ.ს.
გეოპონი
თბილისი 2025

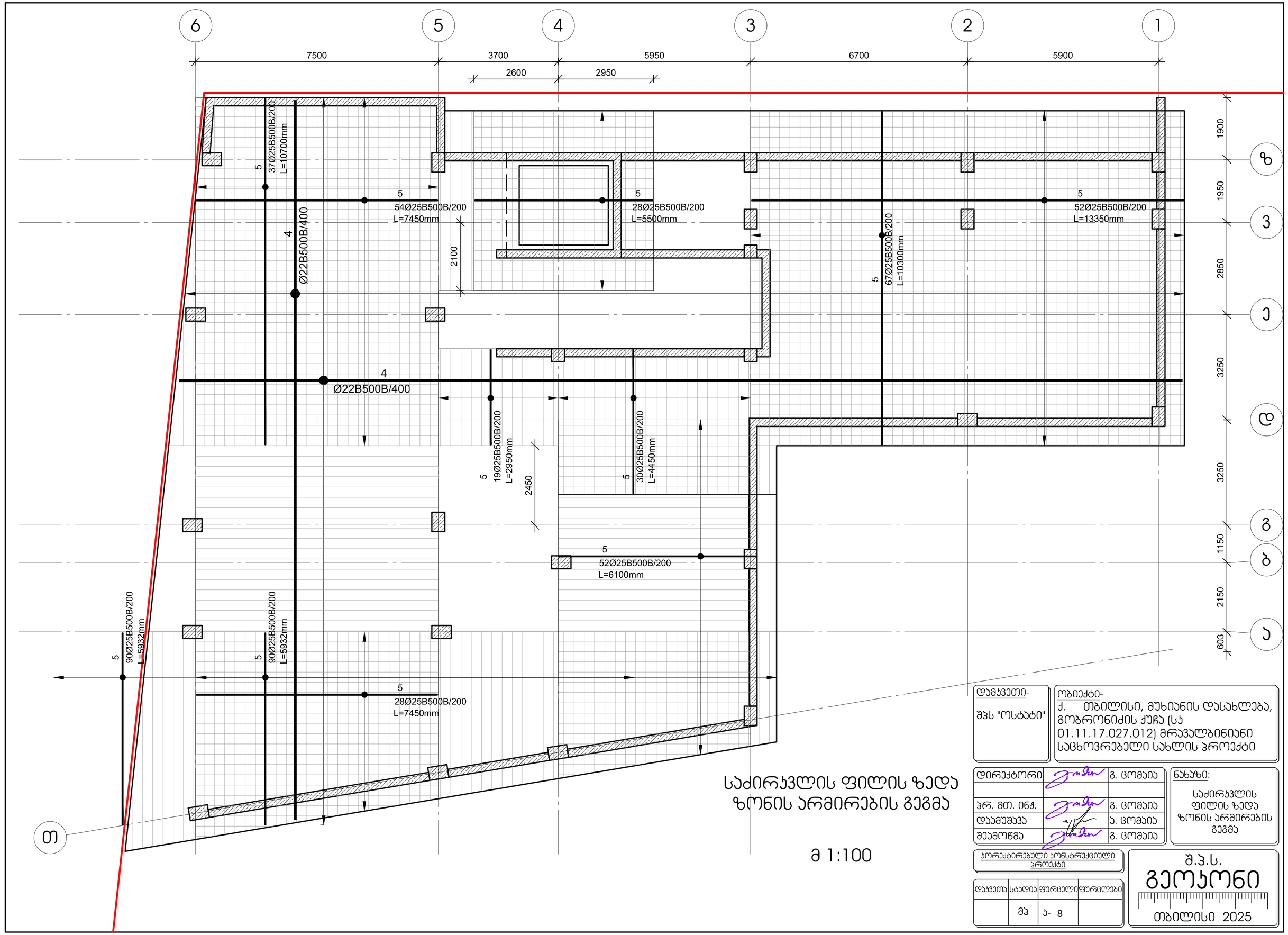

საძირკვლის ფილის ზედა ზონის არმირების გეგმა

მ 1:100

დამკვეთი- შპს "ოსტატი"	ობიექტი- ქ. თბილისი, მუხიანის დასახლება, გობრონიძის ქუჩა (ს.კ 01.11.17.027.012) მრავალბინიანი საცხოვრებელი სახლის პროექტი	
დირექტორი	გ. ცომაია	ნახაზი: საძირკვლის ფილის ზედა ზონის არმირების გეგმა
ჯრ. მთ. ინჟ.	გ. ცომაია	
დაამუშავა	ა. ცომაია	
შეამოწმა	გ. ცომაია	
კორექტირებული კონსტრუქციული პროექტი		შ.პ.ს. გეოპონი თბილისი 2025

დაკვეთა	სტადია	ფურცელი	ფურცლები
	შპ	ა- 8	

6 5 4 3 2 1

7500 3700 5950 6700 5900

ბ 3 ბ გ გ ა თ

1900 1950 2850 3250 3250 1150 2150 603

4500 1000 2800

6
23Ø25B500B/200
L=2750mm

1000 1000 1000 2250 2250 1000 3300 1000 3915

6
109Ø25B500B/200
L=7450mm

6
21Ø25B500B/200
L=4450mm

3392

2892

6
24Ø25B500B/200
L=3865mm

1500 2900 1500 225 1950 2175 675 1650

6
22Ø25B500B/200
L=2850mm

1350 1625

6
22Ø25B500B/200
L=2950mm

4400

6
25Ø25B500B/200
L=5900mm

საძირკვლის ფილის ზედა ზონის დამატებითი არმირების გეგმა

მ 1:100

დამკვეთი- შპს "ოსტატი"	ობიექტი- ქ. თბილისი, მუხიანის დასახლება, გობრონიძის ქუჩა (ს/კ 01.11.17.027.012) მრავალბინიანი საცხოვრებელი სახლის პროექტი	
დირექტორი		გ. ცომაია
პრ. მთ. ინჟ.		გ. ცომაია
დაამუშავა		ა. ცომაია
შეამოწმა		გ. ცომაია
ნახაზი: საძირკვლის ფილის ზედა ზონის დამატებითი არმირების გეგმა		
კორექტირებული კონსტრუქციული პროექტი		

დაკვეთა	სტადია	ფურცელი	ფურცლები
	მპ	ს- 9	

შ.პ.ს.
გეოკონი
თბილისი 2025

საძირკვლის ფილის ვერტიკალური არმირების გეგმა

მ 1:100

დამკვეთი- შპს "ოსტატი"	ობიექტი- ქ. თბილისი, მუხიანის დასახლება, გობრონიძის ქუჩა (ს.კ 01.11.17.027.012) მრავალბინიანი საცხოვრებელი სახლის პროექტი	
დირექტორი		გ. ცომაია
პრ. მთ. ინჟ.		გ. ცომაია
დაამუშავა		ა. ცომაია
შეამოწმა		გ. ცომაია
ნახაზი: საძირკვლის ფილის ვერტიკალური არმირების გეგმა		
კორექტირებული კონსტრუქციული პროექტი		

დაკვეთა	სტადია	ფურცელი	ფურცლები
	მპ	ა-10	

შ.პ.ს. გეოკონი

თბილისი 2025

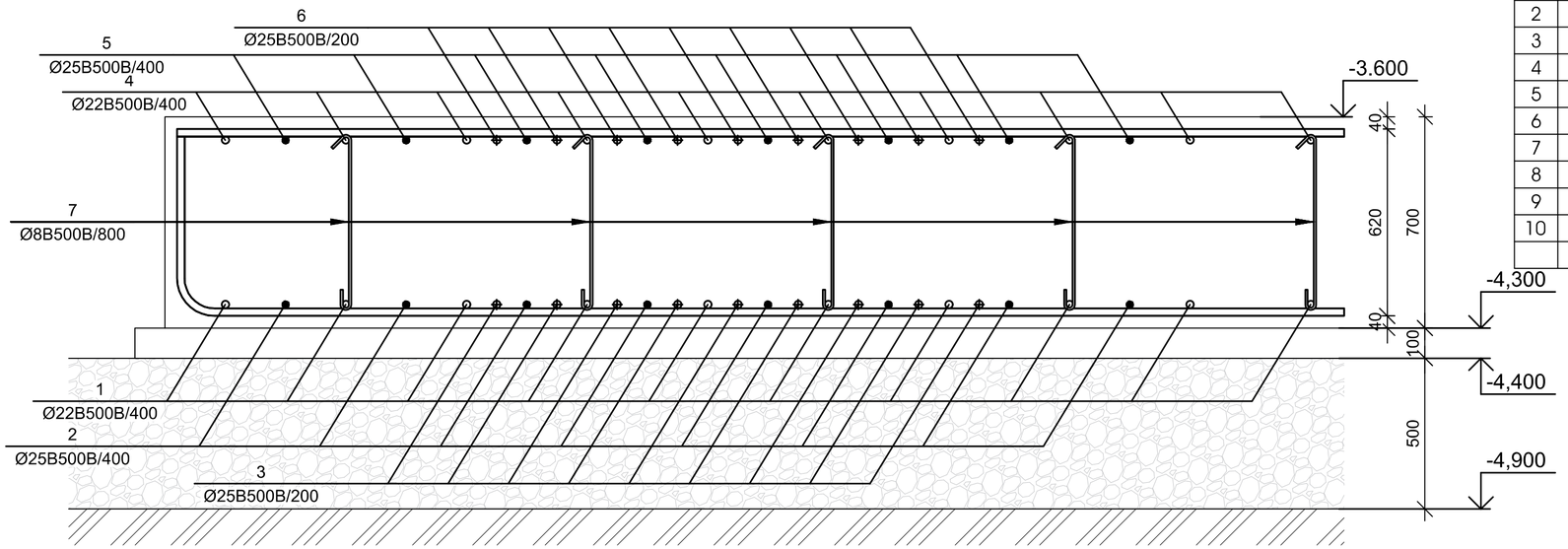

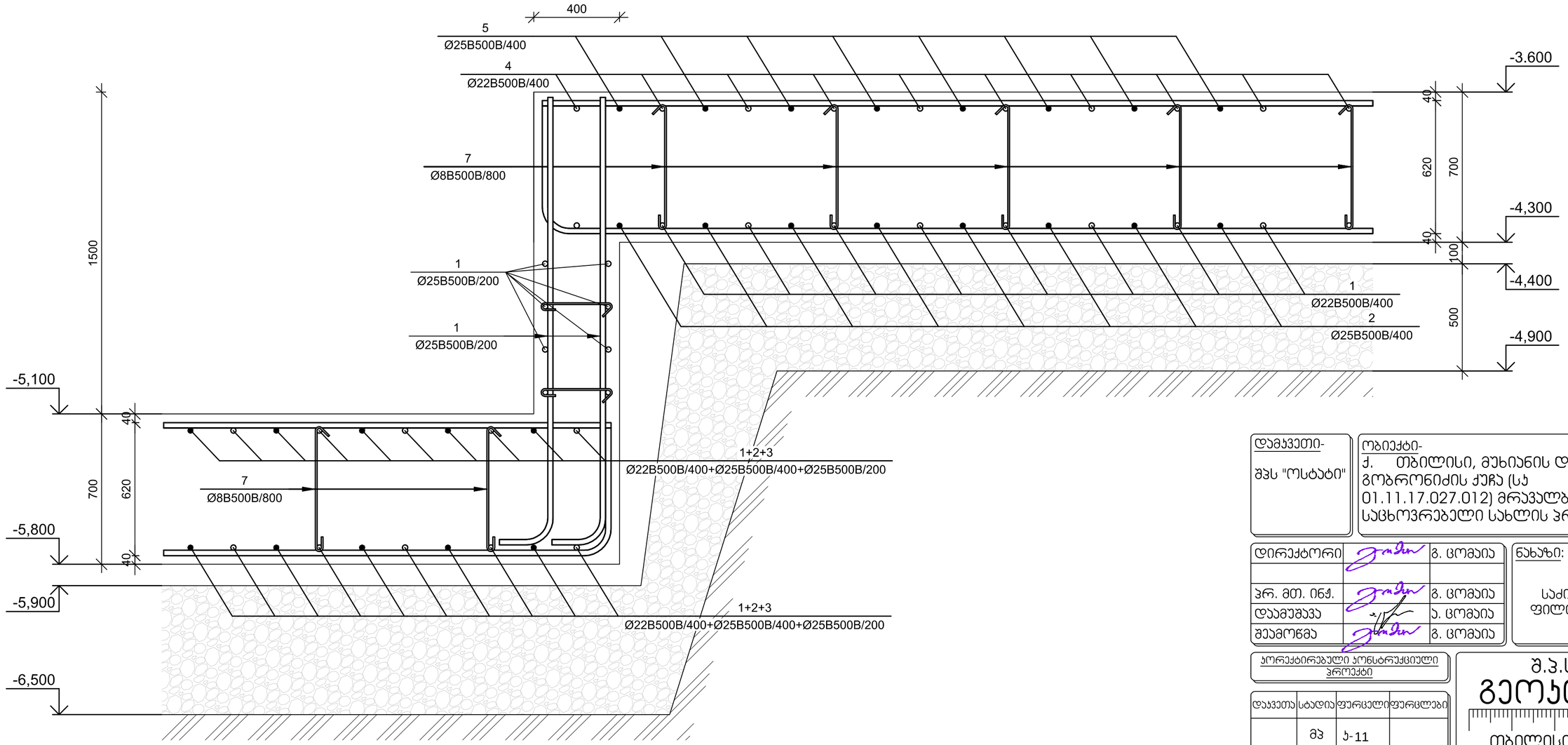

№ პოზ	აღნიშვნა	დასახელება	რაოდ. ელ-ში	წონა, (კგ) ერთის	წონა, (კგ) საერთო	შენიშვნა
		საძირკვლების გეგმა 1 ცალი				
1		Ø 22 B500B L= 3023475 მმ	1	9017.6	9018	
2		Ø 25 B500B L= 929460 მმ	1	3579.7	3580	
3		Ø 25 A500C L= 1025950 მმ	1	3951.35	3951	
4		Ø 22 A500C L= 2937090 მმ	1	8760.0	8760	
5		Ø 25 A500C L= 1289657 მმ	1	4966.99	4967	
6		Ø 25 A500C L= 1283987 მმ	1	4945.16	4945	
7		Ø 8 A500C L= 770 მმ	550	0.30	167	
8		Ø 16 A500C L= 620 მმ	3732	0.98	3650	
9		Ø 16 A500C L= 767920 მმ	2	1211.42	2423	
10		Ø 16 A500C L= 1800 მმ	532	2.84	1510	
		ბეტონი		B-25	372.12	ჯუბ მ

დამკვეთი-
შპს "ოსტატი"

ობიექტი-
ქ. თბილისი, მუხიანის დასახლება, გობრონიძის ქუჩა (ს/კ 01.11.17.027.012) მრავალბინიანი საცხოვრებელი სახლის პროექტი

დირექტორი		გ. ცომაია
ჯრ. მთ. ინჟ.		გ. ცომაია
დაამუშავა		ა. ცომაია
შეამოწმა		გ. ცომაია

ნახაზი:
საძირკვლის ფილის ჯვეთები

კორექტირებული კონსტრუქციული პროექტი

დაკვეთა	სტადია	ფურცელი	ფურცლები
	მპ	ა-11	

შ.პ.ს.
გეოკონი
თბილისი 2025

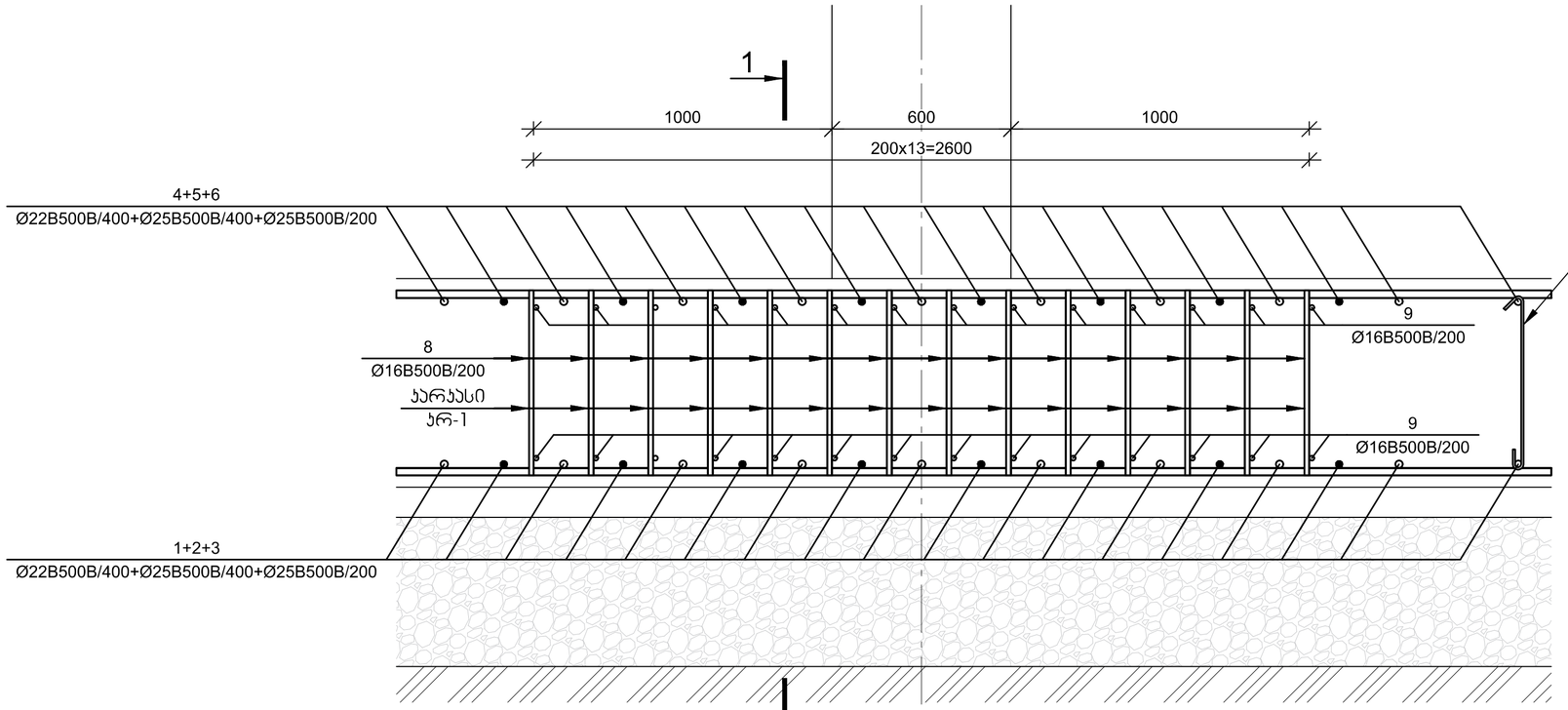

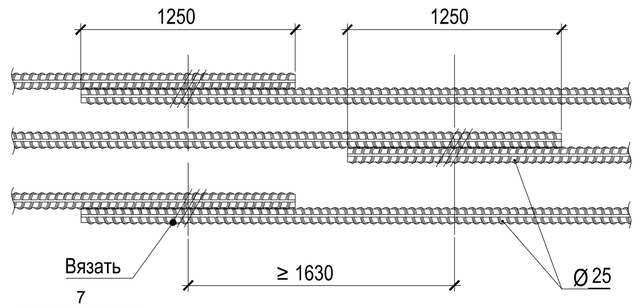

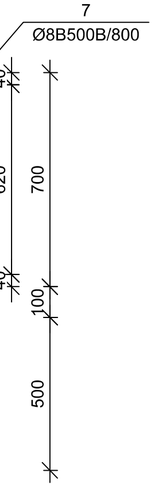

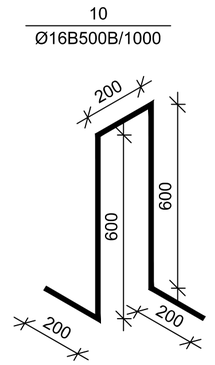

დირექტორი		გ. ცომაია
ჯრ. მთ. ინჟ.		გ. ცომაია
დაამუშავა		ა. ცომაია
შეამოწმა		გ. ცომაია

დაკვეთა	სტადია	ფურცელი	ფურცლები
	მპ	ჯ-12	

დამკვეთი-
შპს "ოსტატი"

ობიექტი-
ქ. თბილისი, მუხიანის დასახლება, გობრონიძის ქუჩა (ს/კ 01.11.17.027.012) მრავალბინიანი საცხოვრებელი სახლის პროექტი

ნახაზი:
საძირკვლის ფილის ჯვეთები

კორექტირებული კონსტრუქციული პროექტი

შ.პ.ს.
გეოკონი
თბილისი 2025

სვეტის ნაშვერი სა-1

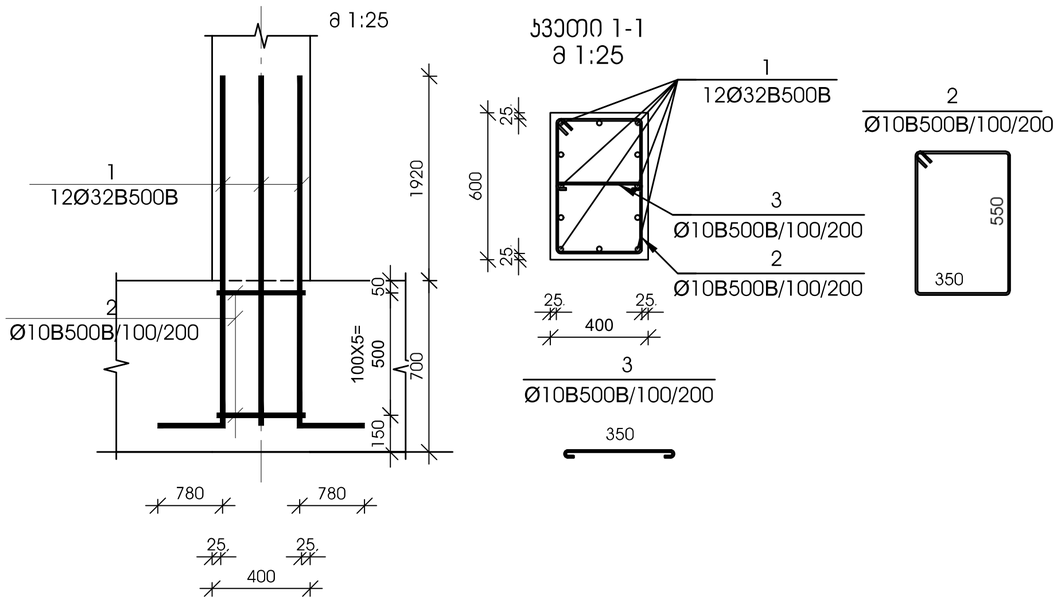

№ პოზ	აღნიშვნა	დასახელება	რაოდ. ელ-ში	წონა, (კგ)		შენიშვნა
				ერთის	საერთო	
სვეტის ნაშვერი სა-1 6 ცალი						
1		Ø 32 B500B კ= 2620 მმ	12	16.53	198	
2		Ø 10 B500B კ= 1950 მმ	6	1.20	7	
3		Ø 10 B500B კ= 500 მმ	6	0.31	2	
		ბეტონი		B-25		კუბ. მ

სვეტის ნაშვერი სა-2

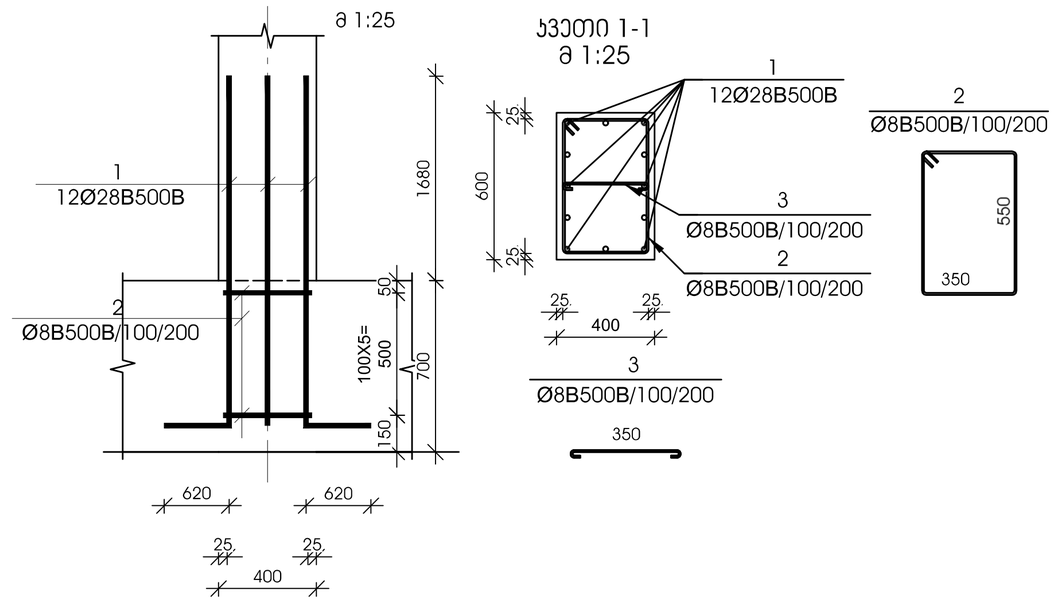

№ პოზ	აღნიშვნა	დასახელება	რაოდ. ელ-ში	წონა, (კგ)		შენიშვნა
				ერთის	საერთო	
სვეტის ნაშვერი სა-2 7 ცალი						
1		Ø 28 B500B კ= 2380 მმ	12	11.50	138	
2		Ø 8 B500B კ= 1950 მმ	6	0.77	5	
3		Ø 8 B500B კ= 500 მმ	6	0.20	1	
		ბეტონი		B-25		კუბ. მ

სვეტის ნაშვერი სა-3

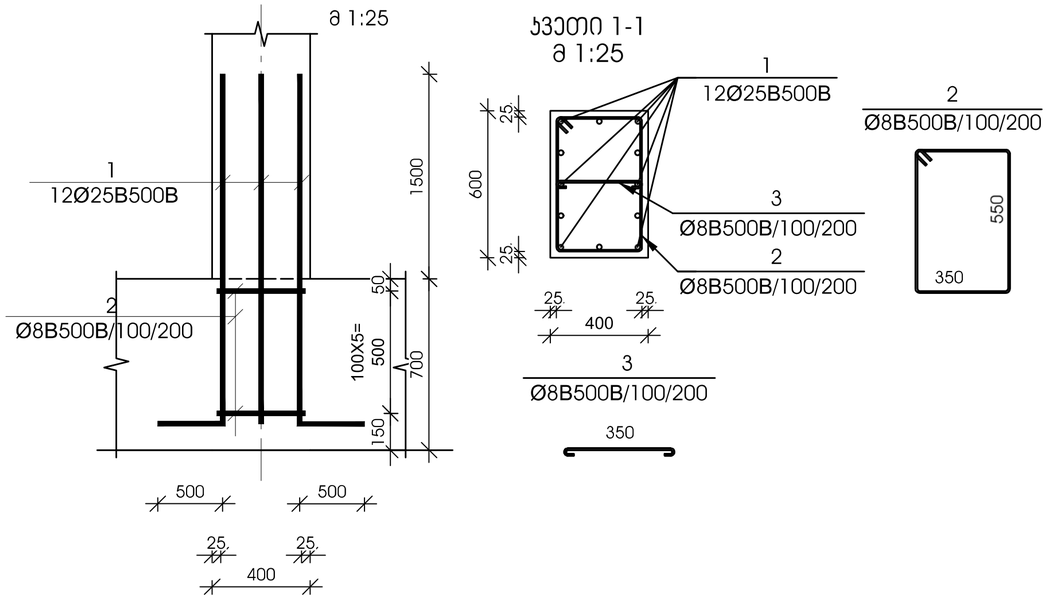

№ პოზ	აღნიშვნა	დასახელება	რაოდ. ელ-ში	წონა, (კგ)		შენიშვნა
				ერთის	საერთო	
სვეტის ნაშვერი სა-3 2 ცალი						
1		Ø 25 B500B კ= 2200 მმ	12	8.47	102	
2		Ø 8 B500B კ= 1950 მმ	6	0.77	5	
3		Ø 8 B500B კ= 500 მმ	6	0.20	1	
		ბეტონი		B-25		კუბ. მ

სვეტის ნაშვერი სა-4

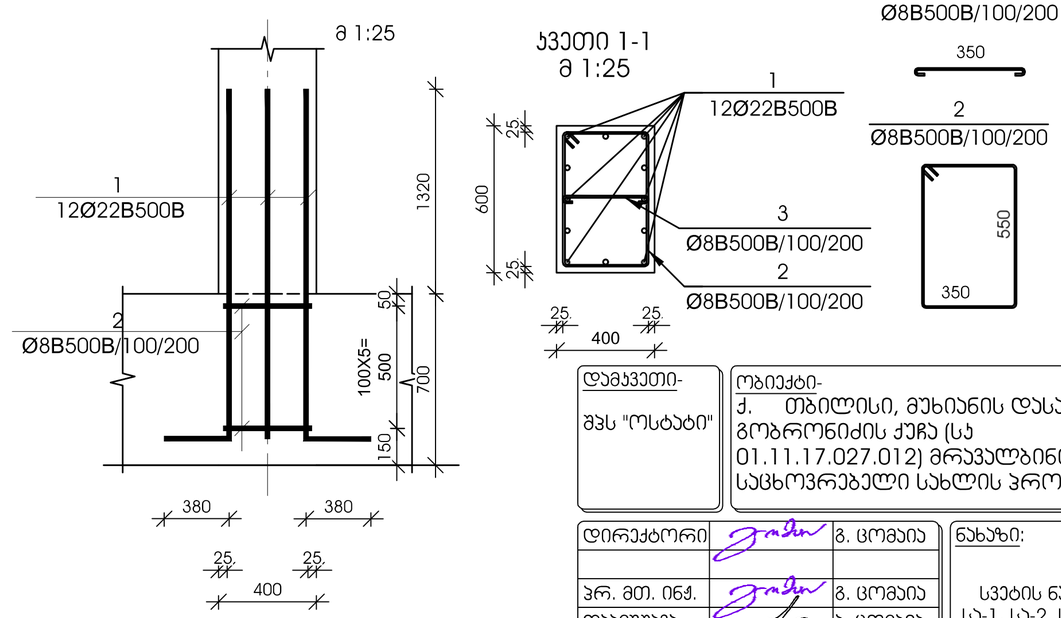

№ პოზ	აღნიშვნა	დასახელება	რაოდ. ელ-ში	წონა, (კგ)		შენიშვნა
				ერთის	საერთო	
სვეტის ნაშვერი სა-4 5 ცალი						
1		Ø 22 B500B კ= 2020 მმ	12	6.02	72	
2		Ø 8 B500B კ= 1950 მმ	6	0.77	5	
3		Ø 8 B500B კ= 500 მმ	6	0.20	1	
		ბეტონი		B-25		კუბ. მ

დამკვეთი-

შპს "ოსტატი"

ობიექტი-

ქ. თბილისი, მუხიანის დასახლება, გობრონიძის ქუჩა (ს/კ 01.11.17.027.012) მრავალბინიანი საცხოვრებელი სახლის პროექტი

დირექტორი		გ. ცომაია
ჯრ. მთ. ინჟ.		გ. ცომაია
დაამუშავა		ა. ცომაია
შეამოწმა		გ. ცომაია

ნახაზი:

სვეტის ნაშვერი სა-1, სა-2, სა-3, სა-4

კორექტირებული კონსტრუქციული პროექტი

დაკვეთა	სტადია	ფურცელი	ფურცლები
	მპ	ა-13	

შ.პ.ს.

გეოკონი

თბილისი 2025

სვეტის ნაშვერი სა-5

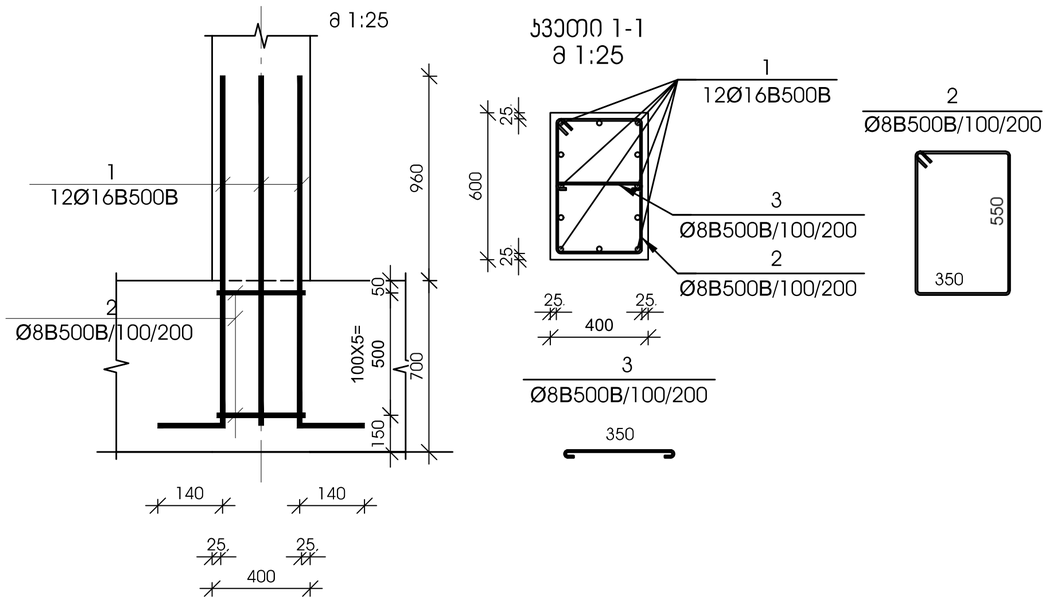

№ პოზ	აღნიშვნა	დასახელება	რაოდ. ელ-ში	წონა, (კგ)		შენიშვნა
				ერთის	საერთო	
		სვეტის ნაშვერი სა-5 2 ცალი				
1		Ø 16 B500B L= 1660 მმ	12	2.62	31	
2		Ø 8 B500B L= 1950 მმ	6	0.77	5	
3		Ø 8 B500B L= 500 მმ	6	0.20	1	
		ბეტონი		B-25		კუბ. მ

სვეტის ნაშვერი სა-7

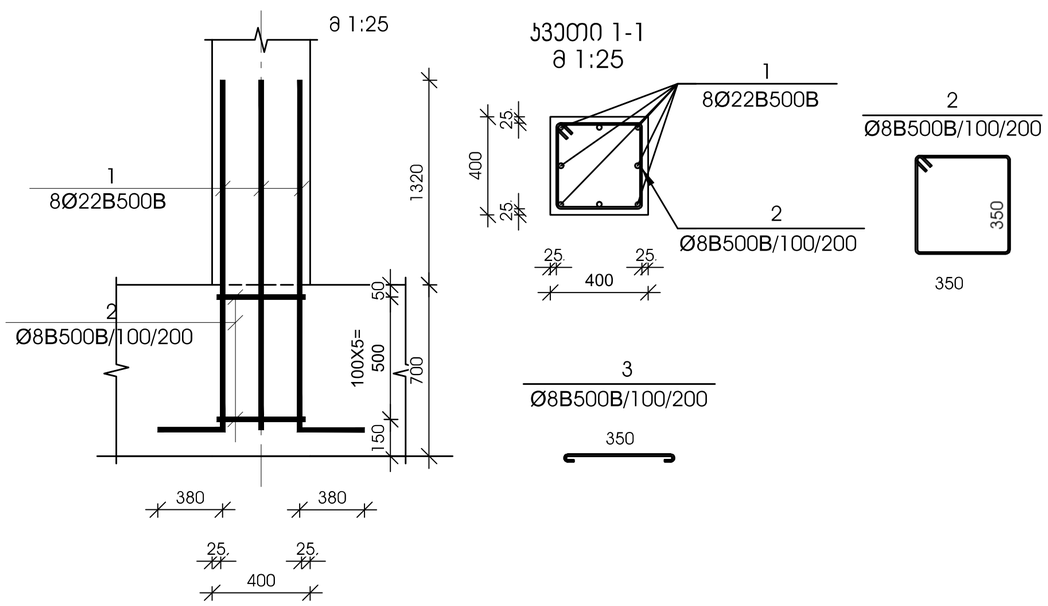

№ პოზ	აღნიშვნა	დასახელება	რაოდ. ელ-ში	წონა, (კგ)		შენიშვნა
				ერთის	საერთო	
		სვეტის ნაშვერი სა-7 1 ცალი				
1		Ø 22 B500B L= 2020 მმ	8	6.02	48	
2		Ø 8 B500B L= 1550 მმ	6	0.61	4	
		ბეტონი		B-25		კუბ. მ

სვეტის ნაშვერი სა-8

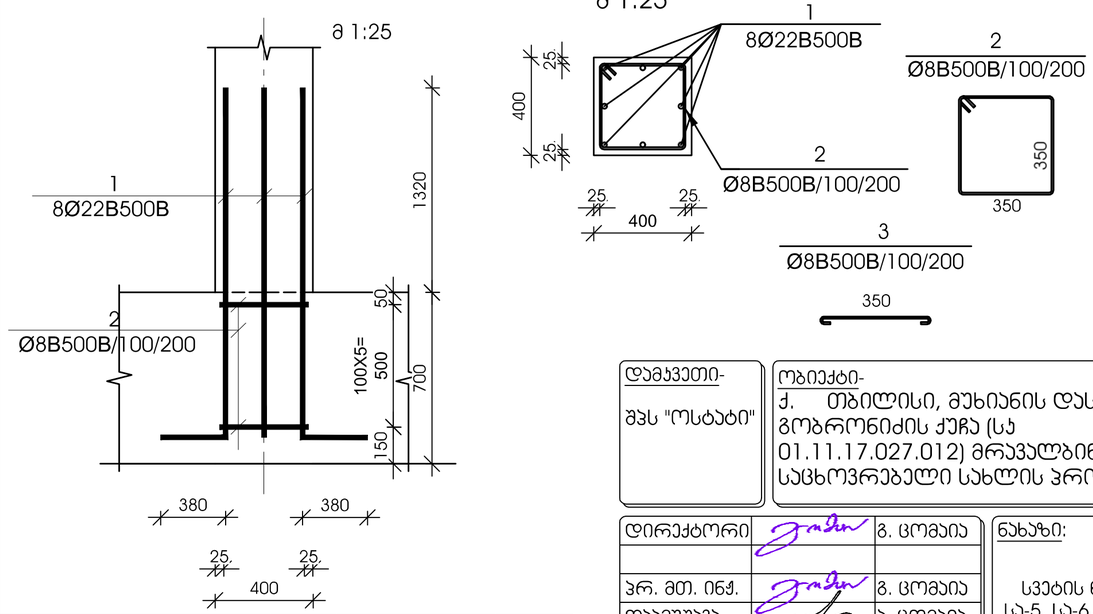

№ პოზ	აღნიშვნა	დასახელება	რაოდ. ელ-ში	წონა, (კგ)		შენიშვნა
				ერთის	საერთო	
		სვეტის ნაშვერი სა-8 2 ცალი				
1		Ø 22 B500B L= 2020 მმ	8	6.02	48	
2		Ø 8 B500B L= 1550 მმ	6	0.61	4	
		ბეტონი		B-25		კუბ. მ

დამკვეთი-
შპს "ოსტატი"

ობიექტი-
ქ. თბილისი, მუხიანის დასახლება, გობრონიძის ქუჩა (სკ 01.11.17.027.012) მრავალბინიანი საცხოვრებელი სახლის პროექტი

დირექტორი		გ. ცომაია
პრ. მთ. ინჟ.		გ. ცომაია
დამუშავა		ა. ცომაია
შეამოწმა		გ. ცომაია

ნახაზი:
სვეტის ნაშვერი სა-5, სა-6, სა-7, სა-8

კორექტირებული კონსტრუქციული პროექტი

დაკვეთა	სტადია	ფურცელი	ფურცლები
	მპ	კ-14	

შ.პ.ს.
გეოკონი
თბილისი 2025

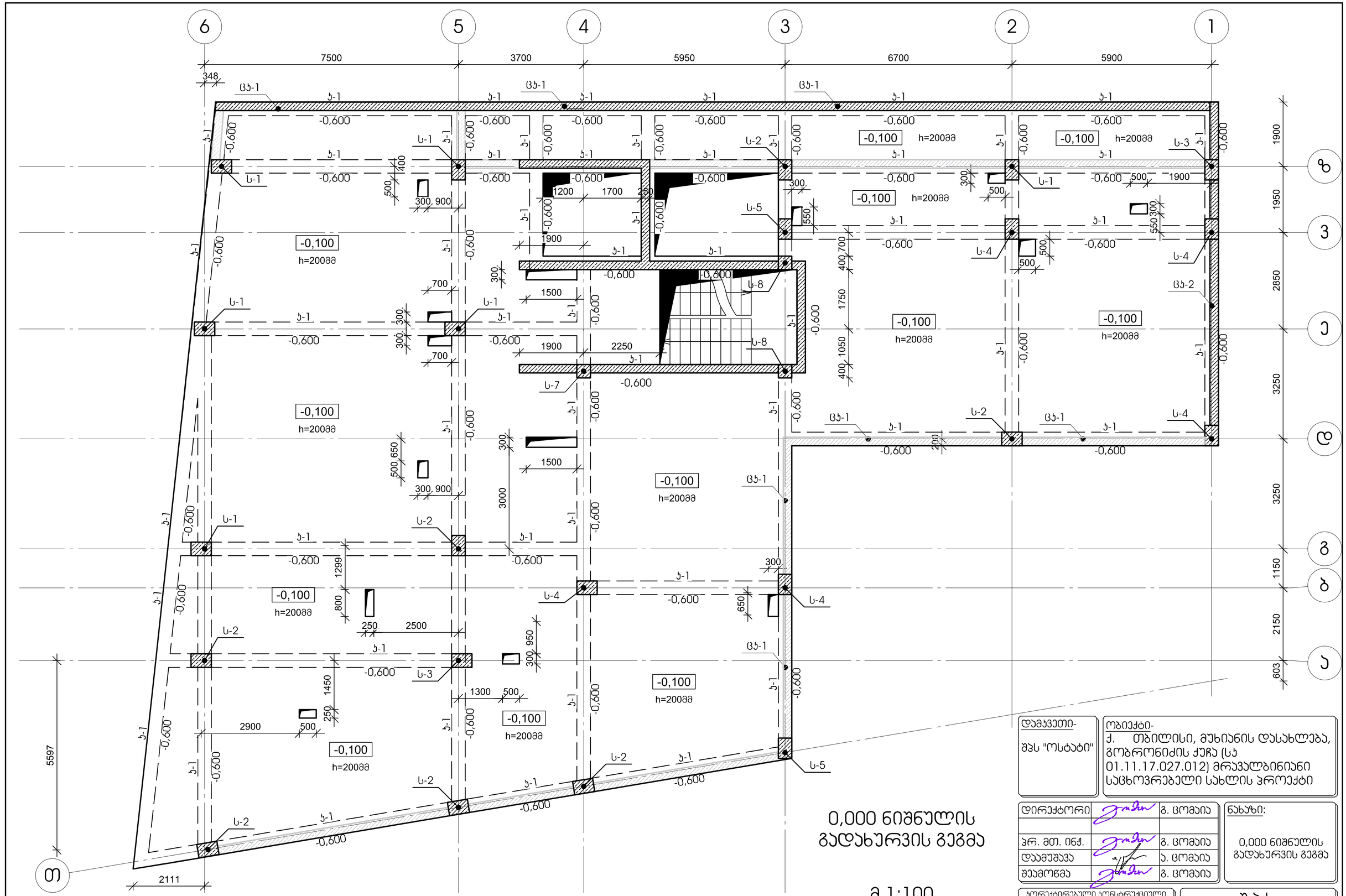

0,000 ნიშნულის გადახურვის გეგმა

მ 1:100

დამკვეთი- შპს "ოსტატი"	ობიექტი- ქ. თბილისი, მუხიანის დასახლება, გობრონიძის ქუჩა (ს/კ 01.11.17.027.012) მრავალბინიანი საცხოვრებელი სახლის პროექტი	
დირექტორი		გ. ცომაია
პრ. მთ. ინჟ.		გ. ცომაია
დაამუშავა		ა. ცომაია
შეამოწმა		გ. ცომაია
ნახაზი: 0,000 ნიშნულის გადახურვის გეგმა		
პორექტირებული კონსტრუქციული პროექტი		

დაკვეთა	სტადია	ფურცელი	ფურცლები
	მპ	ჯ-15	

შ.პ.ს. გეოკონი

თბილისი 2025

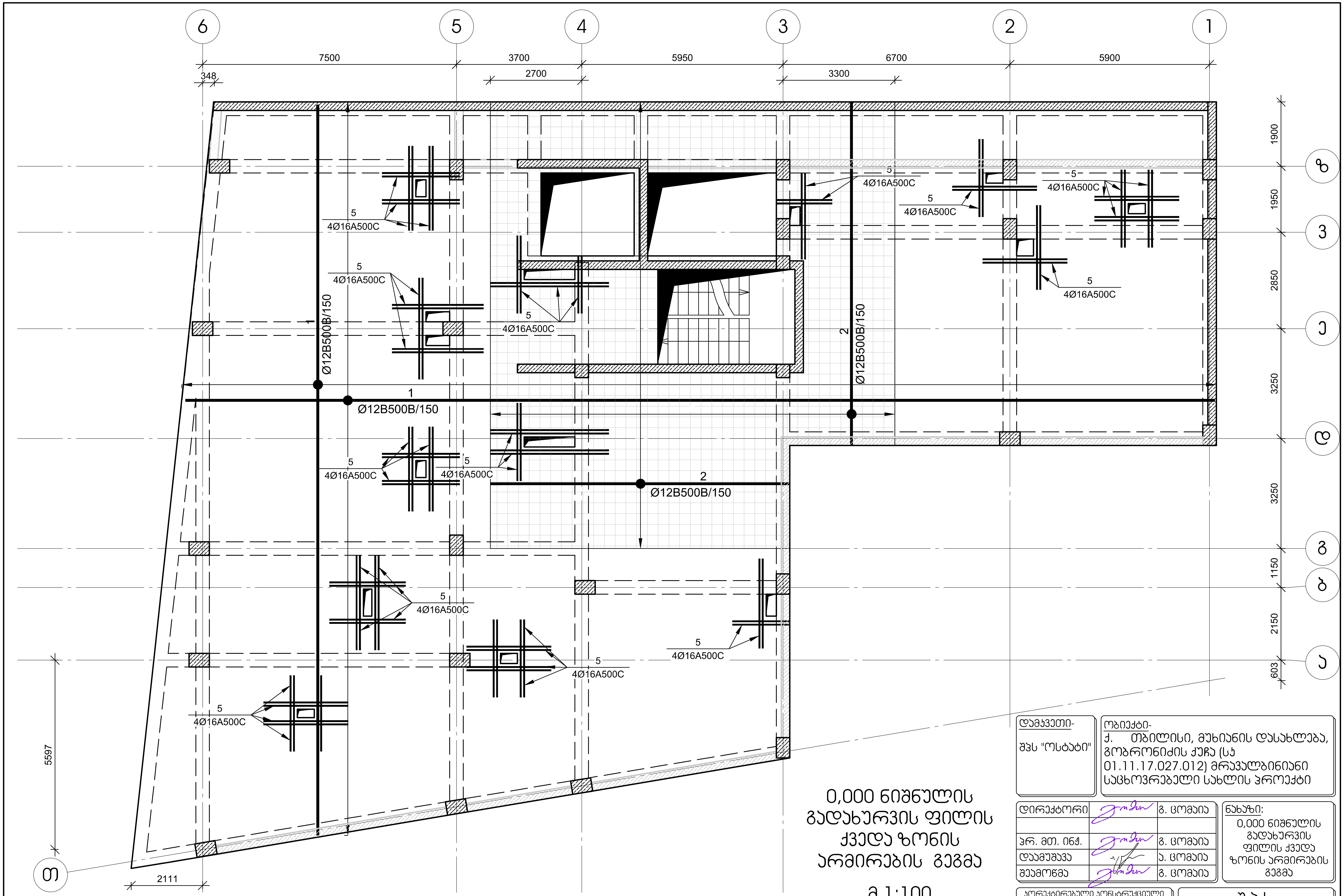

0,000 ნიშნულის გადახურვის ფილის ქვედა ზონის არმირების გეგმა

მ 1:100

დამკვეთი-	ობიექტი-
შპს "ოსტატი"	ქ. თბილისი, მუხიანის დასახლება, გობრონიძის ქუჩა (სკ 01.11.17.027.012) მრავალბინიანი საცხოვრებელი სახლის პროექტი

დირექტორი		გ. ცომაია
პრ. მთ. ინჟ.		გ. ცომაია
დაამუშავა		ა. ცომაია
შეამოწმა		გ. ცომაია

ნახაზი:
0,000 ნიშნულის გადახურვის ფილის ქვედა ზონის არმირების გეგმა

კორექტირებული კონსტრუქციული პროექტი

დაკვეთა	სტადია	ფურცელი	ფურცლები
	მპ	კ-16	

შ.პ.ს.
გეოკონი
თბილისი 2025

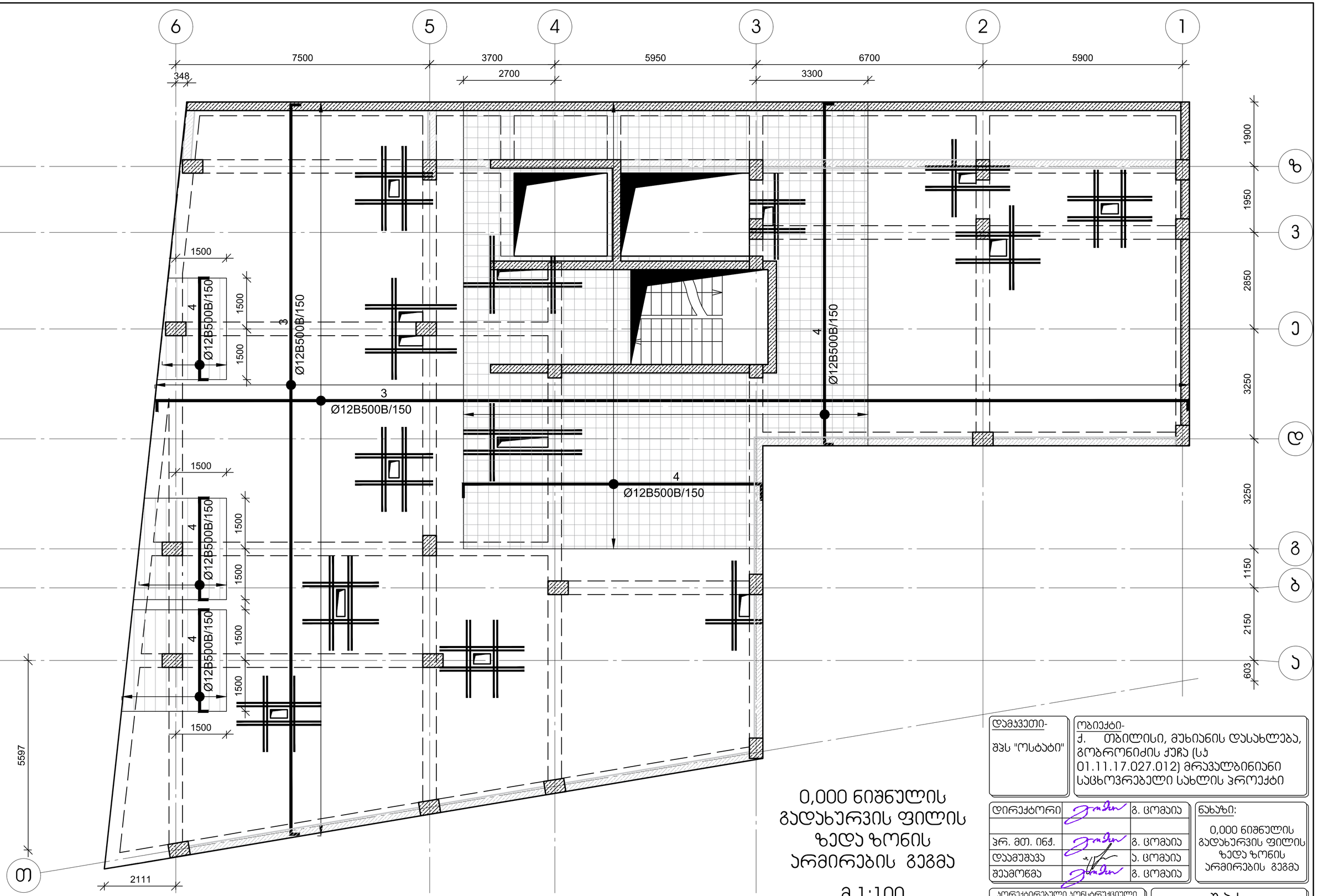

0,000 ნიშნულის გადახურვის ფილის ზედა ზონის არმირების გეგმა

მ 1:100

დამკვეთი- შპს "ოსტატი"	ობიექტი- ქ. თბილისი, მუხიანის დასახლება, გობრონიძის ქუჩა (ს.კ 01.11.17.027.012) მრავალბინიანი საცხოვრებელი სახლის პროექტი	
დირექტორი		გ. ცომაია
ჯრ. მთ. ინჟ.		გ. ცომაია
დაამუშავა		ა. ცომაია
შეამოწმა		გ. ცომაია
ნახაზი: 0,000 ნიშნულის გადახურვის ფილის ზედა ზონის არმირების გეგმა		
კორექტირებული კონსტრუქციული პროექტი		
დაკვეთა:	სტადია: მპ	ფურცელი: ა-17 ფურცლები:
შ.პ.ს. გეოპონი თბილისი 2025		

0,000 ნიშნულის გადახურვის ფილის არმირების ჯვეთები მ 1:20

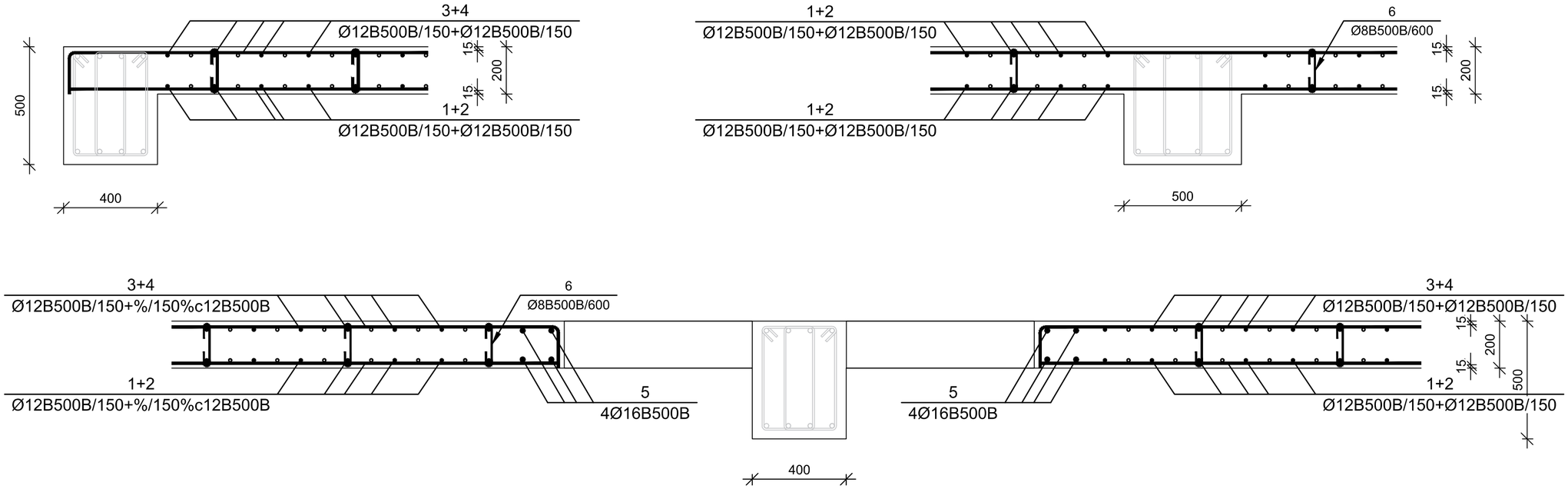

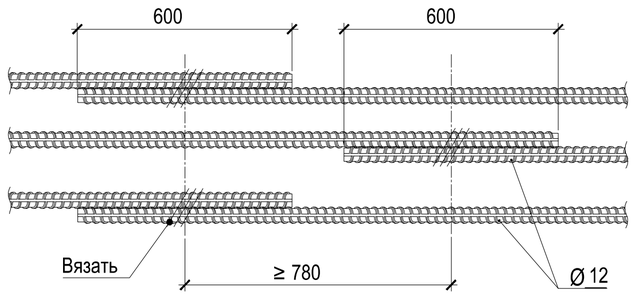

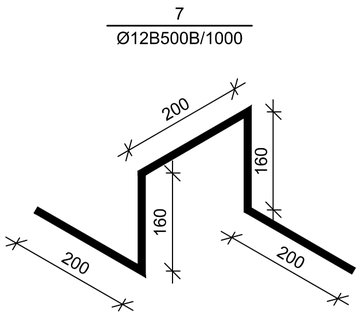

№ პოზ	აღნიშვნა	დასახელება	რაოდ. ელ-ში	წონა, (კგ)		შენიშვნა
				ერთის	საერთო	
		0.000 ნიშნულის გადახურვის ფილა 1 ცალი				
1		Ø 12 B500B L= 7016573 მმ	1	6226.3	6226	
2		Ø 12 B500B L= 891812 მმ	1	791.4	791	
3		Ø 12 B500B L= 7222943 მმ	1	6409.4	6409	
4		Ø 12 B500B L= 1055139 მმ	1	936.3	936	
5		Ø 16 B500B L= 104040 მმ	4	164.1	657	
6		Ø 8 B500B L= 320 მმ	1032	0.1	130	
7		Ø 12 B500B L= 920 მმ	371	0.8	303	
		ბეტონი		B-25	74.34	კუბ მ

დამკვეთი-
შპს "ოსტატი"

ობიექტი-
ქ. თბილისი, მუხიანის დასახლება, გობრონიძის ქუჩა (ს/კ 01.11.17.027.012) მრავალბინიანი საცხოვრებელი სახლის პროექტი

დირექტორი		გ. ცომაია
პრ. მთ. ინჟ.		გ. ცომაია
დაამუშავა		ა. ცომაია
შეამოწმა		გ. ცომაია

ნახაზი:
0,000 ნიშნულის გადახურვის ფილის არმირების ჯვეთები

კორექტირებული კონსტრუქციული პროექტი

დაკვეთა	სტადია	ფურცელი	ფურცლები
	მპ	ჯ-18	

შ.პ.ს.
გეოკონი
თბილისი 2025

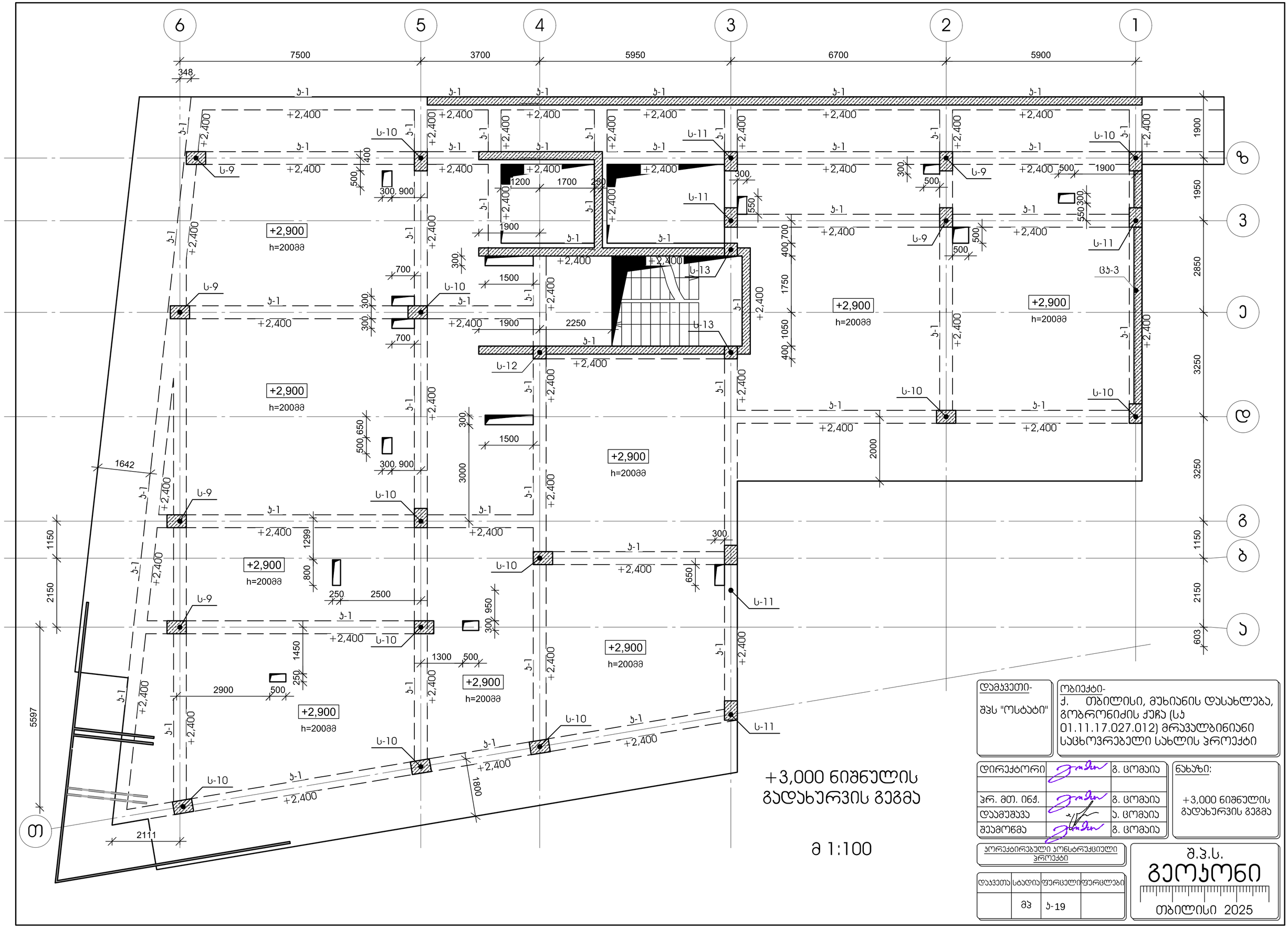

+3,000 ნიშნულის
გადახურვის გეგმა

მ 1:100

დამკვეთი- შპს "ოსტატი"	ობიექტი- ქ. თბილისი, მუხიანის დასახლება, გობრონიძის ქუჩა (ს/კ 01.11.17.027.012) მრავალბინიანი საცხოვრებელი სახლის პროექტი	
დირექტორი		გ. ცომაია
პრ. მთ. ინჟ.		გ. ცომაია
დაამუშავა		ა. ცომაია
შეამოწმა		გ. ცომაია
ნახაზი: +3,000 ნიშნულის გადახურვის გეგმა		
პორექტირებული კონსტრუქციული პროექტი		

დაკვეთა	სტადია	ფურცელი	ფურცლები
	მპ	ბ-19	

შ.პ.ს.
გეოკონი
თბილისი 2025

+6,200 ნიშნულის გადახურვის გეგმა

მ 1:100

დამკვეთი- შპს "ოსტატი"	ობიექტი- ქ. თბილისი, მუხიანის დასახლება, გობრონიძის ქუჩა (ს.კ 01.11.17.027.012) მრავალბინიანი საცხოვრებელი სახლის პროექტი	
დირექტორი		გ. ცომაია
პრ. მთ. ინჟ.		გ. ცომაია
დაამუშავა		ა. ცომაია
შეამოწმა		გ. ცომაია
ნახაზი: +6,200 ნიშნულის გადახურვის გეგმა		

პორექტირებული კონსტრუქციული პროექტი

დაკვეთა	სტადია	ფურცელი	ფურცლები
	მპ	ა-20	

შ.პ.ს. გეოკონი

თბილისი 2025

+9,400 ნიშნულის გადახურვის გეგმა

მ 1:100

დამკვეთი-	ობიექტი-
შპს "ოსტატი"	ქ. თბილისი, მუხიანის დასახლება, გობრონიძის ქუჩა (ს.კ 01.11.17.027.012) მრავალბინიანი საცხოვრებელი სახლის პროექტი

დირექტორი		გ. ცომაია
პრ. მთ. ინჟ.		გ. ცომაია
დაამუშავა		ა. ცომაია
შეამოწმა		გ. ცომაია

ნახაზი: +9,400 ნიშნულის გადახურვის გეგმა

პორექტირებული კონსტრუქციული პროექტი

დაკვეთა	სტადია	ფურცელი	ფურცლები
	მპ	ჯ-21	

შ.პ.ს. გეოკონი

თბილისი 2025

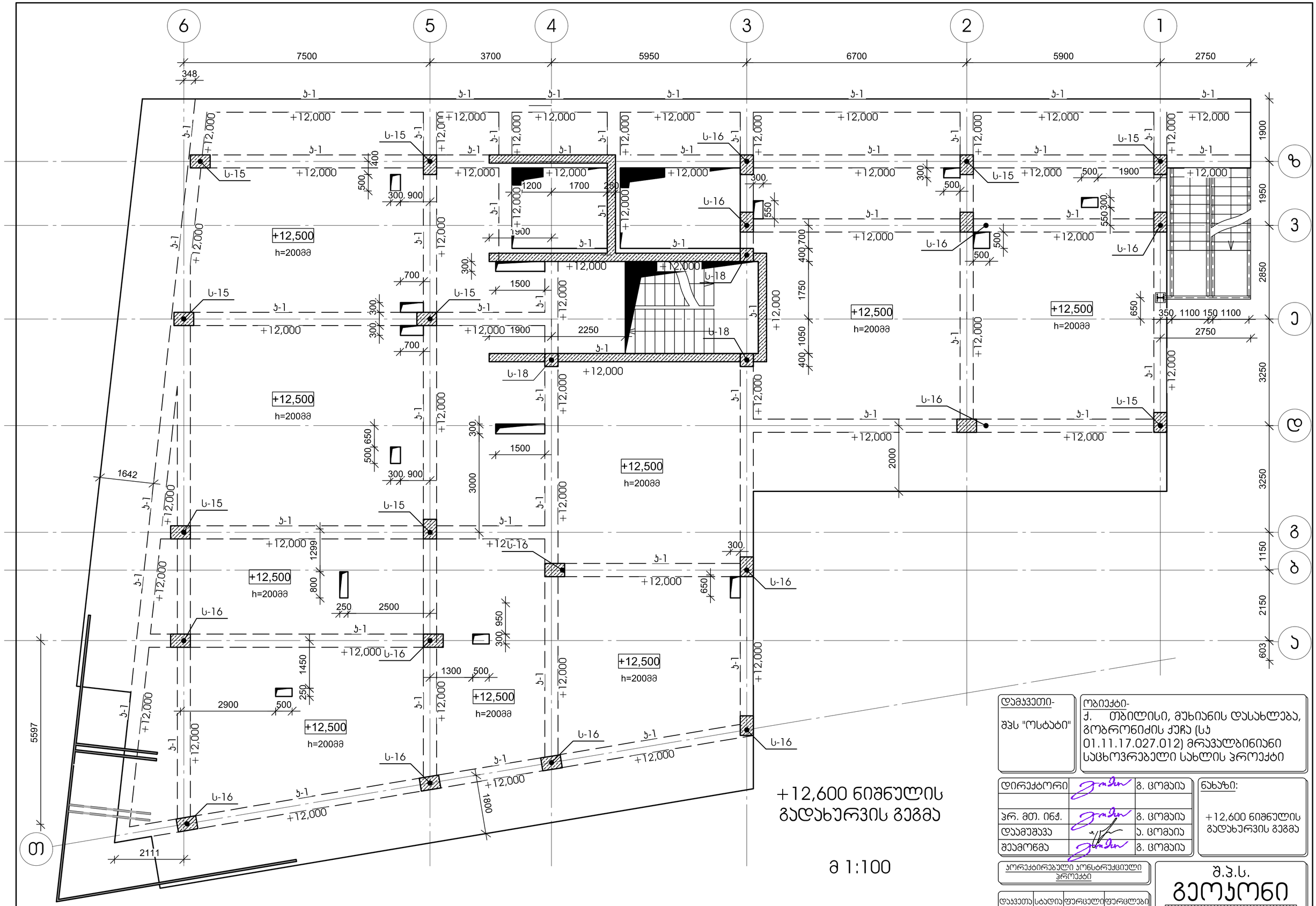

+12,600 ნიშნულის გადახურვის გეგმა

მ 1:100

დამკვეთი- შპს "ოსტატი"	ობიექტი- ქ. თბილისი, მუხიანის დასახლება, გობრონიძის ქუჩა (ს.კ 01.11.17.027.012) მრავალბინიანი საცხოვრებელი სახლის პროექტი

დირექტორი		გ. ცომაია
პრ. მთ. ინჟ.		გ. ცომაია
დაამუშავა		ა. ცომაია
შეამოწმა		გ. ცომაია

ნახაზი: +12,600 ნიშნულის გადახურვის გეგმა

კორექტირებული კონსტრუქციული პროექტი

დაკვეთა	სტადია	ფურცელი	ფურცლები
	მპ	ბ-22	

შ.პ.ს. გეოკონი

თბილისი 2025

+15,800 ნიშნულის გადახურვის გეგმა

მ 1:100

დამკვეთი- შპს "ოსტატი"	ობიექტი- ქ. თბილისი, მუხიანის დასახლება, გობრონიძის ქუჩა (ს.კ 01.11.17.027.012) მრავალბინიანი საცხოვრებელი სახლის პროექტი	
დირექტორი		გ. ცომაია
პრ. მთ. ინჟ.		გ. ცომაია
დაამუშავა		ა. ცომაია
შეამოწმა		გ. ცომაია
ნახაზი: +15,800 ნიშნულის გადახურვის გეგმა		
პორექტირებული კონსტრუქციული პროექტი		

დაკვეთა	სტადია	ფურცელი	ფურცლები
	მპ	ა-23	

შ.პ.ს. გეოპონი

თბილისი 2025

+19,000 ნიშნულის გადახურვის გეგმა

მ 1:100

დამკვეთი- შპს "ოსტატი"	ობიექტი- ქ. თბილისი, მუხიანის დასახლება, გობრონიძის ქუჩა (ს/კ 01.11.17.027.012) მრავალბინიანი საცხოვრებელი სახლის პროექტი	
დირექტორი		გ. ცომაია
პრ. მთ. ინჟ.		გ. ცომაია
დაამუშავა		ა. ცომაია
შეამოწმა		გ. ცომაია
ნახაზი: +19,000 ნიშნულის გადახურვის გეგმა		
პორექტირებული კონსტრუქციული პროექტი		

დაკვეთა	სტადია	ფურცელი	ფურცლები
	მპ	ა-24	

შ.პ.ს. გეოკონი

თბილისი 2025

+22,200 ნიშნულის
გადახურვის გეგმა

მ 1:100

დამკვეთი-	ობიექტი-	
შპს "ოსტატი"	ქ. თბილისი, მუხიანის დასახლება, გობრონიძის ქუჩა (ს.კ 01.11.17.027.012) მრავალბინიანი საცხოვრებელი სახლის პროექტი	
დირექტორი		გ. ცომაია
პრ. მთ. ინჟ.		გ. ცომაია
დაამუშავა		ა. ცომაია
შეამოწმა		გ. ცომაია
პორექტირებული კონსტრუქციული პროექტი		

ნახაზი:
+22,200 ნიშნულის გადახურვის გეგმა

დაკვეთა	სტადია	ფურცელი	ფურცლები
	მპ	ა-25	

შ.პ.ს.
გეოკონი
თბილისი 2025

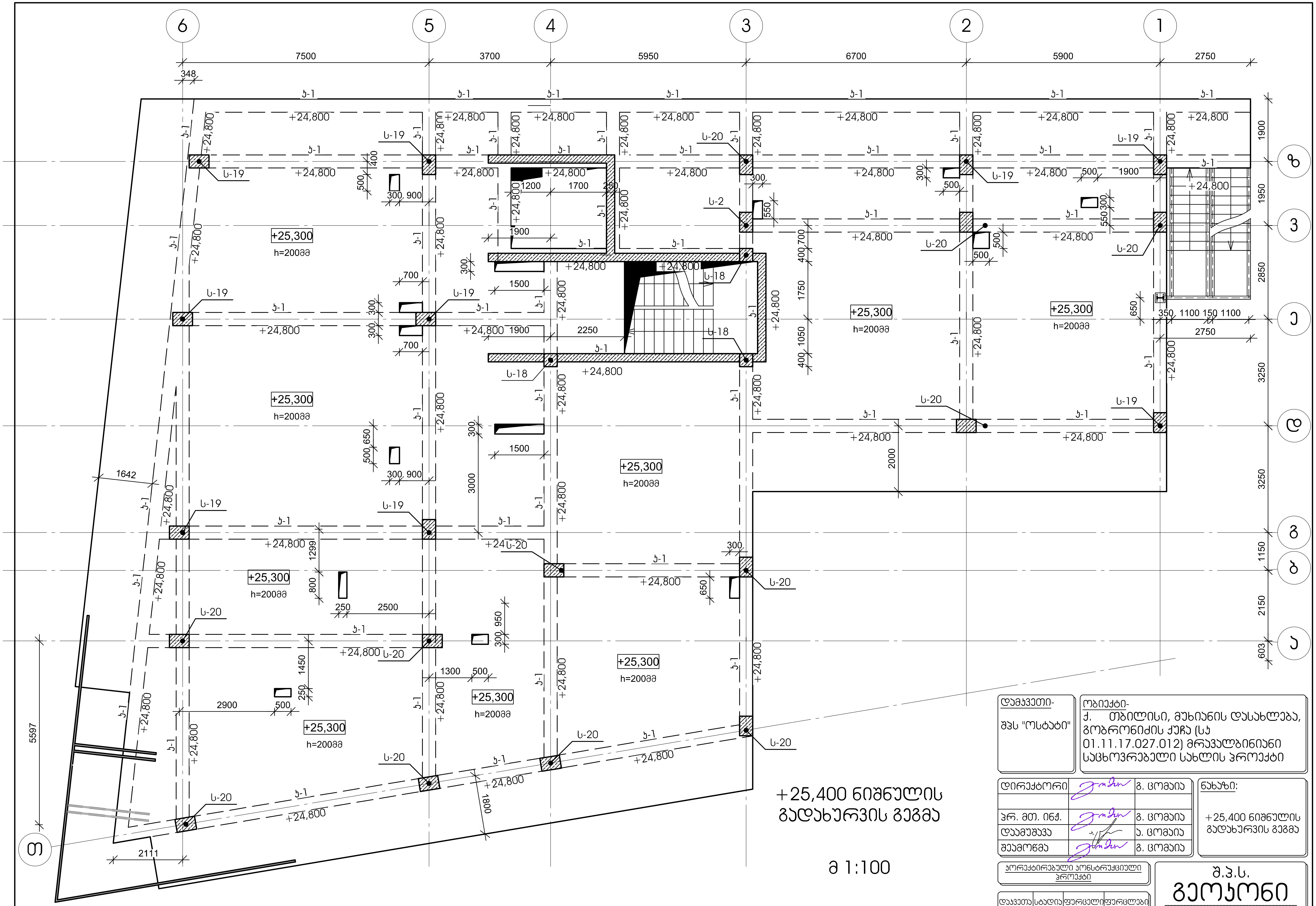

+25,400 ნიშნულის გადახურვის გეგმა

მ 1:100

დამკვეთი- შპს "ოსტატი"

ობიექტი- ქ. თბილისი, მუხიანის დასახლება, გობრონიძის ქუჩა (ს/კ 01.11.17.027.012) მრავალბინიანი საცხოვრებელი სახლის პროექტი

დირექტორი	გ. ცომაია
პრ. მთ. ინჟ.	გ. ცომაია
დაამუშავა	ა. ცომაია
შეამოწმა	გ. ცომაია

ნახაზი: +25,400 ნიშნულის გადახურვის გეგმა

კორექტირებული კონსტრუქციული პროექტი

დაკვეთა	სტადია	ფურცელი	ფურცლები
	მპ	კ-26	

შ.პ.ს. გეოკონი

თბილისი 2025

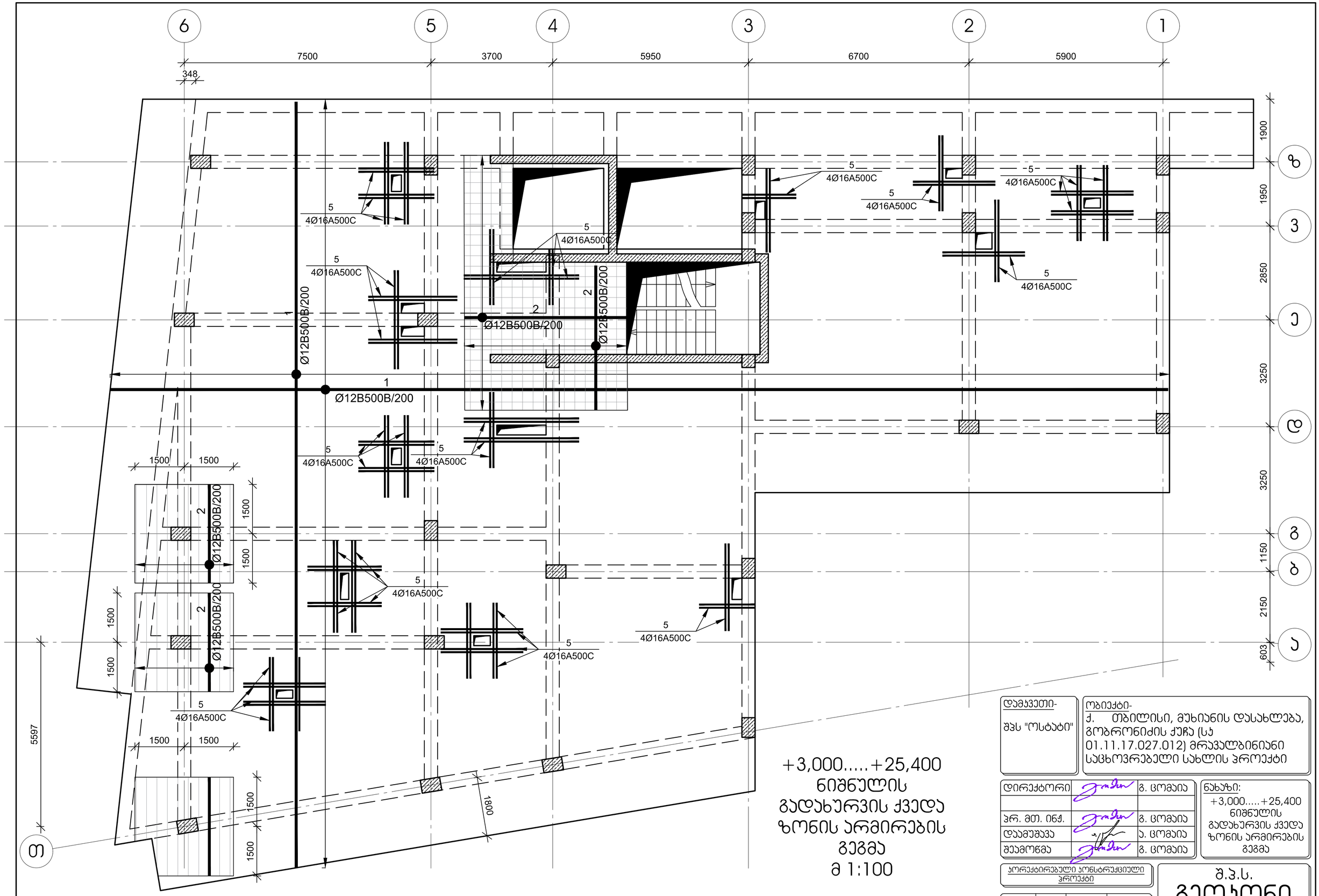

+3,000.....+25,400
ნიშნულის
გადახურვის ქვედა
ზონის არმირების
გეგმა
მ 1:100

დამკვეთი- შპს "ოსტატი"	ობიექტი- ქ. თბილისი, მუხიანის დასახლება, გობრონიძის ქუჩა (ს.კ 01.11.17.027.012) მრავალბინიანი საცხოვრებელი სახლის პროექტი

დირექტორი		გ. ცომაია
პრ. მთ. ინჟ.		გ. ცომაია
დაამუშავა		ა. ცომაია
შეამოწმა		გ. ცომაია

ნახაზი:
+3,000.....+25,400 ნიშნულის გადახურვის ქვედა ზონის არმირების გეგმა

კორექტირებული კონსტრუქციული პროექტი

დაკვეთა	სტადია	ფურცელი	ფურცლები
	მპ	ა-27	

შ.პ.ს.
გეოპონი
თბილისი 2025

6 5 4 3 2 1

7500 3700 5950 6700 5900

348

1900 1950 2850 3250 3250 1150 2150 603

ბ 3 ჯ ე გ ბ ა

1500 1500 1500

+3,000.....+25,400 ნიშნულის გადახურვის ფილის არმირების ჯვეთები

მ 1:20

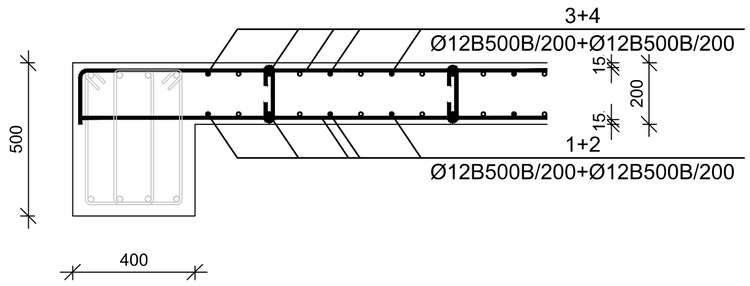

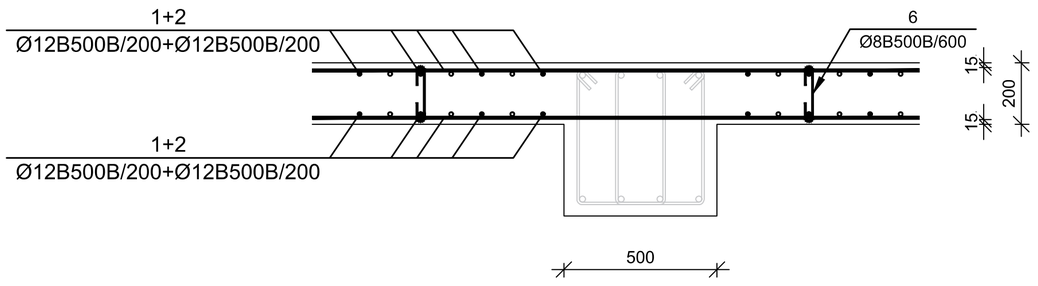

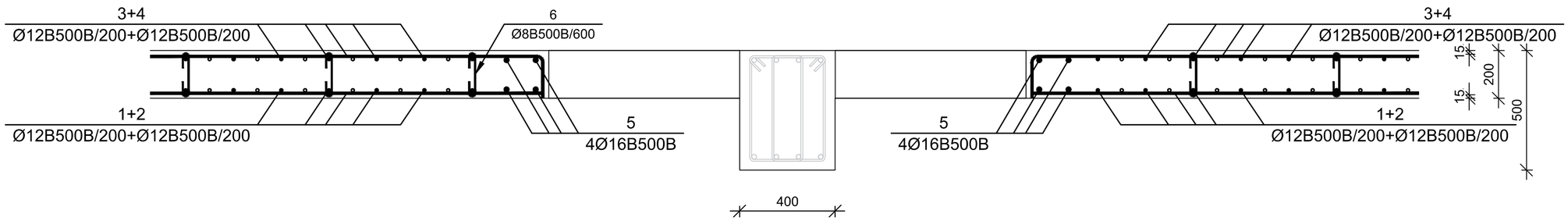

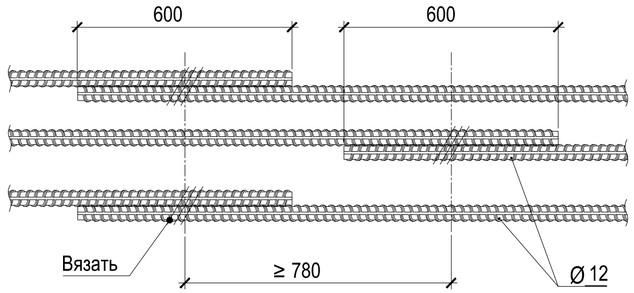

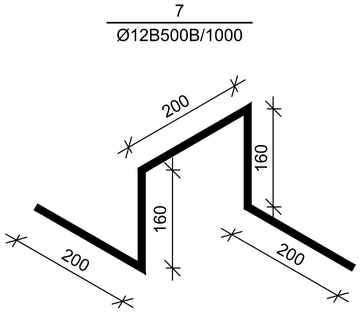

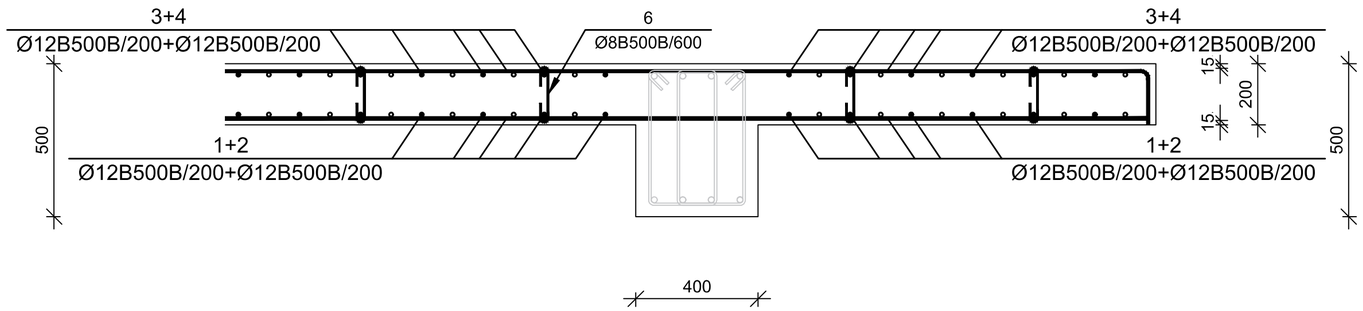

№ პოზ	აღნიშვნა	დასახელება	რაოდ. ელ-ში	წონა, (კგ)		შენიშვნა
				ერთის	საერთო	
		+3,000.....+25,400 ნიშნულის გადახურვის ფილა	8 ცალი			
1		Ø 12 B500B L= 6291870 მმ	1	5583.2	5583	
2		Ø 12 B500B L= 295256 მმ	1	262.0	262	
3		Ø 12 B500B L= 6476925 მმ	1	5747.4	5747	
4		Ø 12 B500B L= 660956 მმ	1	586.5	587	
5		Ø 16 B500B L= 104040 მმ	4	164.1	657	
6		Ø 8 B500B L= 320 მმ	1282	0.1	162	
7		Ø 12 B500B L= 920 მმ	461	0.8	376	
		ბეტონი		B-25	92.32	ჯუბ მ

დამკვეთი-
შპს "ოსტატი"

ობიექტი-
ქ. თბილისი, მუხიანის დასახლება, გობრონიძის ქუჩა (სკ 01.11.17.027.012) მრავალბინიანი საცხოვრებელი სახლის პროექტი

დირექტორი		გ. ცომაია
პრ. მთ. ინჟ.		გ. ცომაია
დაამუშავა		ა. ცომაია
შეამოწმა		გ. ცომაია

ნახაზი:
+3,000.....+25,400 ნიშნულის გადახურვის ფილის არმირების ჯვეთები

კორექტირებული კონსტრუქციული პროექტი

დაკვეთა	სტადია	ფურცელი	ფურცლები
	შპ	ჯ-29	

შ.პ.ს.
გეოკონი
თბილისი 2025

გეგმის ფრაგმენტი

მ 1:100

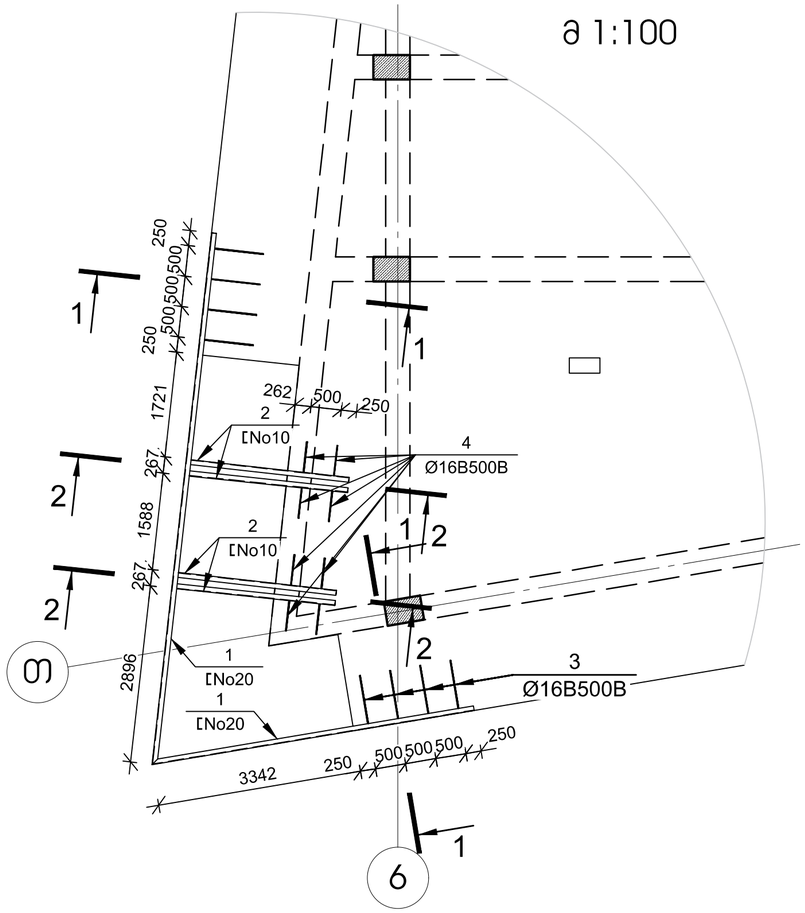

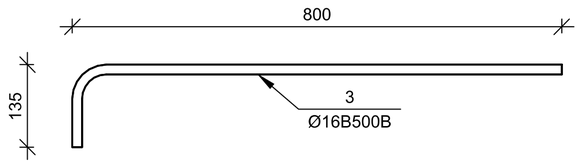

ჯვეთი 1-1 მ 1:10

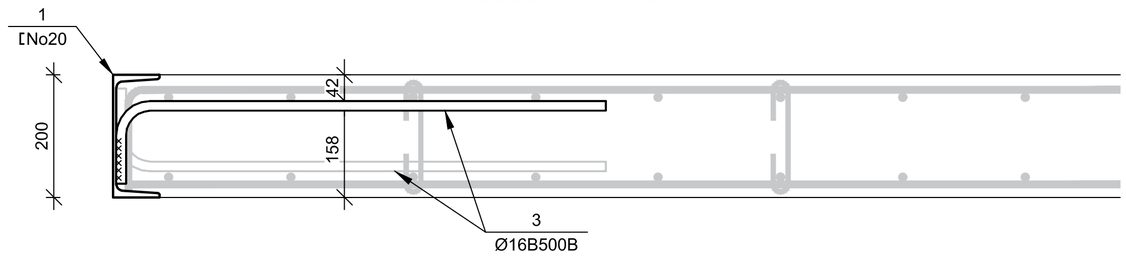

№ პოზ	აღნიშვნა	დასახელება			რაოდ. ელ-ში	წონა, (კგ)		შენიშვნა
						ერთის	საერთო	
		ფასადის ფრაგმენტი			8 ცალი			
1	შველერი	[No20	L= 15000	მმ	1	276.0	276	
2	შველერი	[No10	L= 2650	მმ	4	22.8	91	
3		Ø 16 *B500B*	L= 935	მმ	4	1.5	6	
4		Ø 16 *B500B*	L= 600	მმ	8	0.9	8	
			ბეტონი			B-25		ჯამ მ

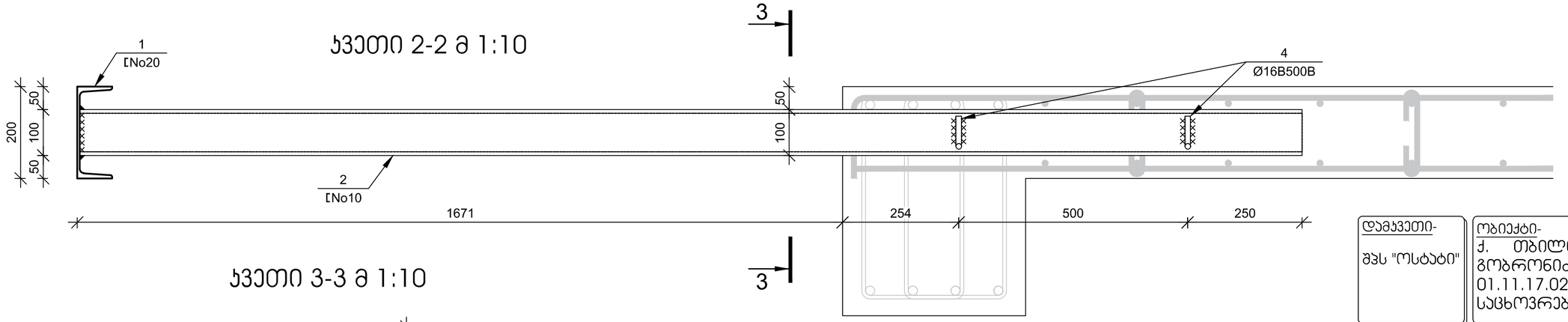

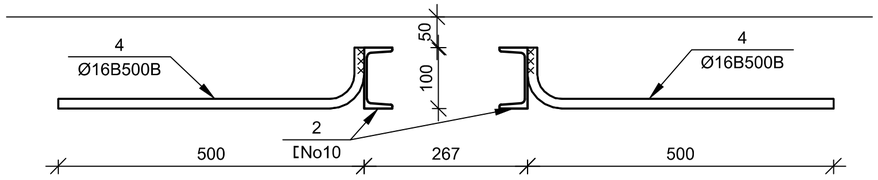

დამკვეთი- შპს "ოსტატი"	ობიექტი- ქ. თბილისი, მუხიანის დასახლება, გობრონიძის ქუჩა (ს/კ 01.11.17.027.012) მრავალბინიანი საცხოვრებელი სახლის პროექტი		
დირექტორი		გ. ცომაია	ნახაზი: გეგმის ფრაგმენტი
პრ. მთ. ინჟ.		გ. ცომაია	
დაამუშავა		ა. ცომაია	
შეამოწმა		გ. ცომაია	
პორექტირებული კონსტრუქციული პროექტი			შ.პ.ს. გეოკონი თბილისი 2025

დაკვეთა	სტადია	ფურცელი	ფურცლები
	მპ	ჯ-30	

+28,900 ნიშნულის გადახურვის გეგმა

მ 1:100

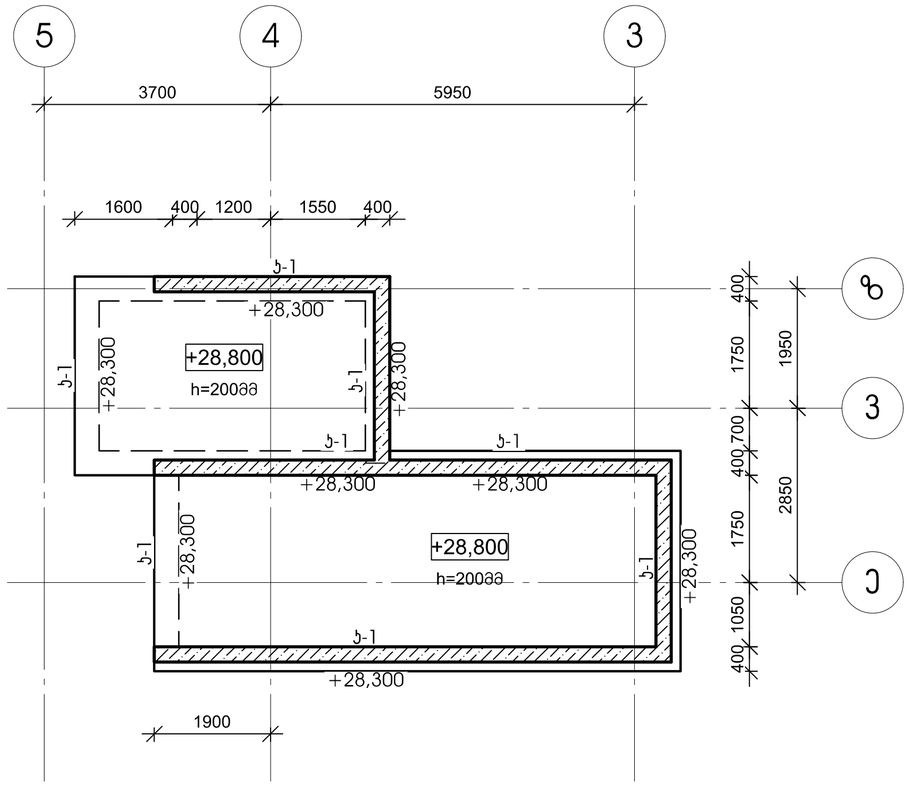

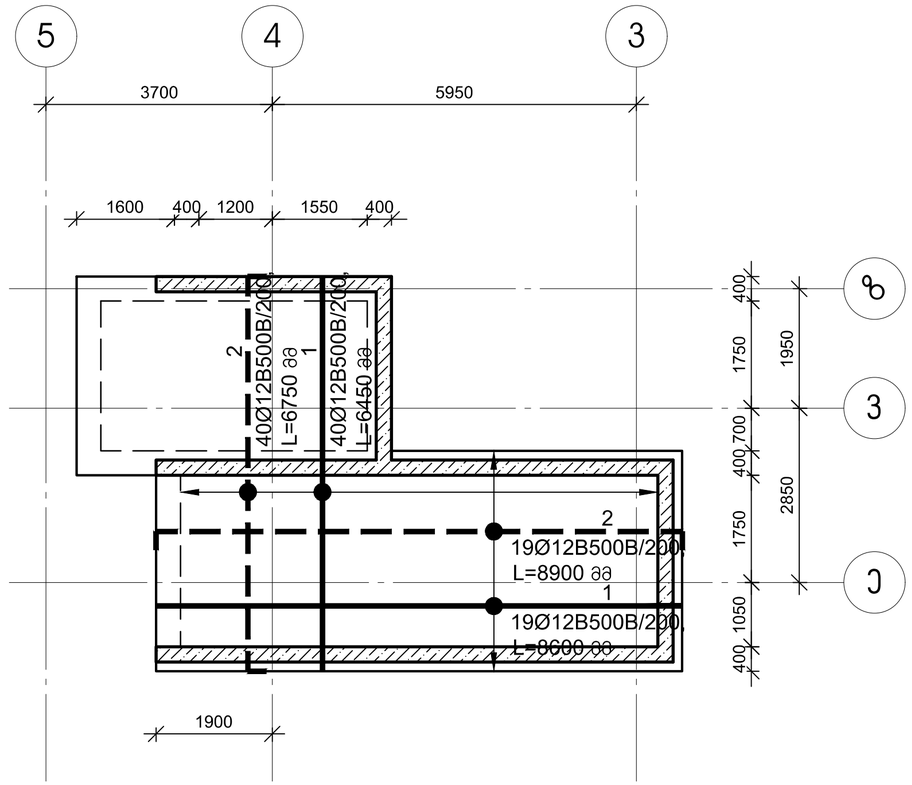

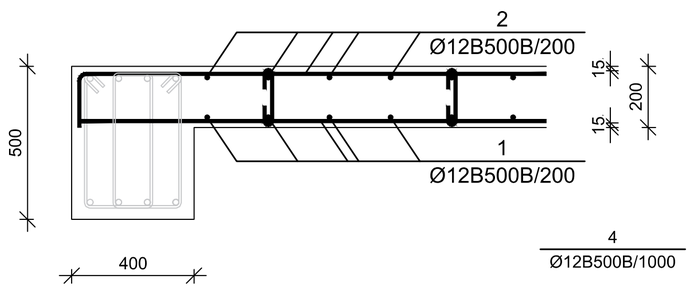

4
Ø12B500B/1000

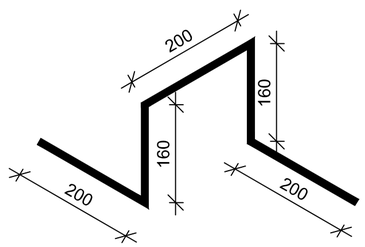

№ ჰეზ	აღნიშვნა	დასახელება	რაოდ. ელ-მი	წონა, (კგ)		შენიშვნა
				ერთის	საერთო	
		+28,900 ნიშნულის გადახურვის ფილა	1 ცალი			
1		Ø 12 B500B L= 508300 მმ	1	451.0	451	
2		Ø 12 B500B L= 523250 მმ	1	464.3	464	
3		Ø 8 B500B L= 320 მმ	90	0.1	11	
4		Ø 12 B500B L= 920 მმ	32	0.8	26	
		ბეტონი		B-25	6.50	ჯამ მ

დამკვეთი-
შპს "ოსტატი"

ობიექტი-
ქ. თბილისი, მუხიანის დასახლება, გობრონიძის ქუჩა (ს.კ 01.11.17.027.012) მრავალბინიანი საცხოვრებელი სახლის პროექტი

დირექტორი		გ. ცომაია
ჰრ. მთ. ინჟ.		გ. ცომაია
დაამუშავა		ა. ცომაია
შეამოწმა		გ. ცომაია

ნახაზი:
+28,900 ნიშნულის გადახურვის გეგმა

კორექტირებული კონსტრუქციული პროექტი

დაკვეთა	სტადია	ფურცელი	ფურცლები
	მპ	ა-31	

შ.პ.ს.
გეოპორნი
თბილისი 2025

მონოლითური სვეტი ს-1

მ 1:25

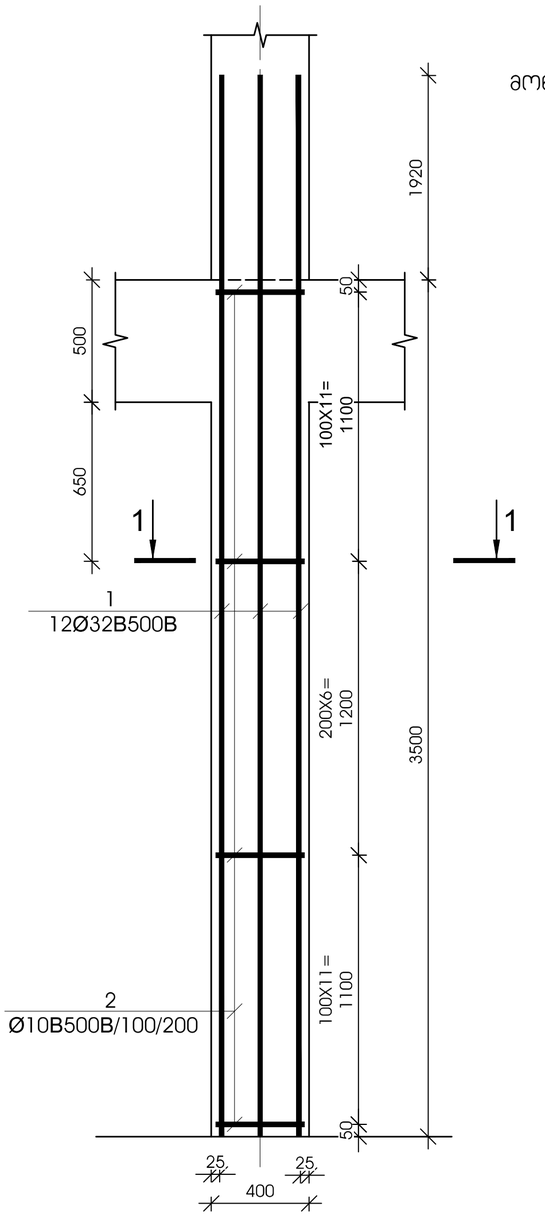

ჯვეთი 1-1

მ 1:25

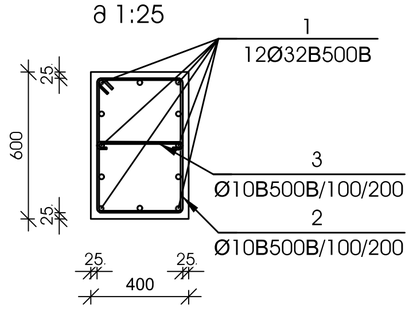

2
Ø10B500B/100/200

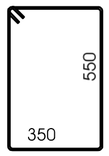

3
Ø10B500B/100/200

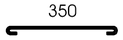

№ პოზ	აღნიშვნა	დასახელება	რაოდ. ელ-ში	წონა, (კგ)		შენიშვნა
				ერთის	საერთო	
მონოლითური სვეტი ს-1 8 ცალი						
1		Ø 32 B500B ∠= 5420 მმ	12	34.20	410	
2		Ø 10 B500B ∠= 1950 მმ	29	1.20	35	
3		Ø 10 B500B ∠= 500 მმ	29	0.31	9	
		ბეტონი		B-25	0.84	კუბ. მ

მონოლითური სვეტი ს-2

მ 1:25

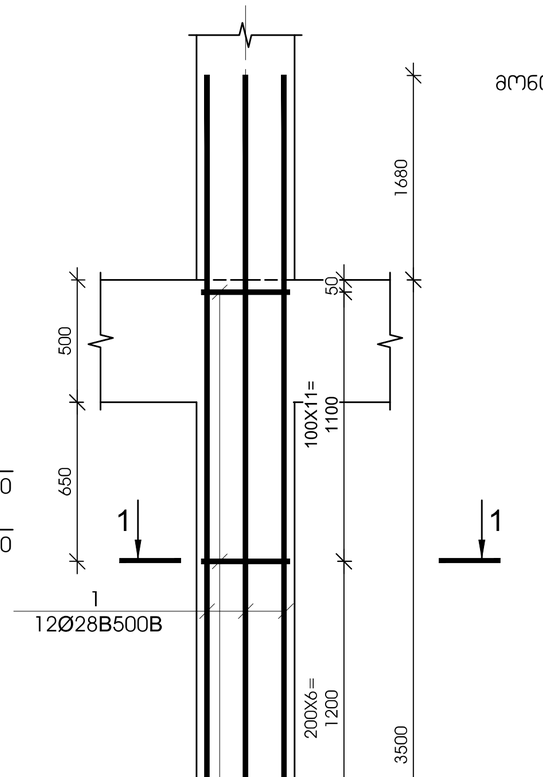

ჯვეთი 1-1

მ 1:25

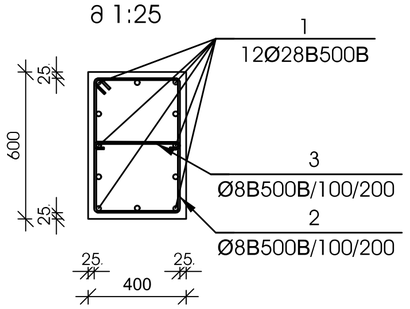

2
Ø8B500B/100/200

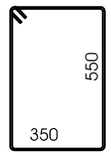

3
Ø8B500B/100/200

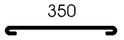

№ პოზ	აღნიშვნა	დასახელება	რაოდ. ელ-ში	წონა, (კგ)		შენიშვნა
				ერთის	საერთო	
მონოლითური სვეტი ს-2 8 ცალი						
1		Ø 28 B500B ∠= 5180 მმ	12	25.03	300	
2		Ø 8 B500B ∠= 1950 მმ	29	0.77	22	
3		Ø 8 B500B ∠= 500 მმ	29	0.20	6	
		ბეტონი		B-25	0.84	კუბ. მ

დამკვეთი-
შპს "ოსტატი"

ობიექტი-
ქ. თბილისი, მუხიანის დასახლება, გობრონიძის ქუჩა (ს/კ 01.11.17.027.012) მრავალბინიანი საცხოვრებელი სახლის პროექტი

დირექტორი		გ. ცომაია
პრ. მთ. ინჟ.		გ. ცომაია
დაამუშავა		ა. ცომაია
შეამოწმა		გ. ცომაია

ნახაზი:
მონოლითური სვეტი ს-1; მონოლითური სვეტი ს-2

კორექტირებული პონსტრუქციული პროექტი

დაკვეთა	სტადია	ფურცელი	ფურცლები
	მპ	ა-32	

შ.პ.ს.
გეოპონი
თბილისი 2025

მონოლითური სვეტი ს-3

მ 1:25

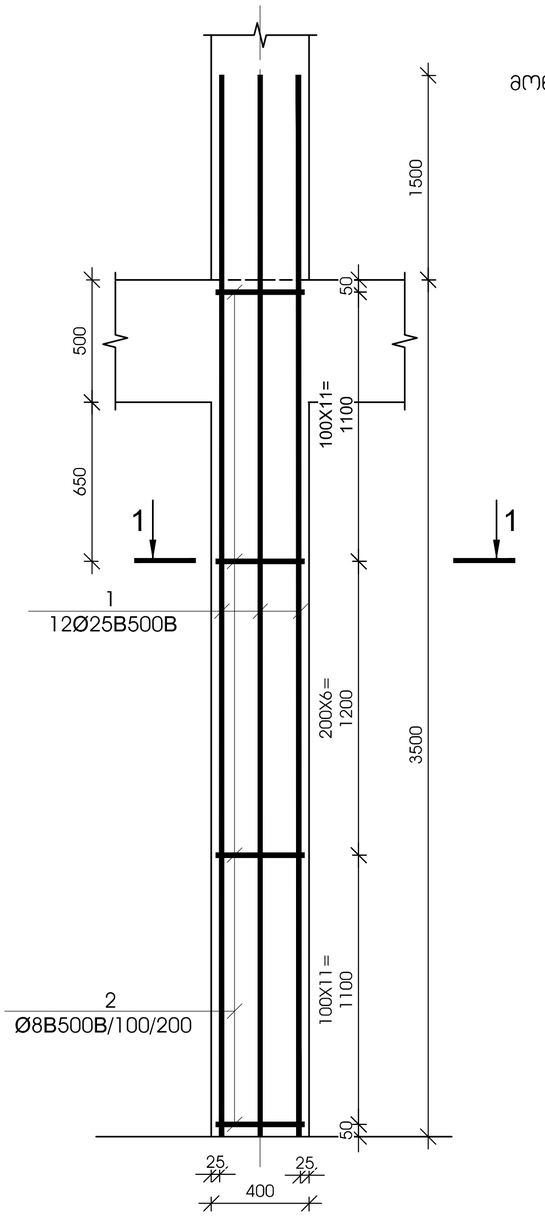

ჯვეთი 1-1

მ 1:25

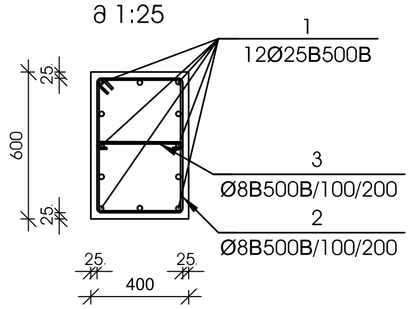

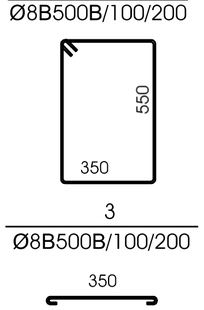

№ პოზ	აღნიშვნა	დასახელება	რაოდ. ელ-ში	წონა, (კგ) ერთის	წონა, (კგ) საერთო	შენიშვნა
მონოლითური სვეტი ს-3 2 ცალი						
1		Ø 25 B500B L= 5000 მმ	12	19.26	231	
2		Ø 8 B500B L= 1950 მმ	29	0.77	22	
3		Ø 8 B500B L= 500 მმ	29	0.20	6	
		ბეტონი		B-25	0.84	კუბ. მ

მონოლითური სვეტი ს-4

მ 1:25

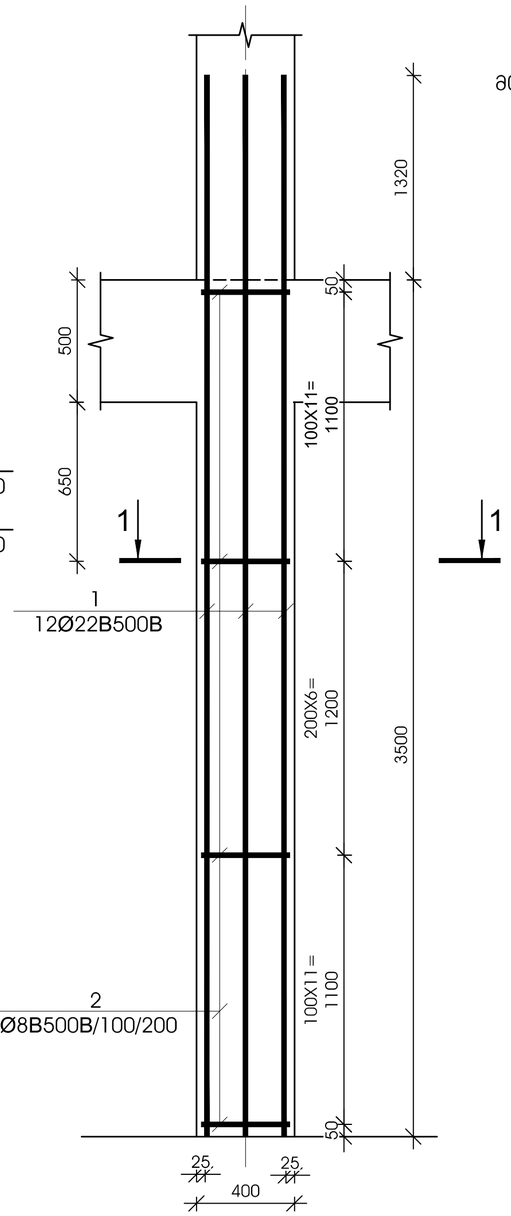

ჯვეთი 1-1

მ 1:25

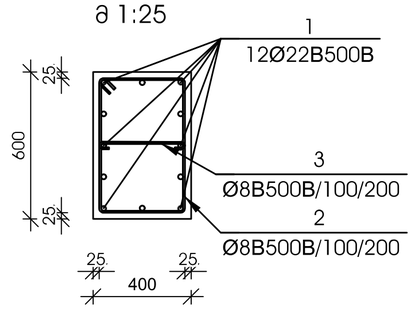

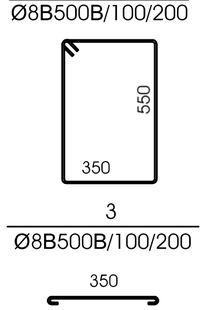

№ პოზ	აღნიშვნა	დასახელება	რაოდ. ელ-ში	წონა, (კგ) ერთის	წონა, (კგ) საერთო	შენიშვნა
მონოლითური სვეტი ს-4 5 ცალი						
1		Ø 22 B500B L= 4820 მმ	12	14.38	173	
2		Ø 8 B500B L= 1950 მმ	29	0.77	22	
3		Ø 8 B500B L= 500 მმ	29	0.20	6	
		ბეტონი		B-25	0.84	კუბ. მ

დამკვეთი-
შპს "ოსტატი"

ობიექტი-
ქ. თბილისი, მუხიანის დასახლება, გობრონიძის ქუჩა (ს/კ 01.11.17.027.012) მრავალბინიანი საცხოვრებელი სახლის პროექტი

დირექტორი		გ. ცომაია
პრ. მთ. ინჟ.		გ. ცომაია
დაამუშავა		ა. ცომაია
შეამოწმა		გ. ცომაია

ნახაზი:
მონოლითური სვეტი ს-3; მონოლითური სვეტი ს-4

კორექტირებული კონსტრუქციული პროექტი

დაკვეთა	სტადია	ფურცელი	ფურცლები
	მპ	ს-33	

შ.პ.ს.
გეოკონი
თბილისი 2025

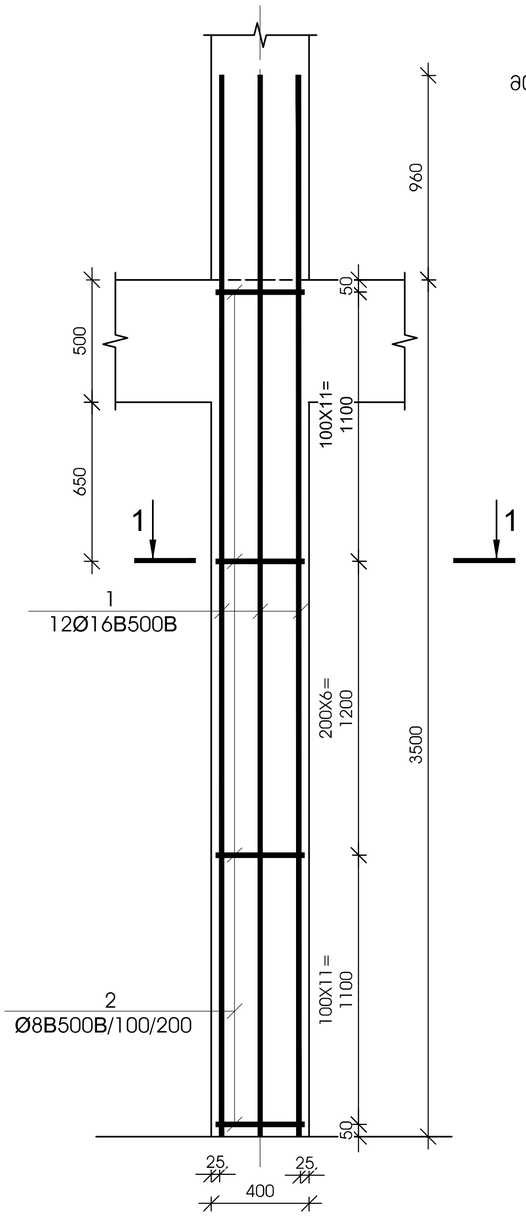

მონოლითური სვეტი ს-5

მ 1:25

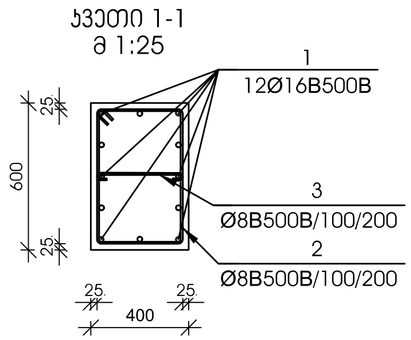

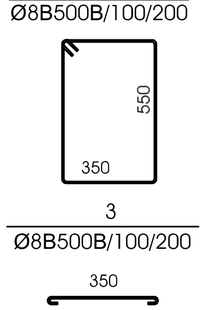

№ პოზ	აღნიშვნა	დასახელება				რაოდ. ელ-ში	წონა, (კგ)		შენიშვნა
							ერთის	საერთო	
მონოლითური სვეტი ს-5 2 ცალი									
1		Ø 16	B500B	L= 4460	მმ	12	7.04	84	
2		Ø 8	B500B	L= 1950	მმ	29	0.77	22	
3		Ø 8	B500B	L= 500	მმ	29	0.20	6	
				ბეტონი			B-25	0.84	კუბ. მ

დამკვეთი-

შპს "ოსტატი"

ობიექტი-

ქ. თბილისი, მუხიანის დასახლება, გობრონიძის ქუჩა (ს/კ 01.11.17.027.012) მრავალბინიანი საცხოვრებელი სახლის პროექტი

დირექტორი		გ. ცომაია
პრ. მთ. ინჟ.		გ. ცომაია
დაამუშავა		ა. ცომაია
შეამოწმა		გ. ცომაია

ნახაზი:

მონოლითური სვეტი ს-5

კორექტირებული კონსტრუქციული პროექტი

დაკვეთა	სტადია	ფურცელი	ფურცლები
	მპ	ა-34	

შ.პ.ს.

გეოკონი

თბილისი 2025

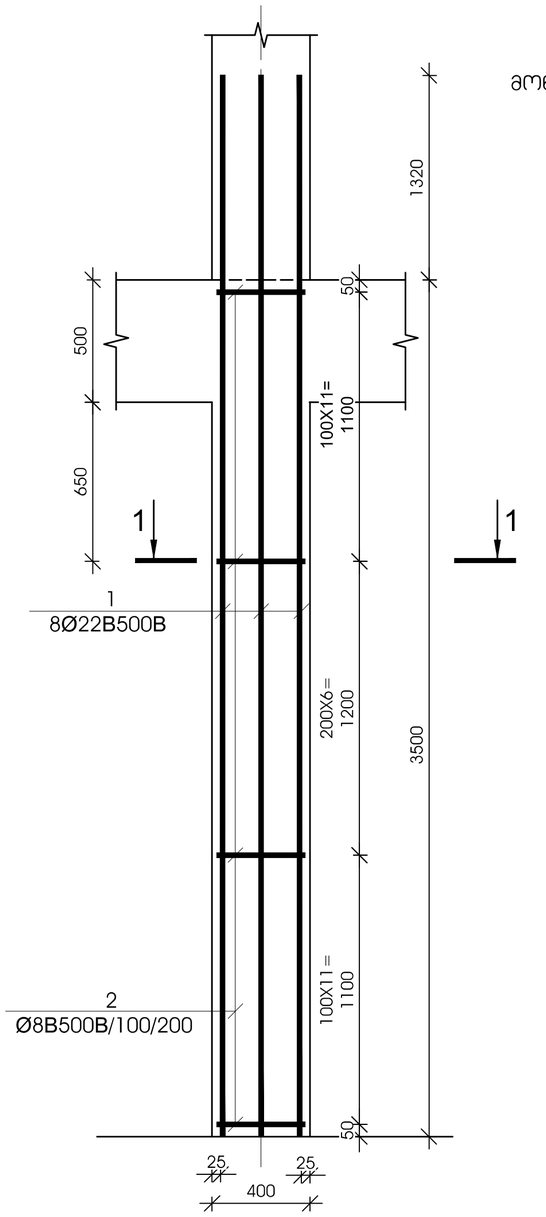

მონოლითური სვეტი ს-7

მ 1:25

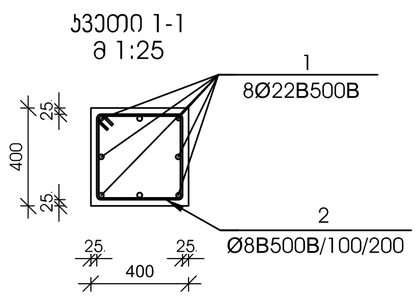

კვეთი 1-1

მ 1:25

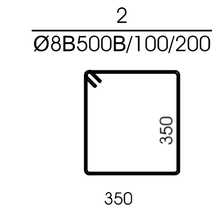

№ პოზ	აღნიშვნა	დასახელება					რაოდ. ელ-მი	წონა, (კგ)		შენიშვნა
								ერთის	საერთო	
მონოლითური სვეტი ს-7 1 ცალი										
1		Ø	22	B500B	∠= 4820	მმ	8	14.38	115	
2		Ø	8	B500B	∠= 1550	მმ	29	0.61	18	
					ბეტონი			B-25	0.56	კუბ. მ

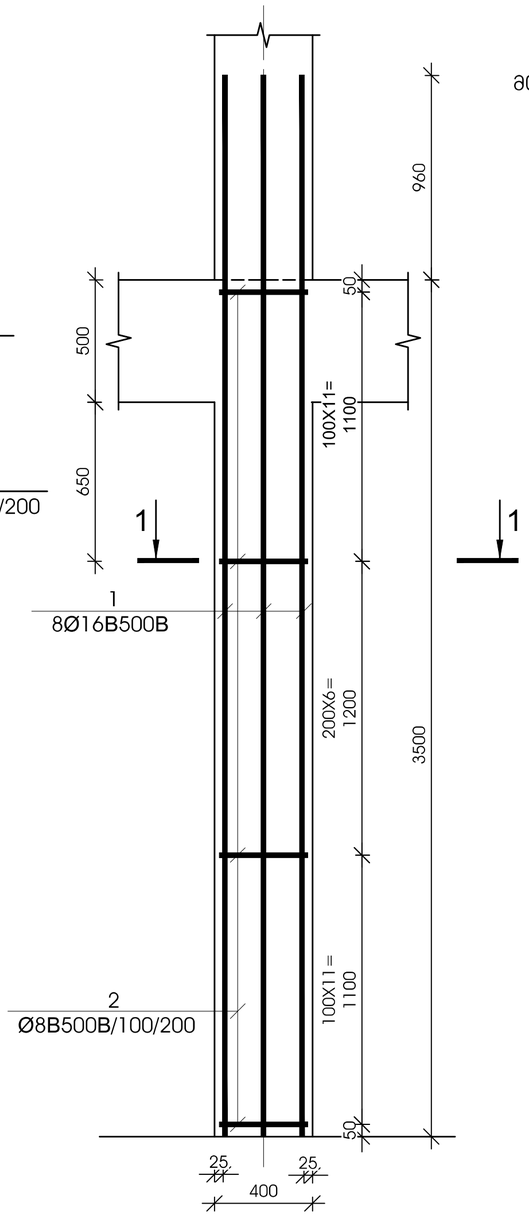

მონოლითური სვეტი ს-8

მ 1:25

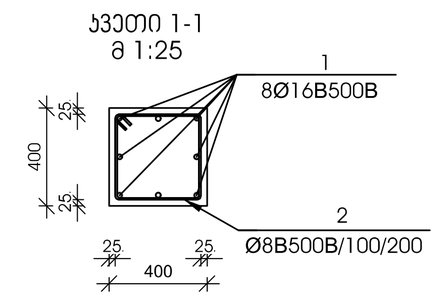

კვეთი 1-1

მ 1:25

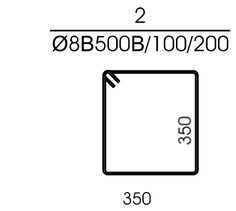

№ პოზ	აღნიშვნა	დასახელება					რაოდ. ელ-მი	წონა, (კგ)		შენიშვნა
								ერთის	საერთო	
მონოლითური სვეტი ს-8 2 ცალი										
1		Ø	16	B500B	∠= 4460	მმ	8	7.04	56	
2		Ø	8	B500B	∠= 1550	მმ	29	0.61	18	
					ბეტონი			B-25	0.56	კუბ. მ

დამკვეთი-

შპს "ოსტატი"

ობიექტი-

ქ. თბილისი, მუხიანის დასახლება, გობრონიძის ქუჩა (ს/კ 01.11.17.027.012) მრავალბინიანი საცხოვრებელი სახლის პროექტი

დირექტორი		გ. ცომაია
პრ. მთ. ინჟ.		გ. ცომაია
დაამუშავა		ა. ცომაია
შეამოწმა		გ. ცომაია

ნახაზი:

მონოლითური სვეტი ს-7; მონოლითური სვეტი ს-8

კორექტირებული პონსტრუქციული პროექტი

დაკვეთა	სტადია	ფურცელი	ფურცლები
	მპ	ს-35	

შ.პ.ს.

გეოპონი

თბილისი 2025

მონოლითური სვეტი ს-9

მ 1:25

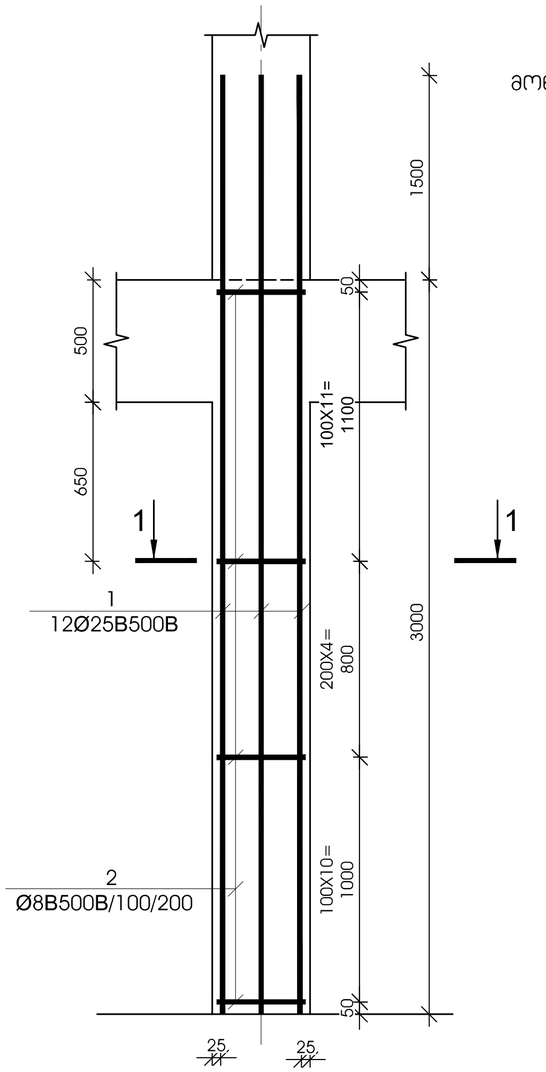

ჯვეთი 1-1

მ 1:25

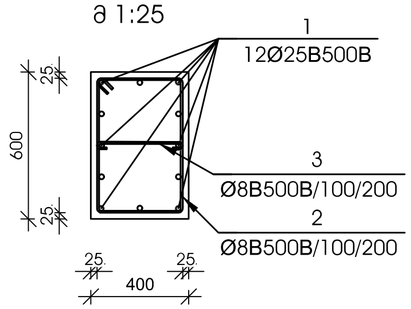

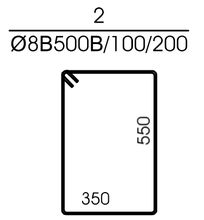

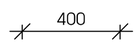

№ პოზ	აღნიშვნა	დასახელება	რაოდ. ელ-ში	წონა, (კგ) ერთის	წონა, (კგ) საერთო	შენიშვნა
მონოლითური სვეტი ს-9 6 ცალი						
1		Ø 25 B500B L= 4500 მმ	12	17.33	208	
2		Ø 8 B500B L= 1950 მმ	26	0.77	20	
3		Ø 8 B500B L= 500 მმ	26	0.20	5	
		ბეტონი		B-25	0.72	კუბ. მ

მონოლითური სვეტი ს-10

მ 1:25

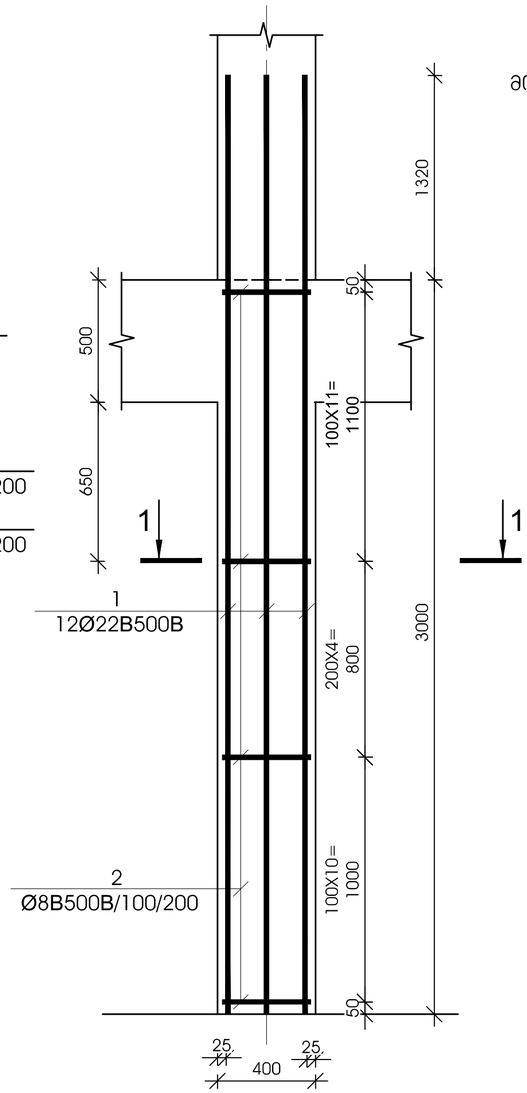

ჯვეთი 1-1

მ 1:25

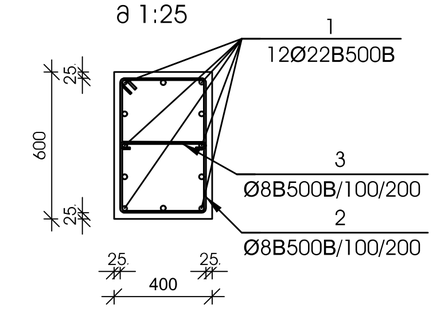

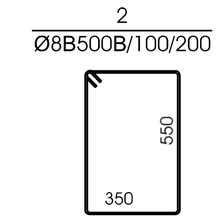

№ პოზ	აღნიშვნა	დასახელება	რაოდ. ელ-ში	წონა, (კგ) ერთის	წონა, (კგ) საერთო	შენიშვნა
მონოლითური სვეტი ს-10 11 ცალი						
1		Ø 22 B500B L= 4320 მმ	12	12.88	155	
2		Ø 8 B500B L= 1950 მმ	26	0.77	20	
3		Ø 8 B500B L= 500 მმ	26	0.20	5	
		ბეტონი		B-25	0.72	კუბ. მ

დამკვეთი-
შპს "ოსტატი"

ობიექტი-
ქ. თბილისი, მუხიანის დასახლება, გობრონიძის ქუჩა (ს/კ 01.11.17.027.012) მრავალბინიანი საცხოვრებელი სახლის პროექტი

დირექტორი		გ. ცომაია
პრ. მთ. ინჟ.		გ. ცომაია
დაამუშავა		ა. ცომაია
შეამოწმა		გ. ცომაია

ნახაზი:
მონოლითური სვეტი ს-9; მონოლითური სვეტი ს-10

კორექტირებული კონსტრუქციული პროექტი

დაკვეთა	სტადია	ფურცელი	ფურცლები
	მპ	ს-36	

შ.პ.ს.
გეოკონი
თბილისი 2025

მონოლითური სვეტი ს-11

მ 1:25

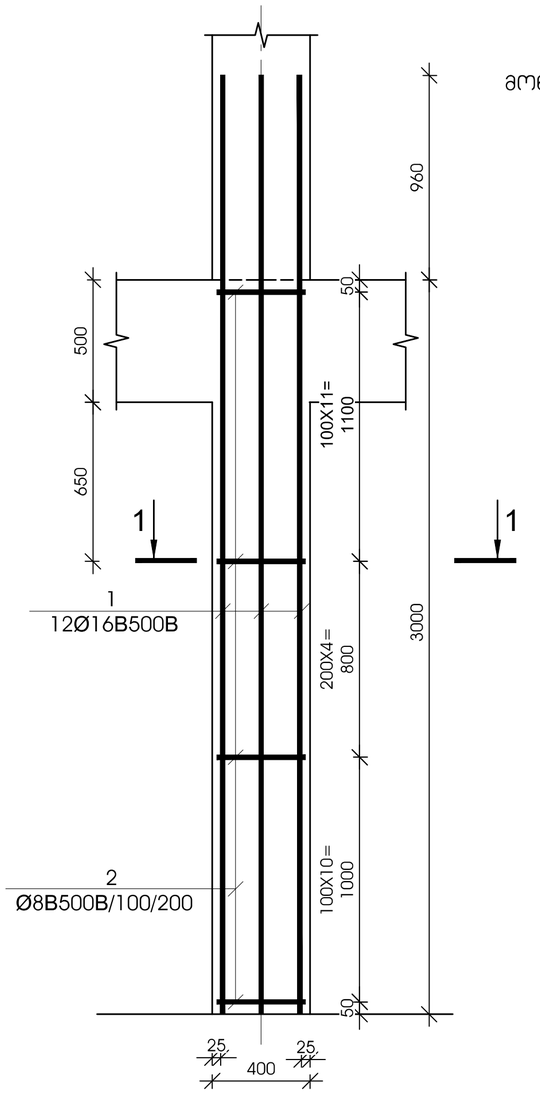

ჯვეთი 1-1

მ 1:25

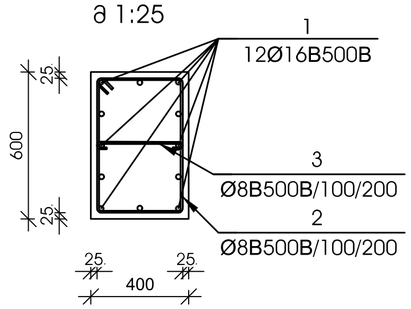

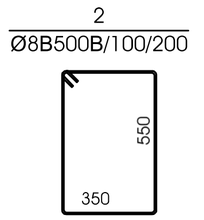

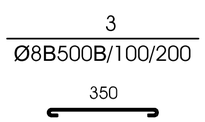

№ პოზ	აღნიშვნა	დასახელება	რაოდ. ელ-ში	წონა, (კგ) ერთის	წონა, (კგ) საერთო	შენიშვნა
მონოლითური სვეტი ს-11 5 ცალი						
1		Ø 16 B500B L= 3960 მმ	12	6.25	75	
2		Ø 8 B500B L= 1950 მმ	26	0.77	20	
3		Ø 8 B500B L= 500 მმ	26	0.20	5	
		ბეტონი		B-25	0.72	კუბ. მ

მონოლითური სვეტი ს-12

მ 1:25

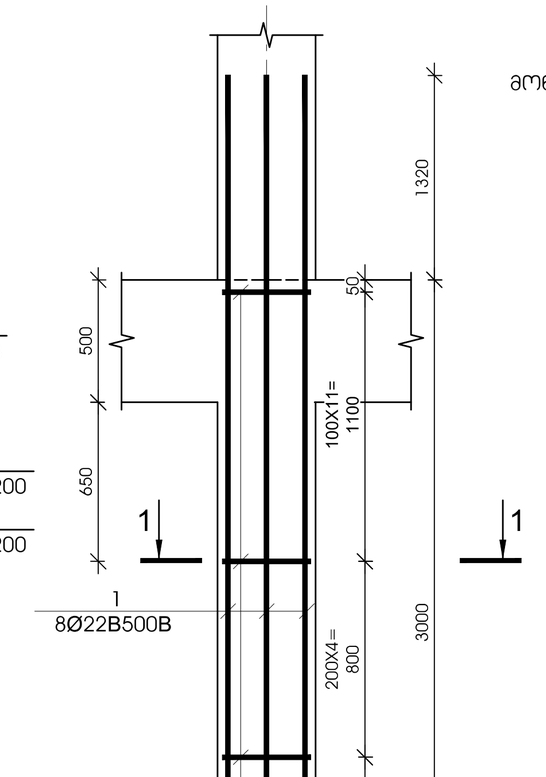

ჯვეთი 1-1

მ 1:25

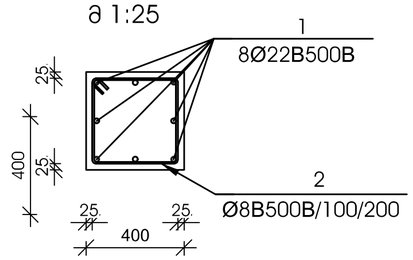

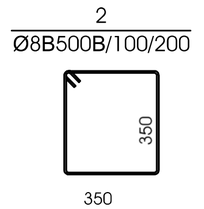

№ პოზ	აღნიშვნა	დასახელება	რაოდ. ელ-ში	წონა, (კგ) ერთის	წონა, (კგ) საერთო	შენიშვნა
მონოლითური სვეტი ს-12 1 ცალი						
1		Ø 22 B500B L= 4320 მმ	8	12.88	103	
2		Ø 8 B500B L= 1550 მმ	26	0.61	16	
		ბეტონი		B-25	0.48	კუბ. მ

დამკვეთი-
შპს "ოსტატი"

ობიექტი-
ქ. თბილისი, მუხიანის დასახლება, გობრონიძის ქუჩა (ს/კ 01.11.17.027.012) მრავალბინიანი საცხოვრებელი სახლის პროექტი

დირექტორი		გ. ცომაია
პრ. მთ. ინჟ.		გ. ცომაია
დაამუშავა		ა. ცომაია
შეამოწმა		გ. ცომაია

ნახაზი:
მონოლითური სვეტი ს-11; მონოლითური სვეტი ს-12

კორექტირებული პონსტრუქციული პროექტი

დაკვეთა	სტადია	ფურცელი	ფურცლები
	მპ	ა-37	

შ.პ.ს.
გეოპონი
თბილისი 2025

მონოლითური სვეტი ს-13

მ 1:25

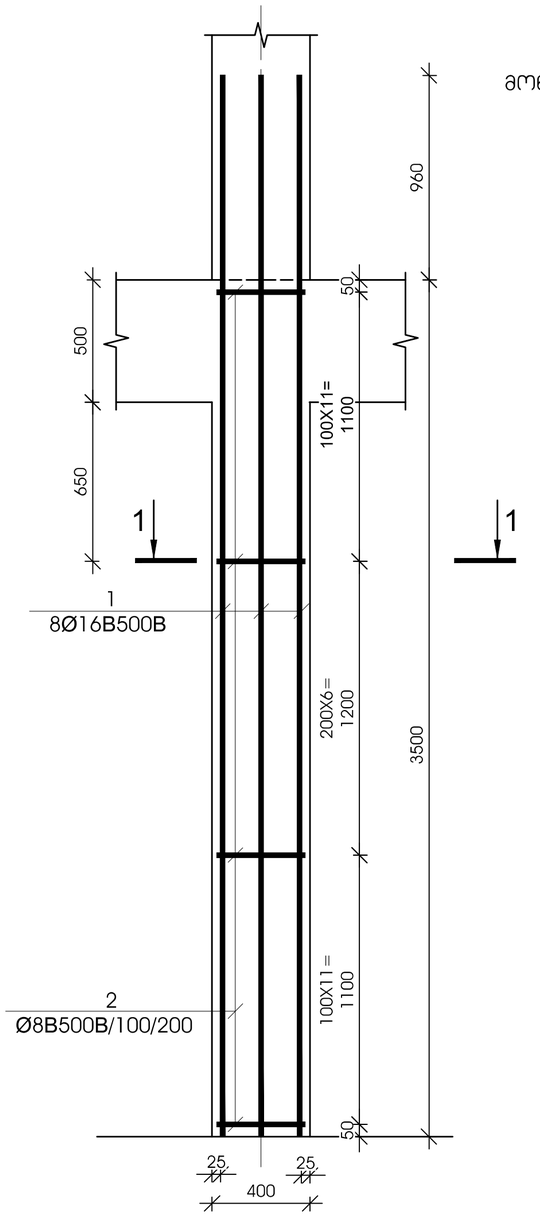

ჯვეთი 1-1

მ 1:25

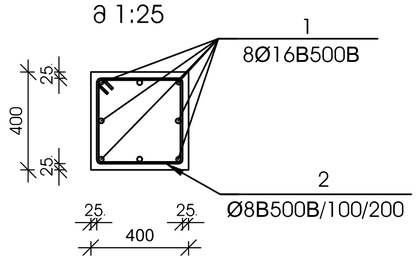

№ პოზ	აღნიშვნა	დასახელება					რაოდ. ელ-ში	წონა, (კგ)		შენიშვნა
								ერთის	საერთო	
მონოლითური სვეტი ს-13							2 ცალი			
1		Ø	16	B500B	∠= 4460	მმ	8	7.04	56	
2		Ø	8	B500B	∠= 1550	მმ	29	0.61	18	
					ბეტონი			B-25	0.56	კუბ. მ

მონოლითური სვეტი ს-14

მ 1:25

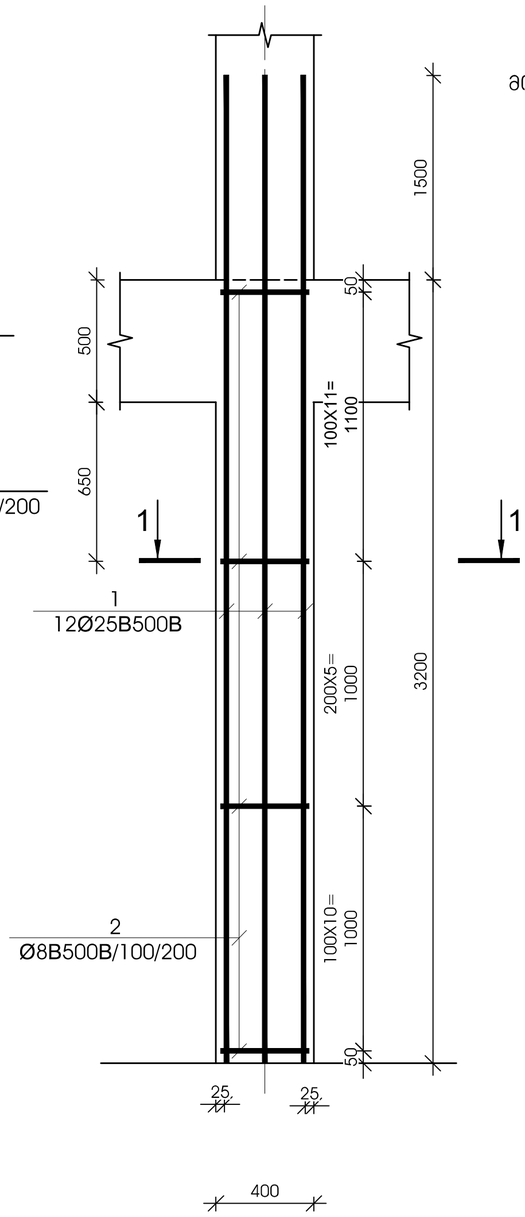

ჯვეთი 1-1

მ 1:25

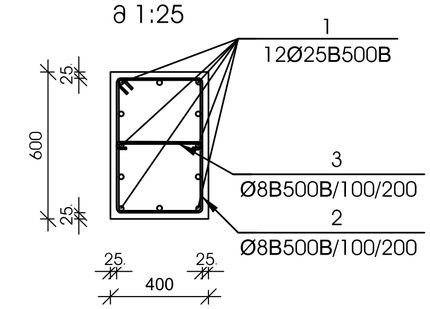

№ პოზ	აღნიშვნა	დასახელება					რაოდ. ელ-ში	წონა, (კგ)		შენიშვნა
								ერთის	საერთო	
მონოლითური სვეტი ს-14							1 ცალი			
1		Ø	25	B500B	∠= 4700	მმ	12	18.10	217	
2		Ø	8	B500B	∠= 1950	მმ	27	0.77	21	
3		Ø	8	B500B	∠= 500	მმ	27	0.20	5	
					ბეტონი			B-25	0.77	კუბ. მ

დამკვეთი-
შპს "ოსტატი"

ობიექტი-
ქ. თბილისი, მუხიანის დასახლება, გობრონიძის ქუჩა (ს/კ 01.11.17.027.012) მრავალბინიანი საცხოვრებელი სახლის პროექტი

დირექტორი		გ. ცომაია
პრ. მთ. ინჟ.		გ. ცომაია
დაამუშავა		ა. ცომაია
შეამოწმა		გ. ცომაია

ნახაზი:
მონოლითური სვეტი ს-13; მონოლითური სვეტი ს-14

კორექტირებული კონსტრუქციული პროექტი

დაკვეთა	სტადია	ფურცელი	ფურცლები
	მპ	ს-38	

შ.პ.ს.
გეოკონი
თბილისი 2025

მონოლითური სვეტი ს-15

მ 1:25

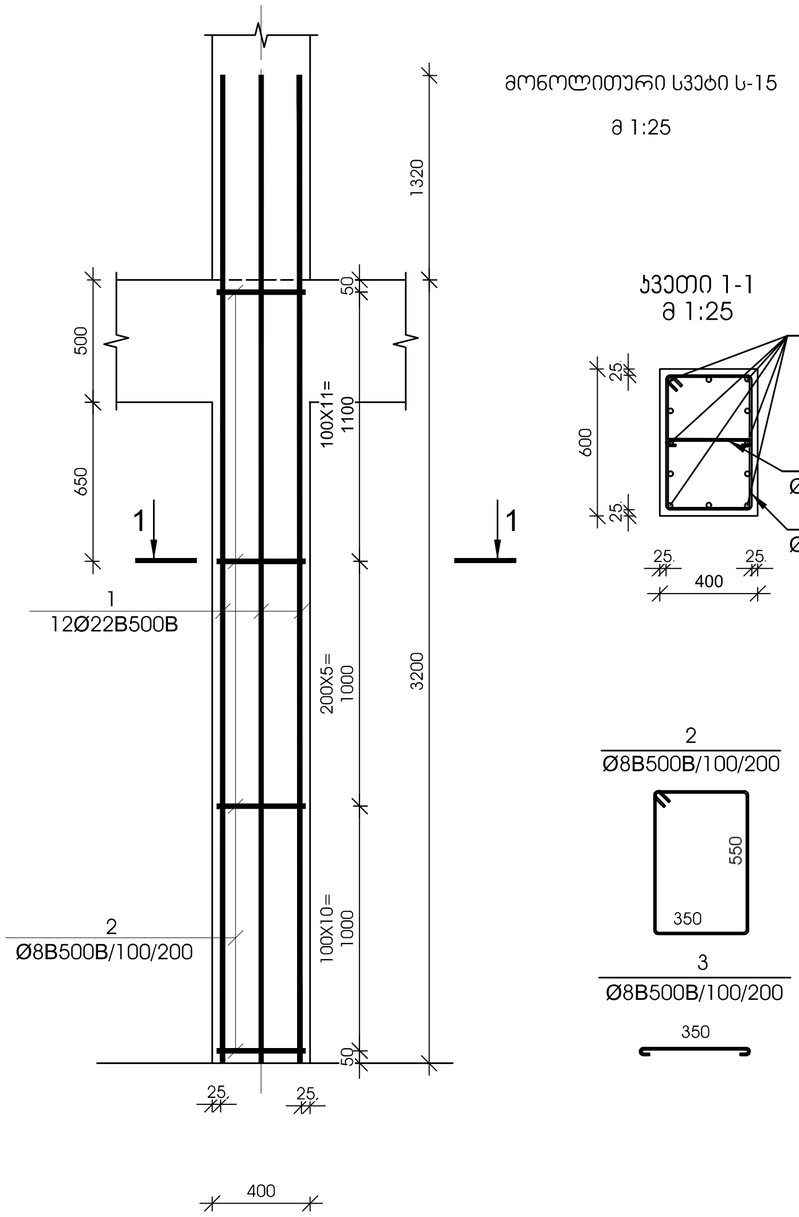

ჯვეთი 1-1

მ 1:25

№ პოზ	აღნიშვნა	დასახელება				რაოდ. ელ-ში	წონა, (კგ) ერთის	წონა, (კგ) საერთო	შენიშვნა
მონოლითური სვეტი ს-15 58 ცალი									
1		Ø 22	B500B	∠= 4520	მმ	12	13.48	162	
2		Ø 8	B500B	∠= 1950	მმ	27	0.77	21	
3		Ø 8	B500B	∠= 500	მმ	27	0.20	5	
		ბეტონი					B-25	0.77	კუბ. მ

მონოლითური სვეტი ს-16

მ 1:25

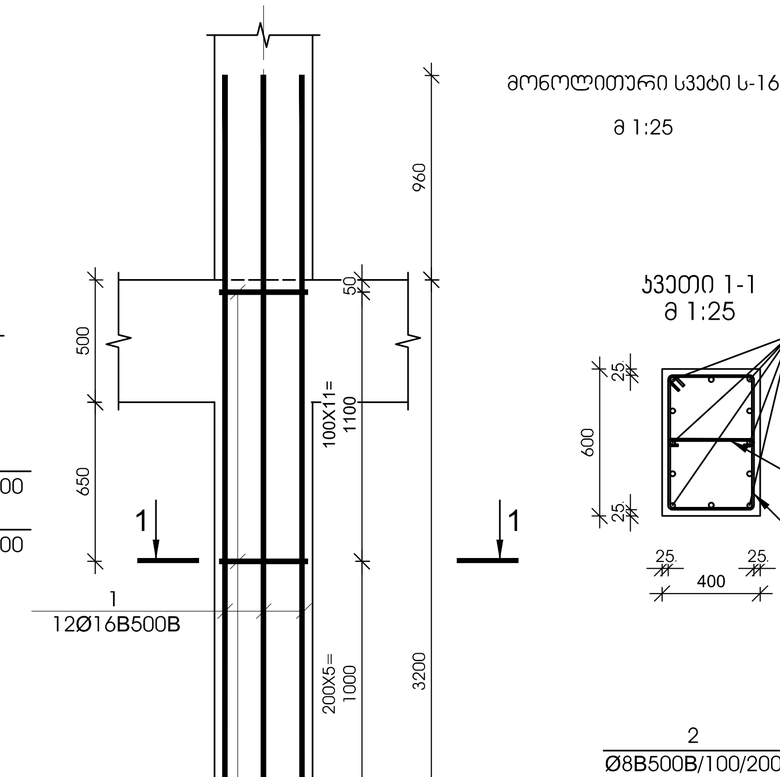

ჯვეთი 1-1

მ 1:25

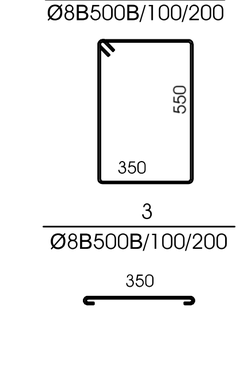

№ პოზ	აღნიშვნა	დასახელება				რაოდ. ელ-ში	წონა, (კგ) ერთის	წონა, (კგ) საერთო	შენიშვნა
მონოლითური სვეტი ს-16 71 ცალი									
1		Ø 16	B500B	∠= 4160	მმ	12	6.56	79	
2		Ø 8	B500B	∠= 1950	მმ	27	0.77	21	
3		Ø 8	B500B	∠= 500	მმ	27	0.20	5	
		ბეტონი					B-25	0.77	კუბ. მ

დამკვეთი-

შპს "ოსტატი"

ობიექტი-

ქ. თბილისი, მუხიანის დასახლება, გობრონიძის ქუჩა (ს/კ 01.11.17.027.012) მრავალბინიანი საცხოვრებელი სახლის პროექტი

დირექტორი		გ. ცომაია
პრ. მთ. ინჟ.		გ. ცომაია
დაამუშავა		ა. ცომაია
შეამოწმა		გ. ცომაია

ნახაზი:

მონოლითური სვეტი ს-15; მონოლითური სვეტი ს-16

კორექტირებული პონსტრუქციული პროექტი

დაკვეთა	სტადია	ფურცელი	ფურცლები
	მპ	ს-39	

შ.პ.ს.

გეოპონი

თბილისი 2025

მონოლითური სვეტი ს-17

მ 1:25

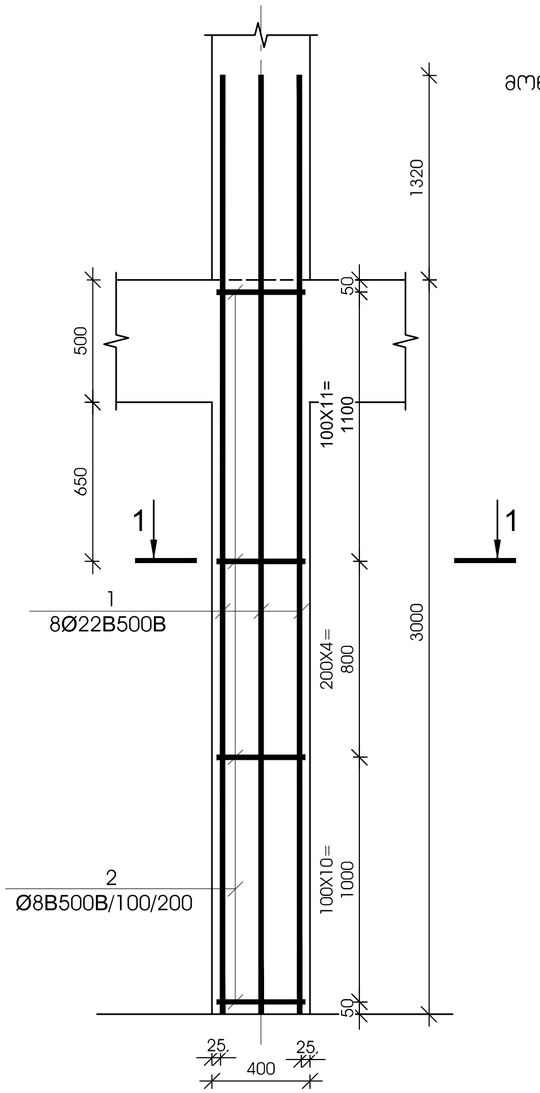

ჯვეთი 1-1

მ 1:25

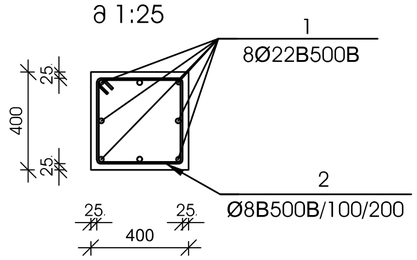

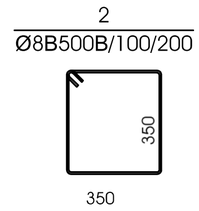

№ პოზ	აღნიშვნა	დასახელება					რაოდ. ელ-მი	წონა, (კგ)		შენიშვნა
								ერთის	საერთო	
მონოლითური სვეტი ს-17							1 ცალი			
1		Ø	22	B500B	∠= 4320	მმ	8	12.88	103	
2		Ø	8	B500B	∠= 1550	მმ	26	0.61	16	
					ბეტონი			B-25	0.48	კუბ. მ

მონოლითური სვეტი ს-18

მ 1:25

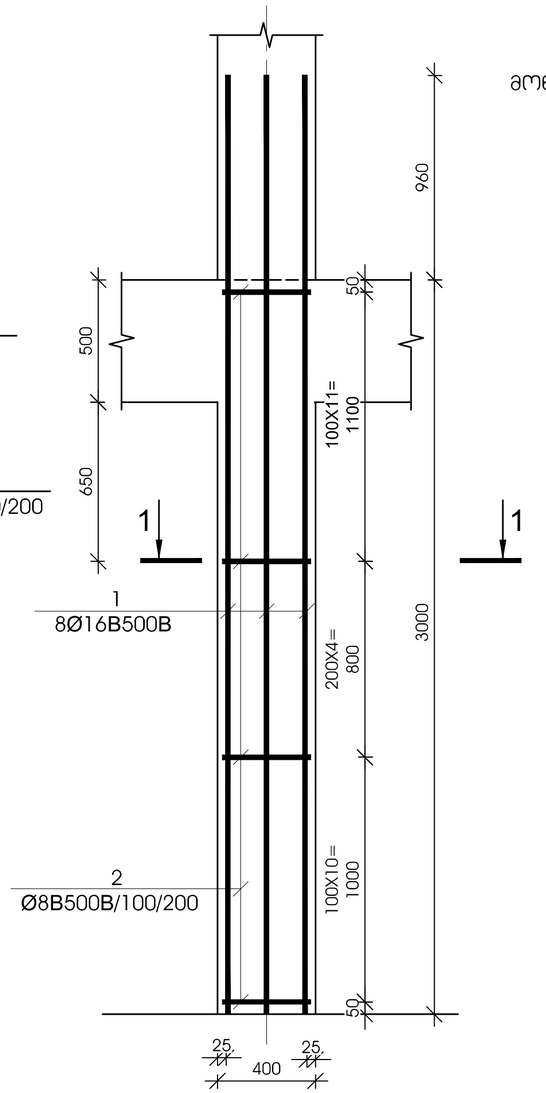

ჯვეთი 1-1

მ 1:25

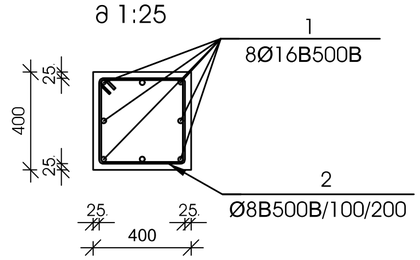

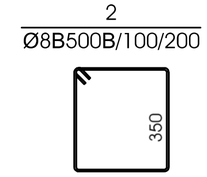

№ პოზ	აღნიშვნა	დასახელება					რაოდ. ელ-მი	წონა, (კგ)		შენიშვნა
								ერთის	საერთო	
მონოლითური სვეტი ს-18							55 ცალი			
1		Ø	16	B500B	∠= 3960	მმ	8	6.25	50	
2		Ø	8	B500B	∠= 1550	მმ	26	0.61	16	
					ბეტონი			B-25	0.48	კუბ. მ

დამკვეთი-
შპს "ოსტატი"

ობიექტი-
ქ. თბილისი, მუხიანის დასახლება, გობრონიძის ქუჩა (ს/კ 01.11.17.027.012) მრავალბინიანი საცხოვრებელი სახლის პროექტი

დირექტორი		გ. ცომაია
პრ. მთ. ინჟ.		გ. ცომაია
დაამუშავა		ა. ცომაია
შეამოწმა		გ. ცომაია

ნახაზი:
მონოლითური სვეტი ს-17; მონოლითური სვეტი ს-18

პორექტირებული კონსტრუქციული პროექტი

დაკვეთა	სტადია	ფურცელი	ფურცლები
	მპ	ა-40	

შ.პ.ს.
გეოპონი
თბილისი 2025

მონოლითური სვეტი ს-19

მ 1:25

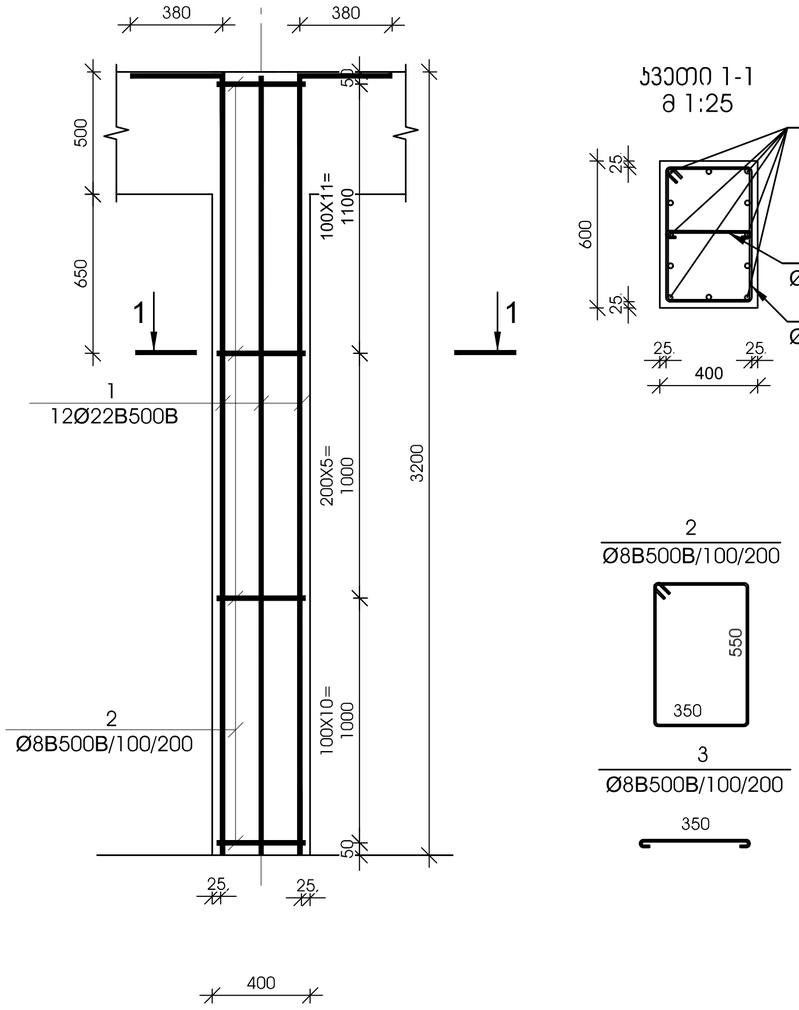

კვეთი 1-1

მ 1:25

№ პოზ	აღნიშვნა	დასახელება				რაოდ. ელ-ში	წონა, (კგ)		შენიშვნა
							ერთის	საერთო	
მონოლითური სვეტი ს-19 19 ცალი									
1		Ø 22	B500B	∠= 4080	მმ	12	12.17	146	
2		Ø 8	B500B	∠= 1950	მმ	27	0.77	21	
3		Ø 8	B500B	∠= 500	მმ	27	0.20	5	
				ბეტონი			B-25	0.77	კუბ. მ

მონოლითური სვეტი ს-20

მ 1:25

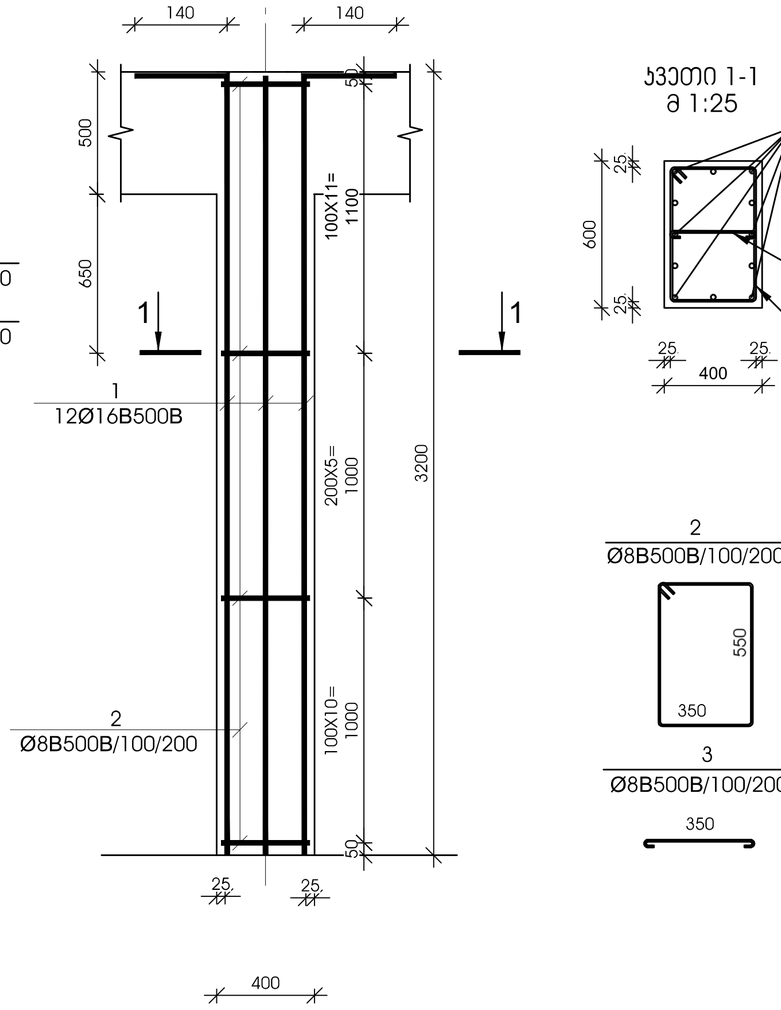

კვეთი 1-1

მ 1:25

№ პოზ	აღნიშვნა	დასახელება				რაოდ. ელ-ში	წონა, (კგ)		შენიშვნა
							ერთის	საერთო	
მონოლითური სვეტი ს-20 9 ცალი									
1		Ø 16	B500B	∠= 3840	მმ	12	6.06	73	
2		Ø 8	B500B	∠= 1950	მმ	27	0.77	21	
3		Ø 8	B500B	∠= 500	მმ	27	0.20	5	
				ბეტონი			B-25	0.77	კუბ. მ

დამკვეთი-
შპს "ოსტატი"

ობიექტი-
ქ. თბილისი, მუხიანის დასახლება, გობრონიძის ქუჩა (ს/კ 01.11.17.027.012) მრავალბინიანი საცხოვრებელი სახლის პროექტი

დირექტორი		გ. ცომაია
პრ. მთ. ინჟ.		გ. ცომაია
დაამუშავა		ა. ცომაია
შეამოწმა		გ. ცომაია

ნახაზი:
მონოლითური სვეტი ს-19; მონოლითური სვეტი ს-20

კორექტირებული პონსტრუქციული პროექტი

დაკვეთა	სტადია	ფურცელი	ფურცლები
	მპ	ს-41	

შ.პ.ს.
გეოკონი
თბილისი 2025

მონოლითური სვეტი ს-21

მ 1:25

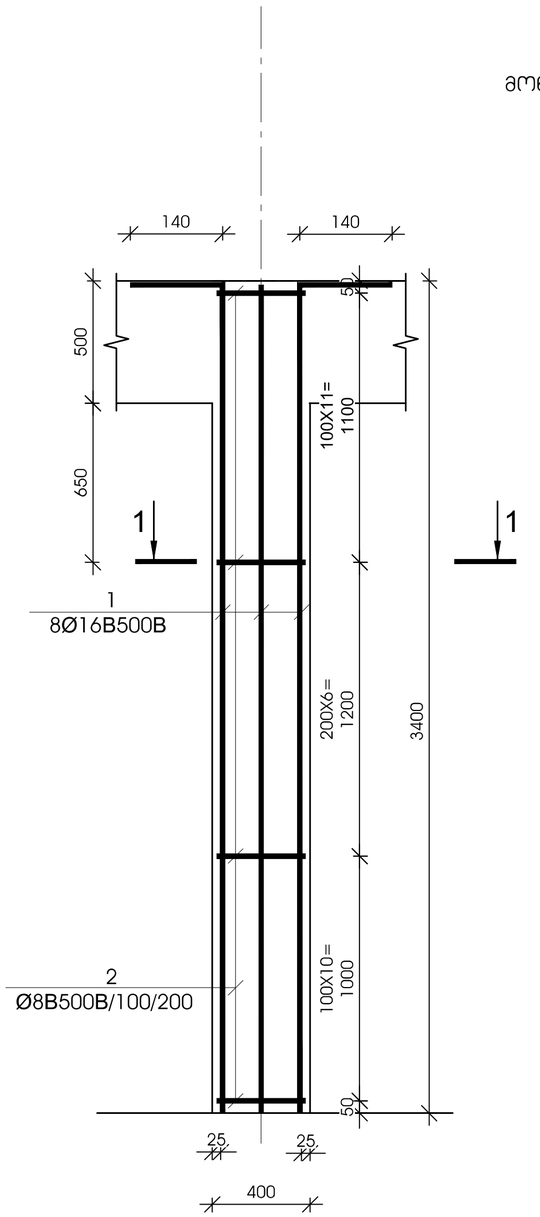

კვეთი 1-1

მ 1:25

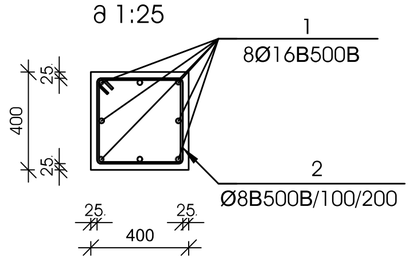

2
Ø8B500B/100/200

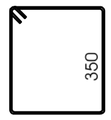

ცოკოლის კედელი ცკ-1

მ 1:25

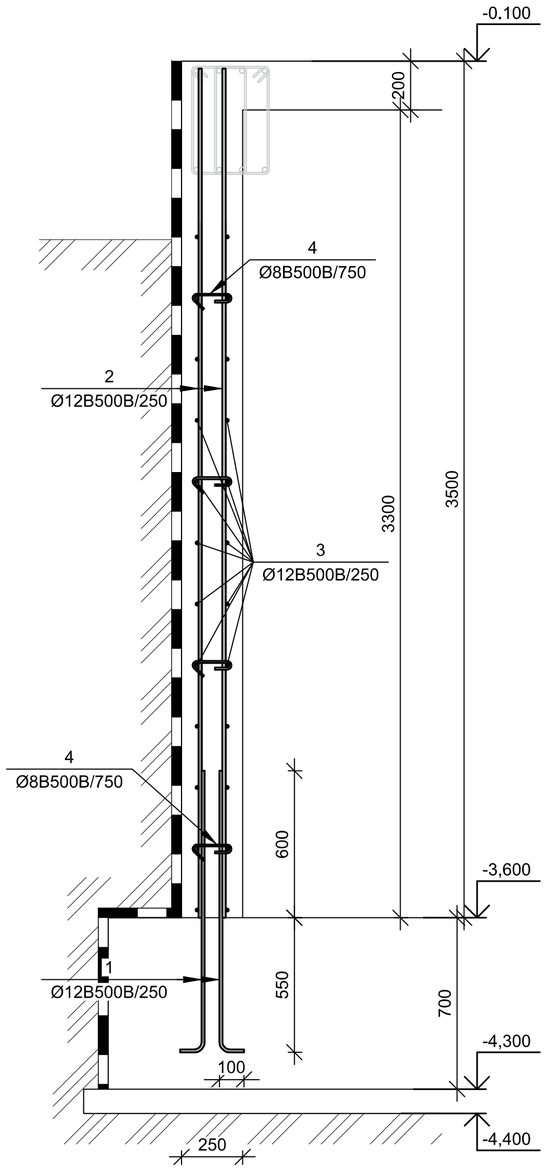

№ პოზ	აღნიშვნა	დასახელება	რაოდ. ელ-ში	წონა, (კგ) ერთის	წონა, (კგ) საერთო	შენიშვნა
		მონოლითური სვეტი ს-21 13 ცალი				
1		Ø 16 B500B ∠= 4040 მმ	8	6.37	51	
2		Ø 8 B500B ∠= 1550 მმ	28	0.61	17	
3		Ø 8 B500B ∠= 500 მმ	28	0.20	6	
		ბეტონი		B-25	0.54	კუბ. მ

№ პოზ	აღნიშვნა	დასახელება	რაოდ. ელ-ში	წონა, (კგ) ერთის	წონა, (კგ) საერთო	შენიშვნა
		ცოკოლის კედელი ცკ-1-ის ნაშვერი 1 ცალი				
1		Ø 12 B500B ∠= 1250 მმ	584	1.11	648	
		ბეტონი				
		ცოკოლის კედელი ცკ-1 1 ცალი				
2		Ø 12 B500B ∠= 3500 მმ	584	3.11	1814	
3		Ø 12 B500B ∠= 80665 მმ	24	71.58	1718	
4		Ø 8 B500B ∠= 350 მმ	389	0.14	54	
		ბეტონი		B-25	54.75	კუბ. მ

დამკვეთი-
შპს "ოსტატი"

ობიექტი-
ქ. თბილისი, მუხიანის დასახლება, გობრონიძის ქუჩა (ს/კ 01.11.17.027.012) მრავალბინიანი საცხოვრებელი სახლის პროექტი

დირექტორი		გ. ცომაია
ჯრ. მთ. ინჟ.		გ. ცომაია
დაამუშავა		ა. ცომაია
შეამოწმა		გ. ცომაია

ნახაზი:
მონოლითური სვეტი ს-21; ცოკოლის კედელი ცკ-1

კორექტირებული კონსტრუქციული პროექტი

დაკვეთა	სტადია	ფურცელი	ფურცლები
	მპ	ა-42	

შ.პ.ს.
გეოკონი
თბილისი 2025

ცოკოლის კედელი ცკ-2

მ 1:25

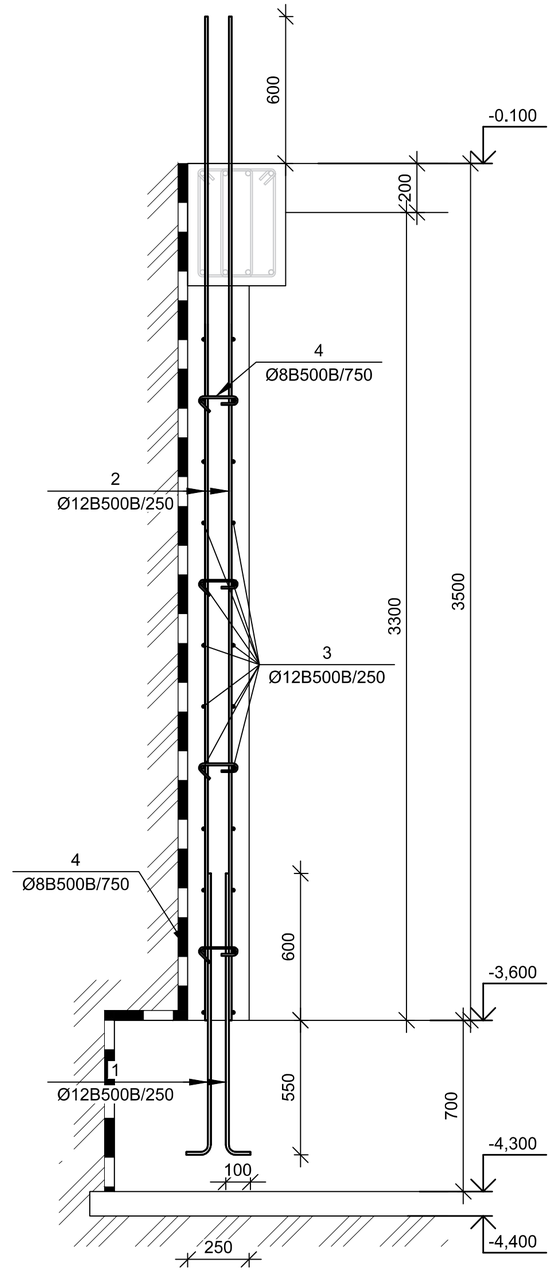

ცოკოლის კედელი ცკ-3

მ 1:25

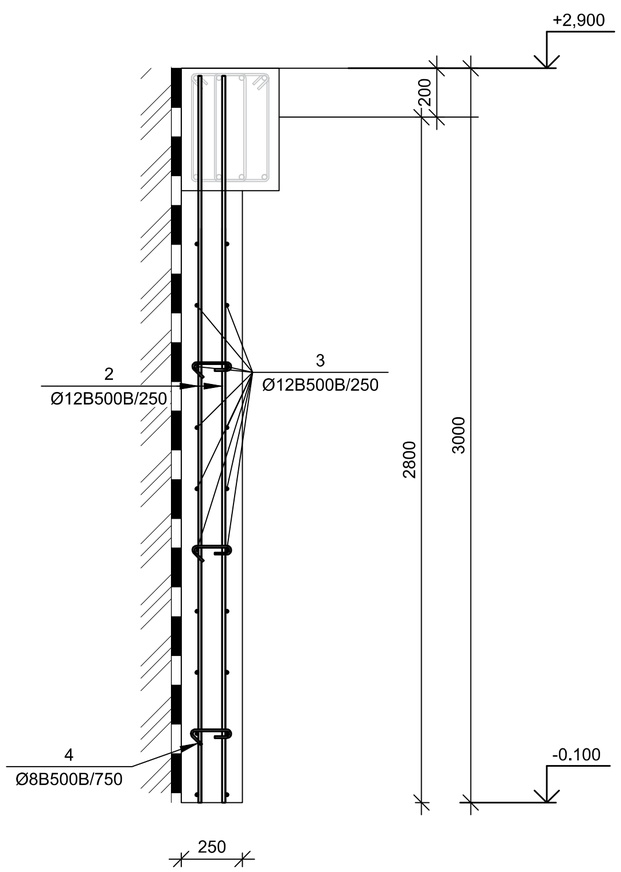

№ პოზ	აღნიშვნა	დასახელება	რაოდ. ელ-ში	წონა, (კგ) ერთის	წონა, (კგ) საერთო	შენიშვნა
		ცოკოლის კედელი ცკ-2-ის ნაშვერი	1 ცალი			
1		Ø 12 B500B ∠= 1250 მმ	120	1.11	133	
		ბეტონი				
		ცოკოლის კედელი ცკ-2	1 ცალი			
2		Ø 12 B500B ∠= 4100 მმ	120	3.64	437	
3		Ø 12 B500B ∠= 16575 მმ	24	14.71	353	
4		Ø 8 B500B ∠= 350 მმ	80	0.14	11	
		ბეტონი		B-25	11.25	კუბ. მ
		ცოკოლის კედელი ცკ-3	1 ცალი			
2		Ø 12 B500B ∠= 3000 მმ	120	2.66	319	
3		Ø 12 B500B ∠= 16575 მმ	20	14.71	294	
4		Ø 8 B500B ∠= 350 მმ	60	0.14	8	
		ბეტონი		B-25	9.38	კუბ. მ

დამკვეთი-

შპს "ოსტატი"

ობიექტი-

ქ. თბილისი, მუხიანის დასახლება, გობრონიძის ქუჩა (ს/კ 01.11.17.027.012) მრავალბინიანი საცხოვრებელი სახლის პროექტი

დირექტორი		გ. ცომაია
პრ. მთ. ინჟ.		გ. ცომაია
დაამუშავა		ა. ცომაია
შეამოწმა		გ. ცომაია

ნახაზი:

ცოკოლის კედელი ცკ-2, ცკ-3

კორექტირებული კონსტრუქციული პროექტი

დაკვეთა	სტადია	ფურცელი	ფურცლები
	მპ	ა-43	

შ.პ.ს.

გეოკონი

თბილისი 2025

მონოლითური ჯოჯის არმირება მ 1:25

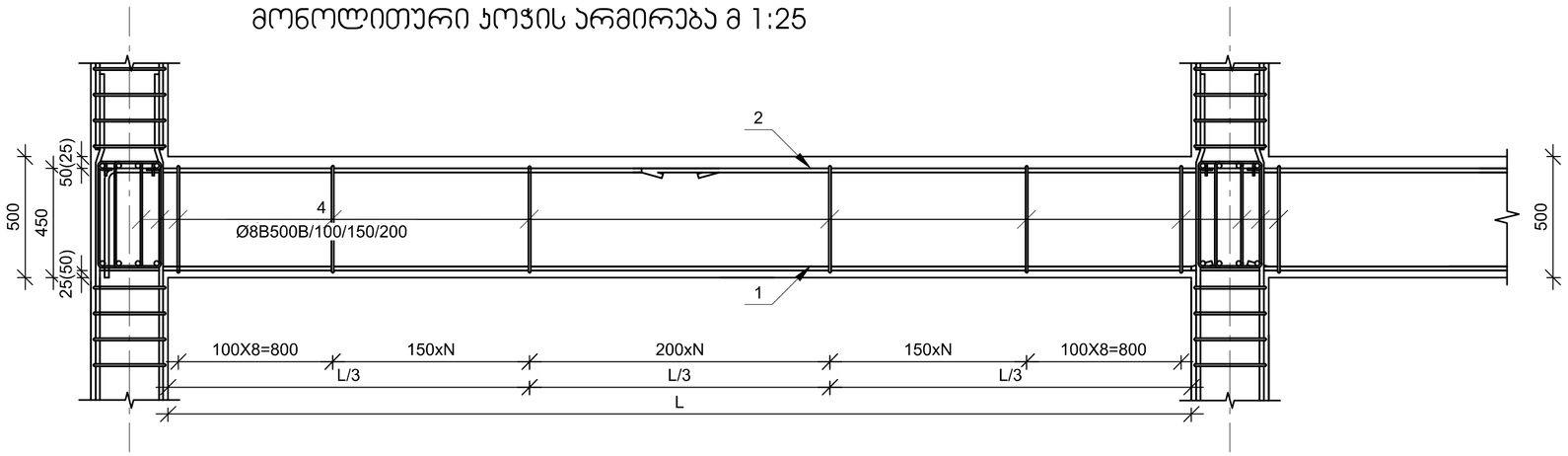

მონოლითური ჯოჯი ჯ-1

მ 1:10

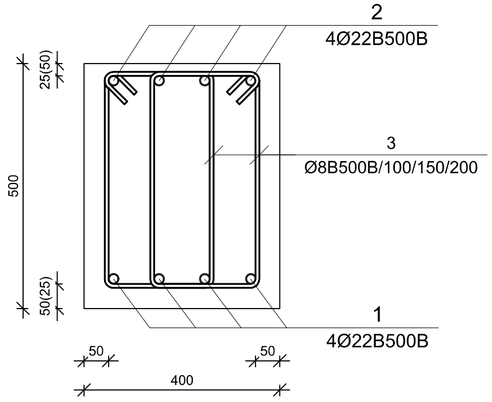

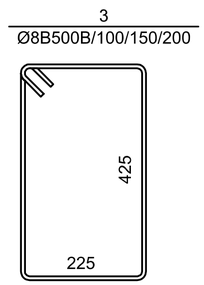

№№ ჯოჯ	აღნიშვნა	დასახელება	რაოდ. ელ.-ში	წონა, (კგ)		შენიშვნა
				ერთის	საერთო	
		0,000 ნიშნულების მონოლითური ჯოჯი ჯ-1	1	ცალი	-	-
1		Ø 22 B500B L= 330000 მმ	4	984.23	3937	
2		Ø 22 B500B L= 288750 მმ	4	861.21	3445	
3		Ø 8 B500B L= 1550 მმ	3000	0.61	1834	
		ბეტონი		B-25	54.00	ჯუბ. მ
		+3,000.....+25,400 ნიშნულის მონოლითური ჯოჯი ჯ-1	8	ცალი	-	-
1		Ø 22 B500B L= 322680 მმ	4	962.40	3850	
2		Ø 22 B500B L= 282345 მმ	4	842.10	3368	
3		Ø 8 B500B L= 1550 მმ	2988	0.61	1826	
		ბეტონი		B-25	53.78	ჯუბ. მ
		+28,900 ნიშნულის მონოლითური ჯოჯი ჯ-1	1	ცალი	-	-
1		Ø 22 B500B L= 40980 მმ	4	122.22	489	
2		Ø 22 B500B L= 35858 მმ	4	106.95	428	
3		Ø 8 B500B L= 1550 მმ	357	0.61	218	
		ბეტონი		B-25	6.43	ჯუბ. მ

მონოლითური ჯოჯის მუშა არმატურის გადაბმის სქემა მ 1:10

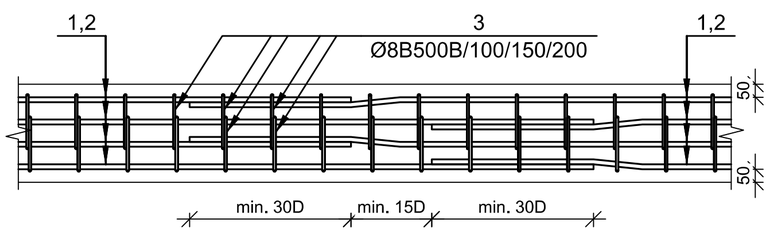

მუშა არმატურების შეერთება განხორციელდეს 30 დიამეტრის გადადებით,
ქვედა - საყრდენებზე, ზედა - მალის შუამესამედში ჯადრაჯული წესით

დამკვეთი-
შპს "ოსტატი"

ობიექტი-
ქ. თბილისი, მუხიანის დასახლება, გობრონიძის ქუჩა (ს/კ 01.11.17.027.012) მრავალბინიანი საცხოვრებელი სახლის პროექტი

დირექტორი		გ. ცომაია
პრ. მთ. ინჟ.		გ. ცომაია
დაამუშავა		ა. ცომაია
შეამოწმა		გ. ცომაია

ნახაზი:
მონოლითური ჯოჯი ჯ-1

კორექტირებული კონსტრუქციული პროექტი

დაკვეთა	სტადია	ფურცელი	ფურცლები
	მპ	ჯ-44	

შ.პ.ს.
გეოკონი
თბილისი 2025

დიაფრაგმის არმირების გეგმა

მ 1:100

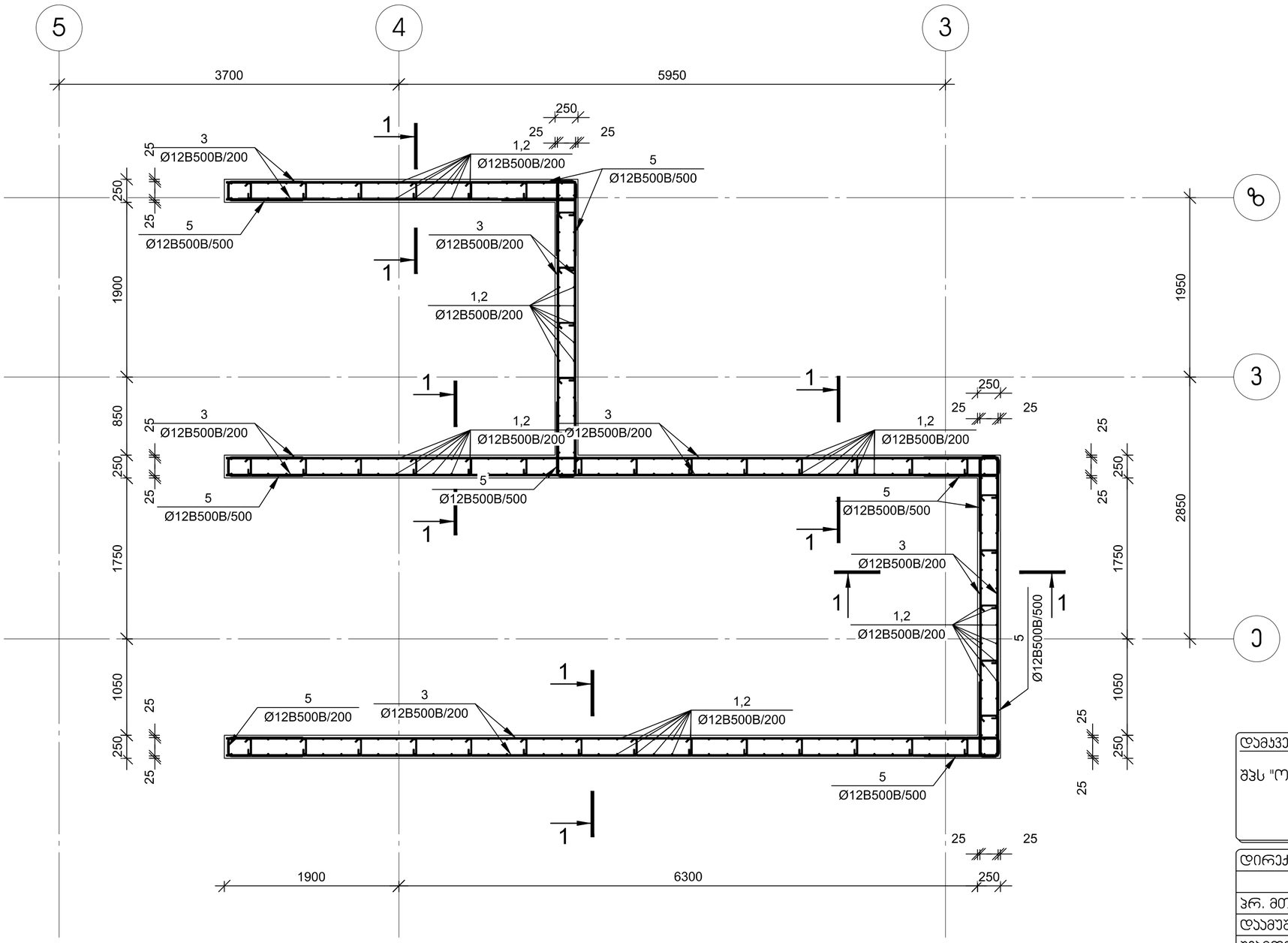

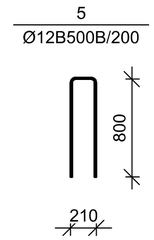

დამკვეთი- შპს "ოსტატი"	ობიექტი- ქ. თბილისი, მუხიანის დასახლება, გობრონიძის ქუჩა (ს/კ 01.11.17.027.012) მრავალბინიანი საცხოვრებელი სახლის პროექტი	
დირექტორი		გ. ცომაია
ხრ. მთ. ინჟ.		გ. ცომაია
დაამუშავა		ა. ცომაია
შეამოწმა		გ. ცომაია
კორექტირებული კონსტრუქციული პროექტი		ნახაზი: დიაფრაგმის არმირების გეგმა

დაკვეთა	სტადია	ფურცელი	ფურცლები
	მპ	ა-45	

შ.პ.ს. გეოპონი

თბილისი 2025

დიაფრაგმა -3,500>0,000 ნიშნული
ჯვეთი 1-1 მ 1:25

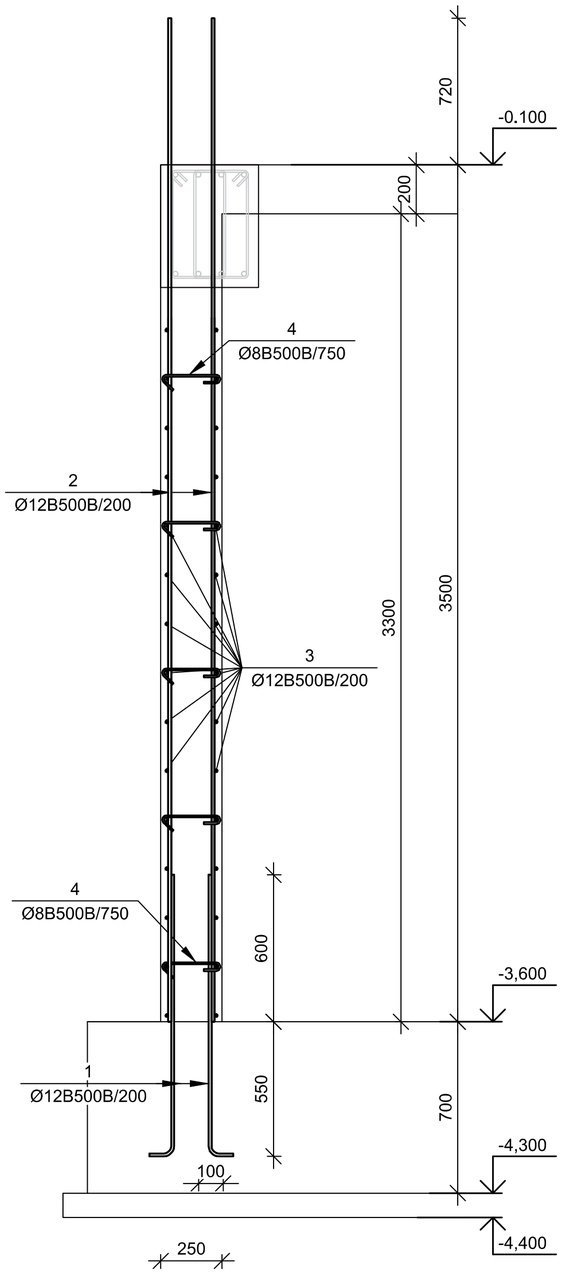

№ პოზ	ალნიშვნა	დასახელება	რაოდ. ელ-ში	წონა, (კგ) ერთის	წონა, (კგ) საერთო	შენიშვნა
დიაფრაგმის ნაშვერი 1 ცალი						
1		Ø 12 B500B ∠= 1250 მმ	248	1.11	275	
		ბეტონი				
დიაფრაგმა -3,500>0,000 ნიშნული 1 ცალი						
2		Ø 12 B500B ∠= 4220 მმ	248	3.74	929	
3		Ø 12 B500B ∠= 29283 მმ	30	25.98	780	
4		Ø 8 B500B ∠= 350 მმ	221	0.14	30	
5		Ø 12 B500B ∠= 1810 მმ	150	1.61	241	
		ბეტონი		B-25	19.88	კუბ. მ

დიაფრაგმა 0,000>+3,000 ნიშნული
ჯვეთი 1-1 მ 1:25

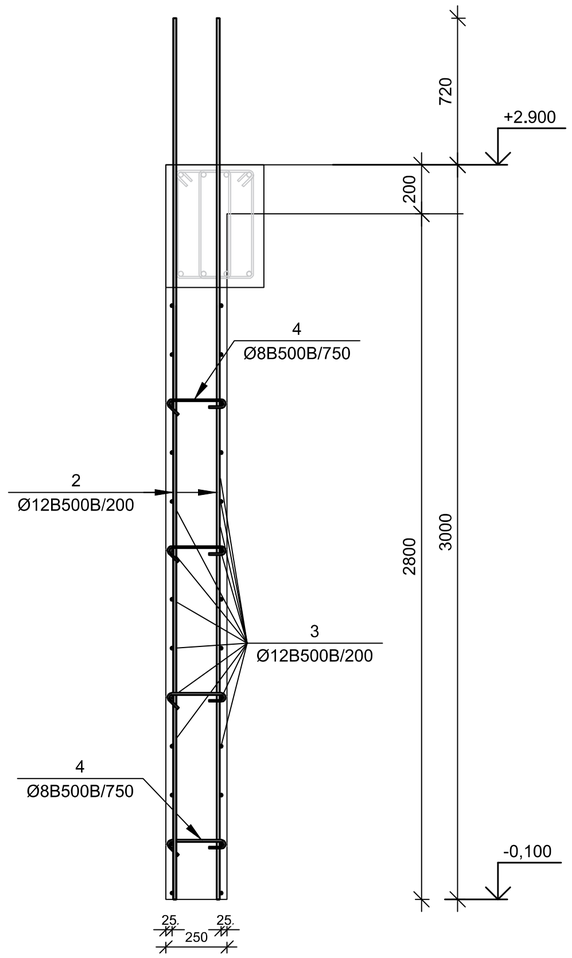

დიაფრაგმა +3,000>+25,400 ნიშნული
ჯვეთი 1-1 მ 1:25

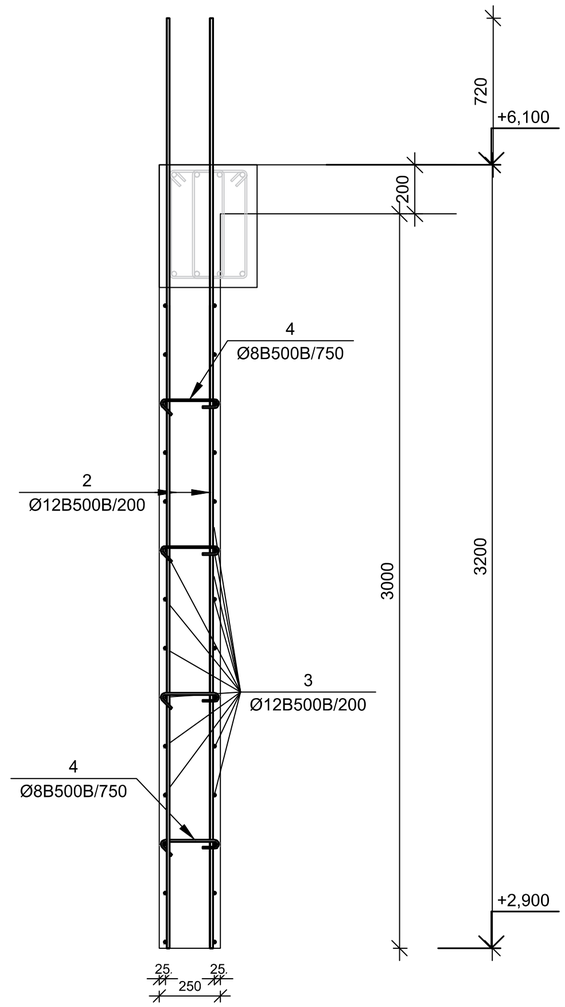

№ პოზ	ალნიშვნა	დასახელება	რაოდ. ელ-ში	წონა, (კგ) ერთის	წონა, (კგ) საერთო	შენიშვნა
დიაფრაგმა 0,000>+3,000 ნიშნული 1 ცალი						
2		Ø 12 B500B ∠= 3720 მმ	248	3.30	819	
3		Ø 12 B500B ∠= 29283 მმ	24	25.98	624	
4		Ø 8 B500B ∠= 350 მმ	177	0.14	24	
5		Ø 12 B500B ∠= 1810 მმ	120	1.61	193	
		ბეტონი		B-25	26.50	კუბ. მ
დიაფრაგმა +3,000>+25,400 ნიშნული 7 ცალი						
2		Ø 12 B500B ∠= 3920 მმ	248	3.48	863	
3		Ø 12 B500B ∠= 29283 მმ	26	25.98	676	
4		Ø 8 B500B ∠= 350 მმ	177	0.14	24	
5		Ø 12 B500B ∠= 1950 მმ	130	1.73	225	
		ბეტონი		B-25	17.89	კუბ. მ
დიაფრაგმა +25,400>+28.800 ნიშნული 1 ცალი						
2		Ø 12 B500B ∠= 3400 მმ	248	3.02	748	
3		Ø 12 B500B ∠= 29283 მმ	28	25.98	728	
4		Ø 8 B500B ∠= 350 მმ	177	0.14	24	
5		Ø 12 B500B ∠= 1950 მმ	140	1.73	242	
		ბეტონი		B-25	28.62	კუბ. მ

დიაფრაგმა +25,400>+28.800 ნიშნული
ჯვეთი 1-1 მ 1:25

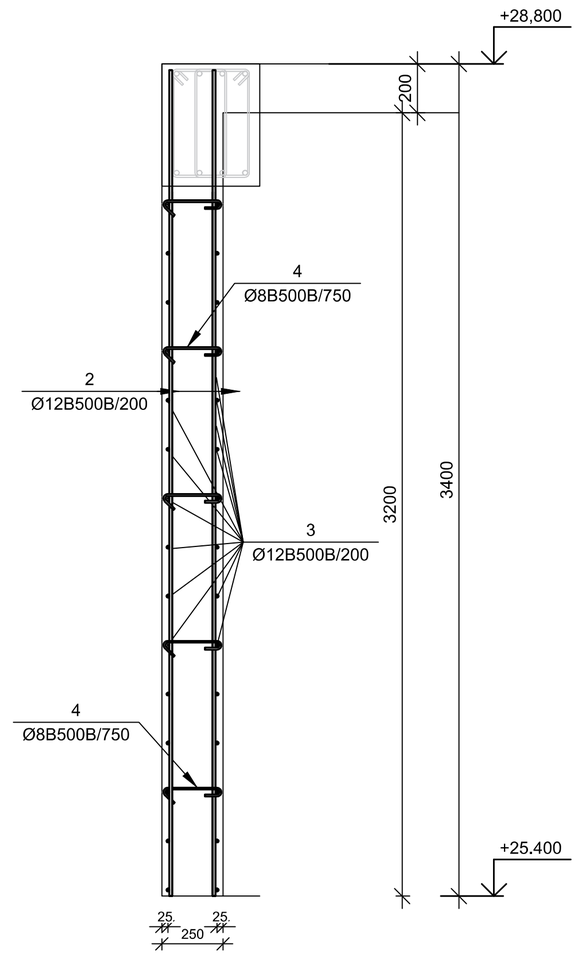

დამკვეთი-
შპს "ოსტატი"

ობიექტი-
ქ. თბილისი, მუხიანის დასახლება, გობრონიძის ქუჩა (ს/კ 01.11.17.027.012) მრავალბინიანი საცხოვრებელი სახლის პროექტი

დირექტორი		გ. ცომაია
პრ. მთ. ინჟ.		გ. ცომაია
დაამუშავა		ა. ცომაია
შეამოწმა		გ. ცომაია

ნახაზი:
დიაფრაგმის არმირების ჯვეთები

კორექტირებული კონსტრუქციული პროექტი

დაჯვეთა	სტადია	ფურცელი	ფურცლები
	მპ	ა-46	

შ.პ.ს.
გეოპონი
თბილისი 2025

კიბის ჭრილები

მ 1:100

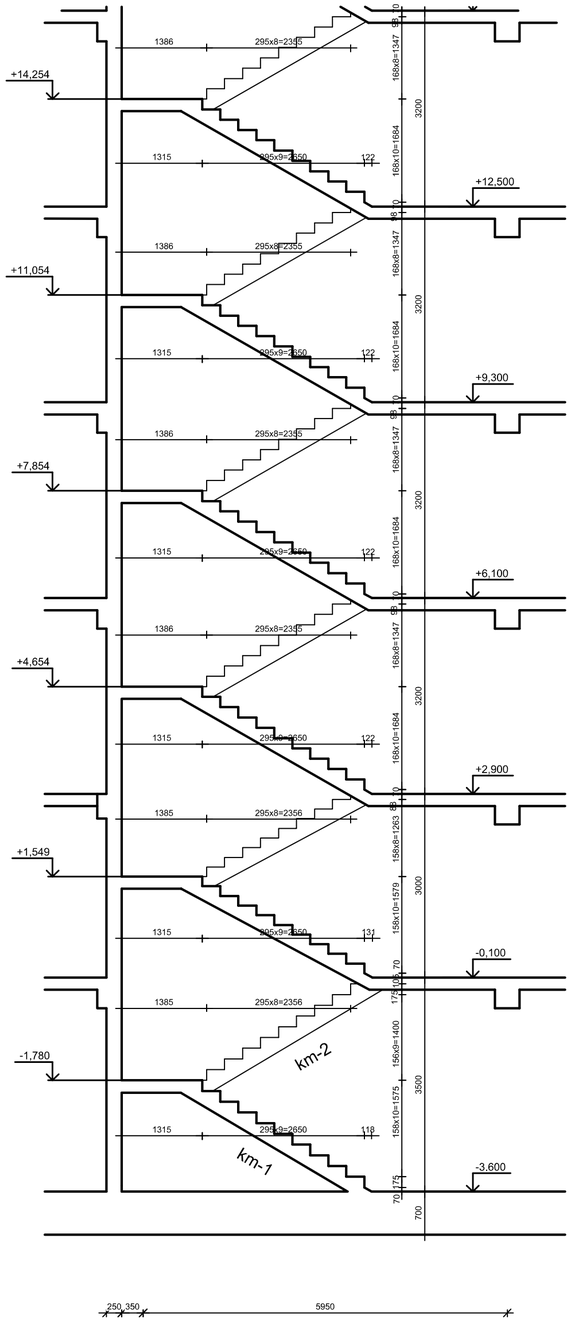

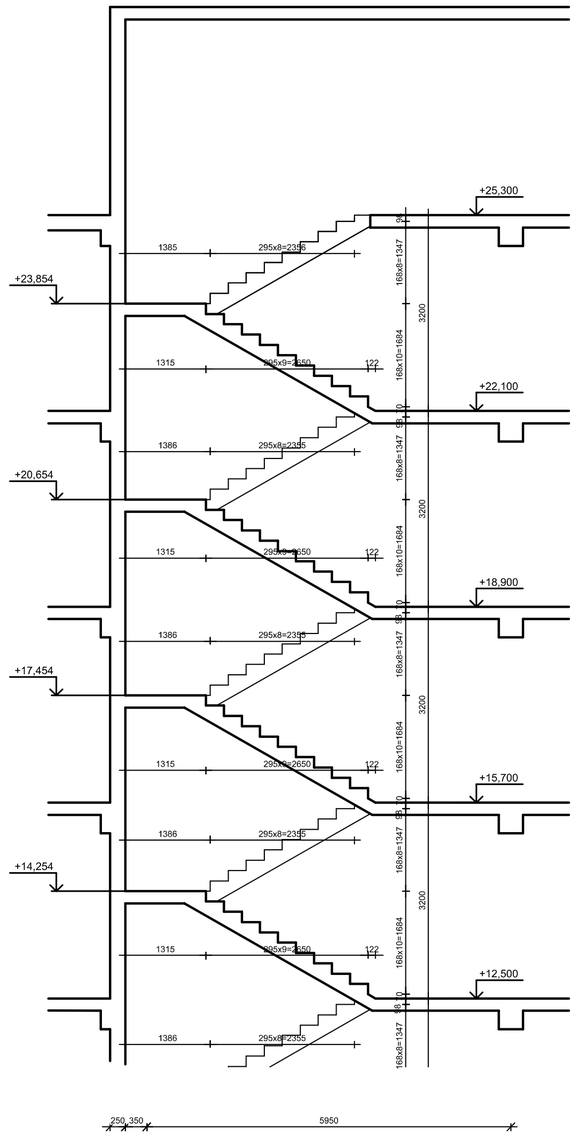

კიბის არმირების ჯვეთები

მ 1:20

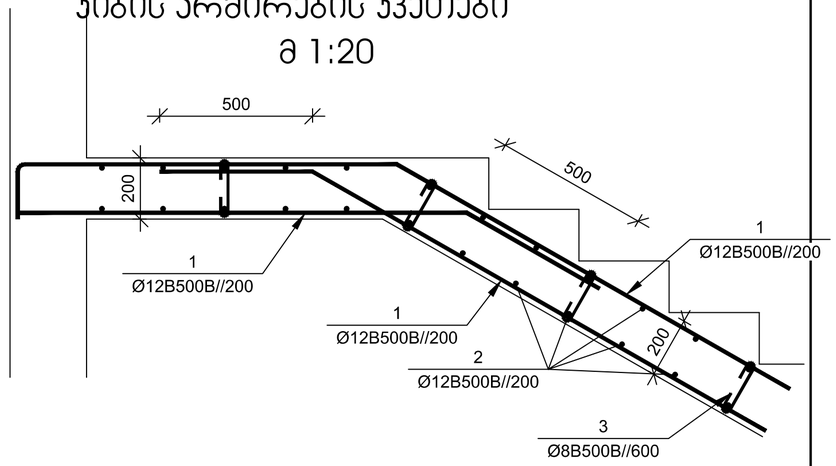

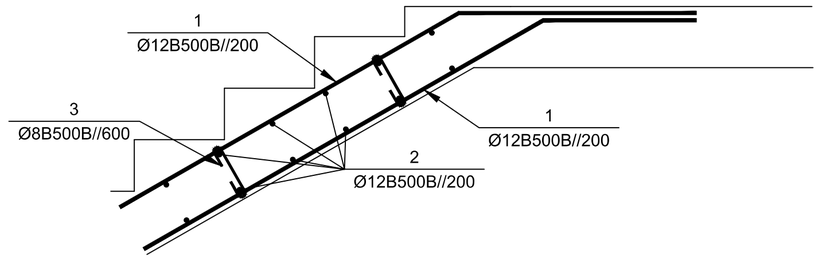

№ პოზ	ალნიშვნა	დასახელება	რაოდ. ელ-ში	ზომა, (პგ)		შენიშვნა
				ერთის	საერთო	
		კიბე 1 ცალი				
1		Ø 12 B500B ∠= 85365 მმ	18	75.75	1363	
2		Ø 12 B500B ∠= 1610 მმ	813	1.43	1161	
3		Ø 8 B500B ∠= 300 მმ	271	0.12	32	
		ბეტონი		B-25	26.42	კუბ. მ

დამკვეთი-	ობიექტი-
შპს "ოსტატი"	ქ. თბილისი, მუხიანის დასახლება, გობრონიძის ქუჩა (ს/კ 01.11.17.027.012) მრავალბინიანი საცხოვრებელი სახლის პროექტი

დირექტორი		გ. ცომაია
ჯრ. მთ. ინჟ.		გ. ცომაია
დაამუშავა		ა. ცომაია
შეამოწმა		გ. ცომაია

ნახაზი: კიბე

კორექტირებული კონსტრუქციული პროექტი

დაკვეთა	სტადია	ფურცელი	ფურცლები
	მპ	ა-47	

შ.პ.ს. გეოპონი

თბილისი 2025

სახანძრო კიბის ჭრილები
მ 1:100

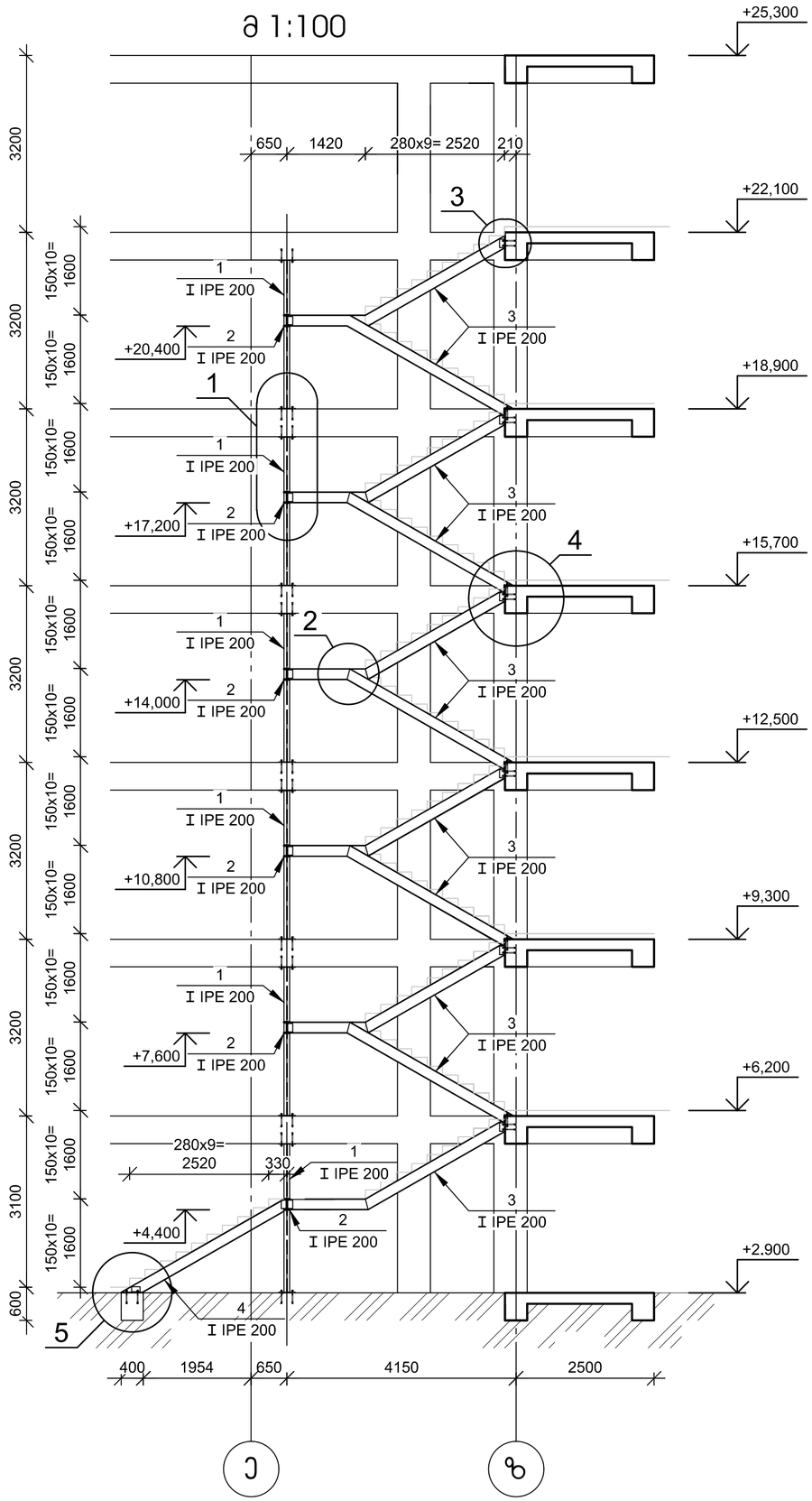

ჯვანძი "1" მ 1:20

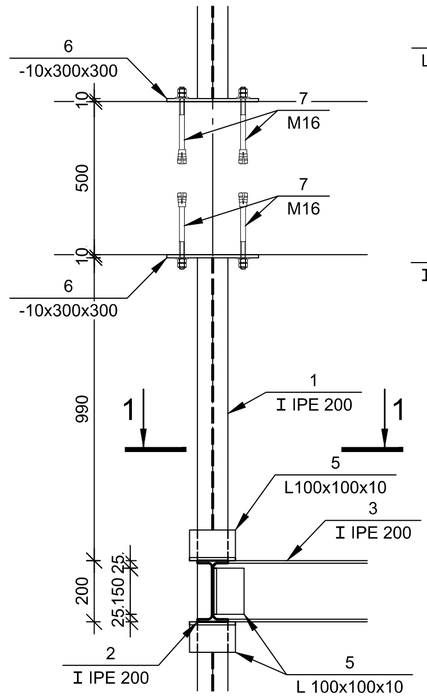

1-1 მ 1:20

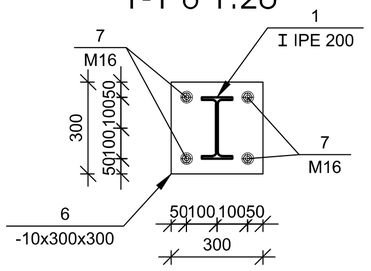

ჯვანძი "2" მ 1:20

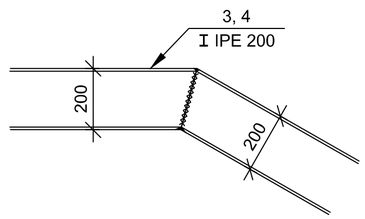

ჯვანძი "3" მ 1:20

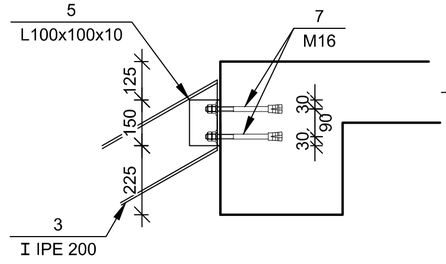

ჯვანძი "4" მ 1:20

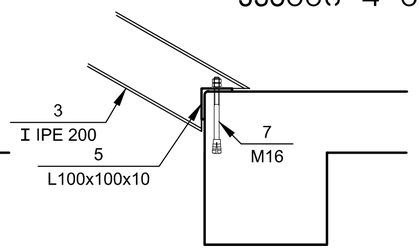

ჯვანძი "5" მ 1:20

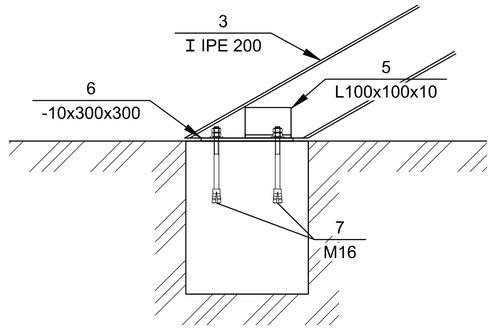

№ პოზ	აღნიშვნა	დასახელება			რაოდ. ულ-ში	წონა, (კგ) ერთის	წონა, (კგ) საერთო	შენიშვნა
		სახანძრო კიბე 1 ცალი						
1	ორტესებრი	I IPE 200	EURONORM 19-57	L= 2700 მმ	12	60.48	726	
2	ორტესებრი	I IPE 200	EURONORM 19-57	L= 2650 მმ	6	59.36	356	
3	ორტესებრი	I IPE 200	EURONORM 19-57	L= 4500 მმ	22	100.80	2218	
4	ორტესებრი	I IPE 200	EURONORM 19-57	L= 3400 მმ	2	76.16	152	
5	ჯუთხოვანა	L 100x100x10		L= 150 მმ	60	2.27	136	
6	ფურცელი	-10 x300		L= 300 მმ	14	7.07	99	
7	ანჯარი	M 16		L= 200 მმ	104	0.32	33	
		ბეტონი				B-25	0.16	კუბ. მ

დამკვეთი-
შპს "ოსტატი"

ობიექტი-
ქ. თბილისი, მუხიანის დასახლება, გობრონიძის ქუჩა (ს/კ 01.11.17.027.012) მრავალბინიანი საცხოვრებელი სახლის პროექტი

დირექტორი		გ. ცომაია
პრ. მთ. ინჟ.		გ. ცომაია
დაამუშავა		ა. ცომაია
შეამოწმა		გ. ცომაია

ნახაზი:
სახანძრო კიბე

კორექტირებული კონსტრუქციული პროექტი

დაკვეთა	სტადია	ფურცელი	ფურცლები
	მპ	ა-48	

შ.პ.ს.
გეოკონი
თბილისი 2025

№	ელემენტის დასახელება	რაოდენობა	მასალების ხარჯი ერთ ელემენტზე, კგ																მასალების საერთო ხარჯი, კგ															
			Ø8A500C	Ø10A500C	Ø12A500C	Ø16A500C	Ø20A500C	Ø22A500C	Ø25A500C	Ø28A500C	Ø32A500C	ფურცელი -6	ფურცელი -10	კუთხოვანა L100x100x10	შველერი No10	ორტესებრი No20	ბეტონის მარკა	ბეტონის მოცულობა, კუბ მ	Ø8A500C	Ø10A500C	Ø12A500C	Ø16A500C	Ø20A500C	Ø22A500C	Ø25A500C	Ø28A500C	Ø32A500C	ფურცელი -6	ფურცელი -10	კუთხოვანა L100x100x10	შველერი No10	ორტესებრი No20	ბეტონის მარკა	ბეტონის მოცულობა, კუბ მ
1	ბეტონოს მომზადება	1															B-7.5	53.20																
2	საძირკვლების გეგმა	1	167			7583		17778	17443								B-25	372.12	167			7583		17778	17443								B-25	372.12
3	სვეტის ნაშვერი სა-1	6		9							198						B-25			54							1188						B-25	
4	სვეტის ნაშვერი სა-2	7	6							138							B-25		42							966							B-25	
5	სვეტის ნაშვერი სა-3	2	6						102								B-25		12						204								B-25	
6	სვეტის ნაშვერი სა-4	5	6					72									B-25		30					360									B-25	
7	სვეტის ნაშვერი სა-5	2	6			31											B-25		12			62											B-25	
8	სვეტის ნაშვერი სა-7	1	4					48									B-25		4					48									B-25	
9	სვეტის ნაშვერი სა-8	2	4					48									B-25		8					96									B-25	
10	0.000 ნიშნულის გადახურვის ფილა	1	130		14665	657											B-25	74.34	130		14665	657											B-25	74.34
11	+3,000.....+25,400 ნიშნულის გადახურვის ფილა	8	162		12555	657											B-25	91.66	1296		100440	5256										B-25	733.28
12	ფასადის ფრაგმენტი	8				14									91	276	B-25					112								728	2208	B-25	
13	+28,900 ნიშნულის გადახურვის ფილა	1	11		941												B-25	6.50	11		941												B-25	6.50
14	მონოლითური სვეტი ს-1	8		44							410						B-25	0.84		352							3280						B-25	6.72
15	მონოლითური სვეტი ს-2	8	28							300							B-25	0.84	224							2400							B-25	6.72
16	მონოლითური სვეტი ს-3	2	28						231								B-25	0.84	56						462								B-25	1.68
17	მონოლითური სვეტი ს-4	5	28					173									B-25	0.84	140					865									B-25	4.20
18	მონოლითური სვეტი ს-5	2	28			84											B-25	0.84	56			168											B-25	1.68
19	მონოლითური სვეტი ს-7	1	18					115									B-25	0.56	18					115									B-25	0.56
20	მონოლითური სვეტი ს-8	2	18			56											B-25	0.56	36			112											B-25	1.12
21	მონოლითური სვეტი ს-9	6	25						208								B-25	0.72	150						1248								B-25	4.32
22	მონოლითური სვეტი ს-10	11	25					155									B-25	0.72	275					1705									B-25	7.92
23	მონოლითური სვეტი ს-11	5	25			75											B-25	0.72	125			375											B-25	3.60
24	მონოლითური სვეტი ს-12	1	16					103									B-25	0.48	16					103									B-25	0.48
25	მონოლითური სვეტი ს-13	2	18			56											B-25	0.56	36			112											B-25	1.12
26	მონოლითური სვეტი ს-14	1	26						217								B-25	0.77	26						217								B-25	0.77
27	მონოლითური სვეტი ს-15	58	26					162									B-25	0.77	1508					9396									B-25	44.66
28	მონოლითური სვეტი ს-16	71	26			79											B-25	0.77	1846			5609											B-25	54.67
29	მონოლითური სვეტი ს-17	1	16					103									B-25	0.48	16					103									B-25	0.48
30	მონოლითური სვეტი ს-20	9	26			73											B-25	0.77	234			657											B-25	6.93
31	მონოლითური სვეტი ს-21	13	23			51											B-25	0.54	299			663											B-25	7.02
32	ცოკოლის ჯედელი ცკ-1-ის ნაშვერი	1			648																648													
33	ცოკოლის ჯედელი ცკ-1	1	54		3532												B-25	54.75	54		3532												B-25	54.75
34	ცოკოლის ჯედელი ცკ-2-ის ნაშვერი	1			75																75													
35	ცოკოლის ჯედელი ცკ-2	1	11		790												B-25	11.25	11		790												B-25	11.25
36	ცოკოლის ჯედელი ცკ-3	1	8		613												B-25	9.38	8		613												B-25	9.38
37	0,000 ნიშნულების მონოლითური ჯოჯი ჯ-1	1	1834					7382									B-25	54.00	1834					7382									B-25	54.00
38	+3,000.....+25,400 ნიშნულის მონოლითური ჯოჯი ჯ-1	8	1826					7218									B-25	53.78	14608					57744									B-25	430.24
39	+28,900 ნიშნულის მონოლითური ჯოჯი ჯ-1	1	218					917									B-25	6.43	218					917									B-25	6.43
40	დიაფრაგმის ნაშვერი	1			275																275													
41	დიაფრაგმა -3,500>0,000 ნიშნული	1	30		1950												B-25	19.88	30		1950												B-25	19.88
42	დიაფრაგმა +3,000>+25,400 ნიშნული	7	24		1764												B-25	17.89	168		12348												B-25	125.23
43	დიაფრაგმა +25,400>+28.800 ნიშნული	1	24		1718												B-25	28.62	24		1718												B-25	28.62
44	ჯიბე	1	32		2524												B-25	26.42	32		2524												B-25	26.42
45	სახანძრო ჯიბე	1				33							99	136		3452	B-25	0.16				33						99	136		3452	B-25	0.16
																	ჯამი:		23760	406	140519	21399		96612	19574	3366	4468		99	136	728	5660		2107
																	სულ ჯამში:		310104									99	136	6388			

დამკვეთი-

შპს "ოსტატი"

ობიექტი-

ქ. თბილისი, მუხიანის დასახლება, გობრონიძის ქუჩა (ს.კ 01.11.17.027.012) მრავალბინიანი საცხოვრებელი სახლის პროექტი

დირექტორი		გ. ცომაია
ხრ. მთ. ინჟ.		გ. ცომაია
დაამუშავა		ა. ცომაია
შეამოწმა		გ. ცომაია

ნახაზი:

მასალების საერთო ხარჯი

კორექტირებული კონსტრუქციული პროექტი

დაკვეთა	სტადია	ფურცელი	ფურცლები
	მპ	ჯ-49	

შ.პ.ს.

გეოკონი

თბილისი 2025