საექსპერტო დასკვნა

ქ.თბილისი, გლდანის რაიონი, თეიმურაზ ბოჭორიშვილის I გასასვლელი №1, ს/კ 01.11.12.018.837 მრავალსართულიანი საცხოვრებელი სახლის მშენებლობის მომიჯნავე შენობებზე კორექტირებული ზეგავლენის კვლევა

თბილისი

2025 წ

დავალების თანახმად საჭიროა შედგეს საექსპერტო დასკვნა, ქ.თბილისი, გლდანის რაიონი, თეიმურაზ ბოჭორიშვილის I გასასვლელი №1, ს/კ 01.11.12.018.837 მრავალსართულიანი საცხოვრებელი სახლის მშენებლობის მომიჯნავე შენობებზე ტექნიკური ზემოქმედების ზეგავლენის შესახებ.

გამოყენებული მასალები:

1. **ქ.თბილისი, გლდანის რაიონი, თეიმურაზ ბოჭორიშვილის I გასასვლელი №1, ს/კ 01.11.12.018.837 მრავალსართულიანი საცხოვრებელი სახლის პროექტის** არქიტექტურული ნაწილი;
2. **ქ.თბილისი, გლდანის რაიონი, თეიმურაზ ბოჭორიშვილის I გასასვლელი №1, ს/კ 01.11.12.018.837 მრავალსართულიანი საცხოვრებელი სახლის პროექტის** კონსტრუქციული ნაწილი;
3. **ქ.თბილისი, გლდანის რაიონი, თეიმურაზ ბოჭორიშვილის I გასასვლელი №1, ს/კ 01.11.12.018.837 მრავალსართულიანი საცხოვრებელი სახლის პროექტის** მშენებლობისთვის გამოყოფილი ტერიტორიის საინჟინრო გეოლოგიური პირობები.
4. **ქ.თბილისი, გლდანის რაიონი, თეიმურაზ ბოჭორიშვილის I გასასვლელი №1, ს/კ 01.11.12.018.837 მრავალსართულიანი საცხოვრებელი სახლის პროექტის** კომპიუტერული გაანგარიშების შედეგები.

ნაგებობა გაანგარიშებულია დატვირთვების შემდეგ ზემოქმდებაზე:

- სამშენებლო მოედნის სეისმიურობა - 8 ბალი
- ქარის ნორმატიული დატვირთვა - 85 კგ/მ^2;
- თოვლის ნორმატიული დატვირთვა - 50 კგ/მ^2.

შენობის მზიდი სივრცითი კონსტრუქციული სისტემა და ფუძე-საძირკვლები გაანგარიშებულია „LIRA SAPR-2021“ საანგარიშო კომპლექსის გამოყენებით სპექტრული მეთოდით.

საპროექტო შენობა წარმოადგენს 12 სართულიან შენობებს, რომლებსაც გაჩნიათ 2 სრული მიწისქვედა სართული და 10 მიწისზედა.

საინჟინრო გეოლოგიური თვალსაზრისით, უბანი დამაკმაყოფილებელ პირობებშია, ვინაიდან აქ არახელსაყრელი გეოდინამიური პროცესები (მეწყერი, კარსტი, ჩაქცევა და სხვა) არ აღინიშნება. საპროექტო შენობის დაფუძნება

ხდება სგე 1-ზე (ფენა 3-ზე) თიხა გრუნტზე, პირობთი სანგარიშო წინაღობით R_c=2.7 კგ/სმ. საძირკვლის ტიპი მონოლითური ბეტონის ფილა. საძირკვლის ფილის სისქე 1000 მმ.

შენობა გადაწყვეტილია რკინაბეტონის კარკასში, მონოლითური რკინაბეტონის სვეტები, რიგელები და გადახურვის ფილები ხისტადაა დაკავშირებული ერთმანეთთან, ამით იქმნება ერთიანი ხისტი დიაფრაგმა, რაც მნიშვნელოვანია სეისმიური დატვირთვების მისაღებად.

საპროექტო შენობას ს/კ **01.11.12.018.837** ემიჯნება შემდეგი შენობები: (იხ.დანართი 1).

ს/კ 01.11.12.018.014, რომელიც დაცილებულია 3 მეტრი მანძილზე, ს/კ 01.11.12.018.830, რომელიც დაცილებულია 5 მეტრი მანძილზე, ს/კ 01.11.12.018.238, რომელიც დაცილებულია 0.2 მეტრი მანძილზე და ასევე ემიჯნება სავტომობილო გზა თეიმურაზ ბოჭორიშვილის I გასასვლელი. (იხ.დანართი №1).

საპროექტო შენობის მშენებლობამ, რომ არ იმოქმედოს უარყოფითად მომიჯნავე შენობის ტექნიკურ მდგრადობაზე უარყოფითად და ასევე სავტომობილო გზაზე საჭიროა დაცული იქნას სამშენებლოო ნორები და წესები "(პნ 02.01-08) შენობების და ნაგებობების ფუძეები" მუხლი 10, პუნქტი 5. ამისთვსი საჭიროა მოწყოს ხიმინჯების ფარად იხ. დანართი №1

დ ა ს კ ვ ნ ა

ქ.თბილისი, გლდანის რაიონი, თეიმურაზ ბოჭორიშვილის I გასასვლელი №1, ს/კ 01.11.12.018.837 მრავალსართულიანი საცხოვრებელი სახლის მშენებლობა დანართი №1 ის მიხედვით შესრულებული სამუშაოების შემთხვევაში არ იქონიებს უარყოფით გავლენას მომიჯნავე შენობის და მომიჯნავე გზის ტექნიკურ მდგომარეობაზე.

ექსპერტი,
ინჟინერ-კონსტრუქტორი დ.ჯანყარაშვილი

07.08.2025 წ

ქვაბულის გამაგრების გეგმა

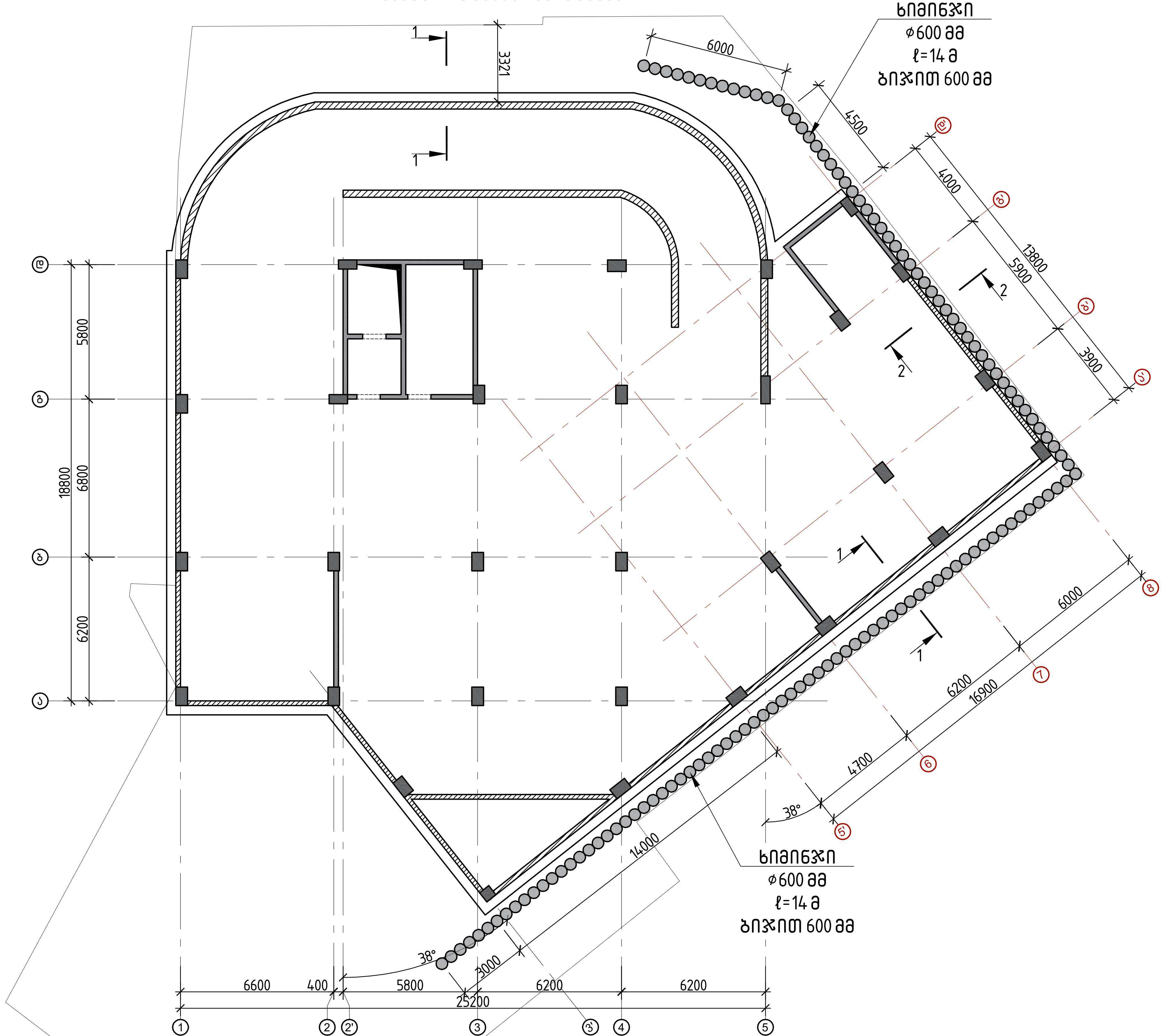

			ქალაქი თბილისი, გლდანის რაიონი, თეიმურაზ ბოჭორიშვილის I გასასვლელი №1 ს/კ 01.11.12.018.837 მრავალსართულიანი საცხოვრებელი სახლის კონსტრუქციული პროექტი
არქიტექტორი	---------		2025 წელი
მთ.კონსტ.	გ.შალიტაური		ქვაბულის გამაგრების გეგმა
			ფურც. № 3
			მასშტაბი 1:
			ფურცლები

ჭრილი 1-1

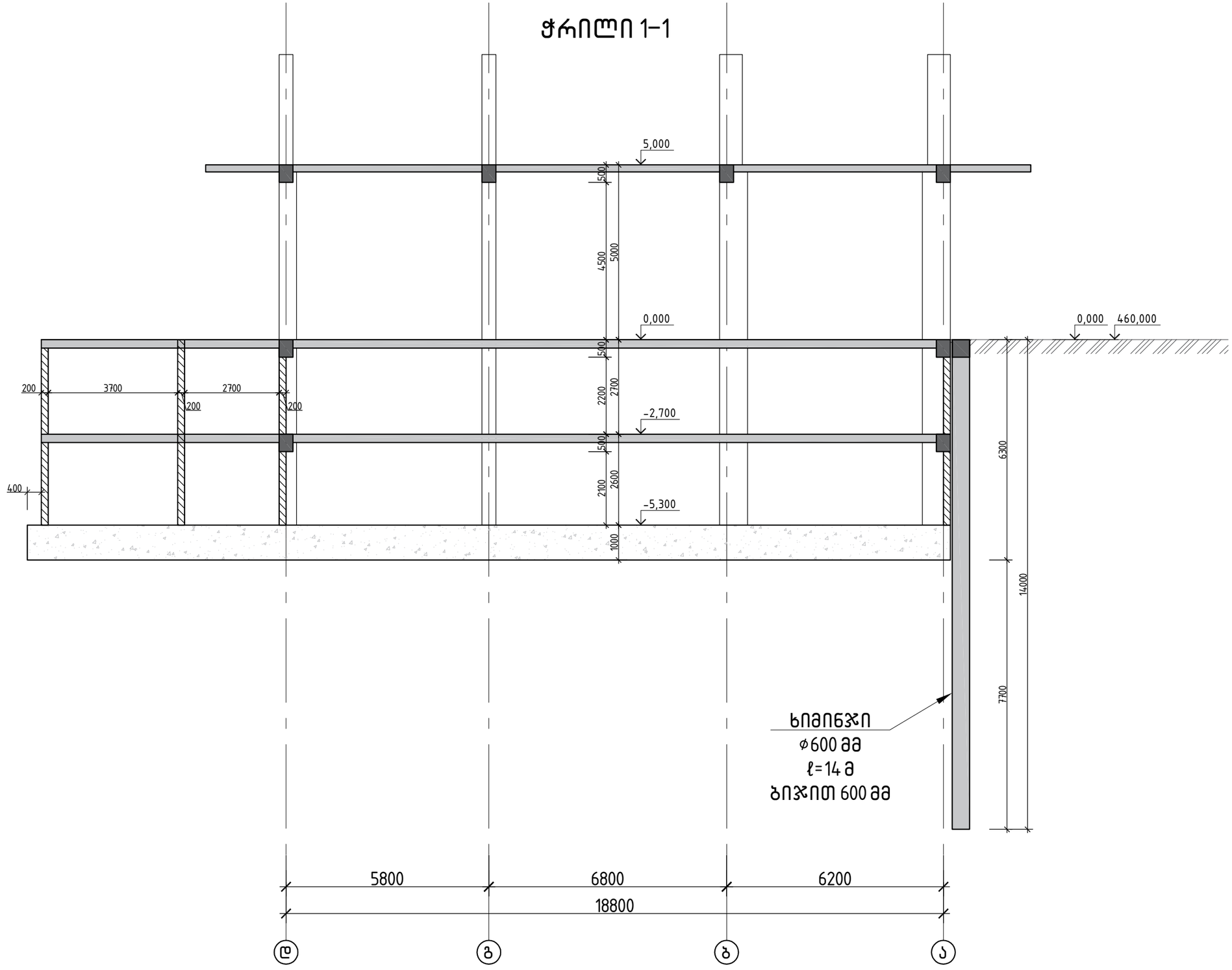

			ქალაქი თბილისი, გლდანის რაიონი, თემი მურაზ ბოჭორიშვილის I გასასვლელი №1 ს/კ 01.11.12.018.837 მრავალსართულიანი საცხოვრებელის სახლის კონსტრუქციული პროექტი
			2025 წელი
არქიტექტორი	----------		
მთ.კონსტ.	გ.შალიტაური		ჭრილი 1-1
			ფურც. № 4
			მასშტაბი 1: ფურცლები

Б080Б30
(Б'ЄС 112 ОЗЄО)

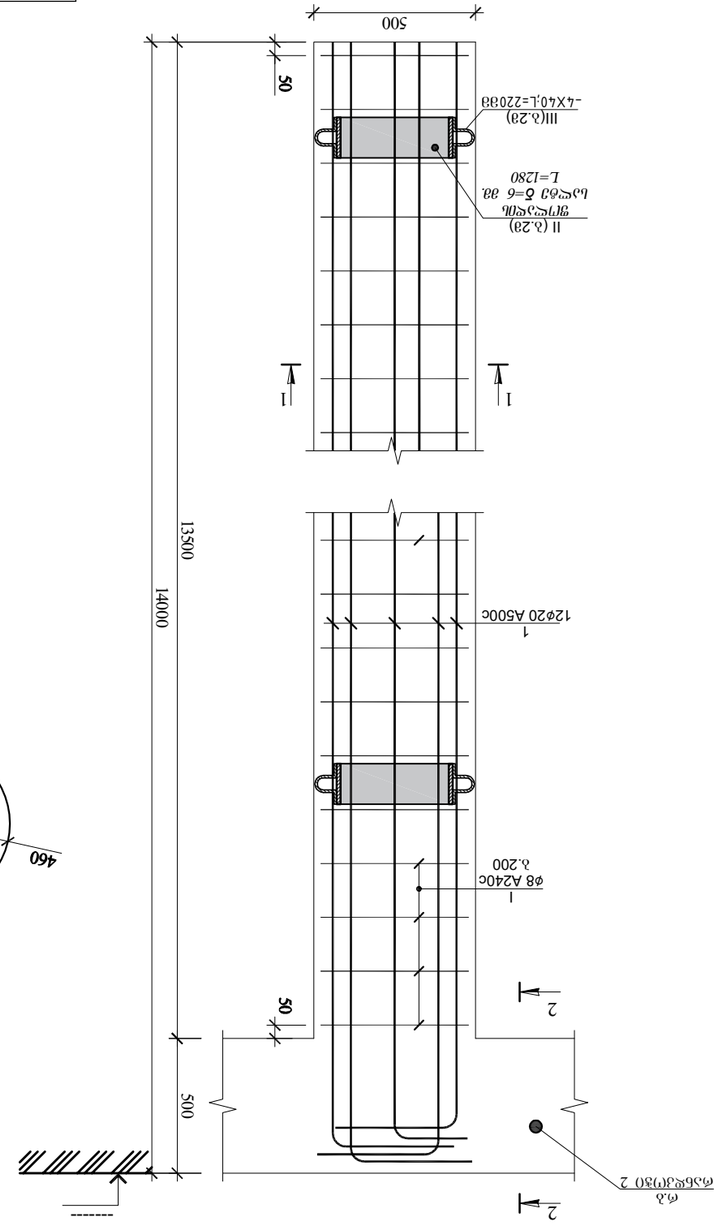

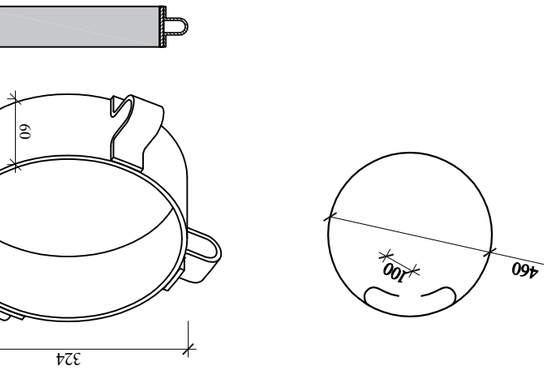

Зл0ЄпО 1-1

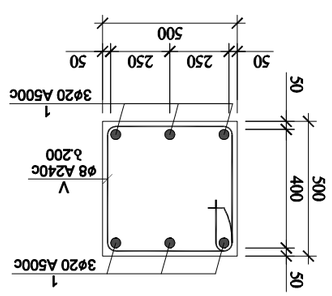

Зл0ЄпО 2-2
(ЄпЬЄЗЛЄлО ЗЗЗОпО)

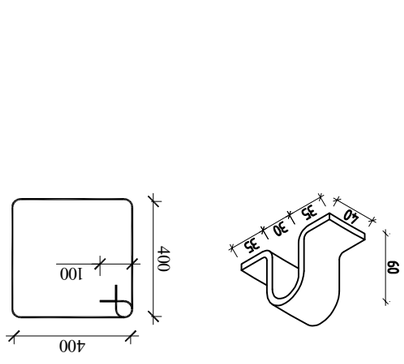

ЗпЬЄ№ I
L=1230

ЗпЬЄ№ II
L=1020

ЗпЬЄ№ III
L=220

ЗпЬЄ№ V
L=1800

Зп№	ЗЗЗпп	L (ЄЄ)	N (1 ЗпЄпппЬЄЬ)	Lxn (Ь)	ЗпЄпппЬЬпО ЄпЬЬ (ЗЄ)	ЗЗпЄпО ЄпЬЬ (ЗЄ)
II	- 6 x 40	1020	4	4.08	1.92	7.68
III	- 4 x 40	220	16	3.52	0.28	4.48
				хуЬп		12.16
				2% ЛЬЛЄпппЬЄЛЄЛЬ Ь=1.2		0.24
				хуЬп		12.4
			n=	112		1388.8

Зп№	ЗЗЗпп	L (ЄЄ)	n (ЬхЛЄп)	Lxn Ь	⌀ ЄЄ	Σ хуЬп Ь	1 ЬЛd.Ь. ЄпЬЬ, ЗЗ	Σ ЄпЬх , ЗЗ	ЬЗЛЛ ЬЛЬЛЄпЬЬ Ь³	Σ ЄпЬх , ЗЗ	ЬЗЛЛ ЬЛЬЛЄпЬЬ Ь³
1	20	A500C	14500	12	174	2.466	-	429.084	2.1	-	40762.98	200	-
II	8	A240C	1230	140	172.2	0.395	68.019	-			6461.8	-	
								Σ	68.019	429.084	2.1	-	6461.8	40762.98	200	-

ЬпбпбхЛ ЬЗЛпЛЗЛЗпЛ				ЬЗЛЛ ЗпЬЛ ЗЛЛЛЛЛЗЛЗ ЛЗЛЗЛО ЛЗЛЗЛО			
		ЬЛЬЛЄпЬЬ ЗЛЛЛЛЛЗЛЗ					
1 ЗЛЛ.Ь. Ь=2	252.8	798.984	9	-	252.8	798.984	9	-

Зп№	ЗЗЗпп	L (ЄЄ)	n (ЬхЛЄп)	Lxn Ь	⌀ ЄЄ	Σ хуЬп Ь	1 ЬЛd.Ь. ЄпЬЬ, ЗЗ	Σ ЄпЬх , ЗЗ	ЬЗЛЛ ЬЛЬЛЄпЬЬ Ь³	Σ ЄпЬх , ЗЗ	ЬЗЛЛ ЬЛЬЛЄпЬЬ Ь³
1	20	A500C	324000	1	324	2.466	-	798.984	9	-	798.984	9	-
II	8	A240C	1600	400	640	0.395	252.8	-			252.8	-	
								Σ	252.8	798.984	9	-	252.8	798.984	9	-

ЬпбпбхЛ ЬЗЛпЛЗЛЗпЛ				ЬЗЛЛ ЗпЬЛ ЗЛЛЛЛЛЗЛЗ ЛЗЛЗЛО ЛЗЛЗЛО			
		ЬЛЬЛЄпЬЬ ЗЛЛЛЛЛЗЛЗ					
1 ЗЛЛ.Ь. Ь=2	252.8	798.984	9	-	252.8	798.984	9	-

ЗЗЗпЛЗЛ ЛпЛЗпЛЛЗЛЗпЛ ЗЛЗпЛЛЗЛЗпЛ ЗЛЛЛЗЛЗ, ЗЛЗпЛЗЛЗпЛЛЗЛЗпЛ ЗЛЛЛЗЛЗ

CV



პერსონალური ინფორმაცია

სახელი, გვარი:	ჯანყარაშვილი დავითი
დაბადების თარიღი:	1946 წლის 3 თებერვალი
დაბადების ადგილი:	ქ. თბილისი
მისამართი :	ქ. თბილისი, ვ, შაველას 45, კ. 24, ბ.31
ტელეფონი:	239-10-79, 599-33-20-64
ელ.ფოსტა:	diogeni.1900@gmail.com

პროფესიული მოღვაწეობა

სამეც. / აკად. ხარისხი:	ტექნიკის მეცნიერებათა კანდიდატი
სამუშაო ადგილი/ორგანიზაცია:	საქართველოს ტექნიკური უნივერსიტეტი
დაწესებულების მისამართი:	კოსტავას ქ. № 68, სტუ-ს I სსწავლო კორპუსი, V სართული, ოთახი ა-545
თანამდებობა :	პროფესორი

განათლება

ჩარიცხვის და დამთავრების წლები	1964-1969 წ.წ. ვ.ი. ლენინის სახ. პოლიტექნიკური ინსტიტუტი, სამშენებლო ფაკ. წარჩინებით. 1973-1976 წ.წ. ასპირანტურა, ქ.თბილისის კ. ზავრიევის სახელობის ”სამშენებლო მექანიკის და სეისმომედეგობის ინსტიტუტის ზღვრული წინასწორობის განყოფილების ასპირანტი.” ამავე წლებში დისერტაციაზე ვმუშაობდი ქ. ვილნიუსის სამშენებლო ინსტიტუტის სამშენებლო მექანიკის კათედრაზე. ვილნიუსის სამშენებლო საინჟინრო ინსტიტუტი 1979 წ. 14 მაისი დისერტაცია “ჰიპარის ფორმის წინასწარდაძაბული ვანტური სისტემის ზღვრული მდგომარეობა გეომეტრიული არაწრფიობის გათვალისწინებით“. ხელმძღვანელები პროფესორი: ა. ჩიჟასი და პროფესორი: ნ. ახვლედიანი.

სამუშაო გამოცდილება

2006 წლიდან-დღემდე	საქართველოს ტექნიკური უნივერსიტეტის სამშენებლო ფაკულტეტის სამშენებლო მექანიკის და სეისმომედეგობის მიმართულების პროფესორი.
1998 -2006	საქართველოს ტექნიკური უნივერსიტეტის სამძენებლო მექანიკის და სეისმომედეგობის მიმართულების ასოცირებული პროფესორი.



1976-1979	საქართველოს მეცნიერეებათა აკადემიის ა. რაზმაძის სახელობის მათემატიკის ინსტიტუტი
1969-1973	საპროექტო ინსტიტუტ "კავგიპროტრანსის" სსმ განყოფილების უფროსი ინჟინერი.

მეცნიერული მიღწევები

მონოგრაფია	
სახელმძღვანელო	5
სტატიები	62
კონფერენციები	5
გამოგონებები	-
გრანტები	-

მეცნიერული მოღვაწეობის დაწვრილებით გაცნობა შეგიძლიათ შემდეგ მისამართზე: http://gtu.ge/mecniereba2011

ენების ცოდნა

რუსული	თავისუფლად
გერმანული	თავისუფლად
ინგლისური	ლექსიკონის გამოყენებით

პედაგოგიური საქმიანობა

პროფესიული სწავლება	ტექნიკური მექანიკა;
	მასალათა გამძლეობა
ბაკავლატრიატი	სამშენებლო მექანიკა
ბაკავლატრიატი	სეისმომედეგობა
მაგისტრატურა	თხელკედლიანი სივრცითი სისტემები



საქართველოს სსრ უმაღლესი და საშუალო სპეციალური განათლების სამინისტროს ჯილდო დ.გ. ჯანყარაშვილს-საქ. ვ.ი. ლენინის სახელობის პოლიტექნიკური ინსტიტუტის სამშენებლო ფაქულტეტის პროფბიუროს თავჯდომარეს საქართველოს პროფკავშირების XVII ყრილობის დელეგატს, განათლების, უმაღლესი სკოლებისა და სამეცნიერო დაწესებულებების მუშაკთა პროფკავშირული ორგანიზაციების მუშაობაში აქტიური მონაწილეობისათვის.

კამპუჩიის სახალხო რესპუბლიკის უმაღლესი განათლების სამინისტროს ჯილდო 1983-86 წწ-ში ქ. პნომპენის უმაღლეს ტექნიკურ ინსტიტუტში პედაგოგიური მოღვაწეობისთვის.

თეორიული მკვლევარი. გაგზავნილია МНТЦ.

2002-2013 წლების განმავლობაში მრავალი შენობა-ნაგებობის ექსპერტიზა.მდგრადობის გამოკვლევა, ნაგებობათა ურთიერთ გავლენის გამოკვლევა მშენებლობის პროცესში.

ბოლო 5 წლის მანძილზე პროფესორ დავით ჯანყარაშვილის საექსპერტო საქმიანობის თაობაზე, სამშენებლო კონსტრუქციების ტექნიკური მდგომარეობის გამოკვლევასა და ექსპერტიზაში:

- ქ. თბილისში კაიროს ქ. #38-ში მდებარე სამრეწველო შენობა-ნაგებობების ტექნიკური მდგომარეობის გამოკვლევა და დასკვნის მომზადება. 2009 შპს `ორდი~

-ქ. თბილისში სანდრო ეულის ქ. #5ა-ში მდებარე `რუსთავი 2~-ის კუთვნილი შენობის ე.წ. სტუდიური ნაწილის ტექნიკური მდგომარეობის გამოკვლევა და დასკვნის მომზადება. 2009 შპს სამაუწყებლო კომპანია `რუსთავი 2~

-ქ. თბილისში ი. ჭავჭავაძის გამზირის I ჩიხის #22ა მრავალსართულიანი საცხოვრებელი სახლის საინჟინრო-გეოლოგიური დასკვნის და კონსტრუქციულ ნაწილზე საექსპერო დასკვნის მომზადება. 2009 მოქალაქე ვასილ სოხაძე

-ქ. რუსთავში მშვიდობის ქ. #12 ქიმბოჭკოს ტერიტორიაზე ტყავის წარმოების საამქროების და ადმინისტრაციული შენობის ტექნიკური მდგომარეობის გამოკვლევა და დასკვნის მომზადება. 2009 შპს `ფილიმასკა.ჯი~

-ქ. მარნეულში 26 მაისის ქუჩაზე მდებარე ავტოგასამართი სადგურის და ავტოსახელოსნოების ნაგებობების ტექნიკური მდგომარეობის შესახებ; 2009 –

-ქ. თბილისში, გურამიშვილის გამზირის #33ბ-ში მდებარე რვასართულიან ორ სადარბაზოიანი შენობაზე განხორციელებული მინაშენის მზიდი კონსტრუქციების ტექნიკური მდგომარეობის შესახებ ვიზუალური დათვალიერებით. 2009 ბმა ამხანაგობა

-ქ. თბილისში შეშელიძის ქ. #41-ში მდებარე ნაკვეთის და ნაკვეთში აშენებული შენობის ტექნიკური ექსპერტიზა; 2009 მოქალაქე ზაურ ბიწაძე

-ქ. თბილისში კაიროს ქ. #38-ში მდებარე შენობა- ნაგებობების ტექნიკური მდგომარეობის გამოკვლევა;2009 –

-მოსკოვის გამზირზე #1-ში მდებარე კორპუსის II სადარბაზოს I სართულის ღია ნაწილის კონსტრუქციების მდგომარეობის გამოკვლევს და დასკვნის მომზადება;2010 –

-ქაიროს ქუჩა #13ა-ში მდებარე სამაცივრო-სასაწყობო ნაგებობის ექსპერტიზა; 2010 –

-ქ. თილისში, საბურთალოს ქ. #43-ში მრავალბინიანი საცხოვრებელი სახლის მზიდი კონსტრუქციების ექსპერტიზა;2010

-ქ. თბილისის ისანი-სამგორის რაიონში კახეთის გზატკეცილზე შპს `ელსავაკო~-ს კუთვნილ ტერიტორიაზე ბიზნეს ცენტრის ნაგებობის რკინაბეტონის მზიდი კონსტრუქციების სიმტკიცის შემოწმება; 2010

-ქ. მარნეული, გამსახურდიას ქ. #3-ში მდებარე ერთსართულიანი საზოგადოებრივი დანიშნულების შენობის ტექნიკური მდგომარეობის გამოკვლევა მისი შემდგომი უსაფრთხო ექსპლუატაციის მიზნით; 2010

-ქ. #18/20 მარცხენა ფლიგელის დამხმარე შენობა; – ქ. რუსთავში, წმ. ნინოს ქ. #5, ამბულატორიული მეთვალყურეობისა და კრიზისული ინტერვენციის ცენტრის შენობა;
– ქ. თბილისში, ქავთარაძის ქ. #21ა, არსებული კომპლექსის 5 სართულიანი შენობა;
-ქ. თბილისში უნივერსიტეტის ქ. #2-ში მდებარე სს `თიბისი ბანკი~-ს კუთვნილი შენობა-ნაგებობების გამოკვლევა; 2012 სს `თიბისი ბანკი
-ქ. თბილისში, მიცკევიის ქ. #9-ში მდებარე შენობა- ნაგებობის (ყოფილი პროფესიულ-ტექნიკური სასწავლებლის შენობა) ტექნიკური მდგომარეობის გამოკვლევა;
კონსტრუქციული ელემენტების სრული ინსტრუმენტული გამოკვლევა;
-ქ. თბილისში, შატბერაშვილის და კეკელიძის ქუჩების მიმდებარედ მრავალბინიანი საცხოვრებელი კომპლექსის რკინაბეტონის კონსტრუქციების სიმტკიცის გან-
საზღვრა და საპროექტოსთან შესაბამისობის დადგენა; 2012 შპს `პაულ შულერ უნდ ირაო გრუპ~
-ქ. თბილისში, ყიფშიძის ქ. #2-ში მდებარე მრავალფუნქციური შენობის ავტოფარეხის ოთხი სართულის ტორსებზე ღიობების გამოღების და პანდუსის მოხსნის მიზნით გაძლიერების პროექტის მომზადება; 2012 შპს `ინ-სი~
-ქ. თბილისი, ვაჟა-ფშაველაზე მდებარე სამკურნალო პროფილაქტიკური ცენტრის შენობის ტექნიკური მდგომარეობის გამოკვლევა, დაშლა-დემონტაჟის სამუშაოების პროექტის და კიბის, პანდუსის და გადახურვის მოწყობის კონსრუქციული პროექტის მომზადება; 2012 შპს `თბილისის #1 სამკურნალო პროფილაქტიკური ცენტრი~
-ქ. თბილისში, ბოგდან ხმელნიცკის ქ. #48-ში კორპუსი #10-ის მიმდებარედ ერთსართულიანი ნაგებობის შიდა წყლის მილების ხანდაზმულობის დადგენა; 2012 შპს `ჯორჯიან უოთერ ენდ ფაუერი~
-დუშეთის რაიონში, სოფელ სეთურებში მდებარე მიწის ნაკვეთზე (ს/კ #71.35.47.024) მშენებარე 9-სართულიანი საცხოვრებელი კორპუსის სახურავის ტექნიკური მდგომარეობის გამოკვლევა მისი პროექტთან შესაბამისობისა და მდგრადობის დადგენის მიზნით; 2013 შპს `გრეენ ჭალლ დეველოპმენტ.
-ქ. თბილისი, აღმაშენებლის 151-ის კორპუსის სადარბაზოს რემონტის შესრულებული სამუშაოების (ფორმა #2) ექსპერტიზა; 2014 შპს `ჯეოგარანტი~
-ქ. თბილისი, ლიხაურის შესახვევი #9-ში შესრულებული სამუშაოების მოცულობების ექსპერტიზა; 2015 ბინათმშენებლობის ამხანაგობა.

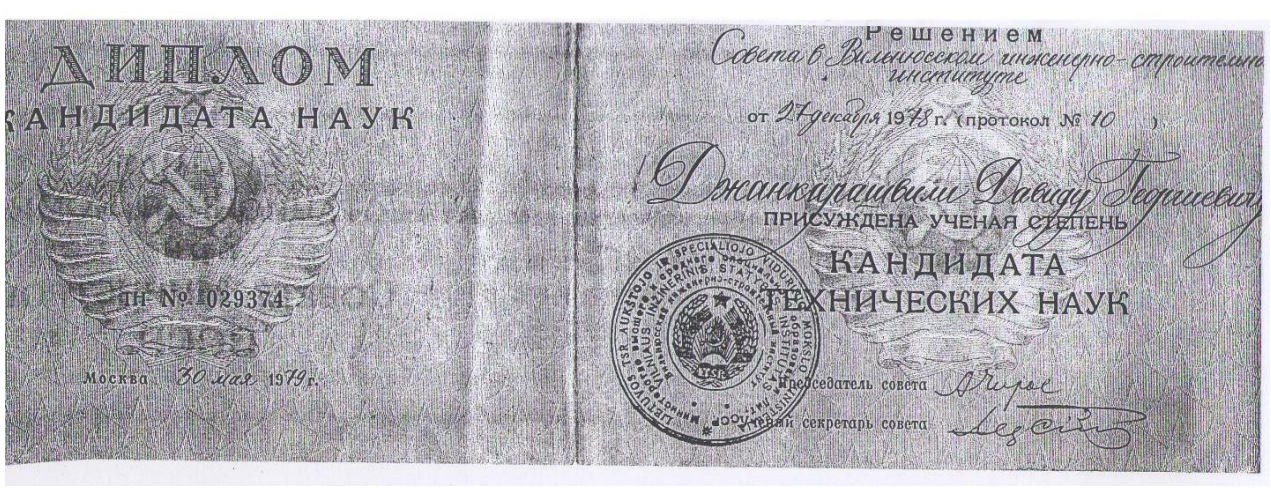
ДИПЛОМ
КАНДИДАТА НАУК
№ 029374
Москва 30 мая 1979 г.
Решением
Совета Вильнюсского инженерно-строительного
института
от 27 декабря 1978 г. (протокол № 10)
Джанкарашвили Давиду Георгиевичу
ПРИСУЖДЕНА УЧЕНАЯ СТЕПЕНЬ
КАНДИДАТА
ТЕХНИЧЕСКИХ НАУК
Председатель совета
Ученый секретарь совета

АТТЕСТАТ
ДОЦЕНТА

Решением
Министерства высшего и среднего
специального образования СССР
от 15 мая 1968 г. (протокол № 353/8)
Джанкарашвили Давиду Георгиевичу
ПРИСВОЕНО УЧЕНОЕ ЗВАНИЕ
ДОЦЕНТА
по кафедре строительной механики

ДЦ № 005124

Председатель коллегии
Министр
высшего и среднего специального
образования СССР

Главный ученый секретарь

Москва

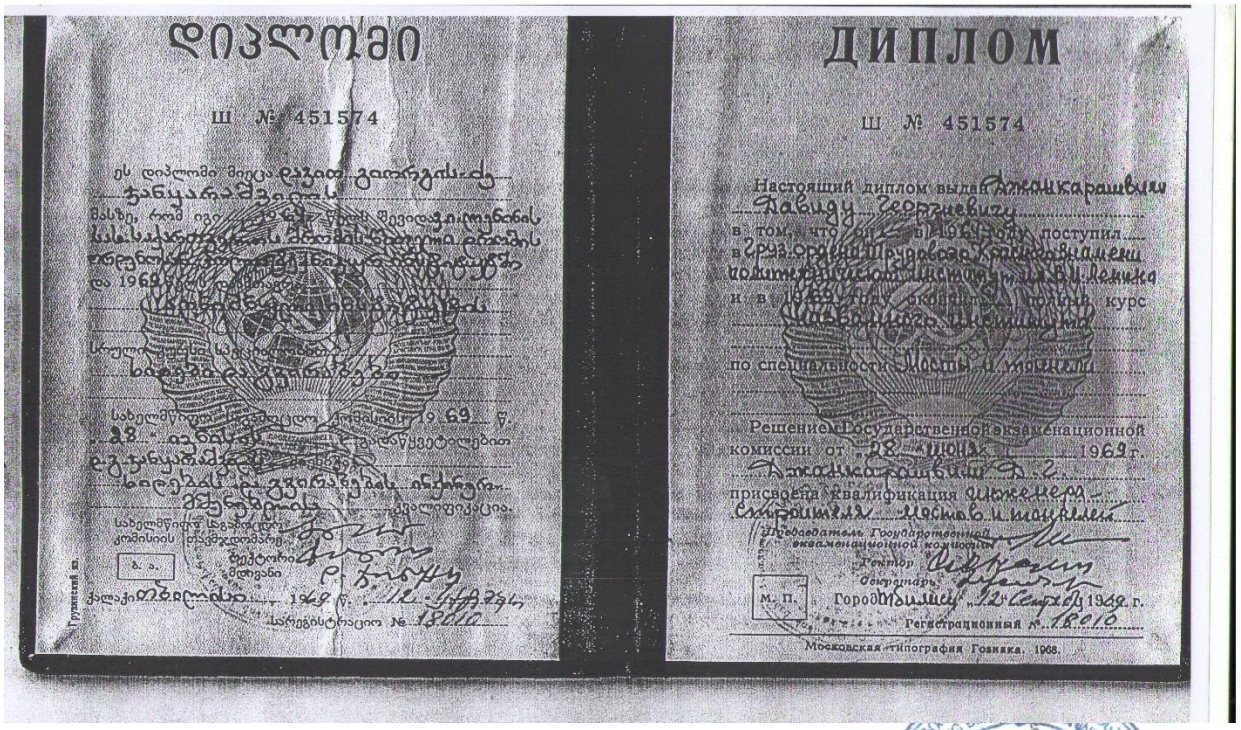

დიპლომი

Ш № 451574

ДИПЛОМ

Ш № 451574

Настоящий диплом выдан Джанкарашвили
Давиду Георгиевичу
в том, что он в 1961 году поступил
в Груз. орден Трудового Красного Знамени
политехнический институт им. В.И. Ленина
и в 1969 году окончил полный курс
по специальности Мосты и тоннели

Решением Государственной экзаменационной
комиссии от 28 июня 1969 г.
присвоена квалификация инженера-
строителя мостов и тоннелей

Председатель Государственной
экзаменационной комиссии

Ректор

декан

М. П.

Город Тбилиси 12 сентября 1969 г.

Регистрационный № 1810

Московская типография Госника. 1968.



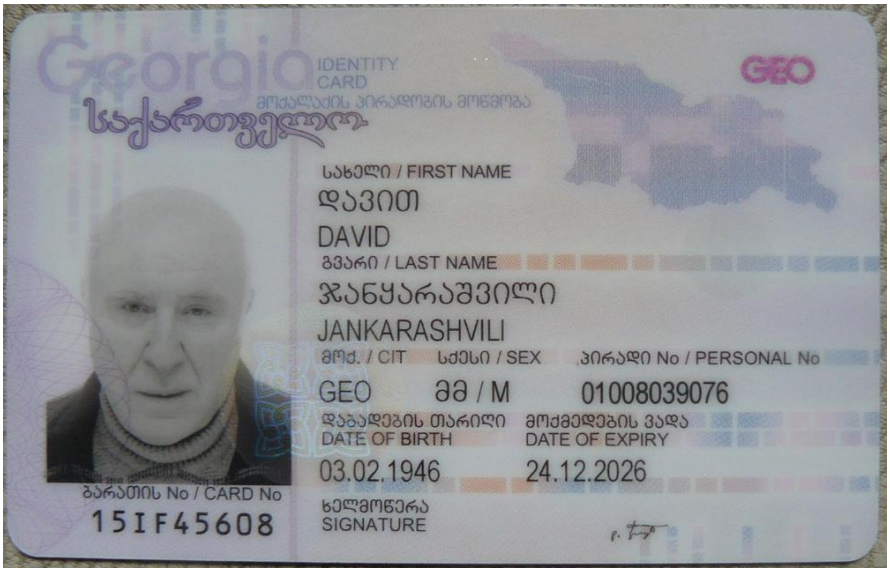
Georgia
IDENTITY CARD
მოქალაქის პირადობის მოწმობა
საქართველო
GEO
სახელი / FIRST NAME
დავით
DAVID
გვარი / LAST NAME
ჯანყარაშვილი
JANKARASHVILI
მოქ. / CIT
სქესი / SEX
პირადი No / PERSONAL No
GEO
მმ / M
01008039076
დაბადების თარიღი
DATE OF BIRTH
მოქმედების ვადა
DATE OF EXPIRY
03.02.1946
24.12.2026
ბარათის No / CARD No
15IF45608
ხელმოწერა
SIGNATURE

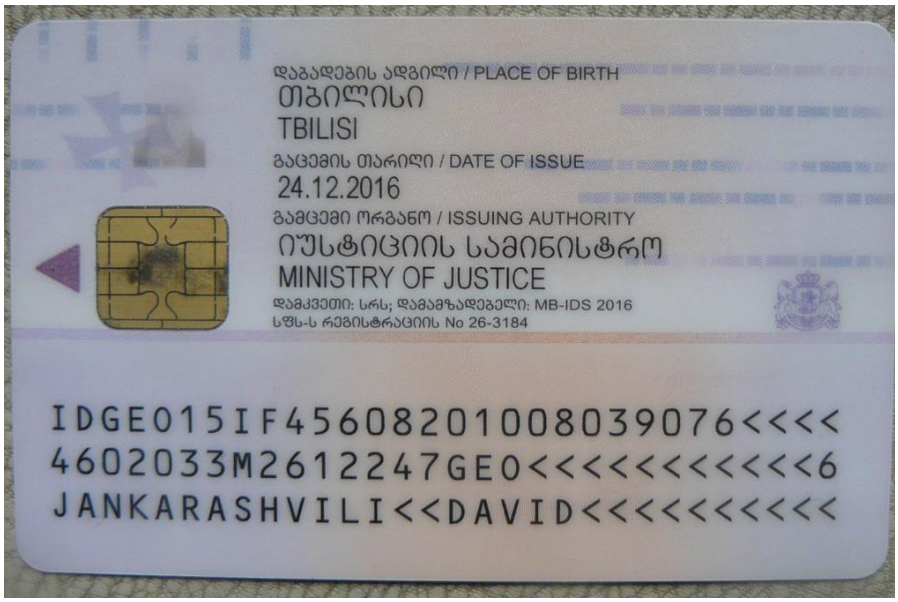
დაბადების ადგილი / PLACE OF BIRTH
თბილისი
TBILISI
გაცემის თარიღი / DATE OF ISSUE
24.12.2016
გამცემი ორგანო / ISSUING AUTHORITY
იუსტიციის სამინისტრო
MINISTRY OF JUSTICE
დამკვეთი: სრს; დამამზადებელი: MB-IDS 2016
სწს-ს რეგისტრაციის No 26-3184
IDGE015IF45608201008039076<<<<
4602033M2612247GE0<<<<<<<<<<<6
JANKARASHVILI<<DAVID<<<<<<<<<<


405329078