


ЗАО "ГИПРОНИИАВИАПРОМ"

# ВЕРТОЛЕТ

ГЛАВНЫЙ КОРПУС ГИПРОНИИАВИАПРОМ

ГЛАВНЫЙ КОРПУС ГИПРОНИИАВИАПРОМ

**ГИПРОНИИАВИАПРОМ**

**ГЛАВНЫЙ КОРПУС**

**ГЛАВНЫЙ КОРПУС ГИПРОНИИАВИАПРОМ**

ГЛАВНЫЙ КОРПУС ГИПРОНИИАВИАПРОМ

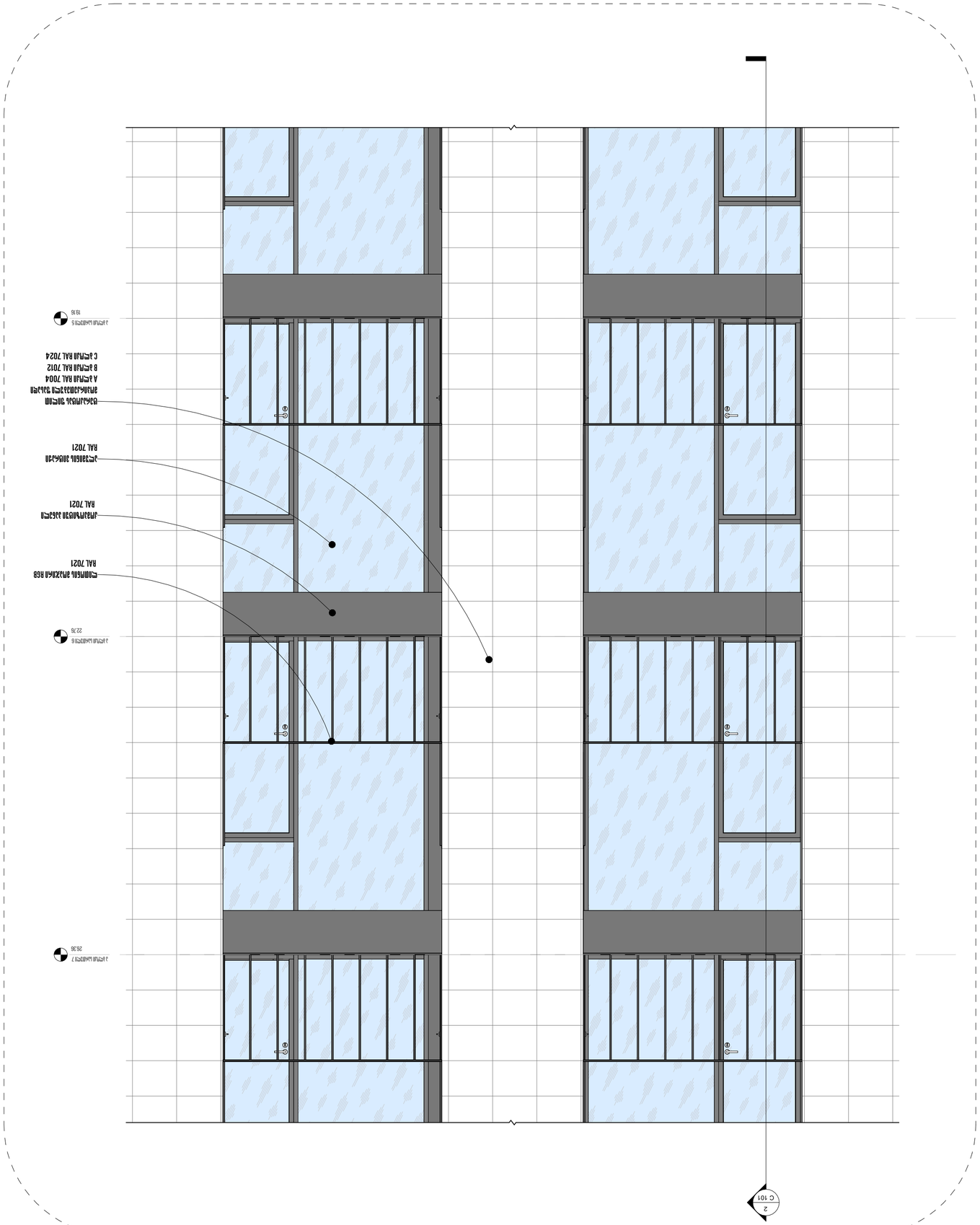


# מרכז מבקרים

מרכז מבקרים לאתר הנצחה


אדריכלים ומתכננים

**אדריכלות נוף בע"מ**

**אלמוג אדריכלות נוף בע"מ**

מחוז הצפון, מרכז מבקרים לאתר הנצחה, מושב אלמוג

**מרכז מבקרים לאתר הנצחה**

מחוז הצפון

מרכז מבקרים לאתר הנצחה

**LEGEND: מקרא סימונים**

| | |
|---|---|
| קווי חתך שונים | |
| קווי חתך שונים | |
| קווי מבט שונים | |
| קווי חתך שונים, מסומנים בקווים מקוטעים | |
| קווי חתך שונים, מסומנים בקווים מקוטעים | |
| קווי מבט שונים, מסומנים בקווים מקוטעים | |
| קווי מבט שונים, מסומנים בקווים מקוטע

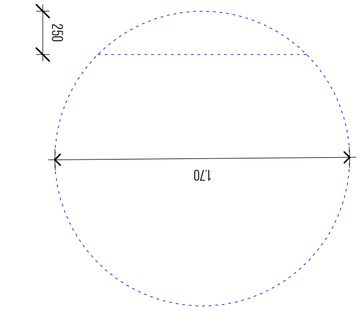


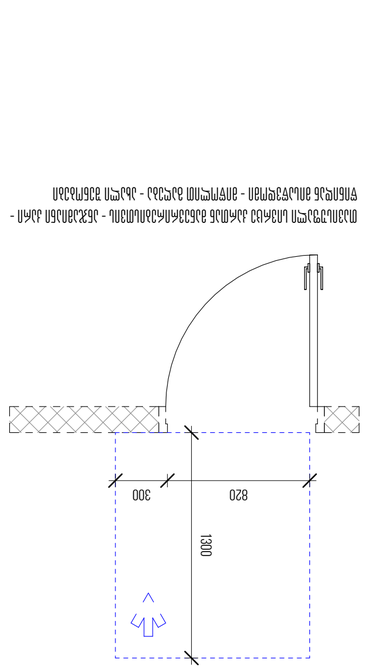


מפתח מקורות אור



מפרט תאורה - מקורות אור לתאורת חוץ - מגדל תצפית

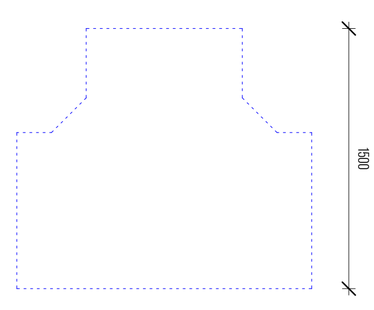


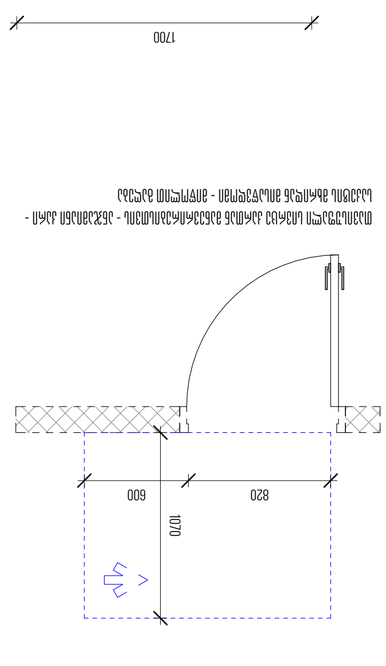


מפרט תאורה - מקורות אור לתאורת חוץ - מגדל תצפית



מפרט תאורה - מקורות אור לתאורת חוץ - מגדל תצפית

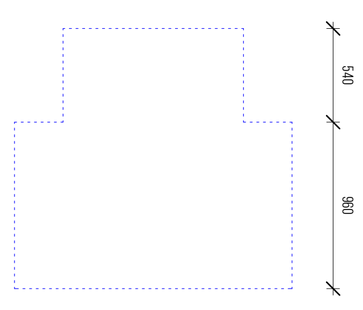


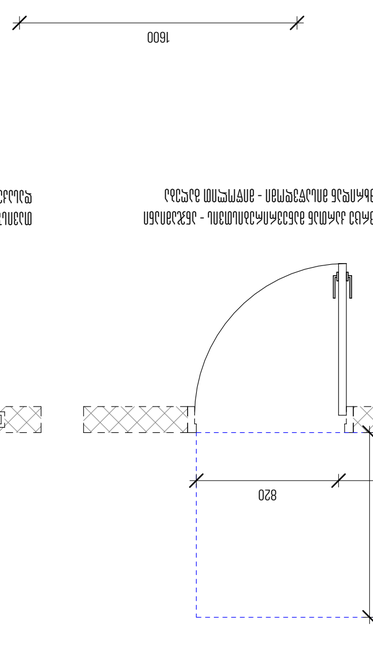


מפרט תאורה - מקורות אור לתאורת חוץ - מגדל תצפית



מפרט תאורה - מקורות אור לתאורת חוץ - מגדל תצפית

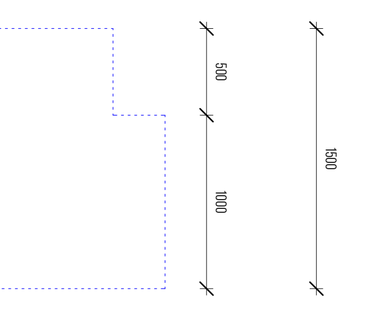


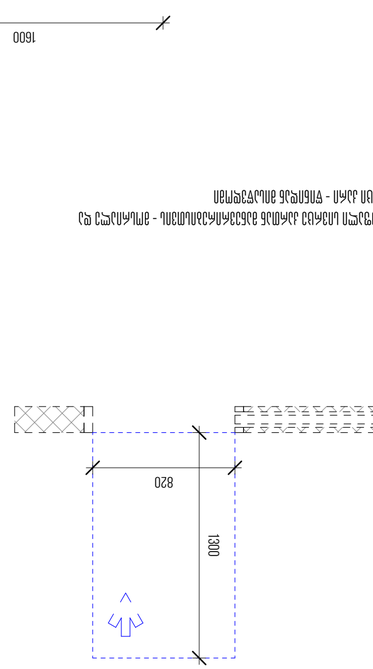


מפרט תאורה - מקורות אור לתאורת חוץ - מגדל תצפית



מפרט תאורה - מקורות אור לתאורת חוץ - מגדל תצפית

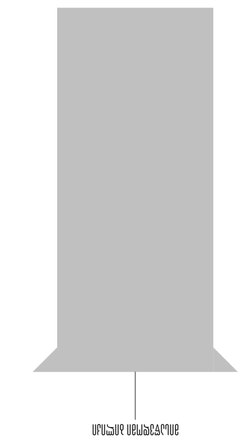

מפרט תאורה - מקורות אור לתאורת חוץ - מגדל תצפית

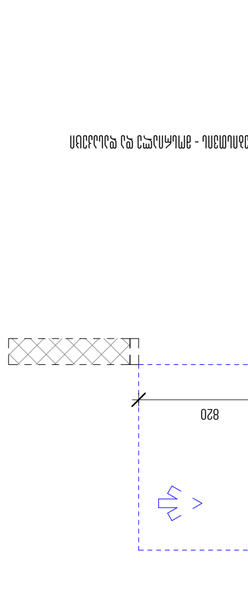


מפרט תאורה - מקורות אור לתאורת חוץ - מגדל תצפית



מפרט תאורה - מקורות אור לתאורת חוץ - מגדל תצפית




מפרט תאורה - מקורות אור לתאורת חוץ - מגדל תצפית




מפרט תאורה - מקורות אור לתאורת חוץ - מגדל תצפית




מפרט תאורה - מקורות אור לתאורת חוץ - מגדל תצפית




מפרט תאורה - מקורות אור לתאורת חוץ - מגדל תצפית




מפרט תאורה - מקורות אור לתאורת חוץ - מגדל תצפית

# מפרט תאורה

מפרט מקורות אור

**מגדל תצפית עין קרניים - מרכז מבקרים**

קרניים, מגדל תצפית

מחלקת תכנון

**מפרט תאורה - מקורות אור לתאורת חוץ**

**מגדל תצפית עין קרניים, מרכז מבקרים**

מחלקת תכנון

**מקורות אור לתאורת חוץ**

| | | | |
|---|---|---|---|
| | RGB | 57-57-56 | אפור כהה מאוד (ש1) |
| | RGB | 160-32-240 | סגול בהיר מאוד (ש2) |
| | RGB | 79-12-187 | סגול כהה (ש3) |
| | RGB | 255-0-0 | אדום בהיר (ש4) |
| | RGB | 136-135-134 | אפור בינוני (ש5) |
| | RGB | 220-185-0 | צהוב חיצוני בהיר (ש6) |

**מפרט תאורה - מקורות אור לתאורת חוץ**

**מקורות אור לתאורת חוץ - מגדל תצפית עין קרניים - מפרט תאורה - מגדל תצפית

# ՀԱՐԿԱՅԻՆ ՀԱՏԱԿԱԳԾԱՅԻՆ ՀԱՄԱԼԻՐ

## ბ ბლოკი 1 სრ. კიბის უჯრედის ჭრილი

1:50

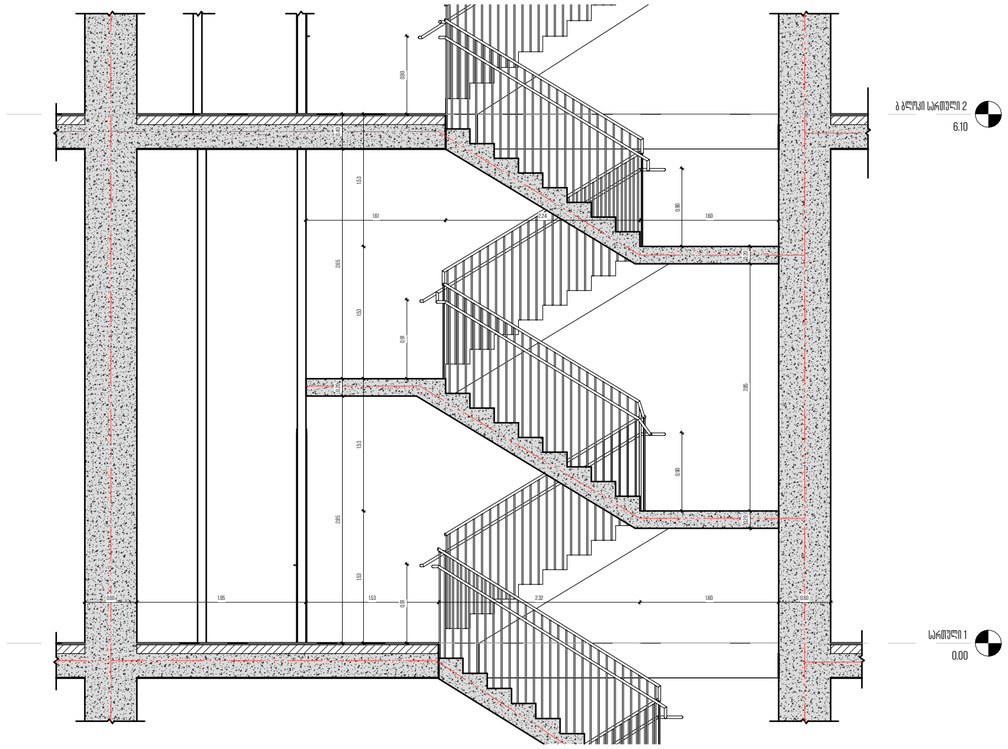


## ბ ბლოკი 1 სრ. კიბის უჯრედის ჭრილი (თავშესაფრიანი)

1:50

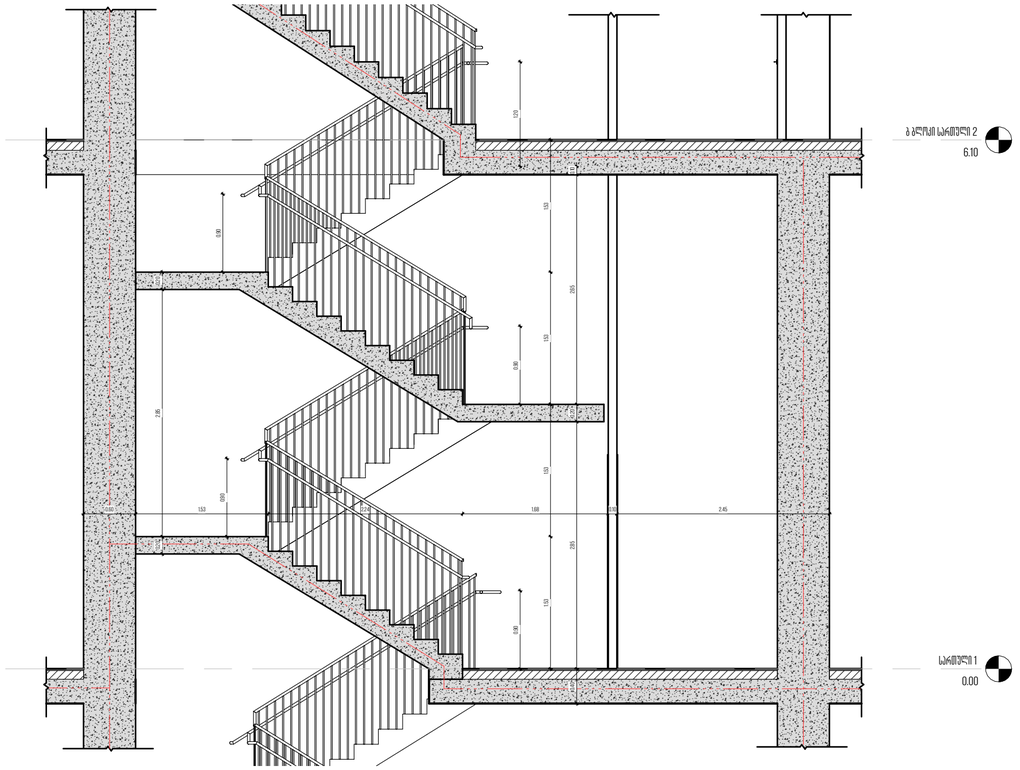


## ბ ბლოკი 1 სრ. კიბის უჯრედი

1:50

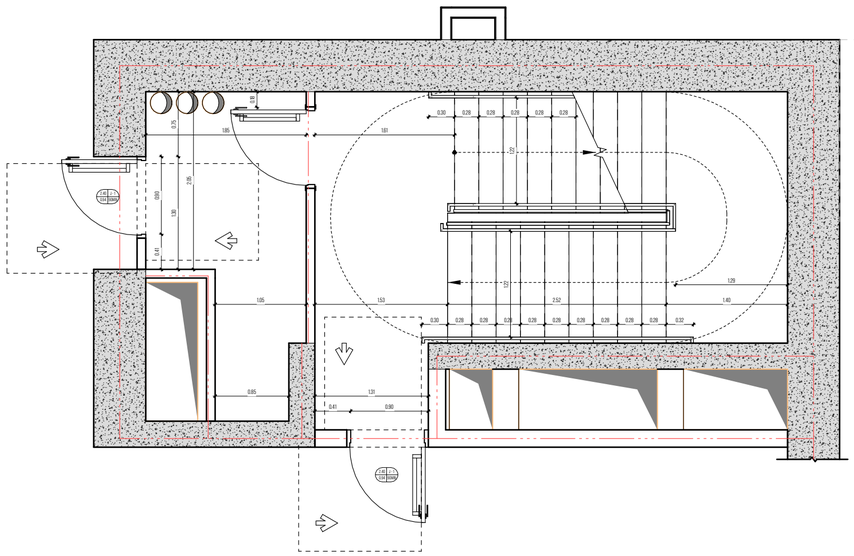

## ბ ბლოკი 1 სრ. კიბის უჯრედი (თავშესაფრიანი)

1:50

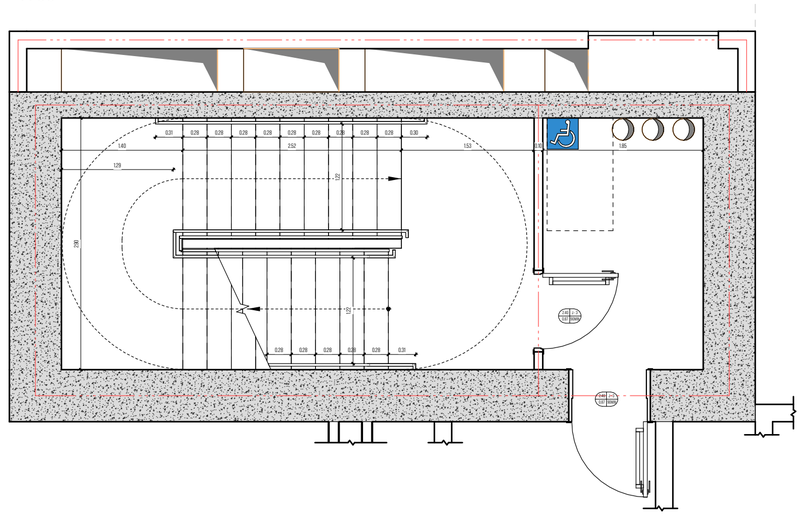

მთავარი არქიტექტორი, ავტორი:

**ხმალაძე**

არქიტექტორები

პროექტის დასახელება:

**მრავალფუნქციური კომპლექსი**

პროექტის მისამართი:

**ქ.თბილისი, გორგასლის ქუჩა.**

დამკვეთი:

**ქისთოუნ დეველოპმენტი**

პირობითი აღნიშვნები:

**პირობითი აღნიშვნები/LEGEND :**

| | |
|---|---|
| | მზიდი კონსტრუქცია |
| | არამზიდი კონსტრუქცია |
| | საკადასტრო საზღვარი |
| | განაშენიანების რეგულირების წითელი ხაზი |
| | სამეზობლო მიჯნის რეგულირების ხაზი |

| დაკანონებული ჯგუფები | აღნიშვნა | ფერის კოდი |
|---|---|---|
| დამხმარე ჯგუფი (დ) | | RGB 57-57-56 |
| სამრეწველო ჯგუფი (ს) | | RGB 160-32-240 |
| საქმიანი ჯგუფი (ქ) | | RGB 79-12-187 |
| საშიში ჯგუფი (შ) | | RGB 255-0-0 |
| სასაწყობე ჯგუფი (ს) | | RGB 136-135-134 |
| სახიფათო ჯგუფი (ს) | | RGB 220-185-0 |

**ტექნიკურ-ეკონომიკური მაჩვენებელი**

| | |
|---|---|
| სტადია: | PROJECT STATUS |
| მასშტაბი: | 1:50 |
| ფურცლის ზომა: | A2 |
| თარიღი: | ISSUE DATE |
| ფურცლის სახელი: | **კიბე დეტალი ბ ბლოკი** |
| ფურცლის N: | D 208 |
| ავტორი: | გ.ხმალაძე |
| დახაზა: | AUTHOR |
| შეამოწმა: | CHECKER |

## ბ ბლოკი ტიპიური სრ. კიბის უჯრედის ჭრილი

1:50

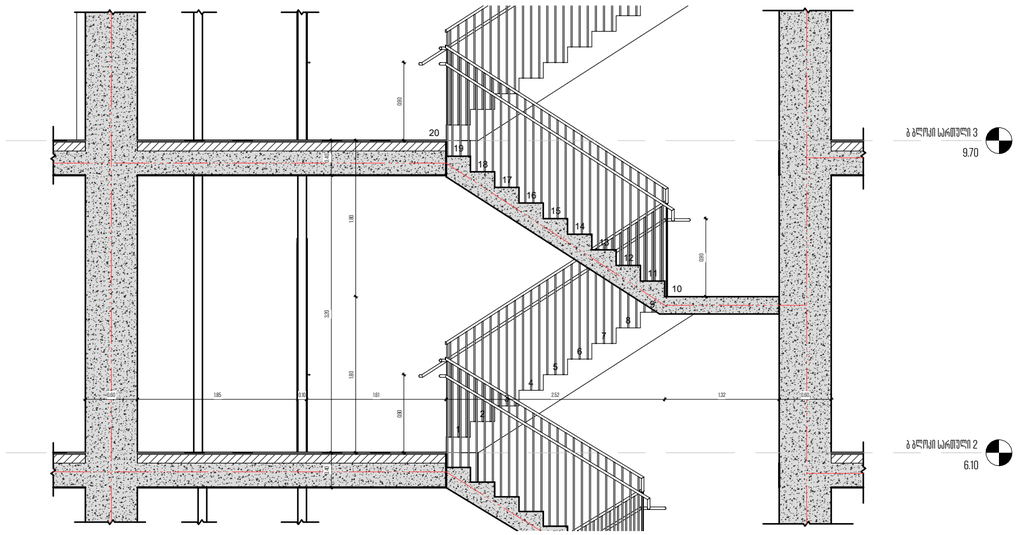


## ბ ბლოკი ტიპიური სრ. კიბის უჯრედი (თავშესაფრიანი)

1:50

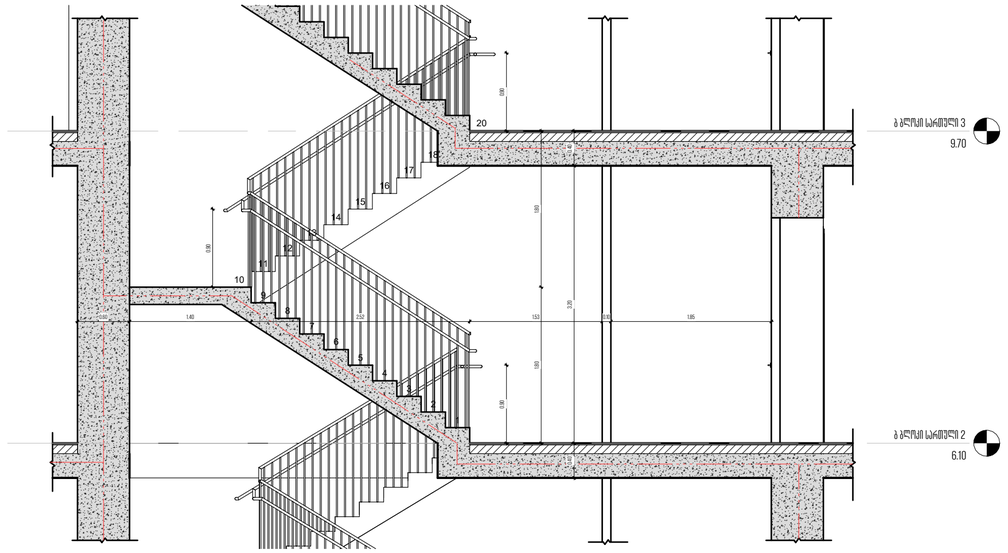


## ბ ბლოკი ტიპიური სრ. კიბის უჯრედი

1:50

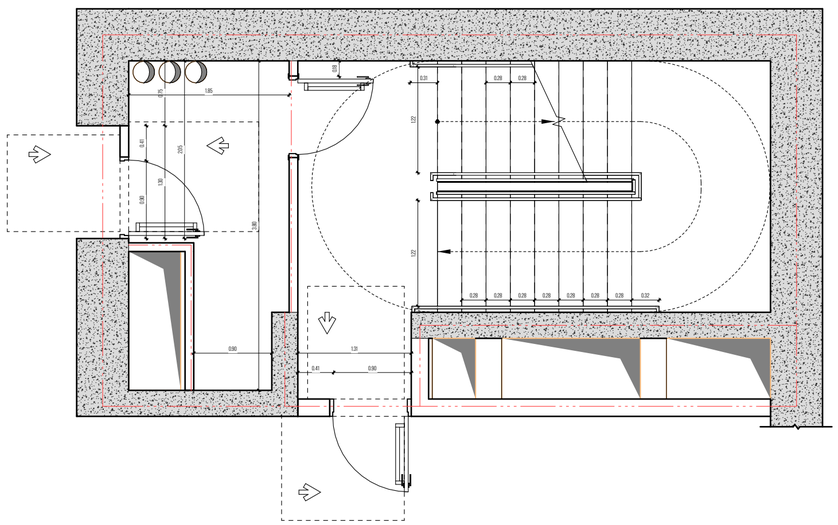

## ბ ბლოკი ტიპიური სრ. კიბის უჯრედი (თავშესაფრიანი)

1:50

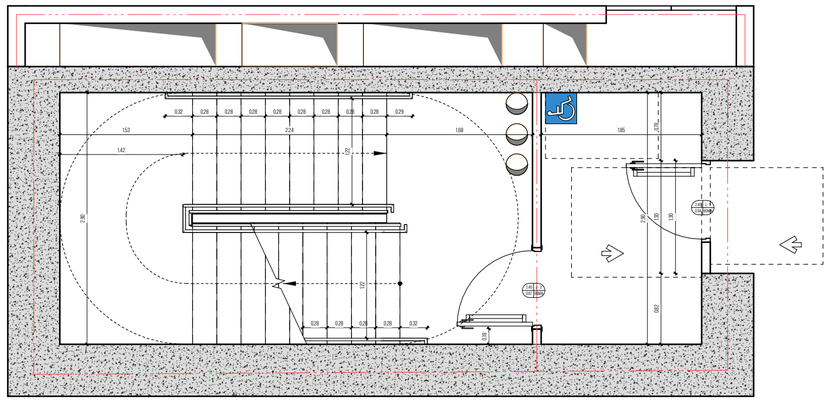

მთავარი არქიტექტორი, ავტორი:

**ხმალაძე**

არქიტექტორები

პროექტის დასახელება:

**მრავალფუნქციური კომპლექსი**

პროექტის მისამართი:

**ქ.თბილისი, გორგასლის ქუჩა.**

დამკვეთი:

**ქისთოუნ დეველოპმენტი**

პირობითი აღნიშვნები:

**პირობითი აღნიშვნები/LEGEND :**

| | |
|---|---|
| | მზიდი კონსტრუქცია |
| | არამზიდი კონსტრუქცია |
| | საკადასტრო საზღვარი |
| | განაშენიანების რეგულირების წითელი ხაზი |
| | სამეზობლო მიჯნის რეგულირების ხაზი |

| დაკავებულობის ჯგუფები | აღნიშვნა | ფერის კოდი |
|---|---|---|
| დამხმარე ჯგუფი (დ) | | RGB 57-57-56 |
| სამრეწველო ჯგუფი (ს) | | RGB 160-32-240 |
| საქმიანი ჯგუფი (ქ) | | RGB 79-12-187 |
| საჯარო ჯგუფი (ს) | | RGB 255-0-0 |
| სასაწყობე ჯგუფი (ს) | | RGB 136-135-134 |
| სახიფათო ჯგუფი (ს) | | RGB 220-185-0 |

**ტექნიკურ-ეკონომიკური მაჩვენებელი**

| | |
|---|---|
| სტადია: | PROJECT STATUS |
| მასშტაბი: | 1:50 |
| ფურცლის ზომა: | A2 |
| თარიღი: | ISSUE DATE |
| ფურცლის სახელი: | |

**კიბე დეტალი ბ ბლოკი**

| | |
|---|---|
| ფურცლის N: | D 209 |
| ავტორი: | მ.ხმალაძე |
| დახაზა: | AUTHOR |
| შეამოწმა: | CHECKER |

# ՀԱՐԿԱՅԻՆ ՀԱՏԱԿԻ ԴԻՏԱՆԿՅԱՆ ՀԱՏԱԿԱԳԾԻ ՀԱՏԱԿԻ. ԼԱ 22 ՄՐՄՏՅԻ 2

1:50

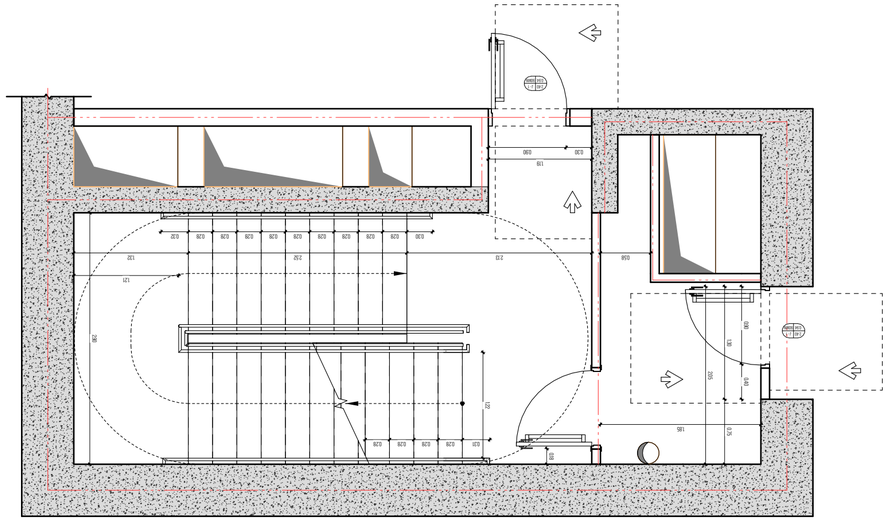

# ՀԱՐԿԱՅԻՆ ՀԱՏԱԿԻ. ԼԱ 22 ՄՐՄՏՅԻ 2

1:50

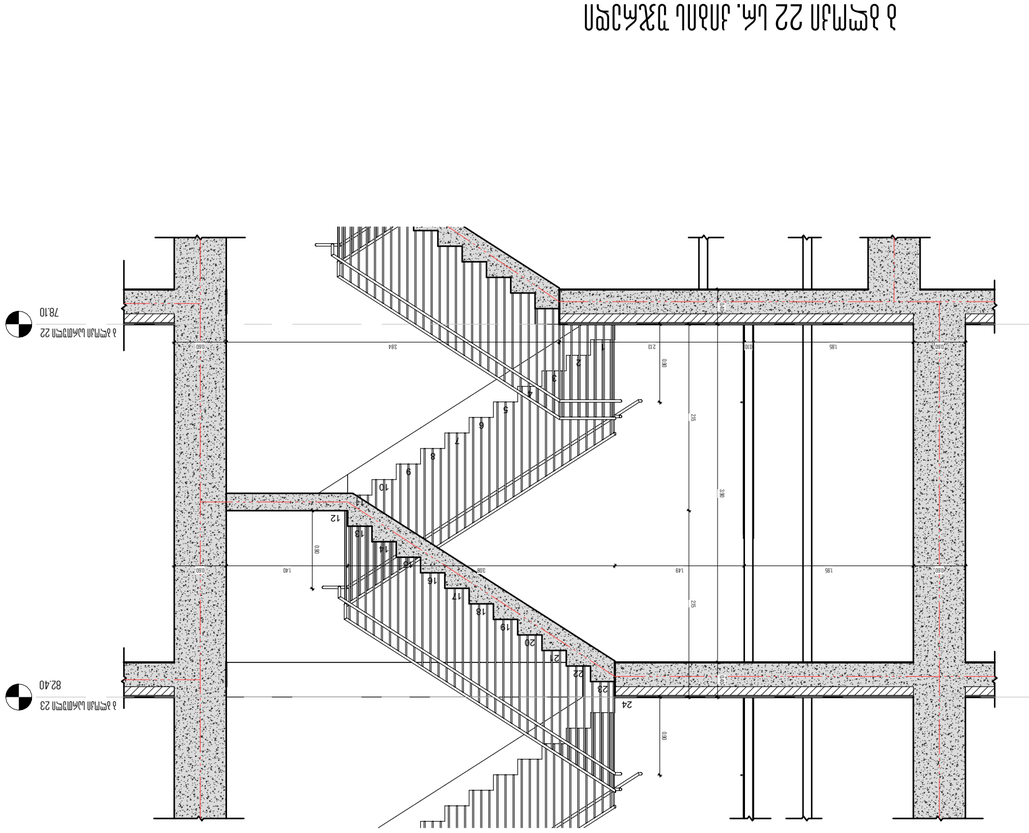

# ՀԱՐԿԱՅԻՆ ՀԱՏԱԿԻ. ԼԱ 22 ՄՐՄՏՅԻ 2 (ՀԱՐԿԱՅԻՆ ՀԱՏԱԿԱԳԾԻ ՀԱՏԱԿԻ. ԼԱ 22 ՄՐՄՏՅԻ 2)

1:50

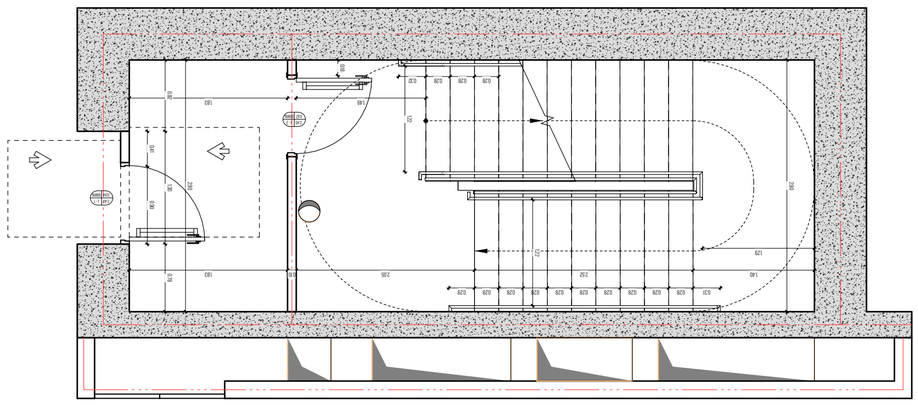

# ՀԱՐԿԱՅԻՆ ՀԱՏԱԿԻ. ԼԱ 22 ՄՐՄՏՅԻ 2 (ՀԱՐԿԱՅԻՆ ՀԱՏԱԿԱԳԾԻ ՀԱՏԱԿԻ. ԼԱ 22 ՄՐՄՏՅԻ 2)

1:50

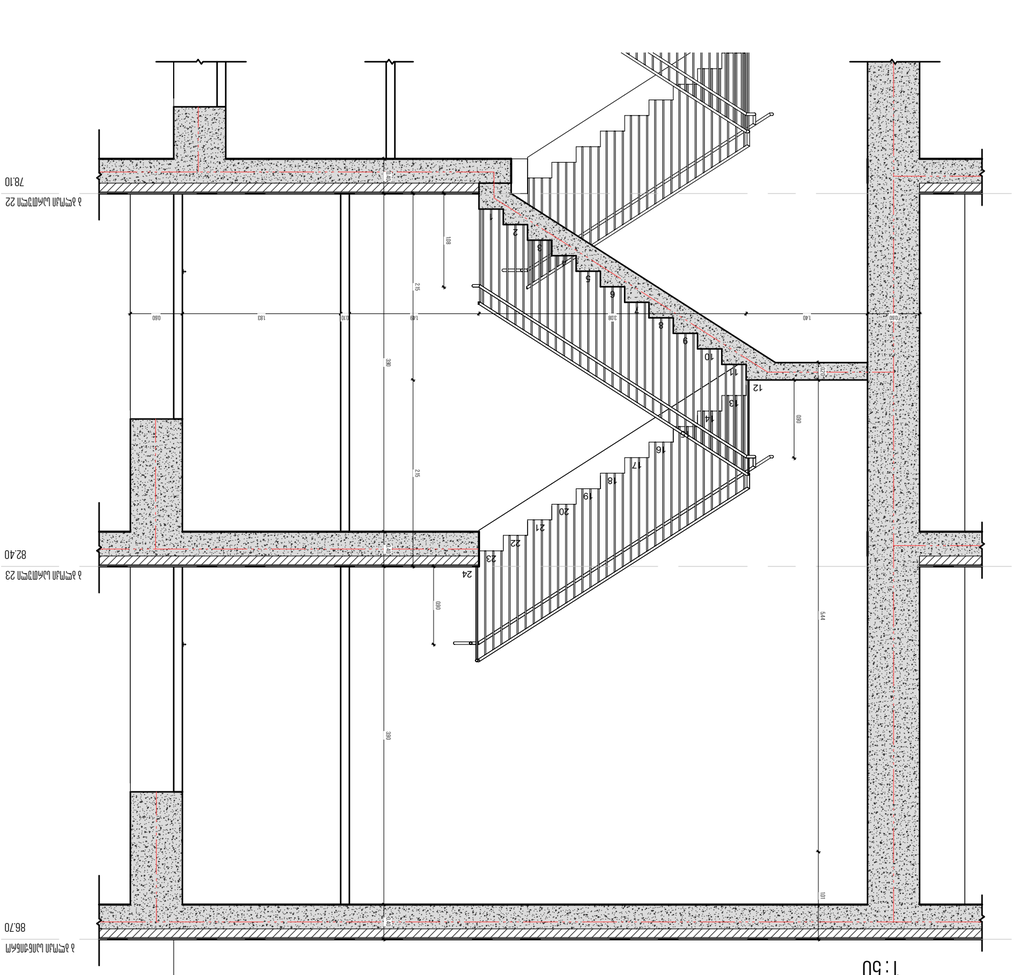

ՀԱՏԱԿԻ ՀԱՄԱՐ ՏԵՍ ՄԱՍՆ ԱՅԼ ՀԱՏԱԿՆԵՐ