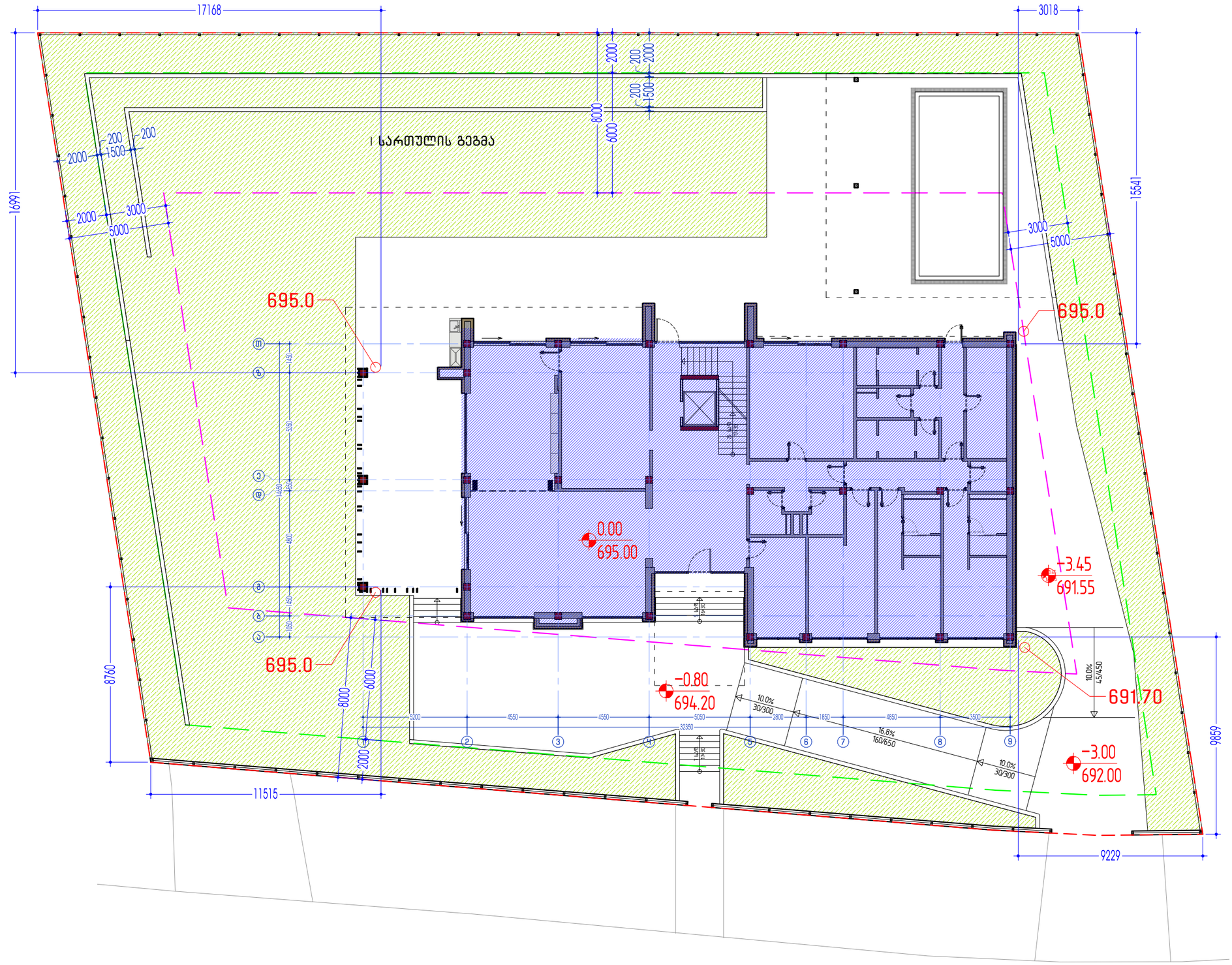

SURGULA STUDIO ARCHITECTURE INTERIOR DESIGN www.surgula.com info@surgula.com Tbilisi l.pasteur str.#5	ავტორი	დ.ვეშაპაძე		ფურცლის	შენობის გრუნტთან	ობიექტის	ქ.თბილისი	გაფრთხილება! პროექტი წარმოადგენს SURGULA-ს საკუთრებას.მისი ნებისმიერი ფორმით(მთლიანად,ან ნაწილობრივ) გამოკვლევა,ან კოპირება SURGULA-ს ნებართვის გარეშე იკრძალება.ნახაზი გამიზნულია მხოლოდ კონტრაქტორებისთვის არქიტექტურული ინფორმაციის მისაღებად, და მისი გამოყენება არ შეიძლება სხვა პროექტში.ზომები უნდა გადამოწმდეს სამშენებლო მოედანზე კონტრაქტორის მიერ.	შენიშვნა!	ფურცელი	A3
	ავტორი	არქიტექტორი		დასახელება	მიწის ნიშნულების გეგმა	მისამართი	პასტერის ქუჩა 5			
	ავტორი	არქიტექტორი		პროექტი	პროექტი	ინფორმაცია	სახელი გვარი			
	დაამუშავა	ნ.კუტალაძე		მასშტაბი	1:200	დამკვეთზე	კომპანია			
	დაამუშავა	არქიტექტორი		თარიღი	22.07.2025	კონტრაქტი	კონტრაქტის ნომერი			
	შეამოწმა	დ.ვეშაპაძე		რევიზია	20.02.2023	ელ.ფოსტა	info@costumer.com			

სარდაფის სართულის გეგმა

ექსპლიკაცია		
ოთახის ID	დასახელება. ინტერიერი	ფართობი კვ.მ
B01	სადეგუსტაციო დარბაზი	97.98
B02	მარანი	17.44
B03	საკუჭნაო	12.31
B04	სეზონური გარდერობი	15.07
B05	დერეფანი	11.63
B06	სველი წერტილი	3.03
B07	დამხმარე სათავსო	14.03
B08	სახელოსნო	13.44
B09	დამხმარე სათავსო	17.04
B10	პარკინგი	150.8
B11	ქიბის უჯრედი	4.9
B12	ლიფტის შახტა 170×235 სმ.	4.0
	ჯამი	361.67

შენიშვნა: ფართობში ნაჩვენებია სუფთა (მოპირკეთებული) იატაკის ფართობი.

საყრდენი კედელი (გრუნტის დასაჭერად) ქირითაღი. შენობის კონსტრუქციიდან გამოყოფილი

B07 დამხმარე სათავსო 14.03 მ²

B08 სახელოსნო 13.44 მ²

B09 დამხმარე სათავსო 17.04 მ²

B12 ლიფტის შახტა 170×235 სმ. 4.0 მ²

B06 სველი წერტ. 3.03 მ²

B11 ქიბის უჯრედი 4.9 მ²

20 საფ. 17.30

-3.40

B05 დერეფანი 11.63 მ²

B10 პარკინგი 150.8 მ²

B03 საკუჭნაო 12.31 მ²

B04 სეზონური გარდერობი 15.07 მ²

B01 სადეგუსტაციო დარბაზი, მეღია ოთახი 97.98 მ²

B02 მარანი 17.44 მ²

10.0% 45/450

10.0% 30/300

5200 4550 4550 5050 2800 1850 4850 3500

32350

1450 5350 1450 4800 1450 1050 14650 1550

SURGULA STUDIO ARCHITECTURE INTERIOR DESIGN	ავტორი	დ.ვეფხაძე		ფურცლის დასახელება	სარდაფის გეგმა	ობიექტის მისამართი	ქ.თბილისი ვასტატრის ქუჩა 5
www.surgula.com info@surgula.com Tbilisi I.pasteur str.#5	ავტორი	არქიტექტორი					
	ავტორი	არქიტექტორი		პროექტი	პროექტი	ინტერიორებისა დამკვეთზე	სახელი გვარი კომპანია
	შეამოწმა	ნ.ჯანდიერი		მასშტაბი	1:100-1		
	შეამოწმა	არქიტექტორი		თარიღი	30.09.2024	კონტრაქტი	კონტრაქტის ნომერი
	შეამოწმა	დ.ვეფხაძე		რევიზია	20.02.2023	ელ.ფოსტა	info@costumer.com

გაფრთხილება! პროექტი წარმოებულია SURGULA-ს საკუთრებას.მისი ნებისმიერი ფორმით(მხედველობაში ნებისმიერობა) გამოკვლევა,ან კოპირება SURGULA-ს ნებართვის გარეშე ისრძანება.ნებაზე გამოხატულია გაფრთხილება ამოღებით კონტრაქტორებისთვის არაინტელექტურული ინფორმაციის მისაღებად, და მისი გამოყენება არ შეიძლება სხვა პროექტში.ფრაგმენტ შენობ გამოყენებაზე საფრთხილო ღონისძიება კონტრაქტორის მიერ.

შენიშვნა:

-1 ფურცელი A2

SAR

I სართულის გეგმა

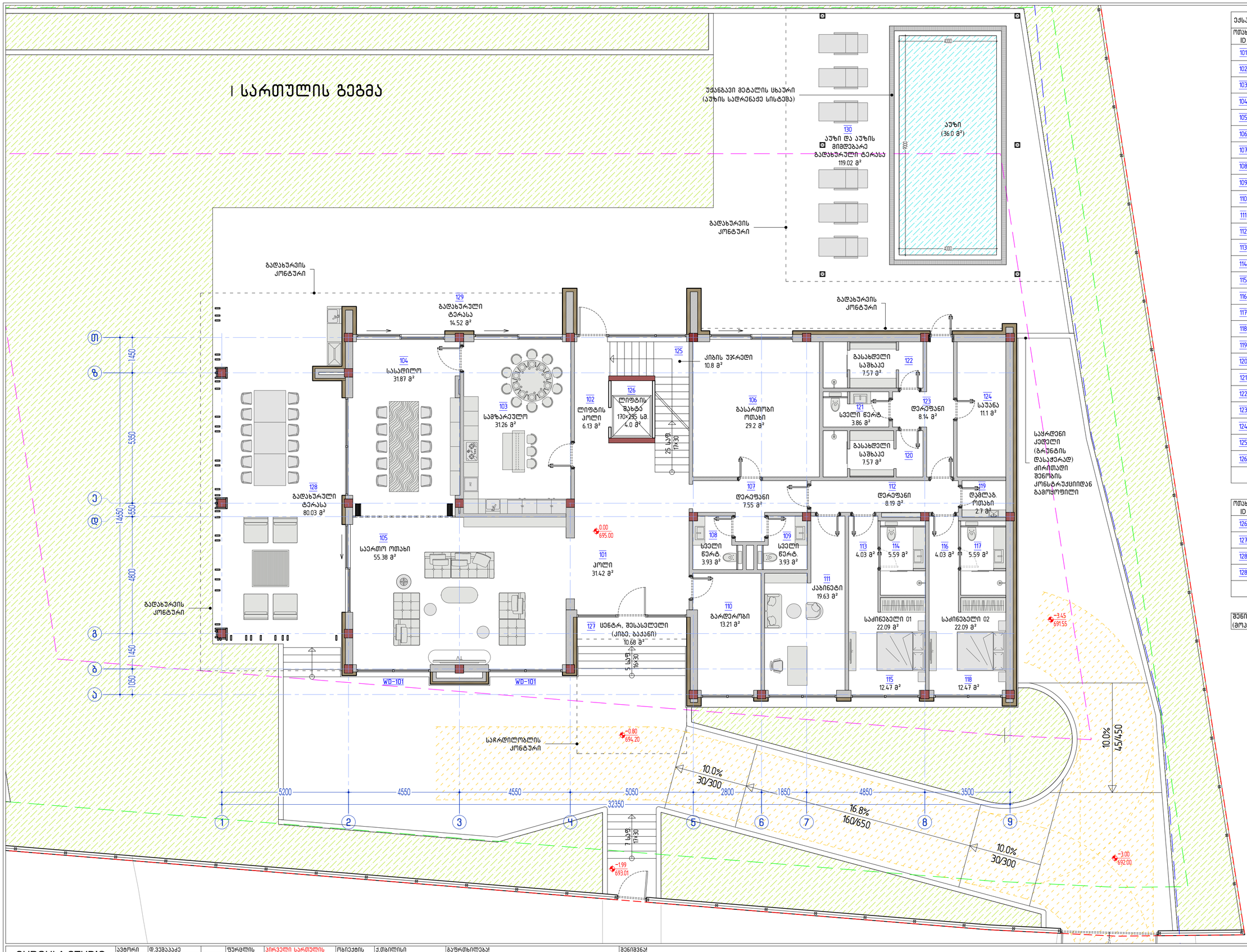

ექსპლიკაცია		
ოთახის ID	დასახელება. ინტერიერი	ფართობი კვ.მ.
101	კოლი	31.42
102	ლიფტის კოლი	6.13
103	სამზარეულო	31.26
104	სასადილო	31.87
105	საერთო ოთახი	55.38
106	გასართობი ოთახი	29.2
107	დერეფანი	7.55
108	სველი წერტ. 01 (საერთო)	3.93
109	სველი წერტ. 02 (საერთო)	3.93
110	გარდერობი	13.21
111	კაბინეტი	19.63
112	დერეფანი	8.19
113	საძინებელი 01 კოლი	4.03
114	საძინებელი 01 სველი წერტილი	5.59
115	საძინებელი 01	12.47
116	საძინებელი 02 კოლი	4.03
117	საძინებელი 02 სველი წერტილი	5.59
118	საძინებელი 02	12.47
119	დამლაგებლის ოთახი	2.7
120	გასახდელი საშხაპე 01	7.57
121	სველი წერტილი	3.86
122	გასახდელი საშხაპე 02	7.57
123	დერეფანი	8.14
124	საუნა	11.1
125	კიბის უჯრედი	10.08
126	ლიფტის შახტა 170×235 სმ.	4.0
	ჯამი	340.9

ოთახის ID	დასახელება. ექსტერიერი	ფართობი კვ.მ.
126	ლიფტ. შესასვლელი	10.68
127	გადახურული ტერასა 01	80.03
128	გადახურული ტერასა 02	14.52
130	აუზი და აუზის მიმდებარე გადახურული ტერასა	119.02
	ჯამი	224.25

შენიშვნა: ფართობში ნაჩვენებია სუფთა (მოპირკეთებული) იატაკის ფართობი.

SURGULA STUDIO	ავტორი	დ.ვეშაპაძე		ფურცლის	პირველი სართული	ობიექტის	ქ.თბილისი
ARCHITECTURE INTERIOR DESIGN	ავტორი	არქიტექტორი		დასახელება	გეგმა	მისამართი	ასპინძის ქუჩა 5
www.surgula.com	ავტორი	არქიტექტორი		პროექტი	პროექტი	ინფორმაცია	სახელი გვარი
info@surgula.com	დაამუშავა	ნ.ჯუბალაძე		მასშტაბი	1:100-1	დამკვეთზე	კომპანია
Tbilisi I.pasteur str.#5	დაამუშავა	არქიტექტორი		თარიღი	30.09.2024	კონტრაქტის	კონტრაქტის ნომერი
	შეამოწმა	დ.ვეშაპაძე		რევიზია	20.02.2023	ელ.ფოსტა	info@costumer.com

გაფრთხილება! პროექტი წარმოადგენს SURGULA-ს საკუთრებას, მისი ნებისმიერი ფორმით(მათ შორის,ელ. ნაბეჭდი ფორმით) გამოყენება, ან კოპირება SURGULA-ს ნებართვის გარეშე ჩაითვლება ნაბიჯის გამოწვევის მტკიცედ კონტრაქტორებისთვის პროექტებული ინფორმაციის მისაღებად, და მისი გამოყენება არ შეიძლება სხვა პროექტებში, ზოგადი უნდა გამოიმეფდეს სამშენებლო მოედანზე კონტრაქტორის მიერ.

შენიშვნა!

ფურცელი 1 | A2 | SAR

II სართულის გეგმა



ექსპლიკაცია

ოთახის ID	დასახელება. ინტერიერი	ფართობი კვ/მ.	
201	ჰოლი	20.88	
202	ლიფტის ჰოლი	2.52	
203	დერეფანი	12.03	
204	სამრეცხაო	11.74	
205	დერეფანი	4.03	
206	დერეფანი	11.7	
207	საძინებელი 03 ჰოლი	4.47	24.81
208	საძინებელი 03 სველი წერტილი	5.7	
209	საძინებელი 03	14.64	
210	საძინებელი 04 ჰოლი	4.47	24.81
211	საძინებელი 04 სველი წერტილი	5.7	
212	საძინებელი 04	14.64	
213	საძინებელი 05 ჰოლი	3.76	59.5
214	საძინებელი 05 სველი წერტილი	8.74	
215	საძინებელი 05 გარდერობი	12.43	
216	საძინებელი 05	34.57	
217	საძინებელი 06 ჰოლი	4.05	25.75
218	საძინებელი 06 სველი წერტილი	5.7	
219	საძინებელი 06	16	
220	საძინებელი 07 ჰოლი	4.05	25.75
221	საძინებელი 07 სველი წერტილი	5.7	
222	საძინებელი 07	16	
223	საძინებელი 08 ჰოლი	6.22	28.3
224	საძინებელი 08 სველი წერტილი	6.01	
225	საძინებელი 08	16.07	
226	საძინებელი 09 ჰოლი	3.86	25.97
227	საძინებელი 09 სველი წერტილი	5.7	
228	საძინებელი 09	16.41	
229	საძინებელი 10 ჰოლი	3.86	25.97
230	საძინებელი 10 სველი წერტილი	5.7	
231	საძინებელი 10	16.41	
232	კიბის უჯრედი	13.44	
233	ლიფტის შახტა 170×235 სმ.	4.0	
	ჯამი	321.2	

ოთახის ID	დასახელება. ექსტერიერი	ფართობი კვ/მ.
234	ტერასა	13.81
235	აივანი	4.01
236	ტერასა	40.99
237	აივანი	7.03
238	ტერასა	20.58
	ჯამი	86.42

შენიშვნა: ფართობში ნაჩვენებია სუფთა (მოპირკეთებული) იატაკის ფართობი.

SURGULA STUDIO
ARCHITECTURE INTERIOR DESIGN
www.surgula.com
info@surgula.com
Tbilisi l.pasteur str.#5

ავტორი	დ.ვეშაპაძე	ფურცლის დასახელება	მეორე სართულის გეგმა	ობიექტის მისამართი	ქ.თბილისი პასტერის ქუჩა 5	
ავტორი	არქიტექტორი					
ავტორი	არქიტექტორი	პროექტი	პროექტი	ინფორმაცია დამკვეთზე	სახელი გვარი კომპანია	
დაამუშავა	ნ.კუტალაძე	მასშტაბი	1:100—1			
დაამუშავა	არქიტექტორი	თარიღი	30.09.2024	კონტრაქტი	კონტრაქტის ნომერი	
შეამოწმა	დ.ვეშაპაძე	რევიზია	20.02.2023	ელ.ფოსტა	info@costumer.com	

გაფრთხილება!
პროექტი წარმოადგენს SURGULA-ს საკუთრებას.მისი ნებისმიერი ფორმით(მთლიანად,ან ნაწილობრივ) გამრავლება,ან კოპირება SURGULA-ს ნებართვის გარეშე იკრძალება.ნახაზი გამიზნულია მხოლოდ კონტრაქტორებისთვის არქიტექტურული ინფორმაციის მისაღებად, და მისი გამოყენება არ შეიძლება სხვა პროექტში.ზომები უნდა გადამოწმდეს სამშენებლო მოედანზე კონტრაქტორის მიერ.

შენიშვნა!

A2

სახურავის გეგმა

ექსპლიკაცია		
ოთახის ID	დასახელება	ფართობი კვ.მ.
RF 01	ლიფტის კოლი	3.78
RF 02	დერეფანი	8.28
RF 03	სველი წერტილი	4.41
RF 04	ქიბის უჯრედი	8.75
RF 05	ლიფტის შახტა 170×235 სმ.	4.0
ჯამი		29.22

ოთახის ID	დასახელება. ექსტერიერი	ფართობი კვ.მ.
RF 06	სახურავი	143.17
RF 07	სახურავი	143.09
ჯამი		286.26

შენიშვნა: ფართობში ნაჩვენებია სახურავის მოსაპირკეთებელი ზედაპირი

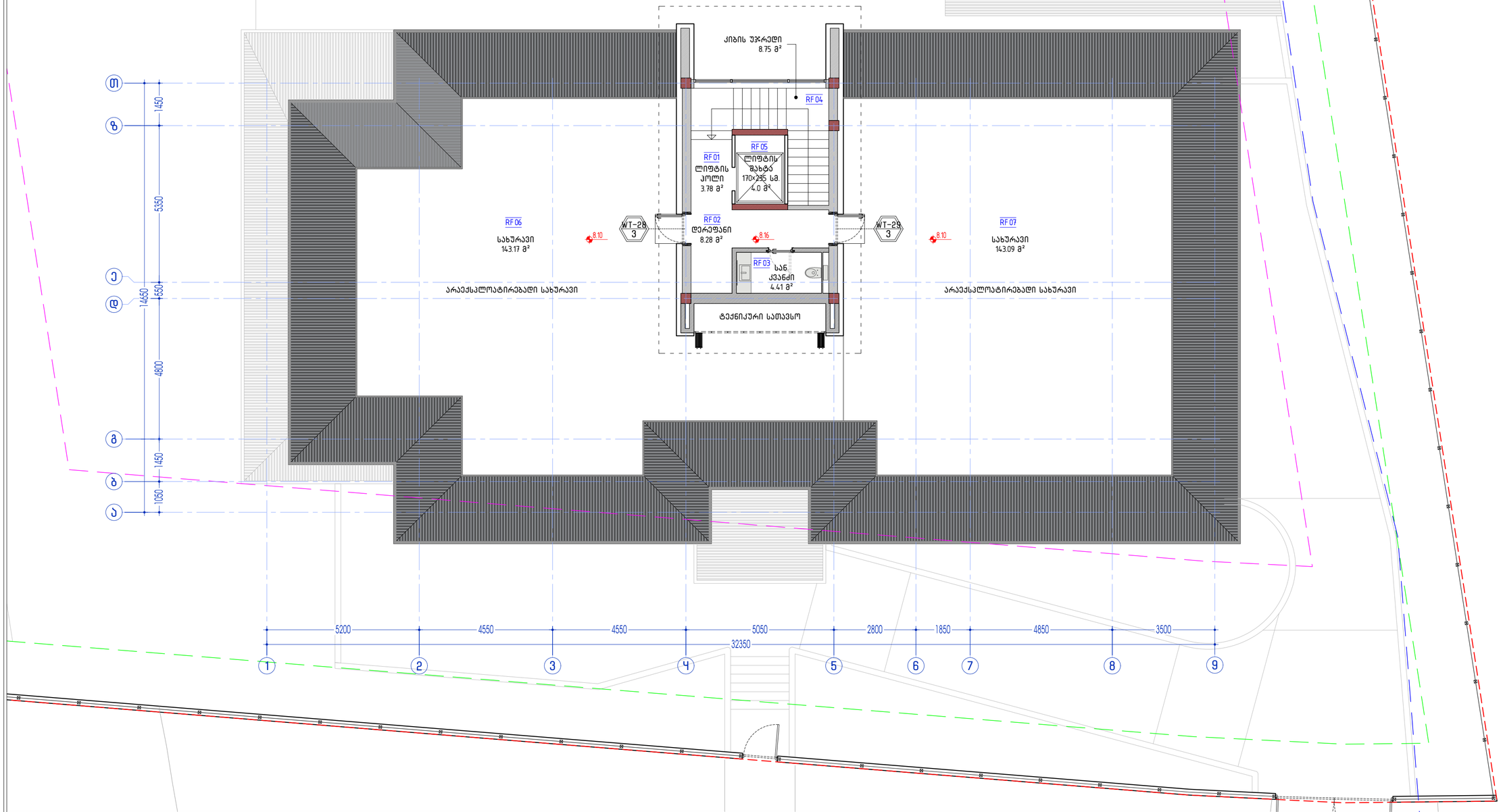

SURGULA STUDIO ARCHITECTURE INTERIOR DESIGN			ფურცლის დასახელება	სახურავის გეგმა	მობილური	ქ.თბილისი ვასტტრის ქუჩა 5	
www.surgula.com info@surgula.com Tbilisi I.pasteur str.#5			პროექტი	პროექტი	ინტერნეტგვერდი	სახლის გვარი	
			მასშტაბი	1:100-1	დამკვეთზე	კომპანია	
			თარიღი	30.09.2024	კონტაქტის ნომერი		
			რევიზია	20.02.2023	ელ.ფოსტა	info@costumer.com	

გაფრთხილება! პროექტი წარმოებენ SURGULA-ს საავტორებასამისი ნებისმიერი ფორმითმეშლისაწინააღმდეგ ნებისმიერსახის გამოყენებაან კოპირება SURGULA-ს ნებართვის გარეშე ისკატეგორიულინაკრძალება. კონტრაქტორებისთვის პროექტთანდაკავშირებით ინფორმაციის მისაღებად, დაგისურ გამოსულნებაა ორ პროექტში ცვლილებების შეტანა მხოლოდ გამოგზავნილიელ ფოსტაზე.

შენიშვნა!

A2

SAXUR

სახურავის გეგმა

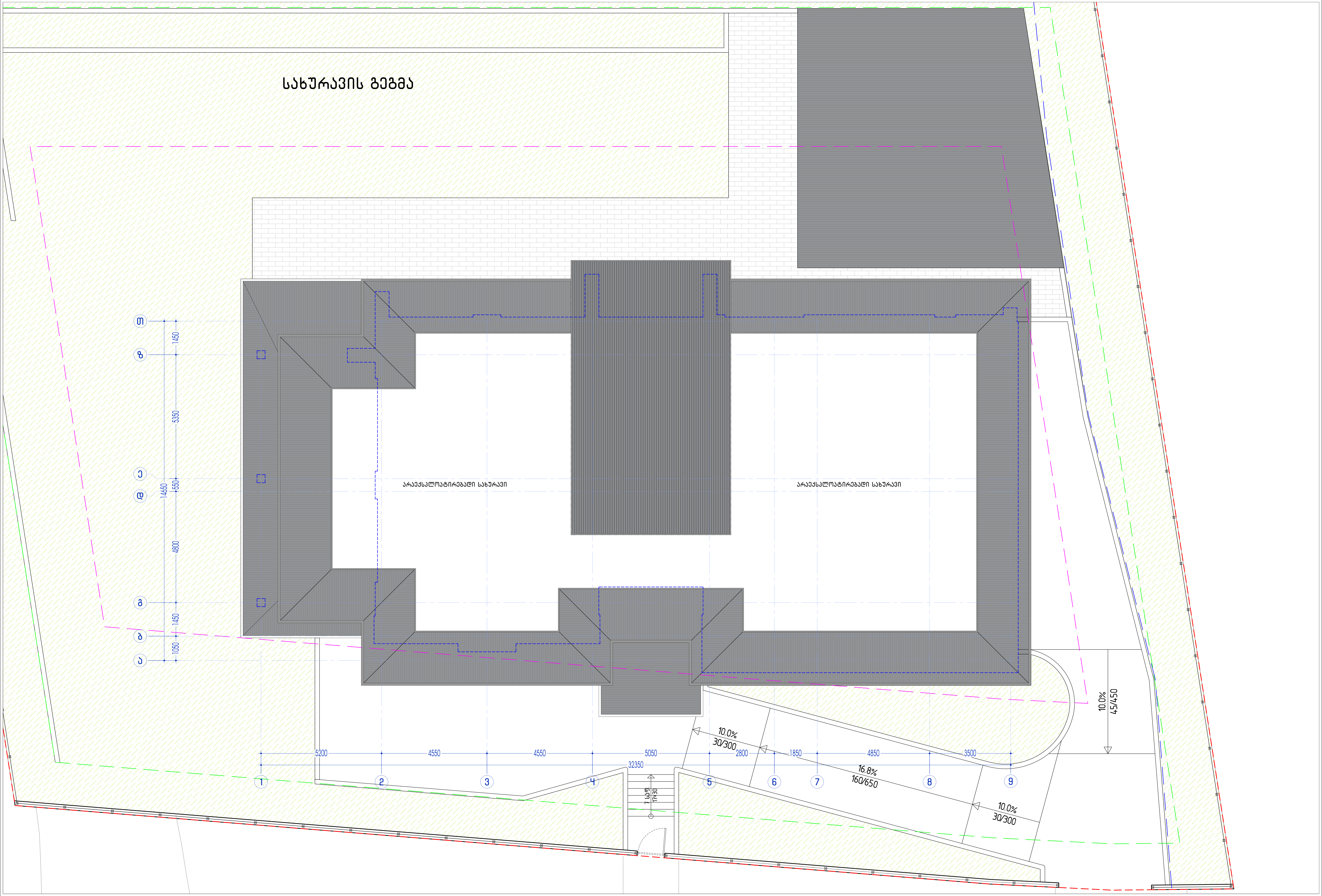

SURGULA STUDIO ARCHITECTURE INTERIOR DESIGN www.surgula.com info@surgula.com Tbilisi l.pasteur str.#5	ავტორი	დ.ვეშაპაძე		ფურცლის დასახელება	სახურავის გეგმა	ობიექტის მისამართი	ქ.თბილისი პასტერის ქუჩა 5
	ავტორი	არქიტექტორი					
	ავტორი	არქიტექტორი		პროექტი	პროექტი	ინფორმაცია დამკვეთზე	სახელი გვარი კომპანია
	დაამუშავა	ნ.კუტალაძე		მასშტაბი	1:100		
	დაამუშავა	არქიტექტორი		თარიღი	30.09.2024	კონტრაქტი	კონტრაქტის ნომერი
	შეამოწმა	დ.ვეშაპაძე		რევიზია	20.02.2023	ელ.ფოსტა	info@costumer.com

გაფრთხილება!
პროექტი წარმოადგენს SURGULA-ს საკუთრებას.მისი ნებისმიერი ფორმით(მთლიანად,ან ნაწილობრივ) გამრავლება,ან კოპირება SURGULA-ს ნებართვის გარეშე იკრძალება.ნახაზი გამიზნულია მხოლოდ კონტრაქტორებისთვის არქიტექტურული ინფორმაციის მისაღებად, და მისი გამოყენება არ შეიძლება სხვა პროექტში.ზომები უნდა გადამოწმდეს სამშენებლო მოედანზე კონტრაქტორის მიერ.

შენიშვნა!

ფურცელი

A2

SAXUR

2

საყრდენი კედლების გეგმა

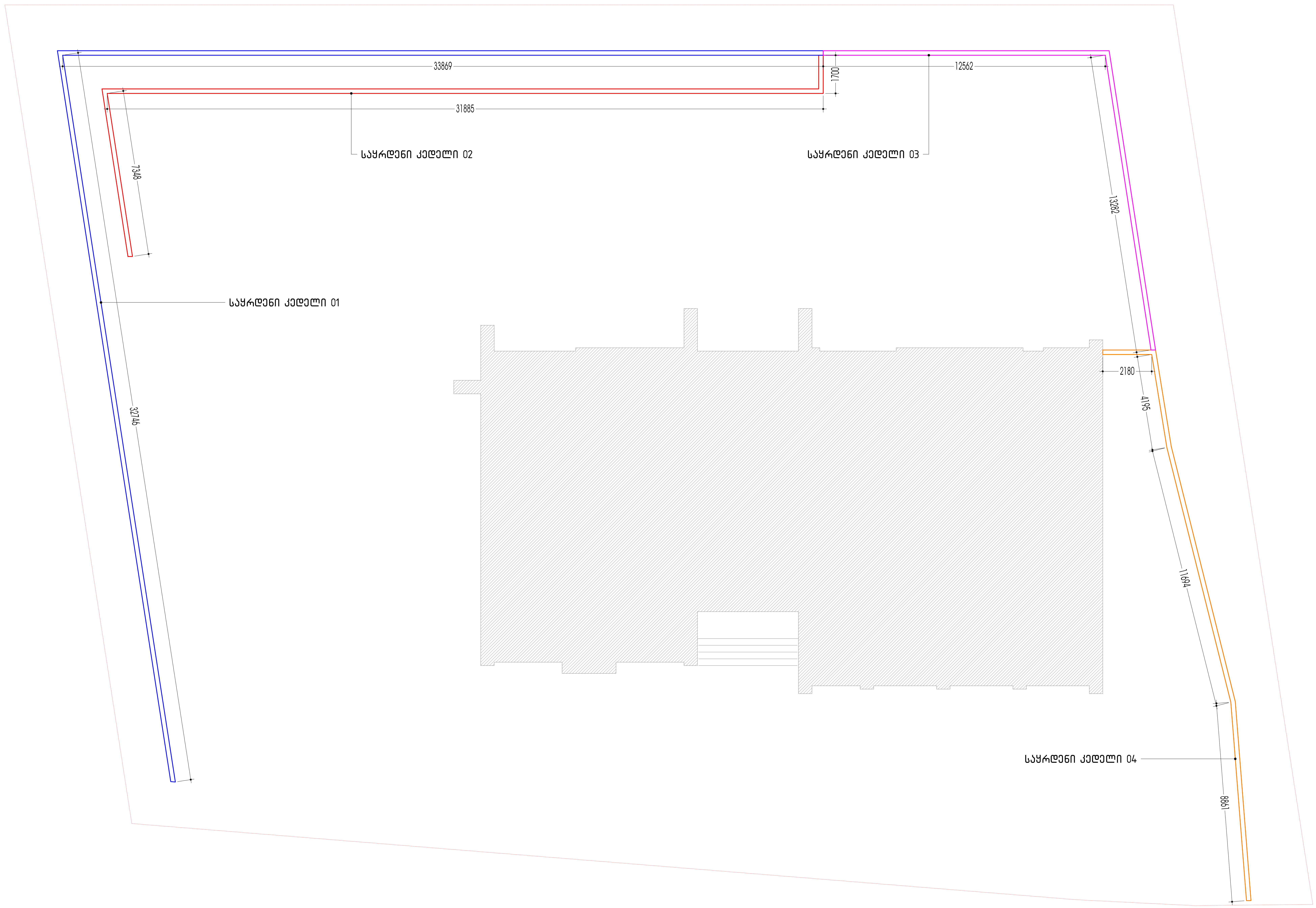

SURGULA STUDIO ARCHITECTURE INTERIOR DESIGN www.surgula.com info@surgula.com Tbilisi l.pasteur str.#5	ავტორი	დ.ვეშაპაძე		ფურცლის დასახელება	საყრდენი კედლების გეგმა	ობიექტის მისამართი	ქ.თბილისი პასტერის ქუჩა 5	გაფრთხილება! პროექტი წარმოადგენს SURGULA-ს საკუთრებას.მისი ნებისმიერი ფორმით(მთლიანად,ან ნაწილობრივ) გამრავლება,ან კოპირება SURGULA-ს ნებართვის გარეშე იკრძალება.ნახაზი გამიზნულია მხოლოდ კონტრაქტორებისთვის არქიტექტურული ინფორმაციის მისაღებად, და მისი გამოყენება არ შეიძლება სხვა პროექტში.ზომები უნდა გადამოწმდეს სამშენებლო მოედანზე კონტრაქტორის მიერ.
	ავტორი	არქიტექტორი						
	ავტორი	არქიტექტორი		პროექტი	პროექტი	ინფორმაცია დამკვეთზე	სახელი გვარი	
	დაამუშავა	ნ.კუტალაძე		მასშტაბი	1:100		კომპანია	
	დაამუშავა	არქიტექტორი		თარიღი	30.09.2024	კონტრაქტი	კონტრაქტის ნომერი	
	შეამოწმა	დ.ვეშაპაძე		რევიზია	20.02.2023	ელ.ფოსტა	info@costumer.com	

შენიშვნა!

ფურცელი 012

A2

(2

საყრდენი კედელი 01
98.75 კვ.მ.

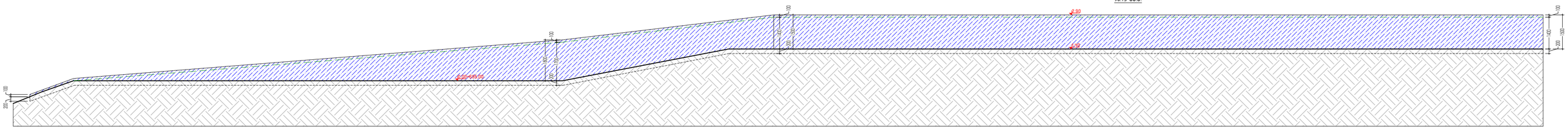

საყრდენი კედლის ბრუნტის შემაკავებელი კედელი
98.75×0.20=19.75 კბ.მ. I კლასი

საყრდენი კედელი 03
64.44 კვ.მ.

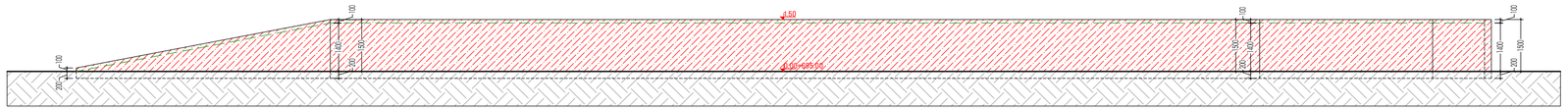

საყრდენი კედლის ბრუნტის შემაკავებელი კედელი
64.44×0.20=12.888 კბ.მ. I კლასი

საყრდენი კედელი 03
118.22 კვ.მ.

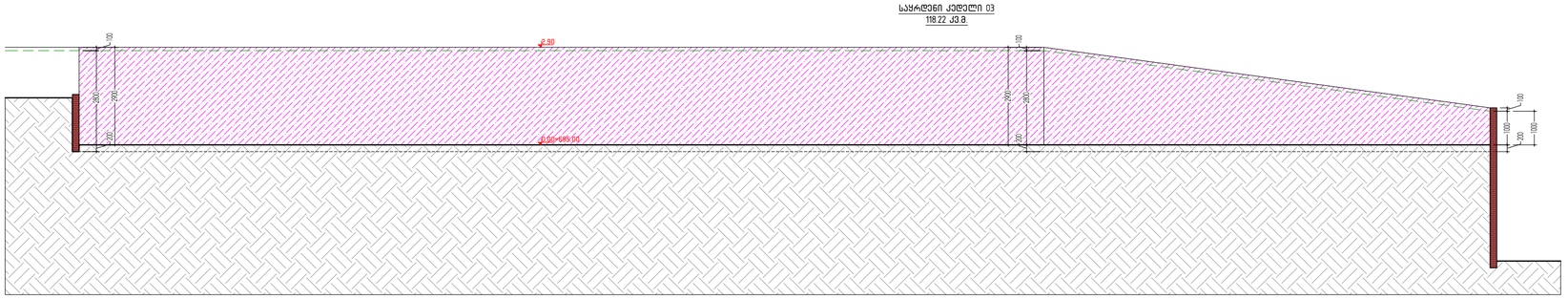

საყრდენი კედლის ბრუნტის შემაკავებელი კედელი
118.22×0.20=23.644 კბ.მ. II კლასი

საყრდენი კედელი 04
99.59 კვ.მ.

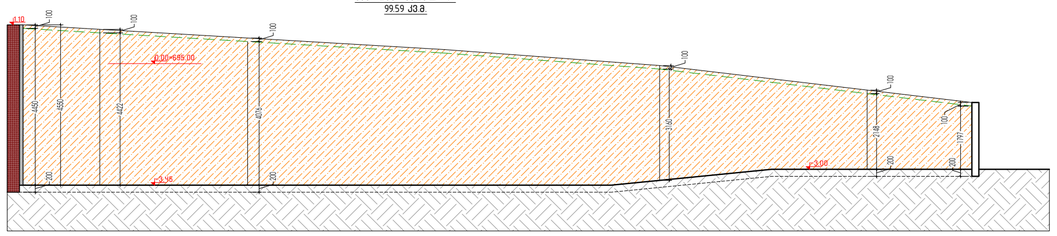

საყრდენი კედლის ბრუნტის შემაკავებელი კედელი
99.59×0.20=19.918 კბ.მ. I კლასი

SURGULA STUDIO ARCHITECTURE INTERIOR DESIGN www.surgula.com info@surgula.com Tbilisi I.pasteur str.#5						
ავტორი	დ.ვეფაპაძე		ფურცლის	საყრდენი კედლების	ობიექტის	ქ.თბილისი
ავტორი	არქიტექტორი		დასახელება	განლა	მისამართი	პასტერის ქუჩა 5
ავტორი	არქიტექტორი		პროექტი	პროექტი	ინფორმაცია	სახელი გვარი
დაამუშავა	ნ.ჯუტალაძე		მასშტაბი	1:100	დამკვეთზე	კომპანია
დაამუშავა	არქიტექტორი		თარიღი	30.09.2024	კონტრაქტი	კონტრაქტის ნომერი
შეამოწმა	დ.ვეფაპაძე		რევიზია	20.02.2023	ელ.ფოსტა	info@costumer.com

გაფრთხილება!
პროექტი წარმოადგენს SURGULA-ს საკუთრებას.მისი ნებისმიერი ფორმით(ელექტრონულად,ან ნაბეჭდურად) გავრცელება,ან კოპირება SURGULA-ს ნებართვის გარეშე იკრძალება.ნებაზე გამოხატულია მხოლოდ კონტრაქტორებისათვის არქიტექტურულ ინფორმაციის მისაწოდებად, და მისი გამოყენება არ შეიძლება სხვა პროექტებში.ზემდები უნდა გადამოწმდეს სამშენებლო მოედანზე კონტრაქტორის მიერ.

შენიშვნა!

ფურცელი A2

012

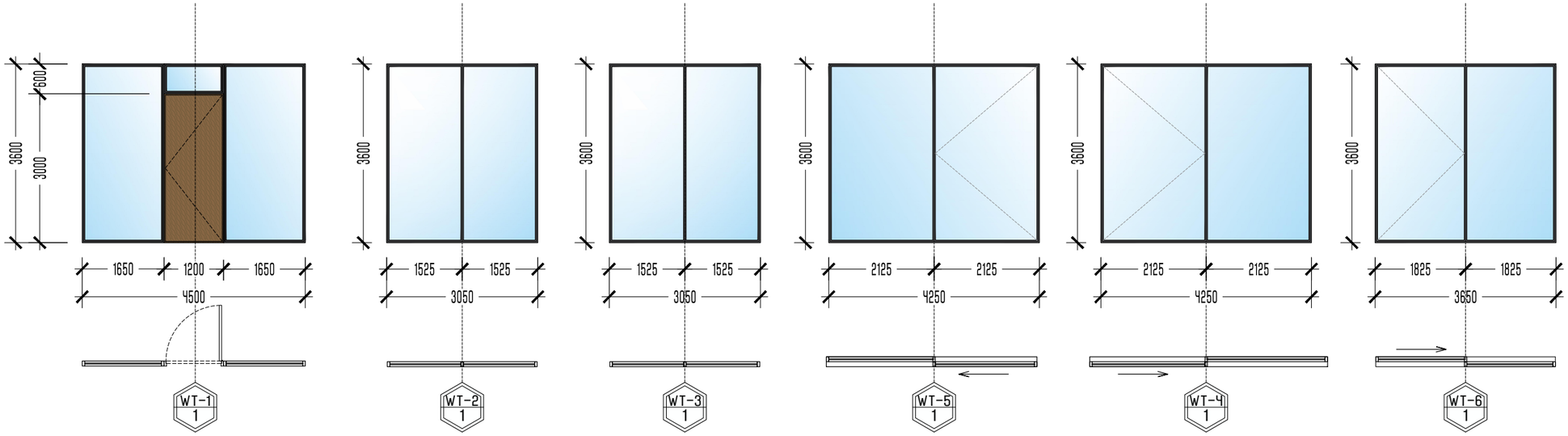

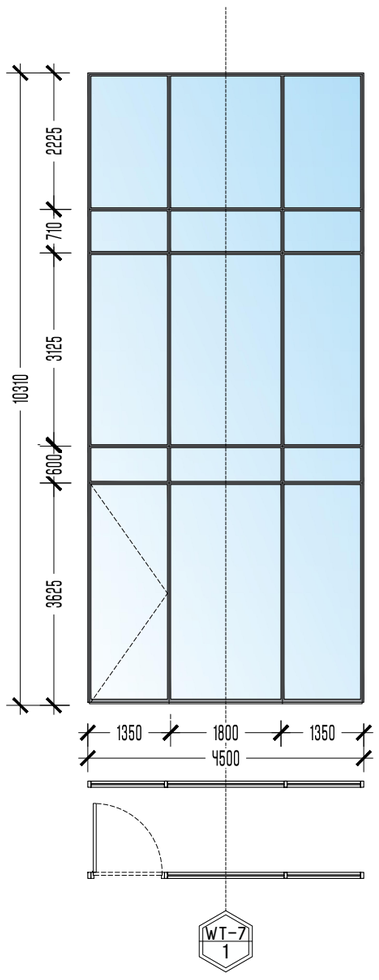

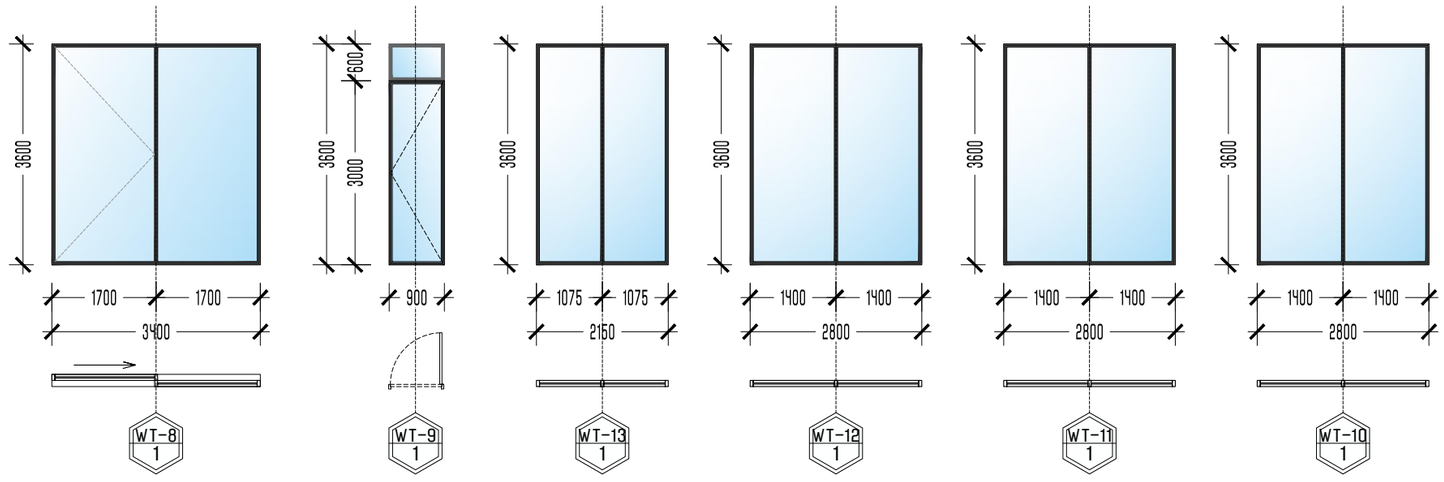

SURGULA STUDIO ARCHITECTURE INTERIOR DESIGN www.surgula.com info@surgula.com Tbilisi I.pasteur str.#5	ავტორი	დ.ვეშაპაძე		ფურცლის დასახელება	ვიტრაჟების სპეციფიკაცია პირველი სართული	ობიექტის მისამართი	ქ.თბილისი პასტერის ქუჩა 5	გაფრთხილება! პროექტი წარმოადგენს SURGULA-ს საკუთრებას,მისი ნებისმიერი ფორმით(მთლიანად,ან ნაწილობრივ) გამრავლება,ან კოპირება SURGULA-ს ნებართვის გარეშე იკრძალება.ნახაზი გამიზნულია მხოლოდ კონტრაქტორებისთვის არქიტექტურული ინფორმაციის მისაღებად, და მისი გამოყენება არ შეიძლება სხვა პროექტში.ზომები უნდა გადამოწმდეს სამშენებლო მოედანზე კონტრაქტორის მიერ.	შენიშვნა!	ფურცელი	A3 015
	ავტორი	არქიტექტორი							
	ავტორი	არქიტექტორი		პროექტი	პროექტი	ინფორმაცია დამკვეთზე	სახელი გვარი კომპანია		
	დაამუშავა	ნ.კუტალაძე		მასშტაბი	1:100–1				
	დაამუშავა	არქიტექტორი		თარიღი	22.07.2025	კონტრაქტი	კონტრაქტის ნომერი		
	შეამოწმა	დ.ვეშაპაძე		რევიზია	20.02.2023	ელ.ფოსტა	info@costumer.com		

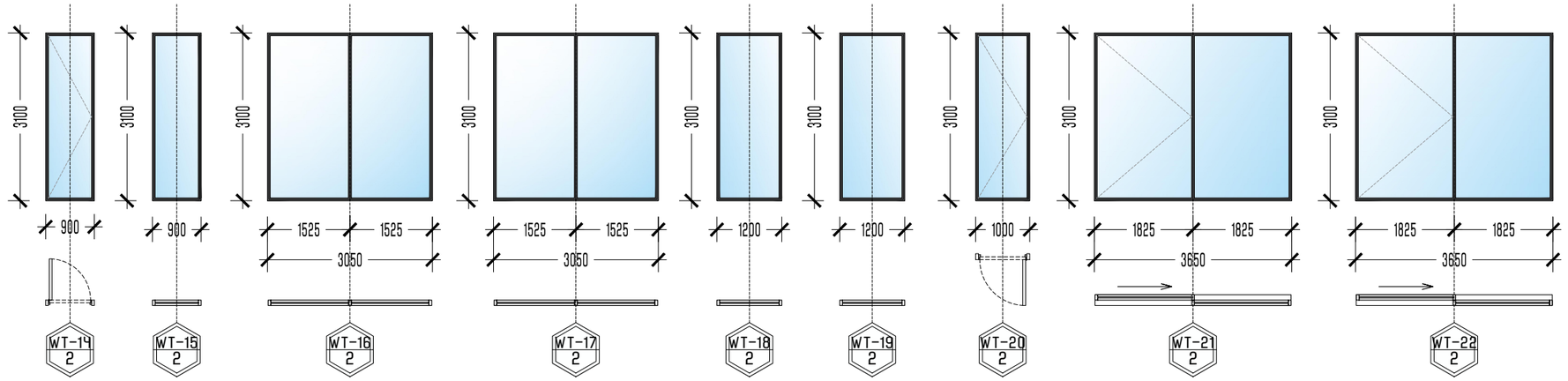

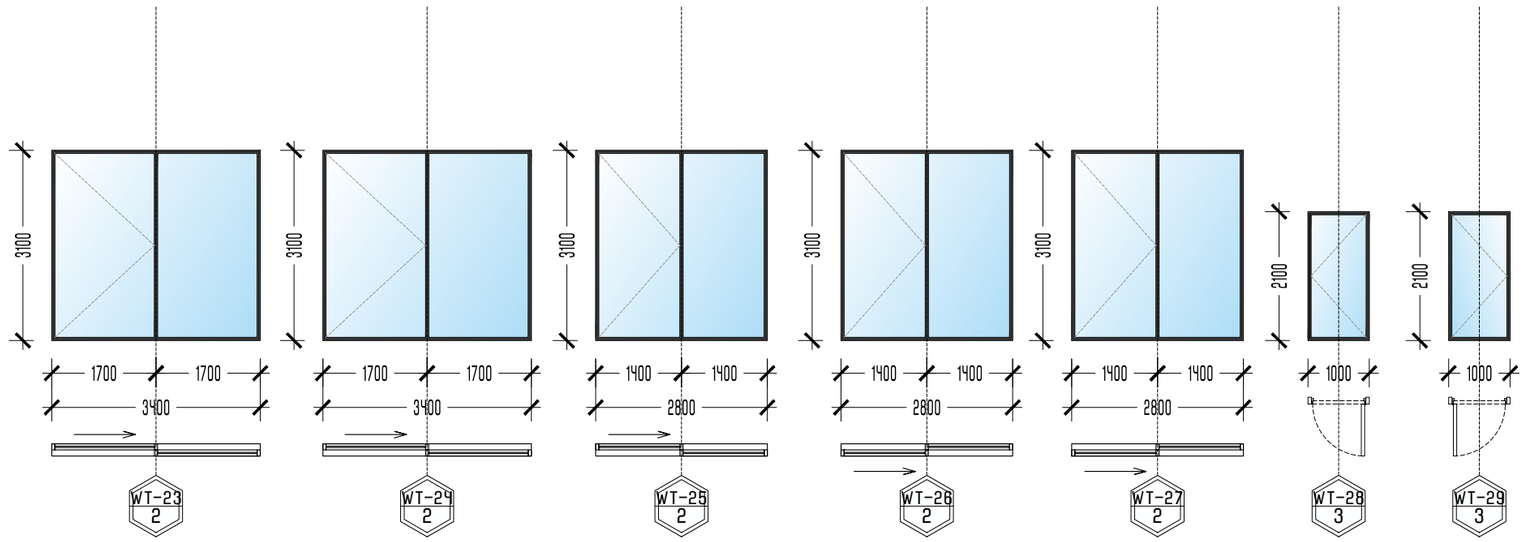

SURGULA STUDIO ARCHITECTURE INTERIOR DESIGN www.surgula.com info@surgula.com Tbilisi l.pasteur str.#5	ავტორი	დ.ვეშაპაძე	ფურცლის დასახელება	ვიტრაჟების სპეციფიკაცია მეორე სართული	ობიექტის მისამართი	ქ.თბილისი პასტერის ქუჩა 5
	ავტორი	არქიტექტორი				
	ავტორი	არქიტექტორი	პროექტი	პროექტი	ინფორმაცია დამკვეთზე	სახელი გვარი კომპანია
	დაამუშავა	ნ.კუტალაძე	მასშტაბი	1:100–1		
	დაამუშავა	არქიტექტორი	თარიღი	22.07.2025	კონტრაქტი	კონტრაქტის ნომერი
	შეამოწმა	დ.ვეშაპაძე	რევიზია	20.02.2023	ელ.ფოსტა	info@costumer.com

გაფრთხილება!

პროექტი წარმოადგენს SURGULA-ს საკუთრებას,მისი ნებისმიერი ფორმით(მთლიანად,ან ნაწილობრივ) გამრავლება,ან კოპირება SURGULA-ს ნებართვის გარეშე იკრძალება.ნახაზი გამიზნულია მხოლოდ კონტრაქტორებისთვის არქიტექტურული ინფორმაციის მისაღებად. და მისი გამოყენება არ შეიძლება სხვა პროექტში.ზომები უნდა გადამოწმდეს სამშენებლო მოედანზე კონტრაქტორის მიერ.

შენიშვნა!

ფურცელი A3

016

WT-01

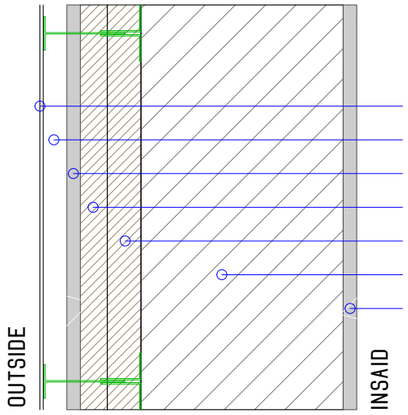

- ფასადის მოჭიქული კერამიკული/კომპოზიტური ფილები
- ჰაერი 35 მმ.
- ცემენტის ფითხი/ბათქაში 20 მმ.
- 30 მმ.-იანი ექსტრუდირებული პოლისტირონის ქაფი (XPS)
- 50 მმ.-იანი ექსტრუდირებული პოლისტირონის ქაფი (XPS)
- ბეტონის მსუბუქი ღრუტანიანი ბლოკები 300 მმ.
- კირ-თაბაშირის ფითხი/ბათქაში 20 მმ.

WT-02

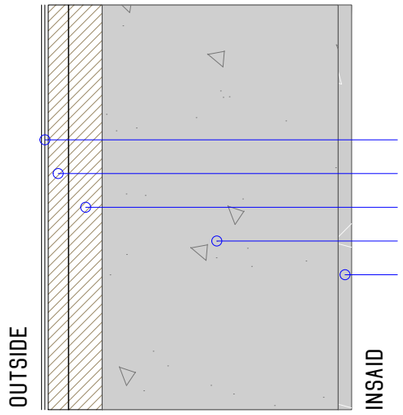

- ბიტუმიანი ზოლები მინის ბოჭკოვანი ქსოვილები 2 ფენა
- ექსტრუდირებული პოლისტირონის ქაფი (XPS) 30 მმ.
- ექსტრუდირებული პოლისტირონის ქაფი (XPS) 50 მმ.
- რკ/ბეტონის კედელი 350 მმ.
- კირ-თაბაშირის ფითხი/ბათქაში 20 მმ.

FT-01

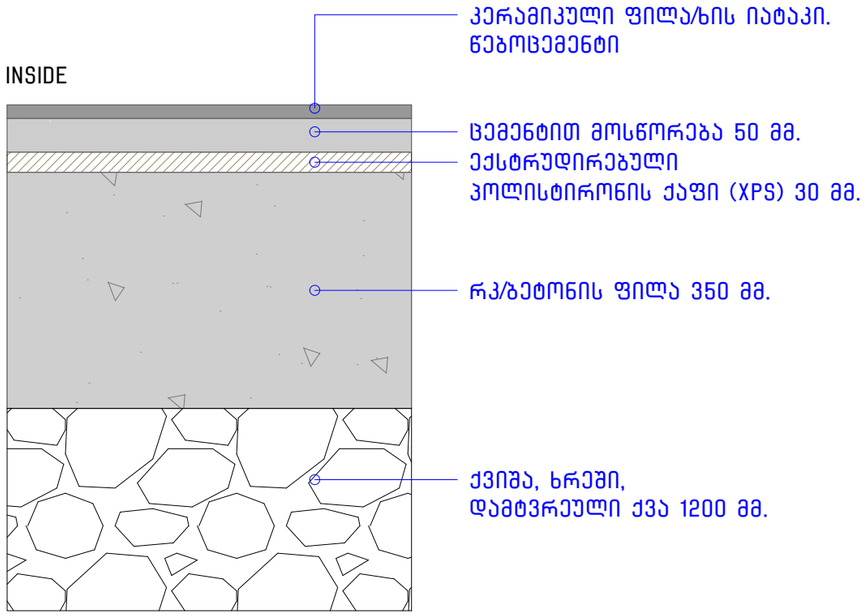

- კერამიკული ფილა/ხის იატაკი. წებოცემენტი
- ცემენტით მოსწორება 50 მმ.
- ექსტრუდირებული პოლისტირონის ქაფი (XPS) 30 მმ.
- რკ/ბეტონის ფილა 350 მმ.
- ქვიშა, ხრეში, დამტვრეული ქვა 1200 მმ.

RT-01

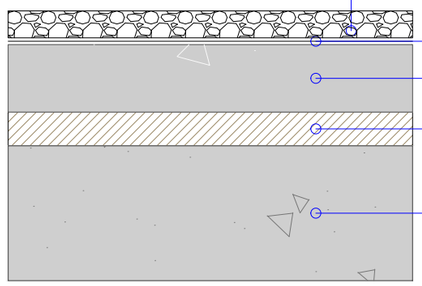

- დეკორატიული ღორღი ფრაქცია 20-40 მმ.
- ბიტუმიანი ზოლები მინის ბოჭკოვანი ქსოვილები 10 მმ.
- ცემენტით მოსწორება 100 მმ.
- ექსტრუდირებული პოლისტირონის ქაფი (XPS) 50 მმ.
- რკ/ბეტონის ფილა 200 მმ.

SURGULA STUDIO
ARCHITECTURE INTERIOR DESIGN
www.surgula.com
info@surgula.com
Tbilisi l.pasteur str.#5

ავტორი	დ.ვეშაპაძე		ფურცლის დასახელება		ობიექტის მისამართი	ქ.თბილისი პასტერის ქუჩა 5	
ავტორი	არქიტექტორი						
ავტორი	არქიტექტორი		პროექტი	პროექტი	ინფორმაცია დამკვეთზე	სახელი გვარი კომპანია	
დაამუშავა	ნ.კუტალაძე		მასშტაბი	0.1:99:44			
დაამუშავა	არქიტექტორი		თარიღი	22.07.2025	კონტრაქტი	კონტრაქტის ნომერი	
შეამოწმა	დ.ვეშაპაძე		რევიზია	20.02.2023	ელ.ფოსტა	info@costumer.com	

გაფრთხილება!
პროექტი წარმოადგენს SURGULA-ს საკუთრებას.მისი ნებისმიერი ფორმით(მთლიანად,ან ნაწილობრივ) გამრავლება,ან კოპირება SURGULA-ს ნებართვის გარეშე იკრძალება.ნახაზი გამიზნულია მხოლოდ კონტრაქტორებისთვის არქიტექტურული ინფორმაციის მისაღებად, და მისი გამოყენება არ შეიძლება სხვა პროექტში.ზომები უნდა გადამოწმდეს სამშენებლო მოედანზე კონტრაქტორის მიერ.

შენიშვნა!

ფურცელი A3

სახანძრო უსაფრთხოება

სახანძრო უსაფრთხოება

პირობითი აღნიშვნა

	სიმბოლოს სახელწოდება
	ჯვამლზე მორეაგირე მაუწყებელი
	ხელის ცეცხლმაქრი

მონოლითი

შემავსებელი

60 წუთიანი ხანძარმედეგი კედელი

დაკავებულობის ჯგუფის აღნიშვნა						
დაკავებულობების ჯგუფები	დაკავებულობების ჯგუფი აღნიშვნა	ფერის კოდი	დაშტრიხვა	ხაზის სისქე	დაშტრიხვის მასშტაბი	დაშტრიხვის კუთხე
საცხოვრებელი ჯგუფი (სც)		RGB(255,255,0)	ANSI31	0.05 mm	40	0
დამხმარე ჯგუფი (დს)		RGB(57,57,56)	ANSI31	0.05 mm	40	0

გასასვლელთან მისადგომი მანძილი

გაქცევის მიმართულება ევაკუაციის დროს მარჯვნივ / მარცხნივ

გაქცევის მიმართულება ევაკუაციის დროს ზევით / ქვევით

საცხოვრებელი ბინა	
სც - 3	114.0 მ^2
დ. დ. ფ	18.6
დ. დ.	6

დაკავებულობის ჯგუფი

სივრცის დასახელება

მთლიანი ფართი

დაკავებულობის დატვირთვის ფაქტორი

დაკავებულობის დატვირთვა

880

2.200

ს-2

90

კარის თავისუფალი სიგანე

კარის სპეციფიკაციის #

ხანძარმედეგობა

კარის თავისუფალი სიმაღლე

შენობა-ნაგებობის უსაფრთხოების წესებთან შესაბამისობის ანალიზი

გამოყენებული წესები - **„შენობა-ნაგებობის უსაფრთხოების წესები“**

ჩამოთვალეთ შენობის დაკავებულებები და აღწერეთ თითოეული გამოყენება	
სც-3 (310.5) საცხოვრებელი ჯგუფი	-1. +1 და +2 სართული
დს (312.1) დამხმარე და სხვა დანიშნულების ჯგუფი	-1 სართული

კონსტრუქციის ტიპი:	
განსაზღვრეთ კონსტრუქციის ტიპი ახალი შენობისთვის: მაგალითი: II-A, II-B, V-A, V-B	**V-B** ტიპი

სიმაღლის შეზღუდვები ცხრილი 503 -ის მიხედვით		
დაკავებულობები	**დასაშვები სართულიანობა** (მიწის დონის ზემოთ)	**შემოთავაზებული სართულიანობა** (მიწის დონის ზემოთ)
სც-3 (310.5) საცხოვრებელი ჯგუფი	3	3
დს (312.1) დამხმარე და სხვა დანიშნულების ჯგუფი	1	0
	დასაშვები	**შემოთავაზებული**
საერთო სიმაღლე =	12.2	ნაკლები (8.96)
მიწის ზემოთ სართულის რაოდენობა =	3	ნაკლები (3)

ფართობის შეზღუდვები ცხრილი 503 -ის მიხედვით			
დაკავებულობები	**დასაშვები ფართობი**	**შემოთავაზებული ფართობი**	
სც-3 (310.5) საცხოვრებელი ჯგუფი	შეუზღუდავი	**3 სართული**	**26.80**
სც-3 (310.5) საცხოვრებელი ჯგუფი	შეუზღუდავი	**2 სართული**	**310.40**
სც-3 (310.5) საცხოვრებელი ჯგუფი	შეუზღუდავი	**1 სართული**	**387.50**
სც-3 (310.5) საცხოვრებელი ჯგუფი	შეუზღუდავი	**-1 სართული**	**206.70**
დს (312.1) დამხმარე და სხვა დანიშნულების ჯგუფი	510	**-1 სართული**	**181.50**
იატაკის საერთო ფართობი =	**1112.90**		
იატაკების რაოდენობა =	**3**		
შენობის საერთო ფართობი სართულების გარე პერიმეტრებით =	**1511.15**		

გარე კედლის ცეცხლმედეგობისა და ღიობისადმი მოთხოვნები ცხრილი 602-ის მიხედვით				
გარე კედელი		**ხანძარსაწინააღმდეგო მანძილი** (მეტრი)	**ცეცხლმედეგობის ხარისხი** (საათი)	
			მოთხოვნილი	**გათვალისწინებული**
ფასადი	**1-9**	**X ≥ 9**	**0**	**მეტი**
ფასადი	**ა-თ**	**X ≥ 9**	**0**	**მეტი**
ფასადი	**9-1**	**X ≥ 9**	**0**	**მეტი**
ფასადი	**თ-ა**	**X ≥ 9**	**0**	**მეტი**

გარე კედლის ცეცხლმედეგობისა და ღიობისადმი მოთხოვნები ცხრილი 705.8-ის მიხედვით					
გარე კედელი		**ხანძარსაწინააღმდეგო მანძილი** (მეტრი)	**კედლის ღიობების ფართობი** (კედლის %)		
			დაშვებული		**გათვალისწინებული**
			ღიობების დაცვის ხარისხი	**დასაშვები ფართობი**	
ფასადი	**1-9**	**9.0 მ ან მეტი**	**დაუცველი საშხეფის გარეშე**	**შეუზღუდავია**	**დაუცველი საშხეფის გარეშე**
			დაუცველი, საშხეფით	**აუცილებელი არ არის**	
			დაცული	**აუცილებელი არ არის**	
ფასადი	**ა-თ**	**9.0 მ ან მეტი**	**დაუცველი საშხეფის გარეშე**	**შეუზღუდავია**	**დაუცველი საშხეფის გარეშე (ღიობები არ არის)**
			დაუცველი, საშხეფით	**აუცილებელი არ არის**	
			დაცული	**აუცილებელი არ არის**	
ფასადი	**9-1**	**9.0 მ ან მეტი**	**დაუცველი საშხეფის გარეშე**	**შეუზღუდავია**	**დაუცველი საშხეფის გარეშე**
			დაუცველი, საშხეფით	**აუცილებელი არ არის**	
			დაცული	**აუცილებელი არ არის**	
ფასადი	**თ-ა**	**9.0 მ ან მეტი**	**დაუცველი საშხეფის გარეშე**	**შეუზღუდავია**	**დაუცველი საშხეფის გარეშე**
			დაუცველი, საშხეფით	**აუცილებელი არ არის**	
			დაცული	**აუცილებელი არ არის**	

ხანძრისაგან დაცვის სისტემებისადმი მოთხოვნები							
დაკავებულობები/სივრცეები/გასასვლელი საშუალებები	ავტოსაშხეფი სისტემა	ალტერნატიული ავტომატური ცეცხლსაქრობი სისტემები	კვამლზე მორეგირე მაუწყებელის ერთ-და მრავალბლოკიანი მოწყობილობები	სახანძრო მილდგარების სისტემები	კვამლის საკონტროლო სისტემები	ხელის ცეცხლმაქრები	საავარიო განგაშის სისტემები
სც-3	-	-	კი	-	-	-	-
სახანძრო-სამაშველო სამსახურის მიერ გამოსაყენებელი მისაერთებლები			კი				

განიავების მოთხოვნა		
დაკავებულობები/სივრცეები/გასასვლელი საშუალებები	ბუნებრივი განიავება	ხელოვნური განიავება
სც-3 (310.5) საცხოვრებელი ჯგუფი	კი	-
დს (312.1) დამხმარე და სხვა დანიშნულების ჯგუფი	კი	-

თითოეული სართულიდან გასასვლელი საშუალება									
სართულები	დაკავებულობის დატვირთვის ჯამური მაჩვენებელი	მოთხოვნილი გასასვლელების/გასასვლელთან მისადგომის რაოდენობა	გათვალისწინებული გასასვლელების/გასასვლელთან მისადგომის რაოდენობა და ტიპი	გასასვლელი საშუალებების სიგანე					
				გზა-კიბეები		დერაფანი		გასასვლელის გზა-კარი	
				მოთხოვნილი	გათვალისწინებული	მოთხოვნილი	გათვალისწინებული	მოთხოვნილი	გათვალისწინებული
-1 სართული	21	1	მეტი	0.9	მეტი	-	-	0.82	მეტი
+1 სართული	22	1	მეტი	0.9	მეტი	-	-	0.82	მეტი
+2 სართული	17	1	მეტი	0.9	მეტი	-	-	0.82	მეტი
+3 სართული	1	1	მეტი	0.9	მეტი	-	-	0.82	მეტი

წყალსადენი სისტემის ფიქსირებული მოწყობილობების რაოდენობა-საცხოვრებელი ჯგუფი სც-2 და სც-3 ქვეჯგუფები ცხრილი 1602.1-ის მიხედვით											
სართულები	საცხოვრებელი ერთეული	ფიქსირებული მოწყობილობები									
		უნიტაზი (ერთ საცხოვრებელ ერთეულზე)		ტუალეტის ხელსაბანები (ერთ საცხოვრებელ ერთეულზე)		აბაზანა/შხაპი (ერთ საცხოვრებელ ერთეულზე)		სამზარეულოს ნიჟარა (ერთ საცხოვრებელ ერთეულზე)		ავტომატური სარეცხი მანქანის მისაერთებელი	
		მოთხოვნილი	გათვალისწინებული	მოთხოვნილი	გათვალისწინებული	მოთხოვნილი	გათვალისწინებული	მოთხოვნილი	გათვალისწინებული	მოთხოვნილი	გათვალისწინებული
-1, +1, +2, +3 სართული	1	1	მეტი	1	მეტი	1	მეტი	1	მეტი	1	მეტი

სარდაფის სართულის გეგმა

ექსპლიკაცია		
ოთახის ID	დასახელება. ინტერიერი	ფართობი კვ.მ
B01	სადეგუსტაციო დარბაზი	97.98
B02	მარანი	17.44
B03	საკუჭნაო	12.31
B04	სეზონური გარდერობი	15.07
B05	დერეფანი	11.63
B06	სველი წერტილი	3.03
B07	დამხმარე სათავსო	14.03
B08	სახელოსნო	13.44
B09	დამხმარე სათავსო	17.04
B10	პარკინგი	150.8
B11	ქიბის უჯრედი	4.9
B12	ლიფტის შახტა 170×235 სმ.	4.0
	ჯამი	361.67

შენიშვნა: ფართობში ნაჩვენებია სუფთა (მოპირკეთებული) იატაკის ფართობი.

სარდაფის სართული +340 ნიშნული	
სს-1	206.81 მ²
დ დ ფ	18.6
დ დ	11

პარკინგის ავტომანქანების	
ტს	150.8 მ²
დ დ ფ	15.0
დ დ	10

B07 დამხმარე სათავსო 14.03 მ²
B08 სახელოსნო 13.44 მ²
B09 დამხმარე სათავსო 17.04 მ²
B12 ლიფტის შახტა 170×235 სმ. 4.0 მ²
B06 სველი წერტ. 3.03 მ²
B11 ქიბის უჯრედი 4.9 მ²
-3.40
B05 დერეფანი 11.63 მ²
20 საფ. ნაბიჯი
B10 პარკინგი 150.8 მ²
B03 საკუჭნაო 12.31 მ²
B04 სეზონური გარდერობი 15.07 მ²
B01 სადეგუსტაციო დარბაზი, მეღია ოთახი 97.98 მ²
B02 მარანი 17.44 მ²
საყრდენი კედელი (გრუნტის დასაჭერად) ძირითადი მენობის კონსტრუქციიდან გამოყოფილი
10.0% 45/450
10.0% 30/300

1450	5350	1450	1050	14650	550	4800	
Ე	დ	გ	ბ	ა			

5200	4550	4550	5050	2800	1850	4850	3500
1	2	3	4	5	6	7	8	9

32350

SURGULA STUDIO	ავტორი	დ.ვეფაშაძე		ფურცლის	სარდაფის	ობიექტის მისამართი	ქ.თბილისი ჯანელრის ქუჩა 5
ARCHITECTURE . INTERIOR . DESIGN	ავტორი	არქიტექტორი		დასახელება	გეგმა		
www.surgula.com	ავტორი	არქიტექტორი		არქიტექტი	არქიტექტი	ინფორმაციის	სახელი გვარი
info@surgula.com	შეამოწმა	ნ.ჯაბლაძე		მასშტაბი	1:100-1	დამკვეთზე	კომპანია
Tbilisi l.pasteur str.#5	შეამოწმა	არქიტექტორი		თარიღი	30.09.2024	კონტრაქტის	კონტრაქტის ნომერი
	მეპატრონა	დ.ვეფაშაძე		რევიზია	20.02.2023	ელ.ფოსტა	info@costumer.com

გაფრთხილება!
ავტორის ნებართვის გარეშე SURGULA-ს საკუთრებას მიეკრძალება ნებისმიერი ფორმით(მექანიკურად,ან ნაწილობრივ) გამოყენება,ან კოპირება SURGULA-ს ნებართვის გარეშე მესამე პირებისთვის გადაცემა. ავტორის უფლებების დარღვევა ისჯება კანონით. ამ პროექტის ნებისმიერი ნაწილის გამოყენება ან შესწორება სხვა პირების მიერ ავტორის ნებართვის გარეშე დაუშვებელია და ისჯება კანონით.

შენიშვნა!
ყველა ზომა უნდა შემოწმდეს ადგილზე მშენებლობის დაწყებამდე. ნებისმიერი შეუსაბამობა უნდა ეცნობოს ავტორს დაუყოვნებლივ. ავტორი არ აგებს პასუხს ზომების არასწორად აღქმაზე.

-1 ფურცლის ნომერი | A2 | SAR

I სართულის გეგმა

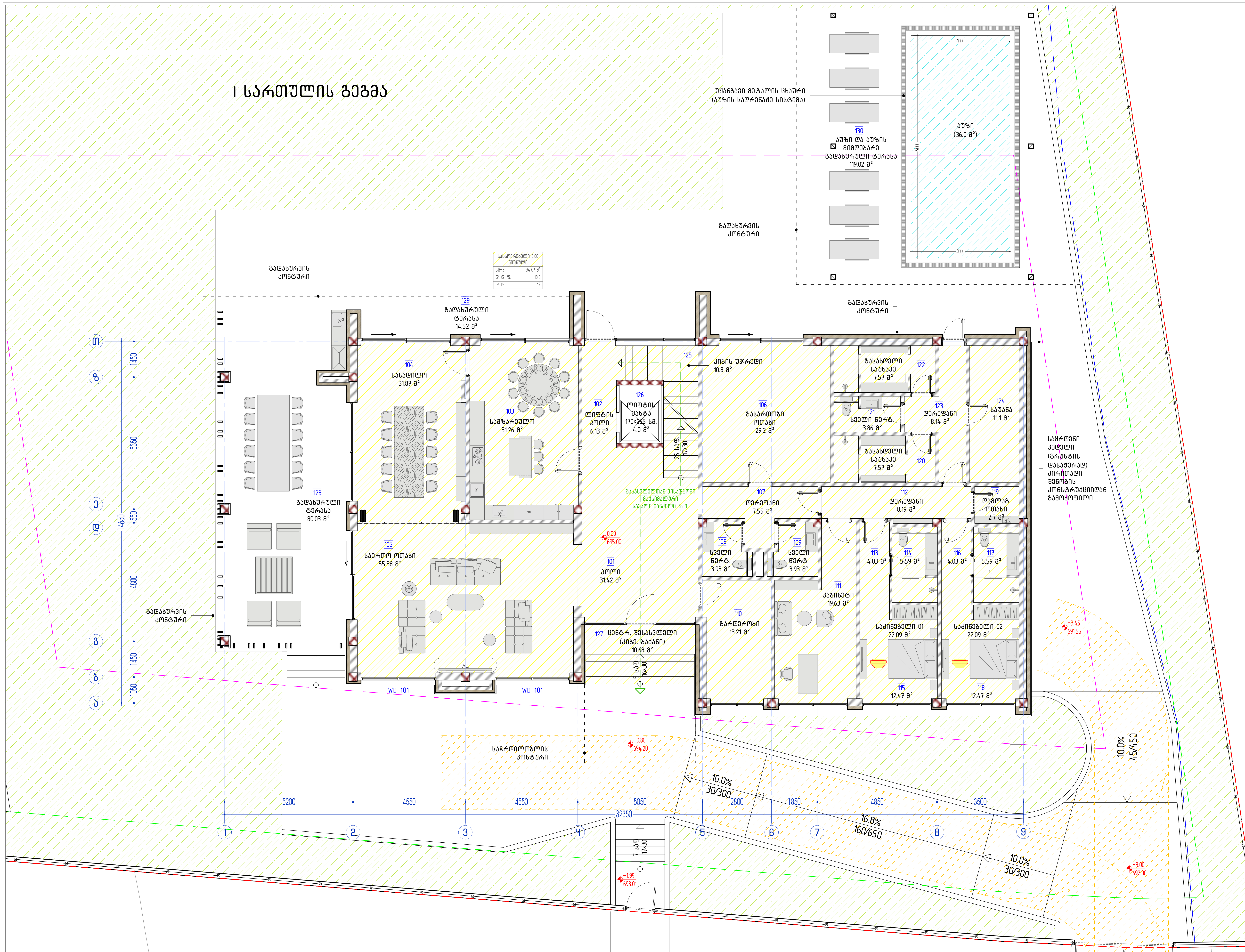

ექსპლიკაცია			
ოთახის ID	დასახელება. ინტერიერი	ფართობი კვ/მ.	
101	ჰოლი	31.42	
102	ლიფტის ჰოლი	6.13	
103	სამზარეულო	31.26	
104	სასადილო	31.87	
105	საერთო ოთახი	55.38	
106	გასართობი ოთახი	29.2	
107	დერეფანი	7.55	
108	სველი წერტ. 01 (საერთო)	3.93	
109	სველი წერტ. 02 (საერთო)	3.93	
110	გარდერობი	13.21	
111	კაბინეტი	19.63	
112	დერეფანი	8.19	
113	საძინებელი 01 ჰოლი	4.03	22.09
114	საძინებელი 01 სველი წერტილი	5.59	
115	საძინებელი 01	12.47	
116	საძინებელი 02 ჰოლი	4.03	22.09
117	საძინებელი 02 სველი წერტილი	5.59	
118	საძინებელი 02	12.47	
119	დამლაგებლის ოთახი	2.7	
120	გასახდელი საშხაპე 01	7.57	
121	სველი წერტილი	3.86	
122	გასახდელი საშხაპე 02	7.57	
123	დერეფანი	8.14	
124	საუნა	11.1	
125	კიბის უჯრედი	10.08	
126	ლიფტის შახტა 170×235 სმ.	4.0	
	ჯამი	340.9	

ოთახის ID	დასახელება. ექსტერიერი	ფართობი კვ/მ.
126	ცენტრ. შესასვლელი	10.68
127	გადახურული ტერასა 01	80.03
128	გადახურული ტერასა 02	14.52
128	აუზი და აუზის მიმდებარე გადახურული ტერასა	119.02
	ჯამი	224.25

შენიშვნა: ფართობში ნაჩვენებია სუფთა (მოპირკეთებული) იატაკის ფართობი.

SURGULA STUDIO ARCHITECTURE INTERIOR DESIGN www.surgula.com info@surgula.com Tbilisi l.pasteur str.#5	ავტორი	დ.ვეშაპაძე	ფურცლის დასახელება	პირველი სართულის გეგმა	ობიექტის მისამართი	ქ.თბილისი პასტერის ქუჩა 5
	ავტორი	არქიტექტორი	პროექტი	პროექტი	ინფორმაცია დამკვეთზე	სახელი გვარი კომპანია
	ავტორი	არქიტექტორი	მასშტაბი	1:100–1		
	დაამუშავა	ნ.კუტალაძე	თარიღი	30.09.2024	კონტრაქტი	კონტრაქტის ნომერი
	დაამუშავა	არქიტექტორი	რევიზია	20.02.2023	ელ.ფოსტა	info@costumer.com
	შეამოწმა	დ.ვეშაპაძე				

გაფრთხილება! პროექტი წარმოადგენს SURGULA-ს საკუთრებას.მისი ნებისმიერი ფორმით(მთლიანად,ან ნაწილობრივ) გამრავლება,ან კოპირება SURGULA-ს ნებართვის გარეშე იკრძალება.ნახაზი გამიზნულია მხოლოდ კონტრაქტორებისთვის არქიტექტურული ინფორმაციის მისაღებად, და მისი გამოყენება არ შეიძლება სხვა პროექტში.ზომები უნდა გადამოწმდეს სამშენებლო მოედანზე კონტრაქტორის მიერ.

შენიშვნა!

A2

ფურცელი 1

II სართულის გეგმა



ექსპლიკაცია

ოთახის ID	დასახელება. ინტერიერი	ფართობი კვ/მ.	
201	ჰოლი	20.88	
202	ლიფტის ჰოლი	2.52	
203	დერეფანი	12.03	
204	სამრეცხაო	11.74	
205	დერეფანი	4.03	
206	დერეფანი	11.7	
207	საძინებელი 03 ჰოლი	4.47	
208	საძინებელი 03 სველი წერტილი	5.7	24.81
209	საძინებელი 03	14.64	
210	საძინებელი 04 ჰოლი	4.47	
211	საძინებელი 04 სველი წერტილი	5.7	24.81
212	საძინებელი 04	14.64	
213	საძინებელი 05 ჰოლი	3.76	
214	საძინებელი 05 სველი წერტილი	8.74	59.5
215	საძინებელი 05 გარდერობი	12.43	
216	საძინებელი 05	34.57	
217	საძინებელი 06 ჰოლი	4.05	
218	საძინებელი 06 სველი წერტილი	5.7	25.75
219	საძინებელი 06	16	
220	საძინებელი 07 ჰოლი	4.05	
221	საძინებელი 07 სველი წერტილი	5.7	25.75
222	საძინებელი 07	16	
223	საძინებელი 08 ჰოლი	6.22	
224	საძინებელი 08 სველი წერტილი	6.01	28.3
225	საძინებელი 08	16.07	
226	საძინებელი 09 ჰოლი	3.86	
227	საძინებელი 09 სველი წერტილი	5.7	25.97
228	საძინებელი 09	16.41	
229	საძინებელი 10 ჰოლი	3.86	
230	საძინებელი 10 სველი წერტილი	5.7	25.97
231	საძინებელი 10	16.41	
232	კიბის უჯრედი	13.44	
233	ლიფტის შახტა 170×235 სმ.	4.0	
	ჯამი	321.2	

ოთახის ID	დასახელება. ექსტერიერი	ფართობი კვ/მ.
234	ტერასა	13.81
235	აივანი	4.01
236	ტერასა	40.99
237	აივანი	7.03
238	ტერასა	20.58
	ჯამი	86.42

შენიშვნა: ფართობში ნაჩვენებია სუფთა (მოპირკეთებული) იატაკის ფართობი.

SURGULA STUDIO ARCHITECTURE INTERIOR DESIGN	ავტორი	დ.ვეშაპაძე	ფურცლის დასახელება	მეორე სართულის გეგმა	ობიექტის მისამართი	ქ.თბილისი პასტერის ქუჩა 5	გაფრთხილება!
www.surgula.com	ავტორი	არქიტექტორი					
info@surgula.com	ავტორი	არქიტექტორი	პროექტი	პროექტი	ინფორმაცია დამკვეთზე	სახელი გვარი კომპანია	
Tbilisi l.pasteur str.#5	დაამუშავა	ნ.კუტალაძე	მასშტაბი	1:100—1			
	დაამუშავა	არქიტექტორი	თარიღი	30.09.2024	კონტრაქტი	კონტრაქტის ნომერი	
	შეამოწმა	დ.ვეშაპაძე	რევიზია	20.02.2023	ელ.ფოსტა	info@costumer.com	

გაფრთხილება!
პროექტი წარმოადგენს SURGULA-ს საკუთრებას.მისი ნებისმიერი ფორმით(მთლიანად,ან ნაწილობრივ) გამრავლება,ან კოპირება SURGULA-ს ნებართვის გარეშე იკრძალება.ნახაზი გამიზნულია მხოლოდ კონტრაქტორებისთვის არქიტექტურული ინფორმაციის მისაღებად, და მისი გამოყენება არ შეიძლება სხვა პროექტში.ზომები უნდა გადამოწმდეს სამშენებლო მოედანზე კონტრაქტორის მიერ.

შენიშვნა!

ფურცელი 2

A2

სახურავის გეგმა

ექსპლიკაცია		
ოთახის ID	დასახელება	ფართობი კვ.მ.
RF 01	ლიფტის პოლი	3.78
RF 02	დერეფანი	8.28
RF 03	სველი წერტილი	4.41
RF 04	ქიბის უჯრედი	8.75
RF 05	ლიფტის შახტა 170×235 სმ.	4.0
ჯამი		29.22

ოთახის ID	დასახელება. ექსტერიერი	ფართობი კვ.მ.
RF 06	სახურავი	143.17
RF 07	სახურავი	143.09
ჯამი		286.26

შენიშვნა: ფართობში ნაჩვენებია სახურავის მოსაპირკეთებელი ზედაპირი

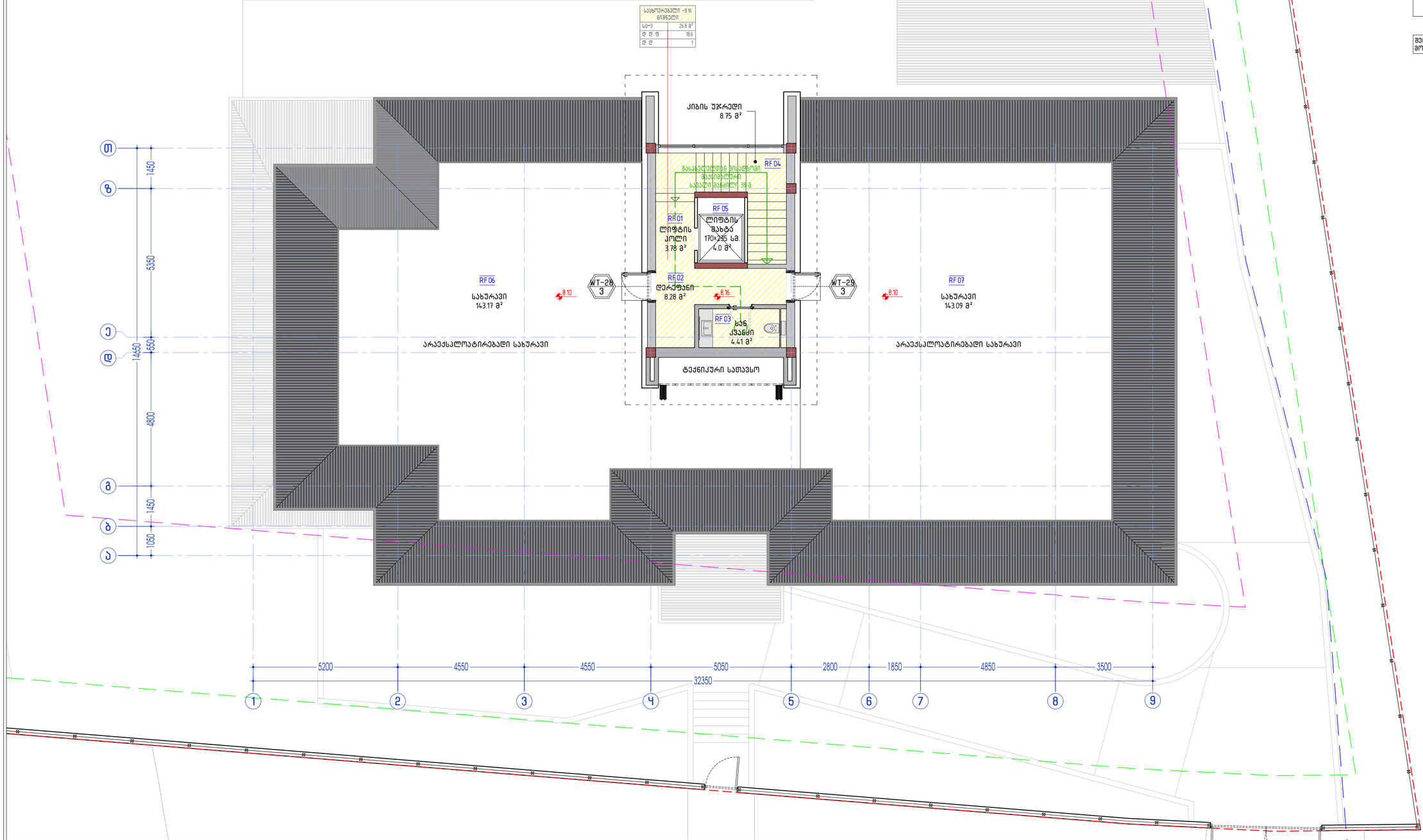

SURGULA STUDIO ARCHITECTURE INTERIOR DESIGN www.surgula.com info@surgula.com Tbilisi I.pasteur str.#5							
ავტორი	დ.ვეფაასაძე		ფურცლის დასახელება	სახურავის გეგმა	ობიექტის მისამართი	ქ.თბილისი ვასტტრის ქუჩა 5	გაფრთხილება! პროექტი წარმოადგენს SURGULA-ს საკუთრებას.მისი ნებისმიერი ფორმით(მექანიკურად,ან ნაწილობრივ) გამოკვლევა,ან კოპირება SURGULA-ს ნებართვის გარეშე იკრძალება.ნებაზე გამოხატულია მხოლოდ კონტრაქტორებისთვის არამიკუთვნილი ინფორმაციის მისაღებად, და მისი გამოყენება არ შეიძლება სხვა პროექტში.ფოტოს ზედა გამოყენებაზე საავტორო ორუნდნება კონტრაქტორის მიერ.	
ავტორი	არქიტექტორი		პროექტი	პროექტი	ინფორმაციის დამატებით	სახელი გვარი კონტაქტი	
ავტორი	არქიტექტორი		მასშტაბი	1:100–1			
ავტორი	ნ.ჯანიაშვილი		თარიღი	30.09.2024	კონტრაქტის ნომერი		
ავტორი	არქიტექტორი		რევიზია	20.02.2023	ელ.ფოსტა	info@costumer.com	
მთავარი	დ.ვეფაასაძე						

SAXUR

A2