სპორტულ-გამაჯანსაღებელი ცენტრი

დაგეგმარების საფუძველი და მიზნები:

დაგეგმარების საფუძველია შპს ''ვეფხვი''-თან გაფორმებული ხელშეკრულება, რომელიც მიზნად ისახავს მის საკუთრებაში არსებულ მიწის ნაკვეთზე ქ. თბილისი, ბელიაშვილის ქუჩა, №3-ში (სკ. 01.13.03.050.002) სპორტულ-გამაჯანსაღებელი ცენტრის მშენებლობის საპროექტო დოკუმენტაციის არქიტექტურული ნაწილის N41 დადგენილებასთან შესაბამისობის ანალიზსა და ანალიზის ექსპერტიზის ჩატარებას.

მიწის ნაკვეთის მდებარეობის აღწერა:

მიწის ნაკვეთს ჩრდილო-აღმოსავლეთით, სამხრეთ-აღმოსავლეთით და სამხრეთ-დასავლეთით ესაზღვრება კერძო საკუთრებაში არსებული მიწის ნაკვეთები, ხოლო ჩრდილო-დასავლეთით - საზოგადოებრივი სივრცე სამანქანე გზის სახით.
აბსოლიტური ნიშნულები ზღვის დონიდან მერყეობს 414.80-დან 415.29-მდე.

პროექტის შინაარსობრივი აღწერა:

შენობა წარმოადგენს სამსართულიან არსებულ ნაგებობას, რომელზეც ტარდება რეკონსტრუქცია. ნაგებობაზე ხორციელდება ძირეული გადაკეთება, რის შედეგადაც მივიღებთ სპორტულ-გამაჯანსაღებელ ცენტრს, რომლის სართულიანობა არ იცვლება. მიწისქვეშა სართულზე სარდაფია, ხოლო მიწისპირა პირველ სართულზე 0.00 ნიშნულზე განთავსებულია ძირითადი აქტივობების სივრცეები: ფიზიოთერაპიის ოთახი, სატრენაჟორო დარბაზი, გასახდელი,ფოიე და სველი წერტილები კაცთა/ქალთა და შ.შ.მ. პირთათვის, ხოლო მეორე სართულზე +4.80 ნიშნულზე განთავსებულია ფოიე, სპორტული ინვენტარის შესანახი სათავსო, დირექტორისა და მომსახურე პერსონალის ოთახები და კაბინეტები. შენობაში გადაადგილება ხდება ერთი დაცული კიბის უჯრედისა და ლიფტის საშუალებით, რომელიც ადაპტირებულია შ.შ.მ. პირებზე.

პროექტის ძირითადი სტრუქტურული სისტემის აღწერა

შენობა კარკასული ტიპისაა, მის მზიდ ნაწილს წარმოადგენს რკინა-ბეტონის სვეტები და რიგელები, რომელიც დაყრდნობილია მონოლითურ ლენტურ საძირკველზე, შენობის სართულშუა გადახურვა მოწყობილია მონოლითური არმირებული ფილით, ასევე შენობას აქვს რბილი გადახურვა.

დაგეგმარებისთვის გამოყენებული კანონმდებლობის აღწერა

საპროექტო შენობის და საპროექტო მიწის ნაკვეთის დაგეგმარებისათვის გამოყენებულია საქართველოს მთავრობის დადგენილება #41, ტექნიკური რეგლამენტი „შენობა-ნაგებობის უსაფრთხოების წესები“

შენობა-ნაგებობის უსაფრთხოების წესებთან შესაბამისობის ანალიზი

გამოყენებული წესები - "შენობა ნაგებობის უსაფრთხოების წესები"					
ჩამოთვალეთ შენობა-ნაგებობის დაკავებულობები და აღწერეთ თითოეული გამოყენება ცხრილი 1004.1.2-ის მიხედვით					
N	დაკავებულობა	ფართობი მ.კვ	აღწერა	დ.დ.ფ	სართული
1	სწ-1	315.30	სარდაფი	27.9	მიწისქვეშა სართ. -2.70 ნიშ.
2	თვ-3	98.8	ფიზიოთერაპიის ოთახი	4.7	მიწისპირა სართ. 0.00 ნიშ.
3	თვ-3	102.6	სატრენაჟორო დარბაზი	4.7	მიწისპირა სართ. 0.00 ნიშ.
4	სწ-1	59.50	სათავსო	27.9	მიწისზედა სართ. +4.80 ნიშ.
5	სქ	44.8	დირექტორის კაბინეტი	9.3	მიწისზედა სართ. +4.80 ნიშ.
6	სქ	52.8	პერსონალის ოთახი	9.3	მიწისზედა სართ. +4.80 ნიშ.
7	სქ	48.70	კაბინეტი	9.3	მიწისზედა სართ. +4.80 ნიშ.
8	სქ	61.50	კაბინეტი	9.3	მიწისზედა სართ. +4.80 ნიშ.

შენობის კონსტრუქციის ტიპი ცხრილი 503-ის მიხედვით	
განსაზღვრეთ კონსტრუქციის ტიპი არსებული შენობისთვის მაგ: II-A, II-B, V-A, V-B	V-A მიწის ზემოთ 2 სრული სართული, მიწის ქვემოთ1
განსაზღვრეთ კონსტრუქციის ტიპი ახალი შენობისთვის მაგ: II-A, II-B, V-A, V-B	
შერეული კონსტრუქციის შემთხვევაში მიუთითეთ ტიპები რომლებიც გამოყენებული იქნება, განსაზღვრეთ ტიპები და მათი მდებარეობა	

სახურავის მინიმალური ბურულის კლასიფიკაცია კონსტრუქციული ტიპისთვის ცხრილი 1505.1ა-ს მიხედვით		
კონსტრუქციის ტიპი	დასაშვები კლასი	შეთავაზებული კლასი
V-A	B	A

სიმაღლის შეზღუდვები ცხრილი 503-ის მიხედვით		
დაკავებულობები	**დასაშვები სართულიანობა**	**შეთავაზებული სართულიანობა**
სწ-1	3	**2** ნიშ.(-2.70; +4.80)
თვ-3	2	1 ნიშ.(0.00)
სქ	3	**1** ნიშ.(+4.80)
	დასაშვები სიმაღლე (მ)	**შემოთავაზებული სიმაღლე (მ)**
საერთო სიმაღლე	15.2	4.98

მოთხოვნის ჩამონათვალი	**დასაშვები**	**შემოთავაზებული**
მიწის ზემოთ სართულების რაოდენობა		**70** ნიშ.(0.00/43; +4.80/27)
მიწის ქვემოთ სართულების რაოდენობა		**12** ნიშ. (-2.70/12)
დაკავებულობა სულ	-	**82** ნიშ.(-2.70/12; 0.00/43; +4.80/27)

ფართობის შეზღუდვები ცხრილი 503-ის მიხედვით		
დაკავებულობები	**დასაშვები ფართობი**	**შეთავაზებული ფართობი**
სასაწყობე ჯგუფი სწ-1	1300	**374.80 მ.კვ** ნიშ.(-2.70/311.10; +4.80/58.00)
თავშეყრის ჯგუფი თვ-3	1070	**201.4 მ.კვ** ნიშ. (0.00/194.73)
საქმიანი ჯგუფი სქ	1670	**207.80 მ.კვ** ნიშ.(+4.80/202.00)
დაკავებული იატაკის საერთო ფართობი	**765.83** მ.კვ	
იატაკების რაოდენობა	**2 მიწისზედა და 1 მიწისქვეშა** ნიშ.(-2.70; 0.00; +4.80)	
შენობის საერთო ფართობი	**1082.4** მ.კვ	

გარე კედლების ცეცხლმედეგობისა და ღიობებისადმი მოთხოვნები ცხრილი 602-ის და 705.8-ის მიხედვით

გარე კედელი (ლერძები)	ხანძარსაწინააღმდეგო მანძილი (მეტრი)	ცეცხლმედეგობის ხარისხი (სთ)		კედლის ღიობების ფართობი(ღიობის %)					
				დასაშვები			გათვალისწინებული		
		მოთხოვნილი (სთ)	გათვალისწინებული (სთ)	დაუცველი, სამხეების გარეშე	დაუცველი, სამხეებით	დაცული	დაუცველი, სამხეების გარეშე	დაუცველი, სამხეებით	დაცული
1-5	საზ.სივრცე	0	2	შეუზღ.	შეუზღ.	შეუზღ.	45%		
ა-გ	0.955	2	2	არსებული	არს.	არს.	15%		
5-1	2.678	1	2	არსებული	არს.	არს.	5%		
გ-ა	2.872	1	2	არსებული	არს.	არს.	15%		

601 ცხრილის შესაბამისად V-A ტიპის კონსტრუქციისათვის მისი ძირითადი სტრუქტურული ჩარჩოს, იატაკისა და ძირითადი ნაწილების ცეცხლმედეგობა მოეთხოვება 1 საათიანი

ხანძრისაგან დაცვის სისტემებისადმი მოთხოვნები

დაკავებულობები, სივრცეები, გასასვლელი საშუალებები	ავტოსამზეფი სისტემა	ავტომატური ავტომატური ცეცხლმაქრობი სისტემები	სახანძრო განგაშისა და ცეცხლაღმოჩენი სისტემები	სახანძრო მილდგარების სისტემები	კვამლის საკონტროლო სისტემები	ხელის ცეცხლმაქრები	სავარაუდო განათების სისტემები
სასაწყობე ჯგუფი სწ-1	-	-	კი	-	-	კი	კი
თავშეყრის ჯგუფი თვ-3	-	-	კი	-	-	კი	კი
საქმიანი ჯგუფი სქ	-	-	კი	-	-	კი	კი
დერეფანი	-	-	კი	-	-	კი	კი
კიბის უჯრედი	-	-	კი	-	-	-	კი
ლიფტი	-	-	-	-	-	-	-
სახანძრო სამაშველო სამსახურის მიერ გამოსაყენებელი ჰიდრანტი					კი		
სახანძრო ტუმბოები და წყლის რეზერვუარი					-		

დაკავებულობის დატვირთვის და გასასვლელების განსაზღვრა თითოეულ სართულზე 1005.3.1; 1009.4; 1015.1; 1018 და 1021.2 ცხრილების მიხედვით

სართულები	დაკავებულობა და დაკავებულობის დატვირთვის ჯამური მაჩვენებელი	მოთხოვნილი გასასვლელების/გასასვლელთან მისადგომის რაოდენობა	გათვალისწინებული გასასვლელების/გასასვლელთან მისადგომის რაოდენობა	გასასვლელი საშუალებების სიგანე					
				გზა-კიბეები (7.6მმ)		დერეფანი (5.1მმ)		გასასვლელი გზა-კარი (5.1მმ)	
				მოთხოვნილი	გათვალისწ.	მოთხოვნილი	გათვალისწ.	მოთხოვნილი	გათვალის.
მიწისქვეშა სართ. -2.70 ნიშ.	**12** (სწ-1)12	**1** (გზა-კარი)	**1** (გზა-კარი)	**1** (გზა-კიბე)	**1** (გზა-კიბე)	1.5	1.5	0.82 მ.	0.92 მ.
მიწისპირა სართ. 0.00 ნიშ.	**43** (თვ-3)	**1** (გზა-კარი)	**1** (გზა-კარი)	**1** (გზა-კიბე)	**1** (გზა-კიბე)	1.5	1.5	0.82 მ.	0.92 მ.
მიწისზედა I სართ. +4.80 ნიშ.	**27** (სქ)24 (სწ-1)3	**1** (გზა-კარი)	**1** (გზა-კარი)	**1** (გზა-კიბე)	**1** (გზა-კიბე)	1.5	1.5	0.82 მ.	0.92 მ.

წყალსადენი სისტემების ფიქსირებული მოწყობილობების რაოდენობა ცხრილი 1602.1-ის მიხედვით

სართულები	დაკავებულობა და დაკავებულობის დატვირთვის ჯამური მაჩვენებელი	ფიქსირებული მოწყობილობები											
		უნიტაზი		ტუალეტის ხელსაბანი		აბაზანა შხაპი		სასმელი წყლის ფანტანი		სამომსახურეო ნიჟარა		სამზარეულოს ნიჟარა	
		მოთხოვნილი	გათვალისწ.	მოთხოვნილი	გათვალისწ.	მოთხოვნილი	გათვალისწ.	მოთხოვნილი	გათვალისწ.	მოთხოვნილი	გათვალისწ.	მოთხოვნილი	გათვალისწ.
მიწისქვეშა სართ. -2.70 ნიშ.	**12** (სწ-1)12	3	4	3	3	-	2	1	1	1	1	1	1
მიწისპირა სართ. 0.00 ნიშ.	**43** (თვ-3)												
მიწისზედა I სართ. +4.80 ნიშ.	**27** (სქ)24 (სწ-1)3												

განიავებისადმი მოთხოვნები ცხრილი 1203.4-ის მიხედვით		
დაკავებულობები, სივრცეები, გასასვლელი საშუალებები	ბუნებრივი განიავება	ხელოვნური განიავება
სასაწყობე ჯგუფი სწ-1	კი (ყველა დაკავებული ფართისთვის)	კი (ყველა ოთახისთვის)
თავშეყრის ჯგუფი თვ-3	კი (ყველა დაკავებული ფართისთვის)	კი (ყველა ოთახისთვის)
საქმიანი ჯგუფი სქ	კი (ყველა დაკავებული ფართისთვის)	კი (ყველა ოთახისთვის)
დერეფანი	-	კი
კიბის უჯრედი	-	კი
ლიფტი	-	კი

| ΔΔΔ

თბილისი 2025

კუბი

გეგმა -2.70 ნიშნულზე

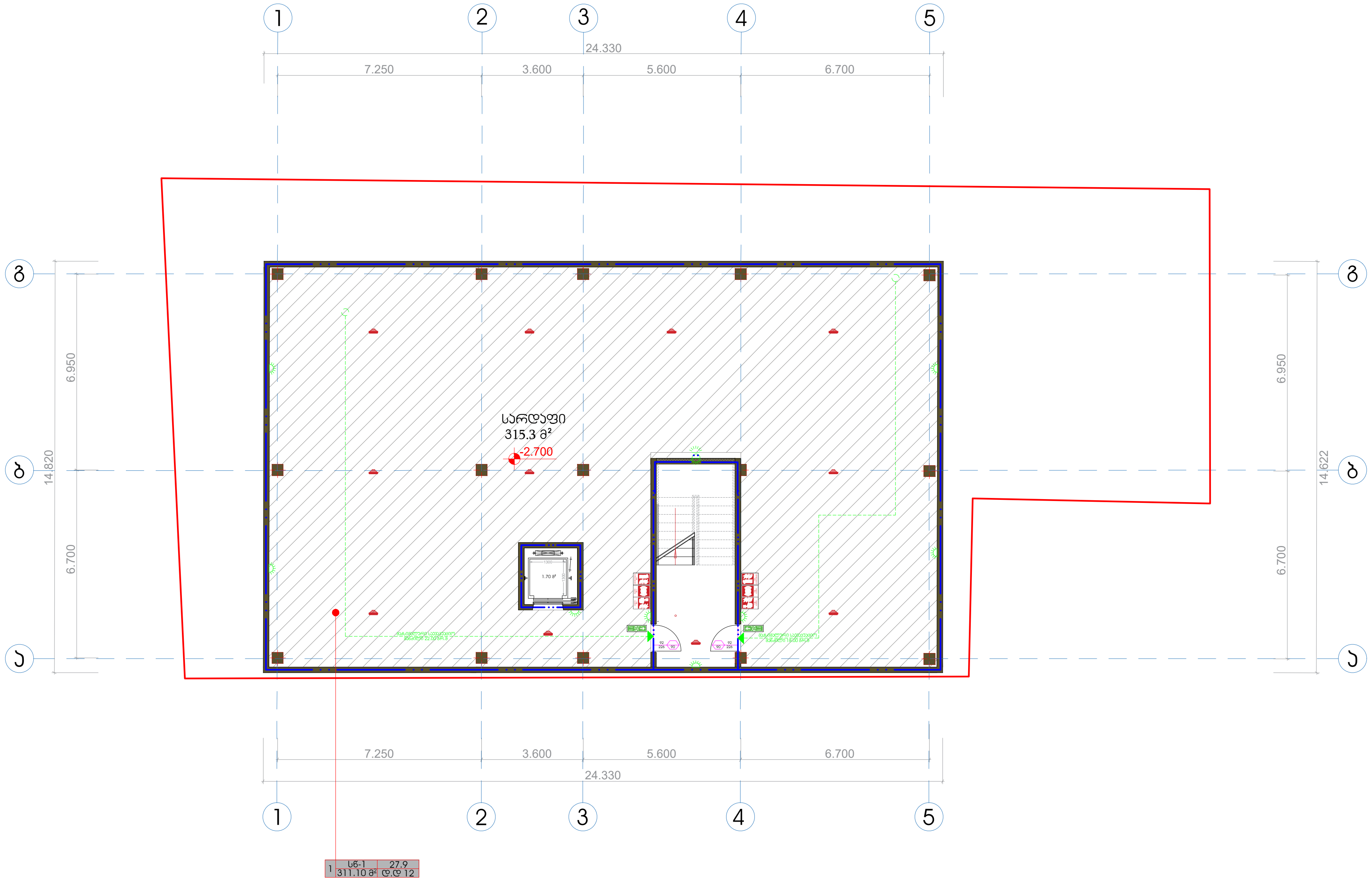

პირობითი აღნიშვნები

- გასასვლელი
- ხელის ცეცხლმაქრი
- I კლასის სახანძრო მილდგარი
- II კლასის სახანძრო მილდგარი
- III კლასის სახანძრო მილდგარი
- საგანგებო ხმოვანი განგაშის საკომუნიკაციო სისტემა
- სახანძრო განგაშის ხელით სამართავი კოლოფი
- ALARM TEXT — განგაშის ტექსტური შეტყობინება
- ორმხრივი კავშირის სისტემა
- ავტოპარკინგი
- შ.შ.მ. პირთა სასარგებლო ადგილების აღნიშვნა
- უსაფრთხო თავშეყრის ადგილი
- სახანძრო-სამაშველო სამსახურის მიერ გამოსაყენებელი ჰიდრანტი
- სპრინგლერი
- კვამლის აღმომჩენი დეტექტორი
- ავარიული სანათი
- სახანძრო შლანგის აღმნიშვნელი
- 1 საათიანი ცეცხლმედეგობის კედელი
- 2 საათიანი ცეცხლმედეგობის კედელი
- 3 საათიანი ცეცხლმედეგობის კედელი
- გასასვლელამდე მისადგომი მანძილი

კარის თავისუფალი სიგანე
82 / 216 — 82 — ხანძარმედეგობა
კარის თავისუფალი სიმაღლე

დაკავებულობის ჯგუფი
დაკავებულობის ინდექსი
1 | თ3-4. 1785.00მ² | ფიქს. დ.დ 592
სათავსოს ფართობი
დაკავებულობის დატვირთვა

დაკავებულობა	დაკავებულობის დატვირთვის ფაქტორი	დაკავებულობის დატვირთვა	მოთხოვნილი გზა-კარი რაოდენობა/სიგანე		გათვალისწინებული გზა-კარი რაოდენობა/სიგანე	
სწ-1	27.9	12	1	0.82	1	0.92

პროექტის ავტორი

პროექტის სახელწოდება

სპორტულ-გამაჯანსაღებელი ცენტრი

მის: ქ.თბილისი, ბელიაშვილის 3

ს.კ. 01.13.03.050.002

თანამდებობა	გვარი	ხელმოწერა
დირექტორი		მ.ხარბედია
არქიტექტორი		მ.ხარბედია
მასშტაბი	1:100	
თარიღი	21.03.2025	
სტადია		ფურცლები

გეგმა 0.00 ნიშნულზე

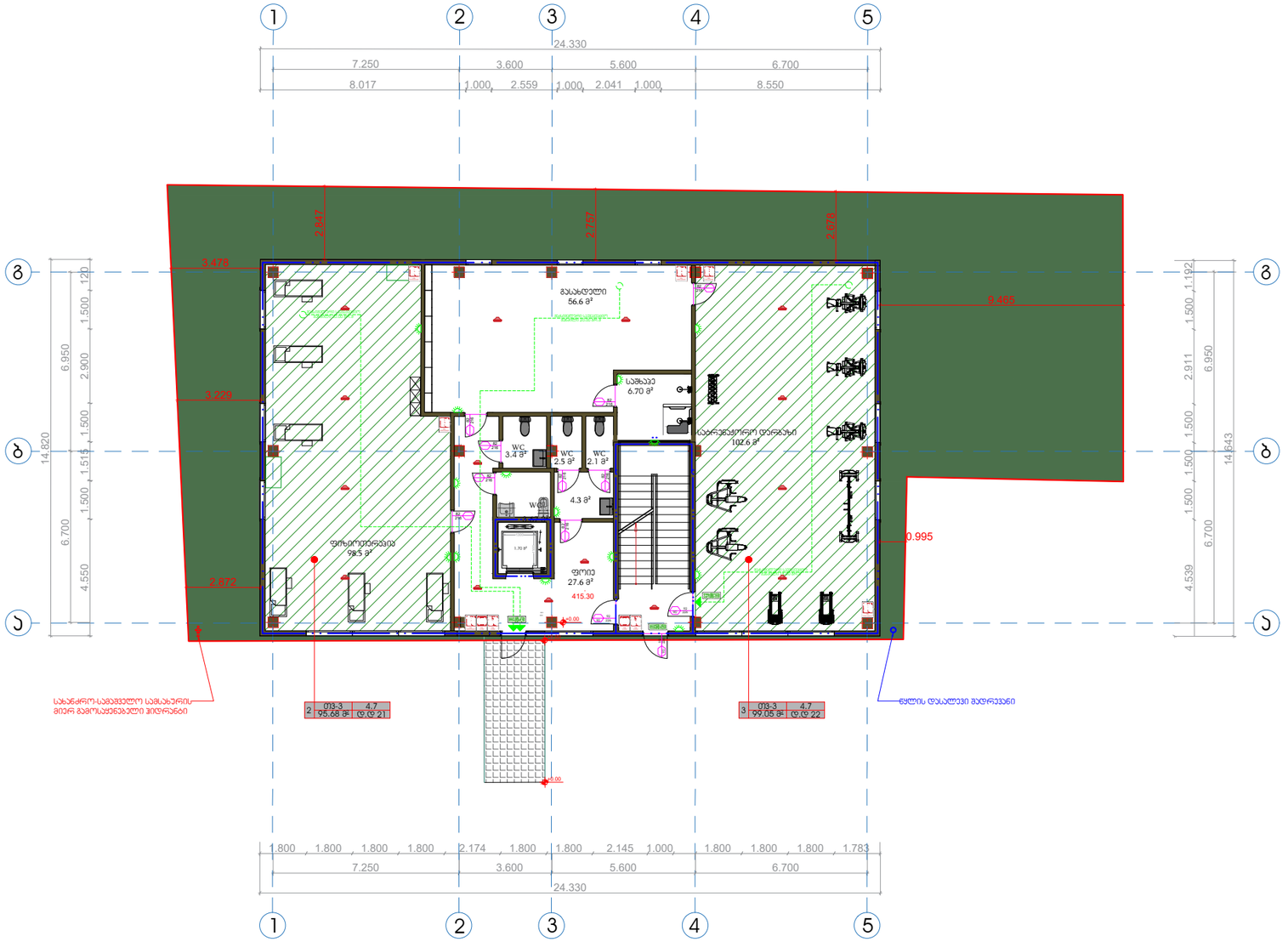

დაკავებულობა	დაკავებულობის დატვირთვის ფაქტორი	დაკავებულობის დატვირთვა	მოთხოვნილი გზა-კარი რაოდენობა/სიგანე		გათვალისწინებული გზა-კარი რაოდენობა/სიგანე	
თ3-3	4.7	43	1	0.82	1	0.92

თბილისი 2025

ᲙᲣᲑᲘ

ᲞᲘᲠᲝᲑᲘᲗᲘ ᲐᲦᲜᲘᲨᲕᲜᲔᲑᲘ

- გასასვლელი
- ხელის ცეცხლმაქრი
- I კლასის სახანძრო მილდგარი
- II კლასის სახანძრო მილდგარი
- III კლასის სახანძრო მილდგარი
- საგანგებო ხმოვანი განგაშის საკომუნიკაციო სისტემა
- სახანძრო განგაშის ხელით სამართავი პოლოფი
- ALARM TEXT — განგაშის ტექსტური შეტყობინება
- ორმხრივი კავშირის სისტემა
- ავტოპარკინგი
- შ.შ.მ. პირთა სასარგებლო აღჭილობის აღნიშვნა
- უსაფრთხო თავშეყრის ადგილი
- სახანძრო-სამაშველო სამსახურის მიერ გამოსაყენებელი ჰიდრანტი
- სპრინგლერი
- კვამლის აღმომჩენი დეტექტორი
- ავარიული სანათი
- სახანძრო შლანგის აღნიშვნელი
- 1 საათიანი ცეცხლმედეგობის კედელი
- 2 საათიანი ცეცხლმედეგობის კედელი
- 3 საათიანი ცეცხლმედეგობის კედელი
- გასასვლელამდე მისადგომი მანძილი

კარის თავისუფალი სიგანე

82 / 216 / 82 — ხანძარმედეგობა

კარის თავისუფალი სიმაღლე

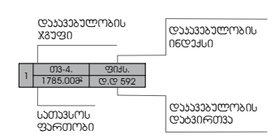

ᲞᲠᲝᲔᲥᲢᲘᲡ ᲐᲕᲢᲝᲠᲘ

ᲞᲠᲝᲔᲥᲢᲘᲡ ᲡᲐᲮᲔᲚᲬᲝᲓᲔᲑᲐ

სპორტულ-გამაჯანსაღებელი ცენტრი

მის: ქ.თბილისი, ბელიაშვილის 3

ს.კ. 01.13.03.050.002

თანამდებობა	გვარი	ხელმოწერა
დირექტორი		მ.ხარბედია
არქიტექტორი		მ.ხარბედია
მაშტაბი	1:100	
თარიღი	21.03.2025	
სტადია		ფურცლები

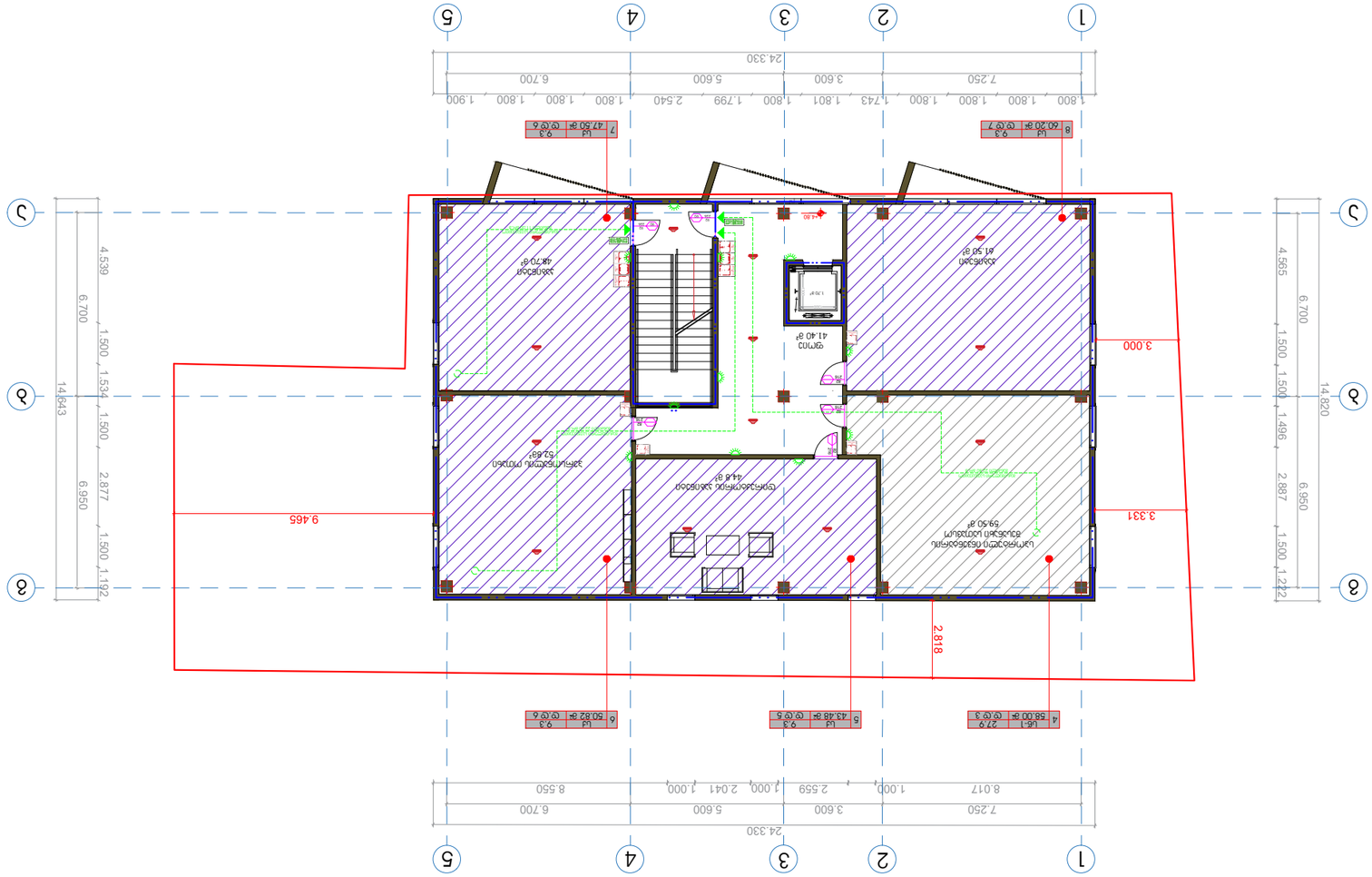
1
2
3
4
5
24.330
7.250
3.600
5.600
6.700
8.017
1.000
2.559
1.000
2.041
1.000
8.550
А
Б
В
Г
14.820
6.700
4.565
1.500
1.500
1.496
2.887
6.950
1.500
1.212
14.643
4.539
6.700
1.500
1.534
1.500
2.877
1.500
1.192
6.950
3.000
9.465
3.331
2.818
41.40 m²
61.50 m²
49.70 m²
44.8 m²
52.68 m²
69.50 m²
8 LЧ 9.3 60.20 m² ⊕⊕ 7
7 LЧ 9.3 47.50 m² ⊕⊕ 6
4 LK1 27.9 58.00 m² ⊕⊕ 3
5 LЧ 9.3 43.48 m² ⊕⊕ 5
6 LЧ 9.3 50.82 m² ⊕⊕ 4

| ⊕⊕⊕⊕⊕⊕⊕⊕⊕⊕ | ⊕⊕⊕⊕⊕⊕⊕⊕⊕⊕ ⊕⊕⊕⊕⊕⊕⊕⊕⊕⊕

ჭრილი 1-1

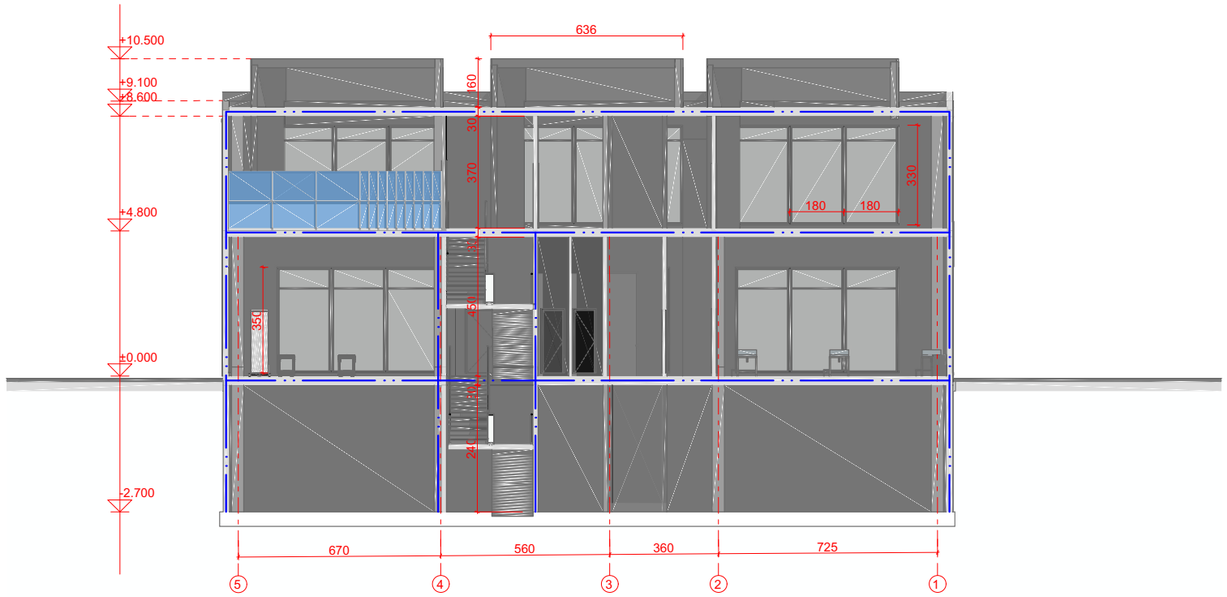

თბილისი 2025	ᲐᲣᲑᲘ

პირობითი აღნიშვნები

- გასასვლელი
- ხელის ცეცხლმაქრი
- I კლასის სახანძრო მილდგარი
- II კლასის სახანძრო მილდგარი
- III კლასის სახანძრო მილდგარი
- საგანგებო ხმოვანი განგაშის საკომუნიკაციო სისტემა
- სახანძრო განგაშის ხელით სამართავი პოლოფი
- ALARM TEXT — განგაშის ტექსტური შეტყობინება
- ორმხრივი აუვირის სისტემა
- ავტოპარკინგი
- შ.შ.მ. პირთა სასარგებლო ადგილების აღნიშვნა
- უსაფრთხო თავშეყრის ადგილი
- სახანძრო-სამაშველო სამსახურის მიერ გამოსაყენებელი ჰიდრანტი
- სპრინგლერი
- აქამლის აღმოჩენი დეტექტორი
- ავარიული სანათი
- სახანძრო შლანგის აღნიშვნელი
- 1 საათიანი ცეცხლმედეგობის კედელი
- 2 საათიანი ცეცხლმედეგობის კედელი
- 3 საათიანი ცეცხლმედეგობის კედელი
- გასასვლელამდე მისადგომი მანძილი

კარის თავისუფალი სიგანე

82 / 216 / 82 — ხანძარმედეგობა

კარის თავისუფალი სიმაღლე

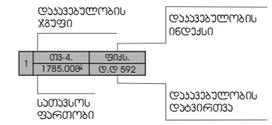

პროექტის ავტორი

პროექტის სახელწოდება

სპორტულ-გამაჯანსაღებელი ცენტრი

მის: ქ.თბილისი, ბელიაშვილის 3

ს.კ. 01.13.03.050.002

თანამდებობა	გვარი	ხელმოწერა
დირექტორი		მ.ხარბედია
არქიტექტორი		მ.ხარბედია
მაშტაბი	1:100	
თარიღი	21.03.2025	
სტადია		ფურცლები

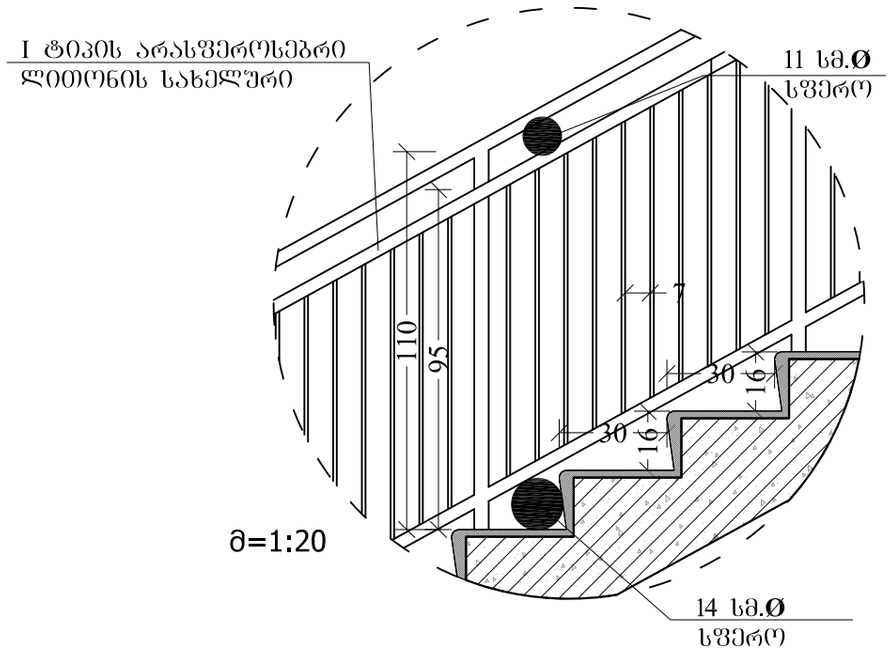

მ 1:10

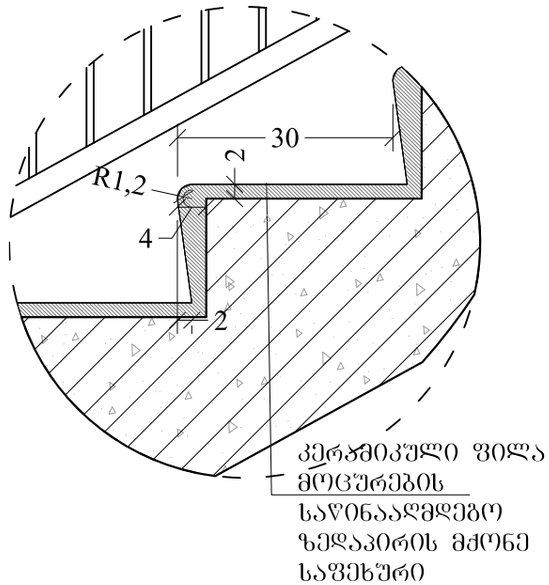

მ=1:10

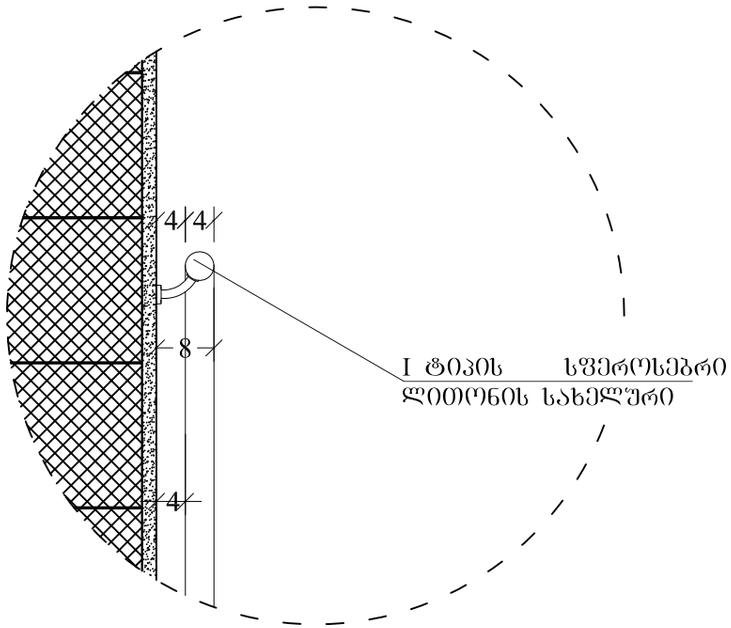

მოაჯირის კვანძი მ. 1:20

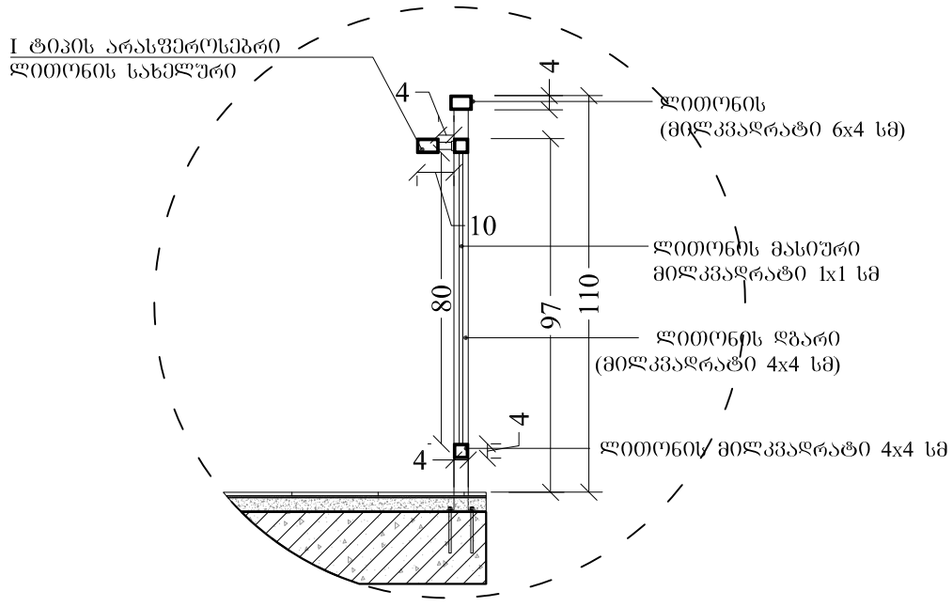

გეგმა -2.70 ნიშნულზე

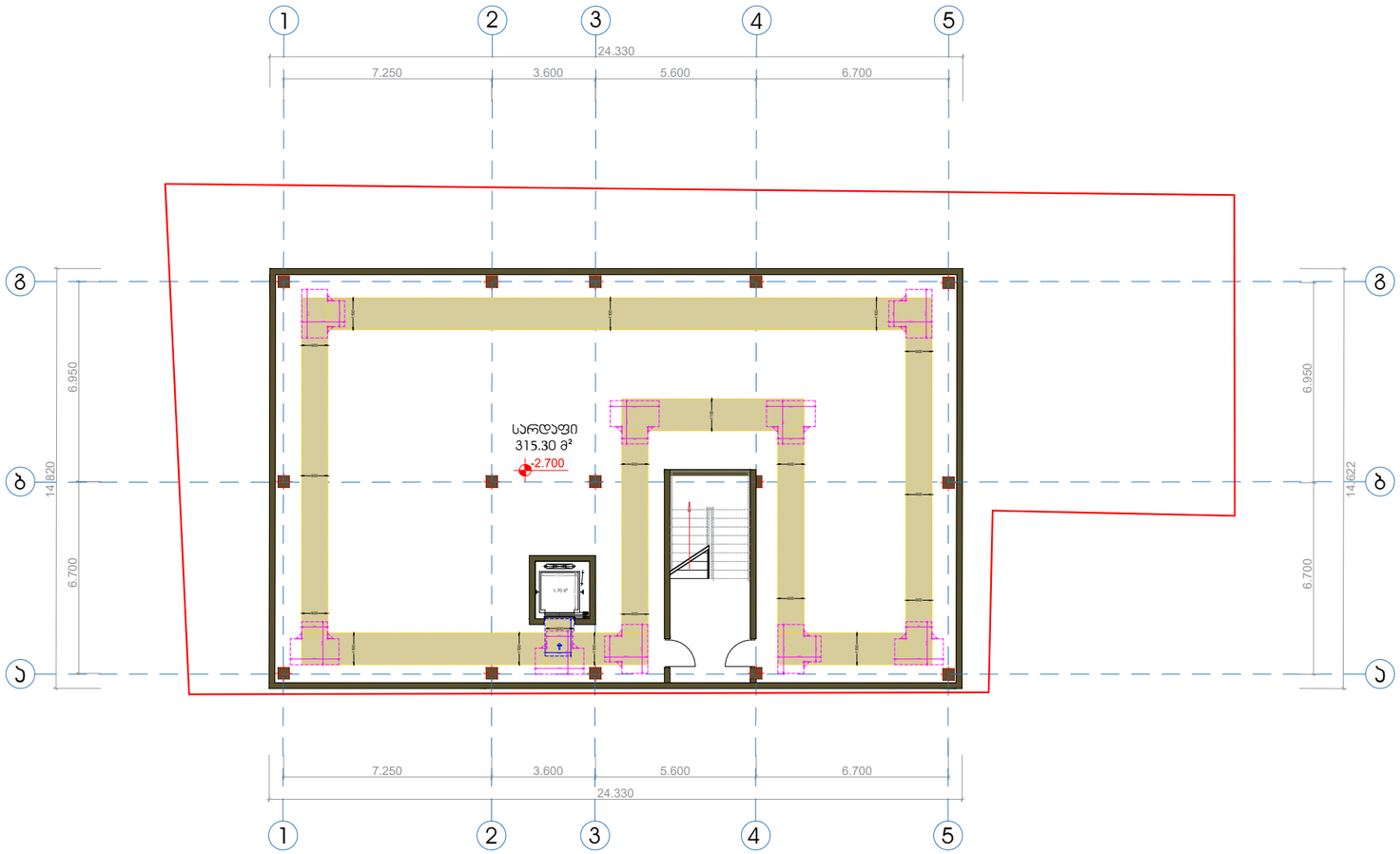

თბილისი 2025

ᲯᲣᲑᲘ

ᲐᲘᲠᲝᲑᲘᲗᲘ ᲐᲦᲜᲘᲨᲕᲜᲔᲑᲘ

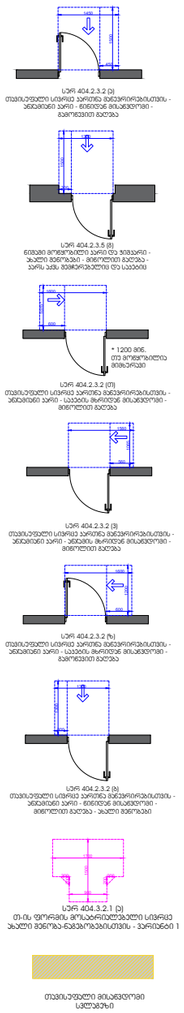

ᲞᲠᲝᲔᲥᲢᲘᲡ ᲐᲕᲢᲝᲠᲘ

ᲞᲠᲝᲔᲥᲢᲘᲡ ᲡᲐᲮᲔᲚᲬᲝᲓᲔᲑᲐ

ᲡᲞᲝᲠᲢᲣᲚ-ᲒᲐᲛᲐᲯᲐᲜᲡᲐᲦᲔᲑᲔᲚᲘ ᲪᲔᲜᲢᲠᲘ

ᲛᲘᲡ: ქ.ᲗᲑᲘᲚᲘᲡᲘ, ᲑᲔᲚᲘᲐᲨᲕᲘᲚᲘᲡ 3

ᲡᲐ. 01.13.03.050.002

თანამდებობა	გვარი	ხელმოწერა
დირექტორი		მ.ხარბედია
არქიტექტორი		მ.ხარბედია
მაშტაბი	1:100	
თარიღი	21.03.2025	
სტადია		ფურცლები

გეგმა 0.00 ნიშნულზე

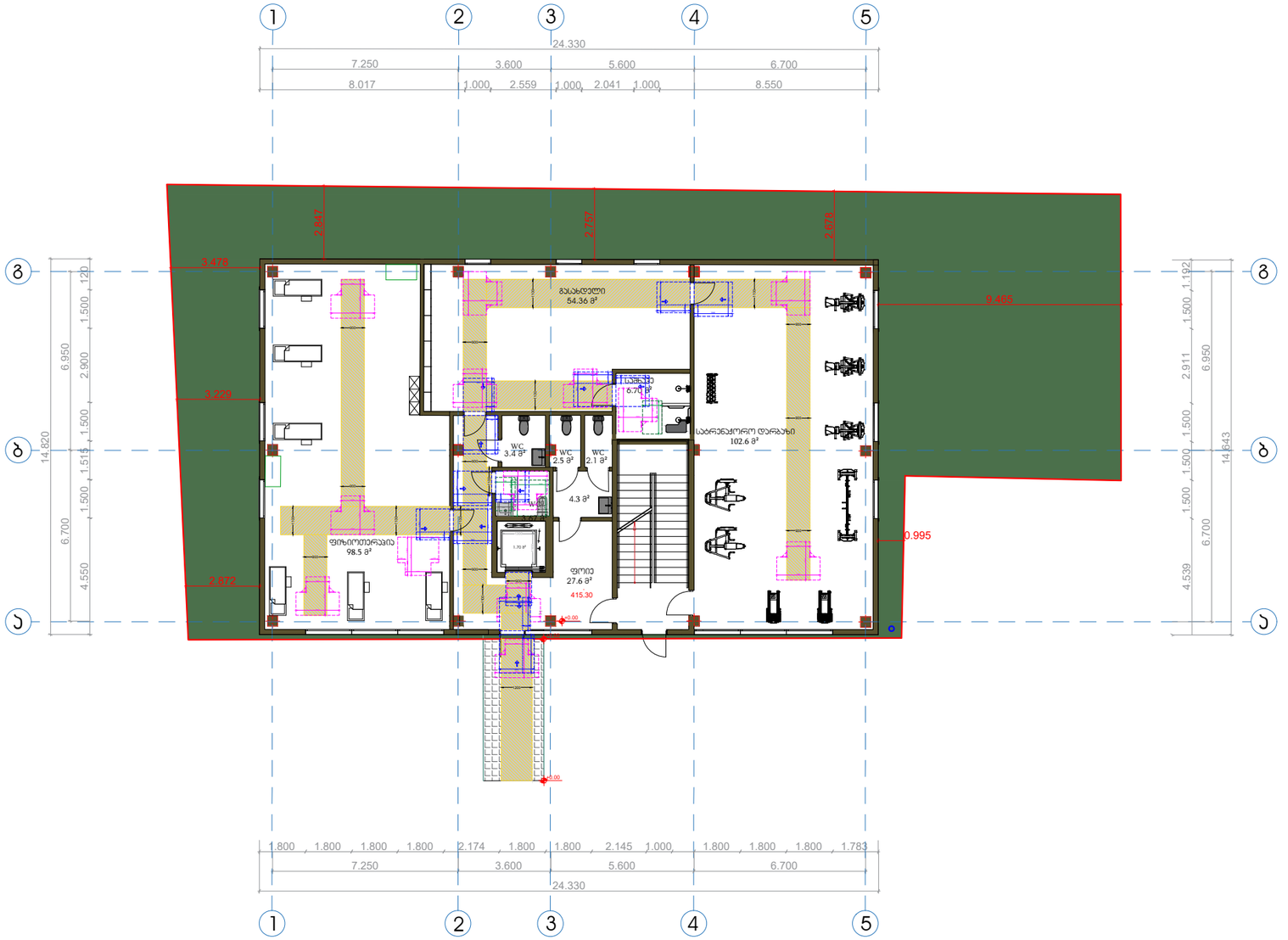

პირობითი აღნიშვნები

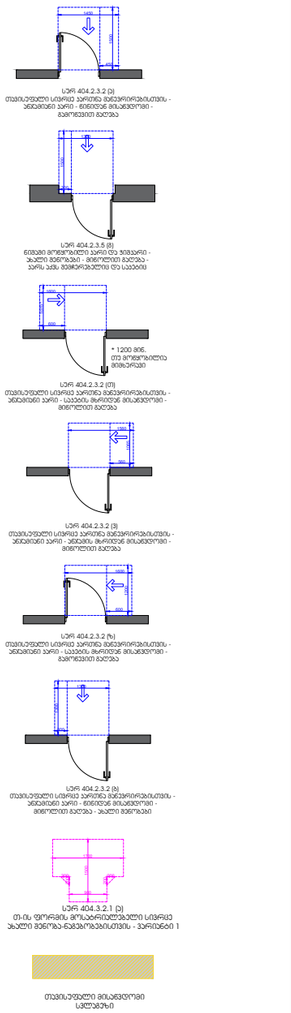

პროექტის ავტორი

პროექტის სახელწოდება

სპორტულ-გამაჯანსაღებელი ცენტრი

მის: ქ.თბილისი, ბელიაშვილის 3

ს.ტ. 01.13.03.050.002

თანამდებობა	გვარი	ხელმოწერა
დირექტორი		მ.ხარბედია
არქიტექტორი		მ.ხარბედია
მაშტაბი	1:100	
თარიღი	21.03.2025	
სტადია		ფურცლები

თბილისი 2025

ბუბი

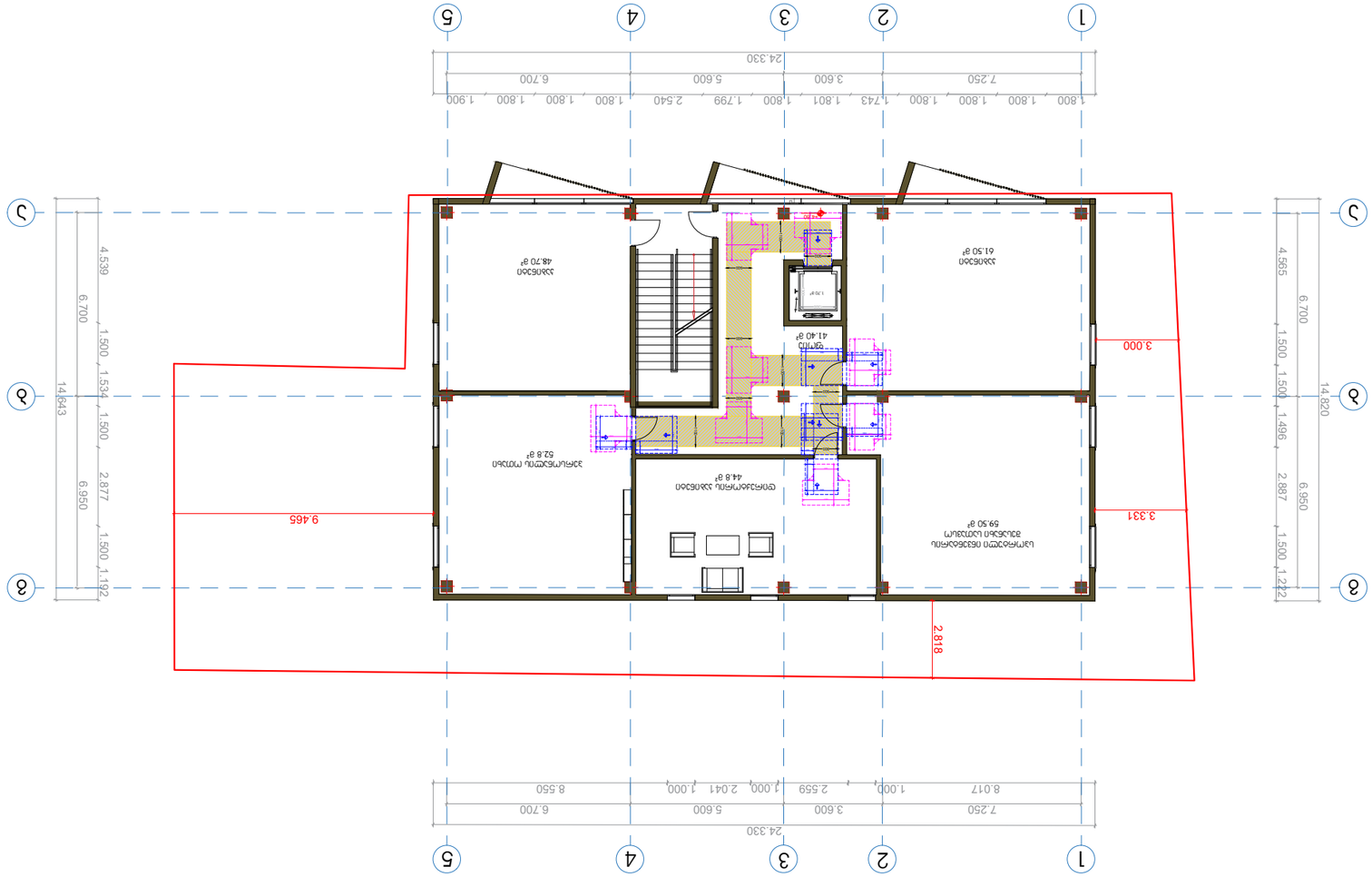

Разрез 1-1 по оси 3 - Разрез 2-2 по оси Б

Разрез 1-1 по оси 3 - Разрез 2-2 по оси Б

Проектант:		
Главен проектант:		
Ръководител проект:		
Фаза:	Мащаб: 1:100	
Дата:	21.03.2025	
Разрез 1-1 по оси 3 - Разрез 2-2 по оси Б		
Проектиране на:		
Обект:		

Разрез 1-1 по оси 3 - Разрез 2-2 по оси Б

მისაწვდომი ტუალეტი +0.00 ნიშნულზე

თავისუფალი სივრცე ფეხის ფალანგისთვის

ვარიანტი 1

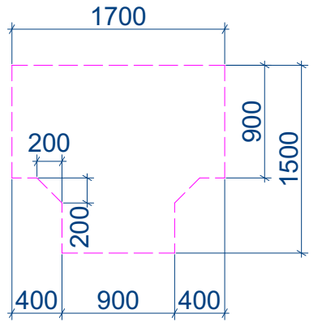

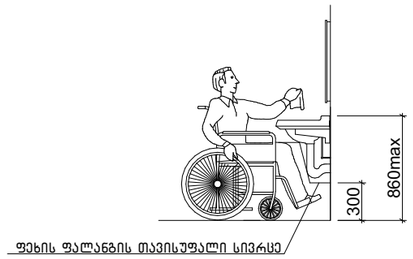

ხელსაბანის მდებარეობა

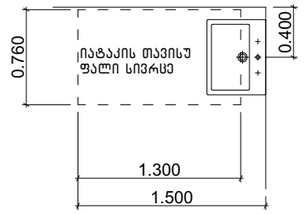

აბაზანის კაბინაზე მიწვდომა

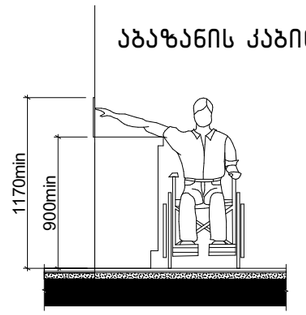

604.7.1 (ა) დისპენსერის მდებარეობა გამოშვერილი დისპენსერი

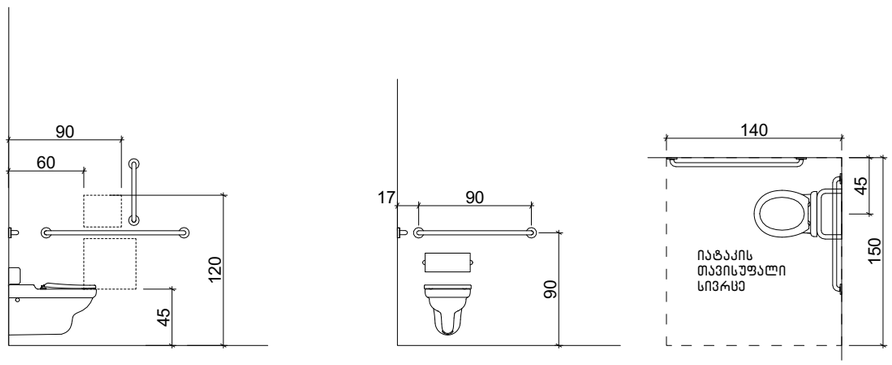

608.2.1.1 (ა) ეტლის შესაგორებელი საშხაპის არმქონე ნაკვეთურის თავისუფალი სივრცე

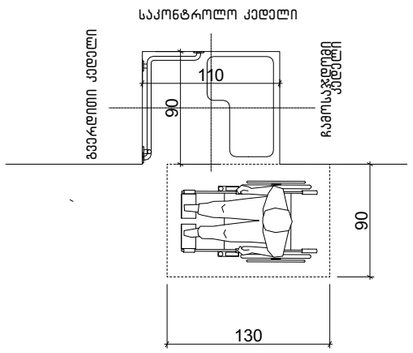

608.3.1 (ა) ხელმოსაჭიდი ეტლის შესაგორებელ საშხაპის არმქონე ნაკვეთურში –

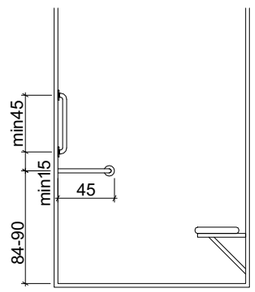

საპროექტო შენობაში გამოყენებული თავისუფალი სივრცეები კართან მანევრირებისთვის მ 1:50

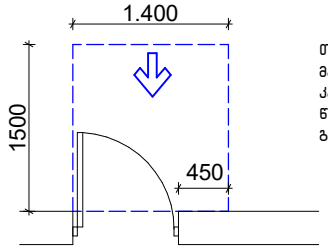

თავისუფალი სივრცე კართან მანევრირებისთვის – ანჯამიანი კარი
წინიდან მისაწვდომი – გამოწევით გაღება

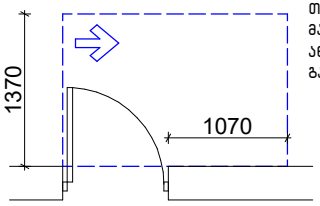

თავისუფალი სივრცე კართან მანევრირებისთვის – ანჯამიანი კარი
ანჯამის მხრიდან მისაწვდომი – გამოწევით გაღება

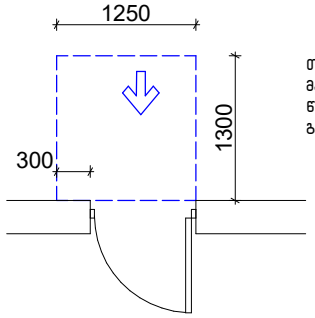

თავისუფალი სივრცე კართან მანევრირებისთვის – ანჯამიანი კარი
წინიდან მისაწვდომი – მიწოლით გაღება

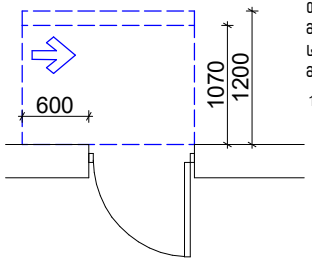

თავისუფალი სივრცე კართან მანევრირებისთვის – ანჯამიანი კარი
საკეტის მხრიდან მისაწვდომი – მიწოლით გაღება

120 მინ. თუ მოწყობილია მიმახურავი

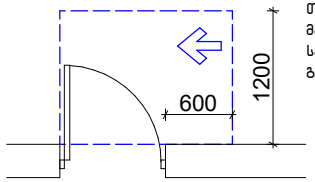

თავისუფალი სივრცე კართან მანევრირებისთვის – ანჯამიანი კარი
საკეტის მხრიდან მისაწვდომი – გამოწევით გაღება

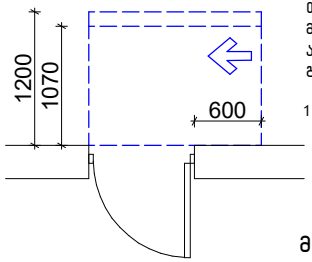

თავისუფალი სივრცე კართან მანევრირებისთვის – ანჯამიანი კარი
ანჯამის მხრიდან მისაწვდომი – მიწოლით გაღება

120 მინ. თუ მოწყობილია მიმახურავი

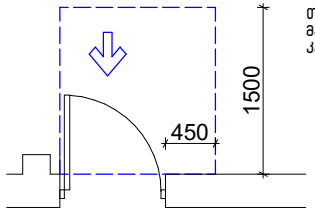

თავისუფალი სივრცე კართან მანევრირებისთვის-ნიშებში მოწყობილი კარი და ჭიშკარი-გამოწევით გაღება

მოსატრიალებელი სივრცეები

ვარიანტი 4

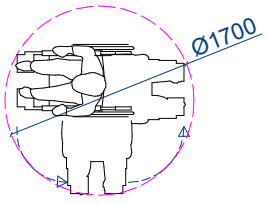

ვარიანტი 1

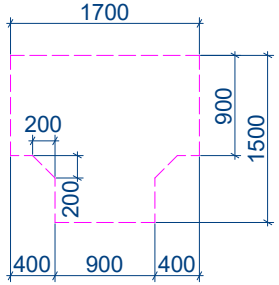

ვარიანტი 2

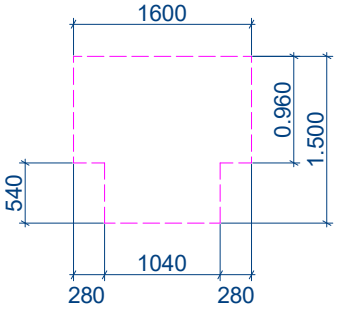

ვარიანტი 3

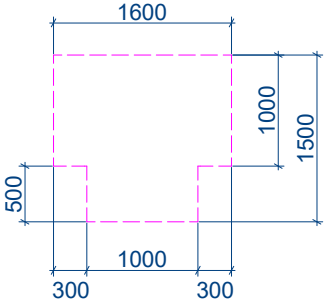

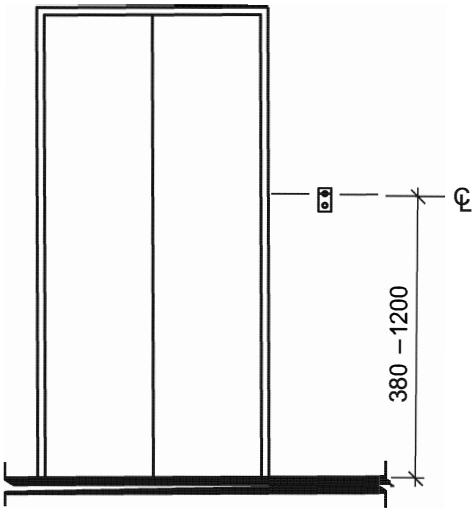

სურ. 407.2.1.1
ლიფტის გამოსაძახებელი ღილაკების
განთავსების სიმაღლე



ვიზუალური ნიშანი

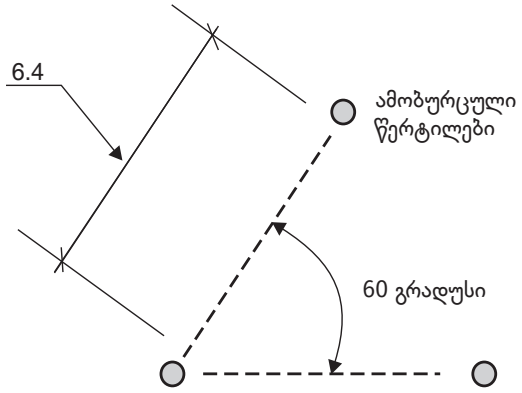

ამობურცული ნიშანი

სურ. 407.2.1.7
სართულის მიმთითებელ ეკრანიანი ლიფტის სიგნალები

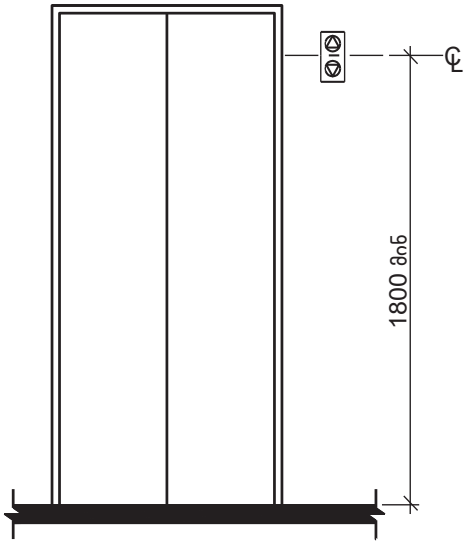

სურ. 407.2.2.2 (ა)
ლიფტის ხილული სიგნალების სიმაღლე

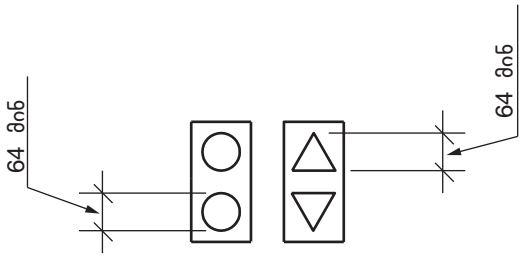

სურ. 407.2.2.2 (ბ)
ლიფტის ხილული სიგნალების ზომა

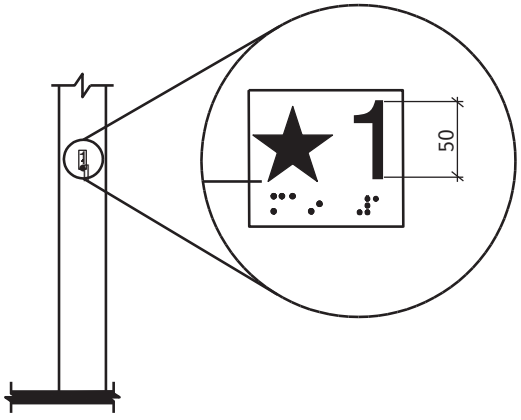

სურ. 407.2.3.1
სართულის აღნიშვნა

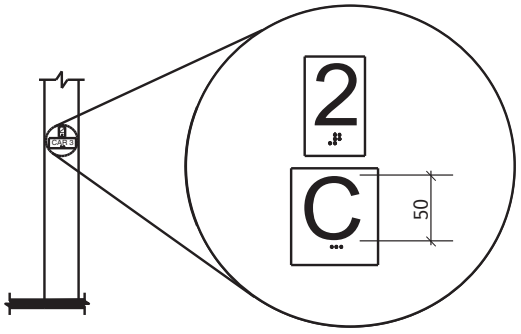

სურ. 407.2.3.2
სართულის მიმთითებელ ეკრანიანი
ლიფტების აღმნიშვნელები

ცხრილი 407.4.7.1.3 - სამართავი ღილაკის ამოცნობა

სამართავი ღილაკის ტიპი	ამობურცული ნიშანი	ბრაილის შეტყობინება	თანაფარდობა (გახსნილი რკალები აღნიშნავს გამოუყენებელ წერტილებს ბრაილის თითოეულ უჯრაში)
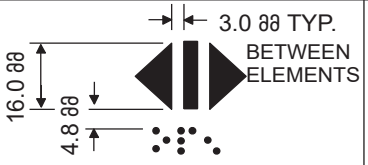 DOOR OPEN		 op“en”	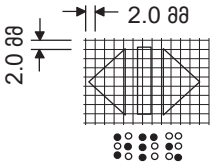
 REAR/SIDE DOOR OPEN		 op“en”	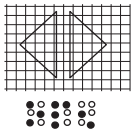
 DOOR CLOSE		 close	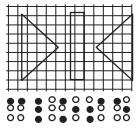
 REAR/SIDE DOOR CLOSE		 close	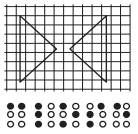
 MAIN		 ma“in”	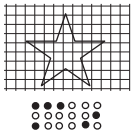
 ALARM		 al“ar”m	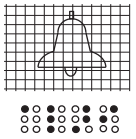
 PHONE		 ph“one”	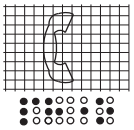
 EMERGENCY STOP (WHEN PROVIDED) X on face of octagon is not required to be tactile		 “st”op	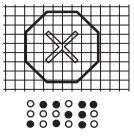

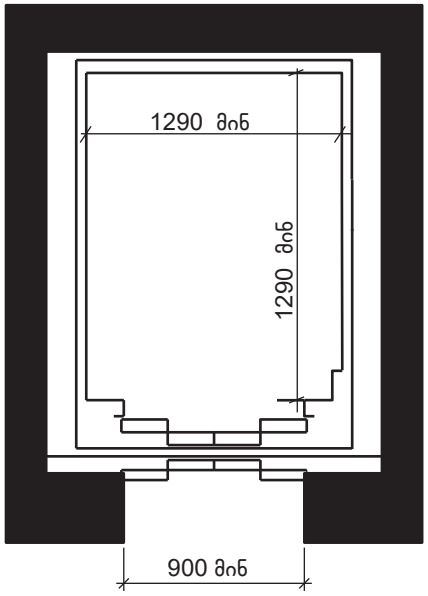

სურ. 408.4.1 (გ)
შეზღუდული გამოყენების ლიფტის კაბინის შიდა გა-
ზომები – არსებული შენობები – გამონაკლისი 2

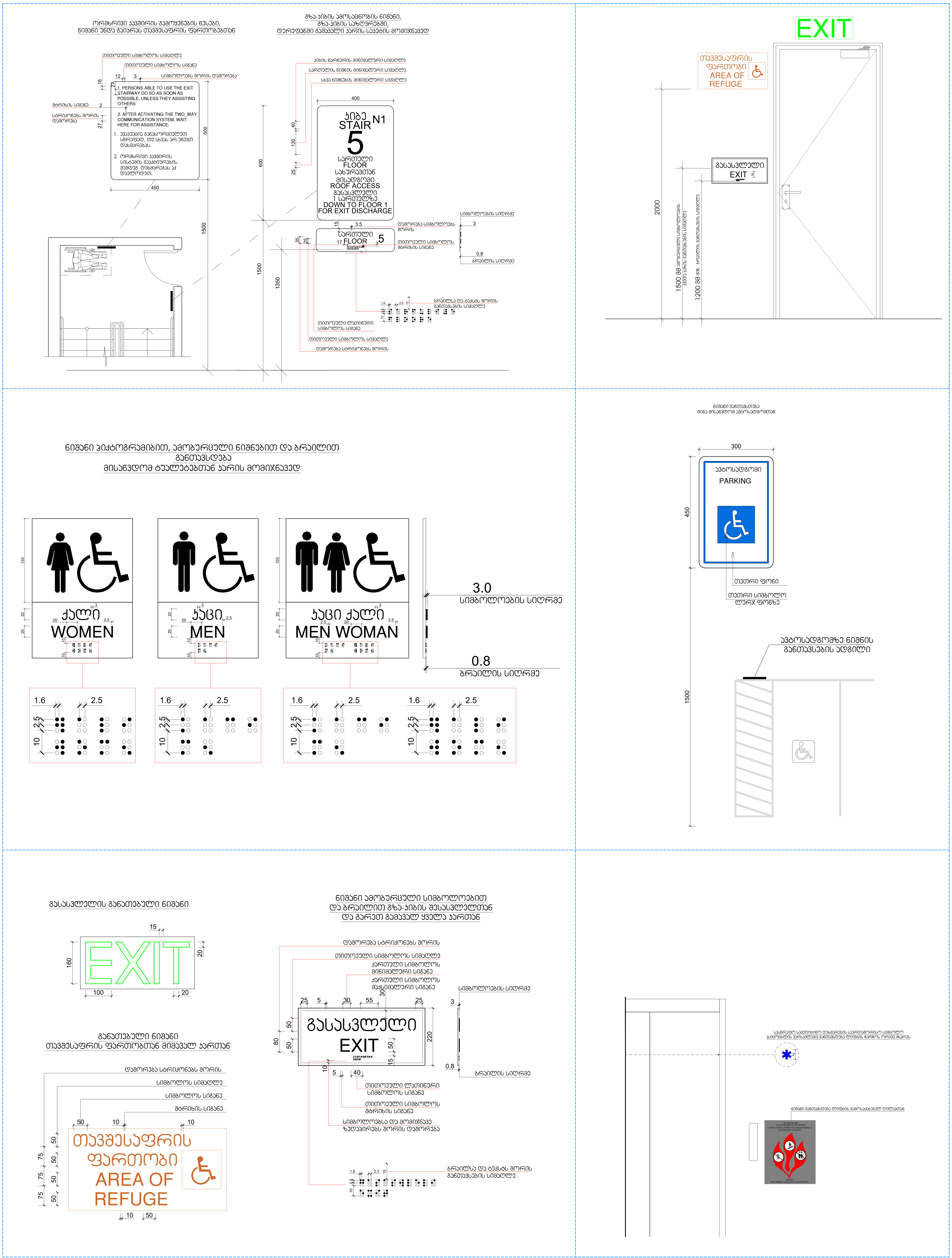
ორმხრივი კავშირის გამოყენების წესები,
ნიშანი უნდა გაიკრას თავშესაფრის ფართობებთან
1. PERSONS ABLE TO USE THE EXIT STAIRWAY DO SO AS SOON AS POSSIBLE, UNLESS THEY ASSISTING OTHERS
2. AFTER ACTIVATING THE TWO_WAY COMMUNICATION SYSTEM, WAIT HERE FOR ASSISTANCE.
გზა-კიბის ამოსაცნობის ნიშანი,
გზა-კიბის საზღვრებში,
დერეფანში გამავალი კარის საკეტის მომიჯნავედ
კიბის წარწერის მინიმალური სიმაღლე
სართულის ნიშნის მინიმალური სიმაღლე
სხვა ნიშნების მინიმალური სიმაღლე
კიბე N1
STAIR
5
სართული
FLOOR
სახურავთან
მისადგომი
ROOF ACCESS
გასასვლელი
1 სართულზე
DOWN TO FLOOR 1
FOR EXIT DISCHARGE
EXIT
თავშესაფრის ფართობი
AREA OF REFUGE
გასასვლელი
EXIT
ნიშანი პიქტოგრამებით, ამობურცული ნიშნებით და ბრაილით განთავსდება
მისაწვდომ ტუალეტებთან კარის მომიჯნავედ
ქალი
WOMEN
კაცი
MEN
კაცი ქალი
MEN WOMAN
3.0
სიმბოლოების სიღრმე
0.8
ბრაილის სიღრმე
300
450
ავტოსადგომი
PARKING
1500
ავტოსადგომზე ნიშნის განთავსების ადგილი
გასასვლელის განათებული ნიშანი
EXIT
განათებული ნიშანი
თავშესაფრის ფართობთან მიმავალ კართან
დაშორება სტრიქონებს შორის
სიმბოლოს სიმაღლე
სიმბოლოს სიგანე
შტრიხის სიგანე
თავშესაფრის ფართობი
AREA OF REFUGE
ნიშანი ამობურცული სიმბოლოებით
და ბრაილით გზა-კიბის შესასვლელთან
და გარეთ გამავალ ყველა კართან
დაშორება სტრიქონებს შორის
თითოეული სიმბოლოს სიმაღლე
ქართული სიმბოლოს მინიმალური სიგანე
ქართული სიმბოლოს მაქსიმალური სიგანე
სიმბოლოების სიღრმე
გასასვლელი
EXIT
ბრაილის სიღრმე
თითოეული ლათინური სიმბოლოს სიგანე
თითოეული სიმბოლოს შტრიხის სიგანე
სიმბოლოებსა და მომიჯნავე ზედაპირებს შორის დაშორება

ს ა ე ქ ს პ ე რ ტ ო დ ა ს კ ვ ნ ა

ქ. თბილისი, ბელიაშვილის ქუჩა, №3-ში (სკ. 01.13.03.050.002) სპორტულ-გამაჯანსაღებელი ცენტრის მშენებლობის საპროექტო დოკუმენტაციის არქიტექტურული პროექტის "ტექნიკური რეგლამენტის "შენობა-ნაგებობის უსაფრთხოების წესების" დამტკიცების თაობაზე" საქართველოს მთავრობის 2016 წლის 28 იანვრის N41 დადგენილების მოთხოვნებთან შესაბამისობის დასადგენად.

ექსპერტი:  თეიმურაზ ახვლედიანი

თბილისი 2025

საექსპერტო შეფასება

შესრულებულია არქიტექტურული პროექტის "ტექნუკური რეგლამენტის "შენობა-ნაგებობის უსაფრთხოების წესები" დამტკიცების თაობაზე" საქართველოს მთავრობის 2016 წლის 28 იანვრის N41 დადგენილების მოთხოვნებთან შესაბამისობის დადგენის მიზნით

საფუძველი: „მშენებლობის ნებართვის გაცემისა და შენობა-ნაგებობის ექსპლუატაციაში მიღების წესისა და პირობების შესახებ" საქართველოს მთავრობის 2019 წლის 31 მაისის N255 დადგენილების დანართი N1.

ობიექტის ფუნქციური დანიშნულება: სპორტულ-გამაჯანსაღებელი ცენტრი

საპროექტო ორგანიზაცია: შპს. „ვეფხვი"

წარმოდგენილი მასალა: ქ. თბილისი, ბელიაშვილის ქუჩა, №3-ში (სკ. 01.13.03.050.002) სპორტულ-გამაჯანსაღებელი ცენტრის მშენებლობის არქიტექტურული პროექტი „მშენებლობის ნებართვის გაცემისა და შენობა-ნაგებობის ექსპლუატაციაში მიღების წესისა და პირობების შესახებ" საქართველოს მთავრობის 2019 წლის 31 მაისის N255 დადგენილებით გათვალისწინებული შემადგენლობით)

გამოსაკვლევი ნაწილები: „მშენებლობის ნებართვის გაცემისა და შენობა-ნაგებობის ექსპლუატაციაში მიღების წესისა და პირობების შესახებ" საქართველოს მთავრობის 2019 წლის 31 მაისის N255 დადგენილების შესაბამისად წინამდებარე საექსპერტო შეფასება მოიცავს არქიტექტურული პროექტის შემდეგ ნაწილებს:

ა) დაკავებულობ(ებ)ისა და დაკავებულობის დატვირთვების შეფასებას;

ბ) კონსტრუქციის ტიპების შეფასებას;

გ) სიმაღლისა და ფართობის შეფასებას;

დ) გასასვლელების, გასასვლელთან მისადგომების, გასავლელებისა და შენობიდან გამოსასვლელების შეფასებას;

ე) გზა-კიბეებისა და სხვა გასასვლელი საშუალებების გამტარუნარიანობების შეფასებას;

ვ) მისაწვდომობის შეფასებას (იხ მისაწვდომობის ეროვნული სტანდარტების ექსპერტიზაში)

ზ) გარე კედლებისადმი მოთხოვნების შეფასებას;

თ) სახურავის ანაწყობების შეფასებას;

ი) ცეცხლმედეგობის ხარისხიანი მოთხოვნილი გამმიჯნავების შეფასებას;

კ) ხანძრისაგან დაცვის სისტემების შეფასებას;

ლ) წყალსადენი სისტემის ფიქსირებული მოწყობილობების შეფასებას;

ასევე ექსპერტიზა მოიცავს:

მ) ავტოსადგომებისადმი მოთხოვნების შეფასებას;
ნ) ლიფტების შეფასებას;

გამოკვლევა:

ა) დაკავებულობ(ებ)ისა და დაკავებულობის დატვირთვების შეფასება:

საპროექტო ობიექტისათვის და მისი ცალკეული ნაწილებისთვის განსაზღვრული დაკავებულობები არის **სწ-1** (სარდაფი -4,50 ნიშ. და სპორტული ინვენტარის ოთახი +4,80) **თვ-3** (სავარჯიშო სივრცეები 0,00 ნიშ.) **სქ** (ადმინისტრაციული კაბინეტები +4,80 ნიშ.) დაკავებულობის დატვირთვის ნაწილში საპროექტო დოკუმენტაციაში მოცემული ინფორმაცია აკმაყოფილებს „წესების“ ცხრილი 1004.1.2-ის მოთხოვნებს,

კერძოდ: სწორად არის არჩეული სივრცეების დანიშნულება და შემდგომ ამ სივრცეების იატაკის ფართობი გაყოფილია შესაბამისი დაკავებულობის დატვირთვის ფაქტორზე .

ბ) კონსტრუქციის ტიპების შეფასება:

შეფასებული იქნა საპროექტო შენობის კონსტრუქციის ტიპი (V-A ტიპი) , რომელიც შერჩეულ იქნა შენობის დაკავებულობის, სიმაღლისა და სართულის ფართობის მიხედვით, აკმყოფილებს „წესების“ 503 ცხრილის მოთხოვნებს.

ცეცხლმედეგობის ხარისხის მოთხოვნები შენობის ელემეტებისათვის კონსტრუქციის ტიპების მიხედვით უნდა განისაზღვროს 601 ცხრილის შესაბამისად:

1. ძირითადი სტრუქტურული ჩარჩო - 1სთ
2. მზიდი კედლები - არ არის პროექტით გათვალისწინებული

3. გარე არამზიდი კედლებისათვის დაცულია 602 ცხრილის მოთხოვნები.
4. შიდა არამზიდ კედლებს და ტიხრებს 601 ცხრილის მიხედვით არ ესაჭიროება ცეცხლმედეგობა.
5. იატაკის კონსტრუქციას და არაძირითად ნაწილები - 1სთ.
6. სახურავის კონსტრუქციას და არაძირითად ნაწილები - 1სთ.

გ) სიმაღლისა და ფართობის შეფასება:

წარმოდგენილი პროექტი ითვალისწინებს მიწის დონიდან ბოლო დაკავებული იატაკის დონემდე 4,98 მ. სიმაღლის, 2 სართულიანი სარდაფით, არსებული შენობიას რეკონსტრუქცის. შენობაზე ხორციელდება ძირეული გადაკეთება, რის შედეგადაც მივიღებთ სპორტულ-გამაჯანსაღებელ ცენტრს, რომლის სართულიანობა არ იცვლება. მიწისქვეშა სართულზე სარდაფია, ხოლო მიწისპირა პირველ სართულზე 0.00 ნიშნულზე განთავსებულია ძირითადი აქტივობების სივრცეები: ფიზიოთერაპიის ოთახი, სატრენაჟორო დარბაზი, გასახდელი,ფოიე და სველი წერტილები კაცთა/ქალთა და შ.შ.მ. პირთათვის, ხოლო მეორე სართულზე +4.80 ნიშნულზე განთავსებულია ფოიე, სპორტული ინვენტარის შესანახი სათავსო, დირექტორისა და მომსახურე პერსონალის ოთახები და კაბინეტები. შენობაში გადაადგილება ხდება ერთი დაცული კიბის უჯრედისა და ლიფტის საშუალებით, რომელიც ადაპტირებულია შ.შ.მ. პირებზე.

მაქსიმალური დაკავებული იატაკის ფართობი განაწილებულია შემდეგნაერად:

-4,50 ნიშ. **სწ-1**=311,10 მ.კვ

-0,00 ნიშ. **თვ-3**=194,73 მ.კვ

-4,80 ნიშ. **სწ-1**=1734,10 მ.კვ; **თვ-3**=194,73 მ.კვ

არჩეული კონსტრუქციის ტიპიდან (V-A ტიპი) და პროექტით დაგეგმილი სიმაღლის და ფართობების გათვალისწინებით, დაცულია „წესების“ 503 ცხრილის მოთხოვნები.

დ) გასასვლელების, გასასვლელთან მისადგომების, გასავლელებისა და შენობიდან გამოსასვლელების შეფასება:

- ცხრილი 1021.2(2) ის მიხედვით, ყველა სართულისთვის მოთხოვნილია ერთი გასასვლელის მოწყობა, გასასვლელების რაოდენობა სრულიად აკმაყოფილებს წესების მოთხოვნებს მიწისქვეშა, მიწისპირა და მიწისზედა სართულისთვისაც

- გასასვლელამდე მისადგომი და გასასვლელთან მისადგომი სავალი ნაწილი აკმაყოფილებს წესების 1016.2 ქვეთავის მოთხოვნებს.

ე) გზა-კიბეებისა და სხვა გასასვლელი საშუალებების გამტარუნარიანობების შეფასება:

- შენობას ემსახურება ერთი გასასვლელთან მისადგომი გაუკვამლიანებელი კიბე, დაკავებულობის დატვირთვის შესაბამისად (ქვეთავი 1005.3.1; 1009.4), მოაჯირებს შორის სუფთა გასაველი სიგანე მოეთხოვება 1,10 მ. - პროექტით გათვალსწინებულია 1,20 მ, სახელური და მოაჯირი მოწყობილია 1012.6 და 1013 ქვეთავის მოთხოვნათა შესაბამისად კიბის მარშის ორივე მხარეს
(1009.15) სწორად არის განსაზღვრული საფეხურების შუბლის სიმაღლე და თარაზული ზედაპირის სიღრმე, რაც აკმაყოფილებს 1009.7.2 ქვეთავის მოთხოვნებს. ანტრესოლის კიბის ბაქნების ზომები შეესაბამება 1009.8 ქვეთავის მოთხოვნებს.

- **ქვეთავი 1023 გასასვლელის გზა დერეფანი:**

1023.1 გასასვლელის გზა-დერეფანი. გასასვლელის გზა-დერეფნები, რომლებიც გასასვლელი საშუალებების სისტემაში გასასვლელის კომპონენტია, უნდა აკმაყოფილებდეს ამ ქვეთავის მოთხოვნებს. გასასვლელის გზა-დერეფანი არ უნდა გამოიყენებოდეს სხვა დანიშნულებით, გარდა გასასვლელი საშუალებისა.

გამონაკლისი: შეჭრები 1005.7 ქვეთავის შესაბამისად.

1023.6 გაყვანილობები. დაუშვებელია, გასასვლელის გზა-დერეფანს კვეთდეს ღიობები და გაყვანილობები, გარდა აუცილებელი გასასვლელის კარებისა, მოწყობილობებისა და გაყვანილობებისა, რომლებიც საჭიროა დამოუკიდებლად დაწნევისათვის, საშხეფის მილსადენების, სახანძრო მილდგარების, სახანძრო-სამაშველო დანაყოფის საკომუნიკაციო სისტემის ელექტროგაყვანილობისათვის განკუთვნილი არხებისა და ელექტროგაყვანილობის არხებისათვის, რომლებიც ემსახურება გასასვლელის გზა-დერეფანს და ბოლოვდება 0,01 მ2 ფართობის ფოლადის კოლოფში. ასეთი გაყვანილობები დაცული უნდა იყოს 714-ე ქვეთავის შესაბამისად. მომიჯნავე გასასვლელის გზა-დერეფნებს შორის არ უნდა არსებობდეს გაყვანილობები ან

საკომუნიკაციო ღიობები, არც დაცული, არც დაუცველი.

გამონაკლისი: მემბრანის გაყვანილობები დასაშვებია გასასვლელის გზა-დერეფნის გარეთ. ამგვარი გაყვანილობები დაცული უნდა იყოს 714.3. ქვეთავის შესაბამისად.

- გასასვლელების ზომა აკმაყოფილებს 1017 და 1005 ქვეთავების მოთხოვნებს.
- კარების ზომები აკმაყოფილებს 1008 ქვეთავის მოთხოვნებს.

ვ) მისაწვდომობის შეფასება:

იხ. „მისაწვდომობის ეროვნული სტანდარტები“-ს ექსპერტიზაში.

ზ) გარე კედლებისადმი მოთხოვნების შეფასება:

- შენობის გარე კედლებს 602 ცხრილის მიხედვით ცეცხლმედეგობის ხარისხი არ მოეთხოვება

- შენობის გარე კედლებს ხანძარსაწინააღმდეგო მანძილების და კონსტრუქციის ტიპის გათვალისწინებით დაცულია 602 ცხრილის მოთხოვნები.

- ხანძარსაწინააღმდეგო მანძილის გათვალისწინებით საპროექტო შენობას :
შენობის გარე კედლებში მოსაწყობი ღიობების ფართობი შესაბამისობაშია 705.8 ცხრილის მოთხოვნებთან.

- შენობის გარე კედლების დათბუნებისთვის ნებისმიერი მასალისთვის ალის გავრცელების ინდექსი სავალდებულოა იყოს 75 ან 75-ზე ნაკლები, ხოლო კვამლის გავრცელების ინდექსი სავალდებულოა იყოს 450 ან 450-ზე ნაკლები.
დაუშვებელია გარე კედლებზე ისეთი მასალის გამოყენება რომელიც ვერ დააკმაყოფილებს ალისა და კვამლის გავრცელების დადგენილ ინდექსებს.

თ) სახურავის ანაწყობების შეფასება:

- საპროექტო შენობის სახურავის არის მონოლითური რკინაბეტონის ფილა რომელზეც მოწყობილია თბო და ჰიდროიზოლაციის ფენები, წყალარინება ხდება წყლის მიმღები ძაბრების საშუალებით.

- 601 ცხრილის მიხედვით შერჩეული კონსტრუქციის ტიპიდან (V-A ტიპი) გამომდინარე სახურავის ცხრილი 1505.1ა-ს მიხედვით სახურავის მინიმალური ბურულის

კლასიფიკაცია უნდა შეესაბამებოდეს B კლასს (რომელიც უძლებს ზომიერი ცეცხლის ზემოქმედებას) პროექტითაც გათვალისწინებულია A კლასის სახურავის ანაწყობი რომელიც უძლებს ზომიერ ცეცზხლის ზემოქმედებას.

ი) ცეცხლმედეგობის ხარისხიანი მოთხოვნილი გამმიჯნავების შეფასება:

- 508.4 ცხრილის მიხედვით

-4,5 ნიშნულზე

- არ არის მომიჯნავე დაკავებულობები

0,00 ნიშნულზე

- არ არის მომიჯნავე დაკავებულობები

+4.8 ნიშნულზე

- **სწ-1** და **სქ** დაკავებულობები არ საჭიროებენ გამიჯვნას

კ) ხანძრისაგან დაცვის სისტემების შეფასებას:

-შენობაში გათვალისწინებულია სახანძრო განგაშისა და კვამლის აღმომჩენი სისტემები.

-შენობა აღჭურვილია ხელის ცეცხლმაქრებით სრულად

-ტერიტორიაზე გათვალისწინებულია სახანძრო მანქანის მისაერთებელი სახანძრო მილდგარი

შენიშვნა: <u>სისტემები მოეწყოს 909 907 ქვეთავის მოთხოვნათა დაცვით.</u>

ხანძრისგან დაცვის სისტემები სწორად არის განსაზღვრული „წესების“ მიხედვით.

ლ) წყალსადენი სისტემის ფიქსირებული მოწყობილობების შეფასება:

მოწყობილობების რაოდენობა აკმაყოფილებს 1602.1 ქვეპუნქტისა და ცხრილის მინიმალურ მოთხოვნებს.

-შენობა უზრუნველყოფილია ყველა აუცილებელი წყალსადენი სისტემების ფიქსირებული მოწყობილობებით.

-წყალსადენის სისტემის ფიქსირებული მოწყობილობების რაოდენობა შეესაბამება „წესების“ ცხრილი 1602.1-ის მოთხოვნებს.

მ) ავტოსადგომებისადმი მოთხოვნების შეფასება:

შენობას ემსახურება მუნიციპალური პარკინგი სადაც გათვალისწინებულია სტანდარტების შესაბამისად მოწყობილი შშმ პირთა საპარკინგე ადგილები.

-ავტომობილის პარკირება სრულად აკმაყოფილებს წესების მოთხოვნებს.

ნ) ლიფტები

-713.14.1 ქვეთავის თანახმად თუ ლიფტის შახტა სამზე მეტ სართულს აკავშირებს, თითოეულ სართულთან ლიფტის შემოზღუდული ფოიე უნდა იყოს. ლიფტის შახტის შემომზღუდავის კარები თითოეული სართულისგან უნდა გაიმიჯნოს შემოზღუდულ ფოიეში მოწყობილი ცეცხლმედეგი ტიხრებით. 708-ე ქვეთავში ცეცხლმედეგი ტიხრებისთვის განსაზღვრულ მოთხოვნებთან ერთად, ლიფტის ფოიეს შემომზღუდავ კედლებში არსებული ღიობების კარები 716.5.3 ქვეთავის მოთხოვნებსაც უნდა აკმაყოფილებდეს, რომლებიც დერეფნის კედლებს ეხება. ლიფტის ფოიეს შემომზღუდავში გამავალი არხები და ჰაერცვლის ღიობები 717.5.4.1 ქვეთავის შესაბამისად დაცული დერეფნების მსგავსად უნდა იქნეს დაცული. ლიფტის ფოიეებს, სულ მცირე, ერთი გასასვლელი საშუალება უნდა ჰქონდეს მე-10 თავისა და წესების სხვა ქვეთავების შესაბამისად.

გამონაკლისი:

4. ლიფტის შემოზღუდული ფოიეები საჭირო არ არის, თუ შენობა აღჭურვილია 903.3.1.1 ან 903.3.1.2 ქვეთავების შესაბამისად მოწყობილი ავტოსაშხეფი სისტემით. ეს გამონაკლისი არ ეხება ქვემოთ ჩამოთვლილს: 4.1. დწ-2 ჯგუფის დაკავებულობები; 4.2. დწ-3 ჯგუფის დაკავებულობები; 4.3. ლიფტები, რომლებიც მაღლივ შენობებში სახანძრო-სამაშველო დანაყოფების მანქანის მისადგომი უდაბლესი დონიდან 23 მ-ზე მაღლა მდებარე იატაკის დონეებს ემსახურება; 4.4. თვ,

დწ, სქ, სვ და სც ჯგუფების შენობების ქვემოთ მდებარე შემოზღუდული ავტოსადგომი გარაჟები.

ვინაიდან ლიფტის შახრა არ აკავშირებს სამზე მეტ სართულს მას არ ჭირდება ფოიეს მოწყობა

დასკვნა

ქ. თბილისი, ბელიაშვილის ქუჩა, №3-ში (სკ. 01.13.03.050.002) სპორტულ-გამაჯანსაღებელი ცენტრის მშენებლობის არქიტექტურული პროექტი შესაბამისობაშია „ტექნიკური რეგლამენტის „შენობა ნაგებობის უსაფრთხოებისი წესების“ დამტკიცების თაობაზე“ საქართველოს მთავრობის 2016 წლის 28 იანვრის N41 დადგენილების მოთხოვნებთან და ეძლევა დადებითი შეფასება განსახორციელებლად.

გაფრთხილება:

1. მუშა დოკუმენტაციის და საინჟინრო კომუნიკაციების დამუშავებისას გათვალისწინებული იქნას წესების მოთხოვნები.

2. სათადარიგო/საავარიო ელექტრომომარაგებით უზრუნველყოფილი უნდა იყოს:
- განიავების და ცეცხლის ავტომატური აღმომჩენი სისტემები;
-გასასვლელების ნიშნების და გასასვლელი საშუალებების განათება მე-10 თავის მოთხოვნათა შესაბამისად;

- საგანგებო ხმოვანი განგაშის საკომუნიკაციო სისტემები;

- სახანძრო განგაშის სისტემები;

გამოყენებული მასალები:

შპს “ვეფხვი’’-ს მიერ მოწოდებული, ქ. თბილისი, ბელიაშვილის ქუჩა, №3-ში (სკ. 01.13.03.050.002) სპორტულ-გამაჯანსაღებელი ცენტრის მშენებლობის არქიტექტურული პროექტი.

გამოყენებული (კანონმდებლობა, რეგლამენტები, წესები, სტანდარტები.....)

1. შენობა-ნაგებობის ექსპლუატაციაში მიღების წესისა და პირობების შესახებ“ საქართველოს მთავრობის 2019 წლის 31 მაისის N255 დადგენილება.

2. „ტექნიკური რეგლამენტის „შენობა-ნაგებობის უსაფრთხოების წესების“ დამტკიცების თაობაზე“
საქართველოს მთავრობის 2016 წლის 28 იანვრის №41 დადგენილება.

ექსპერტი:  თეიმურაზ ახვლედიანი

ს ა ე ქ ს პ ე რ ტ ო დ ა ს კ ვ ნ ა

ქ. თბილისი, ბელიაშვილის ქუჩა, №3-ში (სკ. 01.13.03.050.002) სპორტულ-გამაჯანსაღებელი ცენტრის საპროექტო დოკუმენტაციის არქიტექტურული პროექტის "მისაწვდომობის ეროვნული სტანდარტები"-ს საქართველოს მთავრობის 2020 წლის 4 დეკემბრის N732 დადგენილების მოთხოვნებთან შესაბამისობის დასადგენად.

ექსპერტი:  თეიმურაზ ახვლედიანი

თბილისი 2025

საექსპერტო შეფასება

შესრულებული არქიტექტურული პროექტის "მისაწვდომობის ეროვნული სტანდარტები"-ს საქართველოს მთავრობის 2020 წლის 4 დეკემბრის N732 დადგენილების მოთხოვნებთან შესაბამისობის დადგენის მიზნით

საფუძველი: „მშენებლობის ნებართვის გაცემისა და შენობა-ნაგებობის ექსპლუატაციაში მიღების წესისა და პირობების შესახებ" საქართველოს მთავრობის 2019 წლის 31 მაისის N255 დადგენილების დანართი N1.

ობიექტის ფუნქციური დანიშნულება: სპორტულ-გამაჯანსაღებელი ცენტრი

საპროექტო ორგანიზაცია: შპს. „ვეფხვი"

წარმოდგენილი მასალა: ქ. თბილისი, ბელიაშვილის ქუჩა, №3-ში (სკ. 01.13.03.050.002) სპორტულ-გამაჯანსაღებელი ცენტრის არქიტექტურული პროექტი „მშენებლობის ნებართვის გაცემისა და შენობა-ნაგებობის ექსპლუატაციაში მიღების წესისა და პირობების შესახებ" საქართველოს მთავრობის 2019 წლის 31 მაისის N255 დადგენილებით გათვალისწინებული შემადგენლობით)

გამოსაკვლევი ნაწილები: „მშენებლობის ნებართვის გაცემისა და შენობა-ნაგებობის ექსპლუატაციაში მიღების წესისა და პირობების შესახებ" საქართველოს მთავრობის 2019 წლის 31 მაისის N255 დადგენილების შესაბამისად წინამდებარე საექსპერტო შეფასება მოიცავს არქიტექტურული პროექტის შემდეგ ნაწილებს:

-მისაწვდომობის შეფასება;

-ლიფტები;

გამოკვლევა:

მისაწვდომობისა და ლიფტის შეფასება:

თავი 3

შენობის ბლოკი

ქვეთავი 302 იატაკის ზედაპირები

შენობაში არ არის გათვალისწინებული ხალიჩები, იატაკის ღიობები.

ქვეთავი 303 დონის შეცვლა

ყველა სართულისთვის გათვალისწინებულია თითო დონე

ქვეთავი 304 მოსატრიალებელი სივრცე

მოსატრიალებელი სივრცეები ყველა სართულზე მოწყობილია 304.3.2.1 ქვეთავის სურ. 304.3.2.1 (ა) -ს შესაბამისად რაც ასახულია პროექტში გრაფიკულად

ქვეთავი 305 იატაკის თავისუფალი სივრცე

დაცულია ქვეთავის შესაბამისად

ქვეთავი 306 თავისუფალი სივრცე მუხლის სიმაღლემდე და ფეხის ფალანგისთვის

დაცულია ქვეთავის შესაბამისად

ქვეთავი 307 გამოშვერილი საგნები

შენობის მისაწვდომ ნაწილებში ქვეთავის შესაბამისად დაცულია გამოშვერილი საგნებისადმი ქვეთავის მოთხოვნები

ქვეთავი 308 მიწვდომის დიაპაზონი

შენობის მისაწვდომ ნაწილებში ქვეთავის შესაბამისად დაცულია მიწვდომის დიაპაზონისადმი ქვეთავის მოთხოვნები

ქვეთავი 309 ელემენტების სამართავები

შენობის მისაწვდომ ნაწილებში ქვეთავის შესაბამისად სამუშაო სივრცეებთან და მოსასვენებელი პერსონალის ოთახში დაცულია ელემენტების მართვისათვის ქვეთავის მოთხოვნები

თავი 4

მისაწვდომი სვლაგეზი

ქვეთავი 401-403

მთელს შენობაში მისაწვდომი სვლაგეზი უზრუნველყოფილია სურ. 403.5.3.1 (დ)-ს შესაბამისად

ქვეთავი 404 კარი, გზა-კარები და ჭიშკრები

შენობაში არსებული ყველა კარისთვის რომელიც აკავშირებს მისაწვდომ სივრცეებ გარდა იმ საპირფარეშოსი რომელიც არ არის ადაფტირებული დაცულია ქვეთავის მოთხოვნები კართან მისადგომად საჭირო თავისუფალი სივრცეებისადმი ცხრილი 404.2.3.2-ის ცხრილი 404.2.3.3-ის და ცხრილი 404.2.3.4-ის მიხედვით რაც ასახულია პროექტში გრაფიკულად.

ქვეთავი 405 პანდუსები

405.1 ზოგადი. პნდუსები, რომლებიც მისაწვდომი სვლაგეზის ნაწილია უნდა შეესაბამებოდეს 405-ე ქვეთავს.

გამონაკისი: თავშეყრის ადგილებში, გასავლელი სივრცის პანდუსები, რომლებიც დასაჯდომ ადგილებს ემიჯნება და არა მომსახურების პუნქტების, რაც, თავის მხრივ, აუცილებელია მისაწვდომ სვლაგეზზე მდებარეობდეს, არ საჭიროებს ამ ქვეთავთან შესაბამისობას.

405.2 დახრა. პანდუსის ქანობი არ უნდა იყოს 1:12-ზე მეტად დახრილი

გამონაკლისი: არსებულ შენობებსა და მისაწვდომ საშუალებებში პანდუსები დასაშვებია, დაიხაროს 1:12-ზე მეტად 405.2-ე ცხრილის შესაბამისად, სადაც ამგვარი დახრა აუცილებელია შეზღუდული სივრცის გამო.

პროექტით გათვალისწინებული პანდუსის დახრა შეადგენს 1:12-ზე საზოგადოებრივი სივრციდან შემოსასვლელად ტერიტორიაზე, ხოლო ტერიტორიის და შენობის შიდა იატაკი მდებარეონს ერთ დონეზე რაც არ საჭიროებს პანდუსის მოწყობას, შენობასი შესვლა ხდება ეტლისთვის ადაფტირებული კარით ზღურბლის გარეშე, რაც სრულად აკმაყოფილებს ქვეთავი 405.2-ის მოთხოვნებს პანდუსის დახრისადმი.

405.3 ქვეთავის მოთხოვნებს შესაბამისად პანდუსის გვერდითა დახრა არ უნდა აღემატებოდეს 1:48 თანაფარდობას რაც პროექტით გათვალისწინებულია.

405.5 ქვეთავის მოთხოვნის შესაბამისად პანდუსის თავისუფალი სიგანე იზომება მოაჯირებს შორის

და არ უნდა შეადგენდეს 900 მმ.-ზე ნაკლებს, პროექტით გათვალისწინებული ისგანე მოაჯირებს შორის შეადგენს 1000 მმ-ს.

405.6 ქვეთავის მოთხოვნის შესაბამისად პანდუსის ამაღლება დაუშვებელია იყოს 750 მმ-ზე მეტის რაც პროექტით გათვალისწინებულია

405.7 ბაქნები. თითოეული პანდუსის თავსა და ბოლოში უნდა იყოს ბაქნები. ბაქნები უნდა შეესაბამებოდეს 405.7 ქვეთავს

405.7.1 ქვეთავის მოთხოვნებს შესაბამისად ბაქნების დახრა არ უნდა აღემატებოდეს 1:48 თანაფარდობას რაც პროექტით გათვალისწინებულია.

405.7.2 ქვეთავის მოთხოვნებს შესაბამისად ბაქნების სიგანე უნდა იყოს ბაქნისკენ მიმავალი, სულ მცირე, ყველაზე განიერი პანდუსის სიგანე.
405.7.3 ქვეთავის მოთხოვნებს შესაბამისად ბაქნების სიგრძე უნდა იყოს არაუმცირეს 1500 მმ.
პროექტით გათვალისწინებული ბაქნების ზომა აკმაყოფილებს 405.7.2 და 405.7.3 ქვეთავების მოთხოვნებს ბაქნების სიგრძე სიგანესთან მიმართებაში

405.7.4 ქვეთავის მოთხოვნებს შესაბამისად პანდუსები რომლებიც პანდუსის ბაქნებთან მიმართულებებს იცვლის, ისეთი ზომის უნდა იყოს, რომ უზრუნველყოფდეს არაუმცირეს 1500X1500 მმ-ზე მოსატრიალებელი სივრცეს.
პროექტით არ არის გათვალიწინებული მოხვეული პანდუსი

505.7.5 გზა კარები.
სადაც გზა-კარი პანდუსის ნაქნების მომიჯნავედ მდებარეობს, მანევრირებისთვის საჭირო თავისუფალი სივრცეები, რომლებიც 404.2.3-ე და 404..3.4- ქვეთავებშია მოთხოვნილი, დასაშვებია, გადადიოდეს ბაქნის ფართობზე. თუ კარები რომელიც უნდა იკდეტებოდეს , მდებარეობს პანდუსის ბაქნის მომიჯნავედ ბაქნები ისეთი ზომის უნდა იყოს, რომ უზრუნველყოფდეს 304.3. ქვეთავის შესაბამის მოსატრიალებელ სივრცეს
პროექტით გათვლაისწინებულაი კარები რომელიც მდებარეობს პანდუსის ბაქნის მომიჯნავედ და მისადგომი სივრცე დაცულია სურ 4042.3.2 (ზ)-ს შესაბამისად

პანდუსის სახელურები მოწყობილია 405.8 ქვეპუნქტის შესაბამისად

405.9 კიდის დაცვა. პანდუსსი და პანდუსის ბაქნების ორივე მხარეს უნდა განთავსდეს 405.9.1-ე ან 405.9.2-ე ქვეთავების შესაბამისი კიდის დამცავები
პროექტი თ გათვალისწინებულია 405.9.2 ქვეთავის შესაბამისი კიდის დამცავი

705.10 პირობები შენობის გარეთ. შენობის გარეთ მდებარე პანდუსი ისე უნდა დაგეგმარდეს , რომ სავალ ზედაპირზე წყალი არ დაგროვდეს.
პანდუსი აღჭურვილია მოცურების საწინააღმდეგო საფარით და დაცულია მის ზედაპირზე წყალის დაგროვებისგან

ქვეთავი 407 ლიფტები.
ლიფტის გამოსაძახებელი ღილაკების სიმაღლე განსაზღვრულია სურ. 407.2.1.1-ის მიხედვით.
სართულის მიმთითებელ ეკრანიანი ლიფტია სიგნალები მოწყობილია სურ. 407.2.1.7.-ის მიხედვით.
ლიფტის ხილული სიგნალების სიმაღლე და მათი ზომა განსაზღვრულია სურ. 407.2.2.2 (ა) და 407.2.2.2 (ბ)-ს მიხედვით.
სართულის აღნიშვნა განისაზღვნა სურ. 405.2.3.1 ის შესაბამისად.
სართულის მიმთითებელ ეკრანიანი ლიფტის აღმნიშვნელების მოწყობა განისაზღვრა სურ. 407.2.3.2-ის შესაბამისად.
სამართავი ღილაკები განისაზღვრა ცხრილი 407.7.1.3-ის შესაბამისად

შენობას ემსახურება 1 შ.შ.მ. პირთათვის განკუთვნილი ლიფტი
შეესაბამენბა სურ 408.4.1 (გ) მოცემულ ზომებს.
ლიფტის კარის თავისუფალი ღიობის ზომა შეადგენს 1,0 მ-ს.
კაბინის შიგნით, გვერდიდან გვერდამდე მანძილი შეადგენს 1,30 მ-ს
კაბინის შიგნით, უკანა კედლიდან წინა კედლამდე მანძილი შეადგენს 1,30 მ-ს
კაბინის შიგნით, კვადრატულობა შეასდგენს 1,7 კვ.მ-ს

თავი5

ადგილისა და შენობის ზოგადი ელემენტები

ქვეთავი 502 ავტოსადგომი სივრცეები

502.1 ზოგადი.

მსუბუქი ავტომობილისა და მიკროავტობუსის გასაჩერებლად განკუთვნილი მისაწვდომი სივრცეები ავტოსადგომებზე უნდა შეესაბამებოდეს 502.2-502-8 ქვეთავებს. მსუბუქი ავტომობილისა და მიკროავტობუსის გასაჩერებლად განკუთვნილი მისაწვდომი სუვრცეები, როგორც გზისპირა გასაჩერებელი სივრცეების ნაწილი უნდა შეესაბამებოდეს 502.9 და 502.502.10 ქვეთავებს. ავტოსადგომი სივრცეები რომლებიც უზრუნველყოფილია ეელქტრონული სატრანსპორტო საშუალების დასატენი სადგურით, უნდა შეესაბამებოდეს 502.11 ქვეთავს.

502.2 სატრანსპორტო საშუალების გასაჩერებელი სივრცის ზომა.

მსუბუქი ავტომობილის გასაცერებელი სივრცეები უნდა იყოს, არაუმცირეს 2500 მმ სიგანის. მიკროავტობუსების გასაჩერებელი სივრცეები უნდა იყოს, არაუმცირეს 3500 მმ. სიგანის.

გამონაკლისი: სადაც მომიჯნავე მისაწვდომი გასასვლელი სივრცე არაუმცირეს 2500 მმ. სიგანისაა მიკროავტობუსების გასაჩერებლად განკუთვნილი სივრცეები არაუმცირეს 2500 მმ. სიგანის უნდა იყოს.

ქვეთავის შესაბამისად გათვალისწინებულია მიკროავტობულიის გასაჩერებელი ორი ადგილი 3500 მმ. სიგანის და 1500 მმ. სიგანის თავისუფალი გასასვლელი, შენობის იმ მონაკვეთში სადაც მოძრაობს და პარკირდება მიკრო ავტობული შვეული თავისუფალი ამაღლება შეადგენს 2,50 მ-ს

შენობას ემსახურება მუნიციპალური პარკინგი სადაც გათვალისწინებულია სტანდარტების შესაბამისად მოწყობილი შშმ პირთა საპარკინგე ადგილები.

პარკინგის რაოდენობა და ზომები სრულად აკმაყოფილებს მისაწვდომობის ეროვნული სტანდარტების მოთხოვნებს

ქვეთავი 504 გზა-კიბეები

გზა-კიბეებზე ქვეთავის შესაბამისად დაცულია კიბის საფეხურებისადმი ქვეთავის მოთხოვნები.

ქვეთავი 505 სახელურები

გზა-კიბეებსა და პანდუსებზე ქვეთავის შესაბამისად დაცულია სახელურებისადმი ქვეთავის მოთხოვნები.

თავი 6

წყალსადენის ელემენტები და მოწყობილობები

ქვეთავი 601-603

არ მოეთხოვება ვიანიდან შენობაში განთავსებულია მხოლოდ ბინაერთეულები

ქვეთავი 604 უნიტაზები და ტუალეტის ნაკეთურები

დაცულია სტანდარტების მოთხოვნები

ქვეთავი 607 აბაზანები

დაცულია სტანდარტების მოთცოვნები

ქვეთავი 608 საშხაპის ნაკვეთურები

დაცულია სტანდარტების მოთხოვნები

ქვეთავი 609 ხელმოსაჭიდი ძელები

შენობის ფუნქციიდან გამომდინარე არ საჭიროებს მოწყობას.

ქვეთავი 610 დასაჯდომები

შენობის ფუნქციიდან გამომდინარე არ საჭიროებს მოწყობას.

ქვეთავი 611 სარეცხი მანქანები და ტანსაცმლის საშრობები

დაცულია სტანდარტების მოთხოვნები

ქვეთავის 612 საუნები და ორთქლის აბანოები

შენობის -13,35 ნიშნულზე სადაც განთავსებულია აუზი მოწყობილია საუნა და დაცულია სტანდარტების მოთხოვნები მისი მოწყობისას.

თავი 7

საკომუნიკაციო ელემენტები და ფუნქციები

ვიზუალური სიმბოლოების განთავსების სიმაღლე მოწყობილია ცხრილი 7063.2.4-ის შესაბამისად

ვიზუალური სიმბოლოს სიმაღლე განისაზღვრება სურ. 703.3.5-ის შესაბამისად

ამობურცული სიმბოლოების სიმაღლე იატაკიდან განისაზღვრება სურ. 703.10-ის შესაბამისად.

კართან არსებული ნიშნების მდებარეობა განისაზღვრება სურ. 703.3.11-ის შესაბამისად.

თავი 11

საცხოვრებელი ერთეულები და საძინებელი ერთეულები

1103.1 ზოგადი. ა ტიპის ერთეულები უნდა შეესაბამებოდეს 1003-ე ქვეთავს.

1103.2 მთავარი შესასვლელი. მთავარი შესასვლელი უნდა მდებარეობდეს მისაწვდომ სვლაგეზზე სა-ზოგადოებრივი და საერთო გამოყენების ფართობებიდან. მთავარი შესასვლელი არ უნდა იყოს საძი-ნებელი ოთახი გარდა იმ შემთხვევისა, თუ ის ერთადერთი შესასვლელია.

1103.3 მისაწვდომი სვლაგეზი. ა ტიპის ერთეულებში არსებული მისაწვდომი სვლაგეზები უნდა შეე-

საბამებოდეს 1103.3 ქვეთავს.

1103.3.1 მდებარეობა. ყველა სივრცესა და ელემენტს, რომლებიც ერთეულის ნაწილია, უნდა აკავშირებდეს, სულ მცირე, ერთი მისაწვდომი სვლაგეზი. მისაწვდომი გზები უნდა ემთხვეოდეს ან უნდა მდებარეობდეს მთავარ მიმოსვლის ბილიკებზე.

გამონაკლისი: მისაწვდომი სვლაგეზი არ სჭირდება არასამყოფად გამოყენებულ სხვენებსა და მიწის დონის ქვედა სართულებს, რომლებიც ერთეულის ნაწილია.

1103.3.2 მოსატრიალებელი სივრცე. ყველა ოთახში, რომელსაც მისაწვდომი სვლაგეზი ემსახურება, უნდა იყოს მოსატრიალებელი სივრცე.

გამონაკლისები:

1. მოსატრიალებელი სივრცე საჭირო არ არის იმ ტუალეტებსა და სააბაზანოებში, რომლებიც დასაშვებია, რომ არ შეესაბამებოდეს 1103.11.2 ქვეთავს.

2. მოსატრიალებელი სივრცე არ მოითხოვება იმ ტანსაცმლის სათავსებსა და საკუჭნაოებში, რომელთა სიღრმე არაუმეტეს 1200 მმ-ია.

1102.3.3 კომპონენტები. მისაწვდომი სვლაგეზი უნდა მოიცავდეს ერთ ან ერთზე მეტ ქვემოთ მოცემულ ელემენტს: სავალი ზედაპირები, რომელიც არ არის 1:20-ზე მეტად დახრილი, კარები და გზა-კარები, პანდუსები, ლიფტები და ბაქან-ლიფტები.

1103.4 სავალი ზედაპირები. სავალი ზედაპირები, რომლებიც მისაწვდომი სვლაგეზის ნაწილია, უნდა შეესაბამებოდეს 403-ე ქვეთავს.

1103.5 კარები და გზა-კარები. ერთეულის მთავარი შესასვლელის კარი და ყველა სხვა გზა-კარი, რომელშიც დამკავებელმა უნდა გაიაროს, უნდა შეესაბამებოდეს 404-ე ქვეთავს.

გამონაკლისები:

1. გარე გასაგორებელი კარების ზღურბლები დასაშვებია, იყოს, არაუმეტეს, 20 მმ სიმაღლის, თუ მისი დაქანება არის არაუმატეს, 1:2.

2. ტუალეტებსა და სააბაზანოებში, რომლებიც არ საჭიროებს 1103.11.2 ქვეთავთან შესაბამისობას, სამანევრო სივრცე, მოთხოვნილი 404.2.3 ქვეთავით, სავალდებულო არ არის კარის იმ მხარეს, სადაც ტუალეტი ან სააბაზანოა.

3. მოსატრიალებელი სივრცე მწკრივებში არსებულ კარებს შორის, რომელიც მოთხოვნილია 404.2.5 ქვეთავით, არ არის აუცილებელი.

4. ქარიშხლის და დამცავი კარები არ არის სავალდებულო შეესაბამებოდეს 404.2.5. ქვეთავს.

5. ცალკეულ საძინებელ ერთეულებს შორის დამაკავშირებელი კარები აუცილებელი არ არის, რომ

შეესაბამებოდეს 404.2.5 ქვეთავს.

6. მთავარი შესასვლელის კარის გარდა, სადაც გარე სივრცის აივნების ზომები ნაკლებია მანევრირებისთვის განკუთვნილ თავისუფალ სივრცეებზე, კარის მანევრირების თავისუფალი სივრცე არ არის აუცილებელი, კარის გარეთა მხარეს. 7. 404 თავით მოთხოვნილი მანევრირებისათვის განკუთვნილი თავისუფალი სივრცე, არ არის აუცილებელი, იყოს 1102.3.2 ქვეთავის მეორე გამონაკლისის შესაბა მის ტანსაცმლის სათავსებსა და საკუჭნაოებში.

1103.7 ლიფტები. ერთეულის საზღვრებში არსებული ლიფტები უნდა შეესაბამებოდეს 407-ე, 408-ე ან 409-ე ქვეთავს.

1103.10 სარეცხი მოწყობილობები. სარეცხი მანქანები და ტანსაცმლის საშრობები უნდა შეესაბამებოდეს 611-ე ქვეთავს.

1103.11 ტუალეტისა და აბაზანის მოწყობილობები. არაუმცირეს ერთი ტუალეტისა და აბაზანის მოწყობილობა უნდა შეესაბამებოდეს 1103.11.2 ქვეთავს. ყველა სხვა ტუალეტისა და აბაზანის მოწყობილობა უნდა შეესაბამებოდეს 1103.11.1 ქვეთავს.

1103.11.1 ხელმოსაჭიდი ძელები და საშხაპე დასაჯდომების ჩასამაგრებელი ბუდე. ჩასამაგრებელი ბუდე სამომავლოდ ხელმოსაჭდი ძელების მოწყობის შესაძლებლობას უნდა იძლეოდეს 604.5 ქვეთავის შესაბამისად უნიტაზებთან, 607.4 ქვეთავის შესაბამისად სააბაზანოებთან, ხოლო საშხაპე ნაკვეთურებთან ჩასამაგრებელი ბუდე სამომავლოდ ხელმოსაჭიდი ძელებისა და დასაჯდომების მოწყობის შესაძლებლობას უნდა იძლეოდეს 608.3, 608.2.1.3, 608.2.2.3 და 608.2.3.2 ქვეთავების შესაბამისად.

გამონაკლისები:

1. მოწყობილობებთან, რომლებიც არ არის აუცილებელი შეესაბამებოდეს 1103.11.2 ქვეთავს, 1104.11.1 ქვეთავთან შესაბამისი ჩასამაგრებელი ბუდე უნდა არსებობდეს.

2. ჩასამაგრებელი ბუდე საჭირო არ არის ოთახში, სადაც მხოლოდ ხელსაბანი და უნიტაზია, თუ ოთახში არ მდებარეობს მხოლოდ საცხოვრებელი ერთეულის მისაწვდომ დონეზე არსებული ხელსაბანი ან უნიტაზი.

3. ჩასამაგრებელი ბუდე უნიტაზისთვის 604.5 ქვეთავის შესაბამისად გვერდითა კედელზე არსებული ხელმოსაჭიდი ძელების შემადგენელი ნაწილებისთვის არ არის აუცილებელი.

4. სადაც ხელსაბანი გადაფარავს უნიტაზის თავისუფალ სივრცეს 1103.11.2.4.4 ქვეთავის გამონაკლისის შესაბამისად, უნიტაზის უკანა კედელთან უნიტაზის ცენტრში მდებარე არაუმცირეს 600 მმ სიგრძის მქონე ხელმოსაჭიდი ძელისთვის, უზრუნველყოფილი უნდა იყოს ჩასამაგრებელი ბუდე.

1103.11.2 ზოგადი. სულ მცირე, ერთი ტუალეტის და სააბაზანო მოწყობილობა უნდა იყოს 1103.11 ქვეთავის შესაბამისი. სულ მცირე, ერთი ხელსაბანი, ერთი უნიტაზი და აბაზანა ან საშხაპე მოწყობილობა ერთეულის საზღვრებში უნდა იყოს 1103.11 ქვეთავის შესაბამისი. მისაწვდომი მოწყობილობები უნდა მდებარეობდეს ერთ ტუალეტის/სააბაზანოს ფართობზე ისე, რომ მოწყობილობებს შორის გასავლელად ერთეულის სხვა ნაწილებს შორის გავლა საჭირო არ იყოს.

1103.11.2.1 კარები. გაღებისას კარები არ უნდა იჭრებოდეს იატაკის თავისუფალ სივრცეში ან მოწყობილობასთან არსებულ თავისუფალ სივრცეში.

გამონაკლისი: თუ ოთახში არის იატაკის თავისუფალი სივრცე კართან, კედლის საზღვრებში მოქცეული სივრცის მიმდებარედ.

1103.11.2.2 ხელსაბანი. ხელსაბანები უნდა შეესაბამებოდეს 606-ე ქვეთავს.

გამონაკლისი:

ხელსაბანის ქვეშ დასაშვებია იყოს კარადა, შემდეგი კრიტერიუმების გათვალისწინებით:

1. კარადის აღება შესაძლებელია ხელსაბანის მოხსნის ან შეცვლის გარეშე;

2. იატაკის ზედაპირები გრძელდება კარადის ქვეშ;

3. კარადის უკან და გარშემო მდებარე კედლები მოპირკეთებულია.

1103.11.2.3 სარკეები. 1103.11.2.2 ქვეთავის შესაბამისი ხელსაბანების თავზე განთავსებულ სარკეებს, რომლებიც მოთხოვნილია, რომ შეესაბამებოდეს 606-ე ქვეთავს, ამრეკლავი ზედაპირების ქვედა ბოლო უნდა განთავსდეს 1000 მმ სიმაღლეზე.

1103.11.2.4 უნიტაზი. უნიტაზები უნდა შეესაბამებოდეს 1103.11.2.4 ქვეთავს.

1103.11.2.4.1 მდებარეობა. უნიტაზი უნდა განთავსდეს ისე, რომ უკან და ერთ გვერდზე კედელი იყოს. უნიტაზის შუახაზი გვერდითა კედლიდან, არაუმცირეს 400 მმ-ზე და, არაუმეტეს, 450 მმზე უნდა იყოს.

1103.11.2.4.2 თავისუფალი სივრცის სიღრმე. გვერდითა კედლიდან პერპენდიკულარულად გაზომვისას უნიტაზის გარშემო დატოვებული უნდა იყოს, არაუმცირეს, 1500 მმ სიგანის თავისუფალი სივრცე.

1103.11.2.4.3 თავისუფალი სივრცის სიღრმე. უკანა კედლიდან პერპენდიკულარულად გაზომვისას უნიტაზის გარშემო დატოვებული უნდა იყოს, არაუმცირეს, 1400 მმ სიღრმის თავისუფალი სივრცე.

1103.11.2.4.4 გადაფარვა. უნიტაზის გარშემო აუცილებელი თავისუფალი სივრცე დასაშვებია მოიცავდეს უნიტაზს, მასთან დაკავშირებულ ხელმოსაჭიდ ძელებს, ქაღალდის დისპენსერებს, ქურთუკის საკიდებს, თაროებს, მისაწვდომ სვლაგეზებს, სხვა მოწყობილობებთან საჭირო იატაკის

თავისუფალ სივრცეს და ეტლის მოსატრიალებელ სივრცეს. უნიტაზის თავისუფალი სივრცის საზღვრებში არ უნდა მდებარეობდეს სხვა მოწყობილობები ან დაბრკოლებები.

1103.11.2.5.2 საშხაპეები. საშხაპეები უნდა შეესაბამებოდეს 608-ე ქვეთავს.

გამონაკლისები: 608.2.2 ქვეთავის შესაბამის ეტლის შესაგორებელი სტანდარტული საშხაპის ნაკვეთურებში, ბანები, ზედაპირები და კარადები დაშვებულია თავისუფალი სივრცის ერთ ბოლოში, შემდეგი კრიტერიუმების გათვალისწინებით:

1. ზედაპირებისა და კარადების გადაადგილება შესაძლებელია;

2. იატაკის ზედაპირი გრძელდება ამგვარი კარადებისა და ზედაპირების ქვეშ;

3. კარადისა და ზედაპირების უკან და გარშემო მდებარე კედლები მოპირკეთებულია.

1103.12 სამზარეულოები. სამზარეულოები უნდა შეესაბამებოდეს 1103.12 ქვეთავს.

1103.12.1 თავისუფალი სივრცე. უნდა მოეწყოს 1103.12.1 ქვეთავის შესაბამისი თავისუფალი სივრცე. 1103.12.1.1 მინიმალური თავისუფალი სივრცე. თავისუფალი სივრცე ყველა ერთმანეთის მოპირდაპირე კარადას, მოწყობილობას ან კედელს შორის სამზარეულოს სამუშაო ფართობის საზღვრებში უნდა იყოს, არაუმცირეს, 1000 მმ.

1103.12.1.2 U-ფორმის სამზარეულოები. სამზარეულოებში, სადაც ზედაპირები, მოწყობილობები ან კარადები სამ მოსაზღვრე მხარესაა, თავისუფალი სივრცე ყველა ერთმანეთის მოპირდაპირე კარადას, მოწყობილობას ან კედელს შორის სამზარეულოს სამუშაო ფართობის საზღვრებში უნდა იყოს, არაუმცირეს, 1500 მმ.

გამონაკლისი: 1103.12.1.1 ქვეთავის შესაბამისი U-ფორმის სამზარეულოები კუნძულით.

1103.12.2 იატაკის თავისუფალი სივრცე. 1103.12.3 –1103.12.5 ქვეთავებით მოთხოვნილი იატაკის თავისუფალი სივრცეები უნდა შეესაბამებოდეს 305-ე ქვეთავს.

დასკვნა

ქ. თბილისი, ბელიაშვილის ქუჩა, №3-ში (სკ. 01.13.03.050.002) სპორტულ-გამაჯანსაღებელი ცენტრის არქიტექტურული პროექტი შესაბამისობაშია “მისაწვდომობის ეროვნული სტანდარტები” საქართველოს მთავრობის 2020 წლის 4 დეკემბრის N732 დადგენილების მოთხოვნებთან და ეძლევა დადებითი შეფასება განსახორციელებლად.

გაფრთხილება:

1. მუშა დოკუმენტაციის და საინჟინრო კომუნიკაციების დამუშავებისას გათვალისწინებული იქნას წესების მოთხოვნები.

გამოყენებული მასალები:

შპს "ვეფხვი"-ს მიერ მოწოდებული, ქ. თბილისი, ბელიაშვილის ქუჩა, №3-ში (სკ. 01.13.03.050.002) სპორტულ-გამაჯანსაღებელი ცენტრის მშენებლობის არქიტექტურული პროექტი.

გამოყენებული (კანონმდებლობა, რეგლამენტები, წესები, სტანდარტები.....)

1. შენობა-ნაგებობის ექსპლუატაციაში მიღების წესისა და პირობების შესახებ" საქართველოს მთავრობის 2019 წლის 31 მაისის N255 დადგენილება.
2. "მისაწვდომობის ეროვნული სტანდარტები"-ს საქართველოს მთავრობის 2020 წლის 4 დეკემბრის N732 დადგენილება.

ექსპერტი: თეიმურაზ ახვლედიანი

Georgia

IDENTITY CARD

მოქალაქის პირადობის მოწმობა

საქართველო

GEO



სახელი / FIRST NAME

თეიმურაზ

TEIMURAZ

გვარი / LAST NAME

ახვლედიანი

AKHVLEDIANI

მოქ. / CIT	სქესი / SEX	პირადი No / PERSONAL No
GEO	მამ / M	61007000849

დაბადების თარიღი DATE OF BIRTH	მოქმედების ვადა DATE OF EXPIRY
16.02.1947	29.05.2025

ბარათის No / CARD No

13IL30224

ხელმოწერა SIGNATURE

დაბადების ადგილი / PLACE OF BIRTH
ხელვაჩაური
KHELVACHAURI

გაცემის თარიღი / DATE OF ISSUE
29.05.2015



გამცემი ორგანო / ISSUING AUTHORITY
იუსტიციის სამინისტრო
MINISTRY OF JUSTICE

დამკვეთი: სრს; დამამზადებელი: MB-IDS 2014
სფს-ს რეგისტრაციის No 26-3184

IDGE013IL30224610070000849<<<<
4702162M2505299GE0<<<<<<<<<<<1
AKHVLEDIANI<<TEIMURAZ<<<<<<<<<<

დიპლომი

Щ № 279370

ეს დიპლომი მიეცა თეიმურაზ ოთარის-ძე ახვლედიანს

მასზე, რომ იგი 1965 წელს შევიდა ვ.ი. ლენინის სახ. საქართველოს შრომის წითელი დროშის ორდენოსან პოლიტექნიკურ ინსტიტუტში

და 1970 წელს დაამთავრა აღნიშნული ინსტიტუტის

სრული კურსი სპეციალობით

არქიტექტურა

სახელმწიფო საგამოცდო კომისიის 1970 წ.

„20" დეკემბრის გადაწყვეტილებით

თ.ო. ახვლედიანს მიენიჭა

არქიტექტორის კვალიფიკაცია.

სახელმწიფო საგამოცდო კომისიის თავმჯდომარე

მდივანი

ქალაქი თბილისი 1971 წ. „22" აპრილი

რეგისტრაციით № АР-19

Грузинский из.

ДИПЛОМ

Щ № 279370

Настоящий диплом выдан Ахвледиани Теймуразу Отаровичу

в том, что он в 1965 году поступил в Грузинский ордена Трудового Красного Знамени политехнический институт им. В.И. Ленина

и в 1970 году окончил полный курс названного института

по специальности

Архитектура

Решением Государственной экзаменационной комиссии от „20" декабря 1970 г.

Ахвледиани Т.О.

присвоена квалификация

Архитектора

Председатель Государственной экзаменационной комиссии

Секретарь

Город Тбилиси „22" апрель 1971 г.

Регистрационный № АР-19

[illegible] типография Гознака. 196[illegible]

CV

სახელი: **თეიმურაზ**

გვარი: **ახვლედიანი**

დაბადების თარიღი: **12 თებერვალი 1947**

მისამართი: **ქ. ბათუმი, დაბა მახინჯაური.**

ტელ. **593 93 00 09**

განათლება:

თარიღი	1965-1970წწ
ორგანიზაციის დასახელება	საქართველოს პოლიტექნიკური ინსტიტუტი
სპეციალობა	არქიტექტორი

სამუშაო გამოცდილება:

თარიღი	1970-1994 წწ
მდებარეობა	ქ. ბათუმი, მემედ აბაშიძის N1
ორგანიზაცია	საპროექტო ინსტიტუტი „საქქალაქმშენ სახპროექტი“-ს ბათუმის ფილიალი
თანამდებობა	არქიტექტორი, განყოფილების უფროსი, დირექტორი
მოვალეობა	არქიტექტურული ზედამხედველობა და ადმინისტრაციული მართვა

თარიღი	1994-1997 წწ
მდებარეობა	ქ. ბათუმი, ლუკა ასათიანის N26
ორგანიზაცია	ქ. ბათუმის ურბანული განვითარებისა და არქიტექტურული განვითარების სამსახური
თანამდებობა	მთავარი არქიტექტორი
მოვალეობა	არქიტექტურული ზედამხედველობა და ადმინისტრაციული მართვა

თარიღი	1997-2000
მდებარეობა	ქ. ბათუმი, დასახლება ბნზ
ორგანიზაცია	ნავთობგადამამუშავებელი ქარხანა
თანამდებობა	არქიტექტორი
მოვალეობა	სრული საპროექტო დოკუმენტაციის მომზადება

თარიღი	2005-2014
მდებარეობა	ქ. ბათუმი, მაიაკოვსკის N4
ორგანიზაცია	ბათუმის ნავთობ ტერმინალი

თანამდებობა	არქიტექტორი
მოვალეობა	სრული საპროექტო დოკუმენტაციის მომზადება

თარიღი	2004-2005 წწ
მდებარეობა	ქ. ბათუმი, ლუკა ასათიანის N26
ორგანიზაცია	ქ. ბათუმის ურბანული განვითარებისა და არქიტექტურული განვითარების სამსახური
თანამდებობა	მთავარი არქიტექტორი
მოვალეობა	არქიტექტურული ზედამხედველობა და ადმინისტრაციული მართვა

თარიღი	2014წ-დან დღემდე
მდებარეობა	ქ. ბათუმი, კლდიაშვილი N6
ორგანიზაცია	შპს „ვეგა+“
თანამდებობა	არქიტექტორი
მოვალეობა	სრული საპროექტო დოკუმენტაციის მომზადება

ენები:

ქართული მშობლიური
რუსული სრულყოფილად
ინგლისური საშუალოდ

კომპიუტერული პროგრამები:

AutoCAD, Adobe Photoshop, Adobe Illustrato, Lumion, Microsoft Office, ArchiCad

დამატებითი ინფორმაცია:

საპროექტო ინსტიტუტის „საქქალაქმშენ სახპროექტი“-ს ბათუმის ფილიალში დირექტორის თანამდებობაზე მუშაობის პერიოდში დამუშავებული მაქვს:

1 1978-1979წწ ქ. ბათუმის სტეფანოვკის უბნის (რომელიც მოიცავს დ აღმაშენებლის, ტაბიძის, ლეონიძის, რურუასა და მიმდებარე ქუჩებს) განაშენიანების რეგულირების გეგმა

2 1980-1981წწ არდაგანის უბნის (რომელიც მოიცავს ფიროსმანის, ტბელ აბუსელიძს, გენერალ ა. აბაშიძის, სელიმ ხიმშიაშვილის, კობალაძის ქუჩებს და დღევანდელ ახალ ბულვარს და მის მიმდებარე ტერიტორიას) განაშენიანების რეგულირების გეგმა

3 1983-1985წწ ფოთის პორტისა და მიმდებარე ტერიტორიის განაშენიანების რეგულირების გეგმა

ქ. ბათუმის ურბანული განვითარებისა და არქიტექტურული განვითარების სამსახურიშ 2004-2005 წლებში მთავარ არქიტექტურად მუშაობისას დავამუშავე ბათუმის ნავთობგადამამუყშავებელი ქარხნის დასახლების განაშენიანების რეგულირების გეგმა

შპს "ვეგა+"
ბათუმი, ფარნავაზმეფის ქ. №162
ტელ. 568 18 83 83
E-MAIL: l.imedadze@mail.ru

"ვეგა+"
445451001

LTD "Vega+"
№162 King Farnavaz st. Batumi
Tel. 568 18 83 83
E-MAIL: l.imedadze@mail.ru

№23/02-1 20/02/2023 წელი

ც ნ ო ბ ა

ეძლევა თეიმურაზ ახვლედიანს (პნ. 61007000849) მასზედ რომ, 2014 წლის მაისის თვიდან დღემდე ის მუშაობდა კომპანია „ვეგა+"-ში (სნ.445451001) მთავარი არქიტექტორის თანამდებობაზე, მის მოვალეობებს შეადგენს, სრული საპროექტო დოკუმენტაციის მომზადება მათ შორის პროექტის სახანძრო უსაფრთხოების ნორმებთან შესაბამისობის ანალიზი და ანალიზის საექსპერტო შეფასება, კომპანიის მიმდინარე პროექტების მონიტორინგი და ზედამხედველობა და აკრედიტირებულ საექსპერტო კომპანიებთან ურთიერთობა.

ცნობა ეძლევა უვადოდ დანიშნულებისამებრ წარსადგენად.

პატივისცემით: შ.პ.ს. „ვეგა+"_ის დირექტორი: / / ლ. იმედაძე