ფოტომონტაჟი



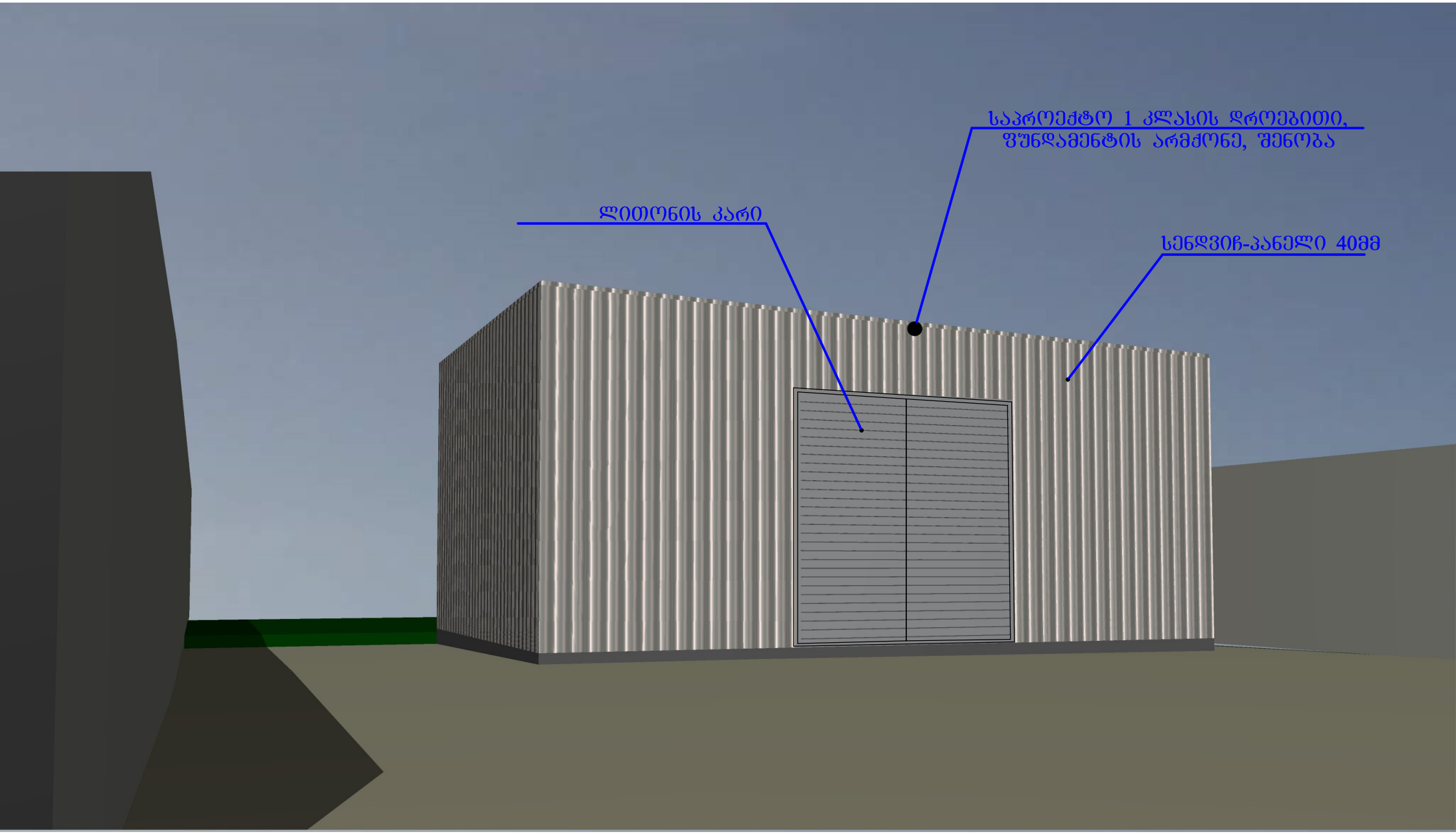
საპროექტო 1 კლასის დროებითი,
ფუნდამენტის არმქონე, შენობა
ლითონის კარი
სენდვიჩ-პანელი 40მმ

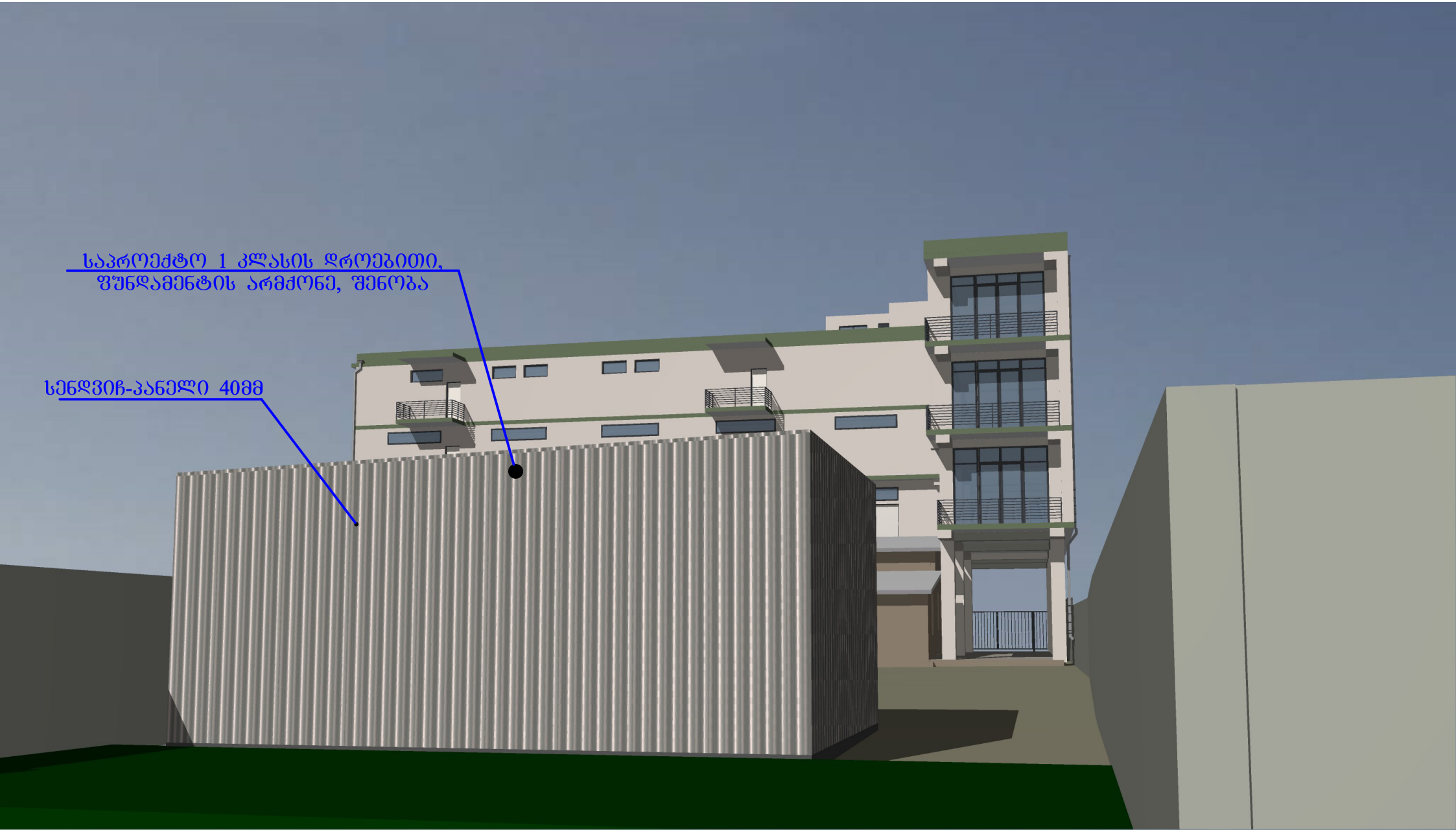
საპროექტო 1 კლასის დროებითი,
ფუნდამენტის არმქონე, შენობა
სენდვიჩ-პანელი 40მმ

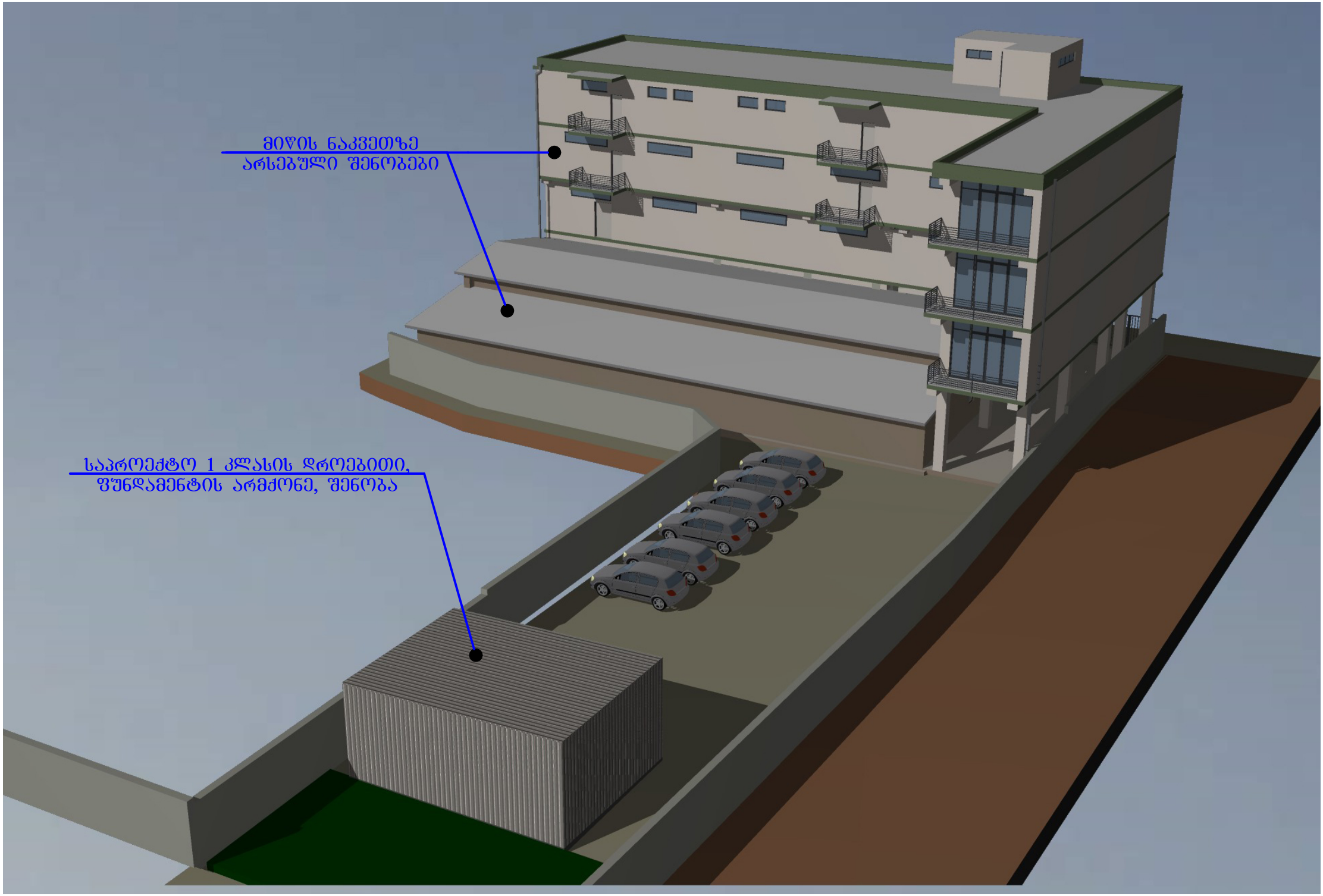
მიწის ნაკვეთზე
არსებული შენობები
საპროექტო 1 კლასის დროებითი,
ფუნდამენტის არმქონე, შენობა

საკადასტრო გეგმა

საჯარო რეესტრის ეროვნული სააგენტო

საკადასტრო კოდი: 01.72.14.032.914

განცხადების ნომერი: 882021220908

მომზადების თარიღი: 30/03/2021

ნაკვეთის დანიშნულება არასასოფლო სამეურნეო

ფართობი: 1508 კვ.მ (WGS 84 / UTM zone 38N)

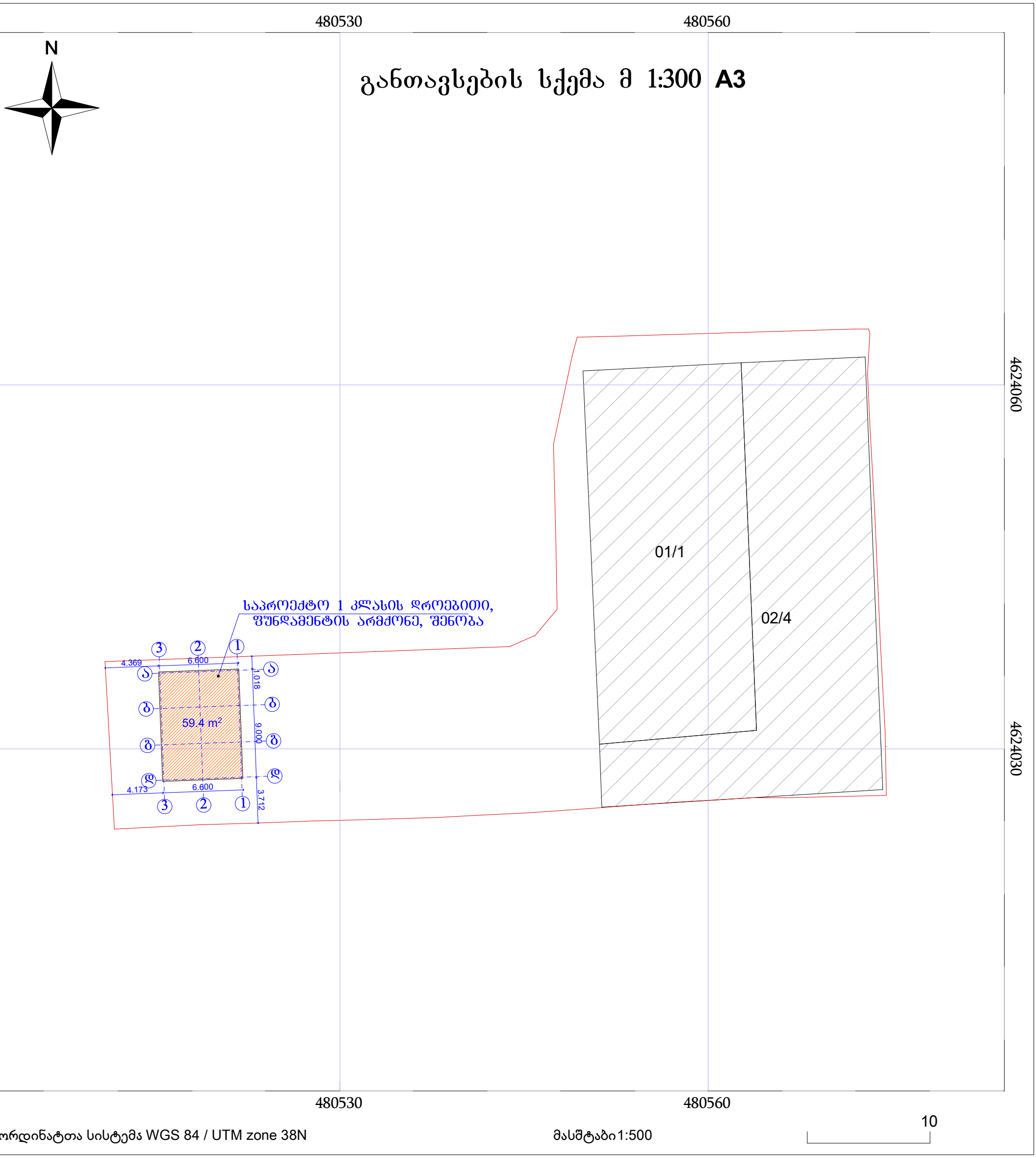

05/25 მშენებარე ნაგებობა

05/25 შენობა /ნაგებობა

ტყის ფონდი

ნაკვეთის საკადასტრო საზღვარი

ვალდებულება

გეგმა 1 კლასის შენობა მ 1:100

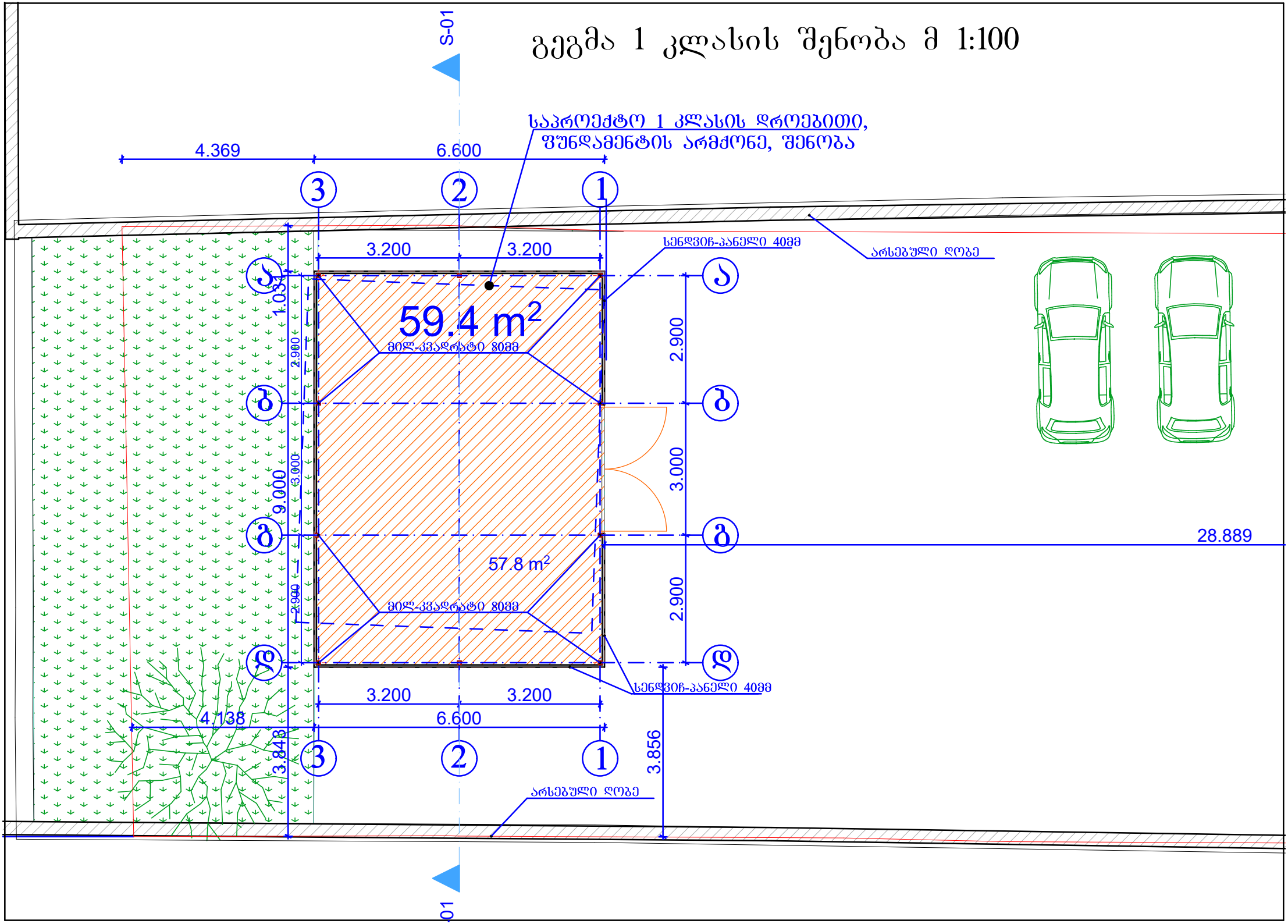

ჭრილი 1-1 მ 1:100

საპროექტო 1 კლასის დროებითი,
შუნდამენტის არმქონე, შენობა

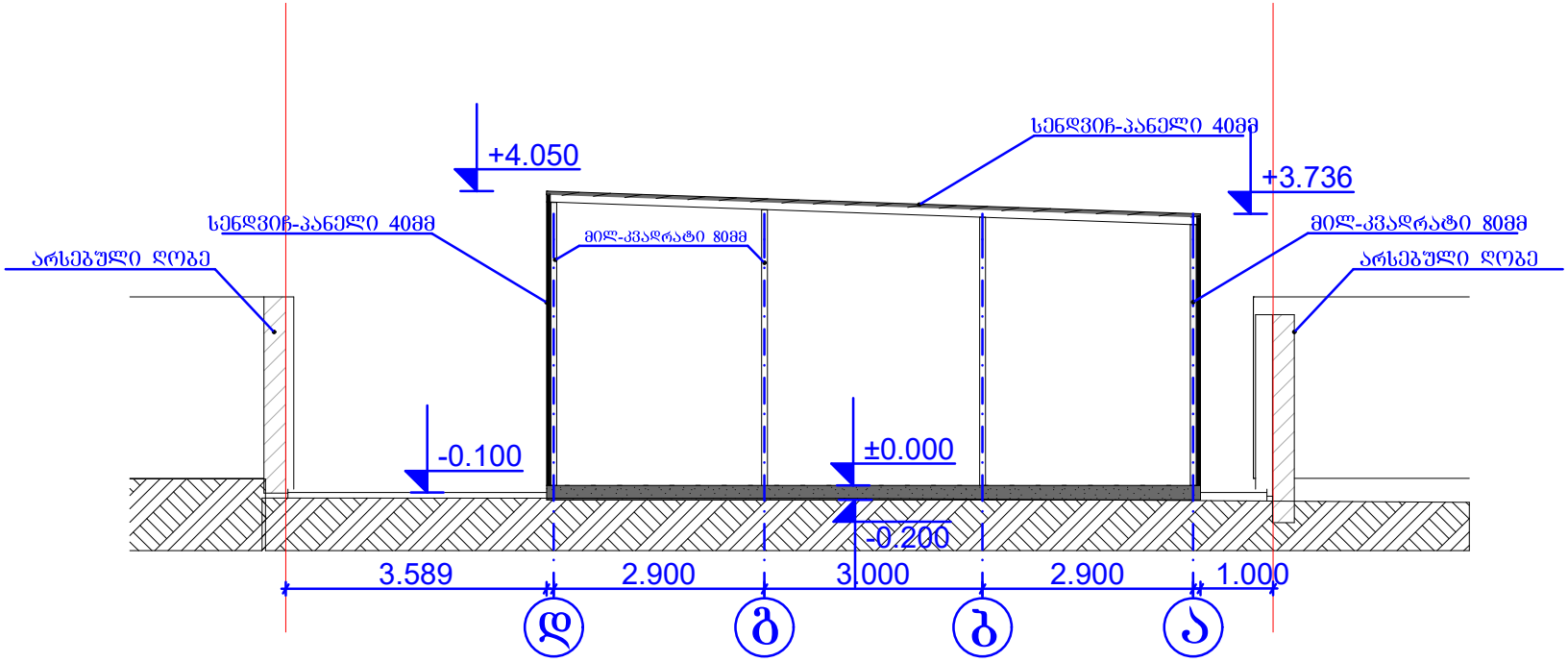

ფასადი დ-ა ღერძებს შორის მ 1:100

საპროექტო 1 კლასის დროებითი,
შუნდამენტის არმქონე, შენობა

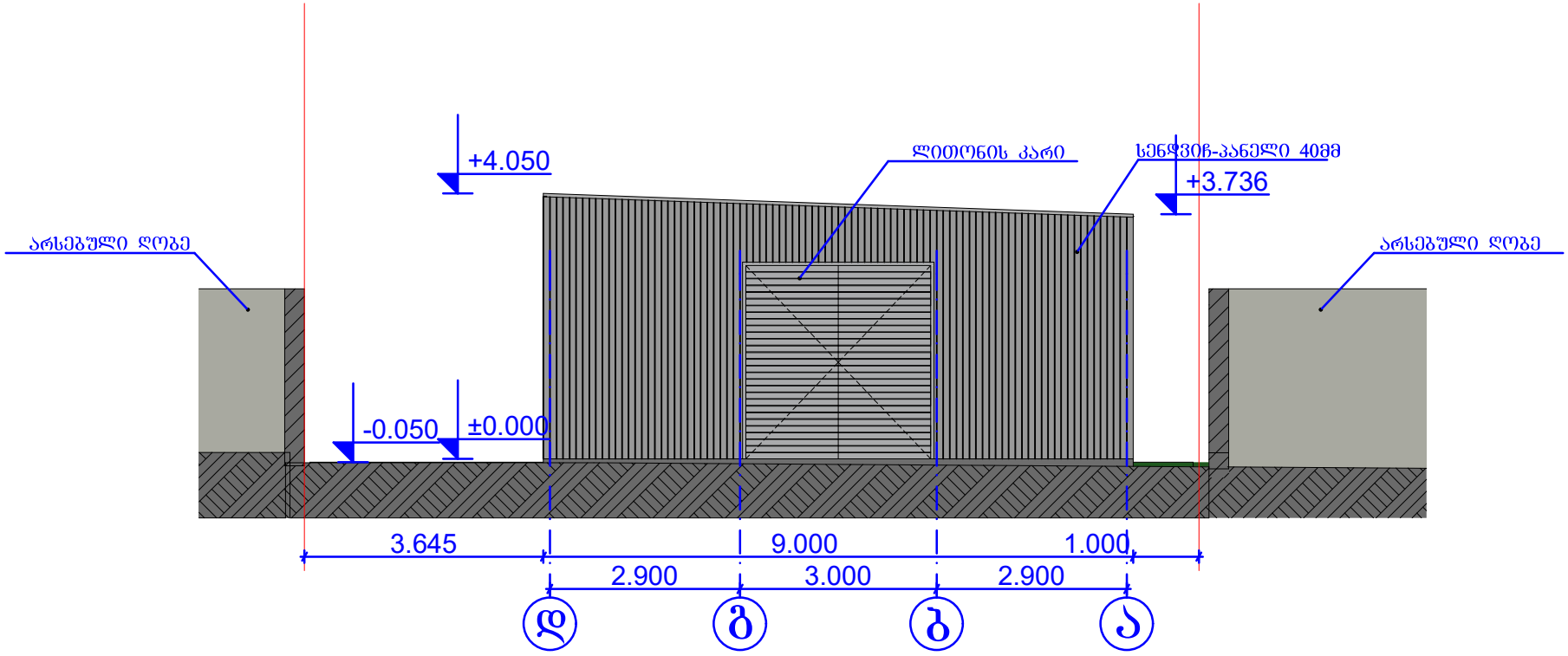

ფასადი 1-3 ღერძებს შორის მ 1:100

საპროექტო 1 კლასის დროებითი,
შუნდამენტის არმქონე, შენობა

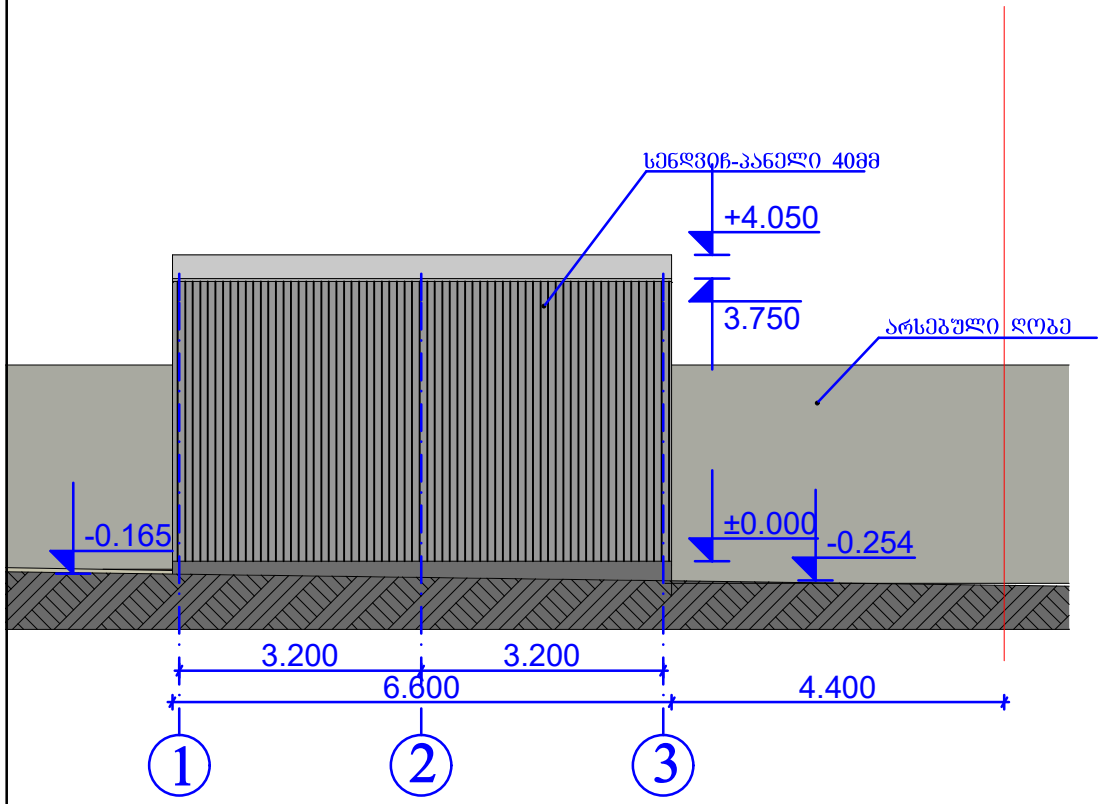

ფასადი 3-1 ღერძებს შორის მ 1:100

საპროექტო 1 კლასის დროებითი,
შუნდამენტის არმქონე, შენობა

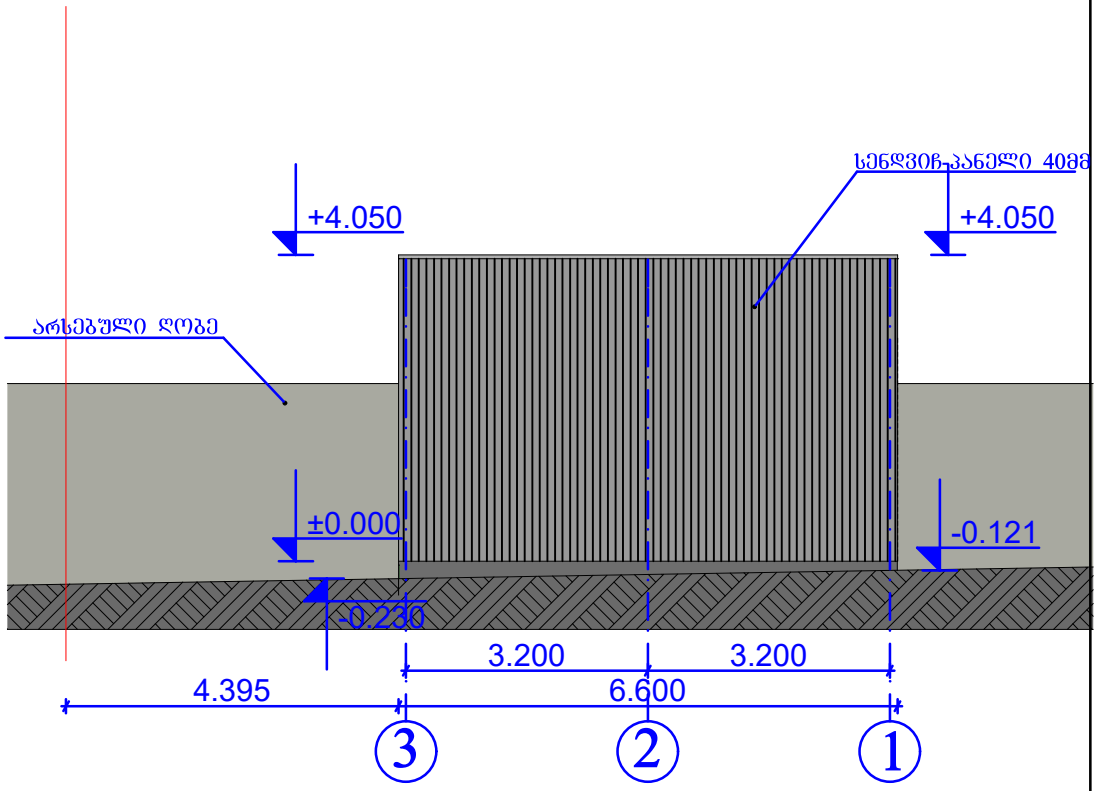

ფასადი ა-დ ღერძებს შორის მ 1:100

საპროექტო 1 კლასის დროებითი,
შუნდამენტის არმძრონე, შენობა

