პირობითი აღნიშვნები

საკადასტრო საზღვარი

ჭრილის ხაზი

ღერძის ხაზი

განაშენიანების
რეგულირების ლურჯი ხაზი

განაშენიანების
რეგულირების ხაზი

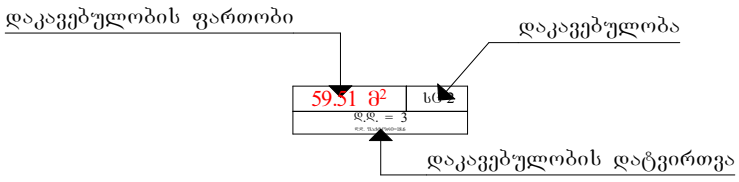

საცხოვრებელი ჯგუფი -2

სასაწყობო ჯგუფი - 2

სავაჭრო ჯგუფი

საქმიანი ჯგუფი

სახანძრო მილდგარი

სახანძრო ჰიდრანტი

კვამლაღმომჩენი

წყლის დასალევი შადრევანი

კვამლზე მორეგირე
მაუწყებელი

ავტოსაშხეფი სისტემა

ვიზუალური და ხმოვანი
განგაშის სისტემა

სამაშველო სამსახურის მიერ
გამოსაყენებელი მიასაერთებელი

სახანძრო განგაშის ხელით
სამართავი კოლოფი

გასასვლელის ნიშნები

ცეცხლმედეგობა 2 საათიანი

ცეცხლმედეგობა 1 საათიანი

გასასვლელამდე სავალი
მაქს. მანძილი

ბეტონის კედელი

ბლოკის კედელი

შენობა-ნაგებობის უსაფრთხოების წესებთან შესაბამისობის ანალიზი

გამოყენებული წესები – **„შენობა-ნაგებობის უსაფრთხოების წესები“**

ჩამოთვალეთ შენობის დაკავებულებები და აღწერეთ თითოეული გამოყენება
1. სართული -3.00 ნიშნულზე: სასაწყობო ჯგუფი 2 (ავტოსადგომი) 2. სართული ±0,00 ნიშნულზე: სავაჭრო ჯგუფი (კომერციული ფართები) 3. 2-4 სართულები: საცხოვრებელი ჯგუფი 2 (საცხოვრებელი ბინები)

კონსტრუქციის ტიპი:	
განსაზღვრეთ კონსტრუქციის ტიპი ახალი შენობისთვის:	II- B

სიმაღლის შეზღუდვები ცხრილი 503 -ის მიხედვით		
დაკავებულობები	**დასაშვები სართულიანობა**	**შემოთავაზებული სართულიანობა**
1. სასაწყობო ჯგუფი სწ-2	**4**	1
2. სავაჭრო ჯგუფი	**4**	1
3. საცხოვრებელი ჯგუფი სც-2	**4**	3
	დასაშვები სიმაღლე (მ)	**შემოთავაზებული სიმაღლე**
შენობის სიმაღლე =	**16.8**	**13.30 მ.**
მიწის დონის ზემოთ სართულ(ებ)ის რაოდენობა =	**4**	
მიწის დონის ქვემოთ სართულ(ებ)ის რაოდენობა =	**1**	

ფართობის შეზღუდვები ცხრილი 503 -ის მიხედვით		
სართულების მიხედვით	დასაშვები ფართობი (სართულზე)	მაქსიმალური შემოთავაზებული ფართობი(სართულზე)
-1 სართული (სასწყობო ჯგუფი - 2)	**2420**	364.57 კვ.მ
პირველი სართული (სავაჭრო ჯგუფი)	**1160**	392.84 კვ.მ
2-4 სართულები (საცხოვრებელი ჯგუფი - 2)	**1490**	374.84 კვ.მ
ყველა სართულის ფართობების ჯამი =	**1902.07 კვ.მ**	
იატაკების რაოდენობა =	მიწის დონი ქვემოთ 1 მიწის დონის ზემოთ 4	

გარე კედლის ცეცხლმედეგობისა და ღიობისადმი მოთხოვნები ცხრილების 602-ის და 705.8 -ის მიხედვით									
გარე კედელი	ხანძარსაწინააღმდეგო მანძილი	ცეცხლმედეგობის ხარისხი(საათი)		კედლის ღიობების ფართობი (კედლის %)					
		მოთხოვნილი	გათვალისწინებული	დასაშვები			გათვალისწინებული		
				დაცული	დაუცველი საშხეფებით	დაუცველი	დაცული	დაუცველი საშხეფებით	დაუცველი
1-4 ღერძებში	> 9 მ.	0	2	აუცილებელი არ არის	აუცილებელი არ არის	შეუზღუდავი	-	-	-
ე-ა ღერძებში	5,45 მ.	0	2	75%	75%	25%	-	-	15%
4-1 ღერძებში	4.69 მ.	0	2	75%	75%	25%	-	-	22%
ა-ე ღერძებში	5,92 მ.	0	2	75%	75%	25%	-	-	19%

[1] 601 ცხრილის მიხედვით.

ხანძრისაგან დაცვის სისტემებისადმი მოთხოვნები							
დაკავებულობები/ სივრცეები/გასასვლელი საშუალებები	ავტოსაშხეფი სისტემა	ალტერნატიული ავტომატური ცეცხლსაქრობი სისტემები	სახანძრო განგაშისა, კვამლაღმოჩენი და ცეცხლაღმოჩენი სისტემები	სახანძრო მილდგარების სისტემები	კვამლის საკონტროლო სისტემები	ხელის ცეცხლმაქრები	საავარიო განგაშის სისტემები
სწ-2	კი	არა	კი	კი	მექანიკური განიავება, კვამლაღმომჩენი	კი	სახანძრო განგაშის ხელით სამართავი სისტემა
სვ	არა	არა	კი	კი	ბუნებრივი განიავება	კი	არა
სც-2	არა	არა	კი	კი	კვამლზე მორეაგირე მაუწყებელი, კვამლაღმომჩენი	არა	სახანძრო განგაშის ხელით სამართავი სისტემა
გასასვლელი გზა კიბე	არა	არა	არა	კი	ბუნებრივი განიავება	არა	არა
ლიფტი	არა	არა	არა	არა	დაწნევის სისტემა	არა	არა
დერეფანი	არა	არა	კი	კი	კვამლაღმომჩენი	არა	სახანძრო განგაშის ხელით სამართავი სისტემა
სახანძრო-სამაშველო სამსახურის მიერ გამოსაყენებელი მისაერთებლები				კი			

თითოეული სართულიდან გასასვლელი საშუალება									
სართულები	დაკავებულობა და დაკავებულობის დატვირთვის ჯამური მაჩვენებელი	მოთხოვნილი გასასვლელების/გასასვლელთან მისადგომის რაოდენობა	გათვალისწინებული გასასვლელების /გასასვლელთან მისადგომის რაოდენობა და ტიპი	გასასვლელი საშუალებების სიგანე(მეტრი)					
				გზა-კიბეები		დერაფანი,		გასასვლელის გზა-კარი	
				მოთხოვნილი	გათვალისწინებული	მოთხოვნილი	გათვალისწინებული	მოთხოვნილი	გათვალისწინებული
-3,00 ნიშნულზე	სწ-2 დ.დ 15	1	1 (გზა-კიბე)	1,1	1,22	-	-	0,82	0,9
±0,00 ნიშნულზე	სვ, დ.დ 107	2	4 (გზა-კარი)	-	-	-	-	0,82	1,5
დანარჩენ სართულებზე	სც-2 დ.დ 16 (მაქსიმალური ერთ სართულზე)	1	1 (გზა-კიბე)	1,1	1,22	1,2	1,6	0,82	0,9

წყალსადენი სისტემის ფიქსირებული მოწყობილობების რაოდენობა-სასაწყობო და საქმიანი ჯგუფები ცხრილი 1602.1-ის მიხედვით										
სართულები	ფიქსირებული მოწყობილობები									
	უნიტაზი		ტუალეტის ხელსაბანები		აბაზანა/შხაპი		წყლის დასალევი		სამომსახურო ნიჟარა	
	მოთხოვნილი	გათვალისწინებული	მოთხოვნილი	გათვალისწინებული	მოთხოვნილი	გათვალისწინებული	მოთხოვნილი	გათვალისწინებული	მოთხოვნილი	გათვალისწინებული
+0,00 ნიშნულზე სვ ჯგუფი	1	1	1	1	0	0	1	1	1	1
დანარჩენ სართულებზე	1	1	1	1	1	1	0	0	1	1

მიწისქვეშა სართულის გეგმა
-3.00 ნიშნულზე მ. 1:100

N

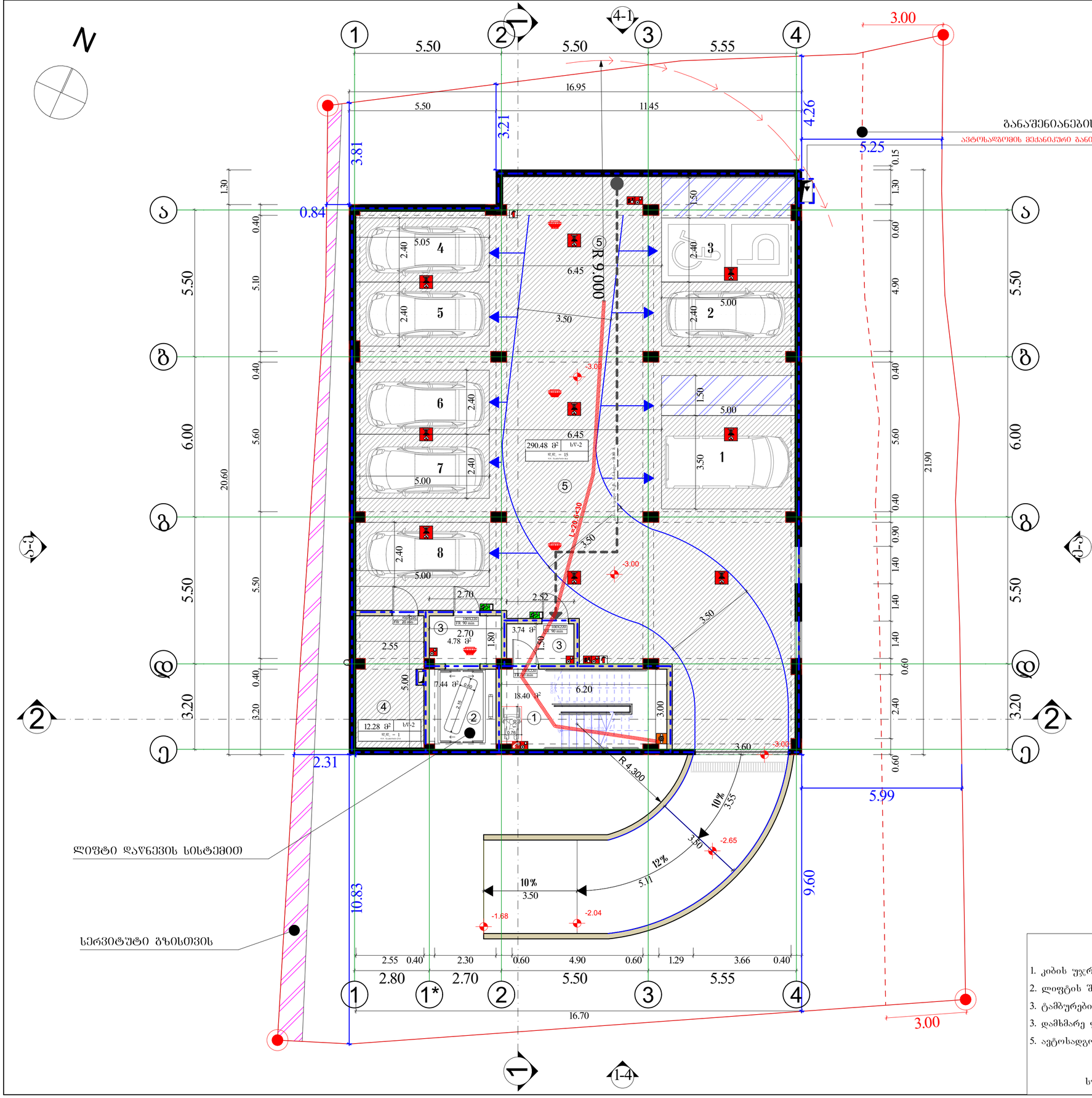

ფორმატი	A–1

პირობითი აღნიშვნები:

- საკადასტრო საზღვარი
- საცხოვრებელი ჯგუფი -2
- სასაწყობო ჯგუფი - 2
- სავაჭრო ჯგუფი
- ხელის ცეცხლმაქრი
- სახანძრო მილღვარი
- კვამლაღმოშენი
- კვამლზე მორეგირე მაუწყებელი
- ვიზუალური და ხმოვანი განგაშის სისტემა
- სახანძრო განგაშის ხელით სამართავი კოლოფი
- სახანძრო პიდრანტი
- წყლის დასველება შადრევანი
- ავტოსაშხეფი სისტემა
- სამაშველო სამსახურის მიერ გამოსაყენებელი მიასაფრთებელი
- სამაშველო სამსახურის მიერ გამოსაყენებელი მიასაფრთებელი
- გასასვლელის ნიშნები
- ცეცხლმედეგობა 2 საათიანი
- ცეცხლმედეგობა 1 საათიანი
- გასასვლელამდე სავალი მაქს. მანძილი
- გამწვანებული ტერიტორია
- ვრუნტის გამჭოლი მოპირკეთება
- სამანქანო გზა შიდა ტერიტორიაზე
- მოსაწყობი სერვიტუტი გზისთვის
- საპროექტო ხე-ნარგავი

ექსპლიკაცია

1.	კიბის უჯრედი	18.40 კვ.მ
2.	ლიფტის შახტა	7.44 კვ.მ
3.	ტამბურები	4.78 + 3.74 = 8.52 კვ.მ
3.	დამხმარე ფართი	12.28 კვ.მ
5.	ავტოსადგომი	290.48 კვ.მ
	სულ	337.12 კვ.მ

-3.00=475.57

საპროექტო ორგანიზაცია:
ინდ. მეწარმე ბესიკ გაბათაშვილი

მესაკუთრეები:
შ.პ.ს. „აგაგა ბილდინგი" (ს/კ: 406364777)

შენობის ფუნქცია:
მრავალბინიანი საცხოვრებელი სახლი

მისამართი:
ქ. თბილისი, ბზითაგორის ქუჩა №79

საკადასტრო კოდი:
01.19.20.018.038

პროექტის ნაწილი:
არქიტექტურული

თანამდებობა	გვარი	ხელმოწერა
მთ. არქიტექტორი	ბ. გაბათაშვილი	
პრ. ავტორი	ბ. გაბათაშვილი	
შემსრულა	დ. გაბათაშვილი	

ფურცლის დასახელება :
მიწისქვეშა სართულის გეგმა -3.00 ნიშნულზე

თარიღი 2023 წ.	მ. 1:100
ფურცლების რაოდენობა	
ფურცლის ნომერი №	

პირველი სართულის გეგმა
±0.00 ნიშნულზე მ. 1:100

N

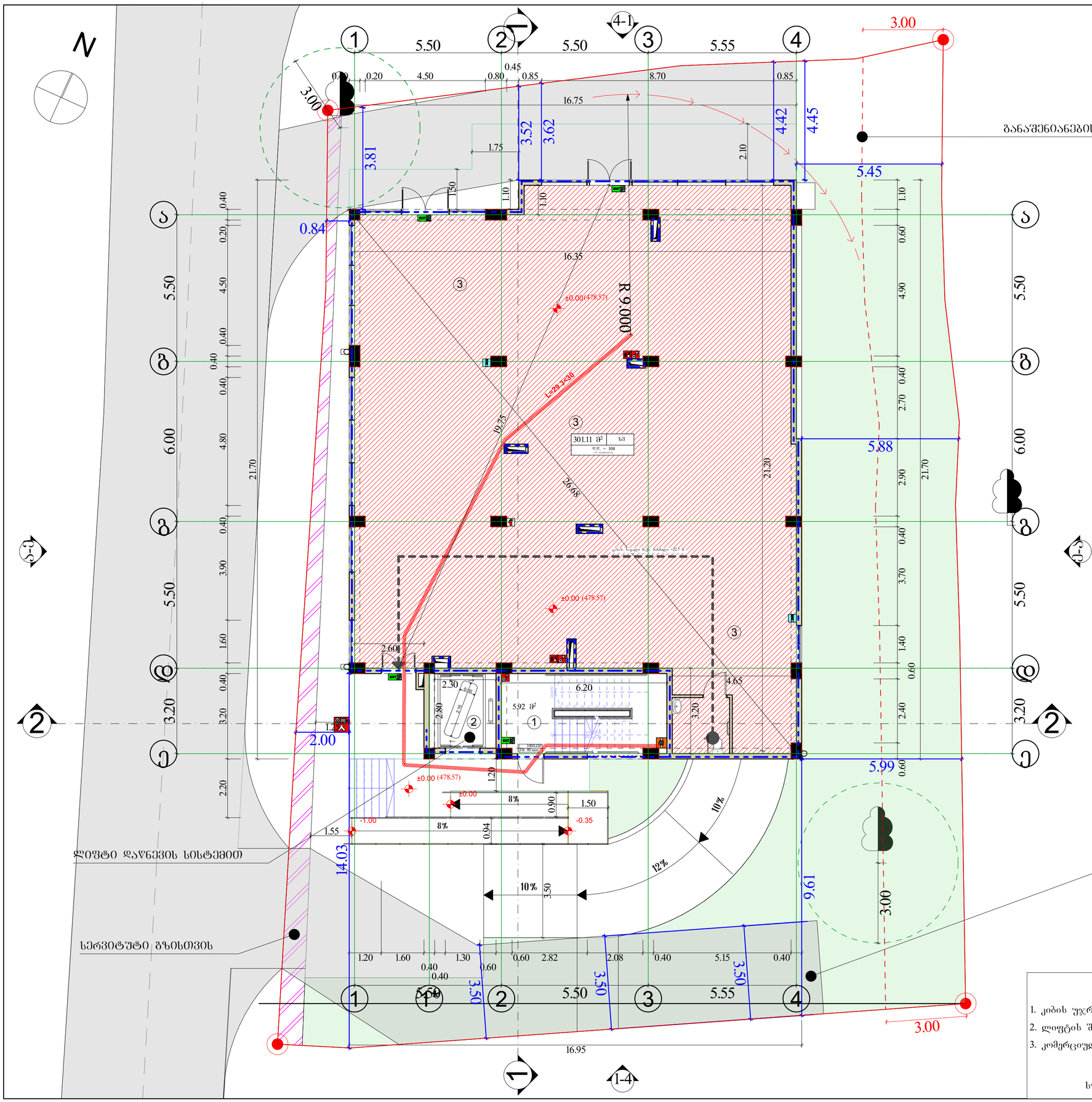

ფორმატი	A–1

პირობითი აღნიშვნები:

- საკადასტრო საზღვარი
- საცხოვრებელი ჯგუფი -2
- სასაწყობო ჯგუფი - 2
- სავაჭრო ჯგუფი
- ხელის ცეცხლმაქრი
- სახანძრო მილდგარი
- კვამლაღმომჩენი
- კვამლზე მორეგირე მაუწყებელი
- ვიზუალური და ხმოვანი განგაშის სისტემა
- სახანძრო განგაშის ხელით სამართავი კოლოფი
- სახანძრო ჰიდრანტი
- წყლის დასაღები შადრევანი
- ავტოსაშხეფი სისტემა
- სამაშველო სამსახურის მიერ გამოსაყენებელი მისაერთებელი
- სამაშველო სამსახურის მიერ გამოსაყენებელი მისაერთებელი
- გასახლელების ნიშნები
- ცეცხლმედეგობა 2 საათიანი
- ცეცხლმედეგობა 1 საათიანი
- გასასვლელამდე სავალი მაქს. მანძილი
- გამწვანებული ტერიტორია
- ბრუნტის გამჭოლი მოპირკეთება
- სამანქანო გზა შიდა ტერიტორიაზე
- მოსაწყობი სერვიტუტი გზისთვის
- საპროექტო ხე-ნარგავი

ექსპლიკაცია

1. კიბის უჯრედი ---------- 5.92 კვ.მ
2. ლიფტის შახტა ----------
3. კომერციული ფართი ---------- 301.11 კვ.მ

სულ ---------- 307.03 კვ.მ

საპროექტო ორგანიზაცია:	
ინდ. მეწარმე ბესიკ გაბათაშვილი	
მესაკუთრეები:	შ.პ.ს. „გაგა ბილდინგი" (ს/კ: 406364777)
შენობის ფუნქცია:	მრავალბინიანი საცხოვრებელი სახლი
მისამართი:	ქ. თბილისი, ბზითაგორის ქუჩა №79
საკადასტრო კოდი:	01.19.20.018.038
პროექტის ნაწილი:	არქიტექტურული

თანამდებობა	გვარი	ხელმოწერა
მთ. არქიტექტორი	ბ. გაბათაშვილი	
პრ. ავტორი	ბ. გაბათაშვილი	
შესრულა	დ. გაბათაშვილი	

ფურცლის დასახელება :

პირველი სართულის გეგმა ±0.00 ნიშნულზე

თარიღი 2023 წ.	მ. 1:100
ფურცლების რაოდენობა	
ფურცლის ნომერი №	

მეორე სართულის გეგმა +3.70 ნიშნულზე მ. 1:100

N

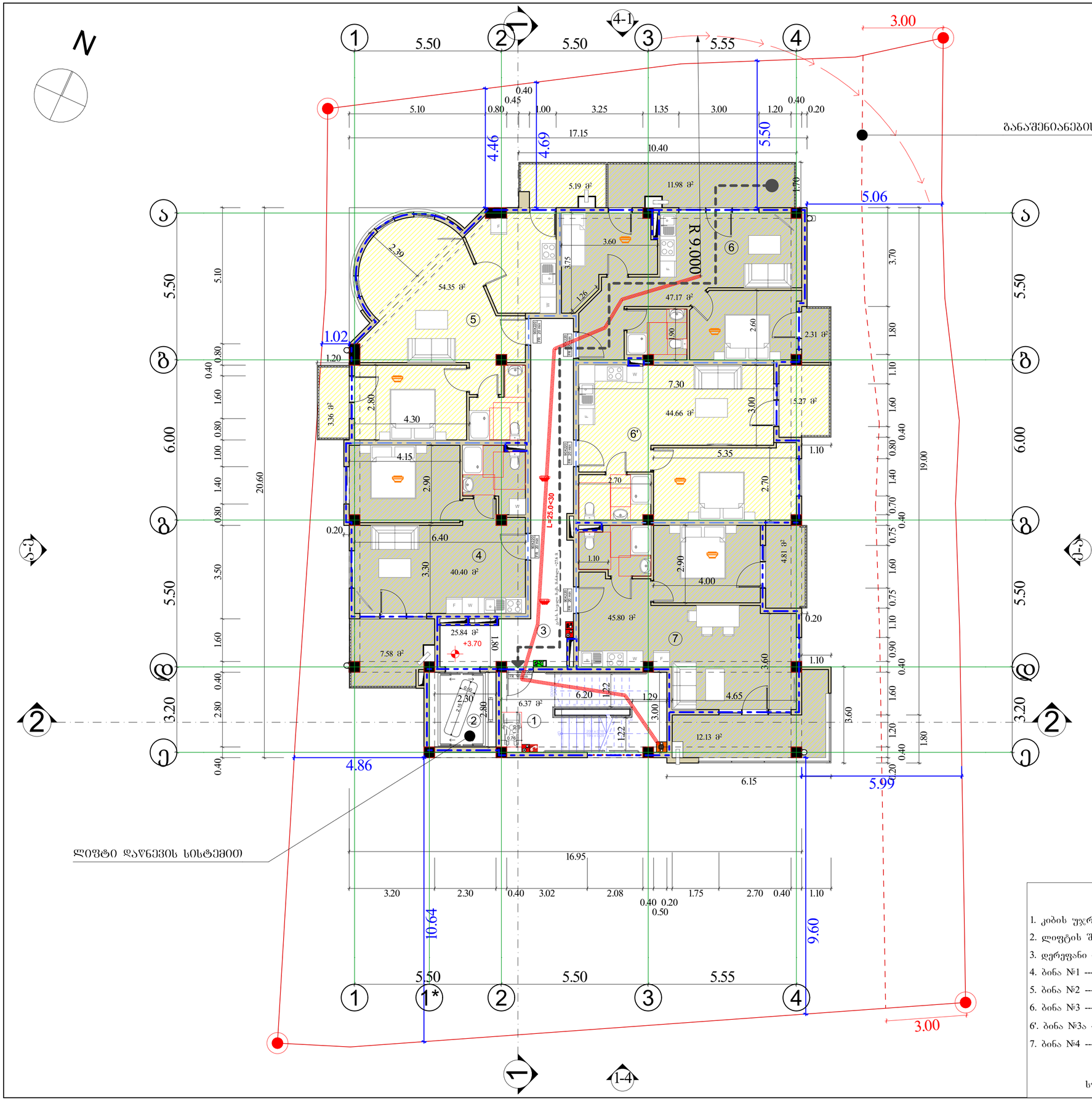

+3.70=482.27

ექსპლიკაცია

1. კიბის უჯრედი ---------- 6.37 კვ.მ
2. ლიფტის შახტა ----------
3. დერეფანი ---------- 25.84 კვ.მ
4. ბინა №1 ---------- 40.40 + 7.58 = 47.98 კვ.მ (დ.დ. = 3 დ.დ. ფაქტ. 18.6)
5. ბინა №2 ---------- 54.35 + 8.55 = 62.90 კვ.მ (დ.დ. = 3 დ.დ. ფაქტ. 18.6)
6. ბინა №3 ---------- 47.17 + 14.29 = 61.46 კვ.მ (დ.დ. = 3 დ.დ. ფაქტ. 18.6)
6'. ბინა №3ა ---------- 44.66 + 5.27 = 49.93 კვ.მ (დ.დ. = 3 დ.დ. ფაქტ. 18.6)
7. ბინა №4 ---------- 45.80 + 16.94 = 62.74 კვ.მ (დ.დ. = 3 დ.დ. ფაქტ. 18.6)

სულ ---------- 317.22 კვ.მ

ფორმატი A–1

პირობითი აღნიშვნები:

- საკადასტრო საზღვარი
- საცხოვრებელი ჯგუფი -2
- სასაწყობო ჯგუფი - 2
- სავაჭრო ჯგუფი
- ხელის ცეცხლმაქრი
- სახანძრო მილდგარი
- კვამლაღმომჩენი
- კვამლზე მორეგირე მაუწყებელი
- ვიზუალური და ხმოვანი განგაშის სისტემა
- სახანძრო განგაშის ხელით სამართავი კოლოფი
- სახანძრო ჰიდრანტი
- წყლის დასაღები შადრევანი
- ავტოსაშხეფი სისტემა
- სამაშველო სამსახურის მიერ გამოსაყენებელი მიასაერთებელი
- სამაშველო სამსახურის მიერ გამოსაყენებელი მიასაერთებელი
- გასახლელების ნიშნები
- ცეცხლმედეგობა 2 საათიანი
- ცეცხლმედეგობა 1 საათიანი
- გასახლელამდე სავალი მაქს. მანძილი
- გამწვანებული ტერიტორია
- გრუნტის გაჯერული მოპირკეთება
- სამანქანო გზა შიდა ტერიტორიაზე
- მოსაწყობი სერვიტუტი გზისთვის
- საპროექტო ხე-ნარგავი

საპროექტო ორგანიზაცია:
ინდ. მეწარმე ბესიკ გაბათაშვილი

მესაკუთრეები:
შ.პ.ს. „გაგა ბილდინგი" (ს/კ: 406364777)

შენობის ფუნქცია:
მრავალბინიანი საცხოვრებელი სახლი

მისამართი:
ქ. თბილისი, ზ.ზითაგორის ქუჩა №79

საკადასტრო კოდი:
01.19.20.018.038

პროექტის ნაწილი:
არქიტექტურული

თანამდებობა	გვარი	ხელმოწერა
მთ. არქიტექტორი	ბ. გაბათაშვილი	
პრ. ავტორი	ბ. გაბათაშვილი	
შესრულა	დ. გაბათაშვილი	

ფურცლის დასახელება :
მეორე სართულის გეგმა +3.70 ნიშნულზე

თარიღი 2023 წ. — მ. 1:100

ფურცლების რაოდენობა

ფურცლის ნომერი №

მესამე სართულის გეგმა +6.90 ნიშნულზე მ. 1:100

ფორმატი A–1

პირობითი აღნიშვნები:

- საკადასტრო საზღვარი
- საცხოვრებელი ჯგუფი -2
- სასაწყობო ჯგუფი - 2
- სავაჭრო ჯგუფი
- ხელის ცეცხლმაქრი
- სახანძრო მილდგარი
- კვამლაღმომჩენი
- კვამლზე მორეაგირე მაუწყებელი
- ვიზუალური და ხმოვანი განგაშის სისტემა
- სახანძრო განგაშის ხელით სამართავი კოლოფი
- სახანძრო პიდრანტი
- წყლის დასველება შადრევანი
- ავტოსაშხეფი სისტემა
- სამაშველო სამსახურის მიერ გამოსაყენებელი მიასაფრთებელი
- სამაშველო სამსახურის მიერ გამოსაყენებელი მიასაფრთებელი
- გასახლელების ნიშნები
- ცეცხლმედეგობა 2 საათიანი
- ცეცხლმედეგობა 1 საათიანი
- გასახლელამდე სავალი მაქს. მანძილი
- გაშენებული ტერიტორია
- გრუნტის გაჩხოლი მოპირკეთება
- სამანქანო გზა შიდა ტერიტორიაზე
- მოსაწყობი სერვიტუტი გზისთვის
- საპროექტო ხე-ნარგავი

განაშენიანების რეგულირების ხაზი (უკანა ეზოსთვის)

ლიფტი დაწნევის სისტემით

ექსპლიკაცია

1.	კიბის უჯრედი	----------	6.37	კვ.მ
2.	ლიფტის შახტა	----------		
3.	დერეფანი	----------	18.24	კვ.მ
4.	ბინა №5	----------	42.16 + 7.16 = 49.32	კვ.მ (დ.დ. = 3 დ.დ. ფაქტ. 18.6)
5.	ბინა №6	----------	80.77 + 9.06 = 89.83	კვ.მ (დ.დ. = 5 დ.დ. ფაქტ. 18.6)
6.	ბინა №7	----------	75.01 + 14.46 = 89.47	კვ.მ (დ.დ. = 5 დ.დ. ფაქტ. 18.6)
7.	ბინა №8	----------	45.80 + 16.94 = 62.74	კვ.მ (დ.დ. = 3 დ.დ. ფაქტ. 18.6)

სულ ---------- 315.97 კვ.მ

საპროექტო ორგანიზაცია:
ინდ. მეწარმე ბესიკ გაბათაშვილი

მესაკუთრეები:
შ.პ.ს. „გაგა ბილდინგი" (ს/კ: 406364777)

შენობის ფუნქცია:
მრავალბინიანი საცხოვრებელი სახლი

მისამართი:
ქ. თბილისი, ბზითაგორის ქუჩა №79

საკადასტრო კოდი:
01.19.20.018.038

პროექტის ნაწილი:
არქიტექტურული

თანამდებობა	გვარი	ხელმოწერა
მთ. არქიტექტორი	ბ. გაბათაშვილი	
პრ. ავტორი	ბ. გაბათაშვილი	
შესრულა	დ. გაბათაშვილი	

ფურცლის დასახელება :
მესამე სართულის გეგმა +6.90 ნიშნულზე

თარიღი 2023 წ. მ. 1:100

ფურცლების რაოდენობა

ფურცლის ნომერი №

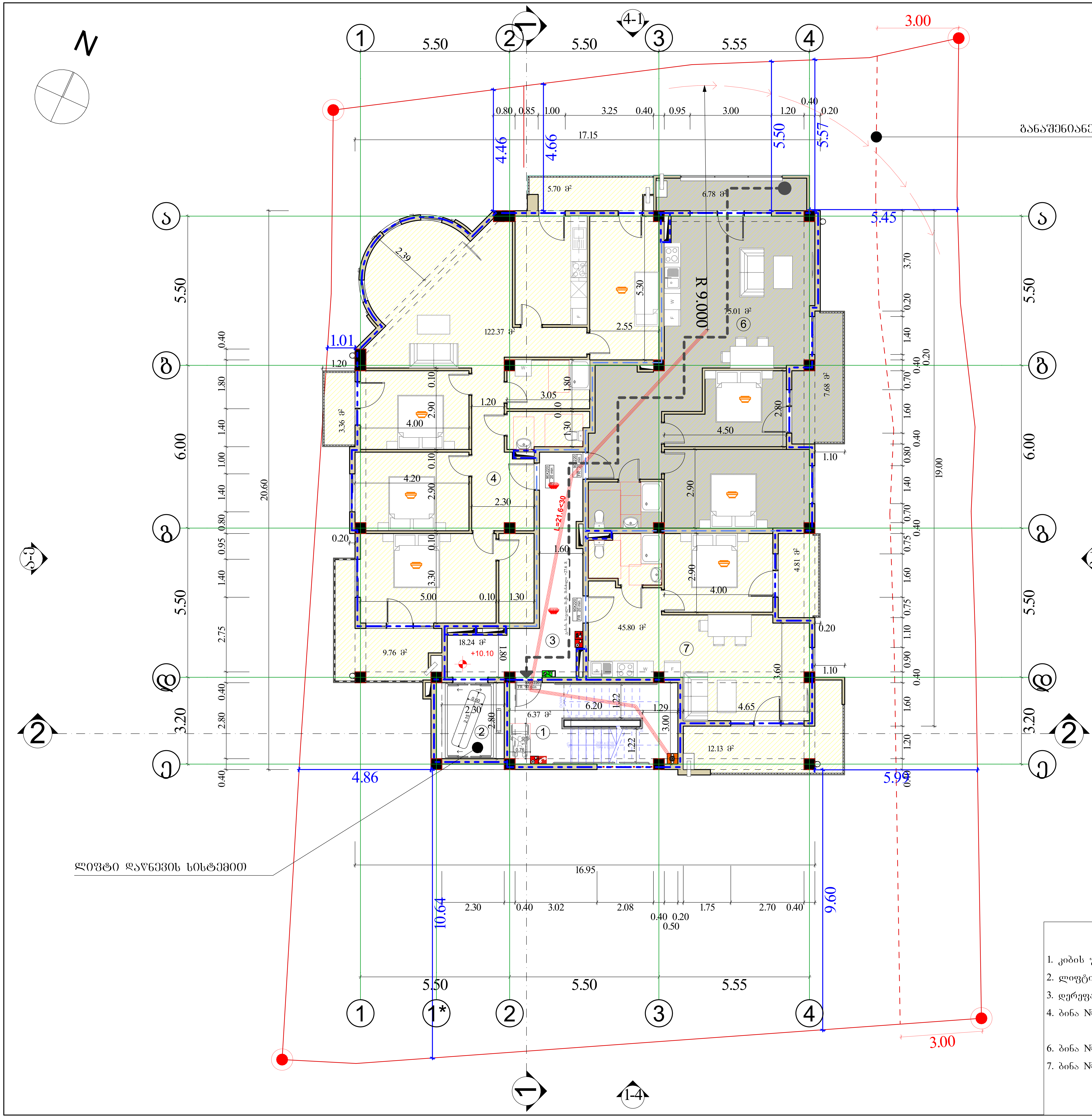

მეოთხე სართულის გეგმა +10.10 ნიშნულზე მ. 1:100

ფორმატი	A–1

პირობითი აღნიშვნები:

- საკადასტრო საზღვარი
- საცხოვრებელი ჯგუფი -2
- სასაწყობო ჯგუფი - 2
- სავაჭრო ჯგუფი
- ხელის ცეცხლმაქრი
- სახანძრო მილდგარი
- კვამლაღმომჩენი
- კვამლზე მორეგირე მაუწყებელი
- ვიზუალური და ხმოვანი განგაშის სისტემა
- სახანძრო განგაშის ხელით სამართავი კოლოფი
- სახანძრო ჰიდრანტი
- წყლის დასალევი შადრევანი
- ავტოსაშხეფი სისტემა
- სამაშველო სამსახურის მიერ გამოსაყენებელი მიასაერთებელი
- სამაშველო სამსახურის მიერ გამოსაყენებელი მიასაერთებელი
- გასასვლელის ნიშნები
- ცეცხლმედეგობა 2 საათიანი
- ცეცხლმედეგობა 1 საათიანი
- გასასვლელამდე სავალი მაქს. მანძილი
- გამწვანებული ტერიტორია
- გრუნტის გამჭოლი მოპირკეთება
- სამანქანო გზა შიდა ტერიტორიაზე
- მოსაწყობი სერვიტუტი გზისთვის
- საპროექტო ხე-ნარგავი

ექსპლიკაცია

1. კიბის უჯრედი -------------------------- 6.37 კვ.მ
2. ლიფტის შახტა -------------------------
3. დერეფანი ---------------------------------- 18.24 კვ.მ
4. ბინა №9 ------------ 122.37 + 18.82 = 141.19 კვ.მ (დ.დ. = 8 დ.დ. ფაქტ. 18.6)

6. ბინა №11 ------------ 75.01 + 14.46 = 89.47 კვ.მ (დ.დ. = 5 დ.დ. ფაქტ. 18.6)
7. ბინა №12 ------------ 45.80 + 16.94 = 62.74 კვ.მ (დ.დ. = 3 დ.დ. ფაქტ. 18.6)

სულ --------------- 318.01 კვ.მ

საპროექტო ორგანიზაცია:

ინდ. მეწარმე ბესიკ გაბათაშვილი

მესაკუთრეები:

შ.პ.ს. „გაგა ბილდინგი" (ს/კ: 406364777)

შენობის ფუნქცია:

მრავალბინიანი საცხოვრებელი სახლი

მისამართი:

ქ. თბილისი, ბზითაგორის ქუჩა №79

საკადასტრო კოდი:

01.19.20.018.038

პროექტის ნაწილი:

არქიტექტურული

თანამდებობა	გვარი	ხელმოწერა
მთ. არქიტექტორი	ბ. გაბათაშვილი	
პრ. ავტორი	ბ. გაბათაშვილი	
შეასრულა	დ. გაბათაშვილი	

ფურცლის დასახელება :

მეოთხე სართულის გეგმა +10.10 ნიშნულზე

თარიღი 2023 წ.	მ. 1:100
ფურცლების რაოდენობა	
ფურცლის ნომერი №	

სახურავის გეგმა
+13.30 ნიშნულზე მ. 1:100

ფორმატი A–1

პირობითი აღნიშვნები:

- საკადასტრო საზღვარი
- საცხოვრებელი ჯგუფი -2
- სასაწყობო ჯგუფი - 2
- სავაჭრო ჯგუფი
- ხელის ცეცხლმაქრი
- სახანძრო მილდგარი
- კვამლაღმომჩენი
- კვამლზე მორეაგირე მაუწყებელი
- ვიზუალური და ხმოვანი განგაშის სისტემა
- სახანძრო განგაშის ხელით სამართავი კოლოფი
- სახანძრო ჰიდრანტი
- წყლის დასველება შადრევანი
- ავტოსაშხეფი სისტემა
- სამშველო სამსახურის მიერ გამოსაყენებელი მიასაერთებელი
- სამშველო სამსახურის მიერ გამოსაყენებელი მიასაერთებელი
- გასახლების ნიშნები
- ცეცხლმედეგობა 2 საათიანი
- ცეცხლმედეგობა 1 საათიანი
- გასახლებამდე სავალი მაქს. მანძილი
- გამწვანებული ტერიტორია
- ვრუნტის გაჩეხილი მოპირკეთება
- სამანქანო გზა შიდა ტერიტორიაზე
- მოსაწყობი სერვიტუტი გზისთვის
- საპროექტო ხე-ნარგავი

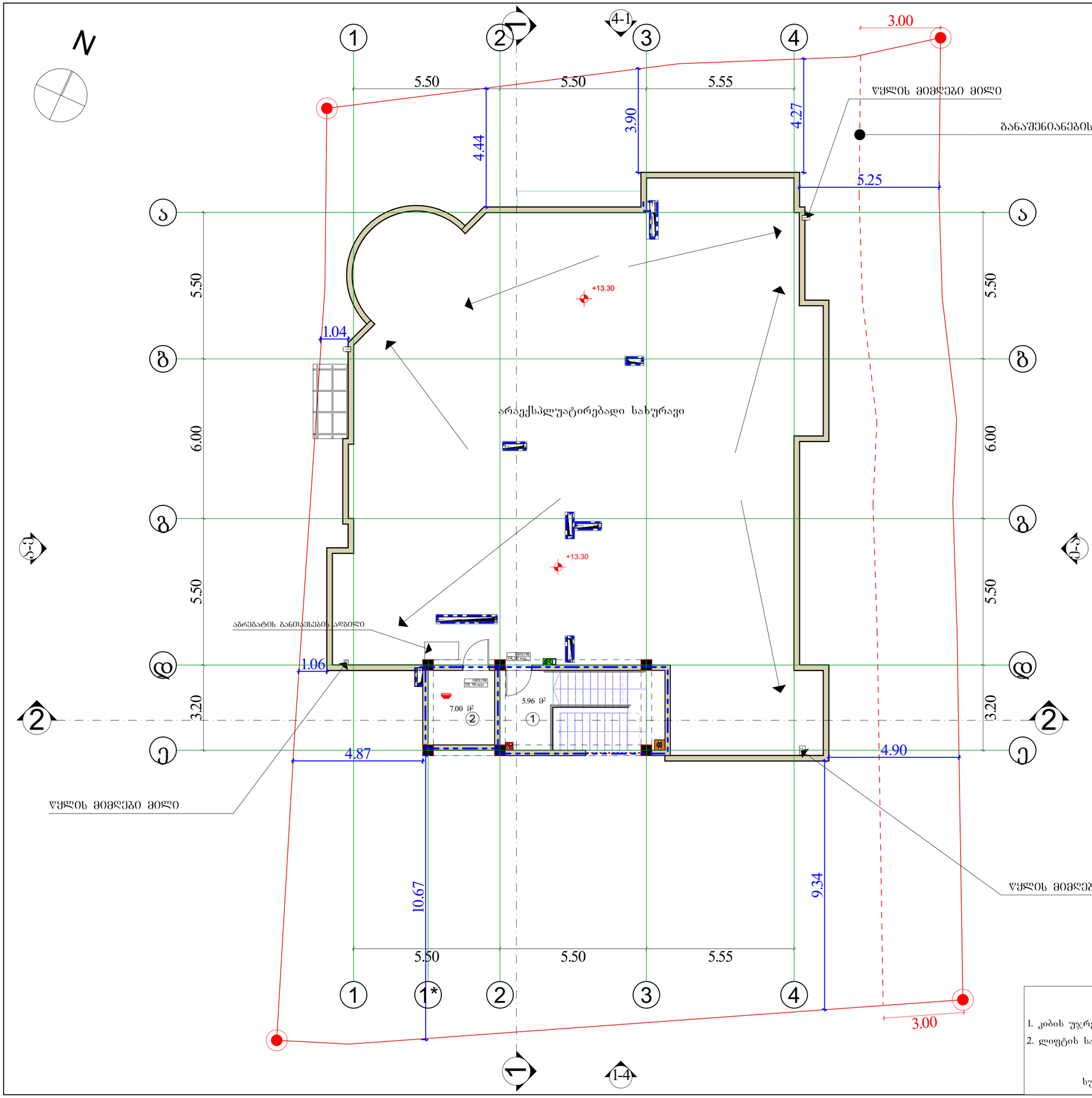

საპროექტო ორგანიზაცია:

ინჟ. მეწარმე ბესიკ გაბათაშვილი

მესაკუთრეები:

შ.პ.ს. „ბაგა ბილდინგი" (ს/კ: 406364777)

შენობის ფუნქცია:

მრავალბინიანი საცხოვრებელი სახლი

მისამართი:

ქ. თბილისი, ბზითაგორის ქუჩა №79

საკადასტრო კოდი:

01.19.20.018.038

პროექტის ნაწილი:

არქიტექტურული

თანამდებობა	გვარი	ხელმოწერა
მთ. არქიტექტორი	ბ. გაბათაშვილი	
პრ. ავტორი	ბ. გაბათაშვილი	
შესრულა	დ. გაბათაშვილი	

ფურცლის დასახელება :

სახურავის გეგმა +13.30 ნიშნულზე

თარიღი 2023 წ.

მ. 1:100

ფურცლების რაოდენობა

ფურცლის ნომერი №

+13.3=491.87

ექსპლიკაცია

1. კიბის უჯრედი ---------- 5.96 კვ.მ
2. ლიფტის სამანქანე ოთახი -------- 7.00 კვ.მ

სულ ---------- 12.96 კვ.მ

სახურავის გეგმა
+15.80 ნიშნულზე მ. 1:100

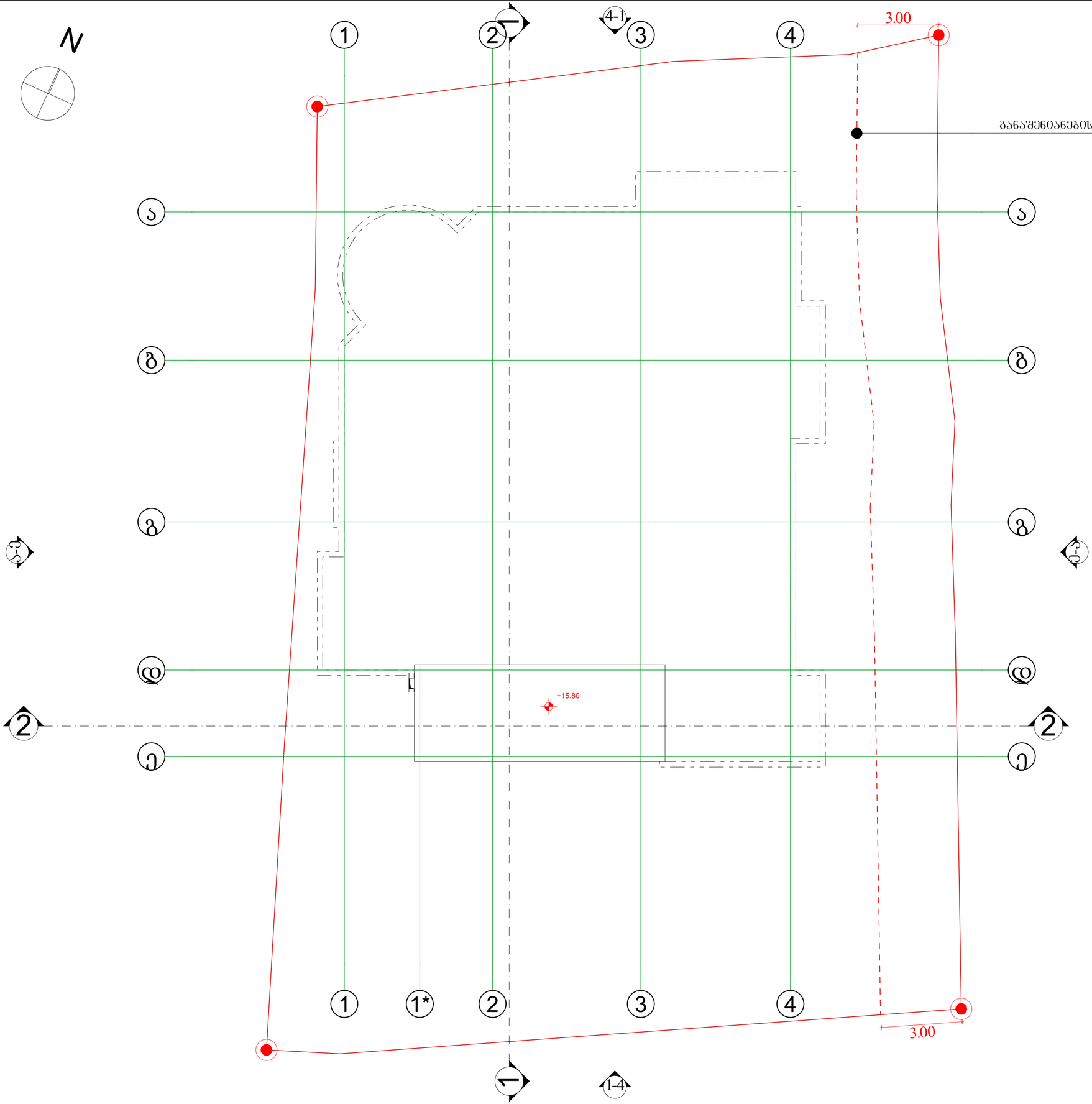

ფორმატი A–1

პირობითი აღნიშვნები:

- საკადასტრო საზღვარი
- საცხოვრებელი ჯგუფი -2
- სასაწყობო ჯგუფი - 2
- სავაჭრო ჯგუფი
- ხელის ცეცხლმაქრი
- სახანძრო მილდგარი
- კვამლაღმოშენი
- კვამლზე მორეგირე მაუწყებელი
- ვიზუალური და ხმოვანი განგაშის სისტემა
- სახანძრო განგაშის ხელით სამართავი კოლოფი
- სახანძრო ჰიდრანტი
- წყლის დახალვი შადრევანი
- ავტოსაშხეფი სისტემა
- სამაშველო სამსახურის მიერ გამოსაყენებელი მიასაფრთებელი
- სამაშველო სამსახურის მიერ გამოსაყენებელი მიასაფრთებელი
- გასასვლელის ნიშნები
- ცეცხლმედეგობა 2 საათიანი
- ცეცხლმედეგობა 1 საათიანი
- გასასვლელამდე სავალი მაქს. მანძილი
- გამწვანებული ტერიტორია
- ბრუნტის გამჭოლი მოპირკეთება
- სამანქანო გზა შიდა ტერიტორიაზე
- მოსაწყობი სერვიტუტი გზისთვის
- საპროექტო ხე-ნარგავი

საპროექტო ორგანიზაცია:

ინდ. მეწარმე ბესიკ გაბათაშვილი

მესაკუთრეები:

შ.პ.ს. „ბაგა ბილდინგი" (ს/კ: 406364777)

შენობის ფუნქცია:

მრავალბინიანი საცხოვრებელი სახლი

მისამართი:

ქ. თბილისი, ბზითაგორის ქუჩა №79

საკადასტრო კოდი:

01.19.20.018.038

პროექტის ნაწილი:

არქიტექტურული

თანამდებობა	გვარი	ხელმოწერა
მთ. არქიტექტორი	ბ. გაბათაშვილი	
პრ. ავტორი	ბ. გაბათაშვილი	
შესრულა	დ. გაბათაშვილი	

ფურცლის დასახელება :

სახურავის გეგმა +15.80 ნიშნულზე

თარიღი 2023 წ. მ. 1:100

ფურცლების რაოდენობა

ფურცლის ნომერი №

+13.3=494.37

მიწისქვეშა სართულის გეგმა
-3.00 ნიშნულზე მ. 1:100

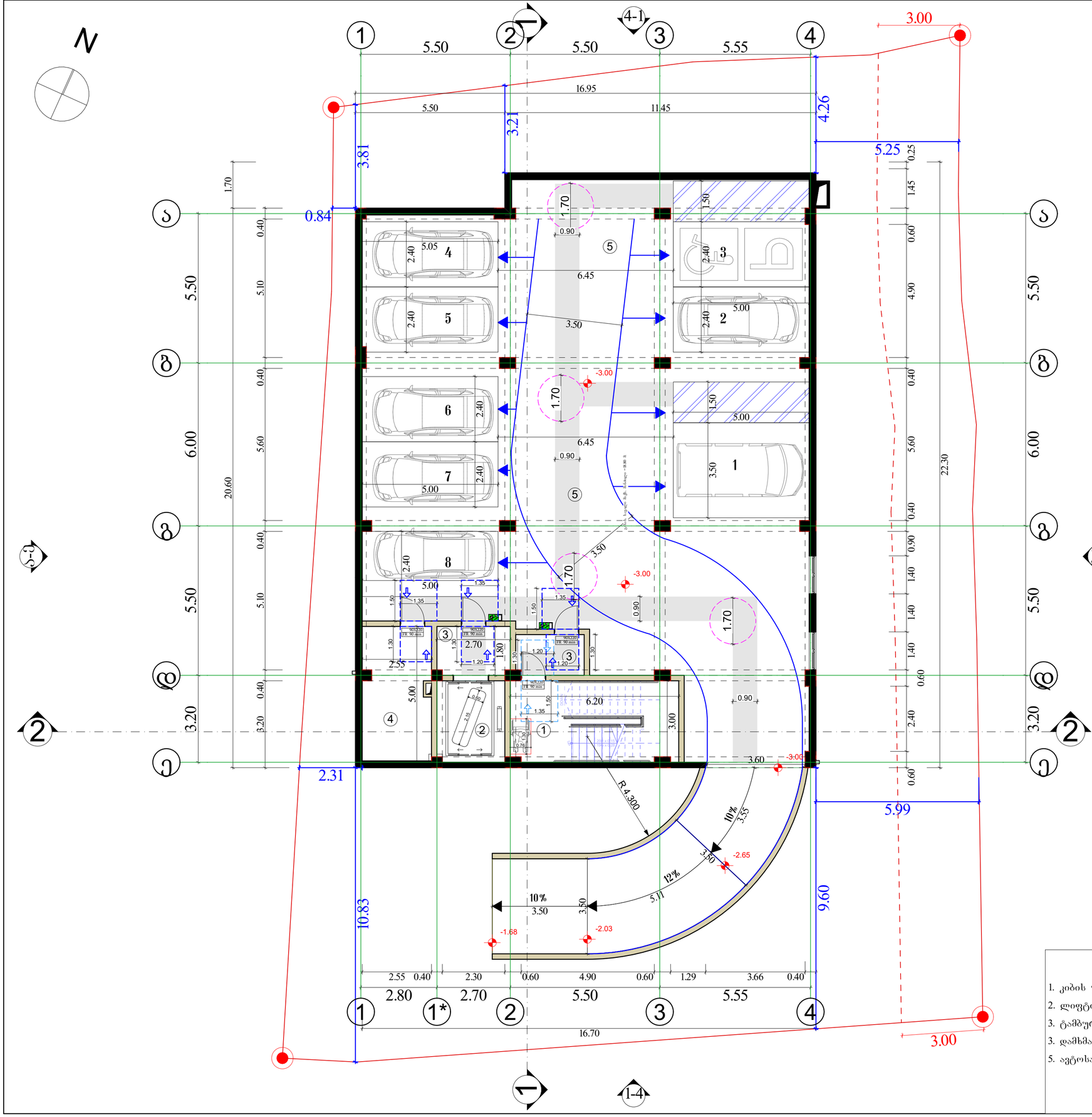
N
1
2
3
4
4-1
1-4
ა
ბ
გ
დ
ე
5.50
5.50
5.55
16.95
11.45
5.50
3.21
3.81
4.26
5.25
0.84
1.70
0.25
1.45
0.60
4.90
0.40
5.60
0.40
0.40
0.90
1.40
1.40
0.60
2.40
0.60
22.30
20.60
6.00
5.50
5.10
3.20
3.20
0.40
0.40
0.40

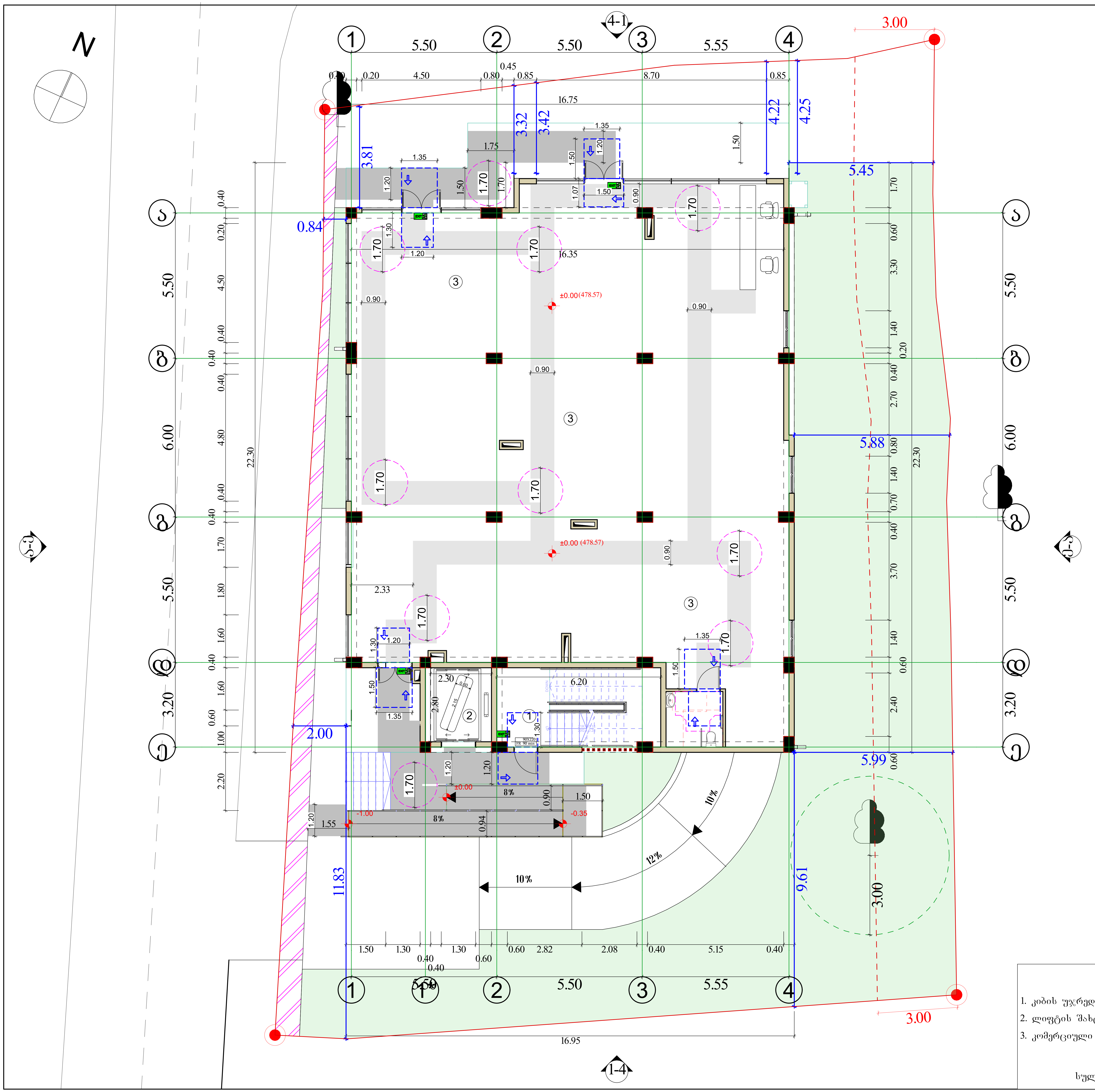

პირველი სართულის გეგმა ±0.00 ნიშნულზე მ. 1:100

ფორმატი	A–1

პირობითი აღნიშვნები:

- 0.90 — მისაწვდომი სვლაგეზი
- 1.20 — მისაწვდომი სვლაგეზი შენობის გარეთ
- 1.70 — წრიული მოსატრიალებელი სივრცე
- T-ის ფორმის მოსატრიალებელი სივრცე (0.40, 0.90, 0.40; 0.60, 0.90; 1.70)
- თავისუფალი სივრცე კართან მანევრირებისთვის, ანჯამიანი კარი, წინიდან მისაწვდომი, მიწოლით გაღება (1.20 × 1.30)
- თავისუფალი სივრცე კართან მანევრირებისთვის, ანჯამიანი კარი, წინიდან მისაწვდომი, გამოწევით გაღება (1.35 × 1.50)
- თავისუფალი სივრცე კართან მანევრირებისთვის, ანჯამიანი კარი, საკეტის მხრიდან მისაწვდომი, გამოწევით გაღება (1.50 × 1.20)
- თავისუფალი სივრცე კართან მანევრირებისთვის, ანჯამიანი კარი, საკეტის მხრიდან მისაწვდომი, მიწოლით გაღება (1.50 × 1.07; 0.60)
- თავისუფალი სივრცე კართან მანევრირებისთვის, ანჯამიანი კარი, წინიდან მისაწვდომი, მიწოლით გაღება (1.30 × 1.20)
- თავისუფალი სივრცე კართან მანევრირებისთვის, ანჯამიანი კარი, წინიდან მისაწვდომი, გამოწევით გაღება (1.50 × 1.35)
- თავისუფალი სივრცე კართან მანევრირებისთვის, ანჯამიანი კარი, წინიდან მისაწვდომი, მიწოლით გაღება (1.30; 1.20)
- თავისუფალი სივრცე კართან მანევრირებისთვის, ანჯამიანი კარი, საკეტის მხრიდან მისაწვდომი, გამოწევით გაღება (1.20; 1.50)
- 0.76 × 1.30 — თავშესაფრის ფართობი
- თავისუფალი სივრცე

- საკადასტრო საზღვარი
- საცხოვრებელი ჯგუფი -2
- სასაწყობო ჯგუფი - 2
- სავაჭრო ჯგუფი
- ხელის ცეცხლმაქრი
- სახანძრო მილდგარი
- კვამლაღმომჩენი
- კვამლზე მორეგირე მაუწყებელი
- ვიზუალური და ხმოვანი განგაშის სისტემა
- სახანძრო განგაშის ხელით სამართავი კოლოფი
- სახანძრო ჰიდრანტი
- წყლის დასალევი შადრევანი
- ავტოსაშხეფი სისტემა
- სამაშველო სამსახურის მიერ გამოსაყენებელი მიასაერთებელი
- სამაშველო სამსახურის მიერ გამოსაყენებელი მიასაერთებელი
- გასასვლელის ნიშნები
- ცეცხლმედეგობა 2 საათიანი
- ცეცხლმედეგობა 1 საათიანი
- გასასვლელამდე სავალი მაქს. მანძილი
- გამწვანებული ტერიტორია
- გრუნტის გამჭოლი მოპირკეთება
- სამანქანო გზა შიდა ტერიტორიაზე
- მოსაწყობი სერვიტუტი გზისთვის
- საპროექტო ხე-ნარგავი

შენიშვნა: ზედაპირი ყველგან იქნება მდგრადი, მყარი და არასრიალა

ექსპლიკაცია

1. კიბის უჯრედი --------------------------- 5.92 კვ.მ
2. ლიფტის შახტა --------------------------
3. კომერციული ფართი ---------------- 296.52 კვ.მ

სულ --------------- 302.44 კვ.მ

±0.00=478.57

საპროექტო ორგანიზაცია:

ინდ. მეწარმე ბესიკ გაბათაშვილი

მესაკუთრეები:
შ.პ.ს. „გაგა ბილდინგი" (ს/კ: 406364777)

შენობის ფუნქცია:
მრავალბინიანი საცხოვრებელი სახლი

მისამართი:
ქ. თბილისი, ბზითაგორის ქუჩა №79

საკადასტრო კოდი:
01.19.20.018.038

პროექტის ნაწილი:
არქიტექტურული

თანამდებობა	გვარი	ხელმოწერა
მთ. არქიტექტორი	ბ. გაბათაშვილი	
პრ. ავტორი	ბ. გაბათაშვილი	
შეასრულა	დ. გაბათაშვილი	

ფურცლის დასახელება :
პირველი სართულის გეგმა ±0.00 ნიშნულზე

თარიღი 2023 წ. — მ. 1:100

ფურცლების რაოდენობა

ფურცლის ნომერი №

მეორე სართულის გეგმა +3.70 ნიშნულზე მ. 1:100

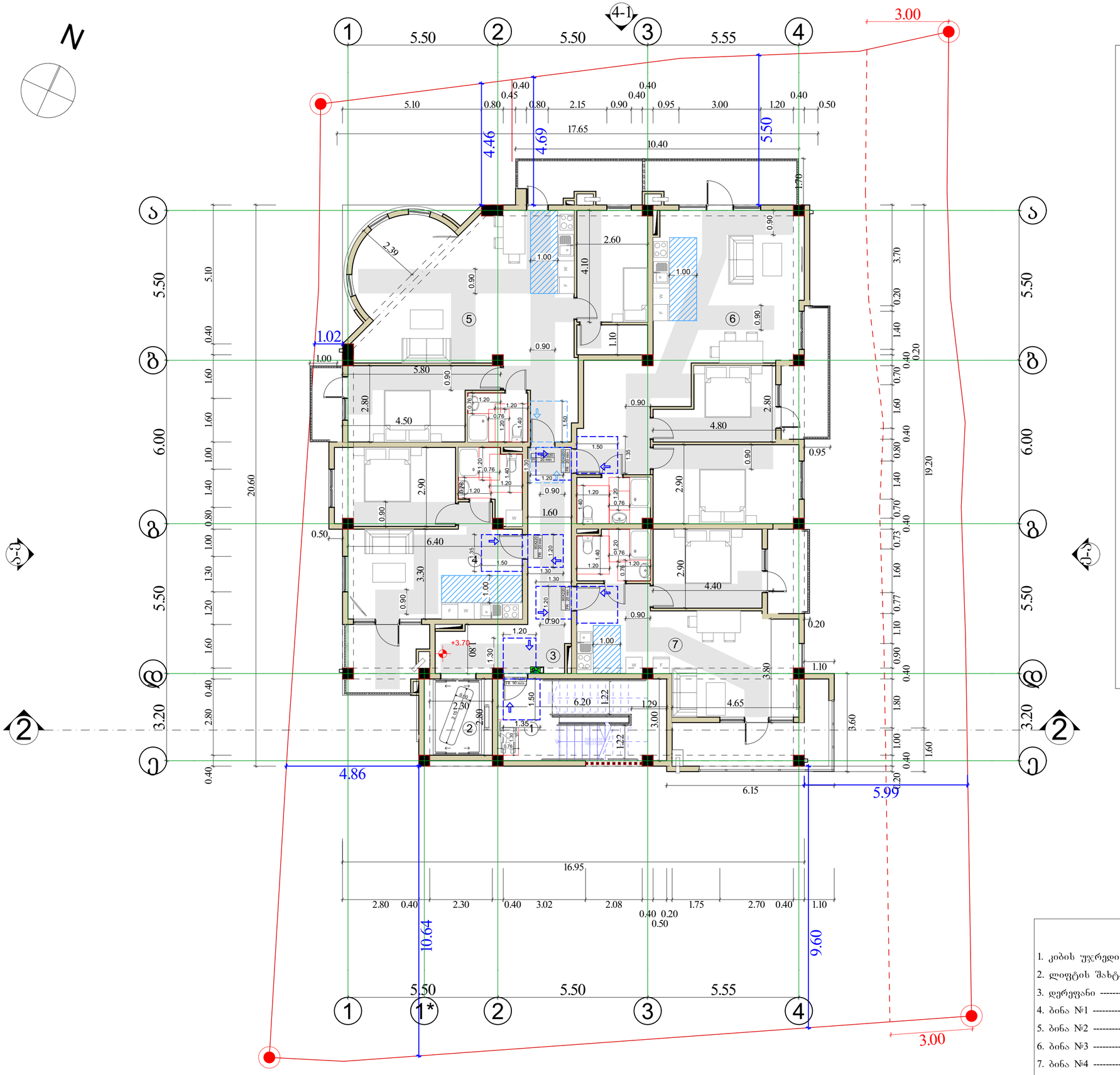

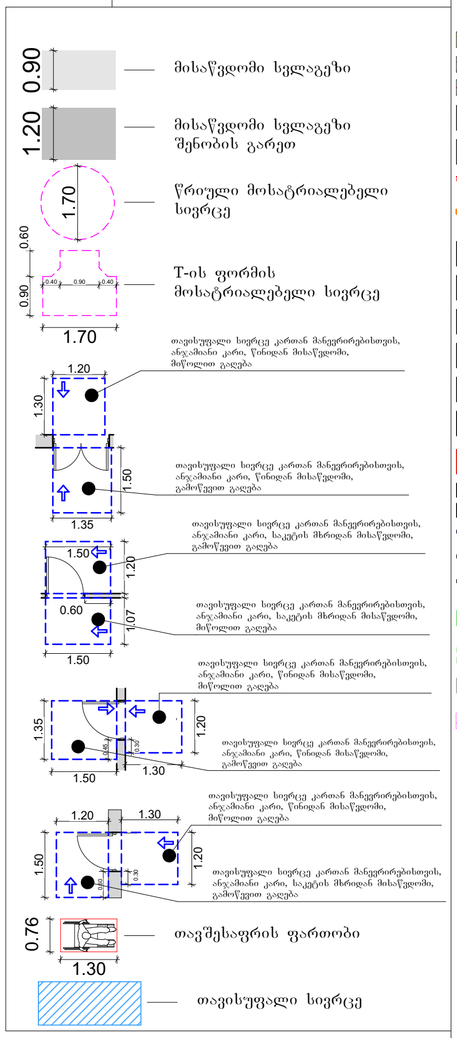

შენიშვნა: ზედაპირი ყველგან იქნება მდგრადი, მყარი და არასრიალა

ფორმატი A–1

პირობითი აღნიშვნები:

- საკადასტრო საზღვარი
- საცხოვრებელი ჯგუფი -2
- სასაწყობო ჯგუფი - 2
- სავაჭრო ჯგუფი
- ხელის ცეცხლმაქრი
- სახანძრო მილღარი
- კვამლიდამშენი
- კვამლზე მორეგირე მაუწყებელი
- ვიზუალური და ხმოვანი განგაშის სისტემა
- სახანძრო განგაშის ხელით სამართავი კოლოფი
- სახანძრო ბოდრანტი
- წყლის დასაღვრე შადრევანი
- ავტოსაშხეფი სისტემა
- სამაშველო სამსახურის მიერ გამოსაყენებელი მისაერთებელი
- სამაშველო სამსახურის მიერ გამოსაყენებელი მისაერთებელი
- გასასვლელის ნიშნები
- ცეცხლმედეგობა 2 საათიანი
- ცეცხლმედეგობა 1 საათიანი
- გასასვლელამდე სავალი მაქს. მანძილი
- გამწვანებული ტერიტორია
- გრუნტის გამჭოლი მოპირკეთება
- სამანქანო გზა შიდა ტერიტორიაზე
- მოსაწყობი სერვიტუტი გზისთვის
- საპროექტო ხე-ნარგავი

საპროექტო ორგანიზაცია:
ინდ. მეწარმე ბესიკ გაბათაშვილი

მესაკუთრეები:
შ.პ.ს. „გაგა ბილდინგი" (ს/კ: 406364777)

შენობის ფუნქცია:
მრავალბინიანი საცხოვრებელი სახლი

მისამართი:
ქ. თბილისი, ბზითაგორის ქუჩა №79

საკადასტრო კოდი:
01.19.20.018.038

პროექტის ნაწილი:
არქიტექტურული

თანამდებობა	გვარი	ხელმოწერა
მთ. არქიტექტორი	ბ. გაბათაშვილი	
პრ. ავტორი	ბ. გაბათაშვილი	
შესრულა	დ. გაბათაშვილი	

ფურცლის დასახელება :
მეორე სართულის გეგმა +3.70 ნიშნულზე

თარიღი 2023 წ.	მ. 1:100
ფურცლების რაოდენობა	
ფურცლის ნომერი №	

ექსპლიკაცია

1.	კიბის უჯრედი	----------	6.37	კვ.მ	
2.	ლიფტის შახტა	----------			
3.	დერეფანი	----------	18.77	კვ.მ	
4.	ბინა №1	----------	41.24 + 12.06 = 53.3	კვ.მ (დ.დ. = 3 დ.დ.	ფაქტ. 18.6)
5.	ბინა №2	----------	81.33 + 10.36 = 91.69	კვ.მ (დ.დ. = 5 დ.დ.	ფაქტ. 18.6)
6.	ბინა №3	----------	77.08 + 15.92 = 93.00	კვ.მ (დ.დ. = 5 დ.დ.	ფაქტ. 18.6)
7.	ბინა №4	----------	48.05 + 14.55 = 62.60	კვ.მ (დ.დ. = 3 დ.დ.	ფაქტ. 18.6)

სულ ---------- 325.73 კვ.მ

მესამე სართულის გეგმა +6.90 ნიშნულზე მ. 1:100

ფორმატი A–1

პირობითი აღნიშვნები:

- საკადასტრო საზღვარი
- საცხოვრებელი ჯგუფი -2
- სასაწყობო ჯგუფი - 2
- სავაჭრო ჯგუფი
- ხელის ცეცხლმაქრი
- სახანძრო მილღვარი
- კვამლაღმომჩენი
- კვამლზე მორეგირე მაუწყებელი
- ვიზუალური და ხმოვანი განგაშის სისტემა
- სახანძრო განგაშის ხელით სამართავი კოლოფი
- სახანძრო პიდრანტი
- წყლის დასველება შადრევანი
- ავტოსაშხეფი სისტემა
- სამაშველო სამსახურის მიერ გამოსაყენებელი მიასვრთებელი
- სამაშველო სამსახურის მიერ გამოსაყენებელი მიასვრთებელი
- გასასვლელის ნიშნები
- ცეცხლმედეგობა 2 საათიანი
- ცეცხლმედეგობა 1 საათიანი
- გასასვლელამდე სავალი მაქს. მანძილი
- გამწვანებული ტერიტორია
- გრუნტის გამჭოლი მოპირკეთება
- სამანქანო გზა შიდა ტერიტორიაზე
- მოსაწყობი სერვიტუტი გზისთვის
- საპროექტო ხე-ნარგავი

- მისაწვდომი სვლაგეზი
- მისაწვდომი სვლაგეზი შენობის გარეთ
- წრიული მოსატრიალებელი სივრცე
- T-ის ფორმის მოსატრიალებელი სივრცე
- თავისუფალი სივრცე კართან მანევრირებისთვის, ანვაშიანი კარი, წინიდან მისაწვდომი, მიწოლით გაღება
- თავისუფალი სივრცე კართან მანევრირებისთვის, ანვაშიანი კარი, წინიდან მისაწვდომი, გამოწევით გაღება
- თავისუფალი სივრცე კართან მანევრირებისთვის, ანვაშიანი კარი, საკეტის მხრიდან მისაწვდომი, გამოწევით გაღება
- თავისუფალი სივრცე კართან მანევრირებისთვის, ანვაშიანი კარი, საკეტის მხრიდან მისაწვდომი, მიწოლით გაღება
- თავისუფალი სივრცე კართან მანევრირებისთვის, ანვაშიანი კარი, წინიდან მისაწვდომი, მიწოლით გაღება
- თავისუფალი სივრცე კართან მანევრირებისთვის, ანვაშიანი კარი, წინიდან მისაწვდომი, გამოწევით გაღება
- თავისუფალი სივრცე კართან მანევრირებისთვის, ანვაშიანი კარი, წინიდან მისაწვდომი, მიწოლით გაღება
- თავისუფალი სივრცე კართან მანევრირებისთვის, ანვაშიანი კარი, საკეტის მხრიდან მისაწვდომი, გამოწევით გაღება
- თავშესაფრის ფართობი
- თავისუფალი სივრცე

შენიშვნა: ზედაპირი ყველგან იქნება მდგრადი, მყარი და არასრიალა

ექსპლიკაცია

1.	კიბის უჯრედი	----------	6.37	კვ.მ
2.	ლიფტის შახტა	----------		
3.	დერეფანი	----------	18.77	კვ.მ
4.	ბინა №5	----------	43.00 + 7.16 = 50.16	კვ.მ (დ.დ. = 3 დ.დ. ფაქტ. 18.6)
5.	ბინა №6	----------	81.33 + 8.50 = 89.83	კვ.მ (დ.დ. = 5 დ.დ. ფაქტ. 18.6)
6.	ბინა №7	----------	77.08 + 13.04 = 90.12	კვ.მ (დ.დ. = 5 დ.დ. ფაქტ. 18.6)
7.	ბინა №8	----------	47.58 + 15.21 = 62.79	კვ.მ (დ.დ. = 3 დ.დ. ფაქტ. 18.6)

სულ ---------- 318.04 კვ.მ

საპროექტო ორგანიზაცია:
ინდ. მეწარმე ბესიკ გაბათაშვილი

მესაკუთრეები:
შ.პ.ს. „გაგა ბილდინგი" (ს/კ: 406364777)

შენობის ფუნქცია:
მრავალბინიანი საცხოვრებელი სახლი

მისამართი:
ქ. თბილისი, ბზითაგორის ქუჩა №79

საკადასტრო კოდი:
01.19.20.018.038

პროექტის ნაწილი:
არქიტექტურული

თანამდებობა	გვარი	ხელმოწერა
მთ. არქიტექტორი	ბ. გაბათაშვილი	
პრ. ავტორი	ბ. გაბათაშვილი	
შესრულა	დ. გაბათაშვილი	

ფურცლის დასახელება :
მესამე სართულის გეგმა +6.90 ნიშნულზე

თარიღი 2023 წ. | მ. 1:100

ფურცლების რაოდენობა

ფურცლის ნომერი №

მეოთხე სართულის გეგმა +10.10 ნიშნულზე მ. 1:100

N

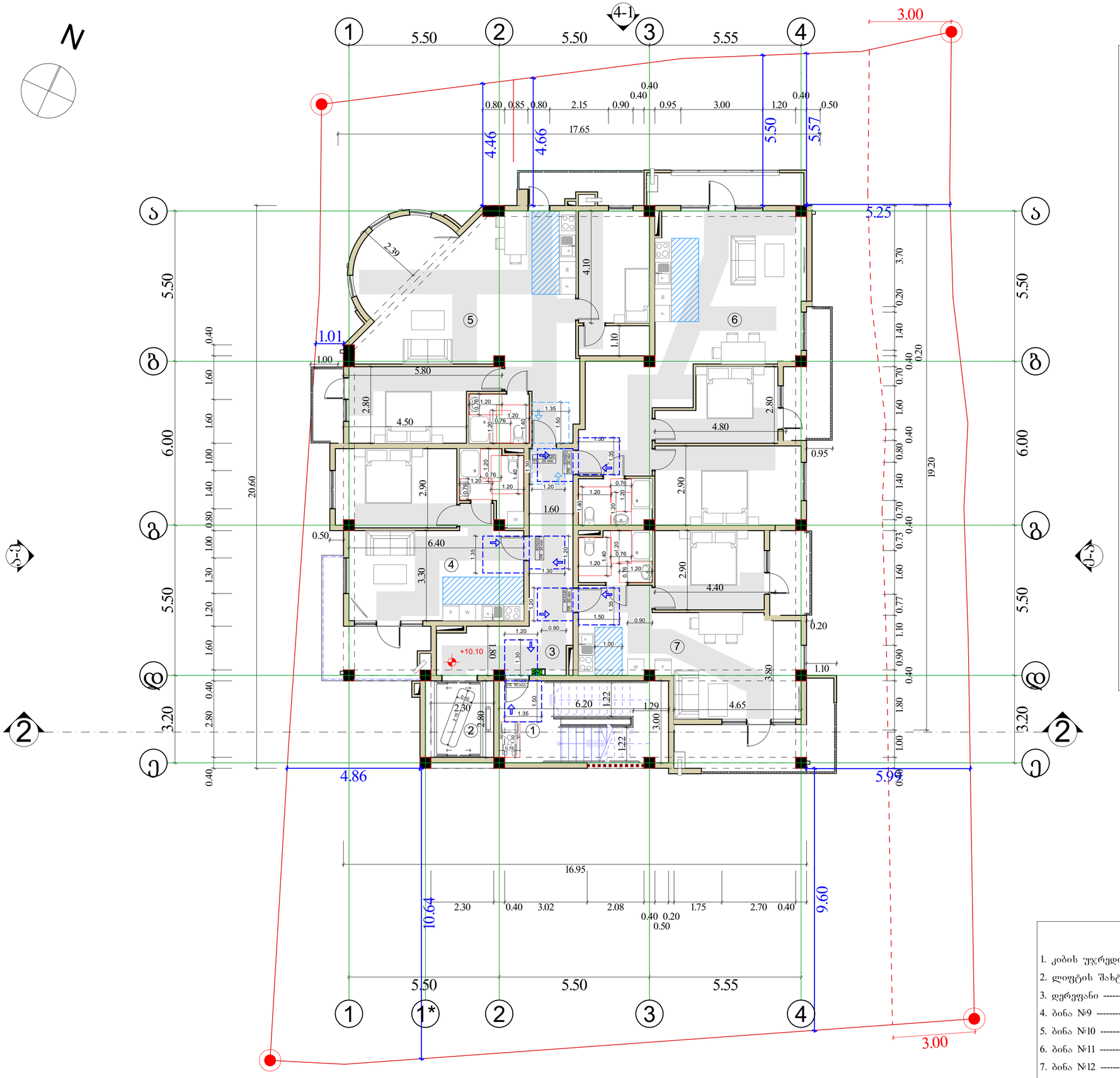

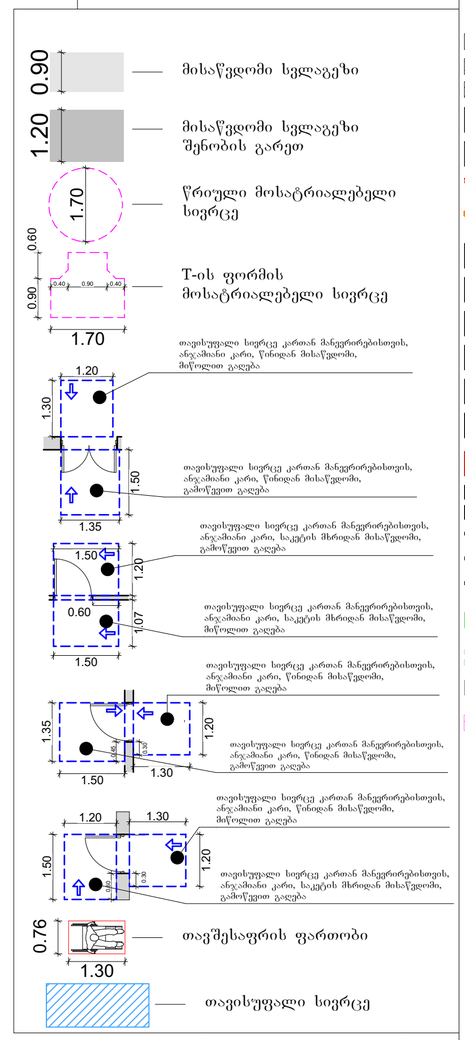

შენიშვნა: ზედაპირი ყველგან იქნება მდგრადი, მყარი და არასრიალა

ექსპლიკაცია

1.	კიბის უჯრედი	6.37	კვ.მ
2.	ლიფტის შახტა		
3.	დერეფანი	18.77	კვ.მ
4.	ბინა №9	41.24 + 9.76 = 51.00	კვ.მ (დ.დ. = 3 დ.დ. ფაქტ. 18.6)
5.	ბინა №10	81.33 + 8.5 = 89.93	კვ.მ (დ.დ. = 5 დ.დ. ფაქტ. 18.6)
6.	ბინა №11	77.08 + 13.04 = 90.12	კვ.მ (დ.დ. = 5 დ.დ. ფაქტ. 18.6)
7.	ბინა №12	48.05 + 14.73 = 62.78	კვ.მ (დ.დ. = 3 დ.დ. ფაქტ. 18.6)

სულ 318.97 კვ.მ

ფორმატი A–1

პირობითი აღნიშვნები:

- საკადასტრო საზღვარი
- საცხოვრებელი ჯგუფი -2
- სასაწყობო ჯგუფი - 2
- სავაჭრო ჯგუფი
- ხელის ცეცხლმაქრი
- სახანძრო მილდგარი
- კვამლაღმომჩენი
- კვამლზე მორეგირე მაუწყებელი
- ვიზუალური და ხმოვანი განგაშის სისტემა
- სახანძრო განგაშის ხელით სამართავი კოლოფი
- სახანძრო ჰიდრანტი
- წყლის დასველება შადრევანი
- ავტოსაშხეფი სისტემა
- სამაშველო სამსახურის მიერ გამოსაყენებელი მიასაფრთებელი
- სამაშველო სამსახურის მიერ გამოსაყენებელი მიასაფრთებელი
- გასასვლელის ნიშნები
- ცეცხლმედეგობა 2 საათიანი
- ცეცხლმედეგობა 1 საათიანი
- გასასვლელამდე სავალი მაქს. მანძილი
- გამწვანებული ტერიტორია
- გრუნტის გამჭოლი მოპირკეთება
- სამანქანო გზა შიდა ტერიტორიაზე
- მოსაწყობი სერვიტუტი გზისთვის
- საპროექტო ხე-ნარგავი

საპროექტო ორგანიზაცია:
ინდ. მეწარმე ბესიკ გაბათაშვილი

მესაკუთრეები:
შ.პ.ს. „გაგა ბილდინგი" (ს/კ: 406364777)

შენობის ფუნქცია:
მრავალბინიანი საცხოვრებელი სახლი

მისამართი:
ქ. თბილისი, ბზითაგორის ქუჩა №79

საკადასტრო კოდი:
01.19.20.018.038

პროექტის ნაწილი:
არქიტექტურული

თანამდებობა	გვარი	ხელმოწერა
მთ. არქიტექტორი	ბ. გაბათაშვილი	
პრ. ავტორი	ბ. გაბათაშვილი	
შესრულა	დ. გაბათაშვილი	

ფურცლის დასახელება :
მეოთხე სართულის გეგმა +10.10 ნიშნულზე

თარიღი 2023 წ. მ. 1:100

ფურცლების რაოდენობა

ფურცლის ნომერი №

სახურავის გეგმა
+13.30 ნიშნულზე მ. 1:100

ფორმატი A–1

პირობითი აღნიშვნები:

- საკადასტრო საზღვარი
- საცხოვრებელი ჯგუფი -2
- სასაწყობო ჯგუფი - 2
- სავაჭრო ჯგუფი
- ხელის ცეცხლმაქრი
- სახანძრო მილდგარი
- კვამლაღმომჩენი
- კვამლზე მორეგირე მაუწყებელი
- ვიზუალური და ხმოვანი განგაშის სისტემა
- სახანძრო განგაშის ხელით სამართავი კოლოფი
- სახანძრო პიდრანტი
- წყლის დასაღები შადრევანი
- ავტოსაშხეფი სისტემა
- სამაშველო სამსახურის მიერ გამოსაყენებელი მიასართებელი
- სამაშველო სამსახურის მიერ გამოსაყენებელი მისართებელი
- გასასვლელის ნიშნები
- ცეცხლმედეგობა 2 საათიანი
- ცეცხლმედეგობა 1 საათიანი
- გასასვლელამდე სავალი მაქს. მანძილი
- გამწვანებული ტერიტორია
- გრუნტის გამჭოლი მოპირკეთება
- სამანქანო გზა შიდა ტერიტორიაზე
- მოსაწყობი სერვიტუტი გზისთვის
- საპროექტო ხე-ნარგავი

- მისაწვდომი სვლაგეზი (0.90)
- მისაწვდომი სვლაგეზი შენობის გარეთ (1.20)
- წრიული მოსატრიალებელი სივრცე (1.70)
- T-ის ფორმის მოსატრიალებელი სივრცე (1.70)

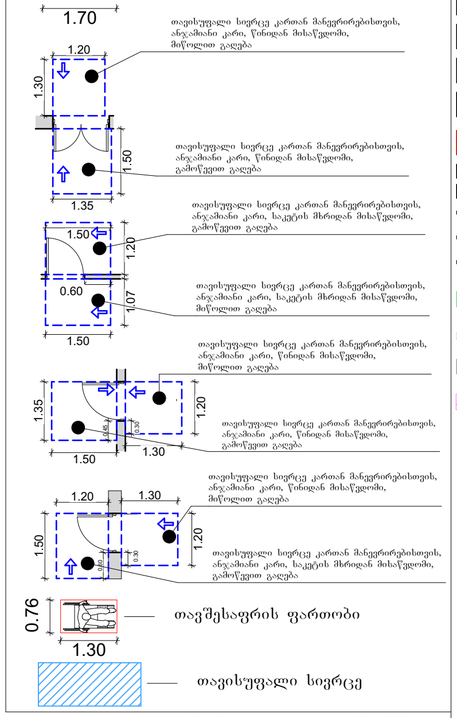

- თავშესაფრის ფართობი (0.76 × 1.30)
- თავისუფალი სივრცე

შენიშვნა: ხედაპირი ყველგან იქნება მდგრადი, მყარი და არასრიალა

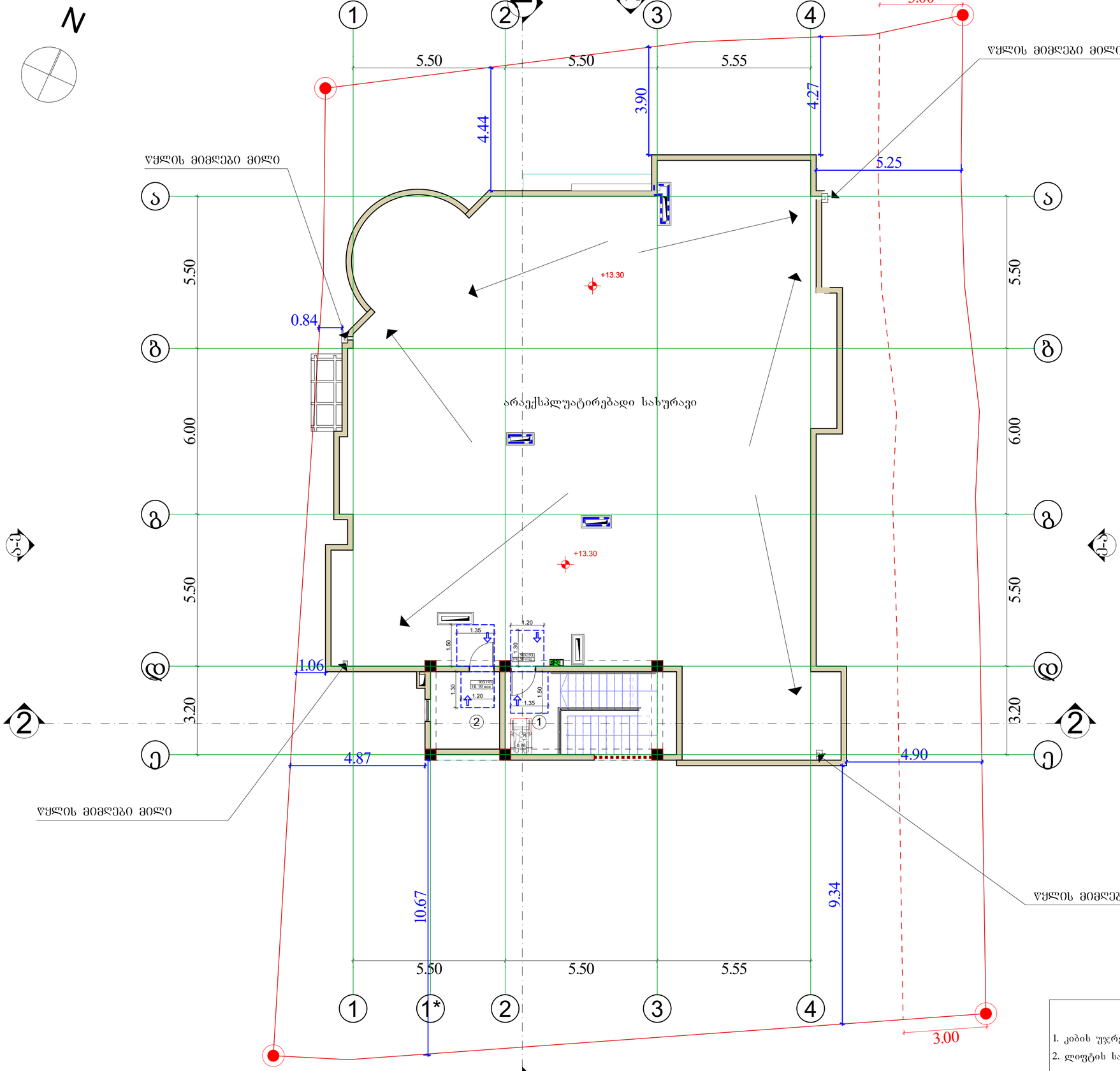

ექსპლიკაცია

1. კიბის უჯრედი	5.96 კვ.მ
2. ლიფტის სამანქანე ოთახი	7.00 კვ.მ
სულ	12.96 კვ.მ

+13.3=491.87

საპროექტო ორგანიზაცია:
ინდ. მეწარმე ბესიკ გაბათაშვილი

მესაკუთრეები:
შ.პ.ს. „გაგა ბილდინგი" (ს/კ: 406364777)

შენობის ფუნქცია:
მრავალბინიანი საცხოვრებელი სახლი

მისამართი:
ქ. თბილისი, ბზითაგორის ქუჩა №79

საკადასტრო კოდი:
01.19.20.018.038

პროექტის ნაწილი:
არქიტექტურული

თანამდებობა	გვარი	ხელმოწერა
მთ. არქიტექტორი	ბ. გაბათაშვილი	
პრ. ავტორი	ბ. გაბათაშვილი	
შემსრულა	დ. გაბათაშვილი	

ფურცლის დასახელება :
სახურავის გეგმა +13.30 ნიშნულზე

თარიღი 2023 წ. | მ. 1:100

ფურცლების რაოდენობა

ფურცლის ნომერი №

ნიშანი პიქტოგრამებით, ამობურცული ნიშნებით და ბრაილით
განთავსდება მისაწვდომ ტუალეტთან კარის მომიჯნავედ

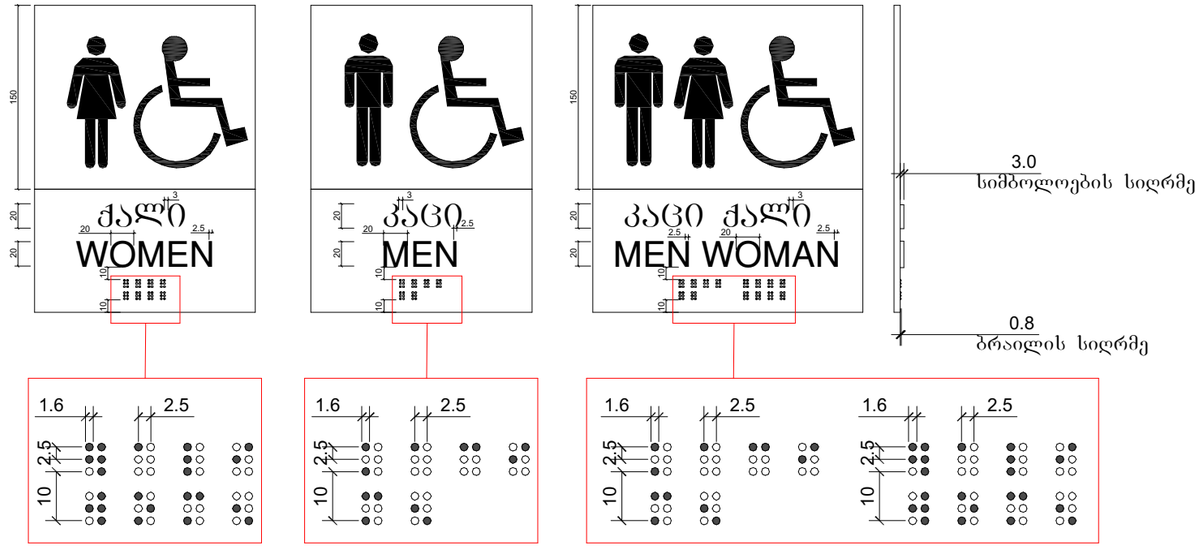

სურ. 904.4.2. სალაროს დახლის სიმაღლე მ. 1:20

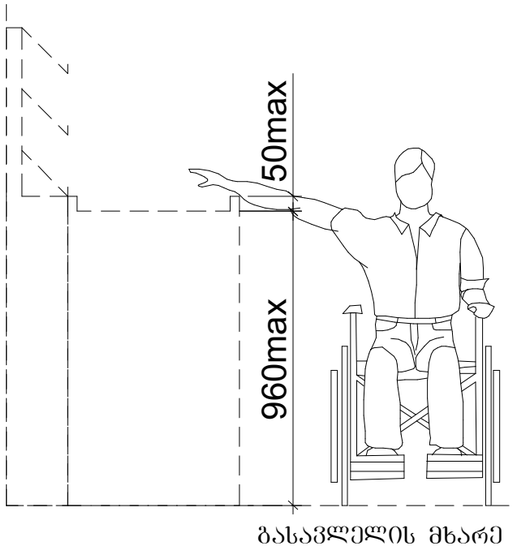

ზღურბლი

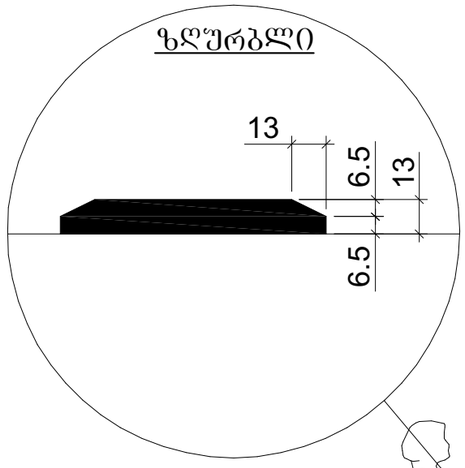

სადარბაზოში შესასვლელი კარის იატაკის შვეული შემაღლება (ზღურბლი)

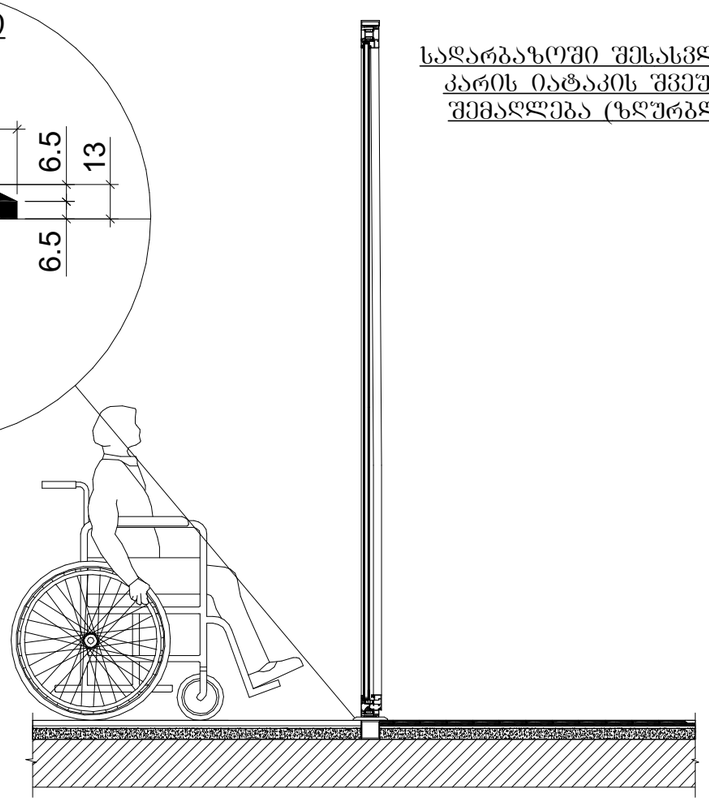

ფორმატი	A–3

პირობითი აღნიშვნები:

საპროექტო ორგანიზაცია:

ინდ. მეწარმე ბესიკ გაბათაშვილი

მესაკუთრე

შ.პ.ს. „გაგა ბილდინგი" (ს/კ: 406364777)

შენობის ფუნქცია:

მრავალბინიანი
საცხოვრებელი სახლი

მისამართი:

ქ. თბილისი, ბზითაგორის
ქუჩა №79

საკადასტრო კოდი:

01.19.20.018.038

პროექტის ნაწილი:

არქიტექტურული

თანამდებობა	გვარი	ხელმოწერა
მთ. არქიტექტორი	ბ. გაბათაშვილი	
პრ. ავტორი	დ. გაბათაშვილი	
შეასრულა	დ. გაბათაშვილი	

ფურცლის დასახელება :

მისაწვდომობის ნახაზები

თარიღი 2023 წ.	მასშ. 1:5
ფურცლების რაოდენობა	
ფურცლის ნომერი №	

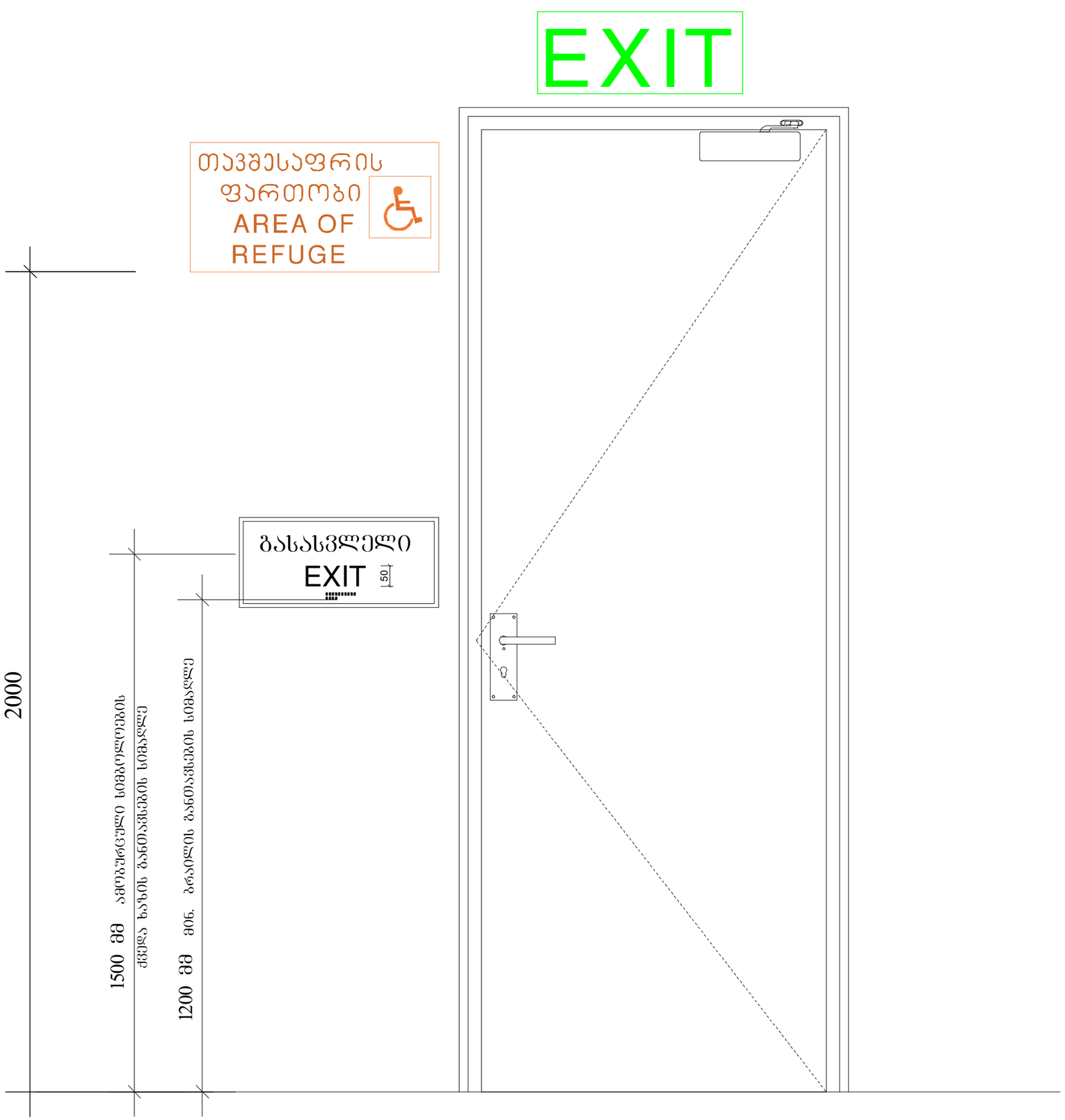

ფორმატი	A–3

პირობითი აღნიშვნები:

საპროექტო ორგანიზაცია:

ინდ. მეწარმე ბესიკ გაბათაშვილი

მესაკუთრე

შ.პ.ს. „გაგა ბილდინგი" (ს/კ: 406364777)

შენობის ფუნქცია:

მრავალბინიანი
საცხოვრებელი სახლი

მისამართი:

ქ. თბილისი, ბზითაგორის
ქუჩა №79

საკადასტრო კოდი:

01.19.20.018.038

პროექტის ნაწილი:

არქიტექტურული

თანამდებობა	გვარი	ხელმოწერა
მთ. არქიტექტორი	ბ. გაბათაშვილი	
პრ. ავტორი	დ. გაბათაშვილი	
შეასრულა	დ. გაბათაშვილი	

ფურცლის დასახელება :

მისაწვდომობის ნახაზები

თარიღი 2023 წ.	მასშ. 1:10
ფურცლების რაოდენობა	
ფურცლის ნომერი №	

გასასვლელის განათებული ნიშანი

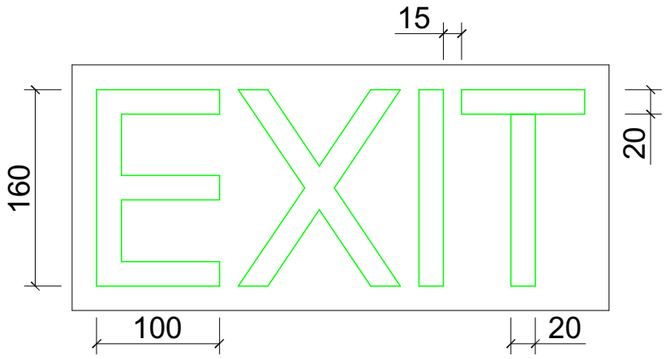

ნიშანი ამობურცული სიმბოლოებით და ბრაილით გზა-კიბის შესასვლელთან და გარეთ გამავალ ქვედა კართან

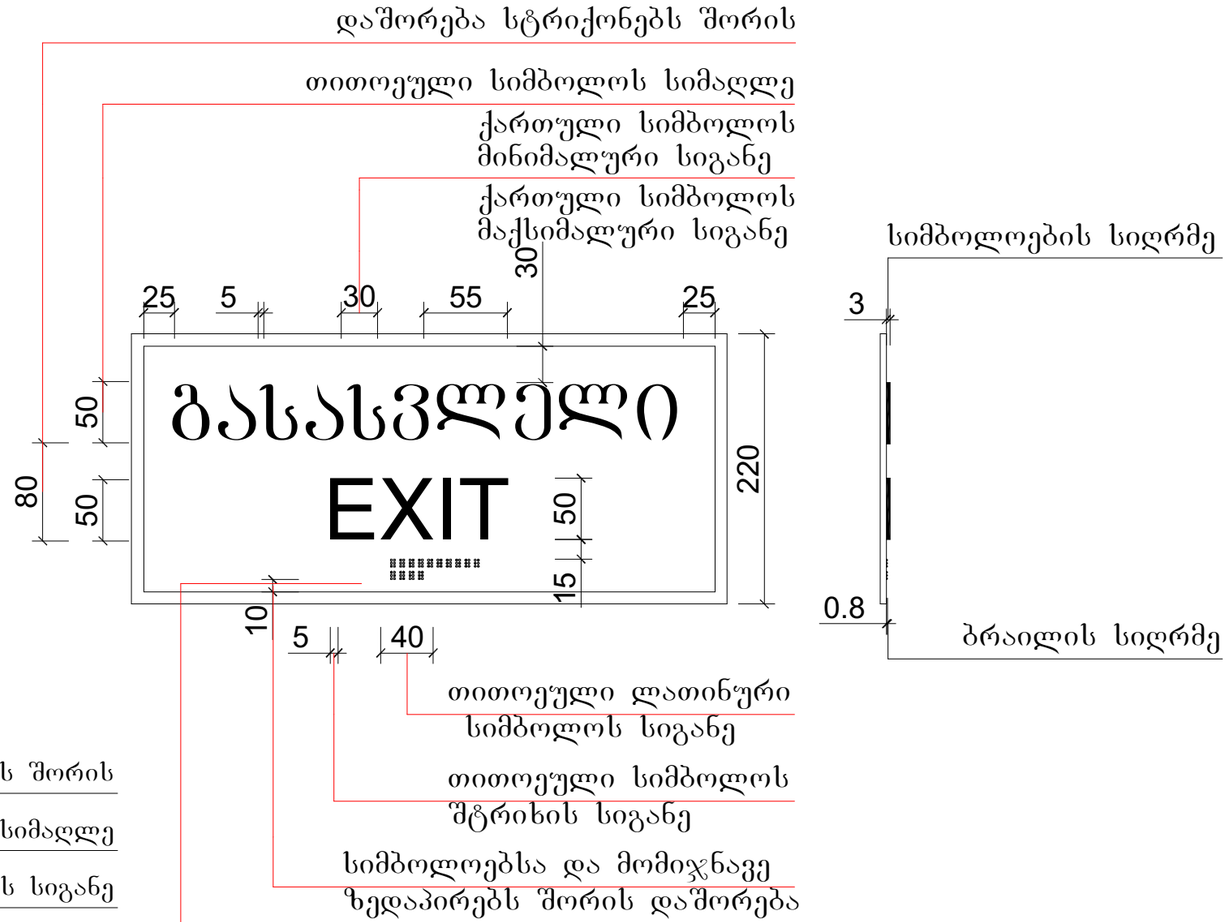

განათებული ნიშანი თავშესაფრის ფართობთან მიმავალ კართან

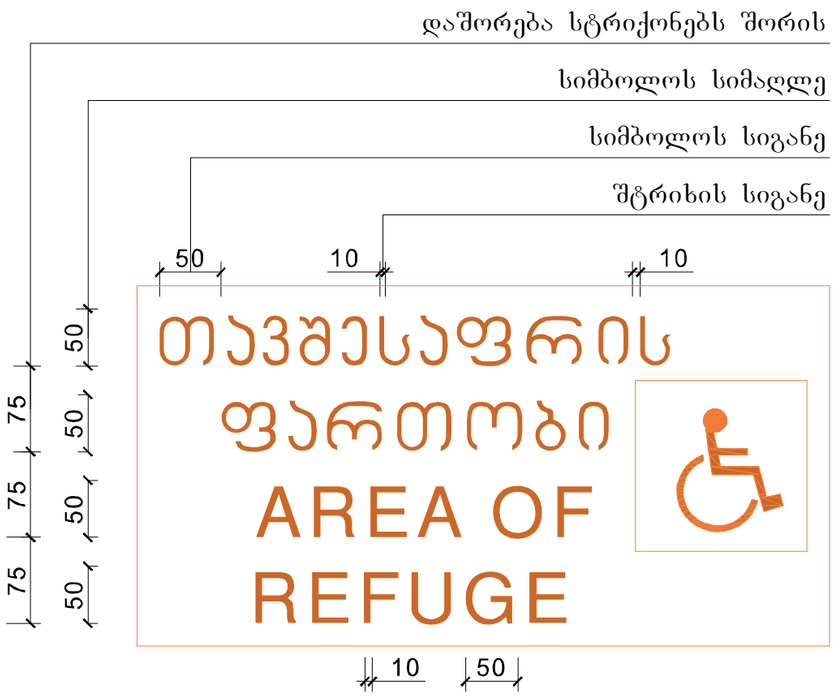

ფორმატი	A–3

პირობითი აღნიშვნები:

საპროექტო ორგანიზაცია:

ინდ. მეწარმე ბესიკ გაბათაშვილი

შესაკუთრე

შ.პ.ს. „გაგა ბილდინგი" (ს/კ: 406364777)

შენობის ფუნქცია:

მრავალბინიანი საცხოვრებელი სახლი

მისამართი:

ქ. თბილისი, ბზითაგორის ქუჩა №79

საკადასტრო კოდი:

01.19.20.018.038

პროექტის ნაწილი:

არქიტექტურული

თანამდებობა	გვარი	ხელმოწერა
მთ. არქიტექტორი	ბ. გაბათაშვილი	
პრ. ავტორი	დ. გაბათაშვილი	
შეასრულა	დ. გაბათაშვილი	

ფურცლის დასახელება :

მისაწვდომობის ნახაზები

თარიღი 2023 წ.	მასშ. 1:5
ფურცლების რაოდენობა	
ფურცლის ნომერი №	

სასწრაფო სამედიცინო დახმარების საერთაშორისო სიმბოლო
(სიცოცხლის ვარსკვლავი) განთავსდება ლიფტის ჩარჩოს ორივე მხარეს

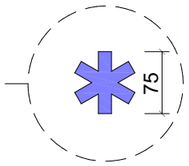

ნიშანი განთავსდება ლიფტის
გამოსაძახებელ ღილაკთან

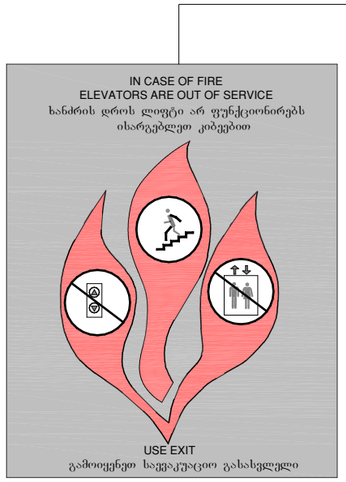

ფორმატი	A–3

პირობითი აღნიშვნები:

საპროექტო ორგანიზაცია:

ინდ. მეწარმე ბესიკ გაბათაშვილი

შესაკუთრე

შ.პ.ს. „გაგა ბილდინგი" (ს/კ: 406364777)

შენობის ფუნქცია:

მრავალბინიანი
საცხოვრებელი სახლი

მისამართი:

ქ. თბილისი, ბზითაგორის
ქუჩა №79

საკადასტრო კოდი:

01.19.20.018.038

პროექტის ნაწილი:

არქიტექტურული

თანამდებობა	გვარი	ხელმოწერა
მთ. არქიტექტორი	ბ. გაბათაშვილი	
პრ. ავტორი	დ. გაბათაშვილი	
შეასრულა	დ. გაბათაშვილი	

ფურცლის დასახელება :

მისაწვდომობის ნახაზები

თარიღი 2023 წ.	მასშ. 1:5
ფურცლების რაოდენობა	
ფურცლის ნომერი №	

ნიშანი განთავსება
გზა-კიბის სახლვრებში კარის მომიჯნავედ

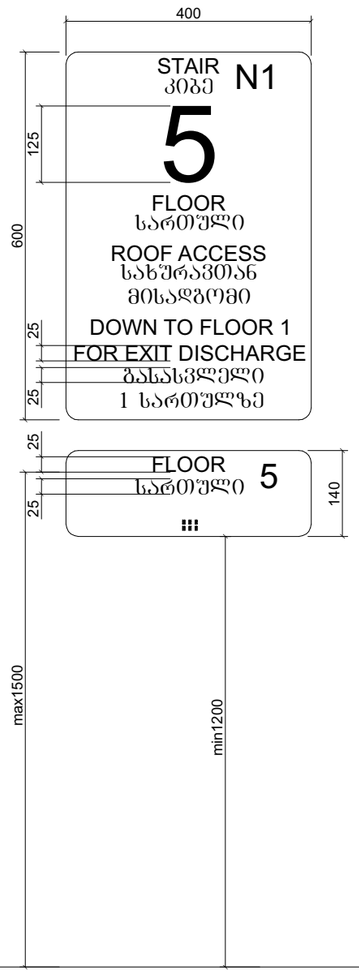

ნიშანი განთავსება
გზა-კიბის სახლვრებში კარის მომიჯნავედ

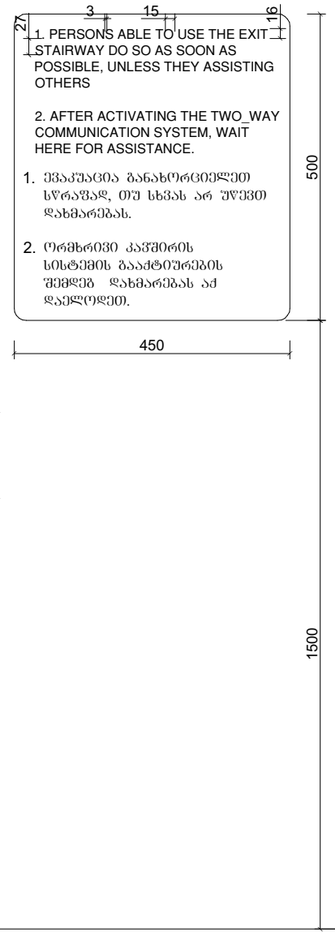

ნიშანი განთავსება
გარე მისაწვდომ ავტოსადგომთან

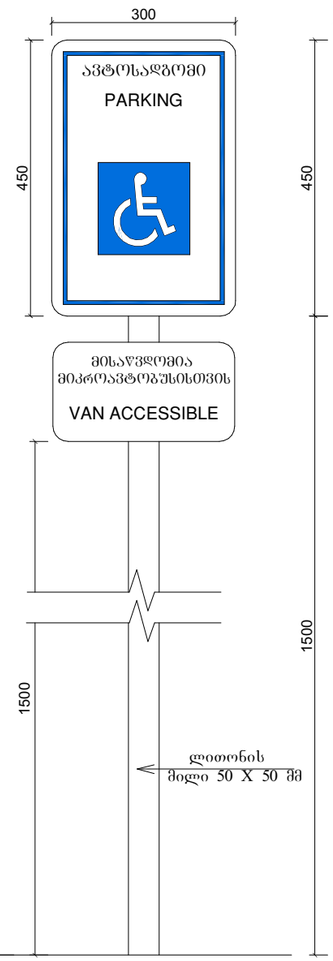

ნიშანი განთავსება
შიდა მისაწვდომ ავტოსადგომთან

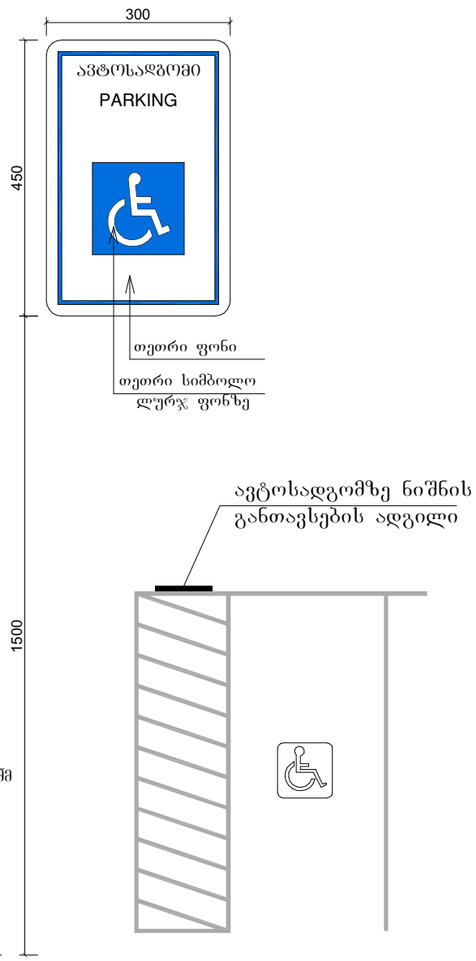

ფორმატი	A–3

პირობითი აღნიშვნები:

საპროექტო ორგანიზაცია:

ინდ. მეწარმე ბესიკ გაბათაშვილი

მესაკუთრე

შ.პ.ს. „გაგა ბილდინგი" (ს/კ: 406364777)

შენობის ფუნქცია:

მრავალბინიანი
საცხოვრებელი სახლი

მისამართი:

ქ. თბილისი, ბზითაგორის
ქუჩა №79

საკადასტრო კოდი:

01.19.20.018.038

პროექტის ნაწილი:

არქიტექტურული

თანამდებობა	გვარი	ხელმოწერა
მთ. არქიტექტორი	ბ. გაბათაშვილი	
პრ. ავტორი	დ. გაბათაშვილი	
შეასრულა	დ. გაბათაშვილი	

ფურცლის დასახელება :

მისაწვდომობის ნახაზები

თარიღი 2023 წ.	მასშ. 1:5
ფურცლების რაოდენობა	
ფურცლის ნომერი №	

შენობაში შესასვლელი პანდუსის დეტალიზაცია მ. 1:50

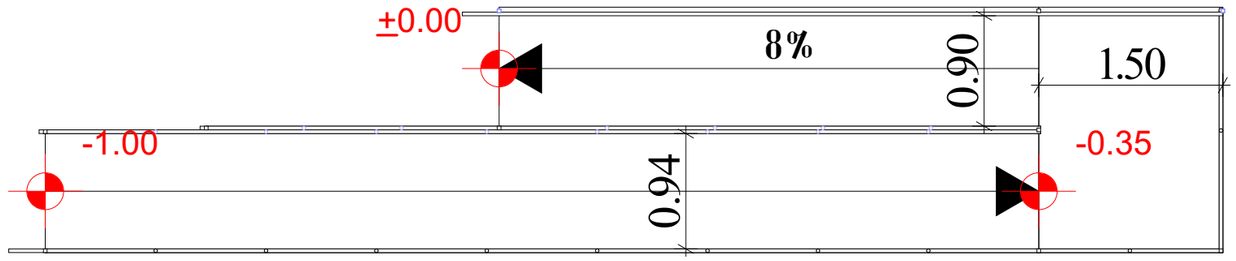

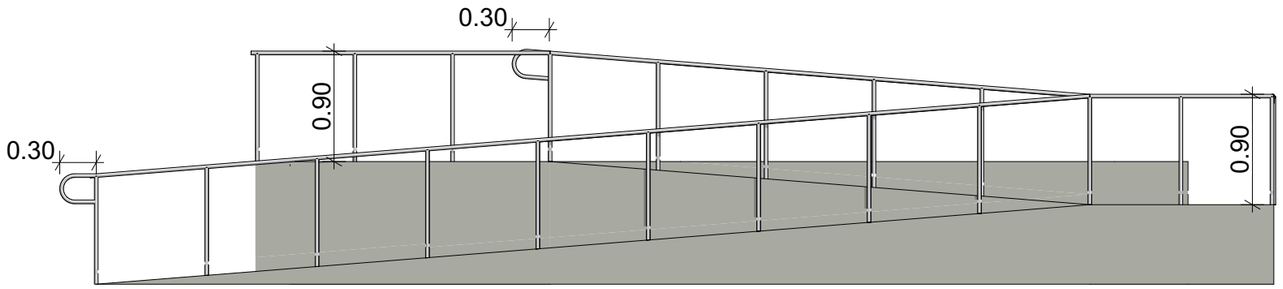

ფორმატი	A–3

პირობითი აღნიშვნები:

საპროექტო ორგანიზაცია:

ინდ. მეწარმე ბესიკ გაბათაშვილი

მესაკუთრე

შ.პ.ს. „გაგა ბილდინგი" (ს/კ: 406364777)

შენობის ფუნქცია:

მრავალბინიანი
საცხოვრებელი სახლი

მისამართი:

ქ. თბილისი, ბზითაგორის
ქუჩა №79

საკადასტრო კოდი:

01.19.20.018.038

პროექტის ნაწილი:

არქიტექტურული

თანამდებობა	გვარი	ხელმოწერა
მთ. არქიტექტორი	ბ. გაბათაშვილი	
პრ. ავტორი	დ. გაბათაშვილი	
შეასრულა	დ. გაბათაშვილი	

ფურცლის დასახელება :

მისაწვდომობის ნახაზები

თარიღი 2023 წ.	მასშ. 1:50
ფურცლების რაოდენობა	
ფურცლის ნომერი №	

კომერციული სივრცის მისაწვდომი სველი წერტილი

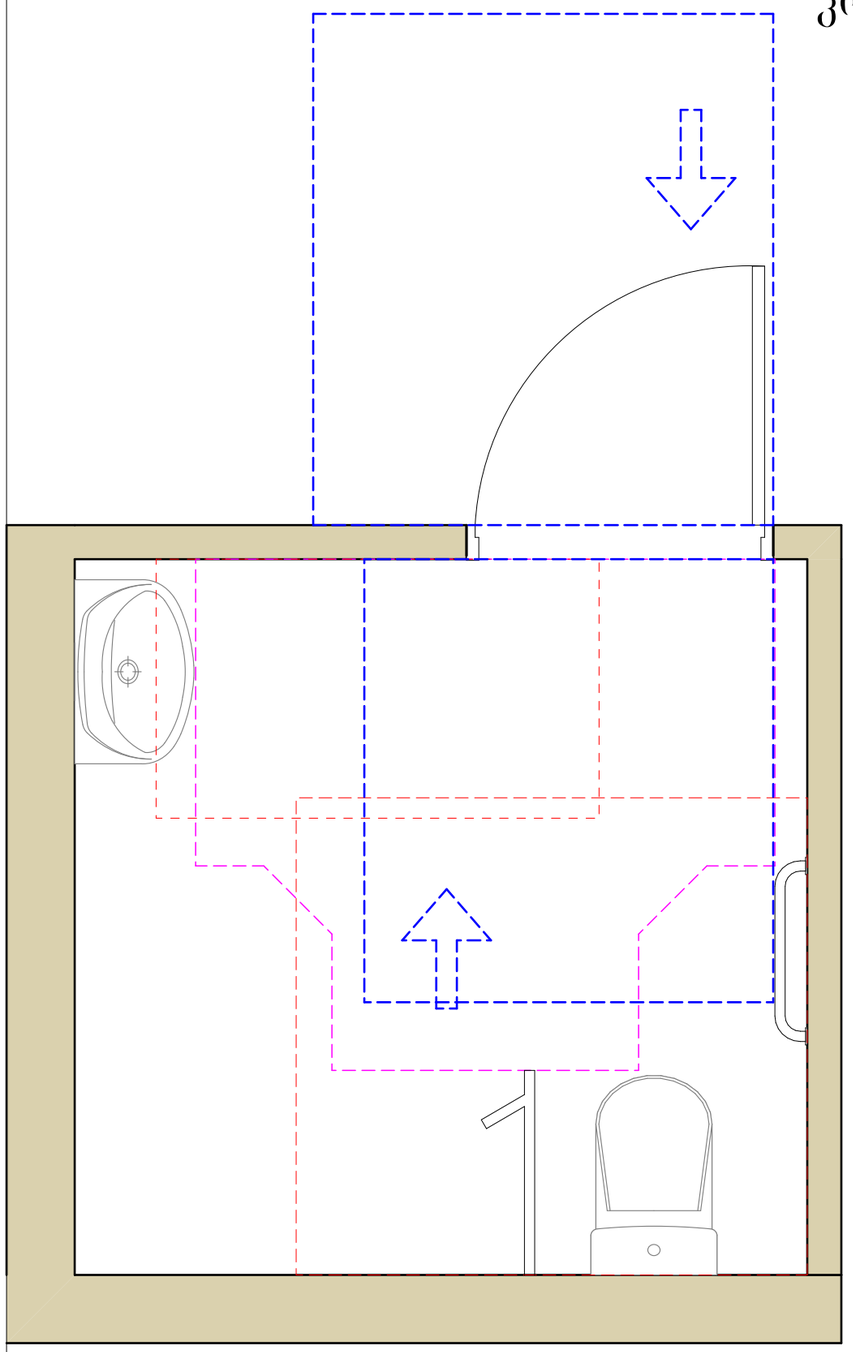

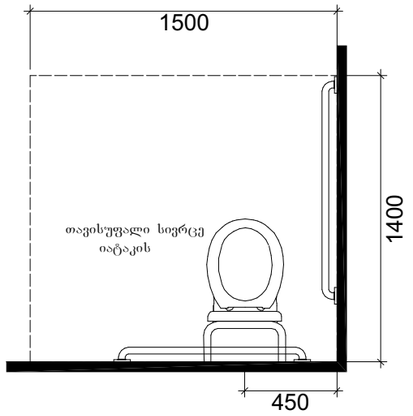

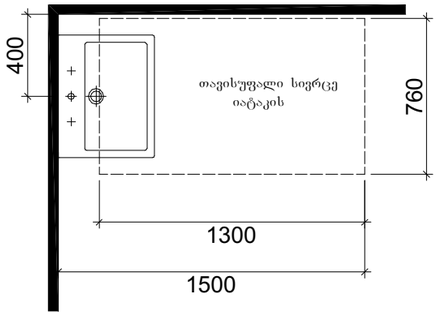

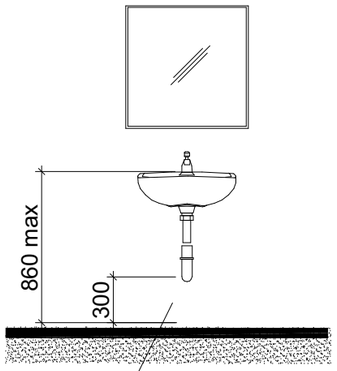

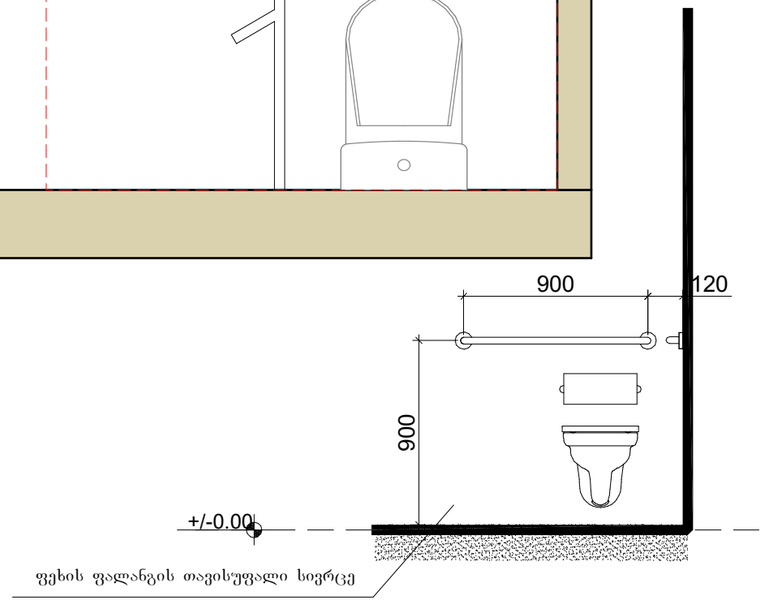

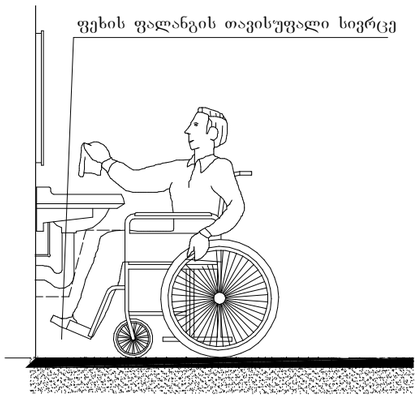

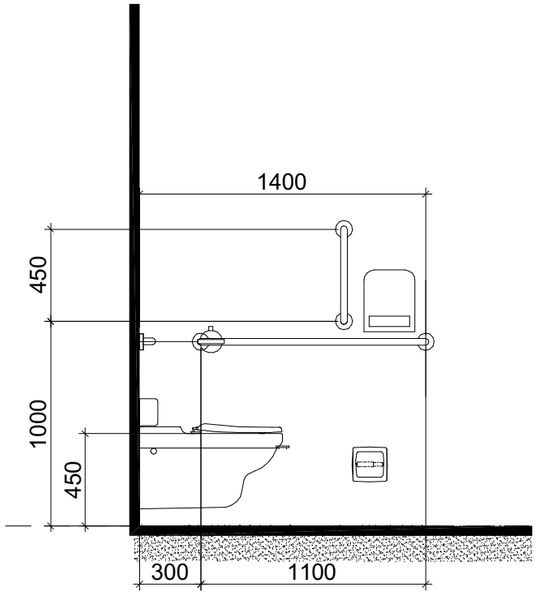

ფორმატი	A–3

პირობითი აღნიშვნები:

საპროექტო ორგანიზაცია:

ინდ. მეწარმე ბესიკ გაბათაშვილი

მესაკუთრე

ანგული ხაჩიძე (პ/ნ: 01028007568)

შენობის ფუნქცია:

მრავალბინიანი საცხოვრებელი სახლი

მისამართი

ქ. თბილისი, კახეთის გზატკეცილი, 25-ე კმ-ზე

:

საკადასტრო კოდი:

01.19.15.008.132

პროექტის ნაწილი:

არქიტექტურული

თანამდებობა	გვარი	ხელმოწერა
მთ. არქიტექტორი	ბ. გაბათაშვილი	
პრ. ავტორი	დ. გაბათაშვილი	
შეასრულა	დ. გაბათაშვილი	

ფურცლის დასახელება :

მისაწვდომობის ნახაზები

თარიღი 2023 წ.	მასშ. 1:5
ფურცლების რაოდენობა	
ფურცლის ნომერი №	