CUBICON©

DESIGN & BUILDING ENGINEERING

2021

WWW.CUBICON.GE

საკონტაქტო:

+995 591 116 444

INFO@CUBICON.GE

მარშალ გელოვანის გამზ. 13
0159, თბილისი,საქართველო,

სოციალური ქსელები:

www.facebook.com/cubicon.ge

www.linkedin.com/in/cubicon/

2021

F ბლოკი - მრავალბინიანი საცხ. კომპლექსი

ქ.თბილისი, ბერი გაბრიელ სალოსის ქუჩა - 01.17.11.034.071

სტრუქტურული დიზაინი

სამშენებლო დოკუმენტაცია - (C.D.)

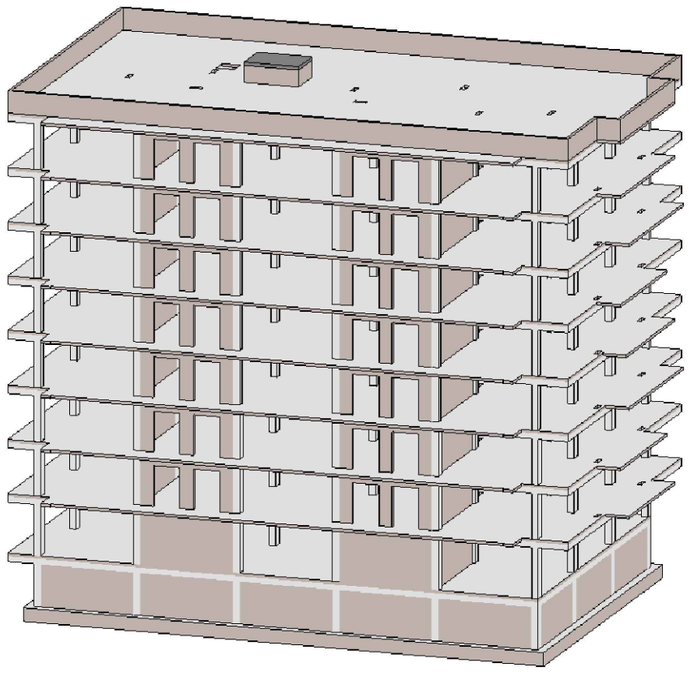

3D მოდელის საილუსტრაციოდ

ორგანიზაციის მთ. ინჟინერი:	ს. პაპაშვილი	
საპროექტო ჯგ._ის ხელმძღვანელი:		
პრ._ის წამყვანი ინჟ-კონსტრუქტორი:	მათე საჯაია	
ანალიტიკური მოდ. ინჟ.-კონსტრუქტორი:		
ინჟ.-კონსტრუქტორი:	დ.ზურაბიშვილი	
ინჟ.-კონსტრუქტორი:	ე.ჯეირანაშვილი	

ნახაზების ჩამონათვალი

ნახაზის კოდი	ნახაზის დასახელება	ფურცლის ნომერი	REVISION				
CUB-XXX-ST-0001-R00	ჩამონათვალი	ST-0001					
CUB-XXX-ST-0003-R00	განმარტებითი ბარათი	ST-0003					
CUB-XXX-ST-0004-R00	პირობითი აღნიშვნები	ST-0004					
CUB-XXX-ST-0005-R04	მასალის ამოკრეფა	ST-0005	01	02	03	04	05
CUB-XXX-ST-0006-R00	დატვირთვები სეისმიკა მასალები	ST-0006	--	--	--	--	--
CUB-XXX-ST-0007-R00	დატვირთვების თანწყობა	ST-0007	--	--	--	--	--
CUB-XXX-ST-0008-R00	გადაადგილებები	ST-0008	--	--	--	--	--
CUB-XXX-ST-0009-R00	გრძივი ძალა	ST-0009	--	--	--	--	--
CUB-XXX-ST-0010-R00	საძირკვლის ფილის არმირება (ქვედა შრე)	ST-0010	--	--	--	--	--
CUB-XXX-ST-0011-R00	საძირკვლის ფილის არმირება (ზედა შრე)	ST-0011	--	--	--	--	--
CUB-XXX-ST-0012-R00	ტიპიური ფილის არმირება (ქვედა შრე)	ST-0012	--	--	--	--	--
CUB-XXX-ST-0013-R00	ტიპიური ფილის არმირება (ზედა შრე)	ST-0013	--	--	--	--	--
CUB-XXX-ST-0014-R00	პერიოდები	ST-0014	--	--	--	--	--
CUB-B01-ST-1001-R00	ქვაბულის გეგმა	ST-1001	--	--	--	--	--
CUB-B01-ST-1002-R00	ჭრილი A	ST-1002	01	--	--	--	--
CUB-B01-ST-1003-R00	ჭრილი B	ST-1003	--	--	--	--	--
CUB-B01-ST-1004-R00	ჭრილი C; ხიმინჯი P.1; კვეთი a; როსტვერკი G.B.1; სპეციფიკაცია	ST-1004	01	--	--	--	--
CUB-B01-ST-1101-R01	საძირკვლის ფილის საყალიბე გეგმა -3.10 ნიშნულზე	ST-1101	01	--	--	--	--
CUB-B01-ST-1102-R00	საძ. ფილის არმირების გეგმა -3.10 ნიშნ. ქვედა შრე X მიმართულებით	ST-1102	--	--	--	--	--
CUB-B01-ST-1103-R00	საძ. ფილის არმირების გეგმა -3.10 ნიშნ. ქვედა შრე Y მიმართულებით	ST-1103	--	--	--	--	--
CUB-B01-ST-1104-R00	საძ. ფილის არმირების გეგმა -3.10 ნიშნ. ზედა შრე X მიმართულებით	ST-1104	--	--	--	--	--
CUB-B01-ST-1105-R00	საძ. ფილის არმირების გეგმა -3.10 ნიშნ. ზედა შრე Y მიმართულებით	ST-1105	--	--	--	--	--
CUB-B01-ST-1106-R01	საძირკვლის ფილის განივი არმირების გეგმა -3.30 ნიშნულზე	ST-1106	01	--	--	--	--
CUB-B01-ST-1107-R01	სვეტების და კედლის ნაშვერების გეგმა საძირკვლის ფილიდან	ST-1107	01	--	--	--	--
CUB-B01-ST-1108-R01	კვეთი a; b; d; g; ხედი c	ST-1108	01	--	--	--	--
CUB-B01-ST-1109-R00	კვეთი e; f; არმატურის ღეროების განაწ. სქემა	ST-1109	--	--	--	--	--
CUB-B01-ST-1110-R00	ფრაგმენტი - 1; ჭრილი A	ST-1110	--	--	--	--	--
CUB-B01-ST-1111-R00	კვანძი I; II; III; IV	ST-1111	--	--	--	--	--
CUB-B01-ST-1112-R00	კვეთი j; k	ST-1112	--	--	--	--	--
CUB-B01-ST-1113-R00	კვეთი m	ST-1113	--	--	--	--	--
CUB-B01-ST-1114-R01	კვანძი V; VI; VII	ST-1113	01	--	--	--	--
CUB-B01-ST-1115-R01	საძირკვლის სპეციფიკაცია	ST-1114	01	--	--	--	--
CUB-ZZZ-ST-1201-R01	მონ. კედლის განშლა, R.C.W. - 1, 2, 3	ST-1201	01	--	--	--	--
CUB-ZZZ-ST-1202-R01	მონ. კედლის განშლა R.C.W. - 4	ST-1202	01	--	--	--	--
CUB-XXX-ST-1203-R01	სპეციფიკაცია	ST-1203	01	--	--	--	--
CUB-G00-ST-2001-R03	გადახურვის ფილის საყალიბე გეგმა -0.10 ნიშნულზე	ST-2001	01	02	03	--	--
CUB-G00-ST-2002-R00	გად. ფილის არმირების გეგმა -0.10 ნიშნ. (ქვედა შრე)	ST-2002	01	--	--	--	--
CUB-G00-ST-2003-R00	გად. ფილის არმირების გეგმა -0.10 ნიშნ. (ზედა შრე X მიმ.)	ST-2003	01	--	--	--	--
CUB-G00-ST-2004-R00	გად. ფილის არმირების გეგმა -0.10 ნიშნ. (ზედა შრე Y მიმ.)	ST-2004	01	--	--	--	--
CUB-L01-ST-2005-R02	გად. ფილის საყალიბე გეგმა 4.00 ნიშნულზე	ST-2005	01	02	--	--	--
CUB-L01-ST-2006-R01	გად. ფილის არმ. გეგმა 4.00 ნიშნ. (ქვედა შრე)	ST-2006	01	--	--	--	--
CUB-L01-ST-2007-R01	გად. ფილის არმ. გეგმა 4.00 ნიშნ. (ზედა შრე X მიმ)	ST-2007	01	--	--	--	--
CUB-L01-ST-2008-R01	გად. ფილის არმ. გეგმა 4.00 ნიშნ. (ზედა შრე Y მიმ)	ST-2008	01	--	--	--	--
CUB-L02-ST-2009-R02	გადახურვის ფილის საყალიბე გეგმა 7.15 ნიშნულზე	ST-2009	01	02	--	--	--
CUB-L02-ST-2010-R01	გად. ფილის არმ. გეგმა 7.15 - 26.05 ნიშნ. ჩათვ. (ქვედა შრე)	ST-2010	01	--	--	--	--
CUB-L02-ST-2011-R01	გად. ფილის არმ. გეგმა 7.15 - 26.05 ნიშნ. ჩათვ. (ზედა შრე X მიმ)	ST-2011	01	--	--	--	--
CUB-L02-ST-2012-R01	გად. ფილის არმ. გეგმა 7.15 - 26.05 ნიშნ. ჩათვ. (ზედა შრე Y მიმ)	ST-2012	01	--	--	--	--
CUB-L03-ST-2013-R02	გადახურვის ფილის საყალიბე გეგმა 10.30 ნიშნულზე	ST-2013	01	02	--	--	--
CUB-L04-ST-2014-R02	გადახურვის ფილის საყალიბე გეგმა 13.45 ნიშნულზე	ST-2014	01	02	--	--	--
CUB-L05-ST-2015-R02	გადახურვის ფილის საყალიბე გეგმა 16.60 ნიშნულზე	ST-2015	01	02	--	--	--
CUB-L06-ST-2016-R02	გადახურვის ფილის საყალიბე გეგმა 19.75 ნიშნულზე	ST-2016	01	02	--	--	--
CUB-L07-ST-2017-R02	გადახურვის ფილის საყალიბე გეგმა 22.90 ნიშნულზე	ST-2017	01	02	--	--	--
CUB-L08-ST-2018-R02	გადახურვის ფილის საყალიბე გეგმა 26.05 და 27.45 ნიშნულებზე	ST-2018	01	02	--	--	--
CUB-XXX-ST-2019-R00	კვეთი - a; b; c; d; e; f	ST-2019	--	--	--	--	--
CUB-XXX-ST-2020-R02	გადახურვის ფილის სპეციფიკაცია; ესკიზი	ST-2020	01	02	--	--	--
CUB-ZZZ-ST-3001-R00	სვეტი C.1	ST-3001	01	--	--	--	--
CUB-ZZZ-ST-3002-R00	სვეტი C.2	ST-3002	01	--	--	--	--
CUB-ZZZ-ST-3003-R00	სვეტი C.3	ST-3003	01	--	--	--	--
CUB-ZZZ-ST-3004-R00	სვეტი C.4	ST-3004	01	--	--	--	--
CUB-ZZZ-ST-3006-R00	კვეთი a; b; c; d; e; f	ST-3006	--	--	--	--	--
CUB-ZZZ-ST-3007-R00	კვეთი g; სვეტის დაარმირების ტიპ. ფრაგმენტი	ST-3007	--	--	--	--	--
CUB-ZZZ-ST-3008-R02	სვეტების სპეციფიკაცია; ესკიზები	ST-3008	01	02	--	--	--
CUB-ZZZ-ST-3009-R02	სვეტების სპეციფიკაცია (გაგრძელება)	ST-3009	01	02	--	--	--
CUB-ZZZ-ST-3101-R00	დიაფრაგმების მარკირების გეგმა -3.10 ნიშ.	ST-3101	01	--	--	--	--
CUB-ZZZ-ST-3102-R00	დიაფრაგმების განშლები SH.W. - 1, 2	ST-3102	01	--	--	--	--
CUB-ZZZ-ST-3103-R00	დიაფრაგმების განშლები SH.W. - 3, 4	ST-3103	01	--	--	--	--
CUB-ZZZ-ST-3104-R00	დიაფრაგმების განშლები SH.W. - 5, 6	ST-3104	01	--	--	--	--
CUB-ZZZ-ST-3105-R00	დიაფრაგმების განშლები SH.W. - 7, 8, 9	ST-3105	--	--	--	--	--
CUB-ZZZ-ST-3106-R00	დიაფრაგმების განშლები SH.W. - 10, 11	ST-3106	01	--	--	--	--
CUB-XXX-ST-3107-R00	კვეთები a, b, c	ST-3107	01	--	--	--	--
CUB-XXX-ST-3108-R00	კვეთები d, e	ST-3108	01	--	--	--	--
CUB-XXX-ST-3109-R00	კვეთები f, g, h	ST-3109	01	--	--	--	--
CUB-XXX-ST-3110-R00	კვეთები i, j, k	ST-3110	01	--	--	--	--
CUB-XXX-ST-3111-R00	კვეთები m	ST-3111	--	--	--	--	--
CUB-XXX-ST-3112-R00	კვანძები n, o, p, q	ST-3112	01	--	--	--	--
CUB-XXX-ST-3114-R00	კვანძები v, w, x, y, z	ST-3114	01	--	--	--	--
CUB-XXX-ST-3113-R00	კვანძები r, s, t, u	ST-3113	01	--	--	--	--
CUB-XXX-ST-3115-R00	სპეციფიკაცია	ST-3115	01	--	--	--	--
CUB-XXX-ST-3116-R00	სპეციფიკაცია	ST-3116	01	--	--	--	--
CUB-XXX-ST-3117-R00	სპეციფიკაცია	ST-3117	01	--	--	--	--
CUB-XXX-ST-3118-R00	სპეციფიკაცია	ST-3118	--	--	--	--	--
CUB-XXX-ST-3119-R00	სპეციფიკაცია	ST-3119	01	--	--	--	--
CUB-XXX-ST-3120-R00	სპეციფიკაცია	ST-3120	01	--	--	--	--
CUB-XXX-ST-3121-R00	სპეციფიკაცია	ST-3121	01	--	--	--	--
CUB-XXX-ST-3122-R00	სპეციფიკაცია	ST-3122	01	--	--	--	--
CUB-XXX-ST-3123-R00	სპეციფიკაცია	ST-3123	01	--	--	--	--
CUB-XXX-ST-4001-R02	BM. - 1	ST-4001	01	02	--	--	--
CUB-XXX-ST-4002-R02	BM. - 2	ST-4002	01	02	--	--	--
CUB-XXX-ST-4003-R00	BM. - 3; 4	ST-4003	--	--	--	--	--
CUB-XXX-ST-4004-R01	BM. - 5; 6; 7	ST-4004	01	--	--	--	--
CUB-XXX-ST-4005-R01	BM. - 8	ST-4005	01	--	--	--	--
CUB-XXX-ST-4006-R00	კვეთი - a; b; ესკიზი	ST-4006	--	--	--	--	--
CUB-XXX-ST-4007-R01	BM. - სპეციფიკაცია	ST-4007	01	02	03	--	--
CUB-ZZZ-ST-5001-R00	კიბე №1 და №2 საყალიბე გეგმები -3.10 22.60 ნიშნ.	ST-5001	--	--	--	--	--
CUB-ZZZ-ST-5002-R00	ჭრილი A	ST-5002	01	--	--	--	--
CUB-ZZZ-ST-5003-R00	კვანძი I; II; III; IV	ST-5003	--	--	--	--	--
CUB-ZZZ-ST-5004-R00	კვანძი V; VI; კიბის სპეციფიკაცია	ST-5004	--	--	--	--	--
CUB-XXX-ST-8001-R00	საყალიბე გეგმები -3.10- სა და -0.30 ნიშნულზე	ST-8001	--	--	--	--	--
CUB-XXX-ST-8002-R00	განშლა - A; B; 3D მოდელი საილუსტრაციოდ;	ST-8002	--	--	--	--	--
CUB-XXX-ST-8003-R00	არმირების გეგმები -3.10 ნიშნულზე	ST-8003	--	--	--	--	--
CUB-XXX-ST-8004-R00	არმირების გეგმები -0.30 ნიშნულზე ქვედა შრე	ST-8004	--	--	--	--	--
CUB-XXX-ST-8005-R00	არმირების გეგმები -0.30 ნიშნულზე ზედა შრე	ST-8005	--	--	--	--	--
CUB-XXX-ST-8006-R00	ტიპური კვანძი	ST-8006	--	--	--	--	--
CUB-XXX-ST-8007-R00	კვეთი - a; b; c; d; e	ST-8007	--	--	--	--	--
CUB-XXX-ST-8008-R00	R.C.W. - 5; 6	ST-8008	--	--	--	--	--
CUB-XXX-ST-8009-R00	კვეთი - n; p; r; s	ST-8010	--	--	--	--	--
CUB-XXX-ST-8010-R00	სპეციფიკაცია	ST-8011	--	--	--	--	--
CUB-L08-ST-9001-R01	პარაპეტის მარკირების გეგმა 26.05 ნიშნულზე	ST-9001	01	--	--	--	--
CUB-ZZZ-ST-9002-R00	პარაპეტის კვეთი	ST-9002	--	--	--	--	--
CUB-XXX-ST-9003-R00	მონ.რკ.ბ. სვ.-ის და გარე შემომგზღუდავი კედლების მიერთების სქემა	ST-9003					
CUB-XXX-ST-9004-R00	ტიხრების დამაგრების და ზღუდარების მოწყობის ტიპ. სქემები	ST-9004					
CUB-L01-ST-9005-R01	ცივი ნაკერის მოწყობის სქემა 4.00 ნიშნულზე	ST - 9005	--	--	--	--	--

შენიშვნა:
NOTE:

No	Date	Revision	Issued by

სიტუაციური სქემა
KEY PLAN

პროექტი
PROJECT
F ბლოკი - მრავალბინიანი საცხ. კომპლექსი

მისამართი
ADDRESS
ქ.თბილისი, ბერი გაბრიელ სალოსის ქუჩა

ნახაზის ნომერი
DRAWG. No
CUB-XXX-ST-0001-R00

ნახაზის დასახელება
DRWG. NAME
ჩამონათვალი

CUBICON
DESIGN & BUILDING ENGINEERING
შპს "კუბიკონი", თბილისი, მარშალ გელოვანის ქ.13
ტელ: (+995 591) 116444 www.cubicon.ge

მთავარი კონსტრუქტორი: LEAD STRUCTURAL ENGINEER:	გამცემი: ISSUED BY:	დამტკიცა APPROVED BY:
მათე საჯაია	DZ	MS
	ფორმატი PAPER SIZE: A2	პროექტის №: PROJECT No: 110A21
ფურცლის ნომერი SHEET. No: ST-0001	სტატუსი STATUS: C.D.	მასშტაბი SCALE:

06.08.2025

1 ზოგადი

1.1 ობ. მისამართი - ქ.თბილისი, ბერი გაბრიელ სალოსის ქუჩა

1.2 საკადასტრო კოდი - 01.17.11.034.071

1.3 დამკვეთი - შპს "დუქს"

1.4 არქიტექტურული ნაწილი - შპს. "მეტრიკი"

1.5 საინჟინრო გეოლოგია - შპს "გეოტექსერვისი"

1.6 შენობა-ნაგებობის კლასი (#255_31/05/2019) - IV

2 დაფუძნების პირობები, ქვაბული

2.1 საძირკვლის ქვეშ მოსაწყობი ფუძე

საძირკვლის ქვეშ ბეტონის მომზადების მოწყობამდე დაიყაროს ღორღის ან მდინარის ხვინჭის მოსამზადებელი ფენა, სულ 20 სმ. სიმაღლეზე და დაიტკეპნოს.

2.2 ქვაბული

ქვაბულის გვერდების დამუშავება ხდება გრუნტების ბუნებრივი ქანობის კუთხით, გარდა "K1" ღერძის გასწვრივ, სადაც უნდა მოეწყოს ხიმინჯების ფარდა ან შპუნტური კედელი.

3 საინჟინრო გეოლოგია

3.1 საძირკვლის ფუძედ მიჩნეული გრუნტის მახასიათებლები:

- დასახელება - ხრეშოვანი გრუნტი (სგე 2).
- საანგარიშო წინაღობა R_0=500 კპა (5.00 კგძ/სმ²);
- დეფორმაციის მოდული E=50 მპა (500 კგძ/სმ²);
- პუასონის კოეფიციენტი μ=0.27

3.2 გრუნტის წყალი

სამშენებლო ტერიტორიაზე გრუნტის წყალი გამოვლენილი არის არსებული რელიეფიდან დაახლოებით 3.0 მ. სიღრმეზე

აღნიშნულ ტერიტორიაზე გამოვლენილი არის გრუნტის წყლები, რომლებიც ვლინდებიან საძირკვლის ფილის საპროექტო ნიშნულზე მაღლა, აქედან გამომდინარე დამუშავდა/დამუშავდეს პროექტი, რომელიც მოიცავს სამშენებლო ტერიტორიის გარშემო საერთო სადრენაჟე სისტემის მოწყობას (იხ. საინჟინრო ნახაზები). აღნიშნული სისტემა აუცილებელია მოეწყოს მიწის სამუშაოების დაწყებამდე.

3.3 საყურადღებო მოთხოვნები საინჟინრო გეოლოგიური დასკვნიდან

მშენებლობისთვის გამოყოფილ უბანზე და მის ირგვლივ არ აღინიშნება საშიში გეოლოგიური პროცესები და მათი ჩასახვა არც მომავალშია მოსალოდნელი, იგი იმყოფება დამაკმაყოფილებელ საინჟინრო-გეოლოგიურ პირობებში;

4 მასალები

4.1 მასალის ანტიკოროზიული და ხანძარსაწინააღმდეგო დაცვა

შესრულდეს ნორმების СНиП 2.01.02-85* და СНиП 2.03.11-85 მოთხოვნების შესაბამისად;

4.2 ბეტონი

შენობის მზიდ კონსტრუქციებში გამოყენებულია ბეტონი კლასით - C20/25 (EN 206-1:2000) ან B25 (ГОСТ 25192 - 2012) - კუბური სიმტკიცის მინიმალური მახასიათებელი კუმშვაზე - fck = 25 მპა საძირკვლის ქვეშ გამოყენებულია ბეტონის მომზადება C12/15 (EN206-1:2000) ან B15 (ГОСТ 25192 - 2012) - კუბური სიმტკიცის მინიმალური მახასიათებელი კუმშვაზე - fck = 15 მპა

4.3 არმატურა

შენობის რკ.ბეტონის ელემენტებში გამოყენებულია არმატურა კლასით - B500C (BS EN 10080) ან A500C; A240C. (ДСТУ 3760-98); (საანგ. წინაღობა გაჭიმვაზე R_s=500 მპა)

4.6 საკედლე და სატიხრე მასალა

შენობის კონტურზე კედლების შევსება მოხდება მსუბუქი სამშენებლო ბლოკებით მარკით არანაკლებ M 50-ისა, მოცულობითი წონით არაუმეტეს 1200 კგ./მ³. ქვიშა-ცემენტის ხსნარზე, მარკით არანაკლებ M 50-ისა; წყობის ღერძულ გაჭიმვაზე დროებითი წინაღობის (ნორმალური შეჭიდულობის) სიდიდე უნდა იყოს არანაკლებ 1.2კგ.ძ/სმ²-სა

4.7 ჰიდროიზოლაცია

შენობის კედლები რომლებიც შეხებაში არის გრუნტთან დაიფაროს ჰიდროსაიზოლაციო შრით, (ჰიდროიზოლაციის ტიპი განისაზღვროს დამკვეთთან შეთანხმებით);

4.8 სამშენებლო მასალების ხარისხის კონტროლი:

4.8.1 სამშენებლო მოედანზე აუცილებელია განხორციელდეს სამშენებლო მასალების სისტემატური კონტროლი. მშენებლობაზე შემოზიდულ მასალებს თან უნდა ახლდეს მწარმოებლის ხარისხის დამადასტურებელი დოკუმენტი (პასპორტი) რომელშიც მითითებული იქნება ტექნიკური მახასიათებლები, მაგ: მასალის სიმტკიცის ზღვარი, ყინვამედეგობის მაჩვენებელი და სხვა.

4.8.2 ბეტონის სამუშაოების წარმოებისას მშრალი და ცხელი კლიმატის პირობებში +25°C-ზე მეტი ჰაერის ტემპერატურისა და 50%-ზე ნაკლები ფარდობითი ტენიანობისას გამოყენებულ იქნას ცემენტები, რომელთა სამარკო სიმტკიცე არანაკლებ 20%-ით სჭარბობს ბეტონის საპროექტო მარკას.

4.8.3 ზამთრის პირობებში ბეტონის სამუშაოების წარმოებისას მხედველობაში იქნას მიღებული ბეტონის გაყინვისაგან დაცვის საჭირო ღონისძიებები.

4.8.4 ახლადჩაწყობილი ბეტონი დაცული უნდა იქნას მექანიკური დაზიანებისაგან (და/ან ზემოქმედებისაგან), მზის სხივების პირდაპირი მოხვედრისაგან, ყინვისაგან, ქარისაგან. პროექტში მითითებული სიმტკიცის 75%-ის მიღწევამდე ბეტონის სტრუქტურა ადვილად ზიანდება, აქედან გამომდინარე აღნიშნული სიმტკიცის მიღწევამდე აუცილებელია მკაცრად დაცული იქნას ტემპერატურის და ტენიანობის რეჟიმი;

5 კლიმატოლოგია

ჩაყინვის სიღრმე - h = 0.00 მ (Ინ 01.05-08);
ქარი (ნორმატიული) - W_0 = 0.85 კპა (Ინ 1.0508);
თოვლი (ნორმატიული) - q = 0.50 კპა (Ინ 01.0508);

6 სეისმურობა

საქართველოს ტერიტორიის სეისმური საშიშროების რუქის მიხედვით ქ. თბილისი იმყოფება 8 ბ. სეისმურ ზონაში (სკალა MSK64), ჰორიზონტალური აჩქარება - 0.17 (სეისმურობის კოეფიციენტი);

7 მათ. მოდელირება (გაანგარიშება)

მათემატიკური მოდელირება შესრულებულია «Lira - САПР 2013» (ვერსია R3) პროგრამული კომპლექსის მეშვეობით, სასრული ელემენტების მეთოდის საფუძველზე. შენობის საანგარიშო მოდელი შედგენილია არქიტექტურული ნახაზების მიხედვით.

8 შენობის აღწერილობა

პირობითი საპროექტო ნიშნული 0.00 - (არის პირველი სართულის იატაკის დონე) შეესაბამება აბსოლუტურ ნიშნულს 385.30

კონსტრუქციული სქემა - შენობა წარმოადგენს ხისტკვანძებიან მონოლითური რკ.ბეტონის ჩარჩო-კავშირებიან სისტემას ;

სართულიანობა - 8 მიწისზედა სართ.;

სარდაფი (გარაჟი) - 1 ავტოსადგომის სართ.;

შენობის მიახლოებითი გაბარიტული ზომები - 19.60X29.70 მ. (ღერძებში), მეგმაში მართკუთხედი ფორმის;

საძირკველი - მონოლითური რკ.ბეტონის ფილა,გაბარიტული ზომებით 21X30.60X0.8(h) მ.

სართულშუა გადახურვის ფილა - სისქით 16; 18 სმ.

რიგელები - 40X50(h) სმ; 20X50(h) სმ.

სვეტები - კვეთები იცვლება სართულების მიხედვით 40X70 სმ., 40X60 სმ., 40X40 სმ.;

კიბე - მონოლითური რკ.ბეტონის;

მონოლითური რკ.ბეტონის კედლები - სისქით 25 სმ.;

სახურავი - ე.წ. ბრტყელი გადახურვა;

პარაპეტი - მონ. რკ.ბეტონის, სისქით 20 სმ.;

9 შენიშვნები

9.1 საძირკვლის ფუძე აუცილებელია მიიღოს ინჟ. გეოლოგმა.

9.2 შენობის ღერძების დაკვალვა განხორციელდეს არქიტექტურული ნახაზების შესაბამისად;

9.3 ნახაზებში აღმოჩენილი შეუსაბამობის, არქიტექტურულ ნახაზებთან შეუსაბამობის და/ან საინჟინრო-გეოლოგიური ნაწილის ადგილზე არსებულ სიტუაციასთან შეუსაბამობის შემთხვევაში - აუცილებლად ეცნობოს პროექტის ავტორს;

10 რეკომენდაციები მშენებლობის წარმოებისთვის

10.1 მიწის სამუშაოთა წარმოებისას დაცული უნდა იყოს СНиП 3.02.01-87 ЗЕМЛЯНЫЕ СООРУЖЕНИЯ,ОСНОВАНИЯ И ФУНДАМЕНТЫ 10.1÷10.5 პუნქტების მოთხოვნები;

10.2 სამშენებლო სამუშაოების დაწყებამდე, გრუნტის გეოლოგიური მდგომარეობის შესახებ დეტალური ინფორმაციის მისაღებად სამშენებლო სამუშაოების შემსრულებელი აუცილებლად უნდა გაეცნოს გეოლოგიურ დასკვნას.

10.3 სამშენებლო უბანზე გრუნტის წყლებთან შეხებაში მყოფი მიწისქვეშა კონსტრუქციებისათვის, კერძოდ პერიმეტრის მონოლითური კედლებისათვის და პილონებისთვის, თუ არ იქნება გამოყენებული სპეციალური დამცავი (საიზოლაციო) მასალები, მაშინ ზემოთ აღნიშნული კონსტრუქციული ელემენტებისათვის გამოყენებული უნდა იქნას სულფატმდგრად ცემენტებზე დამზადებული ბეტონები. (სულფატმდგრადი სტანდარტი 22266-76 ცემენტების გამოყენებით W_6 მარკის წყალშეუღწევადი ბეტონი)

10.4 არმატურების მოღუნვა განხორციელდეს ცივად, გაცხელების გარეშე;

10.5 რკ.ბეტონის კონსტრუქციებს (ფილები,რიგელები) მიეცეს სამშენებლო აწევა „შუქში მალის“ 1/250;

10.6 თუ სადმე ბლოკის წყობის სიმაღლის და სიგანის ფარდობა (H/W) აღემატება 12-ს აუცილებელია შუალედური რკ.ბეტონის სარტყელის მოწყობა;

10.7 ბეტონირების დონე (ცივი ნაკერი) ბეტონირებამდე გაიწმინდოს (მოიხსნას 5 მმ-იანი ფენა (ბეტონის წვენი)) და მოირეცხოს წყლის ჭავლით.

10.8 მშენებლობისას, თუ სამშენებლო მასალის განთავსება ხდება სახურავის ან გადახურვის კონსტრუქციებზე, მათმა დატვირთვამ არ უნდა გადააჭარბოს კვადრატულ მეტრზე პროექტით გათვალისწინებულ დროებით დატვირთვებს. იმ ადგილებში სადაც კონსტრუქცია ვერ უზრუნველყოფს დამატებითი დატვირთვის ზიდვას, მოწყობილი უნდა იქნას დროებითი დგარების და/ან სამაგრები.

10.9 სამშენებლო-სამონტაჟო სამუშაოები წარმართულ უნდა იქნას საქართველოს ტერიტორიაზე მოქმედი და ამ განმარტებითი ბარათით განსაზღვრულ ნორმებთან სრულ შესაბამისობაში.

11 უსაფრთხოება

მშენებლობის პროცესი წარიმართოს საქართველოს ორგანული კანონის შრომის უსაფრთხოების შესახებ (#4283-IIს_29/09/2020) მოთხოვნების შესაბამისად და მკაცრად იქნას დაცული უსაფრთხოების წესები.

12 გამოყენებული ლიტერატურა

- (Ინ 01.01-09) - სეისმომედეგი მშენებლობა
- (Ინ 03.01-09) - ბეტონისა და რკინაბეტონის კონსტრუქციები
- (Ინ 02.01-08) - შენობების და ნაგებობების ფუძეები
- (Ინ 01.05-08) - სამშენებლო კლიმატოლოგია
- СНиП 2.01.07-85* _ Нагрузки и воздействия
- EN 1990 ევროკოდი : კონსტრუქციული დაპროექტების საფუძვლები
- EN 1991 ევროკოდი 1: ზემოქმედებები კონსტრუქციებზე
- EN 1992 ევროკოდი 2: ბეტონის კონსტრუქციების დაპროექტება
- EN 1994 ევროკოდი 4: ლითონისა და ბეტონის შერეული კონსტრუქციების დაპროექტება
- EN 1997 ევროკოდი 7: გეოტექნიკური დაპროექტება
- EN 1998 ევროკოდი 8: სეისმომედეგი კონსტრუქციების დაპროექტება

13 პროფესიული პასუხისმგებლობის დაზღვევა

პოლისი #PI/C-000679/20

შენიშვნა:
NOTE:

No	Date	Revision	Issued by

სიტუაციური სქემა
KEY PLAN

პროექტი
PROJECT
F ბლოკი - მრავალბინიანი საცხ. კომპლექსი

მისამართი
ADDRESS
ქ.თბილისი, ბერი გაბრიელ სალოსის ქუჩა

ნახაზის კოდი
DRAWG. CODE
CUB-XXX-ST-0003-R00

ნახაზის დასახელება
DRWG. NAME
განმარტებითი ბარათი

CUBICON DESIGN & BUILDING ENGINEERING
შპს "კუბიკონი", თბილისი, მარშალ გელოვანის გამზ. 13
ტელ: (+995 591) 116444 www.cubicon.ge

მთავარი კონსტრუქტორი: LEAD STRUCTURAL ENGINEER:	შეასრულა: ISSUED BY:	შეამოწმა APPROVED BY:
მათე საჯაია	DZ	MS
	ფორმატი PAPER SIZE: A3	პროექტის №: PROJECT No 110A21
ფურცლის ნომერი SHEET. No ST-0003	სტადია STATUS C.D.	მასშტაბი SCALE

08.08.2025

პირობითი აღნიშვნები:
General Legend:

- არსებული კონსტრუქცია
- Existing Wall

- დასაშლელი კონსტრუქცია
- Demolition Wall

- კვეთი ბეტონის ელემენტზე
- Section on concrete element

- კვეთი რკ.ბ. ელემენტზე
- Section on r.c. element

- მონოლითური რკ.ბეტონის ელემენტი (კონსტრუქცია)
- Monolitic r.c. element (Structural)

- ბლოკის წყობა
- Block Masonry

- აგურის წყობა
- Brick Masonry

- ბეტონის მომზადება
- Concrete Preparation

- ქვიშა
- SAND

- ხვინჭა
- Ballast

- ღორღი
- Gravel

- გრუნტი
- Soil

- ჰიდროიზოლაცია
- Waterproofing

- პოლიეთილენის ფენა
- Polyethylene layer

- ქვაბულის ფერდი
- Trench side

- დაბეტონების დონე
- Pouring Level

- შავი ლაქა.(ფილაზე დატანილი კვეთის აღნიშვნა)

415.60
422.25
- წითელი ნიშნული
- Red Level
- შავი ნიშნული
- Black Level

30(50)
- კვეთში ეს აღნიშვნა მუთითებს, რომ ურთიერთგადამკვეთ რიგელებს აქვთ სხვადასხვა სისქის (ბეტონის) დაბეტონების ზონა
- This legend in section mentions that beams have diffenrent concrete coat thickness

A
S-0000
- ჭრილი ან კვეთის დასახელება
- Section Name
- ფურცლის ნომერი
- Sheet Number

T/O 3.30 m
beam 400 x 500 mm
- რიგელის თავის კონსტრ. ნიშნული
- რიგელის კვეთი (b X h mm)

T/O SSL = 3.30
h = 250 mm;
- ფილის კონსტრუქციული ნიშნული
- ფილი სისქე

- ფილაში და მონ. კედელში ღიობი

W = 1200
H = 2700
O = 900
- ღიობის სიგანე
- ღიობის სიმაღლე
- მანძილი ფილიდან ღიობამდე

1
S-0000
- კვანძი (დეტალი)

1
S-0000
- ფრაგმენტი

- რევიზია

- შავი ლაქა.(ფილაზე დატანილი კვეთის აღნიშვნა)

არმატურის აღნიშვნა:
Rebar Marking:

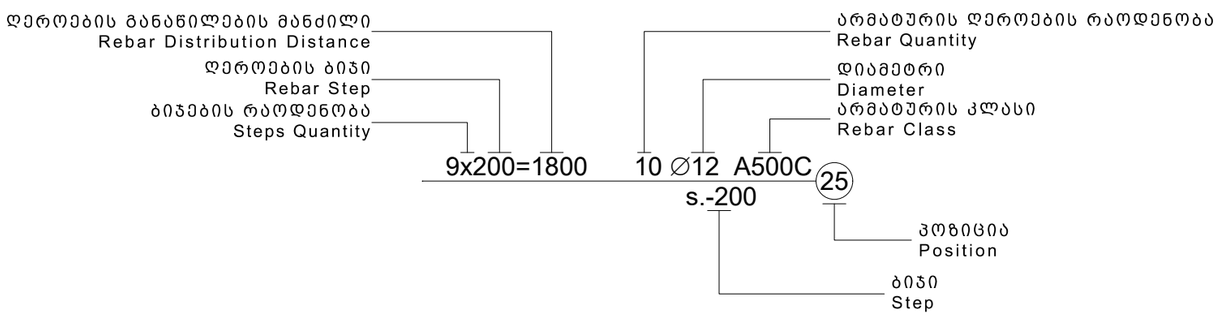

აბრივიატურა
List of Abbreviations

C.O.S.	- დაიჭრას ადგილზე - Cut on Site
V.S.	- დაზუსტდეს ადგილზე - Verify on Site
C.	- მონოლითური სვეტი - Column
BM.	- მონოლითური რიგელი - Reinforced Concrete Beam
SH.W.	- სიხისტის დიაფრაგმა - Shear wall
R.C.W.	- მონოლითური კედელი - Reinforced Concrete wall
G.B.	- რანდკოჭი (ან როსტვერკის კოჭი) - Ground Beam
P.	- ხიმინჯი - Pile
S.F.	- წერტილოვანი საძირკველი - Spread Footing
C.F.	- ლენტური საძირკველი - Continuous Footing
B.S.C.	- არმატურის მოც. კარკასი - Bar Space Cage
P.R.C.	- ხიმინჯის კარკასი - Pile Reinforcement Cage
C.R.	- კარკასი (სიბრტყითი) - Cage of Reinforcement
MESH	- არმატურის ბადე - Rebar Mesh
U.	- პარაპეტი - Upstand
ST.C.	- ლითონის სვეტი - Steel Column
ST.G.	- ლითონის მთავარი კოჭი - Steel Girder
ST.B.	- ლითონის კოჭი - Steel Beam
ST.T.	- ლითონის წამწე - Steel Truss
ST.V.B.	- ლითონის ვერტიკალური კავშირი - Steel Vertical Bracing
ST.H.B.	- ლითონის ჰორიზონტალური კავშირი - Steel Horizontal Bracing
C.B.	- შედგენილი კოჭი - Composite Beam
E.P.	- ჩასატანებელი დეტალი - Embedded Part

სამშენებლო ფაზების აბრივიატურა
Construction phases abbreviations

სქემატური დიზაინი - (S.D.)
Schematic Design

დიზაინის განვითარების ს.ტ. - (D.D.)
Design Development

სატენდერო დოკუმენტაცია - (T.D.)
Tender Documentation

სამშენებლო დოკუმენტაცია - (C.D.)
Construction Documents

მშენებლობის ფაზა (ზედამხედველობა) - (C.P.)
Construction Phase

შენიშვნა:
NOTE:

No	Date	Revision	Issued by

სიტუაციური სქემა
KEY PLAN

პროექტი
PROJECT
F ბლოკი - მრავალბინიანი საცხ. კომპლექსი

მისამართი
ADDRESS
ქ.თბილისი, ბერი გაბრიელ სალოსის ქუჩა

ნახაზის კოდი
DRAWG. CODE
CUB-XXX-ST-0004-R00

ნახაზის დასახელება
DRWG. NAME
პირობითი აღნიშვნები

CUBICON DESIGN & BUILDING ENGINEERING
შპს "კუბიკონი", თბილისი, მარშალ გელოვანის გამზ. 13
ტელ: (+995 591) 116444 www.cubicon.ge

მთავარი კონსტრუქტორი: LEAD STRUCTURAL ENGINEER:	შესრულა: ISSUED BY:	შეამოწმა APPROVED BY:
მათე საჯაია	DZ	MS
ფორმატი PAPER SIZE	პროექტის №: PROJECT No	
A3	110A21	
ფურცლის ნომერი SHEET. No	სტადია STATUS	მასშტაბი SCALE
ST-0004	C.D.	

08.08.2025

რკინაბეტონის ელემენტების მასალის ამოკრეფა

კონსტრუქციის დასახელება	არმატურის კლასი B500C სტანდარტი BS EN 10080								მთლიანად არმატურა კგ.	ბეტონი კლასი C (მ^3) სტანდარტი EN 206-1:2000	
	Ø 8	Ø 10	Ø 12	Ø 14	Ø 16	Ø 20	Ø 22	Ø 25		C12/15	C20/25
ქვაბულის გამაგრება											
ქვაბულის გამ. ხიმინჯი	2082				343		1992		4418		63
ჯამი ∑	**2082**				**343**		**1992**		**4418**		**63**
ძირითადი შენობის მასალის ამოკრეფა											
საძირკველი	8	1434	1245	3109	25464	78	4610	2380	38329	65	510
მონოლითური კედლები	83		2003	3073					5158		46
ფილა	5	47777	71046		2262				121090		1052
სვეტი	8272					986	15333	11633	36223		126
რიგელი	18991				19581	30438			69010		345
დიაფრაგმა	526	15964	7866	6410					30767		293
კიბეები	165	2632	2735			547			6079		47
ჯამი ∑	**28050**	**67808**	**84895**	**12592**	**47307**	**32050**	**19943**	**14013**	**306658**	**65**	**2420**
გარე კიბეები & პანდუსები	66	240	9116			89			9511	15	113
ჯამი ∑	**66**	**240**	**9116**			**89**			**9511**	**15**	**113**

1. მოსაჭრელი გრუნტის მიახლოებითი მოცულობა გაფხვიერების კოეფიციენტის გარეშე V=2800 მ^3
2. ქვაბულის ძირზე დასატკეპნი ბალასტის მიახლოებითი მოცულობა V =280 მ^3
3. კედლების უკან ჩასაყრელი ბალასტის მიახლოებითი მოცულობა V =300 მ^3
4. ჰიდროიზოლაცია S =450 მ^2

შენიშვნა:
NOTE:

- რევიზია

No	Date	Revision	Issued by
05	12.02.2025		GZ
		განახლდა მასალის ამოკრეფა	
04	25.07.2024	განახლდა მასალის ამოკრეფა	SB
03	14.11.2023	განახლდა მასალის ამოკრეფა	SB
02	01.11.2023	განახლდა მასალის ამოკრეფა	EJ
01	14.02.2023	განახლდა მასალის ამოკრეფა	KJ

სიტუაციური სქემა
KEY PLAN

პროექტი
PROJECT
F ბლოკი - მრავალბინიანი საცხ. კომპლექსი

მისამართი
ADDRESS
ქ.თბილისი, ბერი გაბრიელ სალოსის ქუჩა

ნახაზის კოდი
DRAWG. CODE
CUB-XXX-ST-0005-R04

ნახაზის დასახელება
DRWG. NAME
მასალის ამოკრეფა

CUBICON DESIGN & BUILDING ENGINEERING
შპს "კუბიკონი", თბილისი, მარშალ გელოვანის ქ.13
ტელ: (+995 591) 116444 www.cubicon.ge

მთავარი კონსტრუქტორი: LEAD STRUCTURAL ENGINEER:	შეასრულა: ISSUED BY:	შეამოწმა APPROVED BY:
მათე საჯაია	DZ	MS
	ფორმატი PAPER SIZE: A3	პროექტის №: PROJECT No 110A21
ფურცლის ნომერი SHEET. No: ST-0005	სტადია STATUS: C.D.	მასშტაბი SCALE

08.08.2025

- სტატიკური მუდმივი;
- სტატიკური დროებითი ხანმოკლე;
- სეისმური X მიმართულება;
- სეისმური Y მიმართულება;
- გათვალისწინებულია საკუთარი რხევების 21 ფორმა.
- სეისმური ზემოქმედების ანგარიშისას მასების მონაწილეობის ფაქტორი შეადგენს 81-86%;
- შენობის საკუთარი რხევის პერიოდები: T1=0.94 წმ. T2=0.80 წმ. T3=0.62 წმ.;
- საძირკვლის ძირზე საშუალო წნევა საანგარიშო დატვირთვათა ძირითადი შეხამებისას შეადგენს - 21.4 ტ/მ²;

მუდმივი:

საკუთარი წონა	---	კგ/მ²
საძირკველი	200	კგ/მ²
გადახურვის ფილები	400	კგ/მ²
პერიმეტრის ტიხრები	1400	კგ/მ²

დროებითი ხანგრძლივი:

საძირკველი	50	კგ/მ²
გადახურვის ფილები	200	კგ/მ²

შენიშვნა: ჩამონათვალში მოცემულია ძირითადი დატვირთვები.

დატვირთვები

- სეისმურობა - საქართველოს ტერიტორიის სეისმური საშიშროების რუქის მიხედვით ქ. თბილისი იმყოფება 8 ბ. სეისმურ ზონაში (სკალა MSK64), ჰორიზონტალური აჩქარება - 0.17 (სეისმურობის კოეფიციენტი);

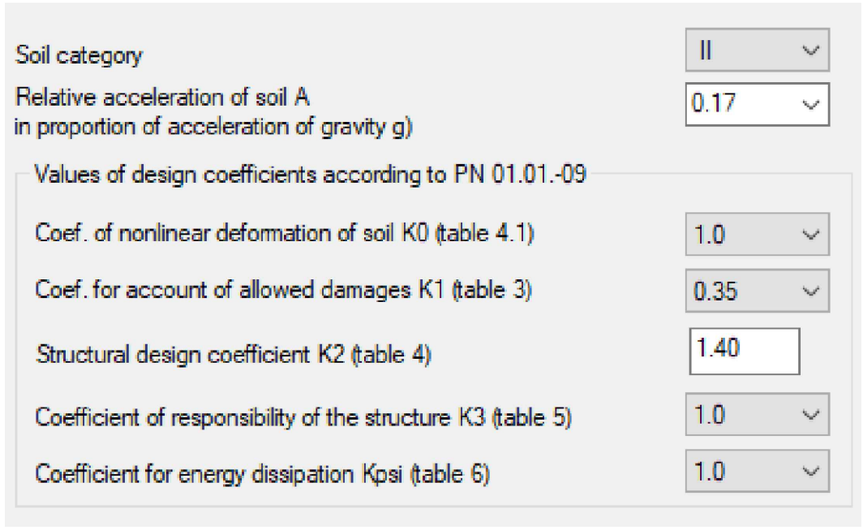

სეისმიკა - სეისმიკის ცხრილი შევსებულია (PN 01.01.-09)-(53) ის საფუძველზე.

შენიშვნა:
NOTE:

----	----	----	----
----	----	----	----
----	----	----	----
----	----	----	----
----	----	----	----
No	Date	Revision	Issued by

საორიენტაციო სქემა
KEY PLAN

Property table

Stif.type	Name	Parameters (sections-(cm) finite rigidity-(t,m) distr.weight-(t,m))
1	Plate H 16 (gadaxurvis fila)	E=3.06e+006,V=0.2,H=16,Ro=2.75
2	Plate H 80 (sadzirkvis fila)	E=3.06e+006,V=0.2,H=80,Ro=2.75
3	Plate H 25 (kedeli)	E=3.06e+006,V=0.2,H=25,Ro=2.75
4	Plate H 25 (diafragma)	E=3.06e+006,V=0.2,H=25,Ro=2.75
5	Rect. bar 40 X 50 (rigeli)	Ro=2.75,E=3.06e+006,GF=0
		B=40,H=50
6	Rect. bar 40 X 40 (sveti)	Ro=2.75,E=3.06e+006,GF=0
		B=40,H=40
7	Rect. bar 60 X 40 (sveti)	Ro=2.75,E=3.06e+006,GF=0
		B=60,H=40
8	Rect. bar 20 X 50 (rigeli)	Ro=2.75,E=3.06e+006,GF=0
		B=20,H=50
9	Rect. bar 70 X 40 (sveti)	Ro=2.75,E=3.06e+006,GF=0
		B=70,H=40
10	Plate H 18 (gadaxurvis fila)	E=3.06e+006,V=0.2,H=18,Ro=2.75

მასალები

შენიშვნა: მახასიათებელი მოცემულია კუბური სიმტკიცისთვის.

Class	A500C1	A500C1	Ac-I
Diameters	8...22	8...22	3...40
Rs t/m**2	45900.0	45900.0	37500.0
Rsw t/m**2	30000.0	30000.0	30000.0
Rsc t/m**2	45900.0	45900.0	37500.0
Rs,ser t/...	50000.0	50000.0	40000.0
Es t/m**2	190000...	190000...	200000...

არმატურა

პროექტი
PROJECT
F ბლოკი - მრავალბინიანი საცხ. კომპლექსი

მისამართი
ADDRESS
ქ.თბილისი, ბერი მაბრიელ სალოსის ქუჩა

ნახაზის კოდი
DRAWG. CODE
CUB-XXX-ST-0006-R00

ნახაზის დასახელება
DRWG. NAME
დატვირთვები სეისმიკა მასალები

CUBICON DESIGN & BUILDING ENGINEERING
შპს "კუბიკონი", თბილისი, მარშალ გელოვანის ბაძმ. 13
ტელ: (+995 591) 116444 www.cubicon.ge

მთავარი კონსტრუქტორი: LEAD STRUCTURAL ENGINEER:	შეასრულა: ISSUED BY:	შეამოწმა APPROVED BY:
მათე საჯაია	GZ	MS
ფორმატი PAPER SIZE: A3	პროექტის №: PROJECT No 110A21	
ფურცლის ნომერი SHEET. No ST-0006	სტადია STATUS C.D.	მასშტაბი SCALE ----

08.08.2025

	Load case No.	Name	Type	Sign variable	Mutually exclusive	Load factor	Duration coef.	1.1	2.2	3.3	4.4	5.5
	1	mudmivi	Dead(D)	+		1.1	1.0	1.	0.9	0.9	0.9	0.9
	2	droebiti xanmokle	Short-term (Sh)	+		1.2	0.35	0.9	0.5	0.5	0.5	0.5
	+3	seismika X	Earthquake(E)	+/-	1	1.0	0.0	0.	1.	0.	-1.	0.
	+4	seismika Y	Earthquake(E)	+/-	1	1.0	0.0	0.	0.	1.	0.	-1.

დატვირთვების თანწყობა

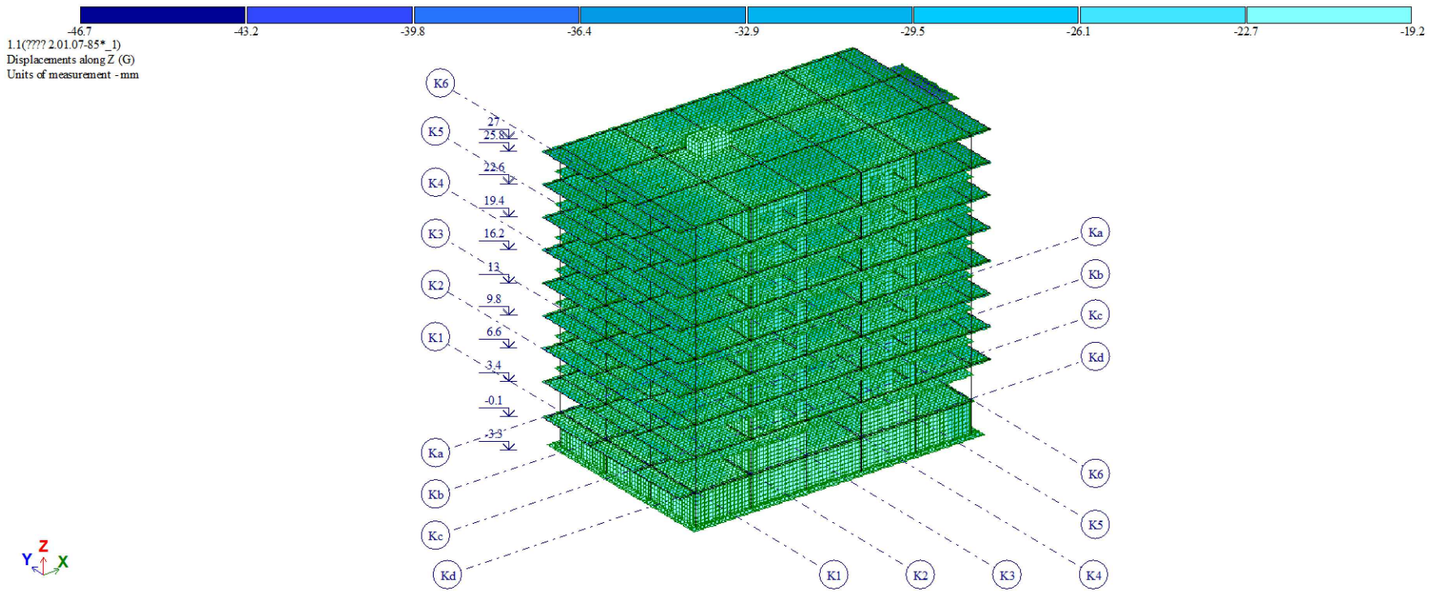

გადაადგილება Z ღერძის მიმართ

შენიშვნა:
NOTE:

No	Date	Revision	Issued by
----	----	----	----
----	----	----	----
----	----	----	----
----	----	----	----
----	----	----	----

სიტუაციური სქემა
KEY PLAN

პროექტი
PROJECT
F ბლოკი - მრავალბინიანი საცხ. კომპლექსი

მისამართი
ADDRESS
ქ.თბილისი, ბერი გაბრიელ სალოსის ქუჩა

ნახაზის კოდი
DRAWG. CODE
CUB-XXX-ST-0007-R00

ნახაზის დასახელება
DRWG. NAME
დატვირთვების თანწყობა

CUBICON DESIGN & BUILDING ENGINEERING
შპს "კუბიკონი", თბილისი, მარშალ გელოვანის ბაძმ. 13
ტელ: (+995 591) 116444 www.cubicon.ge

მთავარი კონსტრუქტორი: LEAD STRUCTURAL ENGINEER:	შეასრულა: ISSUED BY:	შეამოწმა APPROVED BY:
მათე საჯაია	GZ	MS
	ფორმატი PAPER SIZE: A3	პროექტის №: PROJECT No 110A21
ფურცლის ნომერი SHEET. No ST-0007	სტადია STATUS C.D.	მასშტაბი SCALE ----

08.08.2025

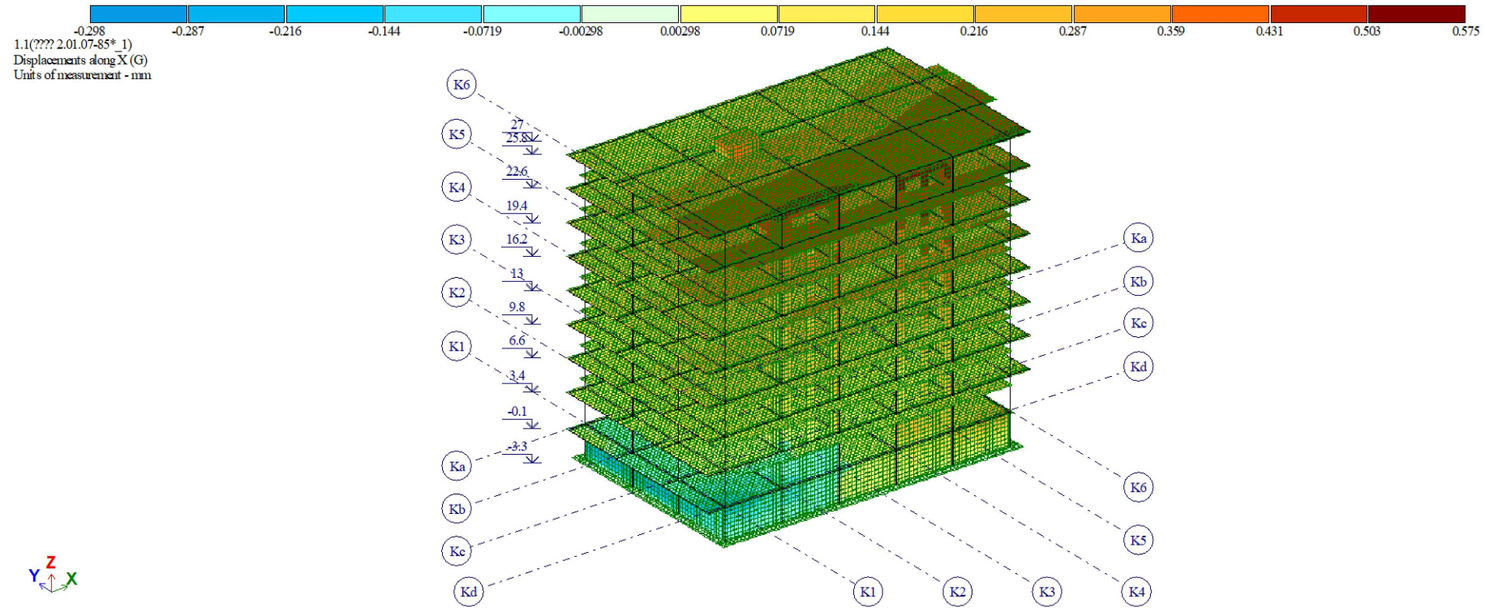

გადაადგილება X ღერძის მიმართ

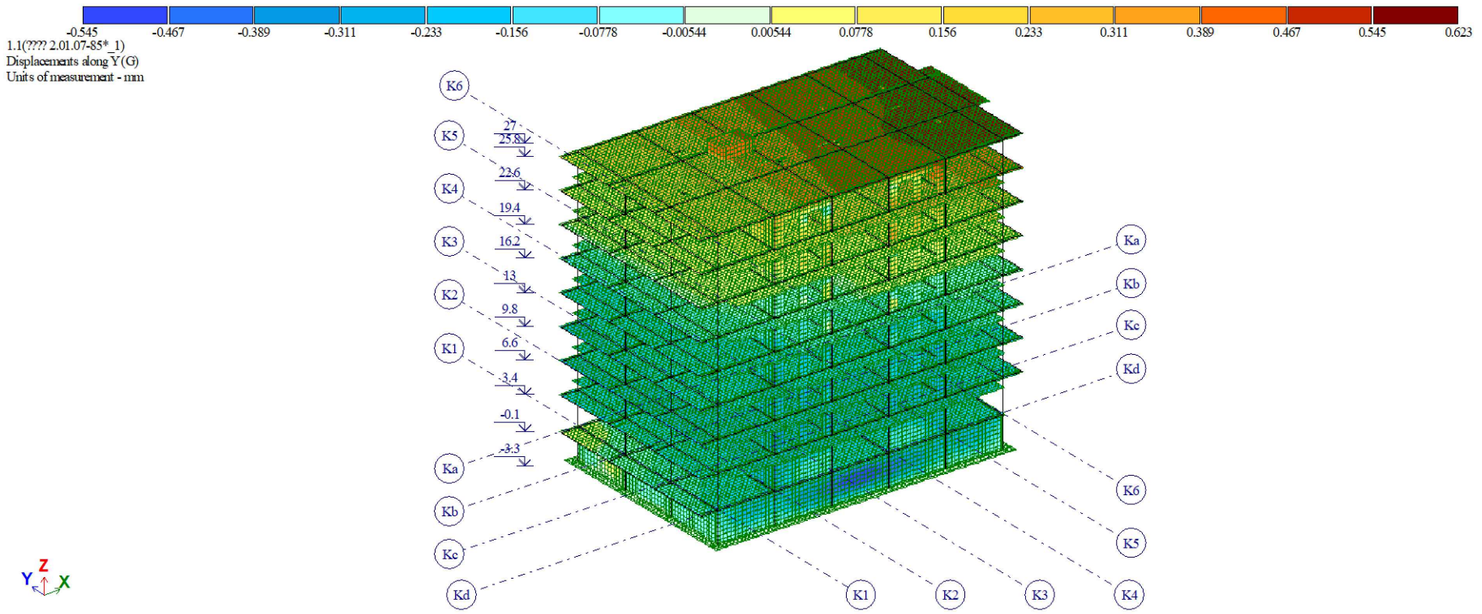

გადაადგილება Y ღერძის მიმართ

შენიშვნა:
NOTE:

----	----	----	----
----	----	----	----
----	----	----	----
----	----	----	----
----	----	----	----
No	Date	Revision	Issued by

სიტუაციური სქემა
KEY PLAN

პროექტი
PROJECT
F ბლოკი - მრავალბინიანი საცხ. კომპლექსი

მისამართი
ADDRESS
ქ.თბილისი, ბერი გაბრიელ სალოსის ქუჩა

ნახაზის კოდი
DRAWG. CODE
CUB-XXX-ST-0008-R00

ნახაზის დასახელება
DRWG. NAME
გადაადგილებები

CUBICON DESIGN & BUILDING ENGINEERING
მას "კუბიკონი", თბილისი, მარშალ გელოვანის გამზ. 13
ტელ: (+995 591) 116444 www.cubicon.ge

მთავარი კონსტრუქტორი: LEAD STRUCTURAL ENGINEER:	შეასრულა: ISSUED BY:	შეამოწმა APPROVED BY:
მათე საჯაია	GZ	MS
ფორმატი PAPER SIZE: A3		პროექტის №: PROJECT No 110A21
ფურცლის ნომერი SHEET. No ST-0008	სტადია STATUS C.D.	მასშტაბი SCALE ----

08.08.2025

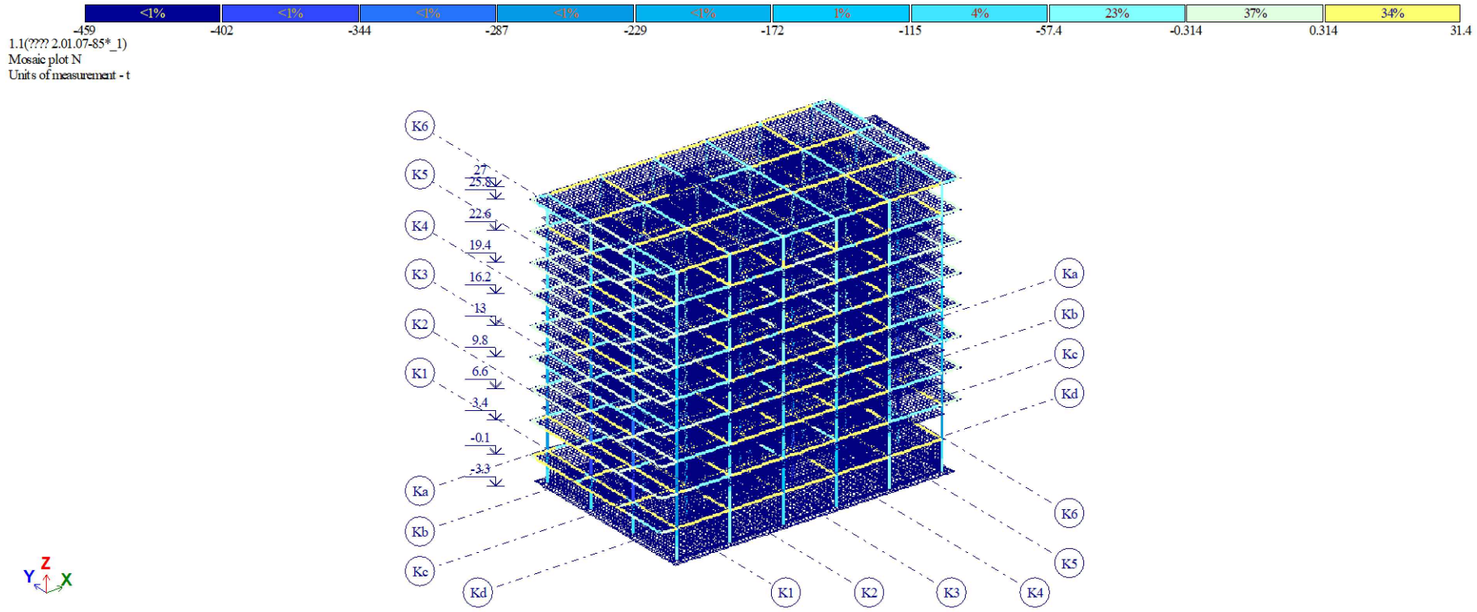

გრძივი ძალა N

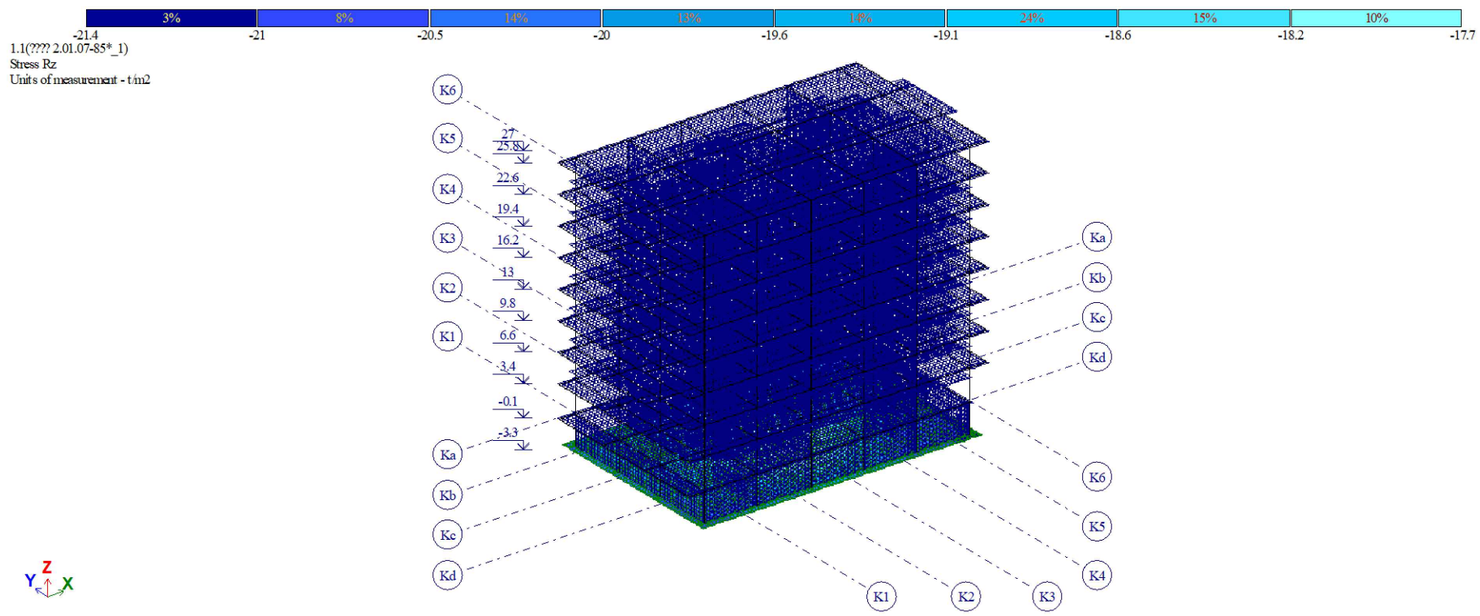

საძირკვლის ძირზე საშუალო წნევა ძირითადი შეხამებისას

შენიშვნა:
NOTE:

----	----	----	----
----	----	----	----
----	----	----	----
----	----	----	----
----	----	----	----
No	Date	Revision	Issued by

სიტუაციური სქემა
KEY PLAN

პროექტი
PROJECT
F ბლოკი - მრავალბინიანი საცხ. კომპლექსი

მისამართი
ADDRESS
ქ.თბილისი, ბერი გაბრიელ სალოსის ქუჩა

ნახაზის კოდი
DRAWG. CODE
CUB-XXX-ST-0009-R00

ნახაზის დასახელება
DRWG. NAME
გრძივი ძალა

CUBICON
DESIGN & BUILDING ENGINEERING
შპს "კუბიკონი", თბილისი, მარშალ გელოვანის გამზ. 13
ტელ: (+995 591) 116444 www.cubicon.ge

მთავარი კონსტრუქტორი: LEAD STRUCTURAL ENGINEER: მათე საჯაია	შეასრულა: ISSUED BY: GZ	შეამოწმა APPROVED BY: MS
	ფორმატი PAPER SIZE A3	პროექტის №: PROJECT No 110A21
ფურცლის ნომერი SHEET. No ST-0009	სტადია STATUS C.D.	მასშტაბი SCALE ----

08.08.2025

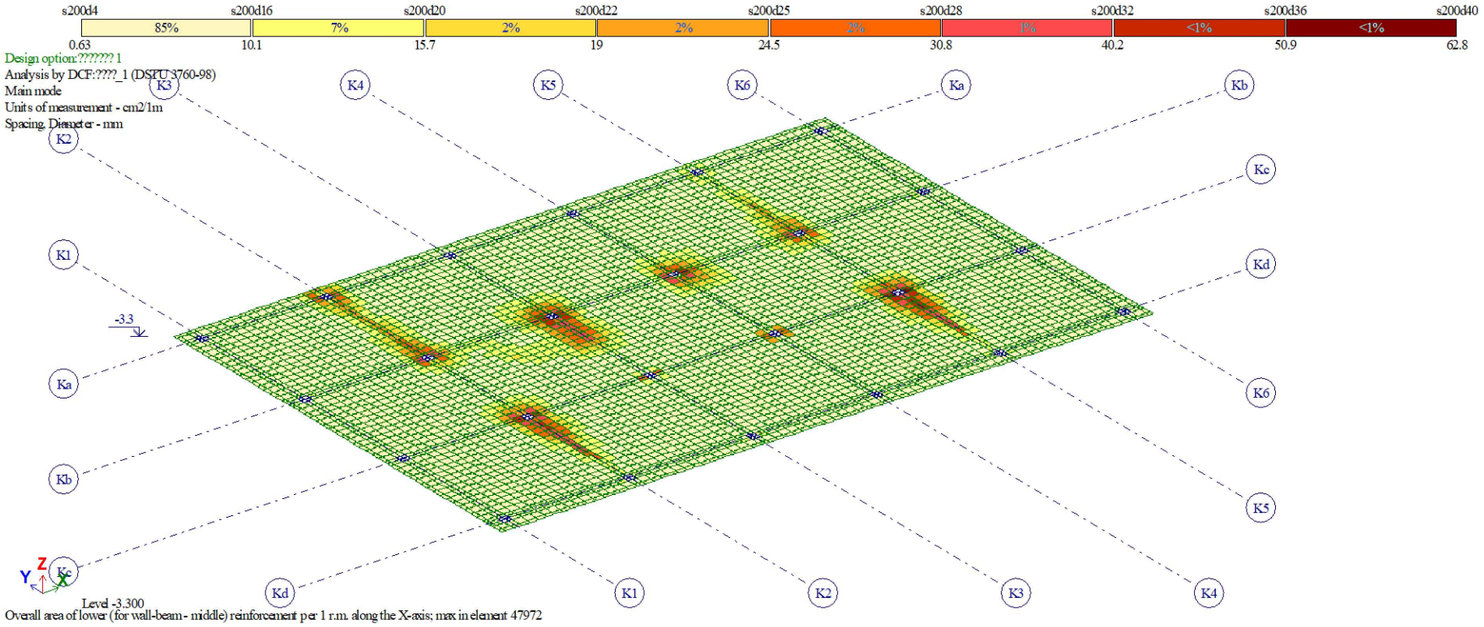

საძირკვლის ფილის არმირება (ქვედა შრე X მიმართ.)

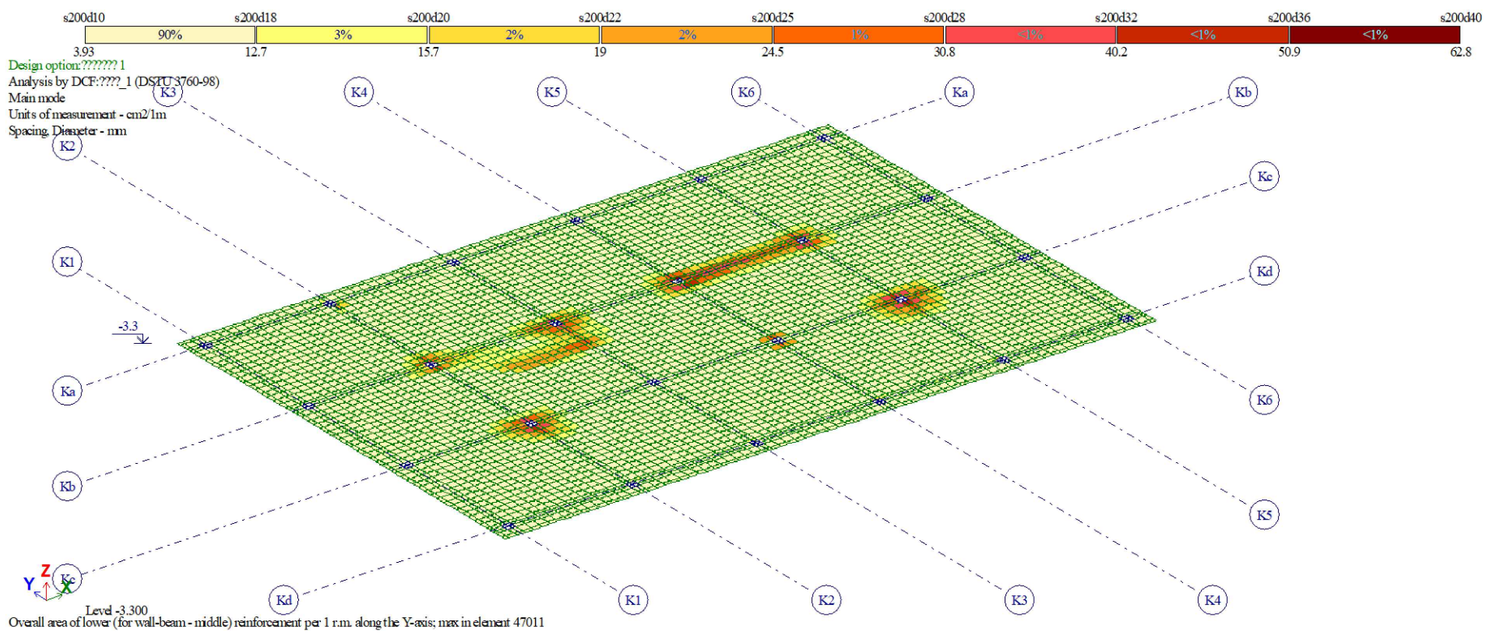

საძირკვლის ფილის არმირება (ქვედა შრე Y მიმართ.)

შენიშვნა:
NOTE:

----	----	----	----
----	----	----	----
----	----	----	----
----	----	----	----
----	----	----	----
No	Date	Revision	Issued by

სიტუაციური სქემა
KEY PLAN

პროექტი
PROJECT
F ბლოკი - მრავალბინიანი საცხ. კომპლექსი

მისამართი
ADDRESS
ქ.თბილისი, ბერი მაბრიელ სალოსის ქუჩა

ნახაზის კოდი
DRAWG. CODE
CUB-XXX-ST-0010-R00

ნახაზის დასახელება
DRWG. NAME
საძირკვლის ფილის არმირება (ქვედა შრე)

CUBICON DESIGN & BUILDING ENGINEERING
შპს "კუბიკონი", თბილისი, მარშალ გელოვანის ბაღმ. 13
ტელ: (+995 591) 116444 www.cubicon.ge

მთავარი კონსტრუქტორი: LEAD STRUCTURAL ENGINEER: მათე საჯაია	შეასრულა: ISSUED BY: GZ	შეამოწმა APPROVED BY: MS
	ფორმატი PAPER SIZE A3	პროექტის №: PROJECT No 110A21
ფურცლის ნომერი SHEET. No ST-0010	სტადია STATUS C.D.	მასშტაბი SCALE ----

08.08.2025

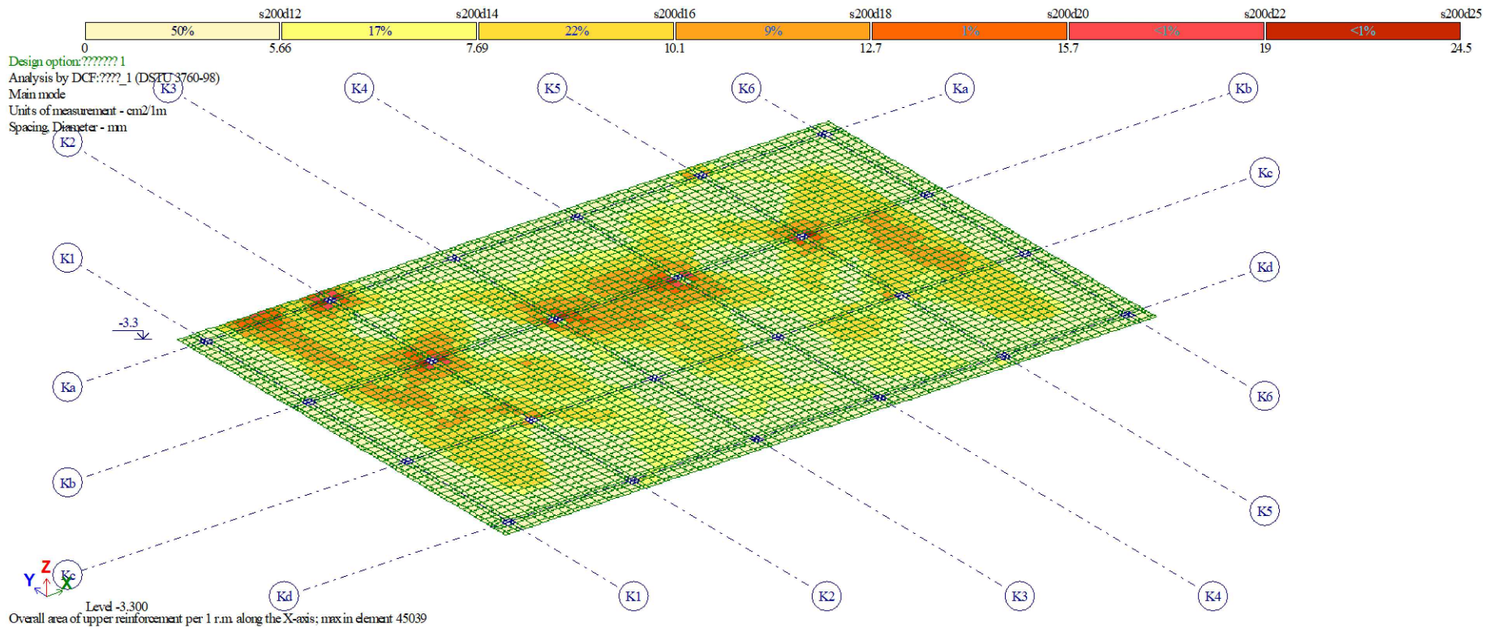

საძირკვლის ფილის არმირება (ზედა შრე X მიმართ.)

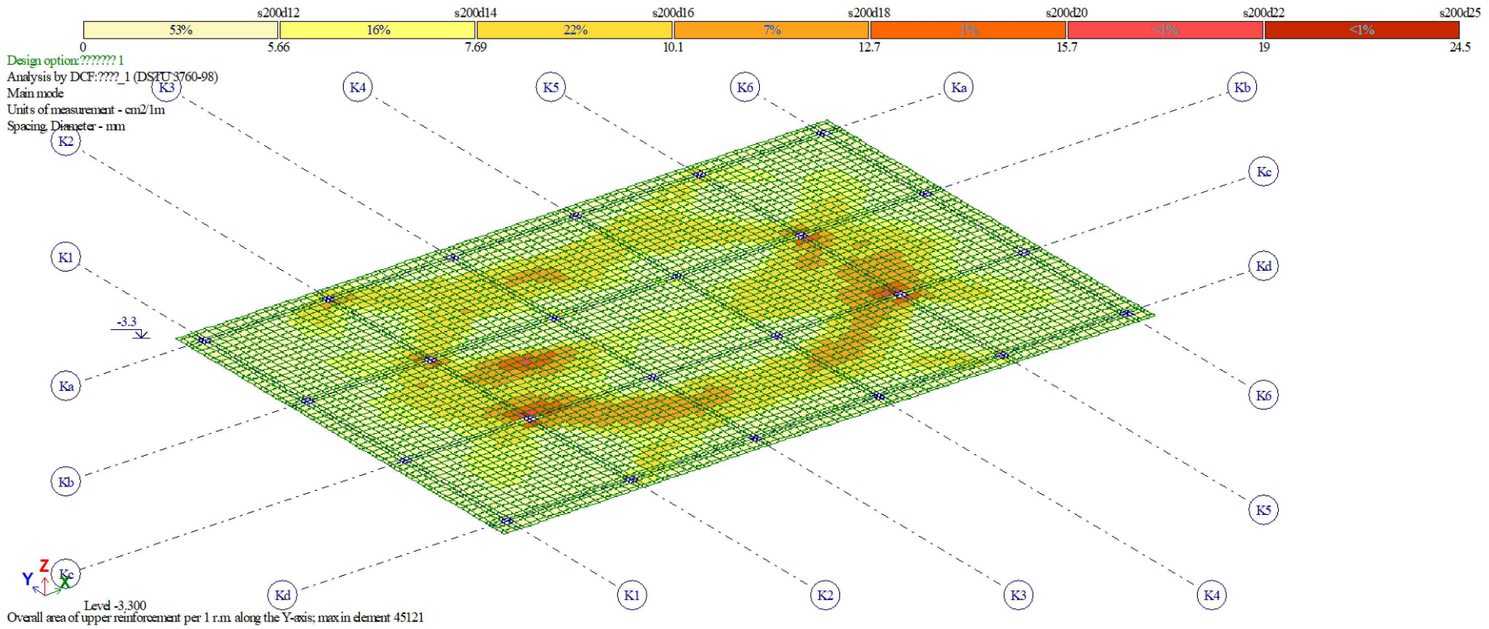

საძირკვლის ფილის არმირება (ზედა შრე Y მიმართ.)

შენიშვნა:
NOTE:

----	----	----	----
----	----	----	----
----	----	----	----
----	----	----	----
----	----	----	----
No	Date	Revision	Issued by

სიტუაციური სქემა
KEY PLAN

პროექტი
PROJECT
F ბლოკი - მრავალბინიანი საცხ. კომპლექსი

მისამართი
ADDRESS
ქ.თბილისი, ბერი გაბრიელ სალოსის ქუჩა

ნახაზის კოდი
DRAWG. CODE
CUB-XXX-ST-0011-R00

ნახაზის დასახელება
DRWG. NAME
საძირკვლის ფილის არმირება (ზედა შრე)

CUBICON DESIGN & BUILDING ENGINEERING
მას "კუბიკონი", თბილისი, მარმარ გელოვანის გამზ. 13
ტელ: (+995 591) 116444 www.cubicon.ge

მთავარი კონსტრუქტორი: LEAD STRUCTURAL ENGINEER: მათე საჯაია	შეასრულა: ISSUED BY: GZ	შეამოწმა APPROVED BY: MS
	ფორმატი PAPER SIZE A3	პროექტის №: PROJECT No 110A21
ფურცლის ნომერი SHEET. No ST-0011	სტადია STATUS C.D.	მასშტაბი SCALE ----

08.08.2025

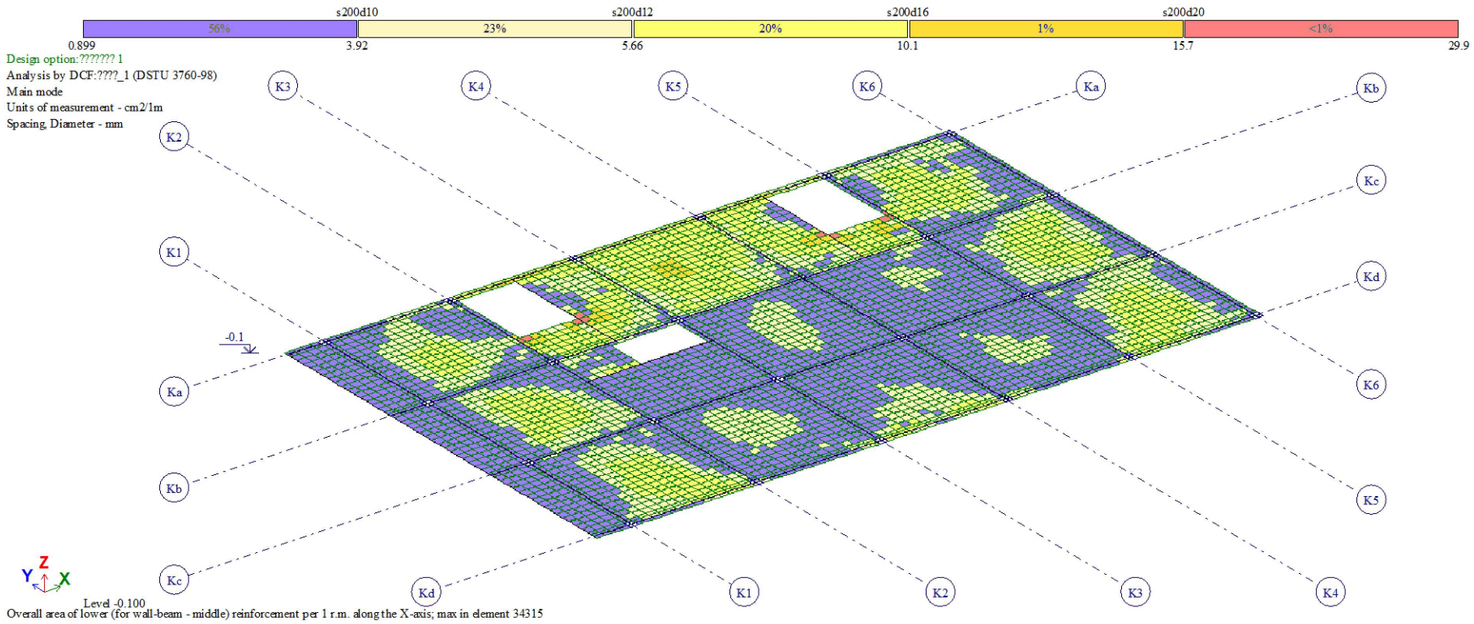

ტიპიური ფილის არმირება (ქვედა შრე X მიმართ.)

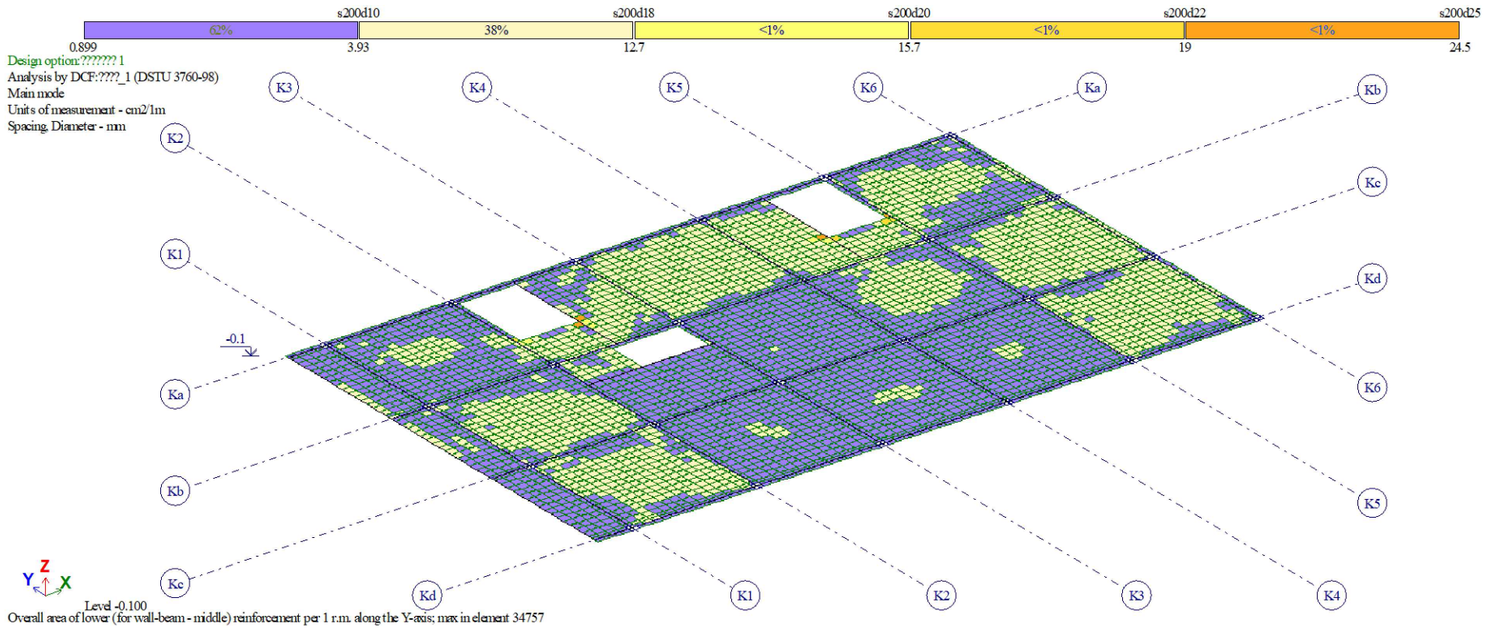

ტიპიური ფილის არმირება (ქვედა შრე Y მიმართ.)

შენიშვნა:
NOTE:

----	----	----	----
----	----	----	----
----	----	----	----
----	----	----	----
----	----	----	----
No	Date	Revision	Issued by

სიტუაციური სქემა
KEY PLAN

პროექტი
PROJECT
F ბლოკი - მრავალბინიანი საცხ. კომპლექსი

მისამართი
ADDRESS
ქ.თბილისი, ბერი გაბრიელ სალოსის ეშჩა

ნახაზის კოდი
DRAWG. CODE
CUB-XXX-ST-0012-R00

ნახაზის დასახელება
DRWG. NAME
ტიპიური ფილის არმირება (ქვედა შრე)

CUBICON DESIGN & BUILDING ENGINEERING
შპს "კუბიკონი", თბილისი, მარმარ გელოვანის ბაღმ. 13
ტელ: (+995 591) 116444 www.cubicon.ge

მთავარი კონსტრუქტორი: LEAD STRUCTURAL ENGINEER: მათე საჯაია	შეასრულა: ISSUED BY: GZ	შეამოწმა APPROVED BY: MS
	ფორმატი PAPER SIZE A3	პროექტის №: PROJECT No 110A21
ფურცლის ნომერი SHEET. No ST-0012	სტადია STATUS C.D.	მასშტაბი SCALE ----

08.08.2025

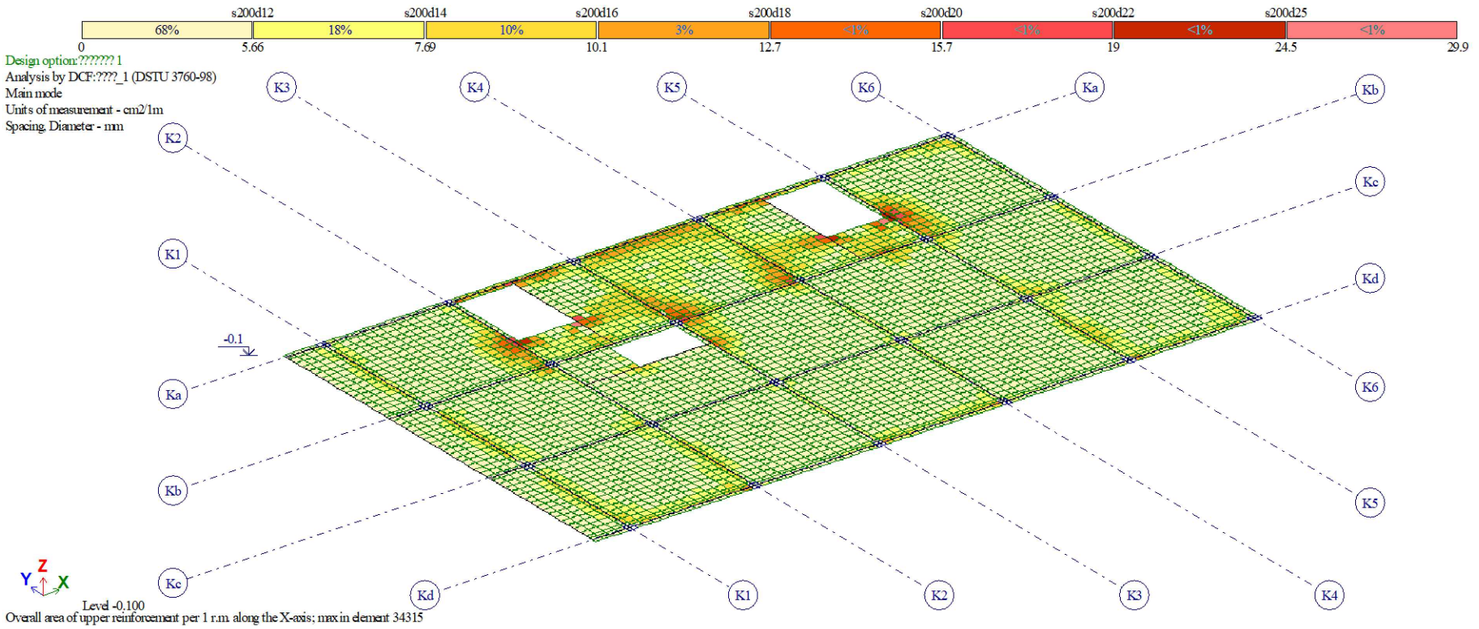

ტიპიური ფილის არმირება (ზედა შრე X მიმართ.)

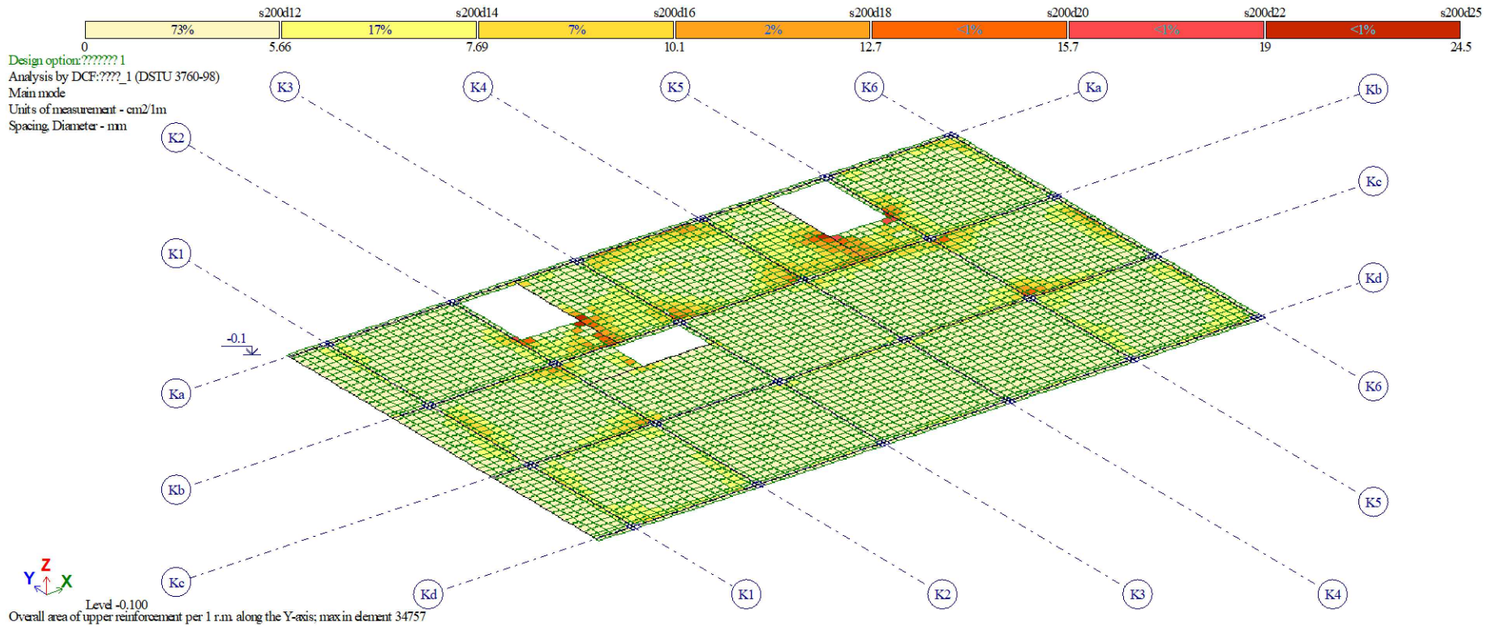

ტიპიური ფილის არმირება (ზედა შრე Y მიმართ.)

შენიშვნა:
NOTE:

----	----	----	----
----	----	----	----
----	----	----	----
----	----	----	----
----	----	----	----
No	Date	Revision	Issued by

სიტუაციური სქემა
KEY PLAN

პროექტი
PROJECT
F ბლოკი - მრავალბინიანი საცხ. კომპლექსი

მისამართი
ADDRESS
ქ.თბილისი, ბერი გაბრიელ სალოსის ქუჩა

ნახაზის კოდი
DRAWG. CODE
CUB-XXX-ST-0013-R00

ნახაზის დასახელება
DRWG. NAME
ტიპიური ფილის არმირება (ზედა შრე)

CUBICON
DESIGN & BUILDING ENGINEERING
შპს "კუბიკონი", თბილისი, მარშალ გელოვანის გამზ. 13
ტელ: (+995 591) 116444 www.cubicon.ge

მთავარი კონსტრუქტორი: LEAD STRUCTURAL ENGINEER: მათე საჯაია	შეასრულა: ISSUED BY: GZ	შეამოწმა APPROVED BY: MS
	ფორმატი PAPER SIZE A3	პროექტის №: PROJECT No 110A21
ფურცლის ნომერი SHEET. No ST-0013	სტადია STATUS C.D.	მასშტაბი SCALE ----

08.08.2025

No.	EIGEN VALUES	FREQUENCIES rad/s	FREQUENCIES Hz	PERIODS s	DISTRIBUTION COEFFICIENT	MODAL MASS %	
1	44.571966	6.68	1.06	0.9407	1.554042	51.3	51.3
2	60.810719	7.80	1.24	0.8053	0.066751	0.1	51.4
3	99.540179	9.98	1.59	0.6294	0.867692	16.6	68.0
4	449.338960	21.20	3.38	0.2963	-0.029837	0.0	68.1
5	677.526219	26.03	4.14	0.2413	0.246885	0.2	68.3
6	843.980156	29.05	4.63	0.2162	-0.997854	9.0	77.3
7	1071.954630	32.74	5.21	0.1918	0.095513	0.0	77.3
8	1113.603914	33.37	5.31	0.1882	-0.644207	0.2	77.5
9	1304.548531	36.12	5.75	0.1739	-0.404221	0.1	77.6
10	1322.116514	36.36	5.79	0.1727	0.258455	0.0	77.7
11	1424.708831	37.75	6.01	0.1664	-0.020777	0.0	77.7
12	1488.490066	38.58	6.14	0.1628	0.178970	0.0	77.7
13	1539.752006	39.24	6.25	0.1600	-0.959468	0.6	78.3
14	1568.997497	39.61	6.31	0.1585	0.494846	0.1	78.3
15	1613.440452	40.17	6.40	0.1563	-0.559357	0.3	78.6
16	1629.831541	40.37	6.43	0.1556	1.540152	0.9	79.5
17	1673.247678	40.91	6.51	0.1535	0.820359	0.2	79.7
18	1706.392542	41.31	6.58	0.1520	-0.892995	0.5	80.2
19	1738.139523	41.69	6.64	0.1506	1.071025	0.3	80.5
20	1782.942979	42.22	6.72	0.1487	-0.572177	1.0	81.5
21	2148.943556	46.36	7.38	0.1355	0.410839	0.1	81.6

EIGENVALUES, FREQUENCIES, PERIODS OF VIBRATIONS, LOAD CASES 4 (mod. 53)

No.	EIGEN VALUES	FREQUENCIES rad/s	FREQUENCIES Hz	PERIODS s	DISTRIBUTION COEFFICIENT	MODAL MASS %	
1	44.571966	6.68	1.06	0.9407	-0.048386	0.0	0.0
2	60.810719	7.80	1.24	0.8053	1.461355	69.8	69.9
3	99.540179	9.98	1.59	0.6294	-0.095562	0.2	70.1
4	449.338960	21.20	3.38	0.2963	-0.012993	0.0	70.1
5	677.526219	26.03	4.14	0.2413	-0.021194	0.0	70.1
6	843.980156	29.05	4.63	0.2162	0.016009	0.0	70.1
7	1071.954630	32.74	5.21	0.1918	-0.018753	0.0	70.1
8	1113.603914	33.37	5.31	0.1882	0.007340	0.0	70.1
9	1304.548531	36.12	5.75	0.1739	0.009161	0.0	70.1
10	1322.116514	36.36	5.79	0.1727	0.143090	0.0	70.1
11	1424.708831	37.75	6.01	0.1664	-0.084776	0.0	70.1
12	1488.490066	38.58	6.14	0.1628	0.299466	0.0	70.1
13	1539.752006	39.24	6.25	0.1600	-1.145563	0.9	71.0
14	1568.997497	39.61	6.31	0.1585	0.503094	0.1	71.1
15	1613.440452	40.17	6.40	0.1563	-0.112089	0.0	71.1
16	1629.831541	40.37	6.43	0.1556	1.112261	0.5	71.6
17	1673.247678	40.91	6.51	0.1535	0.467521	0.1	71.6
18	1706.392542	41.31	6.58	0.1520	-2.960838	5.9	77.6
19	1738.139523	41.69	6.64	0.1506	-3.345639	2.9	80.5
20	1782.942979	42.22	6.72	0.1487	1.292611	5.2	85.7
21	2148.943556	46.36	7.38	0.1355	0.154812	0.0	85.7

შენიშვნა:
NOTE:

No	Date	Revision	Issued by
----	----	----	----
----	----	----	----
----	----	----	----
----	----	----	----
----	----	----	----

საორიენტაციო სქემა
KEY PLAN

პროექტი
PROJECT
F ბლოკი - მრავალბინიანი საცხ. კომპლექსი

მისამართი
ADDRESS
ქ.თბილისი, ბერი გაბრიელ სალოსის ქუჩა

ნახაზის კოდი
DRAWG. CODE
CUB-XXX-ST-0014-R00

ნახაზის დასახელება
DRWG. NAME
პერიოდები

CUBICON DESIGN & BUILDING ENGINEERING
მას "კუბიკონი", თბილისი, მარმარ გელოვანის ბამბ. 13
ტელ: (+995 591) 116444 www.cubicon.ge

მთავარი კონსტრუქტორი: LEAD STRUCTURAL ENGINEER:	შეასრულა: ISSUED BY:	შეამოწმა APPROVED BY:
მათე საჯაია	GZ	MS
ფორმატი PAPER SIZE: A3	პროექტის №: PROJECT No: 110A21	
ფურცლის ნომერი SHEET. No: ST-0014	სტადია STATUS: C.D.	მასშტაბი SCALE: ----

08.08.2025

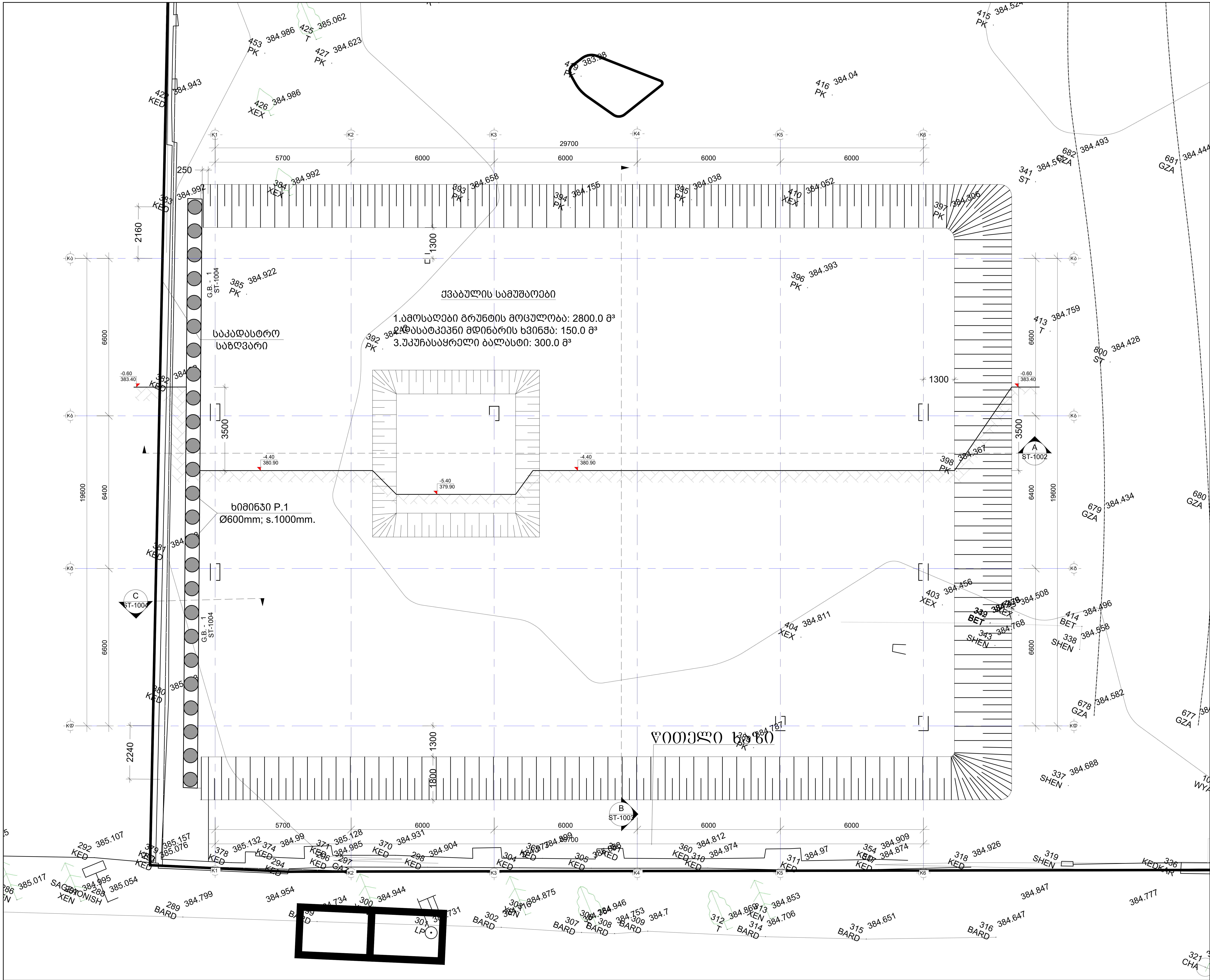

მიმოხილვა:
NOTE:

No	Date	Revision	Issued by

სიტუაციური სქემა
KEY PLAN

პროექტი
PROJECT
F ბლოკი - მრავალბინიანი საცხ. კომპლექსი

მისამართი
ADDRESS
ქ.თბილისი, ბერი გაბრიელ სალოსის ქუჩა

ნახაზის ნომერი
DRAWG. No
CUB-B01-ST-1001-R00

ნახაზის დასახელება
DRWG. NAME
ქვაბულის გეგმა

CUBICON©
DESIGN & BUILDING ENGINEERING

შპს "კუბიკონი", თბილისი, მარშალ გელოვანის გამზ. 13
ტელ: (+995 591) 116444 www.cubicon.ge

მთავარი კონსტრუქტორი: LEAD STRUCTURAL ENGINEER:	შეასრულა: ISSUED BY:	შეამოწმა APPROVED BY:
მათე საჯაია	DZ	MS
	ფორმატი PAPER SIZE A2	პროექტის №: PROJECT No 110A21
ფურცლის ნომერი SHEET. No ST-1001	სტადია STATUS C.D.	მასშტაბი SCALE 1:100

08.08.2025

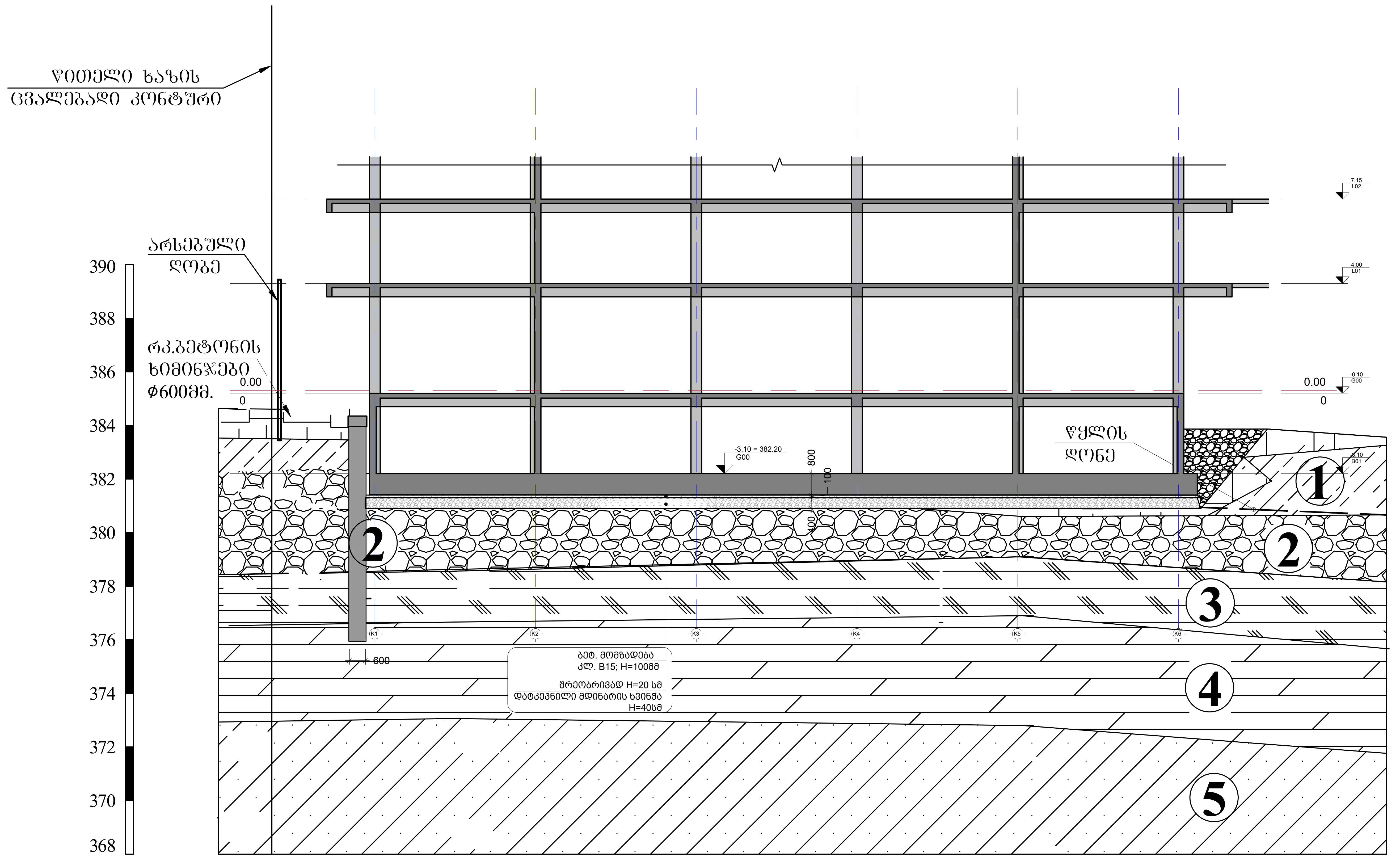

პირობითი აღნიშვნები

- ტექნოგენური გრუნტი, წარმოდგენილი ყავისფერი მყარი თიხნარით, ღორღის და სამშენებლო ნაგვის ჩანართებით (აგურის და ბეტონის ნატეხები)
- 1 — თიხნარი, ყავისფერი, ნახევრადმყარი, მარილის ლინზებით და ბუდობებით, ჟანგისფერი ლაქებით, კარბონატული
- 2 — ხრეშოვანი გრუნტი, კენჭის 20-25% ჩანართებით, თიხაქვიშის 10-15% შემავსებლით
- 3 — ქვიშაქვებისა და არგილიტების მორიგეობა (60-40%), ძლიერ გამოფიტული, ზოგან გათიხებული, ძლიერ ნაპრალოვანი, თხელშრეებრივი
- 4 — ქვიშაქვებისა და არგილიტების მორიგეობა (60-40%), გამოფიტული, ზოგან ნაპრალოვანი, თხელ და საშუალოშრეებრივი (3-5სმ)
- 5 — ქვიშაქვებისა და არგილიტების მორიგეობა (60-40%), ქვიშაქვა - სუსტად გამოფიტული, თხელ და საშუალოშრეებრივი (3-5სმ); არგილიტი - გამოფიტული, თხელშრეებრივი, ნაპრალოვანი
- გრუნტის წყლის დამყარებული დონე

A ჭრილი
Scale: 1:150

შენიშვნა:
NOTE:

No	Date	Revision	Issued by
----	----	----	----
----	----	----	----
----	----	----	----
----	----	----	----
01	01.11.2023	დაკორექტირდა ნიშნული	EJ

სიტუაციური სქემა
KEY PLAN

პროექტი
PROJECT
F ბლოკი - მრავალბინიანი საცხ. კომპლექსი

მისამართი
ADDRESS
ქ.თბილისი, ბერი გაბრიელ სალოსის ქუჩა

ნახაზის ნომერი
DRAWG. No
CUB-B01-ST-1002-R00

ნახაზის დასახელება
DRWG. NAME
ჭრილი A

CUBICON©
DESIGN & BUILDING ENGINEERING

შპს "კუბიკონი", თბილისი, მარშალ გელოვანის გამზ. 13
ტელ: (+995 591) 116444 www.cubicon.ge

მთავარი კონსტრუქტორი: LEAD STRUCTURAL ENGINEER:	შეასრულა: ISSUED BY:	შეამოწმა APPROVED BY:
მათე საჯაია	DZ	MS
	ფორმატი PAPER SIZE: A2	პროექტის №: PROJECT No: 110A21
ფურცლის ნომერი SHEET. No: ST-1002	სტადია STATUS: C.D.	მასშტაბი SCALE: 1:100

08.08.2025

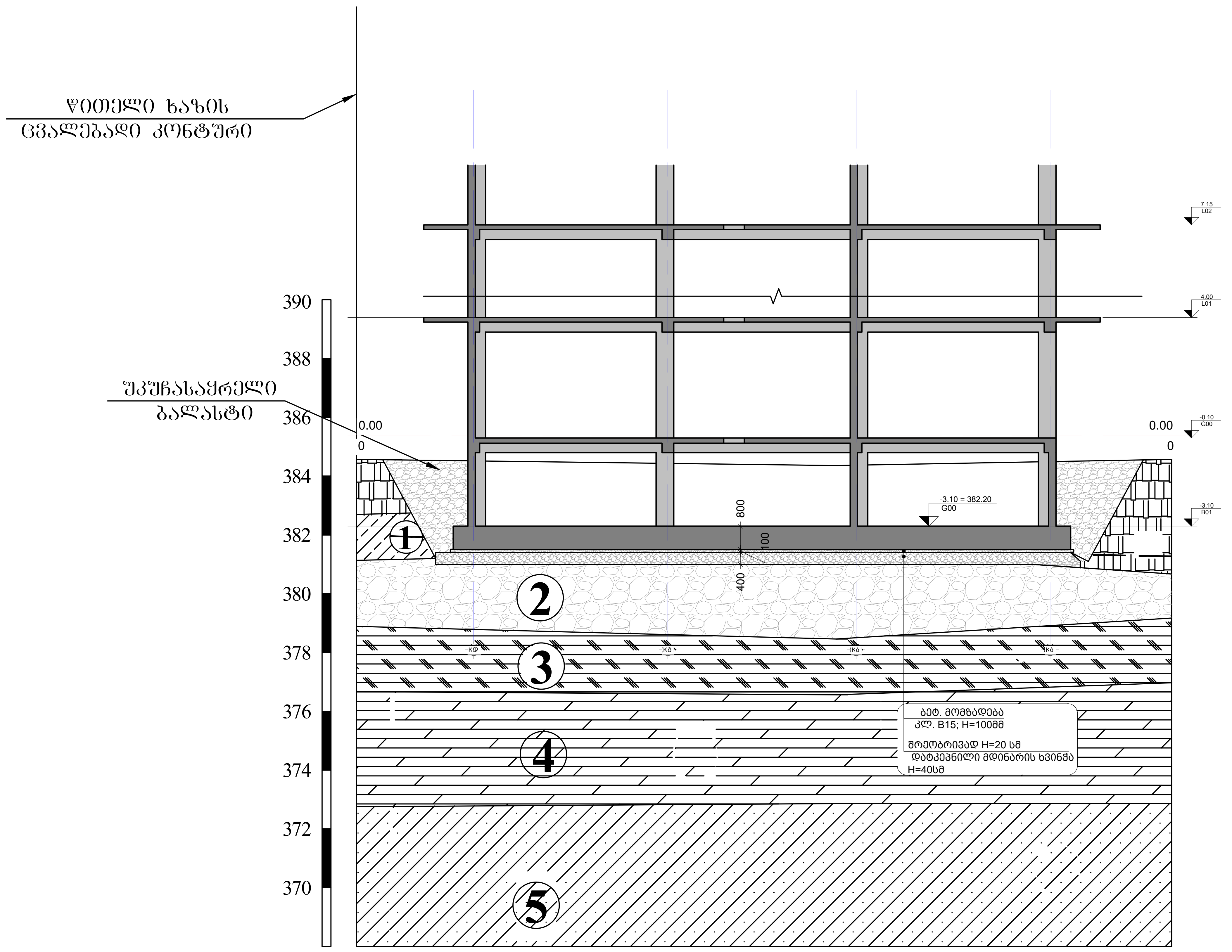

პირობითი აღნიშვნები

ტექნოგენური გრუნტი, წარმოდგენილი ყავისფერი მყარი თიხნარით, ღორღის და სამშენებლო ნაგვის ჩანართებით (აგურის და ბეტონის ნატეხები)

1 — თიხნარი, ყავისფერი, ნახევრადმყარი, მარილის ლინზებით და ბუდობებით, ჟანგისფერი ლაქებით, კარბონატული

2 — ხრეშოვანი გრუნტი, კენჭის 20-25% ჩანართებით, თიხაქვიშის 10-15% შემავსებლით

3 — ქვიშაქვებისა და არგილიტების მორიგეობა (60-40%), ძლიერ გამოფიტული, ზოგან გათიხებული, ძლიერ ნაპრალოვანი, თხელშრეებრივი

4 — ქვიშაქვებისა და არგილიტების მორიგეობა (60-40%), გამოფიტული, ზოგან ნაპრალოვანი, თხელ და საშუალოშრეებრივი (3-5სმ)

5 — ქვიშაქვებისა და არგილიტების მორიგეობა (60-40%), ქვიშაქვა - სუსტად გამოფიტული, თხელ და საშუალოშრეებრივი (3-5სმ); არგილიტი - გამოფიტული, თხელშრეებრივი, ნაპრალოვანი

გრუნტის წყლის დამყარებული დონე

B ჭრილი
Scale: 1:150

შენიშვნა:
NOTE:

No	Date	Revision	Issued by

სიტუაციური სქემა
KEY PLAN

პროექტი
PROJECT
F ბლოკი - მრავალბინიანი საცხ. კომპლექსი

მისამართი
ADDRESS
ქ.თბილისი, ბერი გაბრიელ სალოსის ქუჩა

ნახაზის ნომერი
DRAWG. No
CUB-B01-ST-1003-R00

ნახაზის დასახელება
DRWG. NAME
ჭრილი B

CUBICON©
DESIGN & BUILDING ENGINEERING
შპს "კუბიკონი", თბილისი, მარშალ გელოვანის გამზ. 13
ტელ: (+995 591) 116444 www.cubicon.ge

მთავარი კონსტრუქტორი: LEAD STRUCTURAL ENGINEER:	შეასრულა: ISSUED BY:	შეამოწმა APPROVED BY:
მათე საჯაია	DZ	MS
	ფორმატი PAPER SIZE: A2	პროექტის №: PROJECT No: 110A21
ფურცლის ნომერი SHEET. No: ST-1003	სტადია STATUS: C.D.	მასშტაბი SCALE: 1:100

08.08.2025

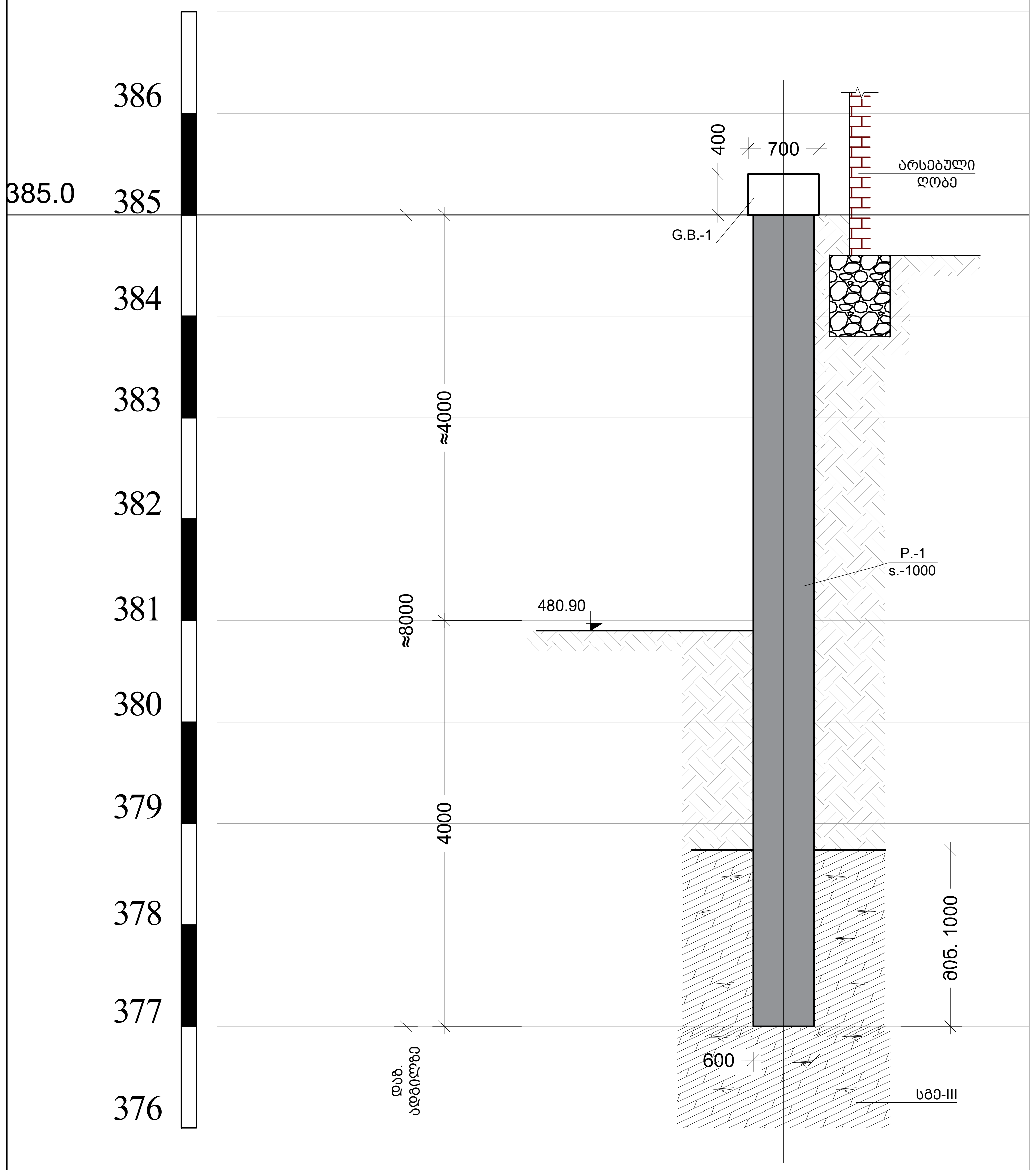

C ჭრილი
Scale: 1:50

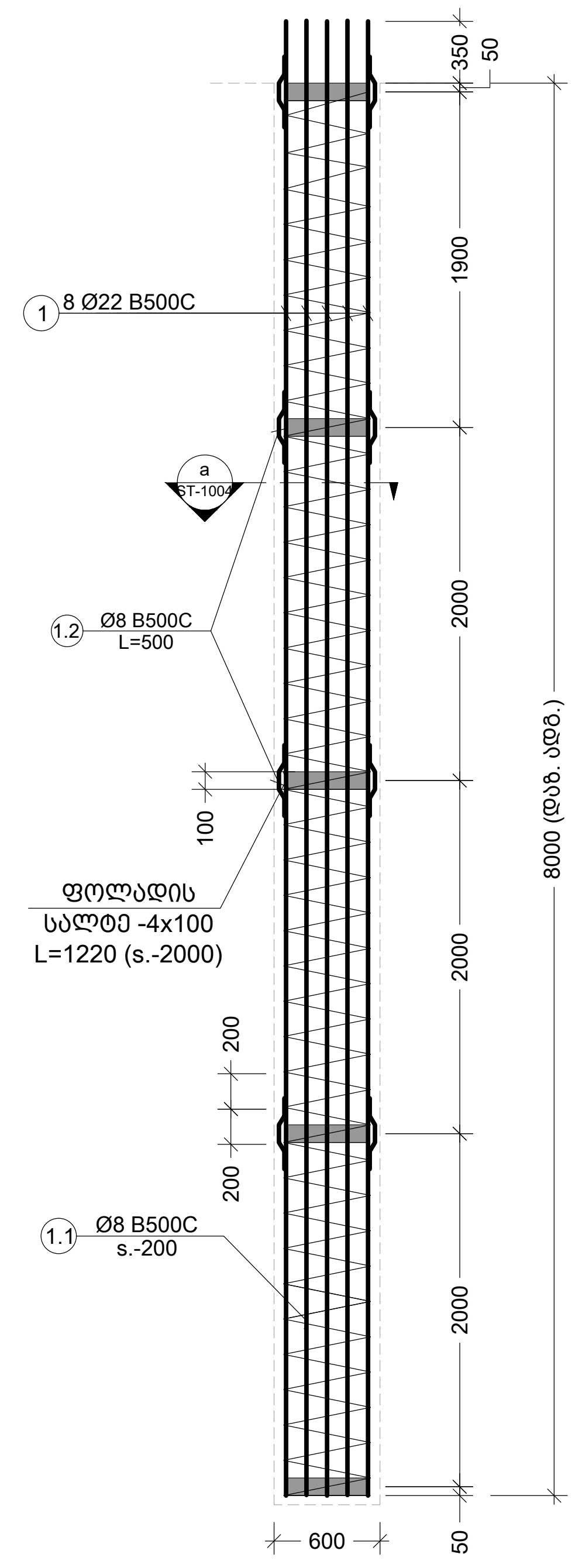

1 P.
Scale: 1:50

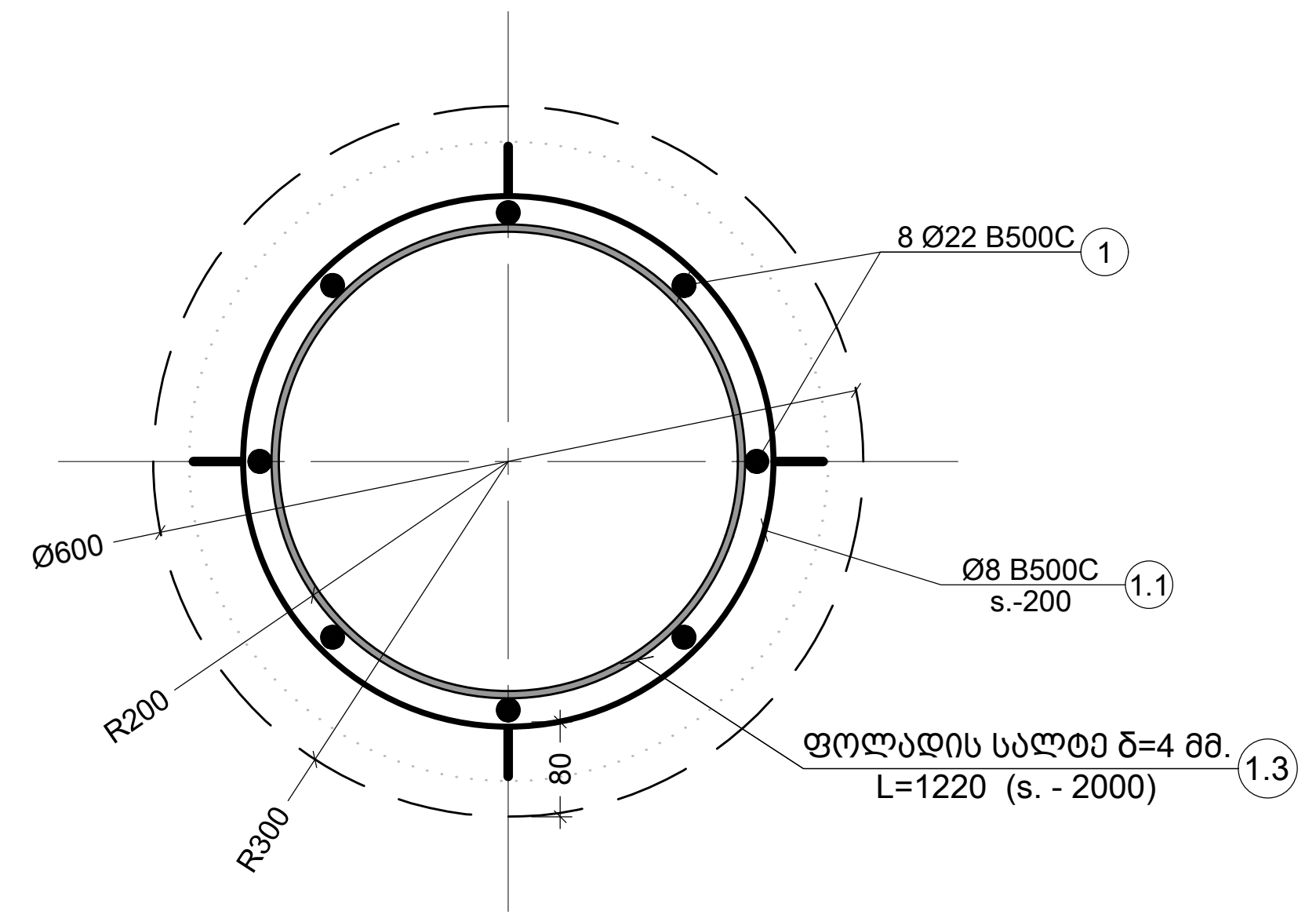

a კვეთი
Scale: 1:10

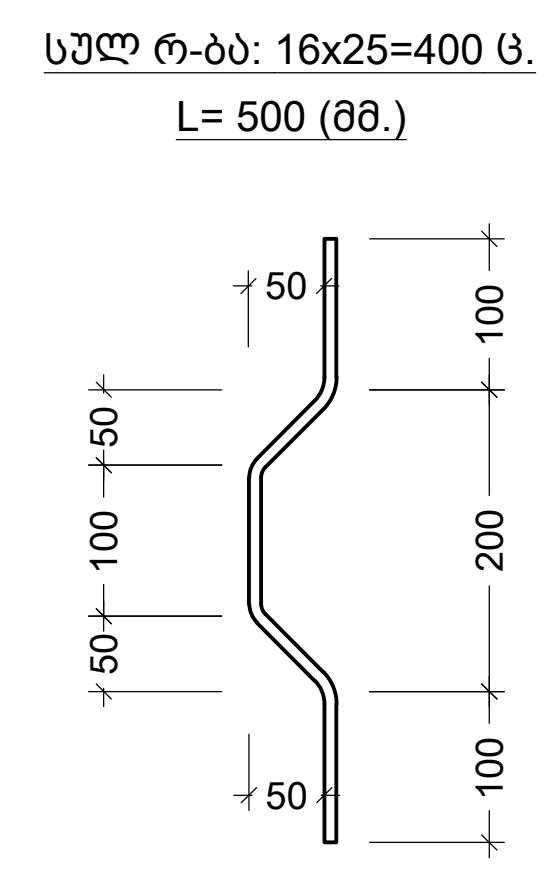

1.2 ესკიზი
Scale: 1:10

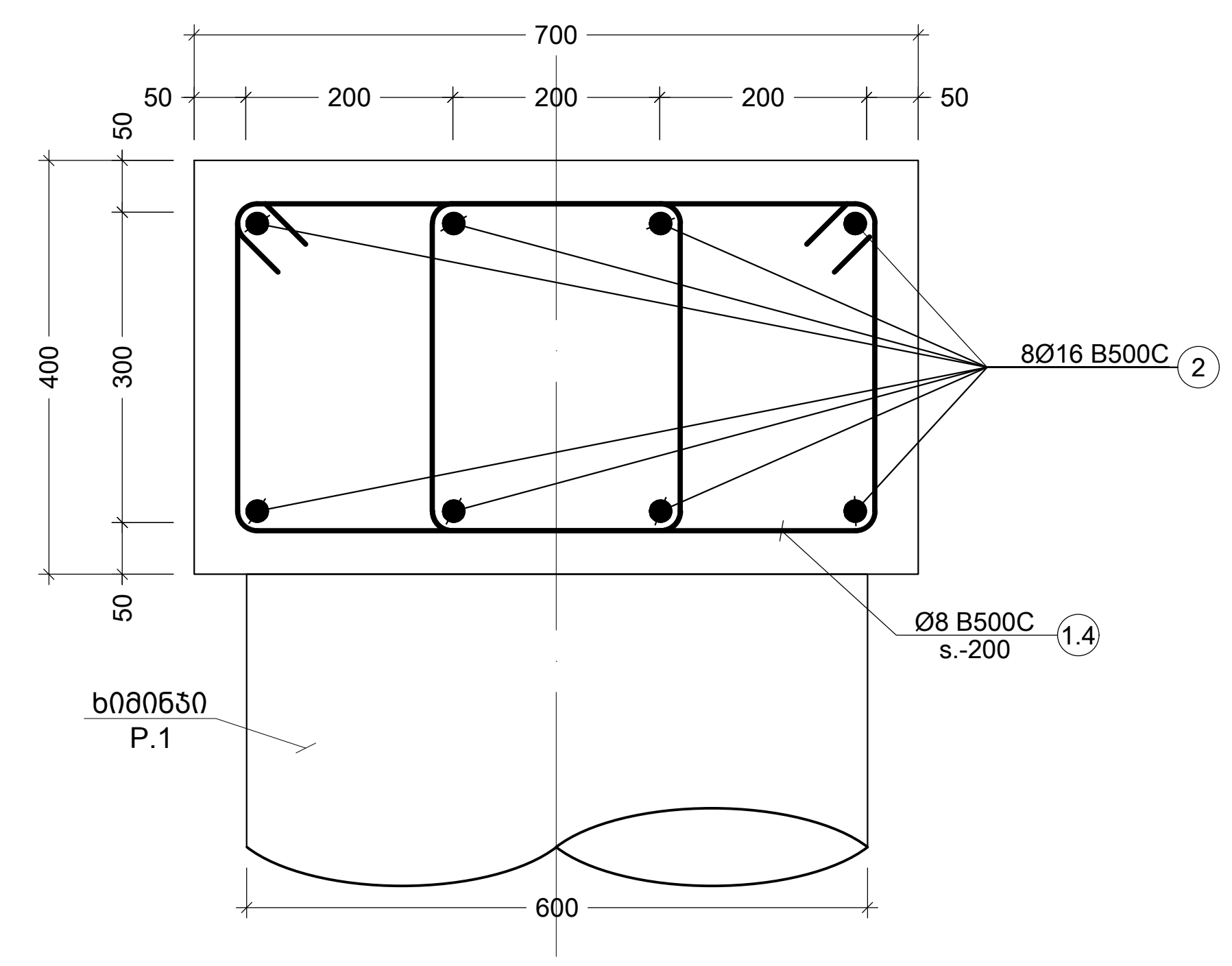

1 G.B.
Scale: 1:10

პოზ. №	ესკიზი	L მმ
1.4	500 / 400 / 300 / 400	1600

1.4 ესკიზი
Scale: 1:10

კონსტრ. დასახ.	ელემენტის დასახ.	პოზ. №	დიამეტრი ან კვეთი (მმ)	ერთეულის სიგრძე (მმ.)	რაოდენობა (ც.)	სავრთო სიგრძე (მ.)	სავრთო წონა (კგ.)
ქვაბულის გამაგრება	ხიმინჯი P.1	1	Ø 22 B500C	8350	8 X 25	668	1992
		1.1	Ø 8 B500C	დ.ა.	-	880	347
		1.2	Ø 8 B500C	500	16 X 25	80	32
		მძიმე ბეტონი	C20/25	V =	2.3 X 25	= 56.55 მ³	
	როსტვერკი G.B.1	2	Ø 16 B500C	დ.ა.	-	217	343
		1.4	Ø 8 B500C	1600	270 X 1	4320	1704
		მძიმე ბეტონი	C20/25	V =	6.9 X 1	= 6.92 მ³	

ფოლადის მასალის ამოკრეფა

კონსტრუქციის დასახელება	ელემენტის მარკირება	რაოდენობა(ც.)	პოზ. N	პროფილი	სტანდარტი	სიგრძე (მმ)	ერთ ელემენტზე: რაოდენობა(ც.)	ერთ ელემენტზე: სიგრძე (მ.)	ერთ ელემენტზე: წონა (კგ.)	მთლიანად: რაოდენობა(ც.)	მთლიანად: სიგრძე (მ.)	მთლიანად: წონა (კგ.)	ფოლადის მარკა
P.1	ფურცელი	25 (ც)	1.3	— 100 X 4	ГОСТ 19903-74	1220	5	6.10	19.15	125.00	152.5	478.9	c235

შენიშვნა:
NOTE:

No	Date	Revision	Issued by
----	----	----	----
----	----	----	----
----	----	----	----
----	----	----	----
01	01.11.2023	დაკორექტირდა ნიშნული	EJ

სიტუაციური სქემა
KEY PLAN

პროექტი
PROJECT
F ბლოკი - მრავალბინიანი საცხ. კომპლექსი

მისამართი
ADDRESS
ქ.თბილისი, ბერი გაბრიელ სალოსის ქუჩა

ნახაზის ნომერი
DRAWG. No
CUB-B01-ST-1004-R00

ნახაზის დასახელება
DRWG. NAME
ჭრილი C; ხიმინჯი P.1; კვეთი a; როსტვერკი G.B.1; სპეციფიკაცია

CUBICON DESIGN & BUILDING ENGINEERING
შპს "კუბიკონი", თბილისი, მარშალ გელოვანის გამზ. 13
ტელ: (+995 591) 116444 www.cubicon.ge

მთავარი კონსტრუქტორი: LEAD STRUCTURAL ENGINEER:	შეასრულა: ISSUED BY:	შეამოწმა APPROVED BY:
მათე საჯაია	DZ	MS
	ფორმატი PAPER SIZE: A2	პროექტის №: PROJECT No: 110A21
ფურცლის ნომერი SHEET. No: ST-1004	სტადია STATUS: C.D.	მასშტაბი SCALE: 1:12

08.08.2025

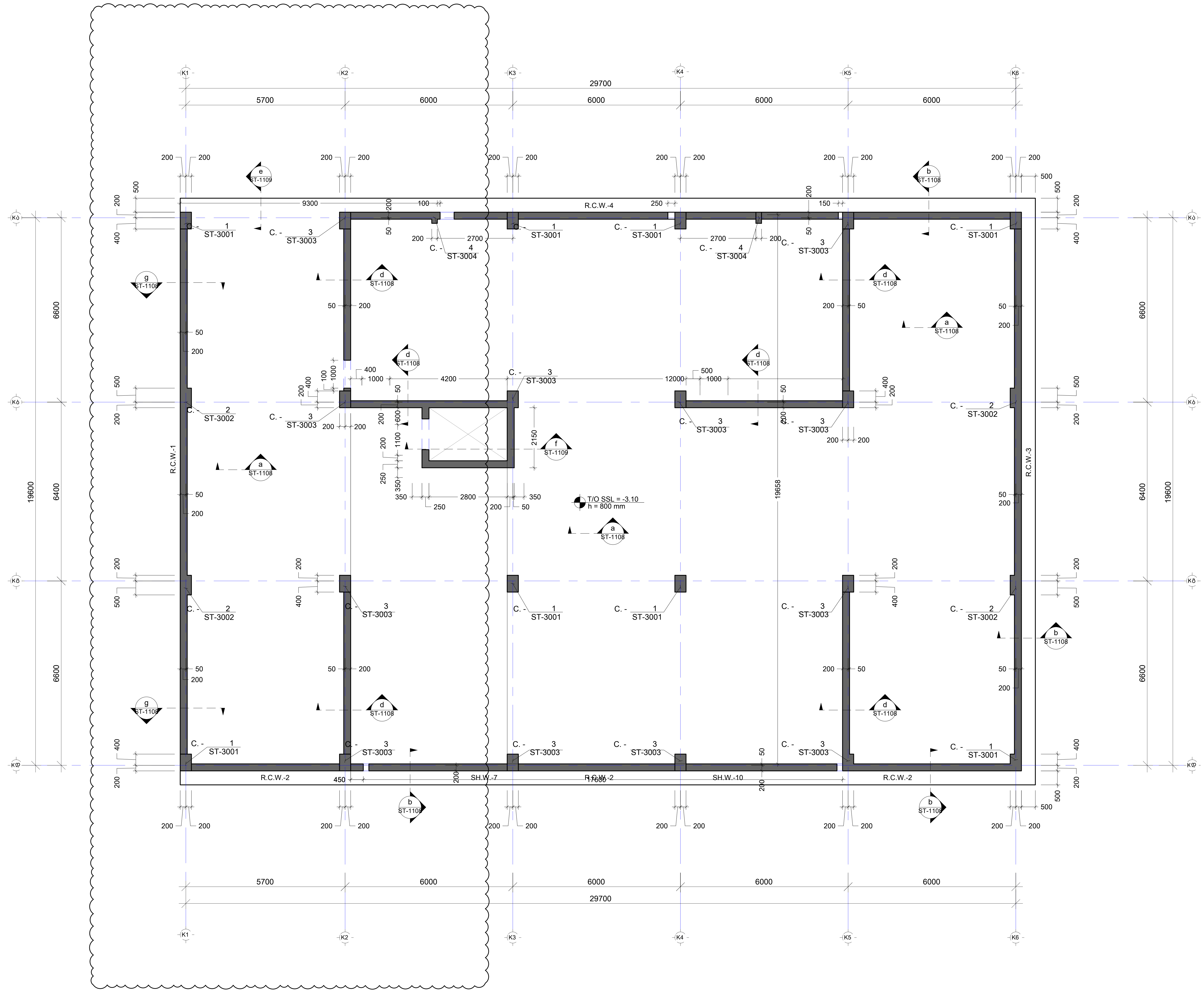

შენიშვნა:
NOTE:

- რევიზია

----	----	----	----
----	----	----	----
----	----	----	----
----	----	----	----
01	14.11.2023	შეიცვალა ღერძის მდებარეობა	SB
No	Date	Revision	Issued by

სიტუაციური სქემა
KEY PLAN

პროექტი
PROJECT
F ბლოკი - მრავალბინიანი საცხ. კომპლექსი

მისამართი
ADDRESS
ქ.თბილისი, ბერი გაბრიელ სალოსის ქუჩა

ნახაზის ნომერი
DRAWG. No
CUB-B01-ST-1101-R01

ნახაზის დასახელება
DRWG. NAME
საძირკვლის ფილის საყალიბე გეგმ
ნიშნულზე

CUBICON
DESIGN & BUILDING ENGINEERING

შპს "კუბიკონი", თბილისი, მარშალ გელოვანის გამზ. 13
ტელ: (+995 591) 116444 www.cubicon.ge

მთავარი კონსტრუქტორი: LEAD STRUCTURAL ENGINEER: მათე საჯაია	შეასრულა: ISSUED BY: DZ	შეამოწმა APPROVED BY: MS
	ფორმატი PAPER SIZE A2	პროექტის №: PROJECT No 110A21
ფურცლის ნომერი SHEET. No ST-1101	სტადია STATUS C.D.	მასშტაბი SCALE 1:100

08.08.2025

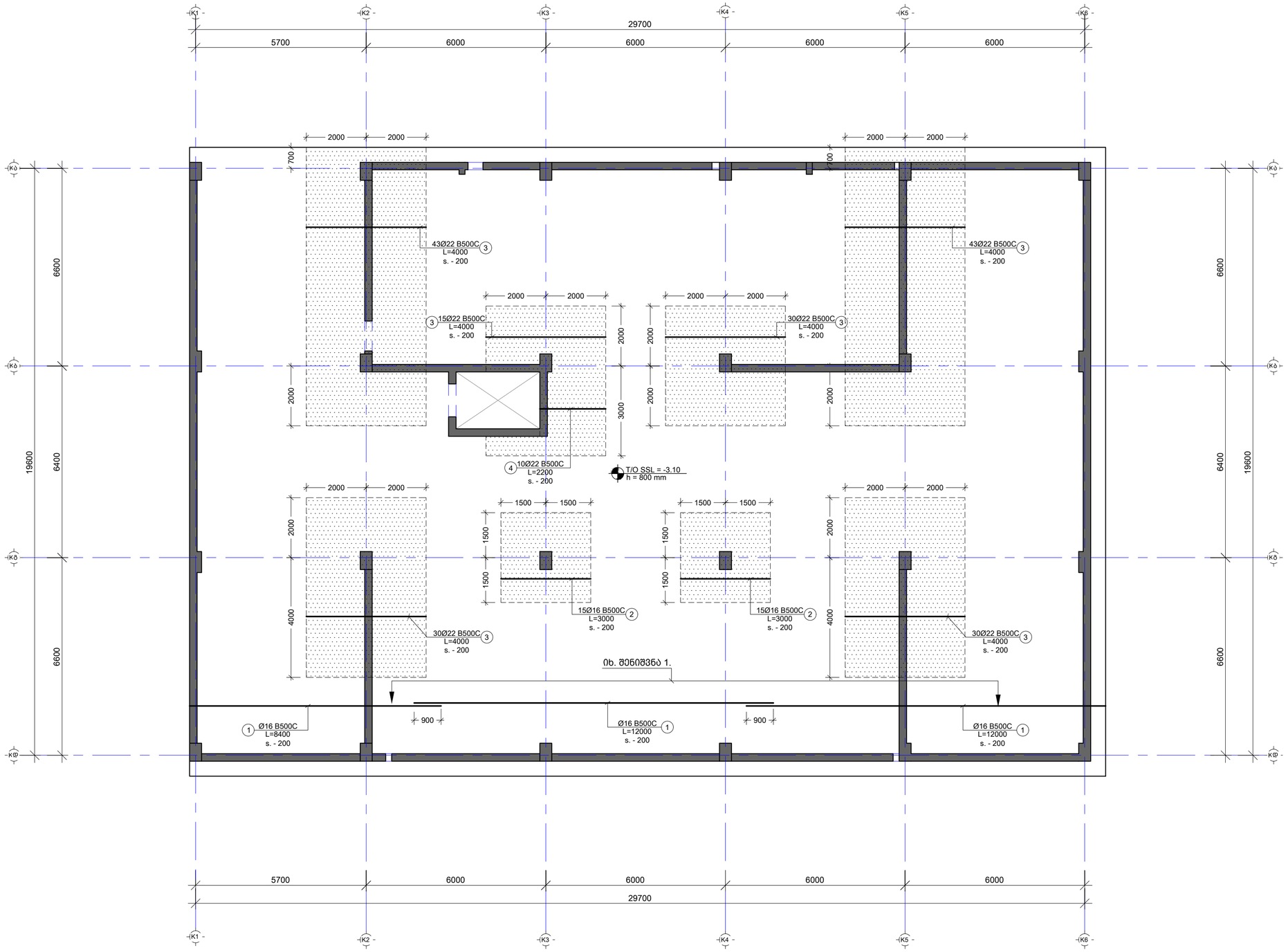

შენიშვნები:
NOTE:

No	Date	Revision	Issued by
----	----	----	----
----	----	----	----
----	----	----	----
----	----	----	----
----	----	----	----
----	----	----	----

სიტუაციური სქემა
KEY PLAN

პროექტი
PROJECT
F ბლოკი - მრავალბინიანი საცხ. კომპლექსი

მისამართი
ADDRESS
ქ.თბილისი, ბერი მაბრიელ სალოსის ქუჩა

ნახაზის ნომერი
DRAWG. No
CUB-B01-ST-1102-R00

ნახაზის დასახელება
DRWG. NAME
სძ. ფილის არმირების გეგმა -3.10 ნიშნ. ქვედა შრე X მიმართულებით

შპს "ქუბიკონი", თბილისი, ბარმაღ ბელოვანის ბაზრ. 13
ტელ: (+995 591) 116444 www.cubicon.ge

მთავარი კონსტრუქტორი: LEAD STRUCTURAL ENGINEER:	შეასრულა: ISSUED BY:	შეამოწმა APPROVED BY:
მამუკა საყაია	DZ	MS
ფორმატი PAPER SIZE	პროექტის №: PROJECT No	
A2	110A21	
ფურცლის ნომერი SHEET. No	სტატუსი STATUS	მასშტაბი SCALE
ST-1102	C.D.	1:100

08.08.2025

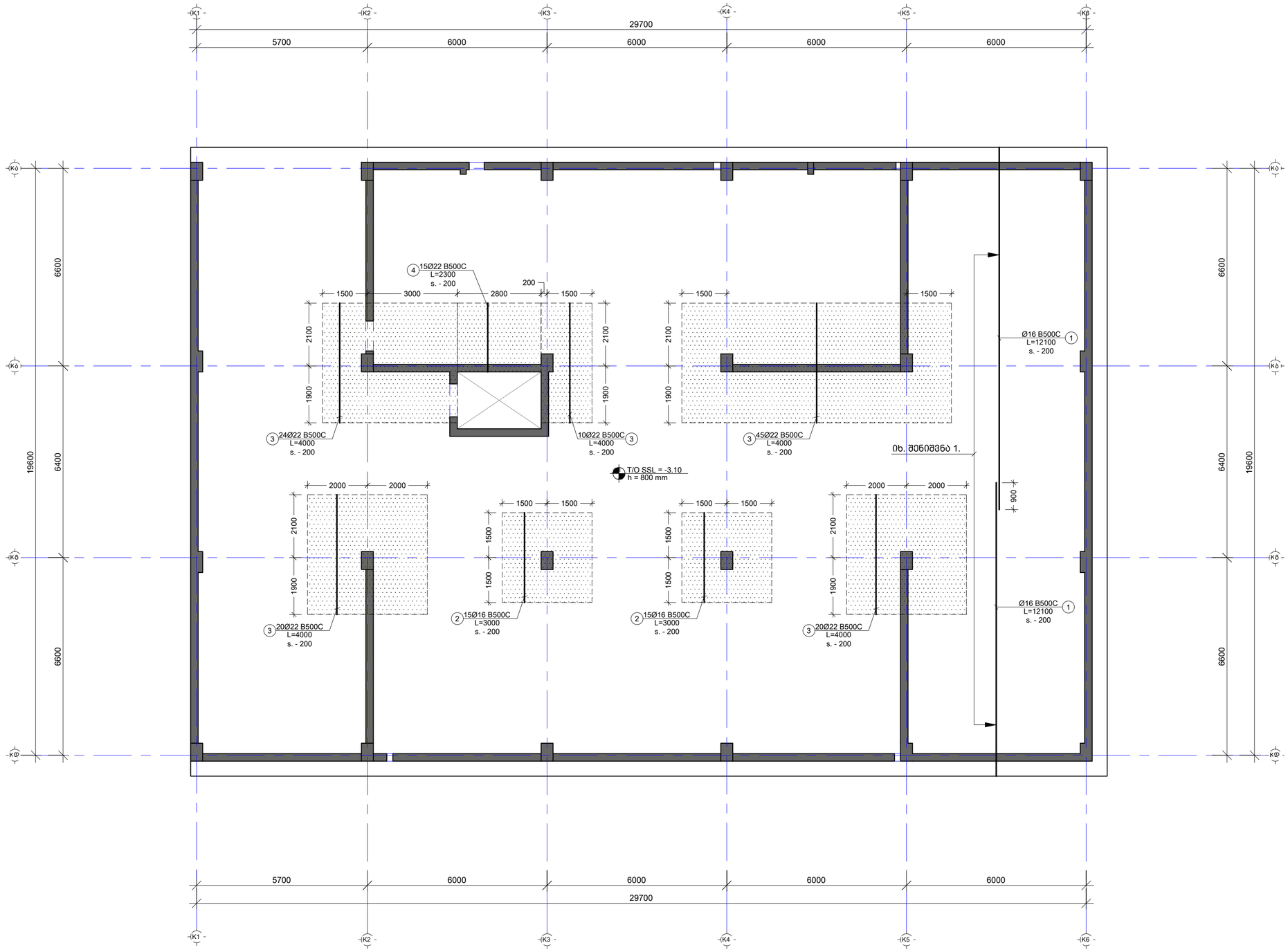

----	----	----	----
----	----	----	----
----	----	----	----
----	----	----	----
----	----	----	----
No	Date	Revision	Issued by

სიმბოლოების სქემა
KEY PLAN

პროექტი
PROJECT
F ბლოკი - მრავალბინიანი საცხ. კომპლექსი

მისამართი
ADDRESS
ქ.თბილისი, ბერი გაბრიელ სალოსის ქუჩა

ნახაზის ნომერი
DRAWG. No
CUB-B01-ST-1103-R00

ნახაზის დასახელება
DRWG. NAME
სძძ. ფილის არმირების გეგმა -3.10 ნიშნ. ქვედა შრე Y მიმართულებით

CUBICON
DESIGN & BUILDING ENGINEERING
შპს "კუბიკონი", თბილისი, ბარამაულ გელოვანის ქუჩა. 13
ტელ: (+995 591) 116444 www.cubicon.ge

მთავარი კონსტრუქტორი: LEAD STRUCTURAL ENGINEER: მათე საჯაია	შესრულებულია: ISSUED BY: DZ	შეამოწმა APPROVED BY: MS
	ფორმატი PAPER SIZE A2	პროექტის №: PROJECT No 110A21
ფურცლის ნომერი SHEET. No ST-1103	სტადია STATUS C.D.	მასშტაბი SCALE 1:100

08.08.2025

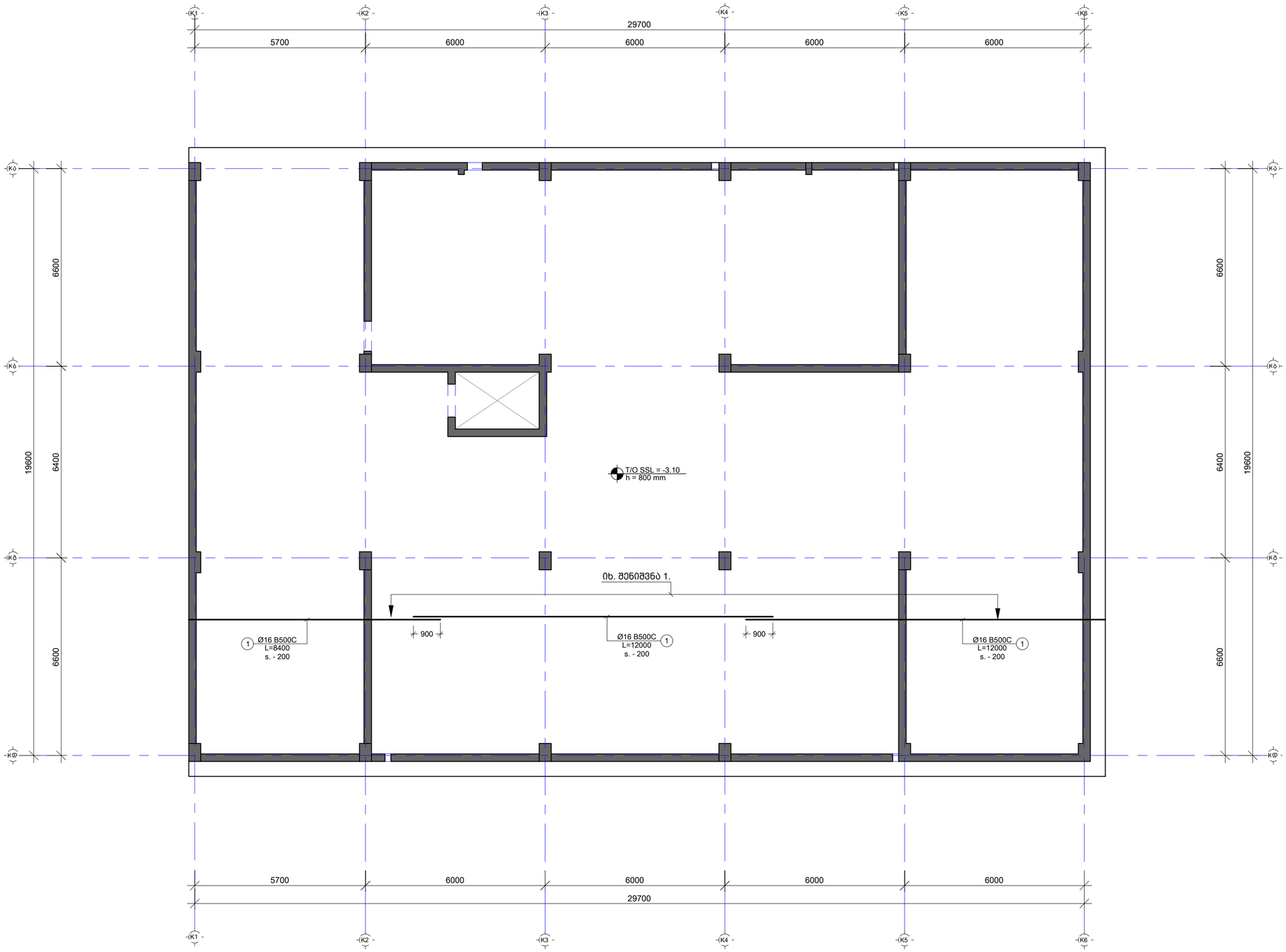

შენიშვნა:
NOTE:

No	Date	Revision	Issued by
----	----	----	----
----	----	----	----
----	----	----	----
----	----	----	----
----	----	----	----

სიტუაციური სქემა
KEY PLAN

პროექტი
PROJECT
F ბლოკი - მრავალბინიანი საცხ. კომპლექსი

მისამართი
ADDRESS
ქ.თბილისი, ბერი გაბრიელ სალოსის ქუჩა

ნახაზის ნომერი
DRAWG. No
CUB-B01-ST-1104-R00

ნახაზის დასახელება
DRWG. NAME
სძძ. ფილის არმირების გეგმა -3.10 ნიშნ. ზედა მრე X მიმართულებით

CUBICON
DESIGN & BUILDING ENGINEERING
შპს "კუბიკონი", თბილისი, ბერძან გელოვანის ბაგზ. 13
ტელ: (+995 591) 116444 www.cubicon.ge

მთავარი კონსტრუქტორი: LEAD STRUCTURAL ENGINEER:	შეასრულა: ISSUED BY:	შეამოწმა APPROVED BY:
მამუკა საყაია	DZ	MS
ფორმატი PAPER SIZE	A2	პროექტის №: PROJECT No	110A21
ფურცლის ნომერი SHEET. No	ST-1104	სტატუსი STATUS	C.D.	მასშტაბი SCALE	1:100

08.08.2025

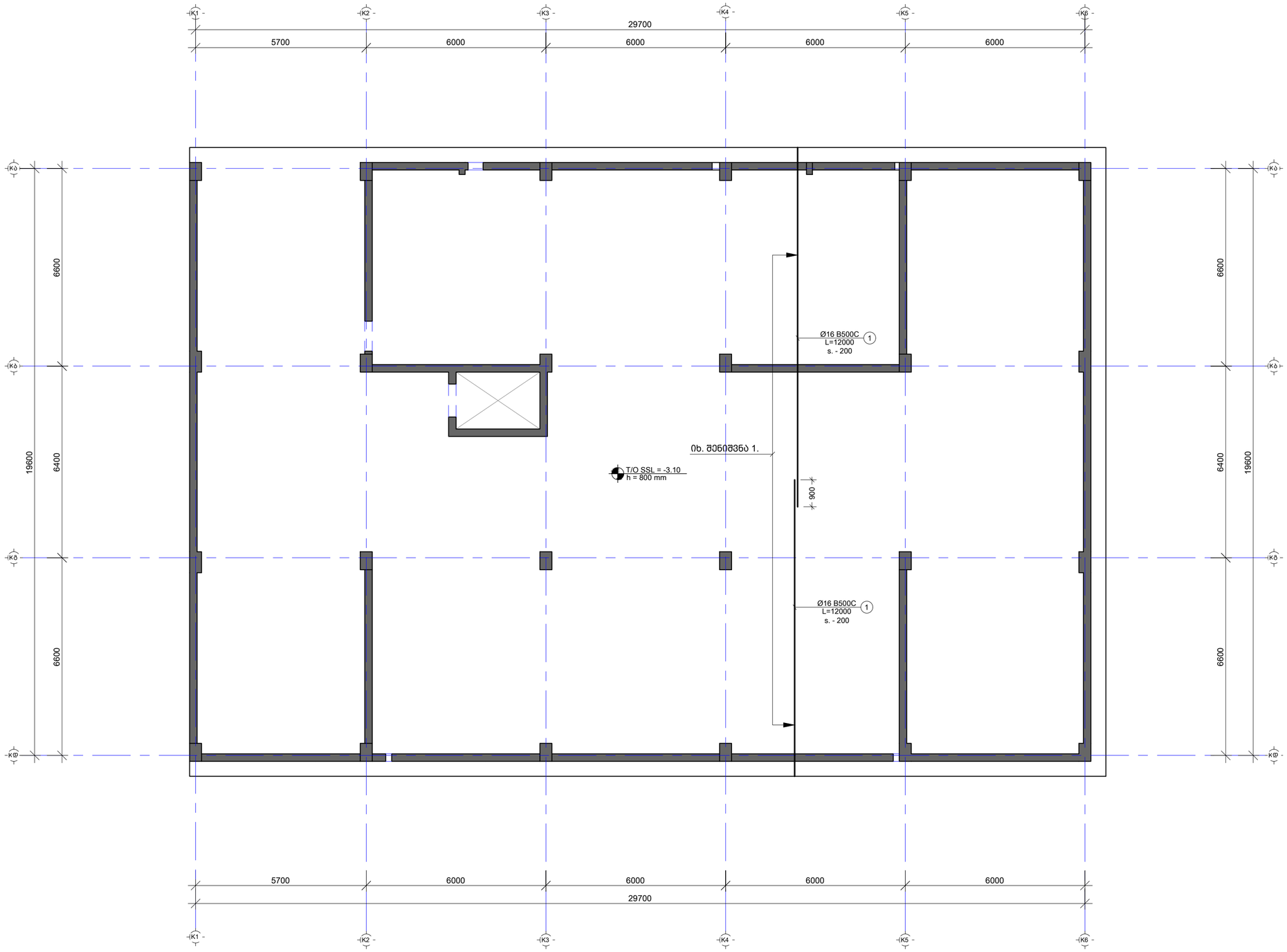

შენიშვნა:
NOTE:

No	Date	Revision	Issued by
----	----	----	----
----	----	----	----
----	----	----	----
----	----	----	----
----	----	----	----

საორიენტაციო სქემა
KEY PLAN

პროექტი
PROJECT
F ბლოკი - მრავალბინიანი საცხ. კომპლექსი

მისამართი
ADDRESS
ქ.თბილისი, ბერი შაბრიელ სალოსის ქუჩა

ნახაზის ნომერი
DRAWG. No
CUB-B01-ST-1105-R00

ნახაზის დასახელება
DRWG. NAME
სძძ. ფილის არმირების გეგმა -3.10 ნიშნ. ზედა შრე Y მიმართულებით

CUBICON
DESIGN & BUILDING ENGINEERING
შპს "ქუბიკონი", თბილისი, მარშალ გელოვანის გამზ. 13
ტელ: (+995 591) 116444 www.cubicon.ge

მთავარი კონსტრუქტორი: LEAD STRUCTURAL ENGINEER: მამუკა საჯაია	შესრულა: ISSUED BY: DZ	შეამოწმა APPROVED BY: MS
	ფორმატი PAPER SIZE A2	პროექტის №: PROJECT No 110A21
ფურცლის ნომერი SHEET. No ST-1105	სტადია STATUS C.D.	მასშტაბი SCALE 1:100

08.08.2025

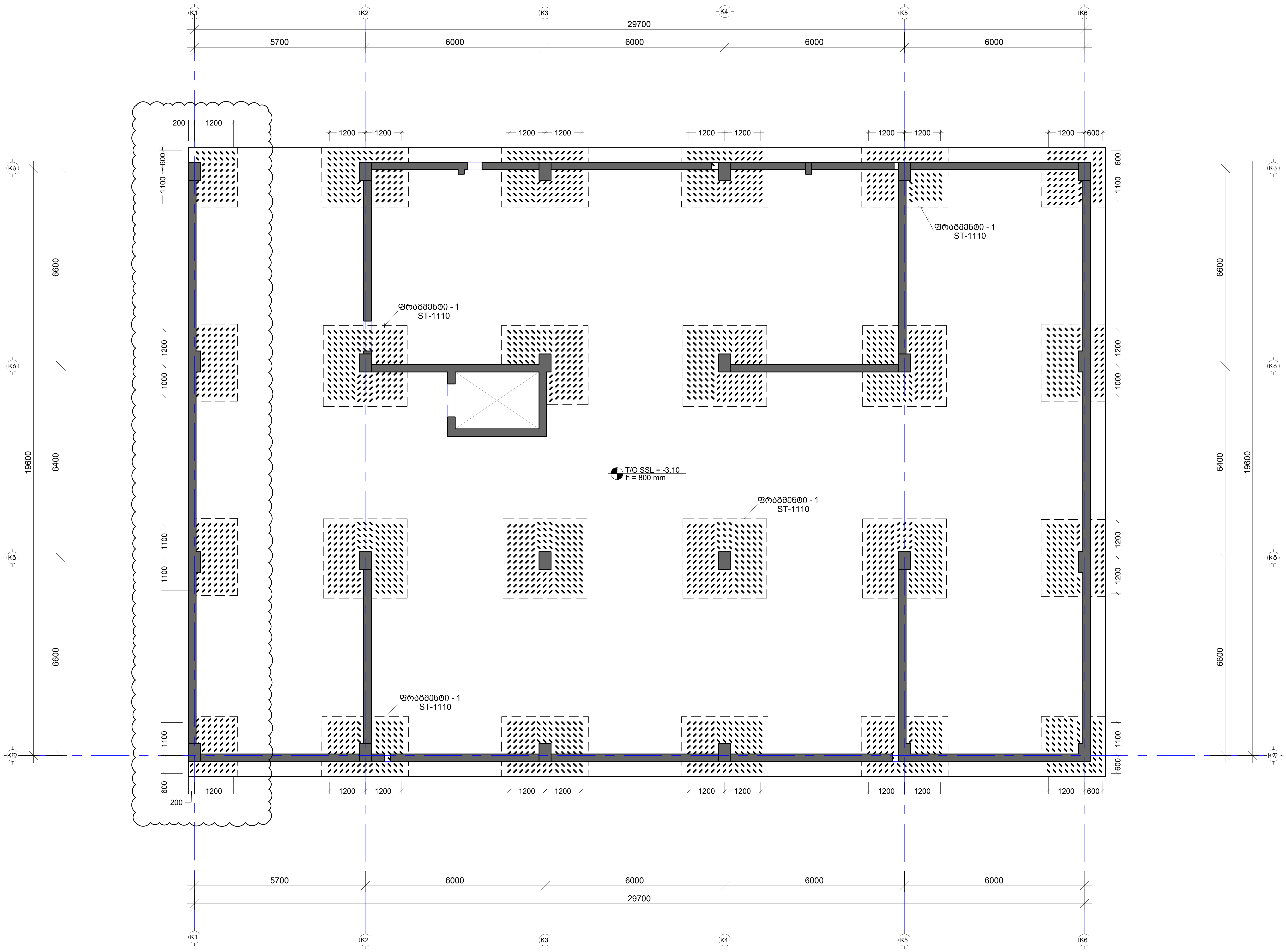

შენიშვნა:
NOTE:

- რევიზია

No	Date	Revision	Issued by
----	----	----	----
----	----	----	----
----	----	----	----
----	----	----	----
01	14.11.2023	შეიცვალა განივი არმირების ზონები	SB

სიტუაციური სქემა
KEY PLAN

პროექტი
PROJECT
F ბლოკი - მრავალბინიანი საცხ. კომპლექსი

მისამართი
ADDRESS
ქ.თბილისი, ბერი გაბრიელ სალოსის ქუჩა

ნახაზის ნომერი
DRAWG. No
CUB-B01-ST-1106-R01

ნახაზის დასახელება
DRWG. NAME
საძირკვლის ფილის განივი არმირების გეგმა -3.30 ნიშნულზე

CUBICON©
DESIGN & BUILDING ENGINEERING

შპს "კუბიკონი", თბილისი, მარშალ გელოვანის გამზ. 13
ტელ: (+995 591) 116444 www.cubicon.ge

მთავარი კონსტრუქტორი: LEAD STRUCTURAL ENGINEER:	შეასრულა: ISSUED BY:	შეამოწმა APPROVED BY:
მათე საჯაია	DZ	MS
	ფორმატი PAPER SIZE: A2	პროექტის №: PROJECT No: 110A21
ფურცლის ნომერი SHEET. No: ST-1106	სტადია STATUS: C.D.	მასშტაბი SCALE: 1:100

08.08.2025

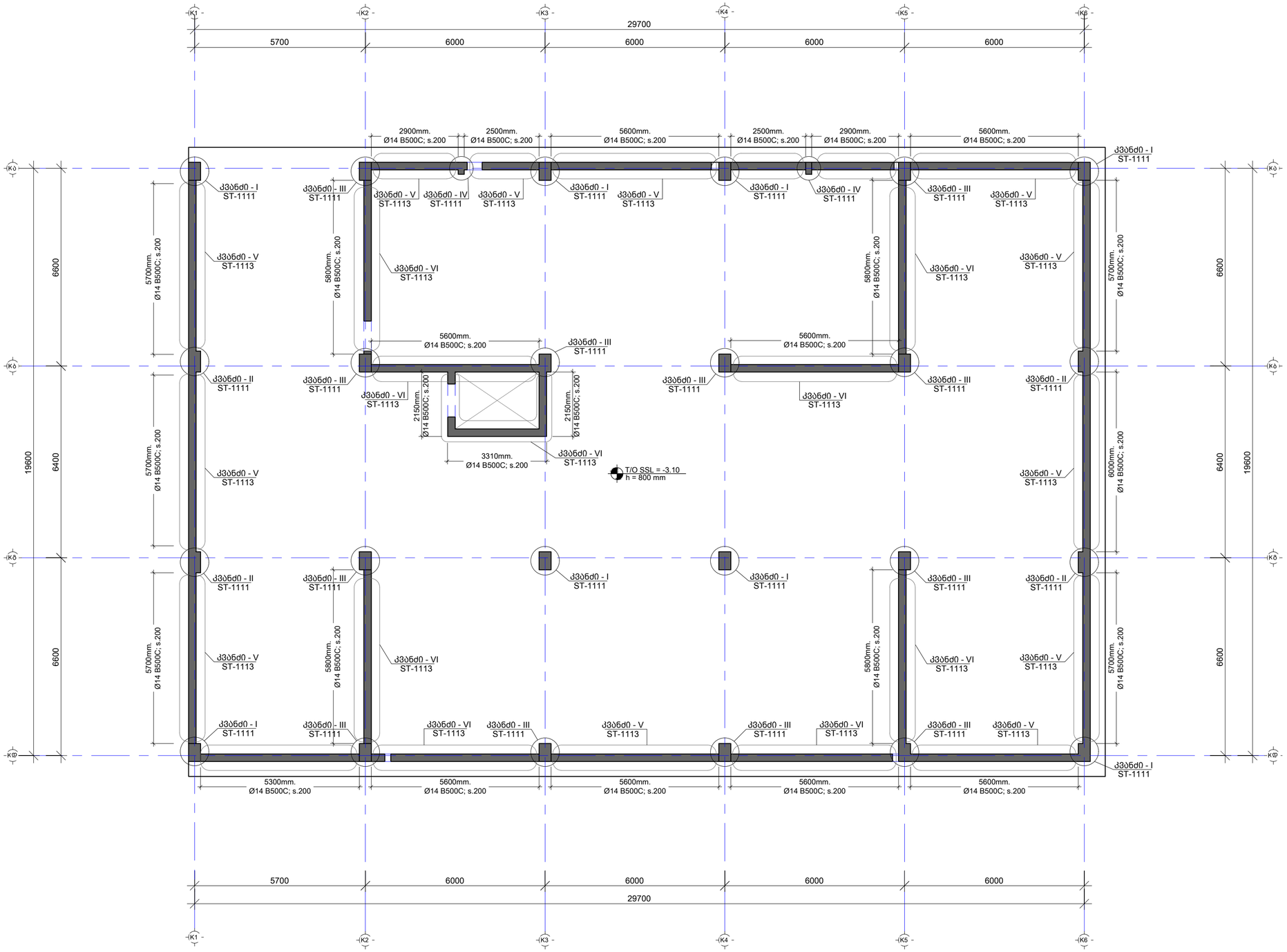

შენიშვნა:
NOTE:

No	Date	Revision	Issued by
----	----	----	----
----	----	----	----
----	----	----	----
----	----	----	----
01	14.11.2023	დატოტუტებრდა კედლის ნაგებები	SB

სიტუაციური სქემა
KEY PLAN

პროექტი
PROJECT
F ბლოკი - მრავალბინიანი სახლ. კომპლექსი

მისამართი
ADDRESS
ქ.თბილისი, ბერი გაბრიელ სალოსის ქუჩა

ნახაზის ნომერი
DRAWG. No
CUB-B01-ST-1107-R01

ნახაზის დასახელება
DRWG. NAME
სვეტების და კედლის საძირკვლის

CUBICON DESIGN & BUILDING ENGINEERING
შპს "ქუბიკონი", თბილისი, მარშალ გელოვანის გამზ. 13
ტელ: (+995 591) 116444 www.cubicon.ge

მთავარი კონსტრუქტორი: LEAD STRUCTURAL ENGINEER:	შემსრულ: ISSUED BY:	შემოწმა APPROVED BY:
მამუკა სამსონია	DZ	MS
ფორმატი PAPER SIZE	პროექტის №: PROJECT No	
A2	110A21	
ფურცლის ნომერი SHEET. No	სტატუსი STATUS	მასშტაბი SCALE
ST-1107	C.D.	1:100

08.08.2025

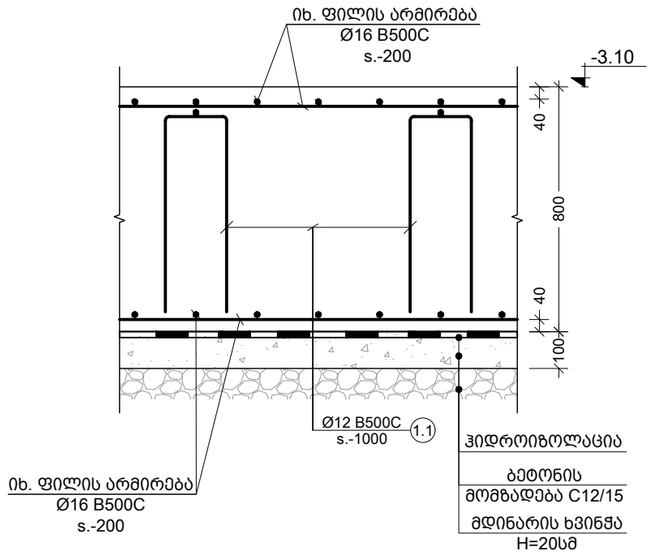

a კვეთი
Scale: 1:20

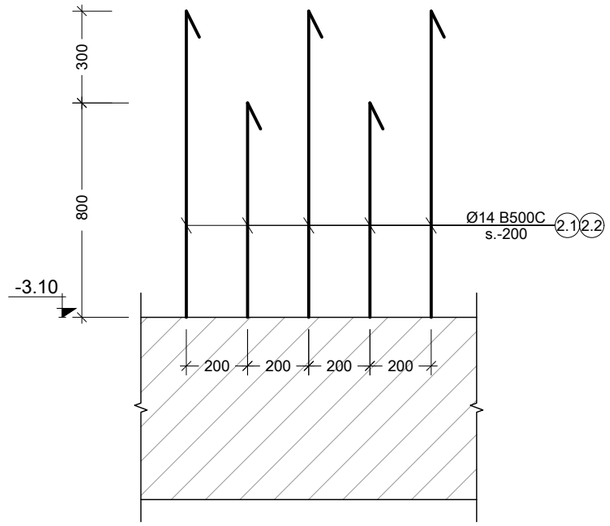

c ხედი
Scale: 1:20

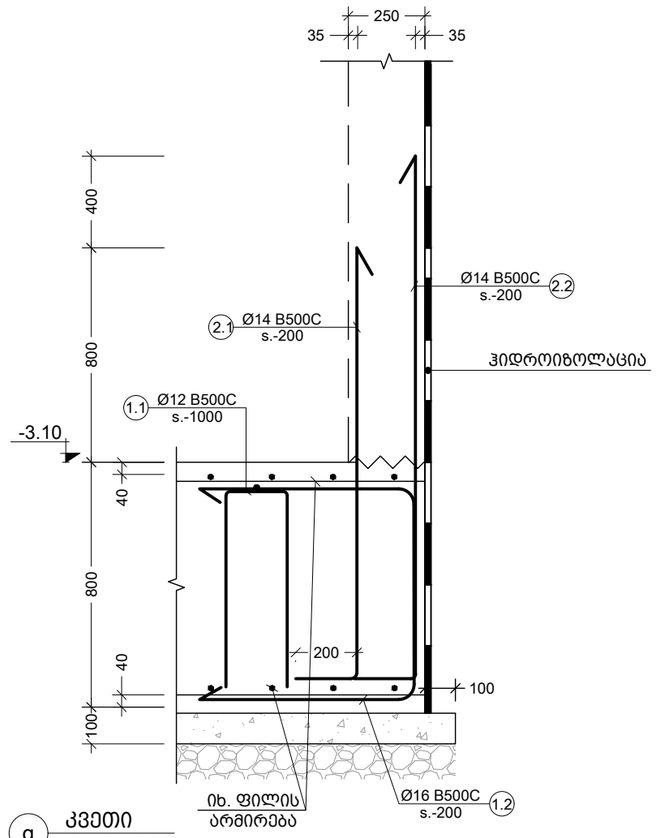

g კვეთი
Scale: 1:20

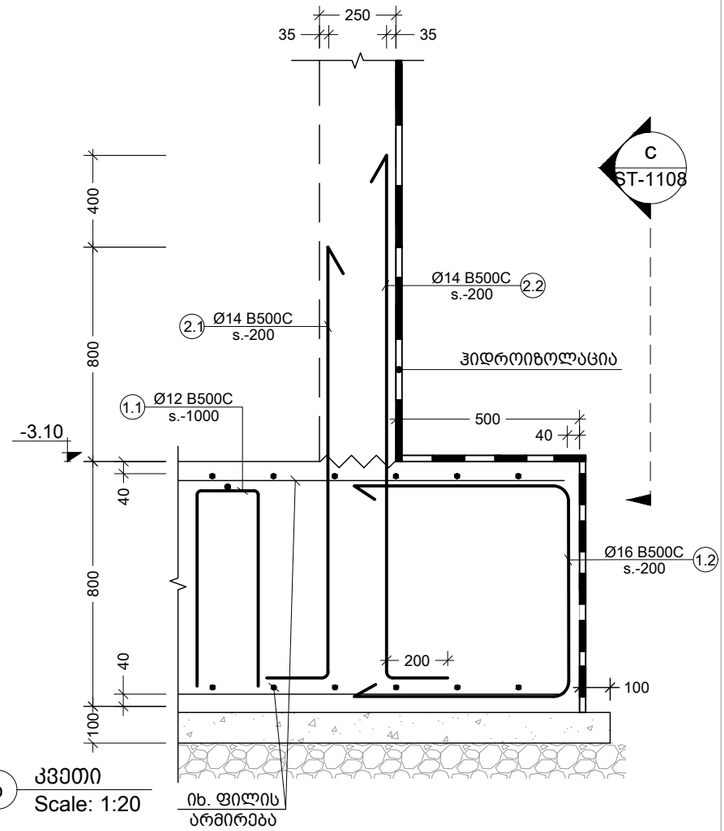

b კვეთი
Scale: 1:20

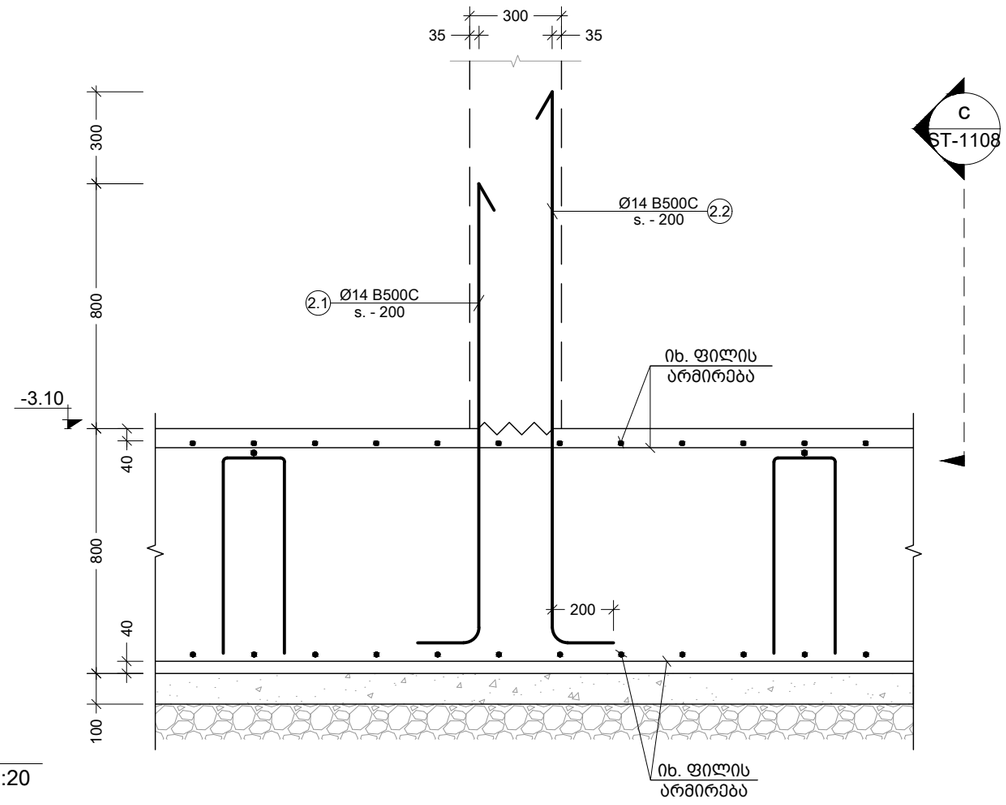

d კვეთი
Scale: 1:20

შენიშვნა:
NOTE:

----	----	----	----
----	----	----	----
----	----	----	----
----	----	----	----
01	14.11.2023	შეცვლილა კვეთები	SB
No	Date	Revision	Issued by

სიტუაციური სქემა
KEY PLAN

პროექტი
PROJECT
F ბლოკი - მრავალბინიანი საცხ. კომპლექსი

მისამართი
ADDRESS
ქ.თბილისი, ბერი მაბრიელ სალოსის ქუჩა

ნახაზის კოდი
DRAWG. CODE
CUB-B01-ST-1108-R01

ნახაზის დასახელება
DRWG. NAME
კვეთი a; b; d; g; ხედი c

CUBICON DESIGN & BUILDING ENGINEERING
შპს "კუბიკონი", თბილისი, მარშალ გელოვანის ბაძმ. 13
ტელ: (+995 591) 116444 www.cubicon.ge

მთავარი კონსტრუქტორი: LEAD STRUCTURAL ENGINEER: მათე საჯაია	შეასრულა: ISSUED BY: DZ	შეამოწმა APPROVED BY: MS	
	ფორმატი PAPER SIZE A3	პროექტის №: PROJECT No 110A21	
ფურცლის ნომერი SHEET. No ST-1108	სტადია STATUS C.D.	მასშტაბი SCALE 1:10	

08.08.2025

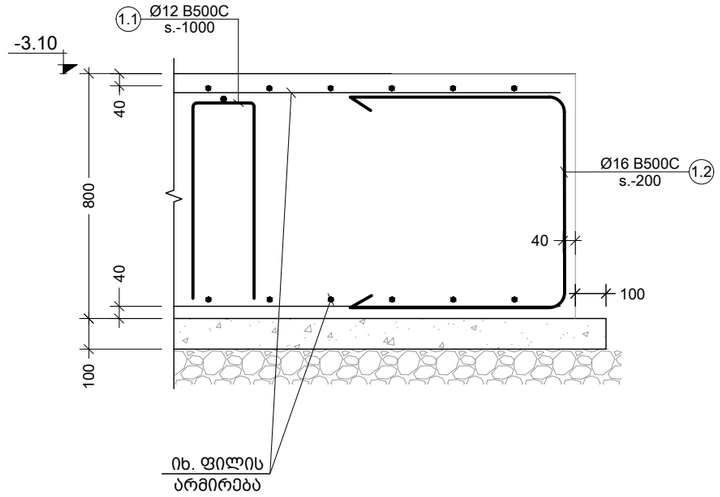

e კვეთი
Scale: 1:20

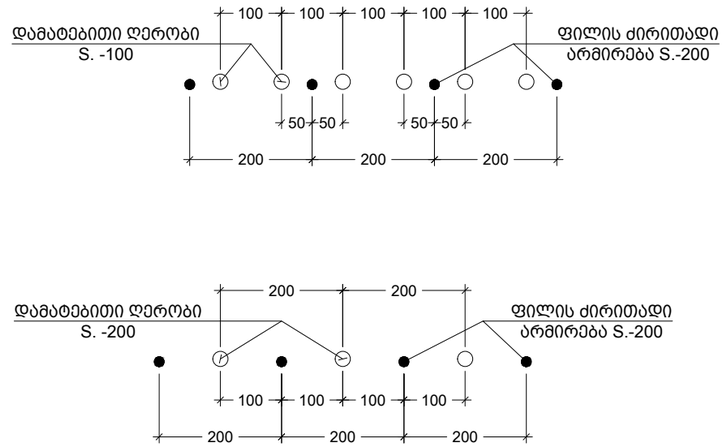

ძირითადი და დამატებითი ღეროების განაწილების სქემა
Scale: 1:10

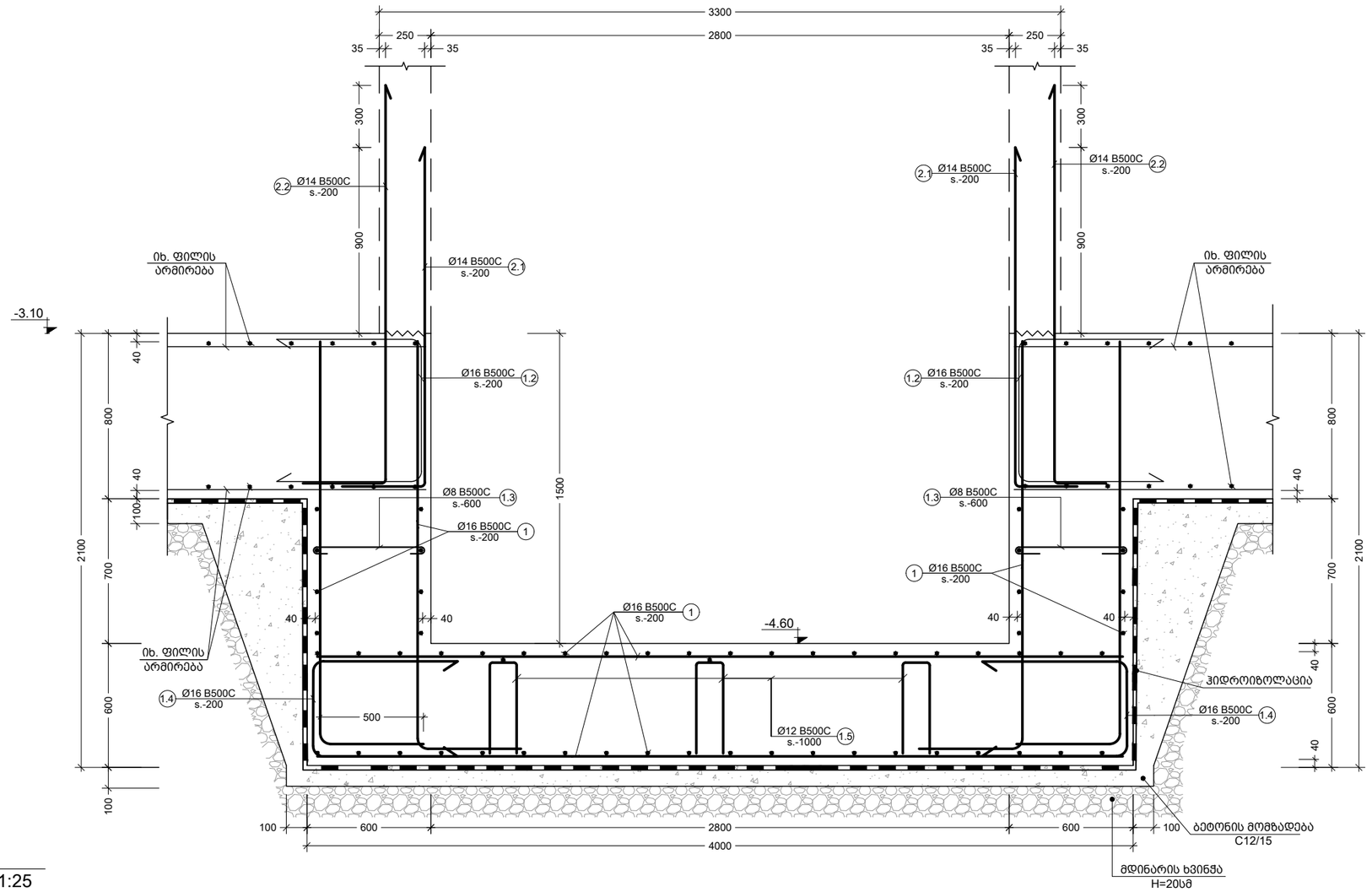

f კვეთი
Scale: 1:25

შენიშვნა:
NOTE:

----	----	----	----
----	----	----	----
----	----	----	----
----	----	----	----
----	----	----	----
No	Date	Revision	Issued by

სიტუაციური სქემა
KEY PLAN

პროექტი
PROJECT
F ბლოკი - მრავალბინიანი საცხ. კომპლექსი

მისამართი
ADDRESS
ქ.თბილისი, ბერი გაბრიელ სალოსის ქუჩა

ნახაზის კოდი
DRAWG. CODE
CUB-B01-ST-1109-R00

ნახაზის დასახელება
DRWG. NAME
კვეთი e; f; არმატურის ღეროების განაწ. სქემა

CUBICON DESIGN & BUILDING ENGINEERING
მას "კუბიკონი", თბილისი, მარშალ გელოვანის გამზ. 13
ტელ: (+995 591) 116444 www.cubicon.ge

მთავარი კონსტრუქტორი: LEAD STRUCTURAL ENGINEER:	შეასრულა: ISSUED BY:	შეამოწმა APPROVED BY:
მათე საჯაია	DZ	MS
	ფორმატი PAPER SIZE: A3	პროექტის №: PROJECT No 110A21
ფურცლის ნომერი SHEET. No ST-1109	სტადია STATUS C.D.	მასშტაბი SCALE 1:20

08.08.2025

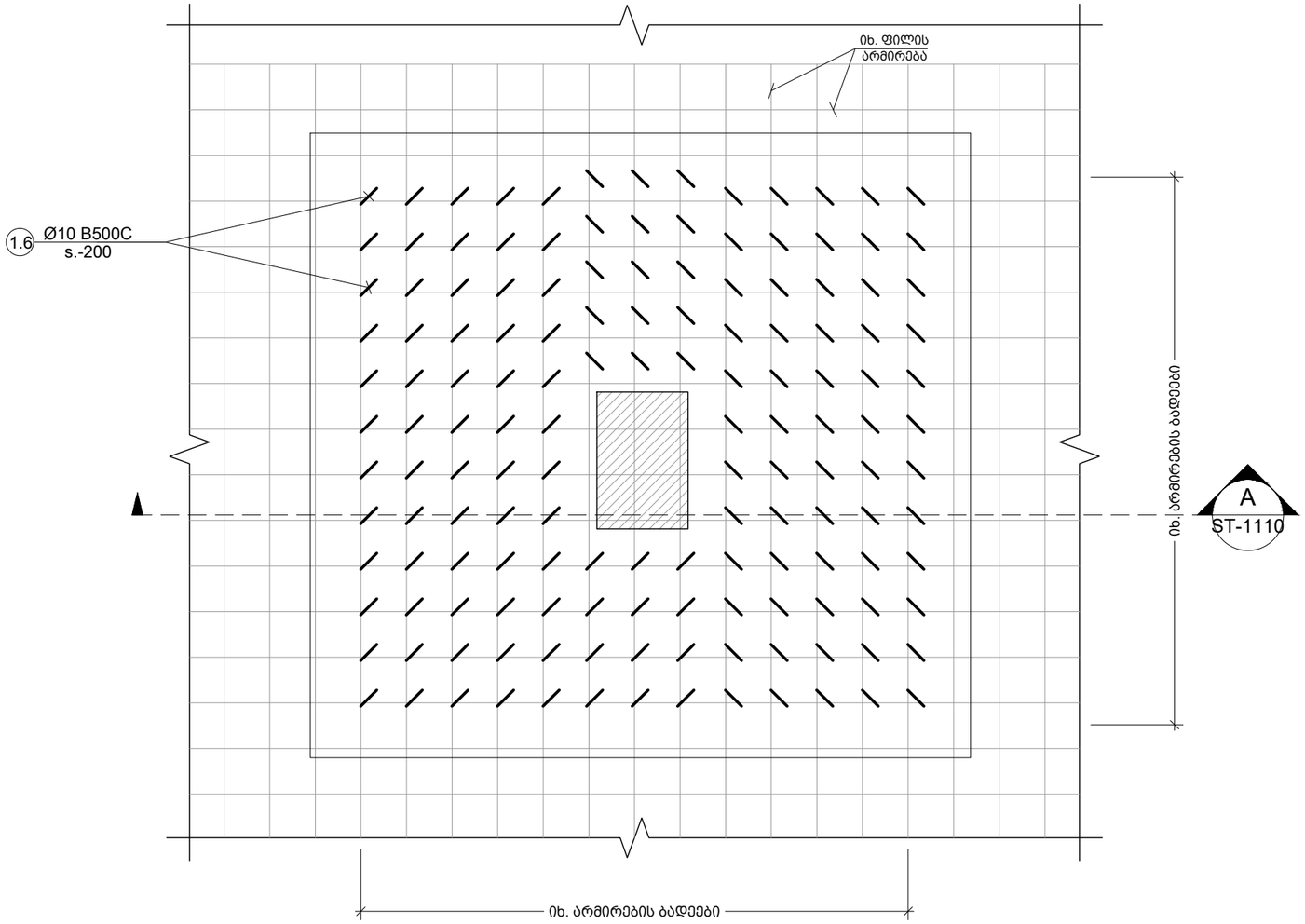

1 ფრაგმენტი
Scale: 1:25

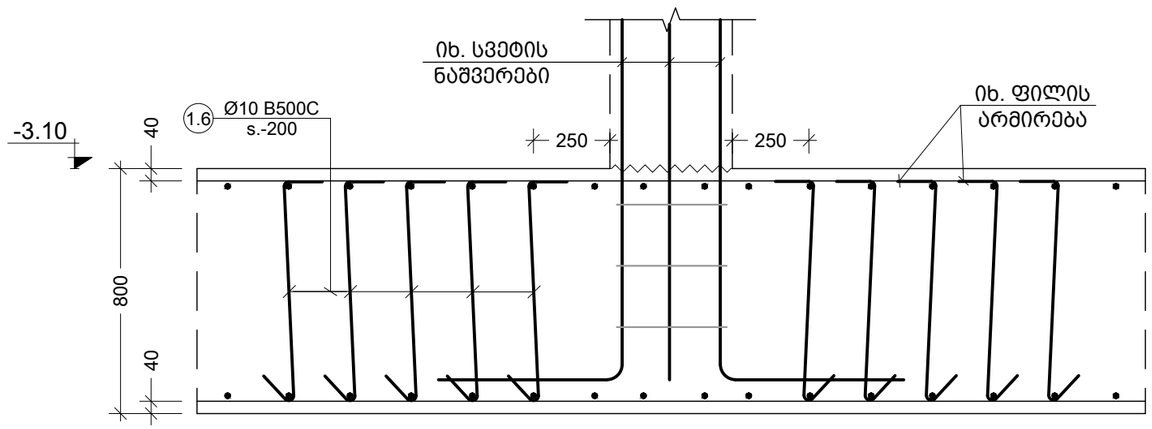

A ჭრილი
Scale: 1:20

შენიშვნა:
NOTE:

----	----	----	----
----	----	----	----
----	----	----	----
----	----	----	----
----	----	----	----
No	Date	Revision	Issued by

სიტუაციური სქემა
KEY PLAN

პროექტი
PROJECT
F ბლოკი - მრავალბინიანი საცხ. კომპლექსი

მისამართი
ADDRESS
ქ.თბილისი, ბერი გაბრიელ სალოსის ქუჩა

ნახაზის კოდი
DRAWG. CODE
CUB-B01-ST-1110-R00

ნახაზის დასახელება
DRWG. NAME
ფრაგმენტი - 1; ჭრილი A

CUBICON DESIGN & BUILDING ENGINEERING
შპს "კუბიკონი", თბილისი, მარშალ გელოვანის ბაძმ. 13
ტელ: (+995 591) 116444 www.cubicon.ge

მთავარი კონსტრუქტორი: LEAD STRUCTURAL ENGINEER: მათე საჯაია	შეასრულა: ISSUED BY: DZ	შეამოწმა APPROVED BY: MS
	ფორმატი PAPER SIZE A3	პროექტის №: PROJECT No 110A21
ფურცლის ნომერი SHEET. No ST-1110	სტადია STATUS C.D.	მასშტაბი SCALE 1:20

08.08.2025

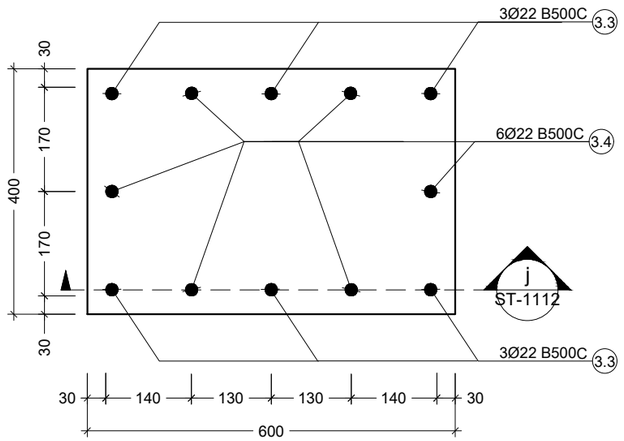

I კვანძი
Scale: 1:10

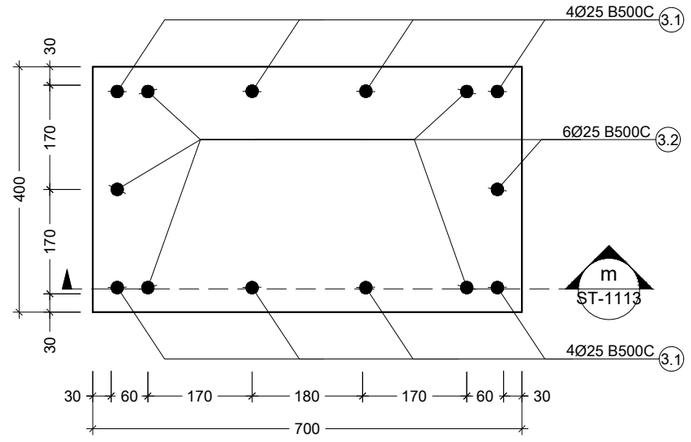

II კვანძი
Scale: 1:10

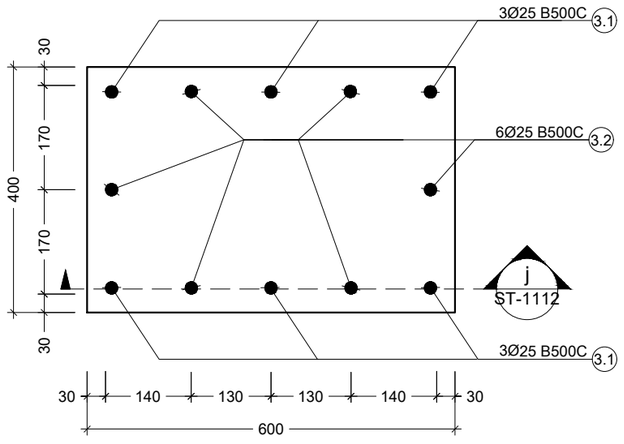

III კვანძი
Scale: 1:10

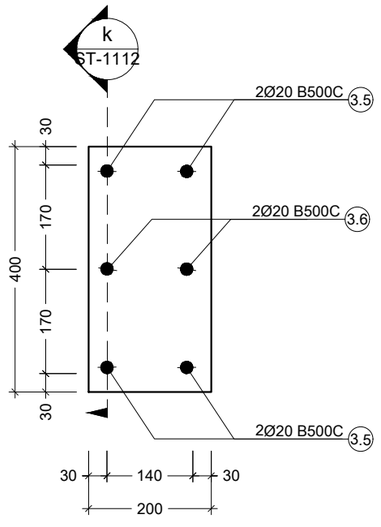

IV კვანძი
Scale: 1:10

შენიშვნა:
NOTE:

----	----	----	----
----	----	----	----
----	----	----	----
----	----	----	----
----	----	----	----
No	Date	Revision	Issued by

სიტუაციური სქემა
KEY PLAN

პროექტი
PROJECT
F ბლოკი - მრავალბინიანი საცხ. კომპლექსი

მისამართი
ADDRESS
ქ.თბილისი, ბერი გაბრიელ სალოსის ქუჩა

ნახაზის კოდი
DRAWG. CODE
CUB-B01-ST-1111-R00

ნახაზის დასახელება
DRWG. NAME
კვანძი I; II; III; IV

CUBICON
DESIGN & BUILDING ENGINEERING

შპს "კუბიკონი", თბილისი, მარშალ გელოვანის ბაძგ. 13
ტელ: (+995 591) 116444 www.cubicon.ge

მთავარი კონსტრუქტორი: LEAD STRUCTURAL ENGINEER:	შეასრულა: ISSUED BY:	შეამოწმა APPROVED BY:
მათე საჯაია	DZ	MS
ფორმატი PAPER SIZE: A3	პროექტის №: PROJECT No: 110A21	
ფურცლის ნომერი SHEET. No: ST-1111	სტადია STATUS: C.D.	მასშტაბი SCALE: 1:10

08.08.2025

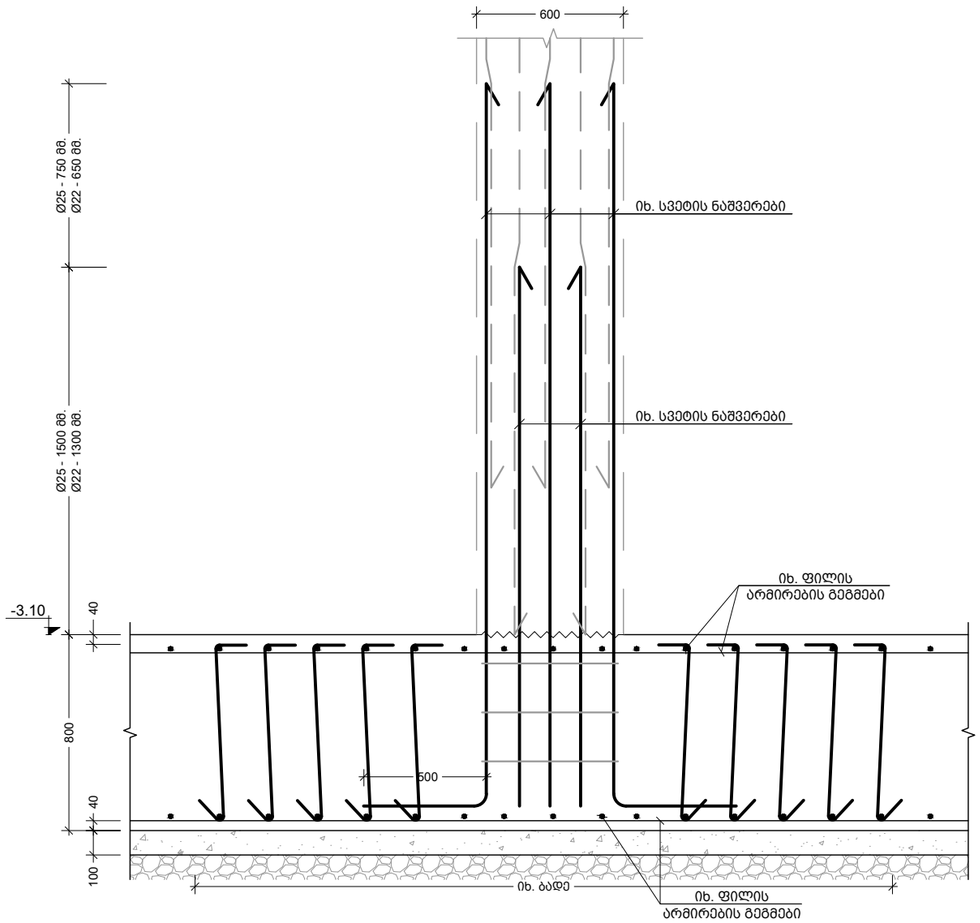

j კვეთი
Scale: 1:25

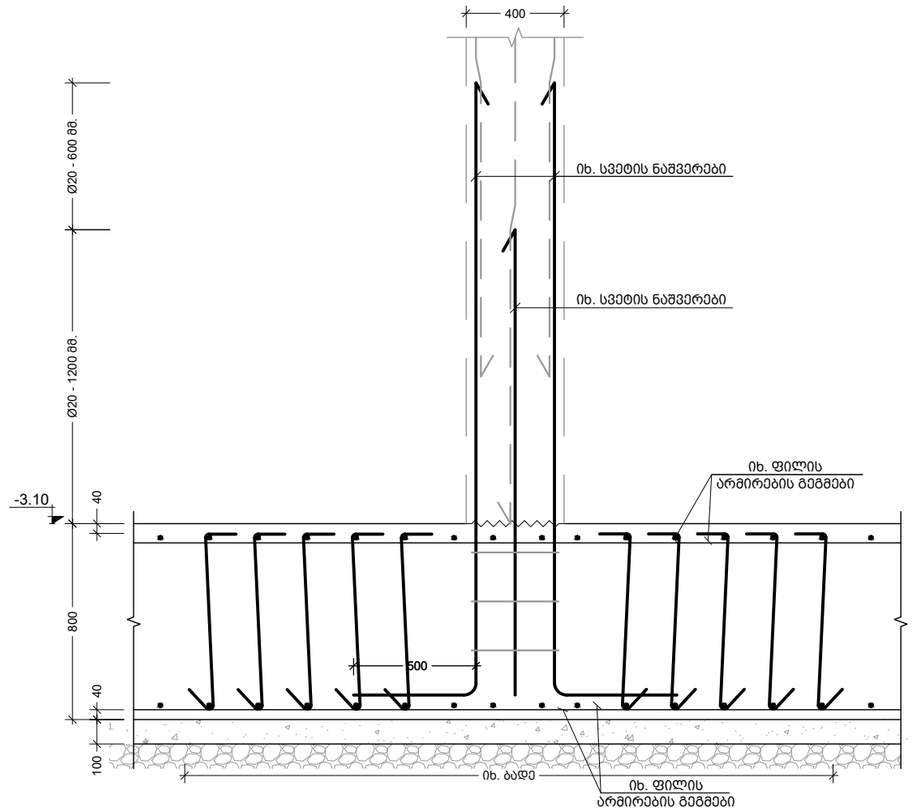

k კვეთი
Scale: 1:25

შენიშვნა:
NOTE:

----	----	----	----
----	----	----	----
----	----	----	----
----	----	----	----
----	----	----	----
No	Date	Revision	Issued by

სიტუაციური სქემა
KEY PLAN

პროექტი
PROJECT
F ბლოკი - მრავალბინიანი საცხ. კომპლექსი

მისამართი
ADDRESS
ქ.თბილისი, ბერი გაბრიელ სალოსის ქუჩა

ნახაზის კოდი
DRAWG. CODE
CUB-B01-ST-1112-R00

ნახაზის დასახელება
DRWG. NAME
კვეთი j; k

CUBICON
DESIGN & BUILDING ENGINEERING

შპს "კუბიკონი", თბილისი, მარშალ გელოვანის ბაძგ. 13
ტელ: (+995 591) 116444 www.cubicon.ge

მთავარი კონსტრუქტორი: LEAD STRUCTURAL ENGINEER: მათე საჯაია	შესრულა: ISSUED BY: DZ	შეამოწმა APPROVED BY: MS
	ფორმატი PAPER SIZE A3	პროექტის №: PROJECT No 110A21
ფურცლის ნომერი SHEET. No ST-1112	სტადია STATUS C.D.	მასშტაბი SCALE 1:25

08.08.2025

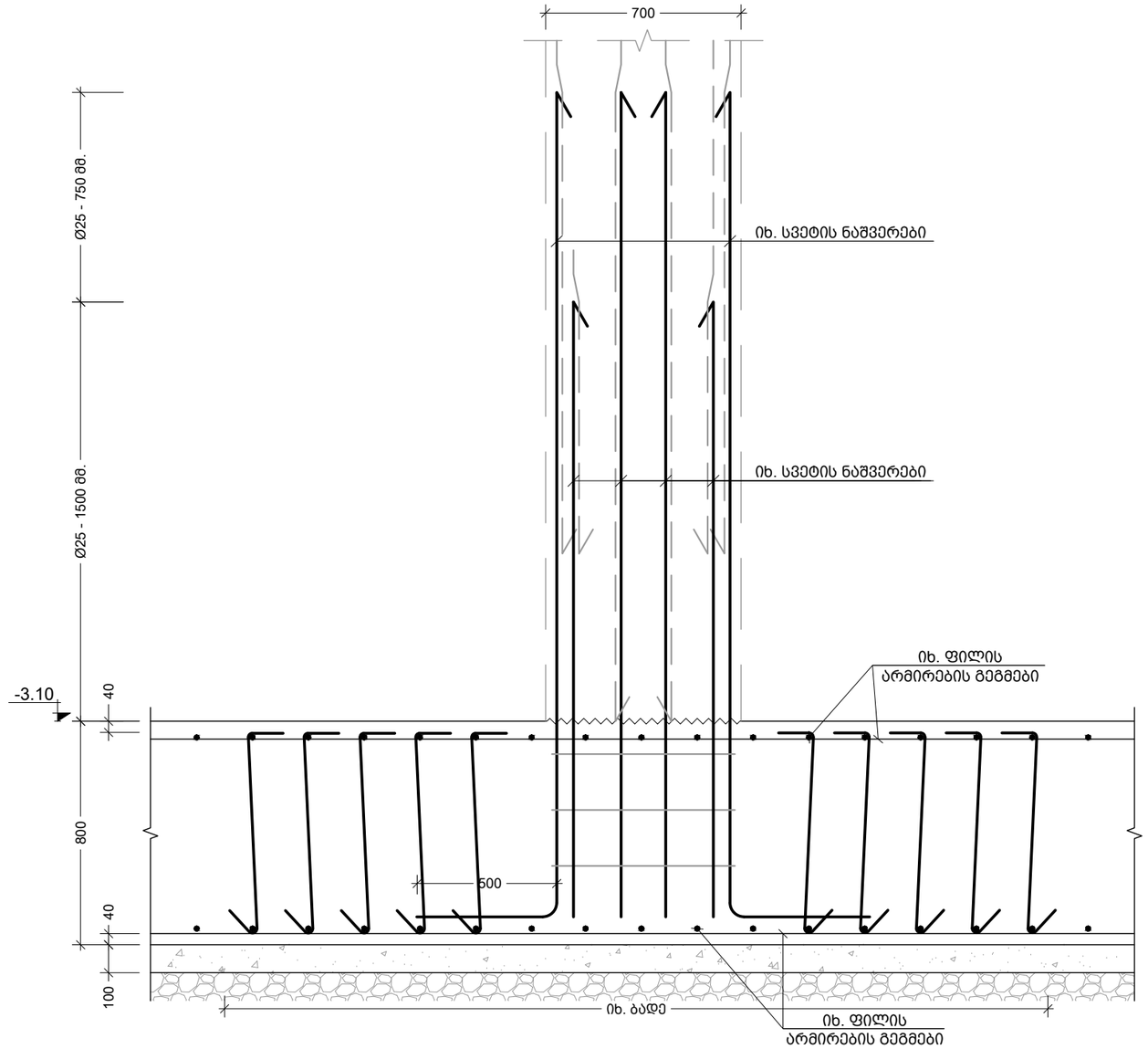

m კვეთი
Scale: 1:20

შენიშვნა:
NOTE:

----	----	----	----
----	----	----	----
----	----	----	----
----	----	----	----
----	----	----	----
No	Date	Revision	Issued by

სიტუაციური სქემა
KEY PLAN

პროექტი
PROJECT
F ბლოკი - მრავალბინიანი საცხ. კომპლექსი

მისამართი
ADDRESS
ქ.თბილისი, ბერი გაბრიელ სალოსის ქუჩა

ნახაზის კოდი
DRAWG. CODE
CUB-B01-ST-1113-R00

ნახაზის დასახელება
DRWG. NAME
კვეთი m

CUBICON
DESIGN & BUILDING ENGINEERING
შპს "კუბიკონი", თბილისი, მარშალ გელოვანის გამზ. 13
ტელ: (+995 591) 116444 www.cubicon.ge

მთავარი კონსტრუქტორი: LEAD STRUCTURAL ENGINEER:	შესრულა: ISSUED BY:	შეამოწმა APPROVED BY:
მათე საჯაია	DZ	MS
ფორმატი PAPER SIZE	A3	პროექტის №: PROJECT No	110A21
ფურცლის ნომერი SHEET. No	ST-1113	სტადია STATUS	C.D.	მასშტაბი SCALE	1:20

08.08.2025

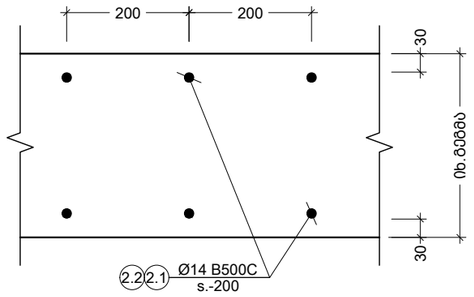

V კვანძი
Scale: 1:10

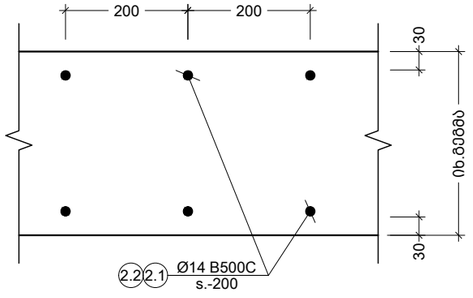

VI კვანძი
Scale: 1:10

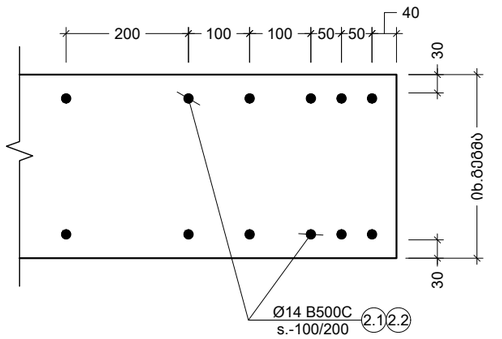

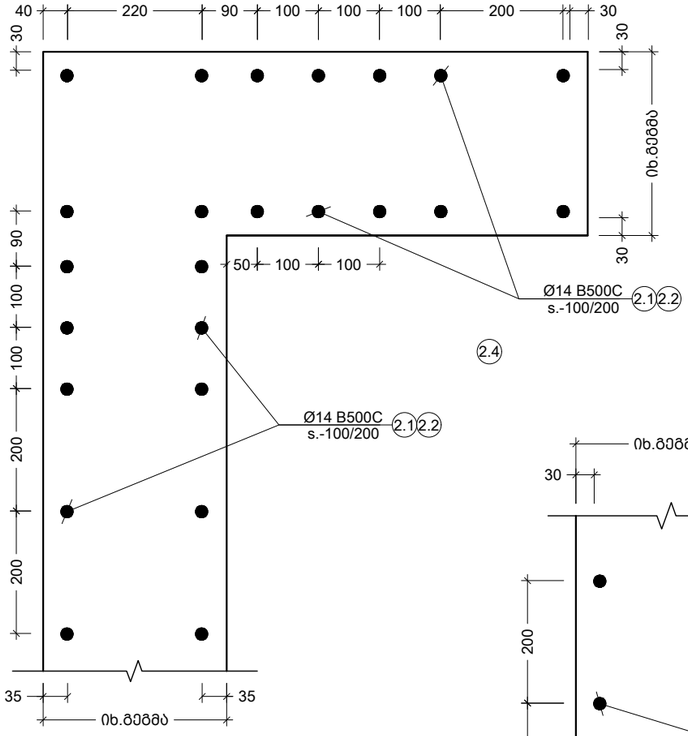

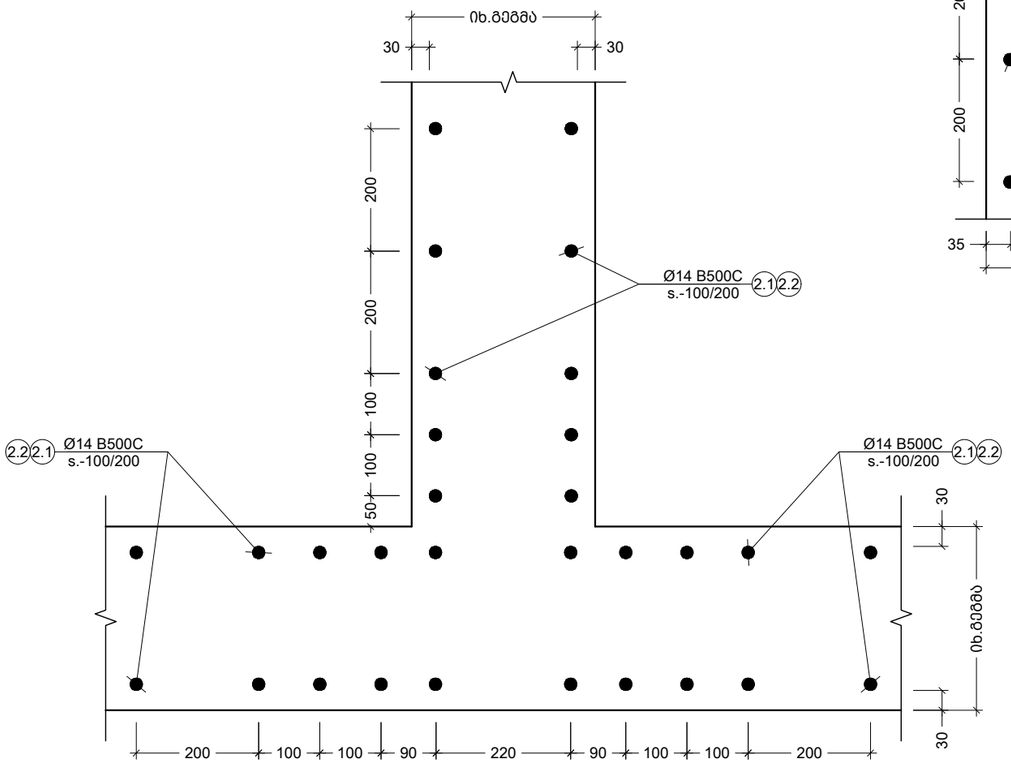

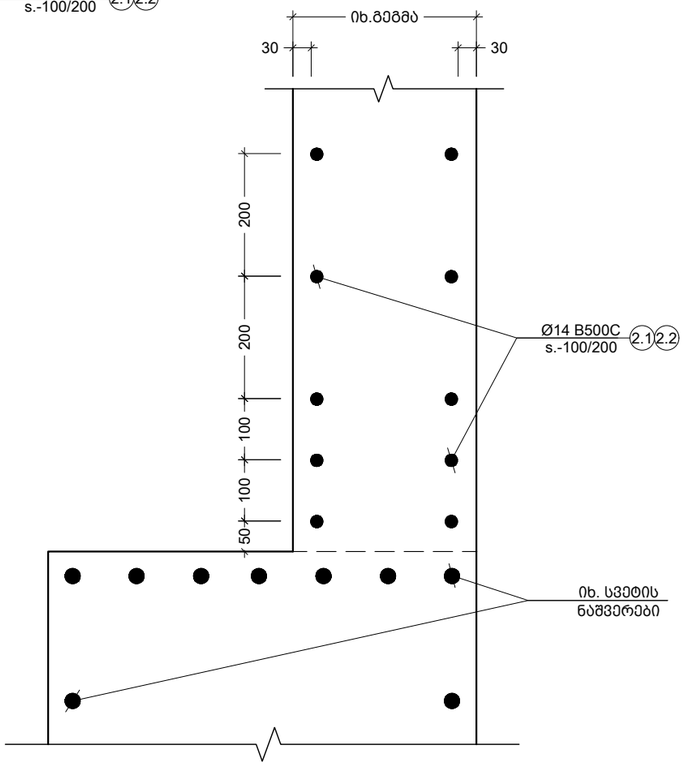

დიაფრაგმებისა და სვეტების შეერთების ტიპიური კვანძები
Scale: 1:10

შენიშვნა:
NOTE:

----	----	----	----
----	----	----	----
----	----	----	----
----	----	----	----
01	14.11.2023	დპროექტირდა კედლის ნაშვერები	SB
No	Date	Revision	Issued by

სიტუაციური სქემა
KEY PLAN

პროექტი
PROJECT
F ბლოკი - მრავალბინიანი საცხ. კომპლექსი

მისამართი
ADDRESS
ქ.თბილისი, ბერი გაბრიელ სალოსის ქუჩა

ნახაზის კოდი
DRAWG. CODE
CUB-B01-ST-1114-R01

ნახაზის დასახელება
DRWG. NAME
კვანძი V; VI; VII

CUBICON
DESIGN & BUILDING ENGINEERING

შპს "კუბიკონი", თბილისი, მარშალ გელოვანის გამზ. 13
ტელ: (+995 591) 116444 www.cubicon.ge

მთავარი კონსტრუქტორი: LEAD STRUCTURAL ENGINEER:	შეასრულა: ISSUED BY:	შეამოწმა APPROVED BY:
მათე საჯაია	DZ	MS
	ფორმატი PAPER SIZE: A3	პროექტის №: PROJECT No: 110A21
ფურცლის ნომერი SHEET. No: ST-1113	სტადია STATUS: C.D.	მასშტაბი SCALE: 1:10

08.08.2025

პოზ. №	ესკიზი	L მმ
1.1	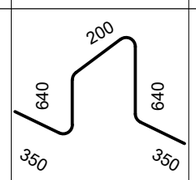	2180
1.2	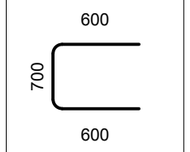	1900
1.3		720
1.4	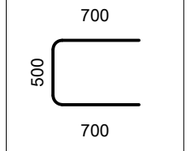	1900
1.5	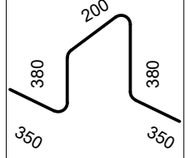	1660
1.6	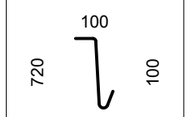	920
2.1	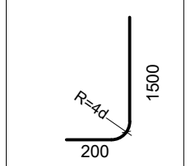	1700
2.2	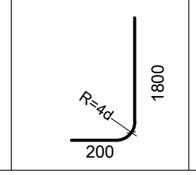	2000

პოზ. №	ესკიზი	L მმ
3.1		3450
3.2		2700
3.3		3100
3.4		2650
3.5		2800
3.6		2350

კონსტრ. დასახ.	ელემენტის დასახ.	პოზ. №	დიამეტრი ან კვეთი (მმ)	ერთეულის სიგრძე (მმ.)	რაოდენობა (ც.)	საერთო სიგრძე (მ.)	საერთო წონა (კგ.)
საძირკვლები	ფილა	1	Ø 16 B500C	დ.ბ.	-	14738	23249
		2	Ø 16 B500C	3000	60 X 1	180	284
		3	Ø 22 B500C	4000	305 X 1	1218	3633
		4	Ø 22 B500C	2200	24 X 1	52	154
		1.1	Ø 12 B500C	2180	638 X 1	1391	1234
		1.2	Ø 16 B500C	1900	573 X 1	1089	1717
		1.3	Ø 8 B500C	720	29 X 1	21	8
		1.4	Ø 16 B500C	1900	71 X 1	135	213
		1.5	Ø 12 B500C	1660	8 X 1	12	11
		1.6	Ø 10 B500C	920	2530 X 1	2328	1434
	ქანდლის ნაშვერები	2.1	Ø 14 B500C	1700	696 X 1	1183	1429
		2.2	Ø 14 B500C	2000	696 X 1	1392	1681
	სვეტის ნაშვერები	3.1	Ø 25 B500C	3450	104 X 1	359	1382
		3.2	Ø 25 B500C	2700	96 X 1	259	998
		3.3	Ø 22 B500C	3100	48 X 1	149	444
		3.4	Ø 22 B500C	2650	48 X 1	127	379
		3.5	Ø 20 B500C	2800	8 X 1	22	55
		3.6	Ø 20 B500C	2350	4 X 1	9	23
		მძიმე ბეტონი	C20/25	V = 510.4 X 1		= 510.40 მ³	
		ბეტონის მომზადება	C12/15	V = 65.3 X 1		= 65.30 მ³	

შენიშვნა:
NOTE:

- რევიზია

----	----	----	----
----	----	----	----
----	----	----	----
----	----	----	----
01	14.11.2023	დაკორექტირდა სპეციფიკაცია	SB
No	Date	Revision	Issued by

საორიენტაციო სქემა
KEY PLAN

პროექტი
PROJECT
F ბლოკი - მრავალბინიანი საცხ. კომპლექსი

მისამართი
ADDRESS
ქ.თბილისი, ბერი მაბრიელ სალოსის ქუჩა

ნახაზის კოდი
DRAWG. CODE
CUB-B01-ST-1115-R01

ნახაზის დასახელება
DRWG. NAME
საძირკვლის სპეციფიკაცია

CUBICON
DESIGN & BUILDING ENGINEERING
მას "კუბიკონი", თბილისი, მარშალ გელოვანის ბაძმ. 13
ტელ: (+995 591) 116444 www.cubicon.ge

მთავარი კონსტრუქტორი: LEAD STRUCTURAL ENGINEER:	შეასრულა: ISSUED BY:	შეამოწმა APPROVED BY:
მათე საჯაია	DZ	MS
ფორმატი PAPER SIZE: A3		პროექტის №: PROJECT No 110A21
ფურცლის ნომერი SHEET. No ST-1114	სტადია STATUS C.D.	მასშტაბი SCALE 1:10

08.08.2025

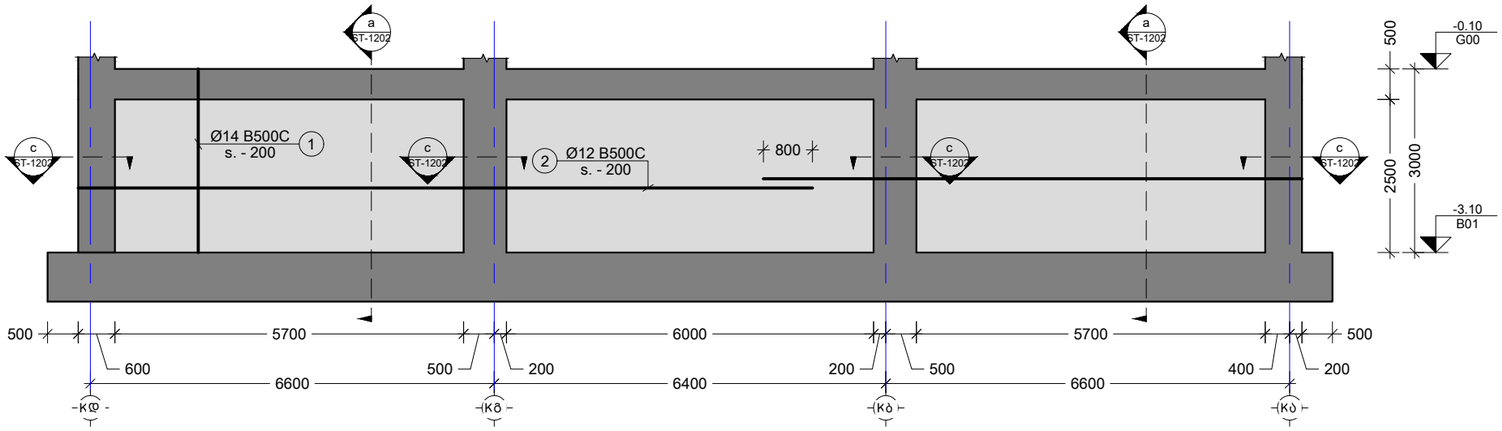

1 R.C.W.
Scale: 1:100

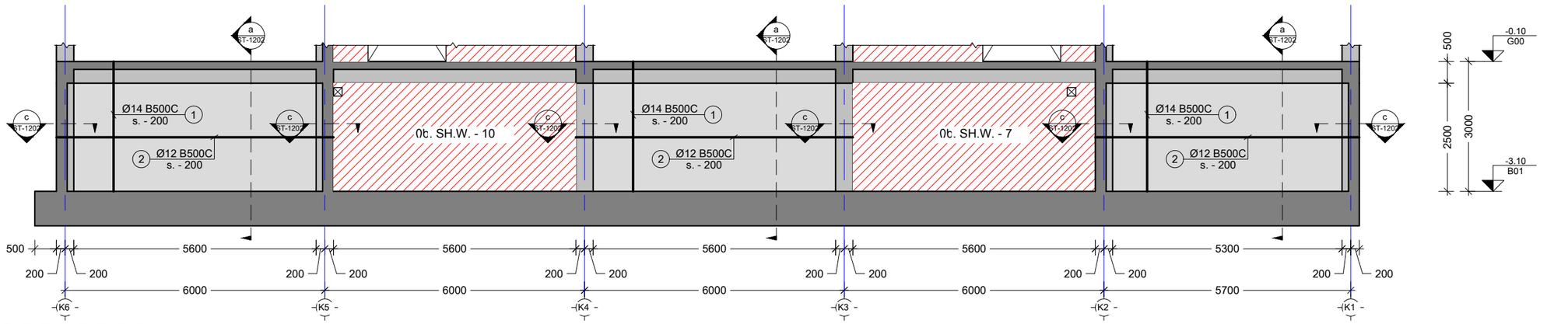

2 R.C.W.
Scale: 1:100

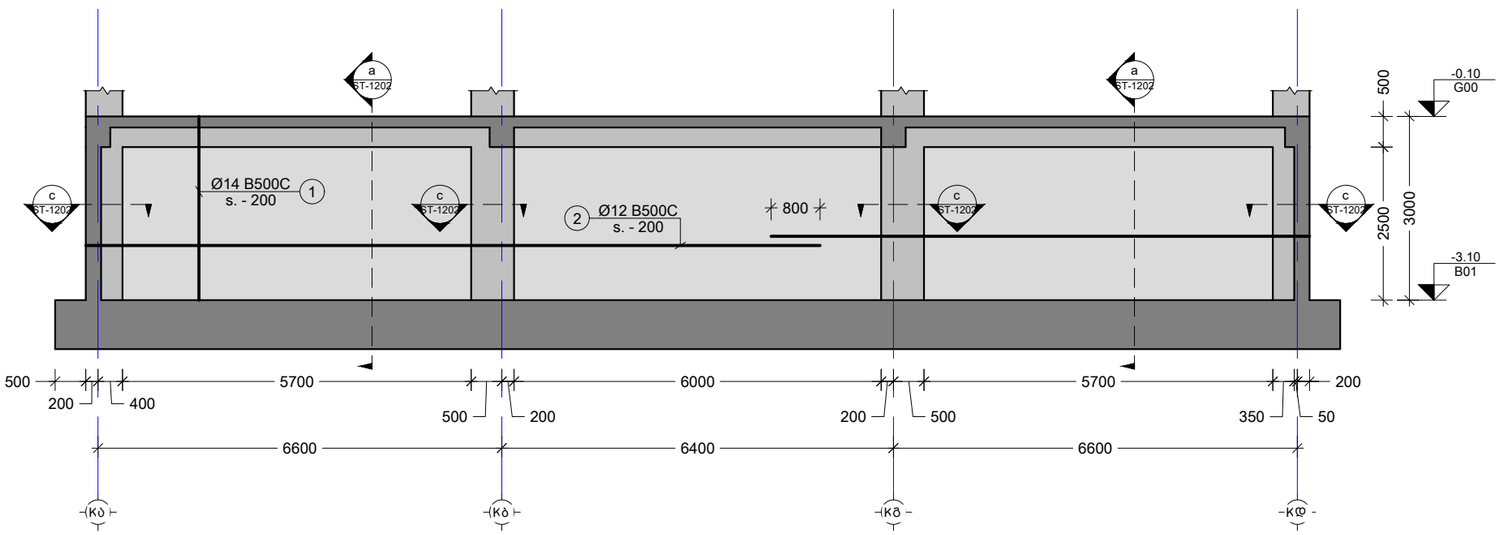

3 R.C.W.
Scale: 1:100

შენიშვნა:
NOTE:

- რევიზია

----	----	----	----
----	----	----	----
----	----	----	----
----	----	----	----
01	14.11.2023	დაკორექტირდა მონ.კედელი	SB
No	Date	Revision	Issued by

სიტუაციური სქემა
KEY PLAN

პროექტი
PROJECT
F ბლოკი - მრავალბინიანი საცხ. კომპლექსი

მისამართი
ADDRESS
ქ.თბილისი, ბერი გაბრიელ სალოსის ქუჩა

ნახაზის კოდი
DRAWG. CODE
CUB-ZZZ-ST-1201-R01

ნახაზის დასახელება
DRWG. NAME
მონ. კედლის განშლა, R.C.W. - 1, 2, 3

CUBICON
DESIGN & BUILDING ENGINEERING
შპს "კუბიკონი", თბილისი, მარშალ გელოვანის გამზ. 13
ტელ: (+995 591) 116444 www.cubicon.ge

მთავარი კონსტრუქტორი: LEAD STRUCTURAL ENGINEER:	შესრულა: ISSUED BY:	შეამოწმა APPROVED BY:
მათე საჯაია	IA	MS
	ფორმატი PAPER SIZE: A3	პროექტის №: PROJECT No 110A21
ფურცლის ნომერი SHEET. No: ST-1201	სტატუსი STATUS: C.D.	მასშტაბი SCALE: 1:100

08.08.2025

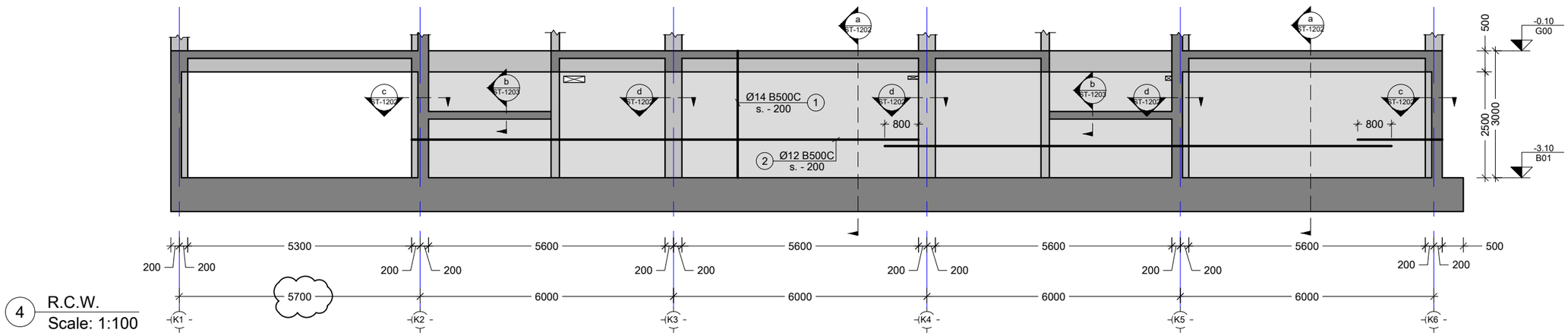

4 R.C.W.
Scale: 1:100

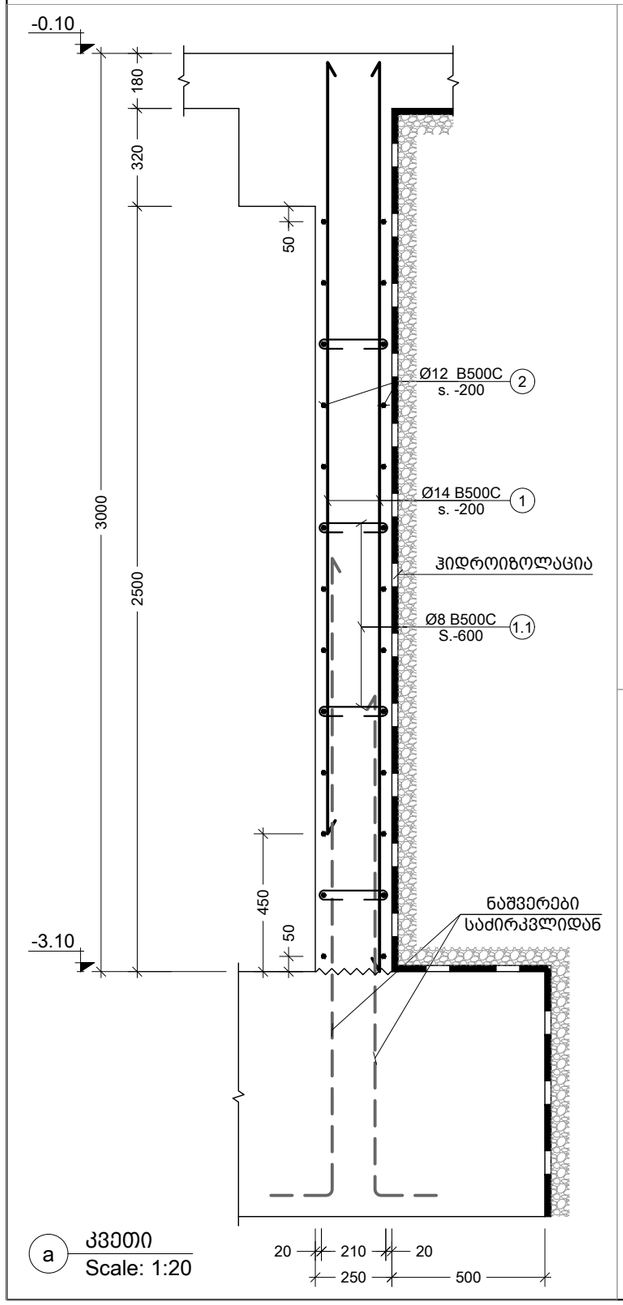

a კვეთი
Scale: 1:20

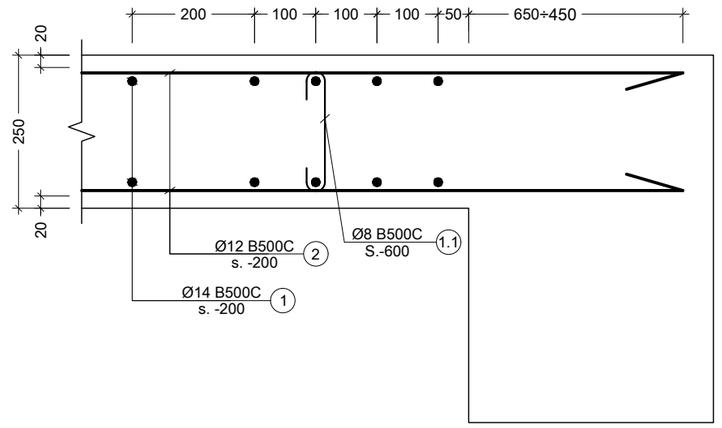

c კვანძი
Scale: 1:10

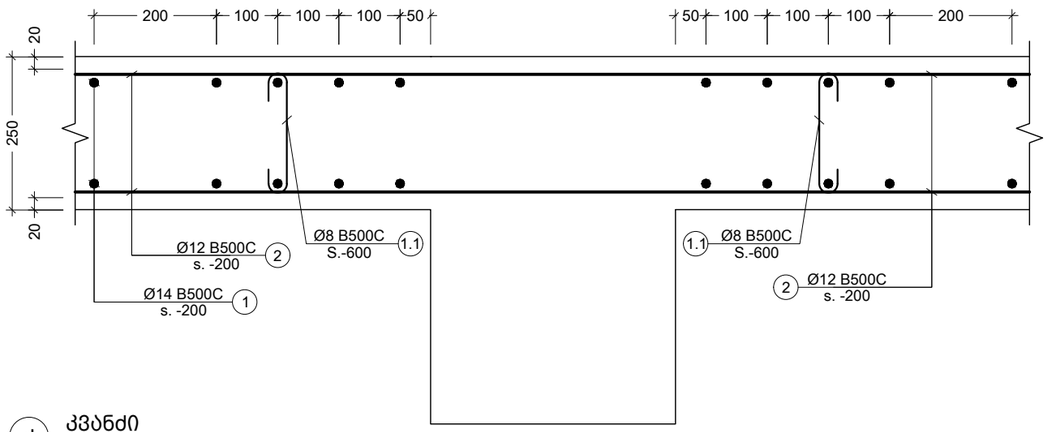

d კვანძი
Scale: 1:10

პოზ. №	ესკიზი	L მმ
1.1	210 / 100 / 100	410

შენიშვნა:
NOTE:

- რევიზია

----	----	----	----
----	----	----	----
----	----	----	----
----	----	----	----
01	14.11.2023	შეიცვალა ღერძის მდებარეობა	SB
No	Date	Revision	Issued by

საორიენტაციო სქემა
KEY PLAN

პროექტი
PROJECT
F ბლოკი - მრავალბინიანი საცხ. კომპლექსი

მისამართი
ADDRESS
ქ.თბილისი, ბერი მაბრიელ სალოსის ქუჩა

ნახაზის კოდი
DRAWG. CODE
CUB-ZZZ-ST-1202-R01

ნახაზის დასახელება
DRWG. NAME
მონ. კედლის განშლა R.C.W. - 4

CUBICON DESIGN & BUILDING ENGINEERING
შპს "კუბიკონი", თბილისი, მარშალ გელოვანის ქუჩა. 13
ტელ: (+995 591) 116444 www.cubicon.ge

მთავარი კონსტრუქტორი: LEAD STRUCTURAL ENGINEER:	შესრულა: ISSUED BY:	შემოწმდა APPROVED BY:
მათე საჯაია	IA	MS
	ფორმატი PAPER SIZE: A3	პროექტის №: PROJECT No 110A21
ფურცლის ნომერი SHEET. No: ST-1202	სტადია STATUS C.D.	მასშტაბი SCALE 1:100

08.08.2025

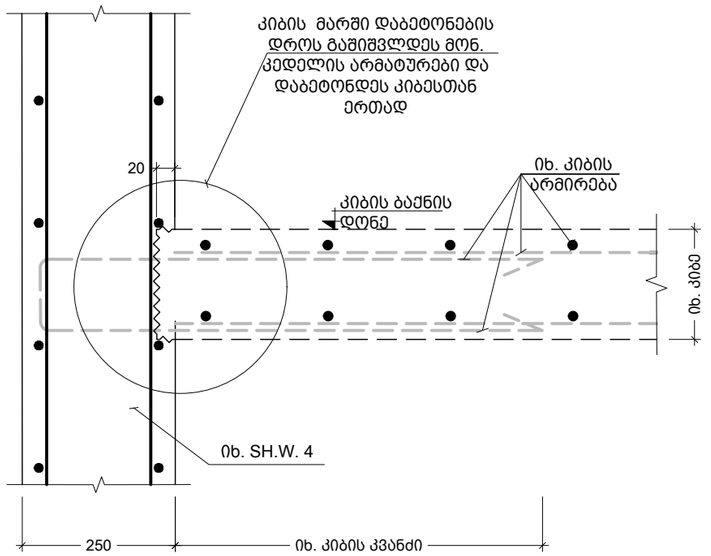

b კვეთი
Scale: 1:10

კონსტრ.დასახ. და სართული	ელემენტის დასახ. და რაოდენობა	პოზ. №	დიამეტრი ან კვეთი (მმ)	ერთეულის სიგრძე (მმ.)	ხარჯი ერთ სართულზე			Total amount	
					რაოდენობა (ც.)	სიგრძე (მ.)	წონა (კგ.)	საერთო სიგრძე (მ.)	საერთო წონა (კგ.)
მონ. კედლების სპეციფიკაცია -3.10 ნიშნულზე (1 სართულზე)	R.C.W. - 1 1 (ც.)	1	Ø 14 B500C	დ.ა.	–	600	725	600.00	725
		2	Ø 12 B500C	დ.ა.	–	541	480	540.80	480
		1.1	Ø 8 B500C	410	122 X 1	50.11	20	50.11	20
		მძიმე ბეტონი C20/25			V = 10.9 X 1	= 10.88 მ³		10.88 მ³	
	R.C.W. - 2 1 (ც.)	1	Ø 14 B500C	დ.ა.	–	576	696	576.00	696
		2	Ø 12 B500C	დ.ა.	–	499	443	499.20	443
		1.1	Ø 8 B500C	410	117 X 1	47.83	19	47.83	19
		მძიმე ბეტონი C20/25			V = 10.5 X 1	= 10.50 მ³		10.50 მ³	
	R.C.W. - 3 1 (ც.)	1	Ø 14 B500C	დ.ა.	–	600	725	600.00	725
		2	Ø 12 B500C	დ.ა.	–	541	480	540.80	480
		1.1	Ø 8 B500C	410	122 X 1	50.11	20	50.11	20
		მძიმე ბეტონი C20/25			V = 10.9 X 1	= 10.88 მ³		10.88 მ³	
	R.C.W. - 4 1 (ც.)	1	Ø 14 B500C	დ.ა.	–	768	928	768.00	928
		2	Ø 12 B500C	დ.ა.	–	676	600	676.00	600
		1.1	Ø 8 B500C	410	153 X 1	62.64	25	62.64	25
		მძიმე ბეტონი C20/25			V = 13.8 X 1	= 13.75 მ³		13.75 მ³	

მონ. კედლების ჰიდროიზოლაცია: 290 მ²

შენიშვნა:
NOTE:

----	----	----	----
----	----	----	----
----	----	----	----
----	----	----	----
01	14.11.2023	დამატება კვეთი	SB
No	Date	Revision	Issued by

საორიენტაციო სქემა
KEY PLAN

პროექტი
PROJECT
F ბლოკი - მრავალბინიანი საცხ. კომპლექსი

მისამართი
ADDRESS
ქ.თბილისი, ბერი გაბრიელ სალოსის ქუჩა

ნახაზის კოდი
DRAWG. CODE
CUB-XXX-ST-1203-R01

ნახაზის დასახელება
DRWG. NAME
სპეციფიკაცია

CUBICON DESIGN & BUILDING ENGINEERING
შპს "კუბიკონი", თბილისი, მარშალ გელოვანის ბაძგ. 13
ტელ: (+995 591) 116444 www.cubicon.ge

მთავარი კონსტრუქტორი: LEAD STRUCTURAL ENGINEER:	შესრულა: ISSUED BY:	შეამოწმა APPROVED BY:
მათე საბაია	IA	MS
ფორმატი PAPER SIZE: A3	პროექტის №: PROJECT No 110A21	
ფურცლის ნომერი SHEET. No ST-1203	სტადია STATUS C.D.	მასშტაბი SCALE 1:1

08.08.2025

შენიშვნა:
NOTE:

- რევიზია

1. დაკორექტირდა ღიობები

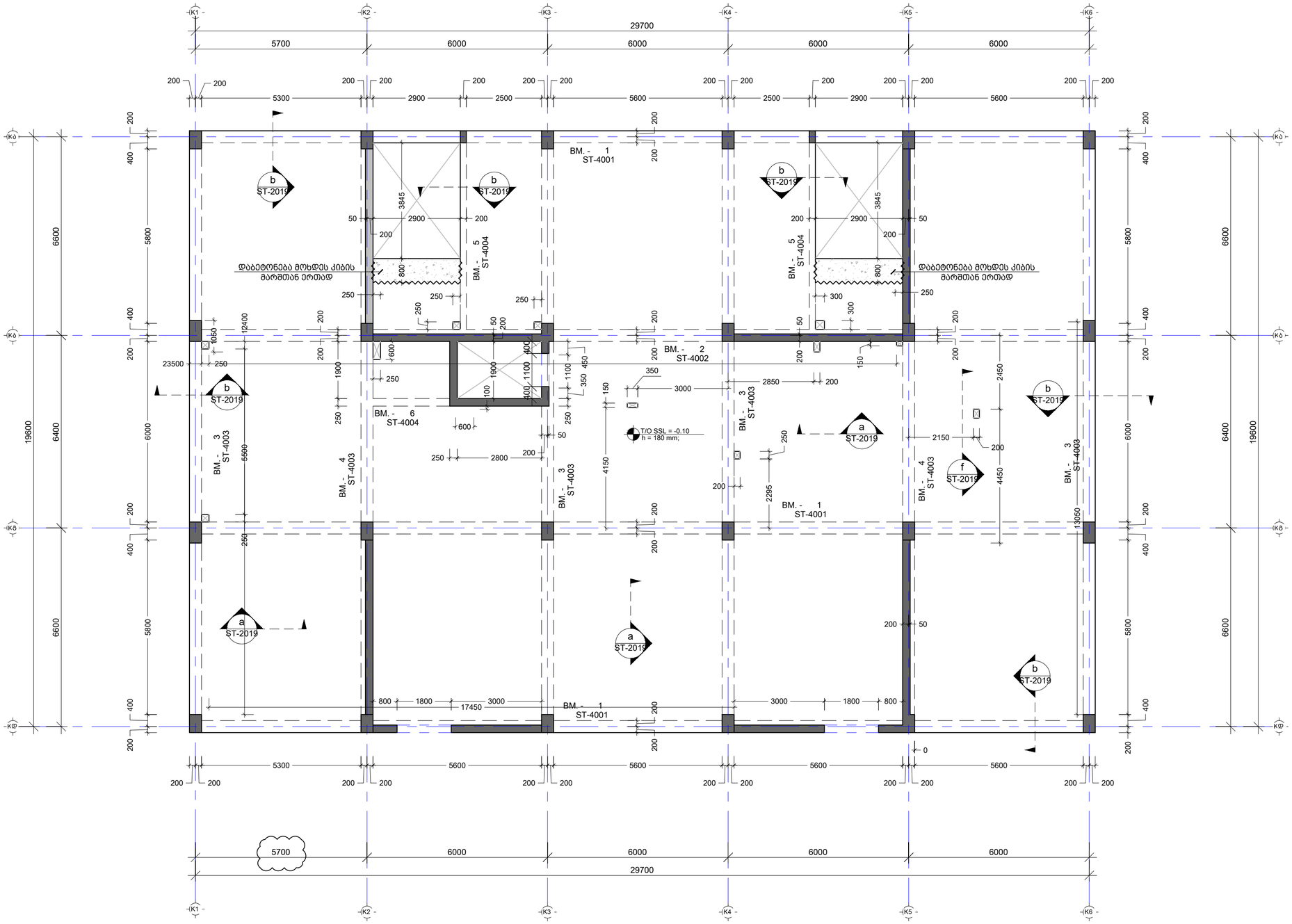

----	----	----	----
----	----	----	----
03	14.11.2023	მთავარი ღერძის მდებარეობა	SB
02	01.11.2023	დაკორექტირდა ფილის კონტური.	EJ
01	14.02.2023	დაკორექტირდა ფილა	EJ
No	Date	Revision	Issued by

სიტუაციური სქემა
KEY PLAN

პროექტი
PROJECT
F ალოკი - მრავალბინიანი საცხ. კომპლექსი

მისამართი
ADDRESS
ქ.თბილისი, ბერი გაბრიელ სალოსის ქუჩა

ნახაზის ნომერი
DRAWG. No
CUB-G00-ST-2001-R03

ნახაზის დასახელება
DRWG. NAME
ბაშახურვის ფილის საყალიბე მეგობ ნიშნულზე

CUBICON
DESIGN & BUILDING ENGINEERING
შპს "ქუბიკონი", თბილისი, ბარმაღ გელოვანის ქუჩა. 13
ტელ: (+995 591) 116444 www.cubicon.ge

მთავარი კონსტრუქტორი: LEAD STRUCTURAL ENGINEER: მათე საჯაია	შეასრულა: ISSUED BY: EJ	შეამოწმა APPROVED BY: MS
	ფორმატი PAPER SIZE: A2	პროექტის №: PROJECT No 110A21
ფურცლის ნომერი SHEET. No ST-2001	სტადია STATUS C.D.	მასშტაბი SCALE 1:100

08.08.2025

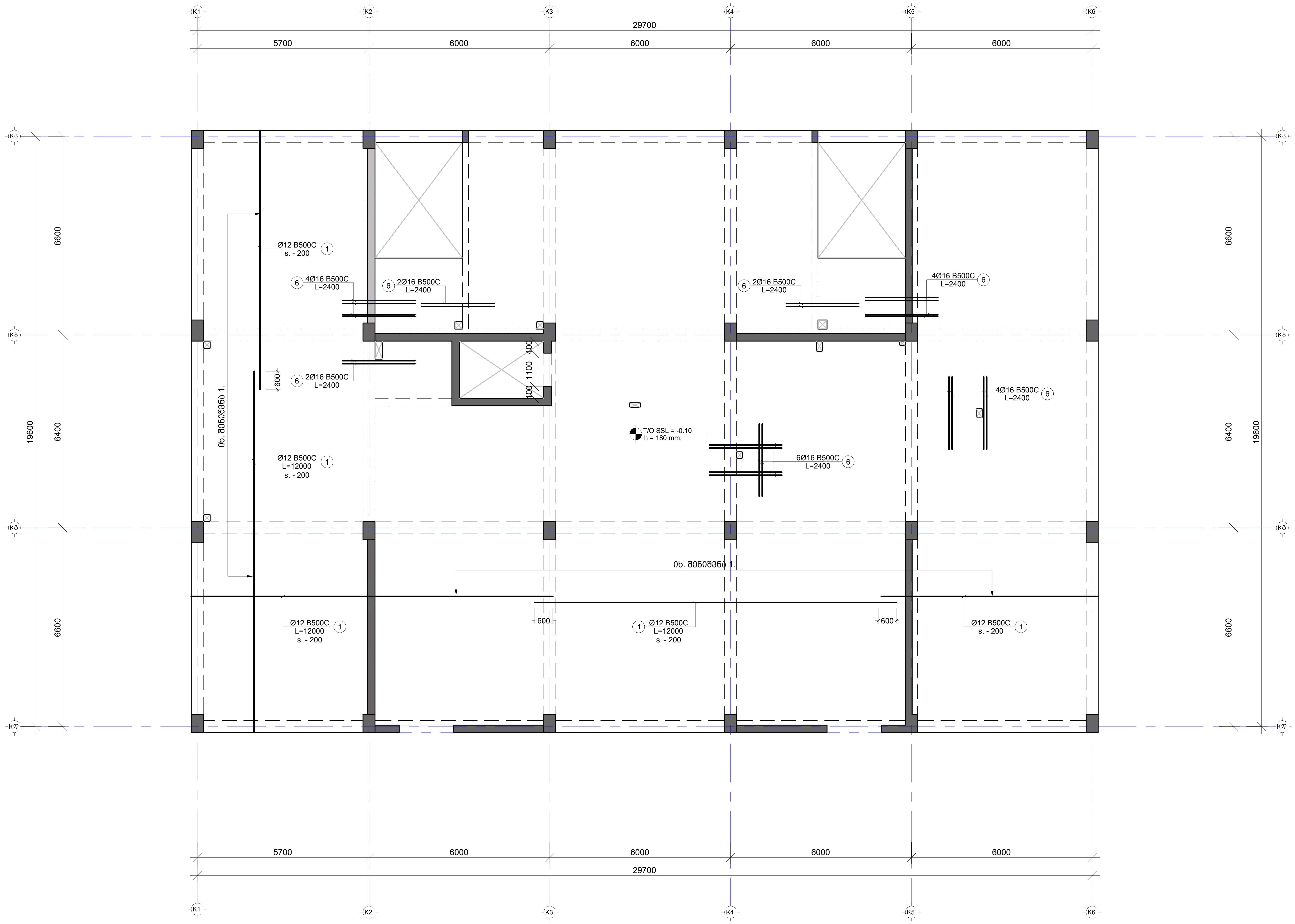

შენიშვნა:
NOTE:

1. ყოველი შემდეგი რიგი შესრულდეს პოზიციების ადგილმონაცვლეობით.
2. კვეთების მარკირება იხილეთ საყალიბე გეგმაზე.

No	Date	Revision	Issued by
----	----	----	----
----	----	----	----
----	----	----	----
----	----	----	----
01	14.02.2023	დაკორექტირდა ფილა	EJ

სიტუაციური სქემა
KEY PLAN

პროექტი
PROJECT
F ბლოკი - მრავალბინიანი საცხ. კომპლექსი

მისამართი
ADDRESS
ქ.თბილისი, ბერი გაბრიელ სალოსის ქუჩა

ნახაზის ნომერი
DRAWG. No
CUB-G00-ST-2002-R00

ნახაზის დასახელება
DRWG. NAME
გად. ფილის არმირების გეგმა -0.10 ნიშნ. (ქვედა შრე)

CUBICON©
DESIGN & BUILDING ENGINEERING

შპს "კუბიკონი", თბილისი, მარშალ გელოვანის გამზ. 13
ტელ: (+995 591) 116444 www.cubicon.ge

მთავარი კონსტრუქტორი: LEAD STRUCTURAL ENGINEER:	შეასრულა: ISSUED BY:	შეამოწმა APPROVED BY:
მათე საჯაია	IA	MS
	ფორმატი PAPER SIZE: A2	პროექტის №: PROJECT No: 110A21
ფურცლის ნომერი SHEET. No: ST-2002	სტადია STATUS: C.D.	მასშტაბი SCALE: 1:100

08.08.2025

შენიშვნა:
NOTE:

1. ყოველი შემდეგი რიგი შესრულდეს პოზიციების ადგილმონაცვლეობით.
2. კვეთების მარკირება იხილეთ საყალიბე გეგმაზე.

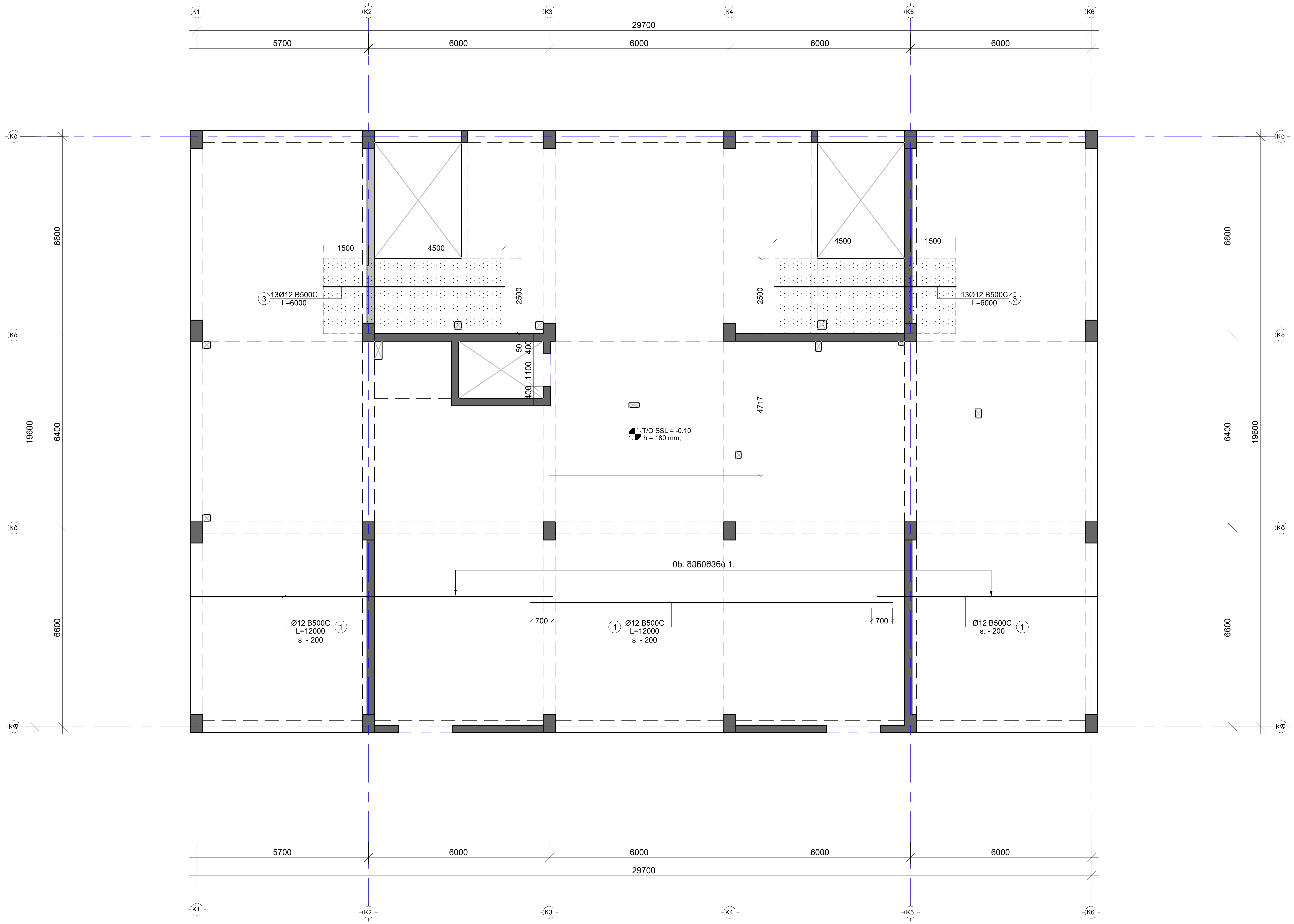

----	----	----	----
----	----	----	----
----	----	----	----
----	----	----	----
01	14.02.2023	დაკორექტირდა ფილა	EJ
No	Date	Revision	Issued by

სიტუაციური სქემა
KEY PLAN

პროექტი
PROJECT
F ბლოკი - მრავალბინიანი საცხ. კომპლექსი

მისამართი
ADDRESS
ქ.თბილისი, ბერი გაბრიელ სალოსის ქუჩა

ნახაზის ნომერი
DRAWG. No
CUB-G00-ST-2003-R00

ნახაზის დასახელება
DRWG. NAME
გად. ფილის არმირების გეგმა -0.10 ნიშნ. (ზედა შრე X მიმ.)

CUBICON©
DESIGN & BUILDING ENGINEERING

შპს "კუბიკონი", თბილისი, მარშალ გელოვანის გამზ. 13
ტელ: (+995 591) 116444 www.cubicon.ge

მთავარი კონსტრუქტორი: LEAD STRUCTURAL ENGINEER:	შეასრულა: ISSUED BY:	შეამოწმა APPROVED BY:
მათე საჯაია	EJ	MS
	ფორმატი PAPER SIZE: A2	პროექტის №: PROJECT No: 110A21
ფურცლის ნომერი SHEET. No: ST-2003	სტადია STATUS: C.D.	მასშტაბი SCALE: 1:100

08.08.2025

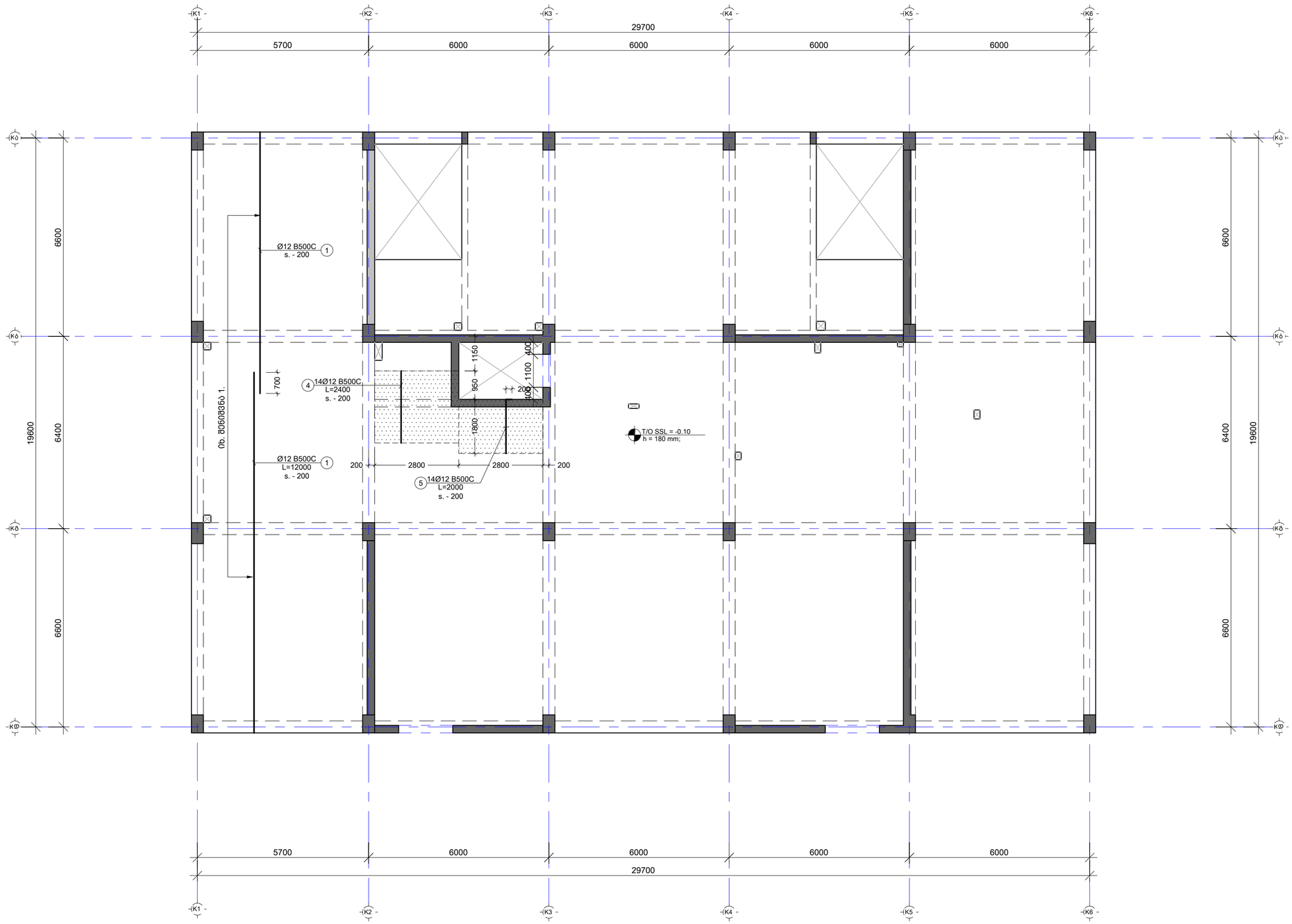

შენიშვნა:
NOTE:

1. ყოველი შემდეგი რიგი შესრულდეს პოზიციების ადგილმონაცვლეობით.
2. კვეთების მარკირება იხილეთ სახალიბე გეგმაზე.

----	----	----	----
----	----	----	----
----	----	----	----
----	----	----	----
01	14.02.2023	დაკორექტირდა ფილა	EJ
No	Date	Revision	Issued by

სიტუაციური სქემა
KEY PLAN

პროექტი
PROJECT
F ბლოკი - მრავალბინიანი საცხ. კომპლექსი

მისამართი
ADDRESS
ქ.თბილისი, ბერი გაბრიელ სალოსის ქუჩა

ნახაზის ნომერი
DRAWG. No
CUB-G00-ST-2004-R00

ნახაზის დასახელება
DRWG. NAME
გად. ფილის არმირების გეგმა -0.10 ნიშნ. (ხედა შრე Y მიმ.)

CUBICON
DESIGN & BUILDING ENGINEERING
შპს "კუბიკონი", თბილისი, ბარმაღ გელოვანის გამზ. 13
ტელ: (+995 591) 116444 www.cubicon.ge

მთავარი კონსტრუქტორი: LEAD STRUCTURAL ENGINEER: მათე საჯაია	შესრულება: ISSUED BY: EJ	შეამოწმა APPROVED BY: MS
	ფორმატი PAPER SIZE A2	პროექტის №: PROJECT No 110A21
ფურცლის ნომერი SHEET. No ST-2004	სტადია STATUS C.D.	მასშტაბი SCALE 1:100

08.08.2025

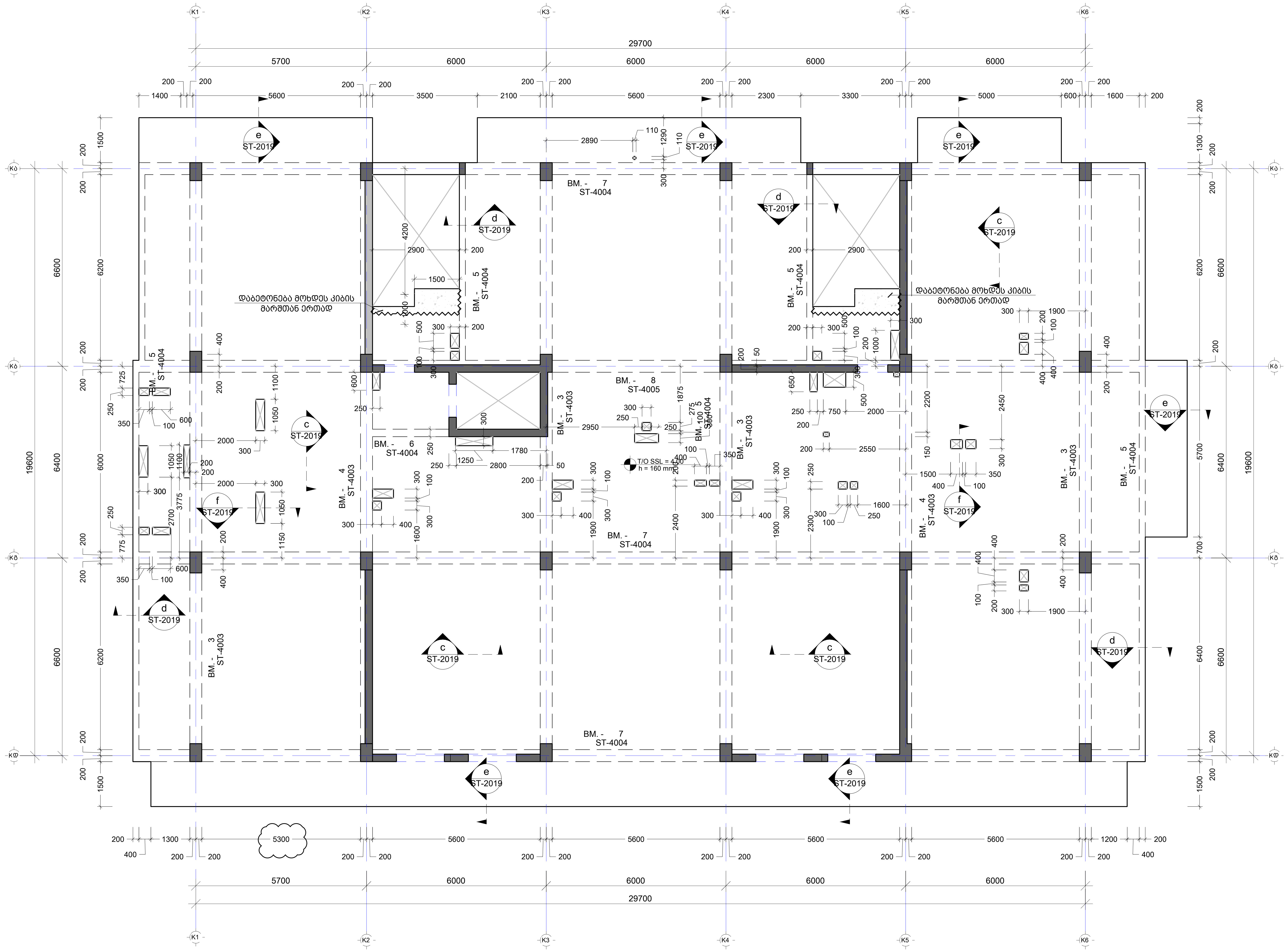

შენიშვნა:
NOTE:

- რევიზია

1. დაკორექტირდა ღიობები

No	Date	Revision	Issued by
----	----	----	----
----	----	----	----
----	----	----	----
02	14.11.2023	შეიცვალა ღერძის მდებარეობა	SB
01	14.02.2023	დაკორექტირდა ფილა	EJ

სიტუაციური სქემა
KEY PLAN

პროექტი
PROJECT
F ბლოკი - მრავალბინიანი საცხ. კომპლექსი

მისამართი
ADDRESS
ქ.თბილისი, ბერი გაბრიელ სალოსის ქუჩა

ნახაზის ნომერი
DRAWG. No
CUB-L01-ST-2005-R02

ნახაზის დასახელება
DRWG. NAME
გად. ფილის საყალიბე გეგმა 4.0 ნიშნულზე

CUBICON©
DESIGN & BUILDING ENGINEERING

შპს "კუბიკონი", თბილისი, მარშალ გელოვანის გამზ. 13
ტელ: (+995 591) 116444 www.cubicon.ge

მთავარი კონსტრუქტორი: LEAD STRUCTURAL ENGINEER:	შეასრულა: ISSUED BY:	შეამოწმა APPROVED BY:
მათე საჯაია	EJ	MS
	ფორმატი PAPER SIZE: A2	პროექტის №: PROJECT No: 110A21
ფურცლის ნომერი SHEET. No: ST-2005	სტადია STATUS: C.D.	მასშტაბი SCALE: 1:100

08.08.2025

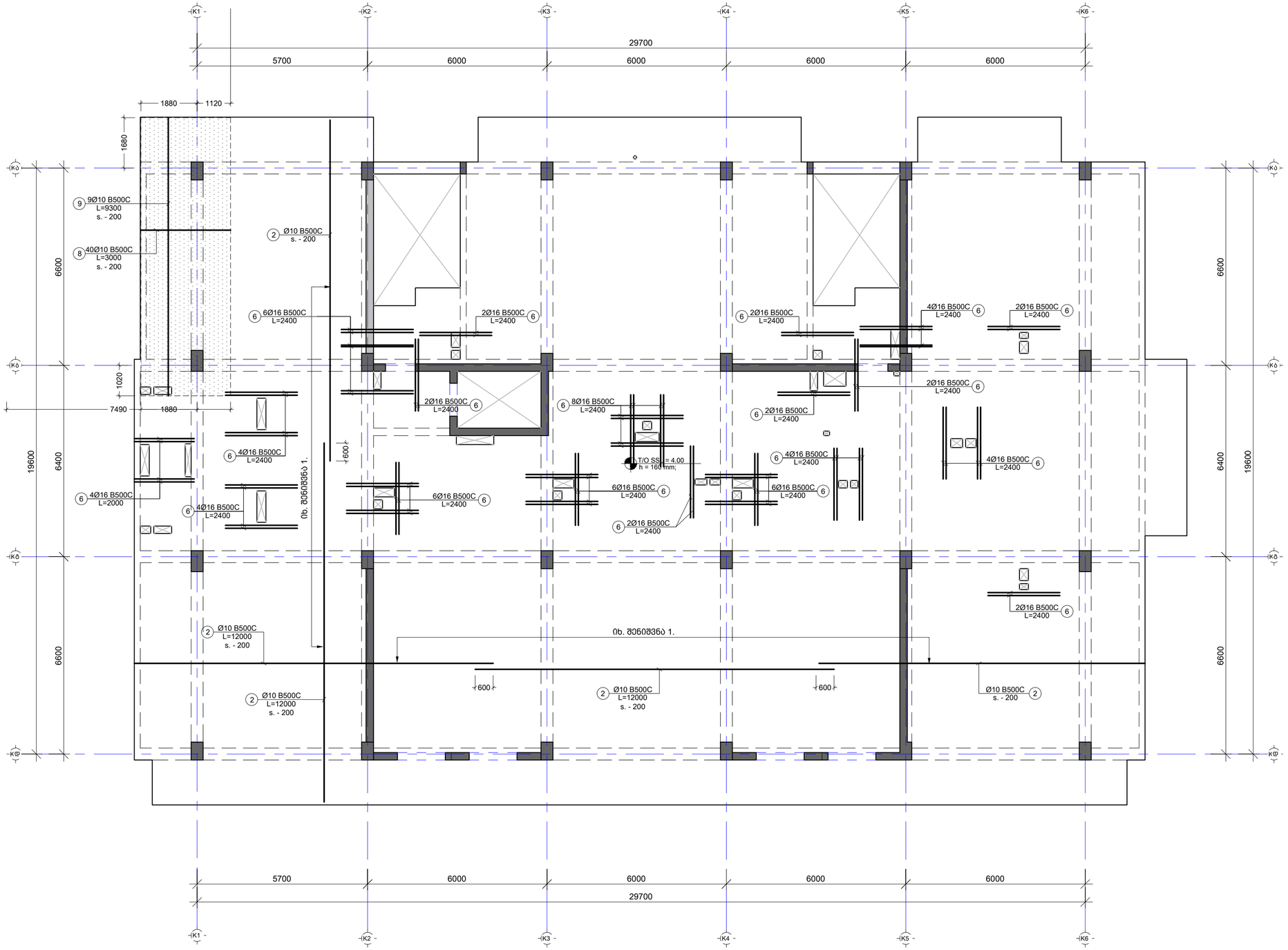

შენიშვნა:
NOTE:

1. ყოველი შემდეგი რიგი შესრულდეს პოზიციების ადგილმონაცვლეობით.
2. კვეთების მარკირება იხილეთ სახალიბე გეგმაზე.

----	----	----	----
----	----	----	----
----	----	----	----
----	----	----	----
01	240426	დაემატა გეგმა	BG
No	Date	Revision	Issued by

სიტუაციური სქემა
KEY PLAN

პროექტი
PROJECT
F ბლოკი - მრავალბინიანი საცხ. კომპლექსი

მისამართი
ADDRESS
ქ.თბილისი, ბერი მაბრიელ სალოსის ქუჩა

ნახაზის ნომერი
DRAWG. No
CUB-L01-ST-2006-R01

ნახაზის დასახელება
DRWG. NAME
ბან. ფილის არმ. გეგმა 4.00 ნიშნ. (ქვედა შრე)

CUBICON DESIGN & BUILDING ENGINEERING
შპს "კუბიკონი", თბილისი, ბარმალ გელოვანის ბაგზ. 13
ტელ: (+995 591) 116444 www.cubicon.ge

მთავარი კონსტრუქტორი: LEAD STRUCTURAL ENGINEER: მამუკა საბაიძე	შესრულებულ: ISSUED BY: BG	შეამოწმა APPROVED BY: MS
	ფორმატი PAPER SIZE A2	პროექტის №: PROJECT No 110A21
ფურცლის ნომერი SHEET. No ST-2006	სტადია STATUS C.D.	მასშტაბი SCALE 1:100

08.08.2025

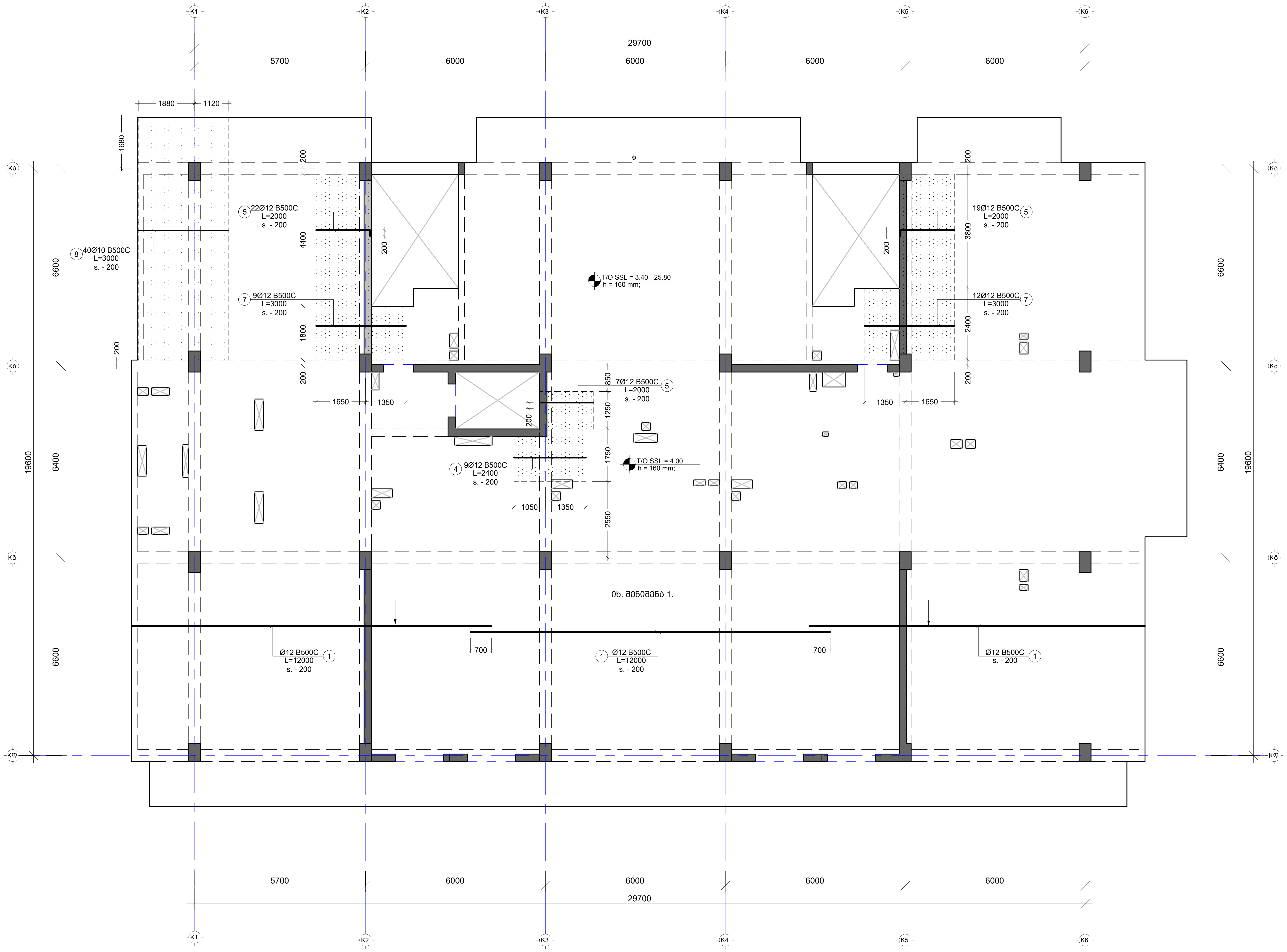

შენიშვნა:
NOTE:

1. ყოველი შემდეგი რიგი შესრულდეს პოზიციების ადგილმონაცვლეობით.
2. კვეთების მარკირება იხილეთ საყალიბე გეგმაზე.

----	----	----	----
----	----	----	----
----	----	----	----
----	----	----	----
01	240426	დაემატა გეგმა	BG
No	Date	Revision	Issued by

სიტუაციური სქემა
KEY PLAN

პროექტი
PROJECT
F ბლოკი - მრავალბინიანი საცხ. კომპლექსი

მისამართი
ADDRESS
ქ.თბილისი, ბერი გაბრიელ სალოსის ქუჩა

ნახაზის ნომერი
DRAWG. No
CUB-L01-ST-2007-R01

ნახაზის დასახელება
DRWG. NAME
მონ. ფილის არმ. გეგმა 4.00 ნიშნ. (ზედა შრე X მიმ)

CUBICON DESIGN & BUILDING ENGINEERING

შპს "კუბიკონი", თბილისი, მარშალ გელოვანის გამზ. 13
ტელ: (+995 591) 116444 www.cubicon.ge

მთავარი კონსტრუქტორი: LEAD STRUCTURAL ENGINEER:	შეასრულა: ISSUED BY:	შეამოწმა APPROVED BY:
მათე საჯაია	BG	MS
	ფორმატი PAPER SIZE: A2	პროექტის №: PROJECT No: 110A21
ფურცლის ნომერი SHEET. No: ST-2007	სტადია STATUS: C.D.	მასშტაბი SCALE: 1:100

08.08.2025

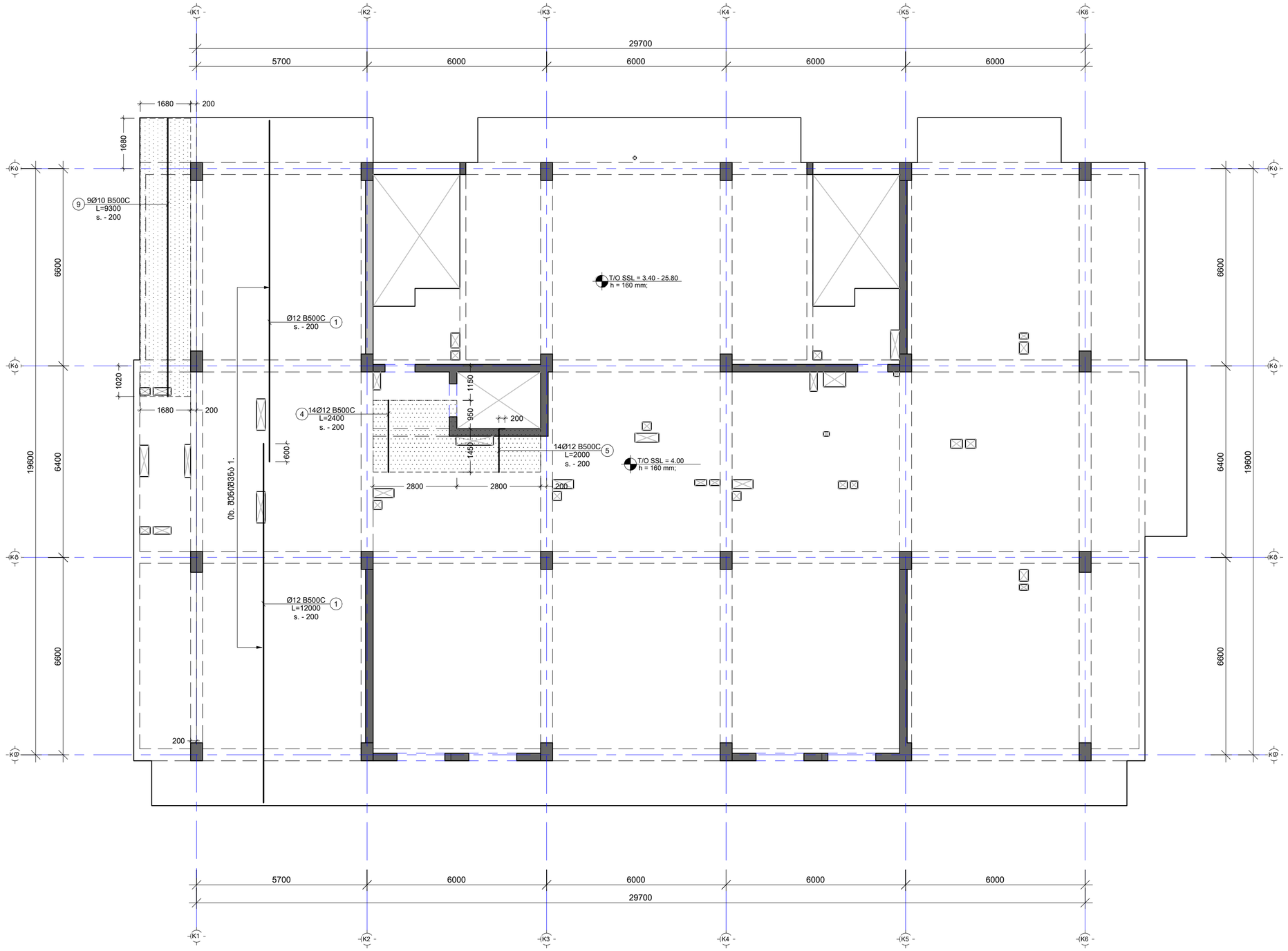

შენიშვნა:
NOTE:

1. ყოველი შემდეგი რიგი შესრულდეს პოზიციების ადგილმონაცვლეობით.
2. კვეთების მარკირება იხილეთ სახახლიბე გეგმაზე.

----	----	----	----
----	----	----	----
----	----	----	----
----	----	----	----
01	240426	დაემატა გეგმა	BG
No	Date	Revision	Issued by

სიტუაციური სქემა
KEY PLAN

პროექტი
PROJECT
F ბლოკი - მრავალბინიანი საცხ. კომპლექსი

მისამართი
ADDRESS
ქ.თბილისი, ბერი გაბრიელ სალოსის ქუჩა

ნახაზის ნომერი
DRAWG. No
CUB-L01-ST-2008-R01

ნახაზის დასახელება
DRWG. NAME
გად. ფილის არმ. გეგმა 4.00 ნიშნ. (ზედა შრე Y მიმ)

CUBICON
DESIGN & BUILDING ENGINEERING
შპს "კუბიკონი", თბილისი, ბარამაძე გელოვანის ქ.13
ტელ: (+995 591) 116444 www.cubicon.ge

მთავარი კონსტრუქტორი: LEAD STRUCTURAL ENGINEER: მამუკა საყაია	შესრულებულ: ISSUED BY: BG	შეამოწმა APPROVED BY: MS
	ფორმატი PAPER SIZE A2	პროექტის №: PROJECT No 110A21
ფურცლის ნომერი SHEET. No ST-2008	სტადია STATUS C.D.	მასშტაბი SCALE 1:100

08.08.2025

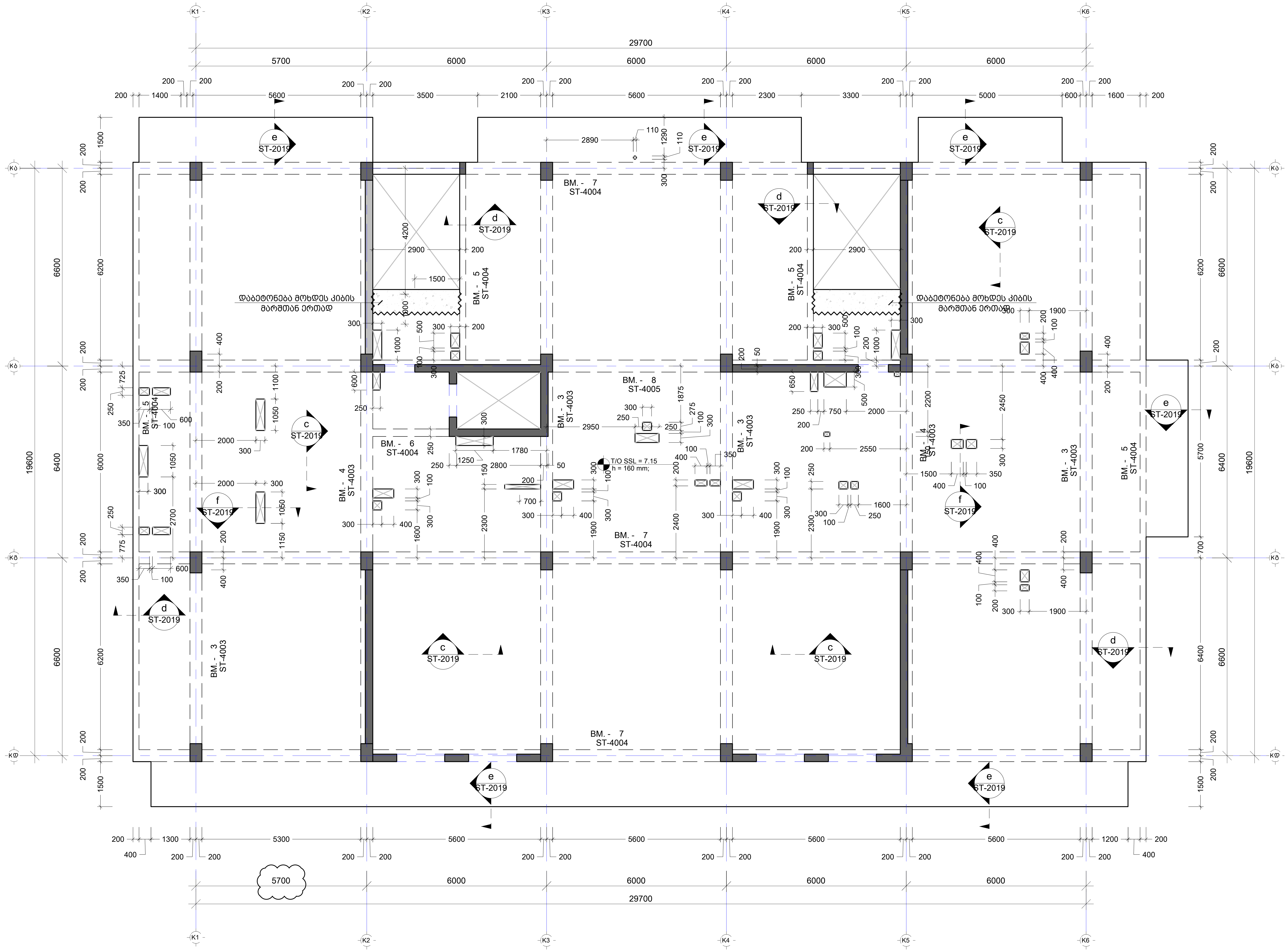

შენიშვნა:
NOTE:

- რევიზია

1. დაკორექტირდა ღიობები

No	Date	Revision	Issued by
----	----	----	----
----	----	----	----
----	----	----	----
02	14.11.2023	შეიცვალა ღერძის მდებარეობა	SB
01	14.02.2023	დაკორექტირდა ფილა	EJ

სიტუაციური სქემა
KEY PLAN

პროექტი
PROJECT
F ბლოკი - მრავალბინიანი საცხ. კომპლექსი

მისამართი
ADDRESS
ქ.თბილისი, ბერი გაბრიელ სალოსის ქუჩა

ნახაზის ნომერი
DRAWG. No
CUB-L02-ST-2009-R02

ნახაზის დასახელება
DRWG. NAME
გადახურვის ფილის საყალიბე გეგმა 7.15 ნიშნულზე

CUBICON
DESIGN & BUILDING ENGINEERING
შპს "კუბიკონი", თბილისი, მარშალ გელოვანის გამზ. 13
ტელ: (+995 591) 116444 www.cubicon.ge

მთავარი კონსტრუქტორი: LEAD STRUCTURAL ENGINEER:	შეასრულა: ISSUED BY:	შეამოწმა APPROVED BY:
მათე საჯაია	EJ	MS
	ფორმატი PAPER SIZE A2	პროექტის №: PROJECT No 110A21
ფურცლის ნომერი SHEET. No ST-2009	სტადია STATUS C.D.	მასშტაბი SCALE 1:100

08.08.2025

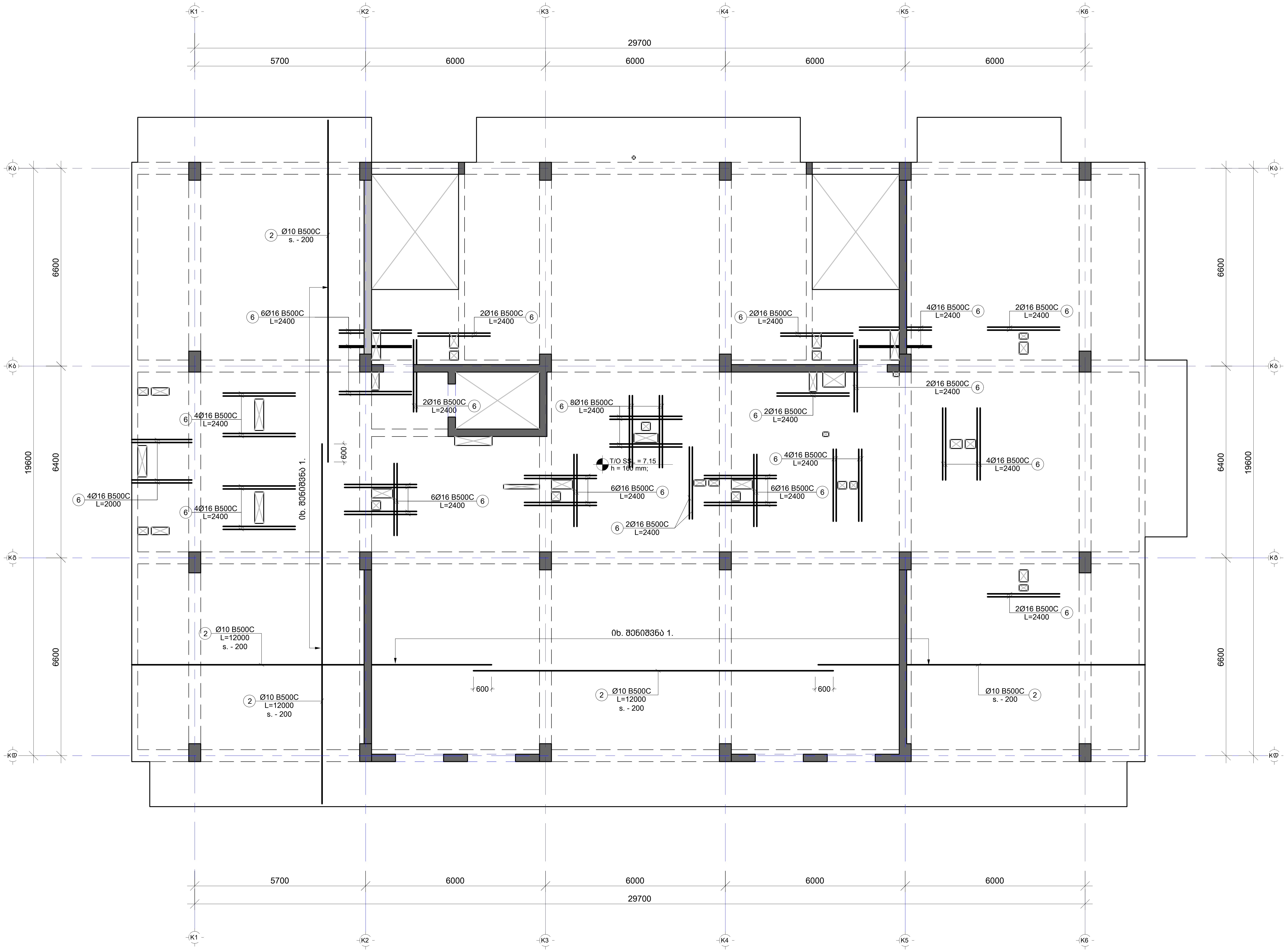

შენიშვნა:
NOTE:

1. ყოველი შემდეგი რიგი შესრულდეს პოზიციების ადგილმონაცვლეობით.
2. კვეთების მარკირება იხილეთ საყალიბე გეგმაზე.

----	----	----	----
----	----	----	----
----	----	----	----
----	----	----	----
01	14.02.2023	დაკორექტირდა ფილა	EJ
No	Date	Revision	Issued by

სიტუაციური სქემა
KEY PLAN

პროექტი
PROJECT
F ბლოკი - მრავალბინიანი საცხ. კომპლექსი

მისამართი
ADDRESS
ქ.თბილისი, ბერი გაბრიელ სალოსის ქუჩა

ნახაზის ნომერი
DRAWG. No
CUB-L02-ST-2010-R01

ნახაზის დასახელება
DRWG. NAME
გად. ფილის არმ. გეგმა 7.15 - 26.05 ნიშნ. ჩათვ. (ქვედა შრე)

CUBICON©
DESIGN & BUILDING ENGINEERING

შპს "კუბიკონი", თბილისი, მარშალ გელოვანის გამზ. 13
ტელ: (+995 591) 116444 www.cubicon.ge

მთავარი კონსტრუქტორი: LEAD STRUCTURAL ENGINEER:	შეასრულა: ISSUED BY:	შეამოწმა APPROVED BY:
მათე საჯაია	EJ	MS
	ფორმატი PAPER SIZE: A2	პროექტის №: PROJECT No: 110A21
ფურცლის ნომერი SHEET. No: ST-2010	სტადია STATUS: C.D.	მასშტაბი SCALE: 1:100

08.08.2025

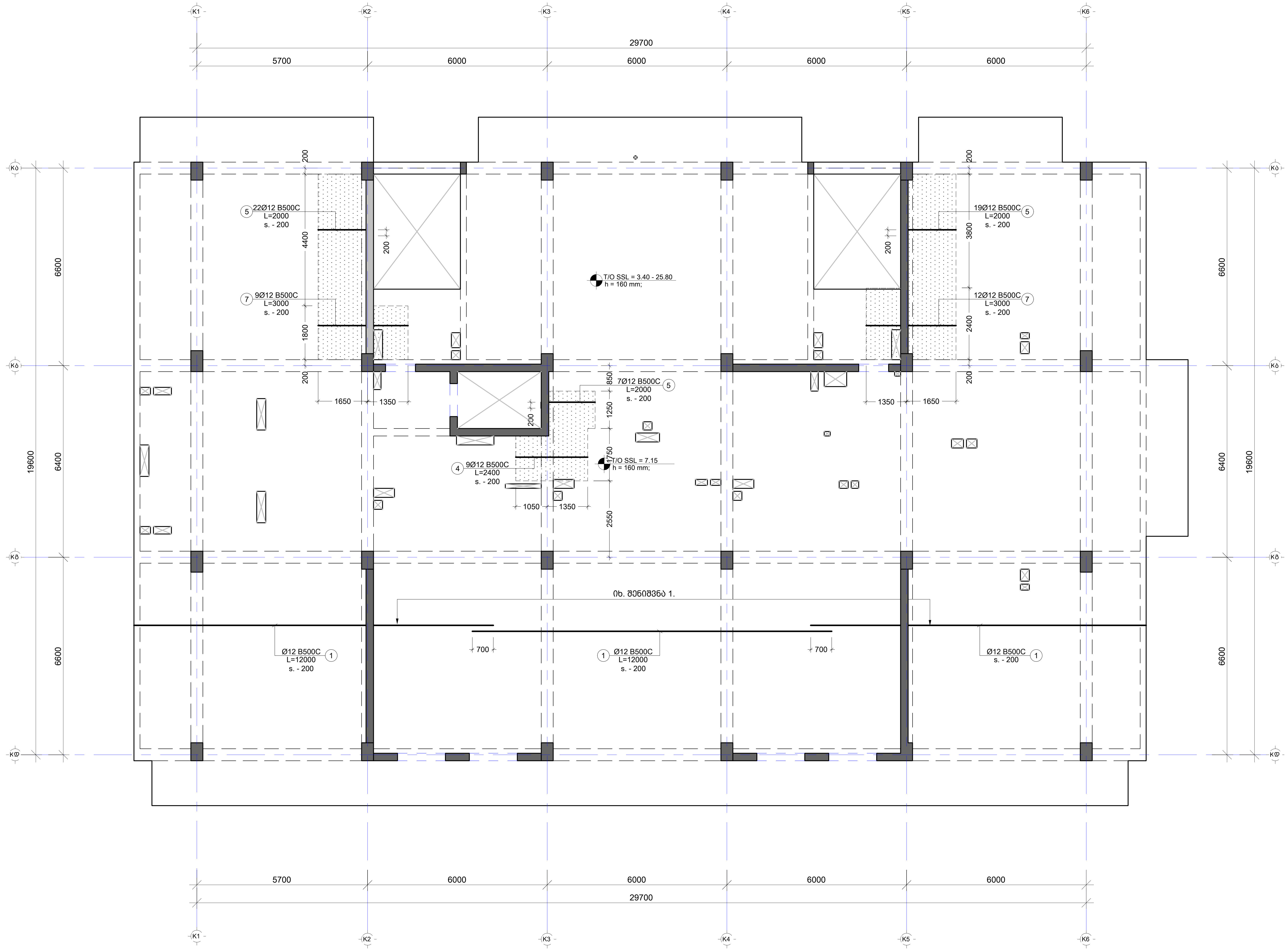

შენიშვნა:
NOTE:

1. ყოველი შემდეგი რიგი შესრულდეს პოზიციების ადგილმონაცვლეობით.
2. კვეთების მარკირება იხილეთ საყალიბე გეგმაზე.

No	Date	Revision	Issued by
----	----	----	----
----	----	----	----
----	----	----	----
----	----	----	----
01	14.02.2023	დაკორექტირდა ფილა	EJ

სიტუაციური სქემა
KEY PLAN

პროექტი
PROJECT
F ბლოკი - მრავალბინიანი საცხ. კომპლექსი

მისამართი
ADDRESS
ქ.თბილისი, ბერი გაბრიელ სალოსის ქუჩა

ნახაზის ნომერი
DRAWG. No
CUB-L02-ST-2011-R01

ნახაზის დასახელება
DRWG. NAME
გად. ფილის არმ. გეგმა 7.15 - 26.05 ნიშნ. ჩათვ. (ზედა შრე X მიმ)

CUBICON
DESIGN & BUILDING ENGINEERING

შპს "კუბიკონი", თბილისი, მარშალ გელოვანის გამზ. 13
ტელ: (+995 591) 116444 www.cubicon.ge

მთავარი კონსტრუქტორი: LEAD STRUCTURAL ENGINEER:	შეასრულა: ISSUED BY:	შეამოწმა APPROVED BY:
მათე საჯაია	EJ	MS
	ფორმატი PAPER SIZE: A2	პროექტის №: PROJECT No: 110A21
ფურცლის ნომერი SHEET. No: ST-2011	სტადია STATUS: C.D.	მასშტაბი SCALE: 1:100

08.08.2025

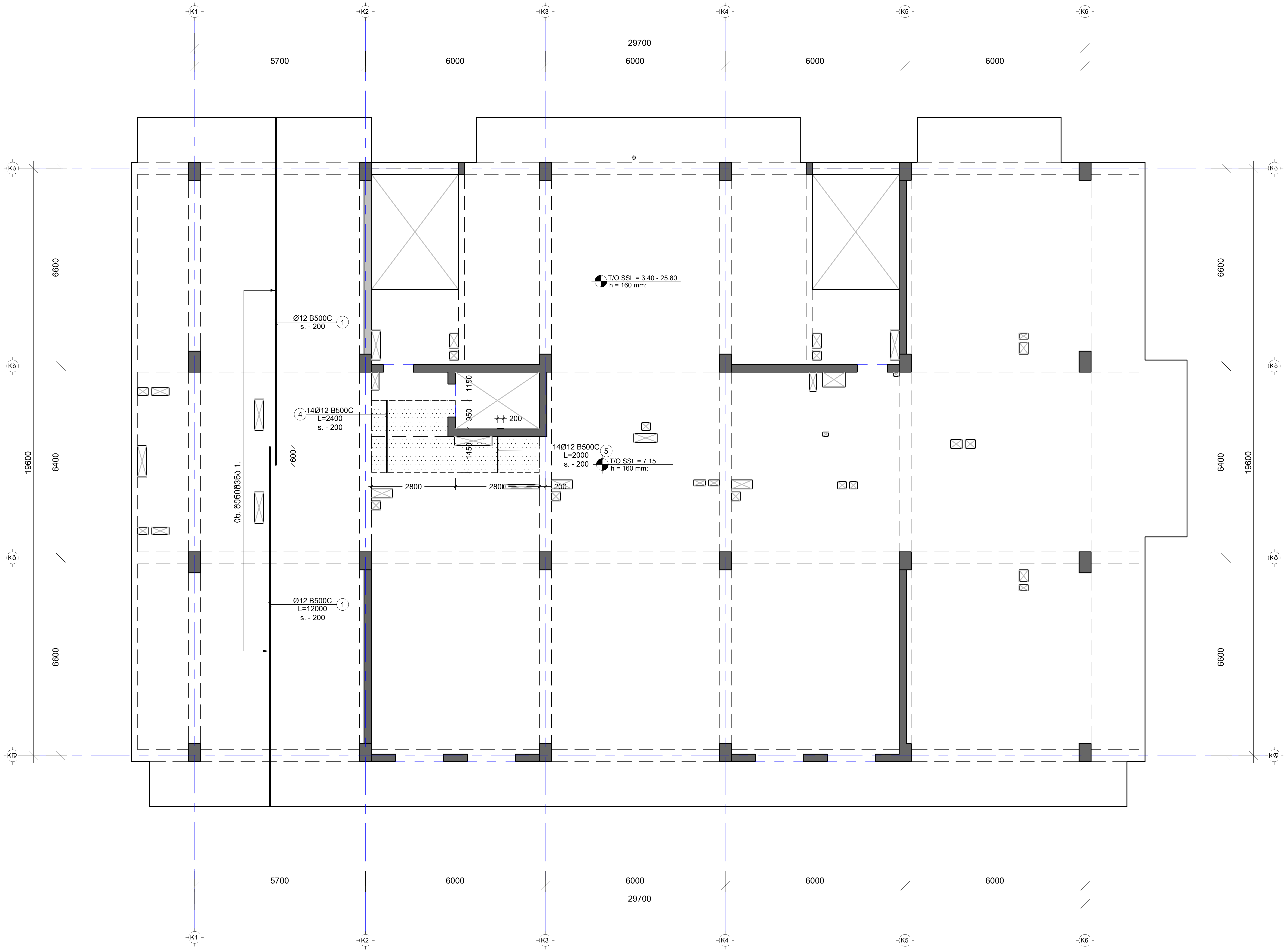

შენიშვნა:
NOTE:

1. ყოველი შემდეგი რიგი შესრულდეს პოზიციების ადგილმონაცვლეობით.
2. კვეთების მარკირება იხილეთ საყალიბე გეგმაზე.

----	----	----	----
----	----	----	----
----	----	----	----
----	----	----	----
01	14.02.2023	დაკორექტირდა ფილა	EJ
No	Date	Revision	Issued by

სიტუაციური სქემა
KEY PLAN

პროექტი
PROJECT

F ბლოკი - მრავალბინიანი საცხ. კომპლექსი

მისამართი
ADDRESS

ქ.თბილისი, ბერი გაბრიელ სალოსის ქუჩა

ნახაზის ნომერი
DRAWG. No

CUB-L02-ST-2012-R01

ნახაზის დასახელება
DRWG. NAME

გად. ფილის არმ. გეგმა 7.15 - 26.05 ნიშნ. ჩათვ. (ზედა შრე Y მიმ)

CUBICON©
DESIGN & BUILDING ENGINEERING

შპს "კუბიკონი", თბილისი, მარშალ გელოვანის გამზ. 13
ტელ: (+995 591) 116444 www.cubicon.ge

მთავარი კონსტრუქტორი: LEAD STRUCTURAL ENGINEER:	შეასრულა: ISSUED BY:	შეამოწმა APPROVED BY:
მათე საჯაია	EJ	MS
	ფორმატი PAPER SIZE: A2	პროექტის №: PROJECT No: 110A21
ფურცლის ნომერი SHEET. No: ST-2012	სტადია STATUS: C.D.	მასშტაბი SCALE: 1:100

08.08.2025

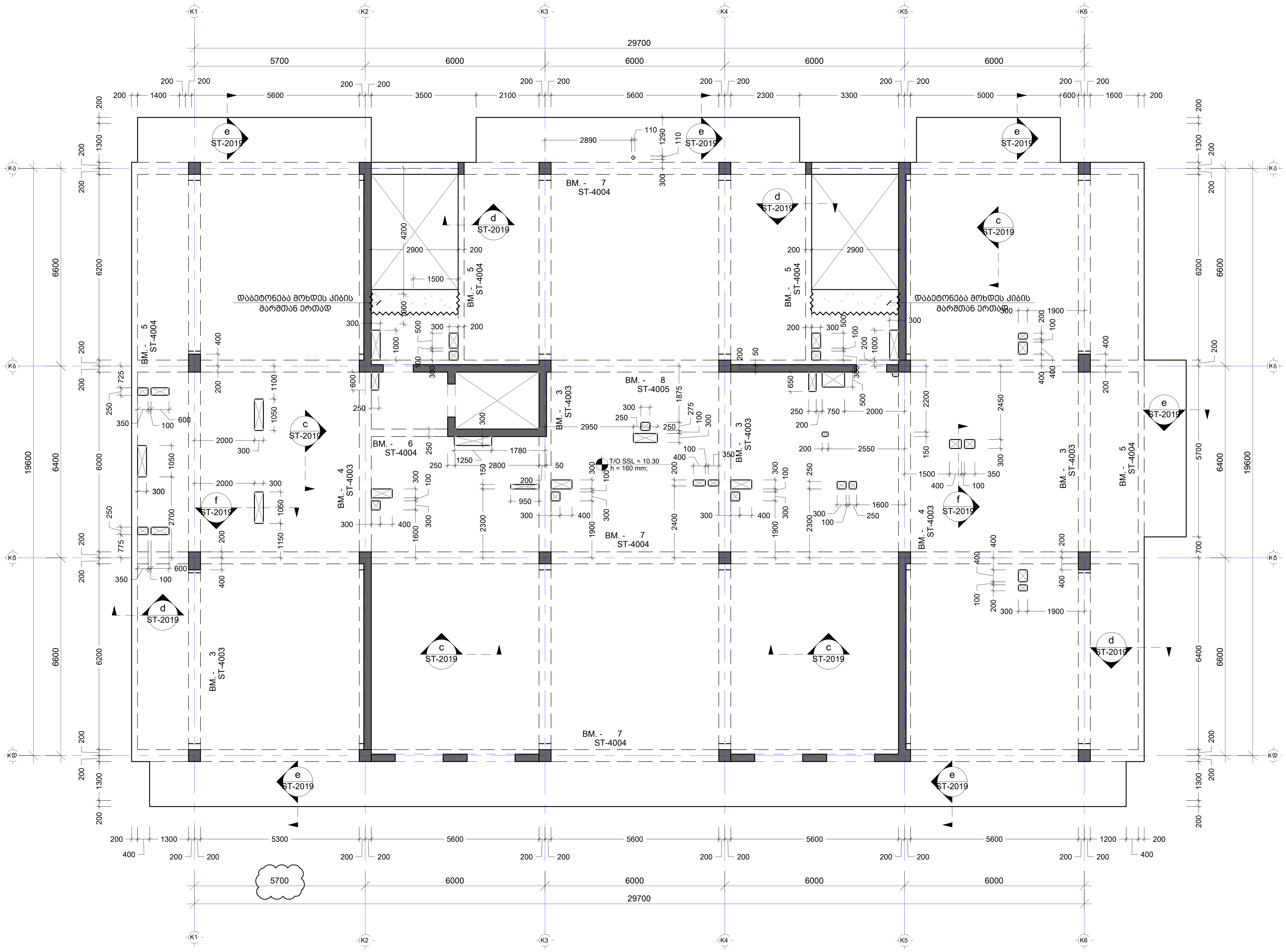

შენიშვნა:
NOTE:

- რევიზია

1. დაკორექტირდა ღიობები

No	Date	Revision	Issued by
----	----	----	----
----	----	----	----
----	----	----	----
02	14.11.2023	შეიცვალა ღერძის მდებარეობა	SB
01	14.02.2023	დაკორექტირდა ფილა	EJ

სიტუაციური სქემა
KEY PLAN

პროექტი
PROJECT
F ბლოკი - მრავალბინიანი საცხ. კომპლექსი

მისამართი
ADDRESS
ქ.თბილისი, ბერი გაბრიელ სალოსის ქუჩა

ნახაზის ნომერი
DRAWG. No
CUB-L03-ST-2013-R02

ნახაზის დასახელება
DRWG. NAME
გადახურვის ფილის საყალიბე გეგმ... ნიშნულზე

CUBICON DESIGN & BUILDING ENGINEERING

შპს "კუბიკონი", თბილისი, მარშალ გელოვანის გამზ. 13
ტელ: (+995 591) 116444 www.cubicon.ge

მთავარი კონსტრუქტორი: LEAD STRUCTURAL ENGINEER:	შეასრულა: ISSUED BY:	შეამოწმა APPROVED BY:
მათე საჯაია	EJ	MS
	ფორმატი PAPER SIZE: A2	პროექტის №: PROJECT No: 110A21
ფურცლის ნომერი SHEET. No: ST-2013	სტადია STATUS: C.D.	მასშტაბი SCALE: 1:100

08.08.2025

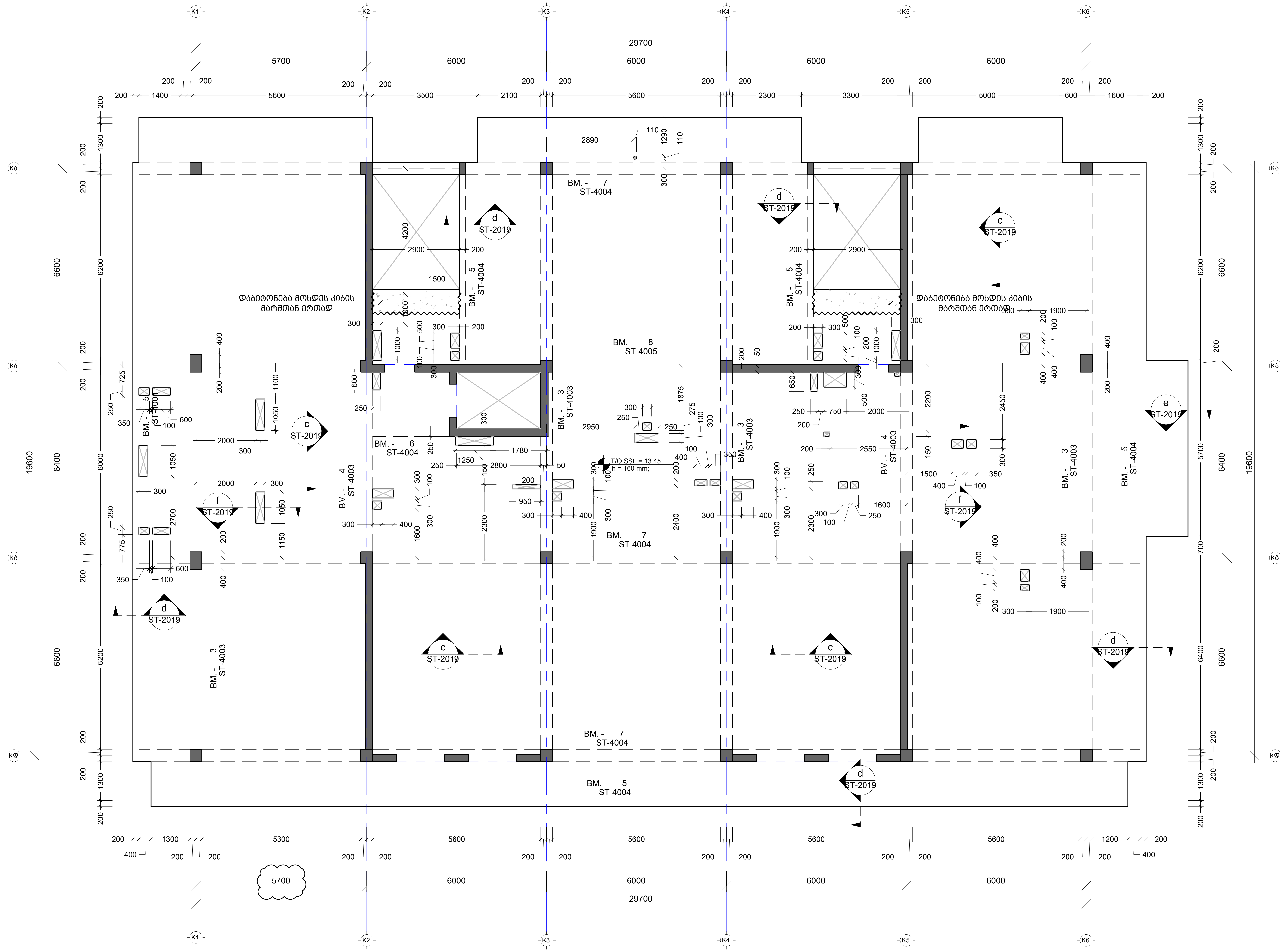

შენიშვნა:
NOTE:

- რევიზია

1. დაკორექტირდა ღიობები

No	Date	Revision	Issued by
----	----	----	----
----	----	----	----
----	----	----	----
02	14.11.2023	შეიცვალა ღერძის მდებარეობა	SB
01	14.02.2023	დაკორექტირდა ფილა	EJ

სიტუაციური სქემა
KEY PLAN

პროექტი
PROJECT
F ბლოკი - მრავალბინიანი საცხ. კომპლექსი

მისამართი
ADDRESS
ქ.თბილისი, ბერი გაბრიელ სალოსის ქუჩა

ნახაზის ნომერი
DRAWG. No
CUB-L04-ST-2014-R02

ნახაზის დასახელება
DRWG. NAME
გადახურვის ფილის საყალიბე გეგმა 13.45 ნიშნულზე

CUBICON©
DESIGN & BUILDING ENGINEERING

შპს "კუბიკონი", თბილისი, მარშალ გელოვანის გამზ. 13
ტელ: (+995 591) 116444 www.cubicon.ge

მთავარი კონსტრუქტორი: LEAD STRUCTURAL ENGINEER:	შეასრულა: ISSUED BY:	შეამოწმა APPROVED BY:
მათე საჯაია	EJ	MS
	ფორმატი PAPER SIZE: A2	პროექტის №: PROJECT No: 110A21
ფურცლის ნომერი SHEET. No: ST-2014	სტადია STATUS: C.D.	მასშტაბი SCALE: 1:100

08.08.2025

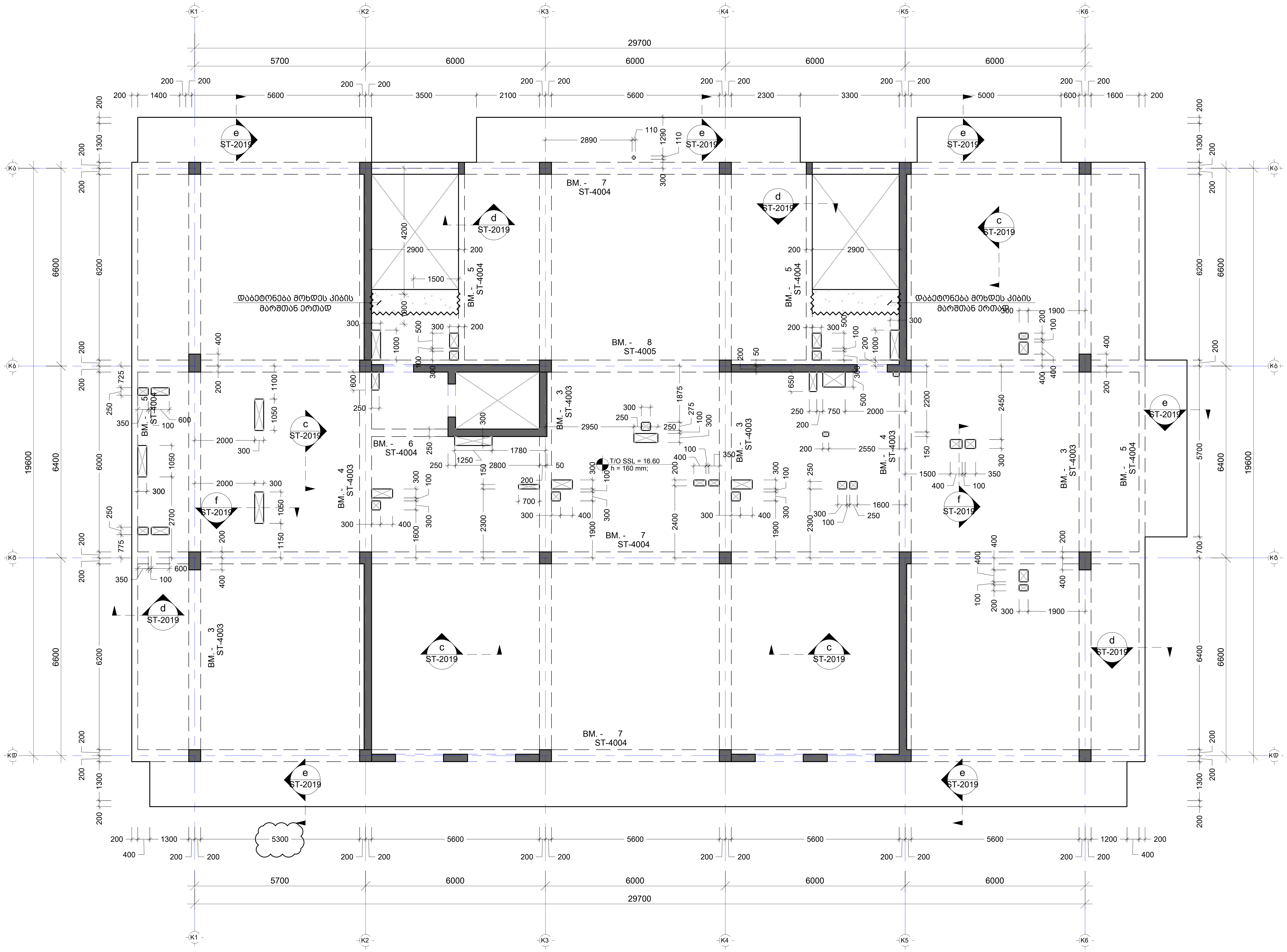

შენიშვნა:
NOTE:

- რევიზია

1. დაკორექტირდა ღიობები

No	Date	Revision	Issued by
----	----	----	----
----	----	----	----
----	----	----	----
02	14.11.2023	შეიცვალა ღერძის მდებარეობა	SB
01	14.02.2023	დაკორექტირდა ფილა	EJ

სიტუაციური სქემა
KEY PLAN

პროექტი
PROJECT
F ბლოკი - მრავალბინიანი საცხ. კომპლექსი

მისამართი
ADDRESS
ქ.თბილისი, ბერი გაბრიელ სალოსის ქუჩა

ნახაზის ნომერი
DRAWG. No
CUB-L05-ST-2015-R02

ნახაზის დასახელება
DRWG. NAME
გადახურვის ფილის საყალიბე გეგმ
ნიშნულზე

CUBICON©
DESIGN & BUILDING ENGINEERING

შპს "კუბიკონი", თბილისი, მარშალ გელოვანის გამზ. 13
ტელ: (+995 591) 116444 www.cubicon.ge

მთავარი კონსტრუქტორი: LEAD STRUCTURAL ENGINEER:	შეასრულა: ISSUED BY:	შეამოწმა APPROVED BY:
მათე საჯაია	EJ	MS
	ფორმატი PAPER SIZE: A2	პროექტის №: PROJECT No: 110A21
ფურცლის ნომერი SHEET. No: ST-2015	სტადია STATUS: C.D.	მასშტაბი SCALE: 1:100

08.08.2025

შენიშვნა:
NOTE:

- რევიზია

1. დაკორექტირდა ღიობები

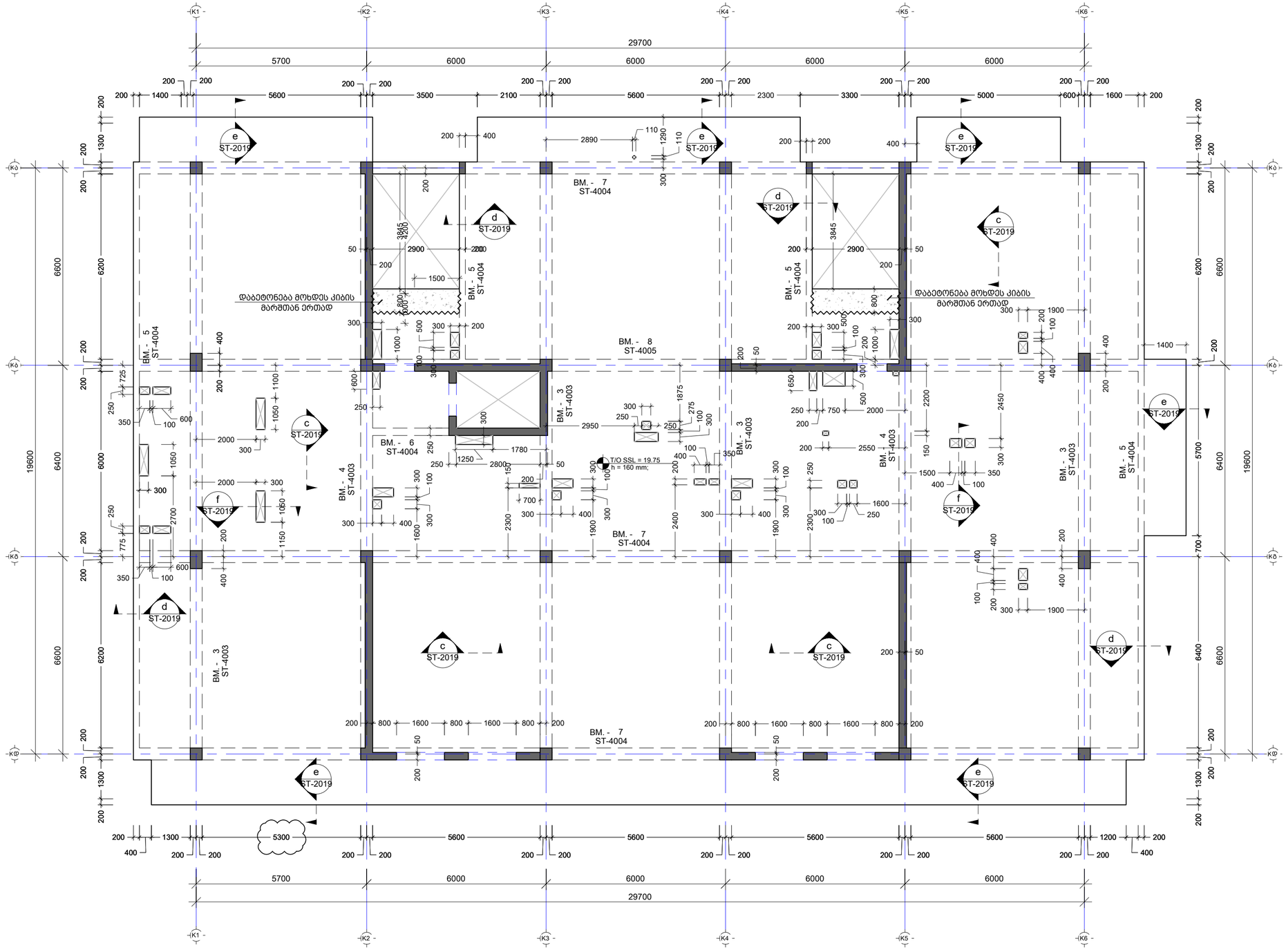

----	----	----	----
----	----	----	----
----	----	----	----
02	14.11.2023	მეორეული ღერძის მდებარეობა	SB
01	14.02.2023	დაკორექტირდა ფილა	EJ
No	Date	Revision	Issued by

სიტუაციური სქემა
KEY PLAN

პროექტი
PROJECT
F ბლოკი - მრავალბინიანი საცხ. კომპლექსი

მისამართი
ADDRESS
ქ.თბილისი, ბერი გაბრიელ სალოსის ქუჩა

ნახაზის ნომერი
DRAWG. No
CUB-L06-ST-2016-R02

ნახაზის დასახელება
DRWG. NAME
მადახერვის ფილის საყალიბე გეგმა 19.75 ნიშნულზე

CUBICON
DESIGN & BUILDING ENGINEERING

მაკ "ქუბიკონი", თბილისი, მარშალ გელოვანის გამზ. 13
ტელ: (+995 591) 116444 www.cubicon.ge

მთავარი კონსტრუქტორი: LEAD STRUCTURAL ENGINEER:	შემსრულა: ISSUED BY:	შეამოწმა APPROVED BY:
მათე საჯაია	EJ	MS
ფორმატი PAPER SIZE		პროექტის №: PROJECT No
A2		110A21
ფურცლის ნომერი SHEET. No	სტატუსი STATUS	მასშტაბი SCALE
ST-2016	C.D.	1:100

06.08.2025

შენიშვნა:
NOTE:

- რევიზია

1. დაკორექტირდა ღიობები

No	Date	Revision	Issued by
----	----	----	----
----	----	----	----
----	----	----	----
02	14.11.2023	შეცვალა ღერძის მდებარეობა	SB
01	14.02.2023	დაკორექტირდა ფილა	EJ

სიტუაციური სქემა
KEY PLAN

პროექტი
PROJECT
F ბლოკი - მრავალბინიანი საცხ. კომპლექსი

მისამართი
ADDRESS
ქ.თბილისი, ბერი გაბრიელ სალოსის ქუჩა

ნახაზის ნომერი
DRAWG. No
CUB-L07-ST-2017-R02

ნახაზის დასახელება
DRWG. NAME
ბანახურვის ფილის საყალიბე გეგმა 22.90 ნიშნულზე

CUBICON DESIGN & BUILDING ENGINEERING
შპს "ქუბიკონი", თბილისი, ბარმაზ გელოვანის ქუჩა. 13
ტელ: (+995 591) 116444 www.cubicon.ge

მთავარი კონსტრუქტორი: LEAD STRUCTURAL ENGINEER:	შეასრულა: ISSUED BY:	შეამოწმა APPROVED BY:
გიორგი საჯაია	EJ	MS
	ფორმატი PAPER SIZE: A2	პროექტის №: PROJECT No: 110A21
ფურცლის ნომერი SHEET. No: ST-2017	სტატუსი STATUS: C.D.	მასშტაბი SCALE: 1:100

06.08.2025

შენიშვნა:
NOTE:

- რევიზია

1. დაკორექტირდა ღიობები

No	Date	Revision	Issued by
02	14.11.2023	შეცვალა ღერძის მდებარეობა	SB
01	14.02.2023	დაკორექტირდა ფილა	EJ

სიტუაციური სქემა
KEY PLAN

პროექტი
PROJECT
F ბლოკი - მრავალბინიანი საცხ. კომპლექსი

მისამართი
ADDRESS
ქ.თბილისი, ბერი გაბრიელ სალოსის ქუჩა

ნახაზის ნომერი
DRAWG. No
CUB-L08-ST-2018-R02

ნახაზის დასახელება
DRWG. NAME
გადახურვის ფილის საყალიბე გეგმა 26.05 და 27.45 ნიშნულებზე

CUBICON DESIGN & BUILDING ENGINEERING
შპს "კუბიკონი", თბილისი, ბარმაღ გელოვანის ქუჩა. 13
ტელ: (+995 591) 116444 www.cubicon.ge

მთავარი კონსტრუქტორი: LEAD STRUCTURAL ENGINEER: მამუკა საყაია	შესრულა: ISSUED BY: EJ	შეამოწმა APPROVED BY: MS	
ფორმატი PAPER SIZE: A2	პროექტის №: PROJECT No 110A21		
ფურცლის ნომერი SHEET. No ST-2018	სტატუსი STATUS C.D.	მასშტაბი SCALE 1:100	

08.08.2025

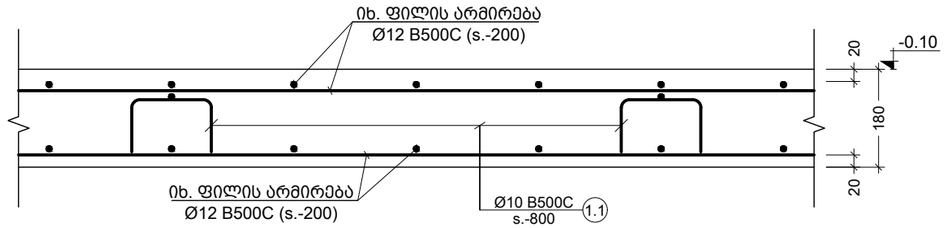

a კვეთი
Scale: 1:10

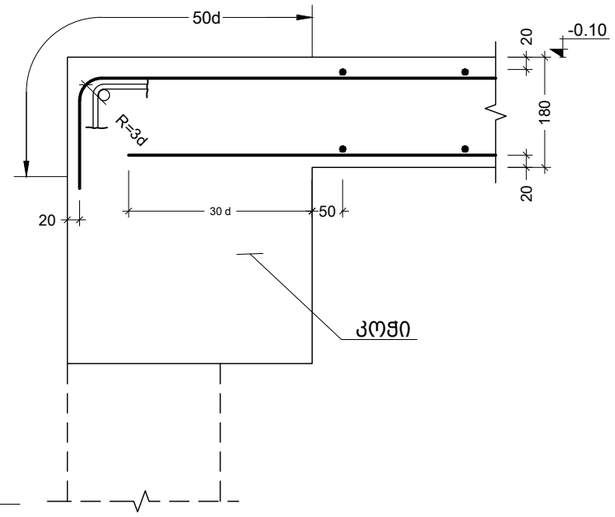

b კვეთი
Scale: 1:10

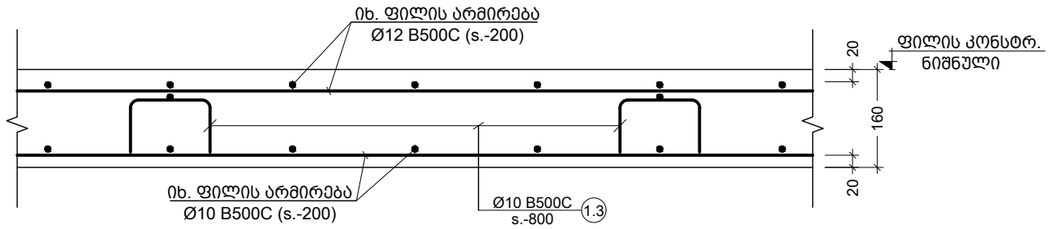

c კვეთი
Scale: 1:10

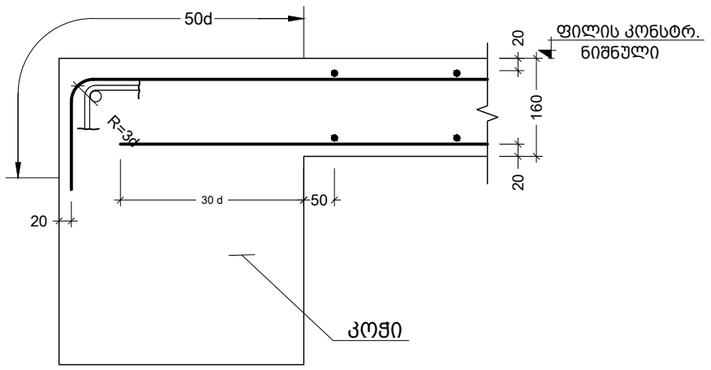

d კვეთი
Scale: 1:10

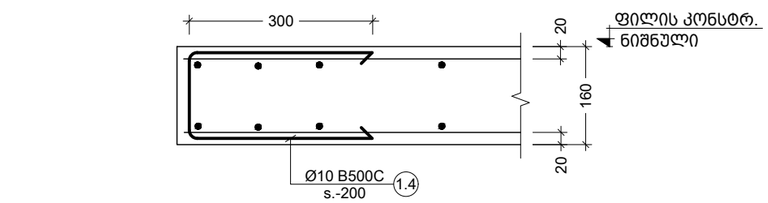

e კვეთი
Scale: 1:10

ფილაში ღიობების დამატებითი არმატურების მოწყობის ფრაგმენტი

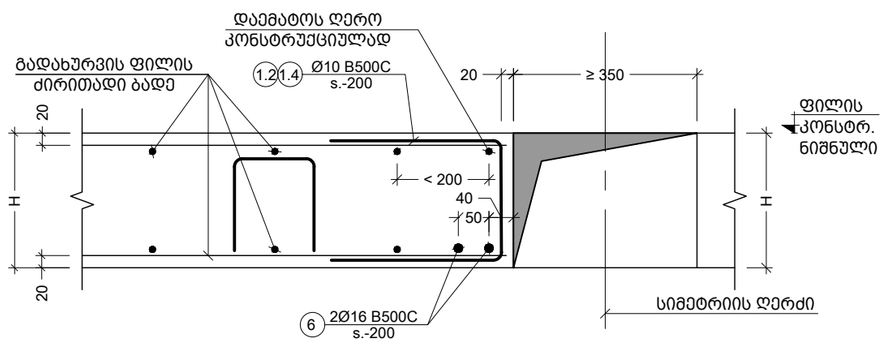

f კვეთი
Scale: 1:10

შენიშვნა:
NOTE:

No	Date	Revision	Issued by
----	----	----	----
----	----	----	----
----	----	----	----
----	----	----	----
----	----	----	----

სიტუაციური სქემა
KEY PLAN

პროექტი
PROJECT
F ბლოკი - მრავალბინიანი საცხ. კომპლექსი

მისამართი
ADDRESS
ქ.თბილისი, ბერი გაბრიელ სალოსის ქუჩა

ნახაზის კოდი
DRAWG. CODE
CUB-XXX-ST-2019-R00

ნახაზის დასახელება
DRWG. NAME
კვეთი - a; b; c; d; e; f

CUBICON DESIGN & BUILDING ENGINEERING
შპს "კუბიკონი", თბილისი, მარშალ გელოვანის გამზ. 13
ტელ: (+995 591) 116444 www.cubicon.ge

მთავარი კონსტრუქტორი: LEAD STRUCTURAL ENGINEER:	შეასრულა: ISSUED BY:	შეამოწმა APPROVED BY:
მათე საჯაია	EJ	MS
ფორმატი PAPER SIZE	პროექტის №: PROJECT No	
A3	110A21	
ფურცლის ნომერი SHEET. No	სტადია STATUS	მასშტაბი SCALE
ST-2019	C.D.	1:10

08.08.2025

კონსტრ.დასახ. და სართული	პოზ. №	დიამეტრი ან კვეთი (მმ)		ერთეულის სიგრძე (მმ.)	ხარჯი ერთ სართულზე			Total amount	
					რაოდენობა (ც.)	სიგრძე (მ.)	წონა (კგ.)	საერთო სიგრძე (მ.)	საერთო წონა (კგ.)
მად. ფილის სპეციფიკაცია -0.10 ნიშნულზე (1 სართულზე)	1	Ø 12	B500C	დ.ა.	–	12716	11284	12716	11284
	3	Ø 12	B500C	6000	26 X 1	156	138	156	138
	4	Ø 12	B500C	2400	14 X 1	34	30	34	30
	5	Ø 12	B500C	2000	14 X 1	28	25	28	25
	6	Ø 16	B500C	დ.ა.	–	58	91	58	91
	1.1	Ø 10	B500C	1080	903 X 1	975	601	975	601
	1.2	Ø 10	B500C	740	62 X 1	46	28	46	28
	მძიმე ბეტონი		C20/25	V = 104 X 1 = 104 მ³				104.0 მ³	
მად. ფილის სპეციფიკაცია 4.00 ნიშნულზე (1 სართულზე)	1	Ø 12	B500C	დ.ა.	–	8092	7181	8092	7181
	2	Ø 10	B500C	დ.ა.	–	8092	4987	8092	4987
	4	Ø 12	B500C	2400	23 X 1	55	49	55	49
	5	Ø 12	B500C	2000	62 X 1	124	110	124	110
	6	Ø 16	B500C	დ.ა.	–	172	271	172	271
	7	Ø 12	B500C	3000	21 X 1	63	56	63	56
	8	Ø 10	B500C	3000	80 X 1	240	148	240	148
	9	Ø 10	B500C	9300	18 X 1	167	103	167	103
	1.3	Ø 10	B500C	1040	1149 X 1	1195	737	1195	737
	1.4	Ø 10	B500C	720	225 X 1	162	100	162	100
	მძიმე ბეტონი		C20/25	V = 117.7 X 1 = 118 მ³				118 მ³	
მად. ფილის სპეციფიკაცია 7.15-დან 22.90 ნიშნულის ჩათვლით (6 სართულზე)	1	Ø 12	B500C	დ.ა.	–	8092	7181	48553	43084
	2	Ø 10	B500C	დ.ა.	–	8092	4987	48553	29920
	4	Ø 12	B500C	2400	23 X 1	55	49	331	294
	5	Ø 12	B500C	2000	62 X 1	124	110	744	660
	6	Ø 16	B500C	დ.ა.	–	172	271	1032	1628
	7	Ø 12	B500C	3000	21 X 1	63	56	378	335
	1.3	Ø 10	B500C	1040	1149 X 1	1195	737	7173	4420
	1.4	Ø 10	B500C	720	225 X 1	162	100	970	598
	მძიმე ბეტონი		C20/25	V = 117.7 X 1 = 118 მ³				706 მ³	
მად. ფილის სპეციფიკაცია 26.05 ნიშნულზე (1 სართულზე)	1	Ø 12	B500C	დ.ა.	–	8460	7507	8460.10	7507
	2	Ø 10	B500C	დ.ა.	–	8460	5213	8460.10	5213
	4	Ø 12	B500C	2400	23 X 1	55	49	55.20	49
	5	Ø 12	B500C	2000	62 X 1	124	110	124.00	110
	6	Ø 16	B500C	დ.ა.	–	172	271	172.00	271
	7	Ø 12	B500C	3000	21 X 1	63	56	63.00	56
	1.3	Ø 10	B500C	1040	1202 X 1	1250	770	1249.79	770
	1.4	Ø 10	B500C	720	225 X 1	162	100	161.64	100
	მძიმე ბეტონი		C20/25	V = 123.1 X 1 = 123 მ³				123.06 მ³	
სვეტები 27.45 ნიშნულზე (1 სართულზე)	1	Ø 12	B500C	დ.ა.	–	88	78	88.00	78
	2	Ø 10	B500C	დ.ა.	–	88.00	54	88.00	54
	1.3	Ø 8	B500C	1040	13 X 1	13.00	5	13.00	5
	მძიმე ბეტონი		C20/25	V = 1.3 X 1 = 1.28 მ³				1.28 მ³	

პოზ. №	ესკიზი	L მმ
1.1	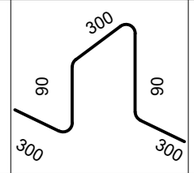	1080
1.2	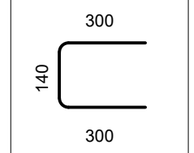	740
1.3	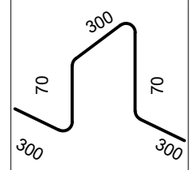	1040
1.4	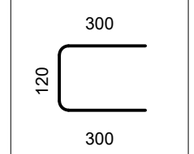	720

შენიშვნა:
NOTE:

----	----	----	----
----	----	----	----
----	----	----	----
02	01.11.2023	დაკორექტირდა სპეციფიკაცია -0.10 ნიშნ	EJ
01	14.02.2023	დაკორექტირდა სპეციფიკაცია	EJ
No	Date	Revision	Issued by

სიტუაციური სქემა
KEY PLAN

პროექტი
PROJECT
F ბლოკი - მრავალბინიანი საცხ. კომპლექსი

მისამართი
ADDRESS
ქ.თბილისი, ბერი გაბრიელ სალოსის ქუჩა

ნახაზის კოდი
DRAWG. CODE
CUB-XXX-ST-2020-R02

ნახაზის დასახელება
DRWG. NAME
გადახურვის ფილის სპეციფიკაცია; ესკიზი

CUBICON DESIGN & BUILDING ENGINEERING
შპს "კუბიკონი", თბილისი, მარშალ გელოვანის ბაღმ. 13
ტელ: (+995 591) 116444 www.cubicon.ge

მთავარი კონსტრუქტორი: LEAD STRUCTURAL ENGINEER:	შესრულა: ISSUED BY:	შეამოწმა APPROVED BY:
მათე საბაიძე	EJ	MS
ფორმატი PAPER SIZE	პროექტის №: PROJECT No	
A3	110A21	
ფურცლის ნომერი SHEET. No	სტადია STATUS	მასშტაბი SCALE
ST-2020	C.D.	----

08.08.2025

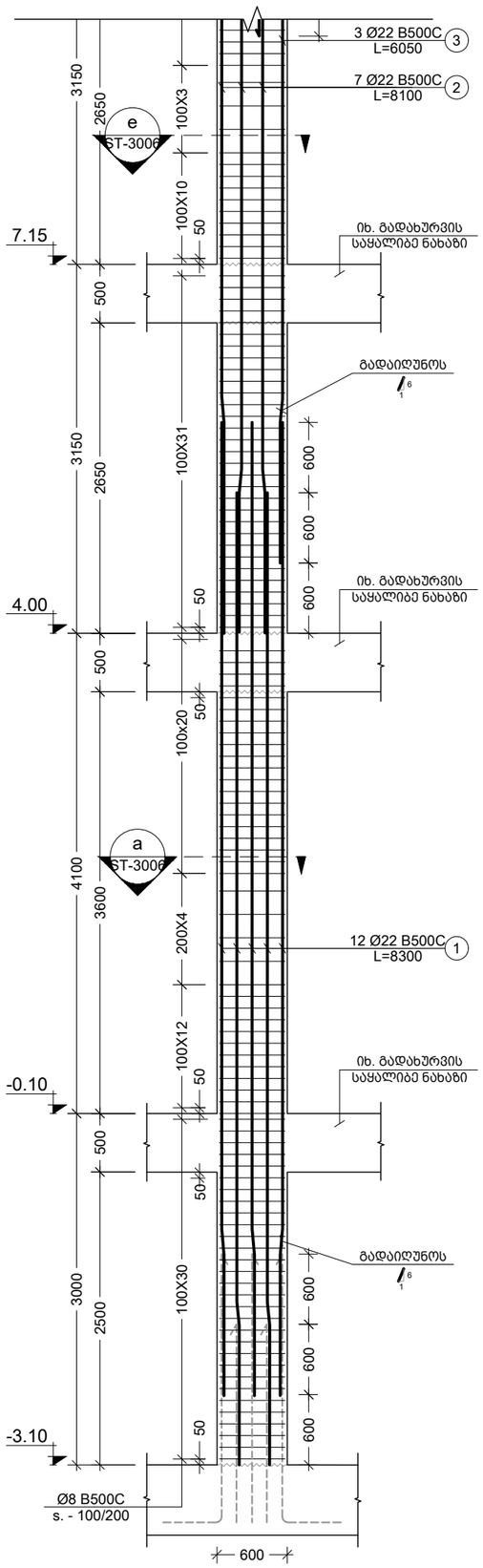

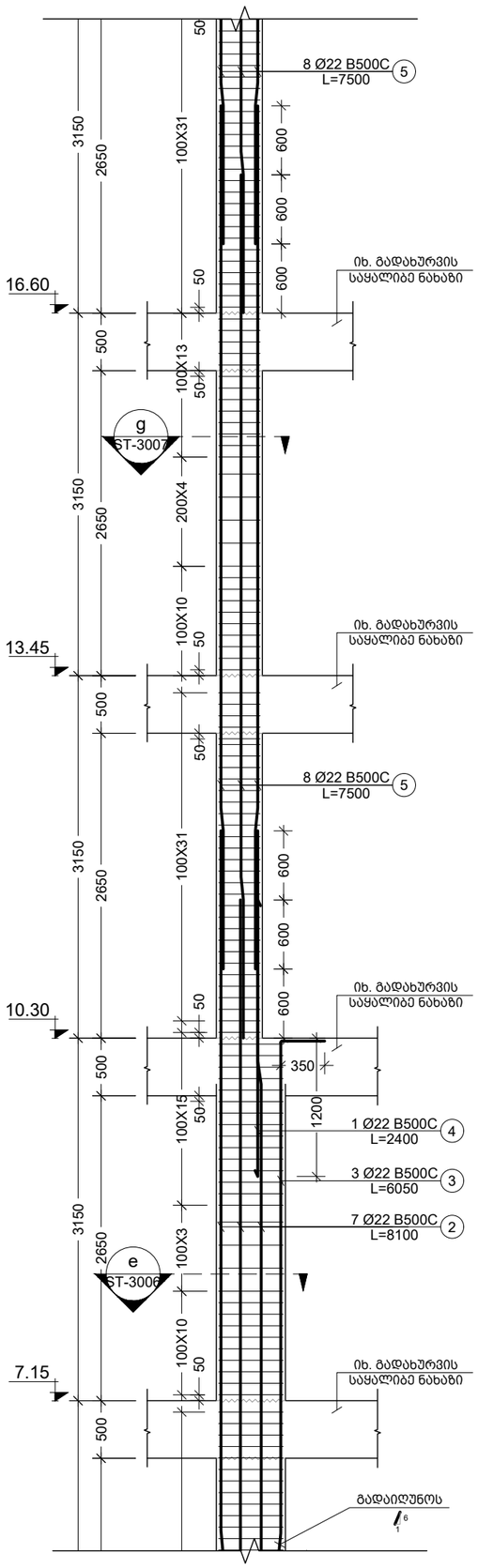

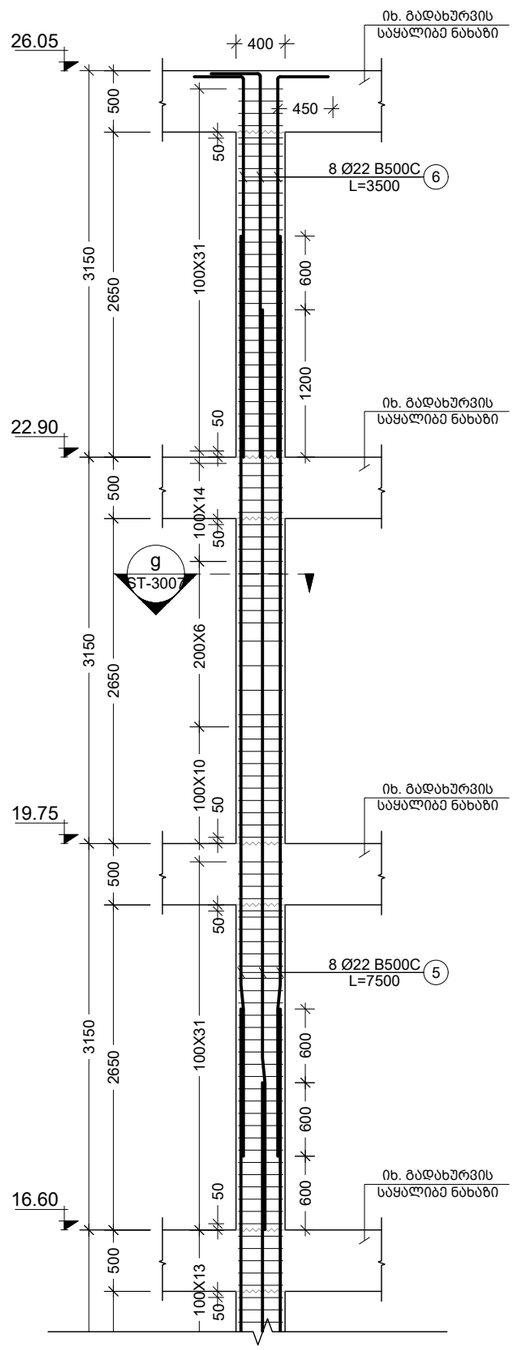

1 C.
Scale: 1:50

შენიშვნა:
NOTE:

----	----	----	----
----	----	----	----
----	----	----	----
----	----	----	----
01	14.02.2023	შეიცვალა ნიშნულები	KCH
No	Date	Revision	Issued by

სიტუაციური სქემა
KEY PLAN

პროექტი
PROJECT
F ბლოკი - მრავალბინიანი საცხ. კომპლექსი

მისამართი
ADDRESS
ქ.თბილისი, ბერი გაბრიელ სალოსის ქუჩა

ნახაზის კოდი
DRAWG. CODE
CUB-ZZZ-ST-3001-R00

ნახაზის დასახელება
DRWG. NAME
სვეტი C.1

CUBICON DESIGN & BUILDING ENGINEERING
შპს "კუბიკონი", თბილისი, მარშალ გელოვანის გამზ. 13
ტელ: (+995 591) 116444 www.cubicon.ge

მთავარი კონსტრუქტორი: LEAD STRUCTURAL ENGINEER:	შესრულა: ISSUED BY:	შეამოწმა APPROVED BY:
მათე საჯაია	KCH	MS
	ფორმატი PAPER SIZE: A3	პროექტის №: PROJECT No: 110A21
ფურცლის ნომერი SHEET. No: ST-3001	სტადია STATUS: C.D.	მასშტაბი SCALE: 1:50

08.08.2025

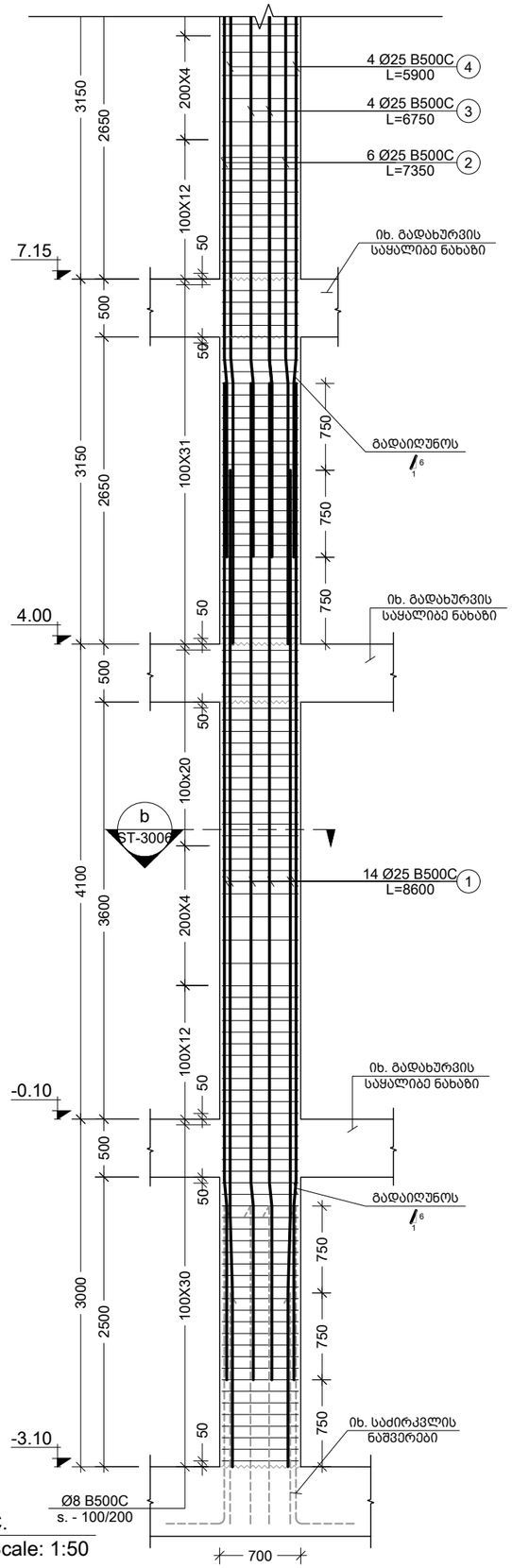

2 C.
Scale: 1:50

შენიშვნა:
NOTE:

No	Date	Revision	Issued by
----	----	----	----
----	----	----	----
----	----	----	----
----	----	----	----
01	14.02.2023	შეიცვალა ნიშნულები	KCH

სიტუაციური სქემა
KEY PLAN

პროექტი
PROJECT
F ბლოკი - მრავალბინიანი საცხ. კომპლექსი

მისამართი
ADDRESS
ქ.თბილისი, ბერი გაბრიელ სალოსის ქუჩა

ნახაზის კოდი
DRWG. CODE
CUB-ZZZ-ST-3002-R00

ნახაზის დასახელება
DRWG. NAME
სვეტი C.2

CUBICON DESIGN & BUILDING ENGINEERING
შპს "კუბიკონი", თბილისი, მარშალ გელოვანის გამზ. 13
ტელ: (+995 591) 116444 www.cubicon.ge

მთავარი კონსტრუქტორი: LEAD STRUCTURAL ENGINEER:	შესრულა: ISSUED BY:	შეამოწმა APPROVED BY:
მათე საჯაია	KCH	MS
ფორმატი PAPER SIZE	პროექტის №: PROJECT No	
A3	110A21	
ფურცლის ნომერი SHEET. No	სტადია STATUS	მასშტაბი SCALE
ST-3002	C.D.	1:50

08.08.2025

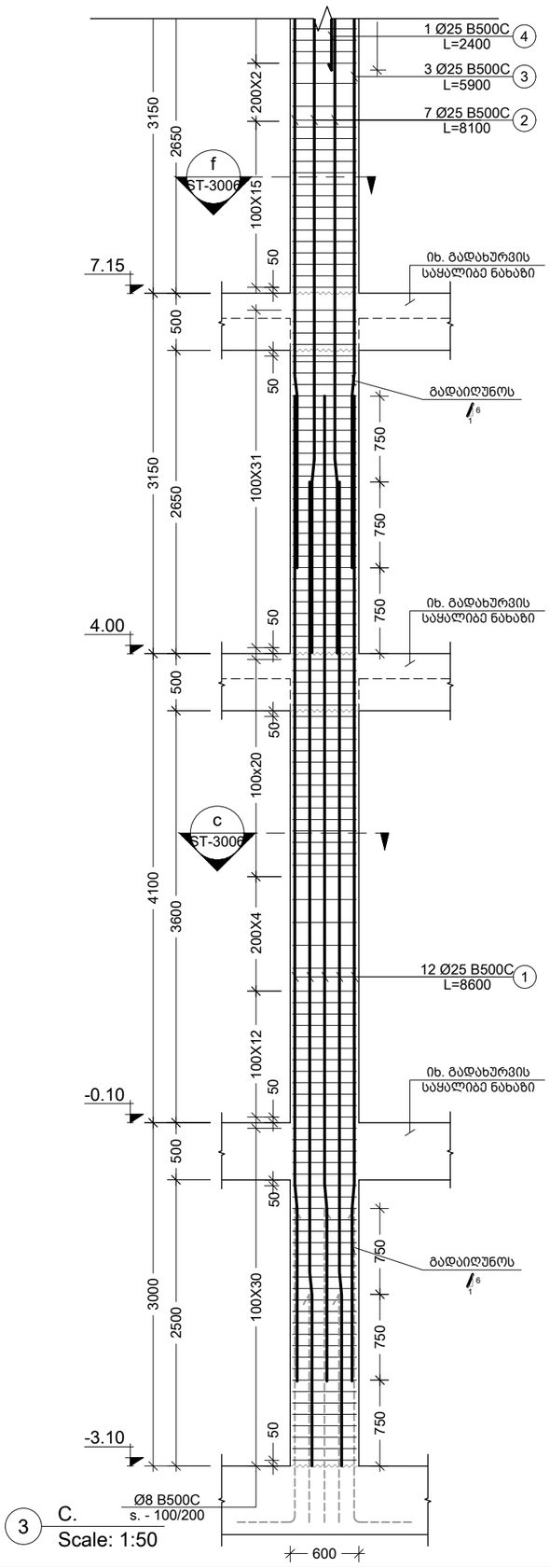

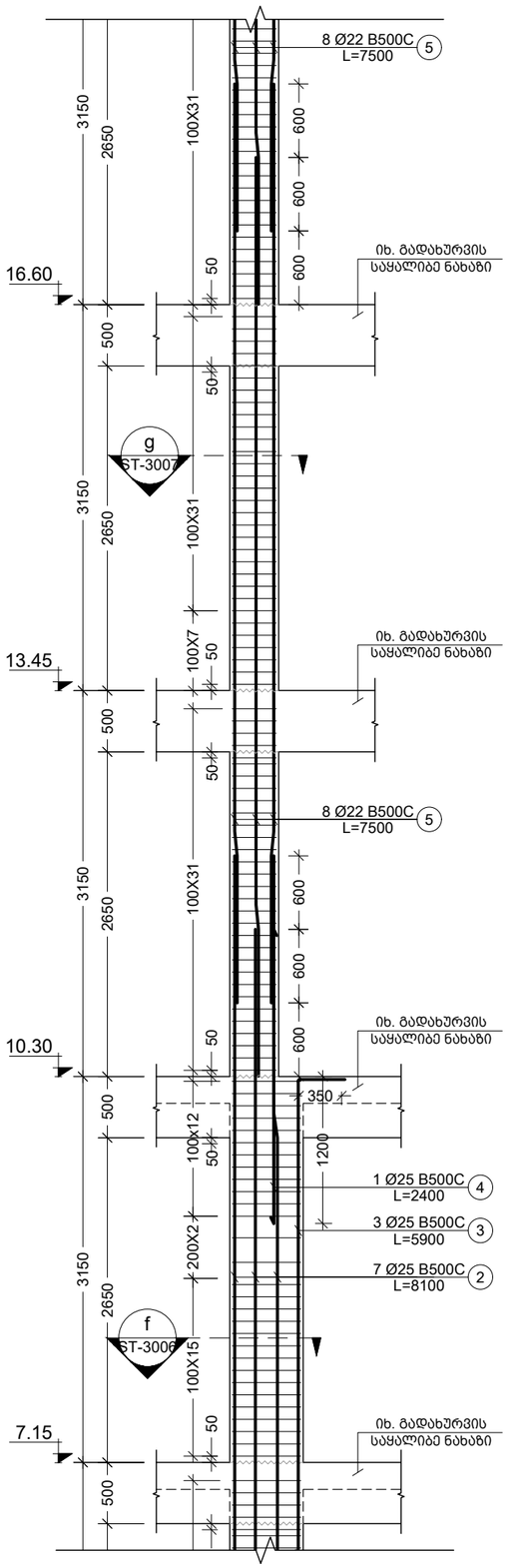

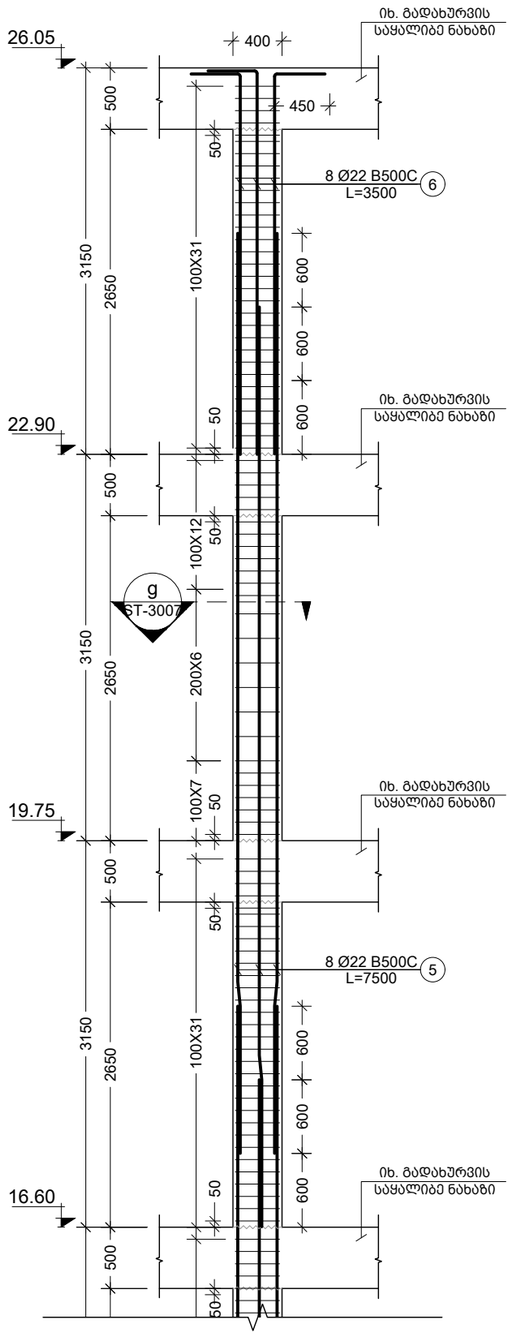

შენიშვნა:
NOTE:

----	----	----	----
----	----	----	----
----	----	----	----
----	----	----	----
01	14.02.2023	შეიცვალა ნიშნულები	KCH
No	Date	Revision	Issued by

სიტუაციური სქემა
KEY PLAN

პროექტი
PROJECT
F ბლოკი - მრავალბინიანი საცხ. კომპლექსი

მისამართი
ADDRESS
ქ.თბილისი, ბერი გაბრიელ სალოსის ქუჩა

ნახაზის კოდი
DRAWG. CODE
CUB-ZZZ-ST-3003-R00

ნახაზის დასახელება
DRWG. NAME
სვეტი C.3

CUBICON
DESIGN & BUILDING ENGINEERING
შპს "კუბიკონი", თბილისი, მარშალ გელოვანის გამზ. 13
ტელ: (+995 591) 116444 www.cubicon.ge

მთავარი კონსტრუქტორი: LEAD STRUCTURAL ENGINEER:	შესრულა: ISSUED BY:	შეამოწმა APPROVED BY:
მათე საჯაია	KCH	MS
	ფორმატი PAPER SIZE: A3	პროექტის №: PROJECT No 110A21
ფურცლის ნომერი SHEET. No ST-3003	სტადია STATUS C.D.	მასშტაბი SCALE 1:50

08.08.2025

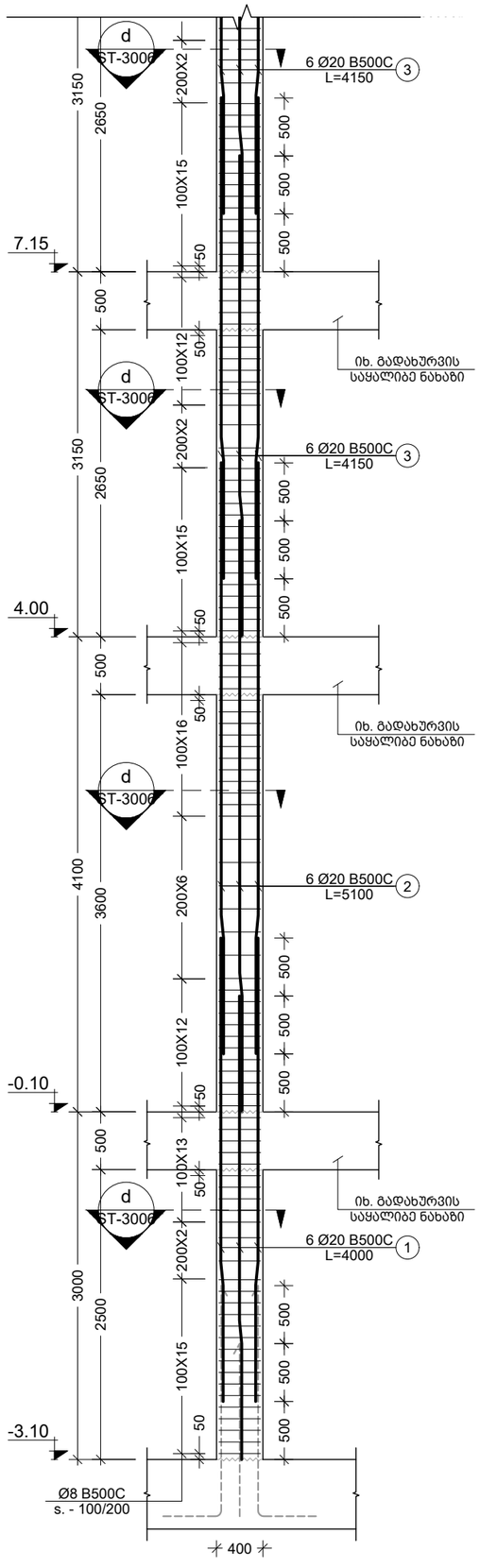

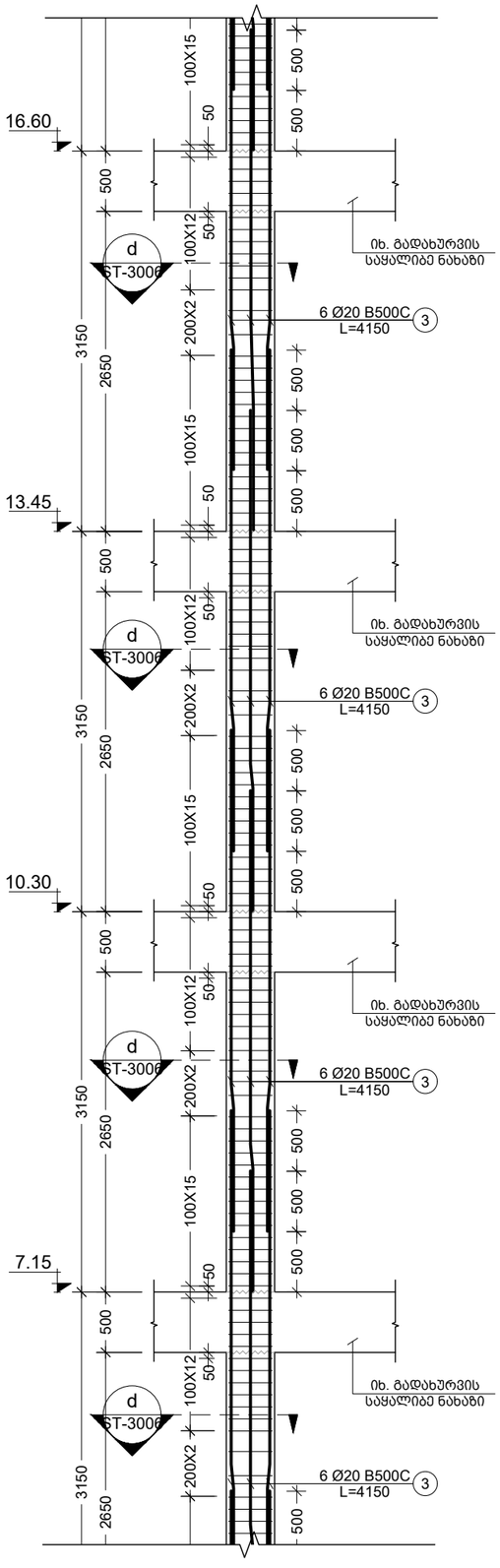

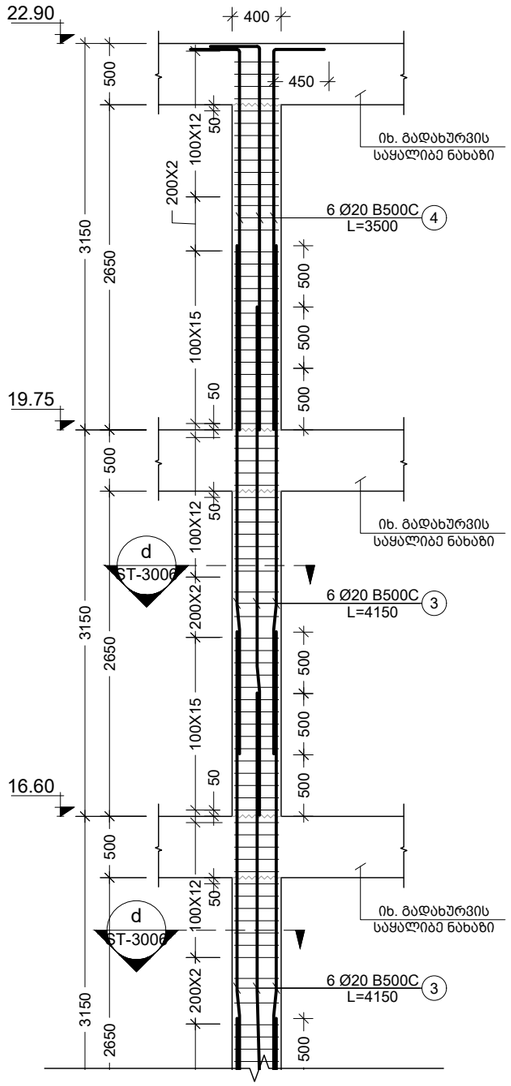

4 C.
Scale: 1:50

შენიშვნა:
NOTE:

----	----	----	----
----	----	----	----
----	----	----	----
----	----	----	----
01	14.02.2023	შეცვალა ნიშნულები	KCH
No	Date	Revision	Issued by

სიტუაციური სქემა
KEY PLAN

პროექტი
PROJECT
F ბლოკი - მრავალბინიანი საცხ. კომპლექსი

მისამართი
ADDRESS
ქ.თბილისი, ბერი გაბრიელ სალოსის ქუჩა

ნახაზის კოდი
DRAWG. CODE
CUB-ZZZ-ST-3004-R00

ნახაზის დასახელება
DRWG. NAME
სვეტი C.4

CUBICON
DESIGN & BUILDING ENGINEERING
შპს "კუბიკონი", თბილისი, მარშალ გელოვანის გამზ. 13
ტელ: (+995 591) 116444 www.cubicon.ge

მთავარი კონსტრუქტორი: LEAD STRUCTURAL ENGINEER:	შესრულა: ISSUED BY:	შეამოწმა APPROVED BY:
მათე საჯაია	KCH	MS
	ფორმატი PAPER SIZE: A3	პროექტის №: PROJECT No: 110A21
ფურცლის ნომერი SHEET. No: ST-3004	სტადია STATUS: C.D.	მასშტაბი SCALE: 1:50

08.08.2025

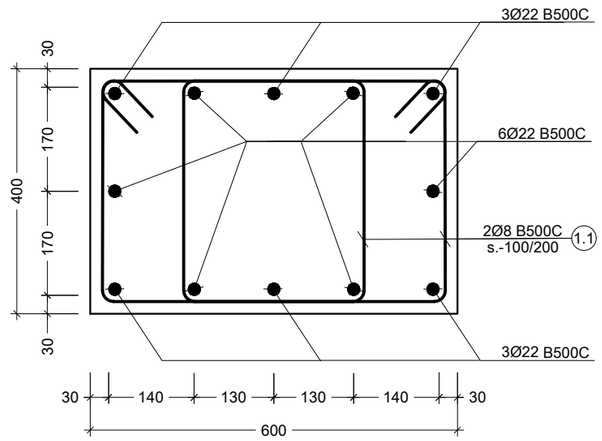

a კვეთი
Scale: 1:10

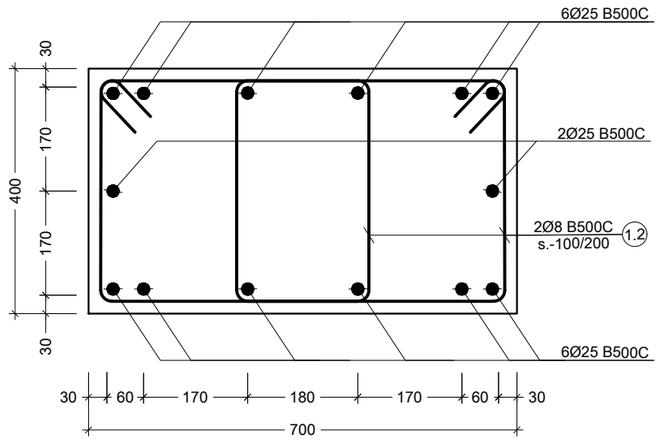

b კვეთი
Scale: 1:10

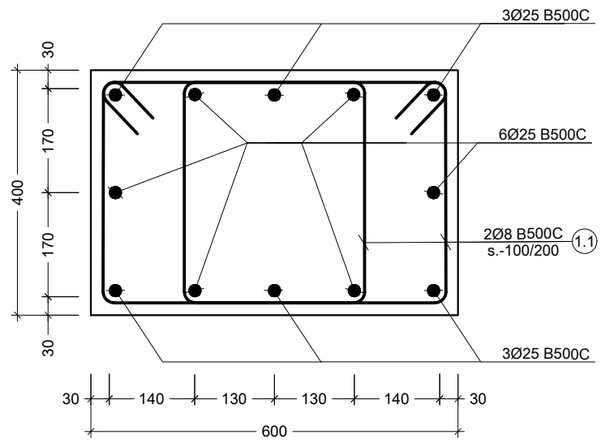

c კვეთი
Scale: 1:10

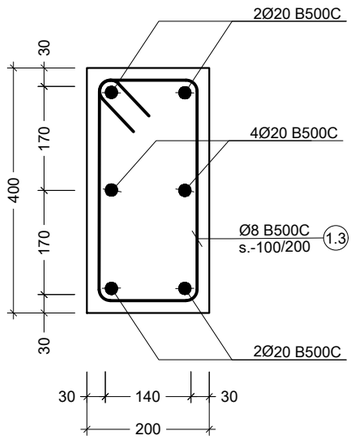

d კვეთი
Scale: 1:10

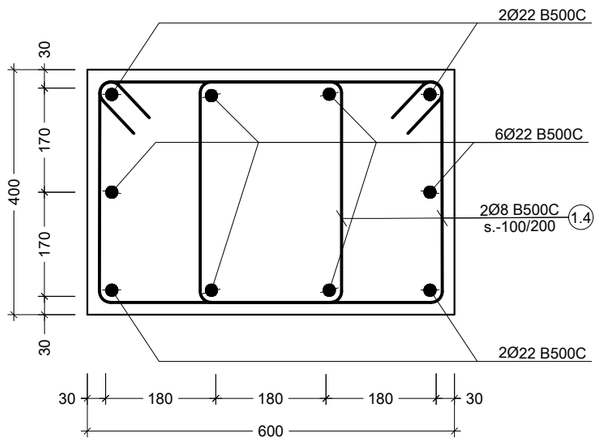

e კვეთი
Scale: 1:10

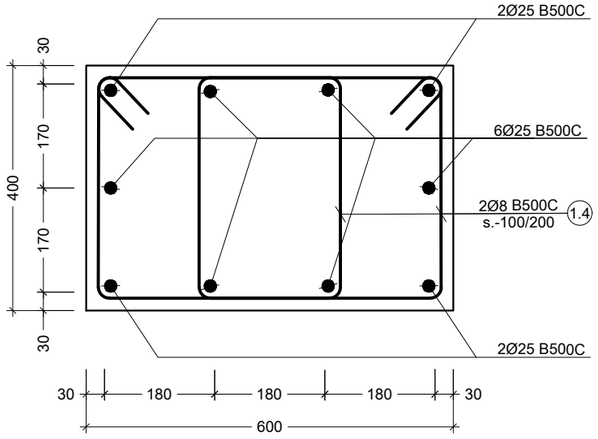

f კვეთი
Scale: 1:10

შენიშვნა:
NOTE:

No	Date	Revision	Issued by
----	----	----	----
----	----	----	----
----	----	----	----
----	----	----	----
----	----	----	----

სიტუაციური სქემა
KEY PLAN

პროექტი
PROJECT
F ბლოკი - მრავალბინიანი საცხ. კომპლექსი

მისამართი
ADDRESS
ქ.თბილისი, ბერი გაბრიელ სალოსის ქუჩა

ნახაზის კოდი
DRAWG. CODE
CUB-ZZZ-ST-3006-R00

ნახაზის დასახელება
DRWG. NAME
კვეთი a; b; c; d; e; f

CUBICON DESIGN & BUILDING ENGINEERING
მას "კუბიკონი", თბილისი, მარშალ გელოვანის გამზ. 13
ტელ: (+995 591) 116444 www.cubicon.ge

მთავარი კონსტრუქტორი: LEAD STRUCTURAL ENGINEER:	შეასრულა: ISSUED BY:	შეამოწმა APPROVED BY:
მათე საჯაია	KCH	MS
ფორმატი PAPER SIZE: A3		პროექტის №: PROJECT No 110A21
ფურცლის ნომერი SHEET. No: ST-3006	სტადია STATUS: C.D.	მასშტაბი SCALE: 1:10

08.08.2025

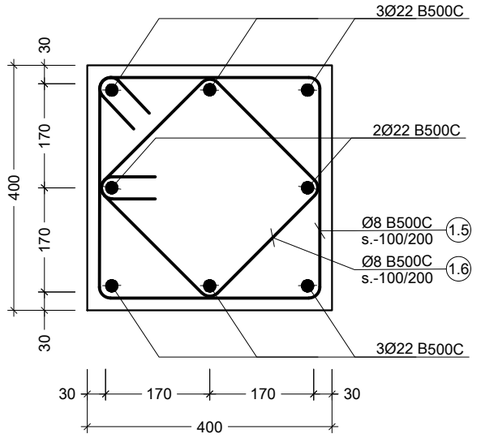

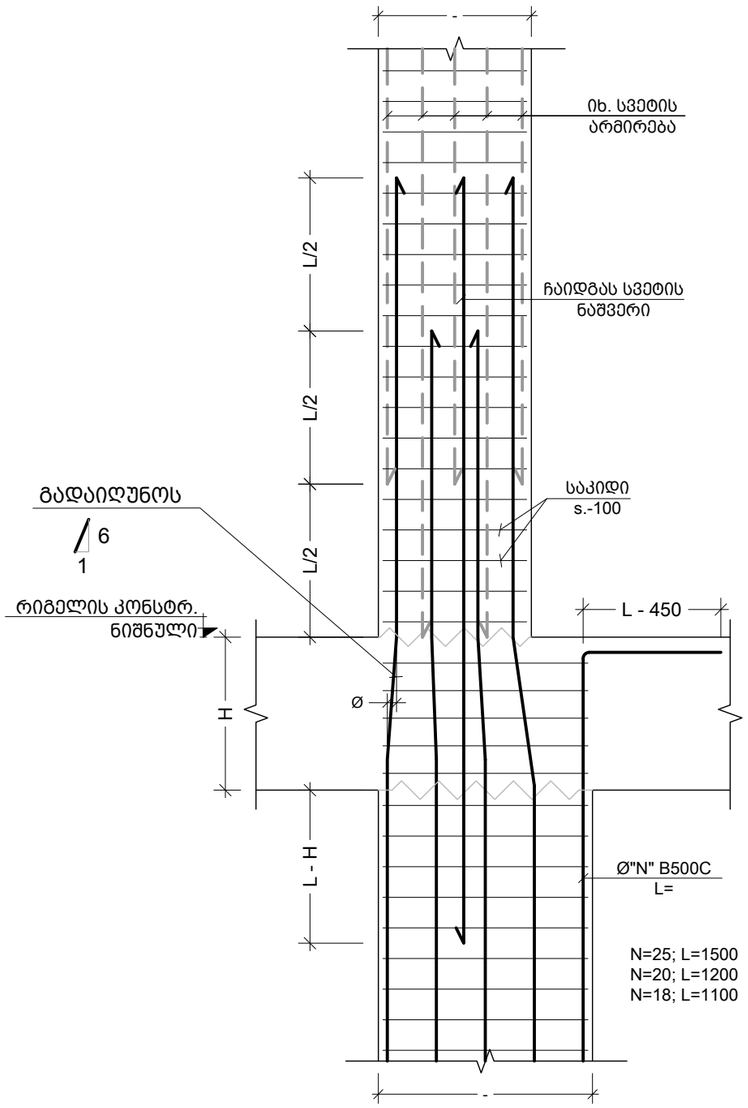

სვეტის კვეთის ცვლილებისას არმატურების მოწყობის ფრაგმენტი
Scale: 1:10

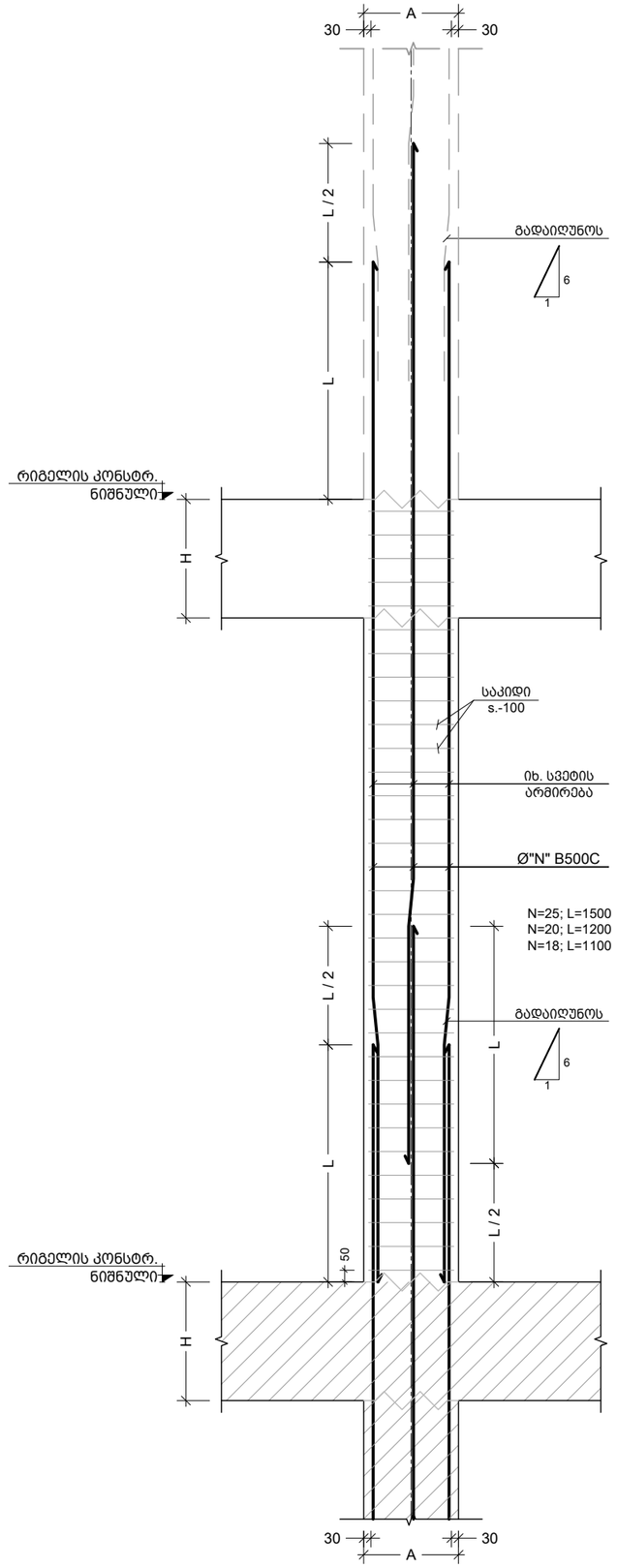

სვეტის დაარმირების ტიპ. ფრაგმენტი
Scale: 1:10

შენიშვნა:
NOTE:

----	----	----	----
----	----	----	----
----	----	----	----
----	----	----	----
----	----	----	----
No	Date	Revision	Issued by

სიტუაციური სქემა
KEY PLAN

პროექტი
PROJECT
F ბლოკი - მრავალბინიანი საცხ. კომპლექსი

მისამართი
ADDRESS
ქ.თბილისი, ბერი გაბრიელ სალოსის ქუჩა

ნახაზის კოდი
DRAWG. CODE
CUB-ZZZ-ST-3007-R00

ნახაზის დასახელება
DRWG. NAME
კვეთი g; სვეტის დაარმირების ტიპ. ფრაგმენტი

CUBICON DESIGN & BUILDING ENGINEERING
შპს "კუბიკონი", თბილისი, მარშალ გელოვანის ქ.13
ტელ: (+995 591) 116444 www.cubicon.ge

მთავარი კონსტრუქტორი: LEAD STRUCTURAL ENGINEER:	შეასრულა: ISSUED BY:	შეამოწმა APPROVED BY:
მათე საჯაია	KCH	MS
ფორმატი PAPER SIZE: A3	პროექტის №: PROJECT No: 110A21	
ფურცლის ნომერი SHEET. No: ST-3007	სტადია STATUS: C.D.	მასშტაბი SCALE: 1:10

08.08.2025

კონსტრ. დასახ. და სართული	ელემენტის დასახ. და რაოდენობა	პოზ. №	დიამეტრი ან კვეთი (მმ)	ერთეულის სიგრძე (მმ.)	ხარჯი ერთ სართულზე			ხარჯი მთლიანად	
					რაოდენობა (ც.)	სიგრძე (მ.)	წონა (კმ.)	სატოტ სიგრძე (მ.)	სატოტ წონა (კმ.)
სვეტების სპეციფიკაცია -3.10 ნიშნულზე (1 სართულზე)	C. - 1 8 (ც.)	1	Ø 22 B500C	8300	12 X 8	796.80	2376	796.80	2376
		1.1	Ø 8 B500C	1700	60 X 8	816.00	322	816.00	322
		მძიმე ბეტონი C20/25 V = 0.6 X 8 = 4.80 მ³						4.80 მ³	
	C. - 2 4 (ც.)	1	Ø 25 B500C	8600	14 X 4	481.60	1855	481.60	1855
		1.2	Ø 8 B500C	1740	60 X 4	417.60	165	417.60	165
		მძიმე ბეტონი C20/25 V = 0.7 X 4 = 2.80 მ³						2.80 მ³	
	C. - 3 12 (ც.)	1	Ø 25 B500C	8600	12 X 12	1238.40	4770	1238.40	4770
		1.1	Ø 8 B500C	1700	60 X 12	1224.00	483	1224.00	483
		მძიმე ბეტონი C20/25 V = 0.6 X 12 = 7.20 მ³						7.20 მ³	
	C. - 4 2 (ც.)	1	Ø 20 B500C	4000	6 X 2	48.00	118	48.00	118
		1.3	Ø 8 B500C	1160	30 X 2	69.60	27	69.60	27
		მძიმე ბეტონი C20/25 V = 0.2 X 2 = 0.44 მ³						0.44 მ³	
სვეტების სპეციფიკაცია -0.10 ნიშნულზე (1 სართულზე)	C. - 1 8 (ც.)	1.1	Ø 8 B500C	1700	72 X 8	979.20	386	979.20	386
		მძიმე ბეტონი C20/25 V = 0.9 X 8 = 7.20 მ³						7.20 მ³	
	C. - 2 4 (ც.)	1.2	Ø 8 B500C	1740	72 X 4	501.12	198	501.12	198
		მძიმე ბეტონი C20/25 V = 1.0 X 4 = 4.00 მ³						4.00 მ³	
	C. - 3 12 (ც.)	1.1	Ø 8 B500C	1700	72 X 12	1468.80	579	1468.80	579
		მძიმე ბეტონი C20/25 V = 0.9 X 12 = 10.80 მ³						10.80 მ³	
	C. - 4 2 (ც.)	2	Ø 20 B500C	5100	6 X 2	61.20	151	61.20	151
		1.3	Ø 8 B500C	1160	34 X 2	78.88	31	78.88	31
		მძიმე ბეტონი C20/25 V = 0.3 X 2 = 0.60 მ³						0.60 მ³	
სვეტების სპეციფიკაცია 4.00 ნიშნულზე (1 სართულზე)	C. - 1 8 (ც.)	2	Ø 22 B500C	8100	7 X 8	453.60	1353	453.60	1353
		3	Ø 22 B500C	6050	3 X 8	145.20	433	145.20	433
		4	Ø 22 B500C	2400	1 X 8	19.20	57	19.20	57
		1.4	Ø 8 B500C	1640	62 X 8	813.44	321	813.44	321
		მძიმე ბეტონი C20/25 V = 0.65 X 8 = 5.20 მ³						5.20 მ³	
	C. - 2 4 (ც.)	2	Ø 25 B500C	7350	6 X 4	176.40	679	176.40	679
		3	Ø 25 B500C	6750	4 X 4	108.00	416	108.00	416
		4	Ø 25 B500C	5900	4 X 4	94.40	364	94.40	364
		1.2	Ø 8 B500C	1740	62 X 4	431.52	170	431.52	170
		მძიმე ბეტონი C20/25 V = 0.76 X 4 = 3.04 მ³						3.04 მ³	
	C. - 3 12 (ც.)	2	Ø 25 B500C	8100	7 X 12	680.40	2620	680.40	2620
		3	Ø 25 B500C	5900	3 X 12	212.40	818	212.40	818
		4	Ø 25 B500C	2400	1 X 12	28.80	111	28.80	111
		1.1	Ø 8 B500C	1700	62 X 12	1264.80	499	1264.80	499
		მძიმე ბეტონი C20/25 V = 0.65 X 12 = 7.80 მ³						7.80 მ³	
	C. - 4 2 (ც.)	3	Ø 20 B500C	4150	6 X 2	49.80	123	49.80	123
		1.3	Ø 8 B500C	1160	29 X 2	67.28	27	67.28	27
		მძიმე ბეტონი C20/25 V = 0.2 X 2 = 0.44 მ³						0.44 მ³	

კონსტრ. დასახ. და სართული	ელემენტის დასახ. და რაოდენობა	პოზ. №	დიამეტრი ან კვეთი (მმ)	ერთეულის სიგრძე (მმ.)	ხარჯი ერთ სართულზე			ხარჯი მთლიანად	
					რაოდენობა (ც.)	სიგრძე (მ.)	წონა (კმ.)	სატოტ სიგრძე (მ.)	სატოტ წონა (კმ.)
სვეტების სპეციფიკაცია 7.15 ნიშნულზე (1 სართულზე)	C. - 1 8 (ც.)	1.4	Ø 8 B500C	1640	56 X 8	734.72	290	734.72	290
		მძიმე ბეტონი C20/25 V = 0.65 X 8 = 5.20 მ³						5.20 მ³	
	C. - 2 4 (ც.)	1.2	Ø 8 B500C	1740	56 X 4	389.76	154	389.76	154
		მძიმე ბეტონი C20/25 V = 0.76 X 4 = 0.76 მ³						0.76 მ³	
	C. - 3 12 (ც.)	1.1	Ø 8 B500C	1700	58 X 12	1183.20	467	1183.20	467
		მძიმე ბეტონი C20/25 V = 0.65 X 12 = 7.80 მ³						7.80 მ³	
	C. - 4 2 (ც.)	3	Ø 20 B500C	4150	6 X 2	49.80	123	49.80	123
		1.3	Ø 8 B500C	1160	29 X 2	67.28	27	67.28	27
		მძიმე ბეტონი C20/25 V = 0.2 X 2 = 0.44 მ³						0.44 მ³	
სვეტების სპეციფიკაცია (10.30 - 13.45) ნიშნულზე (1 სართულზე)	C. - 1 8 (ც.)	5	Ø 22 B500C	7500	8 X 8	480.00	1432	480.00	1432
		1.5	Ø 8 B500C	1560	58 X 8	723.84	285	723.84	285
		1.6	Ø 8 B500C	1200	58 X 8	556.80	220	556.80	220
		მძიმე ბეტონი C20/25 V = 0.9 X 8 = 6.91 მ³						6.91 მ³	
	C. - 2 4 (ც.)	5	Ø 22 B500C	7500	10 X 4	300.00	895	300.00	895
		1.4	Ø 8 B500C	1640	116 X 4	760.96	300	760.96	300
		მძიმე ბეტონი C20/25 V = 1.3 X 4 = 5.18 მ³						5.18 მ³	
	C. - 3 12 (ც.)	5	Ø 22 B500C	7500	8 X 12	720.00	2147	720.00	2147
		1.5	Ø 8 B500C	1560	62 X 12	1160.64	458	1160.64	458
		1.6	Ø 8 B500C	1200	62 X 12	892.80	352	892.80	352
		მძიმე ბეტონი C20/25 V = 0.9 X 12 = 10.37 მ³						10.37 მ³	
	C. - 4 2 (ც.)	3	Ø 20 B500C	4150	12 X 2	99.60	246	99.60	246
		1.3	Ø 8 B500C	1160	58 X 2	134.56	53	134.56	53
		მძიმე ბეტონი C20/25 V = 0.4 X 2 = 0.86 მ³						0.86 მ³	

პოზ. №	ესკიზი	L მმ	პოზ. №	ესკიზი	L მმ	პოზ. №	ესკიზი	L მმ	პოზ. №	ესკიზი	L მმ	პოზ. №	ესკიზი	L მმ	პოზ. №	ესკიზი	L მმ
1.1	510 / 440 / 340 / 410	1700	1.2	530 / 440 / 340 / 430	1740	1.3	440 / 240 / 140 / 340	1160	1.4	480 / 440 / 340 / 380	1640	1.5	440 / 440 / 340 / 340	1560	1.6	350 / 350 / 250 / 250	1200

შენიშვნა:
NOTE:

- რევიზია

----	----	----	----
----	----	----	----
----	----	----	----
02	25.07.2024	დაკორექტირდა სპეციფიკაცია	SB
01	14.02.2023	დაკორექტირდა სპეციფიკაცია	KCH
No	Date	Revision	Issued by

სიტუაციური სქემა
KEY PLAN

პროექტი
PROJECT
F ბლოკი - მრავალბინიანი საცხ. კომპლექსი

მისამართი
ADDRESS
ქ.თბილისი, ბერი გაბრიელ სალოსის ქუჩა

ნახაზის კოდი
DRAWG. CODE
CUB-ZZZ-ST-3008-R02

ნახაზის დასახელება
DRWG. NAME
სვეტების სპეციფიკაცია; ესკიზები

CUBICON DESIGN & BUILDING ENGINEERING
შპს "კუბიკონი", თბილისი, მარშალ გელოვანის ბაღმ. 13
ტელ: (+995 591) 116444 www.cubicon.ge

მთავარი კონსტრუქტორი: LEAD STRUCTURAL ENGINEER: მათე საჯაია	შეასრულა: ISSUED BY: KCH	შეამოწმა APPROVED BY: MS
	ფორმატი PAPER SIZE A3	პროექტის №: PROJECT No 110A21
ფურცლის ნომერი SHEET. No ST-3008	სტადია STATUS C.D.	მასშტაბი SCALE 1:1

08.08.2025

კონსტრ. დასახ. და სართული	ელემენტის დასახ. და რაოდენობა	პოზ. №	დიამეტრი ან კვეთი (მმ)		ერთეულის სიგრძე (მმ.)	ხარჯი ერთ სართულზე			ხარჯი მთლიანად	
						რაოდენობა (ც.)	სიგრძე (მ.)	წონა (კგ.)	საერთო სიგრძე (მ.)	საერთო წონა (კგ.)
სვეტების სპეციფიკაცია 16.60 - 19.75 ნიშნულზე (1 სართულზე)	C. - 1 8 (ც.)	5	Ø 22	B500C	7500	8 X 8	480.00	1432	480.00	1432
		1.5	Ø 8	B500C	1560	59 X 8	736.32	290	736.32	290
		1.6	Ø 8	B500C	1200	59 X 8	566.40	223	566.40	223
		მძიმე ბეტონი C20/25			V =	0.9 X 8	= 6.91 მ³		6.91 მ³	
	C. - 2 4 (ც.)	6	Ø 22	B500C	4350	20 X 4	348.00	1038	348.00	1038
		1.4	Ø 8	B500C	1640	126 X 4	826.56	326	826.56	326
		მძიმე ბეტონი C20/25			V =	1.3 X 4	= 5.18 მ³		5.18 მ³	
	C. - 3 12 (ც.)	5	Ø 22	B500C	7500	8 X 12	720.00	2147	720.00	2147
		1.5	Ø 8	B500C	1560	56 X 12	1048.32	413	1048.32	413
		1.6	Ø 8	B500C	1200	56 X 12	806.40	318	806.40	318
		მძიმე ბეტონი C20/25			V =	0.9 X 12	= 10.37 მ³		10.37 მ³	
	C. - 4 2 (ც.)	3	Ø 20	B500C	4150	6 X 2	49.80	123	49.80	123
		4	Ø 20	B500C	3500	6 X 2	42.00	104	42.00	104
		1.3	Ø 8	B500C	1160	58 X 2	134.56	53	134.56	53
		მძიმე ბეტონი C20/25			V =	0.4 X 2	= 0.86 მ³		0.86 მ³	
სვეტების სპეციფიკაცია 22.90 ნიშნულზე (1 სართულზე)	C. - 1 8 (ც.)	6	Ø 22	B500C	3500	8 X 8	224.00	668	224.00	668
		1.5	Ø 8	B500C	1560	31 X 8	386.88	153	386.88	153
		1.6	Ø 8	B500C	1200	31 X 8	297.60	117	297.60	117
		მძიმე ბეტონი C20/25			V =	0.4 X 8	= 3.46 მ³		3.46 მ³	
	C. - 2 4 (ც.)	7	Ø 22	B500C	2950	10 X 4	118.00	352	118.00	352
		1.4	Ø 8	B500C	1640	62 X 4	406.72	160	406.72	160
		მძიმე ბეტონი C20/25			V =	0.6 X 4	= 2.59 მ³		2.59 მ³	
	C. - 3 12 (ც.)	6	Ø 22	B500C	3500	8 X 12	336.00	1002	336.00	1002
		1.5	Ø 8	B500C	1560	31 X 12	580.32	229	580.32	229
		1.6	Ø 8	B500C	1200	31 X 12	446.40	176	446.40	176
		მძიმე ბეტონი C20/25			V =	0.4 X 12	= 5.18 მ³		5.18 მ³	

შენიშვნა:
NOTE:

- რევიზია

----	----	----	----
----	----	----	----
----	----	----	----
02	25.07.2024	დაკორექტირდა სპეციფიკაცია	SB
01	14.02.2023	დაკორექტირდა სპეციფიკაცია	KCH
No	Date	Revision	Issued by

სიტუაციური სქემა
KEY PLAN

პროექტი
PROJECT
F ბლოკი - მრავალბინიანი საცხ. კომპლექსი

მისამართი
ADDRESS
ქ.თბილისი, ბერი გაბრიელ სალოსის ქუჩა

ნახაზის კოდი
DRAWG. CODE
CUB-ZZZ-ST-3009-R02

ნახაზის დასახელება
DRWG. NAME
სვეტების სპეციფიკაცია (მაგრძელება)

CUBICON DESIGN & BUILDING ENGINEERING
შპს "კუბიკონი", თბილისი, მარმარილოს გამზ. 13
ტელ: (+995 591) 116444 www.cubicon.ge

მთავარი კონსტრუქტორი: LEAD STRUCTURAL ENGINEER:	შესრულა: ISSUED BY:	შეამოწმა APPROVED BY:
მათე საჯაია	KCH	MS
	ფორმატი PAPER SIZE: A3	პროექტის №: PROJECT No 110A21
ფურცლის ნომერი SHEET. No ST-3009	სტადია STATUS C.D.	მასშტაბი SCALE 1:1

08.08.2025

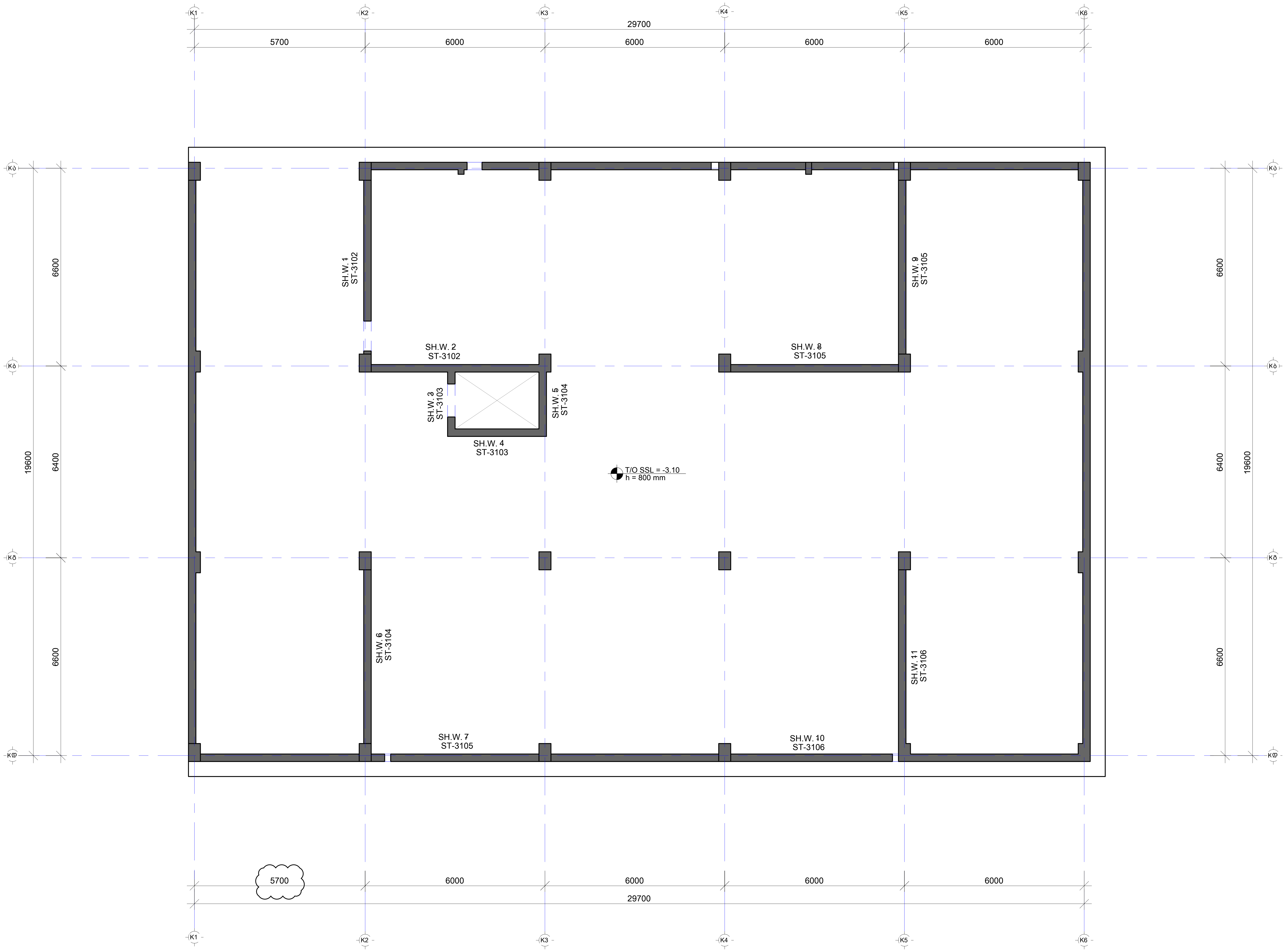

შენიშვნა:
NOTE:

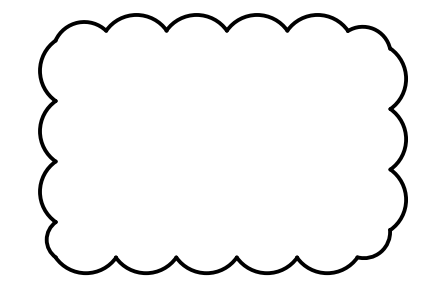 - რევიზია

----	----	----	----
----	----	----	----
----	----	----	----
----	----	----	----
01	14.11.2023	შეიცვალა ღერძის მდებარეობა	SB
No	Date	Revision	Issued by

სიტუაციური სქემა
KEY PLAN

პროექტი
PROJECT
F ბლოკი - მრავალბინიანი საცხ. კომპლექსი

მისამართი
ADDRESS
ქ.თბილისი, ბერი გაბრიელ სალოსის ქუჩა

ნახაზის ნომერი
DRAWG. No
CUB-ZZZ-ST-3101-R00

ნახაზის დასახელება
DRWG. NAME
დიაფრაგმების მარკირების გეგმა -3.10 ნიშ.

CUBICON
DESIGN & BUILDING ENGINEERING

შპს "კუბიკონი", თბილისი, მარშალ გელოვანის გამზ. 13
ტელ: (+995 591) 116444 www.cubicon.ge

მთავარი კონსტრუქტორი: LEAD STRUCTURAL ENGINEER:	შეასრულა: ISSUED BY:	შეამოწმა APPROVED BY:
მათე საჯაია	KCH	MS
	ფორმატი PAPER SIZE: A2	პროექტის №: PROJECT No: 110A21
ფურცლის ნომერი SHEET. No: ST-3101	სტადია STATUS: C.D.	მასშტაბი SCALE: 1:100

08.08.2025

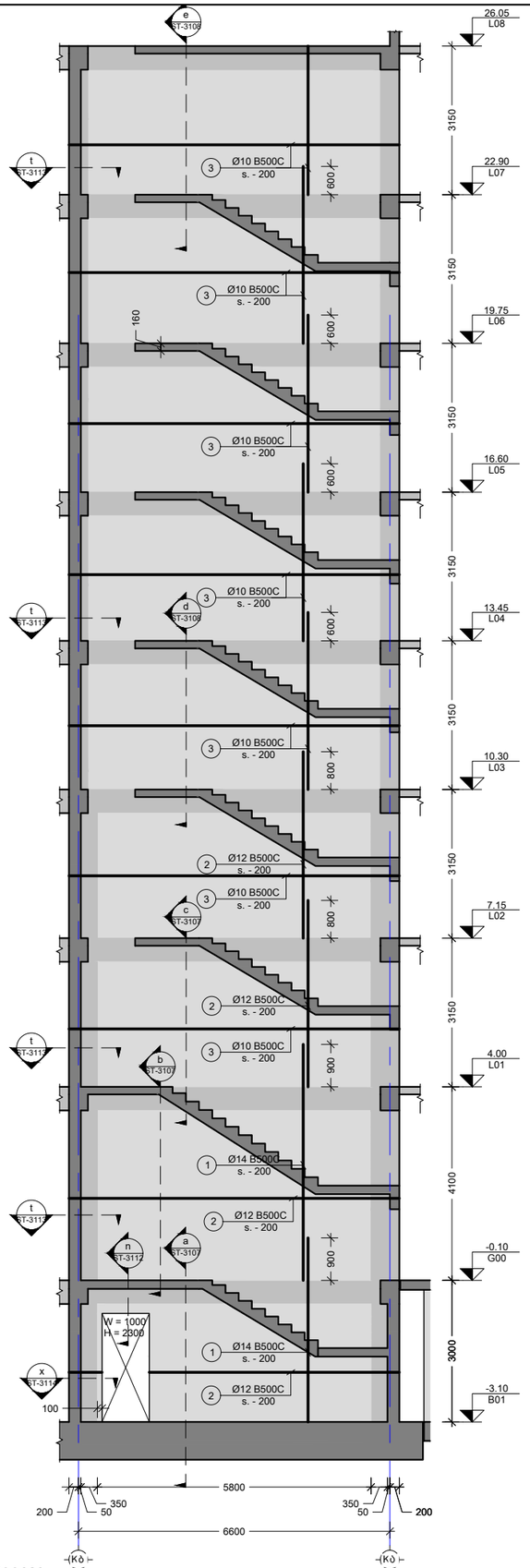

1 SH.W.
Scale: 1:100

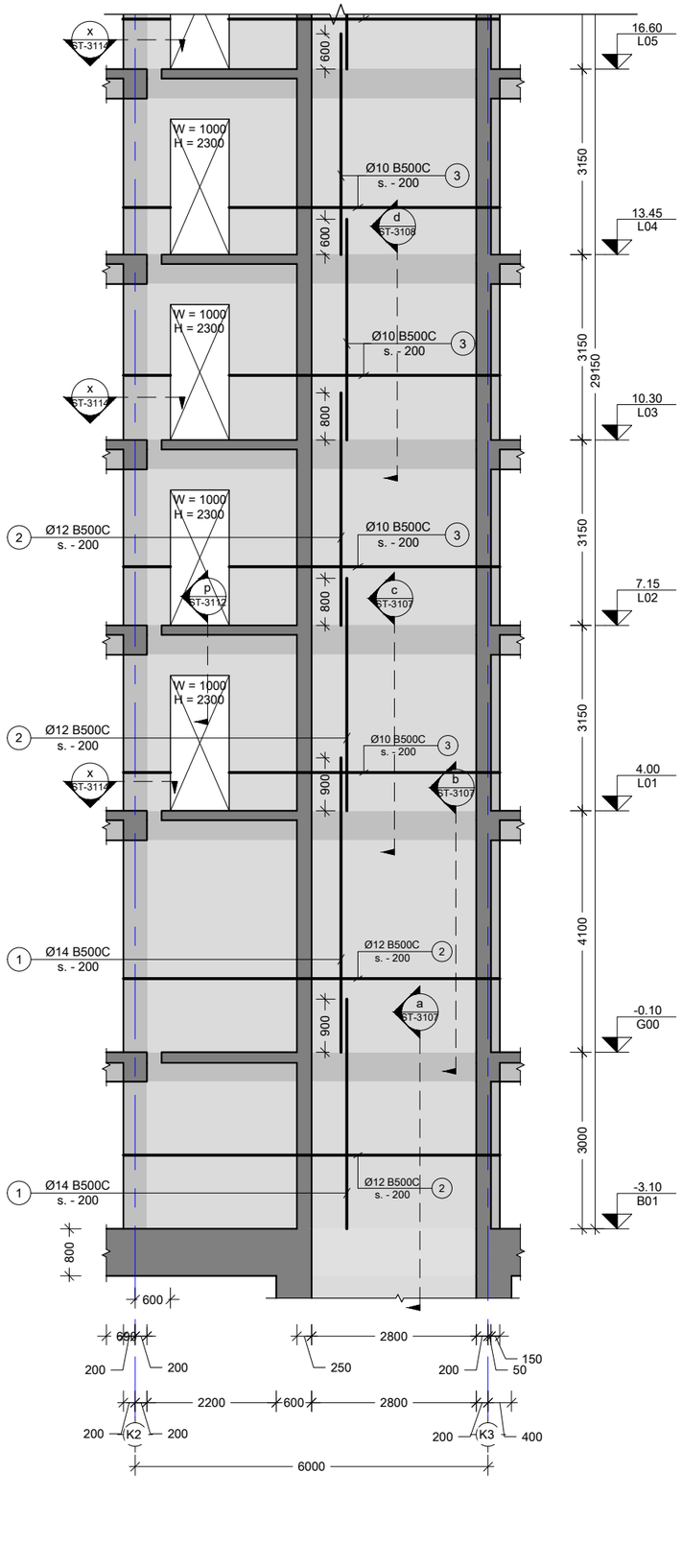

2 SH.W.
Scale: 1:100

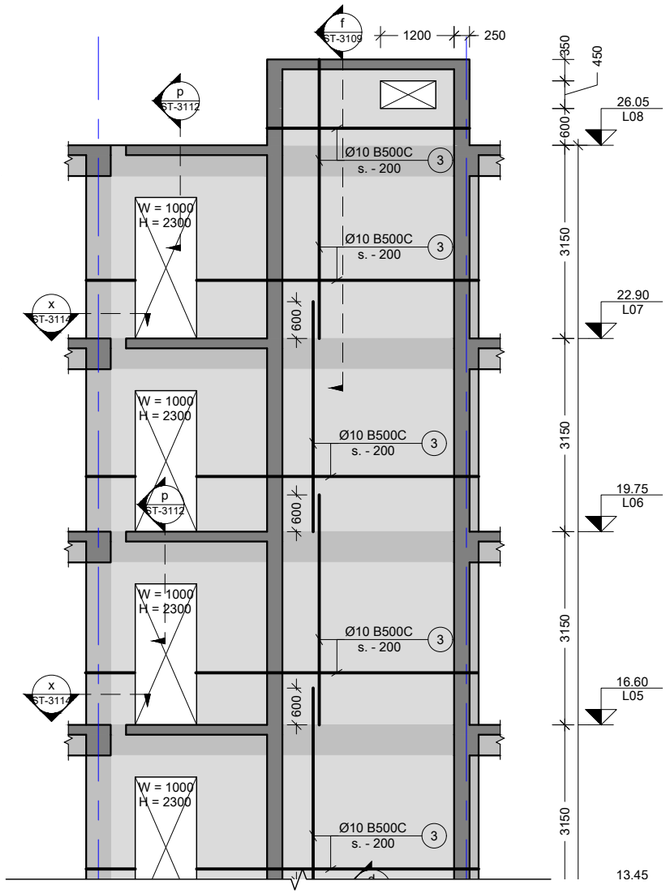

შენიშვნა:
NOTE:

1. დაკორექტირდა ღიობი

----	----	----	----
----	----	----	----
----	----	----	----
----	----	----	----
01	14.02.2023	დაკორექტირდა ნიშ. სიმაღლე	KJ
No	Date	Revision	Issued by

სიტუაციური სქემა
KEY PLAN

პროექტი
PROJECT
F ბლოკი - მრავალბინიანი საცხ. კომპლექსი

მისამართი
ADDRESS
ქ.თბილისი, ბერი გაბრიელ სალოსის ქუჩა

ნახაზის კოდი
DRAWG. CODE
CUB-ZZZ-ST-3102-R00

ნახაზის დასახელება
DRWG. NAME
დიაფრაგმების განშლები SH.W. - 1, 2

CUBICON
DESIGN & BUILDING ENGINEERING
შპს "კუბიკონი", თბილისი, მარშალ გელოვანის გამზ. 13
ტელ: (+995 591) 116444 www.cubicon.ge

მთავარი კონსტრუქტორი: LEAD STRUCTURAL ENGINEER:	შესრულა: ISSUED BY:	შეამოწმა APPROVED BY:
მათე საჯაია	KCH	MS
	ფორმატი PAPER SIZE: A3	პროექტის №: PROJECT No: 110A21
ფურცლის ნომერი SHEET. No: ST-3102	სტადია STATUS: C.D.	მასშტაბი SCALE: 1:100

08.08.2025

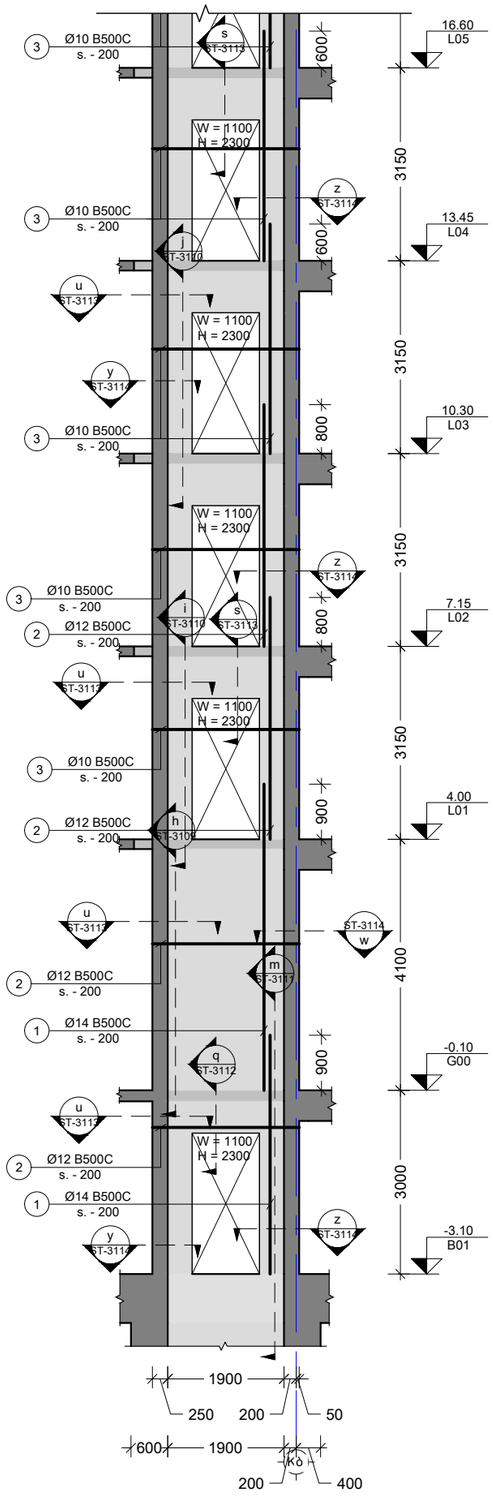

3 SH.W.
Scale: 1:100

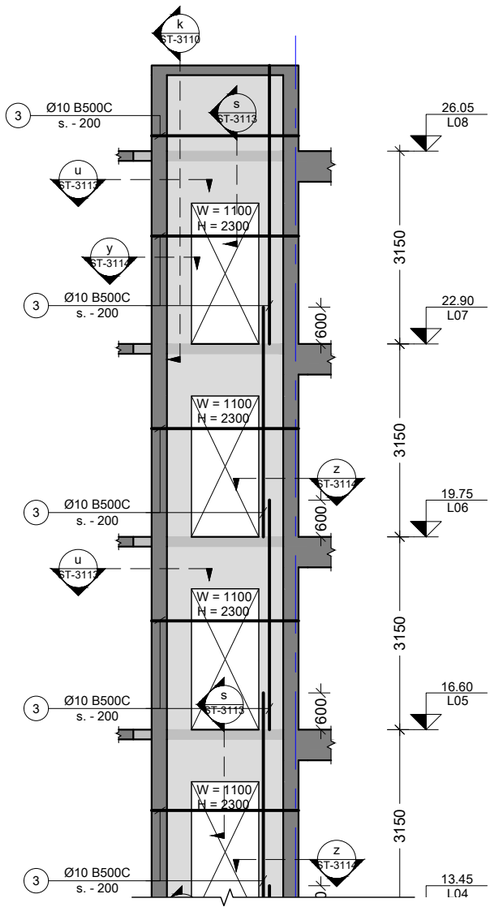

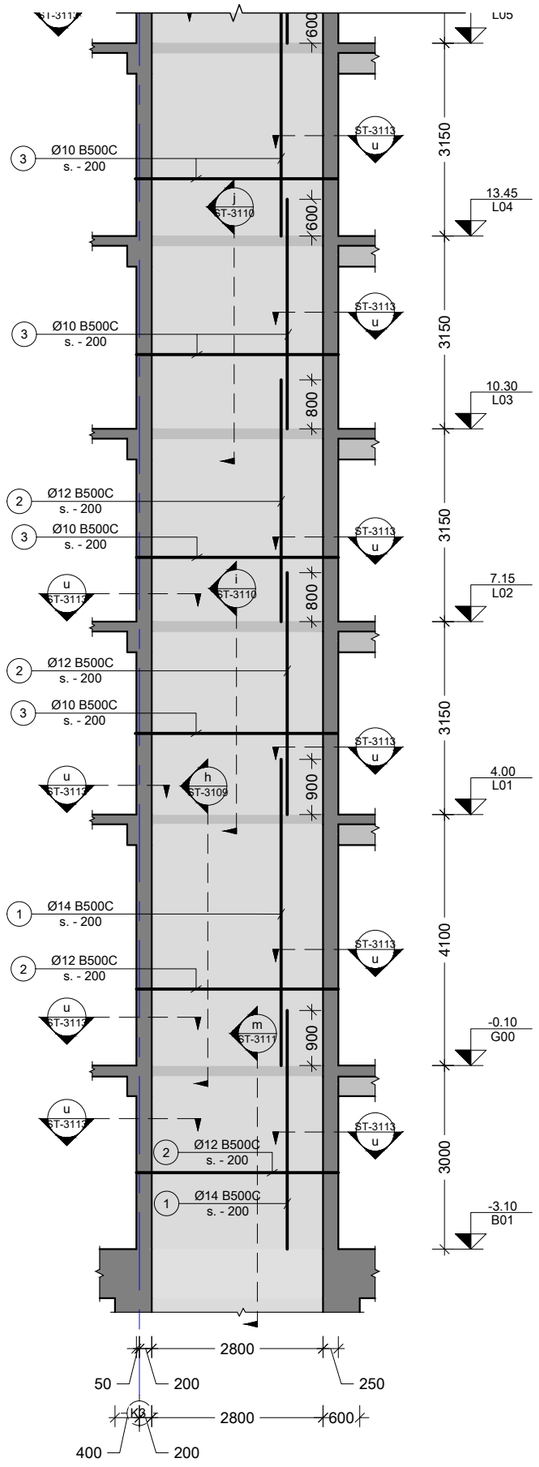

4 SH.W.
Scale: 1:100

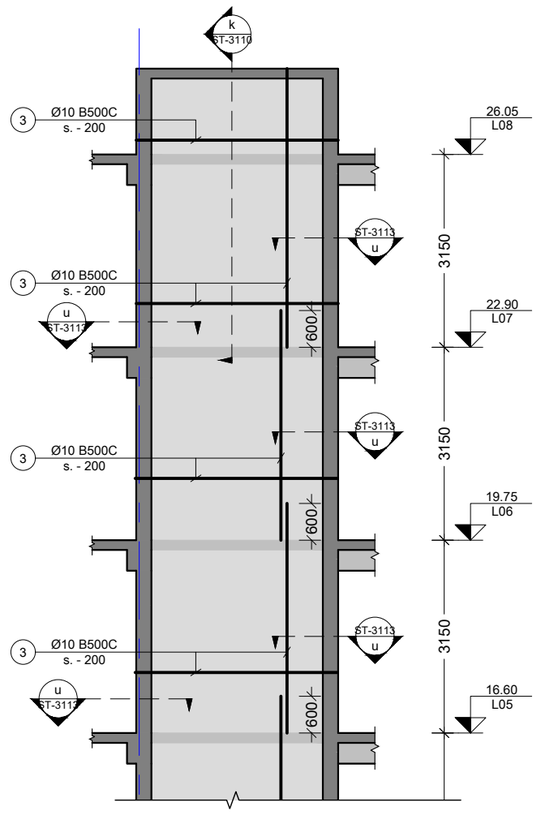

შენიშვნა:
NOTE:

----	----	----	----
----	----	----	----
----	----	----	----
----	----	----	----
01	14.02.2023	დაკორექტირდა ნიშ. სიმაღლე	KJ
No	Date	Revision	Issued by

სიტუაციური სქემა
KEY PLAN

პროექტი
PROJECT
F ბლოკი - მრავალბინიანი საცხ. კომპლექსი

მისამართი
ADDRESS
ქ.თბილისი, ბერი გაბრიელ სალოსის ქუჩა

ნახაზის კოდი
DRAWG. CODE
CUB-ZZZ-ST-3103-R00

ნახაზის დასახელება
DRWG. NAME
დიაფრაგმების განშლები SH.W. - 3, 4

CUBICON DESIGN & BUILDING ENGINEERING
შპს "კუბიკონი", თბილისი, მარშალ გელოვანის გამზ. 13
ტელ: (+995 591) 116444 www.cubicon.ge

მთავარი კონსტრუქტორი: LEAD STRUCTURAL ENGINEER: მათე საჯაია	შესრულა: ISSUED BY: IA	შეამოწმა APPROVED BY: MS
	ფორმატი PAPER SIZE A3	პროექტის №: PROJECT No 110A21
ფურცლის ნომერი SHEET. No ST-3103	სტადია STATUS C.D.	მასშტაბი SCALE 1:100

08.08.2025

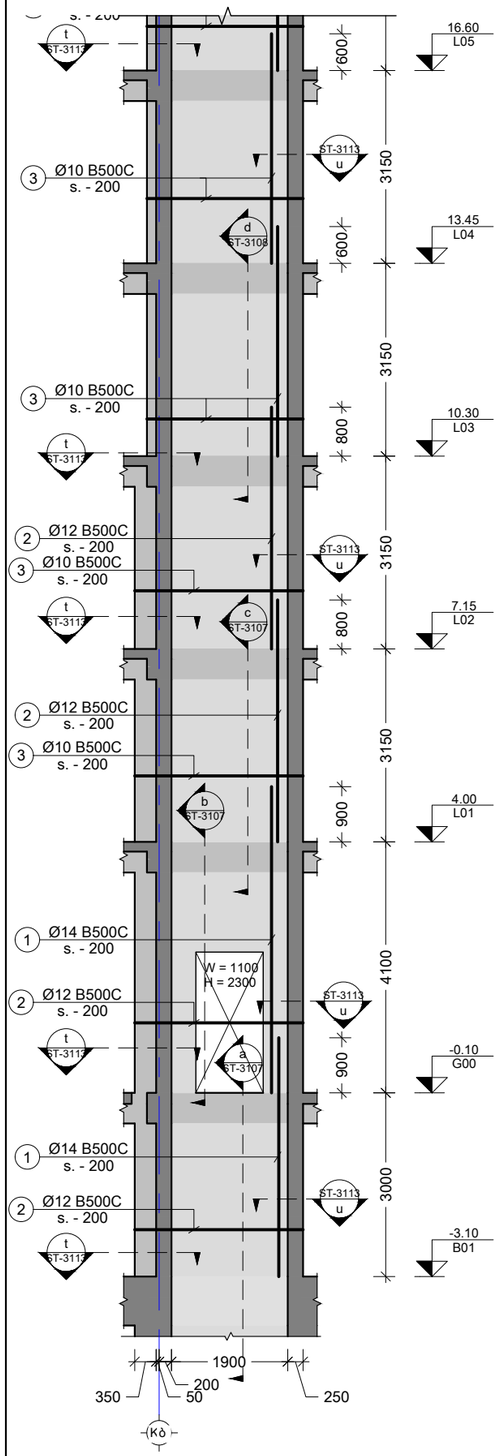

5 SH.W.
Scale: 1:100

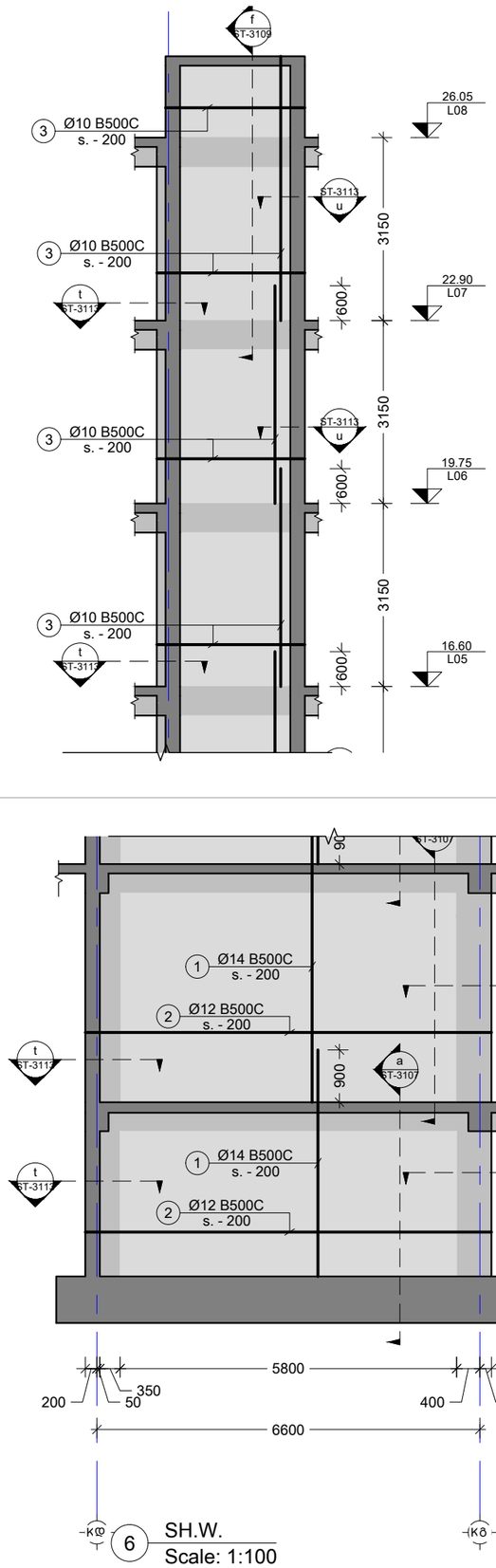

6 SH.W.
Scale: 1:100

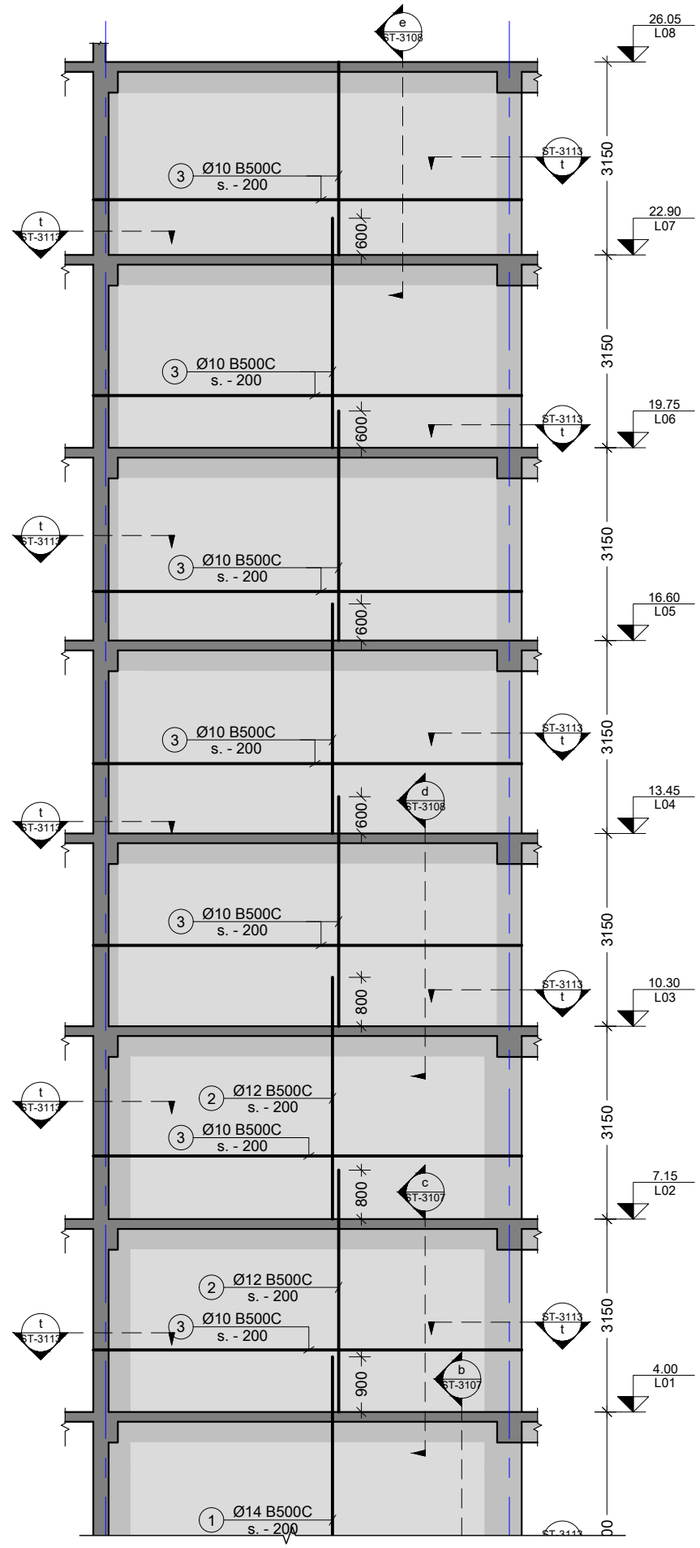

შენიშვნა:
NOTE:

- რევიზია

----	----	----	----
----	----	----	----
----	----	----	----
----	----	----	----
01	14.02.2023	დაკორექტირდა ნიშ. სიმაღლე	KJ
No	Date	Revision	Issued by

სიტუაციური სქემა
KEY PLAN

პროექტი
PROJECT
F ბლოკი - მრავალბინიანი საცხ. კომპლექსი

მისამართი
ADDRESS
ქ.თბილისი, ბერი გაბრიელ სალოსის ქუჩა

ნახაზის კოდი
DRAWG. CODE
CUB-ZZZ-ST-3104-R00

ნახაზის დასახელება
DRWG. NAME
დიაფრაგმების განშლები SH.W. - 5, 6

CUBICON DESIGN & BUILDING ENGINEERING
შპს "კუბიკონი", თბილისი, მარშალ გელოვანის ბაძგ. 13
ტელ: (+995 591) 116444 www.cubicon.ge

მთავარი კონსტრუქტორი: LEAD STRUCTURAL ENGINEER:	შეასრულა: ISSUED BY:	შეამოწმა APPROVED BY:
მათე საჯაია	IA	MS
	ფორმატი PAPER SIZE: A3	პროექტის №: PROJECT No 110A21
ფურცლის ნომერი SHEET. No: ST-3104	სტატუსი STATUS: C.D.	მასშტაბი SCALE: 1:100

08.08.2025

იხ. პარაპეტის ნახაზი

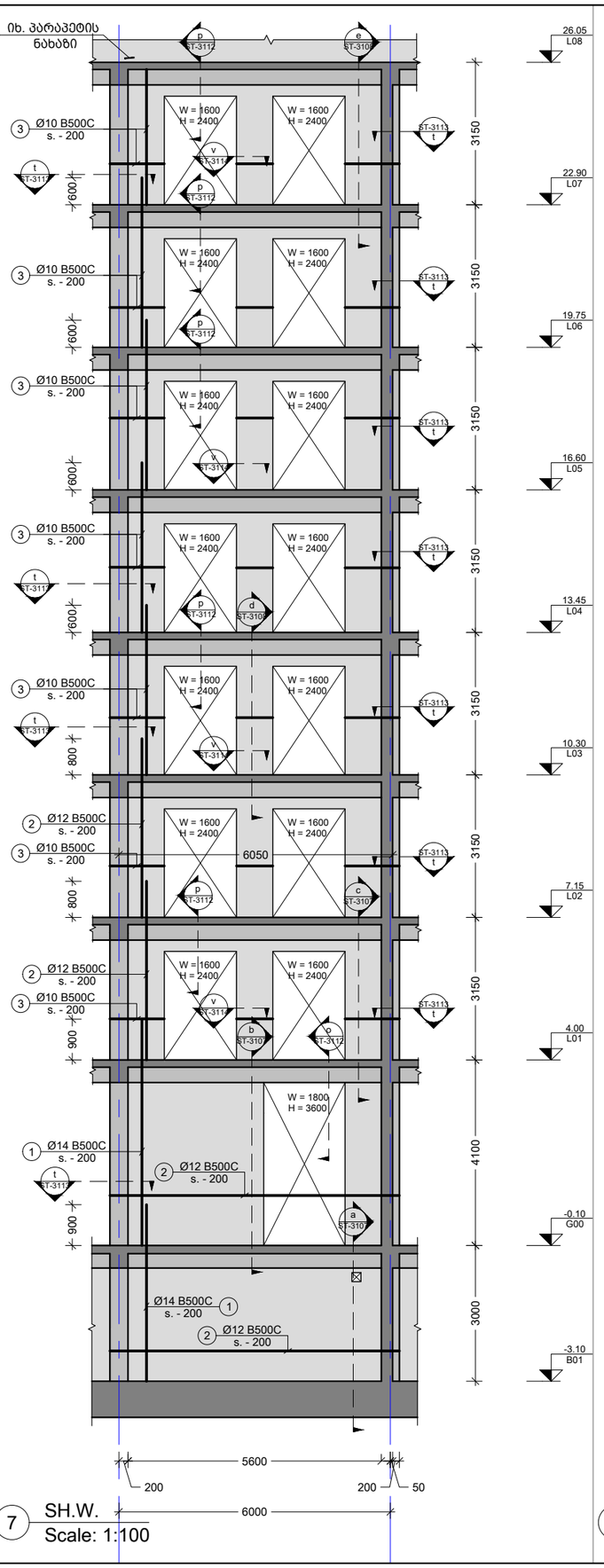

7 SH.W.
Scale: 1:100

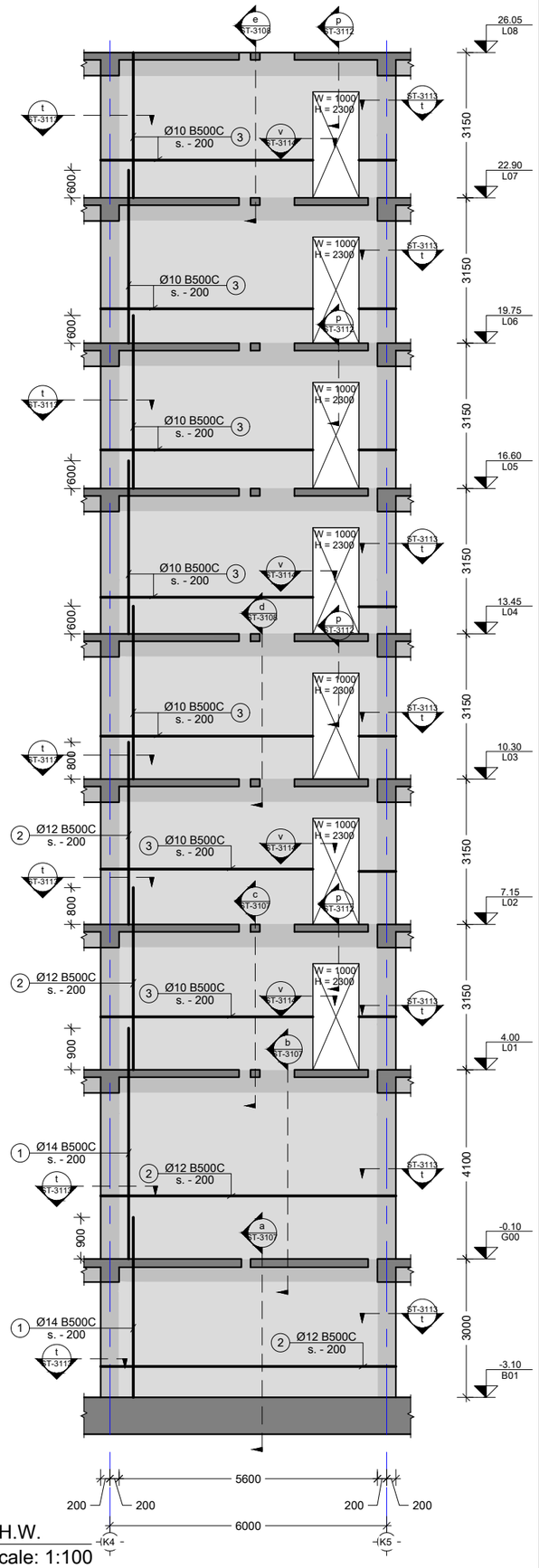

8 SH.W.
Scale: 1:100

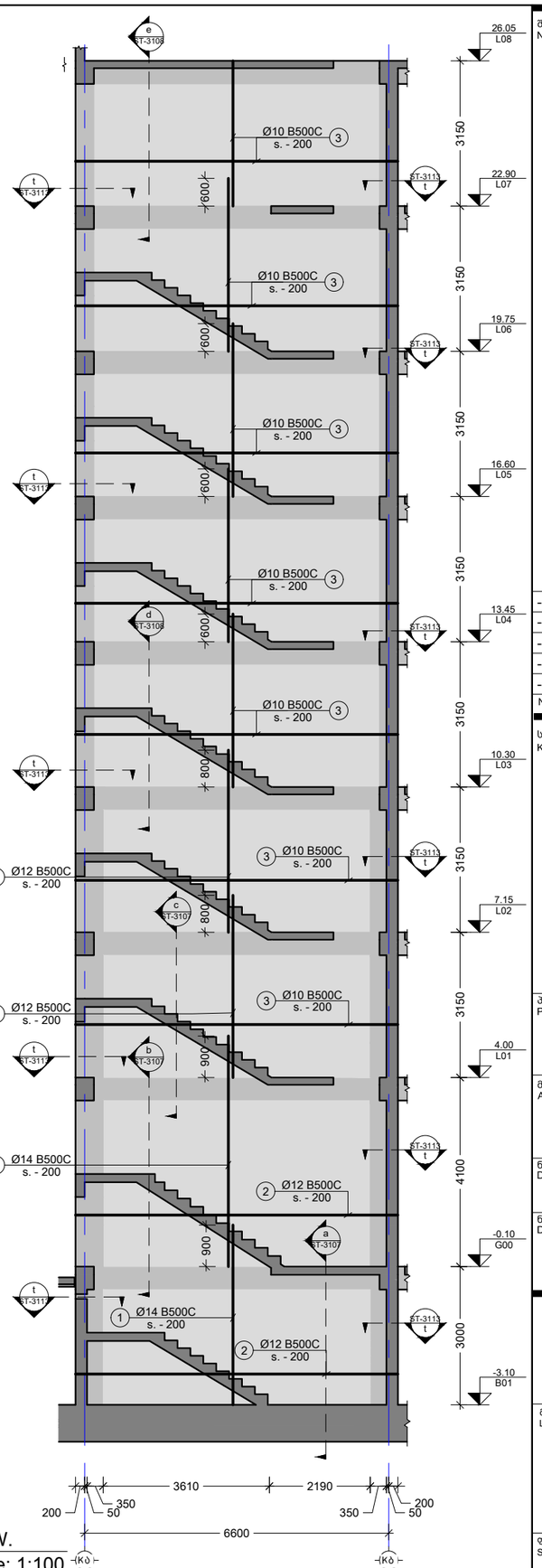

9 SH.W.
Scale: 1:100

შენიშვნა:
NOTE:

No	Date	Revision	Issued by
----	----	----	----
----	----	----	----
----	----	----	----
----	----	----	----
----	----	----	----

სიტუაციური სქემა
KEY PLAN

პროექტი
PROJECT
F ბლოკი - მრავალბინიანი საცხ. კომპლექსი

მისამართი
ADDRESS
ქ.თბილისი, ბერი გაბრიელ სალოსის ქუჩა

ნახაზის კოდი
DRAWG. CODE
CUB-ZZZ-ST-3105-R00

ნახაზის დასახელება
DRWG. NAME
დიაფრაგმების განწლები SH.W. - 7, 8, 9

CUBICON DESIGN & BUILDING ENGINEERING
შპს "კუბიკონი", თბილისი, მარშალ გელოვანის გამზ. 13
ტელ: (+995 591) 116444 www.cubicon.ge

მთავარი კონსტრუქტორი: LEAD STRUCTURAL ENGINEER:	შეასრულა: ISSUED BY:	შეამოწმა APPROVED BY:
მათე საჯაია	IA	MS
	ფორმატი PAPER SIZE: A3	პროექტის №: PROJECT No 110A21
ფურცლის ნომერი SHEET. No: ST-3105	სტადია STATUS: C.D.	მასშტაბი SCALE: 1:100

08.08.2025

იხ. პარაპეტის ნახაზი

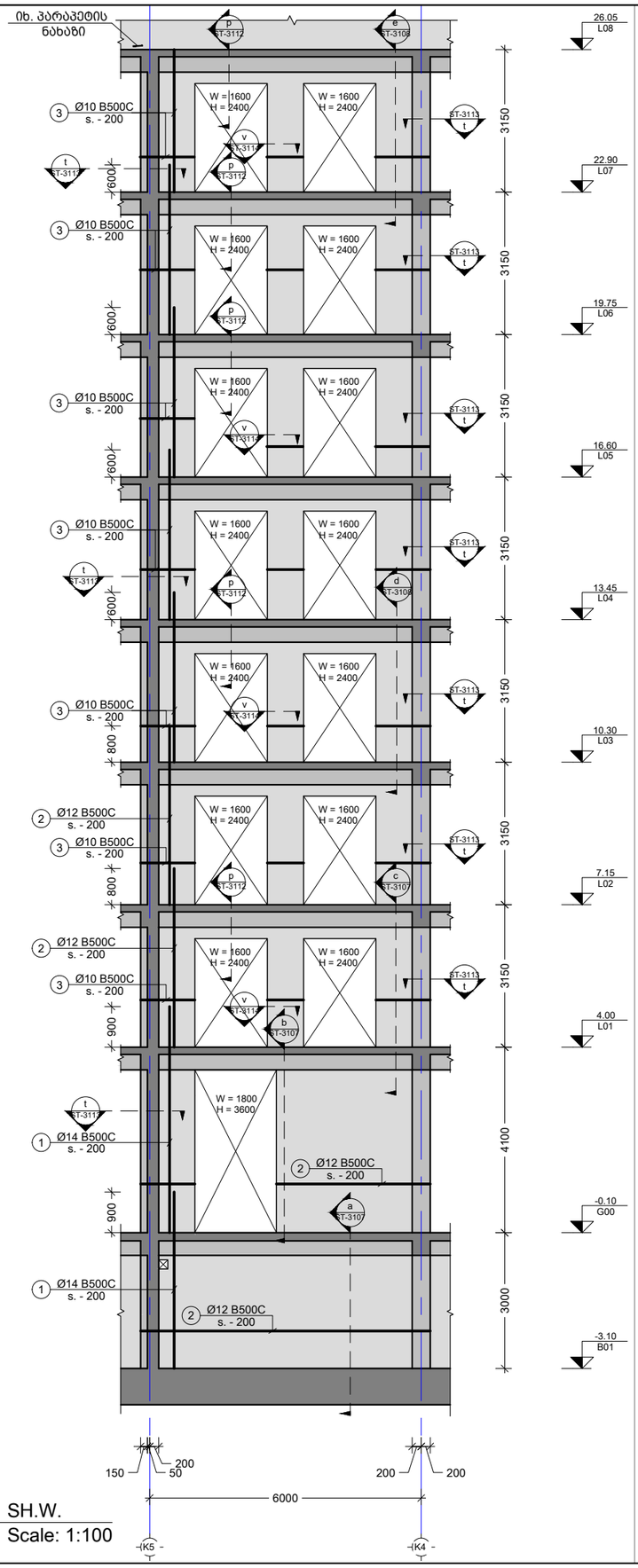

10 SH.W.
Scale: 1:100

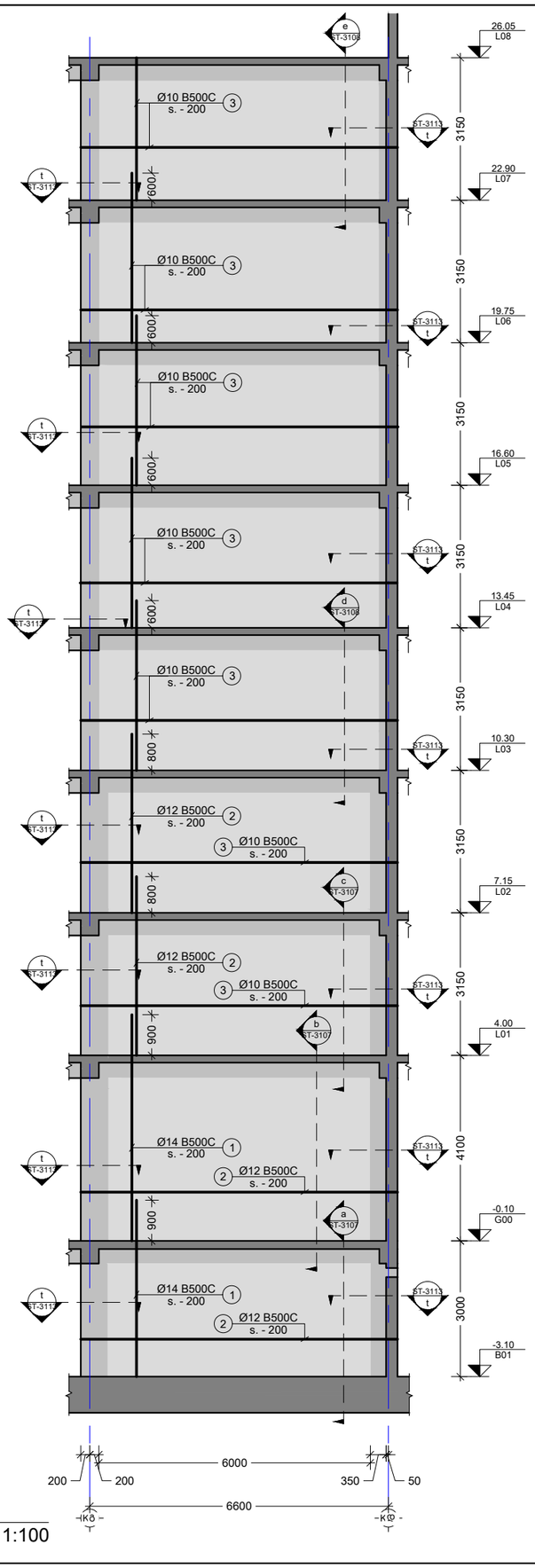

11 SH.W.
Scale: 1:100

შენიშვნა:
NOTE:

----	----	----	----
----	----	----	----
----	----	----	----
----	----	----	----
01	14.02.2023	დაკორექტირდა ნიშ. სიმაღლე	KJ
No	Date	Revision	Issued by

სიტუაციური სქემა
KEY PLAN

პროექტი
PROJECT
F ბლოკი - მრავალბინიანი საცხ. კომპლექსი

მისამართი
ADDRESS
ქ.თბილისი, ბერი გაბრიელ სალოსის ქუჩა

ნახაზის კოდი
DRWG. CODE
CUB-ZZZ-ST-3106-R00

ნახაზის დასახელება
DRWG. NAME
დიაფრაგმების განშლები SH.W. - 10, 11

CUBICON DESIGN & BUILDING ENGINEERING
შპს "კუბიკონი", თბილისი, მარმარ გელოვანის ბაძგ. 13
ტელ: (+995 591) 116444 www.cubicon.ge

მთავარი კონსტრუქტორი: LEAD STRUCTURAL ENGINEER:	შესრულა: ISSUED BY:	შეამოწმა APPROVED BY:
მათე საბაიძე	IA	MS
	ფორმატი PAPER SIZE: A3	პროექტის №: PROJECT No 110A21
ფურცლის ნომერი SHEET. No ST-3106	სტადია STATUS C.D.	მასშტაბი SCALE 1:100

08.08.2025

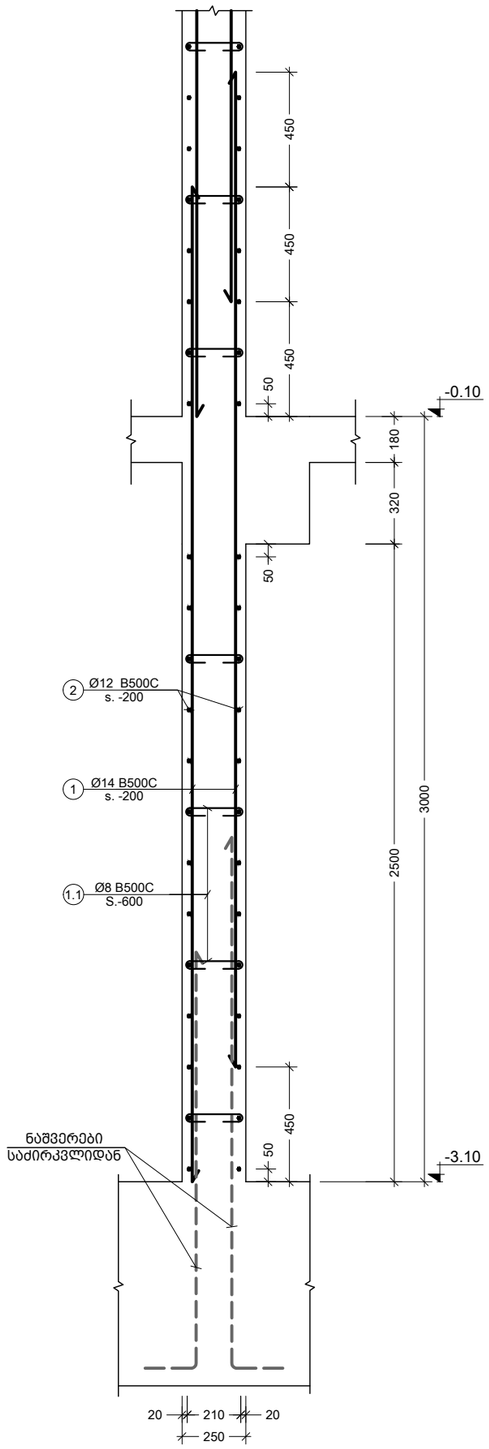

a კვეთი
Scale: 1:20

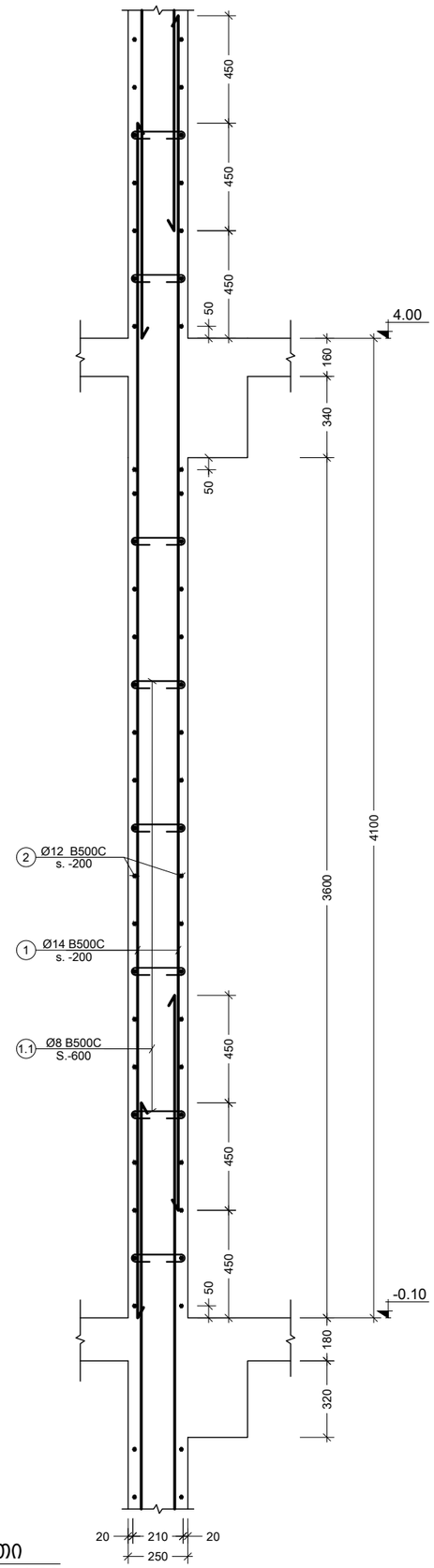

b კვეთი
Scale: 1:20

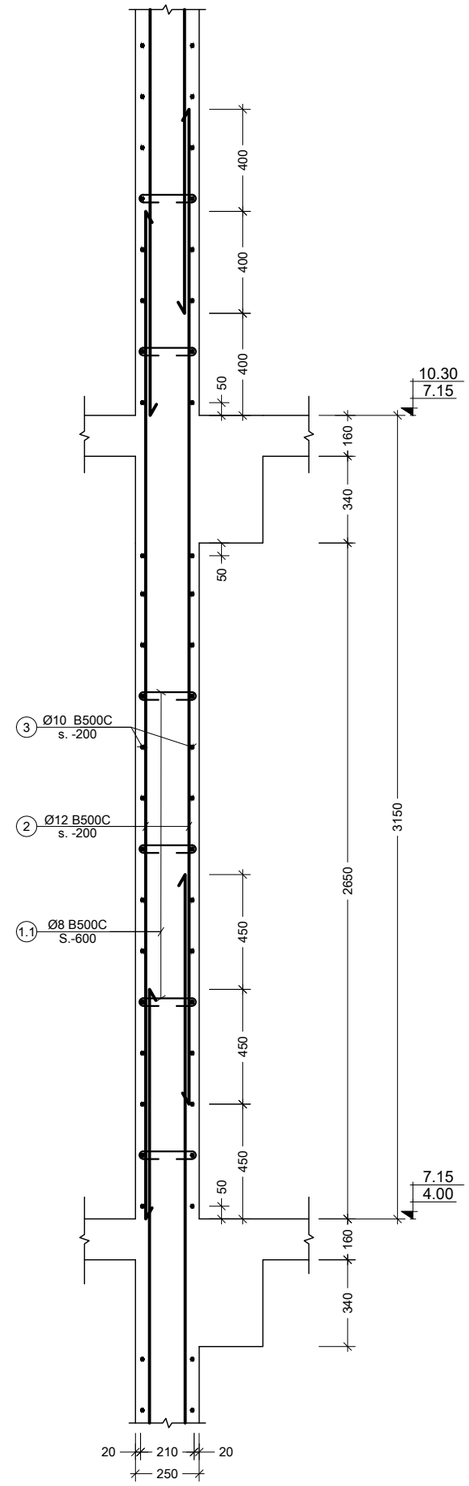

c კვეთი
Scale: 1:20

შენიშვნა:
NOTE:

----	----	----	----
----	----	----	----
----	----	----	----
----	----	----	----
01	14.02.2023	დაკორექტირდა ნიშ. სიმაღლე	KJ
No	Date	Revision	Issued by

სიტუაციური სქემა
KEY PLAN

პროექტი
PROJECT
F ბლოკი - მრავალბინიანი საცხ. კომპლექსი

მისამართი
ADDRESS
ქ.თბილისი, ბერი გაბრიელ სალოსის ქუჩა

ნახაზის კოდი
DRAWG. CODE
CUB-XXX-ST-3107-R00

ნახაზის დასახელება
DRWG. NAME
კვეთები a, b, c

CUBICON
DESIGN & BUILDING ENGINEERING
შპს "კუბიკონი", თბილისი, მარშალ გელოვანის გამზ. 13
ტელ: (+995 591) 116444 www.cubicon.ge

მთავარი კონსტრუქტორი: LEAD STRUCTURAL ENGINEER:	შეასრულა: ISSUED BY:	შეამოწმა APPROVED BY:
მათე საჯაია	IA	MS
	ფორმატი PAPER SIZE: A3	პროექტის №: PROJECT No 110A21
ფურცლის ნომერი SHEET. No ST-3107	სტადია STATUS C.D.	მასშტაბი SCALE 1:20

08.08.2025

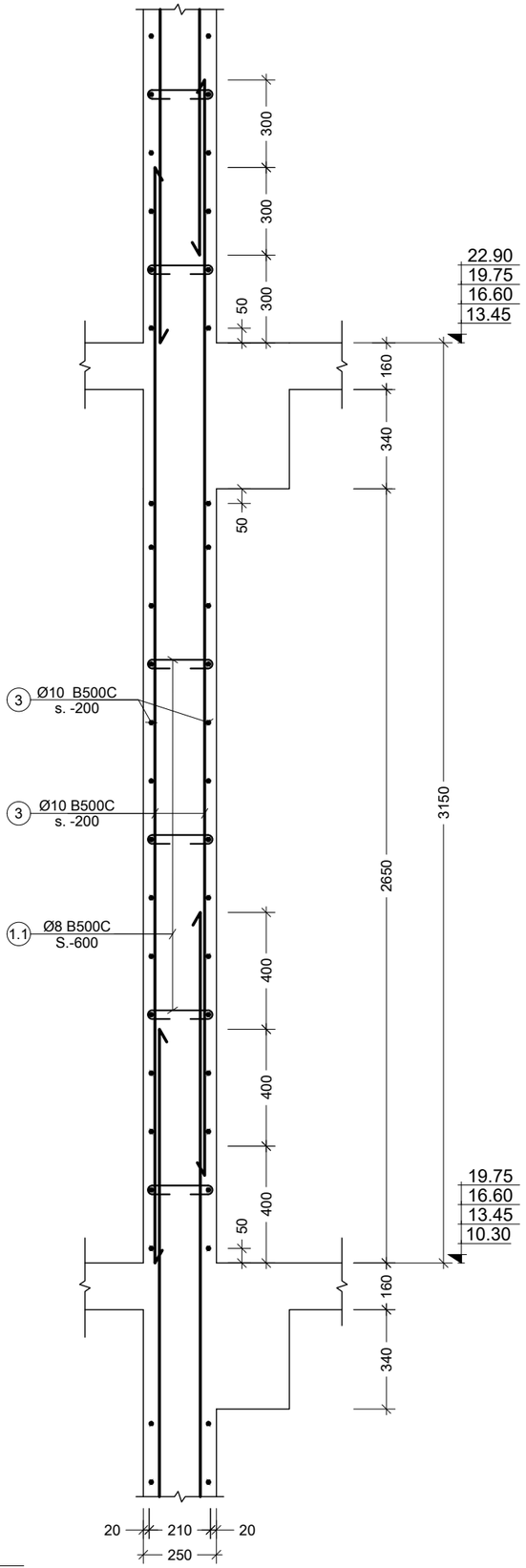

d კვეთი
Scale: 1:20

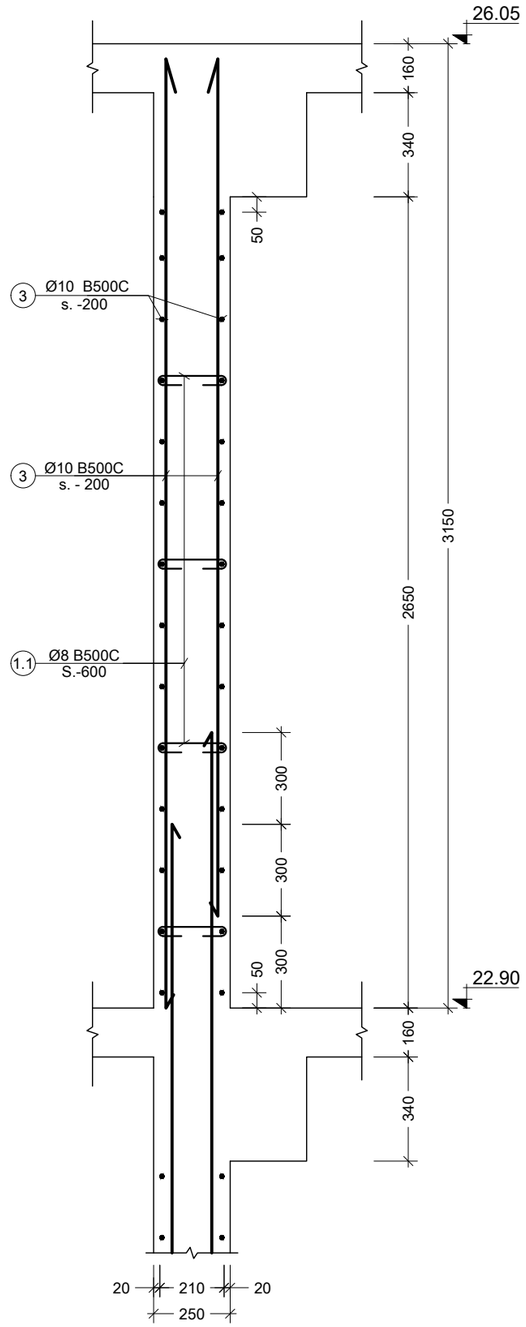

e კვეთი
Scale: 1:20

შენიშვნა:
NOTE:

No	Date	Revision	Issued by
----	----	----	----
----	----	----	----
----	----	----	----
----	----	----	----
01	14.02.2023	დაკორექტირდა ნიშ. სიმაღლე	KJ

სიტუაციური სქემა
KEY PLAN

პროექტი
PROJECT
F ბლოკი - მრავალბინიანი საცხ. კომპლექსი

მისამართი
ADDRESS
ქ.თბილისი, ბერი გაბრიელ სალოსის ქუჩა

ნახაზის კოდი
DRAWG. CODE
CUB-XXX-ST-3108-R00

ნახაზის დასახელება
DRWG. NAME
კვეთები d, e

CUBICON
DESIGN & BUILDING ENGINEERING
შპს "კუბიკონი", თბილისი, მარმარ გელოვანის გამზ. 13
ტელ: (+995 591) 116444 www.cubicon.ge

მთავარი კონსტრუქტორი: LEAD STRUCTURAL ENGINEER:	შესრულა: ISSUED BY:	შეამოწმა APPROVED BY:
მათე საჯაია	IA	MS
	ფორმატი PAPER SIZE: A3	პროექტის №: PROJECT No 110A21
ფურცლის ნომერი SHEET. No ST-3108	სტადია STATUS C.D.	მასშტაბი SCALE 1:20

08.08.2025

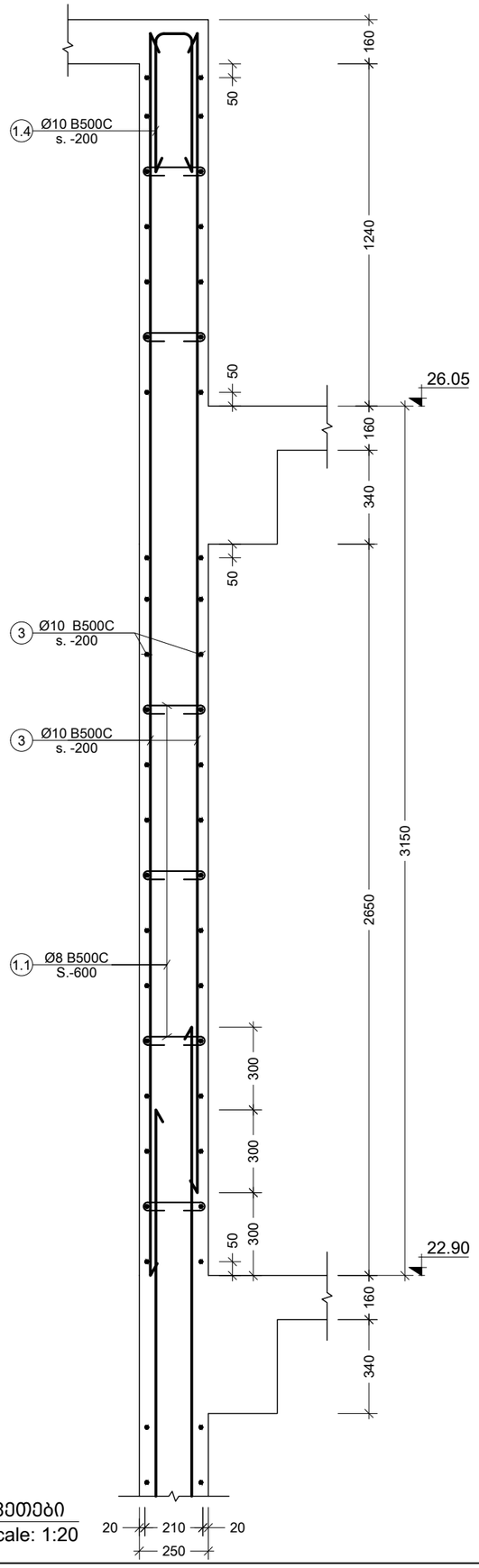

f კვეთები
Scale: 1:20

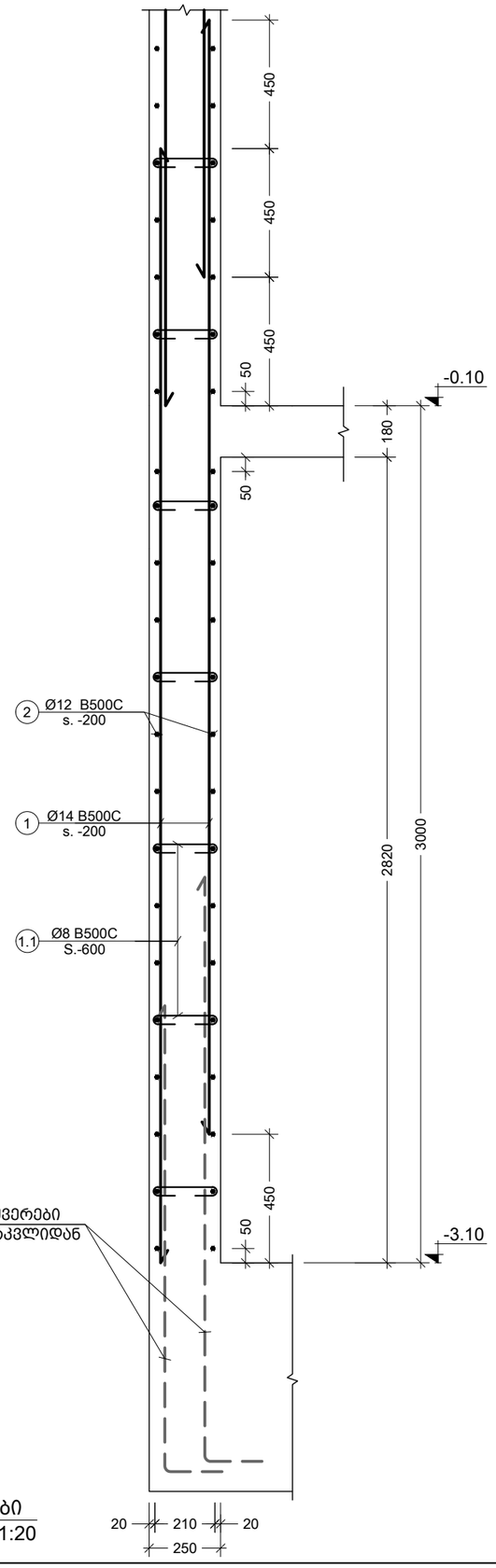

g კვეთები
Scale: 1:20

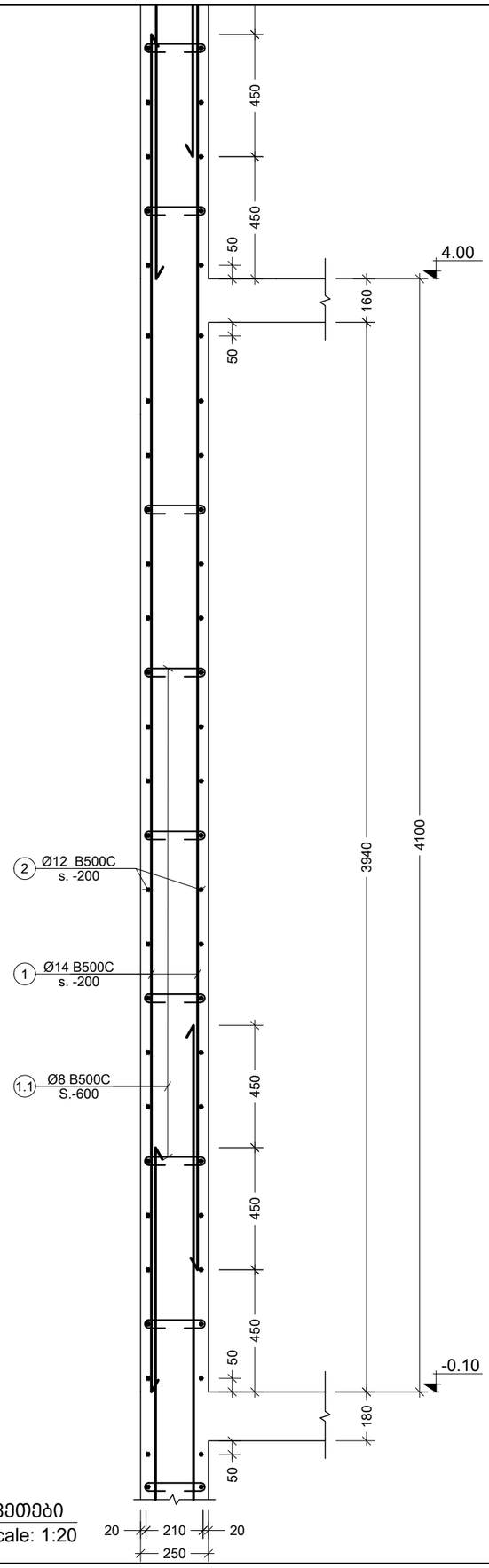

h კვეთები
Scale: 1:20

შენიშვნა:
NOTE:

No	Date	Revision	Issued by
----	----	----	----
----	----	----	----
----	----	----	----
----	----	----	----
01	14.02.2023	დაკორექტირდა ნიშ. სიმაღლე	KJ

სიტუაციური სქემა
KEY PLAN

პროექტი
PROJECT
F ბლოკი - მრავალბინიანი საცხ. კომპლექსი

მისამართი
ADDRESS
ქ.თბილისი, ბერი გაბრიელ სალოსის ქუჩა

ნახაზის კოდი
DRAWG. CODE
CUB-XXX-ST-3109-R00

ნახაზის დასახელება
DRWG. NAME
კვეთები f, g, h

CUBICON DESIGN & BUILDING ENGINEERING
შპს "კუბიკონი", თბილისი, მარშალ გელოვანის ქ.13
ტელ: (+995 591) 116444 www.cubicon.ge

მთავარი კონსტრუქტორი: LEAD STRUCTURAL ENGINEER:	შესრულა: ISSUED BY:	შეამოწმა APPROVED BY:
მათე საჯაია	IA	MS
	ფორმატი PAPER SIZE: A3	პროექტის №: PROJECT No 110A21
ფურცლის ნომერი SHEET. No: ST-3109	სტატუსი STATUS: C.D.	მასშტაბი SCALE: 1:20

08.08.2025

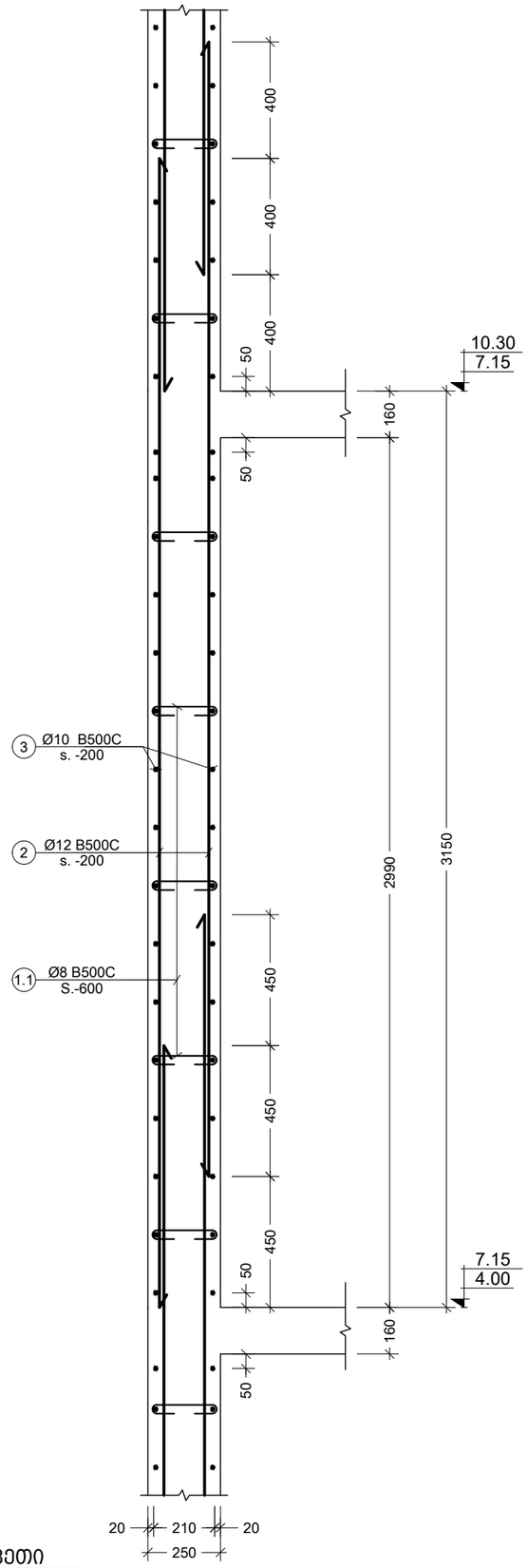

i კვეთი
Scale: 1:20

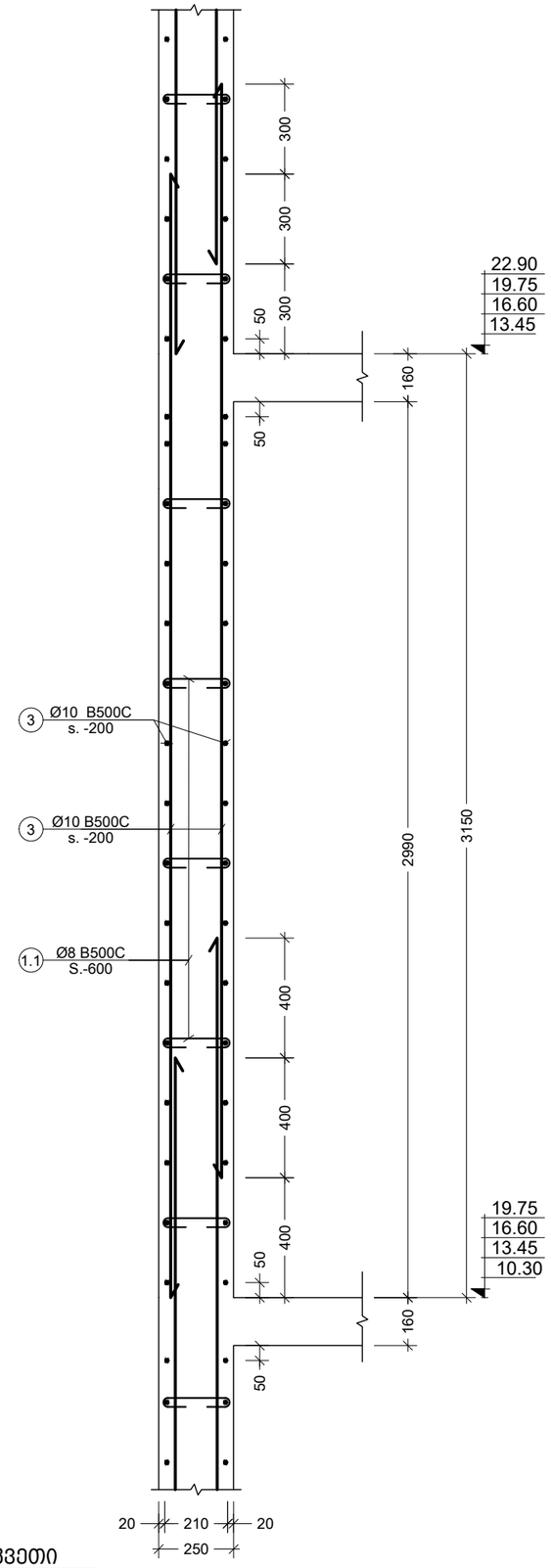

j კვეთი
Scale: 1:20

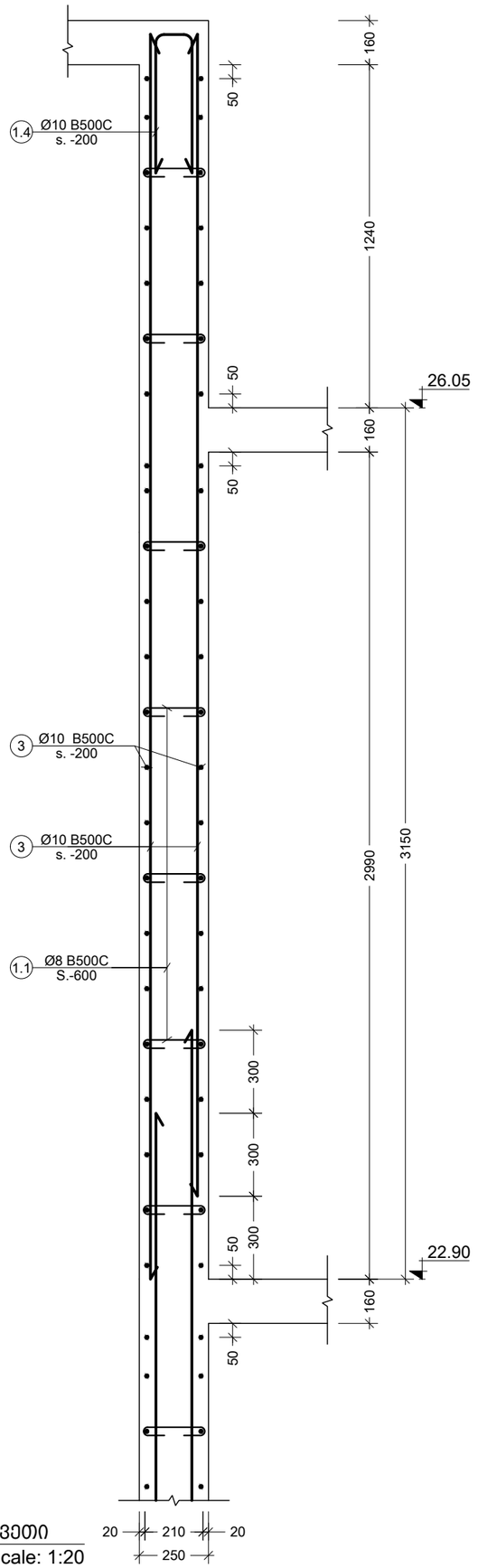

k კვეთი
Scale: 1:20

შენიშვნა:
NOTE:

----	----	----	----
----	----	----	----
----	----	----	----
----	----	----	----
01	14.02.2023	დაკორექტირდა ნიმ. სიმაღლე	KJ
No	Date	Revision	Issued by

სიტუაციური სქემა
KEY PLAN

პროექტი
PROJECT
F ბლოკი - მრავალბინიანი საცხ. კომპლექსი

მისამართი
ADDRESS
ქ.თბილისი, ბერი მაბრიელ სალოსის ქუჩა

ნახაზის კოდი
DRAWG. CODE
CUB-XXX-ST-3110-R00

ნახაზის დასახელება
DRWG. NAME
კვეთები i, j, k

CUBICON DESIGN & BUILDING ENGINEERING
შპს "კუბიკონი", თბილისი, მარშალ გელოვანის ბაძმ. 13
ტელ: (+995 591) 116444 www.cubicon.ge

მთავარი კონსტრუქტორი: LEAD STRUCTURAL ENGINEER:	შეასრულა: ISSUED BY:	შეამოწმა APPROVED BY:
მათე საჯაია	IA	MS
ფორმატი PAPER SIZE	A3	პროექტის №: PROJECT No	110A21
ფურცლის ნომერი SHEET. No	ST-3110	სტატუსი STATUS	C.D.	მასშტაბი SCALE	1:20

08.08.2025

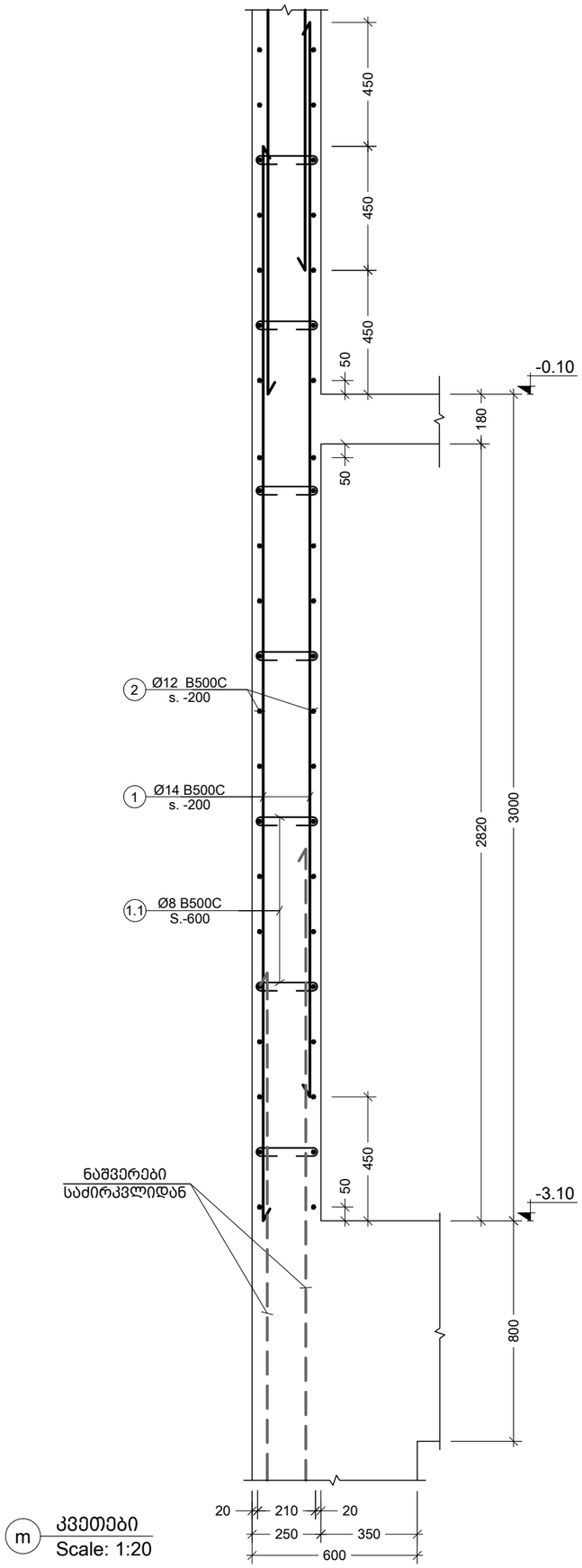

შენიშვნა:
NOTE:

----	----	----	----
----	----	----	----
----	----	----	----
----	----	----	----
----	----	----	----
No	Date	Revision	Issued by

სიტუაციური სქემა
KEY PLAN

პროექტი
PROJECT
F ბლოკი - მრავალბინიანი საცხ. კომპლექსი

მისამართი
ADDRESS
ქ.თბილისი, ბერი გაბრიელ სალოსის ქუჩა

ნახაზის კოდი
DRAWG. CODE
CUB-XXX-ST-3111-R00

ნახაზის დასახელება
DRWG. NAME
კვეთები m

CUBICON
DESIGN & BUILDING ENGINEERING
შპს "კუბიკონი", თბილისი, მარმარილოს გამზ. 13
ტელ: (+995 591) 116444 www.cubicon.ge

მთავარი კონსტრუქტორი: LEAD STRUCTURAL ENGINEER: მათე საჯაია	შესრულა: ISSUED BY: IA	შეამოწმა APPROVED BY: MS
	ფორმატი PAPER SIZE A3	პროექტის №: PROJECT No 110A21
ფურცლის ნომერი SHEET. No ST-3111	სტადია STATUS C.D.	მასშტაბი SCALE 1:20

08.08.2025

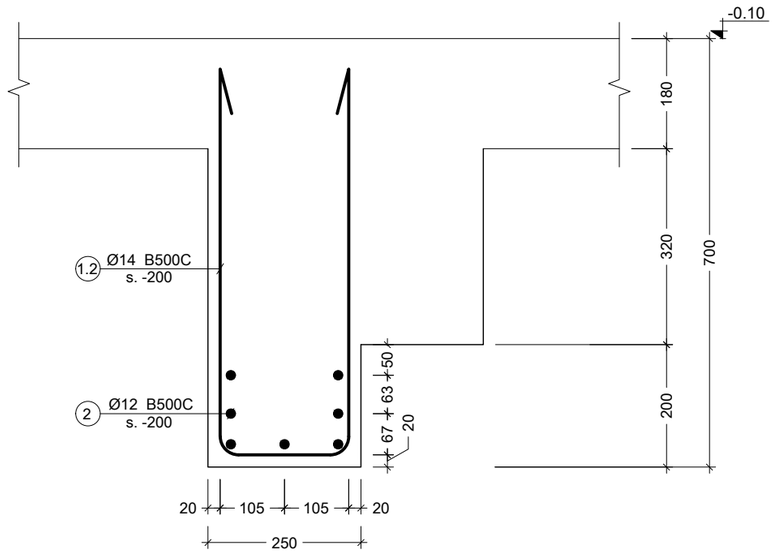

n კვანძი
Scale: 1:10

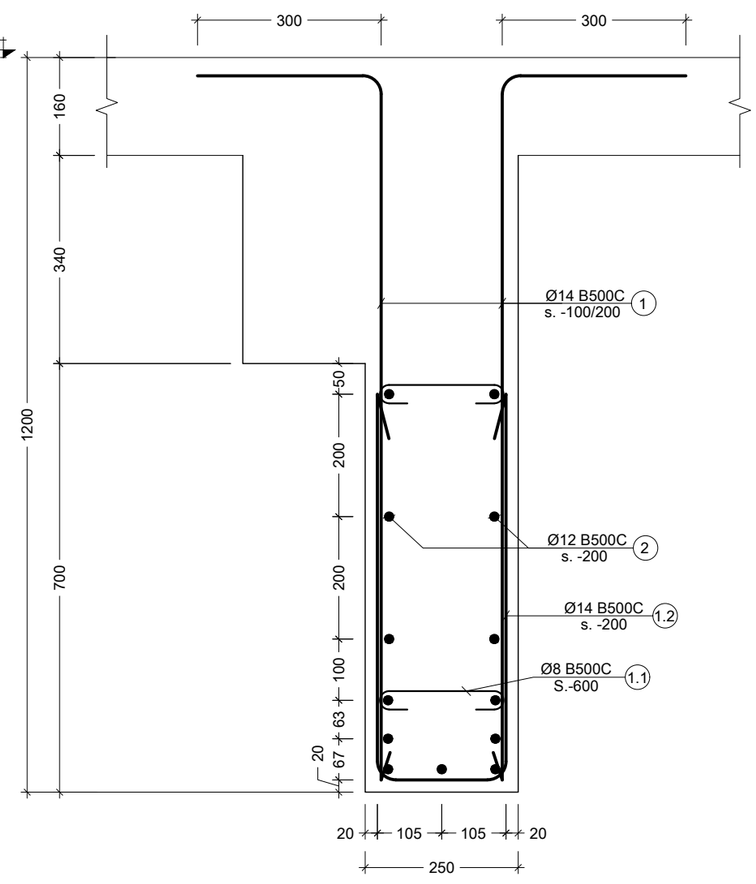

o კვანძი
Scale: 1:10

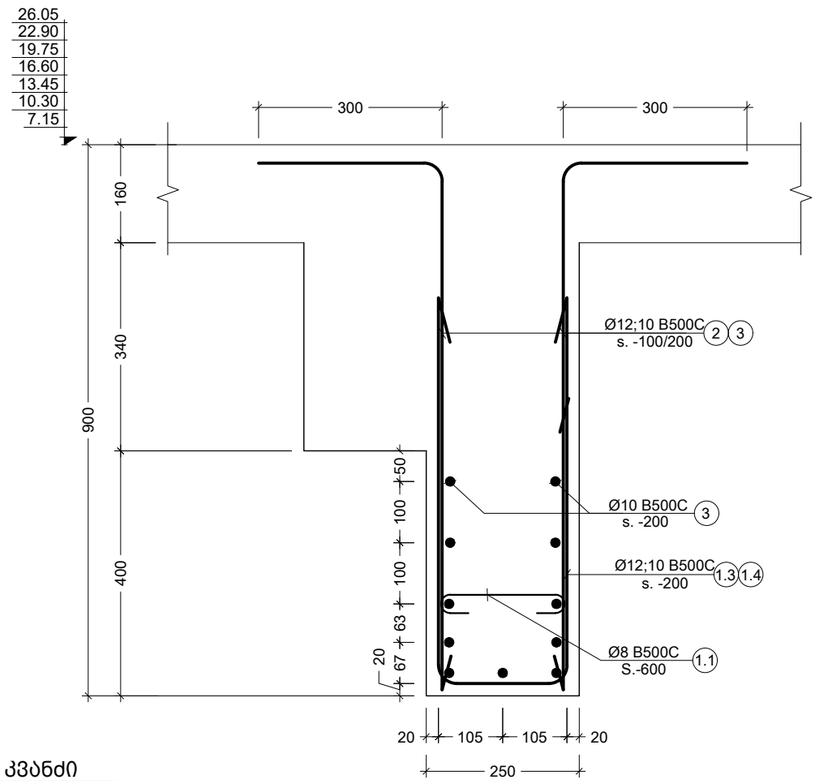

p კვანძი
Scale: 1:10

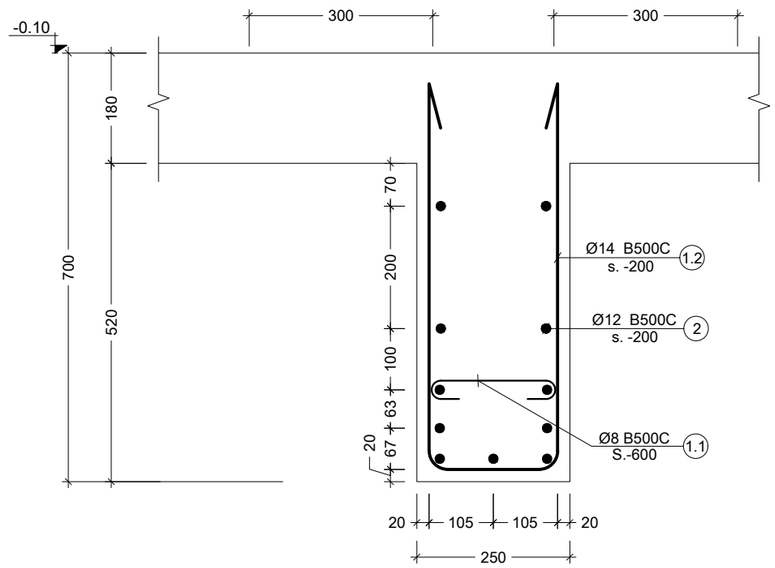

q კვანძი
Scale: 1:10

შენიშვნა:
NOTE:

----	----	----	----
----	----	----	----
----	----	----	----
----	----	----	----
01	14.02.2023	დაკორექტირდა ნიშ. სიმაღლე	KJ
No	Date	Revision	Issued by

სიტუაციური სქემა
KEY PLAN

პროექტი
PROJECT
F ბლოკი - მრავალბინიანი საცხ. კომპლექსი

მისამართი
ADDRESS
ქ.თბილისი, ბერი გაბრიელ სალოსის ქუჩა

ნახაზის კოდი
DRAWG. CODE
CUB-XXX-ST-3112-R00

ნახაზის დასახელება
DRWG. NAME
კვანძები n, o, p, q

CUBICON DESIGN & BUILDING ENGINEERING
შპს "კუბიკონი", თბილისი, მარშალ გელოვანის ბაძგ. 13
ტელ: (+995 591) 116444 www.cubicon.ge

მთავარი კონსტრუქტორი: LEAD STRUCTURAL ENGINEER: მათე საჯაია	შესრულა: ISSUED BY: IA	შეამოწმა APPROVED BY: MS	
	ფორმატი PAPER SIZE A3	პროექტის №: PROJECT No 110A21	
ფურცლის ნომერი SHEET. No ST-3112	სტატუსი STATUS C.D.	მასშტაბი SCALE 1:10	

08.08.2025

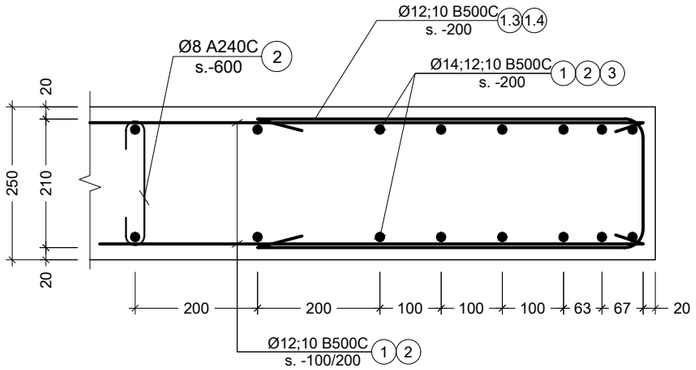

v კვანძი
Scale: 1:10

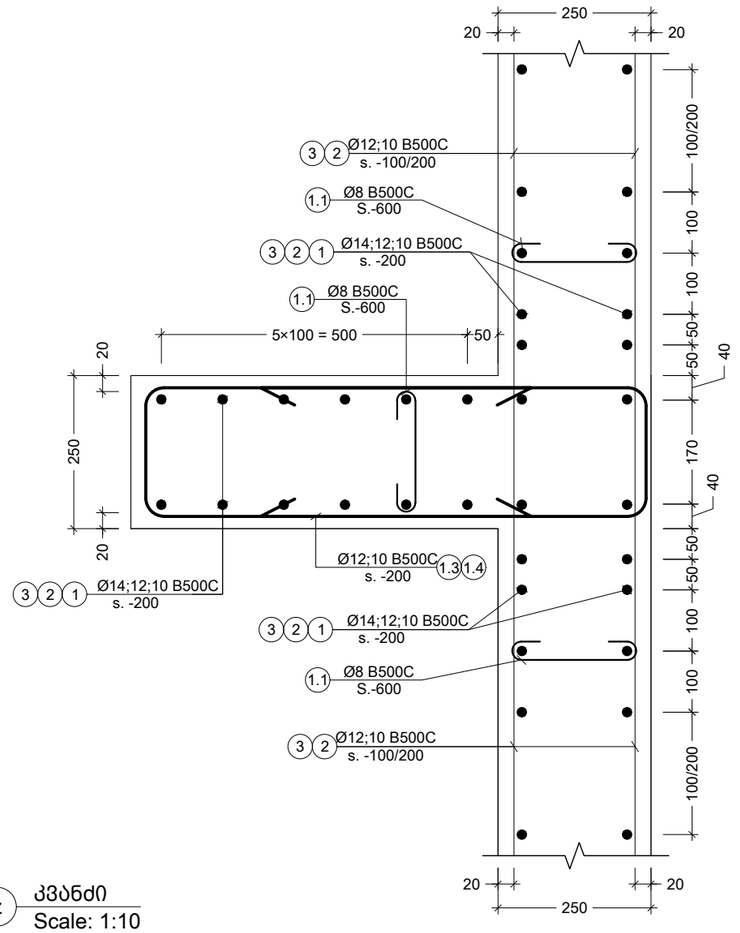

z კვანძი
Scale: 1:10

პოზ. №	ესკიზი	L მმ
1.1	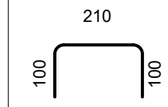	410
1.2	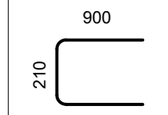	2010
1.3	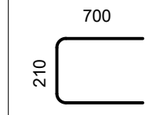	1610
1.4	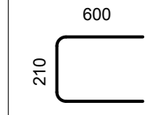	1410
1.5	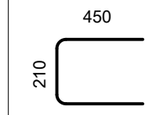	1110

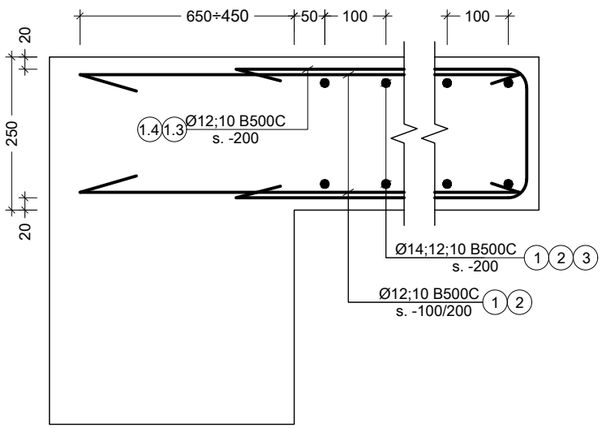

x კვანძი
Scale: 1:10

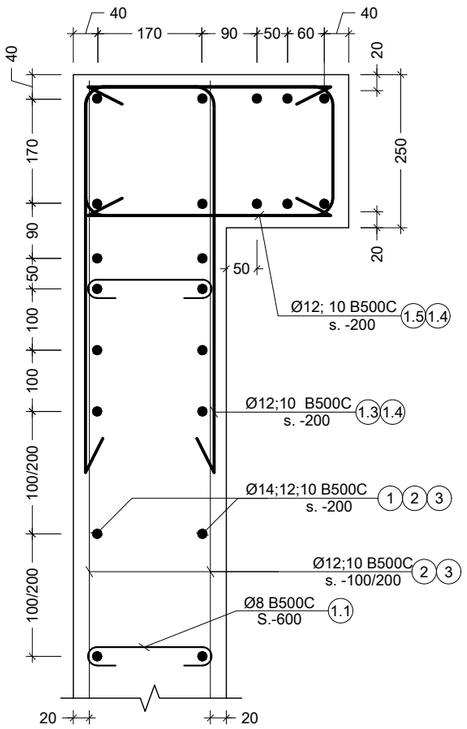

y კვანძი
Scale: 1:10

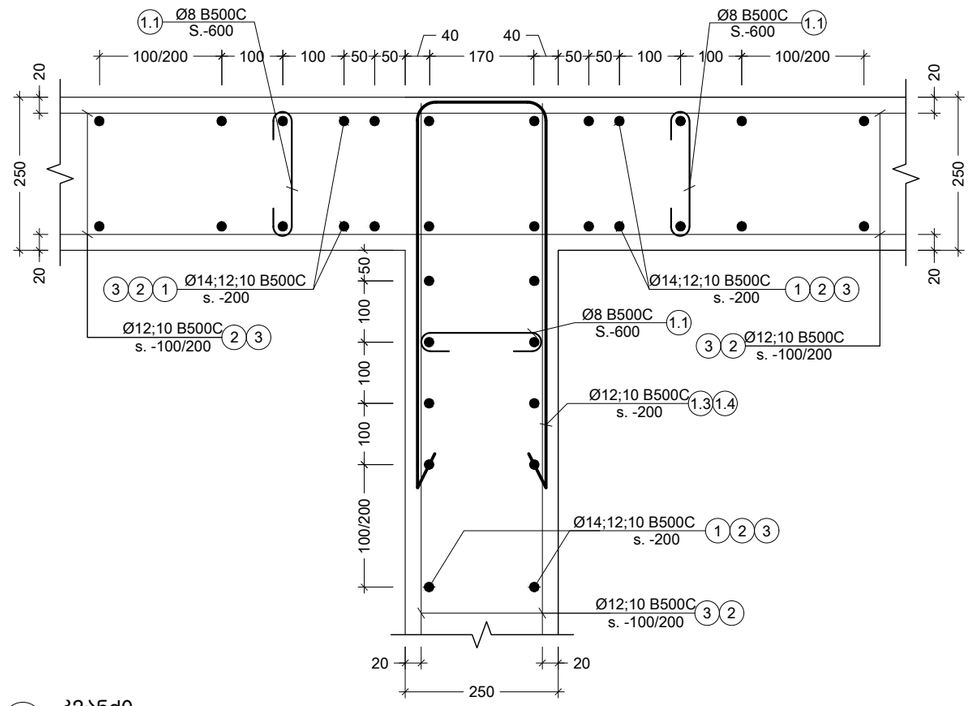

w კვანძი
Scale: 1:10

შენიშვნა:
NOTE:

----	----	----	----
----	----	----	----
----	----	----	----
----	----	----	----
01	14.02.2023	დაკორექტირდა ნიშ. სიმაღლე	KJ
No	Date	Revision	Issued by

სიტუაციური სქემა
KEY PLAN

პროექტი
PROJECT
F ბლოკი - მრავალბინიანი საცხ. კომპლექსი

მისამართი
ADDRESS
ქ.თბილისი, ბერი გაბრიელ სალოსის ქუჩა

ნახაზის კოდი
DRAWG. CODE
CUB-XXX-ST-3114-R00

ნახაზის დასახელება
DRWG. NAME
კვანძები v, w, x, y, z

CUBICON
DESIGN & BUILDING ENGINEERING
შპს "კუბიკონი", თბილისი, მარშალ გელოვანის გამზ. 13
ტელ: (+995 591) 116444 www.cubicon.ge

მთავარი კონსტრუქტორი: LEAD STRUCTURAL ENGINEER:	შეასრულა: ISSUED BY:	შეამოწმა APPROVED BY:
მათე საჯაია	IA	MS
	ფორმატი PAPER SIZE: A3	პროექტის №: PROJECT No: 110A21
ფურცლის ნომერი SHEET. No: ST-3114	სტადია STATUS: C.D.	მასშტაბი SCALE: 1:10

08.08.2025

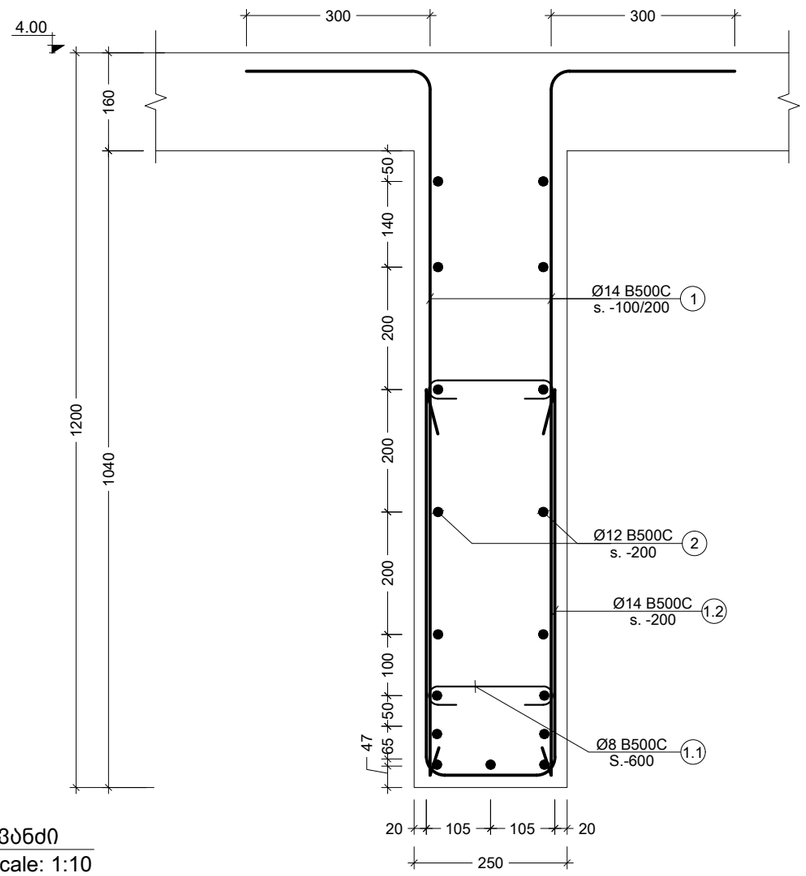

r კვანძი
Scale: 1:10

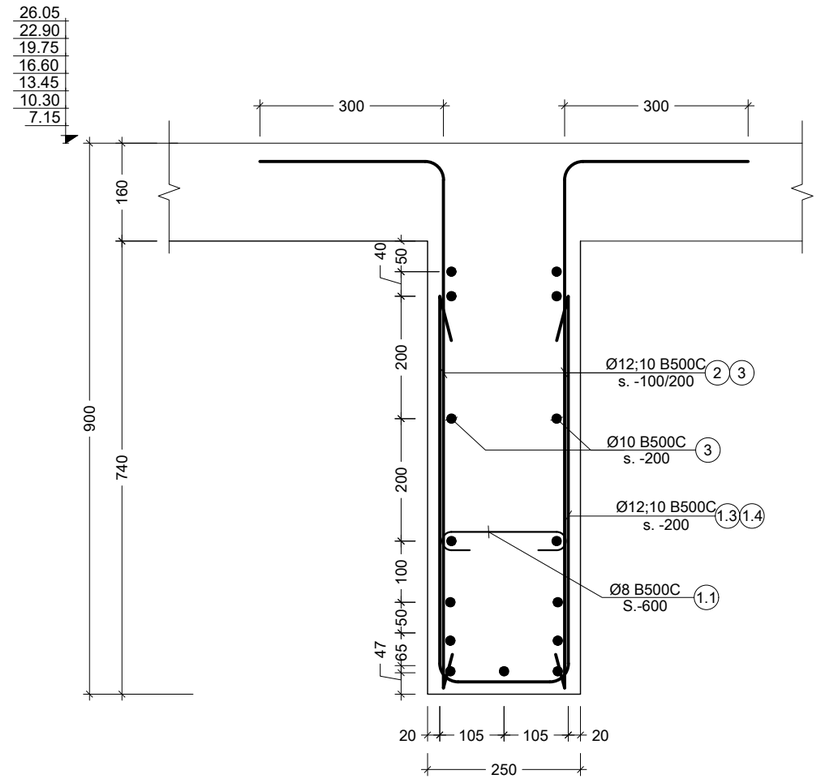

s კვანძი
Scale: 1:10

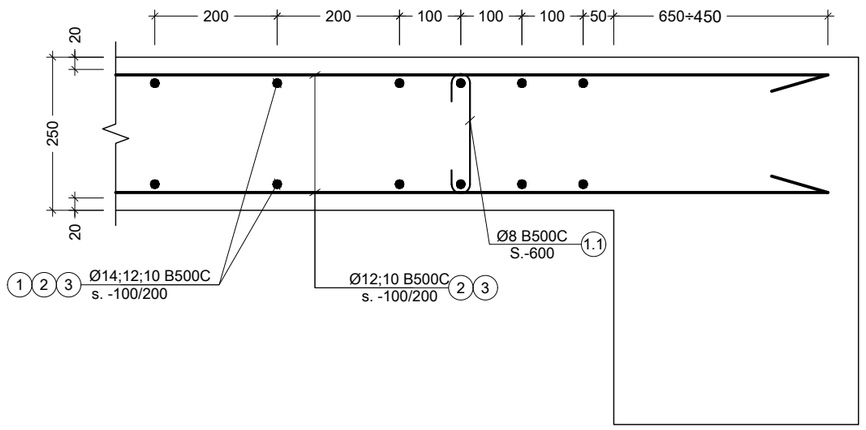

t კვანძი
Scale: 1:10

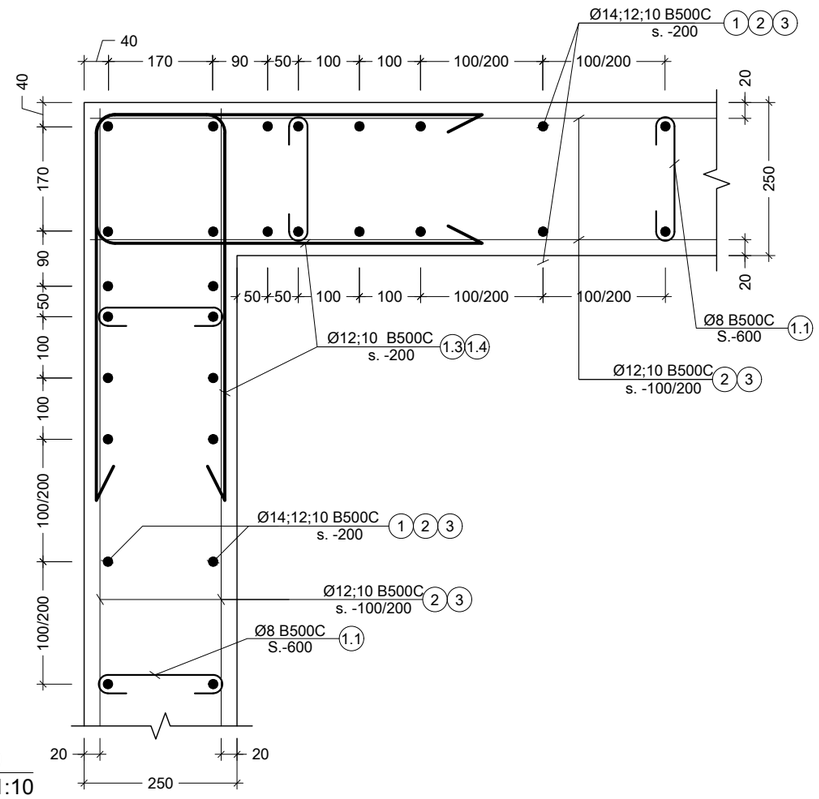

u კვანძი
Scale: 1:10

შენიშვნა:
NOTE:

----	----	----	----
----	----	----	----
----	----	----	----
----	----	----	----
01	14.02.2023	დაკორექტირდა ნიშ. სიმაღლე	KJ
No	Date	Revision	Issued by

საორიენტაციო სქემა
KEY PLAN

პროექტი
PROJECT
F ბლოკი - მრავალბინიანი საცხ. კომპლექსი

მისამართი
ADDRESS
ქ.თბილისი, ბერი გაბრიელ სალოსის ქუჩა

ნახაზის კოდი
DRAWG. CODE
CUB-XXX-ST-3113-R00

ნახაზის დასახელება
DRWG. NAME
კვანძები r, s, t, u

CUBICON
DESIGN & BUILDING ENGINEERING
შპს "კუბიკონი", თბილისი, მარშალ გელოვანის ბაძგ. 13
ტელ: (+995 591) 116444 www.cubicon.ge

მთავარი კონსტრუქტორი: LEAD STRUCTURAL ENGINEER: მათე საჯაია	შეასრულა: ISSUED BY: IA	შეამოწმა APPROVED BY: MS
	ფორმატი PAPER SIZE A3	პროექტის №: PROJECT No 110A21
ფურცლის ნომერი SHEET. No ST-3113	სტატუსი STATUS C.D.	მასშტაბი SCALE 1:10

08.08.2025

ბეტონის ნარევების სპეციფიკაციები -3.10 ნაშენებზე (1 სართულზე)

ქარხნის დასახ. და სართული	ზომ. №	ბეტონის ან ხსნარის მარკა (ბეტონის კლასი) (მპა)	ბაძიის ადგილის ელემენტის სიმაღლე (მ.)	ბაძიის ადგილის ელემენტის სიგრძე (მ.)	ბაძიის ადგილის ელემენტის სიგანე (მ.)	ბაძიის ადგილის ელემენტის რაოდენობა (ც.)	ბაძიის ადგილის ელემენტის საერთო მოცულობა (კუ.მ.)
SH.W. - 1 1 (ს.)	1	Ø14 B500C	410	36 X 1	14.81	6	88.86
	2	Ø12 B500C	410	25 X 1	10.25	4	41.00
	3	Ø8 B500C	410	8 X 1	3.42	1	3.42
	4	Ø14 B500C	2010	6 X 1	11.06	13	143.78
	5	Ø12 B500C	1610	27 X 1	42.67	38	1621.46
	6	Ø12 B500C	1110	23 X 1	25.53	23	587.19
	ბაძიის ბეტონი C20/25		V = 0.7 X 1 = 0.71 მ³				0.71 მ³
SH.W. - 2 1 (ს.)	1	Ø14 B500C	410	33 X 1	13.67	5	68.35
	2	Ø14 B500C	2010	5 X 1	10.05	12	120.60
	3	Ø12 B500C	1610	23 X 1	37.03	33	1222.09
	ბაძიის ბეტონი C20/25		V = 3.1 X 1 = 3.07 მ³				3.07 მ³
SH.W. - 3 1 (ს.)	1	Ø14 B500C	410	30 X 1	12.42	5	62.10
	2	Ø12 B500C	410	25 X 1	10.25	4	41.00
	3	Ø8 B500C	410	8 X 1	3.42	1	3.42
	4	Ø14 B500C	2010	6 X 1	11.06	13	143.78
	5	Ø12 B500C	1610	27 X 1	42.67	38	1621.46
	6	Ø12 B500C	1110	23 X 1	25.53	23	587.19
	ბაძიის ბეტონი C20/25		V = 0.7 X 1 = 0.71 მ³				0.71 მ³

ბეტონის ნარევების სპეციფიკაციები -3.10 ნაშენებზე (1 სართულზე)

ქარხნის დასახ. და სართული	ზომ. №	ბეტონის ან ხსნარის მარკა (ბეტონის კლასი) (მპა)	ბაძიის ადგილის ელემენტის სიგრძე (მ.)	ბაძიის ადგილის ელემენტის სიგანე (მ.)	ბაძიის ადგილის ელემენტის სიმაღლე (მ.)	ბაძიის ადგილის ელემენტის რაოდენობა (ც.)	ბაძიის ადგილის ელემენტის საერთო მოცულობა (კუ.მ.)
SH.W. - 4 1 (ს.)	1	Ø14 B500C	1610	23 X 1	37.03	33	1222.09
	2	Ø12 B500C	410	36 X 1	14.81	6	88.86
	3	Ø8 B500C	2010	5 X 1	10.05	12	120.60
	4	Ø14 B500C	410	33 X 1	13.67	5	68.35
	5	Ø12 B500C	1610	27 X 1	42.67	38	1621.46
	6	Ø12 B500C	1110	23 X 1	25.53	23	587.19
	ბაძიის ბეტონი C20/25		V = 3.2 X 1 = 3.20 მ³				3.20 მ³
SH.W. - 5 1 (ს.)	1	Ø14 B500C	410	17 X 1	6.83	3	20.49
	2	Ø12 B500C	410	25 X 1	10.25	4	41.00
	3	Ø12 B500C	1610	13 X 1	20.13	18	362.34
	ბაძიის ბეტონი C20/25		V = 1.4 X 1 = 1.40 მ³				1.40 მ³
SH.W. - 6 1 (ს.)	1	Ø14 B500C	410	42 X 1	17.08	7	119.56
	2	Ø12 B500C	410	39 X 1	15.94	6	95.64
	3	Ø8 B500C	410	8 X 1	3.42	1	3.42
	4	Ø14 B500C	2010	6 X 1	11.06	13	143.78
	5	Ø12 B500C	1610	27 X 1	42.67	38	1621.46
	6	Ø12 B500C	1110	23 X 1	25.53	23	587.19
	ბაძიის ბეტონი C20/25		V = 3.8 X 1 = 3.77 მ³				3.77 მ³
SH.W. - 7 1 (ს.)	1	Ø14 B500C	410	39 X 1	15.94	6	95.64
	2	Ø12 B500C	410	–	166	148	24568.80
	1	Ø8 B500C	410	–	226	273	61698.00
	ბაძიის ბეტონი C20/25		V = 3.5 X 1 = 3.50 მ³				3.50 მ³
SH.W. - 8 1 (ს.)	1	Ø14 B500C	410	–	117	141	16497.00
	2	Ø12 B500C	410	–	72	63	4536.00
	3	Ø8 B500C	410	–	6.83	3	20.49
	4	Ø12 B500C	1610	25 X 1	40.25	36	1449.00
	ბაძიის ბეტონი C20/25		V = 2.2 X 1 = 2.15 მ³				2.15 მ³
SH.W. - 9 1 (ს.)	1	Ø14 B500C	410	–	156	188	29328.00
	2	Ø12 B500C	410	–	92	82	7544.00
	3	Ø8 B500C	410	25 X 1	10.25	4	41.00
	4	Ø12 B500C	1610	25 X 1	40.25	36	1449.00
	ბაძიის ბეტონი C20/25		V = 0.7 X 1 = 0.71 მ³				0.71 მ³
SH.W. - 10 1 (ს.)	1	Ø14 B500C	410	–	257	311	80127.00
	2	Ø12 B500C	410	–	182	162	29484.00
	3	Ø8 B500C	410	39 X 1	15.94	6	95.64
	4	Ø14 B500C	2010	8 X 1	14.75	13	191.75
	5	Ø12 B500C	1610	27 X 1	42.67	38	1621.46
	6	Ø12 B500C	1110	23 X 1	25.53	23	587.19
	ბაძიის ბეტონი C20/25		V = 3.8 X 1 = 3.77 მ³				3.77 მ³
SH.W. - 11 1 (ს.)	1	Ø14 B500C	410	–	257	311	80127.00
	2	Ø12 B500C	410	–	182	162	29484.00
	3	Ø8 B500C	410	42 X 1	17.08	7	119.56
	4	Ø14 B500C	2010	5 X 1	10.05	12	120.60
	5	Ø12 B500C	1610	23 X 1	37.03	33	1222.09
	6	Ø12 B500C	1110	23 X 1	25.53	23	587.19
	ბაძიის ბეტონი C20/25		V = 3.8 X 1 = 3.77 მ³				3.77 მ³

ნახაზის NOTE:

No	Date	Revision	Issued by
01	14.02.2023	დაკორექტირებულია ნახ. ნომერი	KJ
----	----	----	----
----	----	----	----
----	----	----	----
----	----	----	----

ნახაზის KEY PLAN

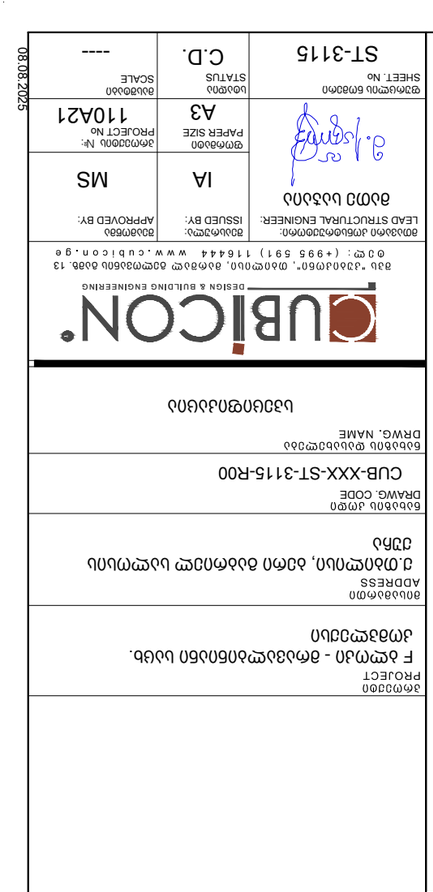

პროექტის დასახელება: PROJECT	ვარიანტი:
ნაგებობის ტიპი და დანიშნულება: ADDRESS	
ნახაზის დასახელება: DRAWG. NAME	
ნახაზის კოდი: DRAWG. CODE	CUB-XXX-ST-3115-R00

LEAD STRUCTURAL ENGINEER:	ISSUED BY:
APPROVED BY:	

ნახაზის №: SHEET. No	ST-3115
სტატუსი STATUS	C.D.
მასშტაბი SCALE	----

UBICON
DESIGN & BUILDING ENGINEERING
ქალაქი თბილისი, გამრეკელის ქუჩა №13, კორპუსი 2
ტელ: (+995 591) 116444 www.ubicon.ge

08.08.2025

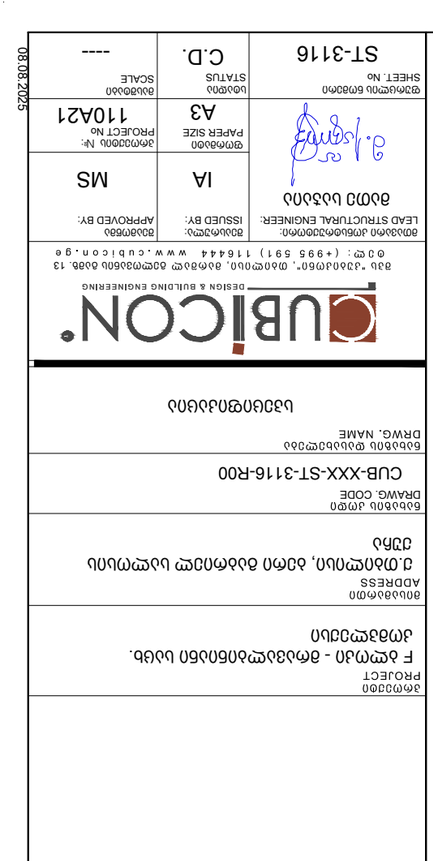

ქვისფარ. და სარდაფი	ელემენტის დასახ. და რაოდენობა	ჯამ. №№	ელემენტის დასახელება და ჯამური რაოდენობა (ცალი)	ბეტონის მარკა და სიმკაცრე (ბეტონის კლასი)		ბეტონის მოცულობა (კუბ.მ)		
						ერთეული (ც.მ)	ჯამური (კუბ.მ)	
ქვედა სართული (1 სართული)	SH.W. - 1 1 (ც.)	1	Ø14 B500C	ფ.ბ.	–	337	336.60	407
		2	Ø12 B500C	ფ.ბ.	–	238	238.00	211
		1.1	Ø8 B500C	410	47 X 1	19.36	19.36	8
		ბაძირვა ბეტონი C20/25		V =	4.4 X 1	= 4.35 მ³		4.35 მ³
	SH.W. - 2 1 (ც.)	1	Ø14 B500C	ფ.ბ.	–	336	336.00	406
		2	Ø12 B500C	ფ.ბ.	–	204	204.38	181
		1.1	Ø8 B500C	410	42 X 1	17.08	17.08	7
		1.2	Ø14 B500C	2010	5 X 1	10.05	10.05	12
		1.3	Ø12 B500C	1610	23 X 1	37.03	37.03	33
		ბაძირვა ბეტონი C20/25		V =	3.6 X 1	= 3.63 მ³		3.63 მ³
	SH.W. - 3 1 (ც.)	1	Ø14 B500C	ფ.ბ.	–	140	140.00	169
		2	Ø12 B500C	ფ.ბ.	–	40	40.00	35
		1.1	Ø8 B500C	410	11 X 1	4.56	4.56	2
		1.2	Ø14 B500C	2010	6 X 1	11.06	11.06	13
		1.3	Ø12 B500C	1610	27 X 1	42.67	42.67	38
		1.5	Ø12 B500C	1110	23 X 1	25.53	25.53	23
		ბაძირვა ბეტონი C20/25		V =	1.0 X 1	= 0.95 მ³		0.95 მ³
	SH.W. - 4 1 (ც.)	1	Ø14 B500C	ფ.ბ.	–	173	173.33	209
		2	Ø12 B500C	ფ.ბ.	–	103	102.67	91
		1.1	Ø8 B500C	410	28 X 1	11.39	11.39	4
		ბაძირვა ბეტონი C20/25		V =	2.6 X 1	= 2.55 მ³		2.55 მ³
	SH.W. - 5 1 (ც.)	1	Ø14 B500C	ფ.ბ.	–	117	117.00	141
		2	Ø12 B500C	ფ.ბ.	–	72	71.50	63
		1.1	Ø8 B500C	410	17 X 1	6.83	6.83	3
		1.3	Ø12 B500C	1610	13 X 1	20.13	20.13	18
		ბაძირვა ბეტონი C20/25		V =	1.6 X 1	= 1.61 მ³		1.61 მ³
	SH.W. - 6 1 (ც.)	1	Ø14 B500C	ფ.ბ.	–	292	291.72	352
		2	Ø12 B500C	ფ.ბ.	–	206	206.27	183
		1.1	Ø8 B500C	410	47 X 1	19.36	19.36	8
		ბაძირვა ბეტონი C20/25		V =	4.4 X 1	= 4.35 მ³		4.35 მ³
	SH.W. - 7 1 (ც.)	1	Ø14 B500C	ფ.ბ.	–	275	274.67	332
		2	Ø12 B500C	ფ.ბ.	–	202	202.06	179
		1.1	Ø8 B500C	410	47 X 1	19.36	19.36	8
		ბაძირვა ბეტონი C20/25		V =	4.2 X 1	= 4.20 მ³		4.20 მ³

ქვისფარ. და სარდაფი	ელემენტის დასახ. და რაოდენობა	ჯამ. №№	ელემენტის დასახელება და ჯამური რაოდენობა (ცალი)	ბეტონის მარკა და სიმკაცრე (ბეტონის კლასი)		ბეტონის მოცულობა (კუბ.მ)		
						ერთეული (ც.მ)	ჯამური (კუბ.მ)	
ფუნდამენტის სვეტების დასახ. -0.10 ნიშნულამდე (1 სართული)	SH.W. - 8 1 (ც.)	1	Ø14 B500C	ფ.ბ.	–	348	347.65	420
		2	Ø12 B500C	ფ.ბ.	–	238	238.00	211
		1.1	Ø8 B500C	410	47 X 1	19.36	19.36	8
		ბაძირვა ბეტონი C20/25		V =	4.2 X 1	= 4.20 მ³		4.20 მ³
	SH.W. - 9 1 (ც.)	1	Ø14 B500C	ფ.ბ.	–	257	257.40	311
		2	Ø12 B500C	ფ.ბ.	–	182	182.00	162
		1.1	Ø8 B500C	410	42 X 1	17.08	17.08	7
		1.2	Ø14 B500C	2010	5 X 1	10.05	10.05	12
		1.3	Ø12 B500C	1610	23 X 1	37.03	37.03	33
		ბაძირვა ბეტონი C20/25		V =	3.8 X 1	= 3.78 მ³		3.78 მ³
	SH.W. - 10 1 (ც.)	1	Ø14 B500C	ფ.ბ.	–	275	274.67	332
		2	Ø12 B500C	ფ.ბ.	–	202	202.06	179
		1.1	Ø8 B500C	410	47 X 1	19.36	19.36	8
		ბაძირვა ბეტონი C20/25		V =	4.2 X 1	= 4.20 მ³		4.20 მ³
	SH.W. - 11 1 (ც.)	1	Ø14 B500C	ფ.ბ.	–	292	291.72	352
		2	Ø12 B500C	ფ.ბ.	–	206	206.27	183
		1.1	Ø8 B500C	410	47 X 1	19.36	19.36	8
		ბაძირვა ბეტონი C20/25		V =	4.4 X 1	= 4.35 მ³		4.35 მ³

ქუბიკონი
DESIGN & BUILDING ENGINEERING
თბილისი, ბაგრატიონი 13ბ, ბინა 13. ტელ: (+995 591) 116444 www.cubicon.ge

დამპროექტებელი ინჟინერი: ნინო ბაქრაძე
LEAD STRUCTURAL ENGINEER:

გამშვები: ISSUED BY: IA
დამტკიცებული: APPROVED BY: MS

პროექტის №: PROJECT No 110A21
ფორმატი: PAPER SIZE A3

სტატუსი: STATUS C.D.
მასშტაბი: SCALE ----

ფურცლების ჯამური რაოდენობა: SHEET. No ST-3116

08.08.2025

პროექტი
ქ.ბათუმი, ბაგრატიონის ქუჩა - ზღვისპირა ბულვარი
ავტოფარეხი

მისამართი
ქ.ბათუმი, ბაგრატიონის ქუჩა, ბინა 13ბ

ნახაზის დასახელება
ქვედა სართულის სვეტების დასახ. -0.10 ნიშნულამდე

ნახაზის კოდი
CUB-XXX-ST-3116-R00

ნახაზის ავტორი
ნინო ბაქრაძე

შენიშვნა:
NOTE:

ნიშნულები მოცემულია მეტრებში, ზომები სანტიმეტრებში, თუ სხვა რამ არ არის მითითებული.
ELEVATIONS ARE GIVEN IN METERS, DIMENSIONS IN CENTIMETERS, UNLESS OTHERWISE NOTED.

No	Date	Revision	Issued by
01	14.02.2023	დაკონსტრუირების ნახ. ნინო ბაქრაძე	KJ
----	----	----	----
----	----	----	----
----	----	----	----
----	----	----	----

KEY PLAN

ქვაფენილის დასახ. და სარკვეთილი	ზომ. №	ტიპი და ზომა (mm)	ელემენტის დასახ. და რაოდენობა	ბაძის ეფექტიანი სიგრძე (მ.)	ბაძის ეფექტიანი სიგანე (მ.)	ბაძის ფართობი (მ²)	ქვაფენილის დასახ. და სარკვეთილი	ზომ. №	ტიპი და ზომა (mm)	ელემენტის დასახ. და რაოდენობა	ბაძის ეფექტიანი სიგრძე (მ.)	ბაძის ეფექტიანი სიგანე (მ.)	ბაძის ფართობი (მ²)
SH.W. - 1 1 (ც.)	2	Ø12 B500C	ც.ბ.	317	281	316.80	SH.W. - 1 1 (ც.)	2	Ø12 B500C	ც.ბ.	–	281	281
	3	Ø10 B500C	ც.ბ.	224	138	224.00		3	Ø10 B500C	ც.ბ.	–	138	138
	1.1	Ø8 B500C	410	44 X 1	18.22	7	18.22		1.1	Ø8 B500C	410	44 X 1	18.22	7	18.22
	ბაძიდე ბეტონი C20/25			V = 3.9 X 1 = 3.92 მ³			3.92 მ³		ბაძიდე ბეტონი C20/25			V = 3.9 X 1 = 3.92 მ³			3.92 მ³
SH.W. - 2 1 (ც.)	2	Ø12 B500C	ც.ბ.	291	258	291.20	SH.W. - 2 1 (ც.)	2	Ø12 B500C	ც.ბ.	–	258	258
	3	Ø10 B500C	ც.ბ.	177	109	177.13		3	Ø10 B500C	ც.ბ.	–	109	109
	1.1	Ø8 B500C	410	36 X 1	14.81	6	14.81		1.1	Ø8 B500C	410	36 X 1	14.81	6	14.81
	1.3	Ø12 B500C	1610	5 X 1	8.05	7	8.05		1.3	Ø12 B500C	1610	5 X 1	8.05	7	8.05
	1.4	Ø10 B500C	1410	23 X 1	32.43	20	32.43		1.4	Ø10 B500C	1410	23 X 1	32.43	20	32.43
	ბაძიდე ბეტონი C20/25			V = 3.2 X 1 = 3.21 მ³			3.21 მ³		ბაძიდე ბეტონი C20/25			V = 3.2 X 1 = 3.21 მ³			3.21 მ³
SH.W. - 3 1 (ც.)	2	Ø12 B500C	ც.ბ.	105	93	105.00	SH.W. - 3 1 (ც.)	2	Ø12 B500C	ც.ბ.	–	93	93
	3	Ø10 B500C	ც.ბ.	30	18	30.00		3	Ø10 B500C	ც.ბ.	–	18	18
	1.1	Ø8 B500C	410	8 X 1	3.42	1	3.42		1.1	Ø8 B500C	410	8 X 1	3.42	1	3.42
	1.3	Ø12 B500C	1610	6 X 1	8.86	8	8.86		1.3	Ø12 B500C	1610	6 X 1	8.86	8	8.86
	1.4	Ø10 B500C	1410	50 X 1	69.80	43	69.80		1.4	Ø10 B500C	1410	50 X 1	69.80	43	69.80
	ბაძიდე ბეტონი C20/25			V = 0.8 X 1 = 0.81 მ³			0.81 მ³		ბაძიდე ბეტონი C20/25			V = 0.8 X 1 = 0.81 მ³			0.81 მ³
SH.W. - 4 1 (ც.)	2	Ø12 B500C	ც.ბ.	156	138	156.00	SH.W. - 4 1 (ც.)	2	Ø12 B500C	ც.ბ.	–	138	138
	3	Ø10 B500C	ც.ბ.	92	57	92.40		3	Ø10 B500C	ც.ბ.	–	57	57
	1.1	Ø8 B500C	410	25 X 1	10.25	4	10.25		1.1	Ø8 B500C	410	25 X 1	10.25	4	10.25
	1.4	Ø10 B500C	1410	25 X 1	35.25	22	35.25		1.4	Ø10 B500C	1410	25 X 1	35.25	22	35.25
	ბაძიდე ბეტონი C20/25			V = 2.3 X 1 = 2.32 მ³			2.32 მ³		ბაძიდე ბეტონი C20/25			V = 2.3 X 1 = 2.32 მ³			2.32 მ³
SH.W. - 5 1 (ც.)	2	Ø12 B500C	ც.ბ.	117	104	117.00	SH.W. - 5 1 (ც.)	2	Ø12 B500C	ც.ბ.	–	104	104
	3	Ø10 B500C	ც.ბ.	72	44	71.50		3	Ø10 B500C	ც.ბ.	–	44	44
	1.1	Ø8 B500C	410	17 X 1	6.83	3	6.83		1.1	Ø8 B500C	410	17 X 1	6.83	3	6.83
	1.4	Ø10 B500C	1410	13 X 1	17.63	11	17.63		1.4	Ø10 B500C	1410	13 X 1	17.63	11	17.63
	ბაძიდე ბეტონი C20/25			V = 1.5 X 1 = 1.45 მ³			1.45 მ³		ბაძიდე ბეტონი C20/25			V = 1.5 X 1 = 1.45 მ³			1.45 მ³
SH.W. - 6 1 (ც.)	2	Ø12 B500C	ც.ბ.	275	244	274.56	SH.W. - 6 1 (ც.)	2	Ø12 B500C	ც.ბ.	–	244	244
	3	Ø10 B500C	ც.ბ.	194	120	194.13		3	Ø10 B500C	ც.ბ.	–	120	120
	1.1	Ø8 B500C	410	44 X 1	18.22	7	18.22		1.1	Ø8 B500C	410	44 X 1	18.22	7	18.22
	ბაძიდე ბეტონი C20/25			V = 3.9 X 1 = 3.92 მ³			3.92 მ³		ბაძიდე ბეტონი C20/25			V = 3.9 X 1 = 3.92 მ³			3.92 მ³
SH.W. - 7 1 (ც.)	2	Ø12 B500C	ც.ბ.	113	100	113.10	SH.W. - 7 1 (ც.)	2	Ø12 B500C	ც.ბ.	–	100	100
	3	Ø10 B500C	ც.ბ.	83	51	83.20		3	Ø10 B500C	ც.ბ.	–	51	51
	1.1	Ø8 B500C	410	19 X 1	7.97	3	7.97		1.1	Ø8 B500C	410	19 X 1	7.97	3	7.97
	1.3	Ø12 B500C	1610	16 X 1	25.76	23	25.76		1.3	Ø12 B500C	1610	16 X 1	25.76	23	25.76
	1.4	Ø10 B500C	1410	48 X 1	67.68	42	67.68		1.4	Ø10 B500C	1410	48 X 1	67.68	42	67.68
	ბაძიდე ბეტონი C20/25			V = 1.9 X 1 = 1.86 მ³			1.86 მ³		ბაძიდე ბეტონი C20/25			V = 1.9 X 1 = 1.86 მ³			1.86 მ³
SH.W. - 8 1 (ც.)	3	Ø10 B500C	ც.ბ.	–	182	182.00	SH.W. - 8 1 (ც.)	3	Ø10 B500C	ც.ბ.	–	112	112
	1.1	Ø8 B500C	410	36 X 1	14.81	6	14.81		1.1	Ø8 B500C	410	36 X 1	14.81	6	14.81
	1.2	Ø14 B500C	2010	5 X 1	10.05	12	10.05		1.2	Ø14 B500C	2010	5 X 1	10.05	12	10.05
	1.3	Ø12 B500C	1610	23 X 1	37.03	33	37.03		1.3	Ø12 B500C	1610	23 X 1	37.03	33	37.03
	ბაძიდე ბეტონი C20/25			V = 3.2 X 1 = 3.21 მ³			3.21 მ³		ბაძიდე ბეტონი C20/25			V = 3.2 X 1 = 3.21 მ³			3.21 მ³
SH.W. - 9 1 (ც.)	2	Ø12 B500C	ც.ბ.	–	275	274.56	SH.W. - 9 1 (ც.)	2	Ø12 B500C	ც.ბ.	–	244	244
	3	Ø10 B500C	ც.ბ.	–	194	194.13		3	Ø10 B500C	ც.ბ.	–	120	120
	1.1	Ø8 B500C	410	44 X 1	18.22	7	18.22		1.1	Ø8 B500C	410	44 X 1	18.22	7	18.22
	ბაძიდე ბეტონი C20/25			V = 3.9 X 1 = 3.92 მ³			3.92 მ³		ბაძიდე ბეტონი C20/25			V = 3.9 X 1 = 3.92 მ³			3.92 მ³
SH.W. - 10 1 (ც.)	2	Ø12 B500C	ც.ბ.	–	113	113.10	SH.W. - 10 1 (ც.)	2	Ø12 B500C	ც.ბ.	–	100	100
	3	Ø10 B500C	ც.ბ.	–	83	83.20		3	Ø10 B500C	ც.ბ.	–	51	51
	1.1	Ø8 B500C	410	19 X 1	7.97	3	7.97		1.1	Ø8 B500C	410	19 X 1	7.97	3	7.97
	1.3	Ø12 B500C	1610	16 X 1	25.76	23	25.76		1.3	Ø12 B500C	1610	16 X 1	25.76	23	25.76
	1.4	Ø10 B500C	1410	48 X 1	67.68	42	67.68		1.4	Ø10 B500C	1410	48 X 1	67.68	42	67.68
	ბაძიდე ბეტონი C20/25			V = 1.9 X 1 = 1.86 მ³			1.86 მ³		ბაძიდე ბეტონი C20/25			V = 1.9 X 1 = 1.86 მ³			1.86 მ³
SH.W. - 11 1 (ც.)	2	Ø12 B500C	ც.ბ.	–	266	265.85	SH.W. - 11 1 (ც.)	2	Ø12 B500C	ც.ბ.	–	236	236
	3	Ø10 B500C	ც.ბ.	–	182	182.00		3	Ø10 B500C	ც.ბ.	–	112	112
	1.1	Ø8 B500C	410	36 X 1	14.81	6	14.81		1.1	Ø8 B500C	410	36 X 1	14.81	6	14.81
	1.2	Ø14 B500C	2010	5 X 1	10.05	12	10.05		1.2	Ø14 B500C	2010	5 X 1	10.05	12	10.05
	1.3	Ø12 B500C	1610	23 X 1	37.03	33	37.03		1.3	Ø12 B500C	1610	23 X 1	37.03	33	37.03
	ბაძიდე ბეტონი C20/25			V = 3.2 X 1 = 3.21 მ³			3.21 მ³		ბაძიდე ბეტონი C20/25			V = 3.2 X 1 = 3.21 მ³			3.21 მ³
SH.W. - 12 1 (ც.)	2	Ø12 B500C	ც.ბ.	–	275	274.56	SH.W. - 12 1 (ც.)	2	Ø12 B500C	ც.ბ.	–	244	244
	3	Ø10 B500C	ც.ბ.	–	194	194.13		3	Ø10 B500C	ც.ბ.	–	120	120
	1.1	Ø8 B500C	410	44 X 1	18.22	7	18.22		1.1	Ø8 B500C	410	44 X 1	18.22	7	18.22
	ბაძიდე ბეტონი C20/25			V = 3.9 X 1 = 3.92 მ³			3.92 მ³		ბაძიდე ბეტონი C20/25			V = 3.9 X 1 = 3.92 მ³			3.92 მ³

(1 სართულზე)

ფასადის ქვაფენილის სავენტილაციო ღიობების 4.00 ნიმუშები

(ნახაზი 1)

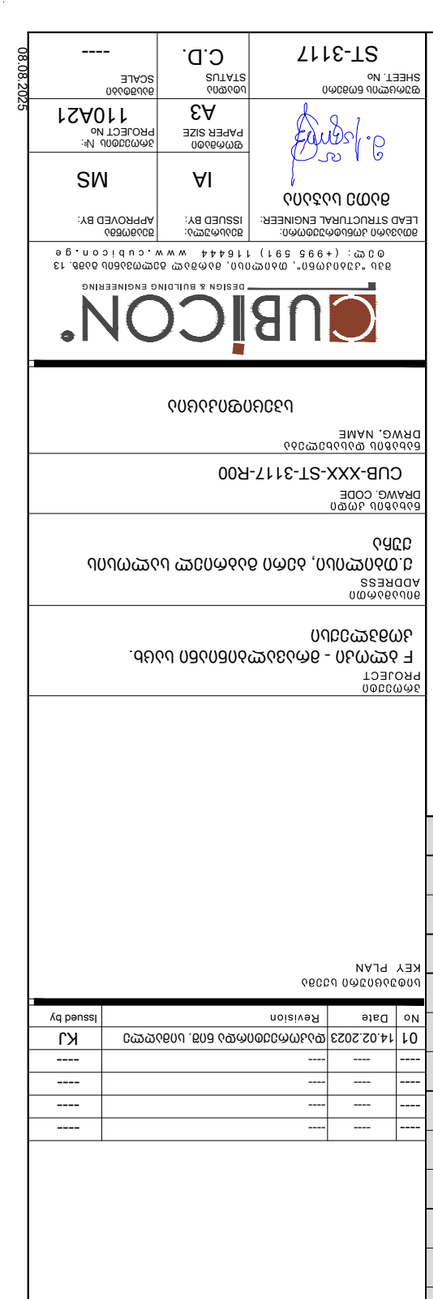

KEY PLAN

ნიმუშების ნუმერაციის სქემა

No	Date	Revision	Issued by
01	14.02.2023	ფასადის ქვაფენილის ნახ. ნიმუშების	KJ
----	----	----	----
----	----	----	----
----	----	----	----

შენიშვნა:
NOTE:

UBICON
DESIGN & BUILDING ENGINEERING
ქალაქ თბილისი, გამოფენის ქუჩა №13, 0131
ტელ: (+995 591) 116444 www.ubicon.ge

LEAD STRUCTURAL ENGINEER: ხელმძღვანელი კონსტრუქტორი:
ISSUED BY: გამცემი:
APPROVED BY: დამტკიცებულია:

ბაძიდე ბაზალტი

PROJECT No	პროექტის №:
PAPER SIZE	ფორმატის №:
STATUS	გამცემი
SCALE	მასშტაბი
SHEET. No	ფურცლების ნომერი
A3	IA
110A21	MS
ST-3117	C.D.

ADDRESS
ქ.თბილისი, ბაძიდე ბაზალტის ქუჩა №13

PROJECT
F ბლოკი - ბინათმშენებლობის სამუშაოები

DRAWG. CODE
ნახაზის ტიპი

CUB-XXX-ST-3117-R00

DRWG. NAME
ნახაზის დასახელება

ბაზალტის ქვაფენილი

08.08.2025

ქვანახშ. დასახ. და სარდაფი	ზომა №№	ელემენტის დასახ. და რაოდენობა	ჯამური ფართობი (მ²)	ბაძგის ტიპი და სიგრძე (მ)	ბაძგის ფართობი (მ²)	ქვანახშ. დასახ. და სარდაფი	ზომა №№	ელემენტის დასახ. და რაოდენობა	ჯამური ფართობი (მ²)	ბაძგის ტიპი და სიგრძე (მ)	ბაძგის ფართობი (მ²)
(ცოკოლის 1) სართულის ფილების ნაგებობების 7.15 ნიშნულზე						(1 სართულზე) ფილების ნაგებობების 7.15 ნიშნულზე					
SH.W. - 1 1 (ც.)	2	Ø12 B500C	ფ.ტ. –	317	281	316.80	SH.W. - 8 1 (ც.)	2	Ø12 B500C	ფ.ტ. –	266	236	265.85	236
	3	Ø10 B500C	ფ.ტ. –	224	138	224.00		3	Ø10 B500C	ფ.ტ. –	182	112	182.00	112
	1.1	Ø8 B500C	410 44 X 1	18.22	7	18.21		1.1	Ø8 B500C	410 36 X 1	14.81	6	14.81	6
	ბაძგის ბეტონი C20/25		V = 3.9 X 1 = 3.92 მ³			3.92 მ³		1.2	Ø14 B500C	2010 5 X 1	10.05	12	10.05	12
SH.W. - 2 1 (ც.)	2	Ø12 B500C	ფ.ტ. –	291	258	291.20		1.3	Ø12 B500C	1610 23 X 1	37.03	33	37.03	33
	3	Ø10 B500C	ფ.ტ. –	177	109	177.13		ბაძგის ბეტონი C20/25		V = 3.2 X 1 = 3.21 მ³			3.21 მ³	
	1.1	Ø8 B500C	410 36 X 1	14.81	6	14.81	SH.W. - 9 1 (ც.)	2	Ø12 B500C	ფ.ტ. –	275	244	274.56	244
	1.3	Ø12 B500C	1610 5 X 1	8.05	7	8.05		3	Ø10 B500C	ფ.ტ. –	194	120	194.13	120
	1.4	Ø10 B500C	1410 23 X 1	32.43	20	32.43		1.1	Ø8 B500C	410 44 X 1	18.22	7	18.22	7
	ბაძგის ბეტონი C20/25		V = 3.2 X 1 = 3.21 მ³			3.21 მ³		ბაძგის ბეტონი C20/25		V = 3.9 X 1 = 3.92 მ³			3.92 მ³	
SH.W. - 3 1 (ც.)	2	Ø12 B500C	ფ.ტ. –	105	93	105.00	SH.W. - 10 1 (ც.)	2	Ø12 B500C	ფ.ტ. –	113	100	113.10	100
	3	Ø10 B500C	ფ.ტ. –	30	18	30.00		3	Ø10 B500C	ფ.ტ. –	83	51	83.20	51
	1.1	Ø8 B500C	410 8 X 1	3.42	1	3.42		1.1	Ø8 B500C	410 19 X 1	7.97	3	7.97	3
	1.3	Ø12 B500C	1610 6 X 1	8.86	8	8.86		1.3	Ø12 B500C	1610 16 X 1	25.76	23	25.76	23
	1.4	Ø10 B500C	1410 50 X 1	69.80	43	69.80		1.4	Ø10 B500C	1410 48 X 1	67.68	42	67.68	42
	ბაძგის ბეტონი C20/25		V = 0.8 X 1 = 0.81 მ³			0.81 მ³		ბაძგის ბეტონი C20/25		V = 1.9 X 1 = 1.86 მ³			1.86 მ³	
SH.W. - 4 1 (ც.)	2	Ø12 B500C	ფ.ტ. –	156	138	156.00	SH.W. - 11 1 (ც.)	2	Ø12 B500C	ფ.ტ. –	275	244	274.56	244
	3	Ø10 B500C	ფ.ტ. –	92	57	92.40		3	Ø10 B500C	ფ.ტ. –	194	120	194.13	120
	1.1	Ø8 B500C	410 25 X 1	10.25	4	10.25		1.1	Ø8 B500C	410 44 X 1	18.22	7	18.22	7
	1.4	Ø10 B500C	1410 25 X 1	35.25	22	35.25		ბაძგის ბეტონი C20/25		V = 3.9 X 1 = 3.92 მ³			3.92 მ³	
	ბაძგის ბეტონი C20/25		V = 2.3 X 1 = 2.32 მ³			2.32 მ³								
SH.W. - 5 1 (ც.)	2	Ø12 B500C	ფ.ტ. –	117	104	117.00								
	3	Ø10 B500C	ფ.ტ. –	72	44	71.50								
	1.1	Ø8 B500C	410 17 X 1	6.83	3	6.83								
	1.4	Ø10 B500C	1410 13 X 1	17.63	11	17.63								
	ბაძგის ბეტონი C20/25		V = 1.5 X 1 = 1.45 მ³			1.45 მ³								
SH.W. - 6 1 (ც.)	2	Ø12 B500C	ფ.ტ. –	275	244	274.56								
	3	Ø10 B500C	ფ.ტ. –	194	120	194.13								
	1.1	Ø8 B500C	410 44 X 1	18.22	7	18.22								
	ბაძგის ბეტონი C20/25		V = 3.9 X 1 = 3.92 მ³			3.92 მ³								
SH.W. - 7 1 (ც.)	2	Ø12 B500C	ფ.ტ. –	113	100	113.10								
	3	Ø10 B500C	ფ.ტ. –	83	51	83.20								
	1.1	Ø8 B500C	410 19 X 1	7.97	3	7.97								
	1.3	Ø12 B500C	1610 16 X 1	25.76	23	25.76								
	1.4	Ø10 B500C	1410 48 X 1	67.68	42	67.68								
	ბაძგის ბეტონი C20/25		V = 1.9 X 1 = 1.86 მ³			1.86 მ³								

გამგეობის ინჟინერ-კონსტრუქტორი: ზურაბ ლაზარაშვილი
ISSUED BY: ზურაბ ლაზარაშვილი
APPROVED BY: ზურაბ ლაზარაშვილი

PAPER SIZE A3
PROJECT No 110A21
STATUS C.D.
SCALE ----
SHEET No ST-3118

UBICON
DESIGN & BUILDING ENGINEERING
ქ.თბილისი, ბაგრატიონი, გიორგი ქორთველიშვილის ქუჩა. 13
ტელ: (+995 591) 116444 www.ubicon.ge

PROJECT პროექტი
ქ.ლაგოდეხში ბაბანაძის ქუჩის ასფალტობეტონის საფარის მოწყობა - ბაბანაძის ქუჩის №1 ჩიხის ასფალტობეტონის საფარის მოწყობა
ADDRESS მისამართი
ქ.ლაგოდეხი, ბაბანაძის ქუჩის №1 ჩიხი
DRAWG. CODE ნახაზის კოდი
CUB-XXX-ST-3118-R00
DRWG. NAME ნახაზის დასახელება
ბაბანაძის ქუჩის №1 ჩიხის ასფალტობეტონის საფარის მოწყობა

KEY PLAN ობიექტის სიტუაციური სქემა

No	Date	Revision	Issued by
----	----	----	----
----	----	----	----
----	----	----	----
----	----	----	----
----	----	----	----

ვერსიები: NOTE:

08.08.2025

ელემენტის დასახ. და სართული	ჯამ. №	ტიპი და ზომა (მმ)	ელემენტის რაოდენობა (ც.)	ბეტონის ხარისხი და წონა (კგ.)	ბეტონის ხარჯთაღრიცხვითი მოცულობა		ფასი (ლ.)	
					ერთ. (მ³)	სულ (მ³)	ერთ. (კგ.)	სულ (კგ.)
SH.W. - 1 1 (ც.)	3	Ø 10 B500C	ც.ა.	–	575	354	574.60	354
	1.1	Ø 8 B500C	410	47 X 1	19.36	8	19.36	8
	ბაძირ ბეტონი C20/25			V = 4.2 X 1 = 4.19 მ³			4.19 მ³	
SH.W. - 2 1 (ც.)	3	Ø 10 B500C	ც.ა.	–	468	289	468.33	289
	1.4	Ø 10 B500C	1410	28 X 1	39.48	24	39.48	24
	ბაძირ ბეტონი C20/25			V = 3.2 X 1 = 3.21 მ³			3.21 მ³	
SH.W. - 3 1 (ც.)	3	Ø 10 B500C	ც.ა.	–	135	83	135.00	83
	1.1	Ø 8 B500C	410	8 X 1	3.42	1	3.42	1
	1.4	Ø 10 B500C	1410	55 X 1	77.55	48	77.55	48
	ბაძირ ბეტონი C20/25			V = 0.8 X 1 = 0.81 მ³			0.81 მ³	
SH.W. - 4 1 (ც.)	3	Ø 10 B500C	ც.ა.	–	248	153	248.40	153
	1.1	Ø 8 B500C	410	25 X 1	10.25	4	10.25	4
	1.4	Ø 10 B500C	1410	25 X 1	35.25	22	35.25	22
	ბაძირ ბეტონი C20/25			V = 2.3 X 1 = 2.32 მ³			2.32 მ³	
SH.W. - 5 1 (ც.)	3	Ø 10 B500C	ც.ა.	–	189	116	188.50	116
	1.1	Ø 8 B500C	410	17 X 1	6.83	3	6.83	3
	1.4	Ø 10 B500C	1410	13 X 1	17.63	11	17.63	11
	ბაძირ ბეტონი C20/25			V = 1.5 X 1 = 1.45 მ³			1.45 მ³	
SH.W. - 6 1 (ც.)	3	Ø 10 B500C	ც.ა.	–	498	307	497.99	307
	1.1	Ø 8 B500C	410	47 X 1	19.36	8	19.36	8
	ბაძირ ბეტონი C20/25			V = 4.2 X 1 = 4.19 მ³			4.19 მ³	
SH.W. - 7 1 (ც.)	3	Ø 10 B500C	ც.ა.	–	196	121	196.30	121
	1.1	Ø 8 B500C	410	19 X 1	7.97	3	7.97	3
	1.4	Ø 10 B500C	1410	64 X 1	90.24	56	90.24	56
	ბაძირ ბეტონი C20/25			V = 1.9 X 1 = 1.86 მ³			1.86 მ³	

დამფარებელი სვეტების სპეციფიკაცია 10.30 ნიშნულზე

(1 სართულზე)

ელემენტის დასახ. და სართული	ჯამ. №	ტიპი და ზომა (მმ)	ელემენტის რაოდენობა (ც.)	ბეტონის ხარისხი და წონა (კგ.)	ბეტონის ხარჯთაღრიცხვითი მოცულობა		ფასი (ლ.)	
					ერთ. (მ³)	სულ (მ³)	ერთ. (კგ.)	სულ (კგ.)
SH.W. - 8 1 (ც.)	3	Ø 10 B500C	ც.ა.	–	448	276	447.85	276
	1.1	Ø 8 B500C	410	36 X 1	14.81	6	14.81	6
	1.4	Ø 10 B500C	1410	28 X 1	39.48	24	39.48	24
	ბაძირ ბეტონი C20/25			V = 3.2 X 1 = 3.21 მ³			3.21 მ³	
SH.W. - 9 1 (ც.)	3	Ø 10 B500C	ც.ა.	–	498	307	497.99	307
	1.1	Ø 8 B500C	410	47 X 1	19.36	8	19.36	8
	ბაძირ ბეტონი C20/25			V = 4.2 X 1 = 4.19 მ³			4.19 მ³	
SH.W. - 10 1 (ც.)	3	Ø 10 B500C	ც.ა.	–	196	121	196.30	121
	1.1	Ø 8 B500C	410	19 X 1	7.97	3	7.97	3
	1.3	Ø 12 B500C	1610	16 X 1	25.76	23	25.76	23
	1.4	Ø 10 B500C	1410	48 X 1	67.68	42	67.68	42
	ბაძირ ბეტონი C20/25			V = 1.9 X 1 = 1.86 მ³			1.86 მ³	
SH.W. - 11 1 (ც.)	3	Ø 10 B500C	ც.ა.	–	498	307	497.99	307
	1.1	Ø 8 B500C	410	47 X 1	19.36	8	19.36	8
	ბაძირ ბეტონი C20/25			V = 4.2 X 1 = 4.19 მ³			4.19 მ³	

პროექტის მისამართი, ბინის ბლოკის და სართულის ნუმერაცია

ქ.ბათუმი, ბინა 6 ბლოკი A - ზომაზე დამზადებული ხე-ტყის ელემენტები

შემსრულებელი ორგანიზაცია

დამკვეთი ორგანიზაცია

ობიექტის მისამართი

ობიექტის დასახელება

ნახაზის დასახელება

ნახაზის ნომერი

შემსრულებელი ორგანიზაციის მთავარი ინჟინერი

ხელმძღვანელი ინჟინერ-კონსტრუქტორი

ნახაზის შემსრულებელი

ნახაზის შემოწმებული

ნახაზის ნორმაკონტროლიორი

UBICON
DESIGN & BUILDING ENGINEERING

თბილისი, ბაგრატიონი, ბაბანაურის ქუჩა №13, 0108. (+995 591) 116444 www.ubicon.ge

LEAD STRUCTURAL ENGINEER: ზურაბ ბაბანაური

ISSUED BY: IA

APPROVED BY: MS

PAPER SIZE A3

PROJECT No 110A21

STATUS C.D.

SCALE ----

SHEET No ST-3119

NOTE:

KEY PLAN

No	Date	Revision	Issued by
01	14.02.2023	დამოწმებულია 608. ნიმუშები	KJ
---	---	---	---
---	---	---	---
---	---	---	---
---	---	---	---

08.08.2025

ქონსორ. დასახ. და სართული	№№	ბეტონის ხარისხი (მპა)	ელემენტის სიგრძე (მმ)	ბაძნის ეთი ბაძნის ოდენობა		ბაძნის ფართობი სართ. წონა (კგ.)	
				რაოდენობა (ც.)	ერთ. წონა (კგ.)	ერთ. სიგრძე (მ.)	საერთო სიგრძე (მ.)
SH.W. - 1 1 (ც.)	3	Ø 10 B500C	ტ.ბ.	–	575	354	574.60
	1.1	Ø 8 B500C	410	47 X 1	19.36	8	19.36
	ბაძიის ბეტონი C20/25			V = 4.2 X 1 = 4.19 მ³			4.19 მ³
SH.W. - 2 1 (ც.)	3	Ø 10 B500C	ტ.ბ.	–	468	289	468.33
	1.1	Ø 8 B500C	410	36 X 1	14.81	6	14.81
	1.4	Ø 10 B500C	1410	28 X 1	39.48	24	39.48
	ბაძიის ბეტონი C20/25			V = 3.2 X 1 = 3.21 მ³			3.21 მ³
SH.W. - 3 1 (ც.)	3	Ø 10 B500C	ტ.ბ.	–	135	83	135.00
	1.1	Ø 8 B500C	410	8 X 1	3.42	1	3.42
	1.4	Ø 10 B500C	1410	55 X 1	77.55	48	77.55
	ბაძიის ბეტონი C20/25			V = 0.8 X 1 = 0.81 მ³			0.81 მ³
SH.W. - 4 1 (ც.)	3	Ø 10 B500C	ტ.ბ.	–	248	153	248.40
	1.1	Ø 8 B500C	410	25 X 1	10.25	4	10.25
	1.4	Ø 10 B500C	1410	25 X 1	35.25	22	35.25
	ბაძიის ბეტონი C20/25			V = 2.3 X 1 = 2.32 მ³			2.32 მ³
SH.W. - 5 1 (ც.)	3	Ø 10 B500C	ტ.ბ.	–	189	116	188.50
	1.1	Ø 8 B500C	410	17 X 1	6.83	3	6.83
	1.4	Ø 10 B500C	1410	13 X 1	17.63	11	17.63
	ბაძიის ბეტონი C20/25			V = 1.5 X 1 = 1.45 მ³			1.45 მ³

ფილფრანგული სვეტებისათვის 13.45 ნიშნულზე

(1 სართულზე)

ქონსორ. დასახ. და სართული	№№	ბეტონის ხარისხი (მპა)	ელემენტის სიგრძე (მმ)	ბაძნის ეთი ბაძნის ოდენობა		ბაძნის ფართობი სართ. წონა (კგ.)	
				რაოდენობა (ც.)	ერთ. წონა (კგ.)	ერთ. სიგრძე (მ.)	საერთო სიგრძე (მ.)
SH.W. - 8 1 (ც.)	3	Ø 10 B500C	ტ.ბ.	–	448	276	447.85
	1.1	Ø 8 B500C	410	36 X 1	14.81	6	14.81
	1.4	Ø 10 B500C	1410	28 X 1	39.48	24	39.48
	ბაძიის ბეტონი C20/25			V = 3.2 X 1 = 3.21 მ³			3.21 მ³
SH.W. - 9 1 (ც.)	3	Ø 10 B500C	ტ.ბ.	–	498	307	497.99
	1.1	Ø 8 B500C	410	47 X 1	19.36	8	19.36
	ბაძიის ბეტონი C20/25			V = 4.2 X 1 = 4.19 მ³			4.19 მ³
SH.W. - 10 1 (ც.)	3	Ø 10 B500C	ტ.ბ.	–	196	121	196.30
	1.1	Ø 8 B500C	410	19 X 1	7.97	3	7.97
	1.3	Ø 12 B500C	1610	16 X 1	25.76	23	25.76
	1.4	Ø 10 B500C	1410	48 X 1	67.68	42	67.68
	ბაძიის ბეტონი C20/25			V = 1.9 X 1 = 1.86 მ³			1.86 მ³
SH.W. - 11 1 (ც.)	3	Ø 10 B500C	ტ.ბ.	–	498	307	497.99
	1.1	Ø 8 B500C	410	47 X 1	19.36	8	19.36
	ბაძიის ბეტონი C20/25			V = 4.2 X 1 = 4.19 მ³			4.19 მ³

ფილფრანგული სვეტებისათვის 13.45 ნიშნულზე

(1 სართულზე)

ქონსორ. დასახ. და სართული	№№	ბეტონის ხარისხი (მპა)	ელემენტის სიგრძე (მმ)	ბაძნის ეთი ბაძნის ოდენობა		ბაძნის ფართობი სართ. წონა (კგ.)	
				რაოდენობა (ც.)	ერთ. წონა (კგ.)	ერთ. სიგრძე (მ.)	საერთო სიგრძე (მ.)
SH.W. - 1 1 (ც.)	3	Ø 10 B500C	ტ.ბ.	–	575	354	574.60
	1.1	Ø 8 B500C	410	47 X 1	19.36	8	19.36
	1.4	Ø 10 B500C	1410	13 X 1	17.63	11	17.63
	ბაძიის ბეტონი C20/25			V = 1.5 X 1 = 1.45 მ³			1.45 მ³
SH.W. - 7 1 (ც.)	3	Ø 10 B500C	ტ.ბ.	–	196	121	196.30
	1.1	Ø 8 B500C	410	19 X 1	7.97	3	7.97
	1.4	Ø 10 B500C	1410	64 X 1	90.24	56	90.24
	ბაძიის ბეტონი C20/25			V = 1.9 X 1 = 1.86 მ³			1.86 მ³

ტექნიკური ხელმძღვანელი: ლევან ჯაფარიძე

შემსრულებელი: ნინო ბერიძე

დამკვეთი: შპს "ქალაქ ბათუმის ბაღების მშენებლობის სამმართველო"

ობიექტის მისამართი: ქ. ბათუმი, ბაღების ქუჩა, ნაკვეთი 13

ტელ: (+995 591) 116444 www.cubicon.ge

CUBICON
DESIGN & BUILDING ENGINEERING

LEAD STRUCTURAL ENGINEER:	ISSUED BY:	APPROVED BY:
ბათუმი ბაბანია	IA	MS
PAPER SIZE A3	PROJECT No 110A21	
STATUS C.D.	SCALE ----	
SHEET No ST-3120		

PROJECT
ქონსორ. დასახ. და სართ. ფილფრანგული სვეტების ბაძნის ნახაზი

ADDRESS
ქ.ბათუმი, ბაღების ქუჩა ნაკვეთი 13

DRAWG. CODE
CUB-XXX-ST-3120-R00

DRWG. NAME
ბაბანიის ფილფრანგული სვეტების ბაძნის ნახაზი

NOTE:
KEY PLAN

No	Date	Revision	Issued by
01	14.02.2023	ფილფრანგული სვეტების ბაძნის ნახაზი	KJ
----	----	----	----
----	----	----	----
----	----	----	----
----	----	----	----

08.08.2025

კონსტრ. დესტ. და სართულები	ელემენტის დასახ. და რაოდენობა	პოზ. №	დეტალის ან ჯგუფის (ცმ)	ელემენტის სიგრძე (მმ)	ცალის რაოდენობა (ც.)	ერთეული წონა (კგ.)	საერთო წონა (კგ.)	ბეტონი ერთ ელემენტზე	
								საერთო მოცულობა (მ³)	
SH.W. - 1 1 (ც.)		3	Ø 10 B500C	1410	575	0.888	510.72	1.45 მ³	1.45 მ³
		1.1	Ø 8 B500C	410	47 X 1	47	19.36		
			ბეტონი C20/25	V = 1.5 X 1	= 1.45 მ³				
SH.W. - 2 1 (ც.)		3	Ø 10 B500C	1410	468	0.888	415.58	4.19 მ³	4.19 მ³
		1.1	Ø 8 B500C	410	36 X 1	36	14.81		
		1.4	Ø 10 B500C	1410	28 X 1	28	39.48		
			ბეტონი C20/25	V = 4.2 X 1	= 4.19 მ³				
SH.W. - 3 1 (ც.)		3	Ø 10 B500C	1410	135	0.888	119.88	0.81 მ³	0.81 მ³
		1.1	Ø 8 B500C	410	8 X 1	8	3.42		
		1.4	Ø 10 B500C	1410	55 X 1	55	77.55		
			ბეტონი C20/25	V = 0.8 X 1	= 0.81 მ³				
SH.W. - 4 1 (ც.)		3	Ø 10 B500C	1410	248	0.888	220.22	2.32 მ³	2.32 მ³
		1.1	Ø 8 B500C	410	25 X 1	25	10.25		
		1.4	Ø 10 B500C	1410	25 X 1	25	35.25		
			ბეტონი C20/25	V = 2.3 X 1	= 2.32 მ³				
SH.W. - 5 1 (ც.)		3	Ø 10 B500C	1410	189	0.888	167.83	1.45 მ³	1.45 მ³
		1.1	Ø 8 B500C	410	17 X 1	17	6.83		
		1.4	Ø 10 B500C	1410	13 X 1	13	17.63		
			ბეტონი C20/25	V = 1.5 X 1	= 1.45 მ³				
SH.W. - 7 1 (ც.)		3	Ø 10 B500C	1410	121	0.888	107.45	4.19 მ³	4.19 მ³
		1.1	Ø 8 B500C	410	19 X 1	19	7.97		
		1.4	Ø 10 B500C	1410	64 X 1	64	90.24		
			ბეტონი C20/25	V = 1.9 X 1	= 1.86 მ³				

დეტალების სპეციფიკაცია 16.60 ნიმუშად

(1 სართულზე)

კონსტრ. დესტ. და სართულები	ელემენტის დასახ. და რაოდენობა	პოზ. №	დეტალის ან ჯგუფის (ცმ)	ელემენტის სიგრძე (მმ)	ცალის რაოდენობა (ც.)	ერთეული წონა (კგ.)	საერთო წონა (კგ.)	ბეტონი ერთ ელემენტზე	
								საერთო მოცულობა (მ³)	
SH.W. - 8 1 (ც.)		3	Ø 10 B500C	1410	276	0.888	245.09	4.19 მ³	4.19 მ³
		1.1	Ø 8 B500C	410	36 X 1	36	14.81		
		1.4	Ø 10 B500C	1410	28 X 1	28	39.48		
			ბეტონი C20/25	V = 4.2 X 1	= 4.19 მ³				
SH.W. - 6 1 (ც.)		3	Ø 10 B500C	1410	307	0.888	272.62	4.19 მ³	4.19 მ³
		1.1	Ø 8 B500C	410	47 X 1	47	19.36		
		1.4	Ø 10 B500C	1410	39 X 1	39	54.99		
			ბეტონი C20/25	V = 4.2 X 1	= 4.19 მ³				
SH.W. - 10 1 (ც.)		3	Ø 10 B500C	1410	121	0.888	107.45	1.86 მ³	1.86 მ³
		1.1	Ø 8 B500C	410	19 X 1	19	7.97		
		1.3	Ø 12 B500C	1610	16 X 1	16	25.76		
		1.4	Ø 10 B500C	1410	48 X 1	48	67.68		
			ბეტონი C20/25	V = 1.9 X 1	= 1.86 მ³				
SH.W. - 11 1 (ც.)		3	Ø 10 B500C	1410	307	0.888	272.62	4.19 მ³	4.19 მ³
		1.1	Ø 8 B500C	410	47 X 1	47	19.36		
			ბეტონი C20/25	V = 4.2 X 1	= 4.19 მ³				

დეტალების სპეციფიკაცია 16.60 ნიმუშად

(1 სართულზე)

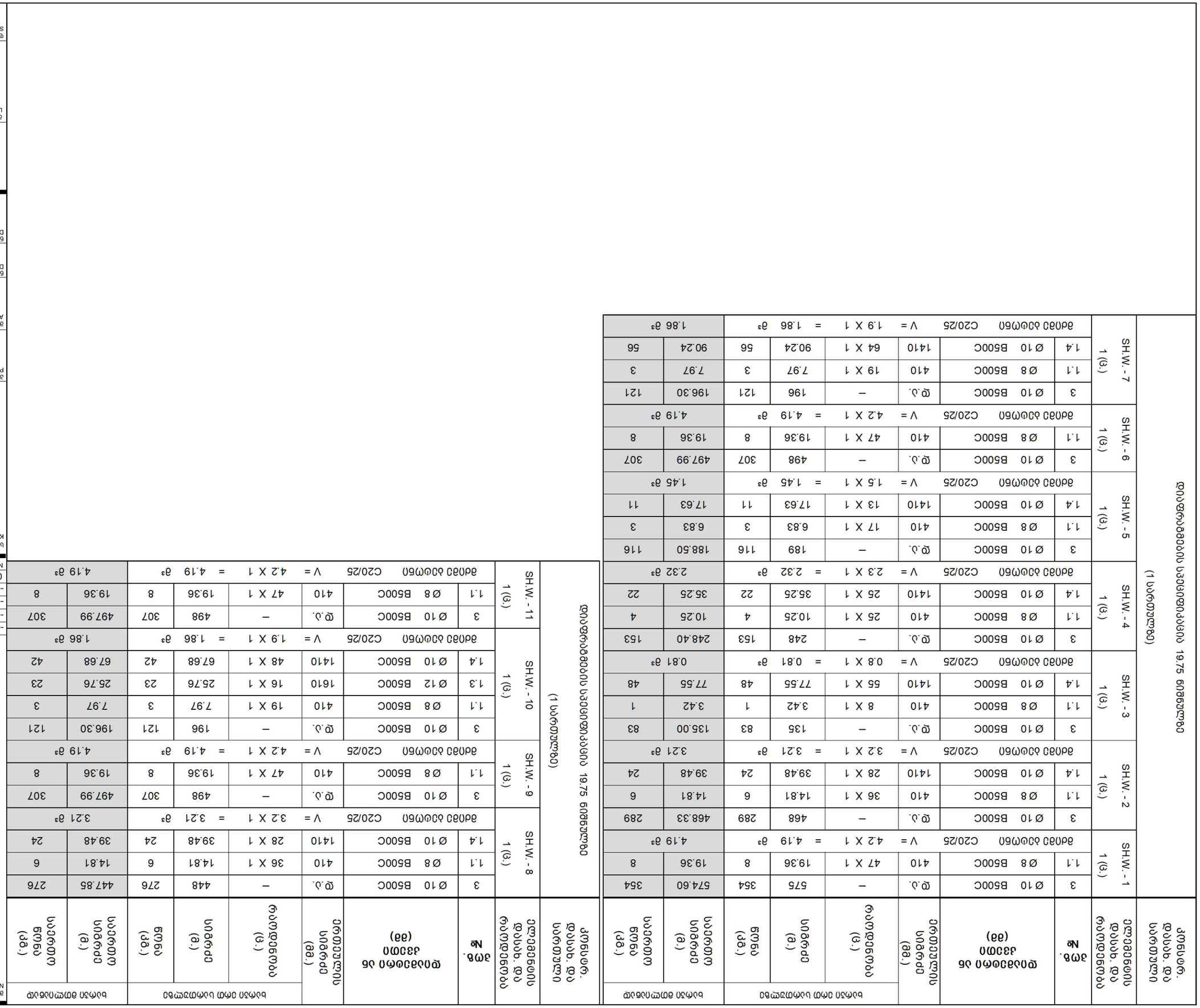

კონსტრ. დესტ. და სარდაფი	ელემენტის დასახ. რაოდენობა	№ბ.	ტიპი და ზომა (მმ)	ბეტონის ერთეული ფასი (ლარი)	ბეტონის ტიპი და მარკა		ბეტონის საერთო ფასი (ლარი)	ბეტონის მოცულობა (მ³)
					რაოდენობა (ც.)	ერთეულის ფასი (ლარი)		
(სულ 1 სართული)								
	SH.W. - 1 1 (ც.)	3	Ø 10 B500C	ტ.ა.	–	575	574.60	354
		1.1	Ø 8 B500C	410	47 X 1	19.36	8	19.36
		ბეტონი ბეტონი C20/25		V =	4.2 X 1	= 4.19 მ³		4.19 მ³
	SH.W. - 2 1 (ც.)	3	Ø 10 B500C	ტ.ა.	–	468	289	468.33
		1.1	Ø 8 B500C	410	36 X 1	14.81	6	14.81
		1.4	Ø 10 B500C	1410	28 X 1	39.48	24	39.48
		ბეტონი ბეტონი C20/25		V =	3.2 X 1	= 3.21 მ³		3.21 მ³
	SH.W. - 3 1 (ც.)	3	Ø 10 B500C	ტ.ა.	–	135	83	135.00
		1.1	Ø 8 B500C	410	8 X 1	3.42	1	3.42
		1.4	Ø 10 B500C	1410	55 X 1	77.55	48	77.55
		ბეტონი ბეტონი C20/25		V =	0.8 X 1	= 0.81 მ³		0.81 მ³
	SH.W. - 4 1 (ც.)	3	Ø 10 B500C	ტ.ა.	–	248	153	248.40
		1.1	Ø 8 B500C	410	25 X 1	10.25	4	10.25
		1.4	Ø 10 B500C	1410	25 X 1	35.25	22	35.25
		ბეტონი ბეტონი C20/25		V =	2.3 X 1	= 2.32 მ³		2.32 მ³
	SH.W. - 5 1 (ც.)	3	Ø 10 B500C	ტ.ა.	–	189	116	188.50
		1.1	Ø 8 B500C	410	17 X 1	6.83	3	6.83
		1.4	Ø 10 B500C	1410	13 X 1	17.63	11	17.63
		ბეტონი ბეტონი C20/25		V =	1.5 X 1	= 1.45 მ³		1.45 მ³
დეტალების სპეციფიკაცია 19.75 ნიმუში								
(სულ 1 სართული)								
	SH.W. - 6 1 (ც.)	3	Ø 10 B500C	ტ.ა.	–	498	307	497.99
		1.1	Ø 8 B500C	410	47 X 1	19.36	8	19.36
		ბეტონი ბეტონი C20/25		V =	4.2 X 1	= 4.19 მ³		4.19 მ³
	SH.W. - 7 1 (ც.)	3	Ø 10 B500C	ტ.ა.	–	196	121	196.30
		1.1	Ø 8 B500C	410	19 X 1	7.97	3	7.97
		1.4	Ø 10 B500C	1410	64 X 1	90.24	56	90.24
		ბეტონი ბეტონი C20/25		V =	1.9 X 1	= 1.86 მ³		1.86 მ³
დეტალების სპეციფიკაცია 19.75 ნიმუში								
(სულ 1 სართული)								
	SH.W. - 8 1 (ც.)	3	Ø 10 B500C	ტ.ა.	–	498	307	497.99
		1.1	Ø 8 B500C	410	36 X 1	14.81	6	14.81
		1.4	Ø 10 B500C	1410	28 X 1	39.48	24	39.48
		ბეტონი ბეტონი C20/25		V =	3.2 X 1	= 3.21 მ³		3.21 მ³
	SH.W. - 9 1 (ც.)	3	Ø 10 B500C	ტ.ა.	–	498	307	497.99
		1.1	Ø 8 B500C	410	47 X 1	19.36	8	19.36
		ბეტონი ბეტონი C20/25		V =	4.2 X 1	= 4.19 მ³		4.19 მ³
	SH.W. - 10 1 (ც.)	3	Ø 10 B500C	ტ.ა.	–	196	121	196.30
		1.1	Ø 8 B500C	410	19 X 1	7.97	3	7.97
		1.3	Ø 12 B500C	1610	16 X 1	25.76	23	25.76
		1.4	Ø 10 B500C	1410	48 X 1	67.68	42	67.68
		ბეტონი ბეტონი C20/25		V =	1.9 X 1	= 1.86 მ³		1.86 მ³
	SH.W. - 11 1 (ც.)	3	Ø 10 B500C	ტ.ა.	–	498	307	497.99
		1.1	Ø 8 B500C	410	47 X 1	19.36	8	19.36
		ბეტონი ბეტონი C20/25		V =	4.2 X 1	= 4.19 მ³		4.19 მ³

No	Date	Revision	Issued by
01	14.02.2023	დაკორექტირებული ნახ. ს.ნიშნულები	KJ
---	---	---	---
---	---	---	---
---	---	---	---
---	---	---	---

NOTE:
შენიშვნა:

ნახაზის მასშტაბი
KEY PLAN

პროექტის დასახელება PROJECT	
F ბლოკი - მრავალსართულიანი საცხოვრებელი კორპუსი	
მისამართი ADDRESS	
ქ.თბილისი, ისნის რაიონი, ა/კ ფონტანების მიმდებარედ	
ნახაზის დასახელება DRAWG. CODE	
CUB-XXX-ST-3122-R00	
ნახაზის ავტორი DRWG. NAME	
ს.ჯავახიშვილი	

LEAD STRUCTURAL ENGINEER:	ISSUED BY:	APPROVED BY:
ს.ჯავახიშვილი	IA	MS

პროექტის №: PROJECT No	ფორმატი PAPER SIZE	სტატუსი STATUS	ნახაზის №: SHEET. No
110A21	A3	C.D.	ST-3122
		SCALE	----

08.08.2025

ბეტონის ნიშნების ფასთაღრიცხვა (1 სართულზე)

ქვესართ. დასახ. და სართულის	№№	ელემენტის დასახ. და რაოდენობა	ბეტონის მარკა და ხარისხი	ერთეული სიგრძე (მმ)	რაოდენობა (ც.)	სიგრძე (მ.)	წონა (კგ.)	ბეტონის მარკა და ხარისხი	სიგრძე (მ.)	წონა (კგ.)
SH.W. - 1 1 (ც.)	3	Ø10 B500C	ტ.ბ.	–	575	354	574.60	354		
	1.1	Ø8 B500C	410	47 X 1	19.36	8	19.36	8		
	ბეტონის ბეტონი C20/25		V = 4.2 X 1 = 4.19 მ³				4.19 მ³			
SH.W. - 2 1 (ც.)	3	Ø10 B500C	ტ.ბ.	–	468	289	468.33	289		
	1.1	Ø8 B500C	410	36 X 1	14.81	6	14.81	6		
	1.4	Ø10 B500C	1410	28 X 1	39.48	24	39.48	24		
	ბეტონის ბეტონი C20/25		V = 3.2 X 1 = 3.21 მ³				3.21 მ³			
SH.W. - 3 1 (ც.)	3	Ø10 B500C	ტ.ბ.	–	225	139	225.00	139		
	1.1	Ø8 B500C	410	14 X 1	5.69	2	5.69	2		
	1.4	Ø10 B500C	1410	55 X 1	77.55	48	77.55	48		
	ბეტონის ბეტონი C20/25		V = 1.4 X 1 = 1.35 მ³				1.35 მ³			
SH.W. - 4 1 (ც.)	3	Ø10 B500C	ტ.ბ.	–	331	204	331.20	204		
	1.1	Ø8 B500C	410	33 X 1	13.67	5	13.67	5		
	1.4	Ø10 B500C	1410	25 X 1	35.25	22	35.25	22		
	ბეტონის ბეტონი C20/25		V = 3.1 X 1 = 3.08 მ³				3.08 მ³			
SH.W. - 5 1 (ც.)	3	Ø10 B500C	ტ.ბ.	–	283	174	282.75	174		
	1.1	Ø8 B500C	410	25 X 1	10.25	4	10.25	4		
	1.4	Ø10 B500C	1410	13 X 1	17.63	11	17.63	11		
	ბეტონის ბეტონი C20/25		V = 2.2 X 1 = 2.22 მ³				2.22 მ³			
SH.W. - 6 1 (ც.)	3	Ø10 B500C	ტ.ბ.	–	498	307	497.99	307		
	1.1	Ø8 B500C	410	47 X 1	19.36	8	19.36	8		
	ბეტონის ბეტონი C20/25		V = 4.2 X 1 = 4.19 მ³				4.19 მ³			
SH.W. - 7 1 (ც.)	3	Ø10 B500C	ტ.ბ.	–	196	121	196.30	121		
	1.1	Ø8 B500C	410	19 X 1	7.97	3	7.97	3		
	1.4	Ø10 B500C	1410	64 X 1	90.24	56	90.24	56		
	ბეტონის ბეტონი C20/25		V = 1.9 X 1 = 1.86 მ³				1.86 მ³			
SH.W. - 8 1 (ც.)	3	Ø10 B500C	ტ.ბ.	–	448	276	447.85	276		
	1.1	Ø8 B500C	410	36 X 1	14.81	6	14.81	6		
	1.4	Ø10 B500C	1410	28 X 1	39.48	24	39.48	24		
	ბეტონის ბეტონი C20/25		V = 3.2 X 1 = 3.21 მ³				3.21 მ³			
SH.W. - 9 1 (ც.)	3	Ø10 B500C	ტ.ბ.	–	498	307	497.99	307		
	1.1	Ø8 B500C	410	47 X 1	19.36	8	19.36	8		
	ბეტონის ბეტონი C20/25		V = 4.2 X 1 = 4.19 მ³				4.19 მ³			
SH.W. - 10 1 (ც.)	3	Ø10 B500C	ტ.ბ.	–	196	121	196.30	121		
	1.1	Ø8 B500C	410	19 X 1	7.97	3	7.97	3		
	1.3	Ø12 B500C	1610	16 X 1	25.76	23	25.76	23		
	1.4	Ø10 B500C	1410	48 X 1	67.68	42	67.68	42		
	ბეტონის ბეტონი C20/25		V = 1.9 X 1 = 1.86 მ³				1.86 მ³			
SH.W. - 11 1 (ც.)	3	Ø10 B500C	ტ.ბ.	–	498	307	497.99	307		
	1.1	Ø8 B500C	410	47 X 1	19.36	8	19.36	8		
	ბეტონის ბეტონი C20/25		V = 4.2 X 1 = 4.19 მ³				4.19 მ³			

ბეტონის ნიშნების ფასთაღრიცხვა 22.90 ნიშნულზე (1 სართულზე)

ქვესართ. დასახ. და სართულის	№№	ელემენტის დასახ. და რაოდენობა	ბეტონის მარკა და ხარისხი	ერთეული სიგრძე (მმ)	რაოდენობა (ც.)	სიგრძე (მ.)	წონა (კგ.)	ბეტონის მარკა და ხარისხი	სიგრძე (მ.)	წონა (კგ.)
SH.W. - 1 1 (ც.)	3	Ø10 B500C	ტ.ბ.	–	575	354	574.60	354		
	1.1	Ø8 B500C	410	47 X 1	19.36	8	19.36	8		
	ბეტონის ბეტონი C20/25		V = 4.2 X 1 = 4.19 მ³				4.19 მ³			
SH.W. - 2 1 (ც.)	3	Ø10 B500C	ტ.ბ.	–	468	289	468.33	289		
	1.1	Ø8 B500C	410	36 X 1	14.81	6	14.81	6		
	1.4	Ø10 B500C	1410	28 X 1	39.48	24	39.48	24		
	ბეტონის ბეტონი C20/25		V = 3.2 X 1 = 3.21 მ³				3.21 მ³			
SH.W. - 3 1 (ც.)	3	Ø10 B500C	ტ.ბ.	–	225	139	225.00	139		
	1.1	Ø8 B500C	410	14 X 1	5.69	2	5.69	2		
	1.4	Ø10 B500C	1410	55 X 1	77.55	48	77.55	48		
	ბეტონის ბეტონი C20/25		V = 1.4 X 1 = 1.35 მ³				1.35 მ³			
SH.W. - 4 1 (ც.)	3	Ø10 B500C	ტ.ბ.	–	331	204	331.20	204		
	1.1	Ø8 B500C	410	33 X 1	13.67	5	13.67	5		
	1.4	Ø10 B500C	1410	25 X 1	35.25	22	35.25	22		
	ბეტონის ბეტონი C20/25		V = 3.1 X 1 = 3.08 მ³				3.08 მ³			
SH.W. - 5 1 (ც.)	3	Ø10 B500C	ტ.ბ.	–	283	174	282.75	174		
	1.1	Ø8 B500C	410	25 X 1	10.25	4	10.25	4		
	1.4	Ø10 B500C	1410	13 X 1	17.63	11	17.63	11		
	ბეტონის ბეტონი C20/25		V = 2.2 X 1 = 2.22 მ³				2.22 მ³			
SH.W. - 6 1 (ც.)	3	Ø10 B500C	ტ.ბ.	–	498	307	497.99	307		
	1.1	Ø8 B500C	410	47 X 1	19.36	8	19.36	8		
	ბეტონის ბეტონი C20/25		V = 4.2 X 1 = 4.19 მ³				4.19 მ³			
SH.W. - 7 1 (ც.)	3	Ø10 B500C	ტ.ბ.	–	196	121	196.30	121		
	1.1	Ø8 B500C	410	19 X 1	7.97	3	7.97	3		
	1.4	Ø10 B500C	1410	64 X 1	90.24	56	90.24	56		
	ბეტონის ბეტონი C20/25		V = 1.9 X 1 = 1.86 მ³				1.86 მ³			
SH.W. - 8 1 (ც.)	3	Ø10 B500C	ტ.ბ.	–	448	276	447.85	276		
	1.1	Ø8 B500C	410	36 X 1	14.81	6	14.81	6		
	1.4	Ø10 B500C	1410	28 X 1	39.48	24	39.48	24		
	ბეტონის ბეტონი C20/25		V = 3.2 X 1 = 3.21 მ³				3.21 მ³			
SH.W. - 9 1 (ც.)	3	Ø10 B500C	ტ.ბ.	–	498	307	497.99	307		
	1.1	Ø8 B500C	410	47 X 1	19.36	8	19.36	8		
	ბეტონის ბეტონი C20/25		V = 4.2 X 1 = 4.19 მ³				4.19 მ³			
SH.W. - 10 1 (ც.)	3	Ø10 B500C	ტ.ბ.	–	196	121	196.30	121		
	1.1	Ø8 B500C	410	19 X 1	7.97	3	7.97	3		
	1.3	Ø12 B500C	1610	16 X 1	25.76	23	25.76	23		
	1.4	Ø10 B500C	1410	48 X 1	67.68	42	67.68	42		
	ბეტონის ბეტონი C20/25		V = 1.9 X 1 = 1.86 მ³				1.86 მ³			
SH.W. - 11 1 (ც.)	3	Ø10 B500C	ტ.ბ.	–	498	307	497.99	307		
	1.1	Ø8 B500C	410	47 X 1	19.36	8	19.36	8		
	ბეტონის ბეტონი C20/25		V = 4.2 X 1 = 4.19 მ³				4.19 მ³			

ბეტონის ნიშნების ფასთაღრიცხვა 26.05 ნიშნულზე (1 სართულზე)

ქვესართ. დასახ. და სართულის	№№	ელემენტის დასახ. და რაოდენობა	ბეტონის მარკა და ხარისხი	ერთეული სიგრძე (მმ)	რაოდენობა (ც.)	სიგრძე (მ.)	წონა (კგ.)	ბეტონის მარკა და ხარისხი	სიგრძე (მ.)	წონა (კგ.)
SH.W. - 1 1 (ც.)	3	Ø10 B500C	ტ.ბ.	–	575	354	574.60	354		
	1.1	Ø8 B500C	410	47 X 1	19.36	8	19.36	8		
	ბეტონის ბეტონი C20/25		V = 4.2 X 1 = 4.19 მ³				4.19 მ³			
SH.W. - 2 1 (ც.)	3	Ø10 B500C	ტ.ბ.	–	468	289	468.33	289		
	1.1	Ø8 B500C	410	36 X 1	14.81	6	14.81	6		
	1.4	Ø10 B500C	1410	28 X 1	39.48	24	39.48	24		
	ბეტონის ბეტონი C20/25		V = 3.2 X 1 = 3.21 მ³				3.21 მ³			
SH.W. - 3 1 (ც.)	3	Ø10 B500C	ტ.ბ.	–	225	139	225.00	139		
	1.1	Ø8 B500C	410	14 X 1	5.69	2	5.69	2		
	1.4	Ø10 B500C	1410	55 X 1	77.55	48	77.55	48		
	ბეტონის ბეტონი C20/25		V = 1.4 X 1 = 1.35 მ³				1.35 მ³			
SH.W. - 4 1 (ც.)	3	Ø10 B500C	ტ.ბ.	–	331	204	331.20	204		
	1.1	Ø8 B500C	410	33 X 1	13.67	5	13.67	5		
	1.4	Ø10 B500C	1410	25 X 1	35.25	22	35.25	22		
	ბეტონის ბეტონი C20/25		V = 3.1 X 1 = 3.08 მ³				3.08 მ³			
SH.W. - 5 1 (ც.)	3	Ø10 B500C	ტ.ბ.	–	283	174	282.75	174		
	1.1	Ø8 B500C	410	25 X 1	10.25	4	10.25	4		
	1.4	Ø10 B500C	1410	13 X 1	17.63	11	17.63	11		
	ბეტონის ბეტონი C20/25		V = 2.2 X 1 = 2.22 მ³				2.22 მ³			
SH.W. - 6 1 (ც.)	3	Ø10 B500C	ტ.ბ.	–	498	307	497.99	307		
	1.1	Ø8 B500C	410	47 X 1	19.36	8	19.36	8		
	ბეტონის ბეტონი C20/25		V = 4.2 X 1 = 4.19 მ³				4.19 მ³			
SH.W. - 7 1 (ც.)	3	Ø10 B500C	ტ.ბ.	–	196	121	196.30	121		
	1.1	Ø8 B500C	410	19 X 1	7.97	3	7.97	3		
	1.4	Ø10 B500C	1410	64 X 1	90.24	56	90.24	56		
	ბეტონის ბეტონი C20/25		V = 1.9 X 1 = 1.86 მ³				1.86 მ³			
SH.W. - 8 1 (ც.)	3	Ø10 B500C	ტ.ბ.	–	448	276	447.85	276		
	1.1	Ø8 B500C	410	36 X 1	14.81	6	14.81	6		
	1.4	Ø10 B500C	1410	28 X 1	39.48	24	39.48	24		
	ბეტონის ბეტონი C20/25		V = 3.2 X 1 = 3.21 მ³				3.21 მ³			
SH.W. - 9 1 (ც.)	3	Ø10 B500C	ტ.ბ.	–	498	307	497.99	307		
	1.1	Ø8 B500C	410	47 X 1	19.36	8	19.36	8		
	ბეტონის ბეტონი C20/25		V = 4.2 X 1 = 4.19 მ³				4.19 მ³			
SH.W. - 10 1 (ც.)	3	Ø10 B500C	ტ.ბ.	–	196	121	196.30	121		
	1.1	Ø8 B500C	410	19 X 1	7.97	3	7.97	3		
	1.3	Ø12 B500C	1610	16 X 1	25.76	23	25.76	23		
	1.4	Ø10 B500C	1410	48 X 1	67.68	42	67.68	42		
	ბეტონის ბეტონი C20/25		V = 1.9 X 1 = 1.86 მ³				1.86 მ³			
SH.W. - 11 1 (ც.)	3	Ø10 B500C	ტ.ბ.	–	498	307	497.99	307		
	1.1	Ø8 B500C	410	47 X 1	19.36	8	19.36	8		
	ბეტონის ბეტონი C20/25		V = 4.2 X 1 = 4.19 მ³				4.19 მ³			

ბეტონის ნიშნების ფასთაღრიცხვა 22.90 ნიშნულზე (1 სართულზე)

ქვესართ. დასახ. და სართულის	№№	ელემენტის დასახ. და რაოდენობა	ბეტონის მარკა და ხარისხი	ერთეული სიგრძე (მმ)	რაოდენობა (ც.)	სიგრძე (მ.)	წონა (კგ.)	ბეტონის მარკა და ხარისხი	სიგრძე (მ.)	წონა (კგ.)
SH.W. - 1 1 (ც.)	3	Ø10 B500C	ტ.ბ.	–	575	354	574.60	354		
	1.1	Ø8 B500C	410	47 X 1	19.36	8	19.36	8		
	ბეტონის ბეტონი C20/25		V = 4.2 X 1 = 4.19 მ³				4.19 მ³			
SH.W. - 2 1 (ც.)	3	Ø10 B500C	ტ.ბ.	–	468	289	468.33	289		
	1.1	Ø8 B500C	410	36 X 1	14.81	6	14.81	6		
	1.4	Ø10 B500C	1410	28 X 1	39.48	24	39.48	24		
	ბეტონის ბეტონი C20/25		V = 3.2 X 1 = 3.21 მ³				3.21 მ³			
SH.W. - 3 1 (ც.)	3	Ø10 B500C	ტ.ბ.	–	225	139	225.00	139		
	1.1	Ø8 B500C	410	14 X 1	5.69	2	5.69	2		
	1.4	Ø10 B500C	1410	55 X 1	77.55	48	77.55	48		
	ბეტონის ბეტონი C20/25		V = 1.4 X 1 = 1.35 მ³				1.35 მ³			
SH.W. - 4 1 (ც.)	3	Ø10 B500C	ტ.ბ.	–	331	204	331.20	204		
	1.1	Ø8 B500C	410	33 X 1	13.67	5	13.67	5		
	1.4	Ø10 B500C	1410	25 X 1	35.25	22	35.25	22		
	ბეტონის ბეტონი C20/25		V = 3.1 X 1 = 3.08 მ³				3.08 მ³			
SH.W. - 5 1 (ც.)	3	Ø10 B500C	ტ.ბ.	–	283	174	282.75	174		
	1.1	Ø8 B500C	410	25 X 1	10.25	4	10.25	4		
	1.4	Ø10 B500C	1410	13 X 1	17.63	11	17.63	11		
	ბეტონის ბეტონი C20/25		V = 2.2 X 1 = 2.22 მ³				2.22 მ³			
SH.W. - 6 1 (ც.)	3	Ø10 B500C	ტ.ბ.	–	498	307	497.99	307		
	1.1	Ø8 B500C	410	47 X 1	19.36	8	19.36	8		
	ბეტონის ბეტონი C20/25		V = 4.2 X 1 = 4.19 მ³				4.19 მ³			
SH.W. - 7 1 (ც.)	3	Ø10 B500C	ტ.ბ.	–	196	121	196.30	121		
	1.1	Ø8 B500C	410	19 X 1	7.97	3	7.97	3		
	1.4	Ø10 B500C	1410	64 X 1	90.24	56	90.24	56		
	ბეტონის ბეტონი C20/25		V = 1.9 X 1 = 1.86 მ³				1.86 მ³			
SH.W. - 8 1 (ც.)	3	Ø10 B500C	ტ.ბ.	–	448	276	447.85	276		
	1.1	Ø8 B500C	410	36 X 1	14.81	6	14.81	6		
	1.4	Ø10 B500C	1410	28 X 1	39.48	24	39.48	24		
	ბეტონის ბეტონი C20/25		V = 3.2 X 1 = 3.21 მ³				3.21 მ³			
SH.W. - 9 1 (ც.)	3	Ø10 B500C	ტ.ბ.	–	498	307	497.99	307		
	1.1	Ø8 B500C	410	47 X 1	19.36	8	19.36	8		
	ბეტონის ბეტონი C20/25		V = 4.2 X 1 = 4.19 მ³				4.19 მ³			
SH.W. - 10 1 (ც.)	3	Ø10 B500C	ტ.ბ.	–	196	121	196.30	121		
	1.1	Ø8 B500C	410	19 X 1	7.97	3	7.97	3		
	1.3	Ø12 B500C	1610	16 X 1	25.76	23	25.76	23		
	1.4	Ø10 B500C	1410	48 X 1	67.68	42	67.68	42		
	ბეტონის ბეტონი C20/25		V = 1.9 X 1 = 1.86 მ³				1.86 მ³			
SH.W. - 11 1 (ც.)	3	Ø10 B500C	ტ.ბ.	–	498	307	497.99	307		
	1.1	Ø8 B500C	410	47 X 1	19.36	8	19.36	8		
	ბეტონის ბეტონი C20/25		V = 4.2 X 1 = 4.19 მ³				4.19 მ³			

| | | | | | | | | | |

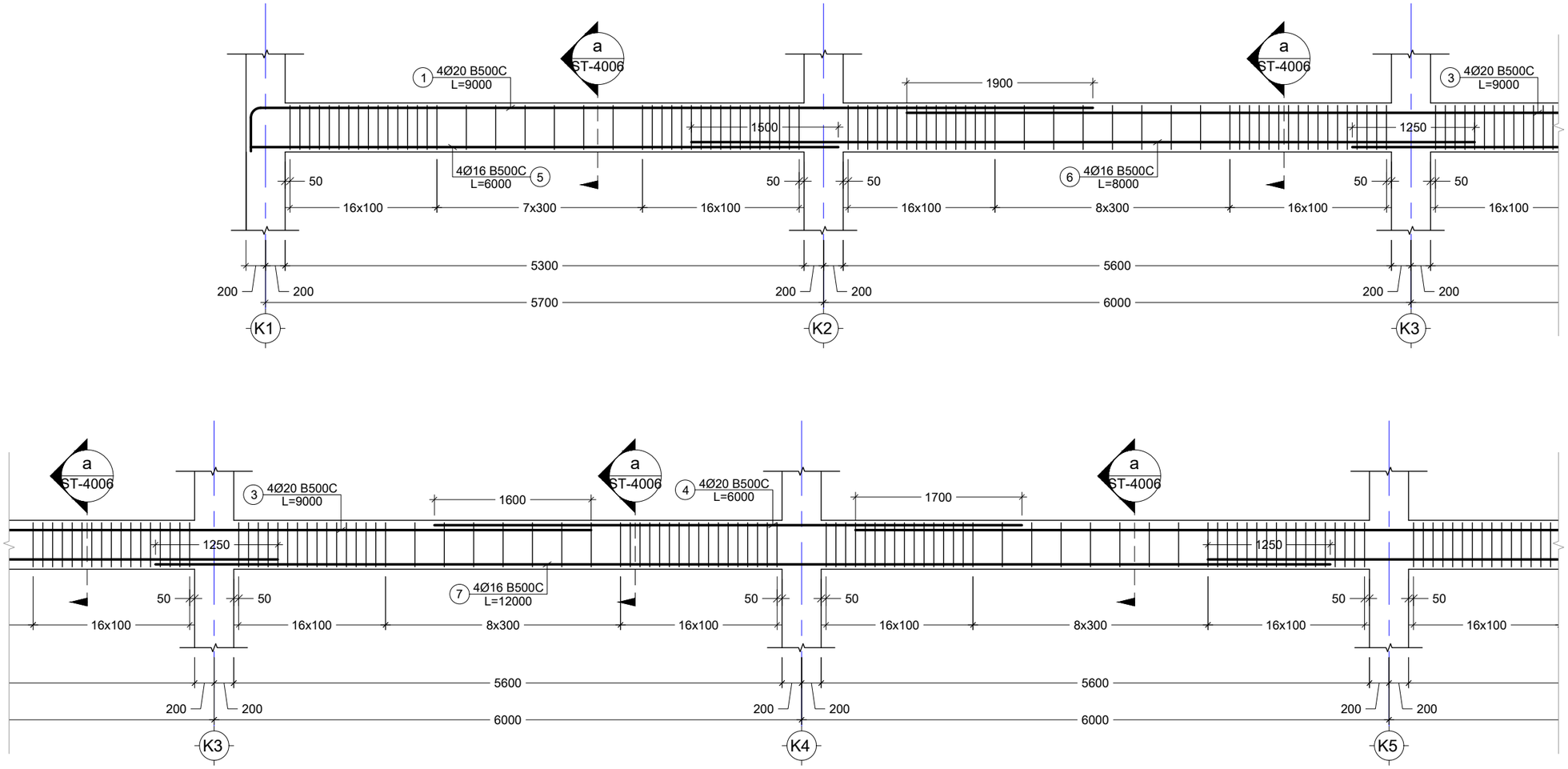

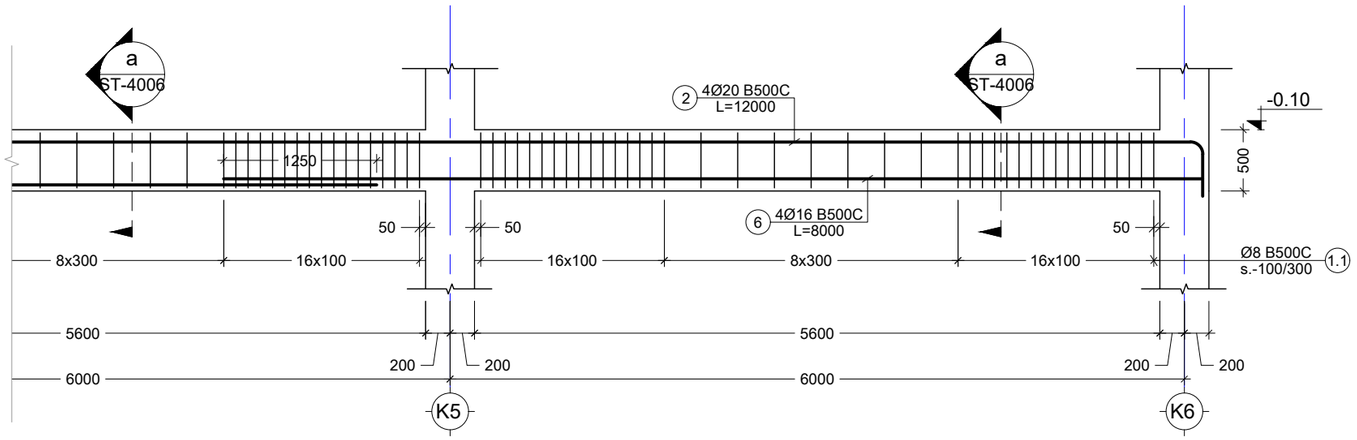

პოზ. №	ესკიზი	L მმ
1	8600, R=4d, 400	9000
2	11600, R=4d, 400	12000

1 BM.
Scale: 1:50

შენიშვნა:
NOTE:

- რევიზია

----	----	----	----
----	----	----	----
----	----	----	----
02	14.11.2023	დაკორექტირდა BM.-1	SB
01	01.11.2023	დაკორექტირდა BM.-1	EJ
No	Date	Revision	Issued by

სიტუაციური სქემა
KEY PLAN

პროექტი
PROJECT
F ბლოკი - მრავალბინიანი საცხ. კომპლექსი

მისამართი
ADDRESS
ქ.თბილისი, ბერი გაბრიელ სალოსის ქუჩა

ნახაზის კოდი
DRAWG. CODE
CUB-XXX-ST-4001-R02

ნახაზის დასახელება
DRWG. NAME
BM. - 1

CUBICON DESIGN & BUILDING ENGINEERING
შპს "კუბიკონი", თბილისი, მარმალ გელოვანის გამზ. 13
ტელ: (+995 591) 116444 www.cubicon.ge

მთავარი კონსტრუქტორი: LEAD STRUCTURAL ENGINEER:	შესრულა: ISSUED BY:	შეამოწმა APPROVED BY:
მათე საჯაია	EJ	MS
ფურცლის ნომერი SHEET. No	ფორმატი PAPER SIZE	პროექტის №: PROJECT No
ST-4001	A3	110A21
სტადია STATUS	C.D.	მასშტაბი SCALE
		1:50

08.08.2025

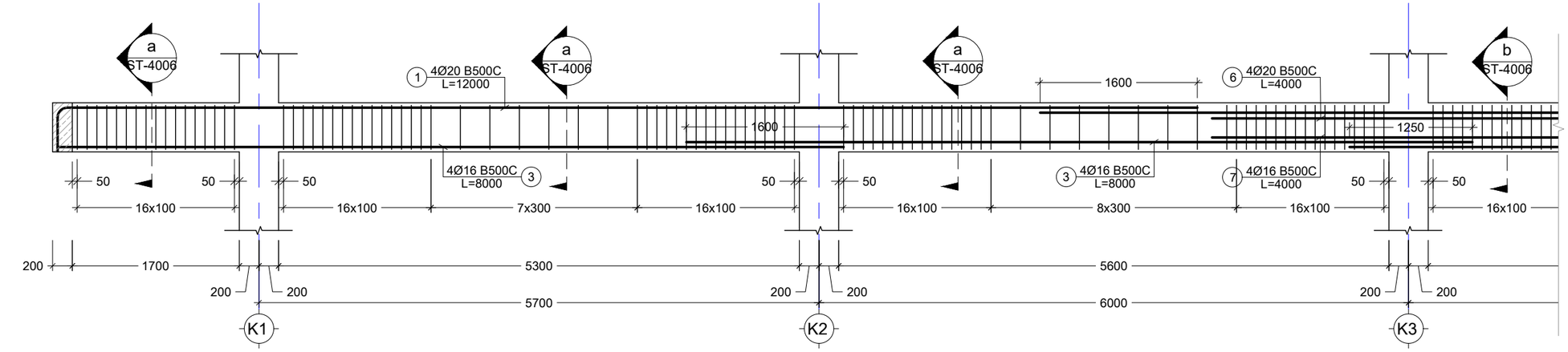

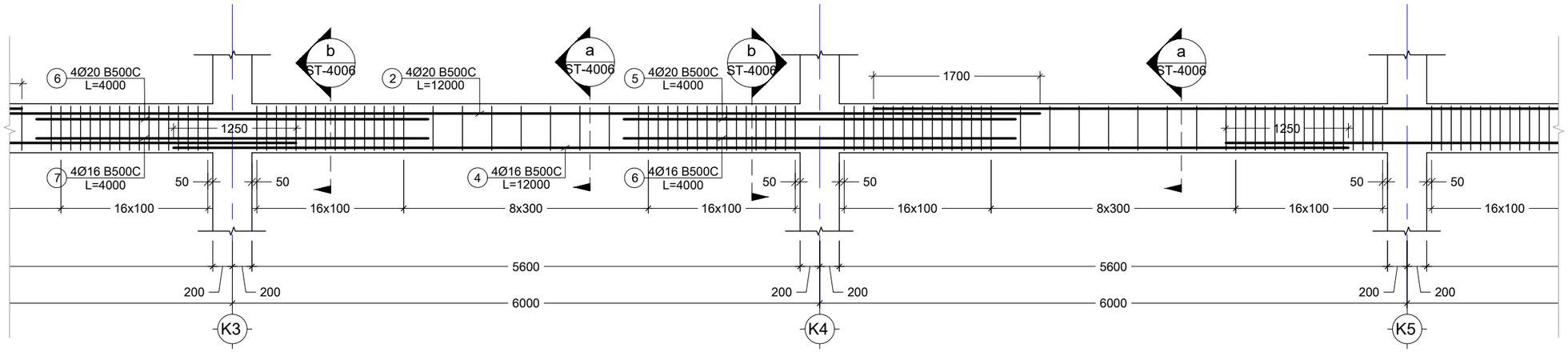

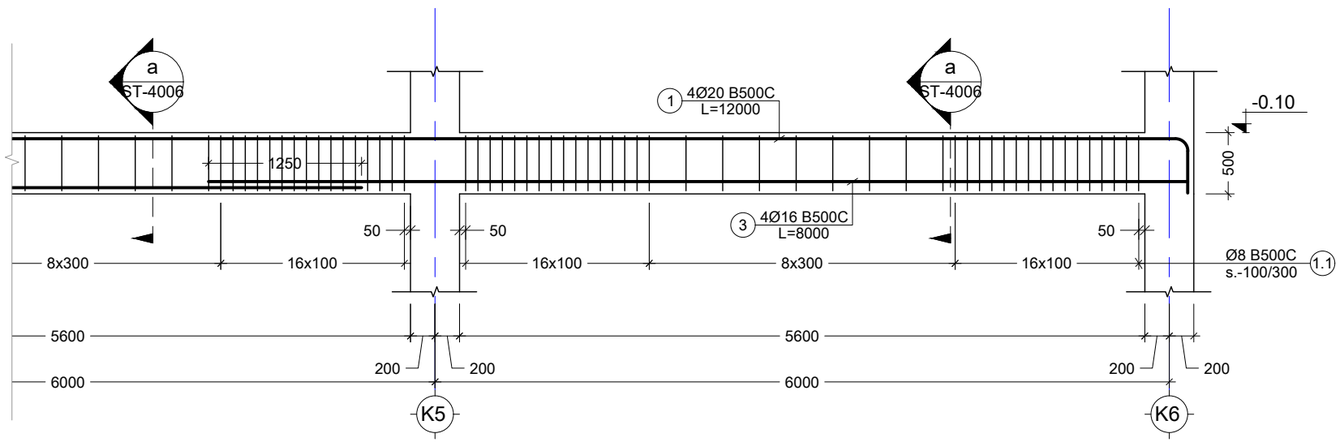

პოზ. №	ესკიზი	L მმ
1	11600, R=4d, 400	12000

2 BM.
Scale: 1:50

შენიშვნა:
NOTE:

- რევიზია

----	----	----	----
----	----	----	----
----	----	----	----
02	14.11.2023	დაკორექტირდა BM.-2	SB
01	14.02.2023	დაკორექტირდა ნიშ. სიმაღლე	KJ
No	Date	Revision	Issued by

სიტუაციური სქემა
KEY PLAN

პროექტი
PROJECT
F ბლოკი - მრავალბინიანი საცხ. კომპლექსი

მისამართი
ADDRESS
ქ.თბილისი, ბერი გაბრიელ სალოსის ქუჩა

ნახაზის კოდი
DRAWG. CODE
CUB-XXX-ST-4002-R02

ნახაზის დასახელება
DRWG. NAME
BM. - 2

CUBICON DESIGN & BUILDING ENGINEERING
შპს "კუბიკონი", თბილისი, მარმალ გელოვანის გამზ. 13
ტელ: (+995 591) 116444 www.cubicon.ge

მთავარი კონსტრუქტორი: LEAD STRUCTURAL ENGINEER:	შესრულა: ISSUED BY:	შეამოწმა APPROVED BY:
მათე საჯაია	EJ	MS
	ფორმატი PAPER SIZE: A3	პროექტის №: PROJECT No: 110A21
ფურცლის ნომერი SHEET. No: ST-4002	სტატია STATUS: C.D.	მასშტაბი SCALE: 1:50

08.08.2025

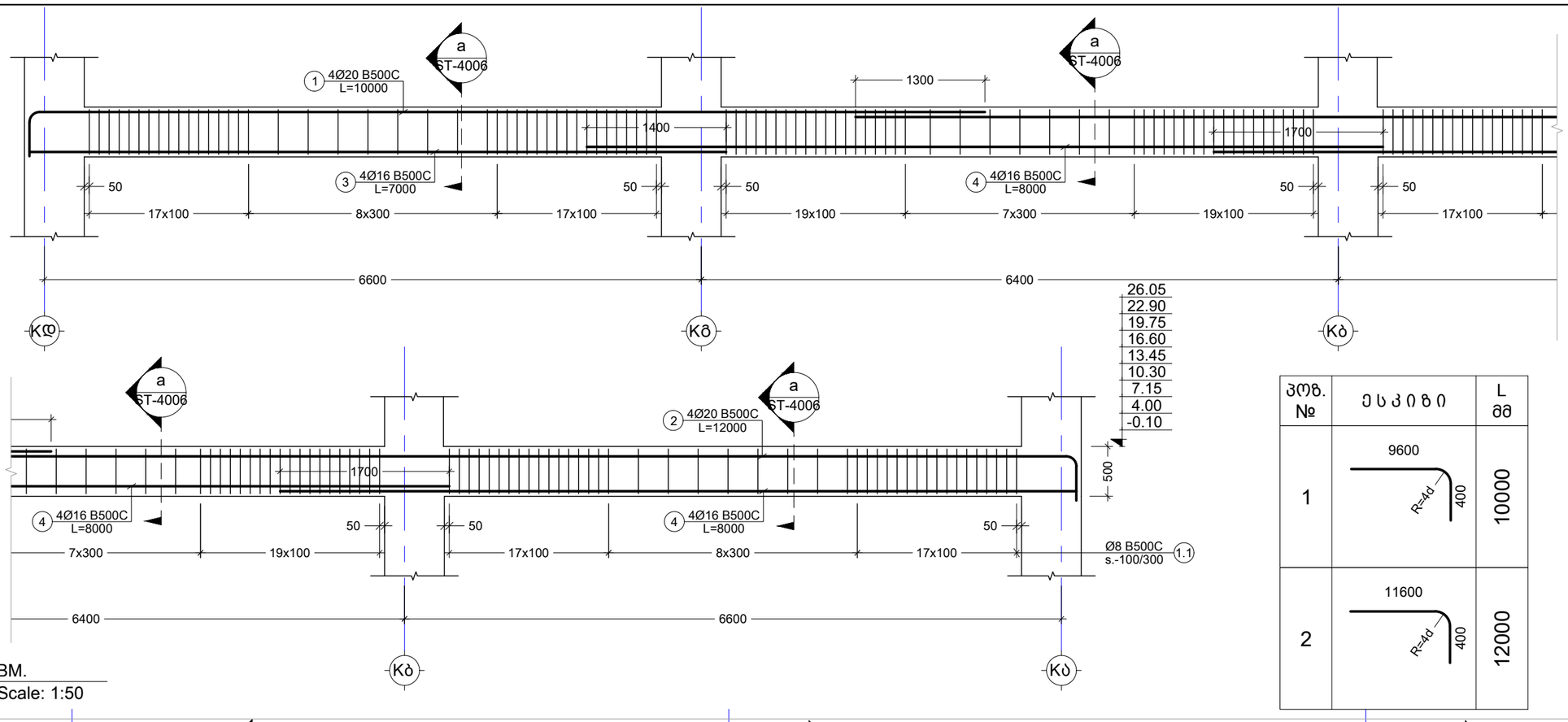

პოზ. №	ესკიზი	L მმ
1	9600, R=4d, 400	10000
2	11600, R=4d, 400	12000

3 BM.
Scale: 1:50

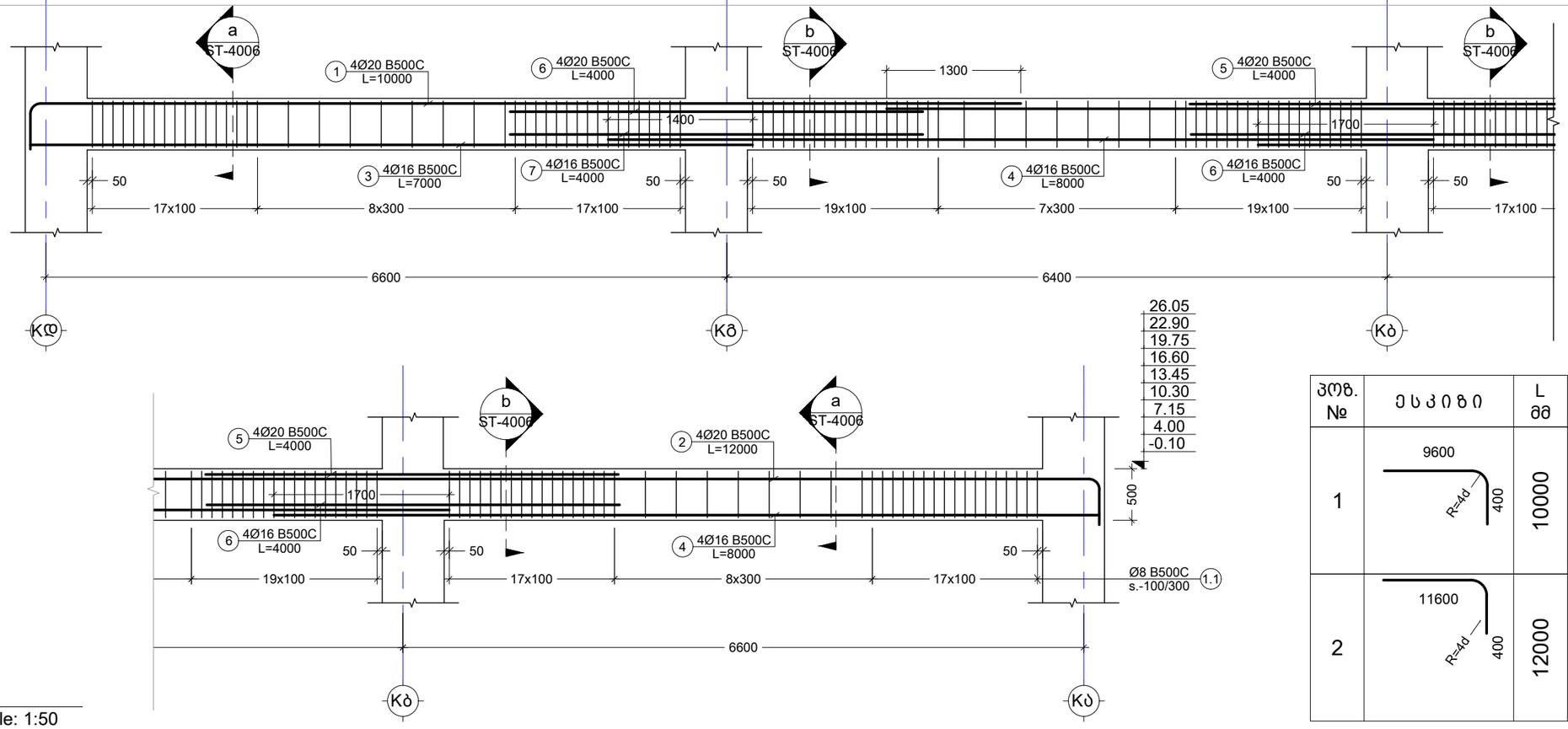

პოზ. №	ესკიზი	L მმ
1	9600, R=4d, 400	10000
2	11600, R=4d, 400	12000

4 BM.
Scale: 1:50

შენიშვნა:
NOTE:

----	----	----	----
----	----	----	----
----	----	----	----
----	----	----	----
----	----	----	----
No	Date	Revision	Issued by

საორიენტაციო სქემა
KEY PLAN

პროექტი
PROJECT
F ბლოკი - მრავალბინიანი საცხ. კომპლექსი

მისამართი
ADDRESS
ქ.თბილისი, ბერი გაბრიელ სალოსის ქუჩა

ნახაზის კოდი
DRAWG. CODE
CUB-XXX-ST-4003-R00

ნახაზის დასახელება
DRWG. NAME
BM. - 3; 4

CUBICON
DESIGN & BUILDING ENGINEERING
მას "კუბიკონი", თბილისი, მარშალ გელოვანის ბაძმ. 13
ტელ: (+995 591) 116444 www.cubicon.ge

მთავარი კონსტრუქტორი: LEAD STRUCTURAL ENGINEER:	შეასრულა: ISSUED BY:	შეამოწმა APPROVED BY:
მათე საჯაია	EJ	MS
	ფორმატი PAPER SIZE: A3	პროექტის №: PROJECT No: 110A21
ფურცლის ნომერი SHEET. No: ST-4003	სტადია STATUS: C.D.	მასშტაბი SCALE: 1:50

08.08.2025

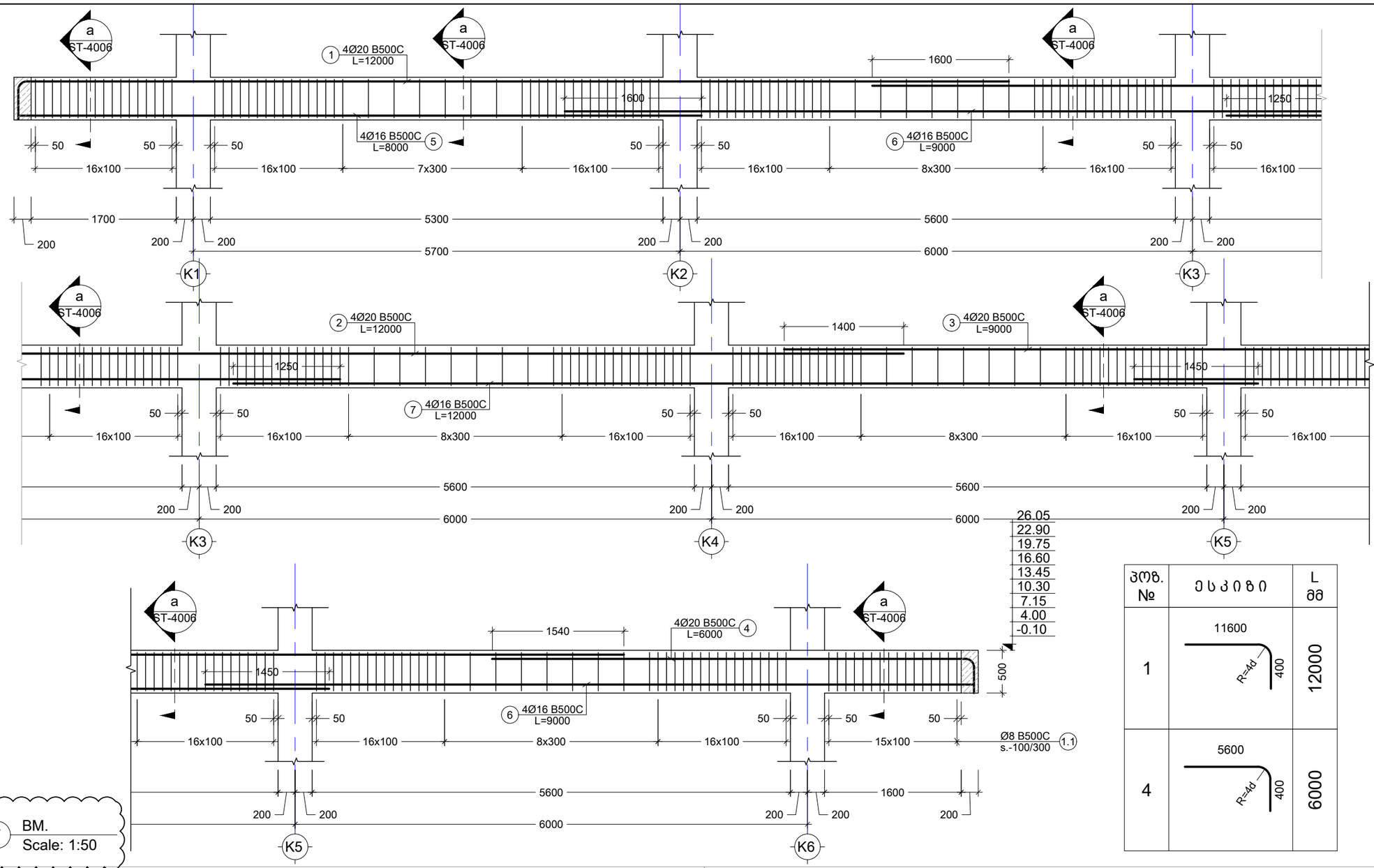

7 BM.
Scale: 1:50

პოზ. №	ესკიზი	L მმ
1	11600, R=4d, 400	12000
4	5600, R=4d, 400	6000

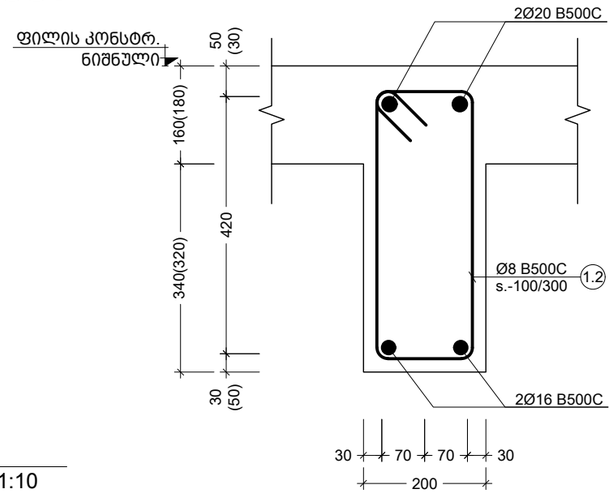

5 BM.
Scale: 1:10

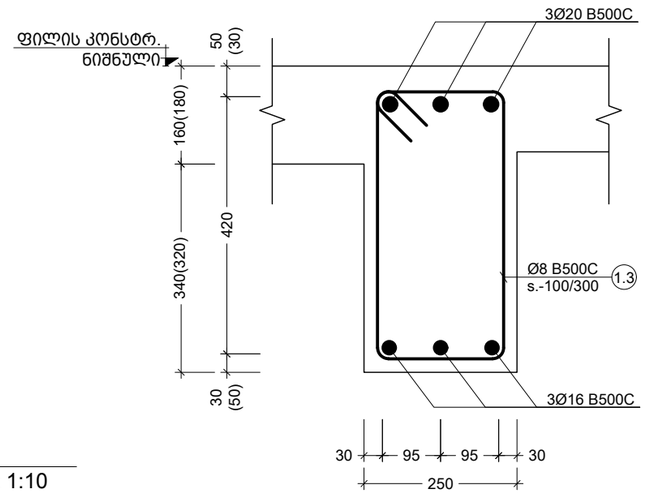

6 BM.
Scale: 1:10

შენიშვნა:
NOTE:

- რევიზია

----	----	----	----
----	----	----	----
----	----	----	----
----	----	----	----
01	14.11.2023	დაკორექტირდა BM.-7	SB
No	Date	Revision	Issued by

საორიენტაციო სქემა
KEY PLAN

პროექტი
PROJECT
F ბლოკი - მრავალბინიანი საცხ. კომპლექსი

მისამართი
ADDRESS
ქ.თბილისი, ბერი მაბრიელ სალოსის ქუჩა

ნახაზის კოდი
DRAWG. CODE
CUB-XXX-ST-4004-R01

ნახაზის დასახელება
DRWG. NAME
BM. - 5; 6; 7

CUBICON DESIGN & BUILDING ENGINEERING
შპს "კუბიკონი", თბილისი, მარშალ გელოვანის ქ.13
ტელ: (+995 591) 116444 www.cubicon.ge

მთავარი კონსტრუქტორი: LEAD STRUCTURAL ENGINEER:	შეასრულა: ISSUED BY:	შეამოწმა APPROVED BY:
მათე საჯაია	EJ	MS
	ფორმატი PAPER SIZE: A3	პროექტის №: PROJECT No 110A21
ფურცლის ნომერი SHEET. No ST-4004	სტადია STATUS C.D.	მასშტაბი SCALE 1:50

08.08.2025

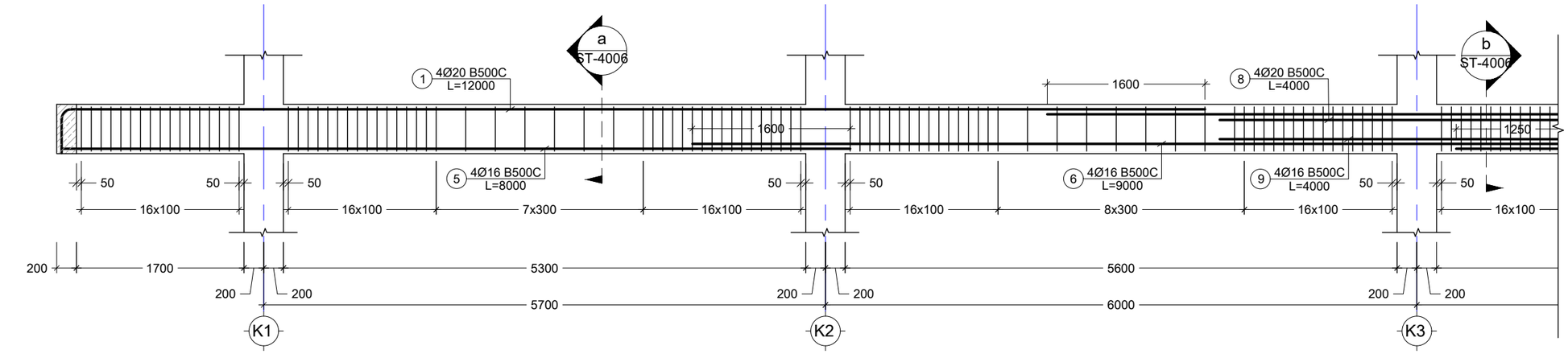

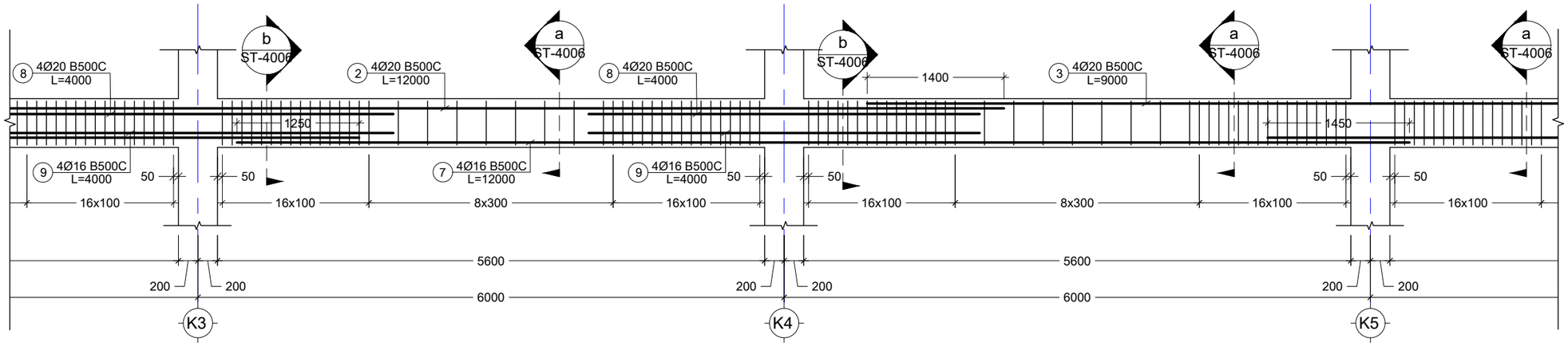

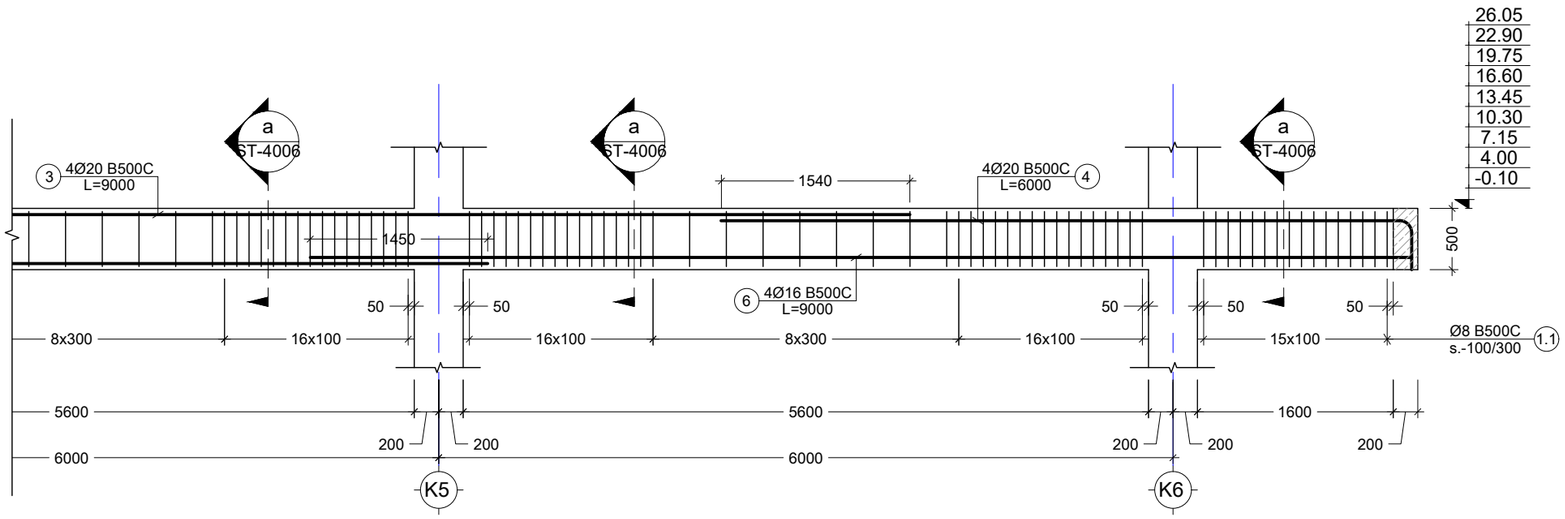

პოზ. №	ესკიზი	L მმ
1	11600, R=4d, 400	12000
4	5600, R=4d, 400	6000

8 BM.
Scale: 1:50

შენიშვნა:
NOTE:

- რევიზია

----	----	----	----
----	----	----	----
----	----	----	----
----	----	----	----
01	14.11.2023	დაკორექტირდა BM.-8	SB
No	Date	Revision	Issued by

სიტუაციური სქემა
KEY PLAN

პროექტი
PROJECT
F ბლოკი - მრავალბინიანი საცხ. კომპლექსი

მისამართი
ADDRESS
ქ.თბილისი, ბერი გაბრიელ სალოსის ქუჩა

ნახაზის კოდი
DRWG. CODE
CUB-XXX-ST-4005-R01

ნახაზის დასახელება
DRWG. NAME
BM. - 8

CUBICON DESIGN & BUILDING ENGINEERING
შპს "კუბიკონი", თბილისი, მარშალ გელოვანის გამზ. 13
ტელ: (+995 591) 116444 www.cubicon.ge

მთავარი კონსტრუქტორი: LEAD STRUCTURAL ENGINEER:	შესრულა: ISSUED BY:	შემოწმდა APPROVED BY:
მათე საჯაია	EJ	MS
ფორმატი PAPER SIZE	A3	პროექტის №: PROJECT No	110A21
ფურცლის ნომერი SHEET. No	ST-4005	სტადია STATUS	C.D.	მასშტაბი SCALE	1:50

08.08.2025

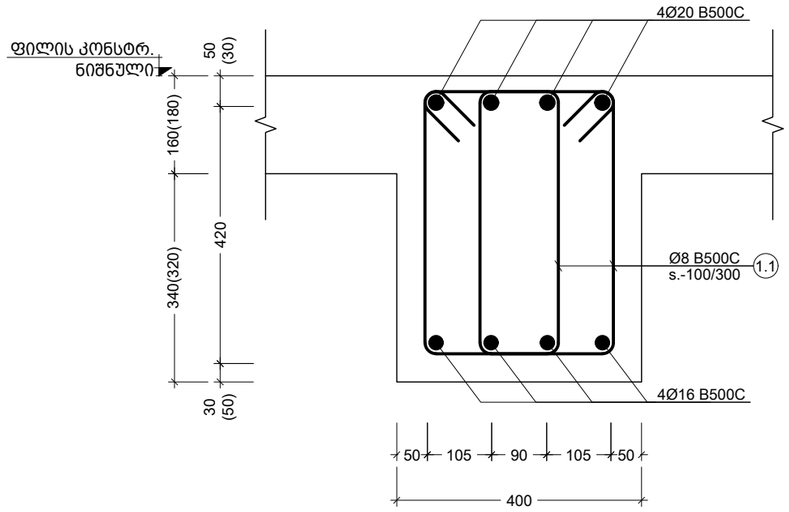

a კვეთი
Scale: 1:10

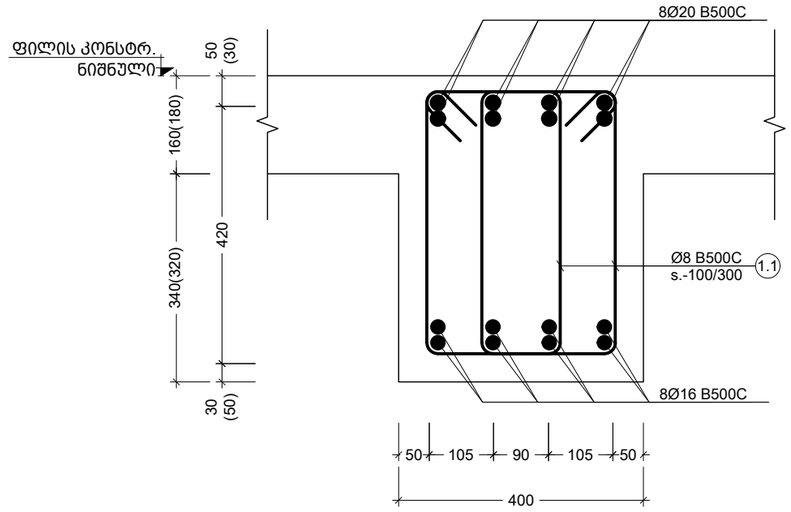

b კვეთი
Scale: 1:10

პოზ. №	ე ს კ ი ზ ი	L მმ
1.1	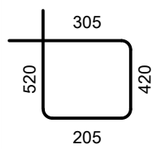	1450
1.2	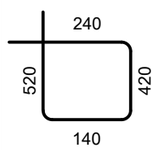	1320
1.3	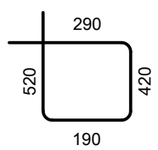	1420

შენიშვნა:
NOTE:

----	----	----	----
----	----	----	----
----	----	----	----
----	----	----	----
----	----	----	----
No	Date	Revision	Issued by

სიტუაციური სქემა
KEY PLAN

პროექტი
PROJECT
F ბლოკი - მრავალბინიანი საცხ. კომპლექსი

მისამართი
ADDRESS
ქ.თბილისი, ბერი გაბრიელ სალოსის ქუჩა

ნახაზის კოდი
DRAWG. CODE
CUB-XXX-ST-4006-R00

ნახაზის დასახელება
DRWG. NAME
კვეთი - a; b; ესკიზი

CUBICON DESIGN & BUILDING ENGINEERING
შპს "კუბიკონი", თბილისი, მარშალ გელოვანის გამზ. 13
ტელ: (+995 591) 116444 www.cubicon.ge

მთავარი კონსტრუქტორი: LEAD STRUCTURAL ENGINEER:	შეასრულა: ISSUED BY:	შეამოწმა APPROVED BY:
მათე საჯაია	EJ	MS
	ფორმატი PAPER SIZE: A3	პროექტის №: PROJECT No 110A21
ფურცლის ნომერი SHEET. No ST-4006	სტადია STATUS C.D.	მასშტაბი SCALE 1:10

08.08.2025

კონსტრ. დასახ. და სართული	ელემენტის დასახ. და რაოდენობა	პოზ. №	დიამეტრი ან კვეთი (მმ)	ერთეულის სიგრძე (მმ.)	ხარჯი ერთ სართულზე			ხარჯი მთლიანად	
					რაოდენობა (ც.)	სიგრძე (მ.)	წონა (კგ.)	საერთო სიგრძე (მ.)	საერთო წონა (კგ.)
რიგელების სპეციფიკაცია -0.10 ნიშნულზე (1 სართულზე)	Beam - 1 3 (ც.)	1	Ø 20 B500C	9000	4 X 3	108.00	266	108.00	266
		2	Ø 20 B500C	12000	4 X 3	144.00	355	144.00	355
		3	Ø 20 B500C	9000	4 X 3	108.00	266	108.00	266
		4	Ø 20 B500C	6000	4 X 3	72.00	177	72.00	177
		5	Ø 16 B500C	6000	4 X 3	72.00	114	72.00	114
		6	Ø 16 B500C	8000	8 X 3	192.00	303	192.00	303
		7	Ø 16 B500C	12000	4 X 3	144.00	227	144.00	227
		1.1	Ø 8 B500C	1450	398 X 3	1731.30	683	1731.30	683
		მძიმე ბეტონი C20/25 V = 3.9 X 3 = 11.67 მ³						11.67 მ³	
	Beam - 2 1 (ც.)	1	Ø 20 B500C	12000	8 X 1	96.00	237	96.00	237
		2	Ø 20 B500C	12000	4 X 1	48.00	118	48.00	118
		3	Ø 16 B500C	8000	12 X 1	96.00	151	96.00	151
		4	Ø 16 B500C	12000	4 X 1	48.00	76	48.00	76
		5	Ø 20 B500C	4000	8 X 1	32.00	79	32.00	79
		6	Ø 16 B500C	4000	8 X 1	32.00	50	32.00	50
		1.1	Ø 8 B500C	1450	432 X 1	626.40	247	626.40	247
		მძიმე ბეტონი C20/25 V = 4.1 X 1 = 4.10 მ³						4.10 მ³	
	Beam - 3 4 (ც.)	1	Ø 20 B500C	10000	4 X 4	160.00	394	160.00	394
		2	Ø 20 B500C	12000	4 X 4	192.00	473	192.00	473
		3	Ø 16 B500C	7000	4 X 4	112.00	177	112.00	177
		4	Ø 16 B500C	8000	8 X 4	256.00	404	256.00	404
		1.1	Ø 8 B500C	1450	258 X 4	1496.40	590	1496.40	590
		მძიმე ბეტონი C20/25 V = 2.6 X 4 = 10.24 მ³						10.24 მ³	
	Beam - 4 2 (ც.)	1	Ø 20 B500C	10000	4 X 2	80.00	197	80.00	197
		2	Ø 20 B500C	12000	4 X 2	96.00	237	96.00	237
		3	Ø 16 B500C	7000	4 X 2	56.00	88	56.00	88
		4	Ø 16 B500C	8000	8 X 2	128.00	202	128.00	202
		5	Ø 20 B500C	4000	8 X 2	64.00	158	64.00	158
		6	Ø 16 B500C	4000	8 X 2	64.00	101	64.00	101
		1.1	Ø 8 B500C	1450	258 X 2	748.20	295	748.20	295
		მძიმე ბეტონი C20/25 V = 2.6 X 2 = 5.12 მ³						5.12 მ³	
	Beam - 5 1 (ც.)	1	Ø 20 B500C	დ.ა.	–	74	182	73.92	182
		1	Ø 16 B500C	დ.ა.	–	74	117	73.92	117
		1.2	Ø 8 B500C	1320	168 X 1	221.76	87	221.76	87
		მძიმე ბეტონი C20/25 V = 2.2 X 1 = 2.15 მ³						2.15 მ³	
	Beam - 6 1 (ც.)	1	Ø 20 B500C	დ.ა.	–	7	16	6.60	16
		1	Ø 16 B500C	დ.ა.	–	7	10	6.60	10
		1.3	Ø 8 B500C	1420	15 X 1	21.30	8	21.30	8
		მძიმე ბეტონი C20/25 V = 0.2 X 1 = 0.24 მ³						0.24 მ³	

კონსტრ. დასახ. და სართული	ელემენტის დასახ. და რაოდენობა	პოზ. №	დიამეტრი ან კვეთი (მმ)	ერთეულის სიგრძე (მმ.)	ხარჯი ერთ სართულზე			ხარჯი მთლიანად	
					რაოდენობა (ც.)	სიგრძე (მ.)	წონა (კგ.)	საერთო სიგრძე (მ.)	საერთო წონა (კგ.)
რიგელების სპეციფიკაცია 4.00-დან 26.05 ნიშნულზე (8 სართულზე)	Beam - 3 4 (ც.)	1	Ø 20 B500C	10000	4 X 4	160.00	394	1280.00	3155
		2	Ø 20 B500C	12000	4 X 4	192.00	473	1536.00	3786
		3	Ø 16 B500C	7000	4 X 4	112.00	177	896.00	1413
		4	Ø 16 B500C	8000	8 X 4	256.00	404	2048.00	3231
		1.1	Ø 8 B500C	1450	266 X 4	1542.80	608	12342.40	4868
		მძიმე ბეტონი C20/25 V = 2.7 X 4 = 10.88 მ³						87.04 მ³	
	Beam - 4 2 (ც.)	1	Ø 20 B500C	10000	4 X 2	80.00	197	640.00	1578
		2	Ø 20 B500C	12000	4 X 2	96.00	237	768.00	1893
		3	Ø 16 B500C	7000	4 X 2	56.00	88	448.00	707
		4	Ø 16 B500C	8000	8 X 2	128.00	202	1024.00	1615
		5	Ø 20 B500C	4000	8 X 2	64.00	158	512.00	1262
		6	Ø 16 B500C	4000	8 X 2	64.00	101	512.00	808
		1.1	Ø 8 B500C	1450	266 X 2	771.40	304	6171.20	2434
		მძიმე ბეტონი C20/25 V = 2.7 X 2 = 5.44 მ³						43.52 მ³	
	Beam - 5 1 (ც.)	1	Ø 20 B500C	დ.ა.	–	129	318	1031.36	2542
		1	Ø 16 B500C	დ.ა.	–	129	203	1031.36	1627
		1.2	Ø 8 B500C	1320	293 X 1	386.76	153	3094.08	1220
		მძიმე ბეტონი C20/25 V = 4.0 X 1 = 3.98 მ³						31.88 მ³	
	Beam - 6 1 (ც.)	1	Ø 20 B500C	დ.ა.	–	7	16	52.80	130
		1	Ø 16 B500C	დ.ა.	–	7	10	52.80	83
		1.3	Ø 8 B500C	1420	15 X 1	21.30	8	170.40	67
		მძიმე ბეტონი C20/25 V = 0.3 X 1 = 0.26 მ³						2.04 მ³	
	Beam - 7 3 (ც.)	1	Ø 20 B500C	12000	4 X 3	144.00	355	1152.00	2840
		2	Ø 20 B500C	12000	4 X 3	144.00	355	1152.00	2840
		3	Ø 20 B500C	9000	4 X 3	108.00	266	864.00	2130
		4	Ø 20 B500C	6000	4 X 3	72.00	177	576.00	1420
		5	Ø 16 B500C	8000	4 X 3	96.00	151	768.00	1212
		6	Ø 16 B500C	9000	8 X 3	216.00	341	1728.00	2726
		7	Ø 16 B500C	12000	4 X 3	144.00	227	1152.00	1817
		1.1	Ø 8 B500C	1450	464 X 3	2018.40	796	16147.20	6368
		მძიმე ბეტონი C20/25 V = 4.6 X 3 = 13.79 მ³						110.32 მ³	
	Beam - 8 1 (ც.)	1	Ø 20 B500C	12000	4 X 1	48.00	118	384.00	947
		2	Ø 20 B500C	12000	4 X 1	48.00	118	384.00	947
		3	Ø 20 B500C	9000	4 X 1	36.00	89	288.00	710
		4	Ø 20 B500C	6000	4 X 1	24.00	59	192.00	473
		5	Ø 16 B500C	8000	4 X 1	32.00	50	256.00	404
		6	Ø 16 B500C	9000	8 X 1	72.00	114	576.00	909
		7	Ø 16 B500C	12000	4 X 1	48.00	76	384.00	606
		8	Ø 20 B500C	4000	8 X 1	32.00	79	256.00	631
		9	Ø 16 B500C	4000	8 X 1	32.00	50	256.00	404
		1.1	Ø 8 B500C	1450	464 X 1	672.80	265	5382.40	2123
		მძიმე ბეტონი C20/25 V = 4.6 X 1 = 4.60 მ³						36.77 მ³	

შენიშვნა:
NOTE:

- რევიზია

----	----	----	----
----	----	----	----
03	14.11.2023	დაკორექტირდა სპეციფიკაცია	SB
02	01.11.2023	დაკორექტირდა BM. -1	EH
01	14.02.2023	დაკორექტირდა BM. -5	KJ
No	Date	Revision	Issued by

სიტუაციური სქემა
KEY PLAN

პროექტი
PROJECT
F ბლოკი - მრავალბინიანი საცხ. კომპლექსი

მისამართი
ADDRESS
ქ.თბილისი, ბერი გაბრიელ სალოსის ქუჩა

ნახაზის კოდი
DRAWG. CODE
CUB-XXX-ST-4007-R01

ნახაზის დასახელება
DRWG. NAME
BM. - სპეციფიკაცია

CUBICON DESIGN & BUILDING ENGINEERING
შპს "კუბიკონი", თბილისი, მარშალ გელოვანის ბაძმ. 13
ტელ: (+995 591) 116444 www.cubicon.ge

მთავარი კონსტრუქტორი: LEAD STRUCTURAL ENGINEER:	შესრულა: ISSUED BY:	შეამოწმა APPROVED BY:
მათე საბაძია	EJ	MS
ფორმატი PAPER SIZE: A3	პროექტის №: PROJECT No: 110A21	
ფურცლის ნომერი SHEET. No: ST-4007	სტადია STATUS: C.D.	მასშტაბი SCALE: ----

08.08.2025

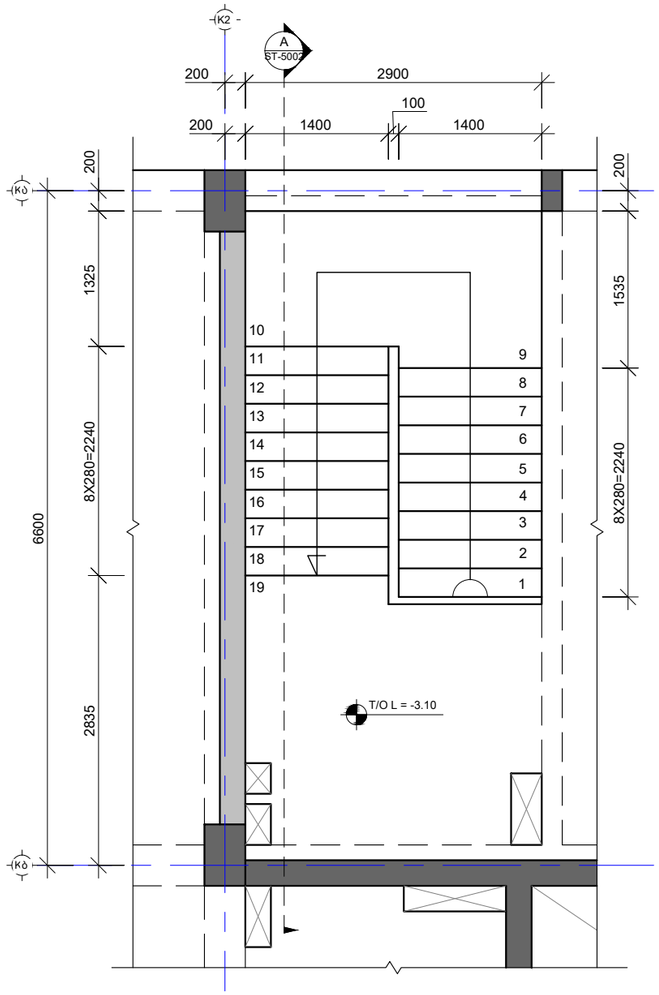

კიბე მოწყობის გეგმა -3.10 / -0.10 ნიშნულებს შორის
Scale: 1:50

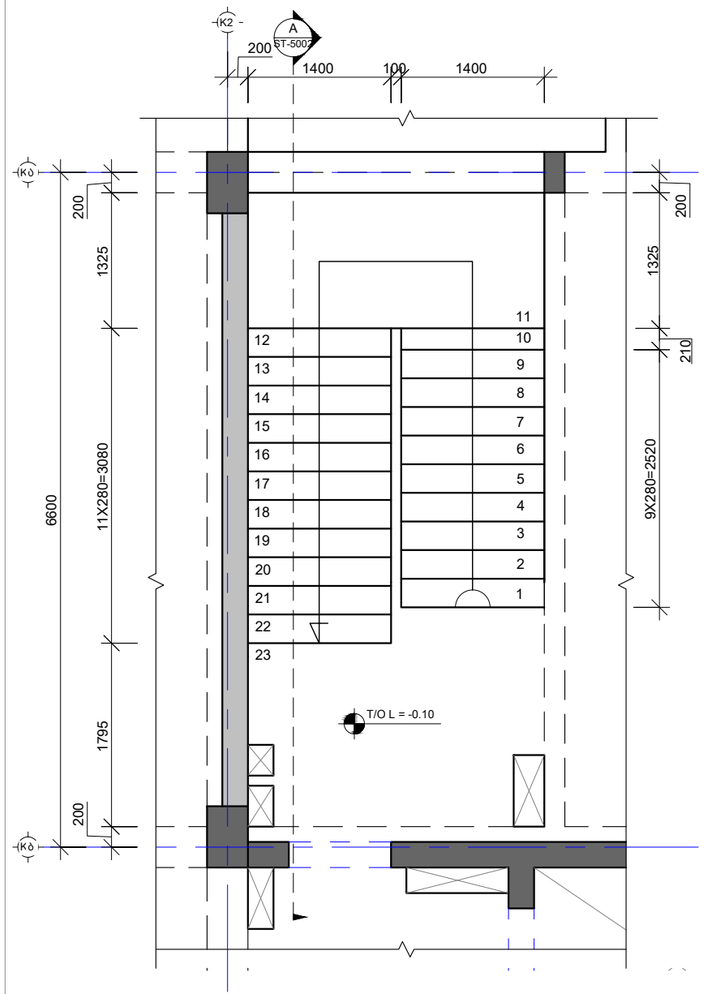

კიბე მოწყობის გეგმა -0.10 / 4.00 ნიშნულებს შორის
Scale: 1:50

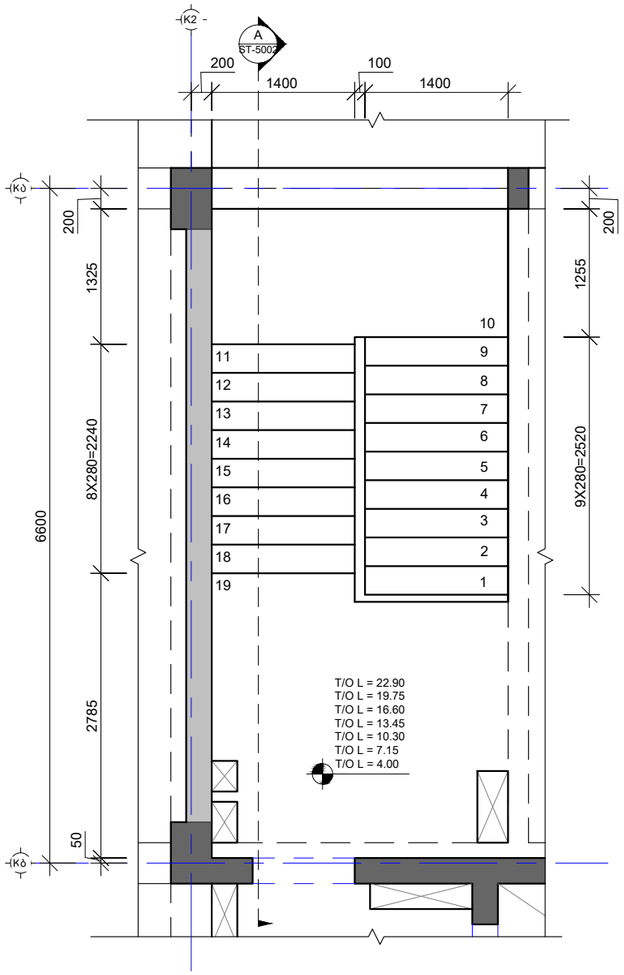

კიბე მოწყობის გეგმა 4.00 / 22.90 ნიშნულებს შორის
Scale: 1:50

შენიშვნა:
NOTE:

----	----	----	----
----	----	----	----
----	----	----	----
----	----	----	----
----	14.02.2023	დაკორექტირდა საყალიბე გეგმა	KCH
No	Date	Revision	Issued by

სიტუაციური სქემა
KEY PLAN

პროექტი
PROJECT
F ბლოკი - მრავალბინიანი საცხ. კომპლექსი

მისამართი
ADDRESS
ქ.თბილისი, ბერი გაბრიელ სალოსის ქუჩა

ნახაზის კოდი
DRAWG. CODE
CUB-ZZZ-ST-5001-R00

ნახაზის დასახელება
DRWG. NAME
კიბე №1 და №2 საყალიბე გეგმები -3.10 22.60 ნიშნ.

CUBICON DESIGN & BUILDING ENGINEERING
შპს "კუბიკონი", თბილისი, მარშალ გელოვანის ბაზრ. 13
ტელ: (+995 591) 116444 www.cubicon.ge

მთავარი კონსტრუქტორი: LEAD STRUCTURAL ENGINEER:	შესრულა: ISSUED BY:	შეამოწმა APPROVED BY:
მათე საჯაია	KCH	MS
	ფორმატი PAPER SIZE: A3	პროექტის №: PROJECT No 110A21
ფურცლის ნომერი SHEET. No ST-5001	სტადია STATUS C.D.	მასშტაბი SCALE 1:50

08.08.2025

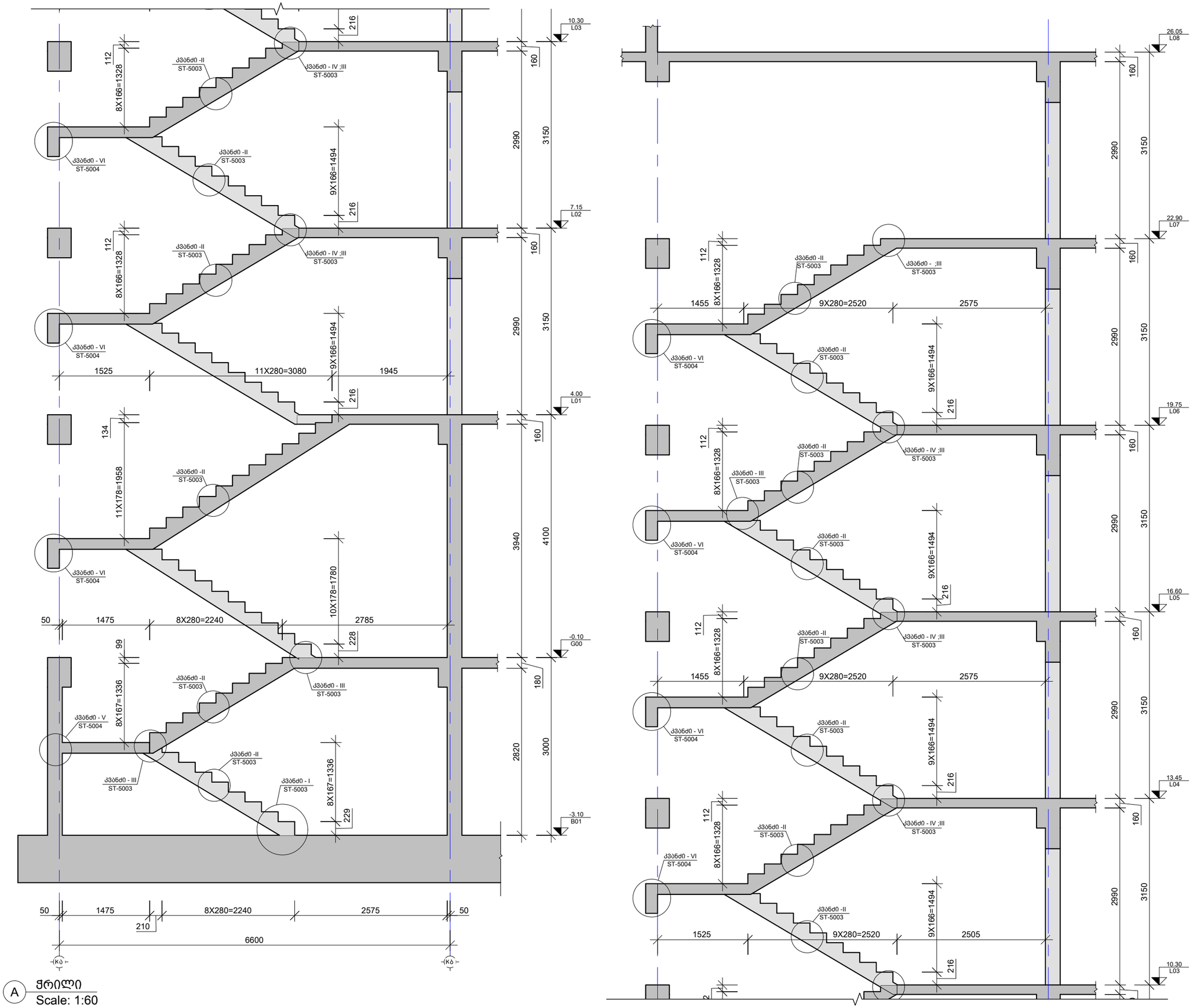

A ქრილი
Scale: 1:60

შენიშვნა:
NOTE:

No	Date	Revision	Issued by
----	----	----	----
----	----	----	----
----	----	----	----
----	----	----	----
01	14.02.2023	შეცვალა ნიშნულები	KCH

სიტუაციური სქემა
KEY PLAN

პროექტი
PROJECT
F ბლოკი - მრავალბინიანი საცხ. კომპლექსი

მისამართი
ADDRESS
ქ.თბილისი, ბერი გაბრიელ სალოსის ქუჩა

ნახაზის კოდი
DRAWG. CODE
CUB-ZZZ-ST-5002-R00

ნახაზის დასახელება
DRWG. NAME
ქრილი A

CUBICON DESIGN & BUILDING ENGINEERING
შპს "კუბიკონი", თბილისი, მარშალ გელოვანის გამზ. 13
ტელ: (+995 591) 116444 www.cubicon.ge

მთავარი კონსტრუქტორი: LEAD STRUCTURAL ENGINEER:	შესრულა: ISSUED BY:	შეამოწმა APPROVED BY:
მათე საჯაია	KCH	MS
	ფორმატი PAPER SIZE: A3	პროექტის №: PROJECT No: 110A21
ფურცლის ნომერი SHEET. No: ST-5002	სტადია STATUS: C.D.	მასშტაბი SCALE: 1:50

08.08.2025

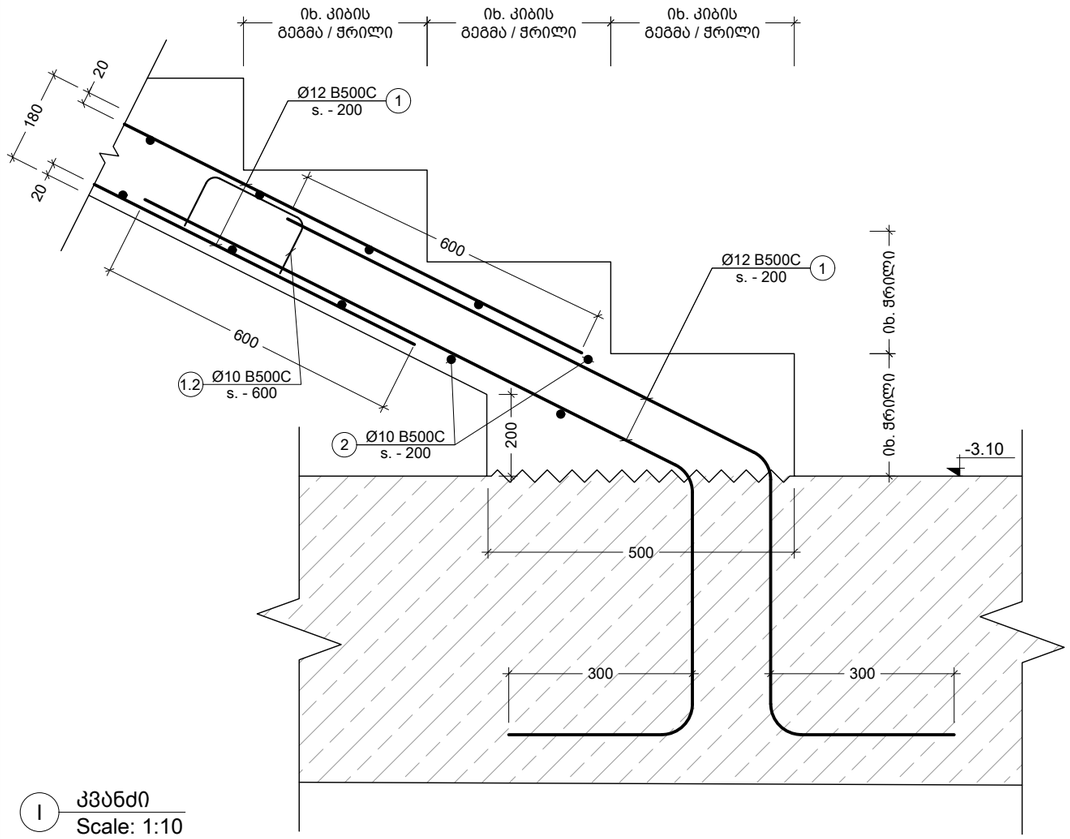

I კვანძი
Scale: 1:10

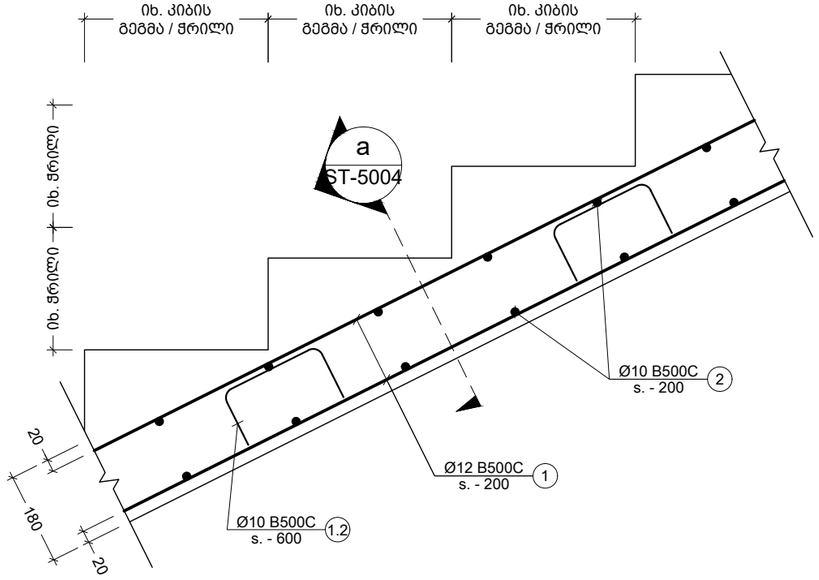

II კვანძი
Scale: 1:10

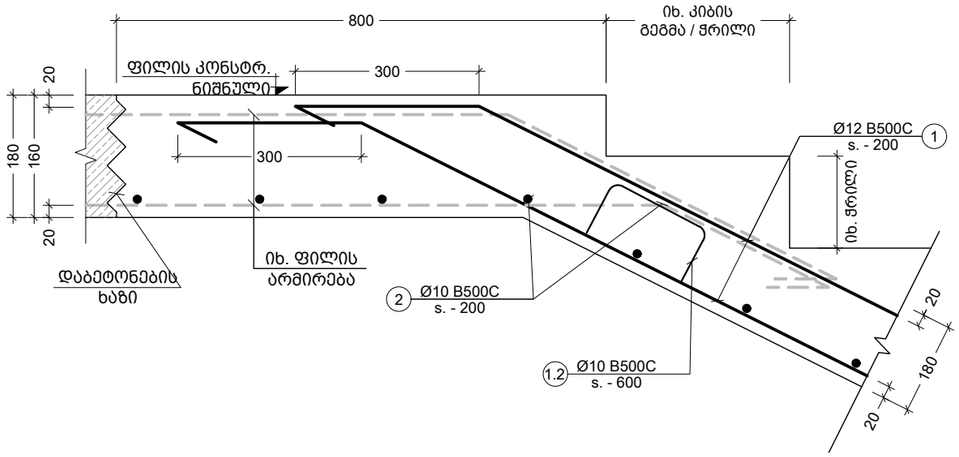

III კვანძი
Scale: 1:10

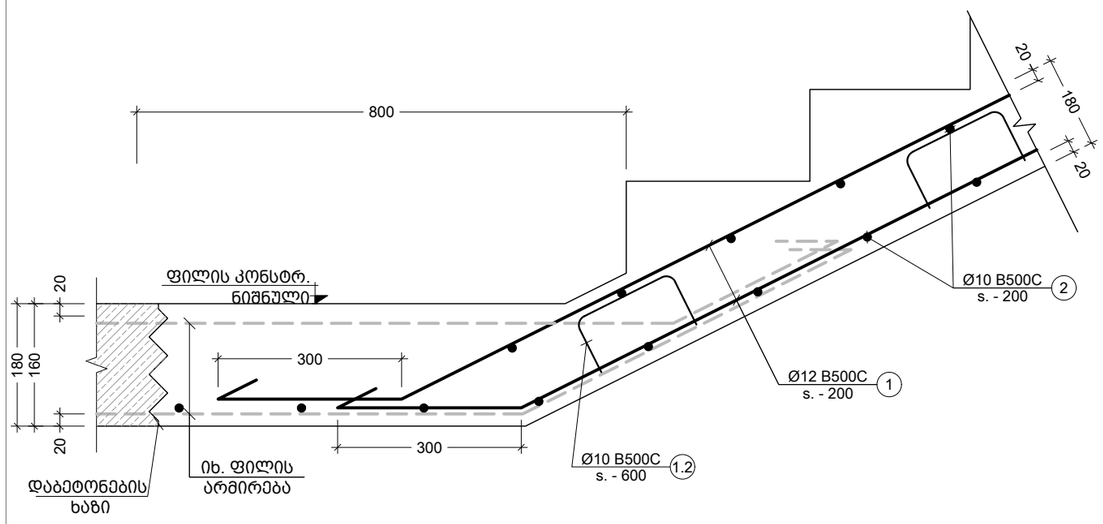

IV კვანძი
Scale: 1:10

შენიშვნა:
NOTE:

----	----	----	----
----	----	----	----
----	----	----	----
----	----	----	----
----	----	----	----
No	Date	Revision	Issued by

სიტუაციური სქემა
KEY PLAN

პროექტი
PROJECT
F ბლოკი - მრავალბინიანი საცხ. კომპლექსი

მისამართი
ADDRESS
ქ.თბილისი, ბერი გაბრიელ სალოსის ქუჩა

ნახაზის კოდი
DRAWG. CODE
CUB-ZZZ-ST-5003-R00

ნახაზის დასახელება
DRWG. NAME
კვანძი I; II; III; IV

CUBICON DESIGN & BUILDING ENGINEERING
მას "კუბიკონი", თბილისი, მარშალ გელოვანის გამზ. 13
ტელ: (+995 591) 116444 www.cubicon.ge

მთავარი კონსტრუქტორი: LEAD STRUCTURAL ENGINEER: მათე საჯაია	შეასრულა: ISSUED BY: KCH	შეამოწმა APPROVED BY: MS
	ფორმატი PAPER SIZE A3	პროექტის №: PROJECT No 110A21
ფურცლის ნომერი SHEET. No ST-5003	სტადია STATUS C.D.	მასშტაბი SCALE 1:10

08.08.2025

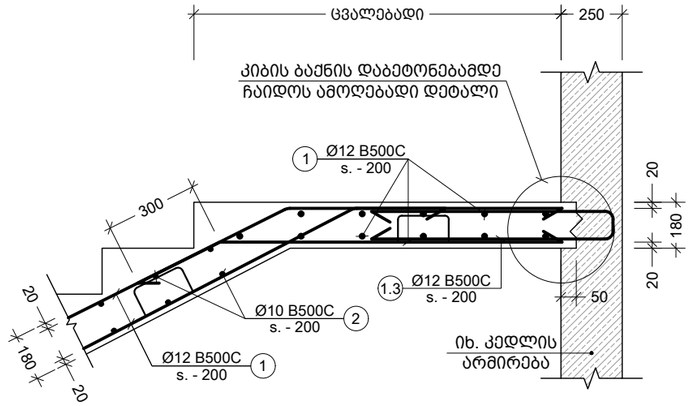

V კვანძი
Scale: 1:20

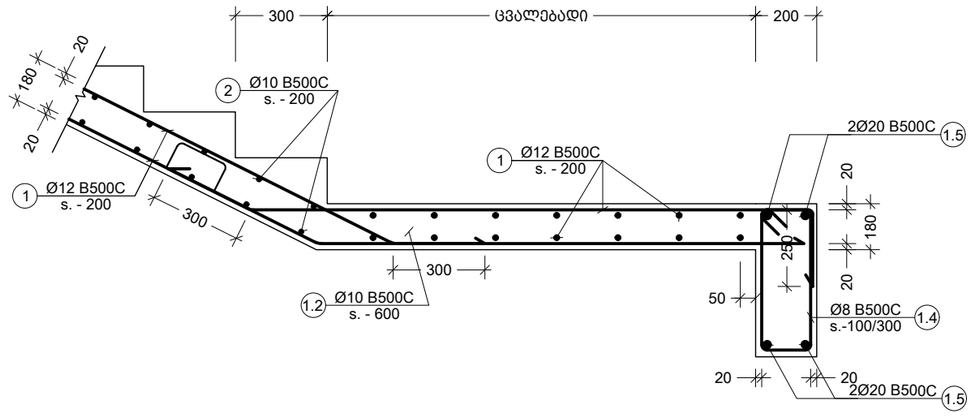

VI კვანძი
Scale: 1:20

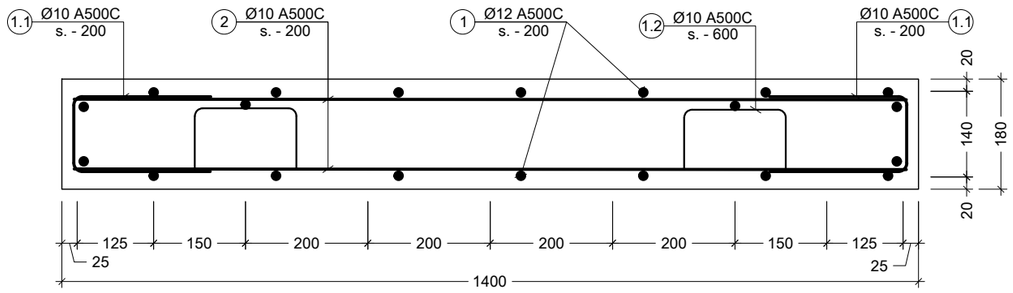

a კვეთი
Scale: 1:10

პოზ. №	ე ს კ ი ზ ი	L მმ
1.1	300; 140; 300	740
1.2	200; 90; 90; 300; 300	980
1.3	800; 140; 800	1740

პოზ. №	ე ს კ ი ზ ი	L მმ
1.4	260; 520; 420; 160	1360

კონსტრ. დასახ. და სართული	ელემენტის დასახ. და რაოდენობა	პოზ. №	დიამეტრი ან კვეთი (მმ)	მრუდების სიმრუდე (მმ.)	ხარჯი ერთ სართულზე			ხარჯი მთლიანად	
					რაოდენობა (ც.)	სიგრძე (მ.)	წონა (კგ.)	საერთო სიგრძე (მ.)	საერთო წონა (კგ.)
კიბეების სპეციფიკაცია -3.10 / -0.10 ნიშნულზე (1 სართულზე)	კიბე - 1; კიბე - 2 1 (ც.)	1	Ø 12 B500C	დ.ბ.	–	370	328	369.60	328
		2	Ø 10 B500C	დ.ბ.	–	308	190	308.00	190
		1.1	Ø 10 B500C	740	60 X 2	89	55	88.80	55
		1.2	Ø 10 B500C	980	50 X 2	98	60	98.00	60
		1.3	Ø 10 B500C	1740	30 X 2	104	64	104.40	64
		მძიმე ბეტონი C20/25			V = 2.80 X 2 = 5.60 მ³			5.60 მ³	
კიბეების სპეციფიკაცია -0.10 / 4.00 ნიშნულზე (1 სართულზე)	კიბე - 1; კიბე - 2 1 (ც.)	1	Ø 12 B500C	დ.ბ.	–	416	369	415.80	369
		2	Ø 10 B500C	დ.ბ.	–	347	214	346.50	214
		1.1	Ø 10 B500C	740	60 X 2	89	55	88.80	55
		1.2	Ø 10 B500C	980	50 X 2	98	60	98.00	60
		1.3	Ø 10 B500C	1740	30 X 2	104	64	104.40	64
		მძიმე ბეტონი C20/25			V = 3.15 X 2 = 6.30 მ³			6.30 მ³	
კიბეების სპეციფიკაცია 4.00 / 22.90 ნიშნულზე (6 სართულზე)	კიბე - 1; კიბე - 2 1 (ც.)	1	Ø 12 B500C	დ.ბ.	–	383	340	2296.80	2038
		2	Ø 10 B500C	დ.ბ.	–	319	197	1914.00	1179
		3	Ø 20 B500C	დ.ბ.	–	37	91	221.76	547
		1.1	Ø 10 B500C	740	60 X 2	89	55	532.80	328
		1.2	Ø 10 B500C	980	50 X 2	98	60	588.00	362
		1.4	Ø 8 B500C	1740	20 X 2	70	27	417.60	165
		მძიმე ბეტონი C20/25			V = 2.90 X 2 = 5.80 მ³			34.80 მ³	

შენიშვნა:
NOTE:

No	Date	Revision	Issued by
----	----	----	----
----	----	----	----
----	----	----	----
----	----	----	----
----	----	----	----

სიტუაციური სქემა
KEY PLAN

პროექტი
PROJECT
F ბლოკი - მრავალბინიანი საცხ. კომპლექსი

მისამართი
ADDRESS
ქ.თბილისი, ბერი გაბრიელ სალოსის ქუჩა

ნახაზის კოდი
DRAWG. CODE
CUB-ZZZ-ST-5004-R00

ნახაზის დასახელება
DRWG. NAME
კვანძი V; VI; კიბის სპეციფიკაცია

CUBICON DESIGN & BUILDING ENGINEERING
შპს "კუბიკონი", თბილისი, მარშალ გელოვანის გამზ. 13
ტელ: (+995 591) 116444 www.cubicon.ge

მთავარი კონსტრუქტორი: LEAD STRUCTURAL ENGINEER:	შეასრულა: ISSUED BY:	შეამოწმა APPROVED BY:
მათე საჯაია	KCH	MS
ფორმატი PAPER SIZE: A3	პროექტის №: PROJECT No: 110A21	
ფურცლის ნომერი SHEET. No: ST-5004	სტადია STATUS: C.D.	მასშტაბი SCALE: 1:10

08.08.2025

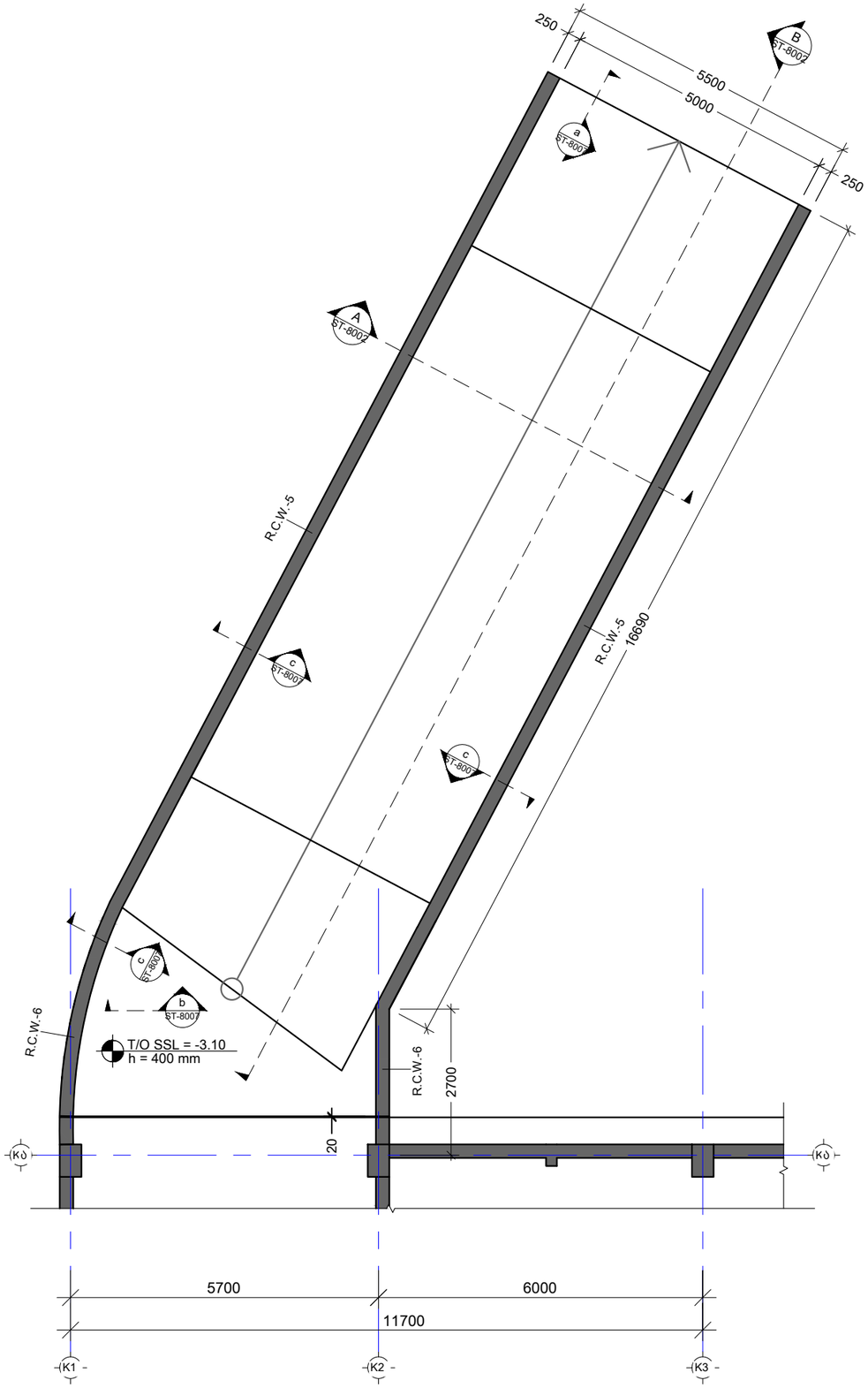

საყალიბე გეგმა -3.10 ნიშნულზე

Scale: 1:100

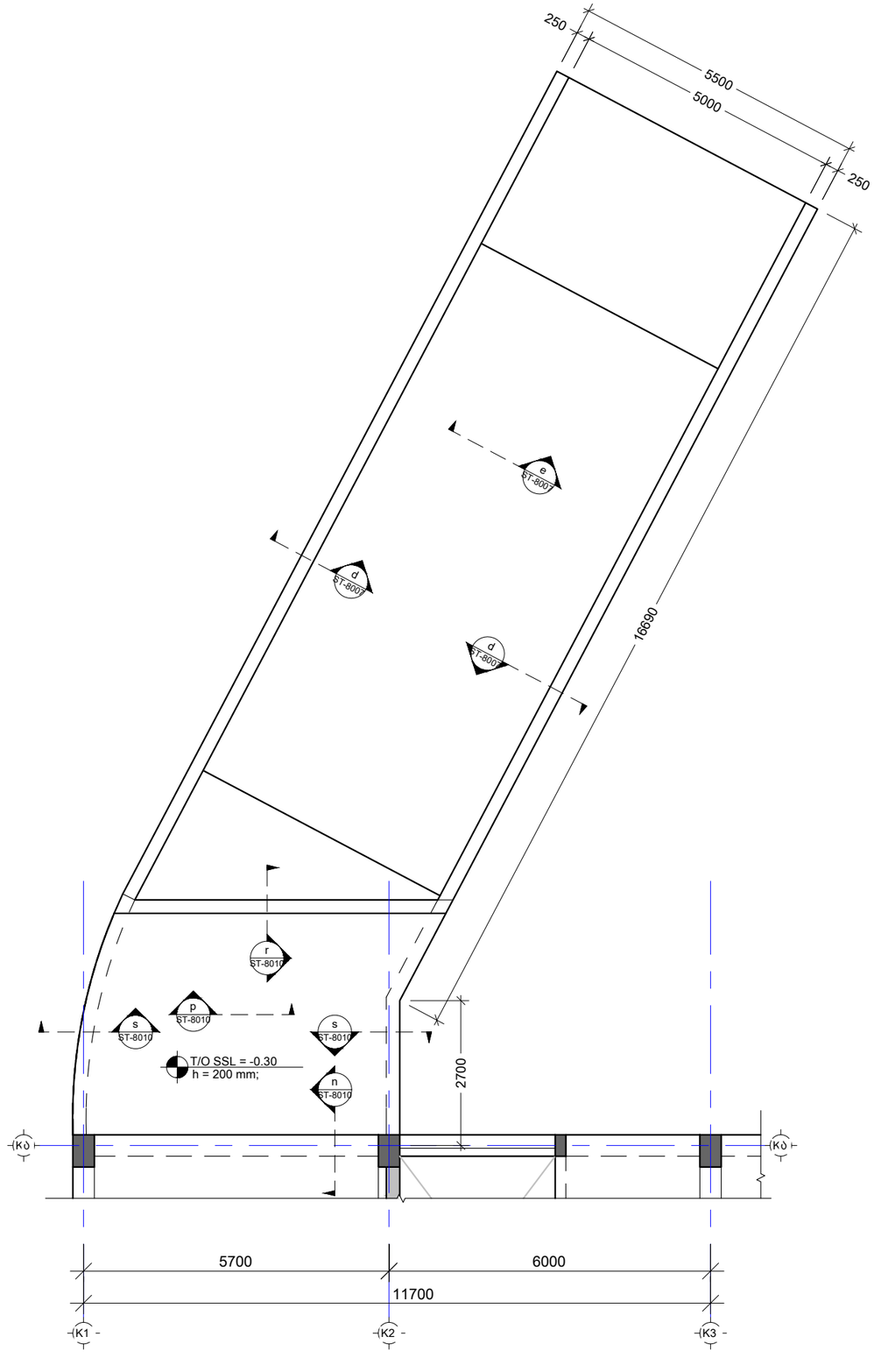

საყალიბე გეგმა -0.30 ნიშნულზე

Scale: 1:100

შენიშვნა:
NOTE:

1. ნახაზი დამუშავებულია 02.04.25 თარიღში მიღებული არქიტექტურის საფუძველზე.

----	----	----	----
----	----	----	----
----	----	----	----
----	----	----	----
----	----	----	----
No	Date	Revision	Issued by

სიტუაციური სქემა
KEY PLAN

პროექტი
PROJECT
F ბლოკი - მრავალბინიანი საცხ. კომპლექსი

მისამართი
ADDRESS
ქ.თბილისი, ბერი გაბრიელ სალოსის ქუჩა

ნახაზის კოდი
DRAWG. CODE
CUB-XXX-ST-8001-R00

ნახაზის დასახელება
DRWG. NAME
საყალიბე გეგმები -3.10- სა და -0.30 ნიშნულზე

CUBICON DESIGN & BUILDING ENGINEERING
შპს "კუბიკონი", თბილისი, მარშალ გელოვანის ბაზმ. 13
ტელ: (+995 591) 116444 www.cubicon.ge

მთავარი კონსტრუქტორი: LEAD STRUCTURAL ENGINEER:	შესრულა: ISSUED BY:	შეამოწმა APPROVED BY:
მათე საჯაია	GZ	MS
ფორმატი PAPER SIZE: A3	პროექტის №: PROJECT No: 110A21	
ფურცლის ნომერი SHEET. No: ST-8001	სტატუსი STATUS: C.D.	მასშტაბი SCALE: 1:100

08.08.2025

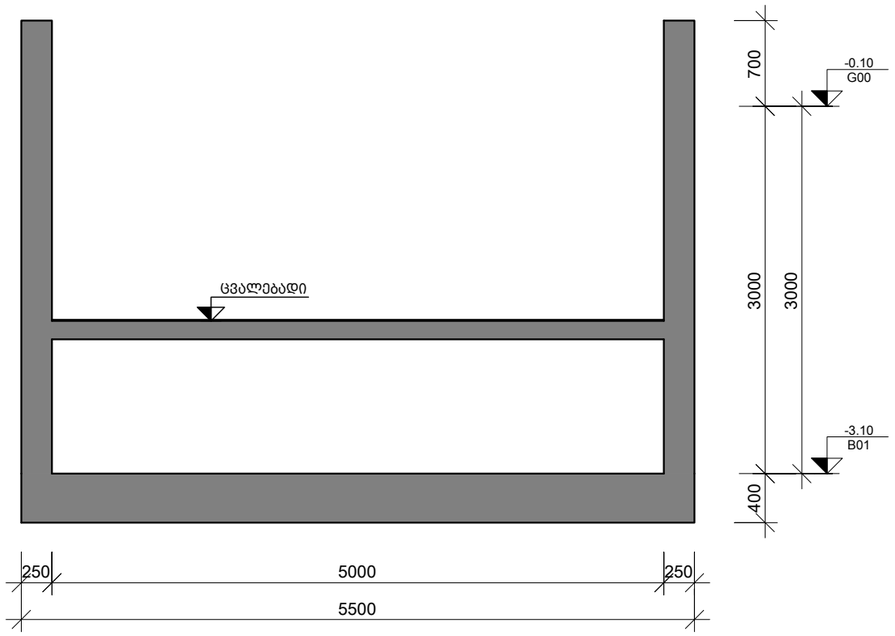

A
განშლა
Scale: 1:50

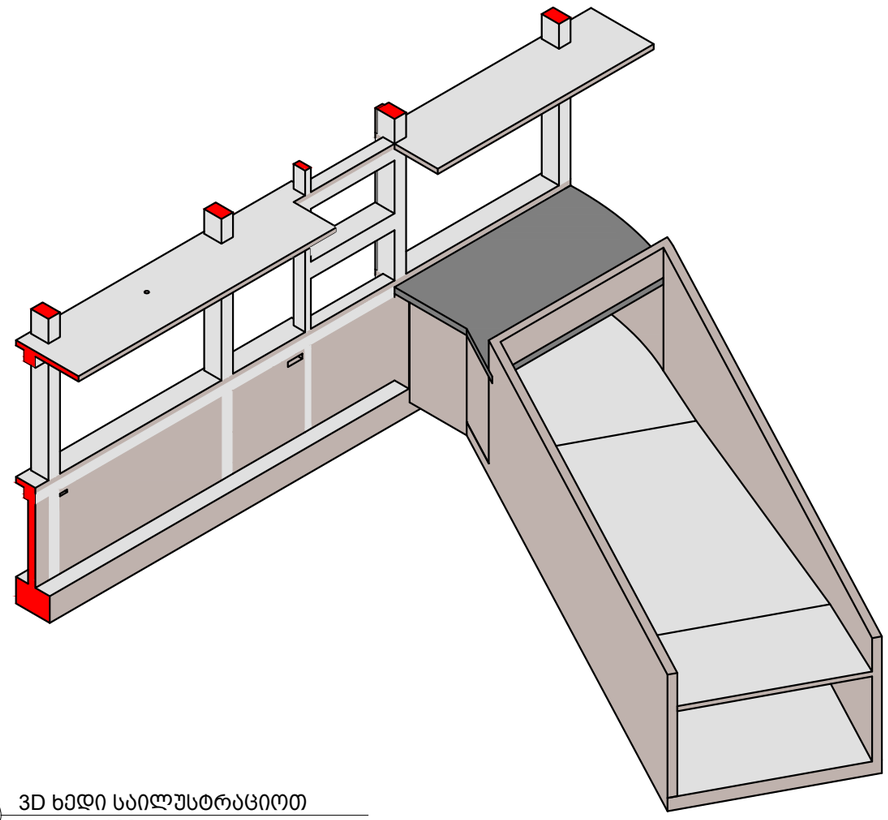

3D ხედი საილუსტრაციოთ
Scale: 1:100

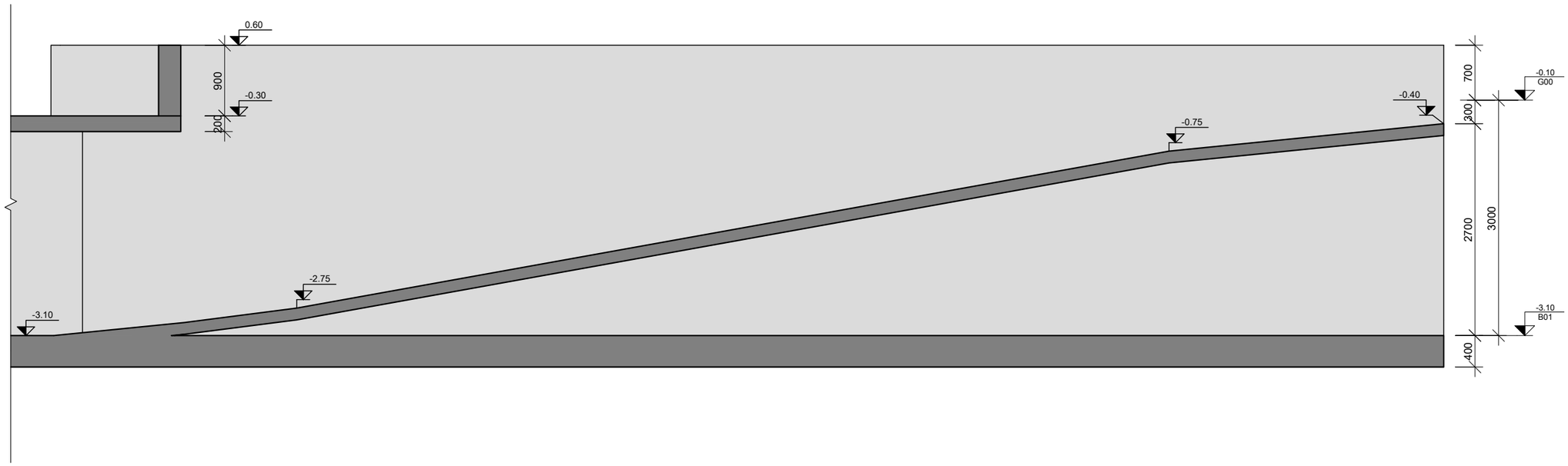

B
განშლა
Scale: 1:50

შენიშვნა:
NOTE:

1. ნახაზი დამუშავებულია 02.04.25 თარიღში მიღებული არქიტექტურის საფუძველზე.

----	----	----	----
----	----	----	----
----	----	----	----
----	----	----	----
----	----	----	----
No	Date	Revision	Issued by

სიტუაციური სქემა
KEY PLAN

პროექტი
PROJECT
F ბლოკი - მრავალბინიანი საცხ. კომპლექსი

მისამართი
ADDRESS
ქ.თბილისი, ბერი გაბრიელ სალოსის ქუჩა

ნახაზის კოდი
DRAWG. CODE
CUB-XXX-ST-8002-R00

ნახაზის დასახელება
DRWG. NAME
განშლა - A; B; 3D მოდელი საილუსტრაციოდ;

CUBICON DESIGN & BUILDING ENGINEERING
შპს "კუბიკონი", თბილისი, მარშალ გელოვანის გამზ. 13
ტელ: (+995 591) 116444 www.cubicon.ge

მთავარი კონსტრუქტორი: LEAD STRUCTURAL ENGINEER: მათე საჯაია	შეასრულა: ISSUED BY: GZ	შეამოწმა APPROVED BY: MS
	ფორმატი PAPER SIZE A3	პროექტის №: PROJECT No 110A21
ფურცლის ნომერი SHEET. No ST-8002	სტადია STATUS C.D.	მასშტაბი SCALE 1:50; 1:100

08.08.2025

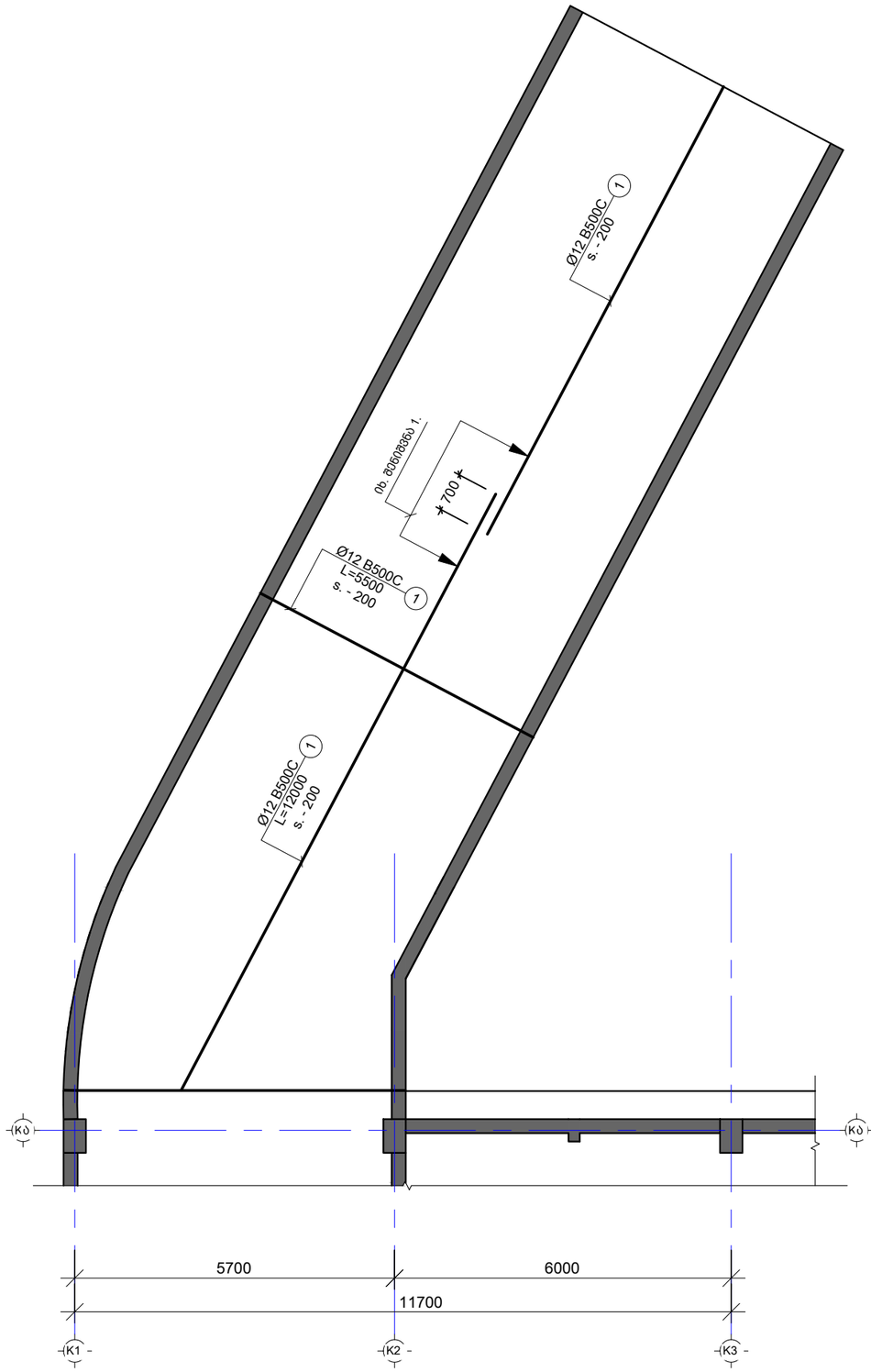

არმირების ქვედა შრე -3.10 ნიშნულზე X და Y
Scale: 1:100

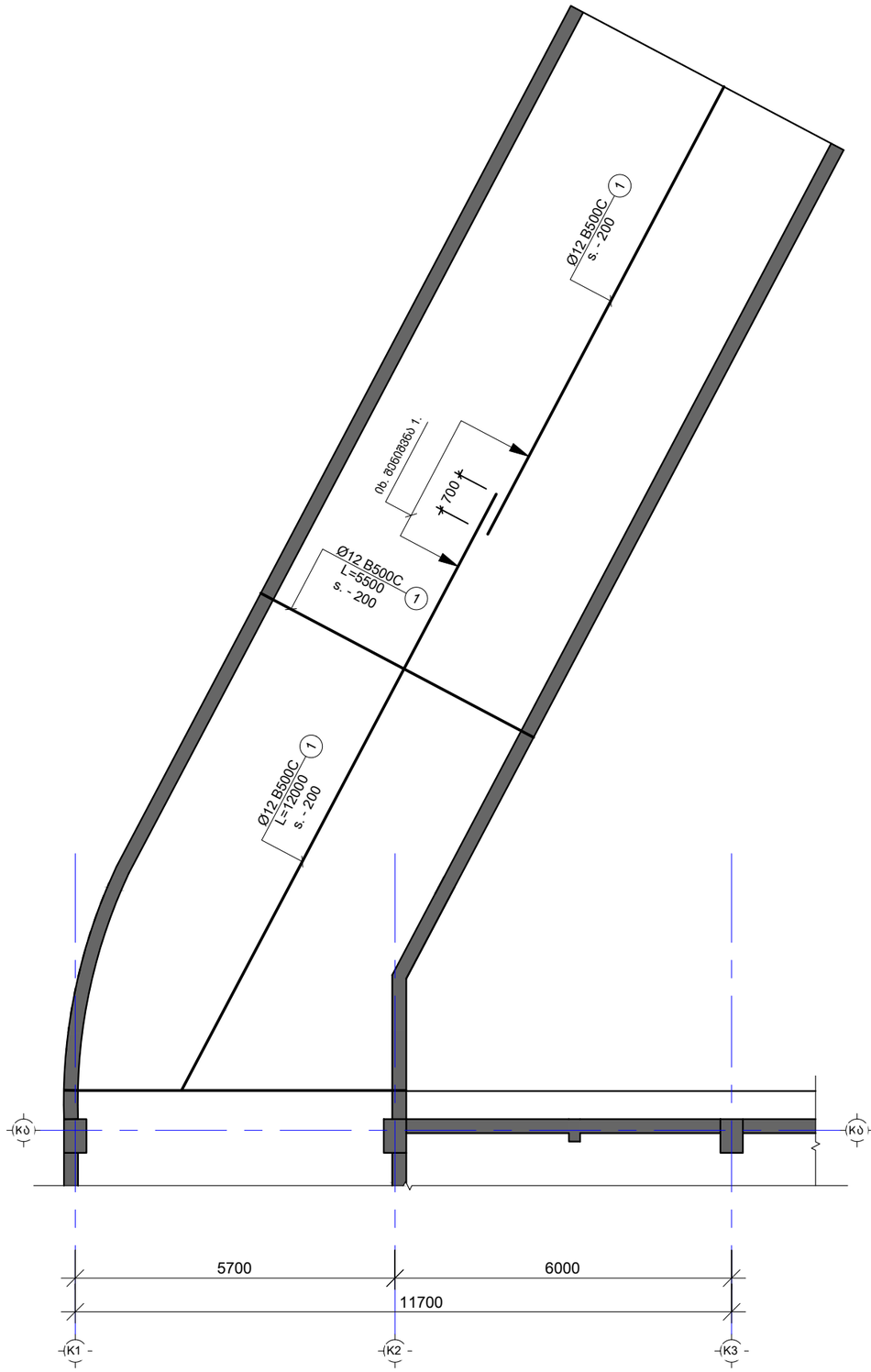

არმირების ზედა შრე -3.10 ნიშნულზე X და Y
Scale: 1:100

შენიშვნა:
NOTE:

1. ყოველი შემდეგი რიგი შესრულდეს პოზიციების ადგილმონაცვლეობით.
2. კვეთების მარკირება იხილეთ საყალიბე გეგმაზე.

No	Date	Revision	Issued by
----	----	----	----
----	----	----	----
----	----	----	----
----	----	----	----
----	----	----	----

სიტუაციური სქემა
KEY PLAN

პროექტი
PROJECT
F ბლოკი - მრავალბინიანი საცხ. კომპლექსი

მისამართი
ADDRESS
ქ.თბილისი, ბერი გაბრიელ სალოსის ქუჩა

ნახაზის კოდი
DRAWG. CODE
CUB-XXX-ST-8003-R00

ნახაზის დასახელება
DRWG. NAME
არმირების გეგმები -3.10 ნიშნულზე

CUBICON DESIGN & BUILDING ENGINEERING
შპს "კუბიკონი", თბილისი, მარშალ გელოვანის ბაძმ. 13
ტელ: (+995 591) 116444 www.cubicon.ge

მთავარი კონსტრუქტორი: LEAD STRUCTURAL ENGINEER:	შეასრულა: ISSUED BY:	შეამოწმა APPROVED BY:
მათე საჯაია	GZ	MS
ფორმატი PAPER SIZE: A3	პროექტის №: PROJECT No: 110A21	
ფურცლის ნომერი SHEET. No: ST-8003	სტადია STATUS: C.D.	მასშტაბი SCALE: 1:100

08.08.2025

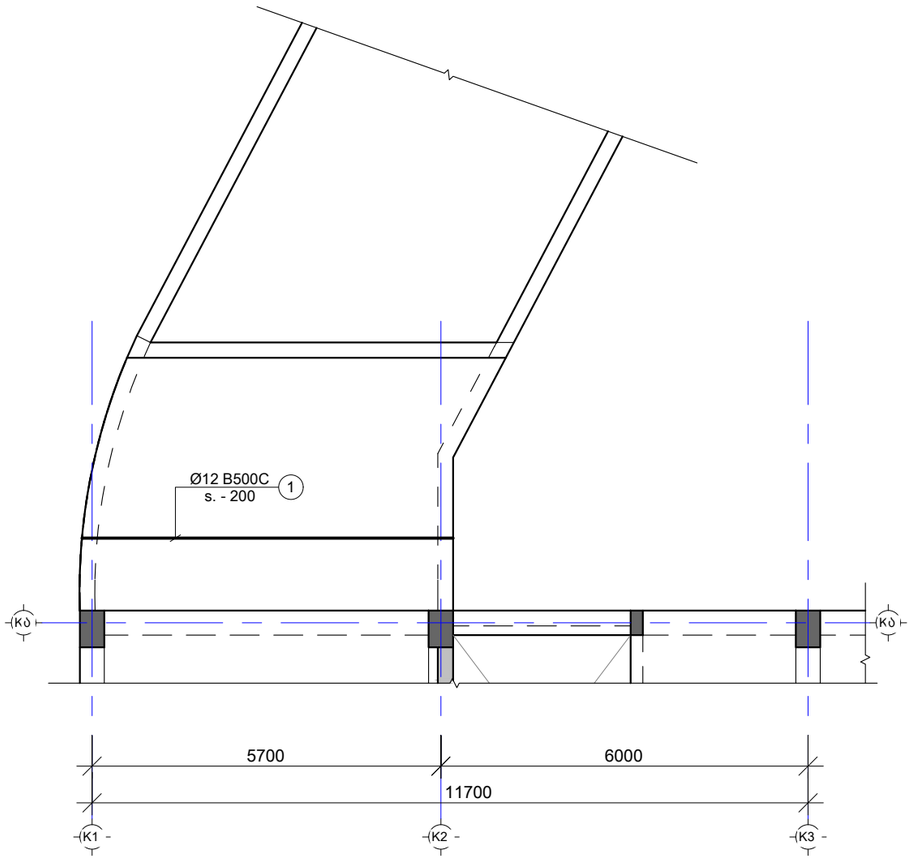

---- არმირების ქვედა შრე -0.30 ნიშნულზე X მიმართ.
Scale: 1:100

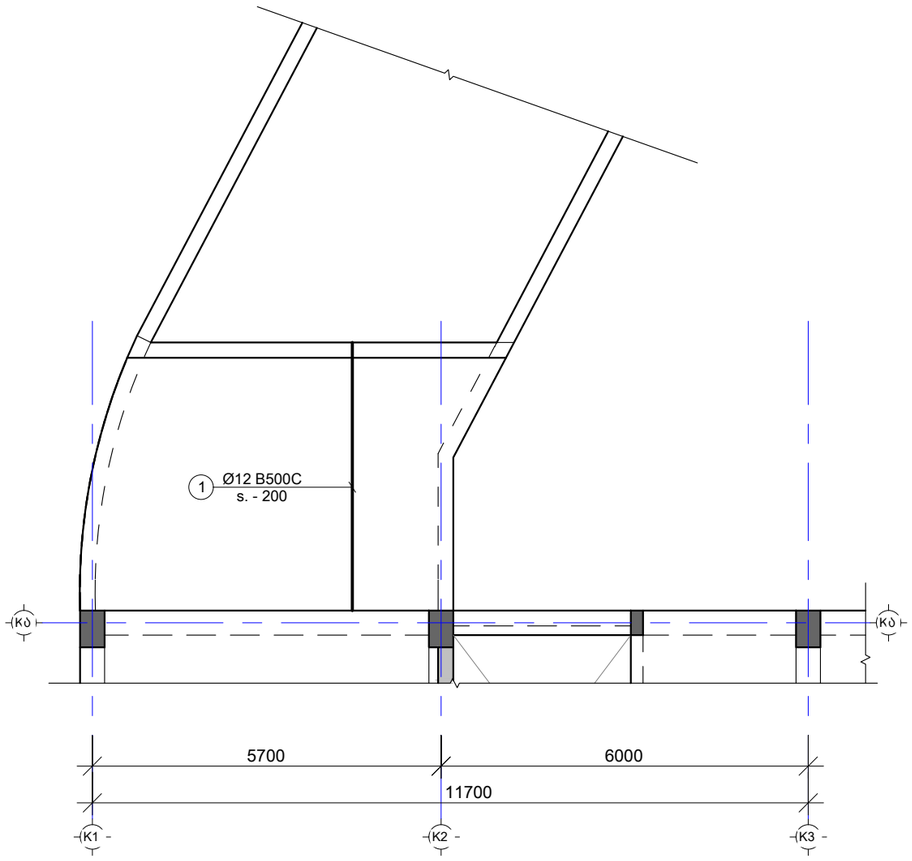

---- არმირების ქვედა შრე -0.30 ნიშნულზე Y მიმართ.
Scale: 1:100

შენიშვნა:
NOTE:

1. ყოველი შემდეგი რიგი შესრულდეს პოზიციების ადგილმონაცვლეობით.
2. კვეთების მარკირება იხილეთ საყალიბე გეგმაზე.

----	----	----	----
----	----	----	----
----	----	----	----
----	----	----	----
----	----	----	----
No	Date	Revision	Issued by

სიტუაციური სქემა
KEY PLAN

პროექტი
PROJECT
F ბლოკი - მრავალბინიანი საცხ. კომპლექსი

მისამართი
ADDRESS
ქ.თბილისი, ბერი გაბრიელ სალოსის ქუჩა

ნახაზის კოდი
DRAWG. CODE
CUB-XXX-ST-8004-R00

ნახაზის დასახელება
DRWG. NAME
არმირების გეგმები -0.30 ნიშნულზე ქვედა შრე

CUBICON
DESIGN & BUILDING ENGINEERING
შპს "კუბიკონი", თბილისი, მარშალ გელოვანის გამზ. 13
ტელ: (+995 591) 116444 www.cubicon.ge

მთავარი კონსტრუქტორი: LEAD STRUCTURAL ENGINEER: მათე საჯაია	შეასრულა: ISSUED BY: GZ	შეამოწმა APPROVED BY: MS
	ფორმატი PAPER SIZE A3	პროექტის №: PROJECT No 110A21
ფურცლის ნომერი SHEET. No ST-8004	სტადია STATUS C.D.	მასშტაბი SCALE 1:100

08.08.2025

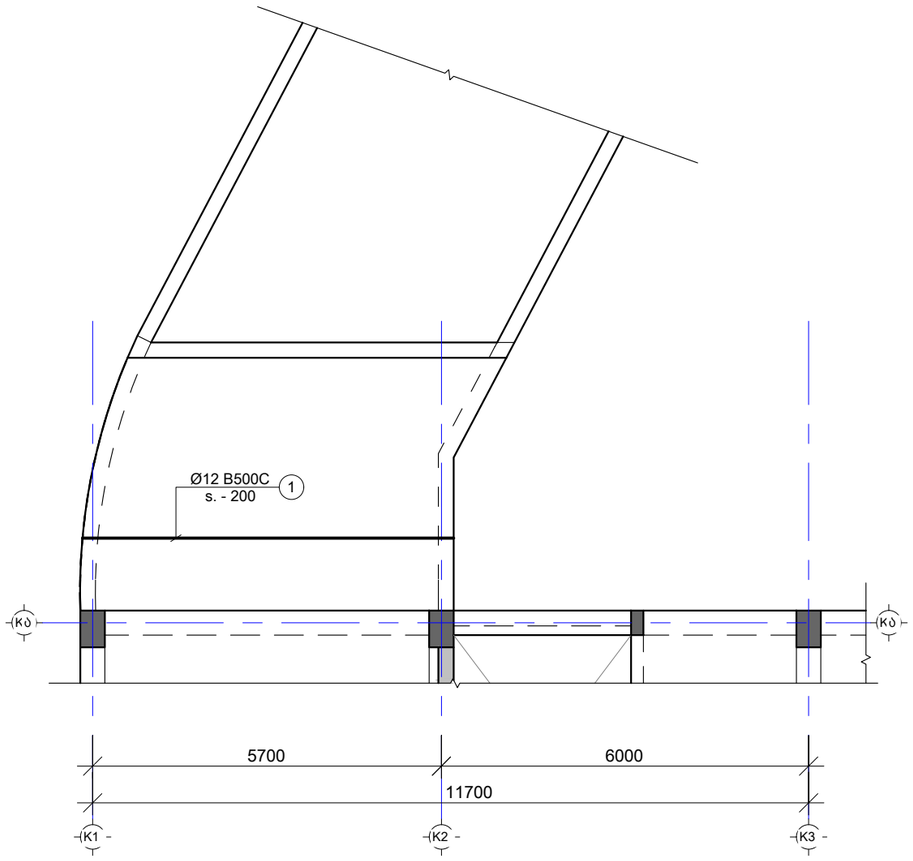

---- არმირების ზედა შრე -0.30 ნიშნულზე X მიმართ.
Scale: 1:100

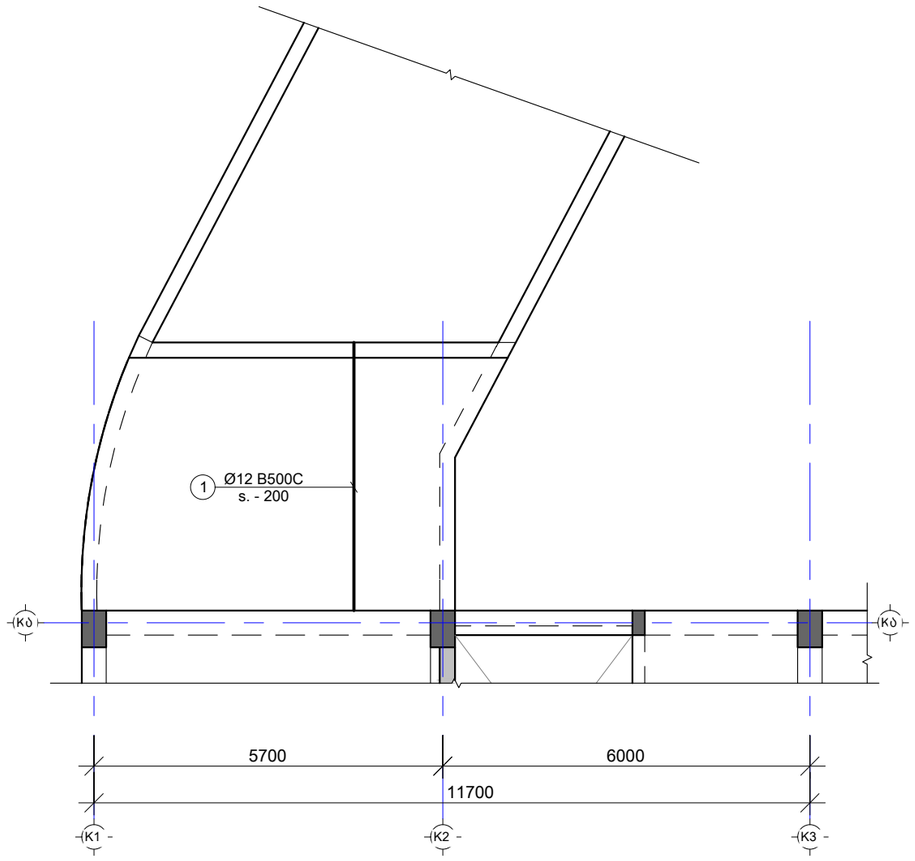

---- არმირების ზედა შრე -0.30 ნიშნულზე Y მიმართ.
Scale: 1:100

შენიშვნა:
NOTE:

1. ყოველი შემდეგი რიგი შესრულდეს პოზიციების ადგილმონაცვლეობით.
2. კვეთების მარკირება იხილეთ საყალიბე გეგმაზე.

No	Date	Revision	Issued by
----	----	----	----
----	----	----	----
----	----	----	----
----	----	----	----
----	----	----	----

სიტუაციური სქემა
KEY PLAN

პროექტი
PROJECT
F ბლოკი - მრავალბინიანი საცხ. კომპლექსი

მისამართი
ADDRESS
ქ.თბილისი, ბერი გაბრიელ სალოსის ქუჩა

ნახაზის კოდი
DRAWG. CODE
CUB-XXX-ST-8005-R00

ნახაზის დასახელება
DRWG. NAME
არმირების გეგმები -0.30 ნიშნულზე ზედა შრე

CUBICON
DESIGN & BUILDING ENGINEERING
შპს "კუბიკონი", თბილისი, მარშალ გელოვანის გამზ. 13
ტელ: (+995 591) 116444 www.cubicon.ge

მთავარი კონსტრუქტორი: LEAD STRUCTURAL ENGINEER:	შეასრულა: ISSUED BY:	შეამოწმა APPROVED BY:
მათე საჯაია	GZ	MS
	ფორმატი PAPER SIZE: A3	პროექტის №: PROJECT No 110A21
ფურცლის ნომერი SHEET. No ST-8005	სტადია STATUS C.D.	მასშტაბი SCALE 1:100

08.08.2025

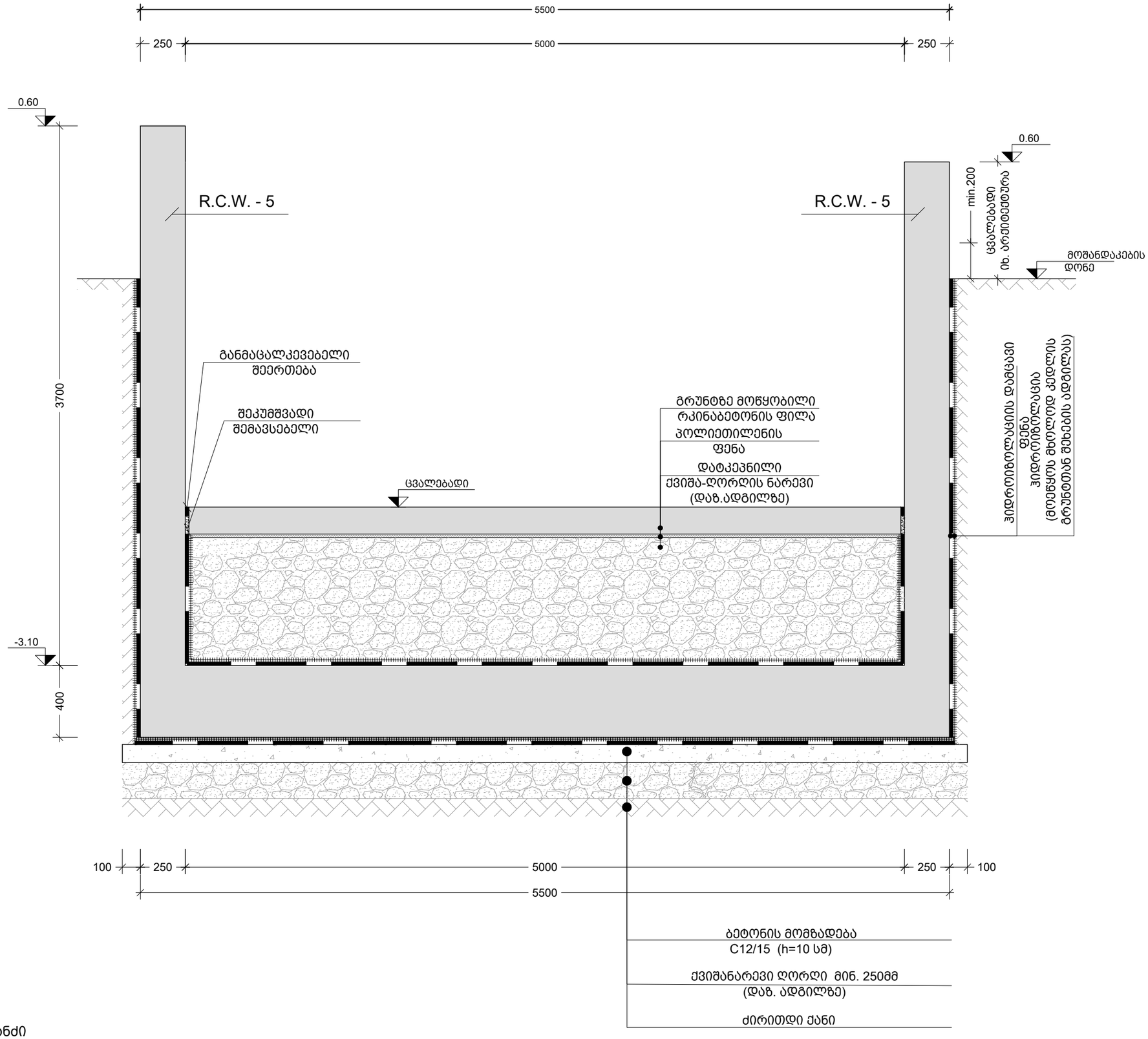

ტიპური კვანძი
Scale: 1:25

შენიშვნა:
NOTE:

No	Date	Revision	Issued by
----	----	----	----
----	----	----	----
----	----	----	----
----	----	----	----
----	----	----	----

სიტუაციური სქემა
KEY PLAN

პროექტი
PROJECT
F ბლოკი - მრავალბინიანი საცხ. კომპლექსი

მისამართი
ADDRESS
ქ.თბილისი, ბერი გაბრიელ სალოსის ქუჩა

ნახაზის კოდი
DRAWG. CODE
CUB-XXX-ST-8006-R00

ნახაზის დასახელება
DRWG. NAME
ტიპური კვანძი

CUBICON DESIGN & BUILDING ENGINEERING
შპს "კუბიკონი", თბილისი, მარშალ გელოვანის გამზ. 13
ტელ: (+995 591) 116444 www.cubicon.ge

მთავარი კონსტრუქტორი: LEAD STRUCTURAL ENGINEER:	შეასრულა: ISSUED BY:	შეამოწმა APPROVED BY:
მათე საჯაია	GZ	MS
ფორმატი PAPER SIZE	პროექტის №: PROJECT No	
A3	110A21	
ფურცლის ნომერი SHEET. No	სტადია STATUS	მასშტაბი SCALE
ST-8006	C.D.	1:10; 1:25

08.08.2025

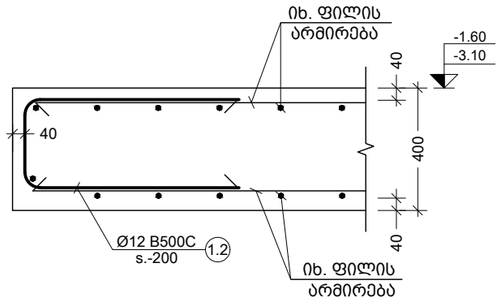

a კვეთი
Scale: 1:20

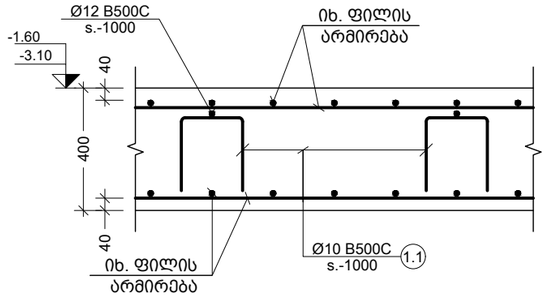

b კვეთი
Scale: 1:20

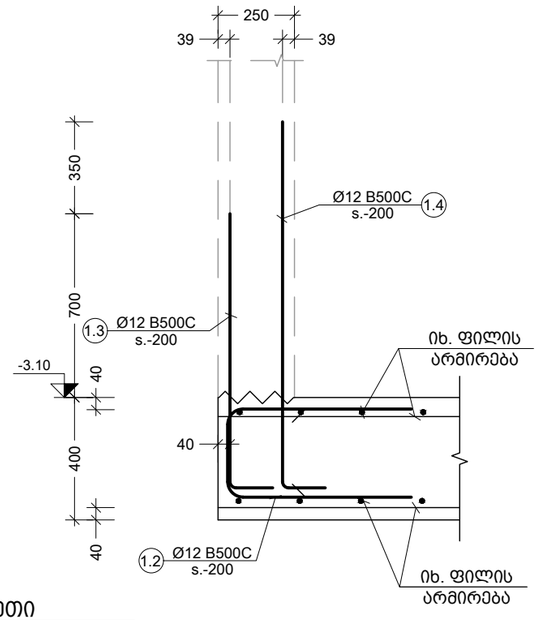

c კვეთი
Scale: 1:20

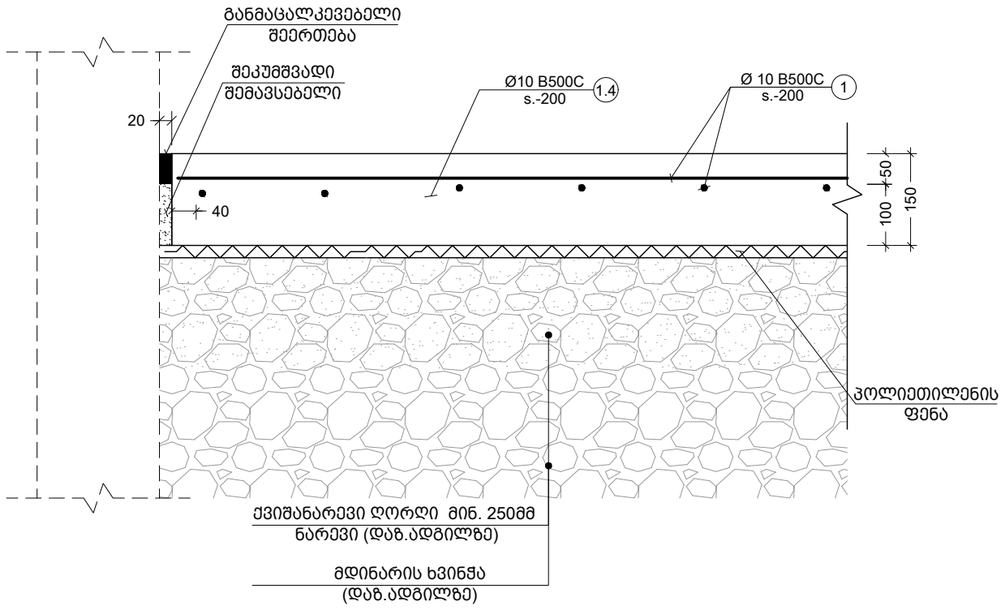

d კვეთი
Scale: 1:10

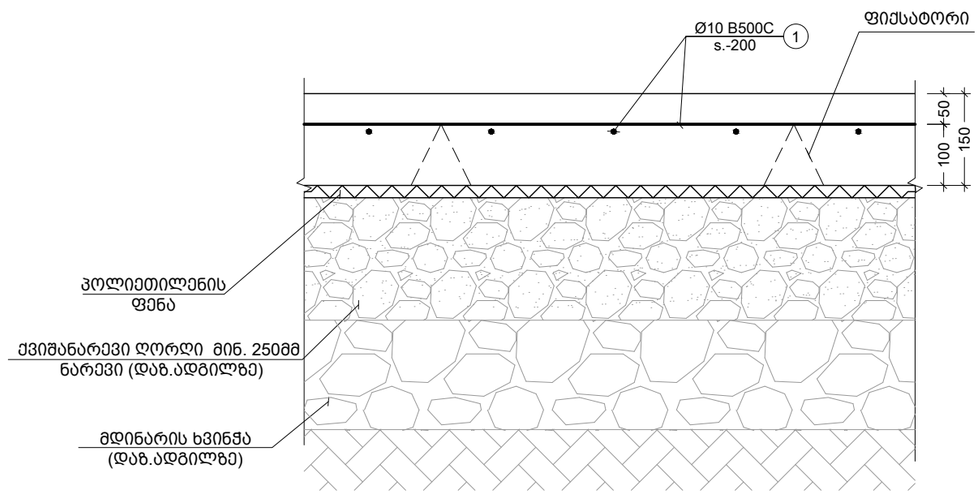

e კვეთი
Scale: 1:10

შენიშვნა:
NOTE:

No	Date	Revision	Issued by
----	----	----	----
----	----	----	----
----	----	----	----
----	----	----	----
----	----	----	----

სიტუაციური სქემა
KEY PLAN

პროექტი
PROJECT
F ბლოკი - მრავალბინიანი საცხ. კომპლექსი

მისამართი
ADDRESS
ქ.თბილისი, ბერი გაბრიელ სალოსის ქუჩა

ნახაზის კოდი
DRAWG. CODE
CUB-XXX-ST-8007-R00

ნახაზის დასახელება
DRWG. NAME
კვეთი - a; b; c; d; e

CUBICON DESIGN & BUILDING ENGINEERING
მას "კუბიკონი", თბილისი, მარშალ გელოვანის გამზ. 13
ტელ: (+995 591) 116444 www.cubicon.ge

მთავარი კონსტრუქტორი: LEAD STRUCTURAL ENGINEER:	შეასრულა: ISSUED BY:	შეამოწმა APPROVED BY:
მათე საჯაია	GZ	MS
	ფორმატი PAPER SIZE: A3	პროექტის №: PROJECT No 110A21
ფურცლის ნომერი SHEET. No: ST-8007	სტადია STATUS: C.D.	მასშტაბი SCALE: 1:20

08.08.2025

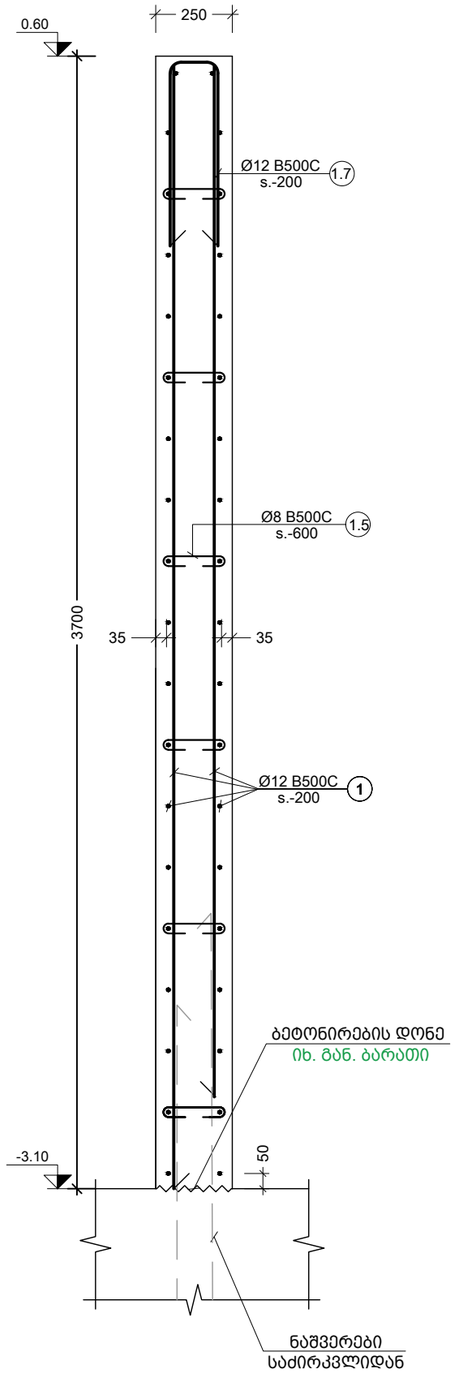

5 R.C.W.
Scale: 1:20

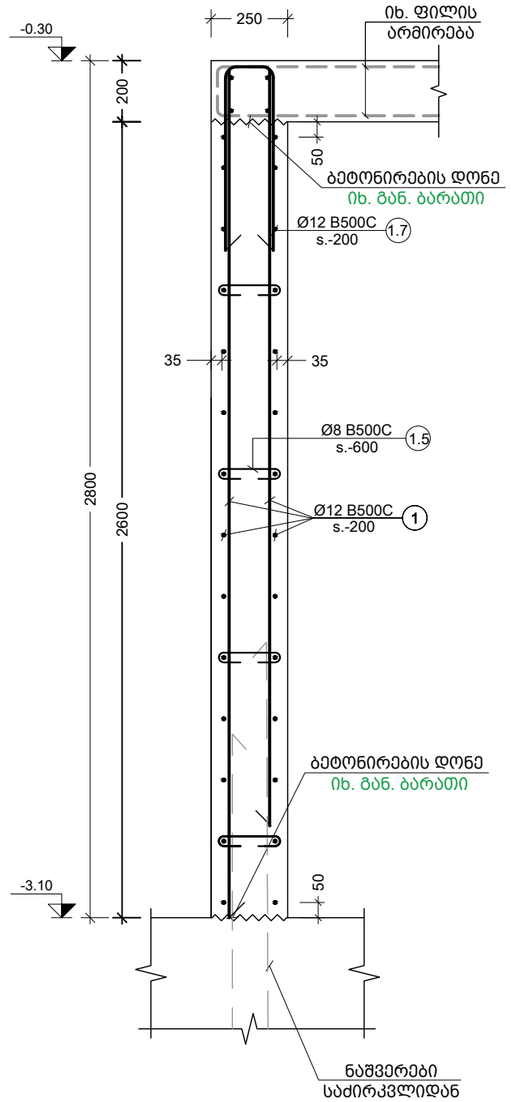

6 R.C.W.
Scale: 1:20

შენიშვნა:
NOTE:

No	Date	Revision	Issued by
----	----	----	----
----	----	----	----
----	----	----	----
----	----	----	----
----	----	----	----

სიტუაციური სქემა
KEY PLAN

პროექტი
PROJECT
F ბლოკი - მრავალბინიანი საცხ. კომპლექსი

მისამართი
ADDRESS
ქ.თბილისი, ბერი გაბრიელ სალოსის ქუჩა

ნახაზის კოდი
DRAWG. CODE
CUB-XXX-ST-8008-R00

ნახაზის დასახელება
DRWG. NAME
R.C.W. - 5; 6

CUBICON DESIGN & BUILDING ENGINEERING
მას "კუბიკონი", თბილისი, მარშალ გელოვანის ბაძმ. 13
ტელ: (+995 591) 116444 www.cubicon.ge

მთავარი კონსტრუქტორი: LEAD STRUCTURAL ENGINEER:	შეასრულა: ISSUED BY:	შეამოწმა APPROVED BY:
მათე საჯაია	----	----
ფორმატი PAPER SIZE: A3	პროექტის №: PROJECT No: 110A21	
ფურცლის ნომერი SHEET. No: ST-8008	სტადია STATUS: C.D.	მასშტაბი SCALE: ----

08.08.2025

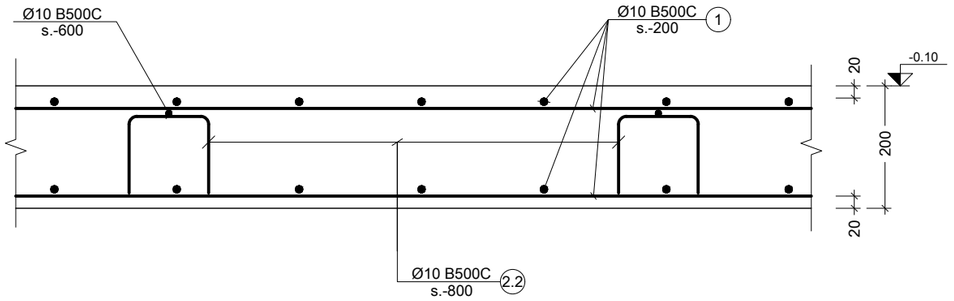

p კვეთი
Scale: 1:10

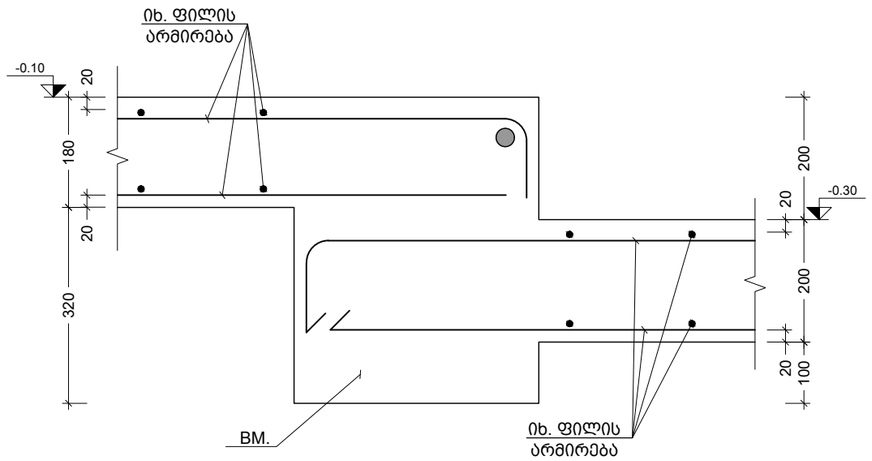

n კვეთი
Scale: 1:10

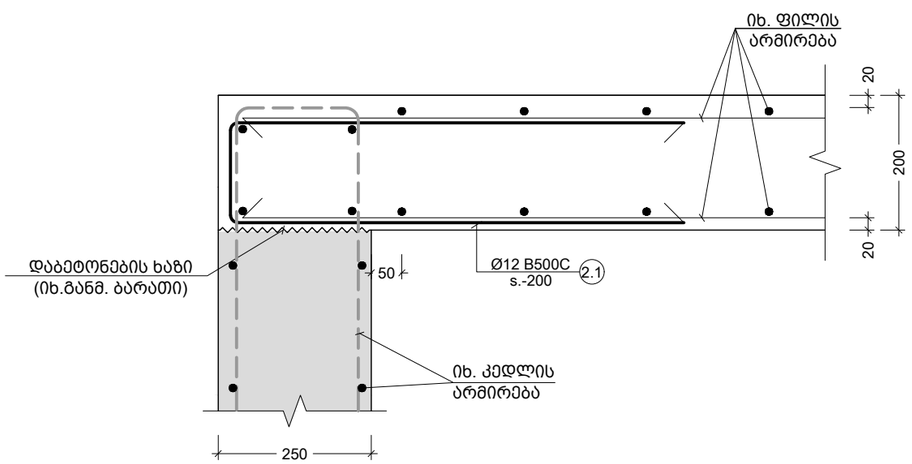

s კვეთი
Scale: 1:10

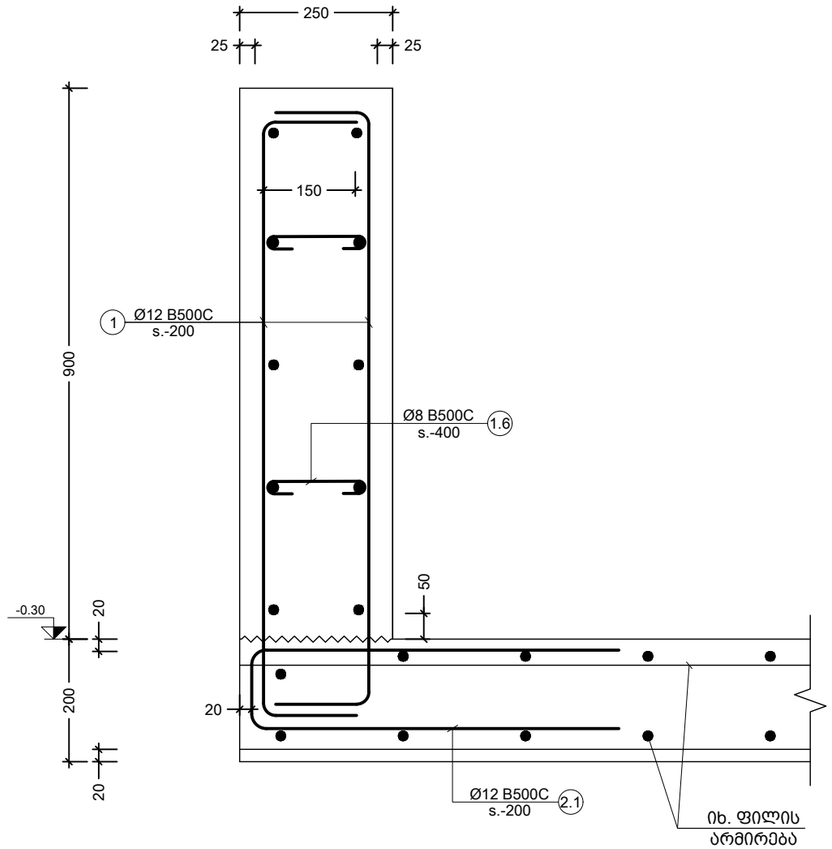

r კვეთი
Scale: 1:10

შენიშვნა:
NOTE:

----	----	----	----
----	----	----	----
----	----	----	----
----	----	----	----
----	----	----	----
No	Date	Revision	Issued by

სიტუაციური სქემა
KEY PLAN

პროექტი
PROJECT
F ბლოკი - მრავალბინიანი საცხ. კომპლექსი

მისამართი
ADDRESS
ქ.თბილისი, ბერი გაბრიელ სალოსის ქუჩა

ნახაზის კოდი
DRAWG. CODE
CUB-XXX-ST-8009-R00

ნახაზის დასახელება
DRWG. NAME
კვეთი - n; p; r; s

CUBICON
DESIGN & BUILDING ENGINEERING
შპს "კუბიკონი", თბილისი, მარშალ გელოვანის ბაძგ. 13
ტელ: (+995 591) 116444 www.cubicon.ge

მთავარი კონსტრუქტორი: LEAD STRUCTURAL ENGINEER:	შესრულა: ISSUED BY:	შეამოწმა APPROVED BY:
მათე საჯაია	GZ	MS
ფორმატი PAPER SIZE: A3	პროექტის №: PROJECT No: 110A21	
ფურცლის ნომერი SHEET. No: ST-8010	სტატუსი STATUS: C.D.	მასშტაბი SCALE: 1:10

08.08.2025

პოზ. №	ესკიზი	L მმ
1.1	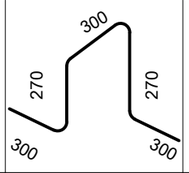	1440
1.2	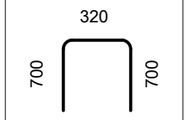	1720
1.3	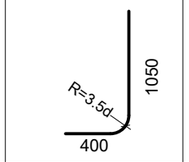	1450
1.4	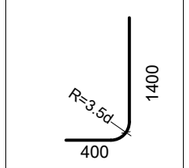	1800
1.5	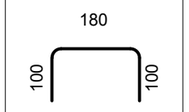	380
1.6	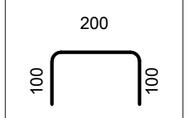	400

პოზ. №	ესკიზი	L მმ
1.7	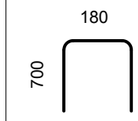	1580
1.8	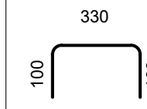	530
1.9	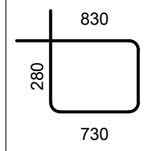	2020
2.1	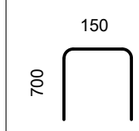	1550
2.2	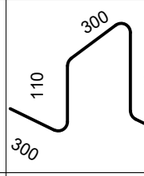	1120
2.3	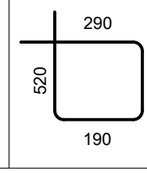	1420

კონსტრ. დასახ.	ელემენტის დასახ.	პოზ. №	დიამეტრი ან კვეთი (მმ)		ერთეულის სიგრძე (მმ.)	რაოდენობა (ც.)	სულ სიგრძე (მ.)	სულ წონა (კგ.)
პანდუსის სპეციფიკაცია	სძირკველი	1	Ø 12	B500C	დ.ა.	–	2576	2286
		1.1	Ø 10	B500C	1440	174 X 1	251	155
		1.2	Ø 12	B500C	1720	260 X 1	447	397
		1.3	Ø 12	B500C	1450	200 X 1	290	257
		1.4	Ø 12	B500C	1800	200 X 1	360	319
		მძიმე ბეტონი		C20/25	V =	44.6 X 1	= 44.60 მ³	
		ბეტონის მომზადება		C16/20	V =	12.1 X 1	= 12.05 მ³	
	მონ.კედელი	1	Ø 12	B500C	დ.ა.	–	3576	3173
		1.5	Ø 8	B500C	380	414 X 1	157	62
		1.6	Ø 8	B500C	400	31 X 1	13	5
		1.7	Ø 12	B500C	1580	200 X 1	316	280
		მძიმე ბეტონი		C20/25	V =	37.3 X 1	= 37.25 მ³	
	პანდუსი და ფილა	1	Ø 12	B500C	დ.ა.	–	1698	1506
		2.1	Ø 12	B500C	1550	75 X 1	116	103
		2.2	Ø 10	B500C	1120	41 X 1	46	29
		მძიმე ბეტონი		C20/25	V =	18.8 X 1	= 18.76 მ³	

შენიშვნა:
NOTE:

----	----	----	----
----	----	----	----
----	----	----	----
----	----	----	----
----	----	----	----
No	Date	Revision	Issued by

სიტუაციური სქემა
KEY PLAN

პროექტი
PROJECT
F ბლოკი - მრავალბინიანი საცხ. კომპლექსი

მისამართი
ADDRESS
ქ.თბილისი, ბერი გაბრიელ სალოსის ქუჩა

ნახაზის კოდი
DRAWG. CODE
CUB-XXX-ST-8010-R00

ნახაზის დასახელება
DRWG. NAME
სპეციფიკაცია

CUBICON DESIGN & BUILDING ENGINEERING
შპს "კუბიკონი", თბილისი, მარშალ გელოვანის გამზ. 13
ტელ: (+995 591) 116444 www.cubicon.ge

მთავარი კონსტრუქტორი: LEAD STRUCTURAL ENGINEER:	შეასრულა: ISSUED BY:	შეამოწმა APPROVED BY:
მათე საჯაია	GZ	MS
ფურცლის ნომერი SHEET. No	ფორმატი PAPER SIZE	პროექტის №: PROJECT No
ST-8011	A3	110A21
	სტადია STATUS	მასშტაბი SCALE
	C.D.	1:10

08.08.2025

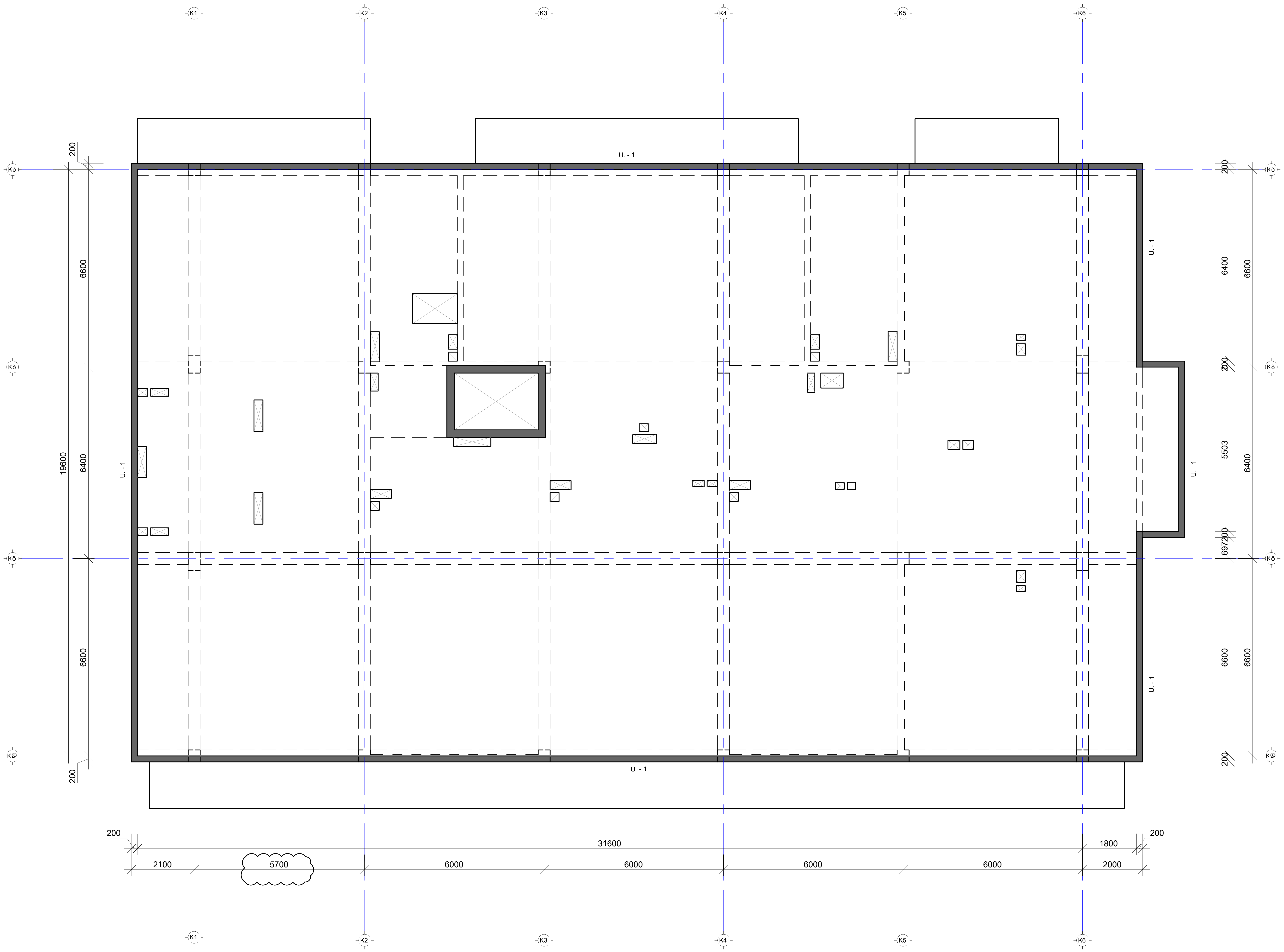

შენიშვნა:
NOTE:

No	Date	Revision	Issued by
----	----	----	----
----	----	----	----
----	----	----	----
----	----	----	----
01	14.11.2023	შეიცვალა ღერძის მდებარეობა	SB

სიტუაციური სქემა
KEY PLAN

პროექტი
PROJECT
F ბლოკი - მრავალბინიანი საცხ. კომპლექსი

მისამართი
ADDRESS
ქ.თბილისი, ბერი გაბრიელ სალოსის ქუჩა

ნახაზის ნომერი
DRAWG. No
CUB-L08-ST-9001-R01

ნახაზის დასახელება
DRWG. NAME
პარაპეტის მარკირების გეგმა 26.05 ნიშნულზე

CUBICON ©
DESIGN & BUILDING ENGINEERING

შპს "კუბიკონი", თბილისი, მარშალ გელოვანის გამზ. 13
ტელ: (+995 591) 116444 www.cubicon.ge

მთავარი კონსტრუქტორი: LEAD STRUCTURAL ENGINEER:	შეასრულა: ISSUED BY:	შეამოწმა APPROVED BY:
მათე საჯაია	KCH	MS
	ფორმატი PAPER SIZE: A2	პროექტის №: PROJECT No: 110A21
ფურცლის ნომერი SHEET. No: ST-9001	სტადია STATUS: C.D.	მასშტაბი SCALE: 1:100

08.08.2025

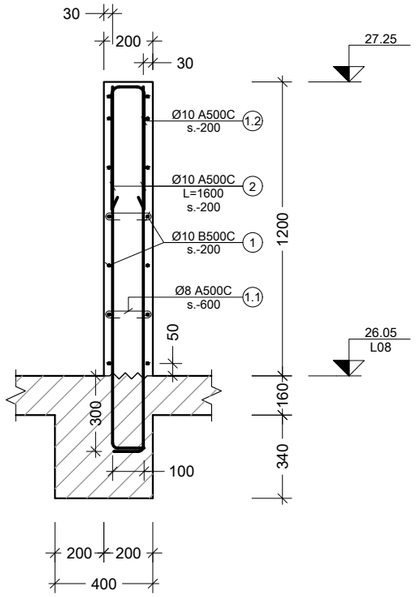

1 პარაპეტი
Scale: 1:25

კონსტრ. დასახ.	ელემენტის დასახ.	პოზ. №	დიამეტრი ან კვეთი (მმ)	ერთეულის სიგრძე (მმ.)	რაოდენობა (ც.)	საერთო სიგრძე (მ.)	საერთო წონა (კგ.)
პარაპეტი	U.-1 1 (ც.)	1	Ø 10 B500C	დ.ბ.	–	1694	1044
		2	Ø 10 B500C	1600	1100 X 1	1760	1085
		1.1	Ø 8 B500C	360	394 X 1	142	56
		1.2	Ø 10 B500C	1130	548 X 1	619	382
		მძიმე ბეტონი C20/25		V =	26.5 X 1	= 26.50 მ³	

პოზ. №	ე ს კ ი ზ ი	L მმ
1.1	160 100 100	360
1.2	130 500 500	1130

შენიშვნა:
NOTE:

----	----	----	----
----	----	----	----
----	----	----	----
----	----	----	----
----	----	----	----
No	Date	Revision	Issued by

სიტუაციური სქემა
KEY PLAN

პროექტი
PROJECT
F ბლოკი - მრავალბინიანი საცხ. კომპლექსი

მისამართი
ADDRESS
ქ.თბილისი, ბერი გაბრიელ სალოსის ქუჩა

ნახაზის კოდი
DRAWG. CODE
CUB-ZZZ-ST-9002-R00

ნახაზის დასახელება
DRWG. NAME
პარაპეტის კვეთი

CUBICON
DESIGN & BUILDING ENGINEERING
შპს "კუბიკონი", თბილისი, მარშალ გელოვანის ბაძმ. 13
ტელ: (+995 591) 116444 www.cubicon.ge

მთავარი კონსტრუქტორი: LEAD STRUCTURAL ENGINEER:	შეასრულა: ISSUED BY:	შეამოწმა APPROVED BY:
მათე საჯაია	KCH	MS
ფურცლის ნომერი SHEET. No: ST-9002	ფორმატი PAPER SIZE: A3	პროექტის №: PROJECT No: 110A21
	სტატუსი STATUS: C.D.	მასშტაბი SCALE: 1:25

08.08.2025

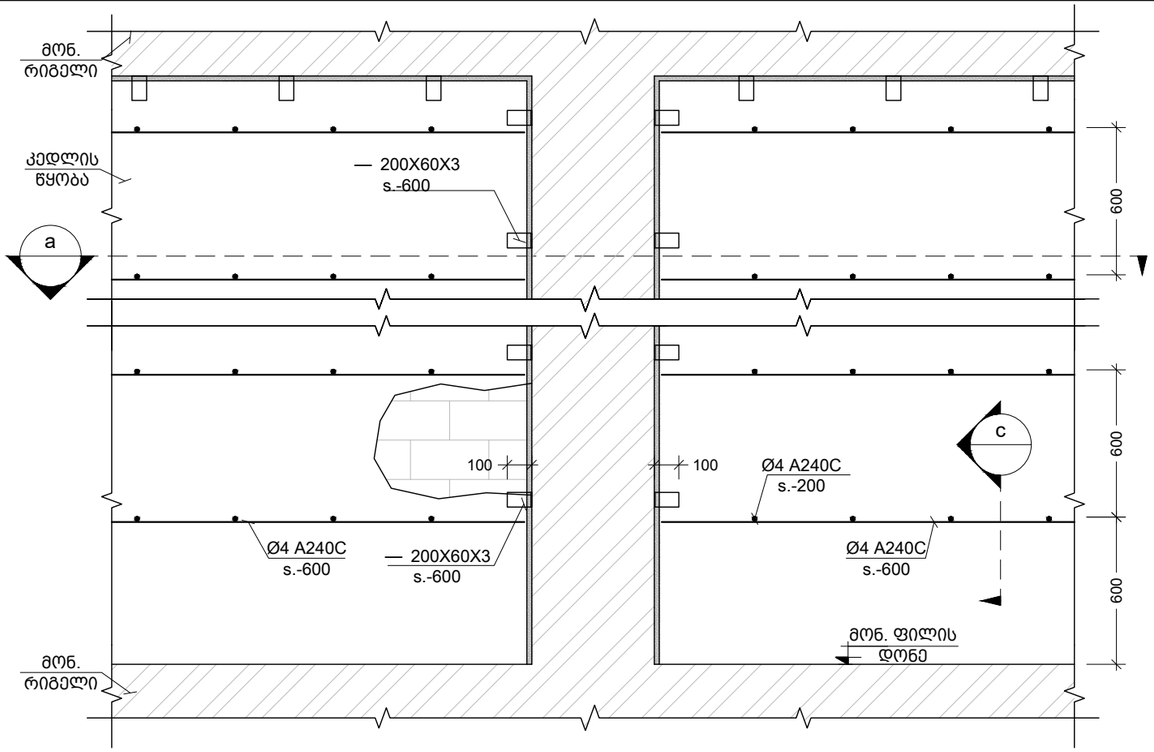

მონ. რ.ბ.-ის სვეტების და გარე შემომგზღუდავი კედლების მიერთების სქემა
Scale: 1:25

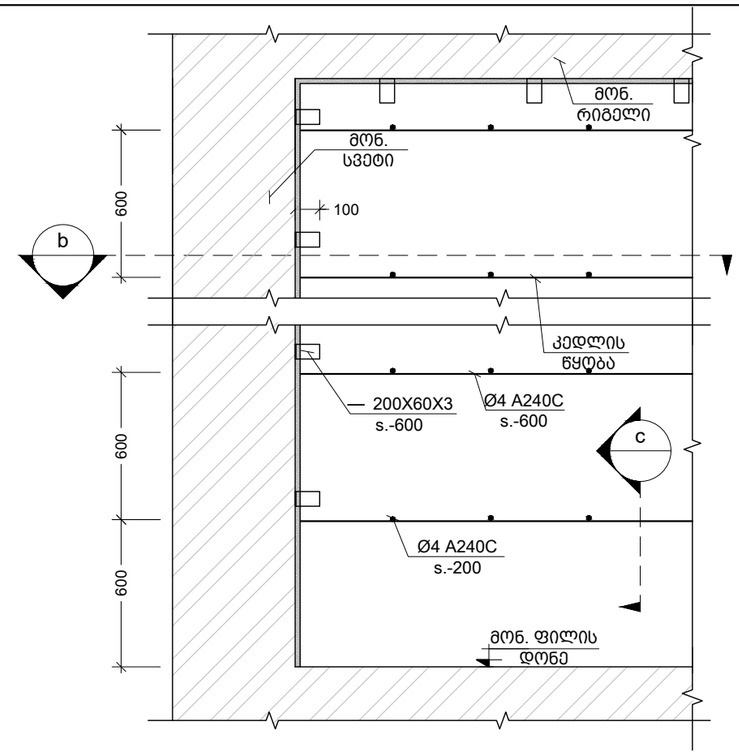

კუთხის სვეტებთან კედლების მიერთების კვანძი
Scale: 1:25

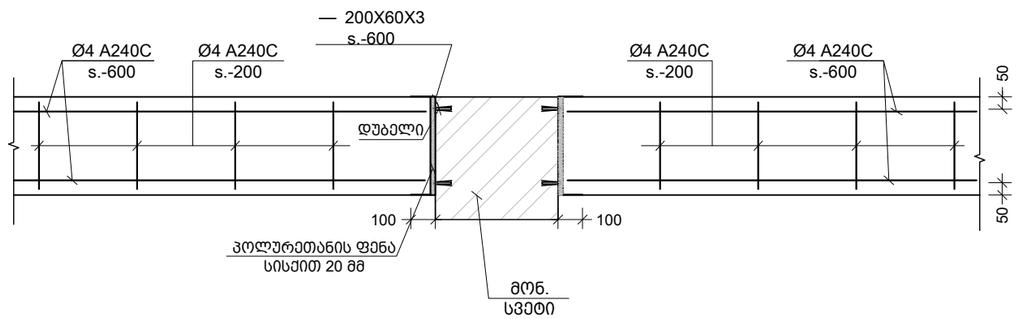

a კვეთი
Scale: 1:25

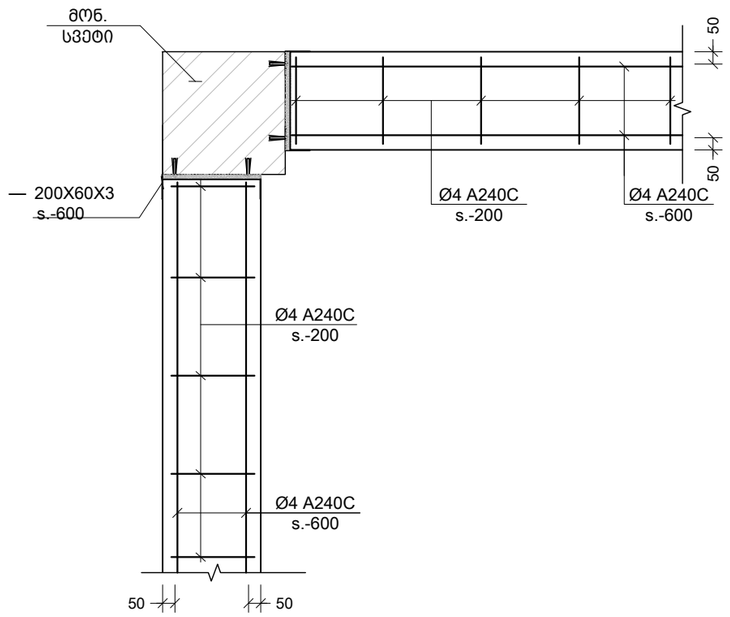

b კვეთი
Scale: 1:25

შენიშვნა:
NOTE:

No	Date	Revision	Issued by

სიტუაციური სქემა
KEY PLAN

პროექტი
PROJECT
F ბლოკი - მრავალბინიანი საცხ. კომპლექსი

მისამართი
ADDRESS
ქ.თბილისი, ბერი გაბრიელ სალოსის ქუჩა

ნახაზის კოდი
DRAWG. CODE
CUB-XXX-ST-9003-R00

ნახაზის დასახელება
DRWG. NAME
მონ.რკ.ბ. სვ.-ის და გარე შემომგზღუდავი კედლების მიერთების სქემა

CUBICON DESIGN & BUILDING ENGINEERING
შპს "კუბიკონი", თბილისი, მარშალ გელოვანის გამზ. 13
ტელ: (+995 591) 116444 www.cubicon.ge

მთავარი კონსტრუქტორი: LEAD STRUCTURAL ENGINEER:	შეასრულა: ISSUED BY:	შეამოწმა APPROVED BY:
მათე საჯაია	DZ	MS
ფორმატი PAPER SIZE	A3	პროექტის №: PROJECT No	110A21
ფურცლის ნომერი SHEET. No	ST-9003	სტადია STATUS	C.D.	მასშტაბი SCALE	1:25

08.08.2025

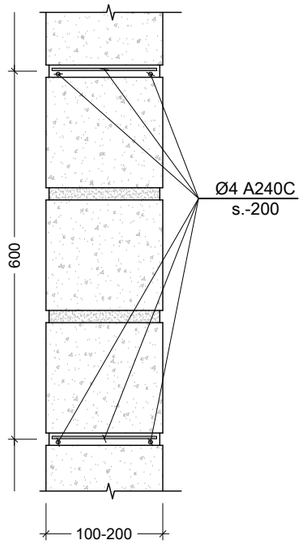

c კვეთი
Scale: 1:10

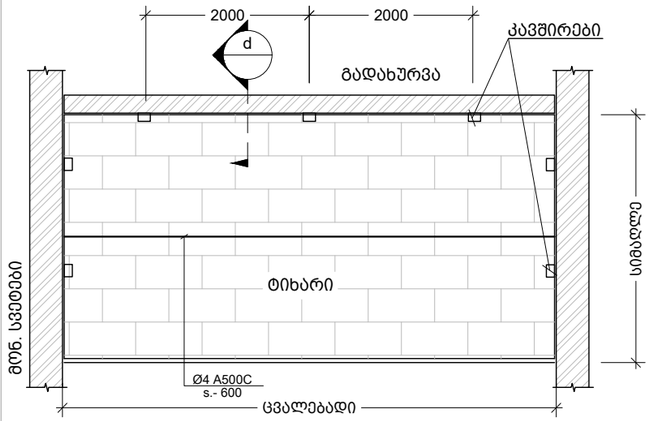

ტიხრების დამაგრების და არმირების ზოგადი სქემა
Scale: 1:100

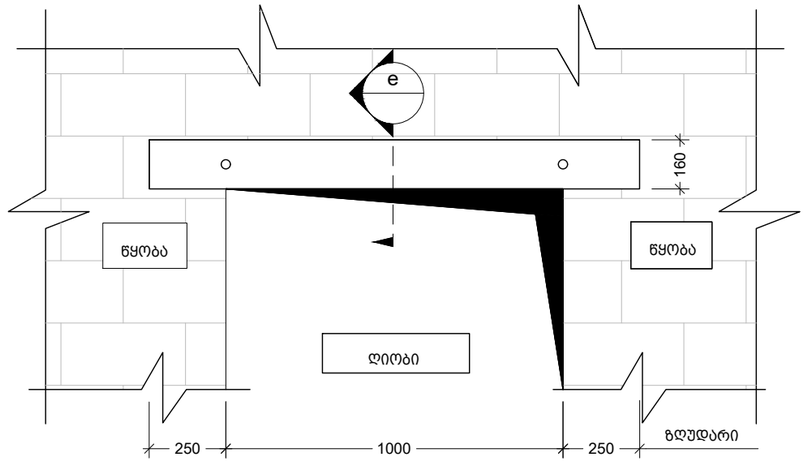

ზღუდარის მოწყობის ტიპიური სქემა
Scale: 1:20

d 100 მმ -იანი და 200 მმ -იანი ტიხრის გადახურვის ფილასთან და რიგელთან შეპირაპირების კვანძი
Scale: 1:10

e 95 მმ-იანი და 200 მმ-იანი ზღუდარის მოწყობის კვანძი
Scale: 1:10

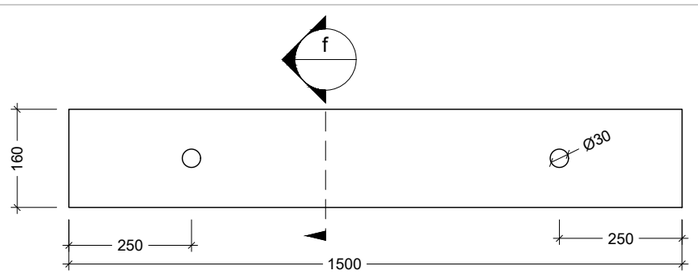

ზღუდარი
Scale: 1:10

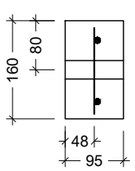

f კვეთი
Scale: 1:10

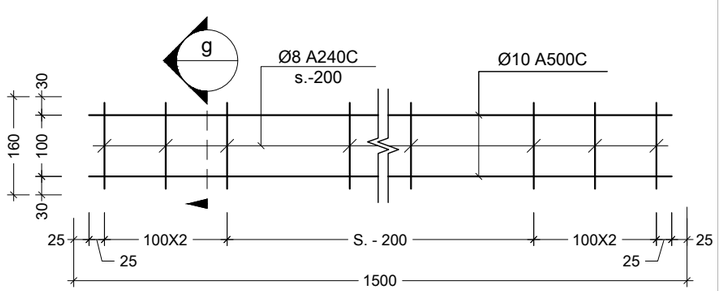

ზღუდარის კარკასი
Scale: 1:10

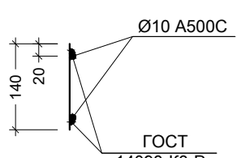

g კვეთი
Scale: 1:10

შენიშვნა:
NOTE:

1. ტიხრების დაარმირება და დამაგრება გადახურვებთან ხდება 2.0 მეტრზე მეტი სიგრძის ემთხვევაში.

No	Date	Revision	Issued by

საორიენტაციო სქემა
KEY PLAN

პროექტი
PROJECT
F ბლოკი - მრავალბინიანი საცხ. კომპლექსი

მისამართი
ADDRESS
ქ.თბილისი, ბერი გაბრიელ სალოსის ქუჩა

ნახაზის კოდი
DRAWG. CODE
CUB-XXX-ST-9004-R00

ნახაზის დასახელება
DRWG. NAME
ტიხრების დამაგრების და ზღუდარების მოწყობის ტიპ. სქემები

CUBICON DESIGN & BUILDING ENGINEERING
შპს "კუბიკონი", თბილისი, მარშალ გელოვანის ბაძგ. 13
ტელ: (+995 591) 116444 www.cubicon.ge

მთავარი კონსტრუქტორი: LEAD STRUCTURAL ENGINEER:	შეასრულა: ISSUED BY:	შეამოწმა APPROVED BY:
მათე საჯაია	DZ	MS
ფორმატი PAPER SIZE: A3	პროექტის №: PROJECT No: 110A21	
ფურცლის ნომერი SHEET. No: ST-9004	სტადია STATUS: C.D.	მასშტაბი SCALE: 1:10

08.08.2025

ცივი ნაკერის მოწყობის ფრაგმენტი

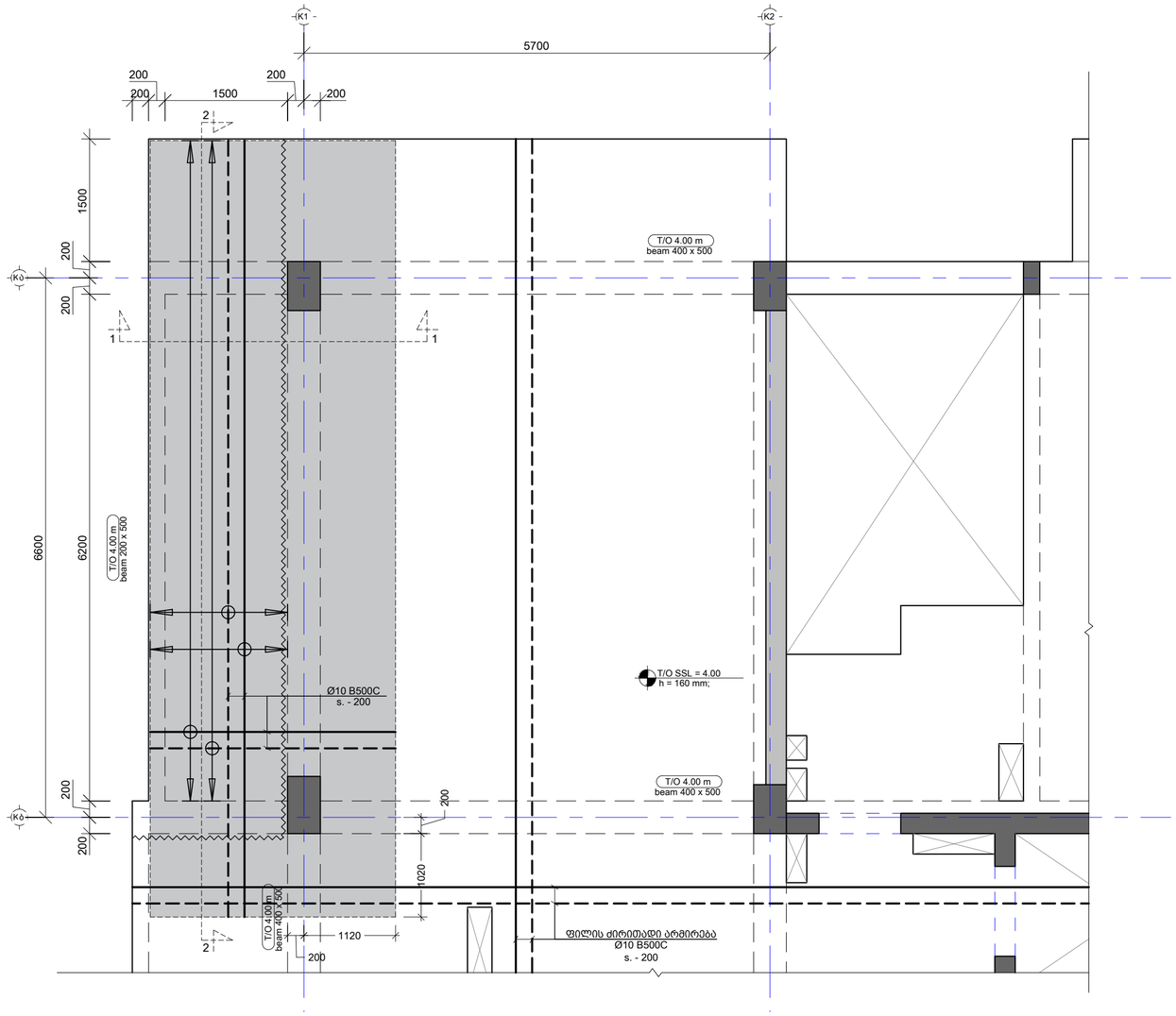

- ცივი ნაკერი მოეწყოს ნორმებისა და რეკომენდაციების დაცვით;
- ცივი ნაკერის მოწყობის ზონაში არმირების ძირითად ბადეს დაემატოს დამატებითი ბადე ორივე შრეში ორივე მიმართულებით ბიჯით 200 მმ.

ძირითადი და დამატებითი ღეროების განაწილების სქემა

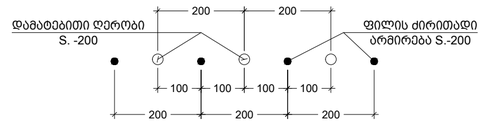

კვეთი 1 - 1

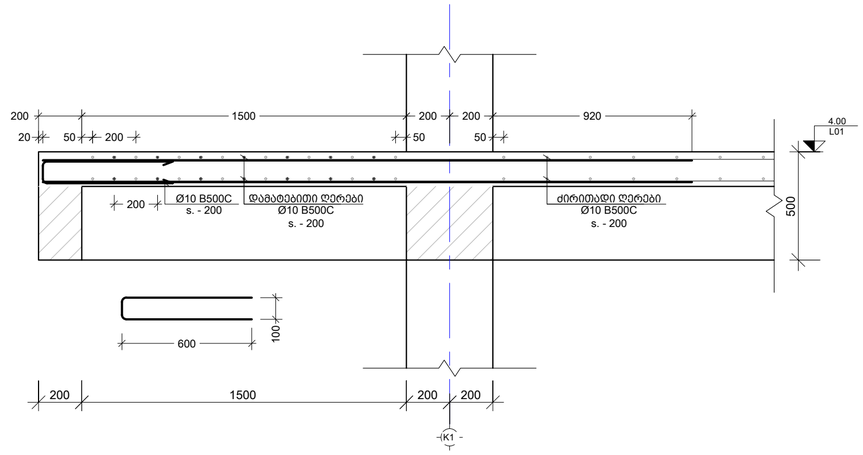

კვეთი 2 - 2

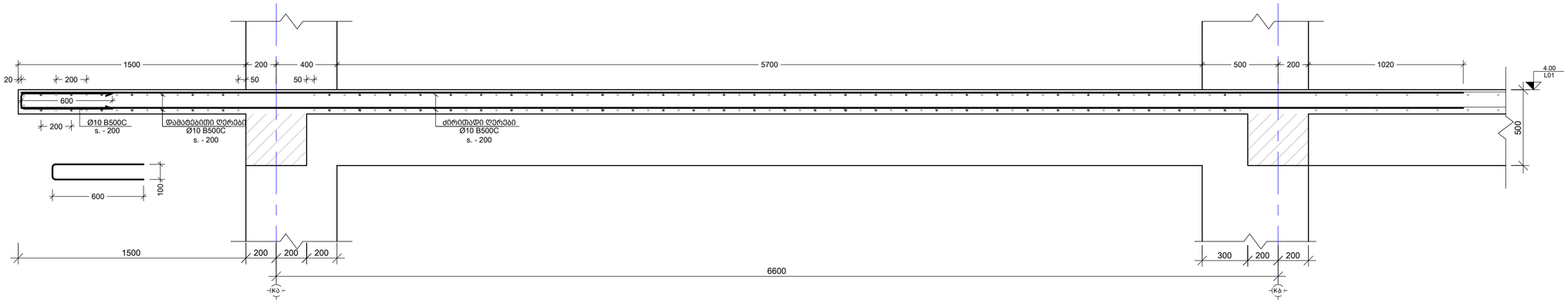

შენიშვნა:
NOTE:

1. ყოველი შემდეგი რიგი შესრულდეს პოზიციების ადგილმონაცვლეობით.

- დამატებითი ბადის კონტური
- ცივი ნაკერის მოწყობის კონტური
- -დამატებითი არმირება
- -ძირითადი არმირება

No	Date	Revision	Issued by
----	----	----	----
----	----	----	----
----	----	----	----
----	----	----	----
----	----	----	----

სიტუაციური სქემა
KEY PLAN

პროექტი
PROJECT
F ბლოკი - მრავალბინიანი საცხ. კომპლექსი

მისამართი
ADDRESS
ქ.თბილისი, ბერი გაბრიელ სალოსის ქუჩა

ნახაზის ნომერი
DRWG. No
CUB-L01-ST-9005-R01

ნახაზის დასახელება
DRWG. NAME
ცივი ნაკერის მოწყობის სქემა 4.00 ნიშნულზე

CUBICON DESIGN & BUILDING ENGINEERING
შპს "კუბიკონი", თბილისი, ბარნოვ გელოვანის ქუჩა. 13
ტელ: (+995 591) 116444 www.cubicon.ge

მთავარი კონსტრუქტორი: LEAD STRUCTURAL ENGINEER: მათე საჯაია	შეასრულა: ISSUED BY: MS	შეამოწმა APPROVED BY: BG
	ფორმატი PAPER SIZE A2	პროექტის №: PROJECT No 110A21
ფურცლის ნომერი SHEET. No ST - 9005	სტადია STATUS C.D.	მასშტაბი SCALE -

08.08.2025

საექსპერტო დასკვნა

ქ. თბილისში, ბერი გაბრიელის ქ. (მიწის საკადასტრო კოდი 01.17.11.034.071) ასაშენებელი მრავალბინიანი საცხოვრებელი სახლის კორქტირებული პროექტის კონსტრუქციულ ნაწილზე.

საექსპერტიზოდ წარმოდგენილია ქ. თბილისში, ბერი გაბრიელის ქ. -ზე (მიწის საკადასტრო კოდი 01.17.11.034.071) ასაშენებელი მრავალბინიანი საცხოვრებელი სახლის კორექტირებული პროექტის კონსტრუქციული ნაწილი, ტერიტორიის საინჟინრო გეოლოგიური გამოკვლევის შედეგები, შენობის მზიდი კონსტრუქციის, როგორც ერთიანი ღეროვან-ფირფიტოვანი სივრცული სისტემის გაანგარიშება (ანალიტიკური მოდელი) და აგრეთვე პროექტის არქიტექტურული ნაწილი.

პროექტის კონსტრუქციული ნაწილი დამუშავებულია შპს "კუბიკონი"-ს მიერ (საპროექტო ჯგუფის მთავარი კონსტრუქტორი მ. საჯაია).

ქალაქის სეისმური დარაიონების რუკის მიხედვით სამშენებლო მოედანი განეკუთვნება 8 ბალიან ზონას, ჰორიზონტალური აჩქარება - 0.17 (სეისმურობის კოეფიციენტი) ქარის ნორმატიული დაწოლა - 85 კგ/მ2. თოვლის ნორმატიული დატვირთვა - 50კგ/მ²; ჩაყინვის სიღრმე - 0.00მ.

პროექტის მიხედვით 9 სართულიანი კორპუსი 80 სმ. სისქის საძირკვლის ფილის საშუალებით ეფუძნება ძირითად გრუნტს – **სგე-2 (ხრეშოვანი გრუნტი, კენჭის 20-25% ჩანართებით, თიხაქვიშის 10-15% შემავსებლით),** რომლის

- საანგარიშო წინაღობა R_0 = 500 კპა (5.0 კგძ/სმ²)
- დეფორმაციის მოდული E =50.00 მპა. (500კგძ/სმ²)
- შიდა ხახუნის კუთხე Φ = 35.00°
- შეჭიდულობის ძალა C =2.5 მპა.
- პუასონის კოეფიციენტი μ = 0.27.

სეისმური თვისებების მიხედვით სგე-2 მიეკუთვნება II კატეგორიას.

გრუნტის წყლების დამყარებულმა დონემ შეადგინა 2.6-8.3მ. მიწის ზედაპირიდან. ის სუსტად აგრესიულია პორტლანდცემენტზე დამზადებული ბეტონების მიმართ. პროექტში, საძირკვლის ფილაში, გამოყენებულია წყალშეუღწევადობის კლასით W6-კლასის ბეტონი. სამშენებლო მოედნის საინჟინრო გეოლოგიური პირობების გამოკვლევა ჩატარებულია შპს "გეოტექსერვისი"-ს მიერ.

სამშენებლო ტერიტორია მცირედ დამრეცია სამხრეთის მხარეს. ქვაბულის ფერდების სამი (ჩრდილოეთი, აღმოსავლეთი, დასავლეთი) მხარე ბუნებრივი ქანობებითაა გათვალისწინებული და შესაბამისად არ ითხოვს დამატებით გამაგრება-გაძლიერებებს. დასავლეთის მხარეს საპროექტო შენობის სიახლოვეს(დაახლოებით 2 მეტრის მანძილზე) მდებარეობს სპორტული სტადიონი. ამ მხარეს პროექტით გათვალისწინებულია ქვაბულის ფერდობის ხიმინჯებით გამაგრება Ø600 მმ-ით, ბიჯით s.-1000, რათა არ დაზიანდეს აღნიშნული სტადიონი არც საპროექტო სამუშაოების მიმდინარეობისას და არც ხანგრძლივი ექსპლუატაციის პირობებში.

საპროექტო შენობა 9 სართულიანია, რომლის ერთი სართული მიწისქვეშაა, გეგმაში მართკუთხა მოხაზულობის, ზომებით 29.70X19.60მ. (ღერძებში).

კონსტრუქციული თვალსაზრისით შენობა ხისტკვანძებიან მონოლითური რკინაბეტონის ჩარჩო-კავშირებიან სისტემას წარმოადგენს. მონოლითური რკინაბეტონის სვეტების კვეთები იცვლება სართულების მიხედვით 70X40სმ; 60X40სმ., 40X40სმ.; 40X20სმ.; სართულშუა გადახურვები ხორციელდება მონოლითური რკინაბეტონის 160 და 180 მმ-იანი სისქის რიგელიანი ფილებით. მონოლითური რკინაბეტონის რიგელები - კვეთით 40X50სმ. მონოლითური რკინაბეტონისაა აგრეთვე

ყველა კიბის კონსტრუქცია. შენობას სეისმიური დატვირთვების მისაღებად გააჩნია მძლავრი რკინაბეტონის დიაფრაგმები, რომლებიც ძირითადად განლაგებული არიან სიმეტრიულად. გარე კედლები (კარკასის შევსება) და ტიხრები გათვალისწინებულია მსუბუქი ბეტონის ბლოკებისაგან.

შენობის გაანგარიშება შესრულებულია სასრულ ელემენტთა მეთოდით, ЛИРА-САПР 2013 R3-ის გამოყენებით, სამშენებლო ნორმები და წესები "სეისმომედეგი მშენებლობა" (პნ 01.01–09) გათვალისწინებით.

შენობის მზიდი ელემენტების კონსტრუირებას საფუძვლად უდევს მისი, როგორც ერთიანი ღეროვან-ფირფიტოვანი სივრცული სისტემის გაანგარიშების შედეგები მუდმივ და დროებით ხანმოკლე ვერტიკალურ დატვირთვებზე, ჰორიზონტალურ სეისმურ ზემოქმედებაზე და მათ საანგარიშო თანწყობაზე. საანგარიშო სქემაში საძირკვლის ფუძის გრუნტების მუშაობა ჰორიზონტალური მიმართულებით გათვალისწინებულია დრეკადი ბმების საშუალებით. შენობის საანგარიშო მოდელი დაპროექტებისათვის მისაღები სიზუსტით შესაძლოდ სრულად აღწერს ნაგებობის მუშაობის სურათს.

უნდა აღინიშნოს საექსპერტიზოდ წარმოდგენილი პროექტის კონსტრუქციული ნაწილის შესრულების მაღალი დონე, როგორც შინაარსობრივად, ასევე გაფორმებით. პროექტით გადმოცემული ინფორმაცია არის სრული და ადვილად აღსაქმელი. მუშა ნახაზებში მოცემულია შენობის ჩონჩხედის ელემენტების სქემები; კონსტრუქციების დაარმატურებები; დამახასიათებელი დეტალები და კვანძები; მოყვანილია გამოყენებული მასალების სპეციფიკაციები. ამდენად, დამპროექტებელ კონსტრუქტორთა მიერ ხორციელდება ცნობილი კონსტრუქციული გადაწყვეტების მისადაგება-მორგება არქიტექტურულ-გეგმარებით გადაწყვეტებთან, ადგილობრივ მეტეოროლოგიურ, გეოლოგიურ და სეისმოლოგიურ პირობებთან.

ამასთან ერთად უნდა აღინიშნოს, რომ პროექტის ექსპერტიზის ჩატარების პროცესში პროექტის ავტორის მიერ გათვალისწინებული იყო ექსპერტის შენიშვნები და სათანადო კორექტივები შეტანილი იყო პროექტში.

დასკვნა

პროექტმა განიცადა კორექტირება, კერძოდ დაკორექტირდა დიაფრაგმებში ღიობები და ფილის კონტური. შესაბამისი კორექტირება ასახულია საანგარიშო მოდელში და პროექტის კონსტრუქციულ ნაწილში. ასევე უნდა აღინიშნოს, რომ მოცემული კორექტირება იმდენად უმნიშვნელოა, რომ არანაირ ზეგავლენას არ მოახდენს მომიჯნავე-შენაბა ნაგებობებზე.

ზემოთ თქმულიდან გამომდინარე ქ. თბილისში, ბერი გაბრელის ქ. -ზე (მიწის საკადასტრო კოდი 01.17.11.034.071) ასაშენებელი მრავალბინიანი საცხოვრებელი სახლის კორექტირებული პროექტის კონსტრუქციულ ნაწილს ეძლევა დადებითი შეფასება და ეძლევა რეკომენდაცია დასამტკიცებლად.

ექსპერტი,

ინჟინერ-კონსტრუქტორი ნ. სახელაშვილი

22.07.2025 წ.



ნინო სახელაშვილი

ინჟინერ-კონსტრუქტორი
დამოუკიდებელი ექსპერტი

კონტაქტი

(+995) 555 53 55 22

თბილისი, ჭყონდიდელის 66

nino.sakhelshvili@outlook.com

ენები და უნარ-ჩვევები

ინგლისური B2

რუსული B2

AutoCad

Revit

LIRA

MS Office

განათლება

1996-2000 წ. _ საქართველოს ტექნიკური უნივერსიტეტის სამშენებლო ფაკულტეტი/ სამოქალაქო და სამრეწველო მშენებლობა / ინჟინერ-მშენებელი / ბაკალავრი

2001-2003 წ. _საქართველოს ტექნიკური უნივერსიტეტის სამშენებლო ფაკულტეტი/ სამოქალაქო და სამრეწველო მშენებლობა / მშენებლის მაგისტრი

2003-2004 წ. _ საქართველოს ტექნიკური უნივერსიტეტის სამშენებლო ფაკულტეტი/ სამოქალაქო და სამრეწველო მშენებლობა / ასპირანტი

სამუშაო გამოცდილება

2022-დან დღემდე
დამოუკიდებელი ექსპერტი

კუბიკონი 2015-2022
ინჟინერ-კონსტრუქტორი
CAD მენეჯერი
ხარისხის კონტროლი

არტსტუდიო პროექტი 2005-2015
ინჟინერ-კონსტრუქტორი

თი ენდ ბი სამშენებლო და საკონსულტაციო კომპანია 2005-2010
ინჟინერი

ჯეოინჟინირინგი - საინჟინრო კვლევა-ძიება.2003
ინჟინერი

GEORGIAN TECHNICAL UNIVERSITY

DIPLOMA

with honours

STU № 006403

This is to certify that Mr./Mrs. Nino Sakhelashvili in 2000 completed a full Bachelor's course of the Civil-Engineering Faculty of the Georgian Technical University majoring in Industrial and Civil Engineering.

By resolution of the State Examination Board, dated December 22, 2000 Mrs. Nino Sakhelashvili is conferred the degree of Bachelor of Engineering

qualifying as Civil-Engineer

Rector R. Khurodze

Chairman of the State Examination Board

Dean

City Tbilisi 7.02.2001

Registration № 02385 Secretary G.Grasalia

საქართველოს ტექნიკური უნივერსიტეტი

დიპლომი

წარჩინებით

სტუ № 006403

მიეცა ნინო გიორგის ას. სახელაშვილს

მასზედ, რომ მან 2000 წელს დაამთავრა

საქართველოს ტექნიკური უნივერსიტეტის

სამშენებლო ფაკულტეტის

ბაკალავრიატის სრული კურსი, სპეციალობით

სამრეწველო და სამოქალაქო მშენებლობა

საბჭოს 2000 წლის

22.XII გადაწყვეტილებით

ნინო გიორგის ასულ სახელაშვილს მიენიჭა

ბაკალავრის ხარისხი და

ინჟინერ-მშენებლის კვალიფიკაცია

რექტორი

სახელმწიფო საგამოცდო კომისიის თავმჯდომარე

დეკანი

ქალაქი თბილისი 7.02.2001.

სარეგისტრაციო № 02385 მდივანი

GEORGIAN TECHNICAL UNIVERSITY

DIPLOMA

with honours

STU № 004686

This is to certify that Mr./Mrs. Nino Sakhelashvili in the year 2003 completed a full Master's course of the Georgian Technical University majoring in Industrial and Civil Engineering

By resolution of the State Examination Board, dated February 25, 2003, Mrs. Nino Sakhelashvili is conferred the degree of Master of Engineering

Rector .....

Seal

Chairman of the State Examination Board .....

Dean .....

City Tbilisi May 21, 2003

Registration № 0830 Secretary .....

საქართველოს ტექნიკური უნივერსიტეტი

დიპლომი

წარჩინებით

სტუ № 004686

მიეცა ნინო გოთუას ასულ სახელაშვილს მასზედ, რომ მან 2003 წელს დაამთავრა საქართველოს ტექნიკური უნივერსიტეტის მაგისტრატურის სრული კურსი, სპეციალობით სამშენებლო და სამოქალაქო მშენებლობა

სახელმწიფო საგამოცდო კომისიის 2003 წლის 25 თებერვლის გადაწყვეტილებით ნინო გოთუას ასულ სახელაშვილს მიენიჭა მშენებლობის მაგისტრის ხარისხი

რექტორი .....

ბ.ა. სახელმწიფო საგამოცდო კომისიის თავმჯდომარე .....

დეკანი .....

ქალაქი თბილისი 21.05.2003 წ.

სარეგისტრაციო № 0830 მდივანი .....

Georgia

IDENTITY CARD

მოქალაქის პირადობის მოწმობა

საქართველო

GEO



სახელი / FIRST NAME

ნინო

NINO

გვარი / LAST NAME

სახელაშვილი

SAKHELASHVILI

მოქ. / CIT	სქესი / SEX	პირადი No / PERSONAL No
GEO	მდ / F	01007002814

დაბადების თარიღი DATE OF BIRTH	მოქმედების ვადა DATE OF EXPIRY
05.10.1978	16.08.2033

ბარათის No / CARD No

22ID27621

ხელმოწერა
SIGNATURE



დაბადების ადგილი / PLACE OF BIRTH

თბილისი

TBILISI

გაცემის თარიღი / DATE OF ISSUE

16.08.2023

გამცემი ორგანო / ISSUING AUTHORITY

იუსტიციის სამინისტრო

MINISTRY OF JUSTICE

დამკვეთი: სრს; დამამზადებელი: MB-IDS 2022

სფს-ს რეგისტრაციის No 26-3184

IDGE022ID27621101007002814<<<<

7810059F3308165GE0<<<<<<<<<<<<<1

SAKHELASHVILI<<NINO<<<<<<<<<<<<

შესრულებული ობიექტების სია (არასრული)

<u>საზოგადოებრივი დანიშნულების ობიექტები:</u>

2014	ქ. თბილისი	#103 საჯარო სკოლა 1000 მოსწავლეზე
2014	მარტყოფი	მარტყოფში ლტოლვილთა თავშესაფარი
2015	ქ. თბილისი	სავაჭრო ობიექტი აღმაშენებლის ხეივანზე
2015	ქ. თბილისი	სავაჭრო ცენტრი გლდანში
2015	ქ. თბილისი	სასტუმრო ლერმონტოვის ქ. N5
2015	ქ. თბილისი	სასტუმრო აღმაენებლის გამზირზე (იბისა)
2017	ქ. თბილისი	სასტუმრო ავლაბარში(Holiday Inn) ჰოლიდეინი
2018	ქ. თბილისი	თიბისი ბიზნეს ცენტრი
2020	ქ. თბილისი	გლდანის სარეაბილიტაციო ცენტრი
2020	ქ. რუსთავი	სარეაბილიტაციო ცენტრი რუსთავში
2021	გორის მუნიციპალიტეტი სოფელი შავშვები	სასოფლო-სამეურნეო პროდუქციის შემნახველი სამაცივრე შენობა

<u>მრავალბინიანი საცხოვრებელი სახლები:</u>

2014	ქ. თბილისი	9 სართულიანი საცხ.სახლი სოფელ დიღომში, ტოიოტას ცენტრის მიმდებარე ტერიტორია
2016	ქ. თბილისი	მწვანე ალმასი
2020	ქ. თბილისი	მრავალბინიანი გამრეკელზე
2020	ქ. თბილისი	საცხოვრებელი სახლი ნუცუბიძეზე

<u>ინდივიდუალური საცხოვრებელი სახლები</u>

2015	ქ. თბილისი, ხეხილსანერგე მეურნეობა	ინდივიდუალური საცხოვრებელი სახლი
2015	ქ. თბილისი, სოფ. კიკეთი	ინდივიდუალური საცხოვრებელი სახლი
2017	ქ. თბილისი, სოფელი ლისი, (ნაკვ. 07/003)	ინდივიდუალური საცხოვრებელი სახლი
2017	ქ. თბილისი ივერთუბანი	ინდივიდუალური საცხოვრებელი სახლი
2018	ქ. თბილისი სოფ. წავკისი	ინდივიდუალური საცხოვრებელი სახლი
2018	ქ. თბილისი სოფ. დიღომი	ინდივიდუალური საცხოვრებელი სახლი
2019	ქ. თბილისი. გელათის ქუჩა.	ინდივიდუალური საცხოვრებელი სახლი
2020	ქ. თბილისი დიღმის სასწ. საცდელი მეურნეობა (ქოშიგორა)	ინდივიდუალური საცხოვრებელი სახლი
2020	ქ. თბილისი, დაბა წყნეთი, ე.წ. "ქეთქეთების"-ს ტერიტორია	ინდივიდუალური საცხოვრებელი სახლი
2022	ქ. მცხეთა სოფ.საგურამო	ინდივიდუალური საცხოვრებელი სახლი

<u>რეკონსტრუქცია</u>

2014	ქ. ქუთაისი	ყოფილი კლინიკური საავადმყოფოს რეკონსტრუქცია
2014	ქ. თბილისი	ქ. თბილისი აღმაშენებლის 178 სასტუმრო
2015	ქ. თბილისი	რუსთაველის 30, სასტუმრო “HYATT”;
2015	ქ. თბილისი	სასტუმრო შერატონ მეტეხი პალასის რეკონსტრუქცია
2016	წინანდალი	წინანდალი ღვინის ქარხნის რეკონსტრუქცია