Фрагмент плана -6.20 отм. 33333

Примечание: Фрагмент плана -6.20 отм. 33333 выполнен на основании архитектурных решений, принятых проектом. Конструктивные решения, принятые проектом, могут отличаться от архитектурных решений. Перед производством работ необходимо сверить архитектурные и конструктивные решения 4*-3* этажей, выявить несоответствия и внести изменения в проект.

Инв. № подл.	Подп. и дата
Взам. инв. №	
Инв. № дубл.	Подп. и дата
Изм. Кол.уч. Лист № док. Подп. Дата	
Разработал	Стадия Лист Листов
Гип	Р 1
Н. контр.	
Рук. гр.	

Фрагмент плана -6.20 отм. 33333
Жилой дом №25-3Н
Многоэтажный жилой дом с нежилыми помещениями и подземной автостоянкой
Жилой дом с подземной автостоянкой. Корректировка
Ж24 Жилой дом №24. Многоэтажный жилой дом с подземной автостоянкой

ООО «Архитектурное бюро «Ж24»
ул. Маяковского, 57, оф. 1
тел. (995 32) 24 17 18
факс (995 32) 24 17 17

Согласовано
Инв. № подл.
Подп. и дата
Взам. инв. №
Инв. № дубл.
Подп. и дата

Условные обозначения:
- Граница земельного участка
- Красные линии
- Ось здания
- Ось конструкции
- Граница подземной автостоянки
- Граница надземной части здания
- Граница подземной части здания
- Граница надземной автостоянки

პრ. №	ნახ. №	A-3

ავტოსადგომის ფართობი -3059.6 კვ.მ
სადარბაზოს ფართობი -94.6 კვ.მ
დამხმარე ფართობი -145.6 კვ.მ

გეგმა -3,10 ნიშნულზე

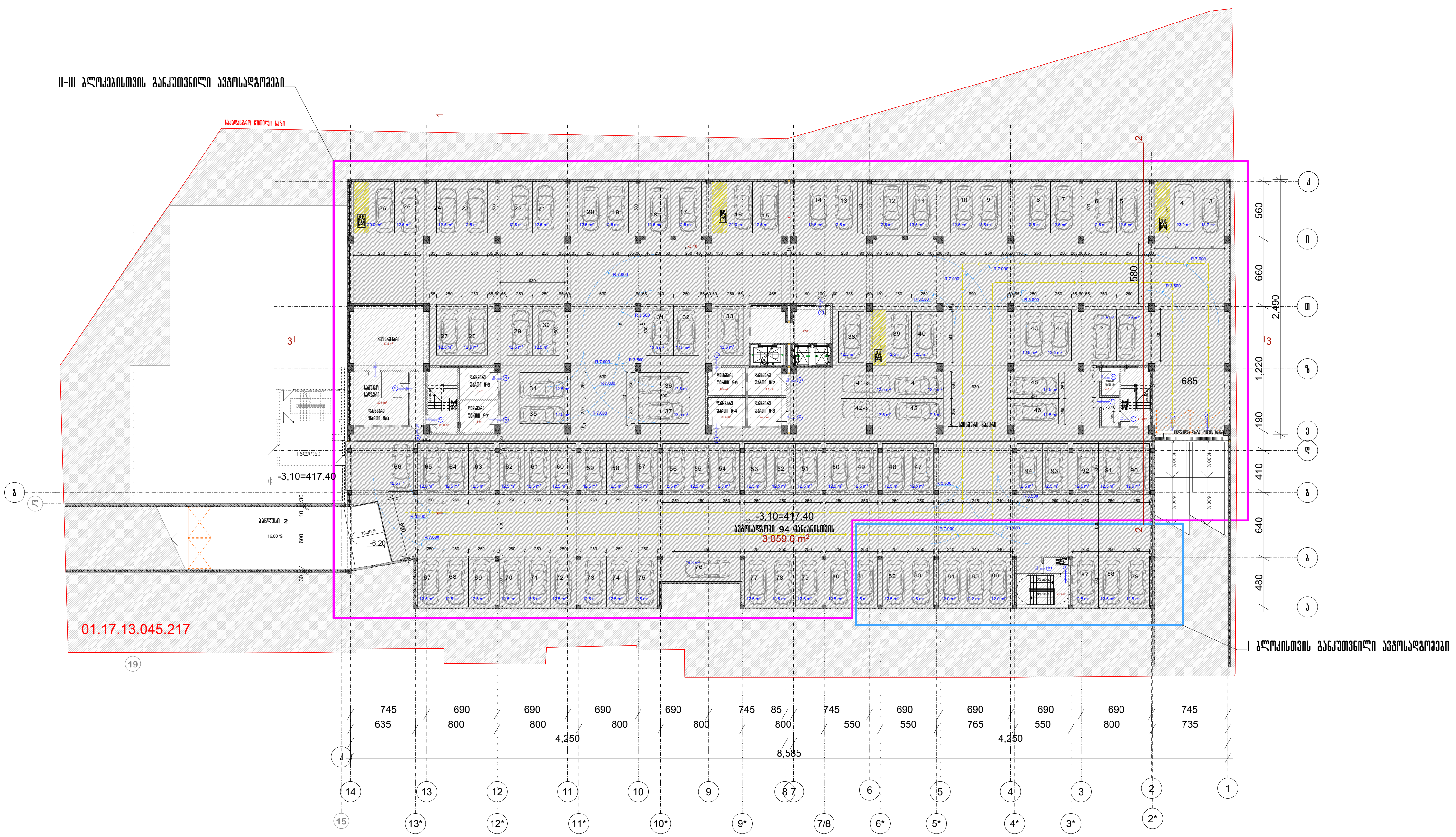

პირობითი აღნიშვნები

- მიწის ნაკვეთის საზღვარი
- რკ.ბეტონი
- აგური
- ბლოკი
- ტიხარი
- ერთფრთიანი კარი ზღურბლით
- ერთფრთიანი კარი ზღურბლის გარეშე
- ორფრთიანი კარი ზღურბლით
- ორფრთიანი კარი ზღურბლის გარეშე
- ი.მ.ნ — იატაკის მოწყობის ნიშნული
- ს.ზ.ნ — სტრუქტურის ზედაპირის ნიშნული

შენიშვნა

ზომები მოცემულია სანტიმეტრებში

ა ქ ს ი ს ი

ქ. თბილისი. ყაზბეგის გამზირი №24

პროექტის დასახელება
მრავალფუნქციური კომპლექსი
ბოჭორმის ქ. №25-ში
II და III ბლოკი

ნახაზის დასახელება

გეგმა -3.10 ნიშნულზე

ა ქ ს ი ს ი
ქ. თბილისი ყაზბეგის გამზირი №24
ტელ: (995 32) 24 17 18
Fax: (995 32) 24 17 17

საპრ. ხელმძღვ	ნ. მოსულიშვილი
პროექტის ავტორი	გ. ასტახიშვილი
პროექტის ავტორი	
მთ. კონსტრუქტორი	ა. ბეროშვილი
კონსტრუქტორი	ი. ბერძენიშვილი

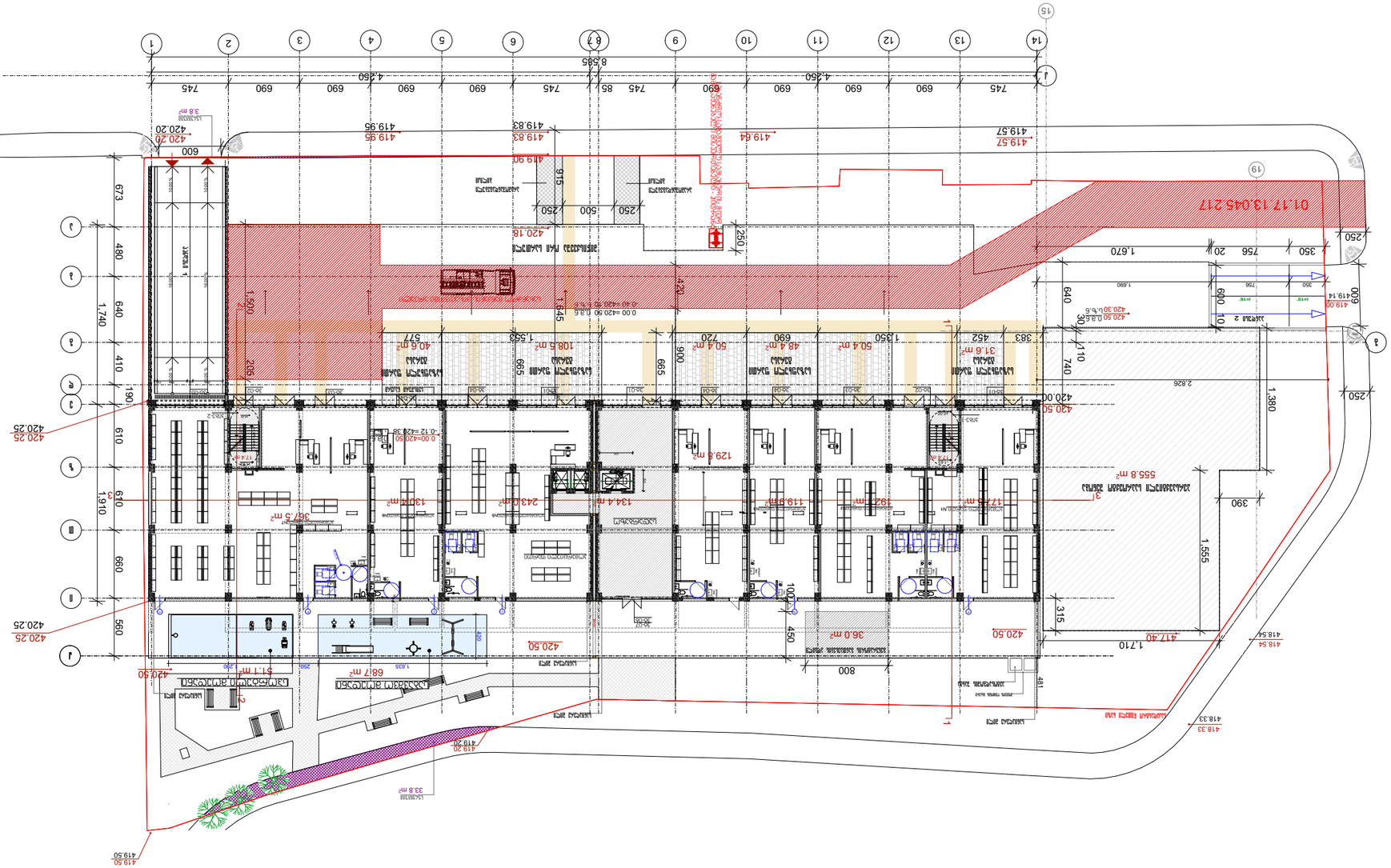

ცენტრალური ნაწილი 0.00 დონეზე

პროექტის დასახელება	ზემო ავჭალის ტერიტორიაზე სპორტული კომპლექსის მშენებლობა
ობიექტის მისამართი	ქ. თბილისი, ზემო ავჭალის მე-13 მკრ. №24
ნაგებობის ტიპი	საზოგადოებრივი დანიშნულების შენობა-ნაგებობა
ნაგებობის კლასი	II კლ. III ტიპური
სამშენებლო ნებართვის ნომერი	№25-ЗН
პროექტის ავტორი	ა. მამულაშვილი
ავტორის ხელმოწერა	
ნახაზის დასახელება	ცენტრალური ნაწილი 0.00 დონეზე
ნახაზის ნომერი	A-3
ფურცლების რაოდენობა	3

ა. მამულაშვილი	ხელმძღვანელი
ა. ალავიძე	ტექ. ზედამხედველობა
ა. ალავიძე	არქიტექტურული ნაწილი
ა. ალავიძე	კონსტრუქციული ნაწილი
ა. ალავიძე	ინჟ. სისტემების ნაწილი
ა. ალავიძე	ინჟ. სისტემების ნაწილი
ა. ალავიძე	ინჟ. სისტემების ნაწილი
ა. ალავიძე	ინჟ. სისტემების ნაწილი

შპს „არქიტექტურული ბიურო ალფა"
ქ. თბილისი, ვაკის რაიონი, ი. ჭავჭავაძის გამზ. №24
ტელ. (995 32) 24 17 18
Fax (995 32) 24 17 17

ნახაზის ლეგენდა

	ახალი მშენებლობის ზღუდე
	არსებული შენობა-ნაგებობა
	ასაშენებელი შენობა-ნაგებობა
	ასაშენებელი ბორდიუსი
	არსებული ბორდიუსი
	ასაშენებელი ტროტუარი
	არსებული ტროტუარი
	ასაშენებელი ასფალტის საფარი
	არსებული ასფალტის საფარი
	ასაშენებელი ბეტონის საფარი
	არსებული ბეტონის საფარი
	ასაშენებელი ბეტონის ღობე
	არსებული ბეტონის ღობე
	ასაშენებელი ბადის ღობე
	არსებული ბადის ღობე
	ასაშენებელი ხის ბოძებზე ბადის ღობე
	არსებული ხის ბოძებზე ბადის ღობე
	ასაშენებელი ხის ბოძებზე ხის ღობე
	არსებული ხის ბოძებზე ხის ღობე
	ასაშენებელი ლითონის ბოძებზე ბადის ღობე
	არსებული ლითონის ბოძებზე ბადის ღობე
	ასაშენებელი ლითონის ბოძებზე ლითონის ღობე
	არსებული ლითონის ბოძებზე ლითონის ღობე
	ასაშენებელი ხე
	არსებული ხე
	ასაშენებელი ბუჩქი
	არსებული ბუჩქი
	ასაშენებელი ბალახი
	არსებული ბალახი
	ასაშენებელი ყვავილნარი
	არსებული ყვავილნარი
	ასაშენებელი ქვიშა
	არსებული ქვიშა
	ასაშენებელი ხრეში
	არსებული ხრეში
	ასაშენებელი ქვა
	არსებული ქვა
	ასაშენებელი ბეტონი
	არსებული ბეტონი
	ასაშენებელი ასფალტი
	არსებული ასფალტი
	ასაშენებელი ლითონი
	არსებული ლითონი
	ასაშენებელი ხე
	არსებული ხე
	ასაშენებელი ბუჩქი
	არსებული ბუჩქი
	ასაშენებელი ბალახი
	არსებული ბალახი
	ასაშენებელი ყვავილნარი
	არსებული ყვავილნარი
	ასაშენებელი ქვიშა
	არსებული ქვიშა
	ასაშენებელი ხრეში
	არსებული ხრეში
	ასაშენებელი ქვა
	არსებული ქვა
	ასაშენებელი ბეტონი
	არსებული ბეტონი
	ასაშენებელი ასფალტი
	არსებული ასფალტი
	ასაშენებელი ლითონი
	არსებული ლითონი

ნახაზის ინდექსი

A-1	ნახ. №1	ქალაქმშენის ტერიტორიის ვერტიკალური გეგმარება -1360.2 ა.ბ. ქალაქმშენის ტერიტორიის ვერტიკალური გეგმარება -329.9 ა.ბ. ქალაქმშენის ტერიტორიის ვერტიკალური გეგმარება -169.2 ა.ბ.
A-2	ნახ. №2	ცენტრალური ნაწილი 0.00 დონეზე
A-3	ნახ. №3	ცენტრალური ნაწილი 0.00 დონეზე

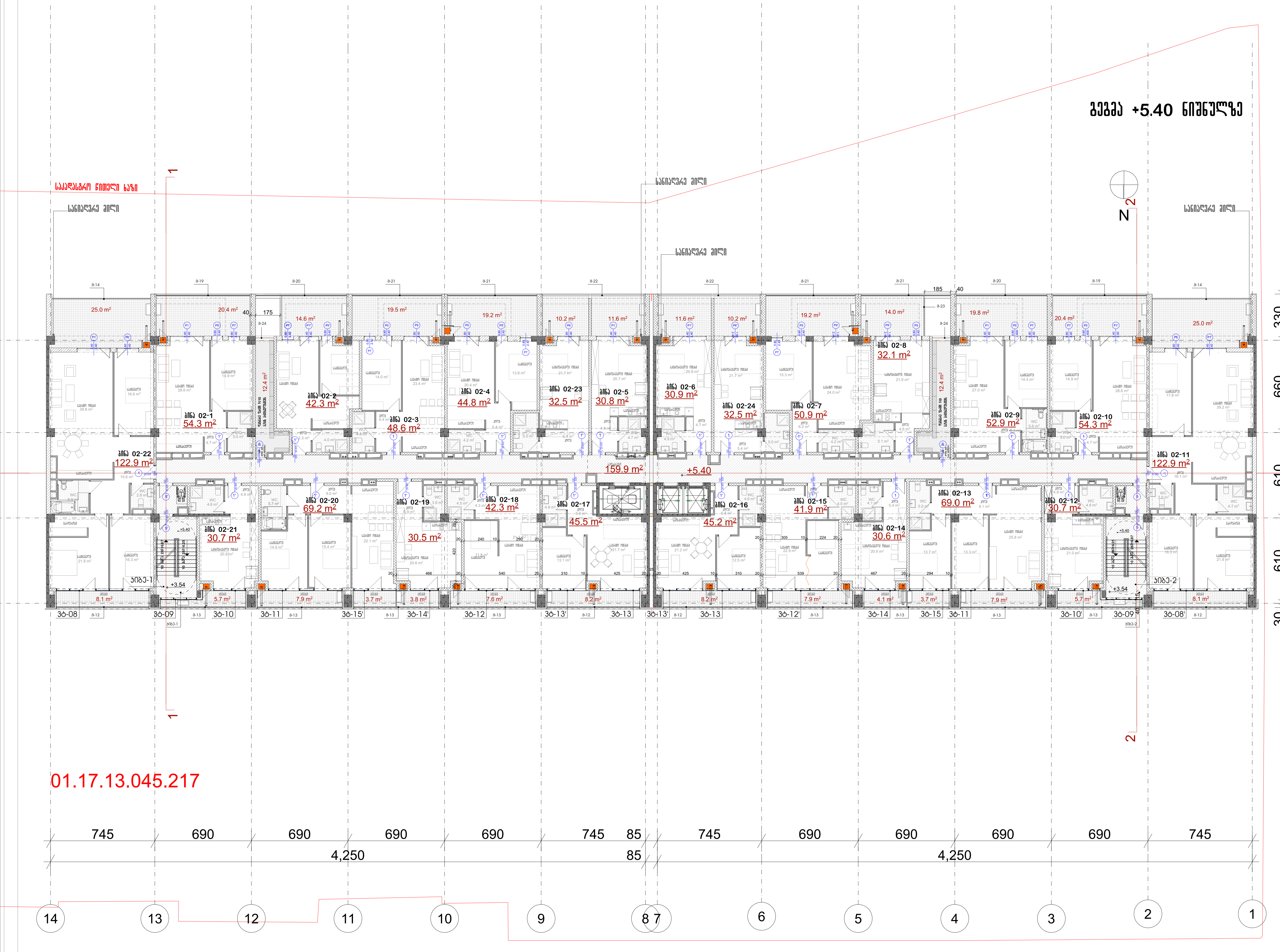

პრ. №	ნახ. №	A-3

საცხოვრებელი ფართობი -1188.3 კვ.მ
საზაფხულო ფართობი -323.9 კვ.მ
სადარბაზოს ფართობი -159.9 კვ.მ
დამხმარე ფართობი -24.8 კვ.მ

პირობითი აღნიშვნები

- მიწის ნაკვეთის საზღვარი
- რკ.ბეტონი
- აგური
- ბლოკი
- ბიხარი
- ერთფრთიანი კარი ზღურბლით
- ერთფრთიანი კარი ზღურბლის გარეშე
- ორფრთიანი კარი ზღურბლით
- ორფრთიანი კარი ზღურბლის გარეშე
- ი.მ.ნ იატაკის მოწყობის ნიშნული
- ს.ზ.ნ სტრუქტურის ზედაპირის ნიშნული

შენიშვნა

ზომები მოცემულია სანტიმეტრებში

ა ქ ს ი ს ი

ქ. თბილისი. ყაზბეგის გამზირი №24

პროექტის დასახელება

მრავალფუნქციური კომპლექსი ბოჭორმის ქ. №25-ში II და III ბლოკი

ნახაზის დასახელება

გეგმა +5.40 ნიშნულზე

აქსისი
ქ. თბილისი ყაზბეგის გამზირი №24
ტელ: (995 32) 24 17 18
Fax: (995 32) 24 17 17

საარ. ხელმძღვ	ნ. მოსულიშვილი
პროექტის ავტორი	გ. ასტახიშვილი
პროექტის ავტორი	
მთ. კონსტრუქტორი	ა. ბეროშვილი
კონსტრუქტორი	ი. ბერძენიშვილი

პრ. №	ნახ. №	A-3

სახმოვრებელი ფართობი -1233.5 კვ.მ
საზაფხულო ფართობი -243.4 კვ.მ
სადარბაზოს ფართობი -159.0 კვ.მ

პირობითი აღნიშვნები

- შენის ნაკვეთის საზღვარი
- რკალები
- ბმული
- ხაზი
- ბმული
- ვარდნილიანი ქარი ზღვარით
- ვარდნილიანი ქარი ზღვარის გარეშე
- ირიბშრიანი ქარი ზღვარით
- ირიბშრიანი ქარი ზღვარის გარეშე
- 0.2.5 — მასალის პროექტის ნიშნული
- ს.ზ.ნ — სართულის ზედაპირის ნიშნული

გეგმა +8.65 ნიშნულზე

საანიღვარე ქილი

+8.65

ბინა 03-01 54.3 m²
ბინა 03-02 52.2 m²
ბინა 03-03 52.2 m²
ბინა 03-04 44.8 m²
ბინა 03-05 32.5 m²
ბინა 03-06 30.9 m²
ბინა 03-07 30.9 m²
ბინა 03-08 32.5 m²
ბინა 03-09 44.8 m²
ბინა 03-10 51.5 m²
ბინა 03-11 52.9 m²
ბინა 03-12 54.3 m²
ბინა 03-13 124.6 m²
ბინა 03-24 124.6 m²
ბინა 03-23 32.6 m²
ბინა 03-22
ბინა 03-21
ბინა 03-20 44.1 m²
ბინა 03-19 47.4 m²
ბინა 03-18 47.1 m²
ბინა 03-17 43.7 m²
ბინა 03-16 31.0 m²
ბინა 03-25 34.9 m²
ბინა 03-15 35.6 m²
ბინა 03-14 32.6 m²
ბინა 03-26 35.6 m²
158.9 m²

სპილენძი 1
სპილენძი 2

745 690 690 690 690 745 85 745 690 690 690 690 690 745
4,250 4,250
8,585

14 13 12 11 10 9 8 7 6 5 4 3 2 1

330 660 610 3 1,880 610

ზ შენიშვნა

ზოგადი ცვლილება სანგრებებში

ა ქ ს ი ს ი

ქ. თბილისი. ყაზბეგის გამზირი №24

პროექტის დასახელება
ვარაკალფუნქციური კომპლექსი
ბოტორგის ქ. №25-ში
II და III ბლოკი

ნახაზის დასახელება
გეგმა, +8.65 ნიშნულზე

ა ქ ს ი ს ი
ქ. თბილისი ყაზბეგის გამზირი №24
ტელ: (995 32) 24 17 18
Fax: (995 32) 24 17 17

სპარ. ხელმძღვ	ნ. მოსულიშვილი
პროექტის ავტორი	გ. ასტახიშვილი
პროექტის ავტორი	
მთ. კონსტრუქტორი	ა. ბერიშვილი
კონსტრუქტორი	ი. ბერძენიშვილი

პრ. №	ნახ. №	A-3

საცხოვრებელი ფართობი -1243.1 კვ.მ
საზოგადო ფართობი -333 კვ.მ
სადარბაზოს ფართობი -161.2 კვ.მ

არქიტექტურული აღნიშვნები

- მიწის ნაკვეთის საზღვარი
- რკალები
- ბმული
- ჭერი
- ბმული
- ვარდნილი ქარი ზღვარით
- ვარდნილი ქარი ზღვრის გარეშე
- ირგვლივი ქარი ზღვრით
- ირგვლივი ქარი ზღვრის გარეშე
- 11.2.5 — ბეტონის პროდუქის ნიშნული
- 4.9.5 — სართულთაშორის ჭერების ნიშნული

გეგმა +11.90 ნიშნულზე

საპროექტო ღერძული ხაზი

საანიარღვრე მილი

საანიარღვრე მილი

საანიარღვრე მილი

საანიარღვრე მილი

N

330
660
610
3
1,880
610

II	
III	
3	
1	შენიშვნა
2	ზოგადი ფორმულია სანგრიმეგრეგში

ა ქ ს ი ს

ქ. თბილისი. ყაზბეგის გამზირი №24

პროექტის დასახელება

მრავალფუნქციური კომპლექსი
ბოქორგის ქ. №25-ში
II და III ბლოკი

ნახაზის დასახელება

გეგმა +11.90 ნიშნულზე

ა ქ ს ი ს

ქ. თბილისი ყაზბეგის გამზირი №24
ტელ: (995 32) 24 17 18
Fax: (995 32) 24 17 17

სააპრ. ხელმძღვ	ნ. ფოსულიშვილი
პროექტის ავტორი	გ. ასტახიშვილი
პროექტის ავტორი	
მთ. კონსტრუქტორი	ა. გეგეშვილი
კონსტრუქტორი	ი. გეგეძნიშვილი

ՀԱՏԱԿԱԳԾԱՅԻՆ ՊԼԱՆ

ՀՀ, ՄԱՐԶ. ՍՅՈՒՆԻՔԻ ԱՐԱՐԱՏՅԱՆ Թ24 ՇԵՆՔԱՅԻՆ ՀԱՄԱԼԻՐՈՒՅԹԻ

ՀԱՄԱԼԻՐՈՒՅԹԻ ՄԱՐԶԱԿԱՆ ՀՐԱՊԱՐԱԿԻ ՀԱՍԱՐԱԿԱԿԱՆ ՇԵՆՔԵՐԻ

ՀԱՄԱԼԻՐ ԿՈՄՊԼԵՔՍԻ Թ25-ՅՈՒՆ

II ԵՎ III ՀԵՐԹԱՆ

ԱՆՇԱՐԺ ԿՈՄՊԼԵՔՍԻ

ՇՀՆ 20.01.01-22 ԱՇԽԱՏԱՆՔԱՅԻՆ ՆԱԽԱԳԻԾ

ՀՀ, ՄԱՐԶ. ՍՅՈՒՆԻՔԻ ԱՐԱՐԱՏՅԱՆ Թ24 ՇԵՆՔԱՅԻՆ ՀԱՄԱԼԻՐՈՒՅԹԻ

ՀԱՏԱԿԱԳԾԱՅԻՆ ՊԼԱՆ

ՇԻՆՈՒԹՅԱՆ ՀԱՍՑԵՆԵՐԻ ՀԱՄԱԿԱՐԳՈՒՄ ՀՀ, ՄԱՐԶ. ՍՅՈՒՆԻՔԻ ԱՐԱՐԱՏՅԱՆ Թ24 ՇԵՆՔԱՅԻՆ ՀԱՄԱԼԻՐՈՒՅԹԻ ՀԱՏԱԿԱԳԾԱՅԻՆ ՊԼԱՆ

ՀՀ, ՄԱՐԶ. ՍՅՈՒՆԻՔԻ ԱՐԱՐԱՏՅԱՆ Թ24
ՇԵՆՔԱՅԻՆ ՀԱՄԱԼԻՐՈՒՅԹԻ
ՀԱՏԱԿԱԳԾԱՅԻՆ ՊԼԱՆ
Հեռ. (995 32) 24 17 18
Fax. (995 32) 24 17 17

ԼՍՀՀ ՇՀՆ 20.01.01-22 ԱՇԽԱՏԱՆՔԱՅԻՆ ՆԱԽԱԳԻԾ	6. ՀՀ, ՄԱՐԶ. ՍՅՈՒՆԻՔԻ ԱՐԱՐԱՏՅԱՆ
ՀԱՄԱԼԻՐ ԿՈՄՊԼԵՔՍԻ Թ25-ՅՈՒՆ ԱՆՇԱՐԺ ԿՈՄՊԼԵՔՍԻ	3. ՇԻՆՈՒԹՅԱՆ ՀԱՍՑԵՆԵՐԻ ՀԱՄԱԿԱՐԳՈՒՄ
ՀԱՄԱԼԻՐ ԿՈՄՊԼԵՔՍԻ Թ25-ՅՈՒՆ II ԵՎ III ՀԵՐԹԱՆ	ՀԱՏԱԿԱԳԾԱՅԻՆ ՊԼԱՆ
ՀԱՏԱԿԱԳԾԱՅԻՆ ՊԼԱՆ	ՀԱՄԱԼԻՐ ԿՈՄՊԼԵՔՍԻ Թ25-ՅՈՒՆ II ԵՎ III ՀԵՐԹԱՆ
ՀՀ, ՄԱՐԶ. ՍՅՈՒՆԻՔԻ ԱՐԱՐԱՏՅԱՆ Թ24 ՇԵՆՔԱՅԻՆ ՀԱՄԱԼԻՐՈՒՅԹԻ	ՀՀ, ՄԱՐԶ. ՍՅՈՒՆԻՔԻ ԱՐԱՐԱՏՅԱՆ Թ24 ՇԵՆՔԱՅԻՆ ՀԱՄԱԼԻՐՈՒՅԹԻ
ՇՀՆ 20.01.01-22 ԱՇԽԱՏԱՆՔԱՅԻՆ ՆԱԽԱԳԻԾ	ՇՀՆ 20.01.01-22 ԱՇԽԱՏԱՆՔԱՅԻՆ ՆԱԽԱԳԻԾ
ՀՀ, ՄԱՐԶ. ՍՅՈՒՆԻՔԻ ԱՐԱՐԱՏՅԱՆ Թ24 ՇԵՆՔԱՅԻՆ ՀԱՄԱԼԻՐՈՒՅԹԻ	ՀՀ, ՄԱՐԶ. ՍՅՈՒՆԻՔԻ ԱՐԱՐԱՏՅԱՆ Թ24 ՇԵՆՔԱՅԻՆ ՀԱՄԱԼԻՐՈՒՅԹԻ
ՀԱՏԱԿԱԳԾԱՅԻՆ ՊԼԱՆ	ՀԱՏԱԿԱԳԾԱՅԻՆ ՊԼԱՆ
ՀԱՄԱԼԻՐ ԿՈՄՊԼԵՔՍԻ Թ25-ՅՈՒՆ II ԵՎ III ՀԵՐԹԱՆ	ՀԱՄԱԼԻՐ ԿՈՄՊԼԵՔՍԻ Թ25-ՅՈՒՆ II ԵՎ III ՀԵՐԹԱՆ
ԱՆՇԱՐԺ ԿՈՄՊԼԵՔՍԻ	ԱՆՇԱՐԺ ԿՈՄՊԼԵՔՍԻ
ՇՀՆ 20.01.01-22 ԱՇԽԱՏԱՆՔԱՅԻՆ ՆԱԽԱԳԻԾ	ՇՀՆ 20.01.01-22 ԱՇԽԱՏԱՆՔԱՅԻՆ ՆԱԽԱԳԻԾ
ՇԻՆՈՒԹՅԱՆ ՀԱՍՑԵՆԵՐԻ ՀԱՄԱԿԱՐԳՈՒՄ	ՇԻՆՈՒԹՅԱՆ ՀԱՍՑԵՆԵՐԻ ՀԱՄԱԿԱՐԳՈՒՄ
ՀԱՏԱԿԱԳԾԱՅԻՆ ՊԼԱՆ	ՀԱՏԱԿԱԳԾԱՅԻՆ ՊԼ

გეგმა +18.40 ნიშნულზე

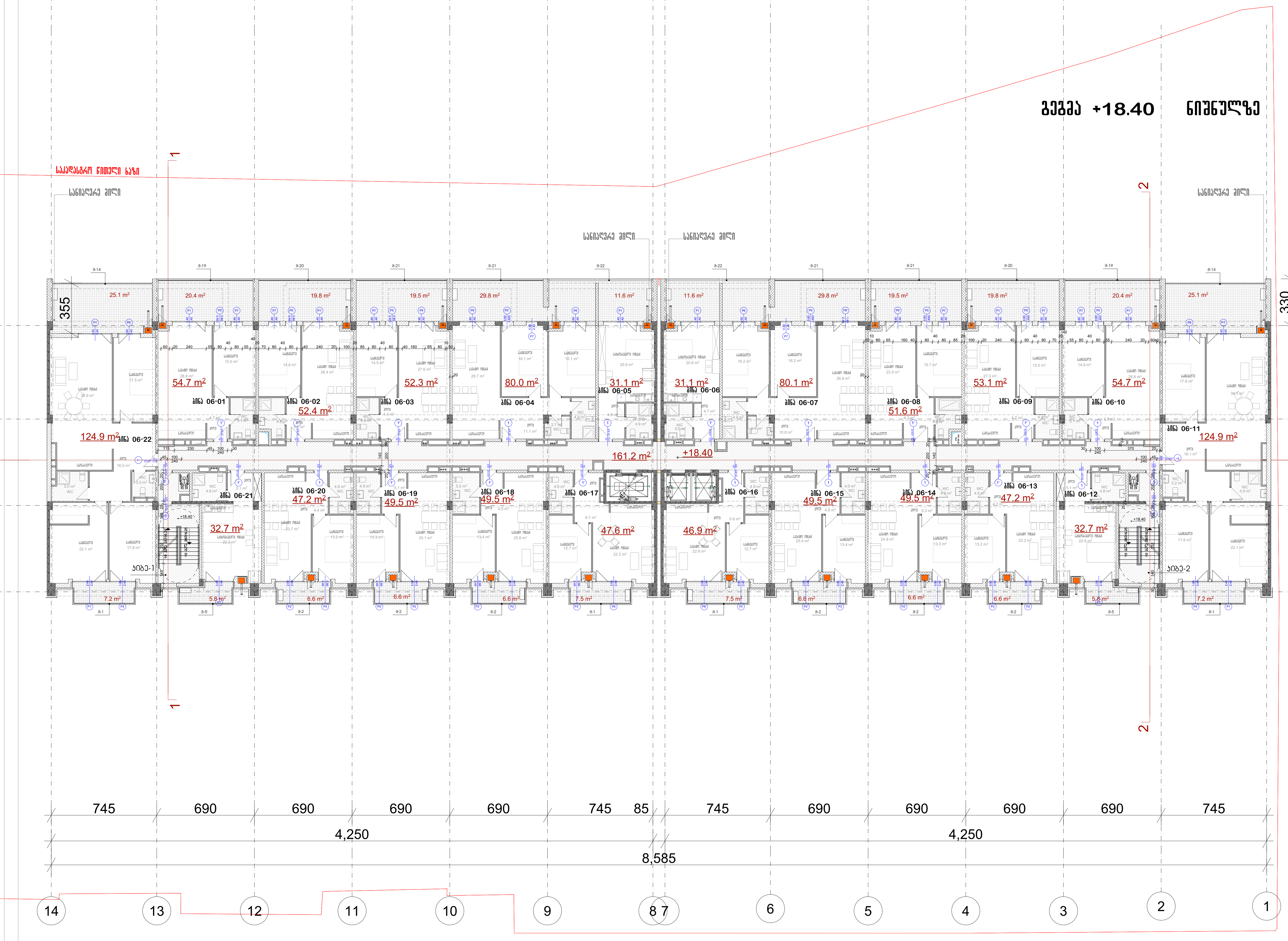

არ. №	ნახ. №	A-3

საცხოვრებელი ფართობი -1243.2 კვ.მ
საზაფხულო ფართობი -333 კვ.მ
სადარბაზოს ფართობი -161.2 კვ.მ

პირობითი აღნიშვნები

- მიწის ნაკვეთის საზღვარი
- რკ.ბეტონი
- აგური
- ბლოკი
- ბიხარი
- ერთფრთიანი კარი ზღურბლით
- ერთფრთიანი კარი ზღურბლის გარეშე
- ორფრთიანი კარი ზღურბლით
- ორფრთიანი კარი ზღურბლის გარეშე
- ი.მ.ნ იატაკის მოწყობის ნიშნული
- ს.ზ.ნ სტრუქტურის ზედაპირის ნიშნული

შენიშვნა

ზომები მოცემულია სანტიმეტრებში

აქსისი

ქ. თბილისი. ყაზბეგის გამზირი №24

პროექტის დასახელება
მრავალფუნქციური კომპლექსი
ბოჭორმის ქ. №25-ში
II და III ბლოკი

ნახაზის დასახელება
გეგმა +18.40 ნიშნულზე

აქსისი
ქ. თბილისი ყაზბეგის გამზირი №24
ტელ: (995 32) 24 17 18
Fax: (995 32) 24 17 17

საარ. ხელმძღვ	ნ. მოსულიშვილი
პროექტის ავტორი	გ. ასტახიშვილი
პროექტის ავტორი	
მთ. კონსტრუქტორი	ა. გეროშვილი
კონსტრუქტორი	ი. გერქენიშვილი

ա. չափ.	6. ՀՀԼՀՏՀՈՒՅՔ
ԱՇՄՈՒՄԱԲ ՍԵՓԱԿԱՆ	3. ԱԼՔՍԱՆԴՐՅԱՆ
ԱՇՄՈՒՄԱԲ ՍԵՓԱԿԱՆ	
ՀԱՄԱՀԵՂԻՆԱԿ	Ռ. ՀՀԱՆԴԵՍՅԱՆ

ՀՀԼՈՒՄ
ք. Աբովյան, 3-րդ թաղամաս, 8-րդ փողոց, թիվ 24
Հեռ. (995 32) 24 17 18
Fax. (995 32) 24 17 17

ՇԻՆԱՐԱՐԱԿԱՆ ԲԱԺԻՆ

ՀԱՄԱՅՆԱԿԱՆ ՇԵՆՔԵՐԻ ԵՎ ՀԱՐԱԿԻՑ ՏԱՐԱԾՔՆԵՐԻ ՇԻՆԱՐԱՐՈՒԹՅԱՆ

ՀԱՍԱՐԱԿԱԿԱՆ ՀԱՐԿԱՅԻՆ ՀԱՄԱԼԻՐ

3. ՄԱՆԿԱՀԱՍԱԿ ՅՈՒՆԻՏԱՍԻՆ ԱՅԳԵՀԱՆԱՔ №24

ՀԱՏԱԿԱԳԾԱՅԻՆ ՊԼԱՆ

ՇՇՀՍ 21.01-01:2017

ՇՇՀՍ 21.01-01:2017

ՇՇՀՍ 21.01-01:2017

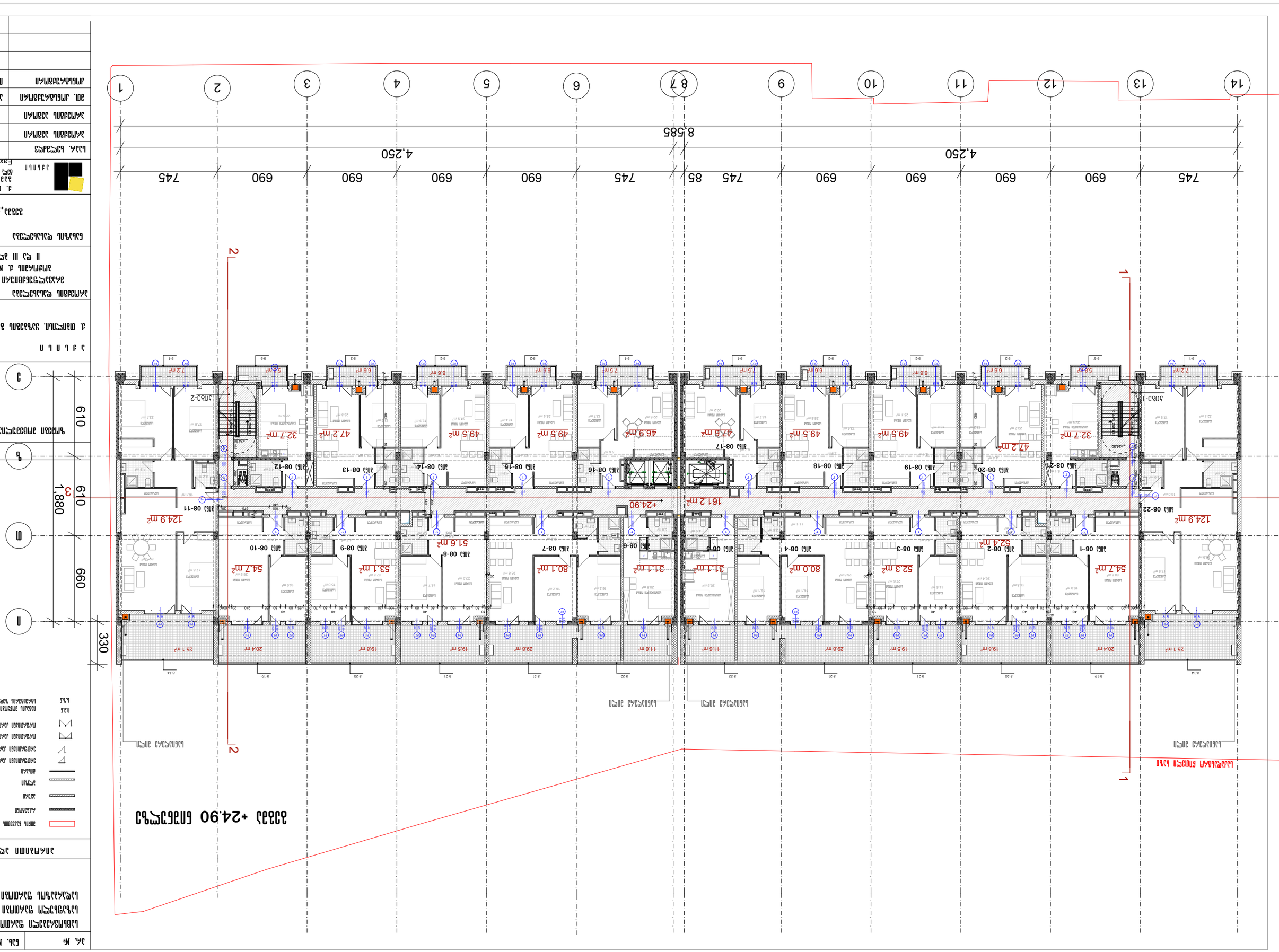
1
2
3
4
5
6
7
8
9
10
11
12
13
14
А
Б
В
4,250
8,585
745
690
85
610
660
330
1,880
+24.90
161.2 м²
124.9 м²
32.7 м²
47.2 м²
49.5 м²
46.9 м²
47.6 м²
80.0 м²
52.3 м²
52.4 м²
54.7 м²
51.6 м²
53.1 м²
80.1 м²
31.1 м²
29.8 м²
25.1 м²
20.4 м²
19.8 м²
19.5 м²
11.6 м²
Ось 08-1
Ось 08-2
Ось 08-3
Ось 08-4
Ось 08-5
Ось 08-6
Ось 08-7
Ось 08-8
Ось 08-9
Ось 08-10
Ось 08-11
Ось 08-12
Ось 08-13
Ось 08-14
Ось 08-15
Ось 08-16
Ось 08-17
Ось 08-18
Ось 08-19
Ось 08-20
Ось 08-21
Ось 08-22
Эл.Щ-1
Эл.Щ-2
Вид сверху на кровлю
Вид сверху на кровлю
Вид сверху на кровлю

Հ/Հ	Ֆայլի անվանում
A-3	Ճարտ. մաս

Բնակելի շենքի գլխավոր հատակագիծ -10824 մմ
Առանցքների գծագրման պլան -456 մմ
Հարկային պլան -1612 մմ

Հեղինակային իրավունքը պաշտպանված է օրենքով: Արգելվում է առանց հեղինակի գրավոր թույլտվության վերարտադրել, տարածել, փոխանցել կամ օգտագործել այս նախագծի ցանկացած մասը:	
Նշան	Նկարագրություն
	Ա. Հանձնման ընդունման
	Հ. Ավարտական
	Ե. Նախնական
	Գ. Գործարկման
	Ժ. Հեղինակային հսկողություն
	Ի. Նախագծային աշխատանքներ
	Լ. Հեղինակային հսկողություն

Պատվիրատու	ՀՀ ՄԻՊԿ «Ազգային ճարտարապետական արխիվ» ՊՈԱԿ
Նախագծի անվանում	Բնակելի շենքի նախագիծ
Շինարարության հասցե	ՀՀ, ք. Երևան, Արաբկիր վարչական շրջան, Ա. Ալիխանյան փող. թիվ 24
Գլխավոր ճարտարապետ	Ա. Մանուկյան
Գլխավոր նախագծող	Ա. Մանուկյան
Կատարող	Ա. Մանուկյան
Հասցե, հեռախոս, էլ. փոստ	ք. Երևան, Ա. Ալիխանյան փող. 24 հեռ. (995 32) 24 17 18 Fax: (995 32) 24 17 17

Գլխավոր հատակագիծ +28.15 նիշի վրա

Հարկ 09-1 — 54.7 մ²
Հարկ 09-2 — 52.4 մ²
Հարկ 09-3 — 52.3 մ²
Հարկ 09-4 — 52.6 մ²
Հարկ 09-5 — 59.0 մ²
Հարկ 09-6 — 59.0 մ²
Հարկ 09-7 — 52.6 մ²
Հարկ 09-8 — 51.6 մ²
Հարկ 09-9 — 53.1 մ²
Հարկ 09-10 — 54.7 մ²
Հարկ 09-11 — 108.5 մ²
Հարկ 09-12 — 57.4 մ²
Հարկ 09-13 — 35.8 մ²
Հարկ 09-14 — 68.2 մ²
Հարկ 09-15 — 68.9 մ²
Հարկ 09-16 — 35.8 մ²
Հարկ 09-17 — 57.3 մ²
Հարկ 09-18 — 108.5 մ²

+28.15 — 161.2 մ²

Ա — Հ — Ե — Գ — Ժ — Ի — Լ

1 — 2 — 3

745 — 690 — 690 — 690 — 690 — 690 — 745 — 85 — 745 — 690 — 690 — 690 — 690 — 745

4,250 — 4,250 — 8,585

610 — 660 — 610 — 1,880

Նշան	Նկարագրություն
	Հատակի մակարդակի նիշ
	Ֆասադի ալյումինե պրոֆիլներ
	Ալյումինե պրոֆիլներ
	Ֆասադի ալյումինե պրոֆիլներ մատով
	Ֆասադի մետաղական ալյումինե պրոֆիլներ
	Ֆասադի մետաղական ալյումինե պրոֆիլներ մատով
	Ալյումինե պրոֆիլներ ապակեպատ ճակատներ
	Ալյումինե պրոֆիլներ ապակեպատ ճակատներ մատով

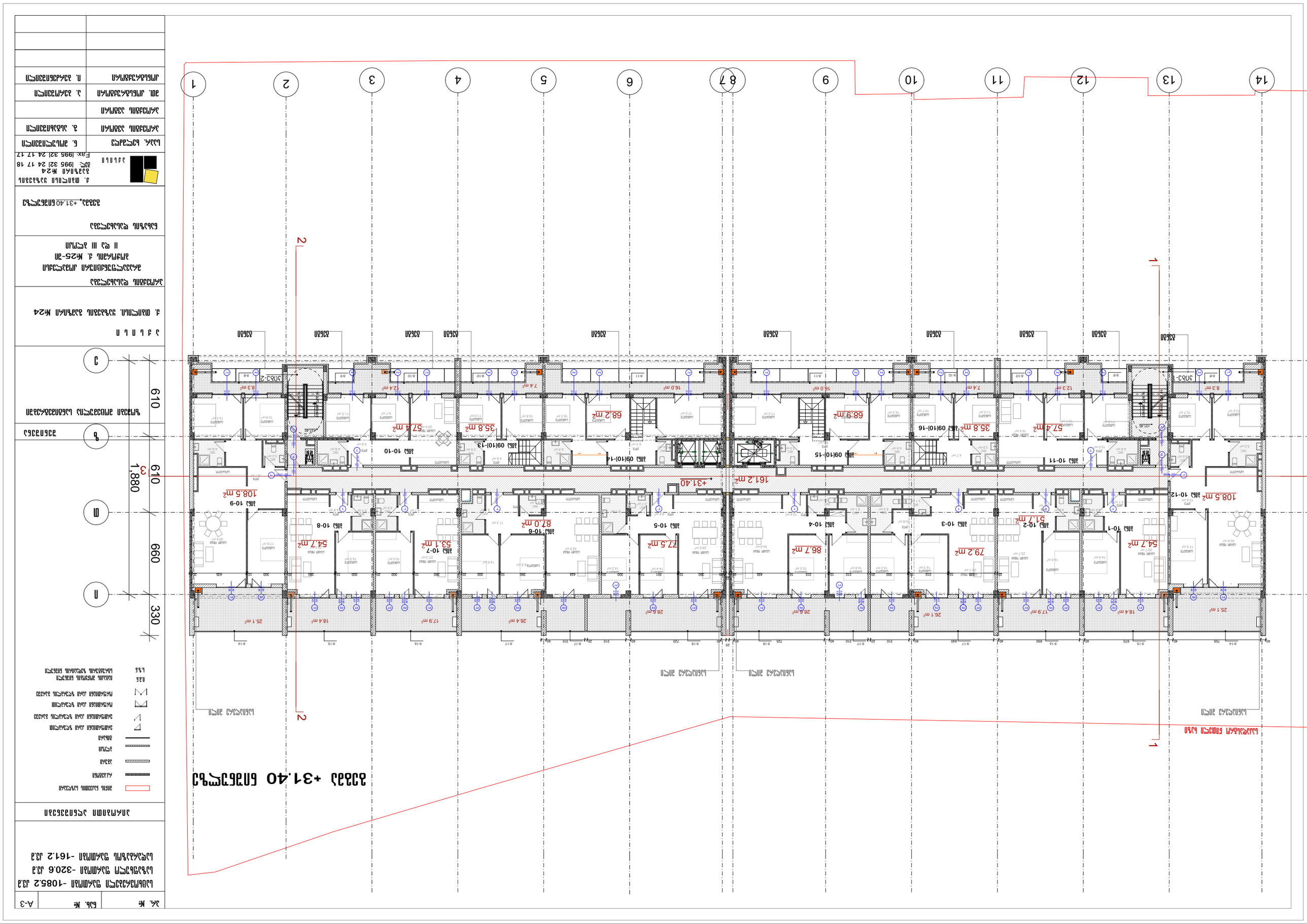
1
2
3
4
5
6
7
8
9
10
11
12
13
14
А
Б
В
610
660
330
1,880
Общее фойе
Общее фойе
Общее фойе

პრ. №	ნახ. №	A-3

საზაფხულო ფარდობი -1750.4 კვ.მ
სადარბაზოს ფარდობი -32.6 კვ.მ
დამხმარე ფარდობი -27.9 კვ.მ

პირობითი აღნიშვნები

- მიწის ნაკვეთის საზღვარი
- რკინაბეტონი
- ხვრელი
- ჭერის
- მოსაზრ
- ვარდნამიანი ქარი ზღუდარით
- ვარდნამიანი ქარი ზღუდარის გარეშე
- ოთხქანიანი ქარი ზღუდარით
- ოთხქანიანი ქარი ზღუდარის გარეშე
- 0.2.6 — სანგრევის ზედაპირის ნიშნული
- 4.9.6 — სანგრევის ზედაპირის ნიშნული

გეგმა +34.65 ნიშნულზე

საკადასტრო ნიშნული ნაკვეთი

+35.75 · +34.65 · +35.75

ჭერამდე 877.9 m²

ჭერამდე 872.5 m²

ბისაფეხური ნაკეტი

+34.65 13.6 m²

+34.65 21.7 m² · +34.65 21.7 m²

840 · 840

350 · 4,310 · 25 · 4,310 · 350

745 690 690 690 690 745 85 745 690 1,380 690 745

4,250 · 4,250

8,585

01.17.13.045.217

14 13 12 11 10 9 8 7 6 5 4 3 2 1

330 · 660 · 610 · 1,880 · 610

II · III · 3

ზ — შენიშვნა

ზოგები მოცემულია სანგრევებში

ე

ა ქ ს ი ნ ი

ქ. თბილისი. ყაზბეგის გამზირი №24

პროექტის დასახელება
მრავალფუნქციური კომპლექსი
ბოჭორმის ქ. №25-ში
II და III ბლოკი

ნახაზის დასახელება
სახურავის გეგმა +34.65 ნიშნულზე

ა ქ ს ი ნ ი
ქ. თბილისი ყაზბეგის გამზირი №24
ტელ: (995 32) 24 17 18
Fax: (995 32) 24 17 17

საარ. ხელმძღვ	ნ. მოსულიშვილი
პროექტის ავტორი	გ. ასტახიშვილი
პროექტის ავტორი	
მთ. კონსტრუქტორი	ა. გეროშვილი
კონსტრუქტორი	ი. გერძნიშვილი

პრ. №	ნახ. №	A-3

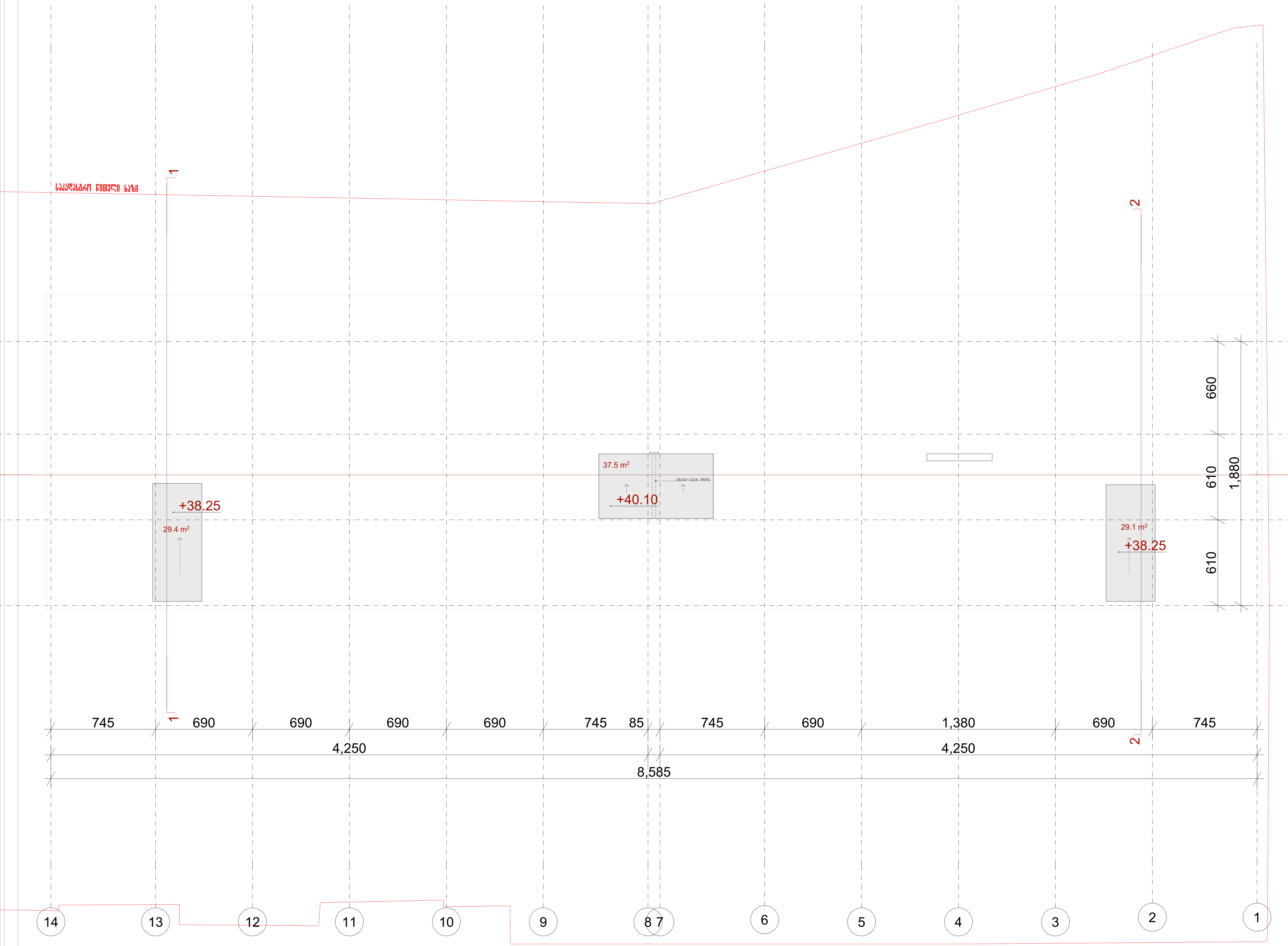

პირობითი აღნიშვნები

მიწის ნაკვეთის საზღვარი

შენიშვნა

ზომები მოცემულია სანტიმეტრებში

ა ქ ს ი ს ი

ქ. თბილისი. ყაზბეგის გამზირი №24

პროექტის დასახელება

მრავალფუნქციური კომპლექსი
ბოჭორმის ქ. №25-ში
II და III ბლოკი

ნახაზის დასახელება

სახურავის გეგმა

ა ქ ს ი ს ი

ქ. თბილისი ყაზბეგის გამზირი №24
ტელ: (995 32) 24 17 18
Fax: (995 32) 24 17 17

საარ. ხელმძღვ	ნ. მოსულიშვილი
პროექტის ავტორი	გ. ასტახიშვილი
პროექტის ავტორი	
მთ. კონსტრუქტორი	ა. ბეროშვილი
კონსტრუქტორი	ი. ბერძენიშვილი

15.15 ნიშნული

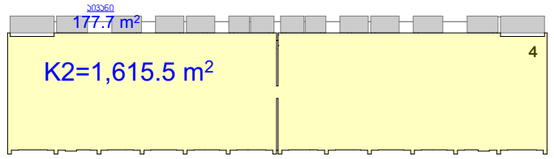

11.90 ნიშნული

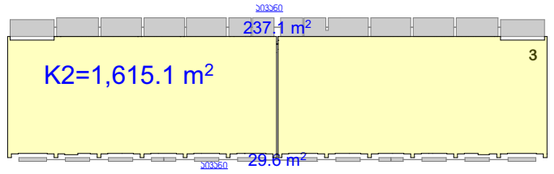

8.65 ნიშნული

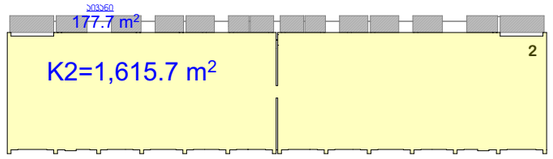

5.40 ნიშნული

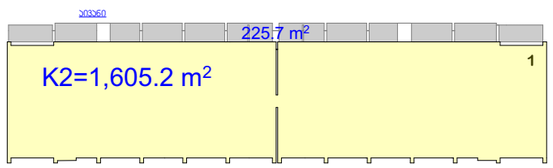

0.00 ნიშნული

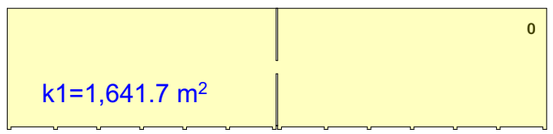

1. K2
2. აივანი

31.40 ნიშნული

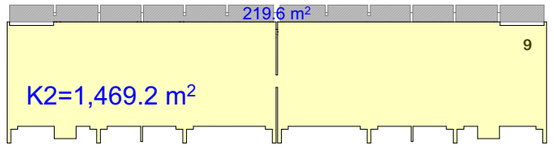

28.15 ნიშნული

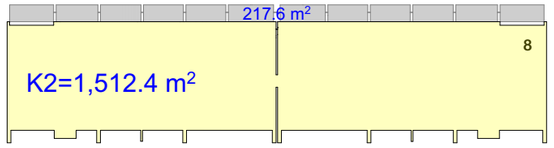

24.90 ნიშნული

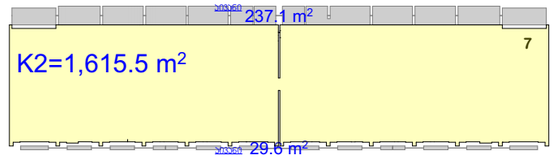

21.65 ნიშნული

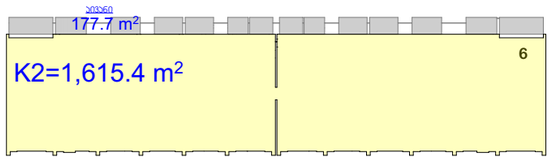

18.40 ნიშნული

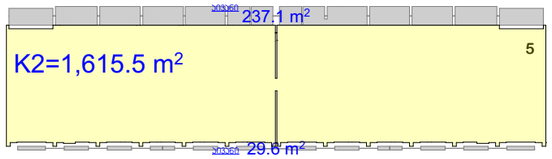

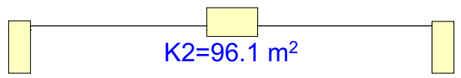

აივნების და კ2-ის თანაფარდობა

16 017.3 m² (k²) / 1996.1 m² (აივანი) = 12% < 20%

პრ. №	ნახ. № A-3

ტიპრაიტი პლანშეტები

შენიშვნა

ა ქ ს ი ს

ქ. თბილისი. ყაზბეგის გამზირი №24

პროექტის დასახელება

მრავალფუნქციური კომპლექსი
ბოქორგის ქ. №25-ში
II და III ბლოკი

ნახაზის დასახელება

აივნებისა და კ2-ის თანაფარდობა

ა ქ ს ი ს

ქ. თბილისი ყაზბეგის გამზირი №24
ტელ. (995 32) 24 17 18
Fax: (995 32) 24 17 17

სპარ. ხელმძღვ	ნ. მოსულიშვილი
პროექტის პვმრარი	გ. ასპანიშვილი
პროექტის პვმრარი	
მთ. კონსტრუქტორი	ა. ბერიშვილი
კონსტრუქტორი	ი. ბერძენიშვილი

ავტოსადგომების რაოდენობის ანგარიში

II-III ბლოკები 11972.7 / 150 = 80 ავტომანქანა

I ბლოკი - 4709,3 მ2 //:/ 150 მ2 - =31 ავტომანქანა

ჯამი I; II; III ბლოკების ანგარიშით ავტოსადგომების საჭირო რაოდენობა-111 ავტომანქანა

პროექტის მიხედვით ავტოსადგომების რაოდენობა-151 ავტომანქანა



არქ. №	ნახ. №	A-3

პირობითი აღნიშვნები

შენიშვნა

ა ქ ს ი ს ი

ქ. თბილისი. ყაზბეგის გამზირი №24

პროექტის დასახელება

მრავალფუნქციური კომპლექსი ბოჭორმის ქ. №25-ში II და III ბლოკი

ნახაზის დასახელება

ბინების K2 კროკი ავტოსადგომების რაოდენობის განსაზღვრისთვის

აქსისი

ქ. თბილისი ყაზბეგის გამზირი №24

ტელ: (995 32) 24 17 18

Fax: (995 32) 24 17 17

საპრ. ხელმძღვ	ნ. მოსულიშვილი
პროექტის ავტორი	გ. ასტახიშვილი
პროექტის ავტორი	
მთ. კონსტრუქტორი	ა. ბეროშვილი
კონსტრუქტორი	ი. ბერძენიშვილი

ექსპლიკაცია ნაგებობის ფასადების ნახატების

1 : 100 - 4709.3 მ2 /:/ 150 მ2 - =31 ნაგებობის ფართობი

ნახატების ფართობი 11972.7 / 150 = 80 ნაგებობის ფასადების რაოდენობა

ნაგებობის ფასადების ნახატები შესრულებულია ფასადების 111 ნაგებობის ფასადების 151-ის მიხედვით

ნახატების ფასადების ნახატების ნომრების ნუმერაციის ნახატების ნომრების ნუმერაციის

ა(ა). №№	ნახ. №№ A-3
ნახატების ნომრების ნუმერაციის	
ნახატების ნომრების ნუმერაციის	
ნახატების ნომრების ნუმერაციის

ფუნქციების პროცენტულობის ანგარიში

II-III ბლოკი

ფართობი

1. ბინებს + საზაფხულო - 16905,3 მ²
2. კომერციული + საზაფხულო - 1776,2 მ²

90%-სასტროვრებელი

10%-კომერციული

15.15 ნიშნული

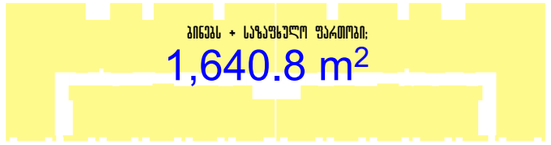

5

11.90 ნიშნული

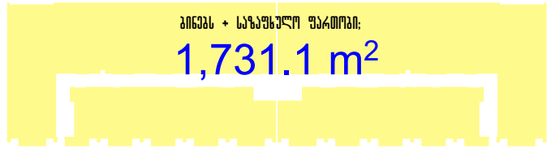

4

8.65 ნიშნული



3

5.40 ნიშნული



2

0.00 ნიშნული



1

34.65 ნიშნული



31.40 ნიშნული

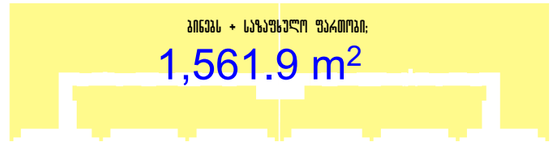

10

28.15 ნიშნული



9

24.90 ნიშნული



8

21.65 ნიშნული

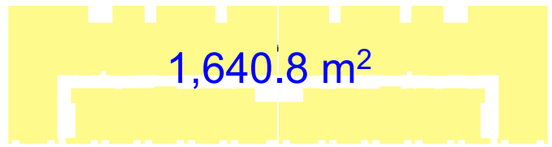

7

18.40 ნიშნული



6

პრ. №	ნახ. №	A-3

პირობითი აღნიშვნები

შენიშვნა

ა ქ ს ი ს ი

ქ. თბილისი. ყაზბეგის გამზირი №24

პროექტის დასახელება

მრავალფუნქციური კომპლექსი
ბოჭორგის ქ. №25-ში
II და III ბლოკი

ნახაზის დასახელება

ბინების ფარის + საზაფხულო ფართი და კომერციულ ფარის + საზაფხულო ფართი თანაფარდობა

ა ქ ს ი ს ი

ქ. თბილისი ყაზბეგის გამზირი №24
ტელ: (995 32) 24 17 18
Fax: (995 32) 24 17 17

საპრ. ხელმძღვ	ნ. მოსულიშვილი
პროექტის ავტორი	გ. ასპანიშვილი
პროექტის ავტორი	
მთ. კონსტრუქტორი	ა. ბერიშვილი
კონსტრუქტორი	ი. ბერძენიშვილი

ეგეცმდებარე ტერიტორიის ათვისების პირობები

I ეტაპი

I ეტაპის ფარგლები

1. სამშენებლო + სატრანსპორტო - 5615.0 მ2
2. სატრანსპორტო + მწვანე ნარგავები - 5841.3 მ2

II-III ეტაპების ფარგლები

1. სამშენებლო + სატრანსპორტო - 16905.3 მ2
2. სატრანსპორტო + მწვანე ნარგავები - 1776.2 მ2

ჯამი (I და II-III ეტაპების ფარგლები) (სამშენებლო + სატრანსპორტო)+(სატრანსპორტო+მწვანე ნარგავები)+(სატრანსპორტო) - 30137.8 მ2

ჯამი ფარგლები: სამშენებლო +სატრანსპორტო -- 22520.3 მ² - 75%

სატრანსპორტო+მწვანე ნარგავები -- 7617.5 მ² - 25%

527.8 m²	+31.40 ნიშნულზე	67.1 m²	465.2 m²	+34.65 ნიშნულზე	552.6 m²	+37.90 ნიშნულზე	554.5 m²	+41.30 ნიშნულზე	552.3 m²	+44.70 ნიშნულზე	
554.6 m²	+48.10 ნიშნულზე	552.3 m²		+51.50 ნიშნულზე	559.0 m²	+54.90 ნიშნულზე	552.3 m²	+58.30 ნიშნულზე	559.0 m²	+61.70 ნიშნულზე	
552.3 m²	+65.10 ნიშნულზე	559.0 m²		+68.50 ნიშნულზე							
531.4 m²	+15.15 ნიშნულზე	535.8 m²		+18.40 ნიშნულზე	535.8 m²	+21.65 ნიშნულზე	535.8 m²	+24.90 ნიშნულზე	535.8 m²	+28.15 ნიშნულზე	
285.4 m²	-3.10 ნიშნულზე	407.8 m²		0.00 ნიშნულზე	408.9 m²	+5.40 ნიშნულზე	535.8 m²	+8.65 ნიშნულზე	535.8 m²	+11.90 ნიშნულზე	

3. მპმოსმსი ვეზვვვეზი №24	
ტელ: (995 32) 24 17 18	
Fax: (995 32) 24 17 17	
ქალაქი	
6. ელექტრონული ფოსტა	
3. საკადასტრო კოდი	
ელ. ფოსტა	
3. ადგილმდებარეობა	
ტელეფონი	
ა. ავტორის ხელმოწერა	

ეგეცმდებარე ტერიტორიის ათვისების პირობები	
I ეტაპი	
ჯამური ფართობი - 32	
ქალაქი	
3. მპმოსმსი. ვეზვვვეზი №24	
ათვისების ეტაპები	
ნაკვეთის ზომები და საზღვრების აღწერა	
ეგეცმდებარე ტერიტორიის ათვისების პირობების ნახაზის ტიპი	
ეგეცმდებარე ტერიტორიის ათვისების პირობების ნახაზის №1	

გზა-კიბე -3.10 ნიშნულზე

A-BCHRM_A-B_401-01 ნახ. 01 კიბე -1 მასშტაბი 1:50

A-BCHRM_A-B_401-01 ნახ. 02 კიბე -1 მასშტაბი 1:50

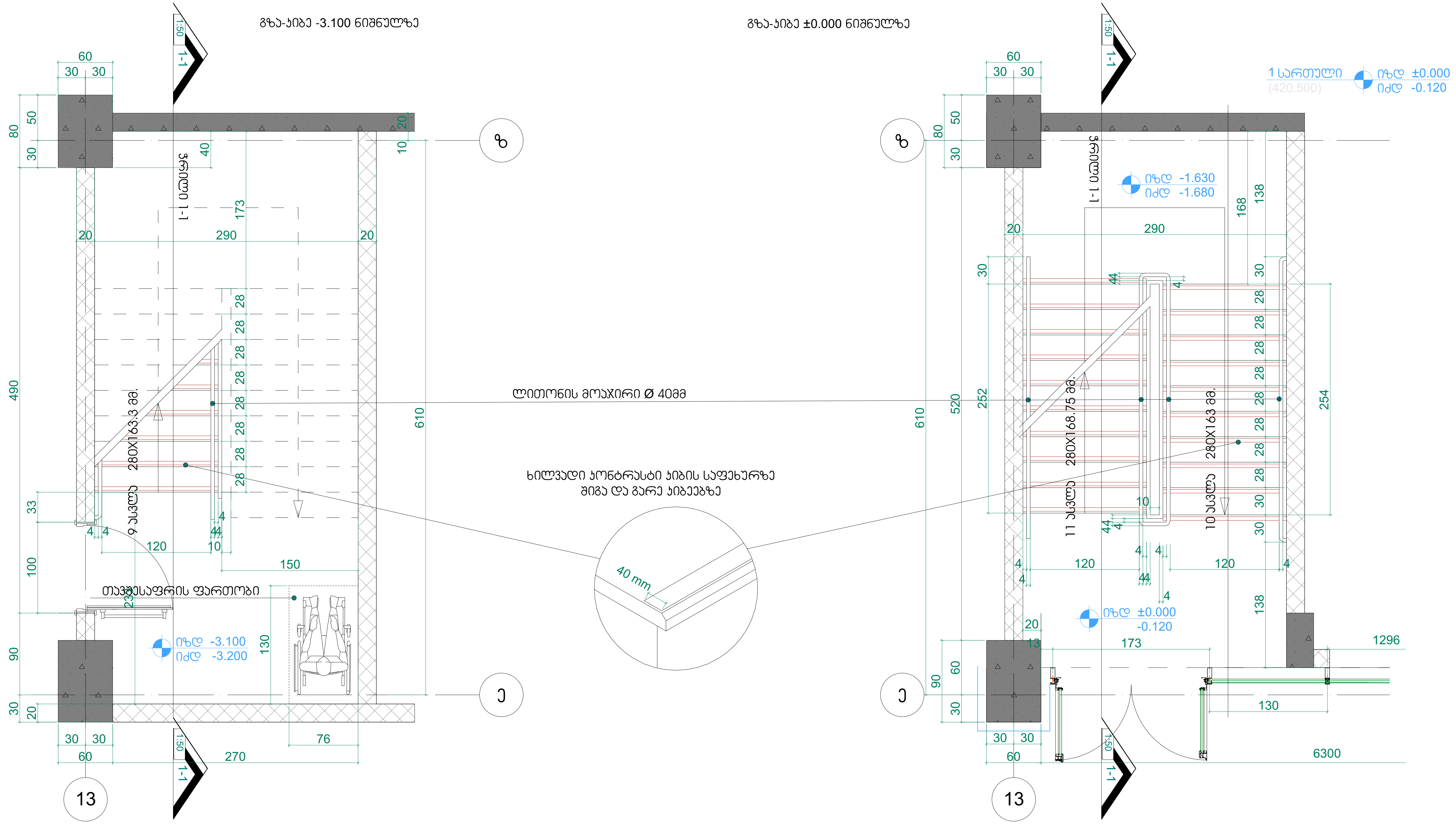

შენიშვნები:

1. ყველა კიბეს (მათ შორის გარე კიბეს) ყოველი საფეხურის და საბიჯელის 40 მმ სავალ ნაწილს, რომელიც იზომება საფეხურის ნაშვერიდან თარაზულად, ექნება ერთგვაროვანი ფერის მქონე ზედაპირი, რომელიც საფეხურის დანარჩენი ნაწილისგან მკვეთრად განსხვავებული იქნება (მუქი ღია ფონზე). ხილვადი კონტრასტი გაგრძელდება ყოველი საფეხურის ერთი კიდიდან საფეხურის მეორე კიდემდე.

2. მისაწვდომი გზაკიბის საზღვრებში იატაკის ზედაპირები იქნება მდგრადი, მყარი და არასრიალა.

3. კიბის საფეხურების განსხვავებული მონიშვნა იქნება გამძლე.

4. შენობის გარეთ მდებარე კიბის საფეხურები და ბაქნები ისე დაგეგმარდება, რომ სავალ ზედაპირზე წყალი არ დაგროვდება.

5. გასანათებელი საშუალებები უზრუნველყოფს კიბეების განათებას, რომელიც გაიზომება საბიჯელების ზედაპირების და ბაქნების ზედაპირების ცენტრში გაზომვისას საფეხურის წინაპირიდან 600 მმ-ის საზღვრებში, შემდეგი წესის შესაბამისად:

- არაუმცირეს 11 ლუქსი განათება.
- არაუმცირეს 110 ლუქსი განათება, კიბით სარგებლობის დროს.

- კიბეების გამოყენებისას 11 ლუქსიდან 110 ლუქსზე გადასვლა შესაძლებელი უნდა იყოს განათების სამართავებით უზრუნველყოფილი ავტომატური, მოძრავი სენსორული ტიპის განათების ჩამრთველებით, რომლებიც შეესაბამება ყველა ქვემოთ ჩამოთვლილს:
- განათების სამართავები აღჭურვილი იქნება საიმედო ოპერაციული სისტემით და შეფასებული იქნება ამ მიზნით გამოყენებისთვის.
- მოძრავი სენსორი გააქტიურდება დამკავებლის მოძრაობით საფეხურებზე ან საფეხურების ბაქნებზე.
- განათების გამააქტიურებლები დაყენებული იქნება არაუმცირეს 15 წუთიანი მოქმედების პერიოდით.

- გზა–კიბის განათება ჩაირთვება ავტომატური სენსორული ჩამრთველებით, ასეთის არსებობის შემთხვევაში, ისე, რომ შესასვლელში მდებარე ბაქანზე, შესასვლელში მდებარე ბაქნის მოსაზღვრე თითოეულ კიბის მარშსა და შესასვლელში მდებარე ბაქნის ზემოთ და ქვემოთ მდებარე ბაქნებზე მე–4 პუნქტით დადგენილი განათებულობის დონე საფეხურის გამოყენებამდე იქნება უზრუნველყოფილი.
- კიბის სახელურები და ნებისმიერი კედელი ან მათ მომიჯნავედ მდებარე სხვა ზედაპირი არ იქნება ბასრი ან უხეში ელემენტების შემცველი.
- კიბის სახელურები არ იტრიალებს მათი ბუდეების საზღვრებში.

პრ. №	ნახ. №	A-3

პირობითი აღნიშვნები

შენიშვნა

ზომები მოცემულია სანტიმეტრებში

აქსისი

ქ. თბილისი. ყაზბეგის გამზირი №24

პროექტის დასახელება
მრავალფუნქციური კომპლექსი
ბოჭორმის ქ. №25-ში
II და III ბლოკი

ნახაზის დასახელება
კიბე-1
გეგმა -3.10 და 0.00 ნიშნულებზე

აქსისი
ქ. თბილისი ყაზბეგის გამზირი №24
ტელ: (995 32) 24 17 18
Fax: (995 32) 24 17 17

საპრ. ხელმძღ	ნ. მოსულიშვილი
პროექტის ავტორი	გ. ასტახიშვილი
მთ. კონსტრუქტორი	ა. ბეროშვილი
კონსტრუქტორი	ი. ბერძენიშვილი

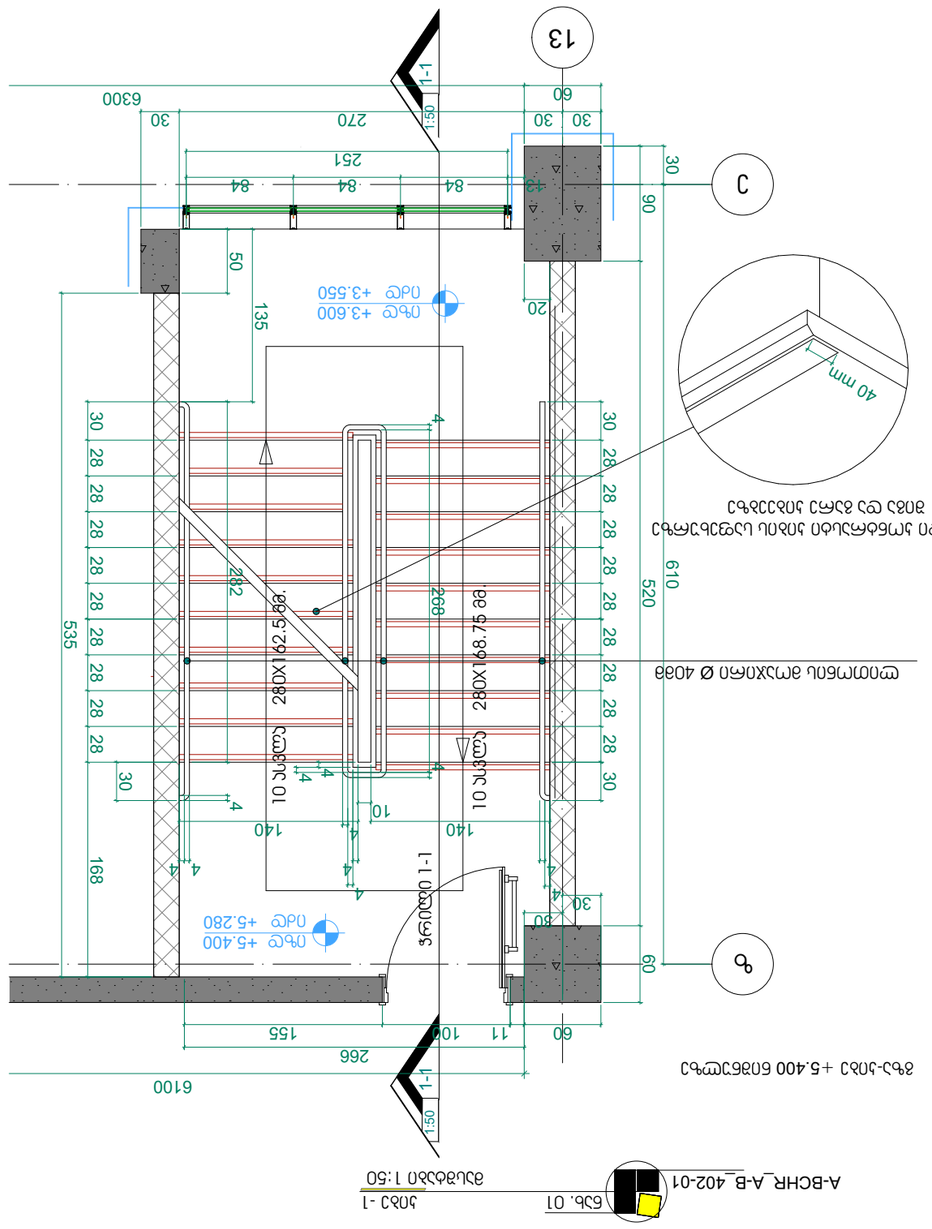

შენიშვნები:

1. ყველა ანტენა (მათ შორის ყველა ანტენის ბაგირი) უნდა დაყენდეს ისე, რომ ანტენის ქვედა ნაწილი მინიმუმ 40 მმ-ით აღემატებოდეს ანტენის ბაგირის ქვედა ნაწილის ჰორიზონტალურ სიბრტყეს, ანტენის ბაგირის ნებისმიერ წერტილში ანტენის ბაგირის ქვედა ნაწილის ჰორიზონტალურ სიბრტყეს.
2. ანტენის ბაგირის (მათ შორის ანტენის ბაგირის ნებისმიერ წერტილში) ანტენის ბაგირის ქვედა ნაწილის ჰორიზონტალურ სიბრტყეს შორის მანძილი უნდა იყოს არანაკლებ 600 მმ-ისა.
3. ანტენის ბაგირის ბაგირის ანტენის ბაგირის ანტენის ბაგირის ანტენ

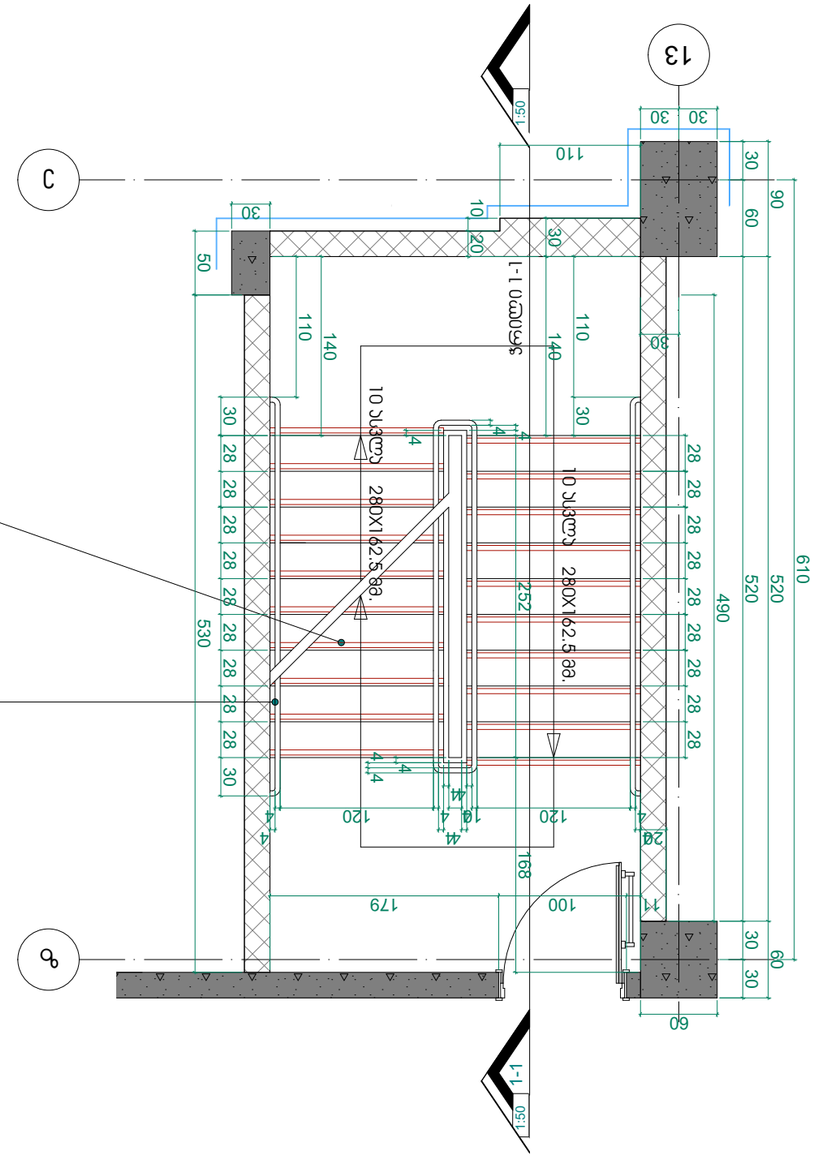

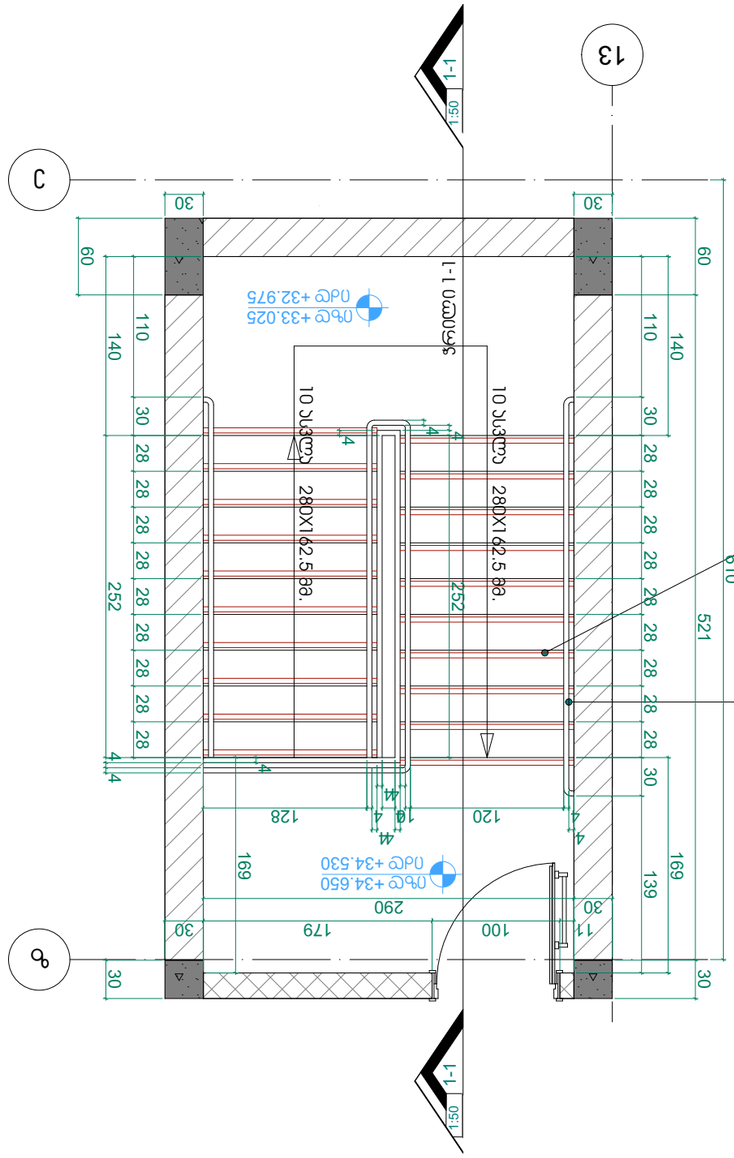

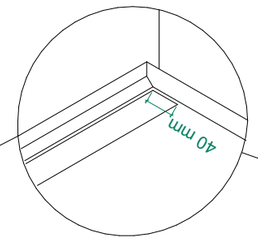

დეტალი ქარქაშის და ბაზის მიერთების ადგილის
A-BCHRM_A-B_403-01 ნახ. 01 ასონომეტრული ხედი ბაზა-ქარქაშის კვანძის
1 - ასონ. მასშტაბი 1:50
A-BCHRM_A-B_403-01 ნახ. 02 ბაზა-ქარქაშის კვანძის +34.650 ნიშნულის
1 - ასონ. მასშტაბი 1:50

შენიშვნები:

1. ყველა ასენი ასენში (გარე ფილის ჩათვლით) ასენის ქვეშ ფილის ბალიშის და 40 მმ სისქის ბეტონის მომზადების ჩადგმა.
2. ფილების ზედაპირის დამუშავება, ფილების ტიპი და ზომები, ფილების ჩაწყობის ნახაზების მიხედვით.
3. ფილების ჩაწყობის დროს ფილებს შორის ნაკერების (შეკვრა) ზომა 3 მმ-ის ფარგლებში.
4. ბეტონის ნარევის მომზადების დროს გამოყენებული ცემენტის მარკა არანაკლებ M300.
5. ბალახოვანი საფარის მოწყობის ეტაპზე, მოსავლიანობის პერიოდში, ბალახის ნათესების ზრდის პერიოდში, ბალახის ნათესების ზრდის პერიოდის დამთავრების შემდეგ

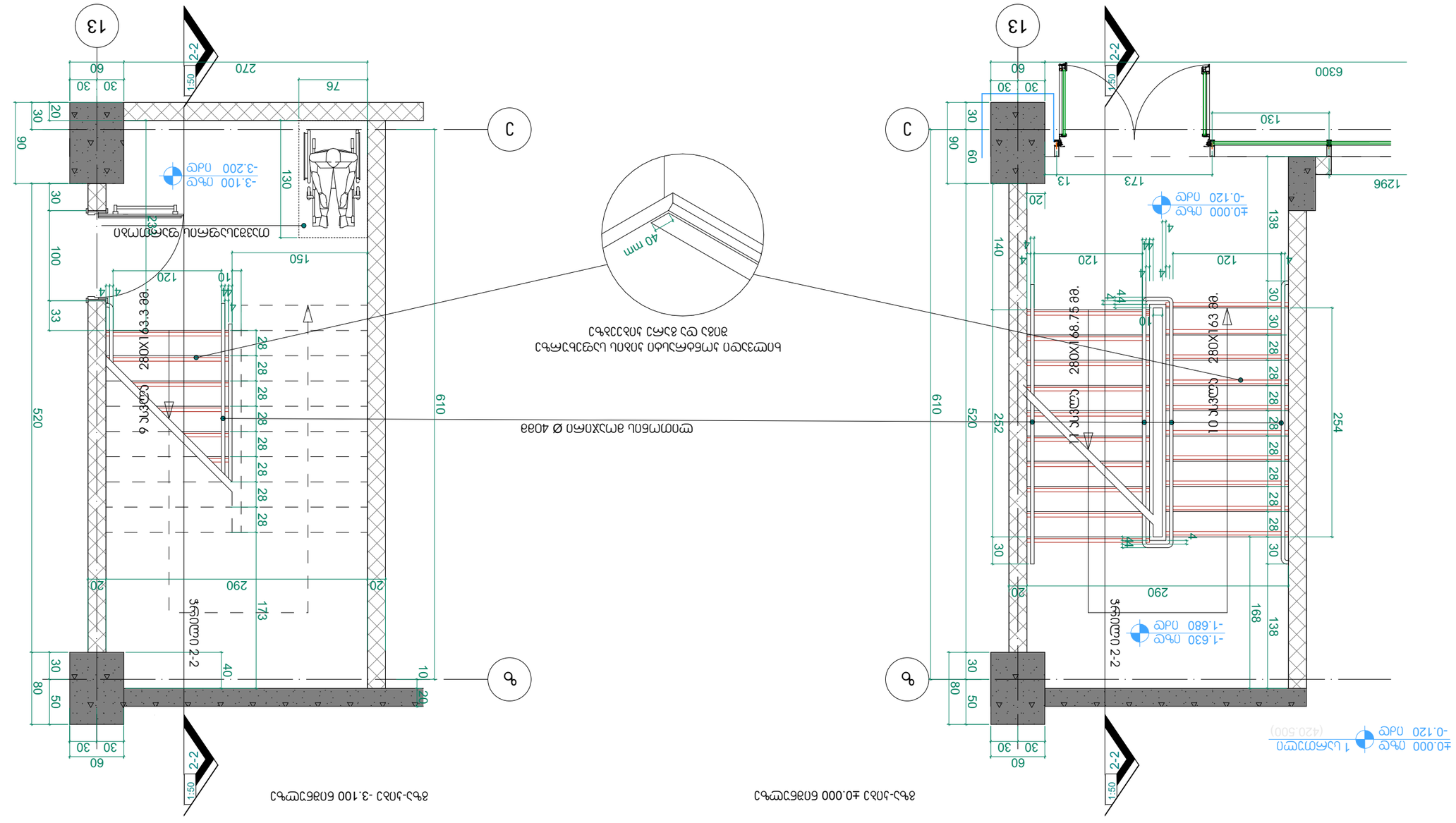
А-ВСНRМ_А-В_401-02 бъб. 01
1:50 ъдъъъъъъ
А-ВСНRМ_А-В_401-02 бъб. 02
1:50 ъдъъъъъъ
1
2
2-2
1:50
13
А
Б
±0.000 ъъъ ъъъ
-0.120 ъъъ
-1.630 ъъъ ъъъ
-1.680 ъъъ ъъъ
-3.100 ъъъ ъъъ
-3.200 ъъъ ъъъ
1296
6300
610
520
252
254
290
280X168.75 ъъ.
10 ъъъъъъъъ 280X193 ъъ.
ъъъъъъъъ

არ. №	ნახ. №	A-3

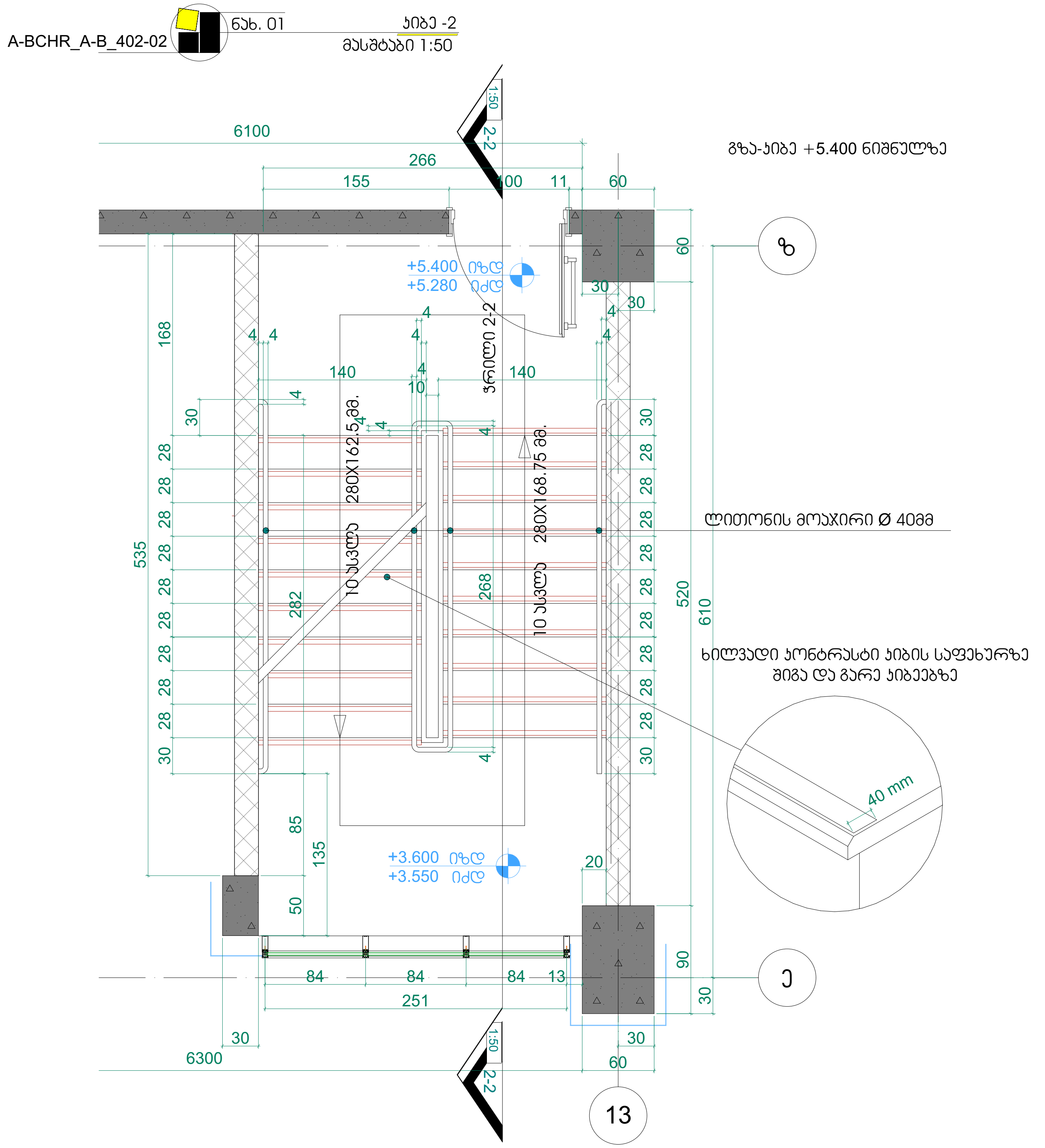

შენიშვნები:

1. ყველა კიბეს (მათ შორის გარე კიბეს) ყოველი საფეხურის და საბიჯელის 40 მმ სავალ ნაწილს, რომელიც იზომება საფეხურის ნაშვერიდან თარაზულად, ექნება ერთგვაროვანი ფერის მქონე ზედაპირი, რომელიც საფეხურის დანარჩენი ნაწილისგან მკვეთრად განსხვავებული იქნება (მუქი ღია ფონზე). ხილვადი კონტრასტი გაგრძელდება ყოველი საფეხურის ერთი კიდიდან საფეხურის მეორე კიდემდე.

2. მისაწვდომი გზაკიბის საზღვრებში იატაკის ზედაპირები იქნება მდგრადი, მყარი და არასრიალა.

3. კიბის საფეხურების განსხვავებული მონიშვნა იქნება გამძლე.

4. შენობის გარეთ მდებარე კიბის საფეხურები და ბაქნები ისე დაგეგმარდება, რომ სავალ ზედაპირზე წყალი არ დაგროვდება.

5. გასანათებელი საშუალებები უზრუნველყოფს კიბეების განათებას, რომელიც გაიზომება საბიჯელების ზედაპირების და ბაქნების ზედაპირების ცენტრში გაზომვისას საფეხურის წინაპირიდან 600 მმ-ის საზღვრებში, შემდეგი წესის შესაბამისად:

- არაუმცირეს 11 ლუქსი განათება.
- არაუმცირეს 110 ლუქსი განათება, კიბით სარგებლობის დროს.

- კიბეების გამოყენებისას 11 ლუქსიდან 110 ლუქსზე გადასვლა შესაძლებელი უნდა იყოს განათების სამართავებით უზრუნველყოფილი ავტომატური, მოძრავი სენსორული ტიპის განათების ჩამრთველებით, რომლებიც შეესაბამება ყველა ქვემოთ ჩამოთვლილს:
- განათების სამართავები აღჭურვილი იქნება საიმედო ოპერაციული სისტემით და შეფასებული იქნება ამ მიზნით გამოყენებისთვის.
- მოძრავი სენსორი გააქტიურდება დამკავებლის მოძრაობით საფეხურებზე ან საფეხურების ბაქნებზე.
- განათების გამააქტიურებლები დაყენებული იქნება არაუმცირეს 15 წუთიანი მოქმედების პერიოდით.
- გზა–კიბის განათება ჩაირთვება ავტომატური სენსორული ჩამრთველებით, ასეთის არსებობის შემთხვევაში, ისე, რომ შესასვლელში მდებარე ბაქანზე, შესასვლელში მდებარე ბაქნის მოსაზღვრე თითოეულ კიბის მარშსა და შესასვლელში მდებარე ბაქნის ზემოთ და ქვემოთ მდებარე ბაქნებზე მე–4 პუნქტით დადგენილი განათებულობის დონე საფეხურის გამოყენებამდე იქნება უზრუნველყოფილი.
- კიბის სახელურები და ნებისმიერი კედელი ან მათ მომიჯნავედ მდებარე სხვა ზედაპირი არ იქნება ბასრი ან უხეში ელემენტების შემცველი.
- კიბის სახელურები არ იტრიალებს მათი ბუდეების საზღვრებში.

პირობითი აღნიშვნები

შენიშვნა

ზოგადი მოცემულია სანტიმეტრებში

ა ქ ს ი ს ი

ქ. თბილისი. ყაზბეგის გამზირი №24

პროექტის დასახელება
მრავალფუნქციური კომპლექსი
ბოჭორმის ქ. №25-ში
II და III ბლოკი

ნახაზის დასახელება
კიბე-2
გეგმა +5.40 ნიშნულზე

ა ქ ს ი ს ი
ქ. თბილისი ყაზბეგის გამზირი №24
ტელ: (995 32) 24 17 18
Fax: (995 32) 24 17 17

საპრ. ხელმძღვ	ნ. მოსულიშვილი
პროექტის ავტორი	გ. ასტახიშვილი
მთ. კონსტრუქტორი	ა. ბეროშვილი
კონსტრუქტორი	ი. ბერძენიშვილი

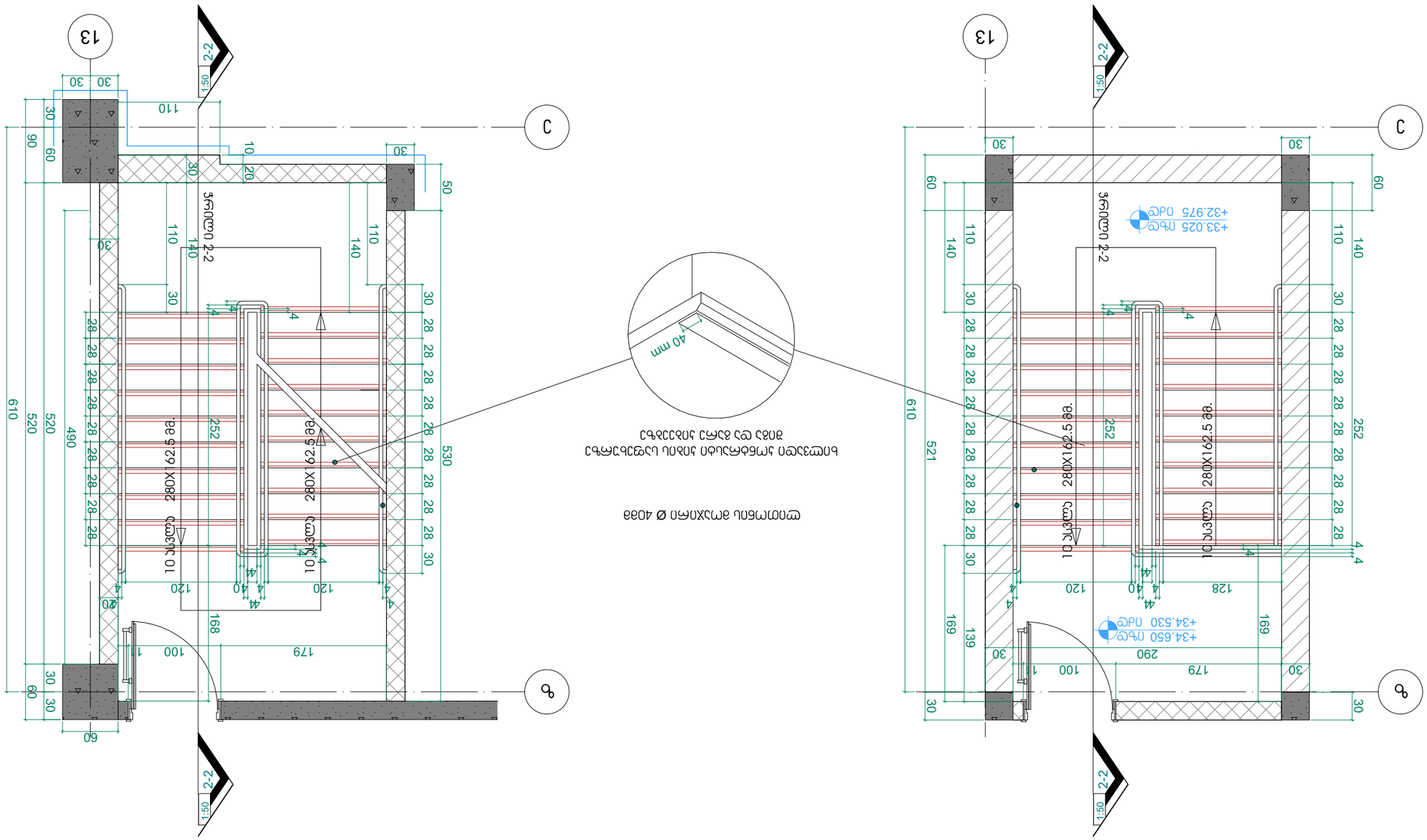

შენიშვნები:

1. ყველა ელემენტის (გარე კედლის, შიდა კედლის, ფოლადის კონსტრუქციების და სხვა) დეტალური ნახაზები, ფოლადის ელემენტების დამზადების ტექნოლოგიური პროცესის აღწერა, ფოლადის ელემენტების შედუღების ტექნოლოგიური პროცესის აღწერა, ფოლადის ელემენტების ანტიკოროზიული დაფარვის ტექნოლოგიური პროცესის აღწერა, ფოლადის ელემენტების მონტაჟის

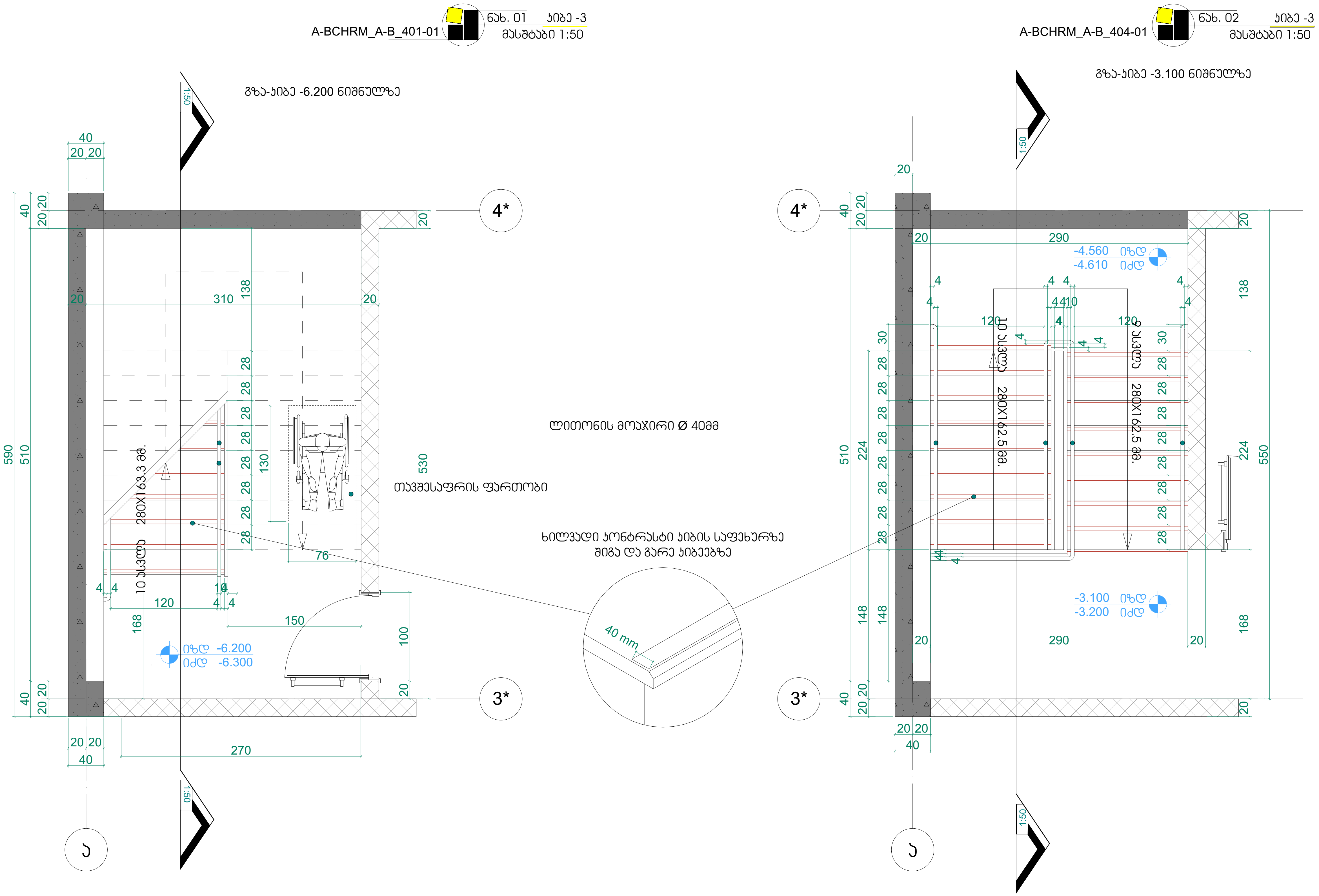

შენიშვნები:

1. ყველა კიბეს (მათ შორის გარე კიბეს) ყოველი საფეხურის და საბიჯელის 40 მმ სავალ ნაწილს, რომელიც იზომება საფეხურის ნაშვერიდან თარაზულად, ექნება ერთგვაროვანი ფერის მქონე ზედაპირი, რომელიც საფეხურის დანარჩენი ნაწილისგან მკვეთრად განსხვავებული იქნება (მუქი ღია ფონზე). ხილვადი კონტრასტი გაგრძელდება ყოველი საფეხურის ერთი კიდიდან საფეხურის მეორე კიდემდე.

2. მისაწვდომი გზაკიბის საზღვრებში იატაკის ზედაპირები იქნება მდგრადი, მყარი და არასრიალა.

3. კიბის საფეხურების განსხვავებული მონიშვნა იქნება გამძლე.

4. შენობის გარეთ მდებარე კიბის საფეხურები და ბაქნები ისე დაგეგმარდება, რომ სავალ ზედაპირზე წყალი არ დაგროვდება.

5. გასანათებელი საშუალებები უზრუნველყოფს კიბეების განათებას, რომელიც გაიზომება საბიჯელების ზედაპირების და ბაქნების ზედაპირების ცენტრში გაზომვისას საფეხურის წინაპირიდან 600 მმ-ის საზღვრებში, შემდეგი წესის შესაბამისად:

- არაუმცირეს 11 ლუქსი განათება.
- არაუმცირეს 110 ლუქსი განათება, კიბით სარგებლობის დროს.
- კიბეების გამოყენებისას 11 ლუქსიდან 110 ლუქსზე გადასვლა შესაძლებელი უნდა იყოს განათების სამართავებით უზრუნველყოფილი ავტომატური, მოძრავი სენსორული ტიპის განათების ჩამრთველებით, რომლებიც შეესაბამება ყველა ქვემოთ ჩამოთვლილს:
- განათების სამართავები აღჭურვილი იქნება საიმედო ოპერაციული სისტემით და შეფასებული იქნება ამ მიზნით გამოყენებისთვის.
- მოძრავი სენსორი გააქტიურდება დამკავებლის მოძრაობით საფეხურებზე ან საფეხურების ბაქნებზე.
- განათების გამააქტიურებლები დაყენებული იქნება არაუმცირეს 15 წუთიანი მოქმედების პერიოდით.
- გზა–კიბის განათება ჩაირთვება ავტომატური სენსორული ჩამრთველებით, ასეთის არსებობის შემთხვევაში, ისე, რომ შესასვლელში მდებარე ბაქანზე, შესასვლელში მდებარე ბაქნის მოსაზღვრე თითოეულ კიბის მარშსა და შესასვლელში მდებარე ბაქნის ზემოთ და ქვემოთ მდებარე ბაქნებზე მე–4 პუნქტით დადგენილი განათებულობის დონე საფეხურის გამოყენებამდე იქნება უზრუნველყოფილი.
- კიბის სახელურები და ნებისმიერი კედელი ან მათ მომიჯნავედ მდებარე სხვა ზედაპირი არ იქნება ბასრი ან უხეში ელემენტების შემცველი.
- კიბის სახელურები არ იტრიალებს მათი ბუდეების საზღვრებში.

პრ. №	ნახ. №	A-3

პირობითი აღნიშვნები

შენიშვნა

ზომები მოცემულია სანტიმეტრებში

აქსისი

ქ. თბილისი. ყაზბეგის გამზირი №24

პროექტის დასახელება
მრავალფუნქციური კომპლექსი
ბოჭორმის ქ. №25-ში
II და III ბლოკი

ნახაზის დასახელება
კიბე-3
გეგმა -6.20 და -3.10 ნიშნულებზე

აქსისი
ქ. თბილისი ყაზბეგის გამზირი №24
ტელ: (995 32) 24 17 18
Fax: (995 32) 24 17 17

საპრ. ხელმძღვ	ნ. მოსულიშვილი
პროექტის ავტორი	გ. ასტახიშვილი
მთ. კონსტრუქტორი	ა. ბეროშვილი
კონსტრუქტორი	ი. ბერძენიშვილი

ჯვეთი 1

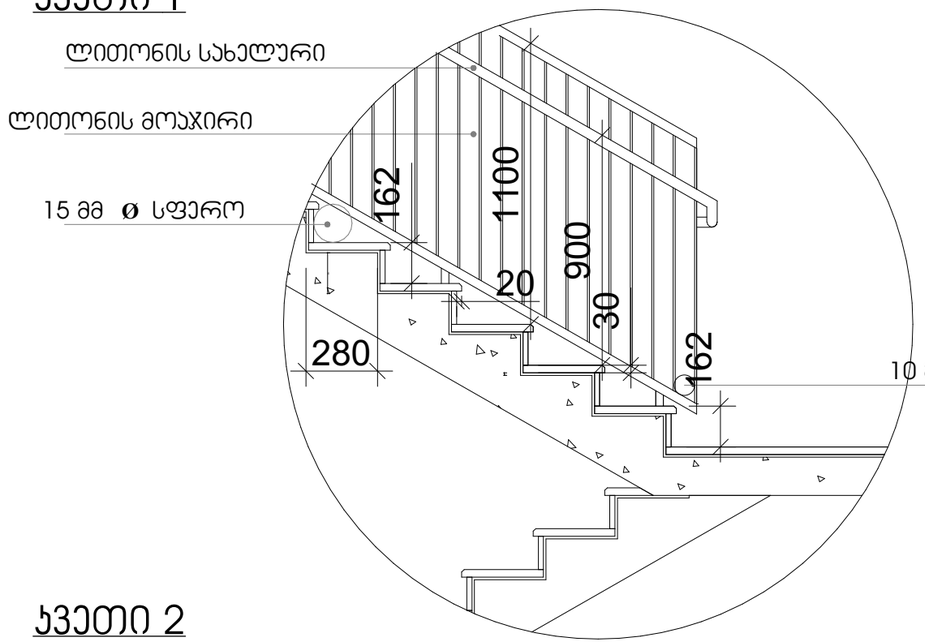

სახელური

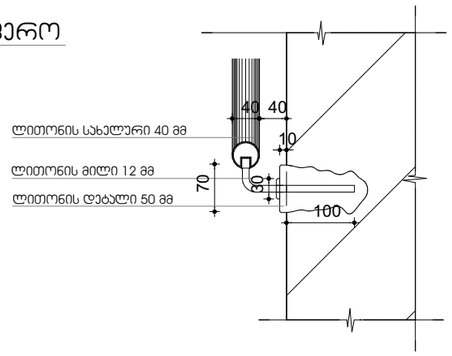

ჯვეთი 2

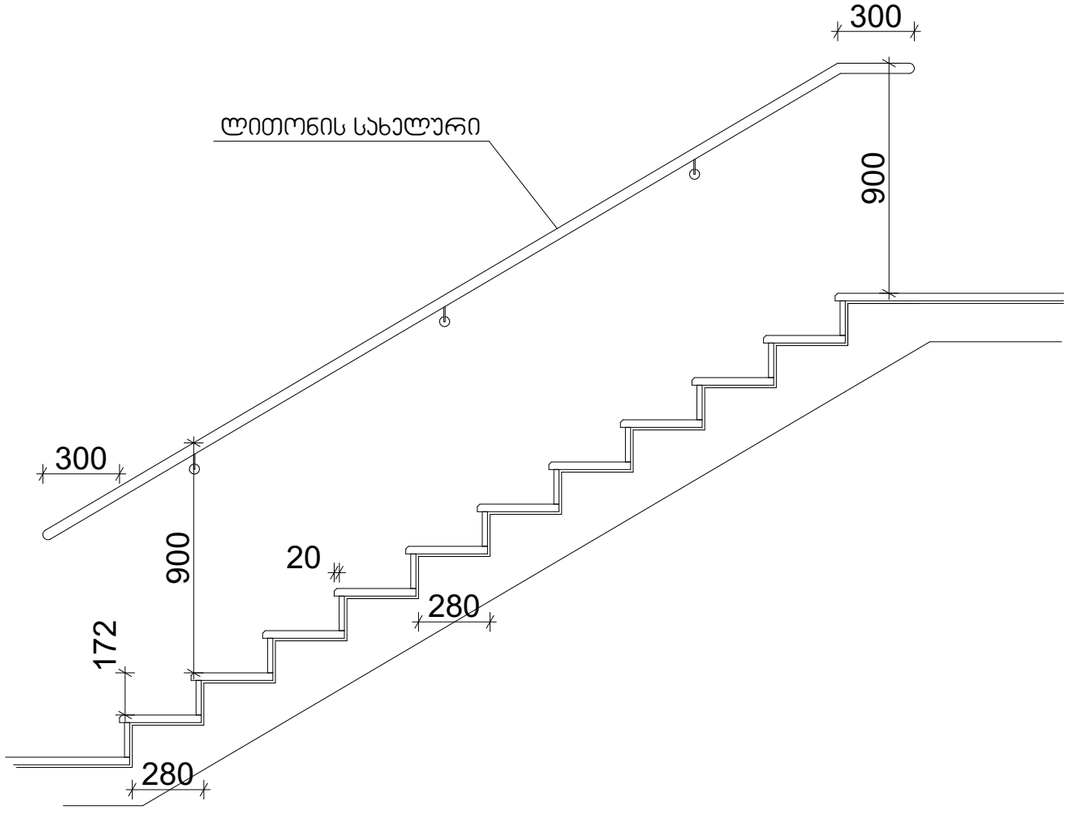

შენიშვნები:

1. ყველა კიბეს (მათ შორის გარე კიბეს) ყოველი საფეხურის და საბიჯელის 40 მმ სავალ ნაწილს, რომელიც იზომება საფეხურის ნაშვერიდან თარაზულად, ექნება ერთგვაროვანი ფერის მქონე ზედაპირი, რომელიც საფეხურის დანარჩენი ნაწილისგან მკვეთრად განსხვავებული იქნება (მუქი ღია ფონზე). ხილვადი კონტრასტი გაგრძელდება ყოველი საფეხურის ერთი კიდიდან საფეხურის მეორე კიდემდე.

2. მისაწვდომი გზაკიბის საზღვრებში იატაკის ზედაპირები იქნება მდგრადი, მყარი და არასრიალა.

3. კიბის საფეხურების განსხვავებული მონიშვნა იქნება გამძლე.

4. შენობის გარეთ მდებარე კიბის საფეხურები და ბაქნები ისე დაგეგმარდება, რომ სავალ ზედაპირზე წყალი არ დაგროვდება.

5. გასანათებელი სამუალებები უზრუნველყოფს კიბეების განათებას, რომელიც გაიზომება საბიჯელების ზედაპირების და ბაქნების ზედაპირების ცენტრში გაზომვისას საფეხურის წინაპირიდან 600 მმ-ის საზღვრებში, შემდეგი წესის შესაბამისად:

- არაუმცირეს 11 ლუქსი განათება.
- არაუმცირეს 110 ლუქსი განათება, კიბით სარგებლობის დროს.
- კიბეების გამოყენებისას 11 ლუქსიდან 110 ლუქსზე გადასვლა შესაძლებელი უნდა იყოს განათების სამართავებით უზრუნველყოფილი ავტომატური, მოძრავი სენსორული ტიპის განათების ჩამრთველებით, რომლებიც შეესაბამება ყველა ქვემოთ ჩამოთვლილს:
- განათების სამართავები აღჭურვილი იქნება საიმედო ოპერაციული სისტემით და შეფასებული იქნება ამ მიზნით გამოყენებისთვის.
- მოძრავი სენსორი გააქტიურდება დამკავებლის მოძრაობით საფეხურებზე ან საფეხურების ბაქნებზე.
- განათების გამააქტიურებლები დაყენებული იქნება არაუმცირეს 15 წუთიანი მოქმედების პერიოდით.
- გზა– კიბის განათება ჩაირთვება ავტომატური სენსორული ჩამრთველებით, ასეთის არსებობის შემთხვევაში, ისე, რომ შესასვლელში მდებარე ბაქანზე, შესასვლელში მდებარე ბაქნის მოსაზღვრე თითოეულ კიბის მარშსა და შესასვლელში მდებარე ბაქნის ზემოთ და ქვემოთ მდებარე ბაქნებზე მე–4 პუნქტით დადგენილი განათებულობის დონე საფეხურის გამოყენებამდე იქნება უზრუნველყოფილი.
- კიბის სახელურები და ნებისმიერი კედელი ან მათ მომიჯნავედ მდებარე სხვა ზედაპირი არ იქნება ბასრი ან უხეში ელემენტების შემცველი.
- კიბის სახელურები არ იტრიალებს მათი ბუდეების საზღვრებში.

ФАСАД 1

ФАСАД 2

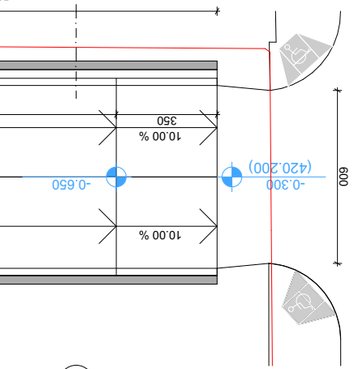

ФАСАД 3

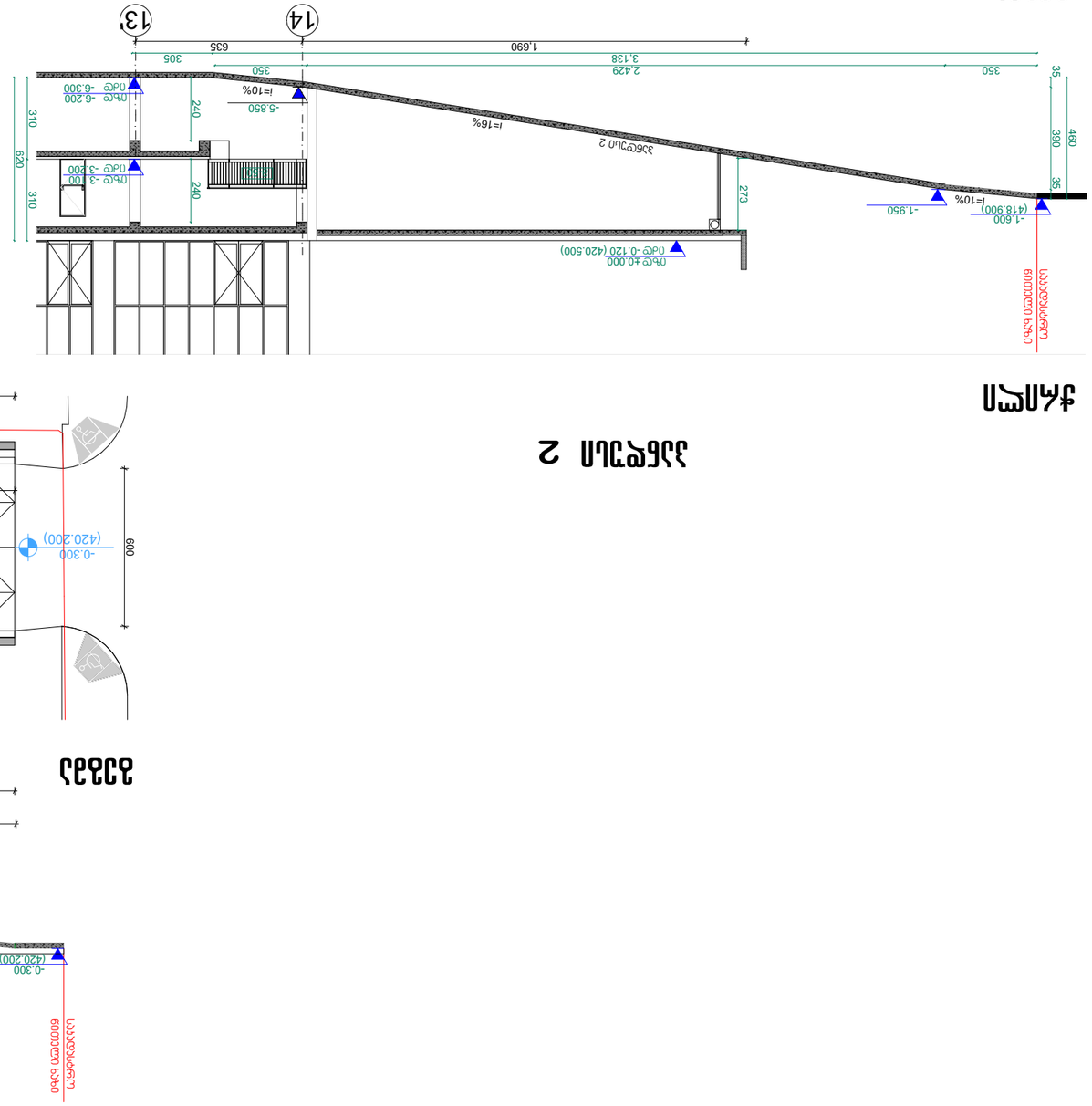

ФАСАД 4

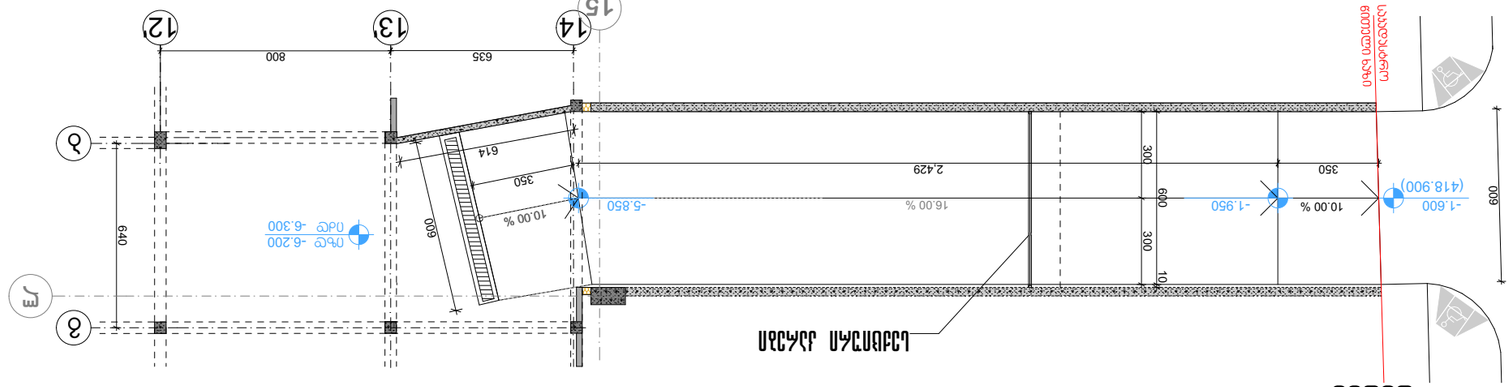

ДЕТАЛЬ ОГРАЖДЕНИЯ

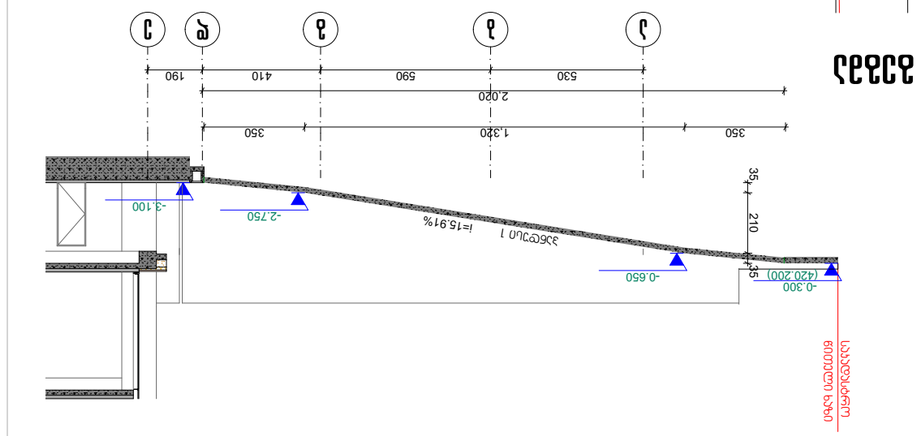

Изм.	№
Кол.	№
А-3	

Дополнительная информация	
Технико-экономические показатели	
Ведомость рабочих чертежей основного комплекта	
Ведомость ссылочных и прилагаемых документов	
Ведомость элементов заполнения проемов	
Экспликация помещений	
Ведомость отделки помещений	
Ведомость перемычек	
Ведомость спецификаций	
Ведомость деталей	
Ведомость деталей	
Ведомость деталей

A-BCHRM_A-B_500

ნახ. 01

ლიფტი №1

მასშტაბი 1:25

ლიფტი №1 ტექნიკური მახასიათებლები

ლიფტის შახტის გაბარიტები 2000X3200 მმ
ლიფტის ჯაბინის შიგა გაბარიტები 1450X2630
ლიფტის ჯარის სუფთა სიგანე 1200 მმ
ლიფტის ჯარის ცეცხლმედეგობა 90 წთ
ლიფტის ტვირთამწეობა 1275 კგ (17 კაცი)
ლიფტის მოძრაობის სიჩქარე 1.75 მ/წმ

გეგმა

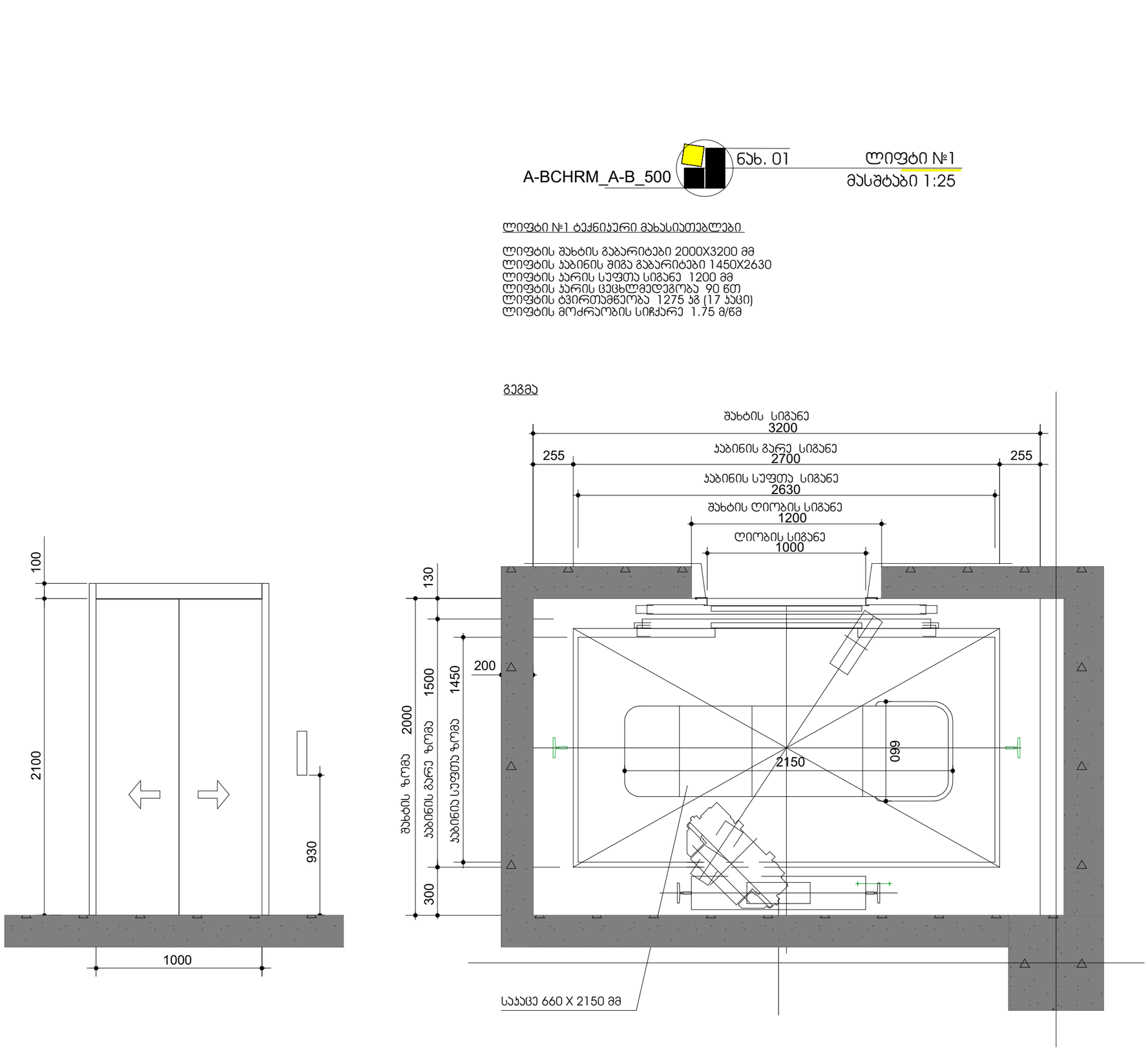

შენიშვნები:

შენობაში გამოყენებულია 408-ე ქვეთავის შესაბამისი შეზღუდული გამოყენების ლიფტი.

- ლიფტი შესაბამისობაში იქნება ASME A17.1/CSA B44 სტანდარტთან.
- ლიფტის გამოსაძახებელი ღილაკები და კლავიშები შესაბამისობაში იქნება 407.2.1 ქვეთავთან.
- ფოიეს სიგნალები შესაბამისობაში იქნება 407.2.2 ქვეთავთან.
- ლიფტის შახტებთან განთავსებული ნიშნები შესაბამისობაში იქნება 407.2.3 ქვეთავთან.
- ლიფტის კაბინის ბალანსირება შესაბამისობაში იქნება 407.4.4–ე ქვეთავთან.
- ლიფტის კაბინის განათება შესაბამისობაში იქნება 407.4.5–ე ქვეთავთან.
- ლიფტის კაბინის სამართავები შესაბამისობაში იქნება 407.4.6–ე ქვეთავთან. მართვის პანელები განთავსდება გვერდითა კედლის ცენტრში.
- კაბინის სამართავების აღნიშვნები და მითითებები შესაბამისობაში იქნება 407.4.7–ე ქვეთავთან.
- კაბინაში მოეწყობა 407.4.10–ე ქვეთავის შესაბამისი საავარიო სიგნალიზაციის მექანიზმები.

დამგეგმარებელი (კარკასული ნაწილის)

არქიტექტორი ნ. ჯილასონია

დამგეგმარებელი (სტრუქტურული ნაწილის)

კონსტრუქტორი

დამგეგმარებელი (ВОВ/MEP ნაწილის)

ინჟინერი

დამგეგმარებელი (სახანძრო უსაფრთხოების ნაწილის)

დამგეგმარებელი (ხმის სავიზო ნაწილის)

პროექტის დასახელება

დამკვეთი

6	თარიღი	ცვლილების აღწერა
5	თარიღი	ცვლილების აღწერა
4	თარიღი	ცვლილების აღწერა
3	თარიღი	ცვლილების აღწერა
2	თარიღი	ცვლილების აღწერა
1	თარიღი	ცვლილების აღწერა
შენიშვნა		

გამოცემის თარიღი:

პროექტის №

CAD FILE: შესაბამისი პროგრამა ArchiCad ფაილი და პარამეტრული ფაილის PDF ფაილი, სამიდ

შესრულა:

შესამოწმა:

საავტორო უფლებები:

ლიფტი

არქიტექტურული ნაწილი

შენობის ნომერი:

A-BCHRM_A-B_500

ნახ. 02

ლიფტი №2

მასშტაბი 1:25

ლიფტი №2 ტექნიკური მახასიათებლები

ლიფტის შახტის გაბარიტები 1700X2000 მმ
ლიფტის კაბინის შიგა გაბარიტები 1100X1665
ლიფტის კარის სუფთა სიგანე 1100 მმ
ლიფტის კარის ცეცხლმედეგობა 90 წთ
ლიფტის ტვირთამწეობა 1125 კგ (12 კაცი)
ლიფტის მოძრაობის სიჩქარე 1.85 მ/წმ

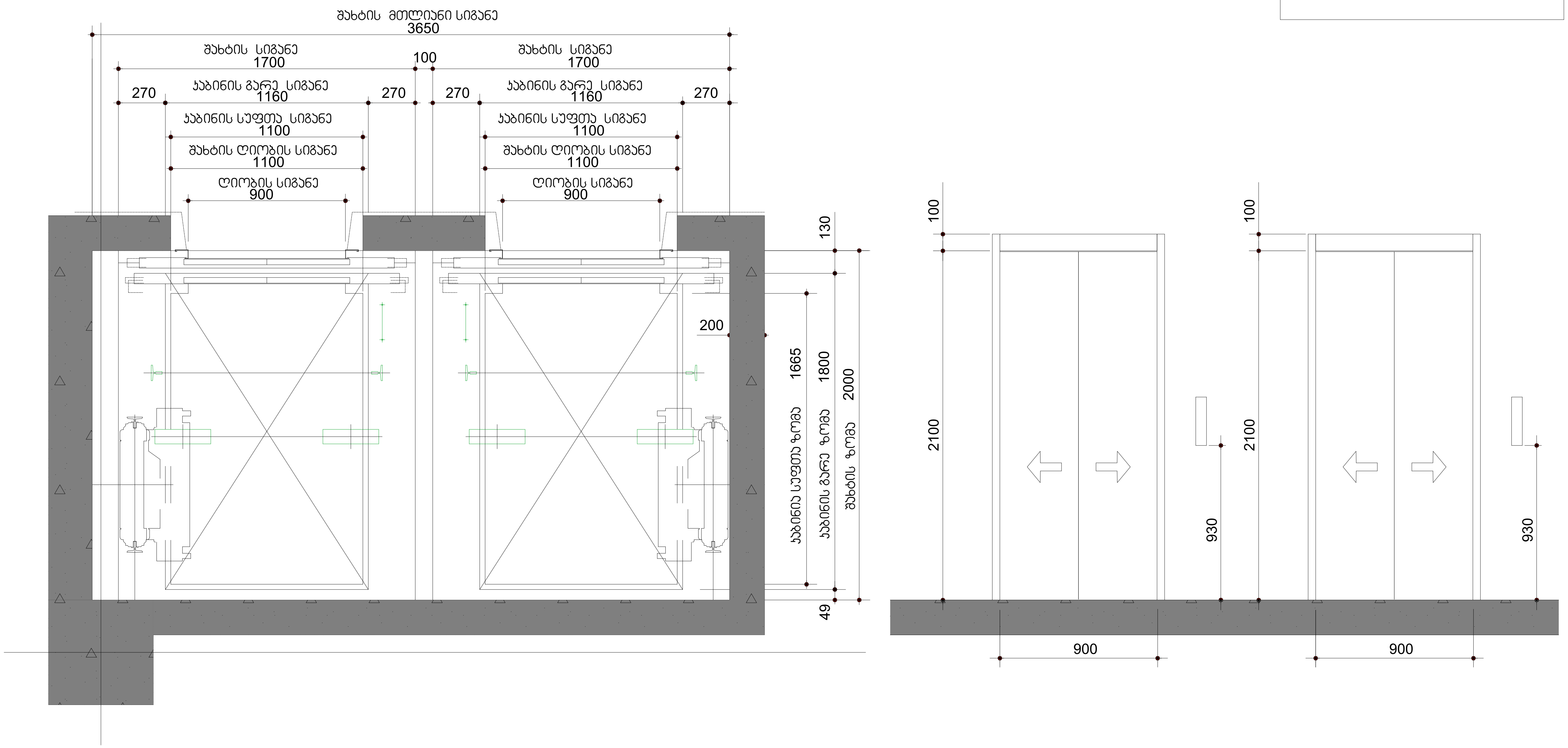

შენიშვნები:

შენობაში გამოყენებულია 408-ე ქვეთავის შესაბამისი შეზღუდული გამოყენების ლიფტი.

- ლიფტი შესაბამისობაში იქნება ASME A17.1/CSA B44 სტანდარტთან.
- ლიფტის გამოსაძახებელი ღილაკები და კლავიშები შესაბამისობაში იქნება 407.2.1 ქვეთავთან.
- ფოიეს სიგნალები შესაბამისობაში იქნება 407.2.2 ქვეთავთან.
- ლიფტის შახტებთან განთავსებული ნიშნები შესაბამისობაში იქნება 407.2.3 ქვეთავთან.
- ლიფტის კაბინის ბალანსირება შესაბამისობაში იქნება 407.4.4–ე ქვეთავთან.
- ლიფტის კაბინის განათება შესაბამისობაში იქნება 407.4.5–ე ქვეთავთან.
- ლიფტის კაბინის სამართავები შესაბამისობაში იქნება 407.4.6–ე ქვეთავთან. მართვის პანელები განთავსდება გვერდითა კედლის ცენტრში.
- კაბინის სამართავების აღნიშვნები და მითითებები შესაბამისობაში იქნება 407.4.7–ე ქვეთავთან.
- კაბინაში მოეწყობა 407.4.10–ე ქვეთავის შესაბამისი საავარიო სიგნალიზაციის მექანიზმები.

დამგეგმარებელი (არქიტექტურული ნაწილი)

არქიტექტორი ნ. კილასონია

დამგეგმარებელი (სტრუქტურული ნაწილი)

კონსტრუქტორი

დამგეგმარებელი (მეწ/MEP ნაწილი)

ინჟინერი

დამგეგმარებელი (სახანძრო უსაფრთხოების ნაწილი)

დამგეგმარებელი (სხვა საჭირო ნაწილი)

პროექტის დასახელება

დამკვეთი

6	თარიღი	ცვლილების აღწერა
5	თარიღი	ცვლილების აღწერა
4	თარიღი	ცვლილების აღწერა
3	თარიღი	ცვლილების აღწერა
2	თარიღი	ცვლილების აღწერა
1	თარიღი	ცვლილების აღწერა
შენიშვნა		

გამოცემის თარიღი:

პროექტის №

CAD FILE: შესრულებულია ArchiCad ფაილში და წარმოდგენილია PDF ფაილის სახით

შეასრულა:

შეამოწმა:

საავტორო უფლებები:

ლიფტი

არქიტექტურული ნაწილი

ფურცლის ნომერი:

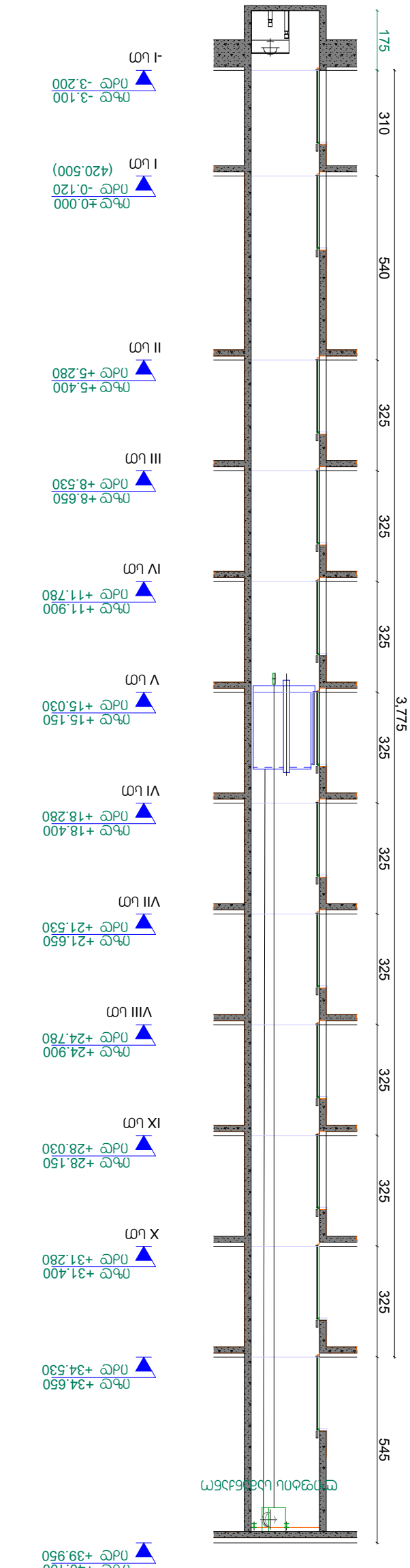

A-BCHRM_A-B_500 — Б.Сх. 02 — отм.0.000 №1, отм.0.000 №2 Цилиндрическая часть

Масштаб 1:150

Гл. инженер проекта	Н. Ахмадуллина
Нач. отдела	Ю. Мельникова
Гл. специалист	Е. Яковлева
Инженер-конструктор	Д. Шарапова
Инженер-конструктор	Р. Хасанов

Разработано в программном комплексе Revit

1. Размеры даны в мм, если не указано иное.
2. Отметки даны в метрах.

Изм. №	Кол. уч.
Подпись и дата	
Инв. № подл.	

Гл. инженер проекта	Н. Ахмадуллина
Нач. отдела	Ю. Мельникова
Гл. специалист	Е. Яковлева
Инженер-конструктор	Д. Шарапова
Инженер-конструктор	Р. Хасанов

Разработано в программном комплексе Revit

1. Размеры даны в мм, если не указано иное.
2. Отметки даны в метрах.

ГУП «Мосводоканал»
Отдел №24
Тел.: (995 32) 24 17 18
Факс: (995 32) 24 17 17

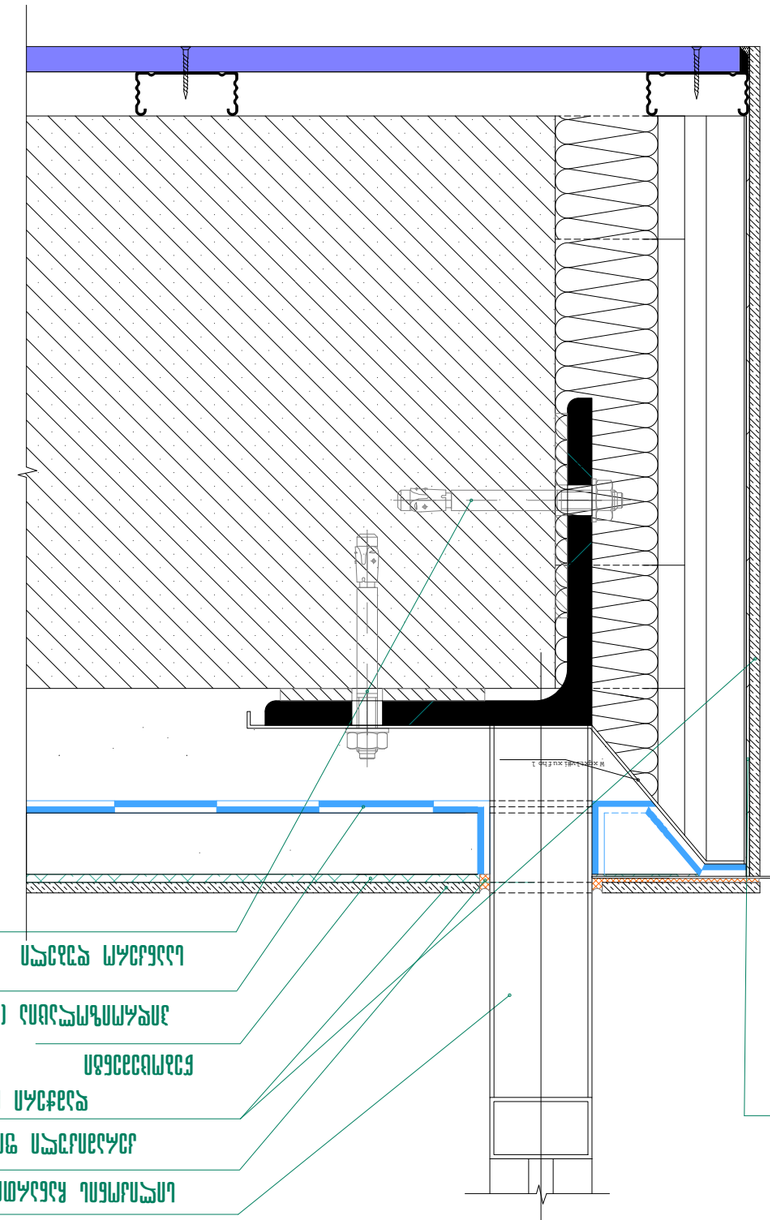

Узел 01

Узел примыкания фасадной системы с воздушным зазором к оконному проему. Вертикальный разрез 1:5

Изм. Кол.уч. Лист № док.	Подпись Дата
Разработал	Зотов
Проверил	Зотов
Н. контр.	Зотов
ГИП	Зотов

Узел примыкания фасадной системы с воздушным зазором к оконному проему №24

ЗАО "Проектная мастерская "Архитектурное бюро"

Лист 1 Листов 1

Копировал Формат А3

Инв. № подл.	Подпись и дата
Взам. инв. №	
Инв. № дубл.	
Подпись и дата	

Изм.	Кол.уч.	Лист	№ док.	Подпись	Дата

А-3

34.63 Стыковка наливной цементной стяжки с бетонным основанием

1 : 10

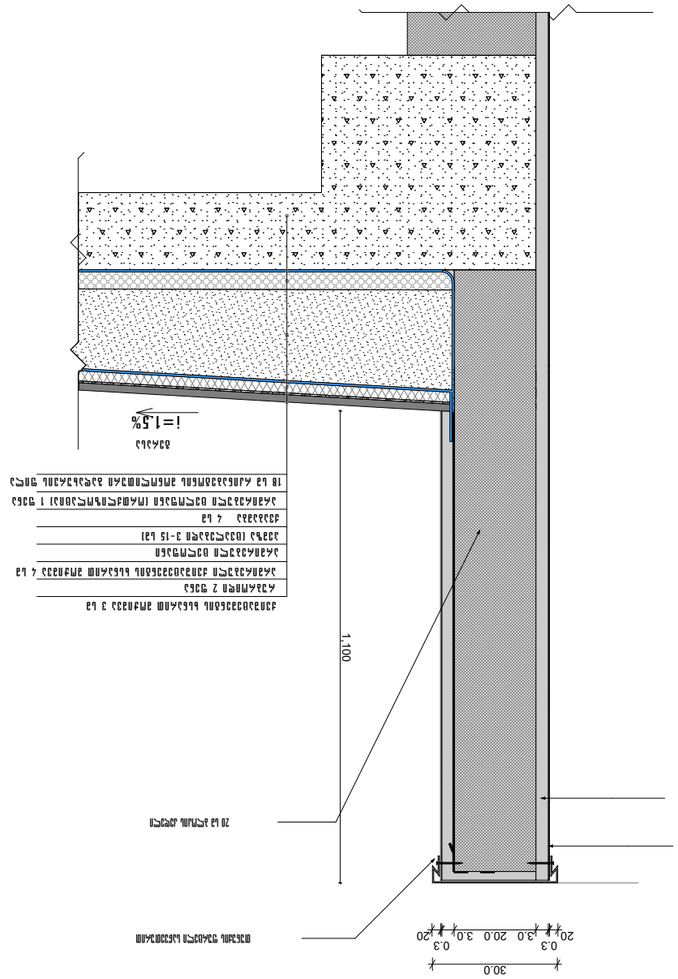

Примыкание наливной цементной стяжки к стене

1 : 10

Зм.	№	Кол.	№ док.	Подп.	Дата

Изм.	№ док.
Разраб.	
Пров.	
Т.контр.	
Н. контр.	
ГИП	

Альбом	А-3
Стадия	
Лист	
Листов	

Альбом технических решений

Узлы

3. Монолитные железобетонные конструкции

Альбом №24

ООО "Альбом"
Тел.: (995 32) 24 17 18
Факс: (995 32) 24 17 17

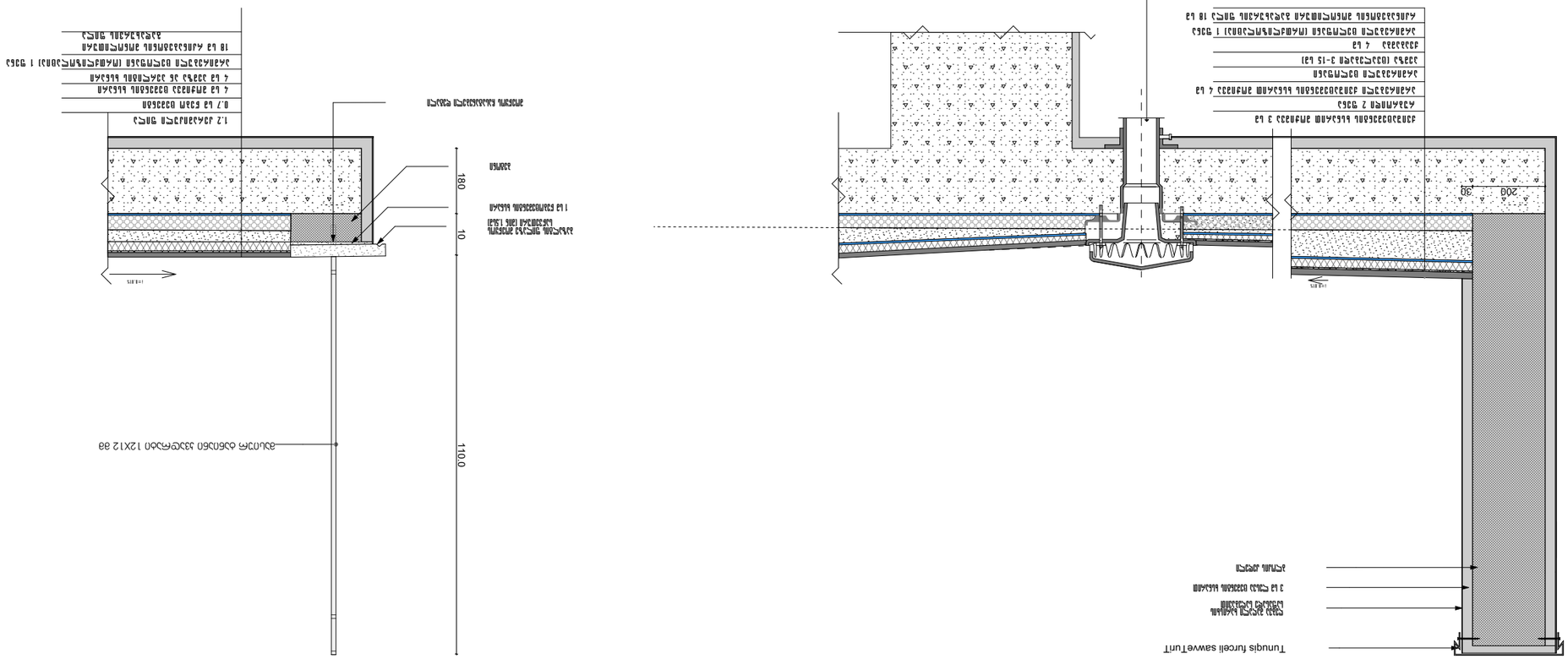

ტიპიური ჭრილები

ტიპიური ჭრილი 1-1

ტიპიური ჭრილი 2-2

ცვლილების №№	ფურცლების რაოდენობა	№	ფურც. №
		A-3	34.

ავტორი	ნ. ჯანაშვილი
ხელმძღვანელი	ე. ჯანაშვილი
კონსულტანტი	ე. ჯანაშვილი
ტექ. კონტროლი	ნ. ჯანაშვილი

შპს „მცხეთის ტურისტული ბაზის №24 მშენებლობა“
(995 32) 24 17 18
Fax: (995 32) 24 17 17

პროექტის ზოგადი განმარტება

პროექტის ტექნიკური მახასიათებლები

ტიპიური ჭრილები

ტიპიური ჭრილი 1-1

ტიპიური ჭრილი 2-2

Цоколь малоэтажного жилого дома

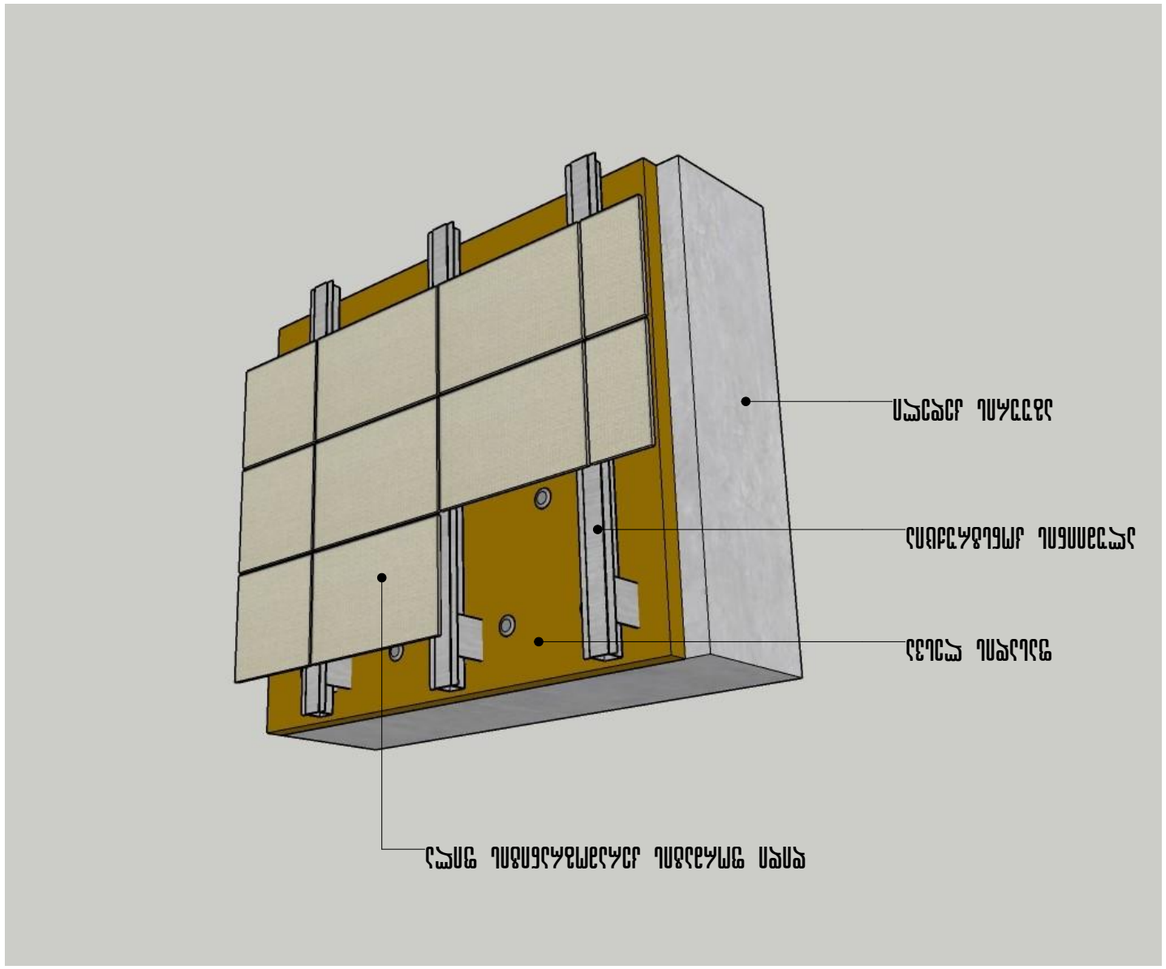

Цоколь: базальтовая минеральная плита, клеевой состав и штукатурка наружная

Фасад малоэтажного жилого дома

Изм.	Кол. уч.	Лист	№ док.	Подп.	Дата		
ГИП						Цоколь малоэтажного жилого дома №24	Стадия	Лист	Листов
Н. контр.							Р	3	
Разработал									

Общество с ограниченной ответственностью
«Архитектурное бюро №24»
Адрес: (995 32) 24 17 18
Факс: (995 32) 24 17 17

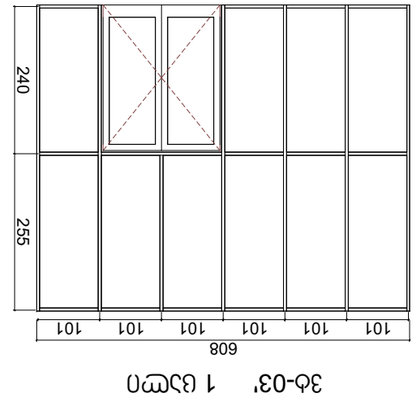

Зв-01 3 шт

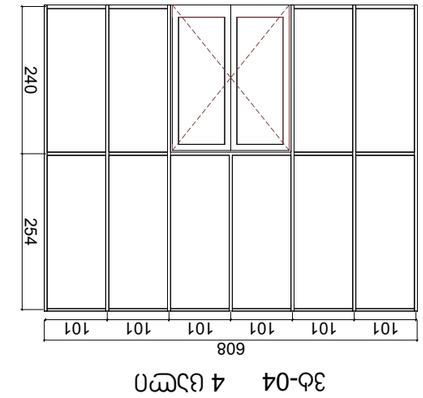

Зв-04 4 шт

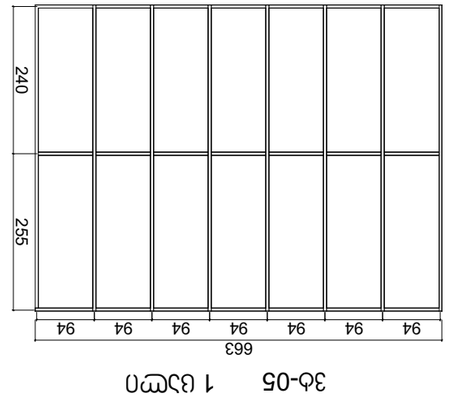

Зв-05 1 шт

Зв-03' 1 шт

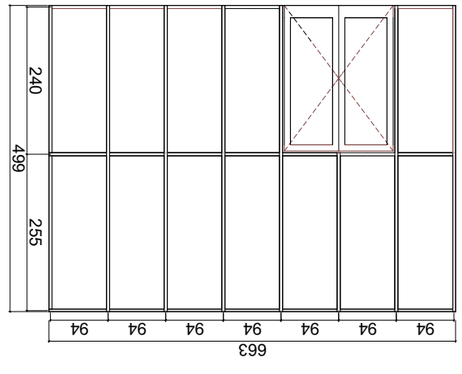

Зв-01 3 шт

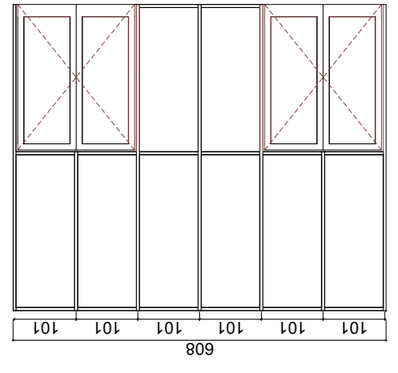

Зв-02 2 шт

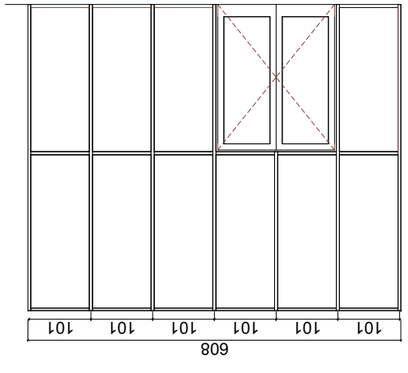

Зв-03 1 шт

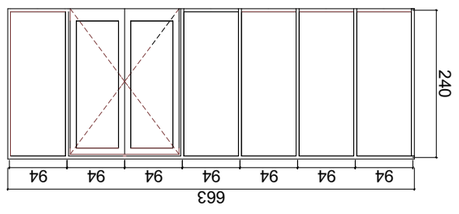

Зв-06 1 шт

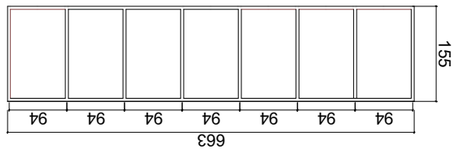

Зв-07 1 шт

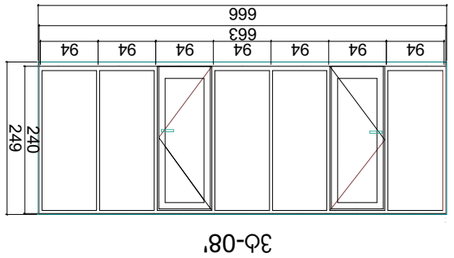

Зв-08'

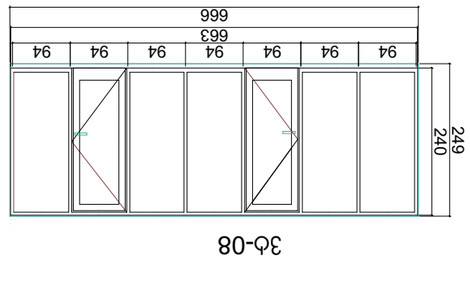

Зв-08

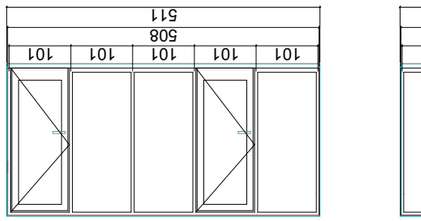

Зв-12'

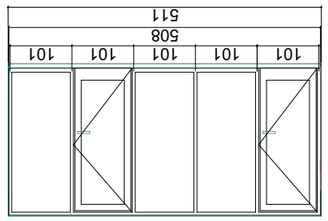

Зв-12

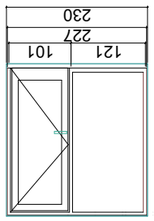

Зв-10

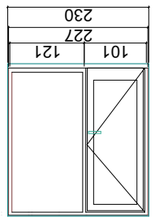

Зв-10'

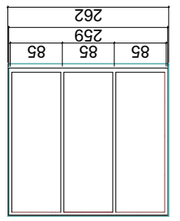

Зв-09

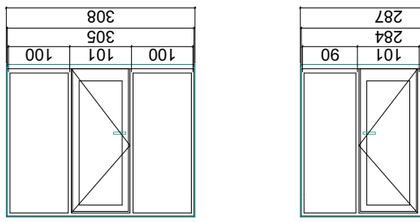

Зв-15'

Зв-15

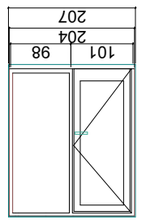

Зв-14'

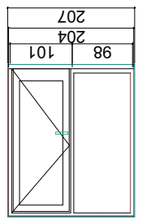

Зв-14

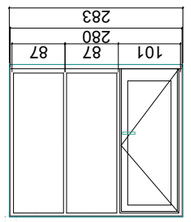

Зв-13'

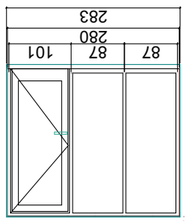

Зв-13

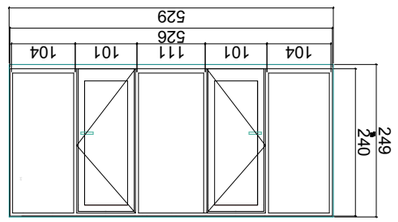

Зв-11 2 шт

Изм.	Кол. уч.	Лист
Н.контр.	Дата	
ГИП		
Разработал		

Ведомость заполнения оконных проемов

Стадия	Лист
	А-3

Заказчик	
Объект	
Адрес объекта	
Генеральный проектировщик	
Автор проекта	
Исполнитель	

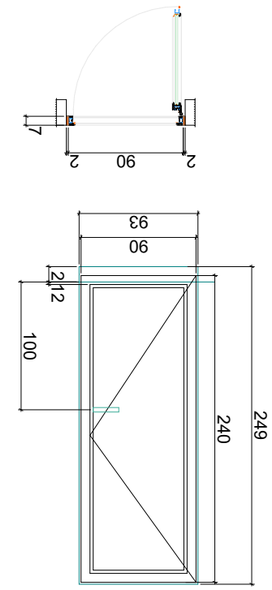

P3'
16 ცალი

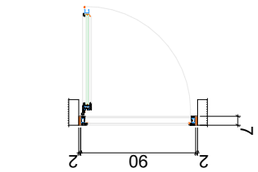

P3
19 ცალი

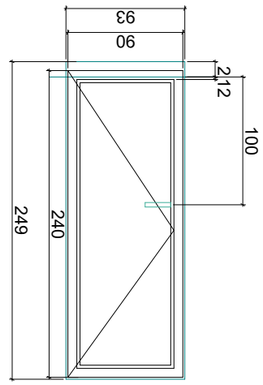

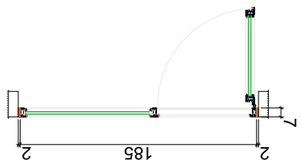

P4'
26 ცალი

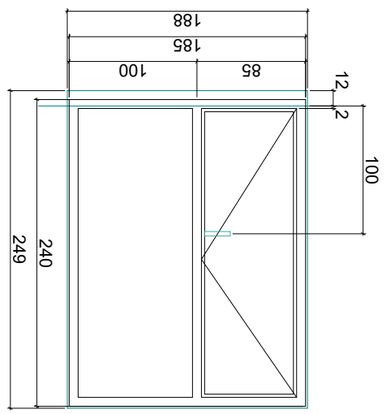

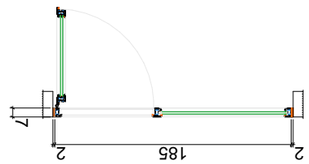

P4
26 ცალი

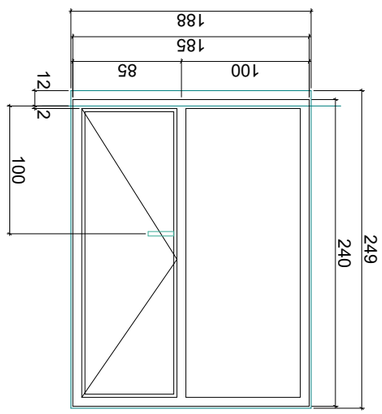

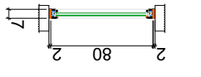

P7
71 ცალი

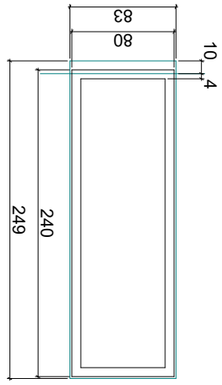

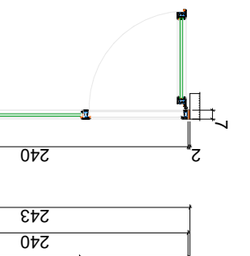

P1'
49 ცალი

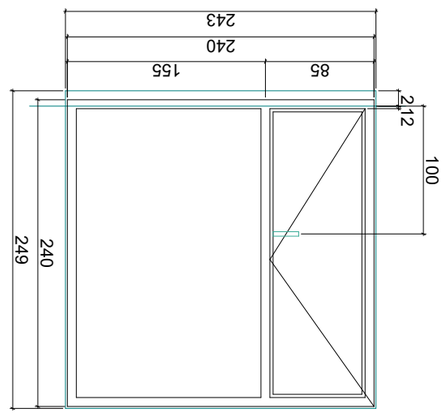

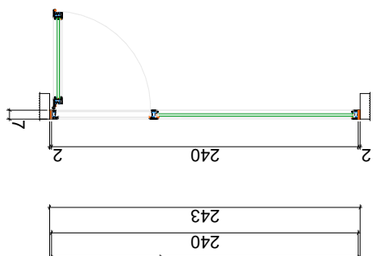

P1
48 ცალი

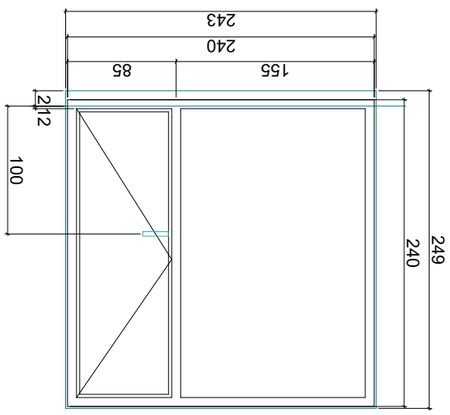

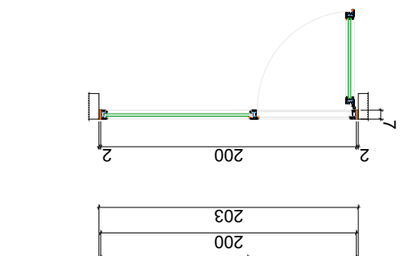

P2'
28 ცალი

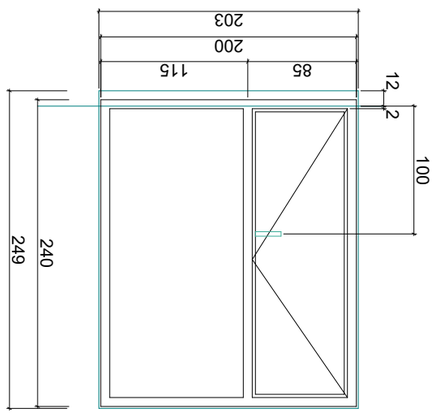

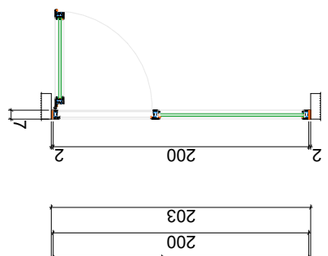

P2
28 ცალი

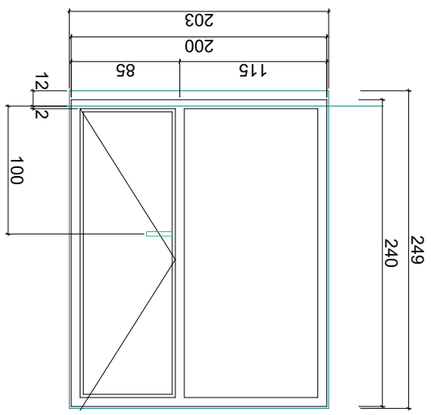

ფასი, ლარი	3. ალუმინის ფანჯრები
ფასი, ლარი	4. მინის პაკეტები
ფასი, ლარი	5. ალუმინის კარები
ფასი, ლარი	6. მინის კონსტრუქციები

ა(ა)იპ ,,ქალაქ ბათუმის ურბანული განვითარების სააგენტო"
ტელ: (995 32) 24 17 18
ფაქსი: (995 32) 24 17 17

ნახატის დასახელება	
პროექტის ავტორი	
პროექტის ხელმძღვანელი	
პროექტის დასახელება	ქ. ბათუმის ცენტრალური ნაწილის ურბანული განვითარების პროექტი №24
ნახატის დასახელება	
პროექტის ხელმძღვანელი	
პროექტის ავტორი	
ფასი, ლარი	
ფასი, ლარი	
ფასი, ლარ

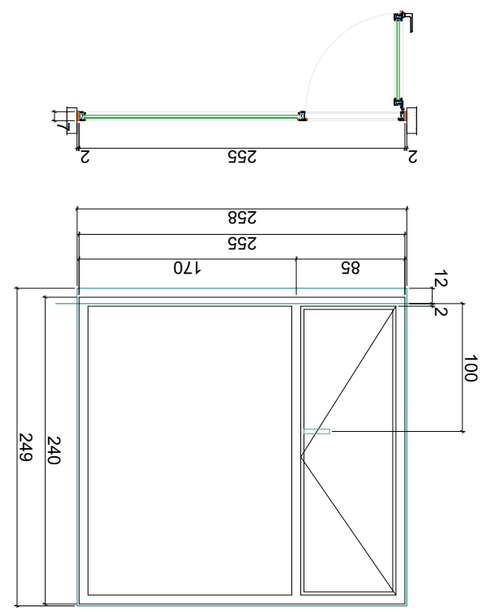

Р8'
6 шт

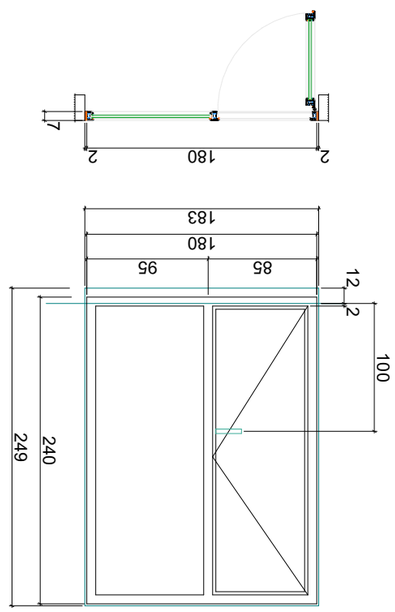

Р9'
18 шт

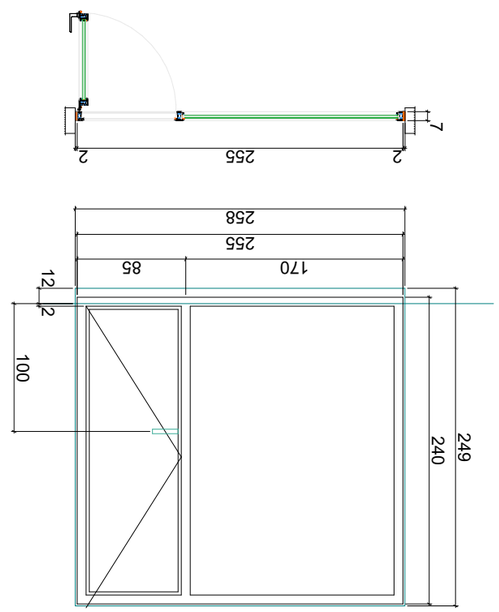

Р8
6 шт

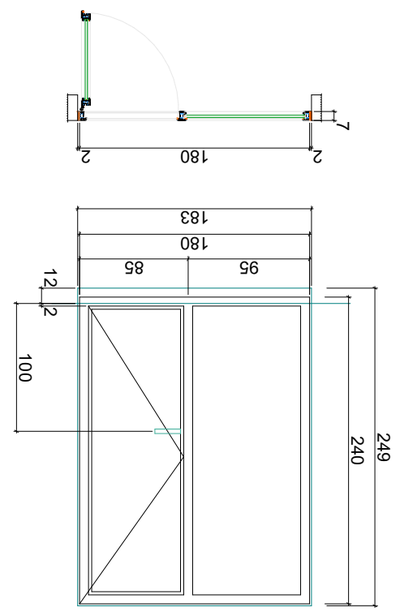

Р9
18 шт

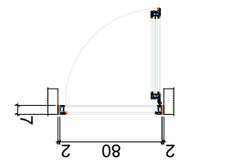

Р5'
32 шт

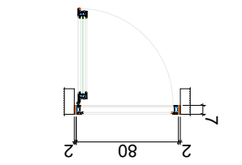

Р5
46 шт

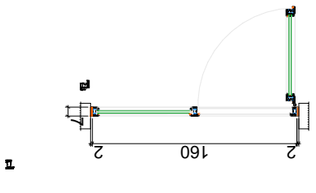

Р6'
18 шт

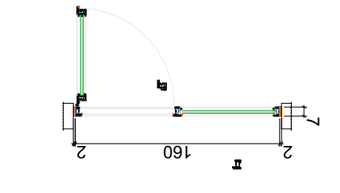

Р6
18 шт

Зм. №	Кыл. №	А-3
Заменен инв.№		
Взам.инв.№		
Подпись и дата		
Инв.№ подл.		
Изм. Кол.уч. Лист № док. Подпись Дата		
1. Общие данные по проекту жилой дом №24		
Стадия	Лист	Листов
Р	1	
Схема расположения окон и балконных дверей		
ООО "Проектный институт Зодчий" г. Москва, ул. Зодчих, д.24 стр.1 Тел.: (995 32) 24 17 18 Fax: (995 32) 24 17 17		
Разраб. Иванов	01.01.2024	
Гип Петров	01.01.2024	
Н.контр. Сидоров	01.01.2024	
Рук.гр. Кузнецов	01.01.2024	

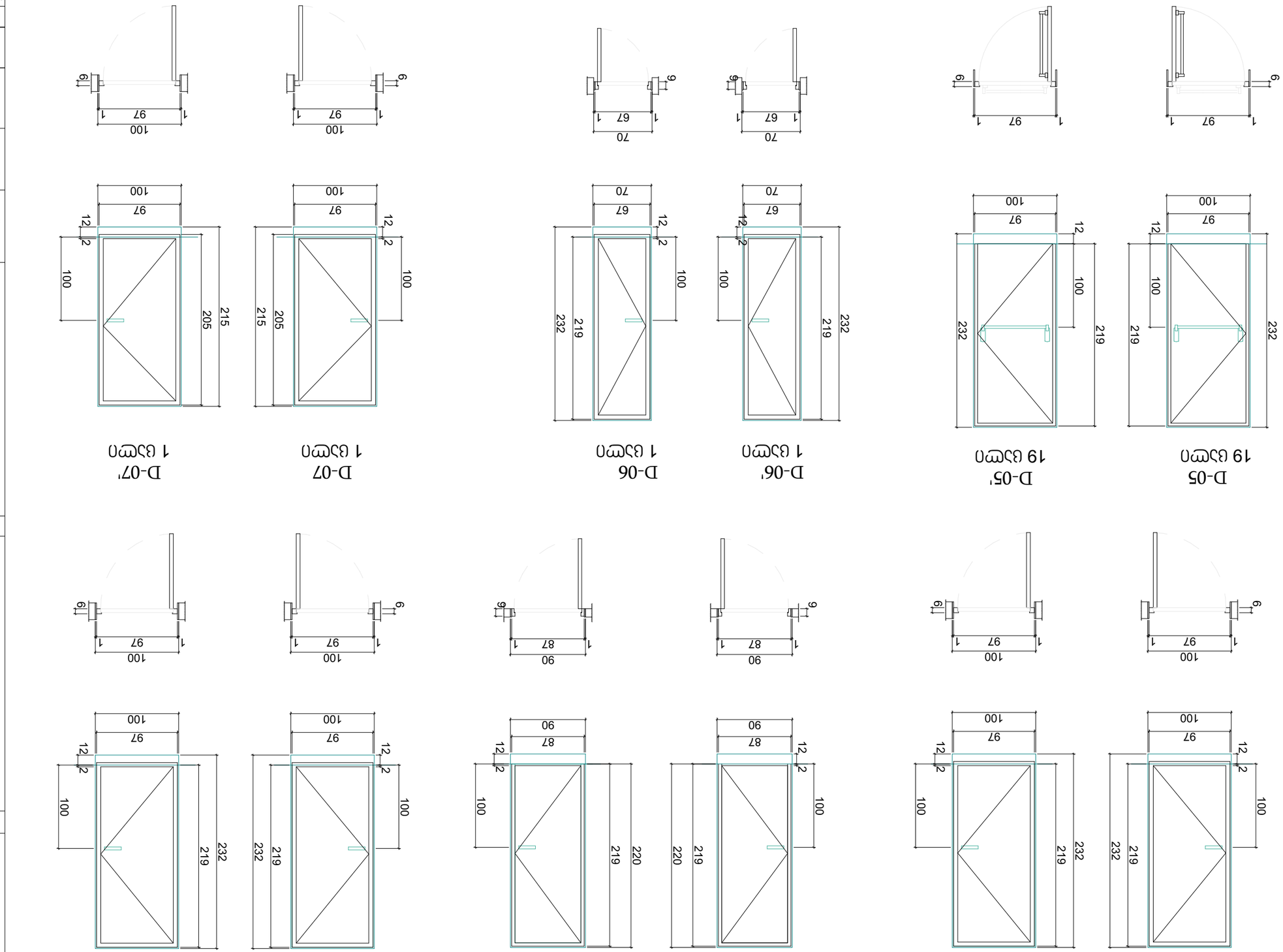

Изм.	Кол. уч.	Лист
Н. контр.		
ГИП		
Разработал		
Проверил		
Н. контр.		
ГИП		

Изм.	Кол. уч.
Разработал	
Проверил	
Н. контр.	
ГИП

არ. №	ნახ. №	A-3

პირობითი აღნიშვნები

შენიშვნა

D-03
1 ცალი

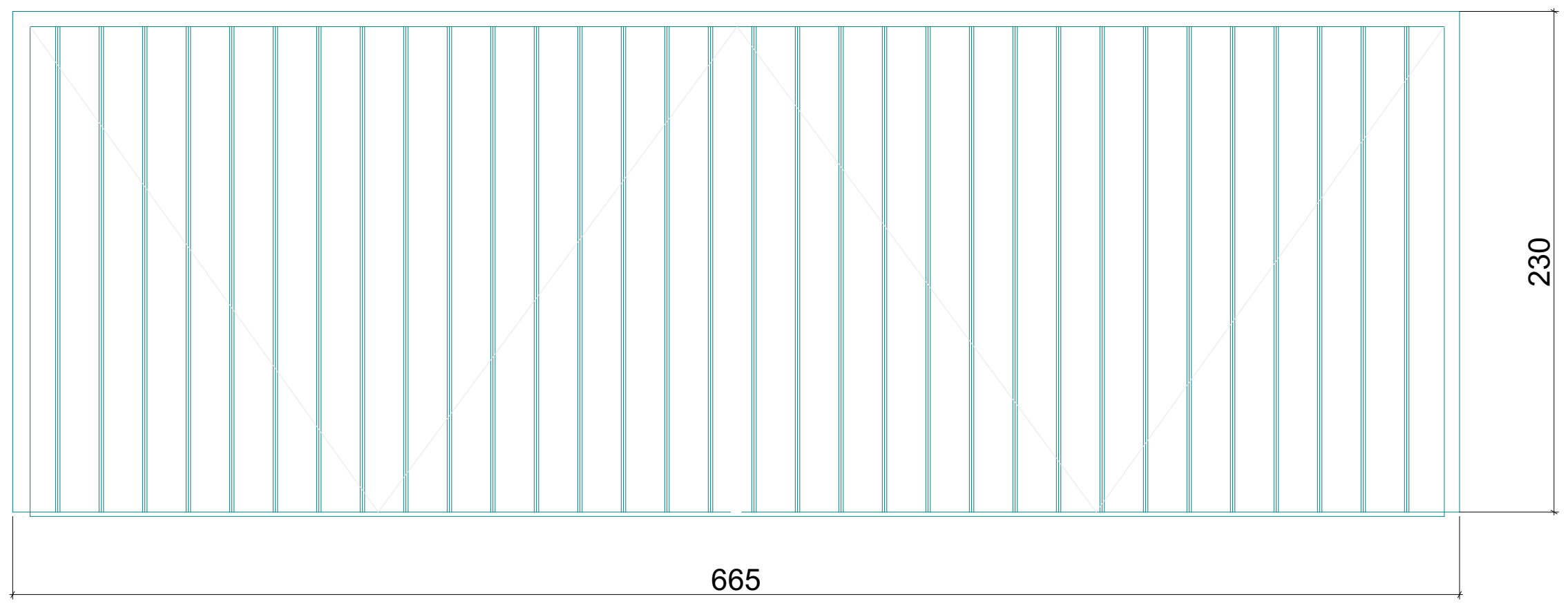

DW-06'
67 ცალი

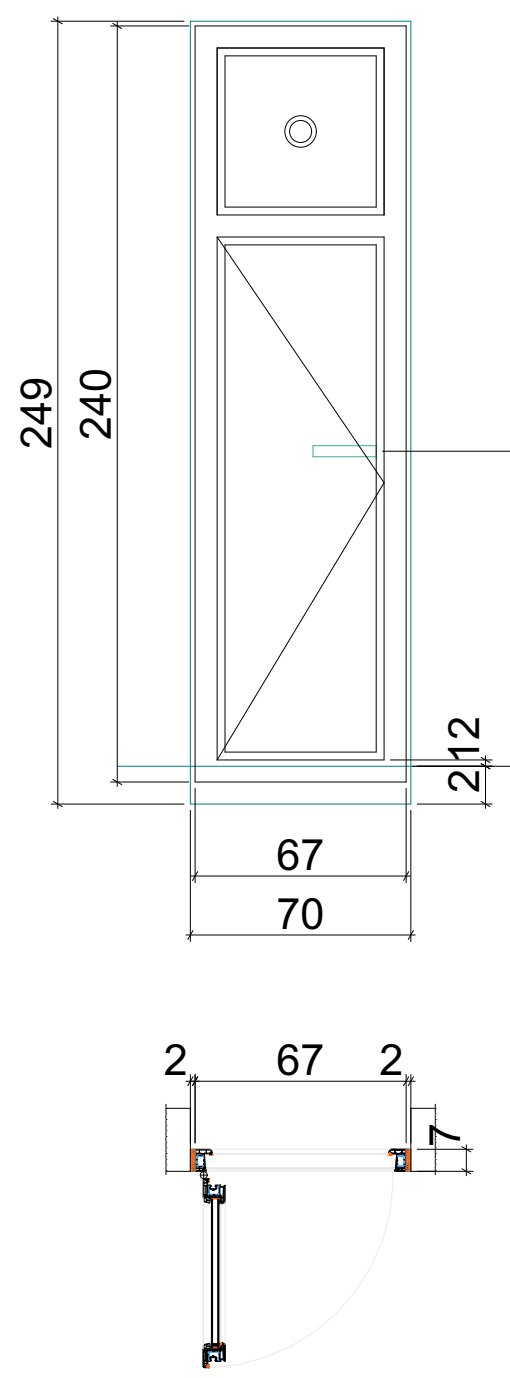

DW-06
67 ცალი

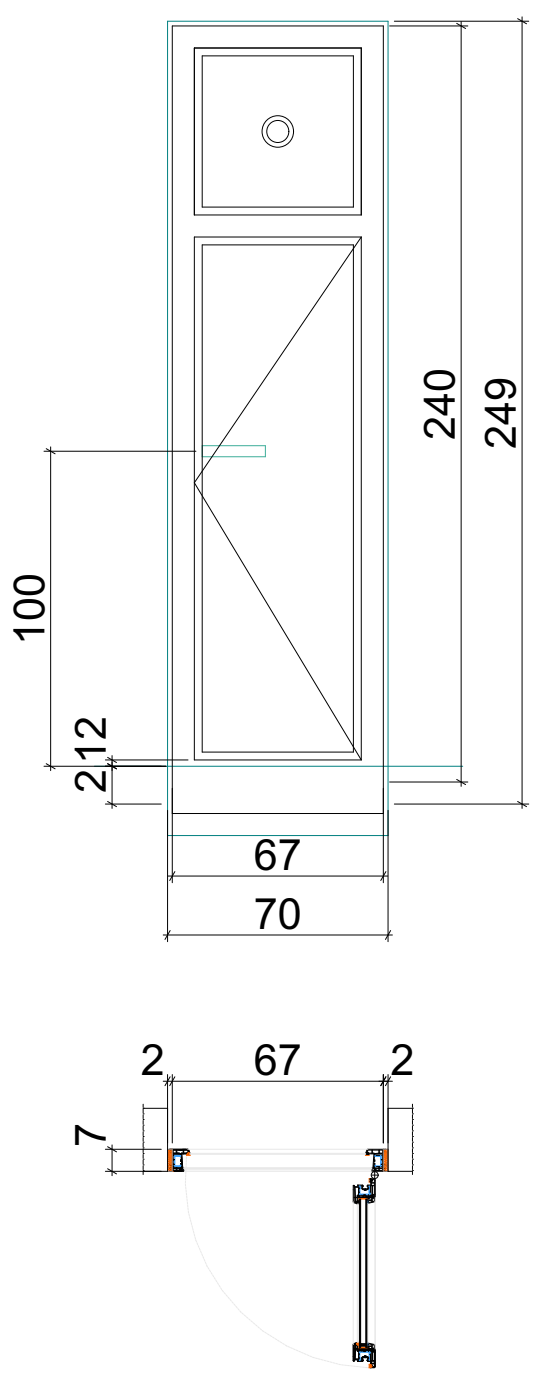

ა ქ ს ი ს ი

ქ. თბილისი. ყაზბეგის გამზირი №24

პროექტის დასახელება

ნახაზის დასახელება

ა ქ ს ი ს ი
ქ. თბილისი ყაზბეგის გამზირი №24
ტელ: (995 32) 24 17 18
Fax: (995 32) 24 17 17

საპრ. ხელმძღვ	ნ. მოსულიშვილი
პროექტის ავტორი	გ. ასტახიშვილი
მთ. კონსტრუქტორი	ა. ბეროშვილი
კონსტრუქტორი	ი. ბერძენიშვილი

ᲙᲐᲠᲘ ᲖᲦᲣᲠᲑᲚᲘᲗ ᲓᲐ ᲛᲘᲛᲮᲣᲠᲐᲕᲘᲗ

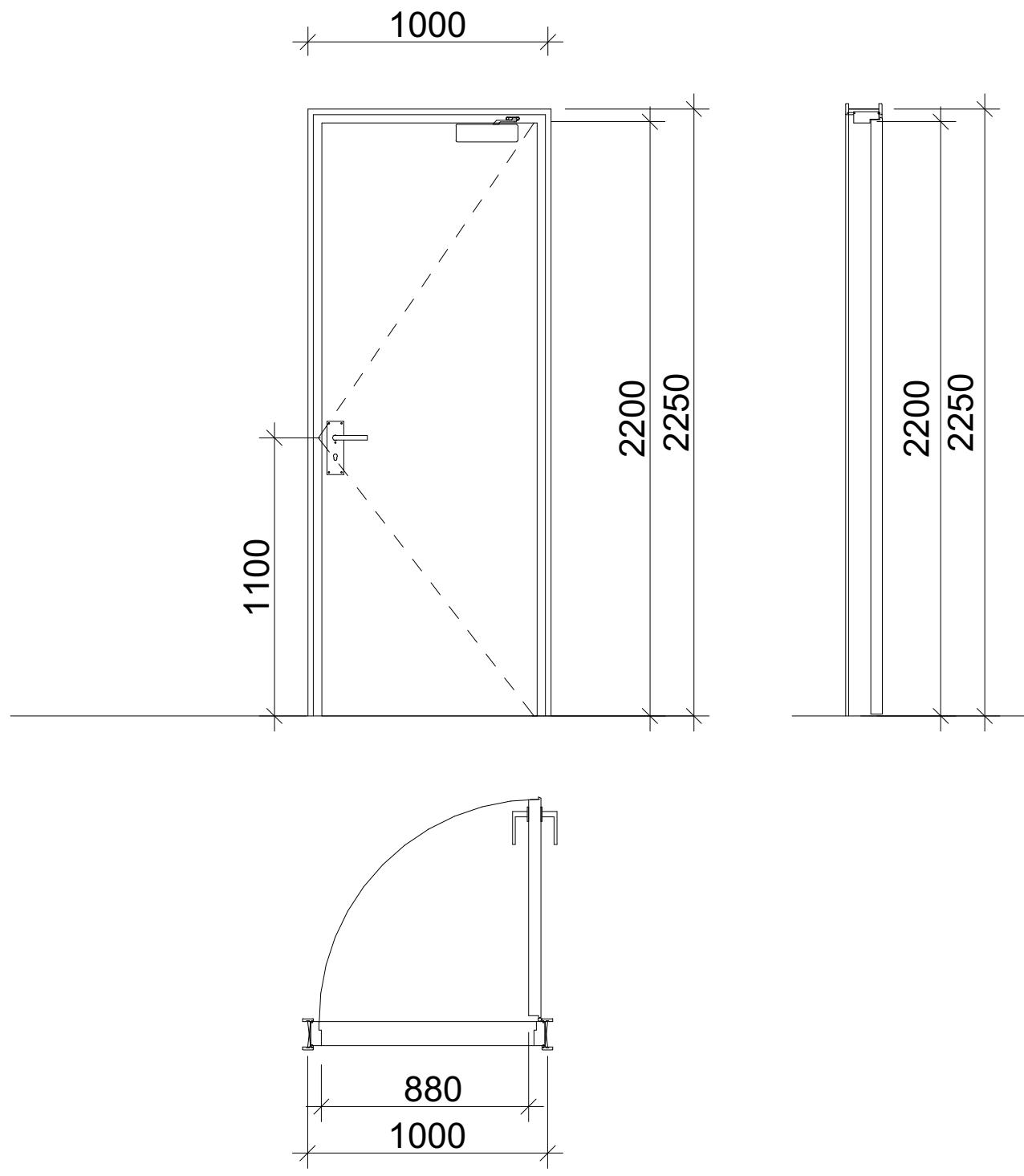

ᲙᲐᲠᲘ ᲖᲦᲣᲠᲑᲚᲘᲗ ᲛᲘᲛᲮᲣᲠᲐᲕᲘᲡ ᲒᲐᲠᲔᲨᲔ

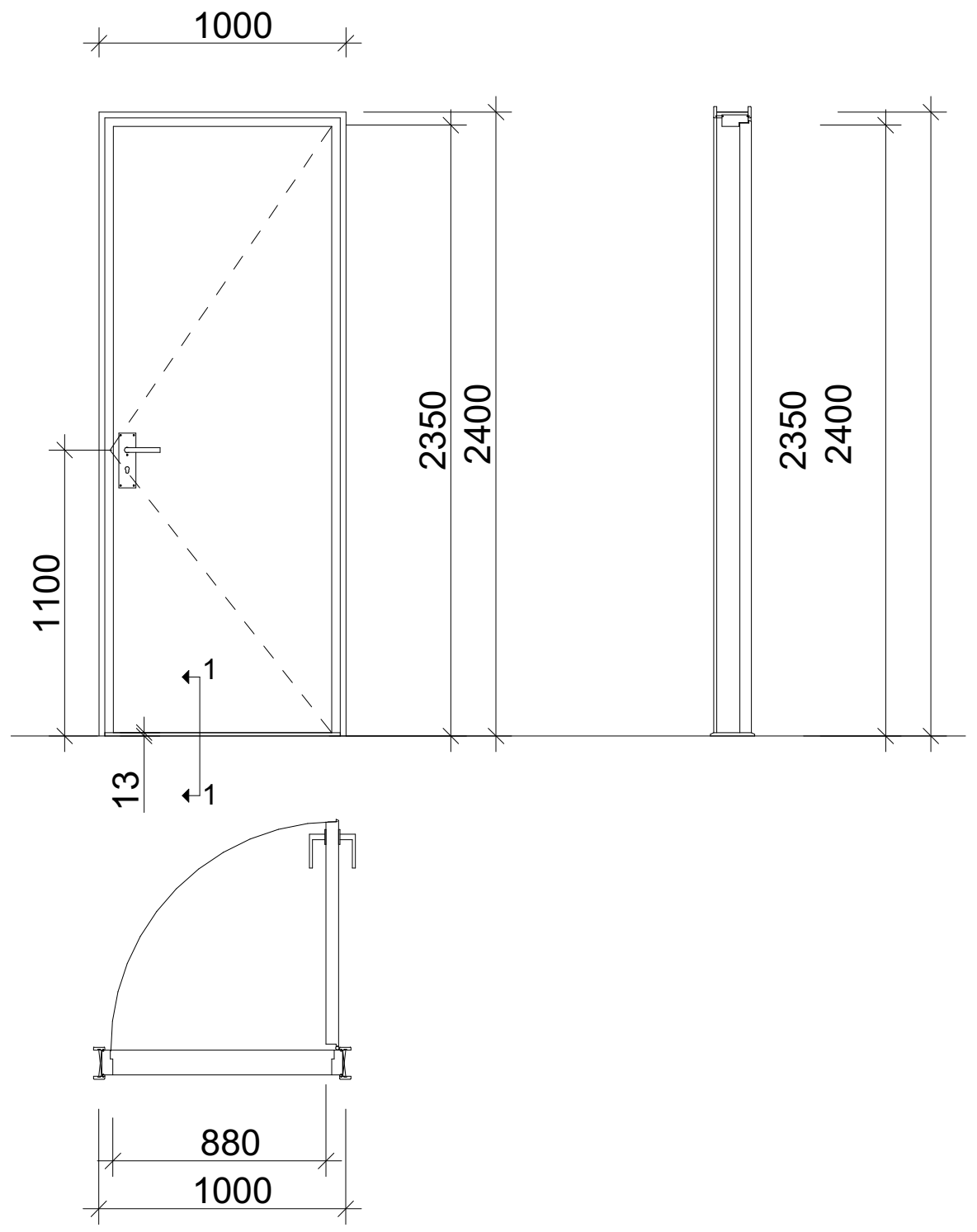

ᲙᲐᲠᲘ ᲖᲦᲣᲠᲑᲚᲘᲡ ᲛᲘᲛᲮᲣᲠᲐᲕᲘᲡ ᲒᲐᲠᲔᲨᲔ

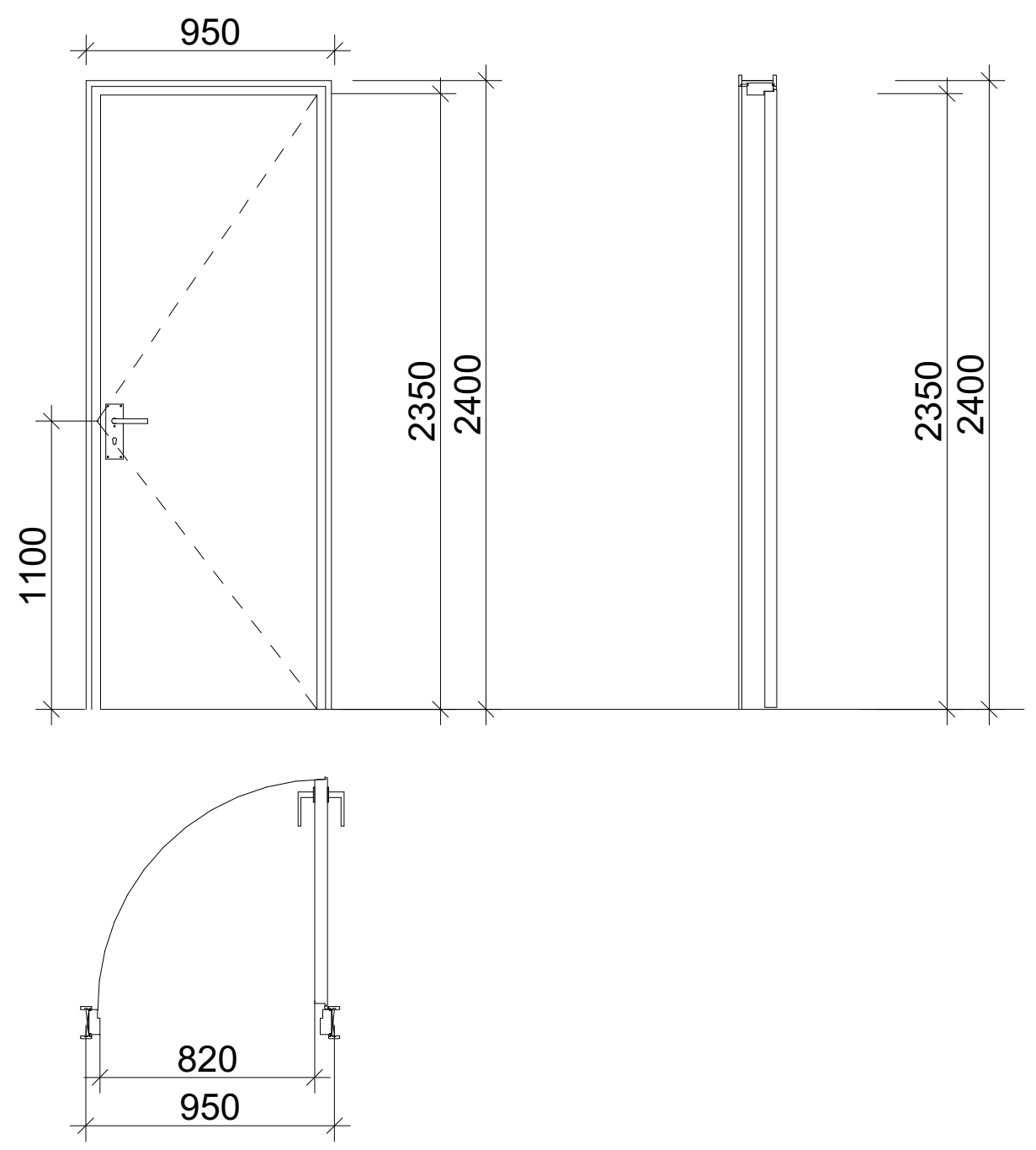

ᲖᲦᲣᲠᲑᲚᲘ ᲙᲕᲔᲗᲘ 1:1



ᲨᲔᲜᲘᲨᲕᲜᲔᲑᲘ:

- კარის ზედაპირი უნდა იყოს გლუვი იატაკიდან მინიმუმ 250 მმ-ის საზღვრებში.
- სახელურები, ჩამოსაწევი სახელურები, საკეტები, რაზები და მისაწვდომი კარის სხვა სამართავები ისეთი ფორმის იქნება, რომ ადვილად შეიძლებოდეს ერთი ხელით მოჭიდება და მის ასამუშავებლად საჭირო არ იქნება მაგრად მოჭიდება, წვალება ან მაჯის ტრიალი.
- დახურული კარის კავეულის გასაღები ნაწილები და გაღებისათვის განკუთვნილი ძალა შესაბამისობაში იქნება შემდეგთან:
  1. წინიდან მისაწვდომობისას, გამოწევით ან მიწოლით გაღებადი, არაუმეტეს 66.7 ნიუტონი.
  2. ბრუნვითი მოძრაობით გასაღები, არაუმეტეს 315 ნიუტონი სმ.
- **გასასვლელის კომპონენტებს (გზა-კიბე და ვესტიბიული) ემსახურება მიმხურავით აღჭურვილი კარებები.**
- კარის მიმხურავები ისე მოეწყობა, რომ 90 გრადუსით, ღია მდგომარეობიდან 12 გრადუსით გაღებულ მდგომარეობამდე კარის მისახურად საჭირო დრო არაუმცირეს 5 წამი იქნება.
- კარის ზამბარიანი ანჯამები ისე მოეწყობა, რომ 70 გრადუსით ღია მდგომარეობიდან დახურულ მდგომარეობამდე კარი არაუმცირეს 1.5 წამში გადავა.
- ცეცხლმედეგი კარისგან განსხვავებული კარის მიწოლით ან გამოწევით გაღებისათვის საჭირო ძალა შესაბამისობაში იქნება შემდეგთან:
  1. შენობაში განთავსებული ანჯამიანი კარი: არაუმეტეს 22.2 ნიუტონი.
- კარებების ცეცხლმედეგობა მითითებულია ხანძარსაწინააღმდეგო გეგმებზე.
- კარებების გაღების მიმართულება მითითებულია გეგმებზე.
- კერის ზღურბლი მითითბულია გეგმებზე
- არცერთი კარის სუფთა სიმაღლე არ იქნება 2,05 მეტრზე ნაკლები.

კ-1 მოეწყობა კიბის უჯრედებში

კ-2 მოეწყობა ბინების შესასვლელში

კ-2 მოეწყობა ბინების შესასვლელში

პრ. №	ნახ. №	A-3

ᲞᲘᲠᲝᲑᲘᲗᲘ ᲐᲦᲜᲘᲨᲕᲜᲔᲑᲘ

ᲨᲔᲜᲘᲨᲕᲜᲐ

ᲐᲥᲡᲘᲡᲘ

Ქ. ᲗᲑᲘᲚᲘᲡᲘ. ᲧᲐᲖᲑᲔᲒᲘᲡ ᲒᲐᲛᲖᲘᲠᲘ №24

ᲞᲠᲝᲔᲥᲢᲘᲡ ᲓᲐᲡᲐᲮᲔᲚᲔᲑᲐ

ᲜᲐᲮᲐᲖᲘᲡ ᲓᲐᲡᲐᲮᲔᲚᲔᲑᲐ

ᲐᲥᲡᲘᲡᲘ
Ქ. ᲗᲑᲘᲚᲘᲡᲘ ᲧᲐᲖᲑᲔᲒᲘᲡ ᲒᲐᲛᲖᲘᲠᲘ №24
ᲢᲔᲚ: (995 32) 24 17 18
Fax: (995 32) 24 17 17

ᲡᲐᲐᲠ. ᲮᲔᲚᲛᲫᲦᲕ	Ნ. ᲛᲝᲡᲣᲚᲘᲨᲕᲘᲚᲘ
ᲞᲠᲝᲔᲥᲢᲘᲡ ᲐᲕᲢᲝᲠᲘ	Გ. ᲐᲡᲒᲐᲮᲘᲨᲕᲘᲚᲘ
ᲛᲗ. ᲙᲝᲜᲡᲢᲠᲣᲥᲢᲝᲠᲘ	Ა. ᲑᲔᲠᲝᲨᲕᲘᲚᲘ
ᲙᲝᲜᲡᲢᲠᲣᲥᲢᲝᲠᲘ	Ი. ᲑᲔᲠᲫᲔᲜᲘᲨᲕᲘᲚᲘ

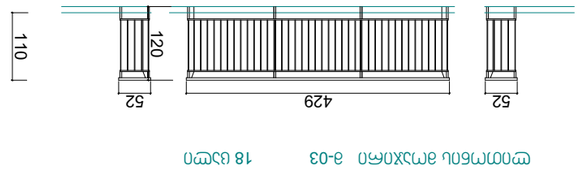

Фасад А-03 Масштаб 1:100 18 шт

Фасад А-04 Масштаб 1:100 18 шт

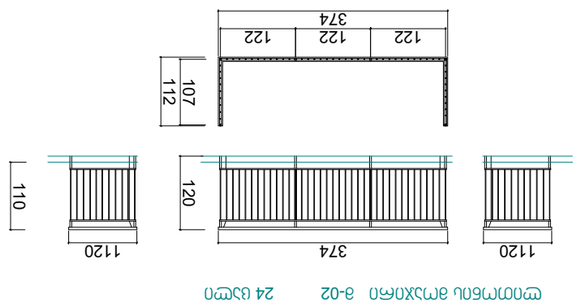

Фасад А-02 Масштаб 1:100 24 шт

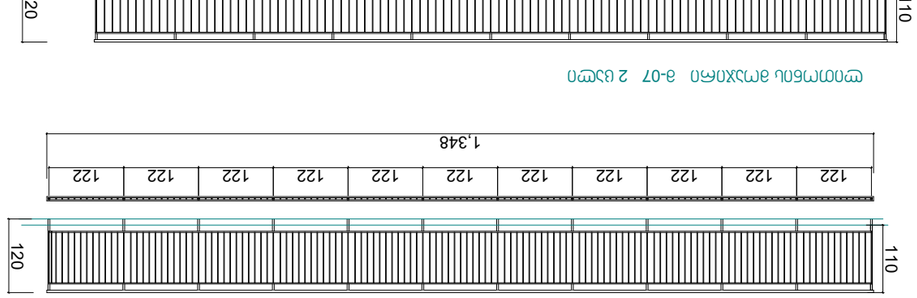

Фасад А-06 Масштаб 1:100 4 шт



Фасад А-07 Масштаб 1:100 2 шт

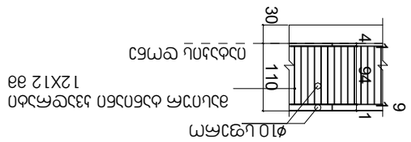

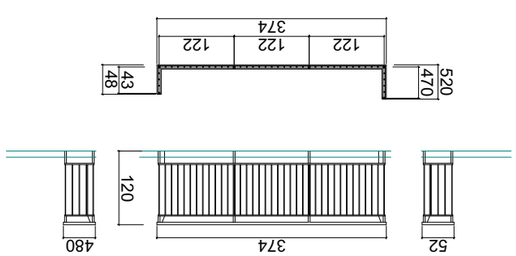

Фасад А-05 Масштаб 1:100 3 шт

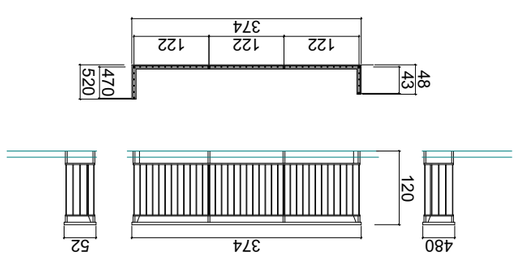

Фасад А-05' Масштаб 1:100 3 шт

Фасад А-01 Масштаб 1:100 12 шт

Фасад А-04 Масштаб 1:100 18 шт

Фасад А-16 4 шт Фасад А-17 8 шт Фасад А-23 2 шт Фасад А-24 2 шт

Фасад А-14 18 шт Фасад А-15 4 шт

Изм.	Кол.уч	Лист
Разраб.	Ситников	Литера
Пров.	Ситников	Листов 1
Н.контр.	Ситников	
ГИП	Ситников	

ООО "ЭЛЕМЕНТ ПЛЮС"
г. Москва, ул. Ленинская Слобода, 19, стр. 1
тел.: (495) 24 17 18
факс: (495) 24 17 17

Стадия | Лист | Листов
Р | 1 |

Инв. № подл. | Подпись и дата | Взам. инв. №

Изм.	Кол.уч	Лист	№ док.	Подпись	Дата

Шифр А-3

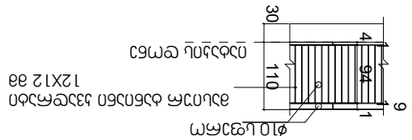

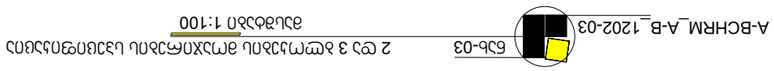

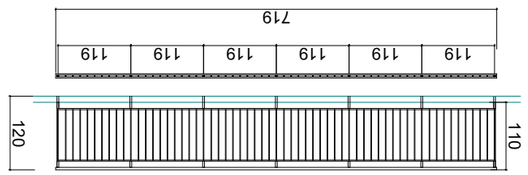

Элемент ограждения А-28 6 шт/п

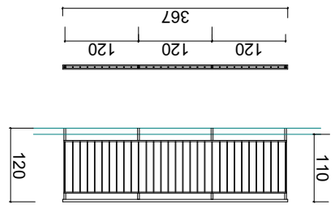

Элемент ограждения А-29 6 шт/п

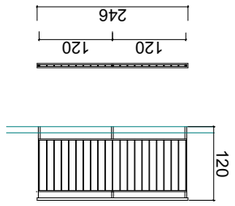

Элемент ограждения А-30 2 шт/п

Элемент ограждения А-25 3 шт/п

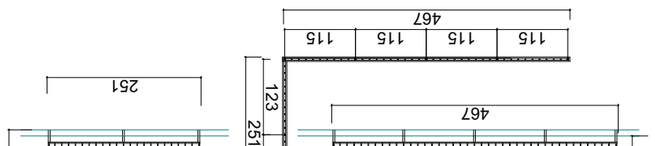

Элемент ограждения А-27 6 шт/п

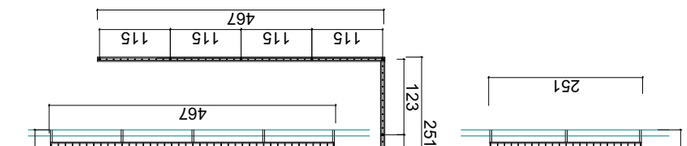

Элемент ограждения А-27' 6 шт/п

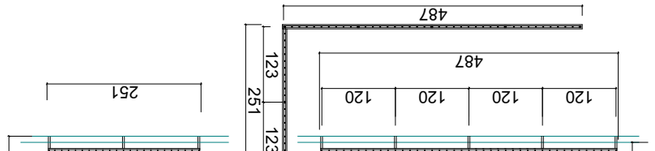

Элемент ограждения А-26 3 шт/п

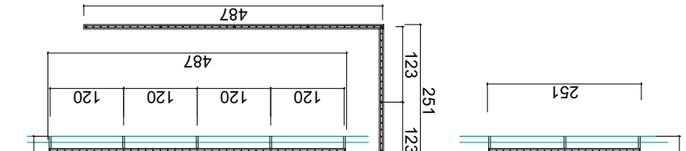

Элемент ограждения А-26' 3 шт/п

Элемент ограждения А-25' 3 шт/п

Элемент ограждения А-25' 3 шт/п

Зам. №	Бзб. №	А-3
Инв.№подл.	Подпись и дата	Взам.инв.№
3. Жилой дом №24 Элемент ограждения		
Элемент ограждения		
Разработал	Фамилия	3. Элемент ограждения
Проверил	Фамилия	3. Элемент ограждения
Н.контр.	Фамилия	3. Элемент ограждения
ГИП	Фамилия	3. Элемент ограждения
		Стадия Лист Листов
		Р 1 1
	ООО "Жилой дом №24"	
	Тел: (995 32) 24 17 18	
	Fax: (995 32) 24 17 17	

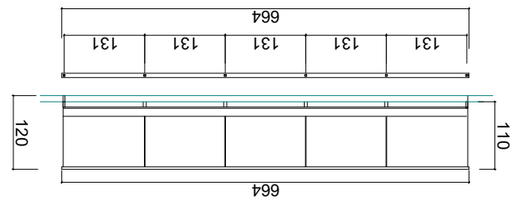

Опалубка фундамента Ф-19 8 шт.

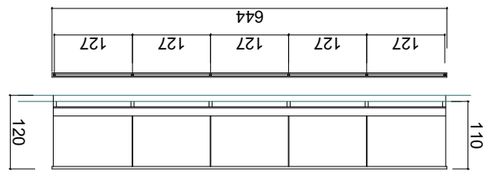

Опалубка фундамента Ф-20 8 шт.

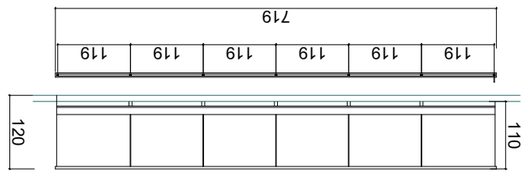

Опалубка фундамента Ф-22 8 шт.

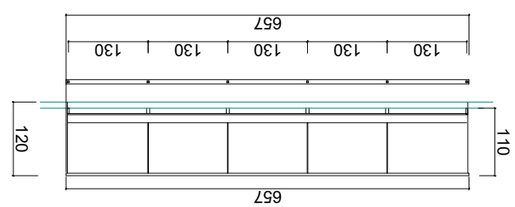

Опалубка фундамента Ф-12 4 шт.

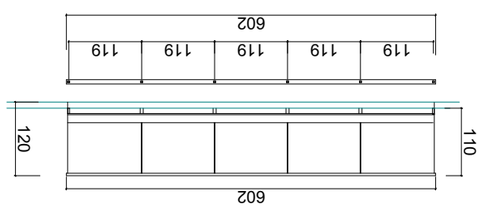

Опалубка фундамента Ф-13 8 шт.

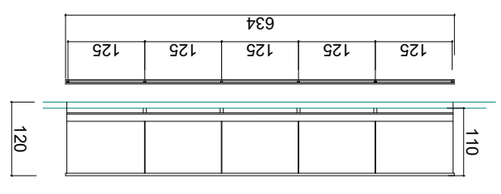

Опалубка фундамента Ф-21 16 шт.

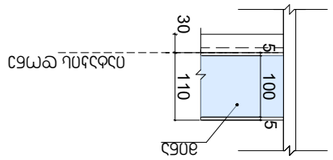

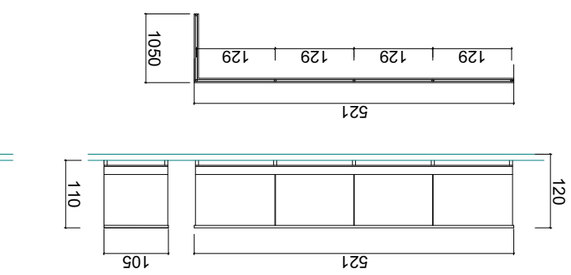

Опалубка фундамента Ф-10 2 шт.

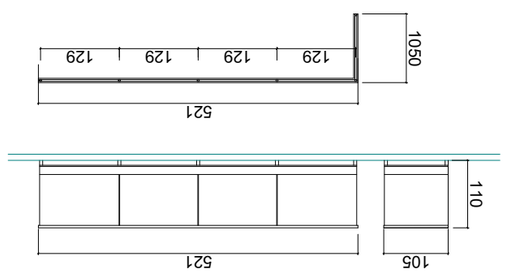

Опалубка фундамента Ф-10' 2 шт.

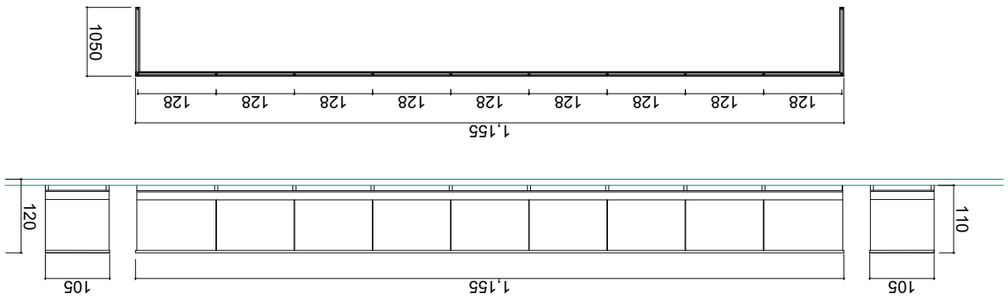

Опалубка фундамента Ф-11 2 шт.

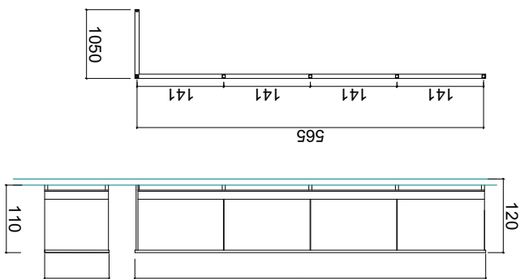

Опалубка фундамента Ф-08 1 шт.

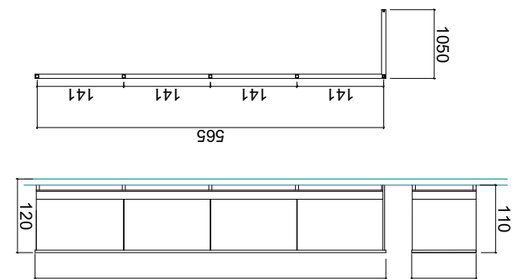

Опалубка фундамента Ф-08' 1 шт.

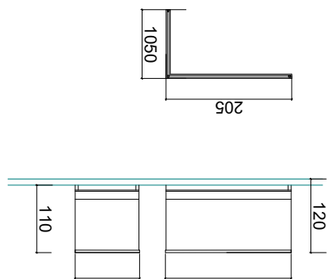

Опалубка фундамента Ф-09 1 шт.

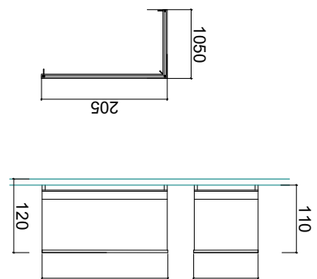

Опалубка фундамента Ф-09' 1 шт.

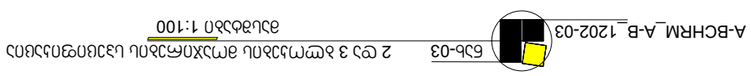
Б3Ь-03
2 ФЗ 3 ЭТМ1ЭЭЭ

შენობა-ნაგებობის უსაფრთხოების წესებთან შესაბამისობის ანალიზი

გამოყენებული წესები - „შენობა-ნაგებობის უსაფრთხოების წესები“

ჩამოთვალეთ შენობის დაკავებულებები და აღწერეთ თითოეული გამოყენება
სასაწყობო ჯგუფი სწ-2 *(ავტოსადგომი -6.20 და -3.10 ნიშნულზე)*
სავაჭრო ჯგუფი სვ *(სავაჭრო სივრცეები ±0.00 ნიშნულზე)*
საცხოვრებელი ჯგუფი სც-2 *(საცხოვრებელი ბინები +5.40-დან +31.40 ნიშნულამდე)*
დამხმარე და სხვადასხვა დანიშნულების ჯგუფი დს *(დამხმარე სივრცეები -3.10 ნიშნულზე)*
თავშეყრის ჯგუფი თვ-5 *(ტერასა +34.65 ნიშნულზე)*

კონსტრუქციისტიპი:	
განსაზღვრეთ კონსტრუქციის ტიპი ახალი შენობისთვის:	I-B

სიმაღლის შეზღუდვები *ცხრილი* 503 *-ის მიხედვით*		
დაკავებულობები	დასაშვები სართულიანო	შემოთავაზებული
სასაწყობო ჯგუფი სწ-2	11 სართული	2 სართული
საცხოვრებელი ჯგუფი სც-2	11 სართული	9 სართული
სავაჭრო ჯგუფი სვ	11 სართული	1 სართული
დამხმარე და სხვადასხვა დანიშნულების ჯგუფი დს	5 სართული	1 სართული
თავშეყრის ჯგუფი თვ-5	შეუზღუდავი	1 სართული
	დასაშვები სიმაღლე	შემოთავაზებული სიმაღლე
შენობის სიმაღლე =	48.8	36.00 მ
მიწის დონის ზემოთ სართულ(ებ)ის რაოდენობა	10 სართული	

ფართობის შეზღუდვები *ცხრილი* 503 *-ის*		
დაკავებულობები	**დასაშვები ფართობი (სართულზე)**	**შემოთავაზებული ფართობი (სართულზე) კვ.მ**
სასაწყობო ჯგუფი სწ-2	7340	3055.8
საცხოვრებელი ჯგუფი სც-2	შეუზღუდავი	1451.7
სავაჭრო ჯგუფი სვ	შეუზღუდავი	1373.9
დამხმარე და სხვადასხვა დანიშნულების ჯგუფი დს	3300	140.9
თავშეყრის ჯგუფი თვ-5	შეუზღუდავი	1757.2
შემოთავაზებული ფართობების ჯამი =	7779.5	
სართულების რაოდენობა =	12 სართული	

გარე კედლის ცეცხლმედეგობისა და ღიობისადმი მოთხოვნები *ცხრილების* 602*-ის და* 705.8 *-ის მიხედვით*									
გარე კედელი	**ხანძარსაწინააღმდეგო მანძილი** (*მეტრი*)	**ცეცხლმედეგობის ხარისხი** (*საათი*)		**კედლის ღიობების ფართობი** (*კედლის* %)					
		მოთხოვნილი	**გათვალისწინებული**	**დასაშვები**			**გათვალისწინებული**		
				დაცული	**დაუცველი საშხეფებით**	**დაუცველი**	**დაცული**	**დაუცველი საშხეფებით**	**დაუცველი**
ე-ი (*ღერძებში*)	0.35	2	2	დაუშვებელია	დაუშვებელია	დაუშვებელია	--	--	არ არის ღიობი
1-14 (*ღერძებში*)	>9	0	0	აუცილებელი არ არის	აუცილებელი არ არის	შეუზღუდავია	--	--	არ იზღუდება
ი-ე (*ღერძებში*)	>9	0	0	აუცილებელი არ არის	აუცილებელი არ არის	შეუზღუდავია	--	--	არ იზღუდება
14 -1 (*ღერძებში*)	>9	0	0	აუცილებელი არ არის	აუცილებელი არ არის	შეუზღუდავია	--	--	არ იზღუდება

ხანძრისაგან დაცვის სისტემებისადმი მოთხოვნები							
დაკავებულობები/ სივრცეები/გასასვლელი საშუალებები	ავტოსაშხეფი სისტემა	ალტერნატიული ავტომატური ცეცხლსაქრობი სისტემები	სახანძრო განგაშისა, კვამლაღმომჩენი და ცეცხლაღმოჩენი სისტემები	სახანძრო მილდგარების სისტემები	კვამლის საკონტროლო სისტემები	ხელის ცეცხლმაქრები	საავარიო განგაშის სისტემები
სასაწყობო ჯგუფი სწ-2	კი	-	კი	კი	-	კი	კი
საცხოვრებელი ჯგუფი სც-2	-	-	კი	-	-	-	-
სავაჭრო ჯგუფი სვ	კი	-	კი	-	--	კი	კი
თავშეყრის ჯგუფი თვ-5	--	-	-	კი	--	კი	კი
კიბის უჯრედი	-	-	-	კი	კი (*ვესტიბიული მექანიკური განიავების სისტემით/ დაწნევა*)	-	კი
ლიფტები	-	-	-	-	კი (*დაწნევა*)	-	-
დერეფანი	-	-	კი	კი	კი (*მექანიკური განიავების სისტემით*)	კი	კი
სახანძრო-სამაშველო სამსახურის მიერ გამოსაყენებელი მისაერთებლები				კი			
სახანძრო ტუმბოები და წყლის რეზერვუარი (განთავსებულია -1 სართულზე)				კი			

განიავებისადმი მოთხოვნები		
დაკავებულობები/სივრცეები/გასასვლელი საშუალებები	ბუნებრივი განიავება	ხელოვნური განიავება
სასაწყობო ჯგუფი სწ-2	არა	კი
საცხოვრებელი ჯგუფი სც-2 (ბინები)	კი	კი
სავაჭრო ჯგუფი სვ	კი	კი
თავშეყრის ჯგუფი თვ-5	კი	არა
კიბის უჯრედი	არა	კი
ლიფტები	-	კი
დერეფანი	-	კი

თითოეული სართულიდან გასასვლელი საშუალება									
სართულები	დაკავებულობა და დაკავებულობის დატვირთვის ჯამური მაჩვენებელ	მოთხოვნილი გასასვლელების/გასასვლელთან მისადგომის რაოდენობა	გათვალისწინებული გასასვლელების/ გასასვლელთან მისადგომის რაოდენობა და ტიპი	გასასვლელი საშუალებების სიგანე (*მეტრი*)					
				გზა-კიბეები		დერაფანი		გასასვლელის გზა-კარი	
				მოთხოვნილი	გათვალისწინებული	მოთხოვნილი	გათვალისწინებული	მოთხოვნილი	გათვალისწინებული
-2 სართული	სწ-2 დ.დ. 69	2 გასასვლელი	1(გასასვლელი კიბე)/1 გასასვლელი კარი	1.20	1.20	-	-	0.82	0.90
-1 სართული	სწ-2 დ.დ. 176	2 (გასასვლელი კიბე)/	2 (გასასვლელი კიბე)/	1.20	1.20	-	-	0.82	0.90
1 სართული	კომერციული ფართი სვ დ.დ. 225	2 (შენობიდან გასასვლელი)	5 (შენობიდან გასასვლელი)	--	--	-	-	0.82	0.90
	კომერციული ფართი სვ დ.დ. 42	1 (შენობიდან გასასვლელი)	2 (შენობიდან გასასვლელი)	--	--	-	-	0.82	0.90
	კომერციული ფართი სვ დ.დ. 225	2 (შენობიდან გასასვლელი)	3 (შენობიდან გასასვლელი)	--	--	-	-	0.82	0.90
მიწის დონის ზედა სართულები II-დან X ჩათვლით	საცხოვრებელი ჯგუფი სც-2	2 (გასასვლელი კიბე)/1 გასასვლელთან მისადგომი დერეფანი	2 (გასასვლელი კიბე)/1 გასასვლელთან მისადგომი დერეფანი	1.20	1.20	1.50	2.00	0.82	0.90
XI სართული	თავშეყრის ჯგუფი თვ-5	2 (გასასვლელი კიბე)	2 (გასასვლელი კიბე)	1.20	1.20	--	--	0.82	0.90

წყალსადენი სისტემის ფიქსირებული მოწყობილობების რაოდენობა-საცხოვრებელი ჯგუფი სც-2 ქვეჯგუფები

ცხრილი 1602.1-*ის მიხედვით*

სართულები	საცხოვრებელი ერთეულები	ფიქსირებული მოწყობილობები									
		უნიტაზი (ერთ საცხოვრებელ ერთეულზე)		ტუალეტის ხელსაბანები (ერთ საცხოვრებელ ერთეულზე)		აბაზანა/შხაპი (ერთ საცხოვრებელ ერთეულზე)		სამზარეულოს ნიჟარა (ერთ საცხოვრებელ ერთეულზე)		ავტომატური სარეცხი მანქანის მისაერთებელი	
		ადგილზედან	*ადგილზეც*	*ადგილზედან*	*ადგილზეც*	*ადგილზედან*	*ადგილზეც*	*ადგილზედან*	*ადგილზეც*	*ადგილზედან*	*ადგილზეც*
II სართული და X სართულის ჩათვლით	თითოეული ბინისათვის	1	1	1	1	1	1	1	1	1 (20 *საცხ. ერთეულზე*)	1 (*თითო საცხ. ერთეულზე*)

წყალსადენი სისტემის ფიქსირებული მოწყობილობების რაოდენობა

(მიწის დონის ქვედა და პირველი სართულისთვის) *ცხრილი* 1602.1-*ის მიხედვით*

სართულები	დაკავებულობა და დაკავებულობის დატვირთვის ჯამური მაჩვენებელი	ფიქსირებული მოწყობილობები (*ცალი*)											
		უნიტაზი		ტუალეტის ხელსაბანები		აბაზანა/შხაპი		სასმელი წყლის ფანტანი		სამომსახურეო ნიჟარა		სამზარეულოს ნიჟარა	
		ადგილზედან	*ადგილზეც*	*ადგილზედან*	*ადგილზეც*	*ადგილზედან*	*ადგილზეც*	*ადგილზედან*	*ადგილზეც*	*ადგილზედან*	*ადგილზეც*	*ადგილზედან*	*ადგილზეც*
I სართული	კომერციული ფართი სვ დ.დ. 225	1 ცალი 500-ზე	1	1 ცალი 750-ზე	1	-	-	1 ცალი 1000-ზე	1	1	1	-	-
	კომერციული ფართი სვ დ.დ. 42	1 ცალი 500-ზე	1	1 ცალი 750-ზე	1	-	-	1 ცალი 1000-ზე	1	1	1	-	-
	კომერციული ფართი სვ დ.დ. 225	1 ცალი 500-ზე	1	1 ცალი 750-ზე	1	-	-	1 ცალი 1000-ზე	1	1	1	-	-

ընդհանուր տվյալներ

գլխավոր հատակագիծ

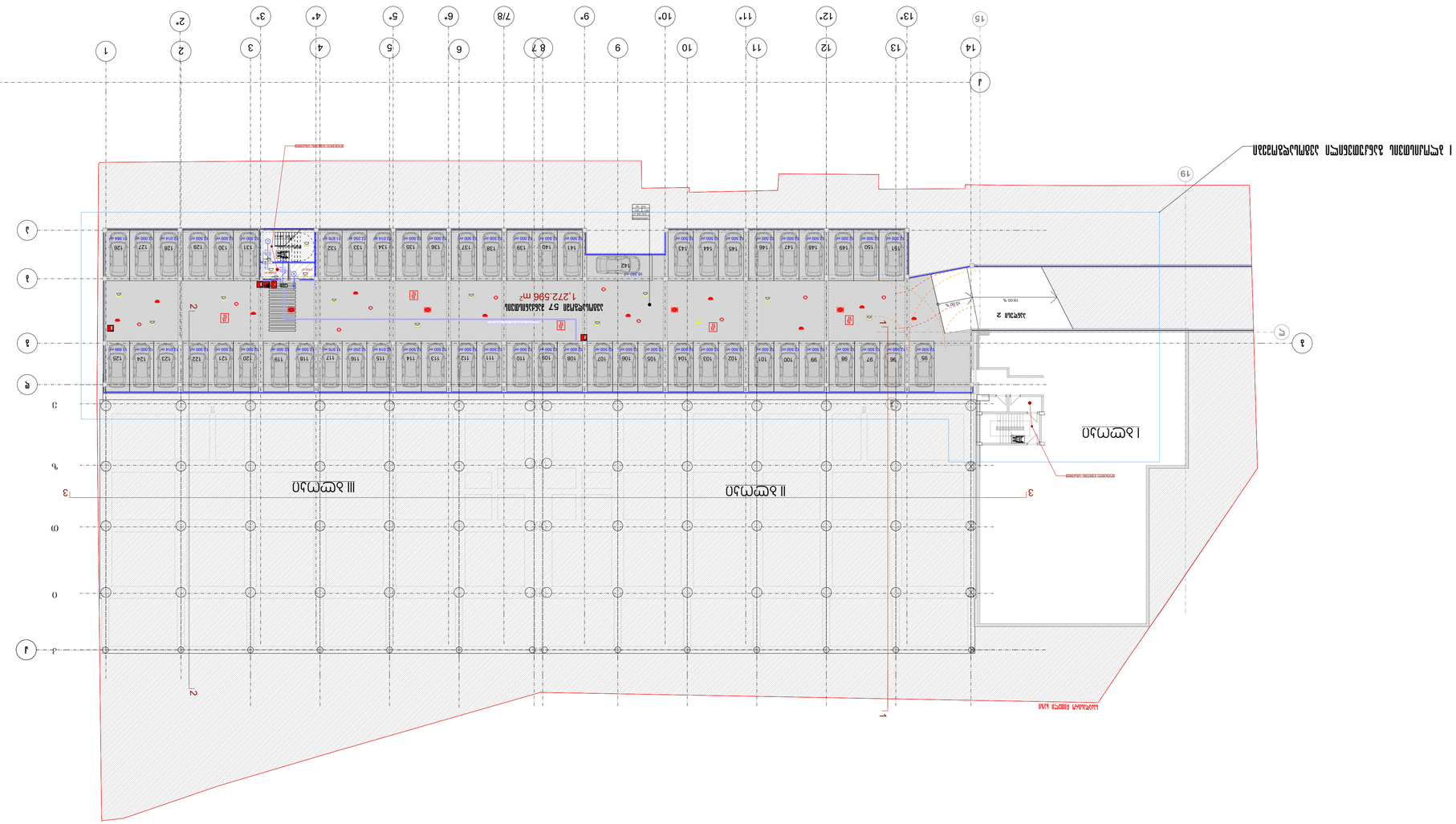

ՀԱՍՏԱՏՈՂ ՄԱՍՆԱԳԻՏԱԿԱՆ ԱՇԽԱՏԱՆՔՆԵՐԻ ՑԱՆԿ	Ո. ՀԱՍՏԱՏՈՂ ՄԱՍՆԱԳԻՏԱԿԱՆ ԱՇԽԱՏԱՆՔՆԵՐԻ ՑԱՆԿ
ՀԱՄԱՁԱՅՆԱԳՐՈՒԹՅԱՆ ՀԱՄԱՐ	Յ. ՀԱՄԱՁԱՅՆԱԳՐՈՒԹՅԱՆ ՀԱՄԱՐ
ՀԱՄԱՁԱՅՆԱԳՐՈՒԹՅՈՒՆ	Ճ. ՀԱՄԱՁԱՅՆԱԳՐՈՒԹՅՈՒՆ
ՀԱՍՑԵ	Ե. ՀԱՍՑԵ
ՀԱՍՑԵՆԵՐԻ ՀԱՄԱԿԱՐԳ	Զ. ՀԱՍՑԵՆԵՐԻ ՀԱՄԱԿԱՐԳ
ՀԱՍՑԵՆԵՐԻ ՀԱՄԱԿԱՐԳ	Է. ՀԱՍՑԵՆԵՐԻ ՀԱՄԱԿԱՐԳ
ՀԱՍՑԵՆԵՐԻ ՀԱՄԱԿԱՐԳ	Ը. ՀԱՍՑԵՆԵՐԻ ՀԱՄԱԿԱՐԳ
ՀԱՍՑԵՆԵՐԻ ՀԱՄԱԿԱՐԳ	Թ. ՀԱՍՑԵՆԵՐԻ ՀԱՄԱԿԱՐԳ
ՀԱՍՑԵՆԵՐԻ ՀԱՄԱԿԱՐԳ	Ժ. ՀԱՍՑԵՆԵՐԻ ՀԱՄԱԿԱՐԳ
ՀԱՍՑԵՆԵՐԻ ՀԱՄԱԿԱՐԳ	ԺԱ. ՀԱՍՑԵՆԵՐԻ ՀԱՄԱԿԱՐԳ
ՀԱՍՑԵՆԵՐԻ ՀԱՄԱԿԱՐԳ	ԺԲ. ՀԱՍՑԵՆԵՐԻ ՀԱՄԱԿԱՐԳ
ՀԱՍՑԵՆԵՐԻ ՀԱՄԱԿԱՐԳ	ԺԳ. ՀԱՍՑԵՆԵՐԻ ՀԱՄԱԿԱՐԳ
ՀԱՍՑԵՆԵՐԻ ՀԱՄԱԿԱՐԳ	ԺԴ. ՀԱՍՑԵՆԵՐԻ ՀԱՄԱԿԱՐԳ
ՀԱՍՑԵՆԵՐԻ ՀԱՄԱԿԱՐԳ	ԺԵ. ՀԱՍՑԵՆԵՐԻ ՀԱՄԱԿԱՐԳ
ՀԱՍՑԵՆԵՐԻ ՀԱՄԱԿԱՐԳ	ԺԶ. ՀԱՍՑԵՆԵՐԻ ՀԱՄԱԿԱՐԳ
ՀԱՍՑԵՆԵՐԻ ՀԱՄԱԿԱՐԳ	ԺԷ. ՀԱՍՑԵՆԵՐԻ ՀԱՄԱԿԱՐԳ
ՀԱՍՑԵՆԵՐԻ ՀԱՄԱԿԱՐԳ	ԺԸ. ՀԱՍՑԵՆԵՐԻ ՀԱՄԱԿԱՐԳ
ՀԱՍՑԵՆԵՐԻ ՀԱՄԱԿԱՐԳ	ԺԹ. ՀԱՍՑԵՆԵՐԻ ՀԱՄԱԿԱՐԳ
ՀԱՍՑԵՆԵՐԻ ՀԱՄԱԿԱՐԳ	Ի. ՀԱՍՑԵՆԵՐԻ ՀԱՄԱԿԱՐԳ
ՀԱՍՑԵՆԵՐԻ ՀԱՄԱԿԱՐԳ	ԻԱ. ՀԱՍՑԵՆԵՐԻ ՀԱՄԱԿԱՐԳ
ՀԱՍՑԵՆԵՐԻ ՀԱՄԱԿԱՐԳ	ԻԲ. ՀԱՍՑԵՆԵՐԻ ՀԱՄԱԿԱՐԳ
ՀԱՍՑԵՆԵՐԻ ՀԱՄԱԿԱՐԳ	ԻԳ. ՀԱՍՑԵՆԵՐԻ ՀԱՄԱԿԱՐԳ
ՀԱՍՑԵՆԵՐԻ ՀԱՄԱԿԱՐԳ	ԻԴ. ՀԱՍՑԵՆԵՐԻ ՀԱՄԱԿԱՐԳ
ՀԱՍՑԵՆԵՐԻ ՀԱՄԱԿԱՐԳ	ԻԵ. ՀԱՍՑԵՆԵՐԻ ՀԱՄԱԿԱՐԳ
ՀԱՍՑԵՆԵՐԻ ՀԱՄԱԿԱՐԳ	ԻԶ. ՀԱՍՑԵՆԵՐԻ ՀԱՄԱԿԱՐԳ
ՀԱՍՑԵՆԵՐԻ ՀԱՄԱԿԱՐԳ	ԻԷ. ՀԱՍՑԵՆԵՐԻ ՀԱՄԱԿԱՐԳ
ՀԱՍՑԵՆԵՐԻ ՀԱՄԱԿԱՐԳ	ԻԸ. ՀԱՍՑԵՆԵՐԻ ՀԱՄԱԿԱՐԳ
ՀԱՍՑԵՆԵՐԻ ՀԱՄԱԿԱՐԳ	ԻԹ. ՀԱՍՑԵՆԵՐԻ ՀԱՄԱԿԱՐԳ
ՀԱՍՑԵՆԵՐԻ ՀԱՄԱԿԱՐԳ	Լ. ՀԱՍՑԵՆԵՐԻ ՀԱՄԱԿԱՐԳ
ՀԱՍՑԵՆԵՐԻ ՀԱՄԱԿԱՐԳ	ԼԱ. ՀԱՍՑԵՆԵՐԻ ՀԱՄԱԿԱՐԳ
ՀԱՍՑԵՆԵՐԻ ՀԱՄԱԿԱՐԳ	ԼԲ. ՀԱՍՑԵՆԵՐԻ ՀԱՄԱԿԱՐԳ
ՀԱՍՑԵՆԵՐԻ ՀԱՄԱԿԱՐԳ	ԼԳ. ՀԱՍՑԵՆԵՐԻ ՀԱՄԱԿԱՐԳ
ՀԱՍՑԵՆԵՐԻ ՀԱՄԱԿԱՐԳ	ԼԴ. ՀԱՍՑԵՆԵՐԻ ՀԱՄԱԿԱՐԳ
ՀԱՍՑԵՆԵՐԻ ՀԱՄԱԿԱՐԳ	ԼԵ. ՀԱՍՑԵՆԵՐԻ ՀԱՄԱԿԱՐԳ
ՀԱՍՑԵՆԵՐԻ ՀԱՄԱԿԱՐԳ	ԼԶ. ՀԱՍՑԵՆԵՐԻ ՀԱՄԱԿԱՐԳ
ՀԱՍՑԵՆԵՐԻ ՀԱՄԱԿԱՐԳ	ԼԷ. ՀԱՍՑԵՆԵՐԻ ՀԱՄԱԿԱՐԳ
ՀԱՍՑԵՆԵՐԻ ՀԱՄԱԿԱՐԳ	ԼԸ. ՀԱՍՑԵՆԵՐԻ ՀԱՄԱԿԱՐԳ
ՀԱՍՑԵՆԵՐԻ ՀԱՄԱԿԱՐԳ	ԼԹ. ՀԱՍՑԵՆԵՐԻ ՀԱՄԱԿԱՐԳ
ՀԱՍՑԵՆԵՐԻ ՀԱՄԱԿԱՐԳ	Խ. ՀԱՍՑԵՆԵՐԻ ՀԱՄԱԿԱՐԳ
ՀԱՍՑԵՆԵՐԻ ՀԱՄԱԿԱՐԳ	ԽԱ. ՀԱՍՑԵՆԵՐԻ ՀԱՄԱԿԱՐԳ
ՀԱՍՑԵՆԵՐԻ ՀԱՄԱԿԱՐԳ	ԽԲ. ՀԱՍՑԵՆԵՐԻ ՀԱՄԱԿԱՐԳ
ՀԱՍՑԵՆԵՐԻ ՀԱՄԱԿԱՐԳ	ԽԳ. ՀԱՍՑԵՆԵՐԻ ՀԱՄԱԿԱՐԳ
ՀԱՍՑԵՆԵՐԻ ՀԱՄԱԿԱՐԳ	ԽԴ. ՀԱՍՑԵՆԵՐԻ ՀԱՄԱԿԱՐԳ
ՀԱՍՑԵՆԵՐԻ ՀԱՄԱԿԱՐԳ	ԽԵ. ՀԱՍՑԵՆԵՐԻ ՀԱՄԱԿԱՐԳ
ՀԱՍՑԵՆԵՐԻ ՀԱՄԱԿԱՐԳ	ԽԶ. ՀԱՍՑԵՆԵՐԻ ՀԱՄԱԿԱՐԳ
ՀԱՍՑԵՆԵՐԻ ՀԱՄԱԿԱՐԳ	ԽԷ. ՀԱՍՑԵՆԵՐԻ ՀԱՄԱԿԱՐԳ
ՀԱՍՑԵՆԵՐԻ ՀԱՄԱԿԱՐԳ	ԽԸ. ՀԱՍՑԵՆԵՐԻ ՀԱՄԱԿԱՐԳ
ՀԱՍՑԵՆԵՐԻ ՀԱՄԱԿԱՐԳ	ԽԹ. ՀԱՍՑԵՆԵՐԻ ՀԱՄԱԿԱՐԳ
ՀԱՍՑԵՆԵՐԻ ՀԱՄԱԿԱՐԳ	Ծ. ՀԱՍՑԵՆԵՐԻ ՀԱՄԱԿԱՐԳ
ՀԱՍՑԵՆԵՐԻ ՀԱՄԱԿԱՐԳ	ԾԱ. ՀԱՍՑԵՆԵՐԻ ՀԱՄԱԿԱՐԳ
ՀԱՍՑԵՆԵՐԻ ՀԱՄԱԿԱՐԳ	ԾԲ. ՀԱՍՑԵՆԵՐԻ ՀԱՄԱԿԱՐԳ
ՀԱՍՑԵՆԵՐԻ ՀԱՄԱԿԱՐԳ	ԾԳ. ՀԱՍՑԵՆԵՐԻ ՀԱՄԱԿԱՐԳ
ՀԱՍՑԵՆԵՐԻ ՀԱՄԱԿԱՐԳ	ԾԴ. ՀԱՍՑԵՆԵՐԻ ՀԱՄԱԿԱՐԳ
ՀԱՍՑԵՆԵՐԻ ՀԱՄԱԿԱՐԳ	ԾԵ. ՀԱՍՑԵՆԵՐԻ ՀԱՄԱԿԱՐԳ
ՀԱՍՑԵՆԵՐԻ ՀԱՄԱԿԱՐԳ	ԾԶ. ՀԱՍՑԵՆԵՐԻ ՀԱՄԱԿԱՐԳ
ՀԱՍՑԵՆԵՐԻ ՀԱՄԱԿԱՐԳ	ԾԷ. ՀԱՍՑԵՆԵՐԻ ՀԱՄԱԿԱՐԳ
ՀԱՍՑԵՆԵՐԻ ՀԱՄԱԿԱՐԳ	ԾԸ. ՀԱՍՑԵՆԵՐԻ ՀԱՄԱԿԱՐԳ
ՀԱՍՑԵՆԵՐԻ ՀԱՄԱԿԱՐԳ	ԾԹ. ՀԱՍՑԵՆԵՐԻ ՀԱՄԱԿԱՐԳ
ՀԱՍՑԵՆԵՐԻ ՀԱՄԱԿԱՐԳ	Կ. ՀԱՍՑԵՆԵՐԻ ՀԱՄԱԿԱՐԳ
ՀԱՍՑԵՆԵՐԻ ՀԱՄԱԿԱՐԳ	ԿԱ. ՀԱՍՑԵՆԵՐԻ ՀԱՄԱԿԱՐԳ
ՀԱՍՑԵՆԵՐԻ ՀԱՄԱԿԱՐԳ	ԿԲ. ՀԱՍՑԵՆԵՐԻ ՀԱՄԱԿԱՐԳ
ՀԱՍՑԵՆԵՐԻ ՀԱՄԱԿԱՐԳ	ԿԳ. ՀԱՍՑԵՆԵՐԻ ՀԱՄԱԿԱՐԳ
ՀԱՍՑԵՆԵՐԻ ՀԱՄԱԿԱՐԳ	ԿԴ. ՀԱՍՑԵՆԵՐԻ ՀԱՄԱԿԱՐԳ
ՀԱՍՑԵՆԵՐԻ ՀԱՄԱԿԱՐԳ	ԿԵ. ՀԱՍՑԵՆԵՐԻ ՀԱՄԱԿԱՐԳ
ՀԱՍՑԵՆԵՐԻ ՀԱՄԱԿԱՐԳ	ԿԶ. ՀԱՍՑԵՆԵՐԻ ՀԱՄԱԿԱՐԳ
ՀԱՍՑԵՆԵՐԻ ՀԱՄԱԿԱՐԳ	ԿԷ. ՀԱՍՑԵՆԵՐԻ ՀԱՄԱԿԱՐԳ
ՀԱՍՑԵՆԵՐԻ ՀԱՄԱԿԱՐԳ	ԿԸ. ՀԱՍՑԵՆԵՐԻ ՀԱՄԱԿԱՐԳ
ՀԱՍՑԵՆԵՐԻ ՀԱՄԱԿԱՐԳ	ԿԹ. ՀԱՍՑԵՆԵՐԻ ՀԱՄԱԿԱՐԳ
ՀԱՍՑԵՆԵՐԻ ՀԱՄԱԿԱՐԳ	Հ. ՀԱՍՑԵՆԵՐԻ ՀԱՄԱԿԱՐԳ
ՀԱՍՑԵՆԵՐԻ ՀԱՄԱԿԱՐԳ	ՀԱ. ՀԱՍՑԵՆԵՐԻ ՀԱՄԱԿԱՐԳ
ՀԱՍՑԵՆԵՐԻ ՀԱՄԱԿԱՐԳ	ՀԲ. ՀԱՍՑԵՆԵՐԻ ՀԱՄԱԿԱՐԳ
ՀԱՍՑԵՆԵՐԻ ՀԱՄԱԿԱՐԳ	ՀԳ. ՀԱՍՑԵՆԵՐԻ ՀԱՄԱԿԱՐԳ
ՀԱՍՑԵՆԵՐԻ ՀԱՄԱԿԱՐԳ	ՀԴ. ՀԱՍՑԵՆԵՐԻ ՀԱՄԱԿԱՐԳ
ՀԱՍՑԵՆԵՐԻ ՀԱՄԱԿԱՐԳ	ՀԵ. ՀԱՍՑԵՆԵՐԻ ՀԱՄԱԿԱՐԳ
ՀԱՍՑԵՆԵՐԻ ՀԱՄԱԿԱՐԳ	ՀԶ. ՀԱՍՑԵՆԵՐԻ ՀԱՄԱԿԱՐԳ
ՀԱՍՑԵՆԵՐԻ ՀԱՄԱԿԱՐԳ	ՀԷ. ՀԱՍՑԵՆԵՐԻ ՀԱՄԱԿԱՐԳ
ՀԱՍՑԵՆԵՐԻ ՀԱՄԱԿԱՐԳ	ՀԸ. ՀԱՍՑԵՆԵՐԻ ՀԱՄԱԿԱՐԳ
ՀԱՍՑԵՆԵՐԻ ՀԱՄԱԿԱՐԳ	ՀԹ. ՀԱՍՑԵՆԵՐԻ ՀԱՄԱԿԱՐԳ
ՀԱՍՑԵՆԵՐԻ ՀԱՄԱԿԱՐԳ	Ձ. ՀԱՍՑԵՆԵՐԻ ՀԱՄԱԿԱՐԳ
ՀԱՍՑԵՆԵՐԻ ՀԱՄԱԿԱՐԳ	ՁԱ. ՀԱՍՑԵՆԵՐԻ ՀԱՄԱԿԱՐԳ
ՀԱՍՑԵՆԵՐԻ ՀԱՄԱԿԱՐԳ	ՁԲ. ՀԱՍՑԵՆԵՐԻ ՀԱՄԱԿԱՐԳ
ՀԱՍՑԵՆԵՐԻ ՀԱՄԱԿԱՐԳ	ՁԳ. ՀԱՍՑԵՆԵՐԻ ՀԱՄԱԿԱՐԳ
ՀԱՍՑԵՆԵՐԻ ՀԱՄԱԿԱՐԳ	ՁԴ. ՀԱՍՑԵՆԵՐԻ ՀԱՄԱԿԱՐԳ
ՀԱՍՑԵՆԵՐԻ ՀԱՄԱԿԱՐԳ	ՁԵ. ՀԱՍՑԵՆԵՐԻ ՀԱՄԱԿԱՐԳ
ՀԱՍՑԵՆԵՐԻ ՀԱՄԱԿԱՐԳ	ՁԶ. ՀԱՍՑԵՆԵՐԻ ՀԱՄԱԿԱՐԳ
ՀԱՍՑԵՆԵՐԻ ՀԱՄԱԿԱՐԳ	ՁԷ. ՀԱՍՑԵՆԵՐԻ ՀԱՄԱԿԱՐԳ
ՀԱՍՑԵՆԵՐԻ ՀԱՄԱԿԱՐԳ	ՁԸ. ՀԱՍՑԵՆԵՐԻ ՀԱՄԱԿԱՐԳ
ՀԱՍՑԵՆԵՐԻ ՀԱՄԱԿԱՐԳ	ՁԹ. ՀԱՍՑԵՆԵՐԻ ՀԱՄԱԿԱՐԳ
ՀԱՍՑԵՆԵՐԻ ՀԱՄԱԿԱՐԳ	Ղ. ՀԱՍՑԵՆԵՐԻ ՀԱՄԱԿԱՐԳ
ՀԱՍՑԵՆԵՐԻ ՀԱՄԱԿԱՐԳ	ՂԱ. ՀԱՍՑԵՆԵՐԻ ՀԱՄԱԿԱՐԳ
ՀԱՍՑԵՆԵՐԻ ՀԱՄԱԿԱՐԳ	ՂԲ. ՀԱՍՑԵՆԵՐԻ ՀԱՄԱԿԱՐԳ
ՀԱՍՑԵՆԵՐԻ ՀԱՄԱԿԱՐԳ	ՂԳ. ՀԱՍՑԵՆԵՐԻ ՀԱՄԱԿԱՐԳ
ՀԱՍՑԵՆԵՐԻ ՀԱՄԱԿԱՐԳ	ՂԴ. ՀԱՍՑԵՆԵՐԻ ՀԱՄԱԿԱՐԳ
ՀԱՍՑԵՆԵՐԻ ՀԱՄԱԿԱՐԳ	ՂԵ. ՀԱՍՑԵՆԵՐԻ ՀԱՄԱԿԱՐԳ
ՀԱՍՑԵՆԵՐԻ ՀԱՄԱԿԱՐԳ	ՂԶ. ՀԱՍՑԵՆԵՐԻ ՀԱՄԱԿԱՐԳ
ՀԱՍՑԵՆԵՐԻ ՀԱՄԱԿԱՐԳ	ՂԷ. ՀԱՍՑԵՆԵՐԻ ՀԱՄԱԿԱՐԳ
ՀԱՍՑԵՆԵՐԻ ՀԱՄԱԿԱՐԳ	ՂԸ. ՀԱՍՑԵՆԵՐԻ ՀԱՄԱԿԱՐԳ
ՀԱՍՑԵՆԵՐԻ ՀԱՄԱԿԱՐԳ	ՂԹ. ՀԱՍՑԵՆԵՐԻ ՀԱՄԱԿԱՐԳ
ՀԱՍՑԵՆԵՐԻ ՀԱՄԱԿԱՐԳ	Մ. ՀԱՍՑԵՆԵՐԻ ՀԱՄԱԿԱՐԳ
ՀԱՍՑԵՆԵՐԻ ՀԱՄԱԿԱՐԳ	ՄԱ. ՀԱՍՑԵՆԵՐԻ ՀԱՄԱԿԱՐԳ
ՀԱՍՑԵՆԵՐԻ ՀԱՄԱԿԱՐԳ	ՄԲ. ՀԱՍՑԵՆԵՐԻ ՀԱՄԱԿԱՐԳ
ՀԱՍՑԵՆԵՐԻ ՀԱՄԱԿԱՐԳ	ՄԳ. ՀԱՍՑԵՆԵՐԻ ՀԱՄԱԿԱՐԳ
ՀԱՍՑԵՆԵՐԻ ՀԱՄԱԿԱՐԳ	ՄԴ. ՀԱՍՑԵՆԵՐԻ ՀԱՄԱԿԱՐԳ
ՀԱՍՑԵՆԵՐԻ ՀԱՄԱԿԱՐԳ	ՄԵ. ՀԱՍՑԵՆԵՐԻ ՀԱՄԱԿԱՐԳ
ՀԱՍՑԵՆԵՐԻ ՀԱՄԱԿԱՐԳ	ՄԶ. ՀԱՍՑԵՆԵՐԻ ՀԱՄԱԿԱՐԳ
ՀԱՍՑԵՆԵՐԻ ՀԱՄԱԿԱՐԳ	ՄԷ. ՀԱՍՑԵՆԵՐԻ ՀԱՄԱԿԱՐԳ
ՀԱՍՑԵՆԵՐԻ ՀԱՄԱԿԱՐԳ	ՄԸ. ՀԱՍՑԵՆԵՐԻ ՀԱՄԱԿԱՐԳ
ՀԱՍՑԵՆԵՐԻ ՀԱՄԱԿԱՐԳ	ՄԹ. ՀԱՍՑԵՆԵՐԻ ՀԱՄԱԿԱՐԳ
ՀԱՍՑԵՆԵՐԻ ՀԱՄԱԿԱՐԳ	Յ. ՀԱՍՑԵՆԵՐԻ ՀԱՄԱԿԱՐԳ
ՀԱՍՑԵՆԵՐԻ ՀԱՄԱԿԱՐԳ	ՅԱ. ՀԱՍՑԵՆԵՐԻ ՀԱՄԱԿԱՐԳ
ՀԱՍՑԵՆԵՐԻ ՀԱՄԱԿԱՐԳ	ՅԲ. ՀԱՍՑԵՆԵՐԻ ՀԱՄԱԿԱՐԳ
ՀԱՍՑԵՆԵՐԻ ՀԱՄԱԿԱՐԳ	ՅԳ. ՀԱՍՑԵՆԵՐԻ ՀԱՄԱԿԱՐԳ
ՀԱՍՑԵՆԵՐԻ ՀԱՄԱԿԱՐԳ	ՅԴ. ՀԱՍՑԵՆԵՐԻ ՀԱՄԱԿԱՐԳ
ՀԱՍՑԵՆԵՐԻ ՀԱՄԱԿԱՐԳ	ՅԵ. ՀԱՍՑԵՆԵՐԻ ՀԱՄԱԿԱՐԳ
ՀԱՍՑԵՆԵՐԻ ՀԱՄԱԿԱՐԳ	ՅԶ. ՀԱՍՑԵՆԵՐԻ ՀԱՄԱԿԱՐԳ
ՀԱՍՑԵՆԵՐԻ ՀԱՄԱԿԱՐԳ	ՅԷ. ՀԱՍՑԵՆԵՐԻ ՀԱՄԱԿԱՐԳ
ՀԱՍՑԵՆԵՐԻ ՀԱՄԱԿԱՐԳ	ՅԸ. ՀԱՍՑԵՆԵՐԻ ՀԱՄԱԿԱՐԳ
ՀԱՍՑԵՆԵՐԻ ՀԱՄԱԿԱՐԳ	ՅԹ. ՀԱՍՑԵՆԵՐԻ ՀԱՄԱԿԱՐԳ
ՀԱՍՑԵՆԵՐԻ ՀԱՄԱԿԱՐԳ	Շ. ՀԱՍՑԵՆԵՐԻ ՀԱՄԱԿԱՐԳ
ՀԱՍՑԵՆԵՐԻ ՀԱՄԱԿԱՐԳ	ՇԱ. ՀԱՍՑԵՆԵՐԻ ՀԱՄԱԿԱՐԳ
ՀԱՍՑԵՆԵՐԻ ՀԱՄԱԿԱՐԳ	ՇԲ. ՀԱՍՑԵՆԵՐԻ ՀԱՄԱԿԱՐԳ
ՀԱՍՑԵՆԵՐԻ ՀԱՄԱԿԱՐԳ	ՇԳ. ՀԱՍՑԵՆԵՐԻ ՀԱՄԱԿԱՐԳ
ՀԱՍՑԵՆԵՐԻ ՀԱՄԱԿԱՐԳ	ՇԴ. ՀԱՍՑԵՆԵՐԻ ՀԱՄԱԿԱՐԳ
ՀԱՍՑԵՆԵՐԻ ՀԱՄԱԿԱՐԳ	ՇԵ. ՀԱՍՑԵՆԵՐԻ ՀԱՄԱԿԱՐԳ
ՀԱՍՑԵՆԵՐԻ ՀԱՄԱԿԱՐԳ	ՇԶ. ՀԱՍՑԵՆԵՐԻ ՀԱՄԱԿԱՐԳ
ՀԱՍՑԵՆԵՐԻ ՀԱՄԱԿԱՐԳ	ՇԷ. ՀԱՍՑԵՆԵՐԻ ՀԱՄԱԿԱՐԳ
ՀԱՍՑԵՆԵՐԻ ՀԱՄԱԿԱՐԳ	ՇԸ. ՀԱՍՑԵՆԵՐԻ ՀԱՄԱԿԱՐԳ
ՀԱՍՑԵՆԵՐԻ ՀԱՄԱԿԱՐԳ	ՇԹ. ՀԱՍՑԵՆԵՐԻ ՀԱՄԱԿԱՐԳ
ՀԱՍՑԵՆԵՐԻ ՀԱՄԱԿԱՐԳ	Չ. ՀԱՍՑԵՆԵՐԻ ՀԱՄԱԿԱՐԳ
ՀԱՍՑԵՆԵՐԻ ՀԱՄԱԿԱՐԳ	ՉԱ. ՀԱՍՑԵՆԵՐԻ ՀԱՄԱԿԱՐԳ
ՀԱՍՑԵՆԵՐԻ ՀԱՄԱԿԱՐԳ	ՉԲ. ՀԱՍՑԵՆԵՐԻ ՀԱՄԱԿԱՐԳ
ՀԱՍՑԵՆԵՐԻ ՀԱՄԱԿԱՐԳ	ՉԳ. ՀԱՍՑԵՆԵՐԻ ՀԱՄԱԿԱՐԳ
ՀԱՍՑԵՆԵՐԻ ՀԱՄԱԿԱՐԳ	ՉԴ. ՀԱՍՑԵՆԵՐԻ ՀԱՄԱԿԱՐԳ
ՀԱՍՑԵՆԵՐԻ ՀԱՄԱԿԱՐԳ	ՉԵ. ՀԱՍՑԵՆԵՐԻ ՀԱՄԱԿԱՐԳ
ՀԱՍՑԵՆԵՐԻ ՀԱՄԱԿԱՐԳ	ՉԶ. ՀԱՍՑԵՆԵՐԻ ՀԱՄԱԿԱՐԳ
ՀԱՍՑԵՆԵՐԻ ՀԱՄԱԿԱՐԳ	ՉԷ. ՀԱՍՑԵՆԵՐԻ ՀԱՄԱԿԱՐԳ
ՀԱՍՑԵՆԵՐԻ ՀԱՄԱԿԱՐԳ	ՉԸ. ՀԱՍՑԵՆԵՐԻ ՀԱՄԱԿԱՐԳ
ՀԱՍՑԵՆԵՐԻ ՀԱՄԱԿԱՐԳ	ՉԹ. ՀԱՍՑԵՆԵՐԻ ՀԱՄԱԿԱՐԳ
ՀԱՍՑԵՆԵՐԻ ՀԱՄԱԿԱՐԳ	Պ. ՀԱՍՑԵՆԵՐԻ ՀԱՄԱԿԱՐԳ
ՀԱՍՑԵՆԵՐԻ ՀԱՄԱԿԱՐԳ	ՊԱ. ՀԱՍՑԵՆԵՐԻ ՀԱՄԱԿԱՐԳ
ՀԱՍՑԵՆԵՐԻ ՀԱՄԱԿԱՐԳ	ՊԲ. ՀԱՍՑԵՆԵՐԻ ՀԱՄԱԿԱՐԳ
ՀԱՍՑԵՆԵՐԻ ՀԱՄԱԿԱՐԳ	ՊԳ. ՀԱՍՑԵՆԵՐԻ ՀԱՄԱԿԱՐԳ
ՀԱՍՑԵՆԵՐԻ ՀԱՄԱԿԱՐԳ	ՊԴ. ՀԱՍՑԵՆԵՐԻ ՀԱՄԱԿԱՐԳ
ՀԱՍՑԵՆԵՐԻ ՀԱՄԱԿԱՐԳ	ՊԵ. ՀԱՍՑԵՆԵՐԻ ՀԱՄԱԿԱՐԳ
ՀԱՍՑԵՆԵՐԻ ՀԱՄԱԿԱՐԳ	ՊԶ. ՀԱՍՑԵՆԵՐԻ ՀԱՄԱԿԱՐԳ
ՀԱՍՑԵՆԵՐԻ ՀԱՄԱԿԱՐԳ	ՊԷ. ՀԱՍՑԵՆԵՐԻ ՀԱՄԱԿԱՐԳ
ՀԱՍՑԵՆԵՐԻ ՀԱՄԱԿԱՐԳ	ՊԸ. ՀԱՍՑԵՆԵՐԻ ՀԱՄԱԿԱՐԳ
ՀԱՍՑԵՆԵՐԻ ՀԱՄԱԿԱՐԳ	ՊԹ. ՀԱՍՑԵՆԵՐԻ ՀԱՄԱԿԱՐԳ
ՀԱՍՑԵՆԵՐԻ ՀԱՄԱԿԱՐԳ	Ջ. ՀԱՍՑԵՆԵՐԻ ՀԱՄԱԿԱՐԳ
ՀԱՍՑԵՆԵՐԻ ՀԱՄԱԿԱՐԳ	ՋԱ. ՀԱՍՑԵՆԵՐԻ ՀԱՄԱԿԱՐԳ
ՀԱՍՑԵՆԵՐԻ ՀԱՄԱԿԱՐԳ	ՋԲ. ՀԱՍՑԵՆԵՐԻ ՀԱՄԱԿԱՐԳ
ՀԱՍՑԵՆԵՐԻ ՀԱՄԱԿԱՐԳ	ՋԳ. ՀԱՍՑԵՆԵՐԻ ՀԱՄԱԿԱՐԳ
ՀԱՍՑԵՆԵՐԻ ՀԱՄԱԿԱՐԳ	ՋԴ. ՀԱՍՑԵՆԵՐԻ ՀԱՄԱԿԱՐԳ
ՀԱՍՑԵՆԵՐԻ ՀԱՄԱԿԱՐԳ	ՋԵ. ՀԱՍՑԵՆԵՐԻ ՀԱՄԱԿԱՐԳ
ՀԱՍՑԵՆԵՐԻ ՀԱՄԱԿԱՐԳ	ՋԶ. ՀԱՍՑԵՆԵՐԻ ՀԱՄԱԿԱՐԳ
ՀԱՍՑԵՆԵՐԻ ՀԱՄԱԿԱՐԳ	ՋԷ. ՀԱՍՑԵՆԵՐԻ ՀԱՄԱԿԱՐԳ
ՀԱՍՑԵՆԵՐԻ ՀԱՄԱԿԱՐԳ	ՋԸ. ՀԱՍՑԵՆԵՐԻ ՀԱՄԱԿԱՐԳ
ՀԱՍՑԵՆԵՐԻ ՀԱՄԱԿԱՐԳ	ՋԹ. ՀԱՍՑԵՆԵՐԻ ՀԱՄԱԿԱՐԳ
ՀԱՍՑԵՆԵՐԻ ՀԱՄԱԿԱՐԳ	Ռ. ՀԱՍՑԵՆԵՐԻ ՀԱՄԱԿԱՐԳ
ՀԱՍՑԵՆԵՐԻ ՀԱՄԱԿԱՐԳ	ՌԱ. ՀԱՍՑԵՆԵՐԻ ՀԱՄԱԿԱՐԳ
ՀԱՍՑԵՆԵՐԻ ՀԱՄԱԿԱՐԳ	ՌԲ. ՀԱՍՑԵՆԵՐԻ ՀԱՄԱԿԱՐԳ
ՀԱՍՑԵՆԵՐԻ ՀԱՄԱԿԱՐԳ	ՌԳ. ՀԱՍՑԵՆԵՐԻ ՀԱՄԱԿԱՐԳ
ՀԱՍՑԵՆԵՐԻ ՀԱՄԱԿԱՐԳ	ՌԴ. ՀԱՍՑԵՆԵՐԻ ՀԱՄԱԿԱՐԳ
ՀԱՍՑԵՆԵՐԻ ՀԱՄԱԿԱՐԳ	ՌԵ. ՀԱՍՑԵՆԵՐԻ ՀԱՄԱԿԱՐԳ
ՀԱՍՑԵՆԵՐԻ ՀԱՄԱԿԱՐԳ	ՌԶ. ՀԱՍՑԵՆԵՐԻ ՀԱՄԱԿԱՐԳ
ՀԱՍՑԵՆԵՐԻ ՀԱՄԱԿԱՐԳ	ՌԷ. ՀԱՍՑԵՆԵՐԻ ՀԱՄԱԿԱՐԳ
ՀԱՍՑԵՆԵՐԻ ՀԱՄԱԿԱՐԳ	ՌԸ. ՀԱՍՑԵՆԵՐԻ ՀԱՄԱԿԱՐԳ
ՀԱՍՑԵՆԵՐԻ ՀԱՄԱԿԱՐԳ	ՌԹ. ՀԱՍՑԵՆԵՐԻ ՀԱՄԱԿԱՐԳ
ՀԱՍՑԵՆԵՐԻ ՀԱՄԱԿԱՐԳ	Ս. ՀԱՍՑԵՆԵՐԻ ՀԱՄԱԿԱՐԳ
ՀԱՍՑԵՆԵՐԻ ՀԱՄԱԿԱՐԳ	ՍԱ. ՀԱՍՑԵՆԵՐԻ ՀԱՄԱԿԱՐԳ
ՀԱՍՑԵՆԵՐԻ ՀԱՄԱԿԱՐԳ	ՍԲ. ՀԱՍՑԵՆԵՐԻ ՀԱՄԱԿԱՐԳ
ՀԱՍՑԵՆԵՐԻ ՀԱՄԱԿԱՐԳ	ՍԳ. ՀԱՍՑԵՆԵՐԻ ՀԱՄԱԿԱՐԳ
ՀԱՍՑԵՆԵՐԻ ՀԱՄԱԿԱՐԳ	ՍԴ. ՀԱՍՑԵՆԵՐԻ ՀԱՄԱԿԱՐԳ
ՀԱՍՑԵՆԵՐԻ ՀԱՄԱԿԱՐԳ	ՍԵ. ՀԱՍՑԵՆԵՐԻ ՀԱՄԱԿԱՐԳ
ՀԱՍՑԵՆԵՐԻ ՀԱՄԱԿԱՐԳ	ՍԶ. ՀԱՍՑԵՆԵՐԻ ՀԱՄԱԿԱՐԳ
ՀԱՍՑԵՆԵՐԻ ՀԱՄԱԿԱՐԳ	ՍԷ. ՀԱՍՑԵՆԵՐԻ ՀԱՄԱԿԱՐԳ
ՀԱՍՑԵՆԵՐԻ ՀԱՄԱԿԱՐԳ	ՍԸ. ՀԱՍՑԵՆԵՐԻ ՀԱՄԱԿԱՐԳ
ՀԱՍՑԵՆԵՐԻ ՀԱՄԱԿԱՐԳ	ՍԹ. ՀԱՍՑԵՆԵՐԻ ՀԱՄԱԿԱՐԳ
ՀԱՍՑԵՆԵՐԻ ՀԱՄԱԿԱՐԳ	Վ. ՀԱՍՑԵՆԵՐԻ ՀԱՄԱԿԱՐԳ
ՀԱՍՑԵՆԵՐ

პრ. №	ნახ. №	A-3

ავტოსადგომის ფართობი -3058.8 კვ.მ
სადარბაზოს ფართობი -94.6 კვ.მ
დამხმარე ფართობი -145.6 კვ.მ

გეგმა ნიშნულზე

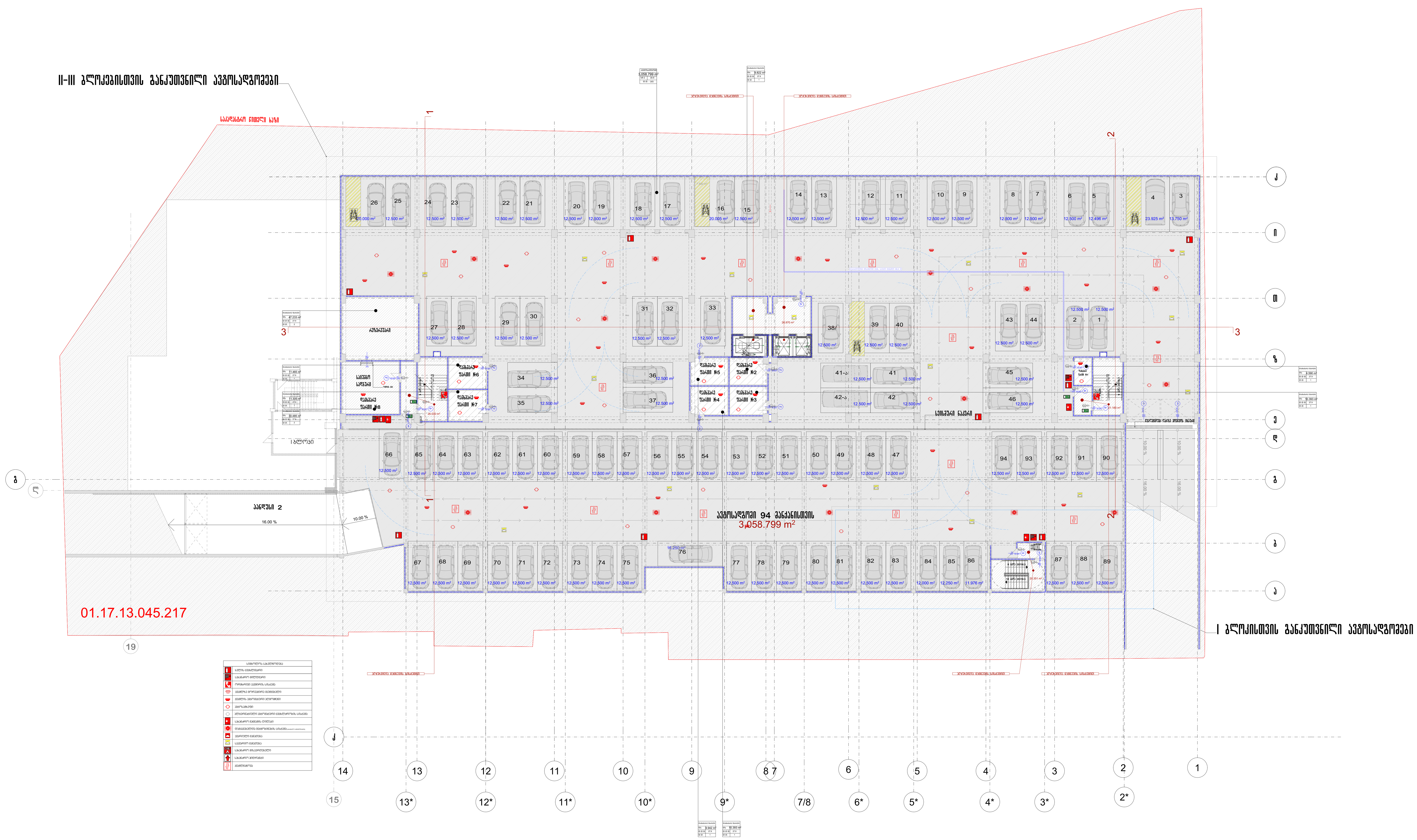

პირობითი აღნიშვნები

	მიწის ნაკვეთის საზღვარი
	რკ.ბეტონი
	აგური
	ბლოკი
	ტიხარი
	ერთფრთიანი კარი ზღურბლით
	ერთფრთიანი კარი ზღურბლის გარეშე
	ორფრთიანი კარი ზღურბლით
	ორფრთიანი კარი ზღურბლის გარეშე
ი.მ.ნ	იატაკის მოწყობის ნიშნული
ს.ზ.ნ	სტრუქტურის ზედაპირის ნიშნული

შენიშვნა

ზომები მოცემულია სანტიმეტრებში

ა ქ ს ი ს ი

ქ. თბილისი. ყაზბეგის გამზირი №24

პროექტის დასახელება
მრავალფუნქციური კომპლექსი
ბოჭორმის ქ. №25-ში
II და III ბლოკი

ნახაზის დასახელება

გეგმა ნიშნულზე

აქსისი
ქ. თბილისი ყაზბეგის გამზირი №24
ტელ: (995 32) 24 17 18
Fax: (995 32) 24 17 17

საარ. ხელმძღვ	ნ. მოსულიშვილი
პროექტის ავტორი	გ. ასტახიშვილი
პროექტის ავტორი	
მთ. კონსტრუქტორი	ა. ბეროშვილი
კონსტრუქტორი	ი. ბერძენიშვილი

არ. №	ნახ. №	A-3

კომერციული ფართობი -1360.2 კვ.მ
საზაფხულო ფართობი -329.9 კვ.მ
სადარბაზოს ფართობი -168.7 კვ.მ

გეგმა ნიშნულზე

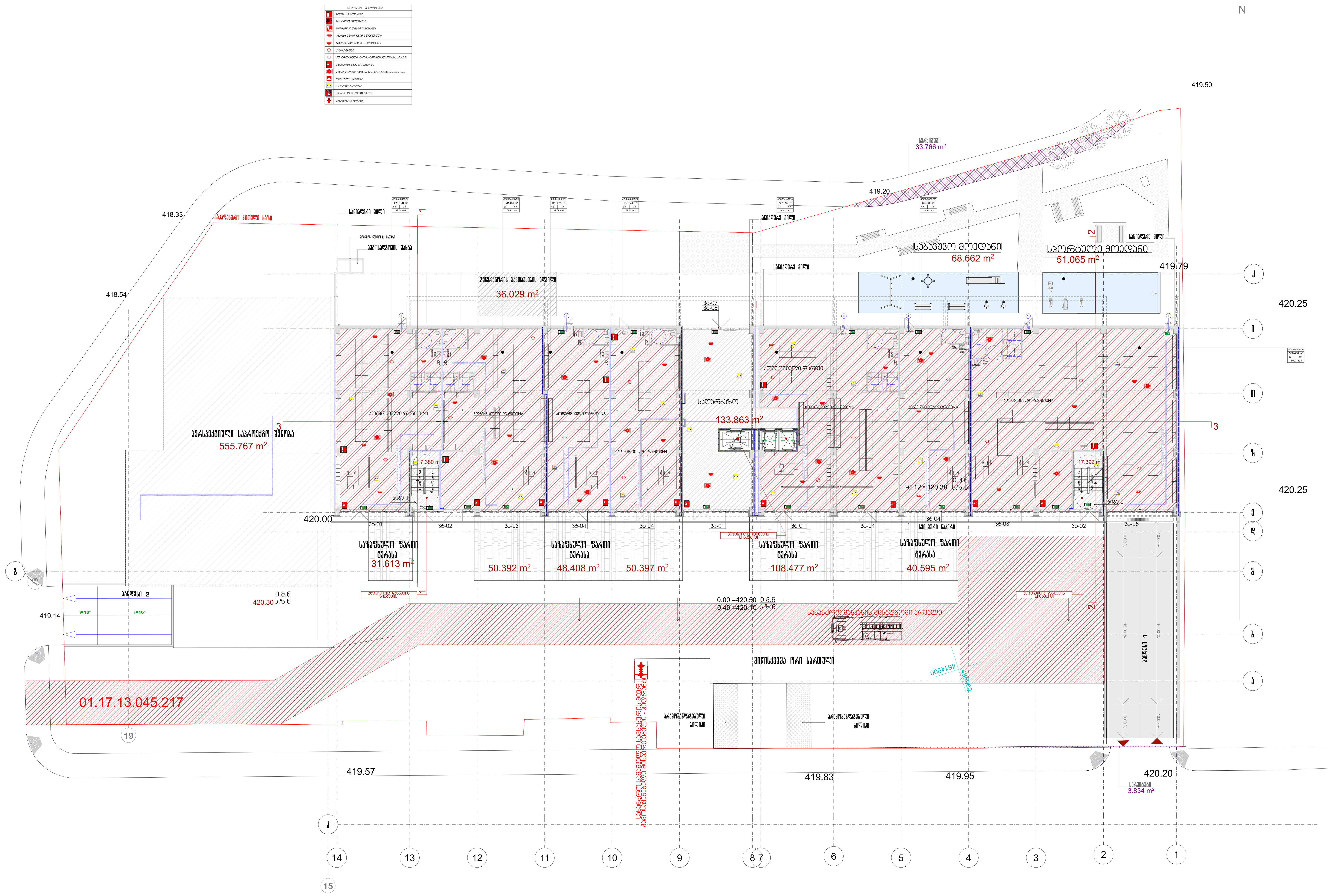

პირობითი აღნიშვნები

- მიწის ნაკვეთის საზღვარი
- რკ.ბეტონი
- აგური
- ბლოკი
- ბიხარი
- ერთფრთიანი კარი ზღურბლით
- ერთფრთიანი კარი ზღურბლის გარეშე
- ორფრთიანი კარი ზღურბლით
- ორფრთიანი კარი ზღურბლის გარეშე
- ი.მ.ნ იატაკის მოწყობის ნიშნული
- ს.ზ.ნ სტრუქტურის ზედაპირის ნიშნული

შენიშვნა

ზომები მოცემულია სანტიმეტრებში

ა ქ ს ი ს ი

ქ. თბილისი. ყაზბეგის გამზირი №24

პროექტის დასახელება
მრავალფუნქციური კომპლექსი
ბოჭორმის ქ. №25-ში
II და III ბლოკი

ნახაზის დასახელება
გეგმა 0.00 ნიშნულზე

აქსისი
ქ. თბილისი ყაზბეგის გამზირი №24
ტელ: (995 32) 24 17 18
Fax: (995 32) 24 17 17

საპრ. ხელმძღ	ნ. მოსულიშვილი
პროექტის ავტორი	გ. ასტახიშვილი
პროექტის ავტორი	
მთ. კონსტრუქტორი	ა. ბეროშვილი
კონსტრუქტორი	ი. ბერძენიშვილი

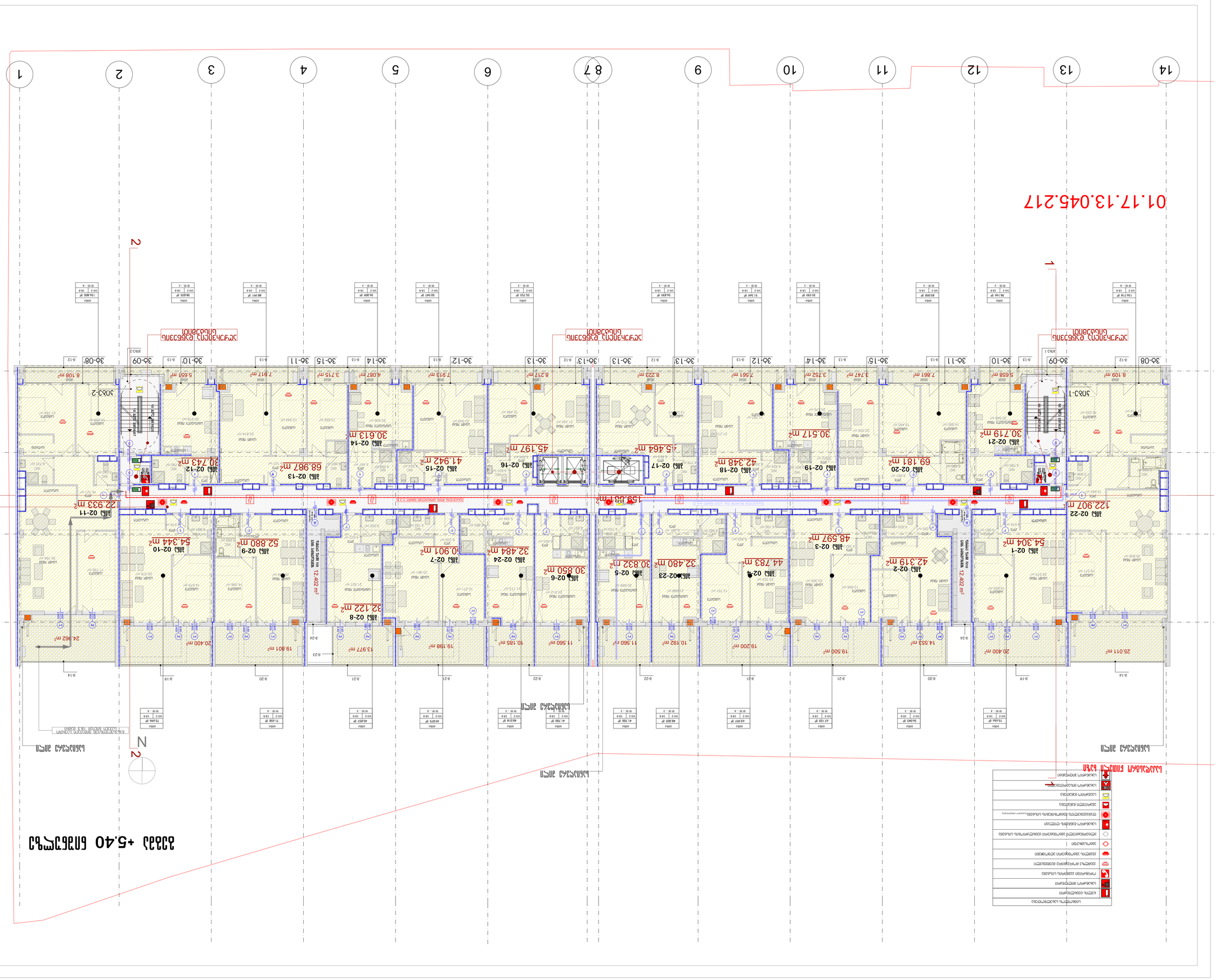
01.17.13.045.217
1
2
3
4
5
6
7
8
9
10
11
12
13
14
А
Б
В
Г
Д
Е
Ж
30-08
30-09
30-10
30-11
30-15
30-14
30-13
30-12
30-13
30-13
30-13
30-12
30-14
30-15
30-11
30-10
30-09
30-08'
30Б3-1
30Б3-2
8.108 m²
5.651 m²
7.917 m²
4.087 m²
3.715 m²
7.918 m²
8.217 m²
8.223 m²
7.561 m²
3.747 m²
3.752 m²
7.861 m²
5.568 m²
8.109 m²
30Б2-1
30Б2-2
Эвакуационный выход наружу
Эвакуационный выход наружу
Эвакуационный выход наружу

Հ/Մ. №	Նախ. №	Ա-3

Նախագծի փուլ՝ Ա.Շ.Հ.Փ.

Գլխավոր հատակագիծ -1243.1 մ.ն.մ
Գլխավոր հատակագիծ -333 մ.ն.մ
Գլխավոր հատակագիծ -160.9 մ.ն.մ

Գլխավոր հատակագծի մասշտաբ

Գծագրի անվանում՝ Գլխավոր հատակագիծ

Գծագրի համար՝ ԱՀՀ-ԳՀ-ՀԱՏ-ԱՇ-ՀՀ-ՀՀ-ՀՀ

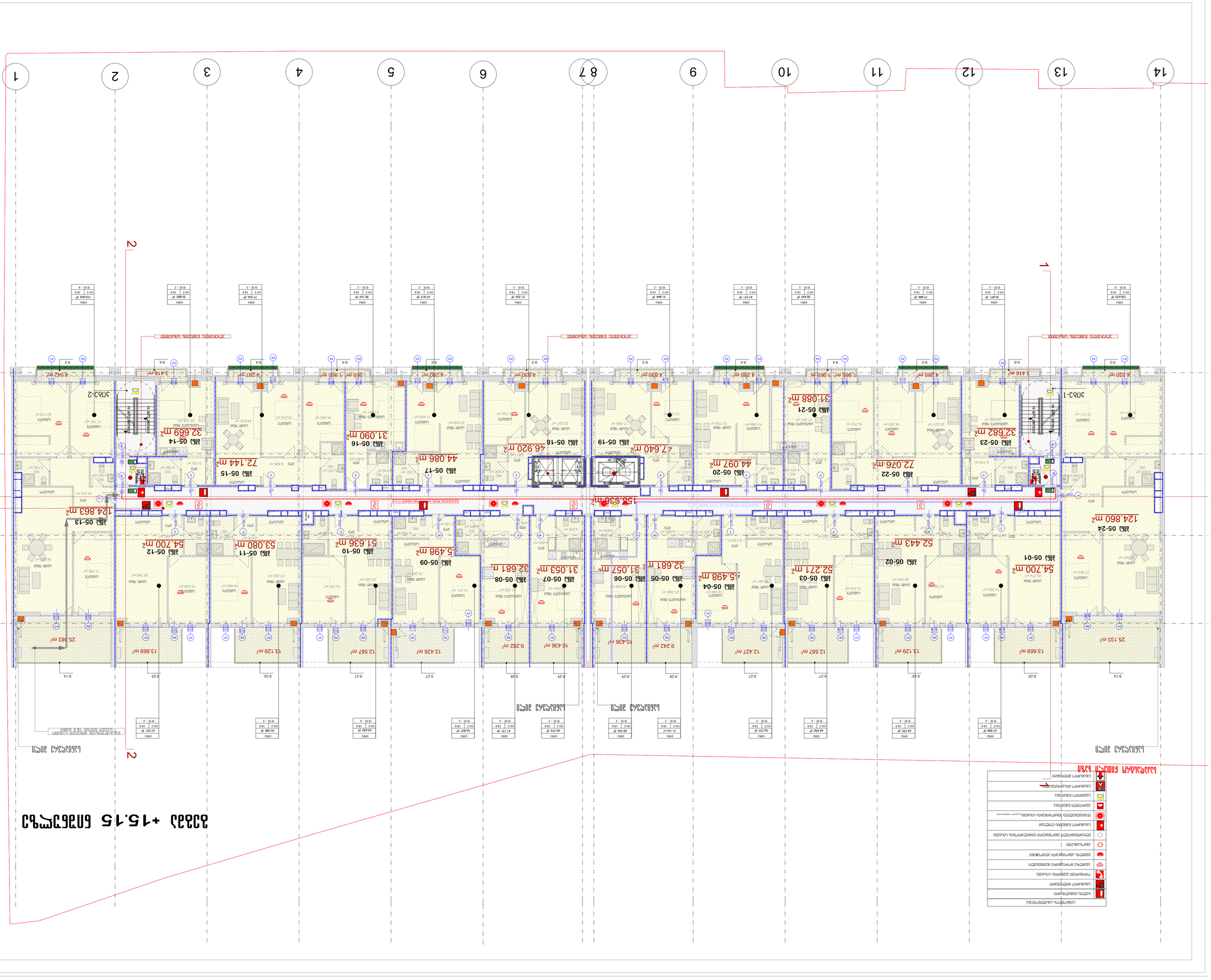
1
2
3
4
5
6
7
8
9
10
11
12
13
14
A
B
1
2
3
ՀԱՐԿԱՅԻՆ ԿԱՊԱՐԱՆՔ ՈՒՆԵՑՈՂ ՍՅՈՒՆԻՔ

ՀԱՏԱԿԱՆ ՆՇԱՆԱԿՈՒԹՅՈՒՆ	Ա. ՀԱՅԱՍՏԱՆԻ ՀԱՆՐԱՊԵՏՈՒԹՅՈՒՆ
ՀԱՍՑԵԱԿԱՆ ՆՇԱՆԱԿՈՒԹՅՈՒՆ	Բ. ՀԱՅԱՍՏԱՆԻ ՀԱՆՐԱՊԵՏՈՒԹՅՈՒՆ
ՀԱՄԱՅՆՔԱՅԻՆ ՆՇԱՆԱԿՈՒԹՅՈՒՆ	Գ. ՀԱՅԱՍՏԱՆԻ ՀԱՆՐԱՊԵՏՈՒԹՅՈՒՆ
ՀԱՄԱՅՆՔԱՅԻՆ ՆՇԱՆԱԿՈՒԹՅՈՒՆ	Դ. ՀԱՅԱՍՏԱՆԻ ՀԱՆՐԱՊԵՏՈՒԹՅՈՒՆ
ՀԱՄԱՅՆՔԱՅԻՆ ՆՇԱՆԱԿՈՒԹՅՈՒՆ	Ե. ՀԱՅԱՍՏԱՆԻ ՀԱՆՐԱՊԵՏՈՒԹՅՈՒՆ
ՀԱՄԱՅՆՔԱՅԻՆ ՆՇԱՆԱԿՈՒԹՅՈՒՆ	Զ. ՀԱՅԱՍՏԱՆԻ ՀԱՆՐԱՊԵՏՈՒԹՅՈՒՆ
ՀԱՄԱՅՆՔԱՅԻՆ ՆՇԱՆԱԿՈՒԹՅՈՒՆ	Է. ՀԱՅԱՍՏԱՆԻ ՀԱՆՐԱՊԵՏՈՒԹՅՈՒՆ
ՀԱՄԱՅՆՔԱՅԻՆ ՆՇԱՆԱԿՈՒԹՅՈՒՆ	Ը. ՀԱՅԱՍՏԱՆԻ ՀԱՆՐԱՊԵՏՈՒԹՅՈՒՆ
ՀԱՄԱՅՆՔԱՅԻՆ ՆՇԱՆԱԿՈՒԹՅՈՒՆ	Թ. ՀԱՅԱՍՏԱՆԻ ՀԱՆՐԱՊԵՏՈՒԹՅՈՒՆ
ՀԱՄԱՅՆՔԱՅԻՆ ՆՇԱՆԱԿՈՒԹՅՈՒՆ	Ժ. ՀԱՅԱՍՏԱՆԻ ՀԱՆՐԱՊԵՏՈՒԹՅՈՒՆ
ՀԱՄԱՅՆՔԱՅԻՆ ՆՇԱՆԱԿՈՒԹՅՈՒՆ	Ի. ՀԱՅԱՍՏԱՆԻ ՀԱՆՐԱՊԵՏՈՒԹՅՈՒՆ
ՀԱՄԱՅՆՔԱՅԻՆ ՆՇԱՆԱԿՈՒԹՅՈՒՆ	Լ. ՀԱՅԱՍՏԱՆԻ ՀԱՆՐԱՊԵՏՈՒԹՅՈՒՆ
ՀԱՄԱՅՆՔԱՅԻՆ ՆՇԱՆԱԿՈՒԹՅՈՒՆ	Խ. ՀԱՅԱՍՏԱՆԻ ՀԱՆՐԱՊԵՏՈՒԹՅՈՒՆ
ՀԱՄԱՅՆՔԱՅԻՆ ՆՇԱՆԱԿՈՒԹՅՈՒՆ	Ծ. ՀԱՅԱՍՏԱՆԻ ՀԱՆՐԱՊԵՏՈՒԹՅՈՒՆ
ՀԱՄԱՅՆՔԱՅԻՆ ՆՇԱՆԱԿՈՒԹՅՈՒՆ	Կ. ՀԱՅԱՍՏԱՆԻ ՀԱՆՐԱՊԵՏՈՒԹՅՈՒՆ
ՀԱՄԱՅՆՔԱՅԻՆ ՆՇԱՆԱԿՈՒԹՅՈՒՆ	Հ. ՀԱՅԱՍՏԱՆԻ ՀԱՆՐԱՊԵՏՈՒԹՅՈՒՆ
ՀԱՄԱՅՆՔԱՅԻՆ ՆՇԱՆԱԿՈՒԹՅՈՒՆ	Ձ. ՀԱՅԱՍՏԱՆԻ ՀԱՆՐԱՊԵՏՈՒԹՅՈՒՆ
ՀԱՄԱՅՆՔԱՅԻՆ ՆՇԱՆԱԿՈՒԹՅՈՒՆ	Ղ. ՀԱՅԱՍՏԱՆԻ ՀԱՆՐԱՊԵՏՈՒԹՅՈՒՆ
ՀԱՄԱՅՆՔԱՅԻՆ ՆՇԱՆԱԿՈՒԹՅՈՒՆ	Ճ. ՀԱՅԱՍՏԱՆԻ ՀԱՆՐԱՊԵՏՈՒԹՅՈՒՆ
ՀԱՄԱՅՆՔԱՅԻՆ ՆՇԱՆԱԿՈՒԹՅՈՒՆ	Մ. ՀԱՅԱՍՏԱՆԻ ՀԱՆՐԱՊԵՏՈՒԹՅՈՒՆ
ՀԱՄԱՅՆՔԱՅԻՆ ՆՇԱՆԱԿՈՒԹՅՈՒՆ	Յ. ՀԱՅԱՍՏԱՆԻ ՀԱՆՐԱՊԵՏՈՒԹՅՈՒՆ
ՀԱՄԱՅՆՔԱՅԻՆ ՆՇԱՆԱԿՈՒԹՅՈՒՆ	Ն. ՀԱՅԱՍՏԱՆԻ ՀԱՆՐԱՊԵՏՈՒԹՅՈՒՆ
ՀԱՄԱՅՆՔԱՅԻՆ ՆՇԱՆԱԿՈՒԹՅՈՒՆ	Շ. ՀԱՅԱՍՏԱՆԻ ՀԱՆՐԱՊԵՏՈՒԹՅՈՒՆ
ՀԱՄԱՅՆՔԱՅԻՆ ՆՇԱՆԱԿՈՒԹՅՈՒՆ	Չ. ՀԱՅԱՍՏԱՆԻ ՀԱՆՐԱՊԵՏՈՒԹՅՈՒՆ
ՀԱՄԱՅՆՔԱՅԻՆ ՆՇԱՆԱԿՈՒԹՅՈՒՆ	Պ. ՀԱՅԱՍՏԱՆԻ ՀԱՆՐԱՊԵՏՈՒԹՅՈՒՆ
ՀԱՄԱՅՆՔԱՅԻՆ ՆՇԱՆԱԿՈՒԹՅՈՒՆ	Ջ. ՀԱՅԱՍՏԱՆԻ ՀԱՆՐԱՊԵՏՈՒԹՅՈՒՆ
ՀԱՄԱՅՆՔԱՅԻՆ ՆՇԱՆԱԿՈՒԹՅՈՒՆ	Ռ. ՀԱՅԱՍՏԱՆԻ ՀԱՆՐԱՊԵՏՈՒԹՅՈՒՆ
ՀԱՄԱՅՆՔԱՅԻՆ ՆՇԱՆԱԿՈՒԹՅՈՒՆ	Ս. ՀԱՅԱՍՏԱՆԻ ՀԱՆՐԱՊԵՏՈՒԹՅՈՒՆ
ՀԱՄԱՅՆՔԱՅԻՆ ՆՇԱՆԱԿՈՒԹՅՈՒՆ	Վ. ՀԱՅԱՍՏԱՆԻ ՀԱՆՐԱՊԵՏՈՒԹՅՈՒՆ
ՀԱՄԱՅՆՔԱՅԻՆ ՆՇԱՆԱԿՈՒԹՅՈՒՆ	Տ. ՀԱՅԱՍՏԱՆԻ ՀԱՆՐԱՊԵՏՈՒԹՅՈՒՆ
ՀԱՄԱՅՆՔԱՅԻՆ ՆՇԱՆԱԿՈՒԹՅՈՒՆ	Ր. ՀԱՅԱՍՏԱՆԻ ՀԱՆՐԱՊԵՏՈՒԹՅՈՒՆ
ՀԱՄԱՅՆՔԱՅԻՆ ՆՇԱՆԱԿՈՒԹՅՈՒՆ	Ց. ՀԱՅԱՍՏԱՆԻ ՀԱՆՐԱՊԵՏՈՒԹՅՈՒՆ
ՀԱՄԱՅՆՔԱՅԻՆ ՆՇԱՆԱԿՈՒԹՅՈՒՆ	Ւ. ՀԱՅԱՍՏԱՆԻ ՀԱՆՐԱՊԵՏՈՒԹՅՈՒՆ
ՀԱՄԱՅՆՔԱՅԻՆ ՆՇԱՆԱԿՈՒԹՅՈՒՆ	Փ. ՀԱՅԱՍՏԱՆԻ ՀԱՆՐԱՊԵՏՈՒԹՅՈՒՆ
ՀԱՄԱՅՆՔԱՅԻՆ ՆՇԱՆԱԿՈՒԹՅՈՒՆ	Ք. ՀԱՅԱՍՏԱՆԻ ՀԱՆՐԱՊԵՏՈՒԹՅՈՒՆ
ՀԱՄԱՅՆՔԱՅԻՆ ՆՇԱՆԱԿՈՒԹՅՈՒՆ	Օ. ՀԱՅԱՍՏԱՆԻ ՀԱՆՐԱՊԵՏՈՒԹՅՈՒՆ
ՀԱՄԱՅՆՔԱՅԻՆ ՆՇԱՆԱԿՈՒԹՅՈՒՆ	Ֆ. ՀԱՅԱՍՏԱՆԻ ՀԱՆՐԱՊԵՏՈՒԹՅՈՒՆ

ՀԱՄԱՅՆՔԱՅԻՆ ՆՇԱՆԱԿՈՒԹՅՈՒՆ	Ա. ՀԱՅԱՍՏԱՆԻ ՀԱՆՐԱՊԵՏՈՒԹՅՈՒՆ
ՀԱՄԱՅՆՔԱՅԻՆ ՆՇԱՆԱԿՈՒԹՅՈՒՆ	Բ. ՀԱՅԱՍՏԱՆԻ ՀԱՆՐԱՊԵՏՈՒԹՅՈՒՆ
ՀԱՄԱՅՆՔԱՅԻՆ ՆՇԱՆԱԿՈՒԹՅՈՒՆ	Գ. ՀԱՅԱՍՏԱՆԻ ՀԱՆՐԱՊԵՏՈՒԹՅՈՒՆ
ՀԱՄԱՅՆՔԱՅԻՆ ՆՇԱՆԱԿՈՒԹՅՈՒՆ	Դ. ՀԱՅԱՍՏԱՆԻ ՀԱՆՐԱՊԵՏՈՒԹՅՈՒՆ
ՀԱՄԱՅՆՔԱՅԻՆ ՆՇԱՆԱԿՈՒԹՅՈՒՆ	Ե. ՀԱՅԱՍՏԱՆԻ ՀԱՆՐԱՊԵՏՈՒԹՅՈՒՆ
ՀԱՄԱՅՆՔԱՅԻՆ ՆՇԱՆԱԿՈՒԹՅՈՒՆ	Զ. ՀԱՅԱՍՏԱՆԻ ՀԱՆՐԱՊԵՏՈՒԹՅՈՒՆ
ՀԱՄԱՅՆՔԱՅԻՆ ՆՇԱՆԱԿՈՒԹՅՈՒՆ	Է. ՀԱՅԱՍՏԱՆԻ ՀԱՆՐԱՊԵՏՈՒԹՅՈՒՆ
ՀԱՄԱՅՆՔԱՅԻՆ ՆՇԱՆԱԿՈՒԹՅՈՒՆ	Ը. ՀԱՅԱՍՏԱՆԻ ՀԱՆՐԱՊԵՏՈՒԹՅՈՒՆ
ՀԱՄԱՅՆՔԱՅԻՆ ՆՇԱՆԱԿՈՒԹՅՈՒՆ	Թ. ՀԱՅԱՍՏԱՆԻ ՀԱՆՐԱՊԵՏՈՒԹՅՈՒՆ
ՀԱՄԱՅՆՔԱՅԻՆ ՆՇԱՆԱԿՈՒԹՅՈՒՆ	Ժ. ՀԱՅԱՍՏԱՆԻ ՀԱՆՐԱՊԵՏՈՒԹՅՈՒՆ
ՀԱՄԱՅՆՔԱՅԻՆ ՆՇԱՆԱԿՈՒԹՅՈՒՆ	Ի. ՀԱՅԱՍՏԱՆԻ ՀԱՆՐԱՊԵՏՈՒԹՅՈՒՆ
ՀԱՄԱՅՆՔԱՅԻՆ ՆՇԱՆԱԿՈՒԹՅՈՒՆ	Լ. ՀԱՅԱՍՏԱՆԻ ՀԱՆՐԱՊԵՏՈՒԹՅՈՒՆ
ՀԱՄԱՅՆՔԱՅԻՆ ՆՇԱՆԱԿՈՒԹՅՈՒՆ	Խ. ՀԱՅԱՍՏԱՆԻ ՀԱՆՐԱՊԵՏՈՒԹՅՈՒՆ
ՀԱՄԱՅՆՔԱՅԻՆ ՆՇԱՆԱԿՈՒԹՅՈՒՆ	Ծ. ՀԱՅԱՍՏԱՆԻ ՀԱՆՐԱՊԵՏՈՒԹՅՈՒՆ
ՀԱՄԱՅՆՔԱՅԻՆ ՆՇԱՆԱԿՈՒԹՅՈՒՆ	Կ. ՀԱՅԱՍՏԱՆԻ ՀԱՆՐԱՊԵՏՈՒԹՅՈՒՆ
ՀԱՄԱՅՆՔԱՅԻՆ ՆՇԱՆԱԿՈՒԹՅՈՒՆ	Հ. ՀԱՅԱՍՏԱՆԻ ՀԱՆՐԱՊԵՏՈՒԹՅՈՒՆ
ՀԱՄԱՅՆՔԱՅԻՆ ՆՇԱՆԱԿՈՒԹՅՈՒՆ	Ձ. ՀԱՅԱՍՏԱՆԻ ՀԱՆՐԱՊԵՏՈՒԹՅՈՒՆ
ՀԱՄԱՅՆՔԱՅԻՆ ՆՇԱՆԱԿՈՒԹՅՈՒՆ	Ղ. ՀԱՅԱՍՏԱՆԻ ՀԱՆՐԱՊԵՏՈՒԹՅՈՒՆ
ՀԱՄԱՅՆՔԱՅԻՆ ՆՇԱՆԱԿՈՒԹՅՈՒՆ	Ճ. ՀԱՅԱՍՏԱՆԻ ՀԱՆՐԱՊԵՏՈՒԹՅՈՒՆ
ՀԱՄԱՅՆՔԱՅԻՆ ՆՇԱՆԱԿՈՒԹՅՈՒՆ	Մ. ՀԱՅԱՍՏԱՆԻ ՀԱՆՐԱՊԵՏՈՒԹՅՈՒՆ
ՀԱՄԱՅՆՔԱՅԻՆ ՆՇԱՆԱԿՈՒԹՅՈՒՆ	Յ. ՀԱՅԱՍՏԱՆԻ ՀԱՆՐԱՊԵՏՈՒԹՅՈՒՆ
ՀԱՄԱՅՆՔԱՅԻՆ ՆՇԱՆԱԿՈՒԹՅՈՒՆ	Ն. ՀԱՅԱՍՏԱՆԻ ՀԱՆՐԱՊԵՏՈՒԹՅՈՒՆ
ՀԱՄԱՅՆՔԱՅԻՆ ՆՇԱՆԱԿՈՒԹՅՈՒՆ	Շ. ՀԱՅԱՍՏԱՆԻ ՀԱՆՐԱՊԵՏՈՒԹՅՈՒՆ
ՀԱՄԱՅՆՔԱՅԻՆ ՆՇԱՆԱԿՈՒԹՅՈՒՆ	Չ. ՀԱՅԱՍՏԱՆԻ ՀԱՆՐԱՊԵՏՈՒԹՅՈՒՆ
ՀԱՄԱՅՆՔԱՅԻՆ ՆՇԱՆԱԿՈՒԹՅՈՒՆ	Պ. ՀԱՅԱՍՏԱՆԻ ՀԱՆՐԱՊԵՏՈՒԹՅՈՒՆ
ՀԱՄԱՅՆՔԱՅԻՆ ՆՇԱՆԱԿՈՒԹՅՈՒՆ	Ջ. ՀԱՅԱՍՏԱՆԻ ՀԱՆՐԱՊԵՏՈՒԹՅՈՒՆ
ՀԱՄԱՅՆՔԱՅԻՆ ՆՇԱՆԱԿՈՒԹՅՈՒՆ	Ռ. ՀԱՅԱՍՏԱՆԻ ՀԱՆՐԱՊԵՏՈՒԹՅՈՒՆ
ՀԱՄԱՅՆՔԱՅԻՆ ՆՇԱՆԱԿՈՒԹՅՈՒՆ	Ս. ՀԱՅԱՍՏԱՆԻ ՀԱՆՐԱՊԵՏՈՒԹՅՈՒՆ
ՀԱՄԱՅՆՔԱՅԻՆ ՆՇԱՆԱԿՈՒԹՅՈՒՆ	Վ. ՀԱՅԱՍՏԱՆԻ ՀԱՆՐԱՊԵՏՈՒԹՅՈՒՆ
ՀԱՄԱՅՆՔԱՅԻՆ ՆՇԱՆԱԿՈՒԹՅՈՒՆ	Տ. ՀԱՅԱՍՏԱՆԻ ՀԱՆՐԱՊԵՏՈՒԹՅՈՒՆ
ՀԱՄԱՅՆՔԱՅԻՆ ՆՇԱՆԱԿՈՒԹՅՈՒՆ	Ր. ՀԱՅԱՍՏԱՆԻ ՀԱՆՐԱՊԵՏՈՒԹՅՈՒՆ
ՀԱՄԱՅՆՔԱՅԻՆ ՆՇԱՆԱԿՈՒԹՅՈՒՆ	Ց. ՀԱՅԱՍՏԱՆԻ ՀԱՆՐԱՊԵՏՈՒԹՅՈՒՆ
ՀԱՄԱՅՆՔԱՅԻՆ ՆՇԱՆԱԿՈՒԹՅՈՒՆ	Ւ. ՀԱՅԱՍՏԱՆԻ ՀԱՆՐԱՊԵՏՈՒԹՅՈՒՆ
ՀԱՄԱՅՆՔԱՅԻՆ ՆՇԱՆԱԿՈՒԹՅՈՒՆ	Փ. ՀԱՅԱՍՏԱՆԻ ՀԱՆՐԱՊԵՏՈՒԹՅՈՒՆ
ՀԱՄԱՅՆՔԱՅԻՆ ՆՇԱՆԱԿՈՒԹՅՈՒՆ	Ք. ՀԱՅԱՍՏԱՆԻ ՀԱՆՐԱՊԵՏՈՒԹՅՈՒՆ
ՀԱՄԱՅՆՔԱՅԻՆ ՆՇԱՆԱԿՈՒԹՅՈՒՆ	Օ. ՀԱՅԱՍՏԱՆԻ ՀԱՆՐԱՊԵՏՈՒԹՅՈՒՆ
ՀԱՄԱՅՆՔԱՅԻՆ ՆՇԱՆԱԿՈՒԹՅՈՒՆ	Ֆ. ՀԱՅԱՍՏԱՆԻ ՀԱՆՐԱՊԵՏՈՒԹՅՈՒՆ

ՀԱՄԱՅՆՔԱՅԻՆ ՆՇԱՆԱԿՈՒԹՅՈՒՆ	Ա. ՀԱՅԱՍՏԱՆԻ ՀԱՆՐԱՊԵՏՈՒԹՅՈՒՆ
ՀԱՄԱՅՆՔԱՅԻՆ ՆՇԱՆԱԿՈՒԹՅՈՒՆ	Բ. ՀԱՅԱՍՏԱՆԻ ՀԱՆՐԱՊԵՏՈՒԹՅՈՒՆ
ՀԱՄԱՅՆՔԱՅԻՆ ՆՇԱՆԱԿՈՒԹՅՈՒՆ	Գ. ՀԱՅԱՍՏԱՆԻ ՀԱՆՐԱՊԵՏՈՒԹՅՈՒՆ
ՀԱՄԱՅՆՔԱՅԻՆ ՆՇԱՆԱԿՈՒԹՅՈՒՆ	Դ. ՀԱՅԱՍՏԱՆԻ ՀԱՆՐԱՊԵՏՈՒԹՅՈՒՆ
ՀԱՄԱՅՆՔԱՅԻՆ ՆՇԱՆԱԿՈՒԹՅՈՒՆ	Ե. ՀԱՅԱՍՏԱՆԻ ՀԱՆՐԱՊԵՏՈՒԹՅՈՒՆ
ՀԱՄԱՅՆՔԱՅԻՆ ՆՇԱՆԱԿՈՒԹՅՈՒՆ	Զ. ՀԱՅԱՍՏԱՆԻ ՀԱՆՐԱՊԵՏՈՒԹՅՈՒՆ
ՀԱՄԱՅՆՔԱՅԻՆ ՆՇԱՆԱԿՈՒԹՅՈՒՆ	Է. ՀԱՅԱՍՏԱՆԻ ՀԱՆՐԱՊԵՏՈՒԹՅՈՒՆ
ՀԱՄԱՅՆՔԱՅԻՆ ՆՇԱՆԱԿՈՒԹՅՈՒՆ	Ը. ՀԱՅԱՍՏԱՆԻ ՀԱՆՐԱՊԵՏՈՒԹՅՈՒՆ
ՀԱՄԱՅՆՔԱՅԻՆ ՆՇԱՆԱԿՈՒԹՅՈՒՆ	Թ. ՀԱՅԱՍՏԱՆԻ ՀԱՆՐԱՊԵՏՈՒԹՅՈՒՆ
ՀԱՄԱՅՆՔԱՅԻՆ ՆՇԱՆԱԿՈՒԹՅՈՒՆ	Ժ. ՀԱՅԱՍՏԱՆԻ ՀԱՆՐԱՊԵՏՈՒԹՅՈՒՆ
ՀԱՄԱՅՆՔԱՅԻՆ ՆՇԱՆԱԿՈՒԹՅՈՒՆ	Ի. ՀԱՅԱՍՏԱՆԻ ՀԱՆՐԱՊԵՏՈՒԹՅՈՒՆ
ՀԱՄԱՅՆՔԱՅԻՆ ՆՇԱՆԱԿՈՒԹՅՈՒՆ	Լ. ՀԱՅԱՍՏԱՆԻ ՀԱՆՐԱՊԵՏՈՒԹՅՈՒՆ
ՀԱՄԱՅՆՔԱՅԻՆ ՆՇԱՆԱԿՈՒԹՅՈՒՆ	Խ. ՀԱՅԱՍՏԱՆԻ ՀԱՆՐԱՊԵՏՈՒԹՅՈՒՆ
ՀԱՄԱՅՆՔԱՅԻՆ ՆՇԱՆԱԿՈՒԹՅՈՒՆ	Ծ. ՀԱՅԱՍՏԱՆԻ ՀԱՆՐԱՊԵՏՈՒԹՅՈՒՆ
ՀԱՄԱՅՆՔԱՅԻՆ ՆՇԱՆԱԿՈՒԹՅՈՒՆ	Կ. ՀԱՅԱՍՏԱՆԻ ՀԱՆՐԱՊԵՏՈՒԹՅՈՒՆ
ՀԱՄԱՅՆՔԱՅԻՆ ՆՇԱՆԱԿՈՒԹՅՈՒՆ	Հ. ՀԱՅԱՍՏԱՆԻ ՀԱՆՐԱՊԵՏՈՒԹՅՈՒՆ
ՀԱՄԱՅՆՔԱՅԻՆ ՆՇԱՆԱԿՈՒԹՅՈՒՆ	Ձ. ՀԱՅԱՍՏԱՆԻ ՀԱՆՐԱՊԵՏՈՒԹՅՈՒՆ
ՀԱՄԱՅՆՔԱՅԻՆ ՆՇԱՆԱԿՈՒԹՅՈՒՆ	Ղ. ՀԱՅԱՍՏԱՆԻ ՀԱՆՐԱՊԵՏՈՒԹՅՈՒՆ
ՀԱՄԱՅՆՔԱՅԻՆ ՆՇԱՆԱԿՈՒԹՅՈՒՆ	Ճ. ՀԱՅԱՍՏԱՆԻ ՀԱՆՐԱՊԵՏՈՒԹՅՈՒՆ
ՀԱՄԱՅՆՔԱՅԻՆ ՆՇԱՆԱԿՈՒԹՅՈՒՆ	Մ. ՀԱՅԱՍՏԱՆԻ ՀԱՆՐԱՊԵՏՈՒԹՅՈՒՆ
ՀԱՄԱՅՆՔԱՅԻՆ ՆՇԱՆԱԿՈՒԹՅՈՒՆ	Յ. ՀԱՅԱՍՏԱՆԻ ՀԱՆՐԱՊԵՏՈՒԹՅՈՒՆ
ՀԱՄԱՅՆՔԱՅԻՆ ՆՇԱՆԱԿՈՒԹՅՈՒՆ	Ն. ՀԱՅԱՍՏԱՆԻ ՀԱՆՐԱՊԵՏՈՒԹՅՈՒՆ
ՀԱՄԱՅՆՔԱՅԻՆ ՆՇԱՆԱԿՈՒԹՅՈՒՆ	Շ. ՀԱՅԱՍՏԱՆԻ ՀԱՆՐԱՊԵՏՈՒԹՅՈՒՆ
ՀԱՄԱՅՆՔԱՅԻՆ ՆՇԱՆԱԿՈՒԹՅՈՒՆ	Չ. ՀԱՅԱՍՏԱՆԻ ՀԱՆՐԱՊԵՏՈՒԹՅՈՒՆ
ՀԱՄԱՅՆՔԱՅԻՆ ՆՇԱՆԱԿՈՒԹՅՈՒՆ	Պ. ՀԱՅԱՍՏԱՆԻ ՀԱՆՐԱՊԵՏՈՒԹՅՈՒՆ
ՀԱՄԱՅՆՔԱՅԻՆ ՆՇԱՆԱԿՈՒԹՅՈՒՆ	Ջ. ՀԱՅԱՍՏԱՆԻ ՀԱՆՐԱՊԵՏՈՒԹՅՈՒՆ
ՀԱՄԱՅՆՔԱՅԻՆ ՆՇԱՆԱԿՈՒԹՅՈՒՆ	Ռ. ՀԱՅԱՍՏԱՆԻ ՀԱՆՐԱՊԵՏՈՒԹՅՈՒՆ
ՀԱՄԱՅՆՔԱՅԻՆ ՆՇԱՆԱԿՈՒԹՅՈՒՆ	Ս. ՀԱՅԱՍՏԱՆԻ ՀԱՆՐԱՊԵՏՈՒԹՅՈՒՆ
ՀԱՄԱՅՆՔԱՅԻՆ ՆՇԱՆԱԿՈՒԹՅՈՒՆ	Վ. ՀԱՅԱՍՏԱՆԻ ՀԱՆՐԱՊԵՏՈՒԹՅՈՒՆ
ՀԱՄԱՅՆՔԱՅԻՆ ՆՇԱՆԱԿՈՒԹՅՈՒՆ	Տ. ՀԱՅԱՍՏԱՆԻ ՀԱՆՐԱՊԵՏՈՒԹՅՈՒՆ
ՀԱՄԱՅՆՔԱՅԻՆ ՆՇԱՆԱԿՈՒԹՅՈՒՆ	Ր. ՀԱՅԱՍՏԱՆԻ ՀԱՆՐԱՊԵՏՈՒԹՅՈՒՆ
ՀԱՄԱՅՆՔԱՅԻՆ ՆՇԱՆԱԿՈՒԹՅՈՒՆ	Ց. ՀԱՅԱՍՏԱՆԻ ՀԱՆՐԱՊԵՏՈՒԹՅՈՒՆ
ՀԱՄԱՅՆՔԱՅԻՆ ՆՇԱՆԱԿՈՒԹՅՈՒՆ	Ւ. ՀԱՅԱՍՏԱՆԻ ՀԱՆՐԱՊԵՏՈՒԹՅՈՒՆ
ՀԱՄԱՅՆՔԱՅԻՆ ՆՇԱՆԱԿՈՒԹՅՈՒՆ	Փ. ՀԱՅԱՍՏԱՆԻ ՀԱՆՐԱՊԵՏՈՒԹՅՈՒՆ
ՀԱՄԱՅՆՔԱՅԻՆ ՆՇԱՆԱԿՈՒԹՅՈՒՆ	Ք. ՀԱՅԱՍՏԱՆԻ ՀԱՆՐԱՊԵՏՈՒԹՅՈՒՆ
ՀԱՄԱՅՆՔԱՅԻՆ ՆՇԱՆԱԿՈՒԹՅՈՒՆ	Օ. ՀԱՅԱՍՏԱՆԻ ՀԱՆՐԱՊԵՏՈՒԹՅՈՒՆ
ՀԱՄԱՅՆՔԱՅԻՆ ՆՇԱՆԱԿՈՒԹՅՈՒՆ	Ֆ. ՀԱՅԱՍՏԱՆԻ ՀԱՆՐԱՊԵՏՈՒԹՅՈՒՆ

ՀԱՏԱԿԱՆ ՆՇԱՆԱԿՈՒԹՅՈՒՆ	Ա. ՀԱՅԱՍՏԱՆԻ ՀԱՆՐԱՊԵՏՈՒԹՅՈՒՆ
ՀԱՍՑԵԱԿԱՆ ՆՇԱՆԱԿՈՒԹՅՈՒՆ	Բ. ՀԱՅԱՍՏԱՆԻ ՀԱՆՐԱՊԵՏՈՒԹՅՈՒՆ
ՀԱՄԱՅՆՔԱՅԻՆ ՆՇԱՆԱԿՈՒԹՅՈՒՆ	Գ. ՀԱՅԱՍՏԱՆԻ ՀԱՆՐԱՊԵՏՈՒԹՅՈՒՆ
ՀԱՄԱՅՆՔԱՅԻՆ ՆՇԱՆԱԿՈՒԹՅՈՒՆ	Դ. ՀԱՅԱՍՏԱՆԻ ՀԱՆՐԱՊԵՏՈՒԹՅՈՒՆ
ՀԱՄԱՅՆՔԱՅԻՆ ՆՇԱՆԱԿՈՒԹՅՈՒՆ	Ե. ՀԱՅԱՍՏԱՆԻ ՀԱՆՐԱՊԵՏՈՒԹՅՈՒՆ
ՀԱՄԱՅՆՔԱՅԻՆ ՆՇԱՆԱԿՈՒԹՅՈՒՆ	Զ. ՀԱՅԱՍՏԱՆԻ ՀԱՆՐԱՊԵՏՈՒԹՅՈՒՆ
ՀԱՄԱՅՆՔԱՅԻՆ ՆՇԱՆԱԿՈՒԹՅՈՒՆ	Է. ՀԱՅԱՍՏԱՆԻ ՀԱՆՐԱՊԵՏՈՒԹՅՈՒՆ
ՀԱՄԱՅՆՔԱՅԻՆ ՆՇԱՆԱԿՈՒԹՅՈՒՆ	Ը. ՀԱՅԱՍՏԱՆԻ ՀԱՆՐԱՊԵՏՈՒԹՅՈՒՆ
ՀԱՄԱՅՆՔԱՅԻՆ ՆՇԱՆԱԿՈՒԹՅՈՒՆ	Թ. ՀԱՅԱՍՏԱՆԻ ՀԱՆՐԱՊԵՏՈՒԹՅՈՒՆ
ՀԱՄԱՅՆՔԱՅԻՆ ՆՇԱՆԱԿՈՒԹՅՈՒՆ	Ժ. ՀԱՅԱՍՏԱՆԻ ՀԱՆՐԱՊԵՏՈՒԹՅՈՒՆ
ՀԱՄԱՅՆՔԱՅԻՆ ՆՇԱՆԱԿՈՒԹՅՈՒՆ	Ի. ՀԱՅԱՍՏԱՆԻ ՀԱՆՐԱՊԵՏՈՒԹՅՈՒՆ
ՀԱՄԱՅՆՔԱՅԻՆ ՆՇԱՆԱԿՈՒԹՅՈՒՆ	Լ. ՀԱՅԱՍՏԱՆԻ ՀԱՆՐԱՊԵՏՈՒԹՅՈՒՆ
ՀԱՄԱՅՆՔԱՅԻՆ ՆՇԱՆԱԿՈՒԹՅՈՒՆ	Խ. ՀԱՅԱՍՏԱՆԻ ՀԱՆՐԱՊԵՏՈՒԹՅՈՒՆ
ՀԱՄԱՅՆՔԱՅԻՆ ՆՇԱՆԱԿՈՒԹՅՈՒՆ	Ծ. ՀԱՅԱՍՏԱՆԻ ՀԱՆՐԱՊԵՏՈՒԹՅՈՒՆ
ՀԱՄԱՅՆՔԱՅԻՆ ՆՇԱՆԱԿՈՒԹՅՈՒՆ	Կ. ՀԱՅԱՍՏԱՆԻ ՀԱՆՐԱՊԵՏՈՒԹՅՈՒՆ
ՀԱՄԱՅՆՔԱՅԻՆ ՆՇԱՆԱԿՈՒԹՅՈՒՆ	Հ. ՀԱՅԱՍՏԱՆԻ ՀԱՆՐԱՊԵՏՈՒԹՅՈՒՆ
ՀԱՄԱՅՆՔԱՅԻՆ ՆՇԱՆԱԿՈՒԹՅՈՒՆ	Ձ. ՀԱՅԱՍՏԱՆԻ ՀԱՆՐԱՊԵՏՈՒԹՅՈՒՆ
ՀԱՄԱՅՆՔԱՅԻՆ ՆՇԱՆԱԿՈՒԹՅՈՒՆ	Ղ. ՀԱՅԱՍՏԱՆԻ ՀԱՆՐԱՊԵՏՈՒԹՅՈՒՆ
ՀԱՄԱՅՆՔԱՅԻՆ ՆՇԱՆԱԿՈՒԹՅՈՒՆ	Ճ. ՀԱՅԱՍՏԱՆԻ ՀԱՆՐԱՊԵՏՈՒԹՅՈՒՆ
ՀԱՄԱՅՆՔԱՅԻՆ ՆՇԱՆԱԿՈՒԹՅՈՒՆ	Մ. ՀԱՅԱՍՏԱՆԻ ՀԱՆՐԱՊԵՏՈՒԹՅՈՒՆ
ՀԱՄԱՅՆՔԱՅԻՆ ՆՇԱՆԱԿՈՒԹՅՈՒՆ	Յ. ՀԱՅԱՍՏԱՆԻ ՀԱՆՐԱՊԵՏՈՒԹՅՈՒՆ
ՀԱՄԱՅՆՔԱՅԻՆ ՆՇԱՆԱԿՈՒԹՅՈՒՆ	Ն. ՀԱՅԱՍՏԱՆԻ ՀԱՆՐԱՊԵՏՈՒԹՅՈՒՆ
ՀԱՄԱՅՆՔԱՅԻՆ ՆՇԱՆԱԿՈՒԹՅՈՒՆ	Շ. ՀԱՅԱՍՏԱՆԻ ՀԱՆՐԱՊԵՏՈՒԹՅՈՒՆ
ՀԱՄԱՅՆՔԱՅԻՆ ՆՇԱՆԱԿՈՒԹՅՈՒՆ	Չ. ՀԱՅԱՍՏԱՆԻ ՀԱՆՐԱՊԵՏՈՒԹՅՈՒՆ
ՀԱՄԱՅՆՔԱՅԻՆ ՆՇԱՆԱԿՈՒԹՅՈՒՆ	Պ. ՀԱՅԱՍՏԱՆԻ ՀԱՆՐԱՊԵՏՈՒԹՅՈՒՆ
ՀԱՄԱՅՆՔԱՅԻՆ ՆՇԱՆԱԿՈՒԹՅՈՒՆ	Ջ. ՀԱՅԱՍՏԱՆԻ ՀԱՆՐԱՊԵՏՈՒԹՅՈՒՆ
ՀԱՄԱՅՆՔԱՅԻՆ ՆՇԱՆԱԿՈՒԹՅՈՒՆ	Ռ. ՀԱՅԱՍՏԱՆԻ ՀԱՆՐԱՊԵՏՈՒԹՅՈՒՆ
ՀԱՄԱՅՆՔԱՅԻՆ ՆՇԱՆԱԿՈՒԹՅՈՒՆ	Ս. ՀԱՅԱՍՏԱՆԻ ՀԱՆՐԱՊԵՏՈՒԹՅՈՒՆ
ՀԱՄԱՅՆՔԱՅԻՆ ՆՇԱՆԱԿՈՒԹՅՈՒՆ	Վ. ՀԱՅԱՍՏԱՆԻ ՀԱՆՐԱՊԵՏՈՒԹՅՈՒՆ
ՀԱՄԱՅՆՔԱՅԻՆ ՆՇԱՆԱԿՈՒԹՅՈՒՆ	Տ. ՀԱՅԱՍՏԱՆԻ ՀԱՆՐԱՊԵՏՈՒԹՅՈՒՆ
ՀԱՄԱՅՆՔԱՅԻՆ ՆՇԱՆԱԿՈՒԹՅՈՒՆ	Ր. ՀԱՅԱՍՏԱՆԻ ՀԱՆՐԱՊԵՏՈՒԹՅՈՒՆ
ՀԱՄԱՅՆՔԱՅԻ

ზომა	ნახაზის ნომერი
ნახაზის დასახელება	A-3
ობიექტის დასახელება	ნახ. №

ტიპიური სართულის გეგმა -1241.6 ა.ნ. -1159.0 ა.ნ. ნიშნულებზე -243.6 ა.ნ. ნიშნულზე ლიფტების მანქანათა ოთახის გეგმა

ტიპიური სართულის გეგმა +21.65 ნიშნულზე

ახალი კედელი	
არსებული კედელი	
ახალი ბეტონის ბალიში	
არსებული ბეტონის ბალიში	
ახალი ბეტონის ბალიში ჩასაწყობი ფილებით	
არსებული ბეტონის ბალიში ჩასაწყობი ფილებით	
ახალი ბეტონის ბალიში ჩასაწყობი ფილებით და ბეტონის ბალიში ჩასაწყობი ფილების გარეშე	
არსებული ბეტონის ბალიში ჩასაწყობი ფილებით და ბეტონის ბალიში ჩასაწყობი ფილების გარეშე	
ფილტრაციული ბეტონის ბალიში	
ბეტონის ბალიში ბეტონის ბორდიურით	
ბეტონის ბალიში ბეტონის ბორდიურით და ბეტონის ბალიში ბეტონის ბორდიურის გარეშე	
ბეტონის ბალიში ბეტონის ბორდიურის გარეშე	
ბეტონის ბალიში ბეტონის ბორდიურის გარეშე და

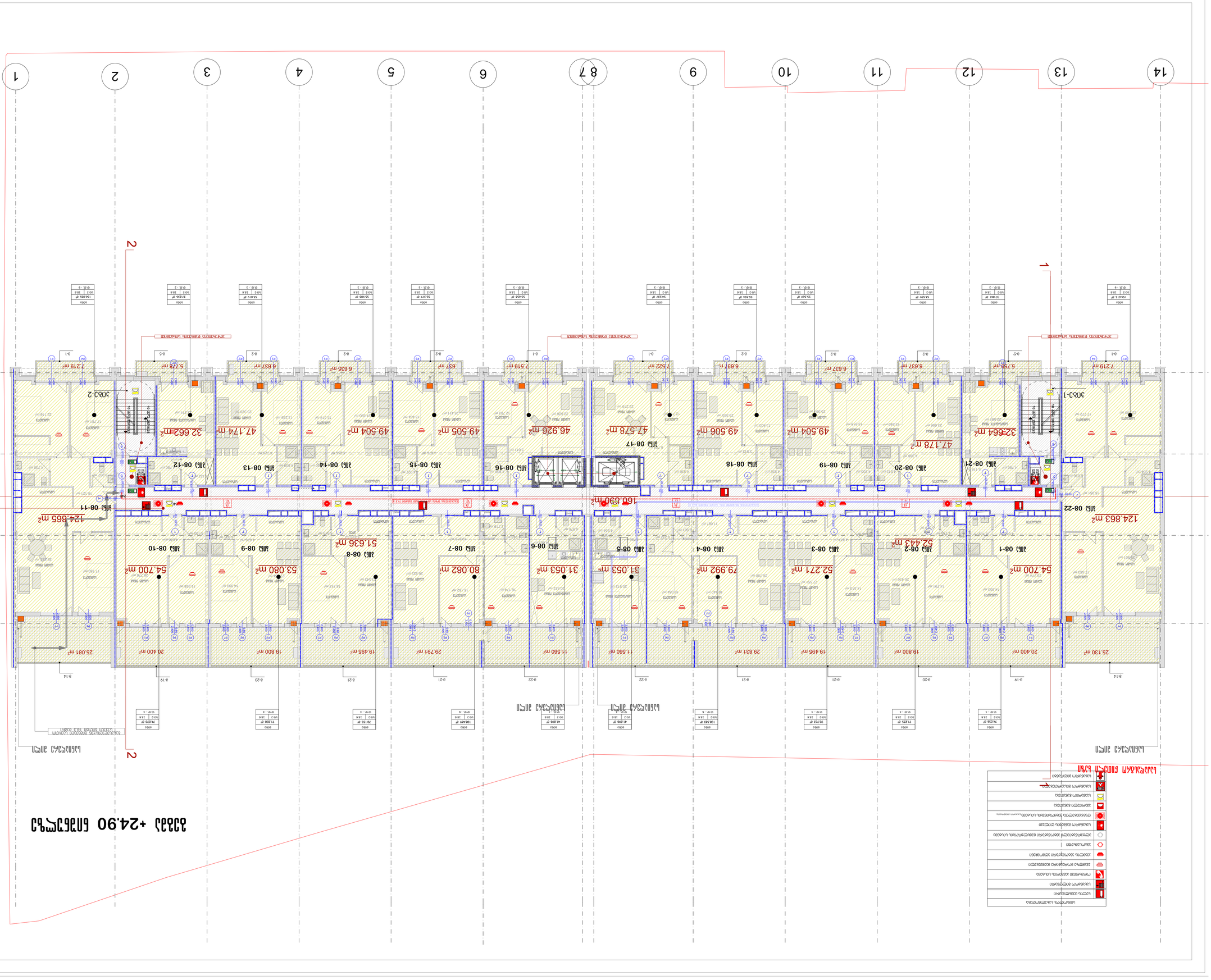
1
2
3
14
13
12
11
10
9
8
7
6
5
4
3
2
1
Ա
Ո
+24.90 հիմնահարկ
160.990 մ²
124.865 մ²
124.863 մ²
54.700 մ²
52.443 մ²
52.271 մ²
79.992 մ²
31.053 մ²
31.053 մ²
80.082 մ²
53.080 մ²
51.636 մ²
54.700 մ²
32.662 մ²
47.174 մ²
49.504 մ²
49.505 մ²
46.926 մ²
47.578 մ²
49.506 մ²
49.504 մ²
47.178 մ²
32.664 մ²
ԱՄՍ 08-22
ԱՄՍ 08-21
ԱՄՍ 08-20
ԱՄՍ 08-19
ԱՄՍ 08-18
ԱՄՍ 08-17
ԱՄՍ 08-16
ԱՄՍ 08-15
ԱՄՍ 08-14
ԱՄՍ 08-13
ԱՄՍ 08-12
ԱՄՍ 08-11
ԱՄՍ 08-1
ԱՄՍ 08-2
ԱՄՍ 08-3
ԱՄՍ 08-4
ԱՄՍ 08-5
ԱՄՍ 08-6
ԱՄՍ 08-7
ԱՄՍ 08-8
ԱՄՍ 08-9
ԱՄՍ 08-10
ՍԱՆԳԱՐԱՆ
ՍԱՆԳԱՐԱՆ
ՍԱՆԳԱՐԱՆ

გეგმა +28.15 ნიშნულზე

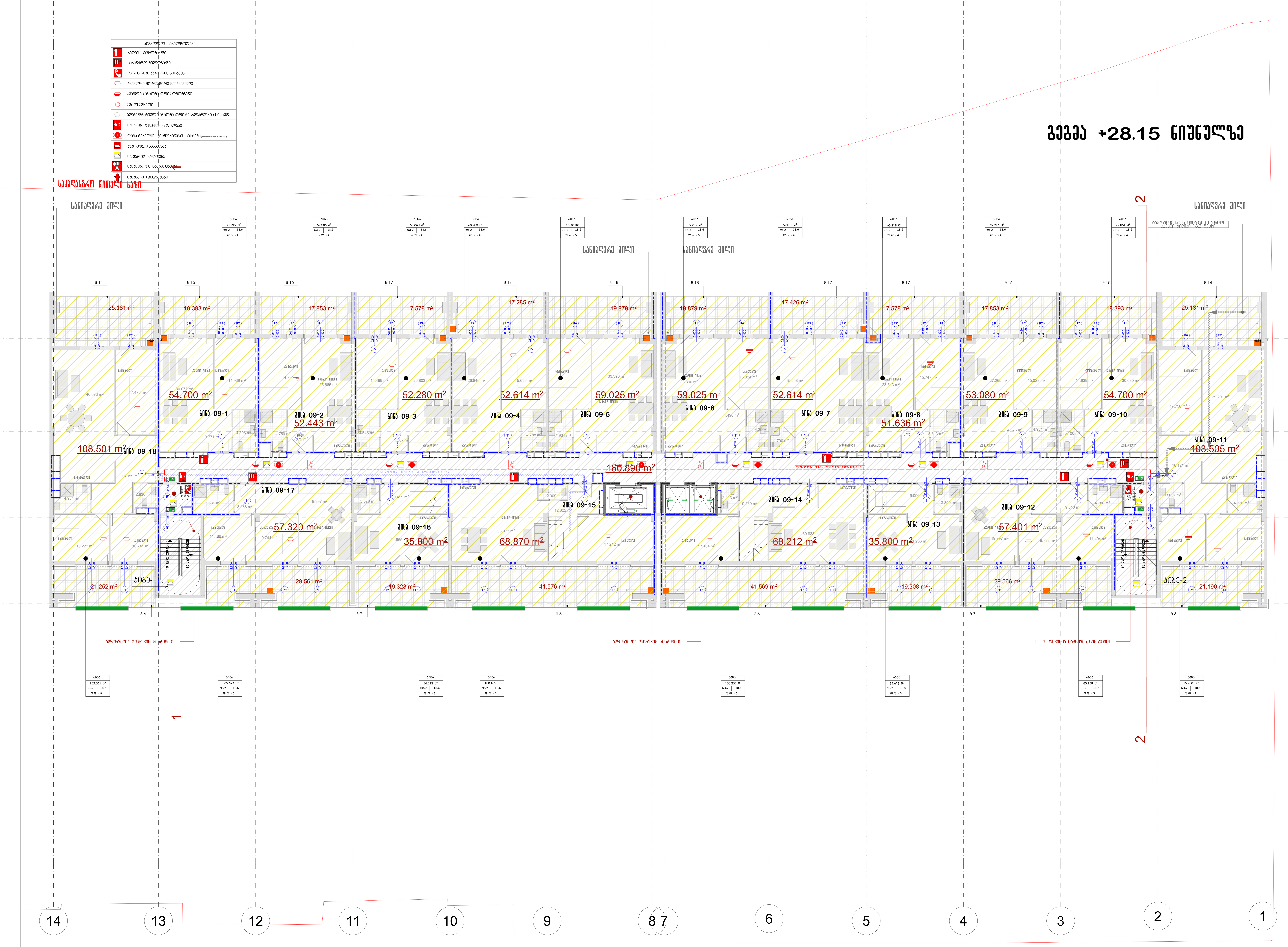

პრ. №	ნახ. №	A-3

საცხოვრებელი ფართობი -1082.4 კვ.მ
საზაფხულო ფართობი -456 კვ.მ
სადარბაზოს ფართობი -160.9 კვ.მ

პირობითი აღნიშვნები

- მიწის ნაკვეთის საზღვარი
- რკ.ბეტონი
- აგური
- ბლოკი
- თიხარი
- ერთფრთიანი კარი ზღურბლით
- ერთფრთიანი კარი ზღურბლის გარეშე
- ორფრთიანი კარი ზღურბლით
- ორფრთიანი კარი ზღურბლის გარეშე
- ი.მ.ნ იატაკის მოწყობის ნიშნული
- ს.ზ.ნ სტრუქტურის ზედაპირის ნიშნული

შენიშვნა

ზომები მოცემულია სანტიმეტრებში

აქსისი

ქ. თბილისი. ყაზბეგის გამზირი №24

პროექტის დასახელება

მრავალფუნქციური კომპლექსი
ბოჭორმის ქ. №25-ში
II და III ბლოკი

ნახაზის დასახელება

გეგმა ნიშნულზე

აქსისი
ქ. თბილისი ყაზბეგის გამზირი №24
ტელ: [995 32] 24 17 18
Fax: [995 32] 24 17 17

საარ. ხელმძღ	ნ. მოსულიშვილი
პროექტის ავტორი	გ. ასტახიშვილი
პროექტის ავტორი	
მთ. კონსტრუქტორი	ა. ბერიშვილი
კონსტრუქტორი	ი. ბერძენიშვილი

Инв. №	Взам. инв. №
Подп. и дата	
Инв. № подл.	

Планировка этажа. Отм. +31.40

Экспликация помещений

№	Наименование	Площадь, м²
1	Жилая комната	54.705
2	Жилая комната	57.360
3	Жилая комната	35.805
4	Жилая комната	79.185
5	Жилая комната	86.665
6	Жилая комната	77.528
7	Жилая комната	53.080
8	Жилая комната	86.981
9	Жилая комната	54.685
10	Жилая комната	108.508
11	Жилая комната	108.505
12	Жилая комната	51.736
13	Жилая комната	35.805
14	Жилая комната	57.360
15	Жилая комната	68.205
16	Жилая комната	68.871
17	Жилая комната	160.990

Условные обозначения

- Граница помещения
- Граница квартиры
- Граница технического помещения
- Граница общего имущества
- Граница балкона, лоджии
- Граница пандуса
- Граница ограждения
- Граница ограждения кровли
- Граница парапета
- Граница перегородки
- Граница перегородки ниже 1,2 м
- Граница перегородки выше 1,2 м
- Граница перегородки ниже 1,2 м, выше 1,8 м
- Граница перегородки выше 1,8 м
- Граница перегородки ниже 1,8 м
- Граница перегородки ниже 1,2 м, выше 2,1 м
- Граница перегородки выше 2,1 м
- Граница перегородки ниже 2,1 м
- Граница перегородки ниже 1,2 м, выше 2,4 м
- Граница перегородки выше 2,4 м
- Граница перегородки ниже 2,4 м
- Граница перегородки ниже 1,2 м, выше 2,7 м
- Граница перегородки выше 2,7 м
- Граница перегородки ниже 2,7 м
- Граница перегородки ниже 1,2 м, выше 3,0 м
- Граница перегородки выше 3,0 м
- Граница перегородки ниже 3,0 м
- Граница перегородки ниже 1,2 м, выше 3,3 м
- Граница перегородки выше 3,3 м
- Граница перегородки ниже 3,3 м
- Граница перегородки ниже 1,2 м, выше 3,6 м
- Граница перегородки выше 3,6 м
- Граница перегородки ниже 3,6 м
- Граница перегородки ниже 1,2 м, выше 3,9 м
- Граница перегородки выше 3,9 м
- Граница перегородки ниже 3,9 м
- Граница перегородки ниже 1,2 м, выше 4,2 м
- Граница перегородки выше 4,2 м
- Граница перегородки ниже 4,2 м
- Граница перегородки ниже 1,2 м, выше 4,5 м
- Граница перегородки выше 4,5 м
- Граница перегородки ниже 4,5 м
- Граница перегородки ниже 1,2 м, выше 4,8 м
- Граница перегородки выше 4,8 м
- Граница перегородки ниже 4,8 м
- Граница перегородки ниже 1,2 м, выше 5,1 м
- Граница перегородки выше 5,1 м
- Граница перегородки ниже 5,1 м
- Граница перегородки ниже 1,2 м, выше 5,4 м
- Граница перегородки выше 5,4 м
- Граница перегородки ниже 5,4 м
- Граница перегородки ниже 1,2 м, выше 5,7 м
- Граница перегородки выше 5,7 м
- Граница перегородки ниже 5,7 м
- Граница перегородки ниже 1,2 м, выше 6,0 м
- Граница перегородки выше 6,0 м
- Граница перегородки ниже 6,0 м
- Граница перегородки ниже 1,2 м, выше 6,3 м
- Граница перегородки выше 6,3 м
- Граница перегородки ниже 6,3 м
- Граница перегородки ниже 1,2 м, выше 6,6 м
- Граница перегородки выше 6,6 м
- Граница перегородки ниже 6,6 м
- Граница перегородки ниже 1,2 м, выше 6,9 м
- Граница перегородки выше 6,9 м
- Граница перегородки ниже 6,9 м
- Граница перегородки ниже 1,2 м, выше 7,2 м
- Граница перегородки выше 7,2 м
- Граница перегородки ниже 7,2 м
- Граница перегородки ниже 1,2 м, выше 7,5 м
- Граница перегородки выше 7,5 м
- Граница перегородки ниже 7,5 м
- Граница перегородки ниже 1,2 м, выше 7,8 м
- Граница перегородки выше 7,8 м
- Граница перегородки ниже 7,8 м
- Граница перегородки ниже 1,2 м, выше 8,1 м
- Граница перегородки выше 8,1 м
- Граница перегородки ниже 8,1 м
- Граница перегородки ниже 1,2 м, выше 8,4 м
- Граница перегородки выше 8,4 м
- Граница перегородки ниже 8,4 м
- Граница перегородки ниже 1,2 м, выше 8,7 м
- Граница перегородки выше 8,7 м
- Граница перегородки ниже 8,7 м
- Граница перегородки ниже 1,2 м, выше 9,0 м
- Граница перегородки выше 9,0 м
- Граница перегородки ниже 9,0 м
- Граница перегородки ниже 1,2 м, выше 9,3 м
- Граница перегородки выше 9,3 м
- Граница перегородки ниже 9,3 м
- Граница перегородки ниже 1,2 м, выше 9,6 м
- Граница перегородки выше 9,6 м
- Граница перегородки ниже 9,6 м
- Граница перегородки ниже 1,2 м, выше 9,9 м
- Граница перегородки выше 9,9 м
- Граница перегородки ниже 9,9 м
- Граница перегородки ниже 1,2 м, выше 10,2 м
- Граница перегородки выше 10,2 м
- Граница перегородки ниже 10,2 м
- Граница перегородки ниже 1,2 м, выше 10,5 м
- Граница перегородки выше 10,5 м
- Граница перегородки ниже 10,5 м
- Граница перегородки ниже 1,2 м, выше 10,8 м
- Граница перегородки выше 10,8 м
- Граница перегородки ниже 10,8 м
- Граница перегородки ниже 1,2 м, выше 11,1 м
- Граница перегородки выше 11,1 м
- Граница перегородки ниже 11,1 м
- Граница перегородки ниже 1,2 м, выше 11,4 м
- Граница перегородки выше 11,4 м
- Граница перегородки ниже 11,4 м
- Граница перегородки ниже 1,2 м, выше 11,7 м
- Граница перегородки выше 11,7 м
- Граница перегородки ниже 11,7 м
- Граница перегородки ниже 1,2 м, выше 12,0 м
- Граница перегородки выше 12,0 м
- Граница перегородки ниже 12,0 м
- Граница перегородки ниже 1,2 м, выше 12,3 м
- Граница перегородки выше 12,3 м
- Граница перегородки ниже 12,3 м
- Граница перегородки ниже 1,2 м, выше 12,6 м
- Граница перегородки выше 12,6 м
- Граница перегородки ниже 12,6 м
- Граница перегородки ниже 1,2 м, выше 12,9 м
- Граница перегородки выше 12,9 м
- Граница перегородки ниже 12,9 м
- Граница перегородки ниже 1,2 м, выше 13,2 м
- Граница перегородки выше 13,2 м
- Граница перегородки ниже 13,2 м
- Граница перегородки ниже 1,2 м, выше 13,5 м
- Граница перегородки выше 13,5 м
- Граница перегородки ниже 13,5 м
- Граница перегородки ниже 1,2 м, выше 13,8 м
- Граница перегородки выше 13,8 м
- Граница перегородки ниже 13,8 м
- Граница перегородки ниже 1,2 м, выше 14,1 м
- Граница перегородки выше 14,1 м
- Граница перегородки ниже 14,1 м
- Граница перегородки ниже 1,2 м, выше 14,4 м
- Граница перегородки выше 14,4 м
- Граница перегородки ниже 14,4 м
- Граница перегородки ниже 1,2 м, выше 14,7 м
- Граница перегородки выше 14,7 м
- Граница перегородки ниже 14,7 м
- Граница перегородки ниже 1,2 м, выше 15,0 м
- Граница перегородки выше 15,0 м
- Граница перегородки ниже 15,0 м
- Граница перегородки ниже 1,2 м, выше 15,3 м
- Граница перегородки выше 15,3 м
- Граница перегородки ниже 15,3 м
- Граница перегородки ниже 1,2 м, выше 15,6 м
- Граница перегородки выше 15,6 м
- Граница перегородки ниже 15,6 м
- Граница перегородки ниже 1,2 м, выше 15,9 м
- Граница перегородки выше 15,9 м
- Граница перегородки ниже 15,9 м
- Граница перегородки ниже 1,2 м, выше 16,2 м
- Граница перегородки выше 16,2 м
- Граница перегородки ниже 16,2 м
- Граница перегородки ниже 1,2 м, выше 16,5 м
- Граница перегородки выше 16,5 м
- Граница перегородки ниже 16,5 м
- Граница перегородки ниже 1,2 м, выше 16,8 м
- Граница перегородки выше 16,8 м
- Граница перегородки ниже 16,8 м
- Граница перегородки ниже 1,2 м, выше 17,1 м
- Граница перегородки выше 17,1 м
- Граница перегородки ниже 17,1 м
- Граница перегородки ниже 1,2 м, выше 17,4 м
- Граница перегородки выше 17,4 м
- Граница перегородки ниже 17,4 м
- Граница перегородки ниже 1,2 м, выше 17,7 м
- Граница перегородки выше 17,7 м
- Граница перегородки ниже 17,7 м
- Граница перегородки ниже 1,2 м, выше 18,0 м
- Граница перегородки выше 18,0 м
- Граница перегородки ниже 18,0 м
- Граница перегородки ниже 1,2 м, выше 18,3 м
- Граница перегородки выше 18,3 м
- Граница перегородки ниже 18,3 м
- Граница перегородки ниже 1,2 м, выше 18,6 м
- Граница перегородки выше 18,6 м
- Граница перегородки ниже 18,6 м
- Граница перегородки ниже 1,2 м, выше 18,9 м
- Граница перегородки выше 18,9 м
- Граница перегородки ниже 18,9 м
- Граница перегородки ниже 1,2 м, выше 19,2 м
- Граница перегородки выше 19,2 м
- Граница перегородки ниже 19,2 м
- Граница перегородки ниже 1,2 м, выше 19,5 м
- Граница перегородки выше 19,5 м
- Граница перегородки ниже 19,5 м
- Граница перегородки ниже 1,2 м, выше 19,8 м
- Граница перегородки выше 19,8 м
- Граница перегородки ниже 19,8 м
- Граница перегородки ниже 1,2 м, выше 20,1 м
- Граница перегородки выше 20,1 м
- Граница перегородки ниже 20,1 м
- Граница перегородки ниже 1,2 м, выше 20,4 м
- Граница перегородки выше 20,4 м
- Граница перегородки ниже 20,4 м
- Граница перегородки ниже 1,2 м, выше 20,7 м
- Граница перегородки выше 20,7 м
- Граница перегородки ниже 20,7 м
- Граница перегородки ниже 1,2 м, выше 21,0 м
- Граница перегородки выше 21,0 м
- Граница перегородки ниже 21,0 м
- Граница перегородки ниже 1,2 м, выше 21,3 м
- Граница перегородки выше 21,3 м
- Граница перегородки ниже 21,3 м
- Граница перегородки ниже 1,2 м, выше 21,6 м
- Граница перегородки выше 21,6 м
- Граница перегородки ниже 21,6 м
- Граница перегородки ниже 1,2 м, выше 21,9 м
- Граница перегородки выше 21,9 м
- Граница перегородки ниже 21,9 м
- Граница перегородки ниже 1,2 м, выше 22,2 м
- Граница перегородки выше 22,2 м
- Граница перегородки ниже 22,2 м
- Граница перегородки ниже 1,2 м, выше 22,5 м
- Граница перегородки выше 22,5 м
- Граница перегородки ниже 22,5 м
- Граница перегородки ниже 1,2 м, выше 22,8 м
- Граница перегородки выше 22,8 м
- Граница перегородки ниже 22,8 м
- Граница перегородки ниже 1,2 м, выше 23,1 м
- Граница перегородки выше 23,1 м
- Граница перегородки ниже 23,1 м
- Граница перегородки ниже 1,2 м, выше 23,4 м
- Граница перегородки выше 23,4 м
- Граница перегородки ниже 23,4 м
- Граница перегородки ниже 1,2 м, выше 23,7 м
- Граница перегородки выше 23,7 м
- Граница перегородки ниже 23,7 м
- Граница перегородки ниже 1,2 м, выше 24,0 м
- Граница перегородки выше 24,0 м
- Граница перегородки ниже 24,0 м
- Граница перегородки ниже 1,2 м, выше 24,3 м
- Граница перегородки выше 24,3 м
- Граница перегородки ниже 24,3 м
- Граница перегородки ниже 1,2 м, выше 24,6 м
- Граница перегородки выше 24,6 м
- Граница перегородки ниже 24,6 м
- Граница перегородки ниже 1,2 м, выше 24,9 м
- Граница перегородки выше 24,9 м
- Граница перегородки ниже 24,9 м
- Граница перегородки ниже 1,2 м, выше 25,2 м
- Граница перегородки выше 25,2 м
- Граница перегородки ниже 25,2 м
- Граница перегородки ниже 1,2 м, выше 25,5 м
- Граница перегородки выше 25,5 м
- Граница перегородки ниже 25,5 м
- Граница перегородки ниже 1,2 м, выше 25,8 м
- Граница перегородки выше 25,8 м
- Граница перегородки ниже 25,8 м
- Граница перегородки ниже 1,2 м, выше 26,1 м
- Граница перегородки выше 26,1 м
- Граница перегородки ниже 26,1 м
- Граница перегородки ниже 1,2 м, выше 26,4 м
- Граница перегородки выше 26,4 м
- Граница перегородки ниже 26,4 м
- Граница перегородки ниже 1,2 м, выше 26,7 м
- Граница перегородки выше 26,7 м
- Граница перегородки ниже 26,7 м
- Граница перегородки ниже 1,2 м, выше 27,0 м
- Граница перегородки выше 27,0 м
- Граница перегородки ниже 27,0 м
- Граница перегородки ниже 1,2 м, выше 27,3 м
- Граница перегородки выше 27,3 м
- Граница перегородки ниже 27,3 м
- Граница перегородки ниже 1,2 м, выше 27,6 м
- Граница перегородки выше 27,6 м
- Граница перегородки ниже 27,6 м
- Граница перегородки ниже 1,2 м, выше 27,9 м
- Граница перегородки выше 27,9 м
- Граница перегородки ниже 27,9 м
- Граница перегородки ниже 1,2 м, выше 28,2 м
- Граница перегородки выше 28,2 м
- Граница перегородки ниже 28,2 м
- Граница перегородки ниже 1,2 м, выше 28,5 м
- Граница перегородки выше 28,5 м
- Граница перегородки ниже 28,5 м
- Граница перегородки ниже 1,2 м, выше 28,8 м
- Граница перегородки выше 28,8 м
- Граница перегородки ниже 28,8 м
- Граница перегородки ниже 1,2 м, выше 29,1 м
- Граница перегородки выше 29,1 м
- Граница перегородки ниже 29,1 м
- Граница перегородки ниже 1,2 м, выше 29,4 м
- Граница перегородки выше 29,4 м
- Граница перегородки ниже 29,4 м
- Граница перегородки ниже 1,2 м, выше 29,7 м
- Граница перегородки выше 29,7 м
- Граница перегородки ниже 29,7 м
- Граница перегородки ниже 1,2 м, выше 30,0 м
- Граница перегородки выше 30,0 м
- Граница перегородки ниже 30,0 м
- Граница перегородки ниже 1,2 м, выше 30,3 м
- Граница перегородки выше 30,3 м
- Граница перегородки ниже 30,3 м
- Граница перегородки ниже 1,2 м, выше 30,6 м
- Граница перегородки выше 30,6 м
- Граница перегородки ниже 30,6 м
- Граница перегородки ниже 1,2 м, выше 30,9 м
- Граница перегородки выше 30,9 м
- Граница перегородки ниже 30,9 м
- Граница перегородки ниже 1,2 м, выше 31,2 м
- Граница перегородки выше 31,2 м
- Граница перегородки ниже 31,2 м
- Граница перегородки ниже 1,2 м, выше 31,5 м
- Граница перегородки выше 31,5 м
- Граница перегородки ниже 31,5 м
- Граница перегородки ниже 1,2 м, выше 31,8 м
- Граница перегородки выше 31,8 м
- Граница перегородки ниже 31,8 м
- Граница перегородки ниже 1,2 м, выше 32,1 м
- Граница перегородки выше 32,1 м
- Граница перегородки ниже 32,1 м
- Граница перегородки ниже 1,2 м, выше 32,4 м
- Граница перегородки выше 32,4 м
- Граница перегородки ниже 32,4 м
- Граница перегородки ниже 1,2 м, выше 32,7 м
- Граница перегородки выше 32,7 м
- Граница перегородки ниже 32,7 м
- Граница перегородки ниже 1,2 м, выше 33,0 м
- Граница перегородки выше 33,0 м
- Граница перегородки ниже 33,0 м
- Граница перегородки ниже 1,2 м, выше 33,3 м
- Граница перегородки выше 33,3 м
- Граница перегородки ниже 33,3 м
- Граница перегородки ниже 1,2 м, выше 33,6 м
- Граница перегородки выше 33,6 м
- Граница перегородки ниже 33,6 м
- Граница перегородки ниже 1,2 м, выше 33,9 м
- Граница перегородки выше 33,9 м
- Граница перегородки ниже 33,9 м
- Граница перегородки ниже 1,2 м, выше 34,2 м
- Граница перегородки выше 34,2 м
- Граница перегородки ниже 34,2 м
- Граница перегородки ниже 1,2 м, выше 34,5 м
- Граница перегородки выше 34,5 м
- Граница перегородки ниже 34,5 м
- Граница перегородки ниже 1,2 м, выше 34,8 м
- Граница перегородки выше 34,8 м
- Граница перегородки ниже 34,8 м
- Граница перегородки ниже 1,2 м, выше 35,1 м
- Граница перегородки выше 35,1 м
- Граница перегородки ниже 35,1 м
- Граница перегородки ниже 1,2 м, выше 35,4 м
- Граница перегородки выше 35,4 м
- Граница перегородки ниже 35,4 м
- Граница перегородки ниже 1,2 м, выше 35,7 м
- Граница перегородки выше 35,7 м
- Граница перегородки ниже 35,7 м
- Граница перегородки ниже 1,2 м, выше 36,0 м
- Граница перегородки выше 36,0 м
- Граница перегородки ниже 36,0 м
- Граница перегородки ниже 1,2 м, выше 36,3 м
- Граница перегородки выше 36,3 м
- Граница перегородки ниже 36,3 м
- Граница перегородки ниже 1,2 м, выше 36,6 м
- Граница перегородки выше 36,6 м
- Граница перегородки ниже 36,6 м
- Граница перегородки ниже 1,2 м, выше 36,9 м
- Граница перегородки выше 36,9 м
- Граница перегородки ниже 36,9 м
- Граница перегородки ниже 1,2 м, выше 37,2 м
- Граница перегородки выше 37,2 м
- Граница перегородки ниже 37,2 м
- Граница перегородки ниже 1,2 м, выше 37,5 м
- Граница перегородки выше 37,5 м
- Граница перегородки ниже 37,5 м
- Граница перегородки ниже 1,2 м, выше 37,8 м
- Граница перегородки выше 37,8 м
- Граница перегородки ниже 37,8 м
- Граница перегородки ниже 1,2 м, выше 38,1 м
- Граница перегородки выше 38,1 м
- Граница перегородки ниже 38,1 м
- Граница перегородки ниже 1,2 м, выше 38,4 м
- Граница перегородки выше 38,4 м
- Граница перегородки ниже 38,4 м
- Граница перегородки ниже 1,2 м, выше 38,7 м
- Граница перегородки выше 38,7 м
- Граница перегородки ниже 38,7 м
- Граница перегородки ниже 1,2 м, выше 39,0 м
- Граница перегородки выше 39,0 м
- Граница перегородки ниже 39,0 м
- Граница перегородки ниже 1,2 м, выше 39,3 м
- Граница перегородки выше 39,3 м
- Граница перегородки ниже 39,3 м
- Граница перегородки ниже 1,2 м, выше 39,6 м
- Граница перегородки выше 39,6 м
- Граница перегородки ниже 39,6 м
- Граница перегородки ниже 1,2 м, выше 39,9 м
- Граница перегородки выше 39,9 м
- Граница перегородки ниже 39,9 м
- Граница перегородки ниже 1,2 м, выше 40,2 м
- Граница перегородки выше 40,2 м
- Граница перегородки ниже 40,2 м
- Граница перегородки ниже 1,2 м, выше 40,5 м
- Граница перегородки выше 40,5 м
- Граница перегородки ниже 40,5 м
- Граница перегородки ниже 1,2 м, выше 40,8 м
- Граница перегородки выше 40,8 м
- Граница перегородки ниже 40,8 м
- Граница перегородки ниже 1,2 м, выше 41,1 м
- Граница перегородки выше 41,1 м
- Граница перегородки ниже 41,1 м
- Граница перегородки ниже 1,2 м, выше 41,4 м
- Граница перегородки выше 41,4 м
- Граница перегородки ниже 41,4 м
- Граница перегородки ниже 1,2 м, выше 41,7 м
- Граница перегородки выше 41,7 м
- Граница перегородки ниже 41,7 м
- Граница перегородки ниже 1,2 м, выше 42,0 м
- Граница перегородки выше 42,0 м
- Граница перегородки ниже 42,0 м
- Граница перегородки ниже 1,2 м, выше 42,3 м
- Граница перегородки выше 42,3 м
- Граница перегородки ниже 42,3 м
- Граница перегородки ниже 1,2 м, выше 42,6 м
- Граница перегородки выше 42,6 м
- Граница перегородки ниже 42,6 м
- Граница перегородки ниже 1,2 м, выше 42,9 м
- Граница перегородки выше 42,9 м
- Граница перегородки ниже 42,9 м
- Граница перегородки ниже 1,2 м, выше 43,2 м
- Граница перегородки выше 43,2 м
- Граница перегородки ниже 43,2 м
- Граница перегородки ниже 1,2 м, выше 43,5 м
- Граница перегородки выше 43,5 м
- Граница перегородки ниже 43,5 м
- Граница перегородки ниже 1,2 м, выше 43,8 м
- Граница перегородки выше 43,8 м
- Граница перегородки ниже 43,8 м
- Граница перегородки ниже 1,2 м, выше 44,1 м
- Граница перегородки выше 44,1 м
- Граница перегородки ниже 44,1 м
- Граница перегородки ниже 1,2 м, выше 44,4 м
- Граница перегородки выше 44,4 м
- Граница перегородки ниже 44,4 м
- Граница перегородки ниже 1,2 м, выше 44,7 м
- Граница перегородки выше 44,7 м
- Граница перегородки ниже 44,7 м
- Граница перегородки ниже 1,2 м, выше 45,0 м
- Граница перегородки выше 45,0 м
- Граница перегородки ниже 45,0 м
- Граница перегородки ниже 1,2 м, выше 45,3 м
- Граница перегородки выше 45,3 м
- Граница перегородки ниже 45,3 м
- Граница перегородки ниже 1,2 м, выше 45,6 м
- Граница перегородки выше 45,6 м
- Граница перегородки ниже 45,6 м
- Граница перегородки ниже 1,2 м, выше 45,9 м
- Граница перегородки выше 45,9 м
- Граница перегородки ниже 45,9 м
- Граница перегородки ниже 1,2 м, выше 46,2 м
- Граница перегородки выше 46,2 м
- Граница перегородки ниже 46,2 м
- Граница перегородки ниже 1,2 м, выше 46,5 м
- Граница перегородки выше 46,5 м
- Граница перегородки ниже 46,5 м
- Граница перегородки ниже 1,2 м, выше 46,8 м
- Граница перегородки выше 46,8 м
- Граница перегородки ниже 46,8 м
- Граница перегородки ниже 1,2 м, выше 47,1 м
- Граница перегородки выше 47,1 м
- Граница перегородки ниже 47,1 м
- Граница перегородки ниже 1,2 м, выше 47,4 м
- Граница перегородки выше 47,4 м
- Граница перегородки ниже 47,4 м
- Граница перегородки ниже 1,2 м, выше 47,7 м
- Граница перегородки выше 47,7 м
- Граница перегородки ниже 47,7 м
- Граница перегородки ниже 1,2 м, выше 48,0 м
- Граница перегородки выше 48,0 м
- Граница перегородки ниже 48,0 м
- Граница перегородки ниже 1,2 м, выше 48,3 м
- Граница перегородки выше 48,3 м
- Граница перегородки ниже 48,3 м
- Граница перегородки ниже 1,2 м, выше 48,6 м
- Граница перегородки выше 48,6 м
- Граница перегородки ниже 48,6 м
- Граница перегородки ниже 1,2 м, выше 48,9 м
- Граница перегородки выше 48,9 м
- Граница перегородки ниже 48,9 м
- Граница перегородки ниже 1,2 м, выше 49,2 м
- Граница перегородки выше 49,2 м
- Граница перегородки ниже 49,2 м
- Граница перегородки ниже 1,2 м, выше 49,5 м
- Граница перегородки выше 49,5 м
- Граница перегородки ниже 49,5 м
- Граница перегородки ниже 1,2 м, выше 49,8 м
- Граница перегородки выше 49,8 м
- Граница перегородки ниже 49,8 м
- Граница перегородки ниже 1,2 м, выше 50,1 м
- Граница перегородки выше 50,1 м
- Граница перегородки ниже 50,1 м
- Граница перегородки ниже 1,2 м, выше 50,4 м
- Граница перегородки выше 50,4 м
- Граница перегородки ниже 50,4 м
- Граница перегородки ниже 1,2 м, выше 50,7 м
- Граница перегородки выше 50,7 м
- Граница перегородки ниже 50,7 м
- Граница перегородки ниже 1,2 м, выше 51,0 м
- Граница перегородки выше 51,0 м
- Граница перегородки ниже 51,0 м
- Граница перегородки ниже 1,2 м, выше 51,3 м
- Граница перегородки выше 51,3 м
- Граница перегородки ниже 51,3 м
- Граница перегородки ниже 1,2 м, выше 51,6 м
- Граница перегородки выше 51,6 м
- Граница перегородки ниже 51,6 м
- Граница перегородки ниже 1,2 м, выше 51,9 м
- Граница перегородки выше 51,9 м
- Граница перегородки ниже 51,9 м
- Граница перегородки ниже 1,2 м, выше 52,2 м
- Граница перегородки выше 52,2 м
- Граница перегородки ниже 52,2 м
- Граница перегородки ниже 1,2 м, выше 52,5 м
- Граница перегородки выше 52,5 м
- Граница перегородки ниже 52,5 м
- Граница перегородки ниже 1,2 м, выше 52,8 м
- Граница перегородки выше 52,8 м
- Граница перегородки ниже 52,8 м
- Граница перегородки ниже 1,2 м, выше 53,1 м
- Граница перегородки выше 53,1 м
- Граница перегородки ниже 53,1 м
- Граница перегородки ниже 1,2 м, выше 53,4 м
- Граница перегородки выше 53,4 м
- Граница перегородки ниже 53,4 м
- Граница перегородки ниже 1,2 м, выше 53,7 м
- Граница перегородки выше 53,7 м
- Граница перегородки ниже 53,7 м
- Граница перегородки ниже 1,2 м, выше 54,0 м
- Граница перегородки выше 54,0 м
- Граница перегородки ниже 54,0 м
- Граница перегородки ниже 1,2 м, выше 54,3 м
- Граница перегородки выше 54,3 м
- Граница перегородки ниже 54,3 м
- Граница перегородки ниже 1,2 м, выше 54,6 м
- Граница перегородки выше 54,6 м
- Граница перегородки ниже 54,6 м
- Граница перегородки ниже 1,2 м, выше 54,9 м
- Граница перегородки выше 54,9 м
- Граница перегородки ниже 54,9 м
- Граница перегородки ниже 1,2 м, выше 55,2 м
- Граница перегородки выше 55,2 м
- Граница перегородки ниже 55,2 м
- Граница перегородки ниже 1,2 м, выше 55,5 м
- Граница перегородки выше 55,5 м
- Граница перегородки ниже 55,5 м
- Граница перегородки ниже 1,2 м, выше 55,8 м
- Граница перегородки выше 55,8 м
- Граница перегородки ниже 55,8 м
- Граница перегородки ниже 1,2 м, выше 56,1 м
- Граница перегородки выше 56,1 м
- Граница перегородки ниже 56,1 м
- Граница перегородки ниже 1,2 м, выше 56,4 м
- Граница перегородки выше 56,4 м
- Граница перегородки ниже 56,4 м
- Граница перегородки ниже 1,2 м, выше 56,7 м
- Граница перегородки выше 56,7 м
- Граница перегородки ниже 56,7 м
- Граница перегородки ниже 1,2 м, выше 57,0 м
- Граница перегородки выше 57,0 м
- Граница перегородки ниже 57,0 м
- Граница перегородки ниже 1,2 м, выше 57,3 м
- Граница перегородки выше 57,3 м
- Граница перегородки ниже 57,3 м
- Граница перегородки ниже 1,2 м, выше 57,6 м
- Граница перегородки выше 57,6 м
- Граница перегородки ниже 57,6 м
- Граница перегородки ниже 1,2 м, выше 57,9 м
- Граница перегородки выше 57,9 м
- Граница перегородки ниже 57,9 м
- Граница перегородки ниже 1,2 м, выше 58,2 м
- Граница перегородки выше 58,2 м
- Граница перегородки ниже 58,2 м
- Граница перегородки ниже 1,2 м, выше 58,5 м
- Граница перегородки выше 58,5 м
- Граница перегородки ниже 58,5 м
- Граница перегородки ниже 1,2 м, выше 58,8 м
- Граница перегородки выше 58,8 м
- Граница перегородки ниже 58,8 м
- Граница перегородки ниже 1,2 м, выше 59,1 м
- Граница перегородки выше 59,1 м
- Граница перегородки ниже 59,1 м
- Граница перегородки ниже 1,2 м, выше 59,4 м
- Граница перегородки выше 59,4 м
- Граница перегородки ниже 59,4 м
- Граница перегородки ниже 1,2 м, выше 59,7 м
- Граница перегородки выше 59,7 м
- Граница перегородки ниже 59,7 м
- Граница перегородки ниже 1,2 м, выше 60,0 м
- Граница перегородки выше 60,0 м
- Граница перегородки ниже 60,0 м
- Граница перегородки ниже 1,2 м, выше 60,3 м
- Граница перегородки выше 60,3 м
- Граница перегородки ниже 60,3 м
- Граница перегородки ниже 1,2 м, выше 60,6 м
- Граница перегородки выше 60,6 м
- Граница перегородки ниже 60,6 м
- Граница перегородки ниже 1,2 м, выше 60,9 м
- Граница перегородки выше 60,9 м
- Граница перегородки ниже 60,9 м
- Граница перегородки ниже 1,2 м, выше 61,2 м
- Граница перегородки выше 61,2 м
- Граница перегородки ниже 61,2 м
- Граница перегородки ниже 1,2 м, выше 61,5 м
- Граница перегородки выше 61,5 м
- Граница перегородки ниже 61,5 м
- Граница перегородки ниже 1,2 м, выше 61,8 м
- Граница перегородки выше 61,8 м
- Граница перегородки ниже 61,8 м
- Граница перегородки ниже 1,2 м, выше 62,1 м
- Граница перегородки выше 62,1 м
- Граница перегородки ниже 62,1 м
- Граница перегородки ниже 1,2 м, выше 62,4 м
- Граница перегородки выше 62,4 м
- Граница перегородки ниже 62,4 м
- Граница перегородки ниже 1,2 м, выше 62,7 м
- Граница перегородки выше 62,7 м
- Граница перегородки ниже 62,7 м
- Граница перегородки ниже 1,2 м, выше 63,0 м
- Граница перегородки выше 63,0 м
- Граница перегородки ниже 63,0 м
- Граница перегородки ниже 1,2 м, выше 63,3 м
- Граница перегородки выше 63,3 м
- Граница перегородки ниже 63,3 м
- Граница перегородки ниже 1,2 м, выше 63,6 м
- Граница перегородки выше 63,6 м
- Граница перегородки ниже 63,6 м
- Граница перегородки ниже 1,2 м, выше 63,9 м
- Граница перегородки выше 63,9 м
- Граница перегородки ниже 63,9 м
- Граница перегородки ниже 1,2 м, выше 64,2 м
- Граница перегородки выше 64,2 м
- Граница перегородки ниже 64,2 м
- Граница перегородки ниже 1,2 м, выше 64,5 м
- Граница перегородки выше 64,5 м
- Граница перегородки ниже 64,5 м
- Граница перегородки ниже 1,2 м, выше 64,8 м
- Граница перегородки выше 64,8 м
- Граница перегородки ниже 64,8 м
- Граница перегородки ниже 1,2 м, выше 65,1 м
- Граница перегородки выше 65,1 м
- Граница перегородки ниже 65,1 м
- Граница перегородки ниже 1,2 м, выше 65,4 м
- Граница перегородки выше 65,4 м
- Граница перегородки ниже 65,4 м
- Граница перегородки ниже 1,2 м, выше 65,7 м
- Граница перегородки выше 65,7 м
- Граница перегородки ниже 65,7 м
- Граница перегородки ниже 1,2 м, выше 66,0 м
- Граница перегородки выше 66,0 м
- Граница перегородки ниже 66,0 м
- Граница перегородки ниже 1,2 м, выше 66,3 м
- Граница перегородки выше 66,3 м
- Граница перегородки ниже 66,3 м
- Граница перегородки ниже 1,2 м, выше 66,6 м
- Граница перегородки выше 66,6 м
- Граница перегородки ниже 66,6 м
- Граница перегородки ниже 1,2 м, выше 66,9 м
- Граница перегородки выше 66,9 м
- Граница перегородки ниже 66,9 м
- Граница перегородки ниже 1,2 м, выше 67,2 м
- Граница перегородки выше 67,2 м
- Граница перегородки ниже 67,2 м
- Граница перегородки ниже 1,2 м, выше 67,5 м
- Граница перегородки выше 67,5 м
- Граница перегородки ниже 67,5 м
- Граница перегородки ниже 1,2 м, выше 67,8 м
- Граница перегородки выше 67,8 м
- Граница перегородки ниже 67,8 м
- Граница перегородки ниже 1,2 м, выше 68,1 м
- Граница перегородки выше 68,1 м
- Граница перегородки ниже 68,1 м
- Граница перегородки ниже 1,2 м, выше 68,4 м
- Граница перегородки выше 68,4 м
- Граница перегородки ниже 68,4 м
- Граница перегородки ниже 1,2 м, выше 68,7 м
- Граница перегородки выше 68,7 м
- Граница перегородки ниже 68,7 м
- Граница перегородки ниже 1,2 м, выше 69,0 м
- Граница перегородки выше 69,0 м
- Граница перегородки ниже 69,0 м
- Граница перегородки ниже 1,2 м, выше 69,3 м
- Граница перегородки выше 69,3 м
- Граница перегородки ниже 69,3 м
- Граница перегородки ниже 1,2 м, выше 69,6 м
- Граница перегородки выше 69,6 м
- Граница перегородки ниже 69,6 м
- Граница перегородки ниже 1,2 м, выше 69,9 м
- Граница перегородки выше 69,9 м
- Граница перегородки ниже 69,9 м
- Граница перегородки ниже 1,2 м, выше 70,2 м
- Граница перегородки выше 70,2 м
- Граница перегородки ниже 70,2 м
- Граница перегородки ниже 1,2 м, выше 70,5 м
- Граница перегородки выше 70,5 м
- Граница перегородки ниже 70,5 м
- Граница перегородки ниже 1,2 м, выше 70,8 м
- Граница перегородки выше 70,8 м
- Граница перегородки ниже 70,8 м
- Граница перегородки ниже 1,2 м, выше 71,1 м
- Граница перегородки выше 71,1 м
- Граница перегородки ниже 71,1 м
- Граница перегородки ниже 1,2 м, выше 71,4 м
- Граница перегородки выше 71,4 м
- Граница перегородки ниже 71,4 м
- Граница перегородки ниже 1,2 м, выше 71,7 м
- Граница перегородки выше 71,7 м
- Граница перегородки ниже 71,7 м
- Граница перегородки ниже 1,2 м, выше 72,0 м
- Граница перегородки выше 72,0 м
- Граница перегородки ниже 72,0 м
- Граница перегородки ниже 1,2 м, выше 72,3 м
- Граница перегородки выше 72,3 м
- Граница перегородки ниже 72,3 м
- Граница перегородки ниже 1,2 м, выше 72,6 м
- Граница перегородки выше 72,6 м
- Граница перегородки ниже 72,6 м
- Граница перегородки ниже 1,2 м, выше 72,9 м
- Граница перегородки выше 72,9 м
- Граница перегородки ниже 72,9 м
- Граница перегородки ниже 1,2 м, выше 73,2 м
- Граница перегородки выше 73,2 м
- Граница перегородки ниже 73,2 м
- Граница перегородки ниже 1,2 м, выше 73,5 м
- Граница перегородки выше 73,5 м
- Граница перегородки ниже 73,5 м
- Граница перегородки ниже 1,2 м, выше 73,8 м
- Граница перегородки выше 73,8 м
- Граница перегородки ниже 73,8 м
- Граница перегородки ниже 1,2 м, выше 74,1 м
- Граница перегородки выше 74,1 м
- Граница перегородки ниже 74,1 м
- Граница перегородки ниже 1,2 м, выше 74,4 м
- Граница перегородки выше 74,4 м
- Граница перегородки ниже 74,4 м
- Граница перегородки ниже 1,2 м, выше 74,7 м
- Граница перегородки выше 74,7 м
- Граница перегородки ниже 74,7 м
- Граница перегородки ниже 1,2 м, выше 75,0 м
- Граница перегородки выше 75,0 м
- Граница перегородки ниже 75,0 м
- Граница перегородки ниже 1,2 м, выше 75,3 м
- Граница перегородки выше 75,3 м
- Граница перегородки ниже 75,3 м
- Граница перегородки ниже 1,2 м, выше 75,6 м
- Граница перегородки выше 75,6 м
- Граница перегородки ниже 75,6 м
- Граница перегородки ниже 1,2 м, выше 75,9 м
- Граница перегородки выше 75,9 м
- Граница перегородки ниже 75,9 м
- Граница перегородки ниже 1,2 м, выше 76,2 м
- Граница перегородки выше 76,2 м
- Граница перегородки ниже

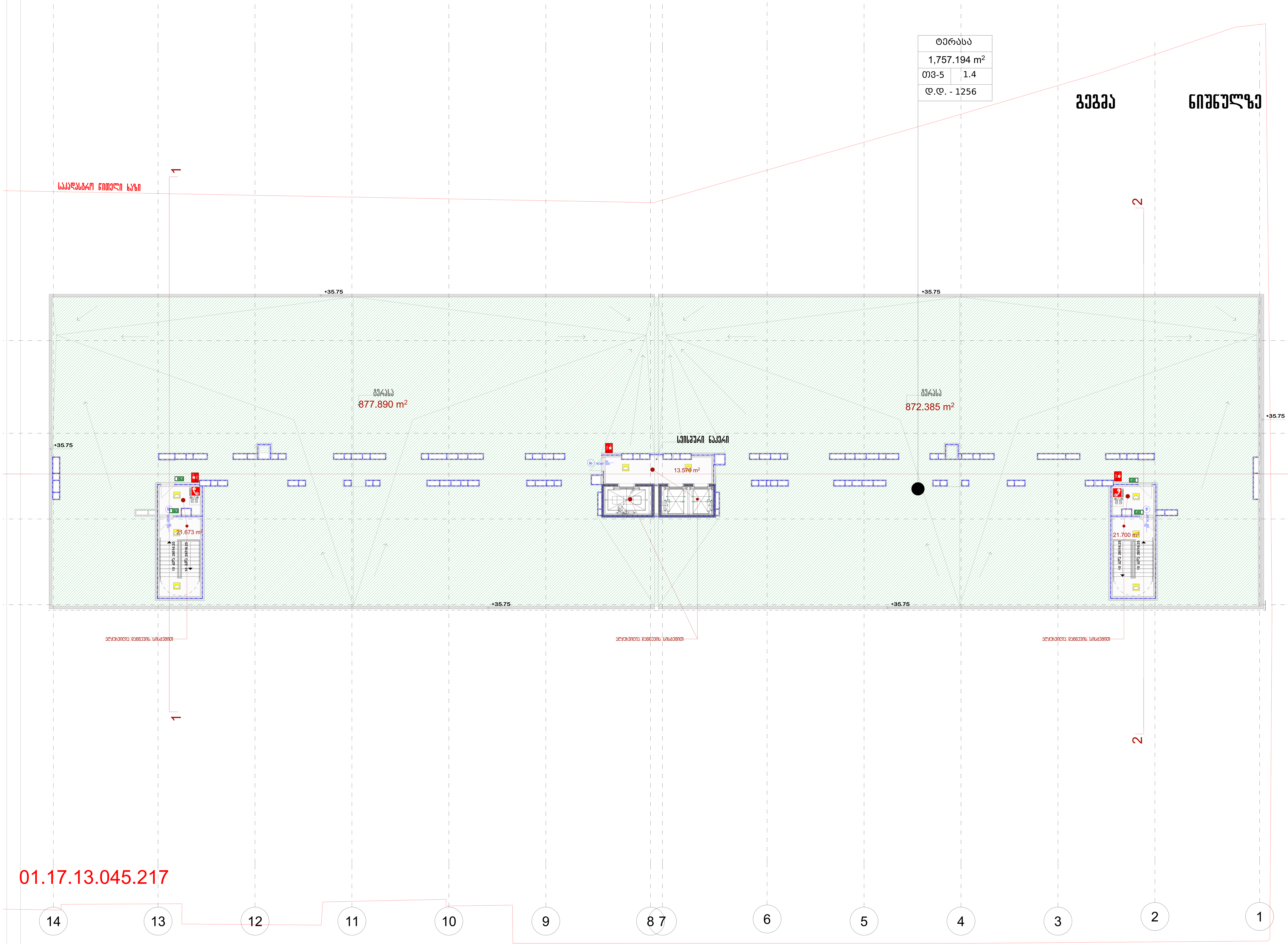

პრ. №	ნახ. №	A-3

საზაფხულო ფართობი -1750.3 კვ.მ
სადარბაზოს ფართობი -32.6 კვ.მ
დამხმარე ფართობი -27.9 კვ.მ

პირობითი აღნიშვნები

- მიწის ნაკვეთის საზღვარი
- რკ.ბეტონი
- აგური
- ბლოკი
- ფიხარი
- ერთფრთიანი კარი ზღურბლით
- ერთფრთიანი კარი ზღურბლის გარეშე
- ორფრთიანი კარი ზღურბლით
- ორფრთიანი კარი ზღურბლის გარეშე
- ი.გ.ნ იატაკის მოწყობის ნიშნული
- ს.ზ.ნ სტრუქტურის ზედაპირის ნიშნული

შენიშვნა

ზომები მოცემულია სანტიმეტრებში

აქსისი

ქ. თბილისი. ყაზბეგის გამზირი №24

პროექტის დასახელება
მრავალფუნქციური კომპლექსი
ბოჭორმის ქ. №25-ში
II და III ბლოკი

ნახაზის დასახელება
სახურავის გეგმა +34.65 ნიშნულზე

აქსისი
ქ. თბილისი ყაზბეგის გამზირი №24
ტელ: (995 32) 24 17 18
Fax: (995 32) 24 17 17

საარ. ხელმძღ	ნ. მოსულიშვილი
პროექტის ავტორი	გ. ასტახიშვილი
პროექტის ავტორი	
მთ. კონსტრუქტორი	ა. ბეროშვილი
კონსტრუქტორი	ი. ბერძენიშვილი

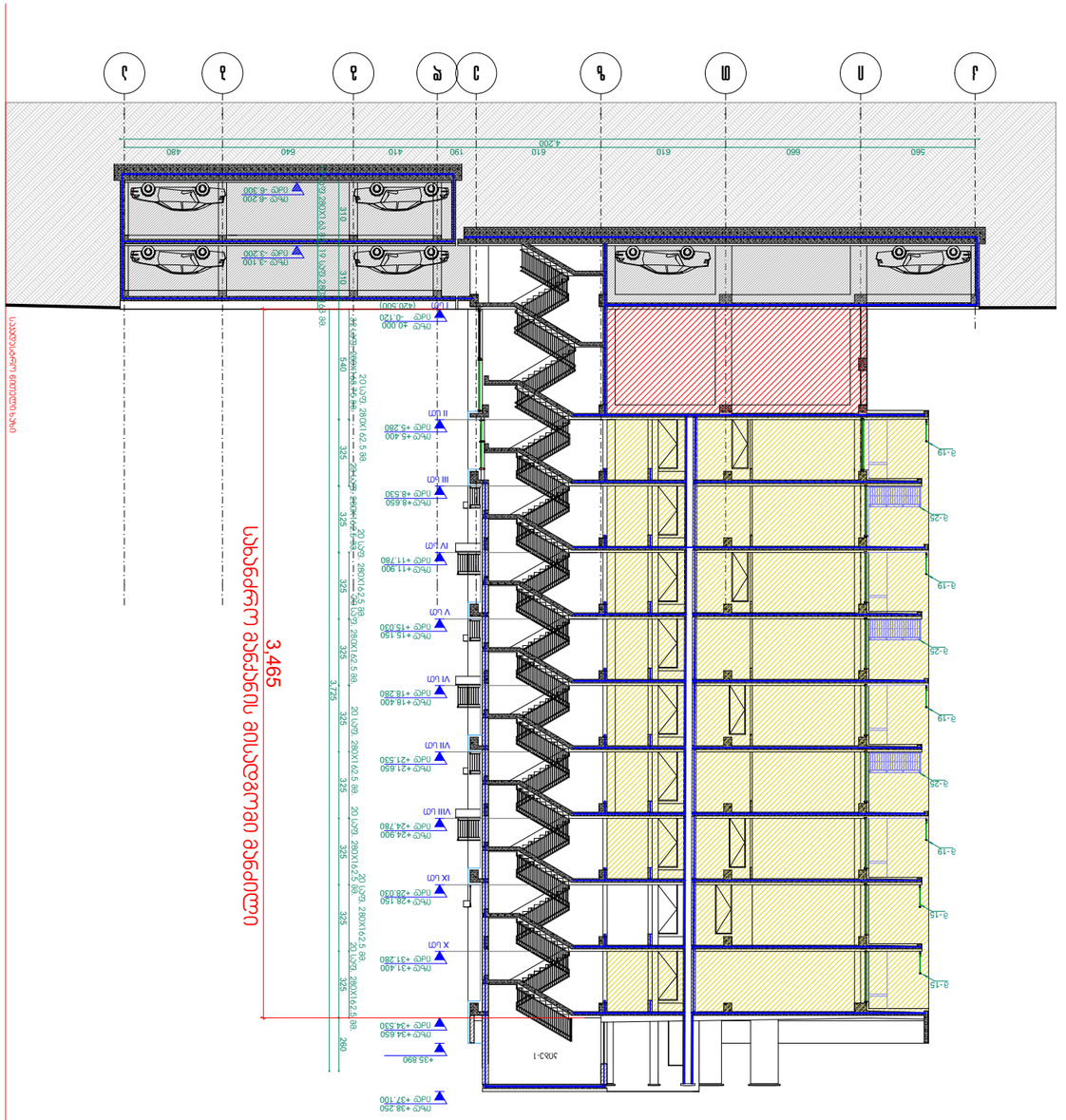
3.465
ელექტრო ფანჯრების ბლოკი
ელექტრო ფანჯრების ბლოკი
ელექტრო ფანჯრების ბლოკი

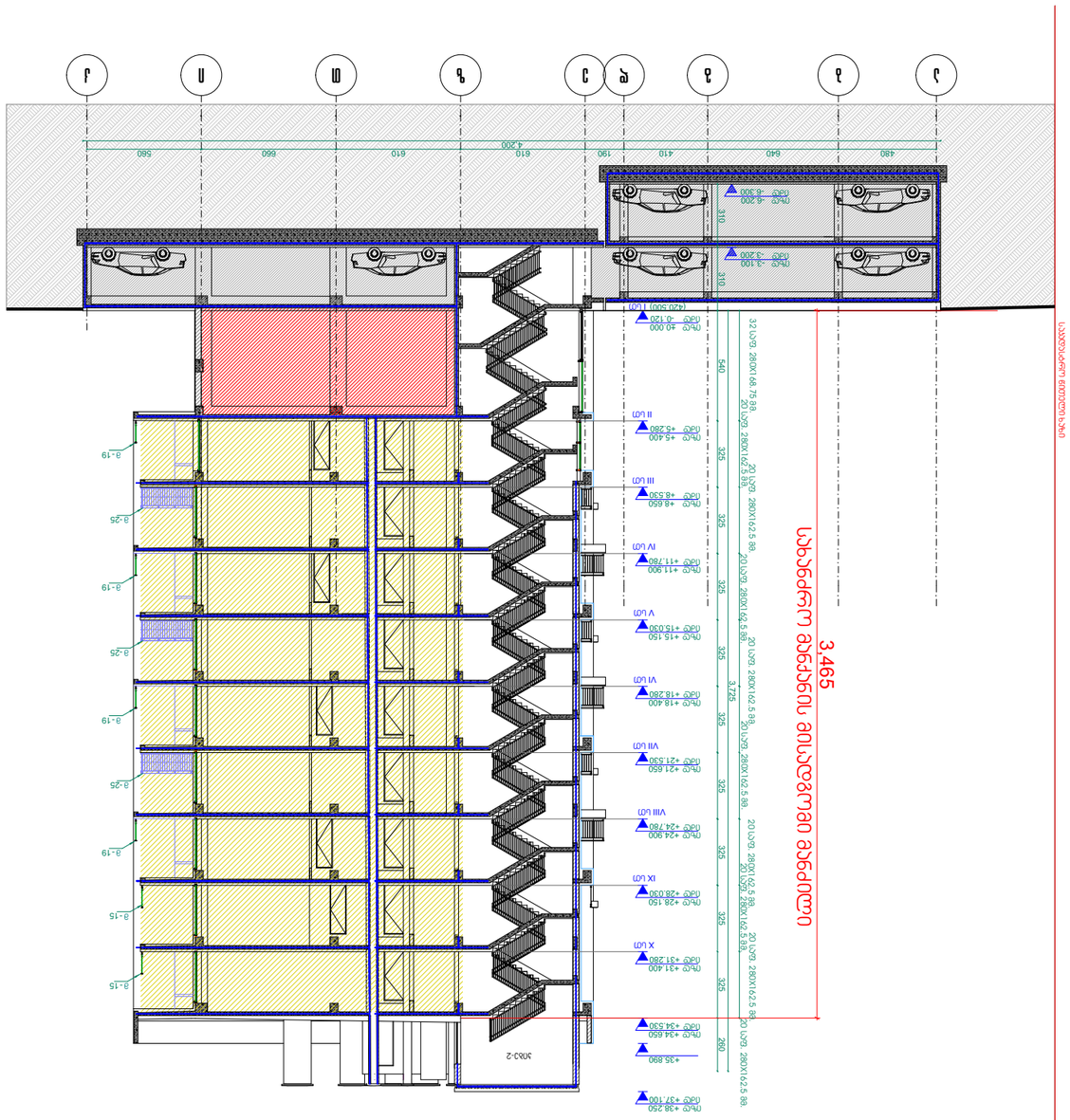

ჭრილი 2-2

ა. მაღალრიცხოვანი ტექნიკური	
პასუხისმგებელი პირი	
ტელ. (995 32) 24 17 18	
Fax (995 32) 24 17 17	
ელ. ფოსტა	
ავტორი	
ბ. ჯანელიძე	
ხელმძღვანელი	ნ. ჯანაშვილი
კონსულტანტი	
კონსულტანტი	
კონსულტანტი

ჭრილი 3-3

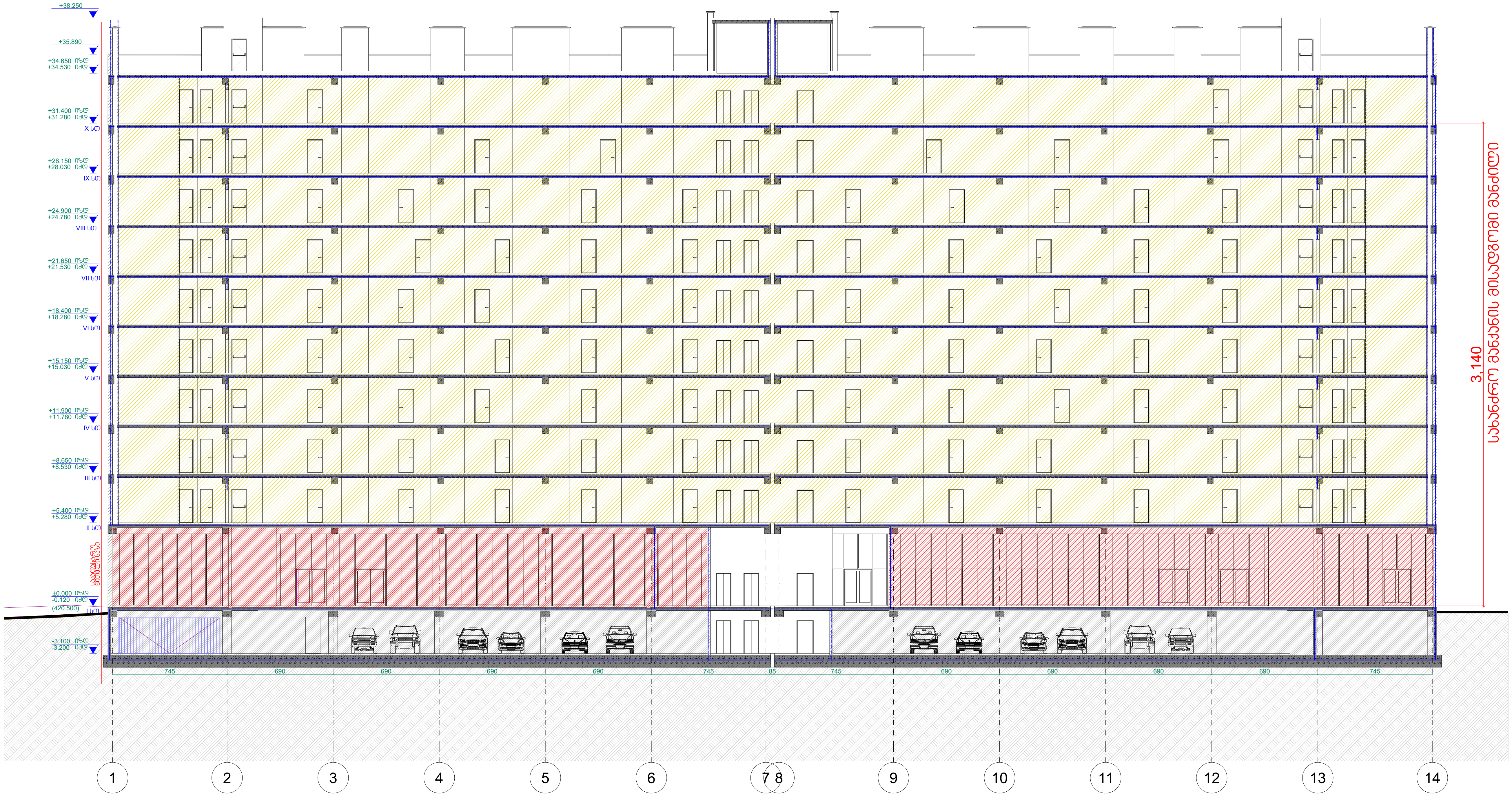

პრ. №	ნახ. №	A-3

პირობითი აღნიშვნები

შენიშვნა

აქსისი

ქ. თბილისი, ყაზბეგის გამზირი №24

პროექტის დასახელება

ნახაზის დასახელება

ჭრილი 3-3

აქსისი

ქ. თბილისი ყაზბეგის გამზირი №24
ტელ: (995 32) 24 17 18
Fax: (995 32) 24 17 17

საარ. ხელმძღვ	ნ. მოსულიშვილი
პროექტის ავტორი	გ. ასტახიშვილი
მთ. კონსტრუქტორი	ა. ბეროშვილი
კონსტრუქტორი	ი. ბერძენიშვილი

Ситуационный план

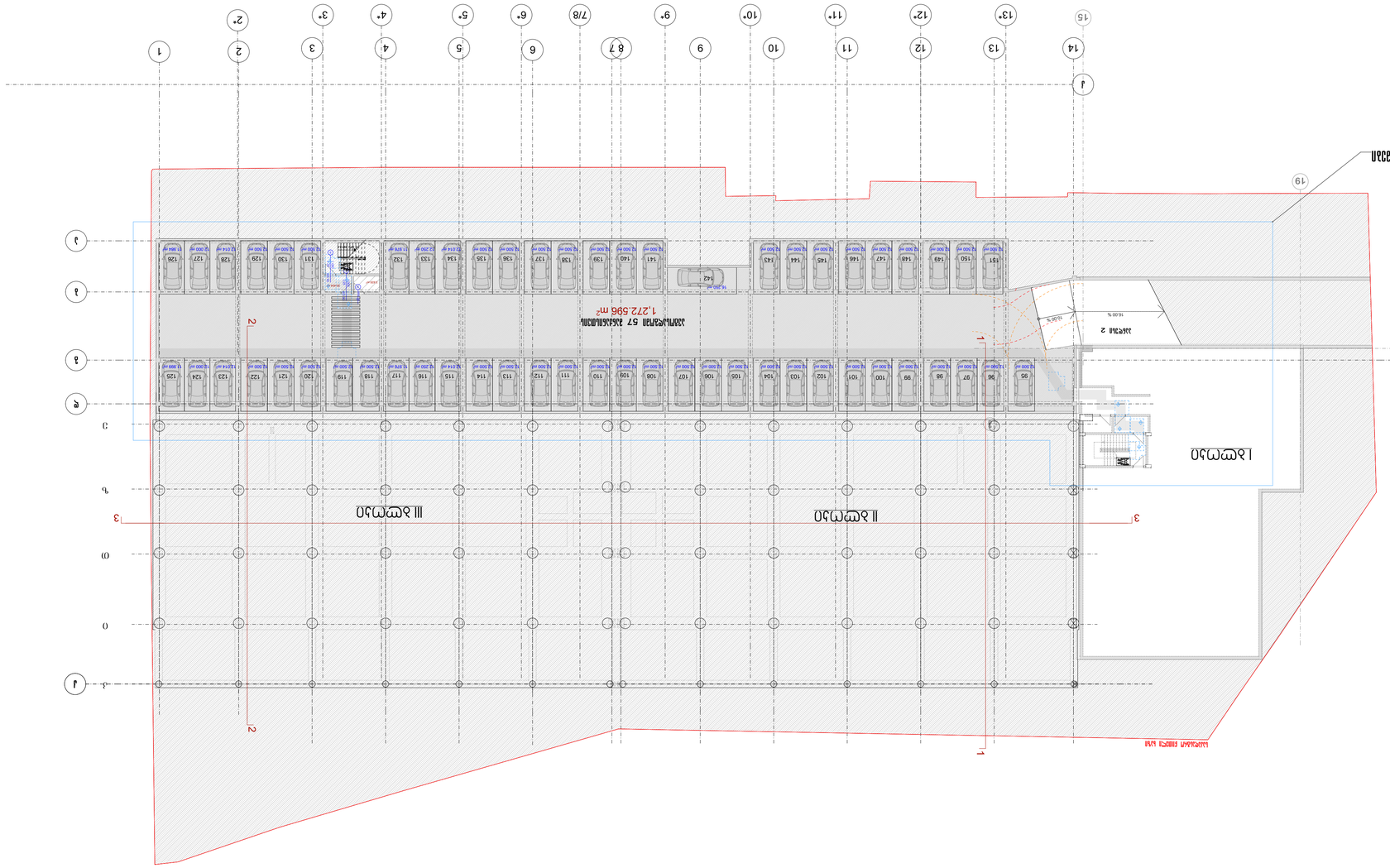

Ситуационный план размещения объекта капитального строительства на земельном участке с обозначением проектируемых зданий, сооружений, границ зон планируемого размещения объектов капитального строительства, границ зон с особыми условиями использования территории, границ территорий объектов культурного наследия, границ публичных сервитутов, границ особо охраняемых природных территорий, зон охраны объектов культурного наследия, водных объектов, их частей, береговых линий, прибрежных защитных полос, водоохранных зон, границ зон затопления, подтопления, границ зон санитарной охраны источников питьевого и хозяйственно-бытового водоснабжения, санитарно-защитных зон, зон охраны источников питьевого и хозяйственно-бытового водоснабжения, зон охраны водных объектов, границ зон охраны объектов культурного наследия, границ территорий объектов культурного наследия, границ зон с особыми условиями использования территории, границ публичных сервитутов, границ особо охраняемых природных территорий, зон охраны объектов культурного наследия, водных объектов, их частей, береговых линий, прибрежных защитных полос, водоохранных зон, границ зон затопления, подтопления, границ зон санитарной охраны источников питьевого и хозяйственно-бытового водоснабжения, санитарно-защитных зон, зон охраны источников питьевого и хозяйственно-бытового водоснабжения, зон охраны водных объектов

Инв. №	Взам. инв. №	Подпись и дата

Изм.	Кол.уч.	Лист	№ док.	Подпись	Дата
Разраб.					
Пров.					
Н. контр.					
ГИП					

Ситуационный план размещения объекта капитального строительства на земельном участке с обозначением проектируемых зданий, сооружений, границ зон планируемого размещения объектов капитального строительства, границ зон с особыми условиями использования территории, границ территорий объектов культурного наследия, границ публичных сервитутов, границ особо охраняемых природных территорий, зон охраны объектов культурного наследия, водных объектов, их частей, береговых линий, прибрежных защитных полос, водоохранных зон, границ зон затопления, подтопления, границ зон санитарной охраны источников питьевого и хозяйственно-бытового водоснабжения, санитарно-защитных зон, зон охраны источников питьевого и хозяйственно-бытового водоснабжения, зон охраны водных объектов

Стадия	Лист	Листов
П		

Общество с ограниченной ответственностью «Архитектурная мастерская «Проект»
Свидетельство о допуске к работам, которые оказывают влияние на безопасность объектов капитального строительства № 0123.02-2010-7701234567-С-001 от 15.03.2010

Условные обозначения	
Граница земельного участка	
Здание, сооружение проектируемое	
Здание, сооружение существующее	
Здание, сооружение снесенное	
Граница зоны планируемого размещения объекта капитального строительства	
Граница зоны с особыми условиями использования территории	
Граница территории объекта культурного наследия	
Граница публичного сервитута	
Граница особо охраняемой природной территории	
Зона охраны объекта культурного наследия	
Водный объект, его часть, береговая линия, прибрежная защитная полоса, водоохранная зона	
Граница зоны затопления, подтопления	
Граница зоны санитарной охраны источника питьевого и хозяйственно-бытового водоснабжения, санитарно-защитная зона, зона охраны источника питьевого и хозяйственно-бытового водоснабжения, зона охраны водного объекта	



ԳԾԱՅԻՆ ՊԼԱՆ

Գլխ. ճարտ.			
Նախագծ.			
Գլխ. տեխնոլոգ			
Գլխ. ինժեներ			
Գլխ. էլեկտրիկ			
Գլխ. ճարտ.			
Գլխ. նախագծ.			
Գլխ. ինժեներ			
Գլխ. տեխնոլոգ			
Գլխ. էլեկտրիկ			

Գլխ. ճարտ.	Ա. ՀԱՄԱՍՏԱՆՅԱՆ
Գլխ. ինժեներ	Ա. ՀՈՎՀԱՆՆԻՍՅԱՆ
Գլխ. էլեկտրիկ	Ա. ՀԱԿՈԲՅԱՆ
Գլխ. տեխնոլոգ	Ա. ՄԵԼՔՈՆՅԱՆ
Գլխ. նախագծ.	Ա. ՀԱԿՈԲՅԱՆ
Նախագծ.	Ա. ՀՈՎՀԱՆՆԻՍՅԱՆ
Գլխ. ճարտ.	Ա. ՀԱՄԱՍՏԱՆՅԱՆ

ՀՀ, ՄԱՐԶ ԱՐԱԳԱԾՈՏՆ
ՀԱՄԱՅՆՔԱՊԵՏԱՐԱՆԻ ՇԵՆՔ
ՀՀ, ՄԱՐԶ ԱՐԱԳԱԾՈՏՆ
ՀԱՄԱՅՆՔԱՊԵՏԱՐԱՆԻ ՇԵՆՔ

ՀՀ, ՄԱՐԶ ԱՐԱԳԱԾՈՏՆ ՀԱՄԱՅՆՔԱՊԵՏԱՐԱՆԻ ՇԵՆՔ	

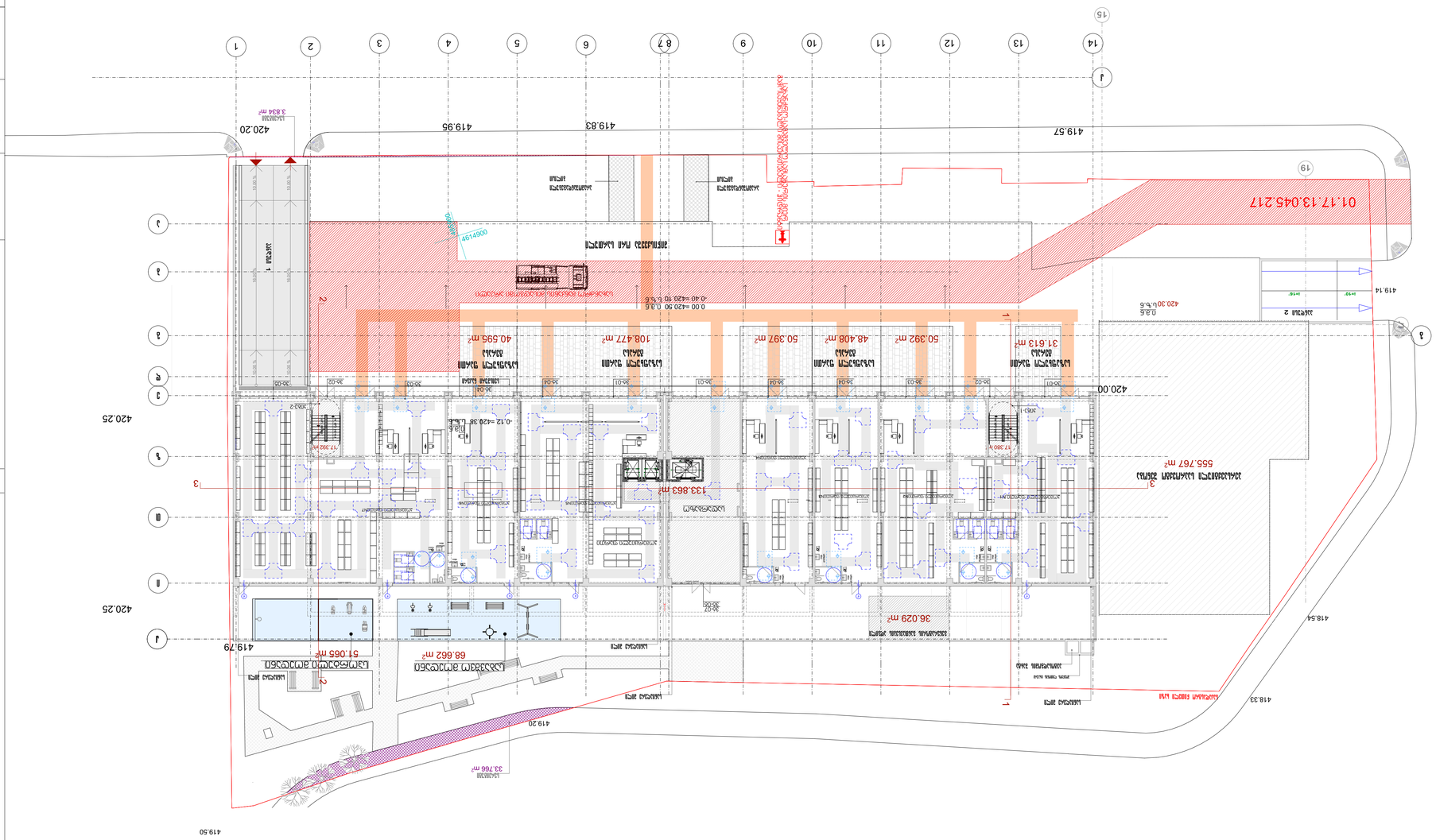

ცვლილება ნებართვის

ნებართვის პირობები

ნებართვის ტიპი

ნებართვის მოთხოვნები

ობიექტის ექსპლუატაციაში მიღების -168.7 ნ.ს.ბ
ობიექტის ექსპლუატაციაში შესვლის -329.9 ნ.ს.ბ
მიწის ნაკვეთის ექსპლუატაციაში მიღების -1360.2 ნ.ს.ბ

ნახ. №	A-3
ფურც. №	
ფურც. რაოდ.	

ნახაზის დასახელება	ქალაქ თბილისის ისტორიული ნაწილის ტერიტორიაზე არსებული ობიექტის ფასადის ფერადოვანი გადაწყვეტის პროექტი
ნახაზის №	3. მიმართული ცვლილებით №24
პროექტის დასახელება	ქალაქ თბილისის ისტორიული ნაწილის ტერიტორიაზე არსებული ობიექტის ფასადის ფერადოვანი გადაწყვეტის პროექტი
ობიექტის მისამართი	ქ. თბილისი, ჭ. №25-ში II ეკ III ეტლმის
ნახაზის დასახელება	ნახაზზე ასახული ფასადების ფრაგმენტების ფერადოვანი გადაწყვეტა
ნახაზის №	3. მიმართული ცვლილებით №24
ავტორი	ა ვ ტ ო რ ი

01.17.13.045.217

1 2 3 4 5 6 7 8 9 10 11 12 13 14

А Б В Г

Экспликация помещений

Условный номер помещения – площадь помещения, м.кв.
Категория помещения по взрывопожарной и пожарной опасности
Высота помещения, м

Экспликация полов

Условный номер пола – площадь пола, м.кв.
Тип пола

Ведомость отделки помещений

Номер помещения – наименование помещения – площадь помещения, м.кв.
Вид отделки стен, потолка, пола

Ведомость перемычек

Марка перемычки – количество, шт.

Ведомость перегородок

Марка перегородки – количество, шт.

Ведомость дверных проемов

Марка проема – количество, шт.

Ведомость оконных проемов

Марка проема – количество, шт.

Ведомость ограждений

Марка ограждения – количество, шт.

Ведомость элементов благоустройства

Марка элемента – количество, шт.

Ведомость малых архитектурных форм

Марка малой архитектурной формы – количество, шт.

Ведомость технологического оборудования

Марка оборудования – количество, шт.

Ведомость инженерного оборудования

Марка оборудования – количество, шт.

Ведомость прочих элементов

Марка элемента – количество, шт.

Ведомость конструктивных элементов

Марка элемента – количество, шт.

Ведомость элементов озеленения

Марка элемента – количество, шт.

Ведомость покрытий

Марка покрытия – площадь покрытия, м.кв.

Ведомость заполнения проемов

Марка заполнения – количество, шт.

Ведомость фасадов

Марка фасада – площадь фасада, м.кв.

Ведомость фундаментов

Марка фундамента – количество, шт.

Ведомость свай

Марка сваи – количество, шт.

Ведомость ростверков

Марка ростверка – количество, шт.

Ведомость стен подвала

Марка стены подвала – количество, шт.

Ведомость перекрытий

Марка перекрытия – площадь перекрытия, м.кв.

Ведомость колонн

Марка колонны – количество, шт.

Ведомость балок

Марка балки – количество, шт.

Ведомость ферм

Марка фермы – количество, шт.

Ведомость лестниц

Марка лестницы – количество, шт.

Ведомость пандусов

Марка пандуса – количество, шт.

Ведомость площадок

Марка площадки – количество, шт.

Ведомость ограждений кровли

Марка ограждения кровли – количество, шт.

Ведомость водосточных труб

Марка водосточной трубы – количество, шт.

Ведомость вентиляционных шахт

Марка вентиляционной шахты – количество, шт.

Ведомость дымовых труб

Марка дымовой трубы – количество, шт.

Ведомость прочих конструктивных элементов

Марка элемента – количество, шт.

Ведомость элементов кровли

Марка элемента – количество, шт.

Ведомость элементов фасада

Марка элемента – количество, шт.

Ведомость элементов интерьера

Марка элемента – количество, шт.

Ведомость элементов отделки

Марка элемента – количество, шт.

Ведомость элементов инженерного оборудования

Марка элемента – количество, шт.

Ведомость элементов технологического оборудования

Марка элемента – количество, шт.

Ведомость элементов малых архитектурных форм

Марка элемента – количество, шт.

Ведомость элементов благоустройства

Марка элемента – количество, шт.

Ведомость элементов озеленения

Марка элемента – количество, шт.

Ведомость элементов покрытий

Марка элемента – количество, шт.

Ведомость элементов заполнения проемов

Марка элемента – количество, шт.

Ведомость элементов фасадов

Марка элемента – количество, шт.

Ведомость элементов фундаментов

Марка элемента – количество, шт.

Ведомость элементов свай

Марка элемента – количество, шт.

Ведомость элементов ростверков

Марка элемента – количество, шт.

Ведомость элементов стен подвала

Марка элемента – количество, шт.

Ведомость элементов перекрытий

Марка элемента – количество, шт.

Ведомость элементов колонн

Марка элемента – количество, шт.

Ведомость элементов балок

Марка элемента – количество, шт.

Ведомость элементов ферм

Марка элемента – количество, шт.

Ведомость элементов лестниц

Марка элемента – количество, шт.

Ведомость элементов пандусов

Марка элемента – количество, шт.

Ведомость элементов площадок

Марка элемента – количество, шт.

Ведомость элементов ограждений кровли

Марка элемента – количество, шт.

Ведомость элементов водосточных труб

Марка элемента – количество, шт.

Ведомость элементов вентиляционных шахт

Марка элемента – количество, шт.

Ведомость элементов дымовых труб

Марка элемента – количество, шт.

Ведомость элементов

Фасад +8.65 бассейн

N

Ось зрительного зала

Ось сценического

Ось сценического

Ось зрительного зала

Ось технического помещения

Граница земельного участка	
Граница зоны с особыми условиями использования территории	
Граница зоны планируемого размещения объекта капитального строительства	
Граница зоны планируемого размещения линейного объекта	
Красные линии	
Линии отступа	
Границы зон действия публичных сервитутов	
Границы зон действия частных сервитутов	
Границы территории объекта культурного наследия	
Границы территории выявленного объекта культурного наследия	
Границы территории исторического поселения федерального значения	
Границы территории исторического поселения регионального значения	

Площадь земельного участка	6233.0 м²
Площадь застройки	1233.5 м²
Площадь твердых покрытий	243.4 м²
Площадь озеленения	159.0 м²

Экспликация помещений

Изм.	№
Кол.	№
А-3	

Гип	Фамилия И.О.
Нач. отд.	Фамилия И.О.
Н. контр.	Фамилия И.О.
ГАП	Фамилия И.О.

Многофункциональный культурно-развлекательный центр

Фасад С-С

Стадия | Лист | Листов

Р | 3 | 3

Архитектурное бюро «Пример»

г. Москва, ул. Примерная, д. 24, стр. 1

тел.: (495) 321-24-17-18

info@primer-arch.ru

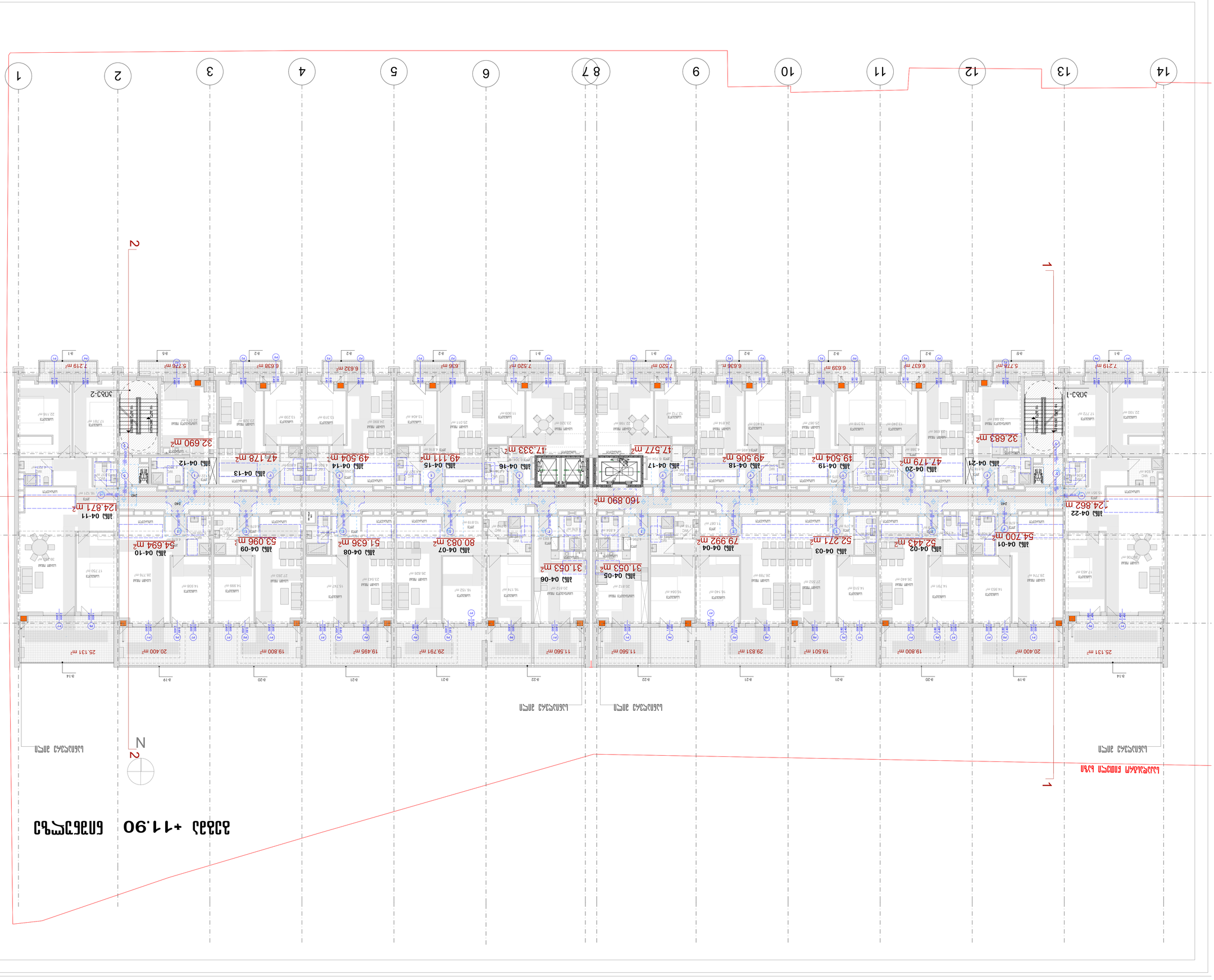
1
2
3
N
1
2
3
4
5
6
7
8
9
10
11
12
13
14
Ա
Բ
Գ
Դ
Ե
Զ
Է
Ը
Թ
Ժ
Ի
Լ
Խ
Ծ
Կ
Հ
Ձ
Ղ
Ճ
Մ
Յ
Ն
Շ
Ո
Չ
Պ
Ջ
Ռ
Ս
Վ
Տ
Ր
Ց
Ւ
Փ
Ք
Օ
Ֆ
ՀԱՐԿԱՅԻՆ ԱՆՑՈՒՄ

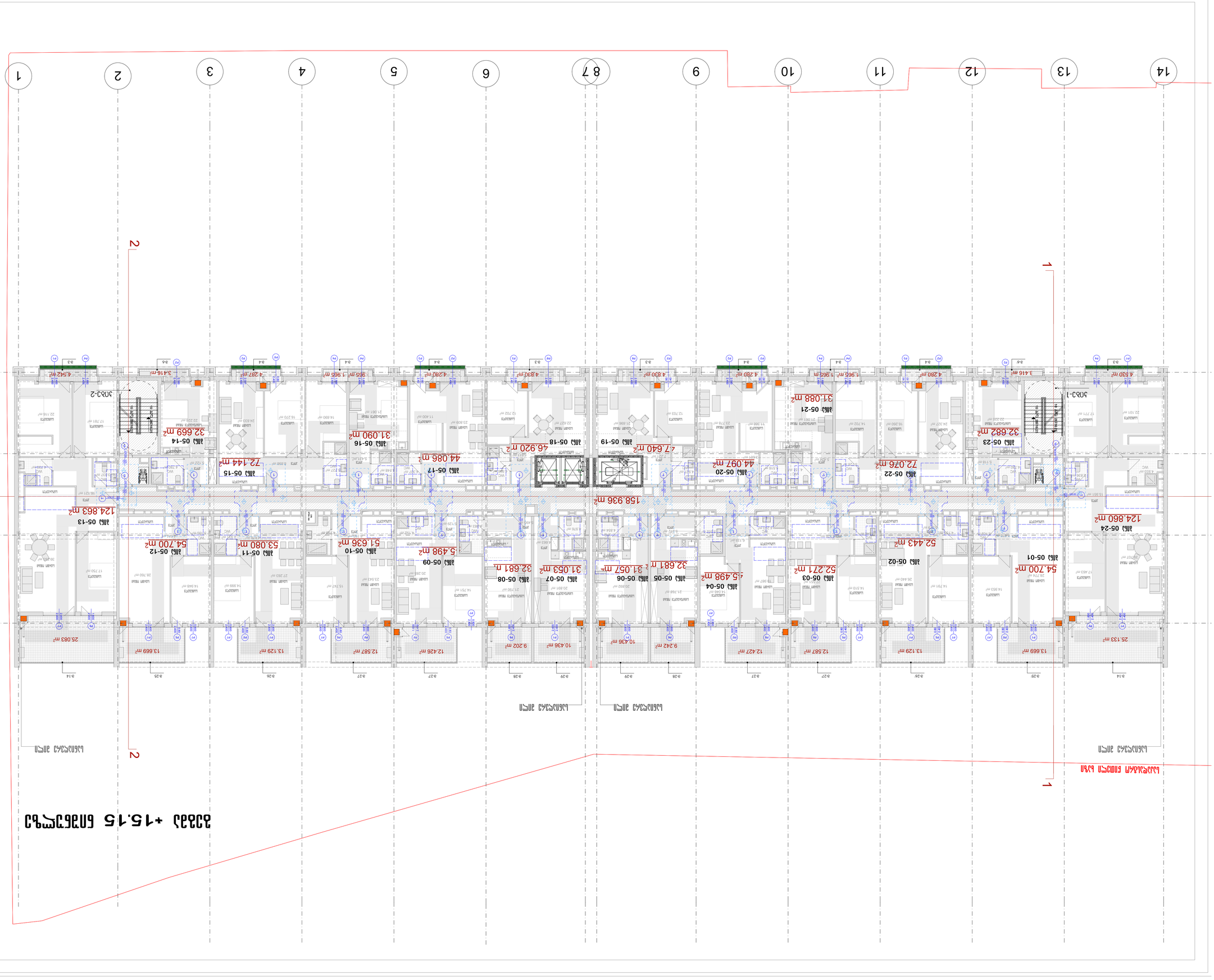
1
2
3
4
5
6
7
8
9
10
11
12
13
14
А
Б
1
2
3
Экспликация помещений 1-го этажа
Экспликация помещений 1-го этажа
Экспликация помещений 1-го этажа

გეგმა +18.40 ნიშნულზე

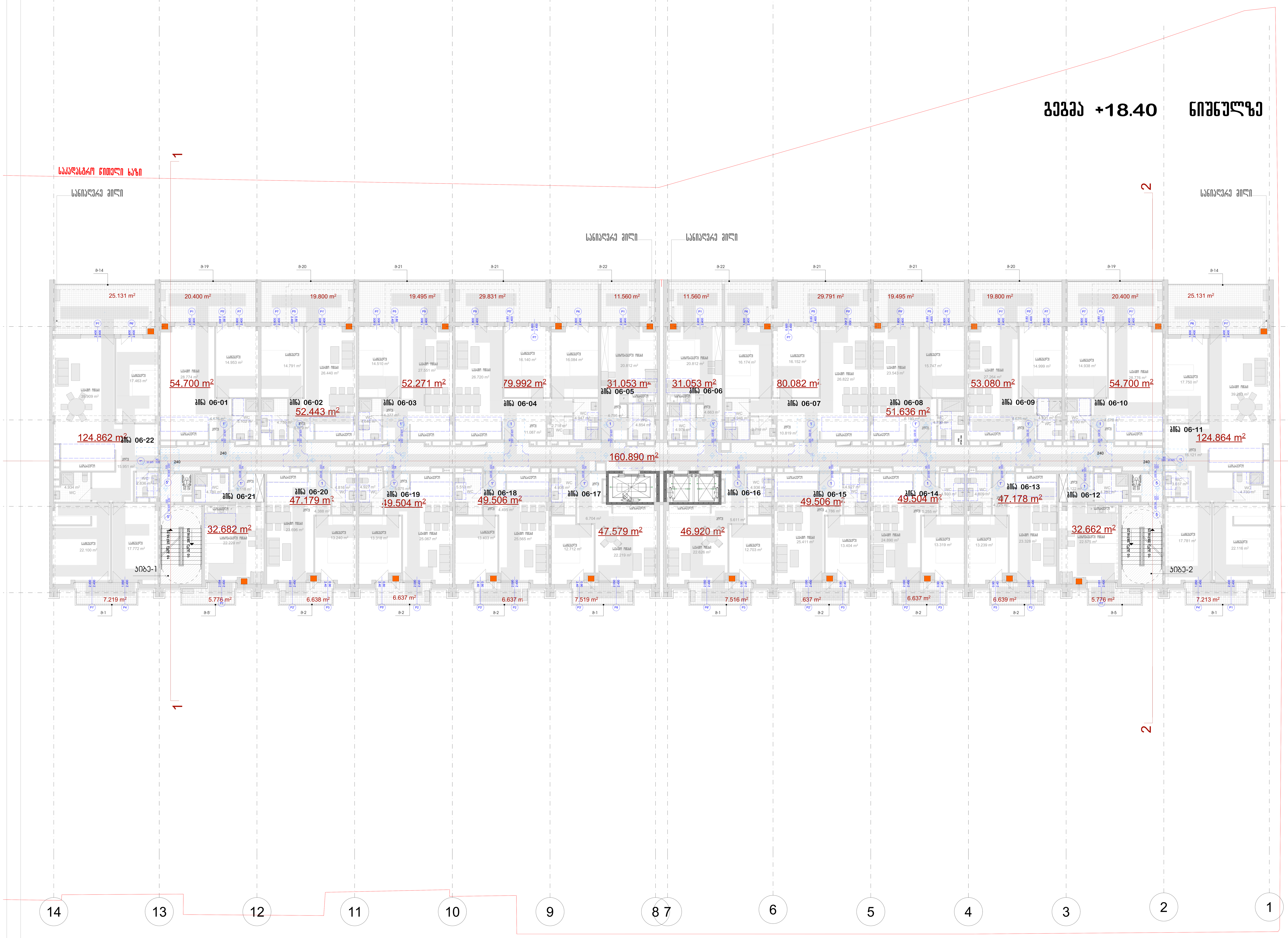

პრ. №	ნახ. №	A-3

საცხოვრებელი ფართობი -1243.2 კვ.მ
საზაფხულო ფართობი -333 კვ.მ
სადარბაზოს ფართობი -160.9 კვ.მ

პირობითი აღნიშვნები

- მიწის ნაკვეთის საზღვარი
- რკ.ბეტონი
- აგური
- ბლოკი
- ფიხარი
- ერთფრთიანი კარი ზღურბლით
- ერთფრთიანი კარი ზღურბლის გარეშე
- ორფრთიანი კარი ზღურბლით
- ორფრთიანი კარი ზღურბლის გარეშე
- ი.მ.ნ — იატაკის მოწყობის ნიშნული
- ს.ზ.ნ — სტრუქტურის ზედაპირის ნიშნული

შენიშვნა

ზომები მოცემულია სანტიმეტრებში

აქსისი

ქ. თბილისი. ყაზბეგის გამზირი №24

პროექტის დასახელება

მრავალფუნქციური კომპლექსი
ბოჭორმის ქ. №25-ში
II და III ბლოკი

ნახაზის დასახელება

გეგმა ნიშნულზე

აქსისი
ქ. თბილისი ყაზბეგის გამზირი №24
ტელ: (995 32) 24 17 18
Fax: (995 32) 24 17 17

საარ. ხელმძღვ	ნ. მოსულიშვილი
პროექტის ავტორი	გ. ასტახიშვილი
პროექტის ავტორი	
მთ. კონსტრუქტორი	ა. ბეროშვილი
კონსტრუქტორი	ი. ბერძენიშვილი

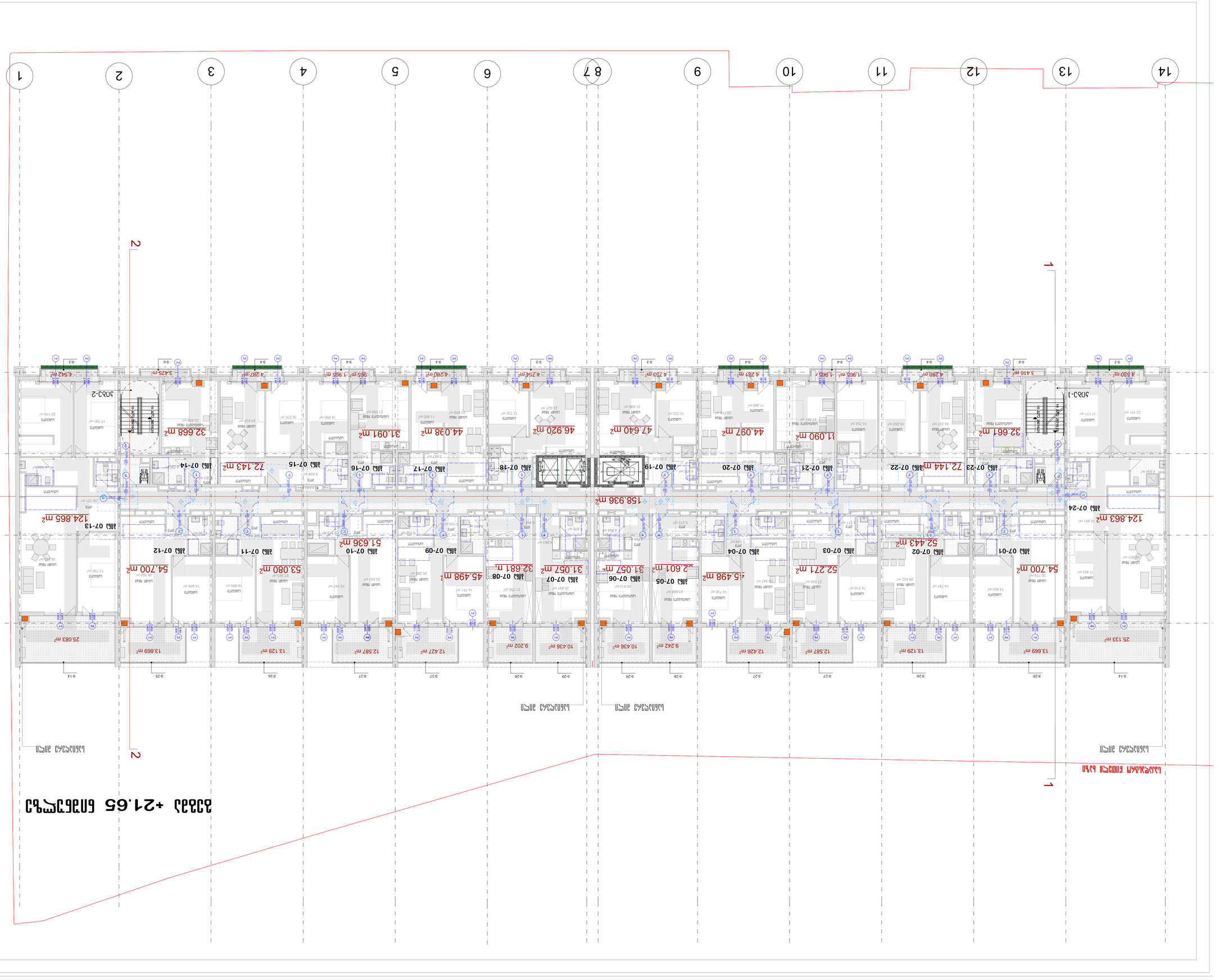
1
2
3
14
13
12
11
10
9
8
7
6
5
4
3
2
1
Д
Г
Б
А
ЗОНА-1
ЗОНА-2
124.863 m²
ЛИФТ
ЛИФТ
ЛИФТ

ԱՆՎԱՆԱՑՈՒՄ	ՀԱՏՎԱԾ
1. ԱՇԽԱՏԱՆՔԱՅԻՆ ՆԱԽԱԳԻԾ №24	
ՀԱՍԱՐԱԿԱԿԱՆ ՆՇԱՆԱԿՈՒԹՅՈՒՆՆԵՐ	
ՀԱՄԱՅՆՔԱՅԻՆ ՇԵՆՔԵՐԻ ԵՎ ՇԻՆՈՒԹՅՈՒՆՆԵՐԻ ԱՇԽԱՏԱՆՔԱՅԻՆ ՆԱԽԱԳԻԾ	
ՀԱՍԱՐԱԿԱԿԱՆ ՆՇԱՆԱԿՈՒԹՅՈՒՆ	
ՀԱՍԱՐԱԿԱԿԱՆ ԵՎ ՇԻՆԱՐԱՐԱԿԱՆ ՄԱՍԻ	
ՇԻՆՈՒԹՅԱՆ ՀԱՍՑԵ	
ՀԱՏԱԿԱՑՄԱՆ ՀԱՄԱՐ	
1. ՄԱՍՆԱԿԱՆ ՅՈՒՆԻՏԵՐԻ ՆԱԽԱԳԻԾ №24	
ՀԱՍՑԵՈՒՄ ՀԱՍԱՐԱԿԱԿԱՆ ՇԵՆՔԵՐԻ ԵՎ ՇԻՆՈՒԹՅՈՒՆՆԵՐԻ ԱՇԽԱՏԱՆՔԱՅԻՆ ՆԱԽԱԳԻԾ	
ՀԱՍԱՐԱԿԱԿԱՆ ՆՇԱՆԱԿՈՒԹՅՈՒՆ	
ՀԱՄԱՅՆՔԱՅԻ

პრ. №	ნახ. №	A-3

საცხოვრებელი ფართობი -1082.4 კვ.მ
საზაფხულო ფართობი -456 კვ.მ
სადარბაზოს ფართობი -160.9 კვ.მ

გეგმა +28.15 ნიშნულზე

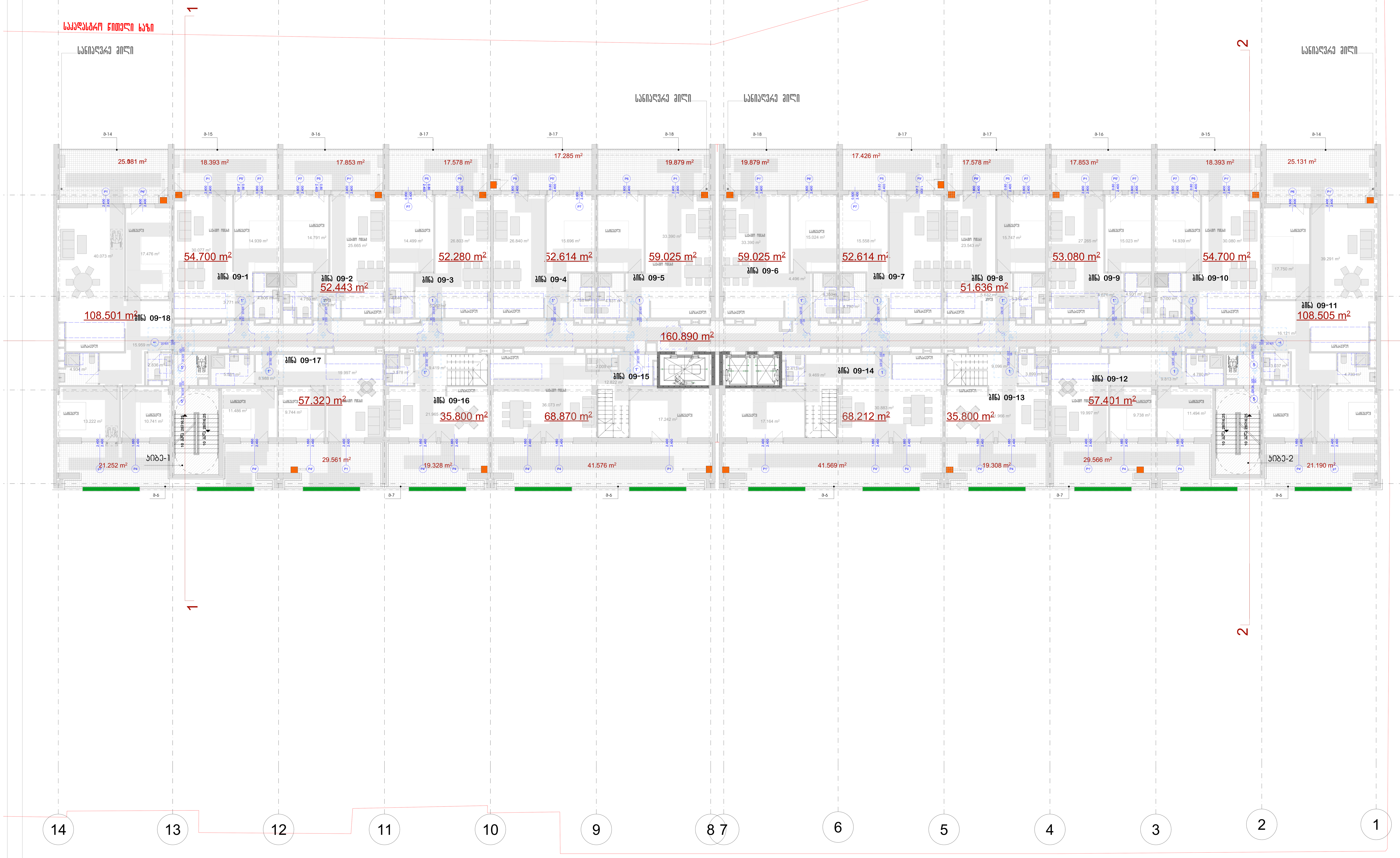

პირობითი აღნიშვნები

- მიწის ნაკვეთის საზღვარი
- რკ.ბეტონი
- აგური
- ბლოკი
- ფიხარი
- ერთფრთიანი კარი ზღურბლით
- ერთფრთიანი კარი ზღურბლის გარეშე
- ორფრთიანი კარი ზღურბლით
- ორფრთიანი კარი ზღურბლის გარეშე
- ი.მ.ნ — იატაკის მოწყობის ნიშნული
- ს.ზ.ნ — სტრუქტურის ზედაპირის ნიშნული

შენიშვნა

ზომები მოცემულია სანტიმეტრებში

ა ქ ს ი ს ი

ქ. თბილისი. ყაზბეგის გამზირი №24

პროექტის დასახელება

მრავალფუნქციური კომპლექსი
ბოჭორმის ქ. №25-ში
II და III ბლოკი

ნახაზის დასახელება

გეგმა ნიშნულზე

აქსისი
ქ. თბილისი ყაზბეგის გამზირი №24
ტელ: (995 32) 24 17 18
Fax: (995 32) 24 17 17

საპრ. ხელმძღ	ნ. მოსულიშვილი
პროექტის ავტორი	გ. ასტახიშვილი
პროექტის ავტორი	
მთ. კონსტრუქტორი	ა. ბეროშვილი
კონსტრუქტორი	ი. ბერძენიშვილი

გეგმა +31.40 ნიშნულზე

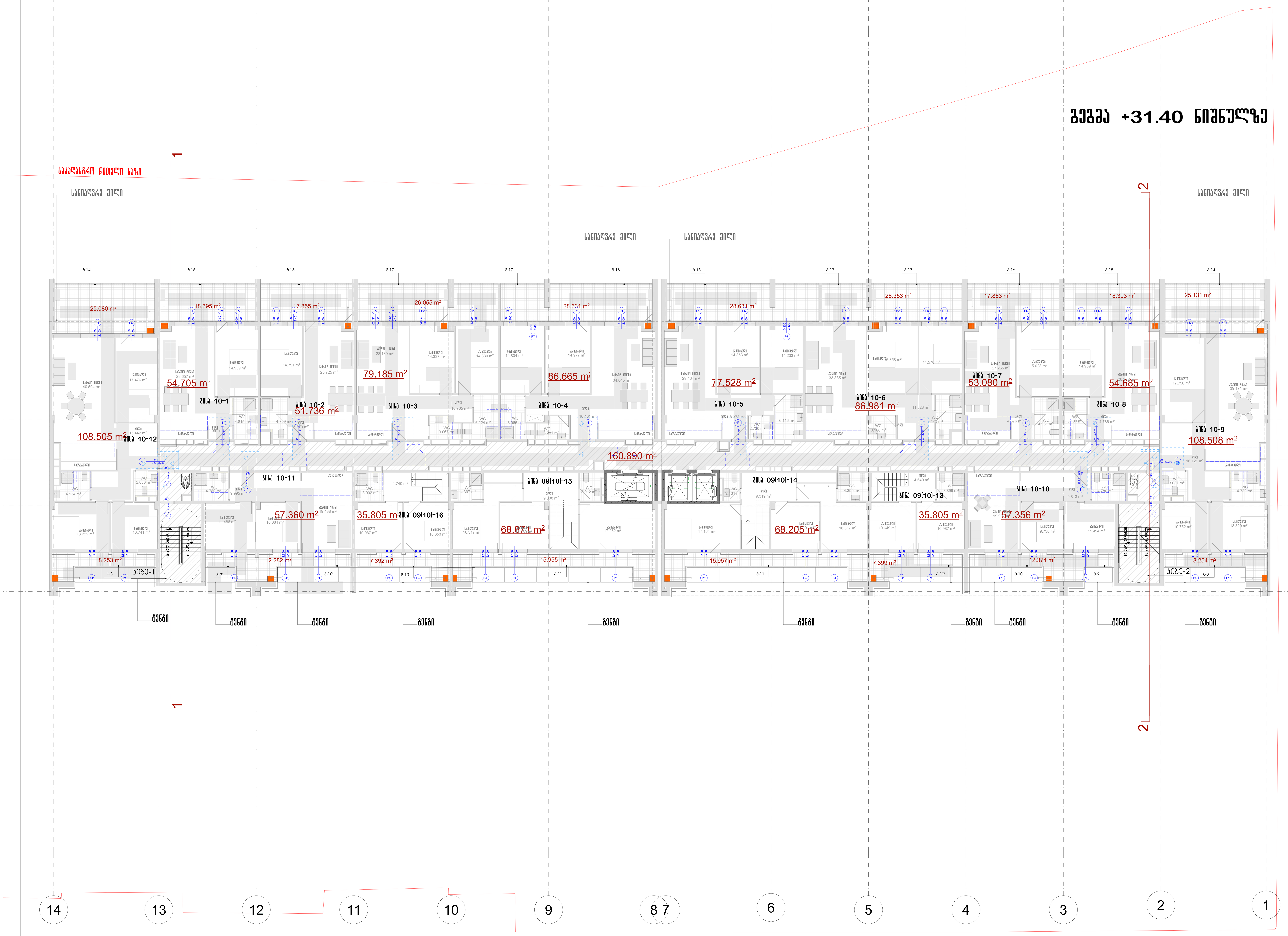

პრ. №	ნახ. №	A-3

საცხოვრებელი ფართობი -1085.2 კვ.მ
საზაფხულო ფართობი -320.6 კვ.მ
სადარბაზოს ფართობი -160.9 კვ.მ

პირობითი აღნიშვნები

- მიწის ნაკვეთის საზღვარი
- რკ.ბეტონი
- აგური
- ბლოკი
- ფიხარი
- ერთფრთიანი კარი ზღურბლით
- ერთფრთიანი კარი ზღურბლის გარეშე
- ორფრთიანი კარი ზღურბლით
- ორფრთიანი კარი ზღურბლის გარეშე
- ი.მ.ნ — იატაკის მოწყობის ნიშნული
- ს.ზ.ნ — სტრუქტურის ზედაპირის ნიშნული

შენიშვნა

ზომები მოცემულია სანტიმეტრებში

ა ქ ს ი ს ი

ქ. თბილისი. ყაზბეგის გამზირი №24

პროექტის დასახელება

მრავალფუნქციური კომპლექსი ბოჭორმის ქ. №25-ში II და III ბლოკი

ნახაზის დასახელება

გეგმა ნიშნულზე

აქსისი
ქ. თბილისი ყაზბეგის გამზირი №24
ტელ: (995 32) 24 17 18
Fax: (995 32) 24 17 17

საარ. ხელმძღ	ნ. მოსულიშვილი
პროექტის ავტორი	გ. ასტახიშვილი
პროექტის ავტორი	
მთ. კონსტრუქტორი	ა. ბეროშვილი
კონსტრუქტორი	ი. ბერძენიშვილი

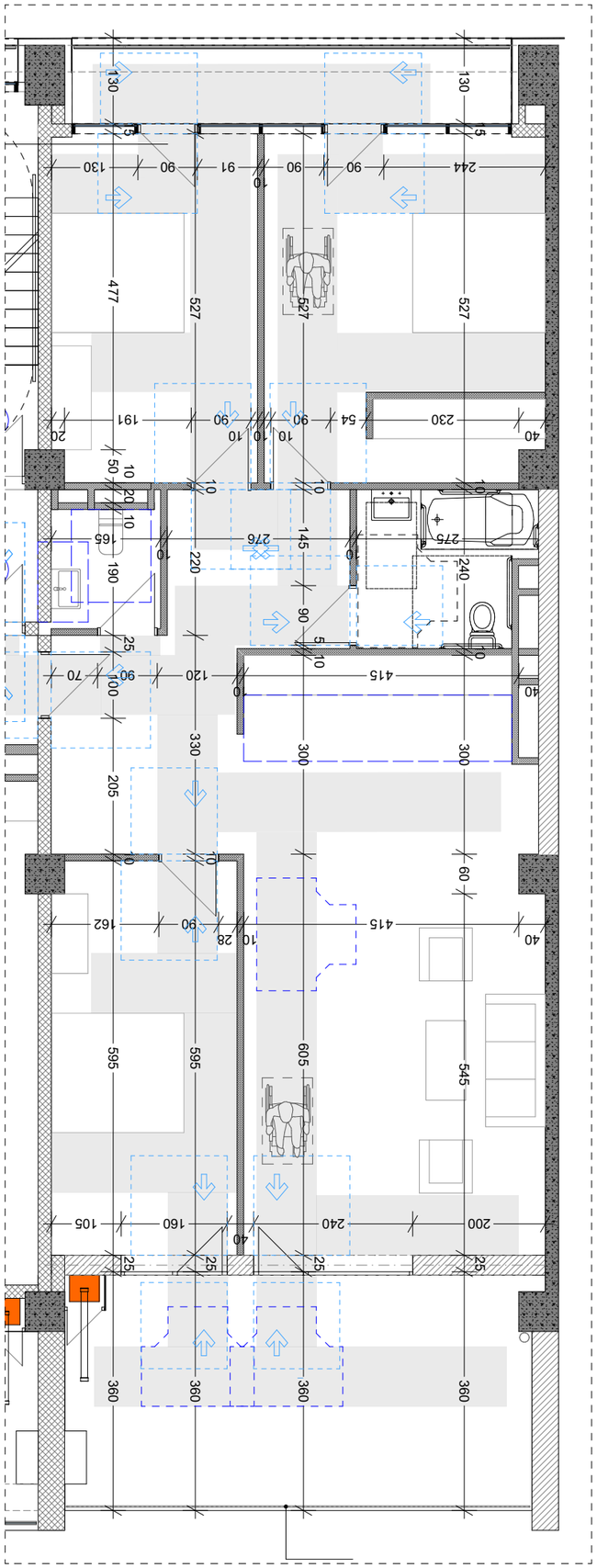

1 N СХЕМА ЭЛЕКТРИЧЕСКОЙ

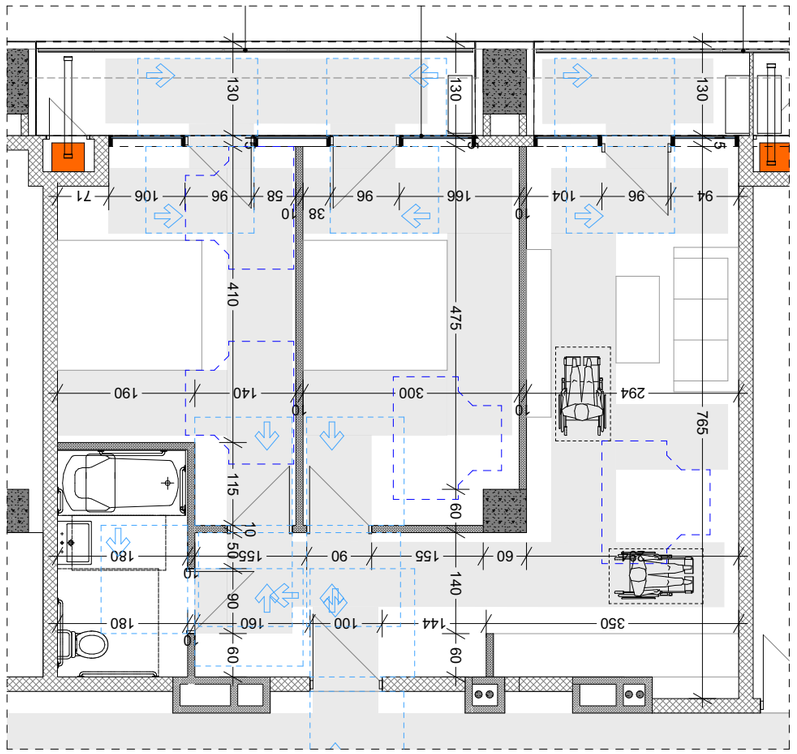

2 N СХЕМА ЭЛЕКТРИЧЕСКОЙ

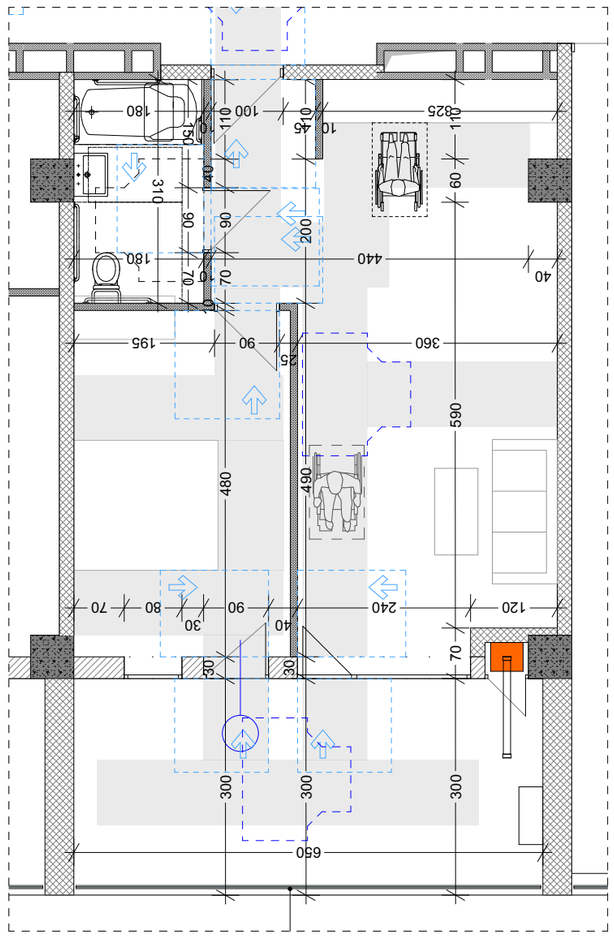

3 N СХЕМА ЭЛЕКТРИЧЕСКОЙ

Экспликация помещений

№	Наименование	Площадь, м²
1	1-комнатная квартира №24	
2	1-комнатная квартира №24	
3	1-комнатная квартира №24	

Условные обозначения

- Линия сечения
- Перегородки
- Стены
- Перегородки из гипсокартонных листов
- Перегородки из гипсокартонных листов
- Перегородки из гипсокартонных листов
- Линия сечения
- Линия сечения

Спецификация

Поз.	Наименование	Примечание
1.	Двери межкомнатные	
2.	Двери межкомнатные	
3.	Двери межкомнатные	
4.	Двери межкомнатные	
5.	Двери межкомнатные	
6.	Двери межкомнатные	

ООО «Дом»
Факс: (995 32) 24 17 17
тел.: (995 32) 24 17 18
г. Дом город квартал №24

Изм.	Кол. уч.	Лист	№ док.	Подпись	Дата
Разработал					
Проверил					
Н. контр.					
ГИП					

Стадия	Лист	Листов
Р	1	1

Планы квартир

Инв. № подл.	Подпись и дата	Взам. инв. №

А-3

A-1 ტიპის ბინის მისაწვდომი სველი წერტილების დეტალური ნახაზები

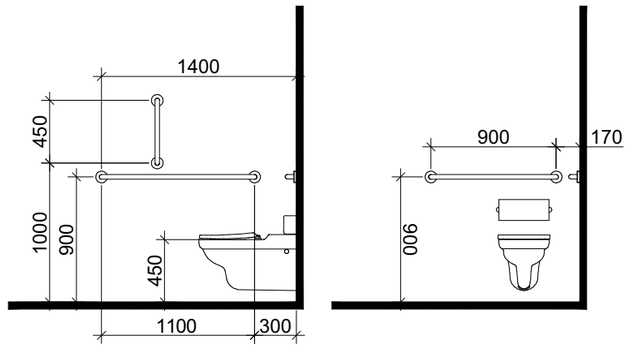

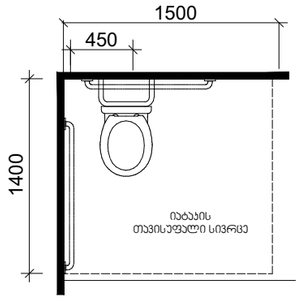

თავისუფალი სივრცე კართან მანევრირებისთვის
ანჯამიანი კარი
წინიდან მისაწვდომი - მიწოლით გაღება

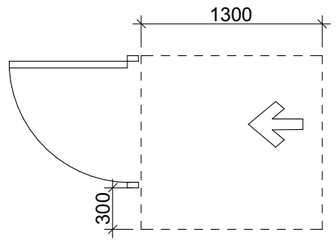

დასაჯდომის მქონე აბაზანა
ხელმოსაჯიდი ძელებით

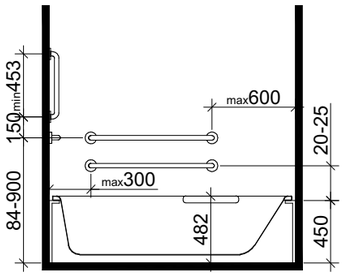

ხელსაბანის მდებარეობა

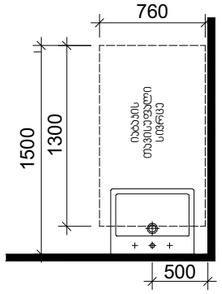

თავისუფალი სივრცე
ფეხის ფალანგისთვის

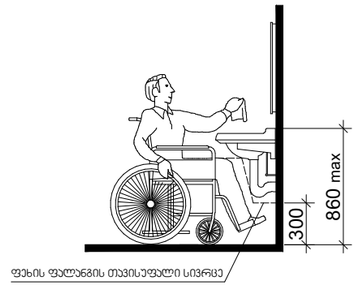

T ფორმის მოსატრიალებელი სივრცე
ვარიანტი 1

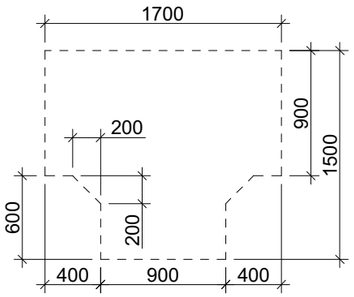

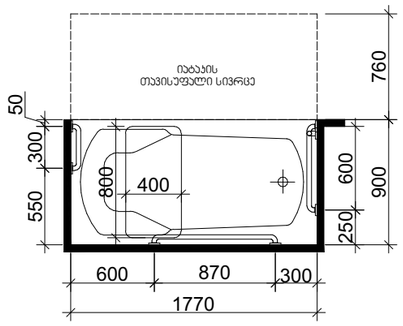

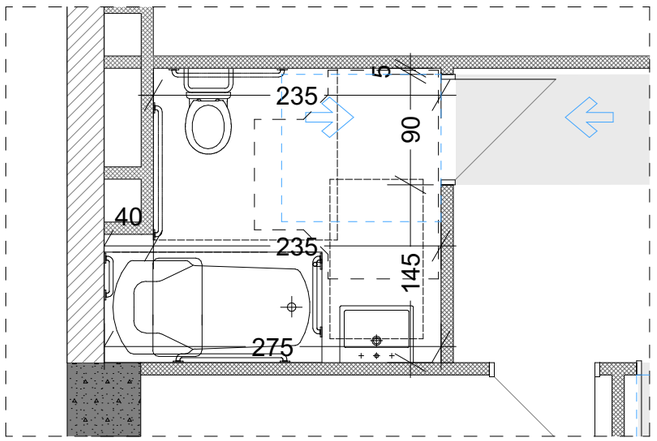

პრ. №	ნახ. № A-3

პირობითი აღნიშვნები

- ბინის ნაკვთის საზღვარი
- რკალშრეა
- ბეტონი
- ხვრელი
- მილაკი
- ჭამფრომიანი კარი ზღურბლით
- ჭამფრომიანი კარი ზღურბლის გარეშე
- ორფრთიანი კარი ზღურბლით
- ორფრთიანი კარი ზღურბლის გარეშე
- 0.2.6 მანძილის ციფრობრივი ნიშნული
- 6.9.6 სართულშუალო ზედაპირის ნიშნული

შენიშვნა

ზომები მოცემულია სანაგვეებრეებში

ა ქ ს ი ს ი

ქ. თბილისი. ყაზბეგის გამზირი №24

პროექტის დასახელება

ნახაზის დასახელება

ა ქ ს ი ს ი
ქ. თბილისი ყაზბეგის გამზირი №24
ტელ: (995 32) 24 17 18
Fax: (995 32) 24 17 17

სპარ. ხელმძღვ	ნ. მოსულიშვილი
პროექტის ავტორი	გ. ასპანიშვილი
პროექტის ავტორი	
ჟმ. კონსტრუქტორი	ა. ბერიშვილი
კონსტრუქტორი	ი. ბერძენიშვილი

ა-2 ტიპის ბინის მისაწვდომი სველი წერტილების დეტალური ნახაზები

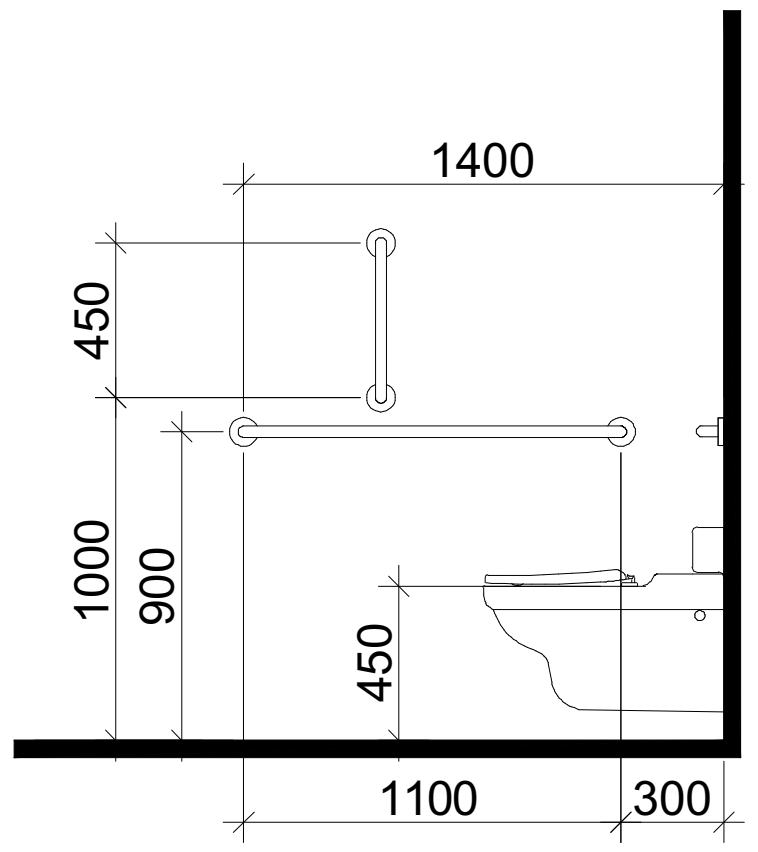

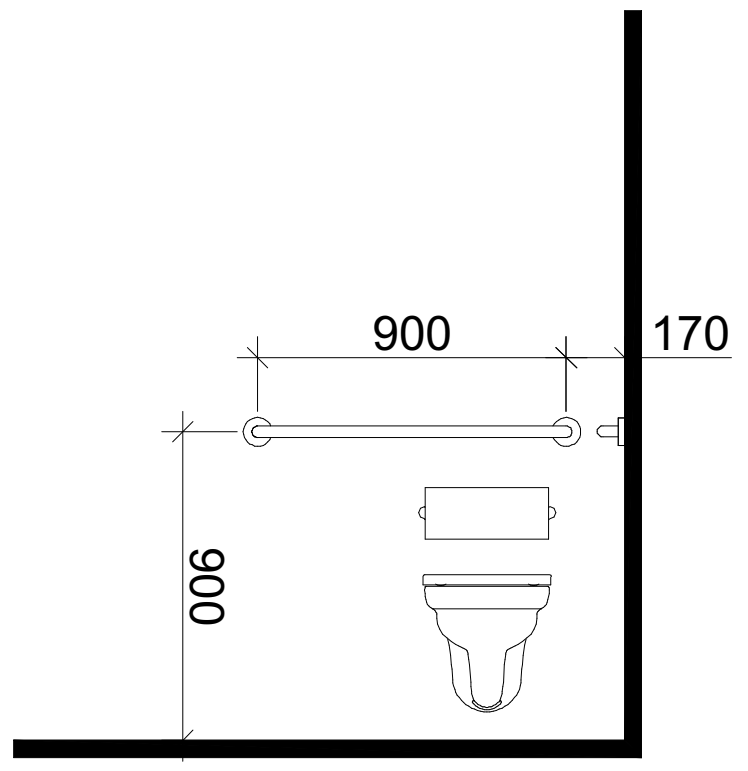

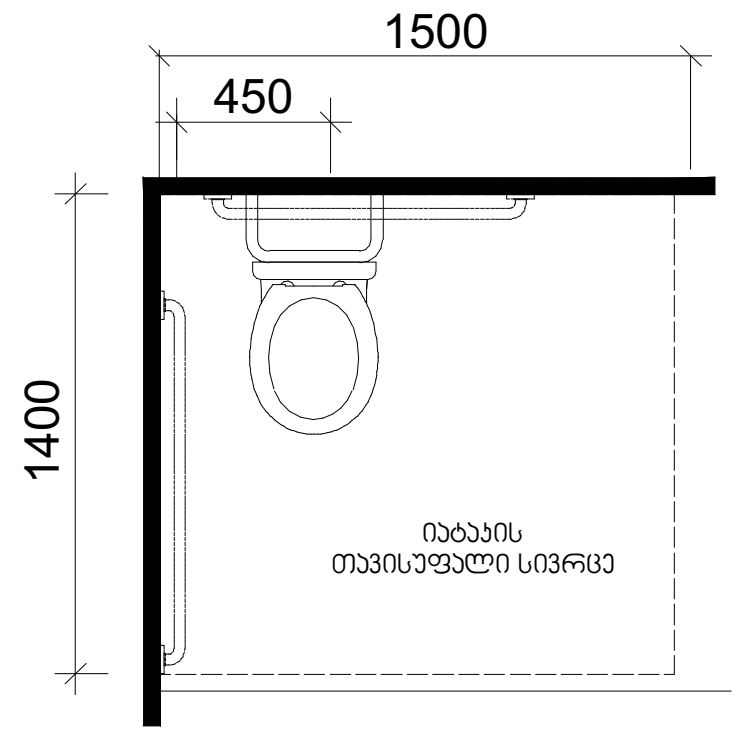

თავისუფალი სივრცე კართან მანევრირებისთვის
ანჯამიანი კარი
წინიდან მისაწვდომი - მიწოლით გაღება

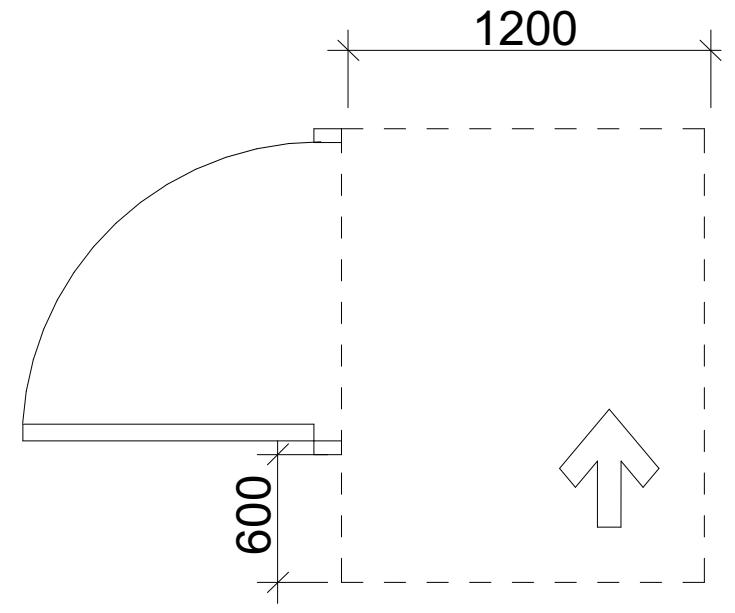

დასახდომის მქონე აბაზანა
ხელმოსაჭიდი ძელებით

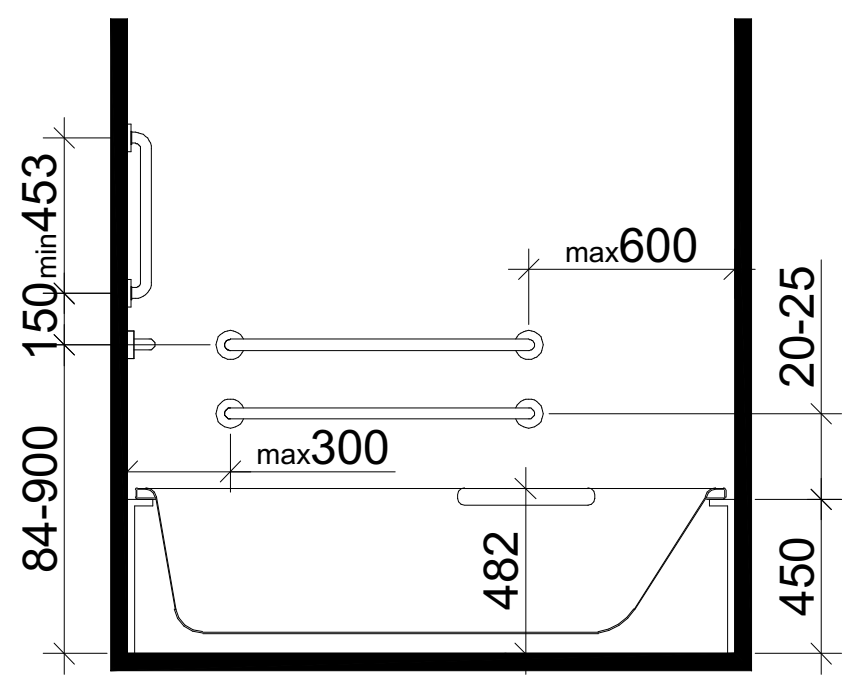

ხელსაბანის მდებარეობა

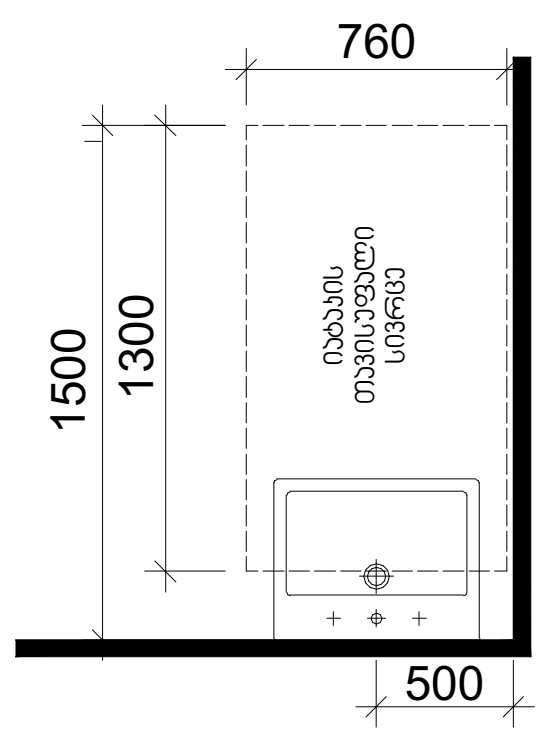

თავისუფალი სივრცე
ფეხის ფალანგისთვის

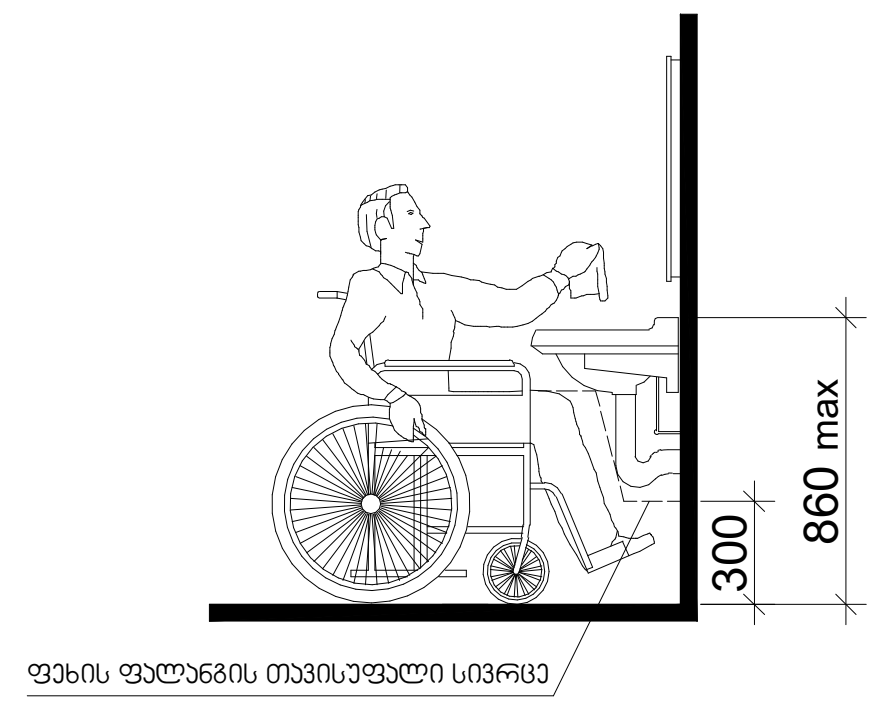

T ფორმის მოსატრიალებელი სივრცე
ვარიანტი 1

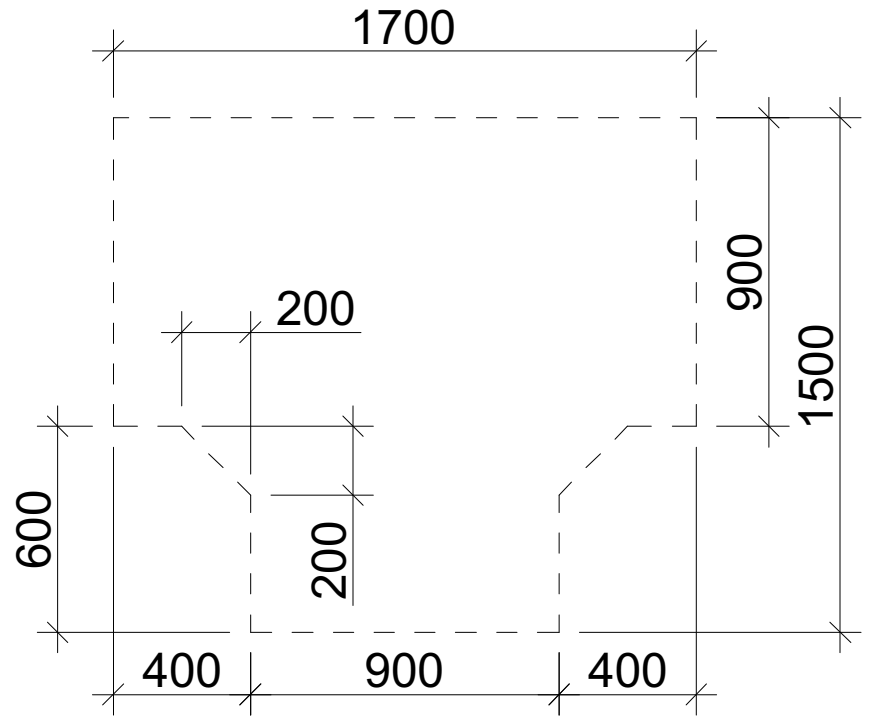

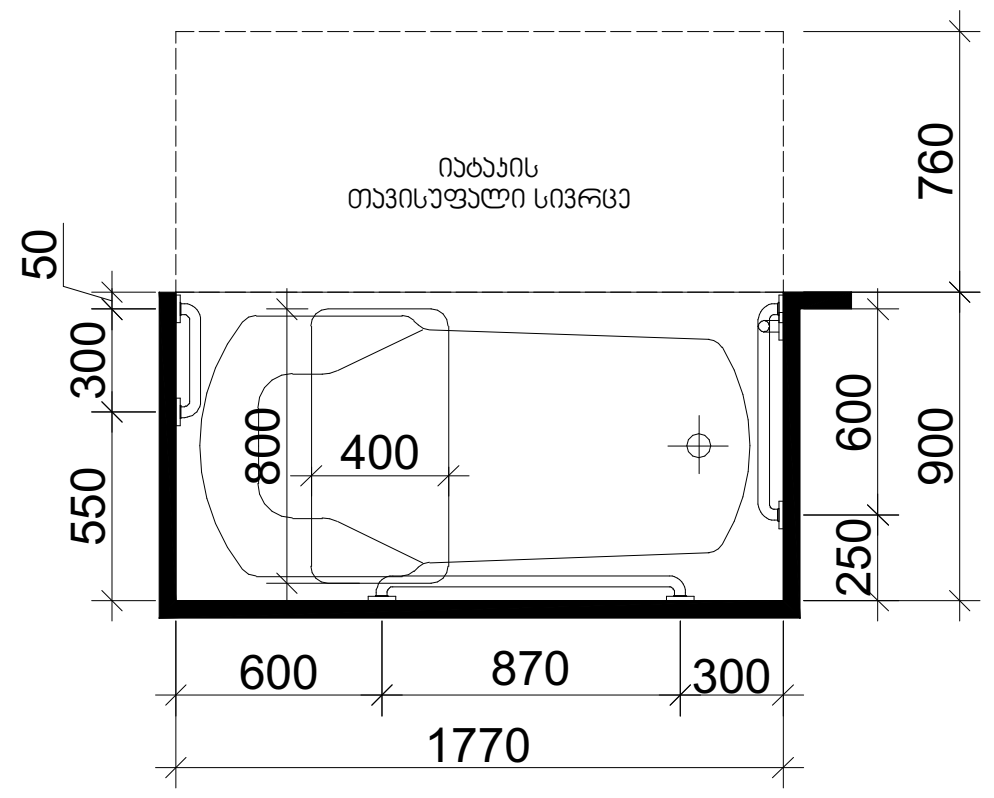

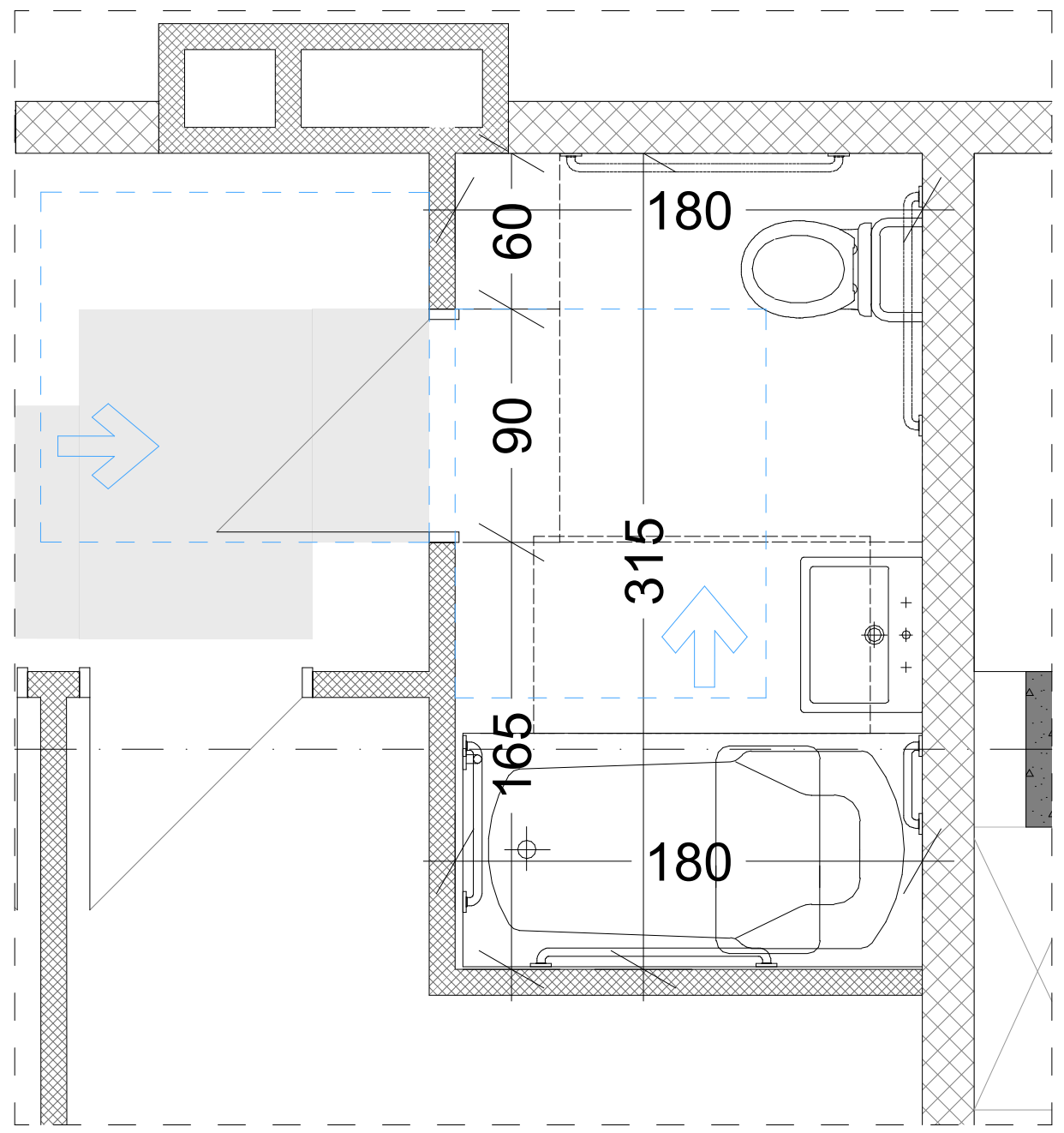

არ. №	ნახ. №	A-3

პირობითი აღნიშვნები

	მიწის ნაკვეთის საზღვარი
	რკ.ბეტონი
	აგური
	ბლოკი
	ფიხარი
	ერთფრთიანი კარი ზღურბლით
	ერთფრთიანი კარი ზღურბლის გარეშე
	ორფრთიანი კარი ზღურბლით
	ორფრთიანი კარი ზღურბლის გარეშე
ი.მ.ნ	იატაკის მოწყობის ნიშნული
ს.ზ.ნ	სტრუქტურის ზედაპირის ნიშნული

შენიშვნა

ზომები მოცემულია სანტიმეტრებში

ა ქ ს ი ს ი

ქ. თბილისი. ყაზბეგის გამზირი №24

პროექტის დასახელება

ნახაზის დასახელება

ა ქ ს ი ს ი
ქ. თბილისი ყაზბეგის გამზირი №24
ტელ: (995 32) 24 17 18
Fax: (995 32) 24 17 17

საარ. ხელმძღვ	ნ. მოსულიშვილი
პროექტის ავტორი	გ. ასტახიშვილი
პროექტის ავტორი	
მთ. კონსტრუქტორი	ა. ბეროშვილი
კონსტრუქტორი	ი. ბერძენიშვილი

ა-3 ტიპის ბინის მისაწვდომი სველი წერტილების დეტალური ნახაზები

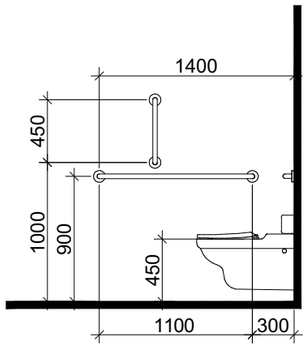

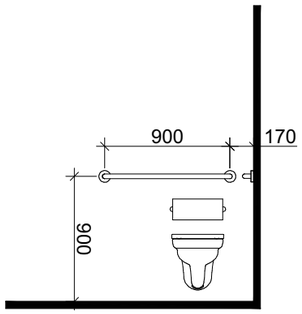

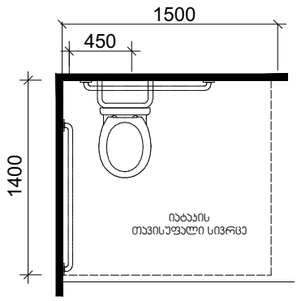

თავისუფალი სივრცე პართან მანევრირებისთვის
ანჯამიანი პარი
ბინიდან მისაწვდომი - მიწოლით გაღება

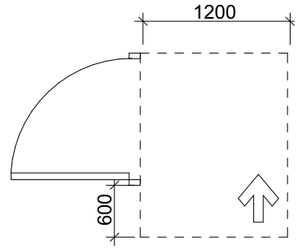

დასაჯდომის მჭონე აბაზანა
ხელმოსაჯიდი ძელებით

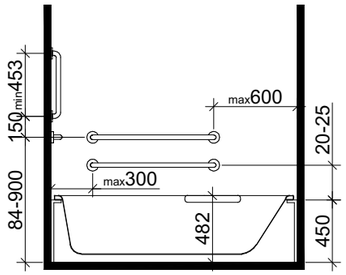

ხელსაბანის მდებარეობა

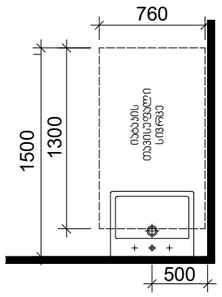

თავისუფალი სივრცე
ფეხის ფალანგისთვის

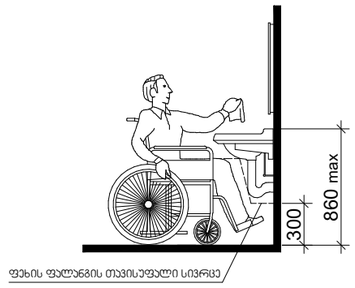

T ფორმის მოსატრიალებელი სივრცე
ვარიანტი 1

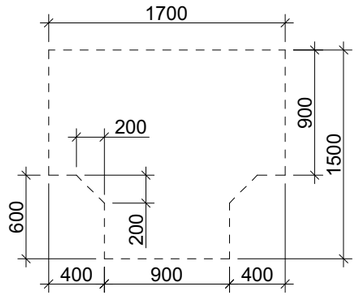

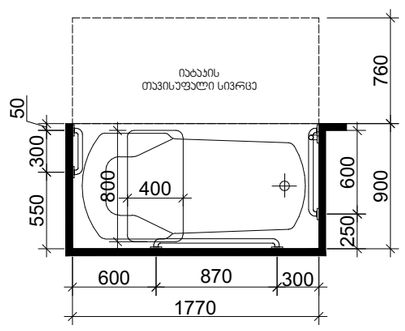

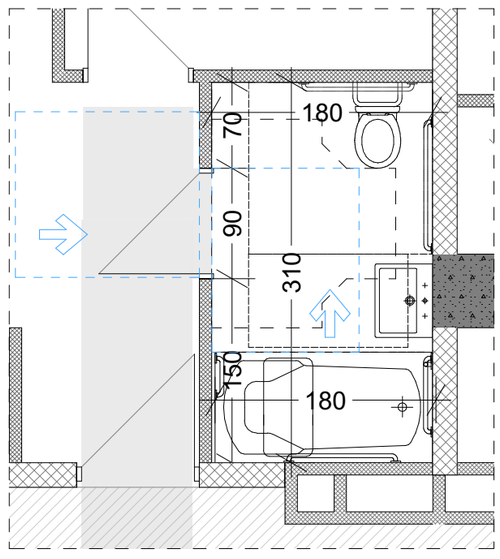

არქიტექტურული ნაწილი

ბინის ნაკვთის საზღვარი	
რკალებრივი	
ბეტონი	
ხვრელი	
მინაჭერი	
გარეშემობრუნებული კარი ზღურბლით	
გარეშემობრუნებული კარი ზღურბლის გარეშე	
ორფრთიანი კარი ზღურბლით	
ორფრთიანი კარი ზღურბლის გარეშე	
0.2.5	მასშტაბის მიხედვის ნიშნული
ს.დ.ნ	სანიტარიის ზედაპირის ნიშნული

შენიშვნა

ზომები მოცემულია სანიმუშეებრივში

ა ქ ს ი ნ ი

ქ. თბილისი. ყაზბეგის გამზირი №24

პროექტის დასახელება

ნახაზის დასახელება

ა ქ ს ი ნ ი
ქ. თბილისი ყაზბეგის გამზირი №24
ტელ: (995 32) 24 17 18
Fax: (995 32) 24 17 17

სპარ. ხელმძღვ	ნ. ქოსოლიშვილი
პროექტის ავტორი	გ. ასპახიშვილი
პროექტის ავტორი	
ჟმ. კონსტრუქტორი	ა. ბერიშვილი
კონსტრუქტორი	ი. ბერიძნიშვილი

პრ. №	ნახ. №	A-3

სომერციული მისაწვდომი სველი წერტილების დეტალური ნახაზები

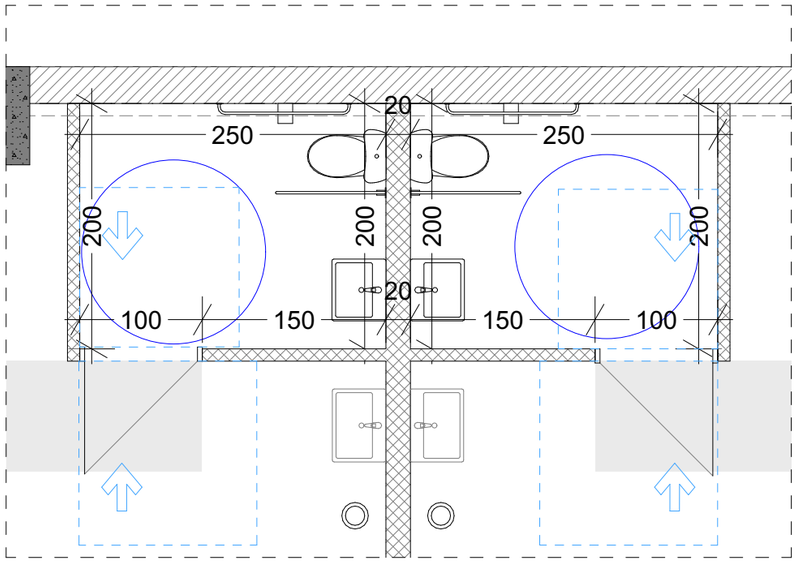

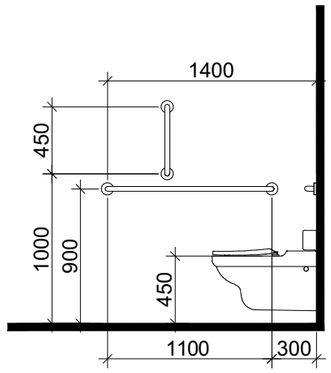

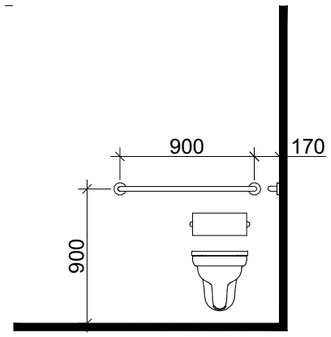

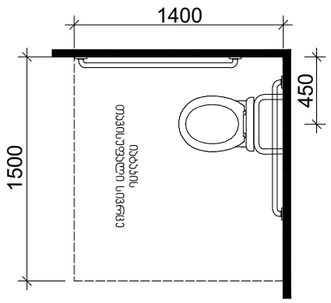

თავისუფალი სივრცე კართან მანევრირებისთვის
ანჯამიანი კარი
საპეტის მხრიდან მისაწვდომი - მიწოლით გაღება

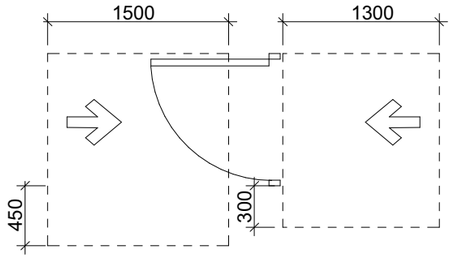

T ფორმის მოსატრიალებელი სივრცე
ვარიანტი 3

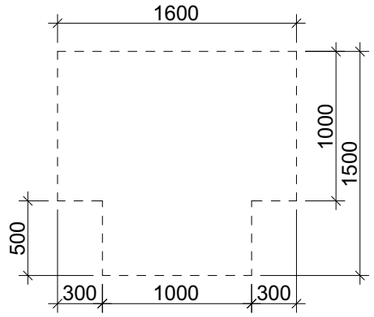

ხელსაბანის მდებარეობა

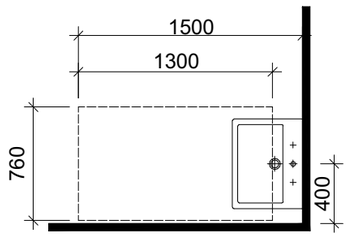

თავისუფალი სივრცე ფეხის ფალანგისთვის

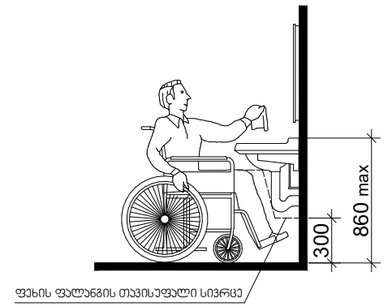

პრ. №	ნახ. № A-3

პირობითი აღნიშვნები

- შენის ნაკვთის საზღვარი
- რკინაბეტონი
- აგური
- ხე-ტყე
- მინა
- ვარდნილობის ქარი ზღვარზე
- ვარდნილობის ქარი ზღვარის გარეშე
- ორფერდობიანი ქარი ზღვარზე
- ორფერდობიანი ქარი ზღვარის გარეშე
- 0.2.5 მასალის პროექტის ნიშნული
- ს.ზ.ნ სანიტარიის ზედაპირის ნიშნული

შენიშვნა

ზოგადი ფოტოეულია სანგრეგატებში

ა ქ ს ი ნ ი

ქ. თბილისი. ყაზბეგის გამზირი №24

პროექტის დასახელება

ნახაზის დასახელება

ქ. თბილისი ყაზბეგის გამზირი №24
ტელ: (995 32) 24 17 18
Fax: (995 32) 24 17 17

სპარ. ხელმძღვ	ნ. მოსულიშვილი
პროექტის ავტორი	გ. ასტახიშვილი
პროექტის ავტორი	
მთ. კონსტრუქტორი	ა. ბერიშვილი
კონსტრუქტორი	ი. ბერძენიშვილი