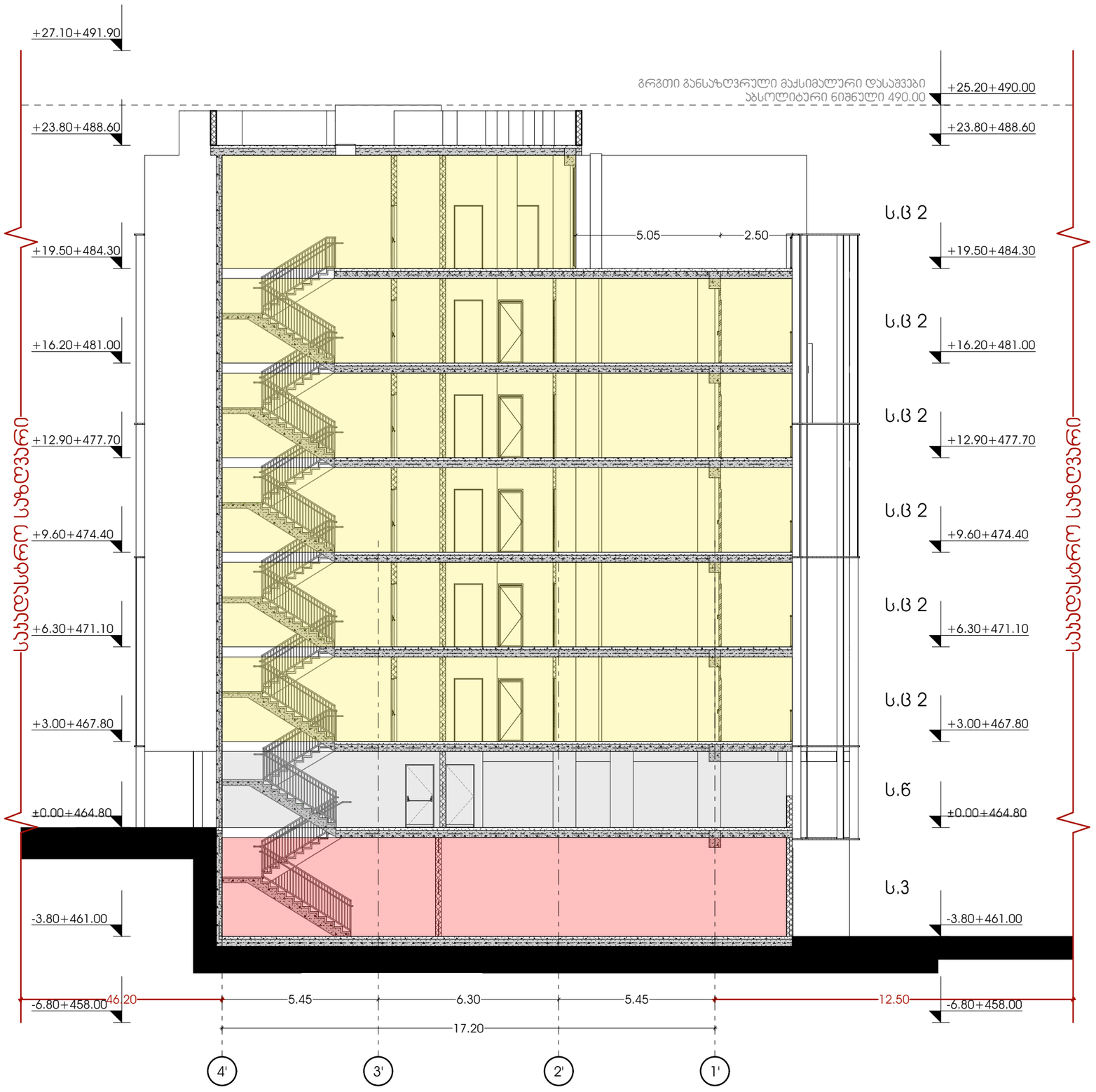

odadezeen

მისამართი: ი.გამრეკელის ქ. №35ა

ს.კ : 405379353

პროექტის მონაცემები:

ფუნქციური დანიშნულება: მრავალბინიანი საცხოვრებელი სახლი (№2 **D** ბლოკი)

პროექტის მისამართი: ქ.თბილისი, ვეტერანთა ქ.-ის საცხოვრებელი რაიონის მიმდებარედ, ლილოს მიმართულების გზის სამხრეთით (ნაკვეთი №11/24)

საკადასტრო კოდი: 01.14.15.001.418

პოზიცია: სახლი გვარი | ხელმოწერა

მთ.არქიტექტორი: სოფიო ხოჯავა

არქიტექტორი: ირაკლი ჯაფარიძვილი

შენიშვნა:

პირობითი აღნიშვნები:

ტექნიკურ ეკონომიური მაჩვენებლები:

ჭრილები 1-1

ფურცლის ნომერი:

A.06.1

მასშტაბი | **1:150**

8/19/2025

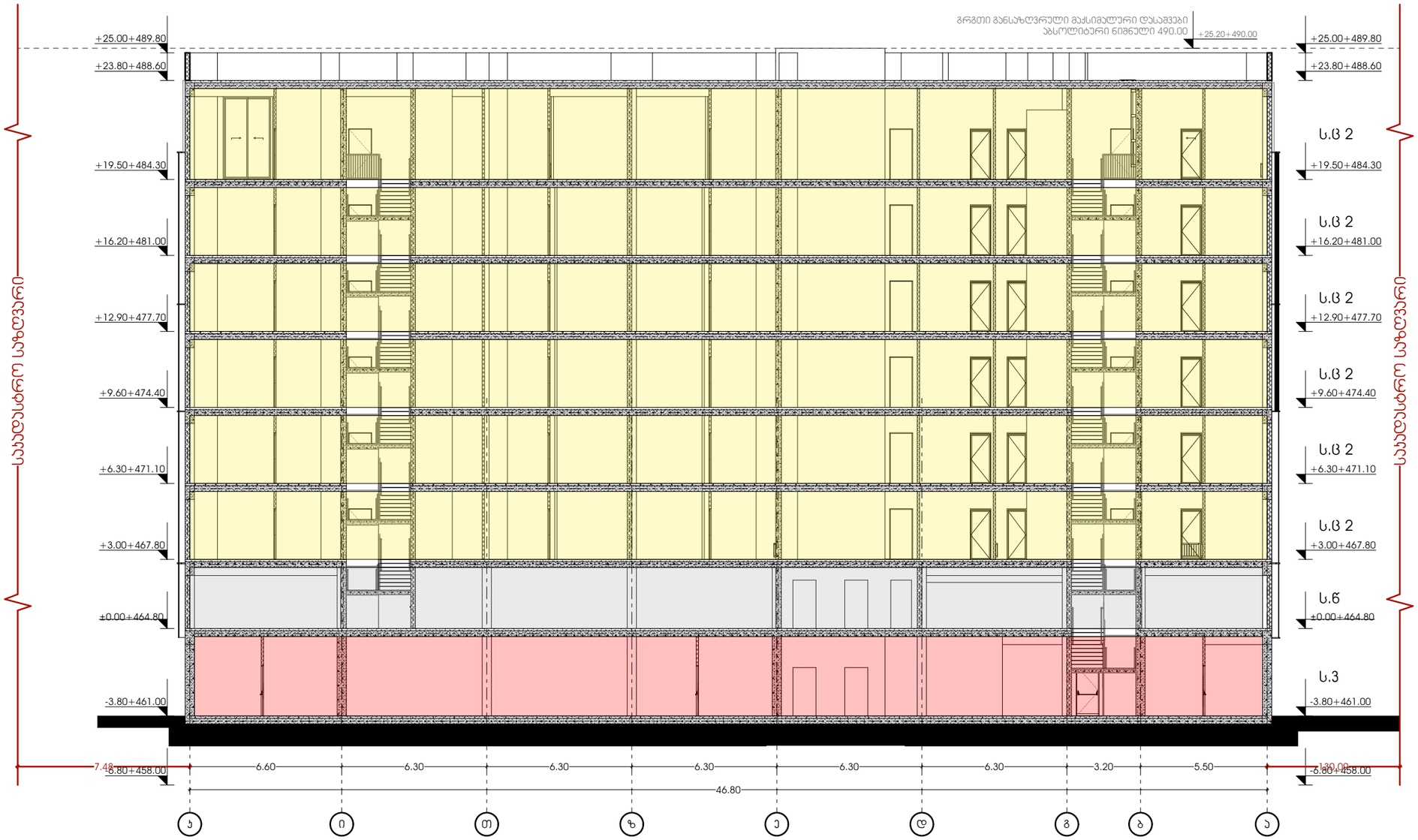

odadezeen

მისამართი: ი.გამრეკელის ქ. №35ა
ს.კ : 405379353

პროექტის მონაცემები:

ფუნქციური დანიშნულება: მრავალბინიანი საცხოვრებელი სახლი (№2 **D** ბლოკი)

პროექტის მისამართი:ქ.თბილისი, ვეძისწყაროს ქ.ს.საცხოვრებელი რაიონის მიმდებარედ, ისანი-სამგორის გზის საზღვრებით (ნაკვეთი №11124)

საკადასტრო კოდი: 01.14.15.001.418

პოზიცია
სახელი გვარი | ხელმოწერა

მთ.არქიტექტორი:
სოფიო ხოჯაჯა

არქიტექტორი:
ირაკლი ჯაფარიძვილი

შენიშვნა:

პირობითი აღნიშვნები:

ტექნიკურ ეკონომიკური მაჩვენებლები:

ჭრილები 2-2

ფურცლის ნომერი:

A.06.2

მასშტაბი | **1:200**

8/19/2025

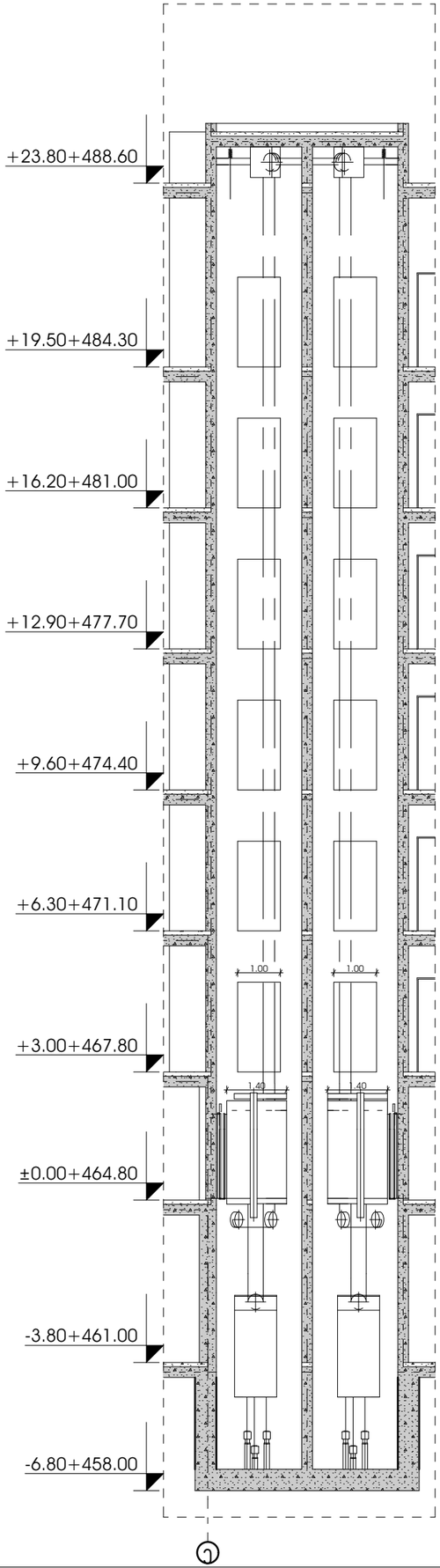

შენიშვნა:

- ლიფტი შესაბამისობაში იქნება AAA3M A17.1/ჩ3AB44 სტანდარტთან.
- ლიფტის გამოსაძახებელი ღილაკები და ჯაუვიშები შესაბამისობაში იქნება 407.2.1 ქვეთავთან.
- ფოიეს სიგნალები შესაბამისობაში იქნება 407.2.2 ქვეთავთან.
- ლიფტის შახტებთან განთავსებული ნიშნები შესაბამისობაში იქნება 407.2.3 ქვეთავთან.
- ლიფტის კაბინის ბალანსირება შესაბამისობაში იქნება 407.4.4-ე ქვეთავთან.
- ლიფტის კაბინის განთება შესაბამისობაში იქნება 407.4.5-ე ქვეთავთან.
- ლიფტის კაბინის სამართავები შესაბამისობაში იქნება 407.4.6-ე ქვეთავთან. მართვის პანელები განთავსდება გვერდითა ველის ცენტრში
- კაბინის სამართავების აღნიშვნები და მითითებები შესაბამისობაში იქნება 407.4.7-ე ქვეთავთან.
- კაბინაში მოეწყობა 407.4.10-ე ქვეთავის შესაბამისი საევარიო სიგნალიზაციის მექანიზმები.

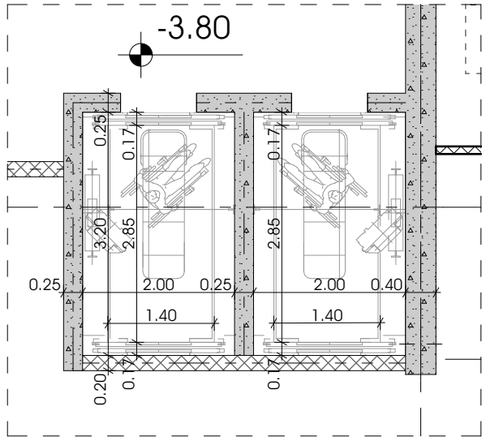

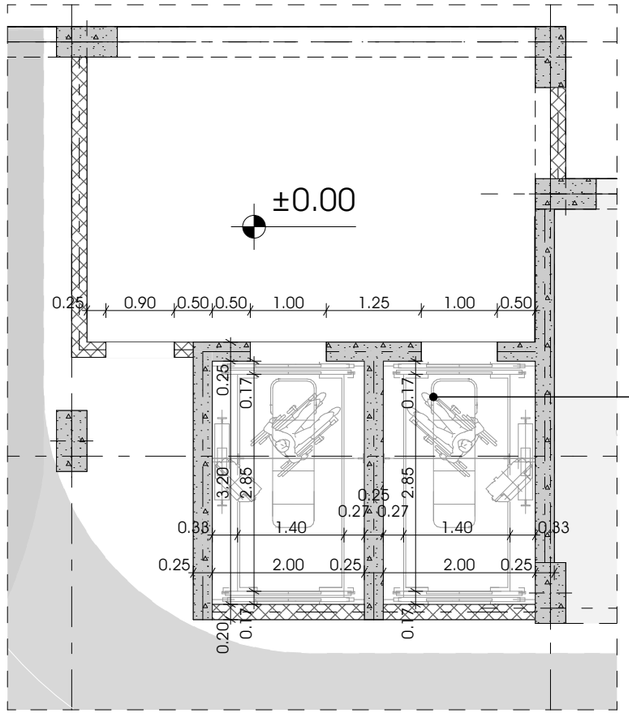

ლიფტის ტექნიკური მახასიათებლები

ლიფტის შახტის გაბარიტები 2000X3200 მმ
ლიფტის კაბინის შიგა გაბარიტები 1400X2850 მმ
ლიფტის კარის სუფთა სიგანე 1000 მმ
ლიფტის კარის ცეცხლმედეგობა 90 წთ
ლიფტის ტვირთამწეობა 1600 კგ

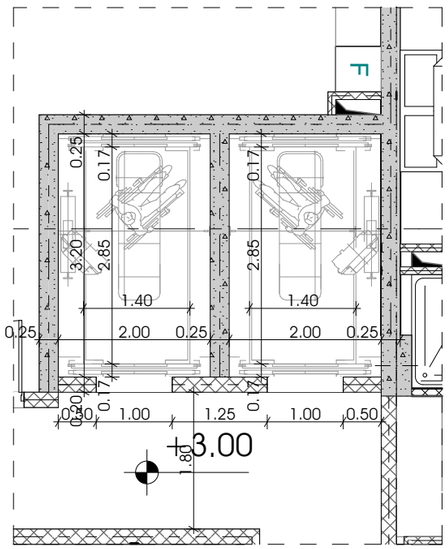

odadezeen

მისამართი: ი.გამრეკელის ქ. №35ა
ს.კ : 405379353

პროექტის მონაცემები:

ფუნქციური დანიშნულება: მრავალბინიანი საცხოვრებელი სახლი (№2 **D** ბლოკი)

პროექტის მისამართი: ქ.თბილისი, ვეტერანთა ქ.-ის საცხოვრებელი რაიონის მიმდებარედ, ლიანდაგისპირის გზის საზღვრებში (ნაკვეთი №11/24)

საკადასტრო კოდი: 01.14.15.001.418

პოზიცია: სახლში გვარი | ხელმოწერა

მთ.არქიტექტორი: სოფიო ხოჯავა

არქიტექტორი: ირაკლი ჯაფარიძე

შენიშვნა:

პირობითი აღნიშვნები:

ტექნიკურ ეკონომიკური მაჩვენებლები:

ლიფტის კვანძი

ფურცლის ნომერი:

A.06.3

მასშტაბი | **1:126.40, 1:70, 1:80.70**

8/19/2025

შენიშვნა:

1. ზედა ზოლი (წითელი) ბეტონის ფენის სისქეა წინასწარ დაძაბული ფილებისთვის, 40 მმ სამუშაო ნახაზზე, ინსტალაციის ტიპიური განლაგების მიხედვით. ფილების ზედაპირზე ბეტონის ფენის გაწმენდა აუცილებელია ფილების მონტაჟამდე.

2. ბრტყელი ფილების ნახაზებზე ნაჩვენებია ფილების ზედაპირის ნიშნულები (ფილების ზედა ნიშნულები), რომლებიც ასევე ნიშნავს ბეტონის ფენის ზედა ნიშნულებს.

3. ფილების განლაგებისა და ანაბეჭდების ზომების დეტალური ინფორმაცია მოცემულია ფილების განლაგების ნახაზებზე.

4. ანაბეჭდის ჩაღრმავების ფორმა და ზომები განსაზღვრულია ფილების მწარმოებლის მიერ. ანაბეჭდის ზომები ფილების განლაგების ნახაზებზე მითითებულია მინიმალური ზომების სახით.

5. ანაბეჭდების ადგილმდებარეობა ფილების ნახაზებზე განსაზღვრულია ანაბეჭდის ცენტრის კოორდინატებით. ანაბეჭდის ცენტრის კოორდინატები მოცემულია ფილების განლაგების ნახაზებზე ანაბეჭდის ნომრის მითითებით. ანაბეჭდის ნომრები ფილების ნახაზებზე მითითებულია ფრჩხილებში.

- ანაბეჭდის ტიპი 1: წრიული ანაბეჭდი, დიამეტრი 110 მმ, სიღრმე 80 მმ, ანაბეჭდის ცენტრის კოორდინატები: X=2660 მმ, Y=1875 მმ. ანაბეჭდის ნომერი: (1). ანაბეჭდის ტიპი 1 გამოიყენება ფილებზე, რომლებიც ეყრდნობა ბეტონის კედლებს.
- ანაბეჭდის ტიპი 2: წრიული ანაბეჭდი, დიამეტრი 110 მმ, სიღრმე 80 მმ, ანაბეჭდის ცენტრის კოორდინატები: X=2660 მმ, Y=1875 მმ. ანაბეჭდის ნომერი: (2). ანაბეჭდის ტიპი 2 გამოიყენება ფილებზე, რომლებიც ეყრდნობა ბეტონის კედლებს.
- ანაბეჭდის ტიპი 3: წრიული ანაბეჭდი, დიამეტრი 110 მმ, სიღრმე 80 მმ, ანაბეჭდის ცენტრის კოორდინატები: X=2660 მმ, Y=1875 მმ. ანაბეჭდის ნომერი: (3). ანაბეჭდის ტიპი 3 გამოიყენება ფილებზე, რომლებიც ეყრდნობა ბეტონის კედლებს.
- ანაბეჭდის ტიპი 4: წრიული ანაბეჭდი, დიამეტრი 110 მმ, სიღრმე 80 მმ, ანაბეჭდის ცენტრის კოორდინატები: X=2660 მმ, Y=1875 მმ. ანაბეჭდის ნომერი: (4). ანაბეჭდის ტიპი 4 გამოიყენება ფილებზე, რომლებიც ეყრდნობა ბეტონის კედლებს.

6. ანაბეჭდის ფორმირების დეტალური ინფორმაცია მოცემულია ანაბეჭდის ფორმირების ნახაზებზე. ანაბეჭდის ფორმირების ნახაზებზე მითითებულია ანაბეჭდის ტიპი, ანაბეჭდის ნომერი, ანაბეჭდის ზომები და ანაბეჭდის ფორმირების ინსტრუქციები.

7. ანაბეჭდის ფორმირების პროცესი დეტალურად არის აღწერილი ანაბეჭდის ფორმირების ნახაზებზე.

გზა-ჯიხე 1

+27.10+491.90
+23.80+488.60
+19.50+484.30
+16.20+481.00
+12.90+477.70
+9.60+474.40
+6.30+471.10
+3.00+467.80
±0.00+464.80
-3.80+461.00
-6.80+458.00

გზა-ჯიხე 2

+27.10+491.90
+23.80+488.60
+19.50+484.30
+16.20+481.00
+12.90+477.70
+9.60+474.40
+6.30+471.10
+3.00+467.80
±0.00+464.80
-3.80+461.00
-6.80+458.00

odadezeen

მისამართი: ი.გამრეკელის ქ. №35ა
ს.ს : 405379353

პროექტის მონაცემები:

ფუნქციური დანიშნულება: მრავალბინიანი საცხოვრებელი სახლი (№2 **D** ბლოკი)

პროექტის მისამართი: ქ.ოზურგეთი, ზღვისპირა ქ.ის საცხოვრებელი რაიონის მიმდებარედ, რომლის ტერიტორიის გზის საზღვრებში (ნაკვეთი №1124)

საკადასტრო კოდი: 01.14.15.001.418

პოზიცია: სახლში გვარი | ხელმოწერა

მთ.არქიტექტორი: სოფიო ხოჯავა

არქიტექტორი: ირაკლი ჯაფარიძეული

შენიშვნა:

პირობითი აღნიშვნები:

ტექნიკურ ეკონომიკური მაჩვენებლები:

ჯიხის ჯვანძი

ფურცლის ნომერი:

A.06.4

მასშტაბი **1:166.89**

8/19/2025

პიბე 1

-3.80 ნიშნულის პიბის უჯრედი

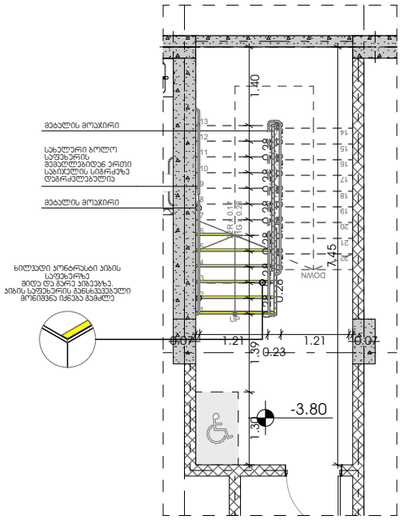
მპაჭის მოპირკეთება
სამშენებლო ბეტონი
ხის ფიცრული იატაკი
ხელმეორედ გამოყენებული ქვა
მპაჭის მოპირკეთება
ხელმეორედ გამოყენებული ქვა
ბეტონ