გადახურვის სართულის გეგმა

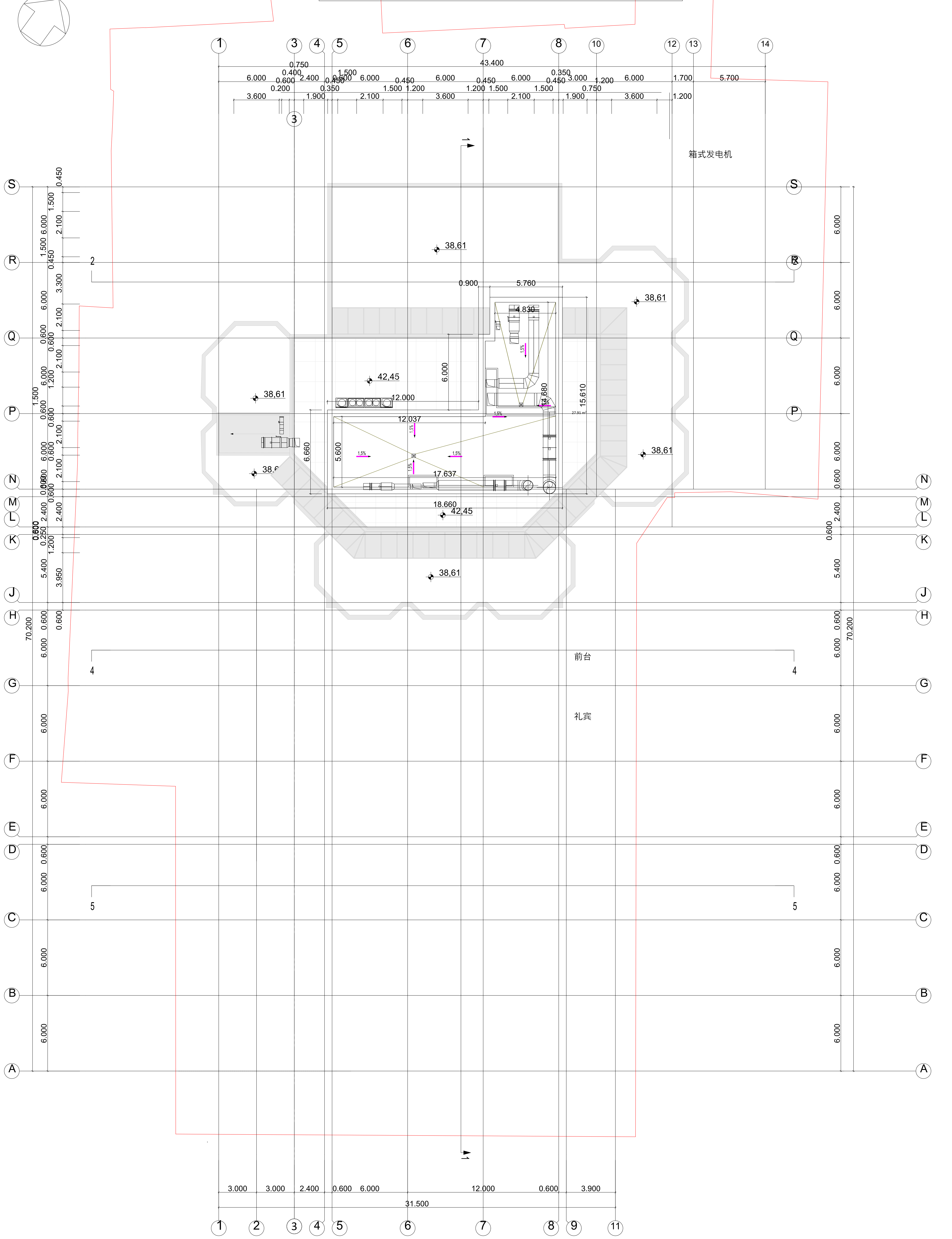

ფორმატი	შენიშვნა:
A 2	0,00 = 403,43
თარიღი	
2025	

დამკვეთი: სააქციო საზოგადოება ,,ბაზისბანკი,, სნ 203841833	შენიშვნა:		
	გამოცემის თარიღი:		
პროექტი: მშენებარე საოფისე შენობის (ბანკი) კორექტირებული პროექტი	პროექტის №:		ნახაზის დასახელება:
	ავტორი: არქიტექტორი	კახაბერ დეკანოიძე	გადახურვის გეგმა
მისამართი: ქალაქი თბილისი, ჭანტურიას ქუჩა №12	შეასრულა: არქიტექტორი	კახაბერ დეკანოიძე	

სტადია	ფურცელი	თარიღი
მ კ		2025

ԳԾԱԳՐՈՒԹՅՈՒՆ	ՀԱՏԱԿԱԳԾԻ ԹԻՎ
A 2	0,00 = 403,43
ՕԲՅԵԿՏԻ ՀԱՍՑԵ	
2025	

ՀԱՍՑԵԻ ՀԱՍՑԵՆԵՐԻ ԱՆՎԱՆՈՒՄ, ՀԱՍՑԵՈՒՄ ԳՏՆՎՈՂ ՇԵՆՔԵՐԻ ԵՎ ՕԲՅԵԿՏՆԵՐԻ ՀԱՍՑԵԱՅԻՆ ՆՇԱՆԱԿՈՒԹՅՈՒՆ

12 სართულის გეგმა

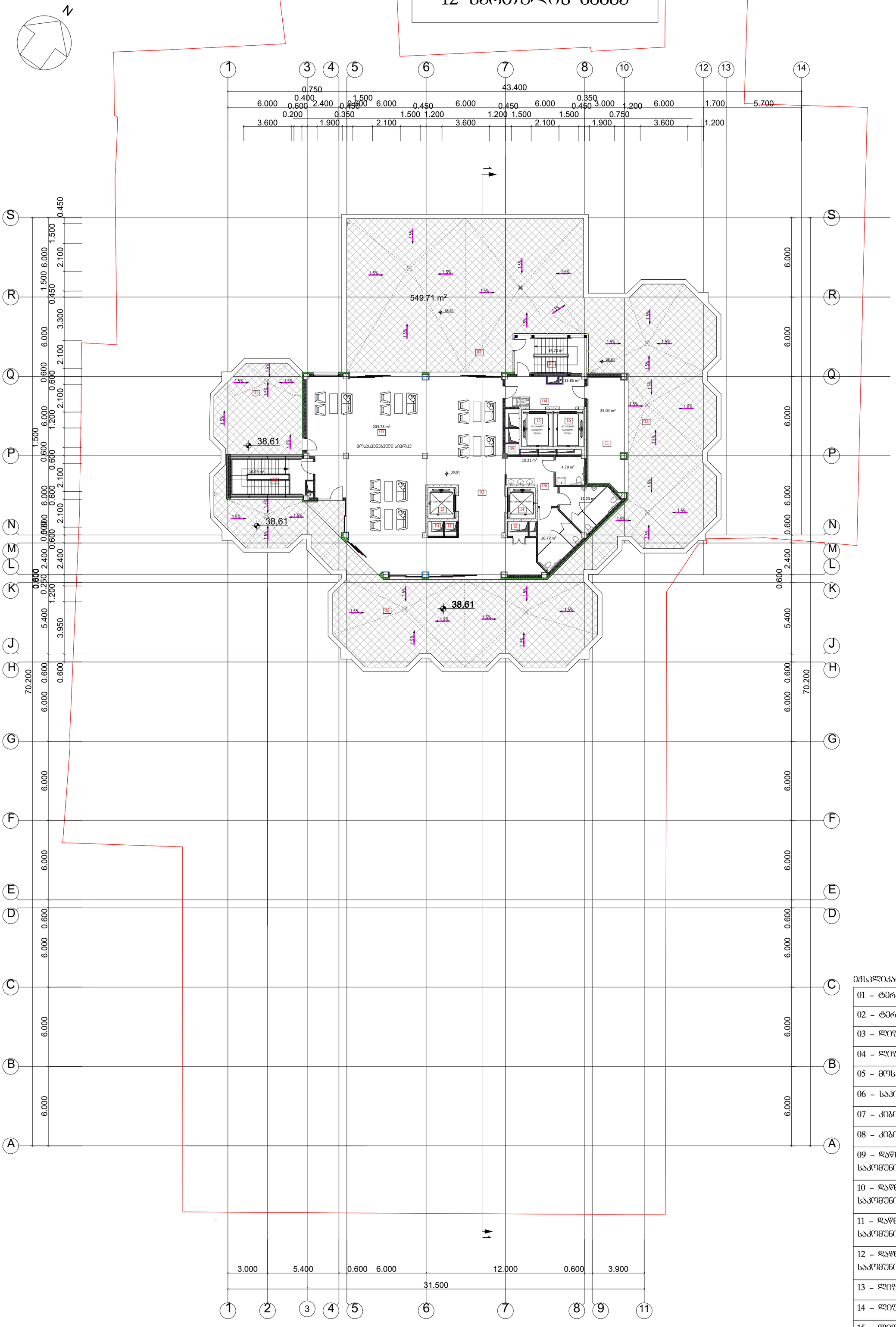

ექსპლიკაცია:

01 – ტერასა
02 – ტერასა
03 – ლიფტის ტამბური
04 – ლიფტის ტამბური
05 – მოსასვენებელი სივრცე
06 – საპირფარეშო
07 – კიბის უჯრედი
08 – კიბის უჯრედი
09 – დაწნევის და საკომუნიკაციო შახტა
10 – დაწნევის და საკომუნიკაციო შახტა
11 – დაწნევის და საკომუნიკაციო შახტა
12 – დაწნევის და საკომუნიკაციო შახტა
13 – ლიფტის უჯრედი
14 – ლიფტის უჯრედი
15 – ლიფტის უჯრედი
16 – ლიფტის უჯრედი

ფორმატი: A 2	შენიშვნა: 0,00 = 403,43	დამკვეთი: სააქციო საზოგადოება „ბაზისბანკი“ ს/ნ 203384833	შენიშვნა:
		პროექტი: მშენებარე საოფისე შენობის (ბანკი) კორექტირებული პროექტი	გამოცემის თარიღი:
თარიღი: 2025		მისამართი: ქალაქი თბილისი, ჭანტურიას ქუჩა №12	პროექტის №:
			ავტორი: არქიტექტორი: კახაბერ დეკანოიძე
			შესრულა: არქიტექტორი: კახაბერ დეკანოიძე

ნახაზის დასახელება: სართულის გეგმა +38,61 ნიშნულზე

სტადია	ფურცელი	თარიღი
მ პ		2025

ԳԾԱՆԱԿՈՒԹՅՈՒՆ	
Ա 2	0,00 = 403.43
ՀԱՏԱԿԱԳԻՐ	
2025	

ՀԱՍՑԵԱԿԱՆ ՆՇԱՆԱԿՈՒԹՅՈՒՆ

ԲՆԱԿԱՆԻ ՇԵՆՔԻ ԱՐԴԻ ՎԵՐԱԿԱՆԳՆՈՒՄ ԵՎ ՀԱՍԱՐԱԿԱԿԱՆ ՆՊԱՏԱԿՈՎ ՀԱՐԿԱՎՈՐՎՈՂ ՏԱՐԱԾՔՆԵՐԻ ՀԱՄԱՁԱՅՆԵՑՄԱՆ ԱՇԽԱՏԱՆՔՆԵՐԻ ԿԱՏԱՐՄԱՆ ԺԱՄԱՆԱԿԱՑՈՒՅՑ

ՀԱՍԱՐԱԿԱԿԱՆ ՆՇԱՆԱԿՈՒԹՅՈՒՆ

ՀՀ, ԿՈՏԱՅՔԻ ՄԱՐԶ, ԳՅՈՒՄՐԻ ՀԱՄԱՅՆՔԱՊԵՏԱՐԱՆԻ ԱՎԱԳԱՆՈՒ ՇԵՆՔԻ ԱՐԴԻ ՎԵՐԱԿԱՆԳՆՈՒՄ ԵՎ ՀԱՍԱՐԱԿԱԿԱՆ ՆՊԱՏԱԿՈՎ ՀԱՐԿԱՎՈՐՎՈՂ ՏԱՐԱԾՔՆԵՐԻ ՀԱՄԱՁԱՅՆԵՑՄԱՆ ԱՇԽԱՏԱՆՔՆԵՐԻ ԿԱՏԱՐՄԱՆ ՀԱՄԱՐ ՊԱՏԱՍԽԱՆԱՏՎՈՒ ՀԱՄԱՅՆՔԱՊԵՏԱՐԱՆԻ ՀԱՄԱՅՆՔԱՅԻՆ ԾԱՌԱՅՈՒԹՅԱՆ ՀԱՄԱՐ ՆԱԽԱՏԵՍՎԱԾ ՇԻՆՈՒԹՅԱՆ ՀԱՍՑԵ

ՀԱՍՑԵԻ ՀԱՍՑԵԱԿԱՆ ՆՇԱՆԱԿՈՒԹՅՈՒՆ

ՀԱՍՑԵԻ ԱՆՎԱՆՈՒՄ

ՀԱՍՑԵԻ ՀԱՍՑԵԱԿԱՆ ՆՇԱՆԱԿՈՒԹՅՈՒՆ

ფურცლის №:	ფურცლების რაოდენობა:
A 2	0,00 = 403,43
მასშტაბი	
2025	

პროექტის დასახელება:	
ბაზალტის მატყლის (ბაზალტის) ბოჭკოვანი ბრტყელი ფილების წარმოების საწარმოს ტექნოლოგიური ხაზის მოდერნიზაცია ქ. ბორჯომში, ს/კ 20338418333	
პროექტის:	
ბრტყელი ბაზალტის ბოჭკოვანი ფილების (მატების) წარმოების ტექნოლოგიური ხაზის მოდერნიზაცია ქ. ბორჯომში, ს/კ 20338418333	
პროექტის №:	
პროექტის ავტორი:	პროექტის ხელმძღვანელი:
ბაზალტის მატყლის (ბაზალტის) ბოჭკოვანი ბრტყელი ფილების წარმოების საწარმოს ტექნოლოგიური ხაზის მოდერნიზაცია ქ. ბორჯომში, ს/კ 20338418333	
ნახაზის დასახელება:	
გენერალური გეგმა	
ნახაზის №:	
GP-01	
ფურცლების რაოდენობა:	ფურცლის №:
3	1
2025	

01 – ავტოს პარკინგი	
02 – ავტომობილების პარკინგი	
03 – ბეტონის ბაზის ტანკი	
04 – ბეტონის ბაზის ტანკი	
05 – სველი ტექნოლოგიის ხაზი	
06 – ბაზალტის ბოჭკოს საწყობი	
07 – სველი ტექნოლოგიის ხაზი	
08 – ბაზალტის ბოჭკოს საწყობი	
09 – ბეტონის ბაზის ტანკი	
10 – ბეტონის ბაზის ტანკი	
11 – ბეტონის ბაზის ტანკი	
12 – ბეტონის ბაზის ტანკი	
13 – მოცულობითი ბეტონის კვანძი	
14 – მოცულობითი ბეტონის კვანძი	
15 – ბაზალტის ბოჭკოს ტანკი	
ტანკის ბაზის ტანკი	
16 – ბაზალტის ბოჭკოს ტანკი	
ტანკის ბაზის ტანკი	
17 – ბაზალტის ბოჭკოს ტანკი	
ტანკის ბაზის ტანკი	
18 – ბეტონის ბაზის ტანკი	
19 – ბეტონის ბაზის ტანკი	
20 – ბეტონის ბაზის ტანკი	
21 – ბეტონის ბაზის ტანკი	
22 – ბეტონის ბაზის ტანკი	
23 – ბეტონის ბაზის ტანკი	
24 – ბეტონის ბაზის ტანკი	
25 – ბეტონის ბაზის ტანკი	
26 – ბეტონის ბაზის ტანკი	
27 – ბეტონის ბაზის ტანკი	
28 – ბეტონის ბაზის ტანკი	
29 – ბეტონის ბაზის ტანკი	
30 – ბეტონის ბაზის ტანკი	
31 – ბეტონის ბაზის ტანკი	
32 – ბეტონის ბაზის ტანკი	
33 – ბაზალტის ბოჭკოს ტანკი	

Suslis tixris legenda:

-Suslis tixari qasaTvalswinebeli

-Suslis tixari dadastmebuli

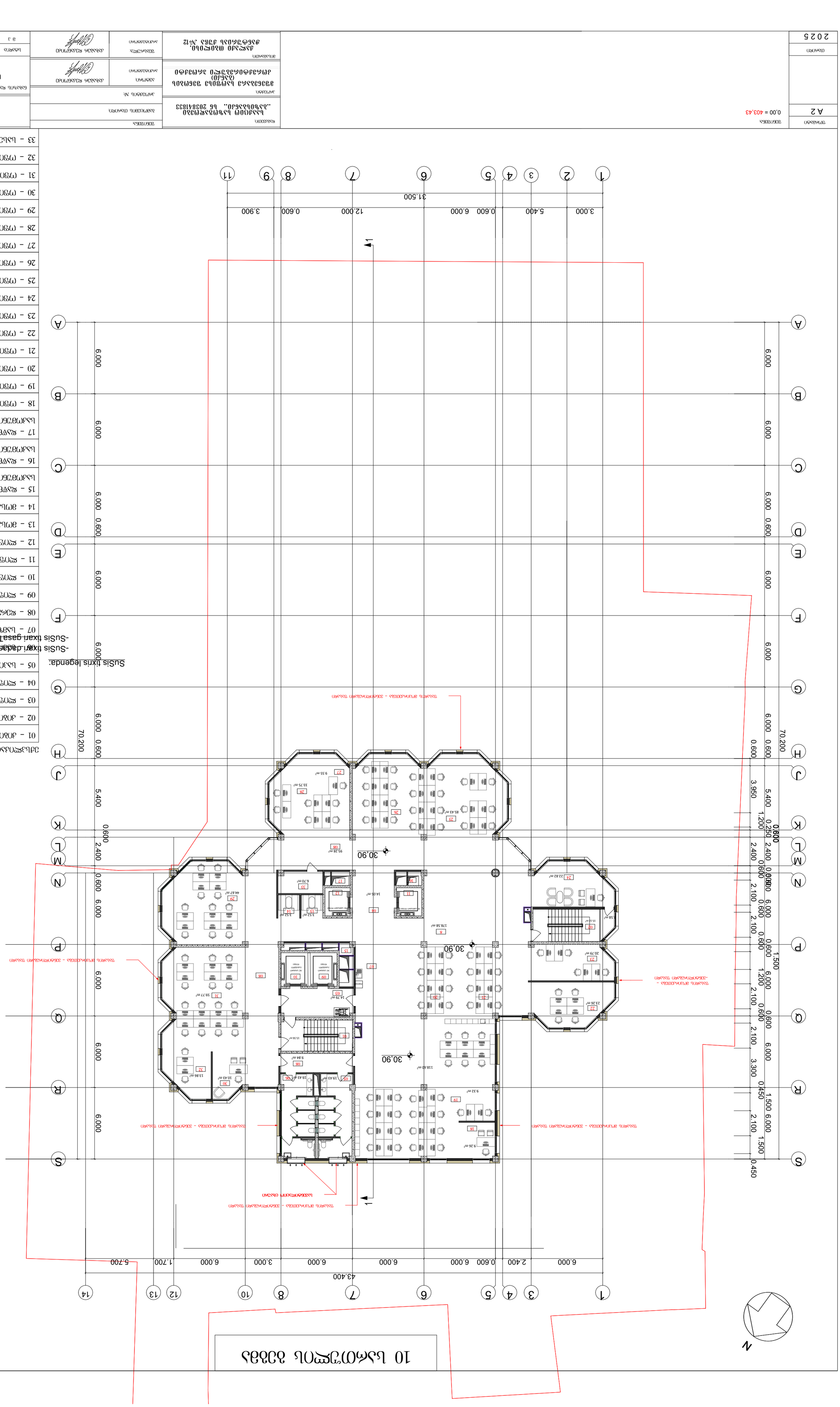
10 სამრეწველო ბაზის
N
1
1
ბაზალტის ბოჭკოვანი ბრტყელი ფილების წარმოების საწარმოს ტექნოლოგიური ხაზის მოდერნიზაცია ქ. ბორჯომში, ს/კ 20338418333

ნახატის N	9
ფურცლების რაოდენობა	1
მასშტაბი	1:200
2025	

პროექტის დასახელება	ბაზისური პროექტი „ბაზისური პროექტი სამედიცინო ცენტრის მშენებლობისთვის ქ. ბათუმში, ნაკვეთი №12“
პროექტის ავტორი	შპს „ბაზისური პროექტი“
ავტორის ხელმოწერა	
ტექნიკური ზედამხედველი	
ტექნიკური ზედამხედველის ხელმოწერა	
დამკვეთი	
დამკვეთის ხელმოწერა	
ნახატის დასახელება	
ნახატის N	
მასშტაბი	
ფორმატი	
ფურცლების რაოდენობა	
ფურცლის N	

ნახატის დასახელება:	
01 – ანბანის ელექტრონული ვერსია	
02 – ანბანის ელექტრონული ვერსია	
03 – ელექტრონული ტაბულატორი	
04 – ელექტრონული ტაბულატორი	
05 – ელექტრონული ელექტრონული	
06 – ელექტრონული ელექტრონული	
07 – ელექტრონული ელექტრონული	
08 – ელექტრონული ელექტრონული	
09 – სასტუმროს ელექტრონული	
10 – სასტუმროს ელექტრონული	
11 – სასტუმრო ელექტრონული	
12 – ელექტრონული	
13 – ელექტრონული სასტუმრო სასტუმრო	
14 – ელექტრონული სასტუმრო სასტუმრო	
15 – ელექტრონული ელ სასტუმრო ელექტრონული ტაბტაბა	
16 – ელექტრონული ელ სასტუმრო ელექტრონული ტაბტაბა	
17 – ელექტრონული ელ სასტუმრო ელექტრონული ტაბტაბა	
18 – ელექტრონული	
19 – ელექტრონული	
20 – ელექტრონული	
21 – ელექტრონული	
22 – ელექტრონული	
23 – ელექტრონული	
24 – ელექტრონული	
25 – ელექტრონული	
26 – ელექტრონული	
27 – ელექტრონული	
28 – ელექტრონული	
29 – სასტუმროელექტრონული	
30 – ინტერნეტ სასტუმრო სასტუმრო	

შენობის ფართობი	403.43 = 0.00
ფურცლის ფორმატი	A 2
ნახატის N	
2025	

შპს „ბაზისური პროექტი“ „ბაზისური პროექტი სამედიცინო ცენტრის მშენებლობისთვის ქ. ბათუმში, ნაკვეთი №12“	
პროექტის ავტორი	
ელექტრონული ტაბტაბა ელექტრონული ელექტრონული ტაბტაბა	
ელექტრონული ელ ელექტრონული ტაბტაბა	
ტექნიკური ზედამხედველი	დამკვეთის ელექტრონული
ტექნიკური ზედამხედველის ხელმოწერა	დამკვეთის ხელმოწერა
ნახატის დასახელება	
ნახატის N	
ფურცლების რაოდენობა	3
ფორმატი	
მასშტაბი	
2025	

ფურცლის №	ტექნიკური ნაწილი
A 2	0,00 = 403,43
დამკვეთი	
2025	

პროექტის დასახელება	
ბაზისური ელექტრონული ფოსტის ადრესი	
პროექტის №	
პროექტის ავტორი	ალბანელი ალექსანდრე
პროექტის ხელმძღვანელი	ალბანელი ალექსანდრე
ნახაზის დასახელება	
ნახაზის ავტორი	ალბანელი ალექსანდრე
ნახაზის №	01
ნახაზების რაოდენობა	8
ფორმატი	A3
თარიღი	2025

8 სართული ბინათმშენებლობა

ნახაზების სია:

01 – ქვაბული ზედაპირის	
02 – ქვაბულის ზედაპირის	
03 – ელემენტების ბაზმების	
04 – ელემენტების ბაზმების	
05 – ელემენტების ზედაპირის	
06 – ელემენტების ზედაპირის	
07 – ელემენტების ზედაპირის	
08 – ელემენტების ზედაპირის	
09 – სველი წერტილების	
10 – სველი წერტილების	
11 – სველი წერტილების	
12 – ფილების	
13 – ვერტიკალური ელემენტების	
14 – ვერტიკალური ელემენტების	
15 – ფასადის ელემენტების	
16 – ფასადის ელემენტების	
17 – ფასადის ელემენტების	
18 – ელემენტების	
19 – ელემენტების	
20 – ელემენტების	
21 – ელემენტების	
22 – ელემენტების	
23 – ელემენტების	
24 – ელემენტების	
25 – ელემენტების	
26 – ელემენტების	
27 – ელემენტების	
28 – ელემენტების	
29 – ელემენტების	
30 – ელემენტების	
31 – ელემენტების	
32 – ელემენტების	
33 – სველი წერტილების	
34 – ფასადის ელემენტების ელემენტი	

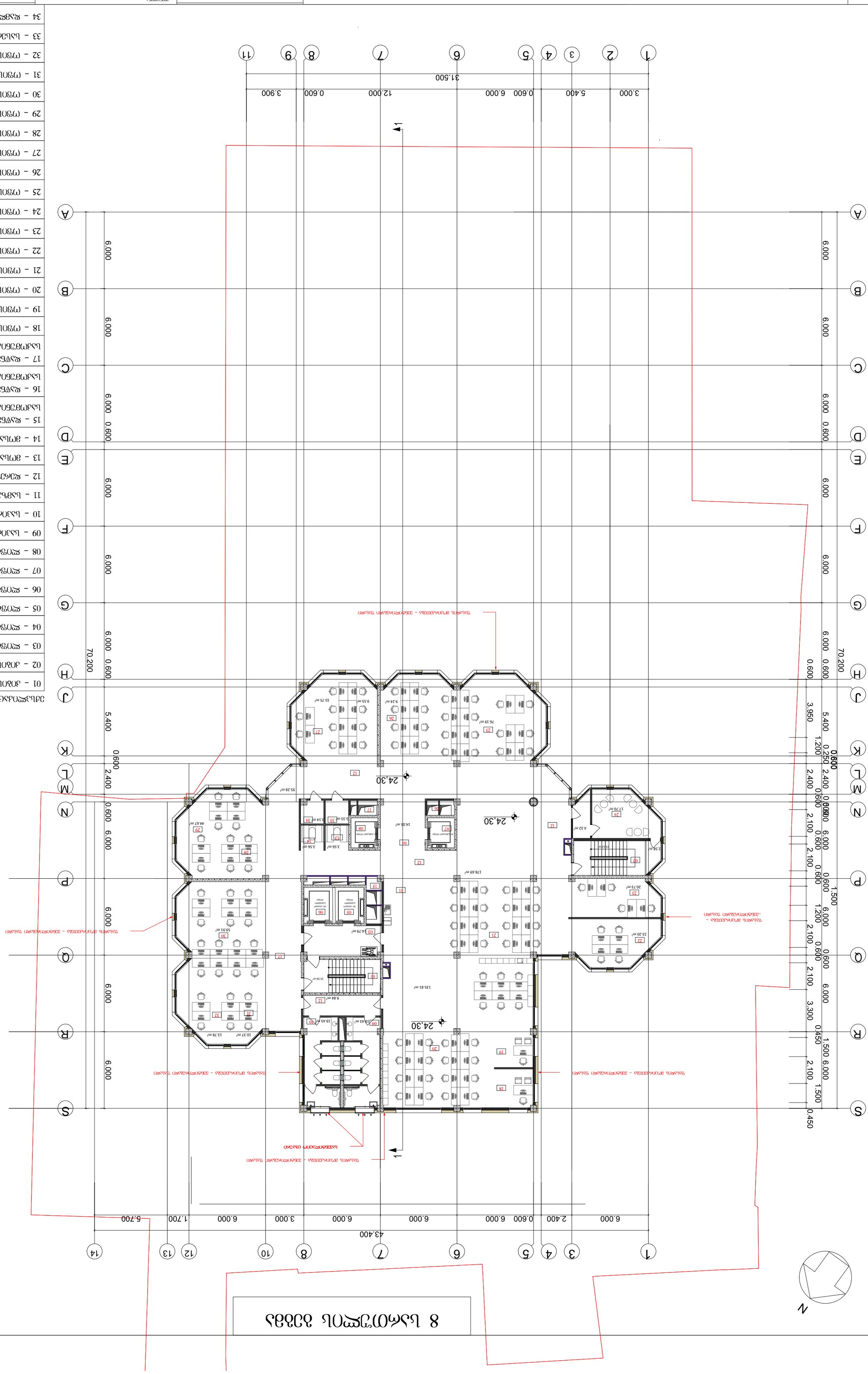

7 სართულის გეგმა

N

ფასადის მოპირკეთება - ვენტილირებადი ფასადი

სავენტილაციო ცხაური

ფასადის მოპირკეთება - ვენტილირებადი ფასადი

ფასადის მოპირკეთება - ვენტილირებადი ფასადი

ფასადის მოპირკეთება - ვენტილირებადი ფასადი

ფასადის მოპირკეთება - ვენტილირებადი ფასადი

ფასადის მოპირკეთება - ვენტილირებადი ფასადი

21,00

21,00

21,00

ექსპლიკაცია:

01 – კიბის შეჯრედი
02 – კიბის შეჯრედი
03 – ლიფტის ტამბური
04 – ლიფტის ტამბური
05 – ლიფტის შეჯრედი
06 – ლიფტის შეჯრედი
07 – ლიფტის შეჯრედი
08 – ლიფტის შეჯრედი
09 – საპირფარეშო
10 – საპირფარეშო
11 – სამზარეულო
12 – დერეფანი
13 – მოსასვენებელი სივრცე
14 – მოსასვენებელი სივრცე
15 – დაწნევის და საკომუნიკაციო შახტა
16 – დაწნევის და საკომუნიკაციო შახტა
17 – დაწნევის და საკომუნიკაციო შახტა
18 – ოფისი
19 – ოფისი
20 – ოფისი
21 – ოფისი
22 – ოფისი
23 – ოფისი
24 – ოფისი
25 – ოფისი
26 – ოფისი
27 – ოფისი
28 – ოფისი
29 – ოფისი
30 – ოფისი
31 – სასერვერო
32 – დამლაგებელის ოთახი

ფორმატი: A 2

თარიღი: 2025

შენიშვნა:
0,00 = 403,43

დამკვეთი:
საქციო საზოგადოება ..ბაზისბანკი.. ს/ნ 203841833

პროექტი:
მშენებარე საოფისე შენობის (ბანკი) კორექტირებული პროექტი

მისამართი:
ქალაქი თბილისი, ჭანტურიას ქუჩა №12

შენიშვნა:

გამოცემის თარიღი:

პროექტის №:

ავტორი: არქიტექტორი — ალექსანდრე დეკანოიძე

შესრულება: არქიტექტორი — ალექსანდრე დეკანოიძე

ნახაზის დასახელება:
სართულის გეგმა +21,00 ნიშნულზე

სტადია	ფორმატი	თარიღი
გ.პ		2025

6 სართულის გეგმა

ექსპლიკაცია:

01 – მთავარ შესასვლელი	
02 – მთავარ შესასვლელი	
03 – დეპუტატის მაგიდა/ტახტი	
04 – დეპუტატის მაგიდა/ტახტი	
05 – დეპუტატის შესასვლელი	
06 – დეპუტატის შესასვლელი	
07 – დეპუტატის შესასვლელი	
08 – დეპუტატის შესასვლელი	
09 – საპრეზიდიუმო	
10 – საპრეზიდიუმო	
11 – საპრეზიდიუმო	
12 – დერეფანი	
13 – მოსასმენებიდან დეპუტატის სამუშაო	
14 – მოსასმენებიდან დეპუტატის სამუშაო	
15 – დაწერების და საკონფერენციო ბანაკა	
16 – დაწერების და საკონფერენციო ბანაკა	
17 – დაწერების და საკონფერენციო ბანაკა	
18 – ოფისი	
19 – ოფისი	
20 – ოფისი	
21 – ოფისი	
22 – ოფისი	
23 – ოფისი	
24 – ოფისი	
25 – ოფისი	
26 – ოფისი	
27 – ოფისი	
28 – ოფისი	
29 – ოფისი	
30 – ოფისი	
31 – სასადგომი	
32 – დაწერებისთვის ოფისი	

შენობის	საქართველოს პარლამენტის ახალი შენობა
მისამართი	ქ. თბილისი, ზურაბ ჟვანიას ქუჩა №12
ავტორები	არქიტექტორი №:
	არქიტექტორი: ანზორ ფალავანდიშვილი
	არქიტექტორი: ანზორ ფალავანდიშვილი
	ანზორ ფალავანდიშვილი
შემსრულებელი	საქართველოს პარლამენტის ახალი შენობის არქიტექტორული ჯგუფი
	არქიტექტორი: ანზორ ფალავანდიშვილი
დამკვეთი	საქართველოს პარლამენტის ადმინისტრაციული დეპარტამენტი
	ანზორ ფალავანდიშვილი
ნახაზის დასახელება	საერთო ხედი +7,70 ნიშნულზე
სტადია	პროექტი
ფურცელი	3
ფურცლების რაოდენობა	3
	2025

ფორმატი	A 2
	2025

5 სართულის გეგმა

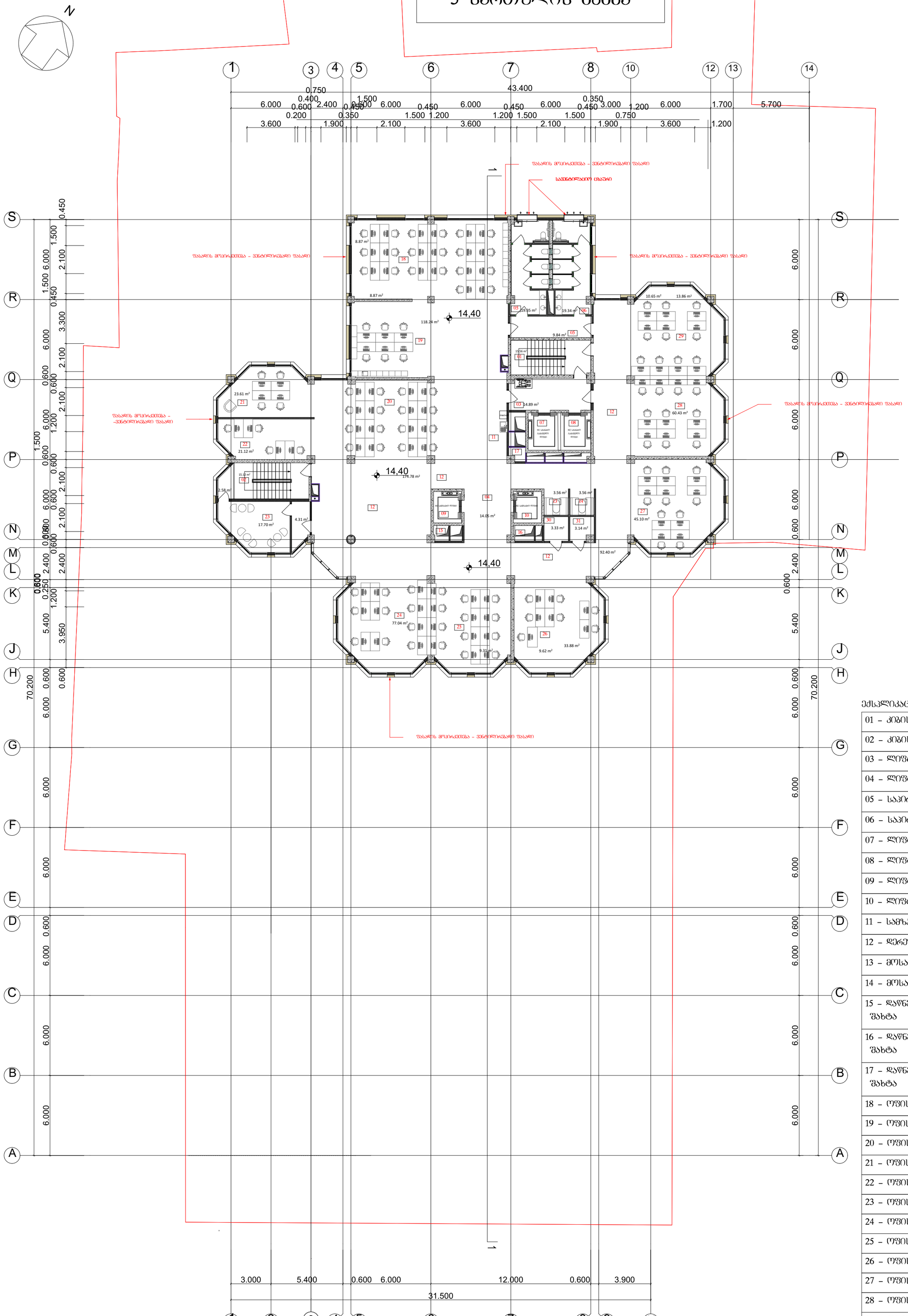

ექსპლიკაცია:

01 – კიბის უჯრედი
02 – კიბის უჯრედი
03 – ლიფტის ტამბური
04 – ლიფტის ტამბური
05 – საპირფარეშო
06 – საპირფარეშო
07 – ლიფტის უჯრედი
08 – ლიფტის უჯრედი
09 – ლიფტის უჯრედი
10 – ლიფტის უჯრედი
11 – სამზარეულო
12 – დერეფანი
13 – მოსასვენებელი სივრცე
14 – მოსასვენებელი სივრცე
15 – დაწნევის და საკომუნიკაციო შახტა
16 – დაწნევის და საკომუნიკაციო შახტა
17 – დაწნევის და საკომუნიკაციო შახტა
18 – ოფისი
19 – ოფისი
20 – ოფისი
21 – ოფისი
22 – ოფისი
23 – ოფისი
24 – ოფისი
25 – ოფისი
26 – ოფისი
27 – ოფისი
28 – ოფისი
29 – ოფისი
30 – სასერვერო
31 – დამლაგებელის ოთახი

ზომა	A 2
თარიღი	2025

შენიშვნა:
0,00 = 403,43

დამკვეთი:
სააქციო საზოგადოება ..ბაზისბანკი.. ს/ნ 203841833

პროექტი:
მშენებარე საოფისე შენობის (ბანკი) კორპუსირებული პროექტი

მისამართი:
ქალაქი თბილისი, ჭანტურიას ქუჩა №12

შენიშვნა:

გამოცემის თარიღი:

პროექტის №:

ავტორი: არქიტექტორი	კახაბერ დეკანოიძე
შესრულა: არქიტექტორი	კახაბერ დეკანოიძე

ნახაზის დასახელება:
სართულის გეგმა
+14,40 ნიშნულზე

სტადია	ფურცელი	თარიღი
მ .პ		2025

ՇԻՆԱՐԱՐԻ	ՀԱՏԱԿԱԳԾԵՐ
A 2	0,00 = 403.43
2025	

ԾԱՆՈՒՑՈՂ	ԱՐՏԱԴՐՈՂ ՄԱՐՄՆԻ ԱՆՎԱՆՈՒՄԸ, ՊԱՇՏՈՆԸ
ՀԱՍՏԱՏՈՂ	ՀԱՄԱՅՆՔԱՅԻՆ ՈՉ ԱՌԵՎՏՐԱՅԻՆ ԿԱԶՄԱԿԵՐՊՈՒԹՅՈՒՆ (ՄՊԿ)
ԳԼԽԱՎՈՐ ՃԱՐՏԱՐԱՊԵՏ	ՀԱՅԿ ՀԱՅՐԱՊԵՏՅԱՆ
ՀԱՍՏԱՏՈՂ	ՀԱՅԿ ՀԱՅՐԱՊԵՏՅԱՆ
ՆԱԽԱԳԻԾ ԱՇԽԱՏԱԿԱԶՄԻ ՊԱՏԱՍԽԱՆԱՏՈՒ	ԱՐԱՄ ՍԱՐԳՍՅԱՆ
ՆԱԽԱԳԻԾ ԱՇԽԱՏԱԿԱԶՄԻ ՊԱՏԱՍԽԱՆԱՏՈՒ	ԱՐԱՄ ՍԱՐԳՍՅԱՆ
ՀԱՍՏԱՏՈՒԹՅԱՆ ՀԱՄԱՐ ՊԱՏԱՍԽԱՆԱՏՈՒ	ՀԱՅԿԱԿ ՍԱՐԳՍՅԱՆ +ԽՀ ՇՀԱՇՀՀՇ
ՇԻՆԱՐԱՐԻ ԱՇԽԱՏԱԿԱԶՄԻ ՊԱՏԱՍԽԱՆԱՏՈՒ	

ՀԱՍՏԱՏՈՂ	ՇՀՀՀՀՀՀՀՀ	ՀՀՀՀՀՀՀՀ
ՆԱԽԱԳԻԾ ՀԱՍՏԱՏՈՒԹՅԱՆ	ՀՀՀՀՀՀՀՀ	ՀՀՀՀՀՀՀՀ
ՀԱՍՏԱՏՈՒԹՅԱՆ ՄԱՍՆԱԳԻՏԱԿԱՆ ՀԱՄԱՐ	ՀՀՀՀՀՀՀՀ	ՀՀՀՀՀՀՀՀ
ՀԱՍՏԱՏՈՒԹՅԱՆ ՀԱՄԱՐ ՊԱՏԱՍԽԱՆԱՏՈՒ

ნახაზის N	A 2
ნახაზის დასახელება	0,00 = 403.43
დამკვეთი	2025

ობიექტი:
ბაქანის მოწყობა სატვირთო-საგანგებო ავტომობილების მისადგომი გზით
ობიექტის მისამართი:
ქ. თბილისი, ვაკის რაიონი, ი. ჭავჭავაძის გამზირი №12

პროექტის მენეჯერი	
პროექტის ხელმძღვანელი	
არქიტექტორი	ანა ბაბალიშვილი
კონსტრუქციული ნაწილის მთავარი ინჟინერი	
კონსტრუქციული ნაწილის ინჟინერი	
ტექნიკური ზედამხედველი	
ავტორი	ანა ბაბალიშვილი

ნახაზის დასახელება		
გენერალური გეგმა		
ავტორის ხელმოწერა	ნახაზის №	
ნახაზის მასშტაბი 1:250		
+7,80 ნიშნულის ტოლი ზედაპირის ფართობი		
სულ	ფართი	დამატებითი
8	3	2025

01 – ანბანის ჭერის ფილა	
02 – ანბანის ჭერის ფილა	
03 – ანბანის ჭერის ფილა	
04 – ანბანის ჭერის ფილა	
05 – ლითონის ბადის ჭრილი	
06 – ლითონის ბადის ჭრილი	
07 – ლითონის ბადის ჭრილი	
08 – ლითონის ჭერის ფილა	
09 – ლითონის ჭერის ფილა	
10 – ლითონის ჭერის ფილა	
11 – ლითონის ჭერის ფილა	
12 – ლითონის ჭერის ფილა	
13 – ლითონის ჭერის ფილა	
14 – სპორტული ბაქანის ზედაპირი	
15 – სპორტული ბაქანის ზედაპირი	
16 – სპორტული ბაქანის ზედაპირი	
17 – რეზინის ფილა	
18 – ასანთქმელი ბადე	
19 – ალუმინის ჭერი	
20 – მოსალიანდაგებელი სისტემა	
21 – მოსალიანდაგებელი სისტემა	
22 – ლითონის	
23 – ლითონის	
24 – ლითონის	
25 – ლითონის	
26 – ლითონის	
27 – ლითონის	
28 – ალუმინის ჭერი	
29 – ხელოვნური ბალახი	
30 – ხელოვნური ბალახი	
31 – სპორტული ბაქანის ზედაპირი	
32 – სპორტის ველი	
სპორტული ბაქანის ზედაპირი	
33 – სპორტის ველი	
სპორტული ბაქანის ზედაპირი	
34 – სპორტის ველი	
სპორტული ბაქანის ზედაპირი	
35 – ხელოვნური	

ვერტიკალური ნიშნულები:

ՇԻՄԱԿԱՆ	ՀԱՏԱԿԱԳԾԱՅԻՆ
A 2	0.00 = 403.43
2025	
ՕԳՏԱԳՈՐԾ	

ՀԱՍՑԵԱԿԱՆ ՆՇՈՒՄՆԵՐ
ԱՅԳԵՀԱՐԿՄԱՆ ԱՇԽԱՏԱՆՔՆԵՐԻ ԱՐՏԱԴՐՈՒԹՅԱՆ ԱՐԴՅՈՒՆԱՎԵՏՈՒԹՅԱՆ ԲԱՐՁՐԱՑՄԱՆ ՀԱՄԱՐ
ՀՀ, ԱՐԱՐԱԾՈՏՆԻ ՄԱՐԶ, ԱՇՏԱՐԱԿ ՀԱՄԱՅՆՔ, ԱՇՏԱՐԱԿ ՔԱՂԱՔԻ ՎԱՐՉԱՊԵՏԱՐԱՆԻ ՇԵՆՔ
ՀԱՍՑԵՀԱՍՑԵՆԵՐԻ ՇԻՆԱՐԱՐՈՒԹՅԱՆ ՀԱՄԱՐ

ՀԱՍՑԵՀԱՍՑԵՆԵՐԻ ՇԻՆԱՐԱՐՈՒԹՅԱՆ ՀԱՄԱՐ
ՀՀ, ԱՐԱՐԱԾՈՏՆԻ ՄԱՐԶ, ԱՇՏԱՐԱԿ ՀԱՄԱՅՆՔ, ԱՇՏԱՐԱԿ ՔԱՂԱՔԻ ՎԱՐՉԱՊԵՏԱՐԱՆԻ ՇԵՆՔ

ԱՇԽԱՏԱՆՔԻ ՓՈՒԼ	ՀԱՏԱԿԱԳԾԻ ՄԱՍՇՏԱԲԸ
A 2	0,00 = 403.43
2025	

ԾՐԱԳՐԻ ԱՆՎԱՆՈՒՄԸ, ՀԱՍՑԵՆ, ՇԵՆՔԵՐԻ ՀԱՄԱԼԻՐ ԵՎ ՀԱՐԱԿԻՑ ՏԱՐԱԾՔՆԵՐԻ ՀԱՄԱՐ ՇԻՆԱՐԱՐԱԿԱՆ ԱՇԽԱՏԱՆՔՆԵՐԻ ԱՐՏԱԴՐՈՒԹՅԱՆ ՀԱՄԱՐ ՀՈՂԱՄԱՍԻ ՄԱՍՆԱՎՈՐ ԱՇԽԱՏԱՆՔՆԵՐԻ ԿԱԶՄԱԿԵՐՊՄԱՆ ԵՎ ՇԱՀԱԳՈՐԾՄԱՆ ՀԱՄԱՐ ՊԱՏԱՍԽԱՆԱՏՎՈՒ ԱՆՁԻ ՄԱՍԻՆ ՏԵՂԵԿԱՏՎՈՒԹՅՈՒՆ	ՀԱՅԱՍՏԱՆԻ ՀԱՆՐԱՊԵՏՈՒԹՅԱՆ ՏԱՐԱԾՔԱՅԻՆ ԿԱՌԱՎԱՐՄԱՆ ԵՎ ՏԵՂԱԿԱՆ ԻՆՔՆԱԿԱՌԱՎԱՐՄԱՆ ՆԱԽԱՐԱՐՈՒԹՅԱՆ ԱՇԽԱՏԱԿԱԶՄ
ՀԱՅԱՍՏԱՆԻ ՀԱՆՐԱՊԵՏՈՒԹՅԱՆ ՏԱՐԱԾՔԱՅԻՆ ԿԱՌԱՎԱՐՄԱՆ ԵՎ ՏԵՂԱԿԱՆ ԻՆՔՆԱԿԱՌԱՎԱՐՄԱՆ ՆԱԽԱՐԱՐՈՒԹՅԱՆ ԱՇԽԱՏԱԿԱԶՄ

ԳԾԱԳՐՈՂ	ՀԱՏԱԿԱԳԾԵՐ
A 2	0,00 = 403.43
ՕՐԱԳՐՈՂ	
2025	

ԱՇԽԱՏԱՆՔԻ ԱՆՎԱՆՈՒՄԸ
ԱՅԳԵՀԱՆՔԻ ՀԱՄԱԼԻՐ ՇԻՆԱՐԱՐԱԿԱՆ ԳՈՐԾԱՐԱՆ
ՀԱՍՑԵՀԱՍԱՐԱԿԱՆ

ծրագրի անվանում	Խանութ-սրճարանի, նորակառույցների համալիրի կառուցում
հասցե	Արագածոտնի մարզ, Ապարանի համայնք, Ապարան քաղաք, Ա. Ալավերդյանի փողոց, 12
շինարարության փուլ	Նախագծային փաստաթղթեր
գլխավոր ճարտարապետ	Ա. Ալավերդյան
գլխավոր ինժեներ	Ա. Ալավերդյան
նախագծի հեղինակ	Ա. Ալավերդյան
գծագրի անվանում	Գլխավոր հատակագիծ
գծագրի համար	ԳՀ-01
տարբերակ	1
տարեթիվ	2025
ծավալ	1
թերթ	3
ընդհանուր թերթերի քանակ	3

Ա 2	0,00 = 403.43

2025	

01 - ընդունարան	1
02 - ընդունարան	1
03 - ընդունարան	1
04 - ընդունարան	1
05 - ընդունարան	1
06 - էլ/ցածրաձայն վահանակ	1
07 - էլ/ցածրաձայն վահանակ	1
08 - էլ/ցածրաձայն սենյակ	1
09 - էլ/ցածրաձայն սենյակ	1
10 - էլ/ցածրաձայն սենյակ	1
11 - էլ/ցածրաձայն սենյակ	1
12 - էլ/ցածրաձայն սենյակ	1
13 - էլ/ցածրաձայն սենյակ	1
14 - էլ/ցածրաձայն սենյակ	1
15 - էլ/ցածրաձայն սենյակ	1
16 - պահարան	1
17 - վառարան	1
18 - ներկառուցված լվացարան	1
19 - ներկառուցված լվացարան	1
20 - ներկառուցված փայտյա սեղան	1
21 - ներկառուցված լվացարան	1
22 - ձյունաքար	1
23 - ընդունարան	1
24 - ընդունարան	1
25 - ընդունարան	1
26 - ընդունարան	1
27 - ընդունարան	1
28 - ընդունարան	1
29 - ներկառուցված պահարան	1
30 - ներկառուցված պահարան	1
31 - ներկառուցված պահարան	1
32 - ներկառուցված պահարան	1
33 - ձյունաքար ներկառուցված ընդունարան	1
34 - ձյունաքար ներկառուցված ընդունարան	1
35 - ներկառուցված ընդունարան	1
36 - ներկառուցված լվացարան	1
37 - ներկառուցված լվացարան	1
38 - ներկառուցված լվացարան	1
39 - ներկառուցված լվացարան	1
40 - ներկառուցված լվացարան	1
41 - ներկառուցված	1
42 - ներկառուցված ընդունարան	1
43 - ներկառուցված ընդունարան	1
45 - ձյունաքար	1
46 - ներկառուցված	1
47 - էլ/ցածրաձայն վահանակ	1
48 - էլ/ցածրաձայն վահանակ	1
49 - էլ/ցածրաձայն վահանակ	1

ընդհանուր մակերես 6,608.32 մ²

նախագծային փաստաթղթեր

գլխավոր ճարտարապետ	Ա. Ալավերդյան
գլխավոր ինժեներ	Ա. Ալավերդյան
նախագծի հեղինակ	Ա. Ալավերդյան
գծագրի անվանում	Գլխավոր հատակագիծ
գծագրի համար	ԳՀ-01
տարբերակ	1
տարեթիվ	2025
ծավալ	1
թերթ	3
ընդհանուր թերթերի քանակ	3

1-2 լսարանների շենքի հատակագիծ

-3 სართულის გეგმა

ექსპლიკაცია:

01 – მშრალი უჯრედი	
02 – მშრალი უჯრედი	
03 – მშრალი უჯრედი	
04 – მშრალი უჯრედი	
05 – დროების ბუფერული	
06 – დროების ბუფერული	
07 – დროების ბუფერული	
08 – დროების უჯრედი	
09 – დროების უჯრედი	
10 – დროების უჯრედი	
11 – დროების უჯრედი	
12 – დროების უჯრედი	
13 – დროების უჯრედი	
14 – დროების უჯრედი	
15 – დრენაჟის	
16 – ტექნიკური ოთახი	
17 – სახანძრო ჯიხური ონკანით	
18 – სისველე	
19 – სხვადასხვა საზნიანობის ოთახი	
20 – საკუჭნაო	
21 – საკუჭნაო	
22 – საკუჭნაო	
23 – საკუჭნაო	
24 – საკუჭნაო	
25 – საკუჭნაო	
26 – საკუჭნაო	
27 – საკუჭნაო	
28 – საკუჭნაო	
29 – საკუჭნაო	
30 – საკუჭნაო	
31 – პომპები	
32 – ტრანსი	
33 – დაწვების და საკურთხევის ქვაბები	
34 – დაწვების და საკურთხევის ქვაბები	
35 – დაწვების და საკურთხევის ქვაბები	

შენობის	საქართველო, ბათუმი, ბულვარული №12
პროექტის	ბათუმის ცენტრალური ავტობუსის სადგურის მშენებლობა
ფაზა	პროექტი
ნაწილი	არქიტექტურული
ავტორი	ბაბაევი ზურაბი
ხელმძღვანელი	ბაბაევი ზურაბი
ნახაზის დასახელება	ნახაზის ნომერი
-3 სართულის გეგმა	
ფორმატი	A2
მასშტაბი	1:100
თარიღი	2025

შენობის სიმაღლე	0.00 = 403.43
სართულის	
სართულების რაოდენობა	
ფართობი	
ფასადის	
სახურავის	
სიმაღლე	
სიგანე	
სიგრძე	
ფუნდამენტის	
სახეობა	
ტიპი	
სიმაღლე	
სიგანე	
სიგრძე	
ნაგებობის	
სახეობა	
ტიპი	
სიმაღლე	
სიგანე	
სიგრძე	
2025	

კიბე ტიპიური სართულის დონეზე

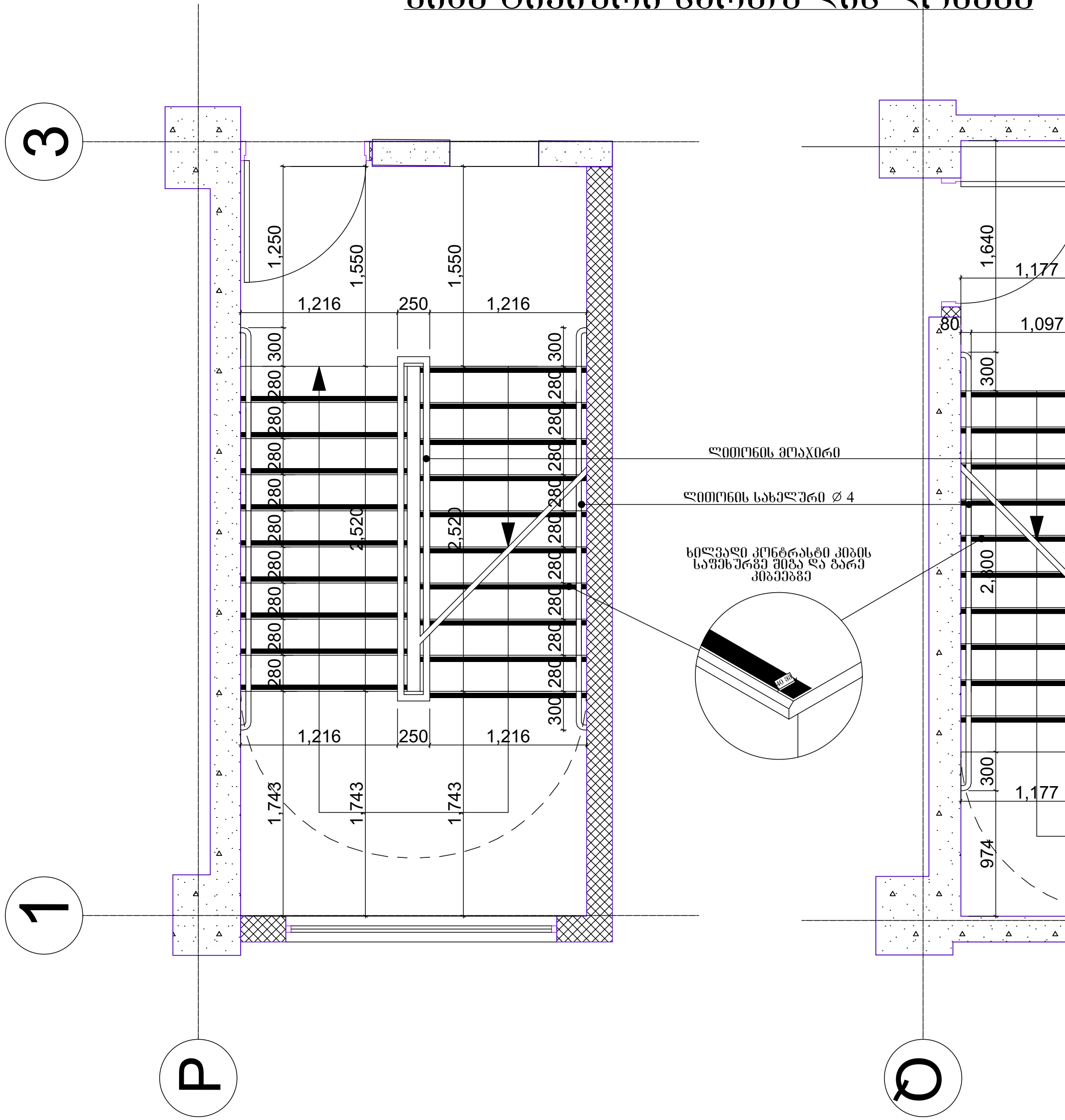

შენიშვნები:

1. ყველა კიბეს (მათშორის გარე კიბეს) ყოველი საფეხურისდა საბიჯელის 40 მმ სავალ ნაწილს, რომელიც იზომებ□საფეხურის ნაშვერიდან თარაზულად, ექნება ერთგვაროვანი ფერის მქონე ზედაპირი, რომელიც საფეხურის დანარჩენი ნაწილისგან მკვეთრად განსხვავებული იქნება (მუქი ღია ფონზე). ხილვადი კონტრასტი გაგრძელდება ყოველი საფეხურის ერთი კიდიდან საფეხურის მეორე კიდემდე.

2. მისაწვდომი გზაკიბის საზღვრებში იატაკის ზედაპირები იქნება მდგრადი, მყარი და არასრიალა.

3. კიბის საფეხურების განსხვავებული მონიშვნა იქნება გამძლე.

4. შენობის გარეთ მდებარე კიბის საფეხურები და ბაქნები ისე დაგეგმარდება, რომ სავალ ზედაპირზე წყალი არ დაგროვდება

5. გასანათებელი საშუალებები უზრუნველყოფს კიბეების განათებას, რომელიც გაიზომება საბიჯელების ზედაპირების და ბაქნების ზედაპირების ცენტრში გაზომვისას საფეხურის წინაპირიდან 600 მმ-ის საზღვრებში, შემდეგი წესის შესაბამისად:

. არაუმცირეს 11 ლუქსი განათება
. არაუმცირეს 110 ლუქსი განათება, კიბით სარგებლობის დროს.
. კიბეების გამოყენებისას 11 ლუქსიდან 110 ლუქსზე გადასვლა შესაძლებელი უნდა იყოს განათების სამართავებით უზრუნველყოფილი ავტომატური, მოძრავი სენსორული ტიპის განათების ჩამრთველებით, რომლებიც შეესაბამება ყველა ქვემოთ ჩამოთვლილს.
. განათების სამართავები აღჭურვილი იქნება საიმედო ოპერაციული სისტემით და შეფასებული იქნება ამ მიზნით გამოყენებისთვის.
. მოძრავი სენსორი გააქტიურდება დამკავებლის მოძრაობით საფეხურებზე ან საფეხურების ბაქნებზე
. განათების გამააქტიურებლები დაყენებული იქნება არაუმცირეს 15 წუთიანი მოქმედების პერიოდით.
. გზა-კიბის განათება ჩაირთვება ავტომატური სენსორული ჩამრთველებით, ასეთის არსებობის შემთხვევაში, ისე, რომ შესასვლელში მდებარე ბაქანზე, შესასვლელში მდებარე ბაქნის მოსაზღვრე თითოეულ კიბის მარშსა და შესასვლელში მდებარე ბაქნის ზემოთ და ქვემოთ მდებარე ბაქნებზე მე-4 პუნქტით დადგენილი განათებულობის დონე საფეხურის გამოყენებამდე იქნება უზრუნველყოფილი.
. კიბის სახელურები და ნებისმიერი კადელი ან მათ მომიჯნავედ მდებარე სხვა ზედაპირი არ იქნება ბასრი ან უხეში ელემენტების შემცველი.
. კიბის სახელურები არ იტრიალებს მათი ბუდეების საზღვრებში.

ფორმატი	შენიშვნა:
A 2	0,00 = 403,43
Kibe	0,00
თარიღი	
2025	

დამკვეთი: სააქციო საზოგადოება „ბაზისბანკი" ს/ნ 203841833

პროექტი: მშენებარე საოფისე შენობის (ბანკი) კორექტირებული პროექტი

მისამართი: ქალაქი თბილისი, ჭანტურიას ქუჩა №12

შენიშვნა:

გამოცემის თარიღი:

პროექტის №: 1:56.4

ავტორი: არქიტექტორი — კახაბერ დეკანოიძე

შეასრულა: არქიტექტორი — კახაბერ დეკანოიძე

არქიტექტურა

ნახაზის დასახელება: გზა-კიბე

Kibe 0,00 1:70.7

სტადია	ფურცელი	თარიღი
მ პ		2025

კვეთი 1

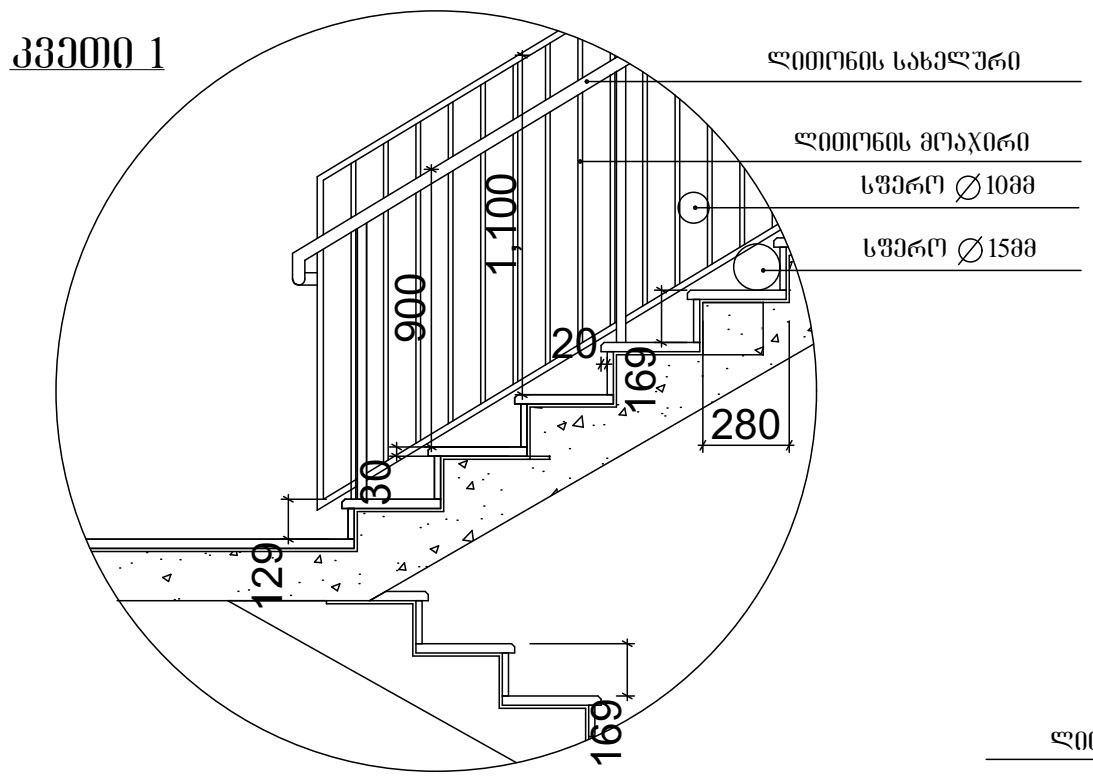

სახელური

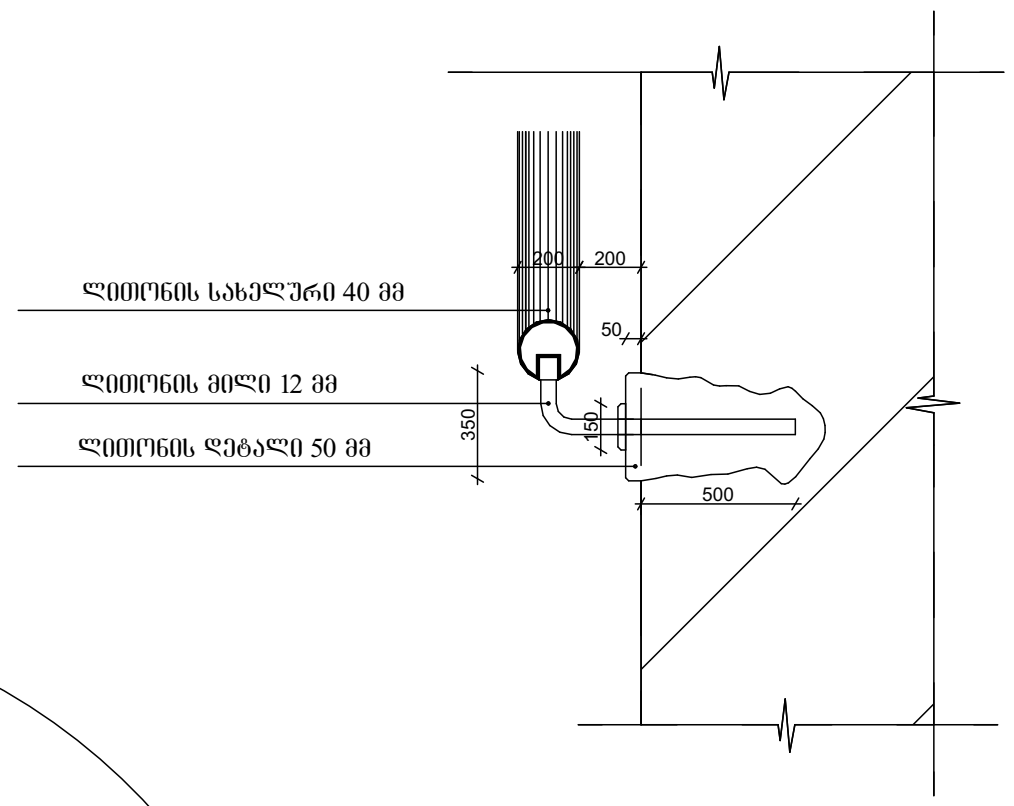

კვეთი 2

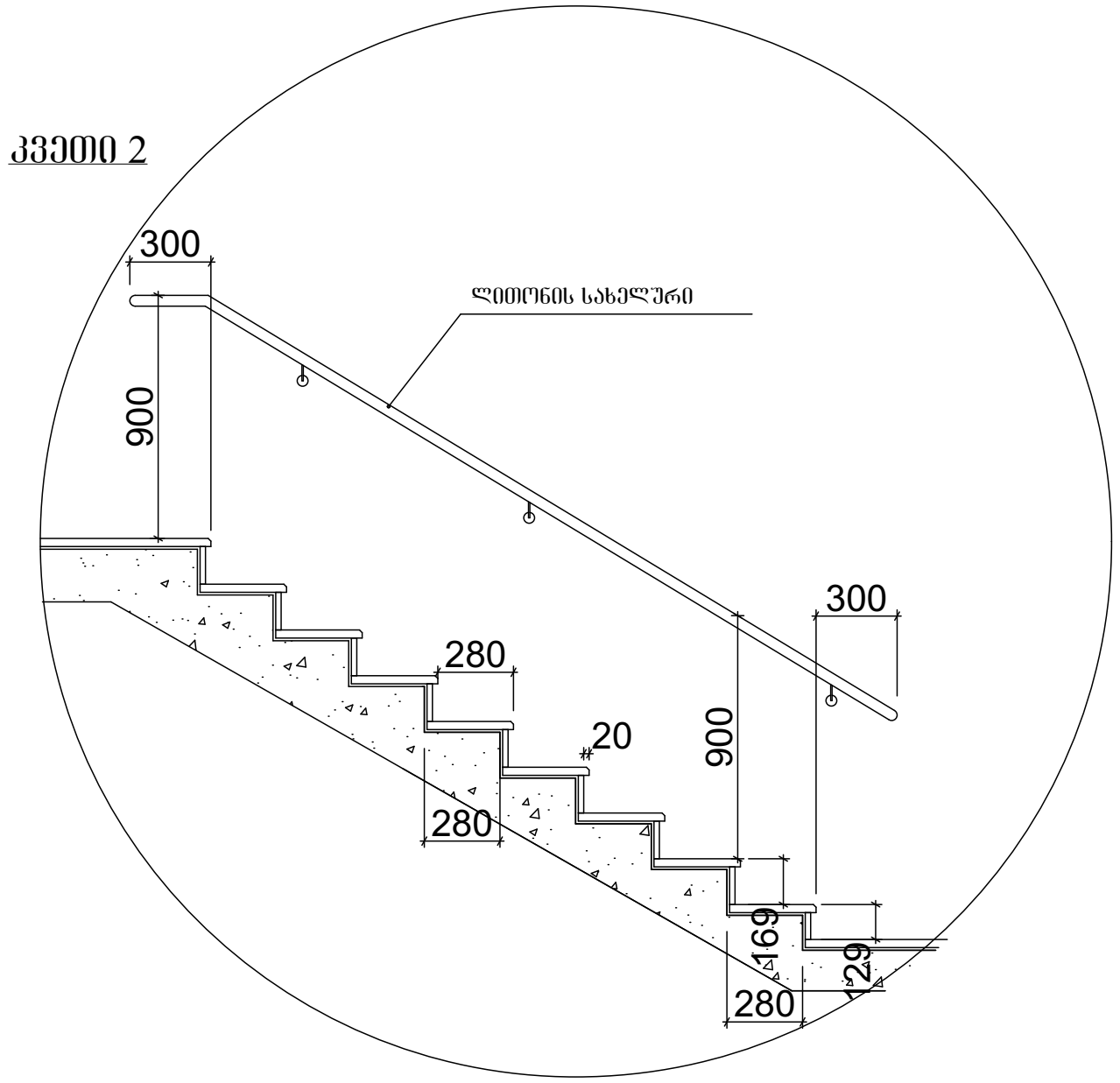

ფორმატი	შენიშვნა:	დამკვეთი: სააქციო საზოგადოება ,,ბაზისბანკი,, სნ 203841833	შენიშვნა:
A 2	0,00 = 403,43	პროექტი: მშენებარე საოფისე შენობის (ბანკი) კორექტირებული პროექტი	გამოცემის თარიღი:
		მისამართი: ქალაქი თბილისი, ჭანტურიას ქუჩა №12	პროექტის №:
თარიღი			ავტორი: არქიტექტორი — კახაბერ დეკანოიძე
2025	0,00		შეასრულა: არქიტექტორი — კახაბერ დეკანოიძე

არქიტექტურა

ნახაზის დასახელება: **გზა-კიბე**

სტადია	ფურცელი	თარიღი
მ კ		2025

კ-1

კარი ზღურბლის გარეშე მიმხურავით

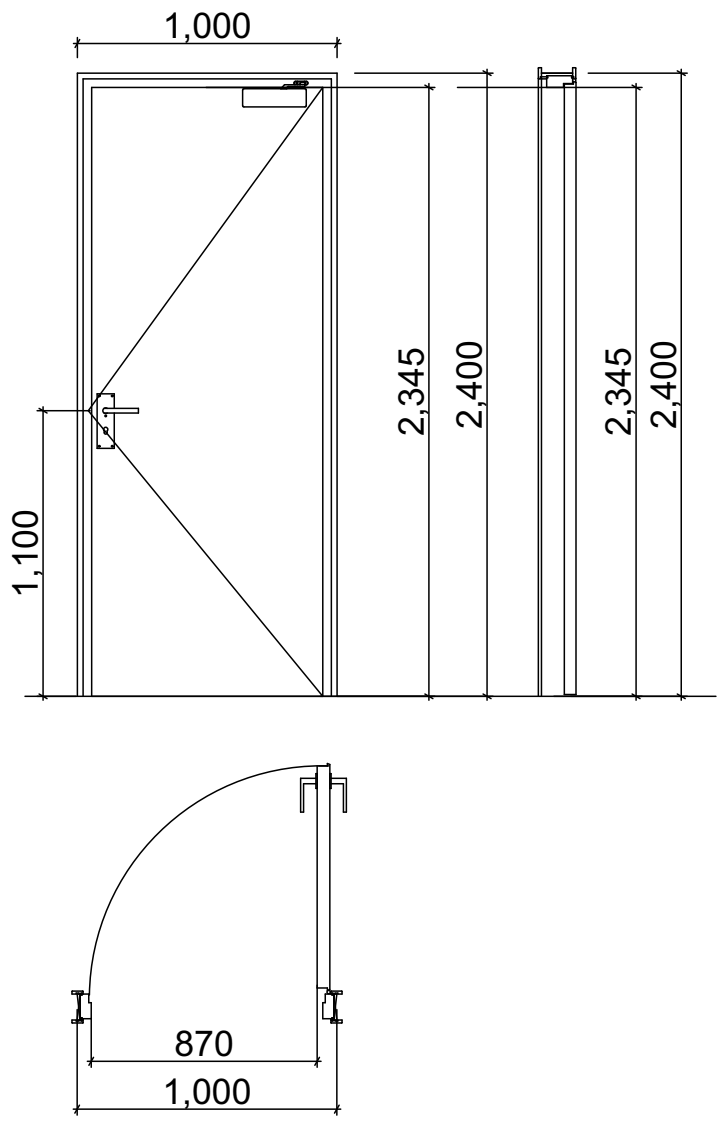

კ-4

კარი ზღურბლით მიმხურავის გარეშე

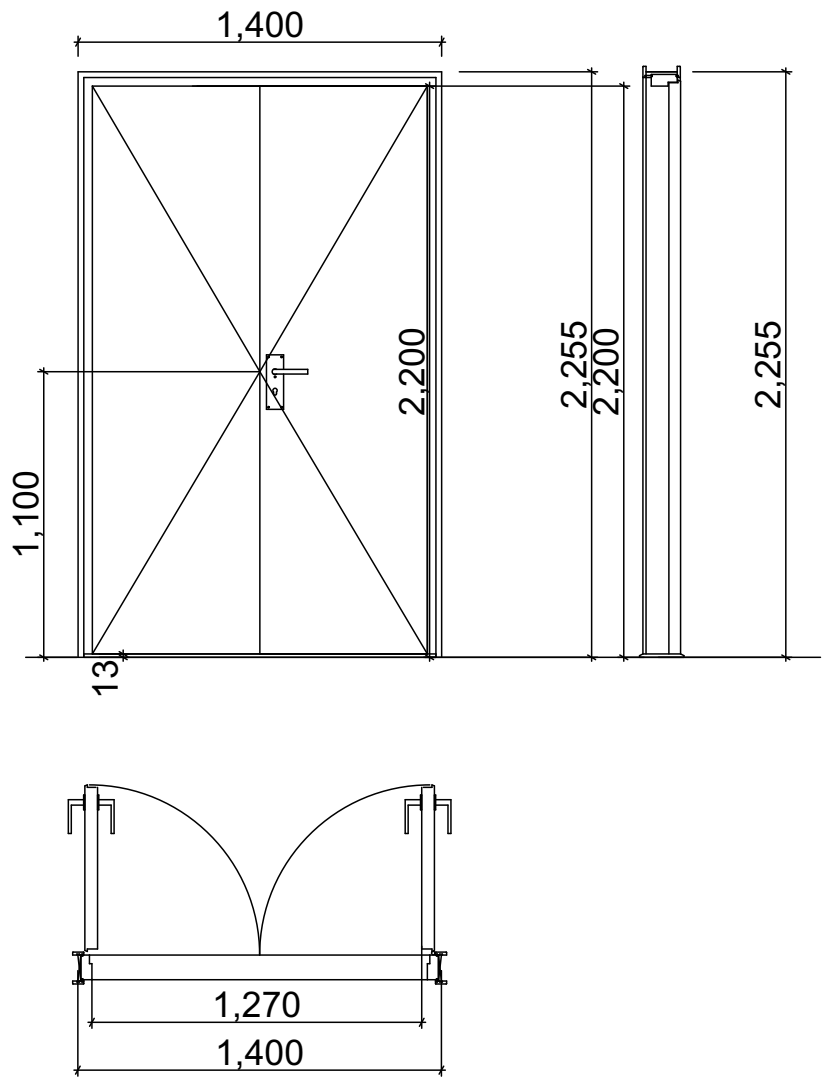

კ-3

კარი ზღურბლის და მიმხურავის გარეშე

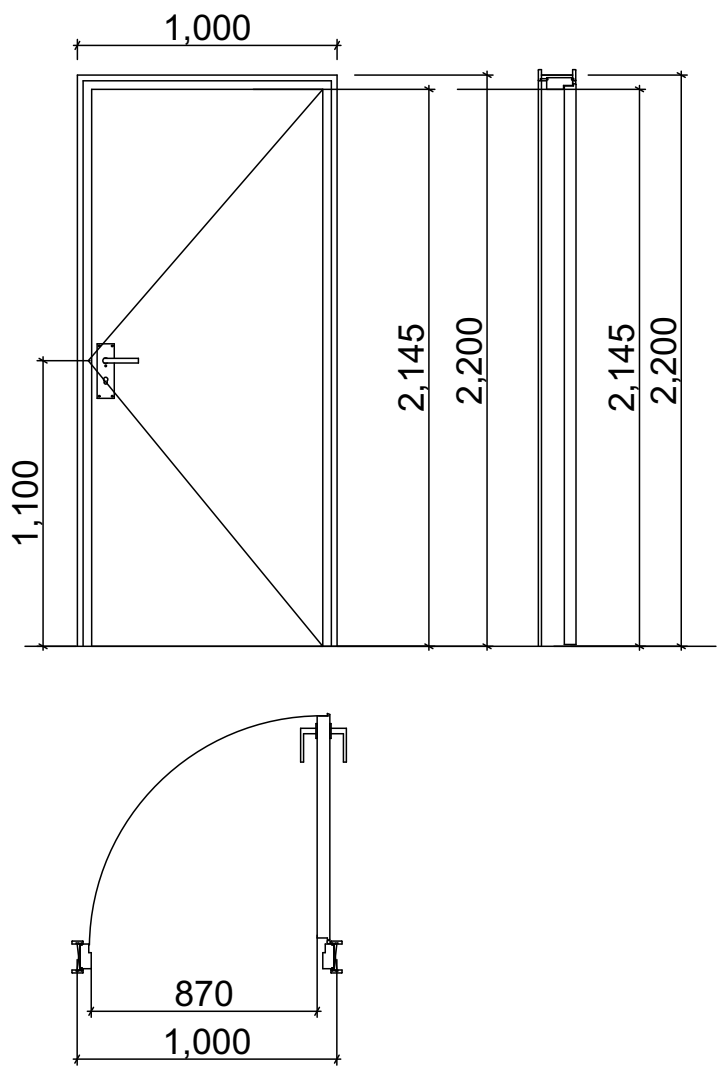

ზღურბლი მ. 1:1



ფორმატი	შენიშვნა:	დამკვეთი: სააქციო საზოგადოება ,,ბაზისბანკი,, სნ 203841833	შენიშვნა:	არქიტექტურა
A 2	0,00 = 403,43		გამოცემის თარიღი:	
	კარები 0,00	პროექტი: მშენებარე საოფისე შენობის (ბანკი) კორექტირებული პროექტი	პროექტის №:	1:58.2 ნახაზის დასახელება: კარებები
			ავტორი: არქიტექტორი / კახაბერ დეკანოიძე	
თარიღი		მისამართი: ქალაქი თბილისი, ჭანტურიას ქუჩა №12	შეასრულა: არქიტექტორი / კახაბერ დეკანოიძე	სტადია: მ კ / ფურცელი: / თარიღი: 2025
2025				

ԱԿՍԵՓՈՂ	ՏԵՂԱԴՐՈՒԹՅՈՒՆ
A 2	0,00 = 403,43
ՕՐԱԳԾՈՒՄ	
2025	

ՀԱՍՑԵԱԿԱՆ ԱՇԽԱՏԱՆՔՆԵՐԻ ՂԵԿԱՎԱՐ ՀՈՎՀԱՆՆԵՍ ՀՈՎՀԱՆՆԻՍՅԱՆ ...ԱՇԽԱՏԱՆՔԱՅԻՆ ԼԻՑ 20318418333	ՀԱՄԱՀԵՂԻԿ ՊԱՏՎԻՐԱՏՎՈՂ ԱՇԽԱՏԱՆՔՆԵՐԻ ԿԱՌԱՎԱՐՄԱՆ ԳՐԱՍԵՆՅԱԿ (ՄՈՆՏԱԺ) ՀՈՎՀԱՆՆԵՍ ՀՈՎՀԱՆՆԻՍՅԱՆ ՏԱՐԵՑ ՀՈՎՀԱՆՆԵՍ ՀՈՎՀԱՆՆԻՍՅԱՆ
ՀԱՍՑԵԱԿԱՆ ՄԱՍՆԱԳԻՏԱԿԱՆ ՀՍԿ ՀՈՎՀԱՆՆԵՍ ՀՈՎՀԱՆՆԻՍՅԱՆ	ՀԱՍՑԵԱԿԱՆ ՄԱՍՆԱԳԻՏԱԿԱՆ ՀՍԿ ՀՈՎՀԱՆՆԵՍ ՀՈՎՀԱՆՆԻՍՅԱՆ
ՀԱՍՑԵԱԿԱՆ ԱՇԽԱՏԱՆՔՆԵՐԻ ՂԵԿԱՎԱՐ ՀՈՎՀԱՆՆԵՍ ՀՈՎՀԱՆՆԻՍՅԱՆ	ՀԱՍՑԵԱԿԱՆ ԱՇԽԱՏԱՆՔՆԵՐԻ ՂԵԿԱՎԱՐ

Проектант:	Проектна документация
Фаза:	А 2
Мащаб: 1:500	
Дата: 2025	

Проектна документация за изграждане на Многофамилна жилищна сграда (ПИ) с идентификатор 68134.3.2033 по КККР на гр. Пловдив, район Тракия, ул. „Хаджи Димитър" №12

Възложител: Димитър Иванов Димитров

Проектант: Архитектурно бюро „Архитект Пловдив" ЕООД

Отговорен проектант: арх. Мария Христова

Съгласувал: арх. Мария Христова

Одобрил: арх. Мария Христова

Главен проектант: арх. Мария Христова

Част: Архитектурна

Име, фамилия, подпис и печат на проектанта: арх. Мария Христова, +359 888 123 456

Лице, упражняващо авторски надзор: арх. Мария Христова

Лице, упражняващо строителен надзор: арх. Мария Христова

Лице, упражняващо консултантски контрол: арх. Мария Христова

Лице, координиращо безопасността и здравето при проектирането: арх. Мария Христова

Лице, координиращо безопасността и здравето при изпълнението: арх. Мария Христова

Дата: 2025

Фаза: А 2

Мащаб: 1:500

Лист 3 от 8

Списък на чертежите:

01 – Фасада А-Б	
02 – Фасада Б-А	
03 – Разрез Фасада Б-А	
04 – Разрез Фасада А-Б	
05 – Детайл Парапет Плоска покривна конструкция	
06 – Изометрична схема	
07 – Легенда Зелени площи	
08 – Легенда Площи	
09 – Ситуация Разрез 1-1	
10 – Ситуация Разрез 2-2	
11 – Ситуация Разрез 3-3	
12 – Ситуация Разрез 4-4	
13 – Разрез Стена	
14 – Разрез Стена	
15 – Разрез Стена	
16 – Разрез Стена	

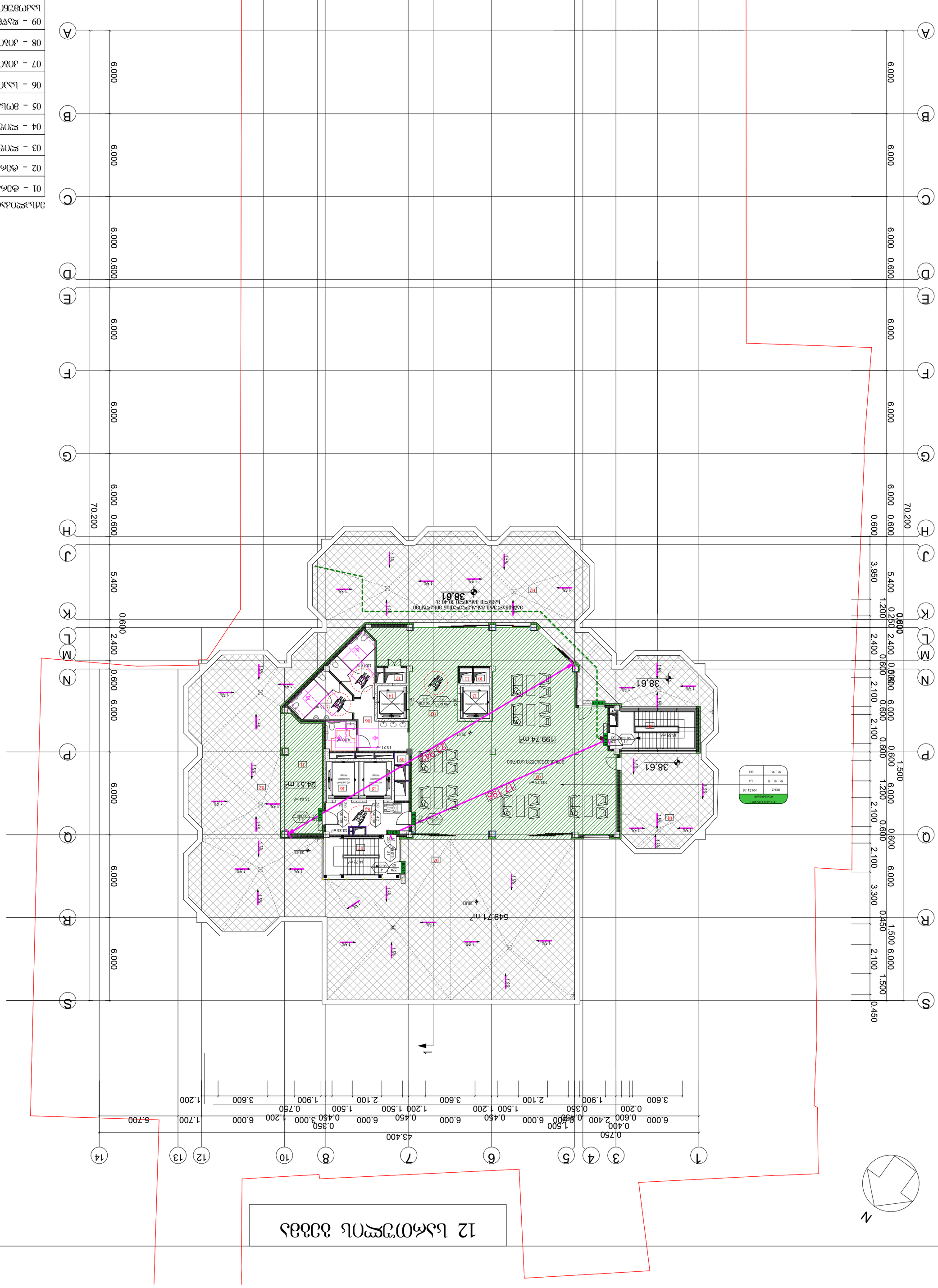

ՀԱՏԱԿԱԳԻՐ	ՀԱՏԱԿԱԳԻՐ
A 2	0,00 = 403.43
ՕԴԱՓՈՓՈՒՄ	
2025	

ԾՐԱԳՐԻ ԱՆՎԱՆՈՒՄԸ	ԱՇԽԱՏԱՆՔՆԵՐԻ ԿԱՏԱՐՄԱՆ ԺԱՄԿԵՏԸ
ՀՀ, ԵՐԵՎԱՆ ՔԱՂԱՔԱՇԻՆԱԿԱՆ ԳՈՐԾՈՒՆԵՈՒԹՅԱՆ ԵՎ ՇԻՆԱՐԱՐՈՒԹՅԱՆ ՊԵՏԱԿԱՆ ԿՈՄԻՏԵ	ՀՀ, ԵՐԵՎԱՆ ՔԱՂԱՔԱՇԻՆԱԿԱՆ ԳՈՐԾՈՒՆԵՈՒԹՅԱՆ ԵՎ ՇԻՆԱՐԱՐՈՒԹՅԱՆ ՊԵՏԱԿԱՆ ԿՈՄԻՏԵ
ՀԱՂՈՐԴԱՎԱՐ	ՀԱՂՈՐԴԱՎԱՐ
ԱՇԽԱՏԱՆՔԻ ՏԵՍԱԿԸ	ԱՇԽԱՏԱՆՔԻ ՏԵՍԱԿԸ
ՀԱՍՏԱՏՄԱՆ ՀԱՄԱՐ	ՀԱՍՏԱՏՄԱՆ ՀԱՄԱՐ
ՀԱՍՏԱՏՄԱՆ ԱՄՍԱԹԻՎ	ՀԱՍՏԱՏՄԱՆ ԱՄՍԱԹԻՎ
ՀԱՂՈՐԴԱՎԱՐԻ ԱԶԳԱՆՈՒՆ, ՀԱՅՐԱՆՈՒՆ, ՀՈՂԱԿԱՆ ՄԱՍՆԱԳԻՏԱԿԱՆ ԱՇԽԱՏԱՆՔՆԵՐԻ ՏԵՍՈՒՉՈՒԹՅԱՆ ՊԵՏ	ՀԱՂՈՐԴԱՎԱՐԻ ԱԶԳԱՆՈՒՆ, ՀԱՅՐԱՆՈՒՆ, ՀՈՂԱԿԱՆ ՄԱՍՆԱԳԻՏԱԿԱՆ ԱՇԽԱՏԱՆՔՆԵՐԻ ՏԵՍՈՒՉՈՒԹՅԱՆ ՊԵՏ
ՀԱՍՏԱՏՄԱՆ ՀԱՄԱՐ	ՀԱՍՏԱՏՄԱՆ ՀԱՄԱՐ
ՀԱՍՏԱՏՄԱՆ ԱՄՍԱԹԻՎ	ՀԱՍՏԱՏՄԱՆ ԱՄՍԱԹԻՎ
ՀԱՂՈՐԴԱՎԱՐԻ ԱԶԳԱՆՈՒՆ, ՀԱՅՐԱՆՈՒՆ, ՀՈՂԱԿԱՆ ՄԱՍՆԱԳԻՏԱԿԱՆ ԱՇԽԱՏԱՆՔՆԵՐԻ ՏԵՍՈՒՉՈՒԹՅԱՆ ՊԵՏ	ՀԱՂՈՐԴԱՎԱՐԻ ԱԶԳԱՆՈՒՆ, ՀԱՅՐԱՆՈՒՆ, ՀՈՂԱԿԱՆ ՄԱՍՆԱԳԻՏԱԿԱՆ ԱՇԽԱՏԱՆՔՆԵՐԻ ՏԵՍՈՒՉՈՒԹՅԱՆ ՊԵՏ
ՀԱՍՏԱՏՄԱՆ ՀԱՄԱՐ	ՀԱՍՏԱՏՄԱՆ ՀԱՄԱՐ
ՀԱՍՏԱՏՄԱՆ ԱՄՍԱԹԻՎ	ՀԱՍՏԱՏՄԱՆ ԱՄՍԱԹԻՎ

ՀՀ, ԵՐԵՎԱՆ ՔԱՂԱՔԱՇԻՆԱԿԱՆ ԳՈՐԾՈՒՆԵՈՒԹՅԱՆ ԵՎ ՇԻՆԱՐԱՐՈՒԹՅԱՆ ՊԵՏԱԿԱՆ ԿՈՄԻՏԵ	
ՀԱՂՈՐԴԱՎԱՐ	
ԱՇԽԱՏԱՆՔԻ ՏԵՍԱԿԸ	
ՀԱՍՏԱՏՄԱՆ ՀԱՄԱՐ	
ՀԱՍՏԱՏՄԱՆ ԱՄՍԱԹԻՎ	
ՀԱՂՈՐԴԱՎԱՐԻ ԱԶԳԱՆՈՒՆ, ՀԱՅՐԱՆՈՒՆ, ՀՈՂԱԿԱՆ ՄԱՍՆԱԳԻՏԱԿԱՆ ԱՇԽԱՏԱՆՔՆԵՐԻ ՏԵՍՈՒՉՈՒԹՅԱՆ ՊԵՏ	
ՀԱՍՏԱՏՄԱՆ ՀԱՄԱՐ	
ՀԱՍՏԱՏՄԱՆ ԱՄՍԱԹԻՎ	
ՀԱՂՈՐԴԱՎԱՐԻ ԱԶԳԱՆՈՒՆ, ՀԱՅՐԱՆՈՒՆ, ՀՈՂԱԿԱՆ ՄԱՍՆԱԳԻՏԱԿԱՆ ԱՇԽԱՏԱՆՔՆԵՐԻ ՏԵՍՈՒՉՈՒԹՅԱՆ ՊԵՏ	
ՀԱՍՏԱՏՄԱՆ ՀԱՄԱՐ	
ՀԱՍՏԱՏՄԱՆ ԱՄՍԱԹԻՎ	

ՀՀ, ԵՐԵՎԱՆ ՔԱՂԱՔԱՇԻՆԱԿԱՆ ԳՈՐԾՈՒՆԵՈՒԹՅԱՆ ԵՎ ՇԻՆԱՐԱՐՈՒԹՅԱՆ ՊԵՏԱԿԱՆ ԿՈՄԻՏԵ	
ՀԱՂՈՐԴԱՎԱՐ	
ԱՇԽԱՏԱՆՔԻ ՏԵՍԱԿԸ

ԱՇԽԱՏԱՆՔ	ՀԱՏԱԿԱԳԾԻ ՀԱՄԱՐ
A 2	0,00 = 403.43
ՕԲՅԵԿՏԻ ՀԱՍՑԵ	
2025	

ՊԱՏՎԻՐԱՏՈՒ	ԱՆՇԱՐԺ ՇԵՆՔԵՐԻ ԿԱՌՈՒՑՄԱՆ ԵՎ ՀԱՐԿԱՅԻՆ ՀԱՄԱԿԱՐԳԵՐԻ ՀԱՄԱՁԱՅՆԵՑՎԱԾՈՒԹՅԱՆ ՎԱՐՉՈՒԹՅՈՒՆ
ՀԱՍՑԵԻ ԱՆՎԱՆՈՒՄԸ	ՀԱՍԱՐԱԿԱԿԱՆ ՆՇԱՆԱԿՈՒԹՅՈՒՆ ՈՒՆԵՑՈՂ ԱՆՁԱՆՑ ՏՎՅԱԼՆԵՐԻ ՄՇԱԿՄԱՆ ՀԱՄԱՐ ՊԱՏԱՍԽԱՆԱՏՎՈՂ ԱՆՁԻ ՏՎՅԱԼՆԵՐ
ՀԱՍՑԵԻ ՀԱՍՑԵ

ნახაზის N	A 2
მასშტაბი	0,00 = 403,43
2025	

დასახელება	ბაზისური მიწის ნაკვეთის ათვისების პროცენტის და სამშენებლო ფართობის განსაზღვრა
	ქ. თბილისი, ისანი-სამგორის რაიონი, ვაკის ველის მე-12 კვარტალი, ნაკვეთი №12

ობიექტი	ვერტიკალური გეგმარება
A 2	0,00 = 403,43
2025	

პროექტის დასახელება	ბაზისური მონაცემების ბაზაზე ტერიტორიული გეგმარების სქემის (მასშტაბი 1:2000) ფარგლებში ვერტიკალური დაგეგმარების ნაწილში ცვლილებების შეტანა
პროექტის მისამართი	ქ. თბილისი, ვაკის რაიონი, ნაკვეთი №12
დამკვეთი	შპს „ბაზისური მონაცემების ბაზა"
პროექტირების ეტაპი	ესკიზი
პროექტის ავტორი	შპს „ბაზისური მონაცემების ბაზა"
ხელმძღვანელი	გიორგი ჯაბანაძე

სამუშაო ნახაზების სია		
01 – ანბანის ვერტიკალი		
02 – ანბანის ვერტიკალი		
03 – ელემენტის ტიპიური ნომერი		
04 – ელემენტის ტიპიური ნომერი		
05 – ელემენტის ვერტიკალი		
06 – ელემენტის ვერტიკალი		
07 – ელემენტის ვერტიკალი		
08 – ელემენტის ვერტიკალი		
09 – სართულის ტიპიური		
10 – სართულის ტიპიური		
11 – სართულთაშორისი		
12 – ჯამური ფართი		
13 – ვერტიკალური ელემენტების განლაგება		
14 – ვერტიკალური ელემენტების განლაგება		
15 – ჯართული ტიპი ვერტიკალური ელემენტების განლაგების		
16 – ჯართული ტიპი ვერტიკალური ელემენტების განლაგების		
17 – ჯართული ტიპი ვერტიკალური ელემენტების განლაგების		
18 – ტიპიური		
19 – ტიპიური		
20 – ტიპიური		
21 – ტიპიური		
22 – ტიპიური		
23 – ტიპიური		
24 – ტიპიური		
25 – ტიპიური		
26 – ტიპიური		
27 – ტიპიური		
28 – ტიპიური		
29 – ტიპიური		
30 – ტიპიური		
31 – ტიპიური		
32 – ტიპიური		
33 – სალიანძიანი		
34 – ჯართული ტიპიური ტიპიური		

ავტორი	ლევან ბაქრაძე	
შემოწმებული	ანა ჯაბანაძე	
ინსპექტირების ეტაპი		
ინსპექტირების თარიღი		
ინსპექტირების შედეგი		
ინსპექტირების ხელმოწერა		
ინსპექტირების ხელმოწერა		
ინსპექტირების ხელმოწერა

7 სართულის გეგმა

N

01 – ტიპის ბინის ფართი	
02 – ტიპის ბინის ფართი	
03 – ლიფტების ტიპის ბინის ფართი	
04 – ლიფტების ტიპის ბინის ფართი	
05 – ლიფტების ბინის ფართი	
06 – ლიფტების ბინის ფართი	
07 – ლიფტების ბინის ფართი	
08 – ლიფტების ბინის ფართი	
09 – სავარჯიშო ოთახი	
10 – სავარჯიშო ოთახი	
11 – სპორტული ფართი	
12 – საერთო ტერასა	
13 – ვერტმფრენის დაჯდომის ადგილი	
14 – ვერტმფრენის დაჯდომის ადგილი	
15 – ლიფტების ჯგუფი ბინის ტერასა	
16 – ლიფტების ჯგუფი ბინის ტერასა	
17 – ლიფტების ჯგუფი ბინის ტერასა	
18 – სავარჯიშო	
19 – სავარჯიშო	
20 – სავარჯიშო	
21 – სავარჯიშო	
22 – სავარჯიშო	
23 – სავარჯიშო	
24 – სავარჯიშო	
25 – სავარჯიშო	
26 – სავარჯიშო	
27 – სავარჯიშო	
28 – სავარჯიშო	
29 – სავარჯიშო	
30 – სავარჯიშო	
31 – სპორტული	
32 – ლიფტების ჯგუფის სავარჯიშო	

შპს „ბაზისი ჯგუფი“	
ქ. თბილისი, ვაჟა-ფშაველას გამზ. №12	
პროექტის ხელმძღვანელი	
პროექტის ხელმძღვანელი	
არქიტექტორი	
არქიტექტორი	
ნახაზის დასახელება	
ლიფტების ბინის ფართი	
ნახაზის მასშტაბი	
1:100	
ფორმატი	
A 2	
2025	

ობიექტის დასახელება	
„ბაზისი ჯგუფის ბინა №12“	
ობიექტის მისამართი	
ქ. თბილისი, ვაჟა-ფშაველას გამზ. №12	
დამკვეთი	
შპს „ბაზისი ჯგუფი“	
პროექტის ხელმძღვანელი	
არქიტექტორი	
ნახაზის დასახელება	
ლიფტების ბინის ფართი	
ნახაზის მასშტაბი	ფორმატი
1:100	A 2
0,00 = 403.43	

ԱԿՍԵՄՆԵՐ	ՀԱՏԱԿԱԳԻՐ
A 2	0,00 = 403.43
ՕԲՅԵԿՏ	
2025	

ՀԱՍՑԵ՝ ԵՐԵՎԱՆ, ՇԱՀՈՒՄՅԱՆ ԹԱՂԱՄԱՍ, 1-ԻՆ ՓՈՂՈՑ, 6 ՇԵՆՔ

ՀԱՃԱԽՈՐԴ՝ ՀՀ ԱՐԱՐԱՏԻ ՄԱՐԶԻ ԱՐՏԱՇԱՏ ՀԱՄԱՅՆՔԻ ՂԵԿԱՎԱՐ ՊԱՐՈՆ ՍԱՐԳԻՍ ՀԱԿՈԲՅԱՆԻ ԱՇԽԱՏԱԿԱԶՄԻ ՔԱՂԱՔԱՇԻՆՈՒԹՅԱՆ ԵՎ ՃԱՐՏԱՐԱՊԵՏՈՒԹՅԱՆ ՎԱՐՉՈՒԹՅԱՆ ՊԵՏ

ՀԱՍՑԵ՝ ԵՐԵՎԱՆ, ՇԱՀՈՒՄՅԱՆ ԹԱՂԱՄԱՍ, 1-ԻՆ ՓՈՂՈՑ, 6 ՇԵՆՔ

ՀԱՃԱԽՈՐԴ՝ ՀՀ ԱՐԱՐԱՏԻ ՄԱՐԶԻ ԱՐՏԱՇԱՏ ՀԱՄԱՅՆՔԻ ՂԵԿԱՎԱՐ ՊԱՐՈՆ ՍԱՐԳԻՍ ՀԱԿՈԲՅԱՆԻ ԱՇԽԱՏԱԿԱԶՄԻ ՔԱՂԱՔԱՇԻՆՈՒԹՅԱՆ ԵՎ ՃԱՐՏԱՐԱՊԵՏՈՒԹՅԱՆ ՎԱՐՉՈՒԹՅԱՆ ՊԵՏ

ՀԱՏԱԿԱԳԻՐ՝	ԱՇԽԱՏԱՆՔԱՅԻՆ ՆԱԽԱԳԻԾ
ՕԲՅԵԿՏԻ ԱՆՎԱՆՈՒՄԸ՝	ԱՐԱՐԱՏ ՔԱՂԱՔԻ ՇԱՀՈՒՄՅԱՆ ԹԱՂԱՄԱՍ, 1-ԻՆ ՓՈՂՈՑ, 6 ՇԵՆՔ
ՀԱՍՑԵԻ ՀԱՍՑԵ՝	ՀՀ, ԱՐԱՐԱՏԻ ՄԱՐԶ, ԱՐՏԱՇԱՏ ՀԱՄԱՅՆՔ, ՇԱՀՈՒՄՅԱՆ ԹԱՂԱՄԱՍ, 1-ԻՆ ՓՈՂՈՑ, 6 ՇԵՆՔ
ՀԱՏԱԿԱԳԻՐ՝	ԱՇԽԱՏԱՆՔԱՅԻՆ ՆԱԽԱԳԻԾ
ՀԱՏԱԿԱԳՐԻ ՄԱՍ՝	ՀԱՍԱՐԱԿԱԾԱԾ ՇԻՆԱՐԱՐԱԿԱ

ՀԱՏԱԿԱԳԻՐ	ՀԱՏԱԿԱԳԻՐ
A 2	0,00 = 403.43
ՕԲՅԵԿՏԻ	
2025	

ԱՇԽԱՏԱՆՔԻ ԱՆՎԱՆՈՒՄԸ
ԲՆԱԿԱՆ ՏԱՆ ԿԱՌՈՒՑՈՒՄ
ՀԱՍԱՐԱԿԱԾ ՇԻՆԱՐԱՐԱԿԱՆ ՆԱԽԱԳԻԾ
ՀԱՍՑԵՀԱՍԱՐԱԿԱԾ

ნახაზის №:	4
ნახაზის დასახელება:	ფასადების ნაწილი 3

პროექტის №:	
პროექტის დასახელება:	

ԱՇԽԱՏԱՆՔ	ՀԱՏԱԿԱԳԻՐ
A 2	0,00 = 403.43
ՕԲՅԵԿՏ	
2025	

ՀԱՍՑԵ՝ ՀԱՅԱՍՏԱՆԻ ԱՆԿԱԽՈՒԹՅԱՆ ՊԵՏԱԿԱՆ ԾԱՌԱՅՈՒԹՅՈՒՆ
«ՀՀ ՇՏԿ ՔԱՂԱՔԱՇԻՆՈՒԹՅԱՆ ԿՈՄԻՏԵ»

ՀԱՍՑԵ՝ ՀՀ, ՔԱՂԱՔ ԵՐԵՎԱՆ, ՇԵՆՔԵՐԻ ՓՈՂՈՑ 1/8

ՕԲՅԵԿՏԻ ԱՆՎԱՆՈՒՄԸ
ՀՀ ՊԱՇՏՊԱՆՈՒԹՅԱՆ ՆԱԽԱՐԱՐՈՒԹՅԱՆ ՇԵՆՔԵՐԻ ՀԱՄԱԼԻՐ ԿԱՄՈՒՐՋԻ ՇԻՆԱՐԱՐՈՒԹՅԱՆ ԵՎ ՀԱՄԱՅՆՔԱՅԻՆ ԾԱՌԱՅՈՒԹՅՈՒՆՆԵՐԻ ՀԱՄԱԼԻՐ ՇԵՆՔ

ინდექსი	შენიშვნა
A 2	0,00 = 403.43

1 სართულის გეგმა

01 – მაღაზია	1,000.00 m²
02 – მაღაზია	1,000.00 m²
03 – მაღაზია	1,000.00 m²
04 – დერეფნის ბაზრებრივი	1,000.00 m²
05 – დერეფნის ბაზრებრივი	1,000.00 m²
06 – დერეფნის ბაზრებრივი	1,000.00 m²
07 – დერეფნის ბაზრებრივი	1,000.00 m²
08 – დერეფნის შიგნითი	1,000.00 m²
09 – დერეფნის შიგნითი	1,000.00 m²
10 – დერეფნის შიგნითი	1,000.00 m²
11 – დერეფნის შიგნითი	1,000.00 m²
12 – დერეფნის შიგნითი	1,000.00 m²
13 – დერეფნის შიგნითი	1,000.00 m²
14 – დერეფნის შიგნითი	1,000.00 m²
15 – დერეფნის შიგნითი	1,000.00 m²
16 – სველწერტილი	1,000.00 m²
17 – სველწერტილი	1,000.00 m²
18 – სველწერტილი	1,000.00 m²
19 – დგომები	1,000.00 m²
20 – ოფისი	1,000.00 m²
21 – ოფისი	1,000.00 m²
22 – ოფისი	1,000.00 m²
23 – ოფისი	1,000.00 m²
24 – ოფისი	1,000.00 m²
25 – ოფისი	1,000.00 m²
26 – ოფისი	1,000.00 m²
27 – ოფისი	1,000.00 m²
29 – სველწერტილი	1,000.00 m²
30 – სველწერტილი	1,000.00 m²
31 – მოდულის მისაღები	1,000.00 m²
32 – მოდულის მისაღები	1,000.00 m²
33 – მოდულის მისაღები	1,000.00 m²
34 – სამმაგმიმღები ოთახი	1,000.00 m²
35 – სამმაგმიმღები ოთახი	1,000.00 m²
36 – სამმაგმიმღები ოთახი	1,000.00 m²
37 – სამმაგმიმღები ოთახი	1,000.00 m²
38 – ტექმომსახურება	1,000.00 m²
39 – 24 საათიანი სამრეცხაო	1,000.00 m²
40 – საკონტეინერო სამრეცხაო	1,000.00 m²
41 – ლიფტი	1,000.00 m²
42 – ბაღმდებარე	1,000.00 m²
43 – ტექნიკური ოთახი	1,000.00 m²
44 – სისტემები	1,000.00 m²
45 – ინჟინერული საწყობი	1,000.00 m²
46 – დაფნების და საგრეხილასთვის ადგილი	1,000.00 m²
47 – დაფნების და საგრეხილასთვის ადგილი	1,000.00 m²
48 – დაფნების და საგრეხილასთვის ადგილი	1,000.00 m²
49 – ბინების შესასვლელი სახანძრო დანიშნულების კიბეები	1,000.00 m²

შენობის	საკადასტრო კოდი.. 66.20.04.033
პროექტის	ვერტიკალური გარემოს მოწყობა ბინების ნაწილში
მისამართი	ქ. თბილისი, ჭავჭავაძის გამზირი №12
შემსრულებელი	
პროექტის №	
ავტორი	არჩილ ფანასკერტელი
ხელმძღვანელი	არჩილ ფანასკერტელი
ზომა	A2
მასშტაბი	1:100
თარიღი	2025

დასახელება: 1 სართულის გეგმა

ნახაზის დასახელება: სართულის გეგმა 0,00 ნიშნულზე

სტადია	ფურცელი	ფურცლების
პ	3	

2025

ՇԻՄԱԿԱՆ	ՀԱՏԱԿԱԳԻԾ
A 2	0,00 = 403.43

ՀԱՄԱՐ	
ՕՐԱԿԱՐԳ	
2025	

ԱՇԽԱՏԱՆՔԻ ԱՆՎԱՆՈՒՄԸ
ԱՐՏԱԴՐԱՎԱՆԱՅԻՆ ԵՎ ՎԱՐՉԱԿԱՆ ՇԵՆՔԵՐԻ ԵՎ ՀԱՄԱԼԻՐՆԵՐԻ ԿԱՌՈՒՑՄԱՆ ԱՇԽԱՏԱՆՔՆԵՐ
ՀԱՍՑԵ՝ ՔԱՂԱՔԱՇԻՆՈՒԹՅԱՆ ՆԱԽԱՐԱՐՈՒԹՅԱՆ ՀԱՄԱՐ ՀԱՏՈՒԿ ՆՇԱՆԱԿՈՒԹՅՈՒՆ ՈՒՆԵՑՈՂ ՇԵՆՔԵՐԻ ԵՎ ՀԱՄԱԼԻՐՆԵՐԻ ԿԱՌՈՒՑՄԱՆ ԱՇԽԱՏԱՆՔՆԵՐ

ՇԻՄԱԳԾՈՒՄ	ՀԱՏԱԿԱԳԾԵՐ
A 2	0,00 = 403.43
ՕԴԱԳԾՈՒ	
2025	

ԱՇԽԱՏԱՆՔԻ ԱՆՎԱՆՈՒՄԸ
ԲՆԱԿԱՎԱՅՐԻ ՇԻՆԱՐԱՐԱԿԱՆ ԱՇԽԱՏԱՆՔՆԵՐԻ ԱՄԲՈՂՋԱԿԱՆ ԾՐԱԳԻՐ
(ՄԱՍԻՆ)
ՀՈՂԱՄԱՍԻ ԱՂԵՑՈՒՑԱԿԱՆ ՀԱՄԱԿԱՐԳՈՒՄ ՀԱՍՑԵՈՎ ՇԻՆԱՐԱՐԱԿԱՆ ԱՇԽԱՏԱՆՔՆԵՐԻ ԱՄԲՈՂՋԱԿԱՆ ԾՐԱԳԻՐ

ՀԱՏԱԿԱԳԾԻ	ՀԱՏՎԱԾԸ
A 2	0,00 = 403.43
ՕՐԱԳԾԱՆ	
2025	

ԱՇԽԱՏԱՆՔԻ ԱՆՎԱՆՈՒՄԸ.
ԱՅԳԵՓՈՂՈՒԹՅԱՆ ՇԵՆՔԵՐԻ ԵՎ ՀԱՄԱԼԻՐ ՇԻՆՈՒԹՅՈՒՆՆԵՐԻ ԱՇԽԱՏԱՆՔՆԵՐ
ՀԱՍՑԵ ԱՇԽԱՏԱՆՔԱՅԻՆ ՆԱԽԱԳԾԻ ՄԱՍ

ՇԻՆԱՐԱՐԱԿԱՆ ԲԱԺԻՆ

ՀԱՍՑԵՅԻ ՀԱՍՑԵԱՅԻՆ ՊԼԱ

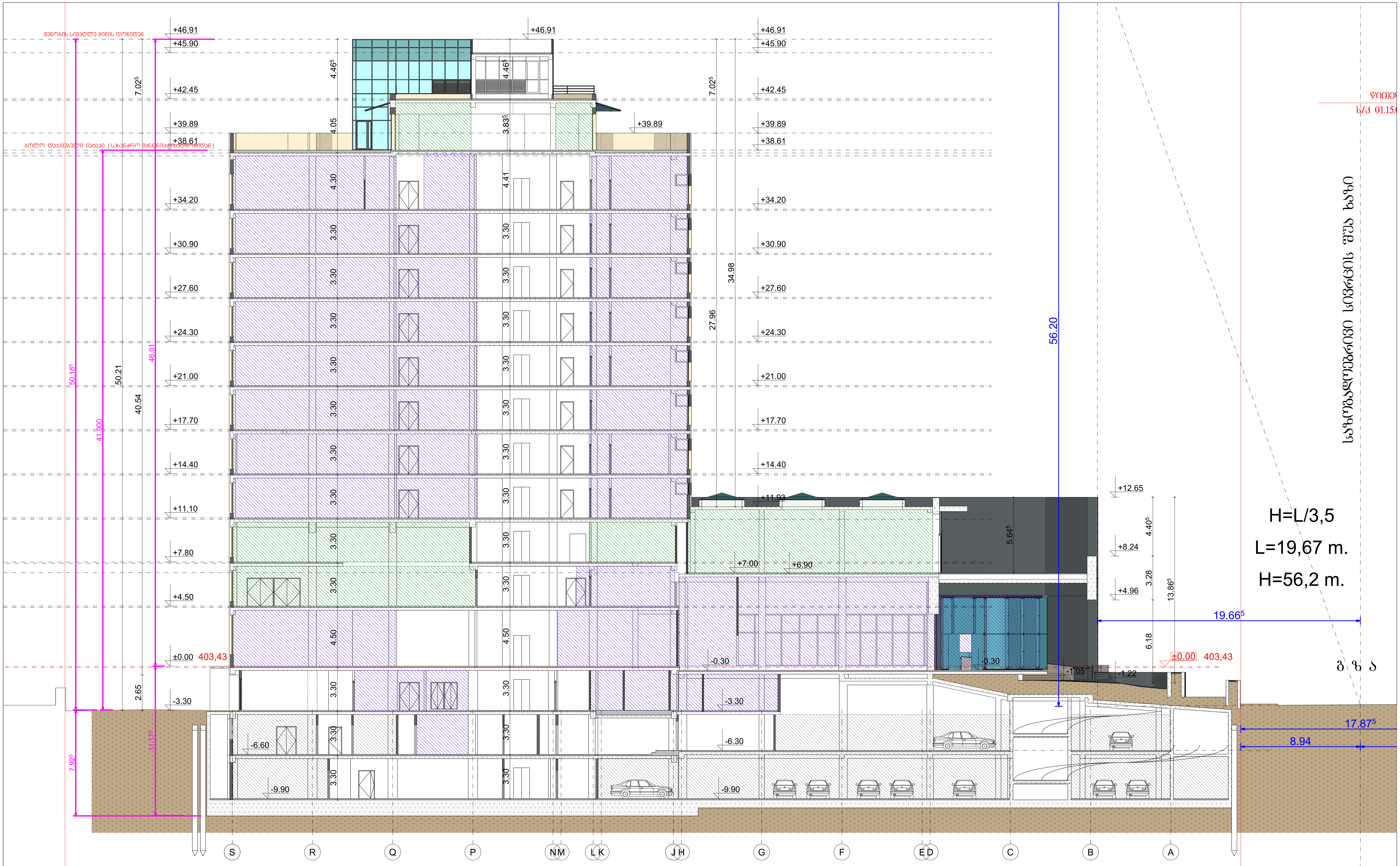

ფორმატი	შენიშვნა:
A 2	0,00 = 403,43
თარიღი	
2025	

დამკვეთი:	სააქციო საზოგადოება ,,ბაზისბანკი,, სნ 203841833
პროექტი:	მშენებარე საოფისე შენობის (ბანკი) კორექტირებული პროექტი
მისამართი:	ქალაქი თბილისი, ჭანტურიას ქუჩა №12
შენიშვნა:	
გამოცემის თარიღი:	
პროექტის №:	
ავტორი: არქიტექტორი	კახაბერ დეკანოიძე
შეასრულა: არქიტექტორი	კახაბერ დეკანოიძე

დაკავებულობის გეგმა

ნახაზის დასახელება: ჭრილი 1-1

სტადია	ფურცელი	თარიღი
მ კ		2025

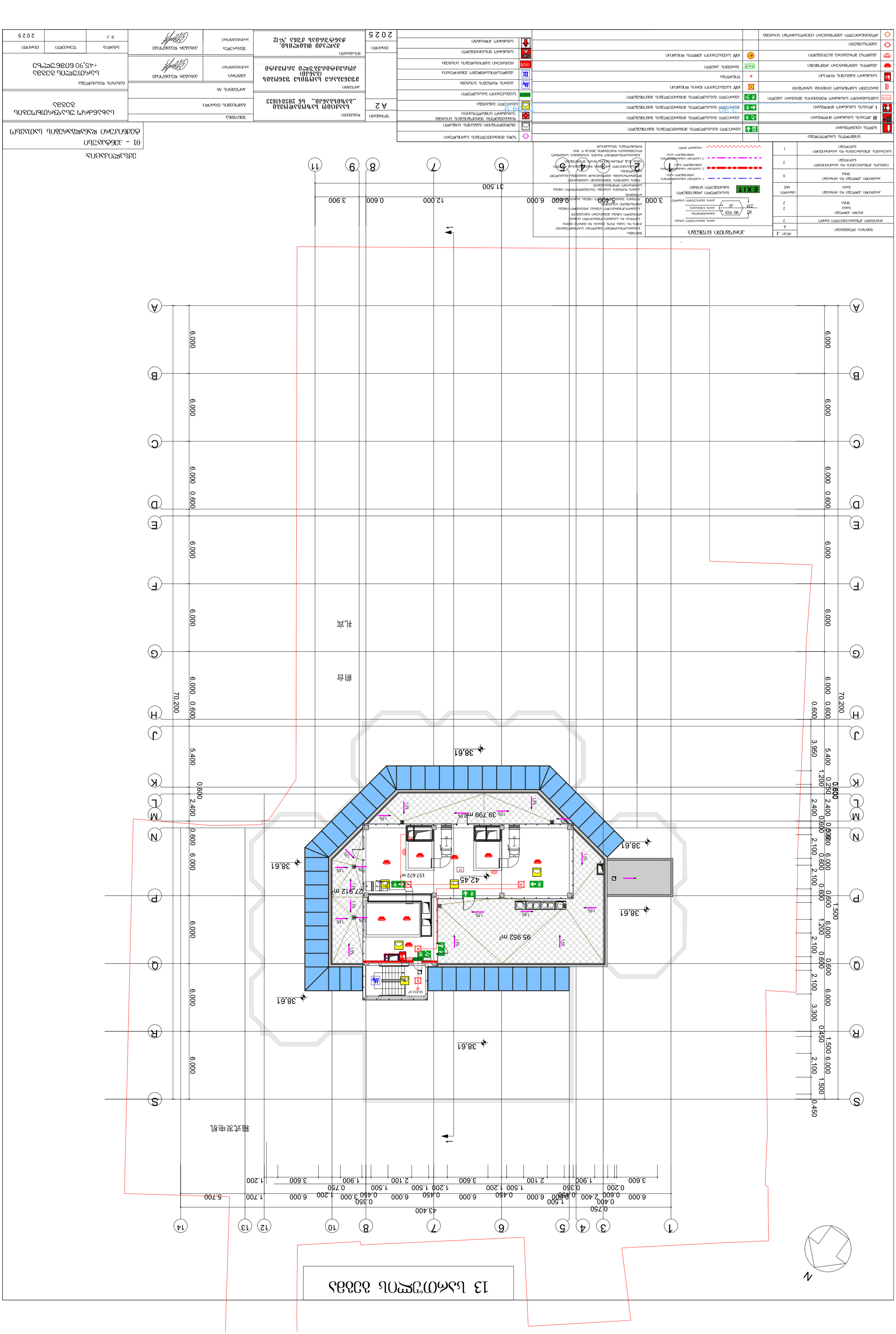
13 ს.კ.ო.ვ.ე.ლ ბაბაი
N
1
2
3
4
5
6
7
8
9
10
11
12
13
14
A
B
C
D
E
F
G
H
J
K
L
M
N
P
Q
R
S
70.200
43.400
31.500
3.000
5.400
0.600
6.000
12.000
3.900
0.750
0.400
0.600
2.400
1.500
0.450
0.350
3.000
1.200
1.700
5.700
0.200
0.350
1.500
1.200
0.750
1.900
2.100
3.600
1.200
1.500
0.250
1.200
3.950
0.600
2.400
2.100
3.300
1.500
0.450
2.100
1.500
6.000
0.600
1.500
95.952 m²
39.799 m²
157.672 m²
27.912 m²
14.311 m²
42.45
38.61
1.5%
ქ.ლენი
ფიქალი
ბეტონი
ასფალტი
ხის ფიცარი
ბეტონის ბალიშზე
ბეტონის ბალიშზე
ბეტონის ბალიშზე

12 სართულიანი კორპუსი

N

ნახაზის ფრაგმენტი ხაზებით - 10 559

ნახაზის ფრაგმენტი ხაზებით - 10 362

ნახაზის ფრაგმენტი ხაზებით - 4 859

ნახაზის ფრაგმენტი ხაზებით - 9 774

ნახაზის ფრაგმენტი ხაზებით - 9 921

ნახაზის ფრაგმენტი ხაზებით - 17 117

ნახაზის ფრაგმენტი ხაზებით - 40 952

ნახაზის ფრაგმენტი ხაზებით - 41 043

ნახაზის ფრაგმენტი ხაზებით - 10 598

ნახაზის ფრაგმენტი ხაზებით - 12 969

ნახაზის ფრაგმენტი ხაზებით - 10 598

ნახაზის ფრაგმენტი ხაზებით - 12 969

ნახაზის ფრაგმენტი ხაზებით - 10 598

549.711 m²

38.61

38.61

38.61

38.61

25.042 m²

10.211 m²

4.696 m²

10.77 m²

11.232 m²

16.589 m²

203.728 m²

34.715 m²

13.851 m²

1

1

70.200

31.500

43.400

| | | |

11 სართული პროექტი

:ნახაზების ნუსხა

01 - ანბანი ფასადი	
02 - ანბანი ჭერის გეგმა	
03 - ექსპლიკაცია ფასადის	
04 - ექსპლიკაცია ფასადის	
05 - სანიტარული კვანძების ექსპლიკაცია	
06 - სანიტარული კვანძების ექსპლიკაცია	
07 - სანიტარული კვანძების ექსპლიკაცია	
08 - ფანჯრების ექსპლიკაცია	
09 - ვიტრაჟების სპეციფიკაცია	
10 - ექსპლიკაცია ჭერის გეგმის	
11 - ექსპლიკაცია ჭერის გეგმის	
12 - ექსპლიკაცია ჭერის გეგმის	
13 - ექსპლიკაცია ჭერის გეგმის	
14 - ჩასაფხეთნის ფასადი	
სანიტარული კვანძების ექსპლიკაცია	
15 - ჩასაფხეთნის ფასადი	
სანიტარული კვანძების ექსპლიკაცია	
16 - ჩასაფხეთნის ფასადი	
სანიტარული კვანძების ექსპლიკაცია	
17 - ტიპიური სართული	
18 - ტიპიური სართული	
19 - ტიპიური სართული	
20 - ტიპიური სართული	
21 - ტიპიური სართული	
22 - ტიპიური სართული	
23 - ტიპიური სართული	
24 - ტიპიური სართული	
25 - ტიპიური სართული	
26 - ტიპიური სართული	
27 - ტიპიური სართული	
28 - ტიპიური სართული	
29 - ტიპიური სართული	
30 - ტიპიური სართული	
31 - ტიპიური სართული	
32 - ტიპიური სართული	
33 - ტიპიური სართული	

ლიცენზირებული არქიტექტორის სახელი, გვარი, ხელმოწერა, ბეჭედი			
ლიცენზირებული ინჟინერ-კონსტრუქტორის სახელი, გვარი, ხელმოწერა, ბეჭედი			
ლიცენზირებული ინჟინერ

10 სართულის გეგმა

N

1 2 3 4 5 6 7 8 9 10 11 12 13 14

43.400

6.000 2.400 6.000 0.600 6.000 6.000 6.000 3.000 6.000 1.700 5.700

A B C D E F G H J K L M N P Q R S

70.200

6.000 0.600 6.000 6.000 0.600 6.000 6.000 0.600 6.000 6.000 0.600 6.000 6.000 0.600 6.000 6.000 0.600 6.000 6.000 0.600 6.000 6.000 0.600 6.000 6.000 0.600 6.000 6.000 0.600 6.000 6.000 0.600 6.000 6.000 0.600 6.000

0.600 2.400 0.600 5.400 0.600 6.000 0.600 6.000 0.600 6.000

ՀԱՏԱԿ 9 ԱՇԽԱՏԱՆՔԱՅԻՆ ՆԱԽԱԳԻԾ

N

1

1

1

01 - ՀՈՒՆ ՊԱՇՏՊԱՆՈՒԹՅԱՆ	
02 - ՀՈՒՆ ՊԱՇՏՊԱՆՈՒԹՅԱՆ	
03 - ՀՀՊՈՒՆ ՊԱՇՏՊԱՆՈՒԹՅԱՆ	
04 - ՀՀՊՈՒՆ ՊԱՇՏՊԱՆՈՒԹՅԱՆ	
05 - ՀՀՊՈՒՆ ՊԱՇՏՊԱՆՈՒԹՅԱՆ	
06 - ՀՀՊՈՒՆ ՊԱՇՏՊԱՆՈՒԹՅԱՆ	
07 - ՀՀՊՈՒՆ ՊԱՇՏՊԱՆՈՒԹՅԱՆ	
08 - ՀՀՊՈՒՆ ՊԱՇՏՊԱՆՈՒԹՅԱՆ	
09 - ԼՍՅՈՒԹՅԱՆ	
10 - ԼՍՅՈՒԹՅԱՆ	
11 - ԼՍՅՈՒՄԱՅԻՆ	
12 - ՀՀՇՈՒՅԱՆ	
13 - ՅՈՒԼԻՍԻՏԵՆՅՈՒ ԱՌՅՈՒՅ	
14 - ՅՈՒԼԻՍԻՏԵՆՅՈՒ ԱՌՅՈՒՅ	
15 - ՀՀՍՓԵՅՈՒ ՀՀ ՍԻՍԵՄՈՒ ՅՈՒՆԻՍԻՍ	
16 - ՀՀՍՓԵՅՈՒ ՀՀ ՍԻՍԵՄՈՒ ՅՈՒՆԻՍԻՍ	
17 - ՀՀՍՓԵՅՈՒ ՀՀ ՍԻՍԵՄՈՒ ՅՈՒՆԻՍԻՍ	
18 - ՍՅՈՒՆ	
19 - ՍՅՈՒՆ	
20 - ՍՅՈՒՆ	
21 - ՍՅՈՒՆ	
22 - ՍՅՈՒՆ	
23 - ՍՅՈՒՆ	
24 - ՍՅՈՒՆ	
25 - ՍՅՈՒՆ	
26 - ՍՅՈՒՆ	
27 - ՍՅՈՒՆ	
28 - ՍՅՈՒՆ	
29 - ՍՅՈՒՆ	
30 - ՍՅՈՒՆ	
31 - ՍՅՈՒՆ	
32 - ՍՅՈՒՆ	
33 - ԼՍԼՅՄՇՅՄ	
34 - ՀՀՍԻՍՀՅՈՒՆ ՍՅՈՒՆ (ՄՅՈՒՆ	

ՅՈՒՆԻՍԻՍ ՅՈՒՆԻՍԻՍ ՀՀՍՓԵՅՈՒ ՀՀ ՍԻՍԵՄՈՒ ՅՈՒՆԻՍԻՍ

ՀՀՍՓԵՅՈՒ ՀՀ ՍԻՍԵՄՈՒ ՅՈՒՆԻՍԻՍ		ՀՀՍՓԵՅՈՒ ՀՀ ՍԻՍԵՄՈՒ ՅՈՒՆԻՍԻՍ	

7 სართულის გეგმა

N

1 2 3 4 5 6 7 8 9 10 11 12 13 14

43.400

0.750 0.400 0.600 2.400 0.600 0.200 0.350 1.500 0.350 0.200 0.600 1.900 3.600 2.100 1.500 1.200 1.200 1.500 0.750 3.600 1.900 2.100 1.200

R S

2.100 1.500 6.000 0.450

Q P O N M L K J H G F E D C B A

6.000 0.600 3.950 5.400 1.200 0.250 2.400 0.600 6.000 2.100 0.600 0.600 1.500 6.000 3.300 0.450

70.200

21.00 21.00 21.00

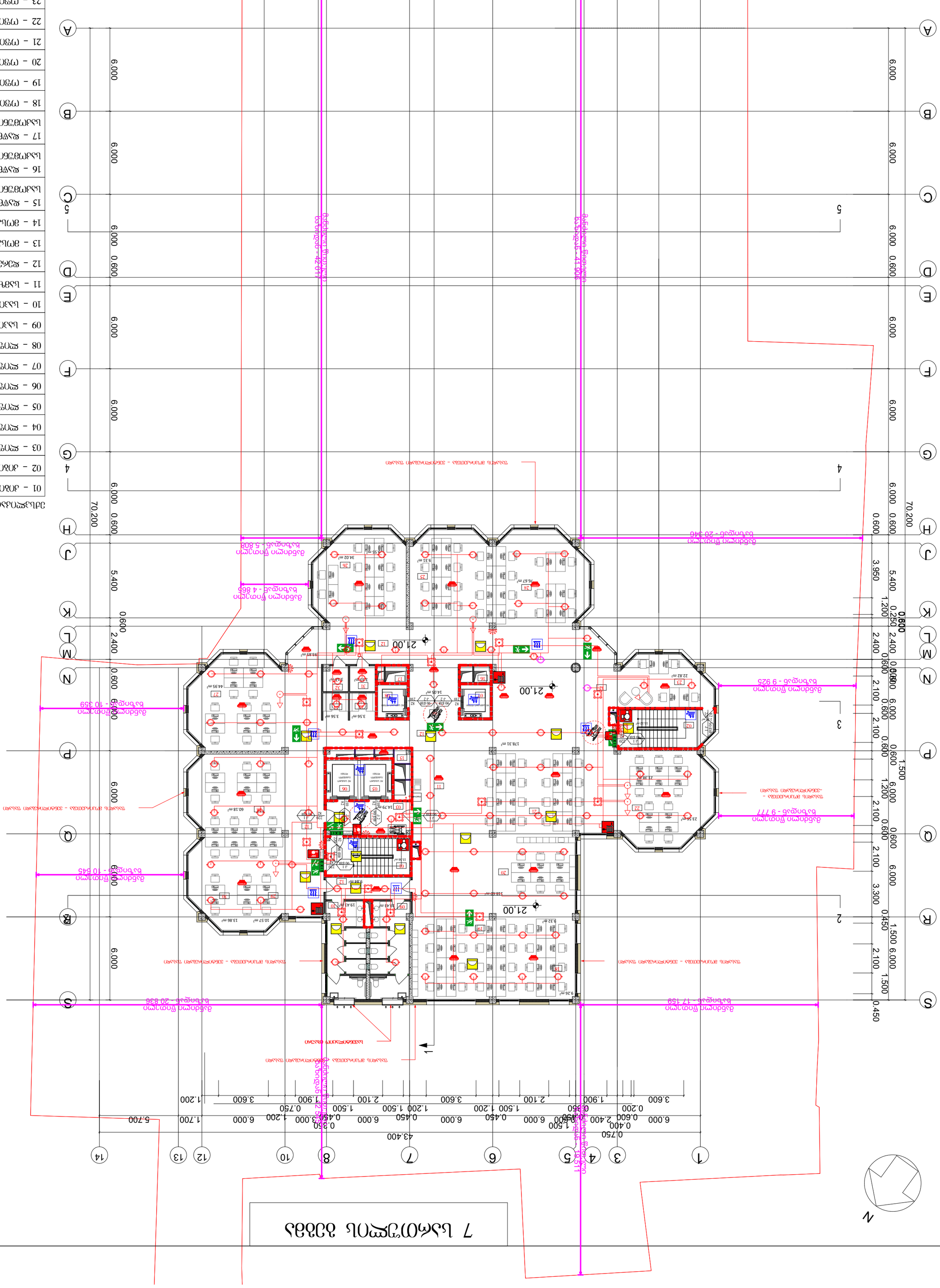

01 – ტიპის ნუმერაცია	
02 – ტიპის ნომერი	
03 – ელემენტის დასახელება	
04 – ელემენტის ტიპის ნომერი	
05 – ელემენტის ნუმერაცია	
06 – ელემენტის ნუმერაცია	
07 – ელემენტის ნუმერაცია	
08 – ელემენტის ნუმერაცია	
09 – სპეციფიკაციის ნომერი	
10 – სპეციფიკაციის ნომერი	
11 – სპეციფიკაციის დასახელება	
12 – ზომის ერთეული	
13 – ელემენტის რაოდენობა	
14 – ელემენტის ერთეული წონა	
15 – ზედაპირის ფართობი ერთეულის	
16 – ზედაპირის ფართობი ერთეულის	
17 – ზედაპირის ფერი	
18 – ელემენტის	
19 – ელემენტის	
20 – ელემენტის	
21 – ელემენტის	
22 – ელემენტის	
23 – ელემენტის	
24 – ელემენტის	
25 – ელემენტის	
26 – ელემენტის	
27 – ელემენტის	
28 – ელემენტის	
29 – ელემენტის	
30 – ელემენტის	
31 – სპეციფიკაცია	
32 – ზედაპირის ელემენტის	

ნახატების ნუსხა:

ნახატის დასახელება	ნახატის ნომერი	ფორმატი	ფურცლების რაოდენობა
ნახატის ნუსხა			
ზოგადი ინფორმაცია			
ზოგადი ინფორმაცია			
ზოგადი ინფორმაცია

6 სართული მეორე სართულის გეგმა

N

1 2 3 4 5 6 7 8 9 10 11 12 13 14

43.400

0.750 0.400 0.600 2.400 0.600 0.350 1.500 6.000 0.350 0.450 6.000 0.450 6.000 0.450 6.000 1.200 1.500 1.500 1.200 2.100 0.750 3.600 0.200 0.600 1.900 2.100 3.600 1.200 1.500 1.200 2.100 3.600 1.900 0.750 3.600 1.200 6.000 0.600 5.700

A B C D E F G H J K L M N P Q R S T

70.200

0.600 6.000 0.600 6.000 0.600 6.000

5 სართულის გეგმა

N

პროექტის დასახელება	ბანკის ცენტრალური ოფისის მშენებლობა ბ. ვარკეთილში, ქ. თბილისი
ნაგებობის ტიპი	საოფისე
ფუნქციური კლასი	F 3.2
ნაგებობის კატეგორია	II
ნაგებობის ტექნიკური მახასიათებლები	სიმაღლე 70.200 მ, სართულების რაოდენობა 21 + 1 ტექნიკური სართული, საერთო ფართობი 43,400 მ²
სამშენებლო ნებართვის ნომერი და გაცემის თარიღი	№GE-2025-00142, 14.03.2025
პროექტის ავტორი	არქიტექტორთა გაერთიანება „ქალაქი და ხუროთმოძღვრება“
პროექტის ხელმძღვანელი	ნინო ბერიძე
მთავარი არქიტექტორი	გიორგი ლომთათიძე
კონსტრუქციული ნაწილის ხელმძღვანელი	დავით ქავთარაძე
ინჟინერული სისტემების ხელმძღვანელი	ლევან ჯაფარიძე
ნახაზის დასახელება	5 სართულის გეგმა
ნახაზის ნომერი	A-105
მასშტაბი	1:100
ფორმატი	A2
ვერსია	3.1
თარიღი	2025

№	ცვლილების შინაარსი	ავტორი	თარიღი
1	საწყისი ვერსია	ნ. ბერიძე	2025
2	ევაკუაციის მარშრუტების დაზუსტება, ტექნიკური სართულის დამატება	ნ. ბერიძე	2025
3	ხანძარსაწინააღმდეგო ავტომატიკის სქემის დაზუსტება	ლ. ჯაფარიძე	2025

ნახაზის ნომერი	A-105
ფორმატი	A2
ნახაზის მასშტაბი	1:100
ნახაზის დასახელება	5 სართულის გეგმა
პროექტის დასახელება	ბანკის ცენტრალური ოფისის მშენებლობა ბ. ვარკეთილში, ქ. თბილისი
ნაგებობის ტიპი	საოფისე
ფუნქციური კლასი	F 3.2
ნაგებობის კატეგორია	II
სამშენებლო ნებართვის ნომერი და გაცემის თარიღი	№GE-2025-00142, 14.03.2025
პროექტის ავტორი	არქიტექტორთა გაერთიანება „ქალაქი და ხუროთმოძღვრება“
პროექტის ხელმძღვანელი	ნინო ბერიძე
მთავარი არქიტექტორი	გიორგი ლომთათიძე
კონსტრუქციული ნაწილის ხელმძღვანელი	დავით ქავთარაძე
ინჟინერული სისტემების ხელმძღვანელი	ლევან ჯაფარიძე
ვერსია	3.1
თარიღი	2025

01 – ანბანის პირველი ასო	
02 – ანბანის მეორე ასო	
03 – ქვემოთ ბანაკის ნომერი	
04 – ქვემოთ ბანაკის ნომერი	
05 – სპეციალური ნიშანი	
06 – სპეციალური ნიშანი	
07 – ქვემოთ ბანაკის ნომერი	
08 – ქვემოთ ბანაკის ნომერი	
09 – ქვემოთ ბანაკის ნომერი	
10 – ქვემოთ ბანაკის ნომერი	
11 – სპეციალური ნიშანი	
12 – ციფრი ერთი	
13 – ციფრი ორი	
14 – ციფრი სამი	
15 – ჩასვენების და სპეციალური ნიშანი	
16 – ჩასვენების და სპეციალური ნიშანი	
17 – ჩასვენების და სპეციალური ნიშანი	
18 – ქვემოთ ბანაკის ნომერი	
19 – ქვემოთ ბანაკის ნომერი	
20 – ქვემოთ ბანაკის ნომერი	
21 – ქვემოთ ბანაკის ნომერი	
22 – ქვემოთ ბანაკის ნომერი	
23 – ქვემოთ ბანაკის ნომერი	
24 – ქვემოთ ბანაკის ნომერი	
25 – ქვემოთ ბანაკის ნომერი	
26 – ქვემოთ ბანაკის ნომერი	
27 – ქვემოთ ბანაკის ნომერი	
28 – ქვემოთ ბანაკის ნომერი	
29 – ქვემოთ ბანაკის ნომერი	
30 – სასწრაფო	
31 – ჩასვენების ქვემოთ ბანაკის ნომერი	

ნახაზის ნომერი	A-105
ფორმატი	A2
ნახაზის მასშტაბი	1:100
ნახაზის დასახელება	5 სართულის გეგმა
პროექტის დასახელება	ბანკის ცენტრალური ოფისის მშენებლობა ბ. ვარკეთილში, ქ. თბილისი
ნაგებობის ტიპი	საოფისე
ფუნქციური კლასი	F 3.2
ნაგებობის კატეგორია	II
სამშენებლო ნებართვის ნომერი და გაცემის თარიღი	№GE-2025-00142, 14.03.2025
პროექტის ავტორი	არქიტექტორთა გაერთიანება „ქალაქი და ხუროთმოძღვრება“
პროექტის ხელმძღვანელი	ნინო ბერიძე
მთავარი არქიტექტორი	გიორგი ლომთათიძე
კონსტრუქციული ნაწილის ხელმძღვანელი	დავით ქავთარაძე
ინჟინერული სისტემების ხელმძღვანელი	ლევან ჯაფარიძე
ვერსია	3.1
თარიღი	2025

4 სანიტარული კვანძი

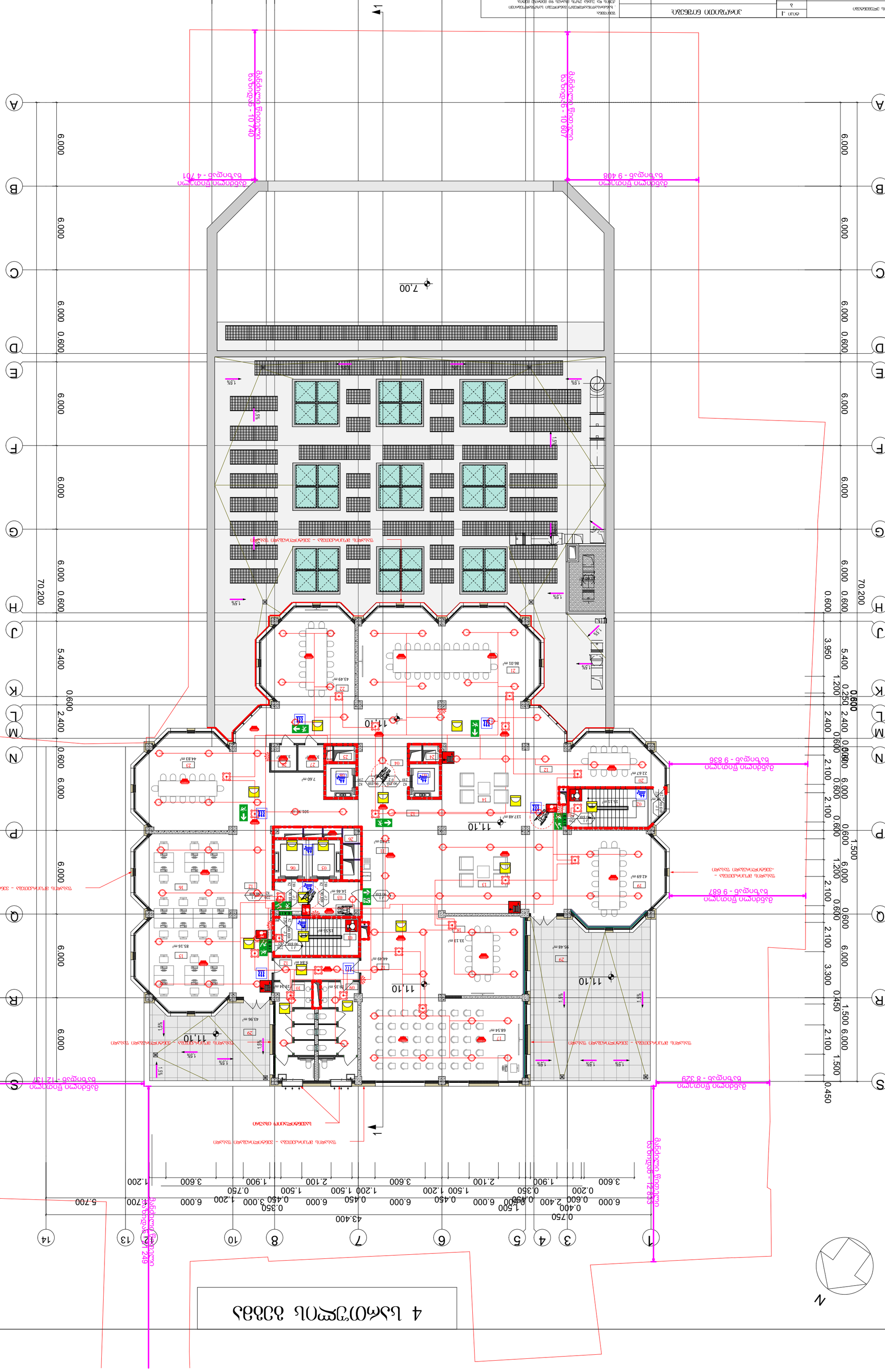

01 - ანბანის ციფრული აღნიშვნა

02 - ანბანის ციფრული აღნიშვნა

03 - ელემენტის ტიპის აღნიშვნა

04 - ელემენტის რაოდენობრივი აღნიშვნა

05 - ელემენტის ციფრული აღნიშვნა

06 - ელემენტის ციფრული აღნიშვნა

07 - ელემენტის ციფრული აღნიშვნა

08 - ელემენტის ციფრული აღნიშვნა

09 - სპეციალური აღნიშვნა

10 - სპეციალური აღნიშვნა

11 - სპეციალური აღნიშვნა

12 - ალუმინის ტიპი

13 - მოცულობითი ელემენტის სიგრძე

14 - მოცულობითი ელემენტის სიგანე

15 - ოქროს

16 - ოქროს

17 - სპეციალური აღნიშვნა

18 - სპეციალური აღნიშვნა

19 - სპეციალური აღნიშვნა

20 - სპეციალური აღნიშვნა

21 - სპეციალური აღნიშვნა

22 - სპეციალური აღნიშვნა

23 - სპეციალური აღნიშვნა

24 - ალუმინის და სპეციალური აღნიშვნა

25 - ალუმინის და სპეციალური აღნიშვნა

26 - ალუმინის და სპეციალური აღნიშვნა

27 - სპეციალური აღნიშვნა

28 - ალუმინის ტიპის (ტიპაზი)

29 - ტიპის აღნიშვნა

სანიტარული ტექნიკის ელემენტების ტიპების ცხრილი

ნომერი	აღწერა	რაოდენობა
01	ანბანის ციფრული აღნიშვნა	1
02	ანბანის ციფრული აღნიშვნა	2
03	ელემენტის ტიპის აღნიშვნა	2
04	ელემენტის რაოდენობრივი აღნიშვნა	2
05	ელემენტის ციფრული აღნიშვნა	2
06	ელემენტის ციფრული აღნიშვნა	2
07	ელემენტის ციფრული აღნიშვნა	2
08	ელემენტის ციფრული აღნიშვნა	2
09	სპეციალური აღნიშვნა	2
10	სპეციალური აღნიშვნა	2
11	სპეციალური აღნიშვნა	2
12	ალუმინის ტიპი	2
13	მოცულობითი ელემენტის სიგრძე	2
14	მოცულობითი ელემენტის სიგანე	2
15	ოქროს	2
16	ოქროს	2
17	სპეციალური აღნიშვნა	2
18	სპეციალური აღნიშვნა	2
19	სპეციალური აღნიშვნა	2
20	სპეციალური აღნიშვნა	2
21	სპეციალური აღნიშვნა	2
22	სპეციალური აღნიშვნა	2
23	სპეციალური აღნიშვნა	2
24	ალუმინის და სპეციალური აღნიშვნა	2
25	ალუმინის და სპეციალური აღნიშვნა	2
26	ალუმინის და სპეციალური აღნიშვნა	2
27	სპეციალური აღნიშვნა	2
28	ალუმინის ტიპის (ტიპაზი)	2
29	ტიპის აღნიშვნა	2

სანიტარული ტექნიკის ელემენტების ტიპების ცხრილი

ნომერი	აღწერა	რაოდენობა
01	ანბანის ციფრული აღნიშვნა	1
02	ანბანის ციფრული აღნიშვნა	1
03	ელემენტის ტიპის აღნიშვნა	1
04	ელემენტის რაოდენობრივი აღნიშვნა	1
05	ელემენტის ციფრული აღნიშვნა	1
06	ელემენტის ციფრული აღნიშვნა	1
07	ელემენტის ციფრული აღნიშვნა	1
08	ელემენტის ციფრული აღნიშვნა	1
09	სპეციალური აღნიშვნა	1
10	სპეციალური აღნიშვნა	1
11	სპეციალური აღნიშვნა	1
12	ალუმინის ტიპი	1
13	მოცულობითი ელემენტის სიგრძე	1
14	მოცულობითი ელემენტის სიგანე	1
15	ოქროს	1
16	ოქროს	1
17	სპეციალური აღნიშვნა	1
18	სპეციალური აღნიშვნა	1
19	სპეციალური აღნიშვნა	1
20	სპეციალური აღნიშვნა	1
21	სპეციალური აღნიშვნა	1
22	სპეციალური აღნიშვნა	1
23	სპეციალური აღნიშვნა	1
24	ალუმინის და სპეციალური აღნიშვნა	1
25	ალუმინის და სპეციალური აღნიშვნა	1
26	ალუმინის და სპეციალური აღნიშვნა	1
27	სპეციალური აღნიშვნა	1
28	ალუმინის ტიპის (ტიპაზი)	1
29	ტიპის აღნიშვნა	1

ანბანის ციფრული აღნიშვნა

ნომერი	აღწერა
01	ანბანის ციფრული აღნიშვნა
02	ანბანის ციფრული აღნიშვნა
03	ელემენტის ტიპის აღნიშვნა
04	ელემენტის რაოდენობრივი აღნიშვნა
05	ელემენტის ციფრული აღნიშვნა
06	ელემენტის ციფრული აღნიშვნა
07	ელემენტის ციფრული აღნიშვნა
08	ელემენტის ციფრული აღნიშვნა
09	სპეციალური აღნიშვნა
10	სპეციალური აღნიშვნა
11	სპეციალური აღნიშვნა
12	ალუმინის ტიპი
13	მოცულობითი ელემენტის სიგრძე
14	მოცულობითი ელემენტის სიგანე
15	ოქროს
16	ოქროს
17	სპეციალური აღნიშვნა
18	სპეციალური აღნიშვნა
19	სპეციალური აღნიშვნა
20	სპეციალური აღნიშვნა
21	სპეციალური აღნიშვნა
22	სპეციალური აღნიშვნა
23	სპეციალური აღნიშვნა
24	ალუმინის და სპეციალური აღნიშვნა
25	ალუმინის და სპეციალური აღნიშვნა
26	ალუმინის და სპეციალური აღნიშვნა
27	სპეციალური აღნიშვნა
28	ალუმინის ტიპის (ტიპაზი)
29	ტიპის აღნიშვნა

სანიტარული ტექნიკის ელემენტების ტიპების ცხრილი

ნომერი	აღწერა	რაოდენობა
01	ანბანის ციფრული აღნიშვნა	1
02	ანბანის ციფრული აღნიშვნა	1
03	ელემენტის ტიპის აღნიშვნა	1
04	ელემენტის რაოდენობრივი აღნიშვნა	1
05	ელემენტის ციფრული აღნიშვნა	1
06	ელემენტის ციფრული აღნიშვნა	1
07	ელემენტის ციფრული აღნიშვნა	1
08	ელემენტის ციფრული აღნიშვნა	1
09	სპეციალური აღნიშვნა	1
10	სპეციალური აღნიშვნა	1
11	სპეციალური აღნიშვნა	1
12	ალუმინის ტიპი	1
13	მოცულობითი ელემენტის სიგრძე	1
14	მოცულობითი ელემენტის სიგანე	1
15	ოქროს	1
16	ოქროს	1
17	სპეციალური აღნიშვნა	1
18	სპეციალური აღნიშვნა	1
19	სპეციალური აღნიშვნა	1
20	სპეციალური აღნიშვნა	1
21	სპეციალური აღნიშვნა	1
22	სპეციალური აღნიშვნა	1
23	სპეციალური აღნიშვნა	1
24	ალუმინის და სპეციალური აღნიშვნა	1
25	ალუმინის და სპეციალური აღნიშვნა	1
26	ალუმინის და სპეციალური აღნიშვნა	1
27	სპეციალური აღნიშვნა	1
28	ალუმინის ტიპის (ტიპაზი)	1
29	ტიპის აღნიშვნა	1

3 სართულის გეგმა

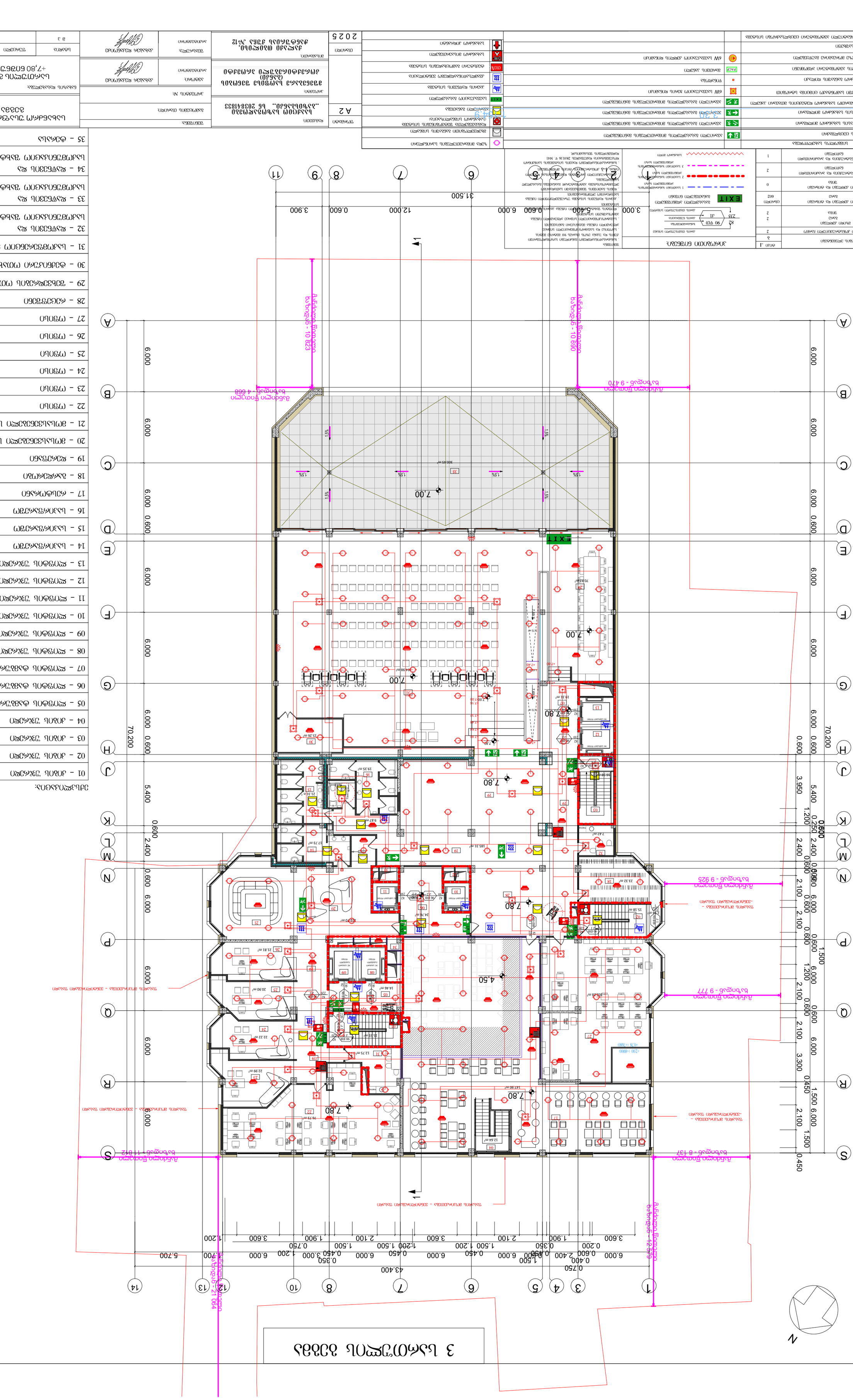
A
B
C
D
E
F
G
H
J
K
L
M
N
P
Q
R
S
1
3
4
5
6
7
8
9
10
11
12
13
14
70.200
31.500
43.400
6.000
5.400
2.400
0.600
3.900
12.000
6.000
3.000
5.400
0.600
6.000
0.600
3.900
0.600
6.000
2.400
1.900
3.600
2.100
1.500
1.200
0.350
0.750
0.200
3.600
1.900
2.100
3.600
1.500
1.200
2.100
3.600
1.900
2.400
6.000
0.600
0.400
0.750
1.200
3.000
6.000
0.450
1.500
6.000
0.450
6.000
0.450
1.500
6.000
0.450
3.000
1.200
6.000
0.600
5.700
1.200
6.000
0.750
1.500
1.200
2.100
0.750
0.350
0.450
3.000
0.600
6.000
0.450
6.000
1.500
2.100
1.200
1.500
0.600
6.000
0.600
6.000
0.600
6.000

2 სართულის გეგმა 1:100	
ნახაზის ნომერი	A 2
პროექტის დასახელება	...ბუნებისა და ადამიანის ურთიერთობის ისტორიის მუზეუმი
პროექტის მისამართი	ქ. ბათუმი, ზღვის ქუჩა №12
დამკვეთი	მუნიციპალიტეტის საკუთრების სააგენტო
დამკვეთის ხელმოწერა	
დამკვეთის მისამართი	
პროექტის ხელმძღვანელი	
პროექტის ხელმოწერა	
პროექტის ავტორი	
პროექტის ავტორის ხელმოწერა	
სტადია	მ
ფურცლების რაოდენობა	3
2025	

01 – სამშენებლო მოედანი	
02 – სამშენებლო ტერიტორიის შემოღობვა	
03 – ძირითადი შესასვლელი	
04 – ძირითადი შესასვლელი	
05 – ძირითადი შესასვლელი	
06 – სამშენებლო ტერიტორიის ღობე	
07 – რკინაბეტონის	
08 – სამშენებლო	
09 – სამშენებლო	
10 – სამშენებლო	
11 – სამშენებლო	
12 – ჯუნგლის	
13 – ღობეში	
14 – ღობეში	
15 – ღობეში	
16 – სამუშაო	
17 – ღობეში	
18 – ღობეში	
19 – ღობეში	
20 – ღობეში	
21 – ღობეში	
22 – ღობეში	
23 – (ლიტერა	
24 – (ლიტერა	
25 – (ლიტერა	
26 – (ლიტერა	
27 – (ლიტერა	
28 – სამშენებლო	
29 – სამშენებლო	
30 – სამშენებლო	
31 – სამშენებლო	
32 – ვერტიკალ	
33 – ვერტიკალის	
34 – ვერტიკალის	
35 – ჯართების და	
ბეტონის ძირითადი	
36 – ჯართების და	
სამშენებლო ძირითადი	
37 – ჯართების და	
სამშენებლო ძირითადი	
38 – ღრმაწყლის	

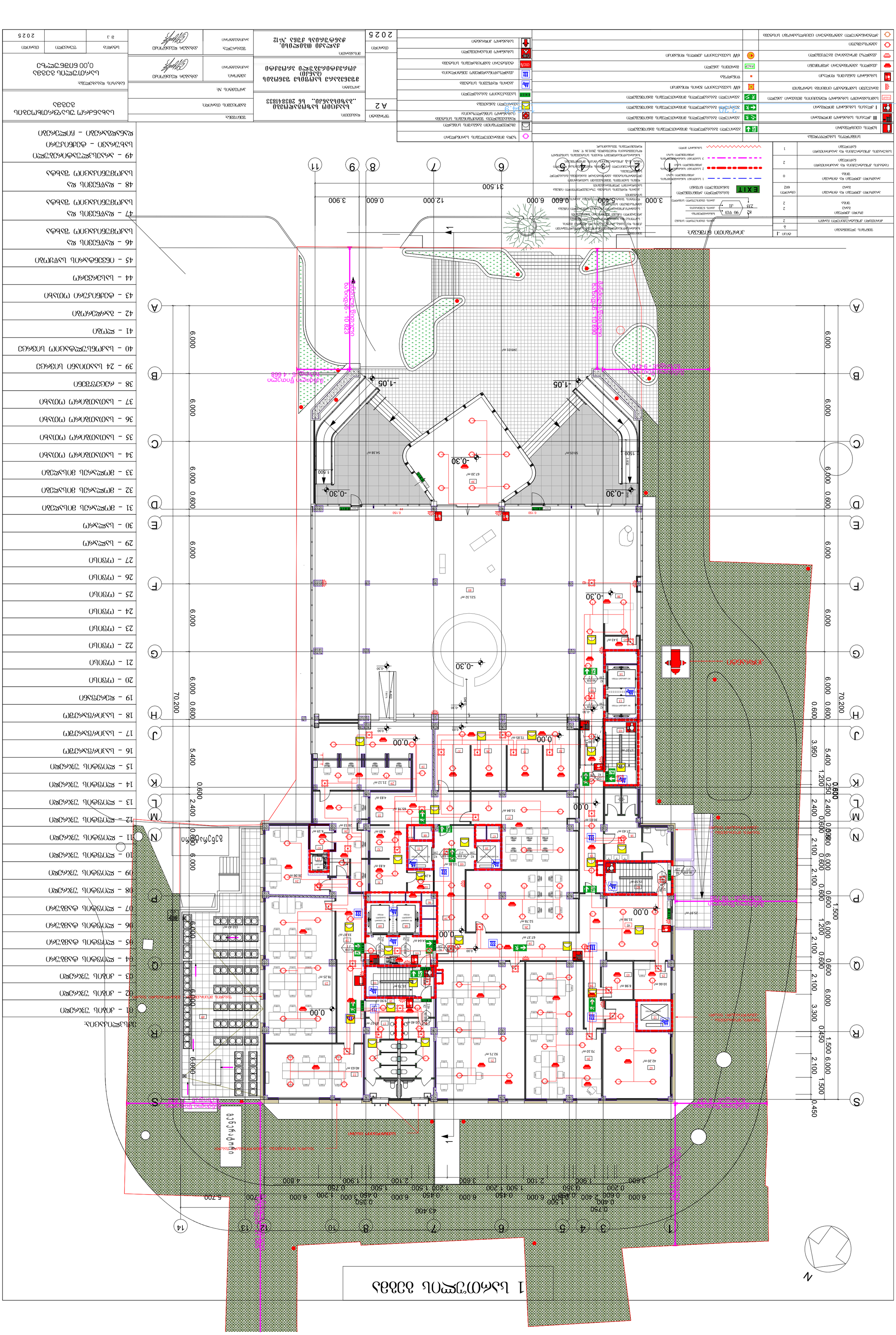
1 სართულის გეგმა
N
S
EXIT
-0.30
0.00
-1.05
1.500
0.600
6.000
3.900
12.000
31.500
70.200
249.01 m²
72.85 m²
67.20 m²
58.05 m²
54.38 m²
52.32 m²
52.78 m²
67.37 m²
92.71 m²
42.20 m²
70.10 m²
40.63 m²
78.25 m²
132.42 m²
25.97 m²
31.98 m²
10.66 m²
8.98 m²
17.07 m²
15.50 m²
30.31 m²
27.43 m²
51.84 m²
65.78 m²
72.85 m²
17.07 m²
15.78 m²
13.35 m²
33.87 m²
44.64 m²
67.37 m²
10.40 m²
15.57 m²
9.90 m²
78.25 m²
132.42 m²
40.63 m²
92.71 m²
70.10 m²
42.20 m²
ტროტუარი
ასაფრენი ბილიკი
ასაფრენი ბილიკის ნაპირი
ასაფრენი ბილიკის ცენტრალური ხაზი
ასაფრენი ბილიკის ბოლო ნიშანი
ასაფრენი ბილიკის ბოლო ნიშანი
ასაფრენი ბილიკის ბოლო ნიშან

ՀԱՏԱԿԱԳԾԵՐԻ ԵՎ ՆՇԱՆՆԵՐԻ ՑԱՆԿ

ՀԱՏԱԿԱԳԾԵՐԻ ԵՎ ՆՇԱՆՆԵՐԻ ՑԱՆԿ	1
ՀԱՏԱԿԱԳԾԵՐԻ ԵՎ ՆՇԱՆՆԵՐԻ ՑԱՆԿ	2
ՀԱՏԱԿԱԳԾԵՐԻ ԵՎ ՆՇԱՆՆԵՐԻ ՑԱՆԿ	2
ՀԱՏԱԿԱԳԾԵՐԻ ԵՎ ՆՇԱՆՆԵՐԻ ՑԱՆԿ	2
ՀԱՏԱԿԱԳԾԵՐԻ ԵՎ ՆՇԱՆՆԵՐԻ ՑԱՆԿ	602
ՀԱՏԱԿԱԳԾԵՐԻ ԵՎ ՆՇԱՆՆԵՐԻ ՑԱՆԿ	0
ՀԱՏԱԿԱԳԾԵՐԻ ԵՎ ՆՇԱՆՆԵՐԻ ՑԱՆԿ	2
ՀԱՏԱԿԱԳԾԵՐԻ ԵՎ ՆՇԱՆՆԵՐԻ ՑԱՆԿ	1

ՀԱՏԱԿԱԳԾԵՐԻ ԵՎ ՆՇԱՆՆԵՐԻ ՑԱՆԿ

- ԲԱՑԱՌԻԿ ԵԼՔԱՅԻՆ ՀՈՍԱՆՔ
- III ՀՐԴԵՀԱՅԻՆ ԱՆՎՏԱՆԳՈՒԹՅԱՆ ՀԱՄԱԿԱՐԳԻ ԿԱՌԱՎԱՐՄԱՆ ՎԱՀԱՆԱԿ
- I ՀՐԴԵՀԱՅԻՆ ԱՆՎՏԱՆԳՈՒԹՅԱՆ ՀԱՄԱԿԱՐԳԻ ԿԱՌԱՎԱՐՄԱՆ ՎԱՀԱՆԱԿ
- ՀՐԴԵՀԱՅԻՆ ԱՆՎՏԱՆԳՈՒԹՅԱՆ ՀԱՄԱԿԱՐԳԻ ՏԵՂԱԿԱՆՔԻ ՎԱՀԱՆԱԿ
- ՀԱՐ ԱՆՎՏԱՆԳՈՒԹՅԱՆ ՀԱՄԱԿԱՐԳԻ ՏԵՂԱԿԱՆՔԻ ՎԱՀԱՆԱԿ
- ԱՎՏՈՄԱՏ ՀՐԴԵՀԱՅԻՆ ՀԱՄԱԿԱՐԳԻ ՏԵՂԱԿԱՆՔԻ ՎԱՀԱՆԱԿ
- ՓՈՇԱՐԿՂ
- ԱՆՎՏԱՆԳՈՒԹՅԱՆ ՀԱՄԱԿԱՐԳԻ ՏԵՂԱԿԱՆՔԻ ՎԱՀԱՆԱԿ
- ԱՆՎՏԱՆԳՈՒԹՅԱՆ ՀԱՄԱԿԱՐԳԻ ՏԵՂԱԿԱՆՔԻ ՎԱՀԱՆԱԿ
- ԱՆՎՏԱՆԳՈՒԹՅԱՆ ՀԱՄԱԿԱՐԳԻ ՏԵՂԱԿԱՆՔԻ ՎԱՀԱՆԱԿ
- ՀՐԴԵՀԱՅԻՆ ԱՆՎՏԱՆԳՈՒԹՅԱՆ ՀԱՄԱԿԱՐԳԻ ԿԱՌԱՎԱՐՄԱՆ ՎԱՀԱՆԱԿ

ՀԱՏԱԿԱԳԾԵՐԻ ԵՎ ՆՇԱՆՆԵՐԻ ՑԱՆԿ

- ՀՐԴԵՀԱՅԻՆ ԱՆՎՏԱՆԳՈՒԹՅԱՆ ՀԱՄԱԿԱՐԳԻ ԿԱՌԱՎԱՐՄԱՆ ՎԱՀԱՆԱԿ
- ՀՐԴԵՀԱՅԻՆ ԱՆՎՏԱՆԳՈՒԹՅԱՆ ՀԱՄԱԿԱՐԳԻ ՏԵՂԱԿԱՆՔԻ ՎԱՀԱՆԱԿ
- ԱՆՎՏԱՆԳՈՒԹՅԱՆ ՀԱՄԱԿԱՐԳԻ ՏԵՂԱԿԱՆՔԻ ՎԱՀԱՆԱԿ
- ՓՈՇԱՐԿՂ
- ԱՆՎՏԱՆԳՈՒԹՅԱՆ ՀԱՄԱԿԱՐԳԻ ՏԵՂԱԿԱՆՔԻ ՎԱՀԱՆԱԿ
- ԱՆՎՏԱՆԳՈՒԹՅԱՆ ՀԱՄԱԿԱՐԳԻ ՏԵՂԱԿԱՆՔԻ ՎԱՀԱՆԱԿ
- ԱՆՎՏԱՆԳՈՒԹՅԱՆ ՀԱՄԱԿԱՐԳԻ ՏԵՂԱԿԱՆՔԻ ՎԱՀԱՆԱԿ
- ՀՐԴԵՀԱՅԻՆ ԱՆՎՏԱՆԳՈՒԹՅԱՆ ՀԱՄԱԿԱՐԳԻ ԿԱՌԱՎԱՐՄԱՆ ՎԱՀԱՆԱԿ

ՀԱՏԱԿԱԳԾԵՐԻ ԵՎ ՆՇԱՆՆԵՐԻ ՑԱՆԿ

- ԲԱՑԱՌԻԿ ԵԼՔԱՅԻՆ ՀՈՍԱՆՔ
- III ՀՐԴԵՀԱՅԻՆ ԱՆՎՏԱՆԳՈՒԹՅԱՆ ՀԱՄԱԿԱՐԳԻ ԿԱՌԱՎԱՐՄԱՆ ՎԱՀԱՆԱԿ
- I ՀՐԴԵՀԱՅԻՆ ԱՆՎՏԱՆԳՈՒԹՅԱՆ ՀԱՄԱԿԱՐԳԻ ՏԵՂԱԿԱՆՔԻ

-2 სართულის გეგმა

N

ავტორი	
ხელმძღვანელი	
კონსულტანტი	
შემმოწმებელი	
პროექტის სათაური	საცხოვრებელი კომპლექსის მშენებლობა
ობიექტის მისამართი	ქ. ბათუმი, ზ. ანჯაფარიძის ქუჩა
ნახაზის სათაური	-2 სართულის გეგმა
სტადია	პროექტი
ფურცელი	1
ფურცლების რაოდენობა	1
მასშტაბი	1:100
თარიღი	2025

ნახაზის ლეგენდა

01 - ავტოს პარკინგი	
02 - ავტოს პარკინგი	
03 - ავტოს პარკინგი	
04 - ავტოს პარკინგი	
05 - ავტოს პარკინგი	
06 - ელ.ენერგიის ტრანსფორმატორი	
07 - ელ.ენერგიის განაწილების ფარი	
08 - ელ.ენერგიის პარკინგის	
09 - ელ.ენერგიის პარკინგის	
10 - ელ.ენერგიის პარკინგის	
11 - ელ.ენერგიის პარკინგის	
12 - ელ.ენერგიის პარკინგის	
13 - ელ.ენერგიის პარკინგის	
14 - ელ.ენერგიის პარკინგის	
15 - ელ.ენერგიის პარკინგის	
16 - ჯართის ოთახი	
17 - ტუალეტი	
18 - სველი წერტილების პარკინგის	
19 - სველი წერტილების პარკინგის	
20 - სველი წერტილების ასანთები	
21 - სველი წერტილების პარკინგის	
22 - ასანთები	
23 - ეზოს	
24 - ეზოს	
25 - ეზოს	
26 - ეზოს	
27 - ეზოს	
28 - ეზოს	
29 - სველი წერტილების	
30 - სველი წერტილების	
31 - სველი წერტილების	
32 - სველი წერტილების	
33 - ველოსიპედების სველი ოთახი	
34 - ველოსიპედების სველი ოთახი	
35 - სველი წერტილების	
36 - ტექნიკური სველი	
37 - ტექნიკური სველი	
38 - ტექნიკური სველი	
39 - ტექნიკური სველი	
40 - ტექნიკური სველი	
41 - სველი წერტილების	
42 - სველი წერტილების	
43 - ტექნიკური ოთახი	
44 - სველი წერტილების	
45 - ასანთები	
46 - სველი	
47 - ელ.ენერგიის და	
სველი წერტილების	
48 - ელ.ენერგიის და	
სველი წერტილების	
49 - ელ.ენერგიის და	
სველი წერტილების	

ნახაზის ტიპი	
ნახაზის ნომერი	A 2
ნახაზის სათაური	სველი წერტილების პარკინგის ტექნიკური ოთახი ველოსიპედების ოთახი ასანთები ელ.ენერგიის განაწილების ფარი ელ.ენერგიის ტრანსფორმატორი ჯართის ოთახი ეზოს ავტოს პარკინგი
პროექტის ნომერი	
ავტორი	
ხელმძღვანელი	
კონსულტანტი	
შემმოწმებელი	
თარიღი	2025

-3 სართულის გეგმა

N

01 - პირის ოთახი	
02 - პირის ოთახი	
03 - პირის ოთახი	
04 - პირის ოთახი	
05 - ელ.ფანელების ოთახი	
06 - ელ.ფანელების ოთახი	
07 - ელ.ფანელების ოთახი	
08 - ელ.ფანელების ოთახი	
09 - ელ.ფანელების ოთახი	
10 - ელ.ფანელების ოთახი	
11 - ელ.ფანელების ოთახი	
12 - ელ.ფანელების ოთახი	
13 - ელ.ფანელების ოთახი	
14 - ელ.ფანელების ოთახი	
15 - ჯართი	
16 - ტუალეტის ოთახი	
17 - სახანძრო ფეხით ტუალეტის ოთახი	
18 - სასპორტო ოთახი	
19 - სახანძრო სამანქანეო ოთახი	
20 - სასპორტო ოთახი	
21 - სასპორტო ოთახი	
22 - სასპორტო ოთახი	
23 - სასპორტო ოთახი	
24 - სასპორტო ოთახი	
25 - სასპორტო ოთახი	
26 - სასპორტო ოთახი	
27 - სასპორტო ოთახი	
28 - სასპორტო ოთახი	
29 - სასპორტო ოთახი	
30 - სასპორტო ოთახი	
31 - პარკინგის ადგილი	
32 - ტუალეტი	
33 - ჯართის და სანიტარული ტექნიკის ოთახი	
34 - ჯართის და სანიტარული ტექნიკის ოთახი	
35 - ჯართის და სანიტარული ტექნიკის ოთახი	

ვენტილაციის სისტემა:

01 - ვენტილაციის ოთახი	
02 - ვენტილაციის ოთახი	
03 - ვენტილაციის ოთახი	
04 - ვენტილაციის ოთახი	
05 - ელ.ფანელების ტექნიკის ოთახი	
06 - ელ.ფანელების ტექნიკის ოთახი	
07 - ელ.ფანელების ტექნიკის ოთახი	
08 - ელ.ფანელების ტექნიკის ოთახი	
09 - ელ.ფანელების ვენტილაციის ოთახი	

ნაგებობის დასახელება	სასპორტო კომპლექსი
ნაგებობის ნომერი	
ნაგებობის ტიპი	
ნაგებობის ადგილმდებარეობა	ქ. ბათუმი, ნ. ლორთქიფანიძის ქუჩა №12
ნაგებობის მესაკუთრე	ბათუმის მუნიციპალიტეტის მერია
პროექტის ავტორი	
პროექტის ხელმძღვანელი	
პროექტის მთავარი ინჟინერი	
პროექტის მთავარი არქიტექტორი	
პროექტის მთავარი კონსტრუქტორი	
პროექტის მთავარი ტექნოლოგი	
პროექტის მთავარი ელექტრიკოსი	
პროექტის მთავარი სანტექნიკოსი	
პროექტის მთავარი ვენტილაციის ინჟინერი	
პროექტის მთავარი ხარჯთაღრიცხვის ინჟინერი	
პროექტის მთავარი ეკონომისტ

ᲬᲘᲗᲔᲚᲘ ᲮᲐᲖᲘ
ᲢᲔᲠᲘᲢᲝᲠᲘᲘᲡ ᲙᲝᲜᲢᲣᲠᲘ

ᲨᲔᲜᲝᲑᲘᲡ ᲡᲘᲛᲐᲦᲚᲔ ᲛᲘᲬᲘᲡ ᲓᲝᲜᲘᲓᲐᲜ

ᲑᲝᲚᲝ ᲓᲐᲡᲐᲡᲠᲣᲚᲘ ᲜᲐᲜᲐᲪᲔᲜᲘ (ᲡᲐᲮᲔᲚᲛᲬᲘᲤᲝ ᲐᲜᲐᲚᲘᲖᲘᲡ ᲛᲝᲜᲐᲪᲔᲛᲔᲑᲘᲗ)

+46.91
+45.90
+42.45
+39.89
+38.61
+34.20
+30.90
+27.60
+24.30
+21.00
+17.70
+14.40
+11.10
+7.80
+4.50
±0.00 403,43
-3.30
-6.60
-9.90

+46.91
+39.89
+11.93
+7.00
+6.90
-0.30
-3.30
-6.30
-9.90

+46.91
+45.90
+42.45
+39.89
+38.61
+34.20
+30.90
+27.60
+24.30
+21.00
+17.70
+14.40

4.46⁵
4.05
3.83⁵
4.30
4.41
3.30
7.02⁵
34.98
27.96
4.50
5.64⁵
-0.30
-1.05
-1.22

+12.65
+8.24
+4.96
±0.00 403,43
4.40⁵
3.28
13.86⁵
6.18
19.66⁵
17.87⁵
8.94

56.20
50.18⁵
50.21
40.54
46.91
41.800
7.92⁵
11.13⁵
2.66

ᲬᲘᲗᲔᲚᲘ ᲮᲐᲖᲘ
ᲢᲔᲠᲘᲢᲝᲠᲘᲘᲡ ᲙᲝᲜᲢᲣᲠᲘ

ᲬᲘᲗᲔᲚᲘ
ს/პ 01.15.

ᲡᲐᲖᲠᲣᲜᲒᲐᲕᲔᲑᲘᲡᲝ ᲡᲘᲛᲬᲙᲕᲘᲡ ᲨᲣᲐ ᲮᲐᲖᲘ

H=L/3,5
L=19,67 m.
H=56,2 m.

ᲒᲖᲐ

ᲛᲔᲜᲔᲯᲛᲔᲜᲢᲘᲡ ᲓᲔᲞᲐᲠᲢᲐᲛᲔᲜᲢᲘ	ᲛᲐᲠᲗᲕᲘᲡ ᲡᲘᲡᲢᲔᲛᲐ
ᲐᲮᲐᲚᲘ ᲛᲨᲔᲜᲔᲑᲚᲝᲑᲘᲡ ᲙᲝᲜᲡᲢᲠᲣᲥᲪᲘᲘᲡ ᲙᲚᲐᲡᲘ	ᲐᲠᲛᲘᲠᲔᲑᲣᲚᲘ ᲙᲝᲜᲪᲠᲔᲢᲘ
ᲡᲐᲮᲡᲠᲣᲚᲘ ᲓᲐᲢᲕᲘᲠᲗᲕᲘᲡ ᲙᲚᲐᲡᲘ	ᲛᲝᲜᲝᲚᲘᲗᲘ
ᲐᲮᲐᲚᲘ ᲛᲨᲔᲜᲔᲑᲚᲝᲑᲘᲡ ᲙᲝᲜᲡᲢᲠᲣᲥᲪᲘᲘᲡ ᲡᲘᲛᲐᲦᲚᲔ	
ᲛᲘᲬᲘᲡ ᲥᲕᲔᲨ ᲓᲐᲛᲐᲠᲪᲮᲔᲜᲐ	
ᲡᲐᲮᲡᲠᲣᲚᲘᲡ ᲓᲐᲢᲕᲘᲠᲗᲕᲘᲡ ᲙᲚᲐᲡᲘ	

ᲐᲜᲒᲐᲠᲘᲨᲘ

ᲡᲐᲮᲔᲚᲛᲬᲘᲤᲝ ᲐᲜᲐᲚᲘᲖᲘᲡ ᲛᲝᲜᲐᲪᲔᲛᲔᲑᲘᲗ	

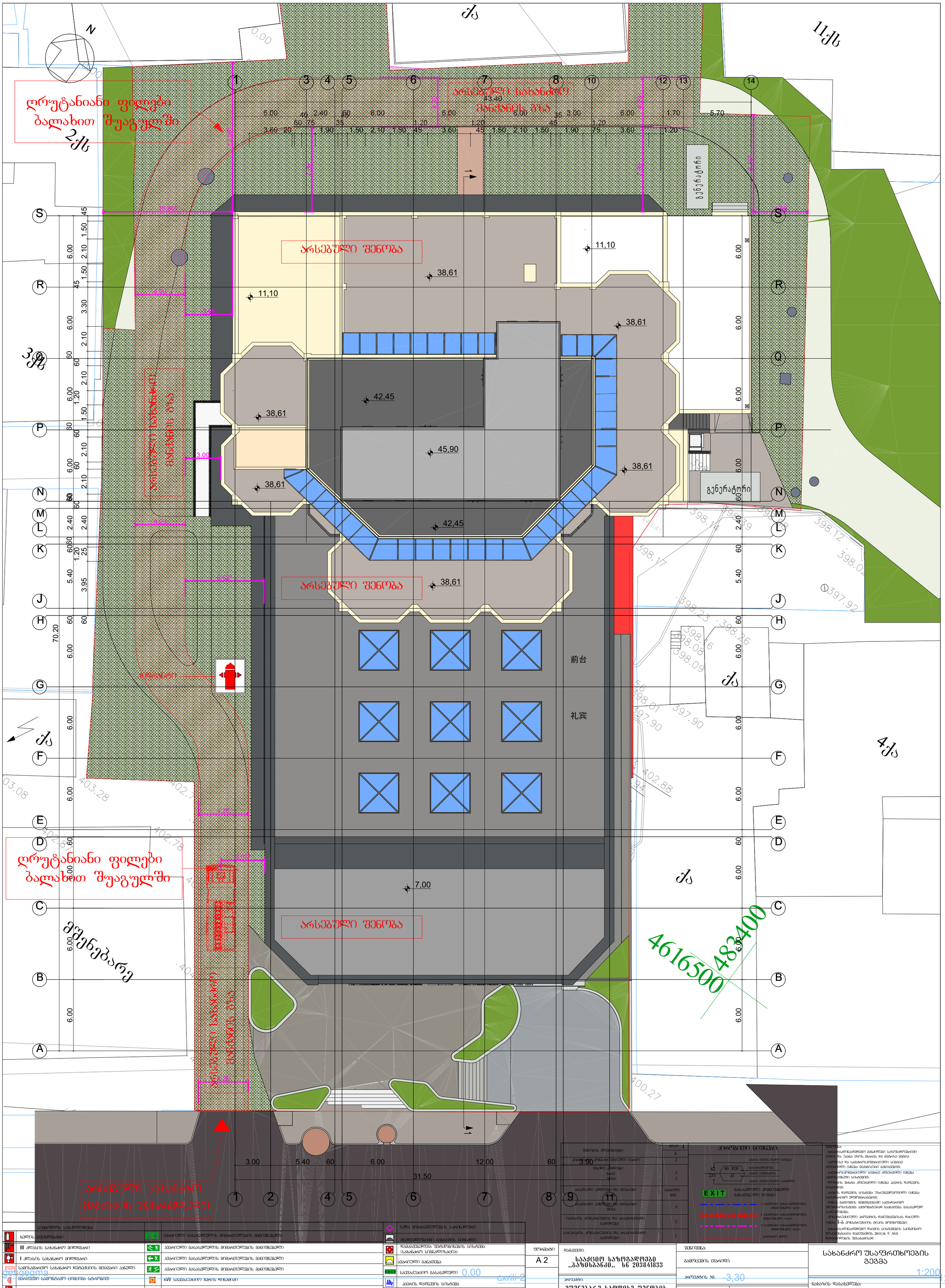
N
ქ.
11ქს
2ქს
3ქს
4ქს
ქ.
ქ.
ქ.