გამოყენებული პირობითი აღნიშვნები

შენიშვნა: დაკავებულობის აღნიშვნის დაშტრიხვა, ხაზის სისქე, დაშტრიხვის მასშტაბი და დაშტრიხვის კუთხე მორგებულია ARCHICAD-ის პროგრამას

გასასვლელის ნიშნები (EXIT)	ჰიდრანტი
	სახანძრო მისაერთებელი
ავარიული განათება(ჭერის) (დერეფანი; გზა-კიბე.ვესტიბიული, ფოიე.ავტოსადგომი, სატუმბი, ლიფტის სამანქანე)	სახანძრო მილდგარი (905)
კვამლაღმომჩენი (907.2.13.1.1)	სახანძრო კარადა
კვამლზე მორეაგირე მაუწყებელი (907.2.11.2)	ხელის ცეცხლმაქრი (906)
ავტოსაშხეფი (903)	სახანძრო განგაშის ხელით სამართავი სისტემა (907.2.9.1 907.4.2.1)
ალტერნატიული ავტომატური ცეცხლსაქრობი სისტემა (904) (სატრანსფორმატორო . სატუმბი;მექანიკური მოწყობილობების ოთახებში და სამანქანე ოთახებში)	გზა კიბის საკომუნიკაციო სისტემა (403.5.3.1)
	ხანძრის შემთხვევაში ლიფტით არ ისარგებლოთ
დაწნევის სისტემა 909.20.5-909.21 გზა-კიბე; ვესტიბიული;ლიფტის შახტა და ფოიე	დამკავებელთა შეტყობინება "სირენა-მანათობელი"(strobe) (საგანგებო ხმოვანი განგაშის საკომუნიკაციო სისტემა და მხედველობითი განგაში)
მექანიკური განიავება 909.20.4 (გზა-კიბე და ვესტიბიული)	
შახტა მექანიკური განიავება (კვამლგაწოვა) დერეფნები ;პარკინგები	
მექანიკური განიავება (ჰაერის მოდინება) დერეფნები ;პარკინგები	სასწრაფო სამედიცინო დახმარების საერთაშორისო სიმბოლო
	მისაწვდომობის საერთაშორისო სიმბოლო
	ბუნებრივი განიავება

სახანძრო განგაშის სისტემების საკონტროლო პანელი

კარის აღნიშვნა მიხედვით

კ-3 1.00 2.20 20

კარის თავისუფალი სიგანე (მინიმუმ 82სმ)

კარის თავისუფალი სიმაღლე (მინიმუმ 2,05მ)

კარის ცეცხლმედეგობა (ტიპის მიხედვით)

900

მისაწვდომი სვლა-გზა Fill Pen 82

1,200

საფეხმავლო ბილიკი

ჯგუფის ფერის ხაზის სისქე 0.05

საცხოვრებელი დაკავებულობის ჯგუფი სც2 RGB (255.255.0)

სასაწყობო დაკავებულობის ჯგუფი სწ2 RGB (136.135.134)

დამხმარე ჯგუფი დს RGB (57,57,56)

კვამლის საკონტროლო სისტემების ღიობი ფილაში "ა" ტიპის ბინის კონტურის აღნიშვნა სართულის გეგმაზე RGB (255.0.0)

უსაფრთხო ზონა 130X76მმ RGB (153,153,153)

უსაფრთხო ზონა 130X76მმ (გზა-კიბის დეტალისტვის)

სც-2	18.6
52 მ^{2}	ლ.ლ 2

დაკავებულობის ჯგუფი

დაკავებულობის ფაქტორი

დაკავებულობის დატვირთვა

დაკავებულობის ფართი

ფერის ხაზის სისქე 0.5

ფერის კოდი

RGB (10,10,10)	გასასვლელამდე სავალი მაქსიმალური მანძილი
RGB (105,105,105)	მისაწვდომი სვლაგეზი
RGB (255,0,0)	მანძილი სახანძრო მილდგარამდე/კარადამდე

ფერის კოდი

RGB (49,154,240)	კედლის ცეცხლმედეგობა (ერთსაათიანი)
RGB (28,61,217)	კედლის ცეცხლმედეგობა (ორსაათიანი)
RGB (83,199,255)	კედლის ცეცხლმედეგობა (სამსაათიანი)
RGB (10,128,192)	კედლის ცეცხლმედეგობა (YTONG ოთხ საათიანი)

მრავალბინიანი საცხოვრებელი სახლი

ობიექტის მისამართი: ქ. თბილისი, დავით აღმაშენებლის ხეივანი, №217 (ს.კ. 01.72.14.007.711)

დამკვეთი

შ.პ.ს. "ისთეით დეველოპმენტი"

საიდენტიფიკაციო კოდი:

სიტუაციური სქემა



ტექნიკურ-ეკონომიკური მაჩვენებლები
* მიწის ნაკვეთის ფართობი (კვ.მ) –
* საცხოვრებელი ფართობი (კვ.მ) –
* საოფისე ფართობი (კვ.მ) –
* კომერციული ფართობი (კვ.მ) –
* საზაფხულო ფართობი (კვ.მ) –
* კიბის უჯრედის და სადარბაზოს ფართობი (კვ.მ) –
* დამხმარე ფართობი (კვ.მ) –
* ავტოსადგომის ფართობი (კვ.მ) –
* კ1 განაშენიანების ფართობი (კვ.მ) –
* კ2 განაშენიანების ინტენსივობის ფართობი (კვ.მ) –
* კ3 გამწვანების ფართობი (კვ.მ) –

შენიშვნები:
* ნახაზი შესრულებულია სანტიმეტრებში
* ნახაზზე მოცემულია არქიტექტურული და კონსტრუქციული ნიშნულები
* არქიტექტურულ გეგმებზე დატანილია ხანძარსაწინააღმდეგო სისტემა

პირობითი აღნიშვნები

საპროექტო ორგანიზაცია

თანამდებობა	გვარი	ხელმოწერა
მთ.არქიტექტორი	ლ. მაღლაკელიძე	
არქიტექტორი	ს. ბარბაქაძე	
	რ. შენგელია	
დაამუშავა		
კონსტრუქტორი		
პროექტ. მენეჯერი		

ნახაზის სახელი

პირობითი აღნიშვნები

ფურცლის ნომერი

A.01.2

ფორმატი: A3

მასშტაბი: 1:43.22

თარიღი

რევიზია №

შენობა-ნაგებობის უსაფრთხოების წესებთან შესაბამისობის ანალიზი

გამოყენებული წესები - „შენობა-ნაგებობის უსაფრთხოების წესები“

ჩამოთვალეთ შენობის დაკავებულებები და აღწერეთ თითოეული გამოყენება
1. სასაწყობე ჯგუფი სწ-2 (ავტოსადგომი, მიწისპირა სართულებზე (-3.05 ნიშნულზე)
2. საცხოვრებელი ჯგუფი სც-2 (საცხოვრებელი ბინები) 1 სართულიდან 5 სართულის ჩათვლით (0 . 0 0 ნიშნულიდან +12.70 ნიშნულის ჩათვლით)
3. დამხმარე ჯგუფი დს -დამხმარე სათავსები -2 და -1 სართულებზე (-3.05 და 0.00 ნიშნულები)

<u>კონსტრუქციის ტიპი:</u>	
განსაზღვრეთ კონსტრუქციის არსებული შენობისთვის: მაგალითი: II-A, II-B, V-A, V-B	
განსაზღვრეთ კონსტრუქციის ტიპი ახალი შენობისთვის: მაგალითი: I ,II-A, III-B, V-A, V-B	I-B მიწის დონის ზემოთ I-B მიწის დონის ქვემოთ
შერეული კონსტრუქციის შემთხვევაში მიუთითეთ ტიპები, რომელიც გამოყენებული იქნება, განსაზღვრეთ ტიპები და მათი მდებარეობა:	

სიმაღლის შეზღუდვებიცხრილი 503 -ის მიხედვით		
დაკავებულობები	დასაშვები სართულიანობა	შემოთავაზებული სართულიანობა
1. სასაწყობე ჯგუფი სწ-2	11	1 (-3.05 ნიშნულზე)
2. საცხოვრებელი ჯგუფი სც-2	11	5 (0 . 0 0 ნიშნულიდან +12.70 ნიშნულის ჩათვლით)
3. დამხმარე ჯგუფი დს	5	2 (-3.05 და 0.00 ნიშნულები)
	დასაშვები სიმაღლე	შემოთავაზებული სიმაღლე
შენობის სიმაღლე =	48.8	18,9 მ (მიწისდონის ქვედა სართულების ჩათვლით)
მიწის დონის ზემოთ სართულ(ებ)ის რაოდენობა =	11	5-6

ფართობის შეზღუდვები ცხრილი 503 -ის მიხედვით		
დაკავებულობები	დასაშვები ფართობი (სართულზე)	შემოთავაზებული ფართობი (სართულზე)
1. სასაწყობე ჯგუფი სწ-2 (-2 და-1 სართულებზე)	7340	523.1 მ^2 (-3.05 ნიშნულები)

2. საცხოვრებელი ჯგუფი სც-2 (1 სართულიდან 5 სართულის ჩათვლით)	შეუზღუდავი	3575.5 მ² (0 . 0 0 ნიშნულიდან +12.70 ნიშნულის ჩათვლით)
3. დამხმარე ჯგუფი დს	შეუზღუდავი	14.1 მ² (-3.05 და 0.000 ნიშნულებზე)
შემოთავაზებული ფართობების ჯამი =	4112.7 მ2	
სართულების რაოდენობა =	5-6	
შენობის საერთო ფართობი =	4648.0 მ2	

გარე კედლის ცეცხლმედეგობისა და ღიობისადმი მოთხოვნები ცხრილების 602-ის და 705.8 -ის მიხედვით									
გარე კედელი	ხანძარსაწი ნააღმდეგო მანძილი (მეტრი)	ცეცხლმედეგობ ისხარისხი (საათი)		კედლის ღიობების ფართობი (კედლის %)					
		მოთხოვნი ლი	გათვალი სწ ინებუ ლი	დასაშვები			გათვალისწინებული		
				დაცული	დაუცველი საშხეფებით	დაუცვე ლი	დაცული	დაუცველი საშხეფებით	დაუცველი
1-7	>9(გზა)	0	0/4	არ მოეთხოვე ბა	არ მოეთხოვება	შეუზღუ დავი		აკმაყოფილებს	
დ-ა	>9	0	0/4	არ მოეთხოვე ბა	არ მოეთხოვება	შეუზღუ დავი		აკმაყოფილებს	
7-1	>9	0	0/4	არმოეთხო ვება	არ მოეთხოვება	შეუზღუ დავი		აკმაყოფილებს	
ა-დ	>9	0	0/4	არმოეთხო ვება	არ მოეთხოვება	შეუზღუ დავი		აკმაყოფილებს	

ხანძრისაგან დაცვის სისტემებისადმი მოთხოვნები							
დაკავებულობები/ სივრცეები/გასასვ ლელი საშუალებები	ავტოსაშხე ფი სისტემა	ალტერნატ იული ავტომატური ცეცხლსაქრ ობი სისტემები	სახანძროგანგაშისა, კვამლაღმომჩენი დაცეცხლაღმომჩენ ი სისტემები	სახანძრო მილდგარები ს სისტემები	კვამლის საკონტროლო სისტემები	ხელის ცეცხლმაქრები	საავარიო განგაშის სისტემები
1. სასაწყობე ჯგუფი სწ-2	კი		კი	კი(სახანძრო კარადა)	კი(მექნიკური განიავების სისტემით)	კი	
2.საცხოვრებელი ჯგუფი სც-2	არა		კი				
3. დამხმარე ჯგუფი დს	არა		კი		კი	კი	
კიბის უჯრედი			კი	კი(სახანძრო მილდგარი)	კი გზა-კიბე ბუნებრივი განიავების სისტემით)		
ლიფტები			კი (ფოიე და სამანქანეში)		კი ლიფტის შახტა დაწნევადი სისტემით		
დერეფანი	კი		კი	კი(სახანძრო კარადა)	კი(მექნიკური განიავების სისტემით)	კი (საერთო დერეფანში)	

სახანძრო-სამაშველო სამსახურის მიერ გამოსაყენებელი მისაერთებლები	კი
სახანძრო ტუმბოები და წყლის რეზერვუარი გათვალისწინებულია ბ-ც ბლოკში	კი

თითოეული სართულიდან გასასვლელი საშუალება									
სართულები	დაკავებულობა და დაკავებულობის დატვირთვის ჯამური მაჩვენებელი	მოთხოვნილი გასასვლელების/გასასვლელთან მისადგომის რაოდენობა	გათვალისწინებული გასასვლელების/გასასვლელთან მისადგომის რაოდენობა და ტიპი	გასასვლელი საშუალებების სიგანე(მეტრი)					
				გზა-კიბეები		დერაფანი,		გასასვლელის გზა-კარი	
				მოთხოვნილი	გათვალისწინებული	მოთხოვნილი	გათვალისწინებული	მოთხოვნილი	გათვალისწინებული
მიწისპირა სართული (-6.40 ნიშნული)	სწ-2 დ.დ- 31	2	2	1.10 მ.	1.40 მ.	1.20 მ.	2.00/2.30სმ	82 სმ.	82სმ.
მიწისპირა სართული (-3.15 ნიშნული)	სწ-2 დ.დ- 31	2	2	1.10 მ.	1.40 მ.	1.20 მ.	2.00/2.30სმ	82 სმ.	82სმ.
სც-2 1-დან მე-5 სართულის ჩათვლით	სც-2 დ.დ. 147	2	2	1.10 მ.	1.40 მ.	1.20 მ.	1.40მ/ 1.70 მ	82 სმ.	82სმ.
მიწის დონის ქვედა და მიწისპირა სართულები	დს დ.დ.-2	2	2	1.10 მ.	1.40 მ.	1.20 მ.		82 სმ.	82სმ.

წყალსადენი სისტემის ფიქსირებული მოწყობილობების რაოდენობა ცხრილი 1602.1-ის მიხედვით													
სართულები	დაკავებულობა და დაკავებულობის დატვირთვის ჯამური მაჩვენებელი	ფიქსირებული მოწყობილობები(ცალი)											
		უნიტაზი		ტუალეტის ხელსაბანები		აბაზანა/შხაპი		სასმელი წყლის ფანტანი		სამომსახურეო ნიჟარა		სამზარეულოს ნიჟარა	
		მოთხოვნილი	გათვალისწინებული	მოთხოვნილი	გათვალისწინებული	მოთხოვნილი	გათვალისწინებული	მოთხოვნილი	გათვალისწინებული	მოთხოვნილი	გათვალისწინებული	მოთხოვნილი	გათვალისწინებული
-1 და -2 სართულები (ავტოსადგომი)	სწ-2 დ.დ 62 ჯამური												

წყალსადენი სისტემის ფიქსირებული მოწყობილობების რაოდენობა-საცხოვრებელი ჯგუფი სც-2 და სც-3 ქვეჯგუფები ცხრილი 1602.1-ის მიხედვით						
სართულები	საცხოვრებელი ერთეულები	ფიქსირებული მოწყობილობები				
		უნიტაზი (ერთ საცხოვრებელ ერთეულზე)	ტუალეტის ხელსაბანები	აბაზანა/შხაპი (ერთ საცხოვრებელ ერთეულზე)	სამზარეულოს ნიჟარა	ავტომატური სარეცხი მანქანის მისაერთებელი

				(ერთ საცხოვრებელ ერთეულზე)				(ერთ საცხოვრებელ ერთეულზე)			
		მოთხოვნილი	გათვალისწინებული	მოთხოვნილი	გათვალისწინებული	მოთხოვნილი	გათვალისწინებული	მოთხოვნილი	გათვალისწინებული	მოთხოვნილი	გათვალისწინებული
1დან მე-5 სართულის ჩათვლით	სც-2 (35 ბინა)	1	1	1	1	1	1	1	1	1	1

-1. მიწისქვეშა სართულის გეგმა -1 1:100

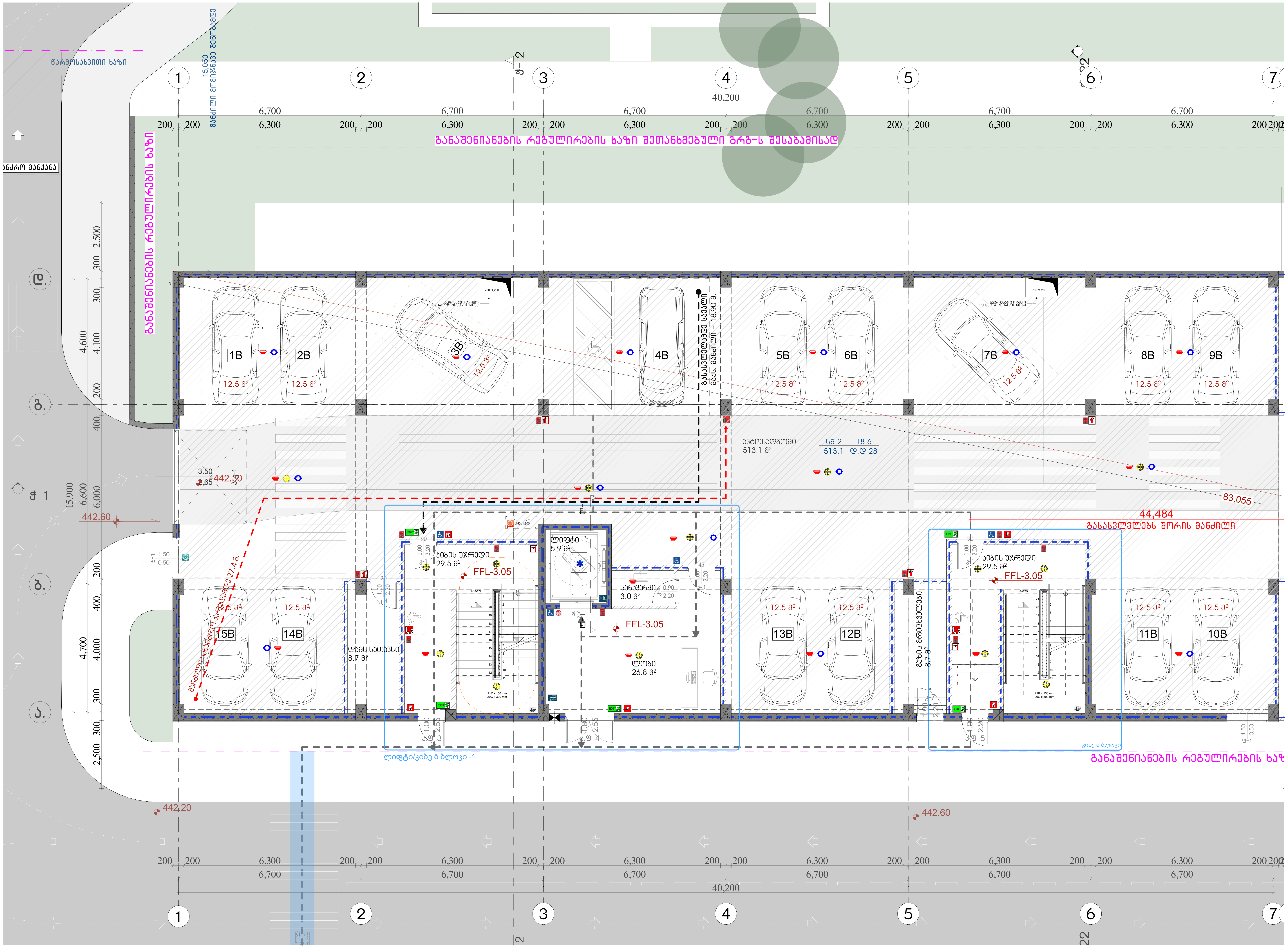

მრავალბინიანი საცხოვრებელი სახლი "ალმაშენებლის ხეივანი"

ობიექტის მისამართი: ქ. თბილისი, დავით აღმაშენებლის ხეივანი, №217

დამკვეთი

შ.პ.ს. "ისთეით დეველოპმენტი"

საიდენტიფიკაციო კოდი: 405303023

სიტუაციური სქემა



ტექნიკური-ეკონომიკური მაჩვენებლები

*მიწის ნაკვეთის ფართობი (კვ.მ) – 12077 მ²
*საცხოვრებელი ფართობი (კვ.მ) –
*საზაფხულო ფართობი (კვ.მ) –
*კიბის უჯრედის და სადარბაზოს ფართობი (კვ.მ) –
*დამხმარე ფართობი (კვ.მ) –
*ავტოსადგომის ფართობი (კვ.მ) –
*ღია ავტოსადგომის ფართობი (კვ.მ) –
*კომერციულის ფართობი (კვ.მ) –

შენიშვნები:

* ნახაზი შესრულებულია სანტიმეტრებში
* ნახაზზე მოცემულია არქიტექტურული და კონსტრუქციული ნიშნულები
* არქიტექტურულ გეგმებზე დატანილია ხანძარსაწინააღმდეგო სისტემა

პირობითი აღნიშვნები

(წითელი ხაზი)	საკადასტრო საზღვარი
(ვარდისფერი წყვეტილი ხაზი)	განაშენიანების რეგულირების ხაზი
1	ჭრილის ხაზი
1	ღერძის ხაზი
+0.00	არქიტექტურული ნიშნული გეგმაზე

საპროექტო ორგანიზაცია

არქი პრომოუშენი

ქ.თბილისი, ნ.ყიფშიძის ქუჩა №15
ტელ: 032 2602602

არქი

თანამდებობა	გვარი	ხელმოწერა
მთ.არქიტექტორი	ლ. მაღლაკელიძე	
არქიტექტორი	ს. ბარბაქაძე	
	რ. შენგელია	
დაამუშავა		
კონსტრუქტორი		
პროექტ. მენეჯერი		

ნახაზის სახელი

-1 (miwisqveSa) sarTulis gegma

ფურცლის სახელი	ფურცელი
გეგმები 41 (B ბლოკი)	ა.1.1
ფორმატი	**მასშტაბი**
A2	1:100
თარიღი	**რევიზია №**

0. პირველი სართულის გეგმა 1:100

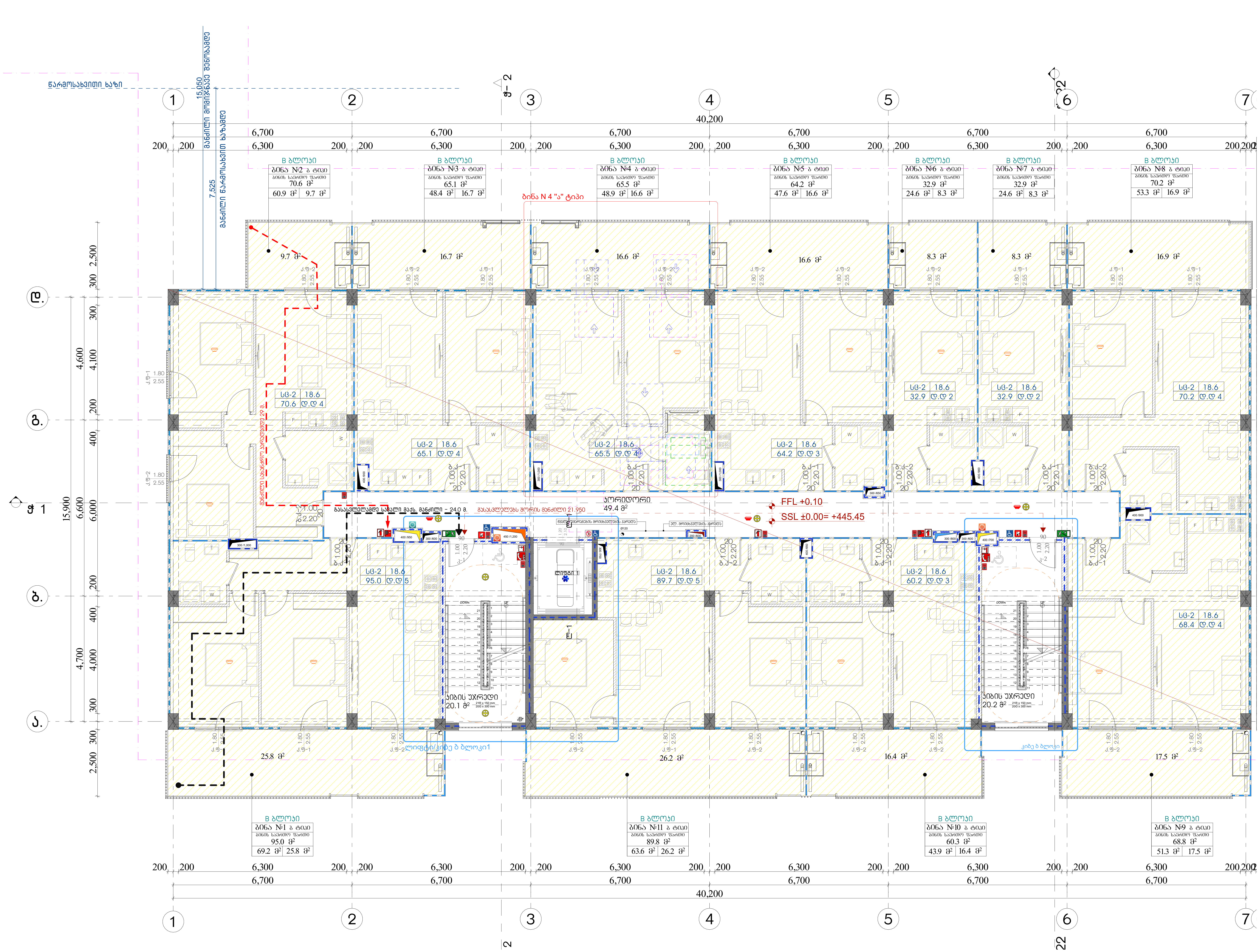

მრავალბინიანი საცხოვრებელი სახლი "აღმაშენებლის ხეივანი"

ობიექტის მისამართი: ქ. თბილისი, დავით აღმაშენებლის ხეივანი, №217

დამკვეთი

შ.პ.ს. "ისთეით დეველოპმენტი"

საიდენტიფიკაციო კოდი: 405303023

სიტუაციური სქემა



ტექნიკურ-ეკონომიკური მაჩვენებლები

*მიწის ნაკვეთის ფართობი (კვ.მ) – 12077 მ²
*საცხოვრებელი ფართობი (კვ.მ) –
*საზაფხულო ფართობი (კვ.მ) –
*კიბის უჯრედის და სადარბაზოს ფართობი (კვ.მ) –
*დამხმარე ფართობი (კვ.მ) –
*ავტოსადგომის ფართობი (კვ.მ) –
*ღია ავტოსადგომის ფართობი (კვ.მ) –
*კომერციულის ფართობი (კვ.მ) –

შენიშვნები:

* ნახაზი შესრულებულია სანტიმეტრებში
* ნახაზზე მოცემულია არქიტექტურული და კონსტრუქციული ნიშნულები
* არქიტექტურულ გეგმებზე დატანილია ხანძარსაწინააღმდეგო სისტემა

პირობითი აღნიშვნები

- საკადასტრო საზღვარი
- განაშენიანების რეგულირების ხაზი
- ჭრილის ხაზი
- ღერძის ხაზი
- +0.00 არქიტექტურული ნიშნული გეგმაზე

საპროექტო ორგანიზაცია

არქი პრომოუშენი

ქ.თბილისი, ნ.ყიფშიძის ქუჩა №15
ტელ: 032 2602602

თანამდებობა	გვარი	ხელმოწერა
მთ.არქიტექტორი	ლ. მაღლაკელიძე	
არქიტექტორი	ს. ბარბაქაძე	
	რ. შენგელია	
დაამუშავა		
კონსტრუქტორი		
პროექტ. მენეჯერი		

ნახაზის სახელი

pirveli sarTulis gegma

ფურცლის სახელი	ფურცელი
გეგმები 41 (B ბლოკი)	ა.1.2
ფორმატი	მასშტაბი
A2	1:100
თარიღი	რევიზია №

1. მეორე სართულის გეგმა 1:100

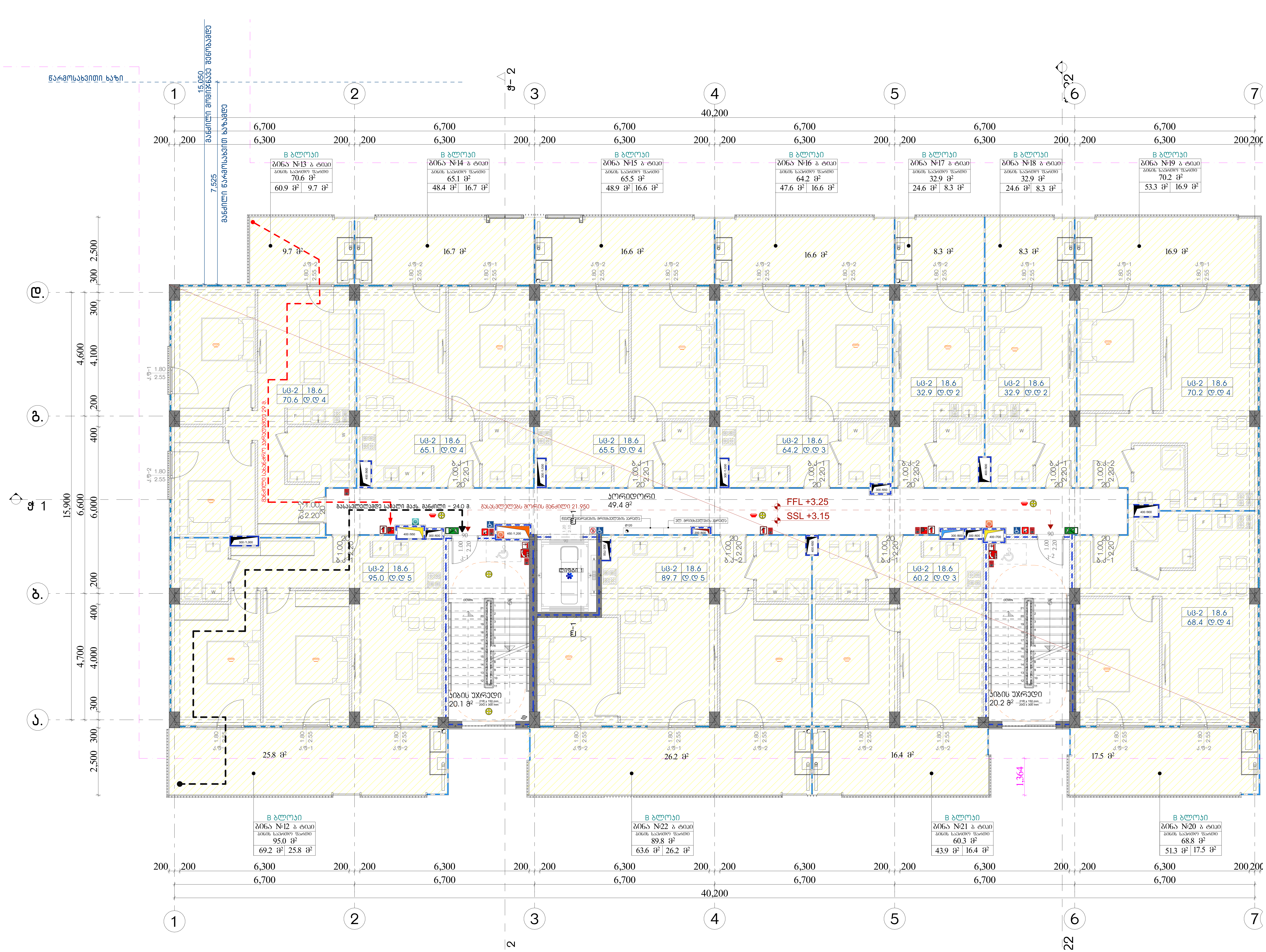

მრავალბინიანი საცხოვრებელი სახლი "ალმაშენებლის ხეივანი"

ობიექტის მისამართი: ქ. თბილისი, დავით აღმაშენებლის ხეივანი, №217

დამკვეთი

შ.პ.ს. "ისთეით დეველოპმენტი"

საიდენტიფიკაციო კოდი: 405303023

სიტუაციური სქემა



ტექნიკურ-ეკონომიკური მაჩვენებლები

*მიწის ნაკვეთის ფართობი (კვ.მ) - 12077 მ²
*საცხოვრებელი ფართობი (კვ.მ) -
*საზაფხულო ფართობი (კვ.მ) -
*კიბის უჯრედის და სადარბაზოს ფართობი (კვ.მ) -
*დამხმარე ფართობი (კვ.მ) -
*ავტოსადგომის ფართობი (კვ.მ) -
*ღია ავტოსადგომის ფართობი (კვ.მ) -
*კომერციულის ფართობი (კვ.მ) -

შენიშვნები:

* ნახაზი შესრულებულია სანტიმეტრებში
* ნახაზზე მოცემულია არქიტექტურული და კონსტრუქციული ნიშნულები
* არქიტექტურულ გეგმებზე დატანილია ხანძარსაწინააღმდეგო სისტემა

პირობითი აღნიშვნები

- საკადასტრო საზღვარი
- განაშენიანების რეგულირების ხაზი
- ჭრილის ხაზი
- ღერძის ხაზი
- +0.00 არქიტექტურული ნიშნული გეგმაზე

საპროექტო ორგანიზაცია

არქი პრომოუშენი

ქ.თბილისი, ნუცუბიძის ქუჩა №15
ტელ: 032 2602602

არქი

თანამდებობა	გვარი	ხელმოწერა
მთ.არქიტექტორი	ლ. მაღლაკელიძე	
არქიტექტორი	ს. ბარბაქაძე	
	რ. შენგელია	
დაამუშავა		
კონსტრუქტორი		
პროექტ. მენეჯერი		

ნახაზის სახელი

meore sarTulis gegma

ფურცლის სახელი	ფურცელი
გეგმები 41 (B ბლოკი)	ა.1.3
ფორმატი	მასშტაბი
A2	1:100
თარიღი	რევიზია №

2.

მესამე სართულის გეგმა

1:100

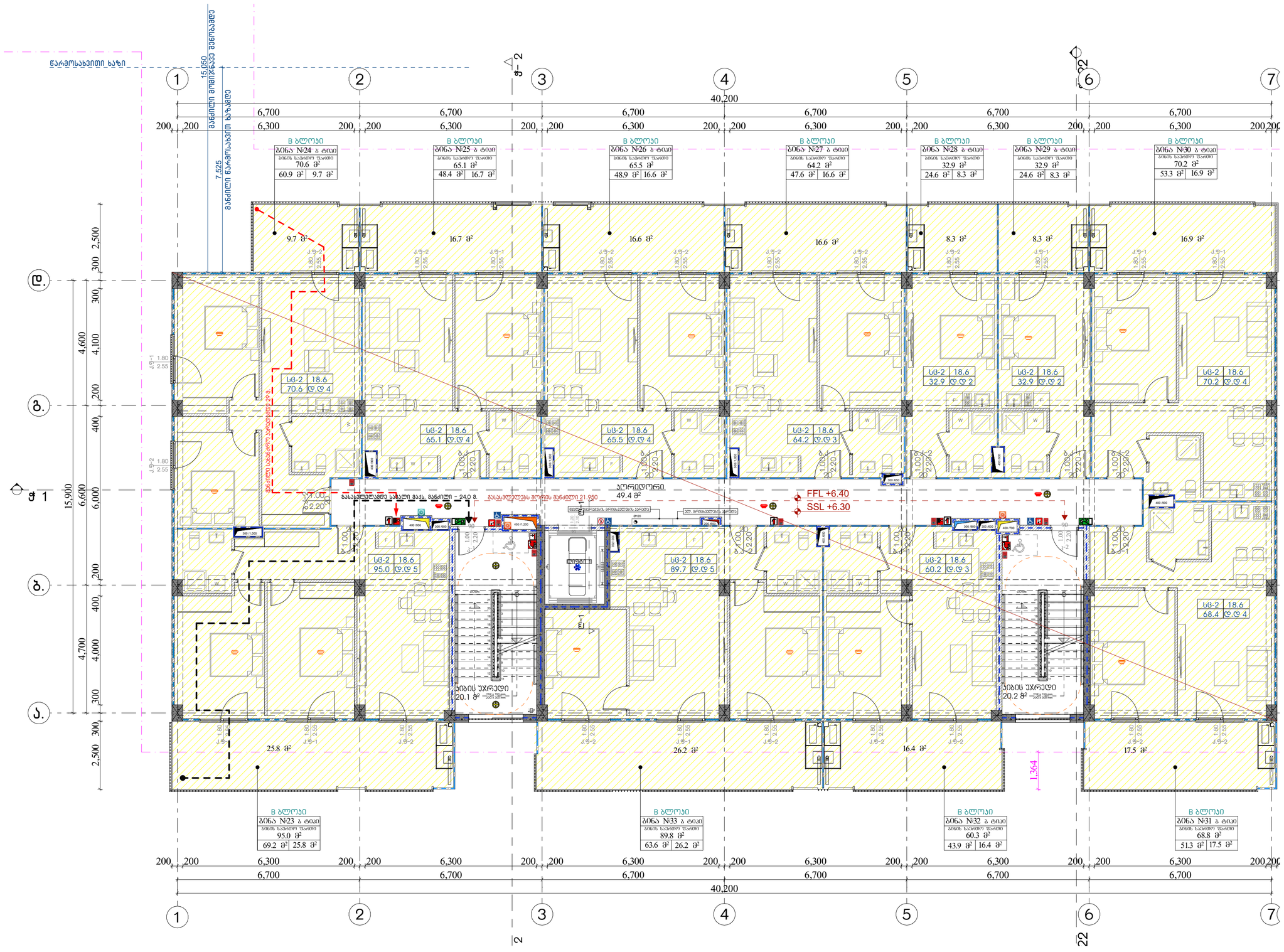

მრავალბინიანი საცხოვრებელი სახლი "აღმაშენებლის ხეივანი"

ობიექტის მისამართი: ქ. თბილისი, დავით აღმაშენებლის ხეივანი, №217

დამკვეთი

შ.პ.ს. "ისთეიით დეველოპმენტი"

საიდენტიფიკაციო კოდი: 405303023

სიტუაციური სქემა



ტექნიკურ-ეკონომიკური მაჩვენებლები

*მიწის ნაკვეთის ფართობი (ქვ.მ) – 12077 მ²
*სასხოვრებელი ფართობი (ქვ.მ) –
*საზოგადოლი ფართობი (ქვ.მ) –
*ქიგის უჯრედის და სადარბაზოს ფართობი (ქვ.მ) –
*დამხმარე ფართობი (ქვ.მ) –
*ავტოსადგომის ფართობი (ქვ.მ) –
*ღია ავტოსადგომის ფართობი (ქვ.მ) –
*ქომერსიულის ფართობი (ქვ.მ) –

შენიშვნები:

* ნახაზი შესრულებულია სანტიმეტრებში

* ნახაზზე მოცემულია არქიტექტურული და კონსტრუქციული ნიშნულები

* არქიტექტურულ გეგმებზე დატანილია ხანძარსაწინააღმდეგო სისტემა

კოორდინატ აღნიშვნები

საკადასტრო საზღვარი

განაშენიანების რეგულირების ხაზი

ჯრილის ხაზი

ღერძის ხაზი

±0.00 არქიტექტურული ნიშნული გეგმაზე

საპროექტო ორგანიზაცია

არქი პროექტები

ქ.თბილისი, ჩოფენიძის ქუჩა №15
ტელ: 032 2602602

ოთანამფინანსება	გვარი	ხელმოწერა
მთ.არქიტექტორი	ლ. ჭალაკაძლიაი	
არქიტექტორი	ს. პაპაკაშაი	
	ო. შენგელია	
შაიშვილია		
კონსტრუქტორი		
პროექტ. მენეჯერი		

ნახაზის სახელი

mesame sarTulis gegma

ფურცლის სახელი: გეგმები 41 (B ბლოკი)	ფურცელი: ა.1.4
ფორმატი: A2	მასშტაბი: 1:100
თარიღი	რევიზია №

3.

მეოთხე სართულის გეგმა

1:100

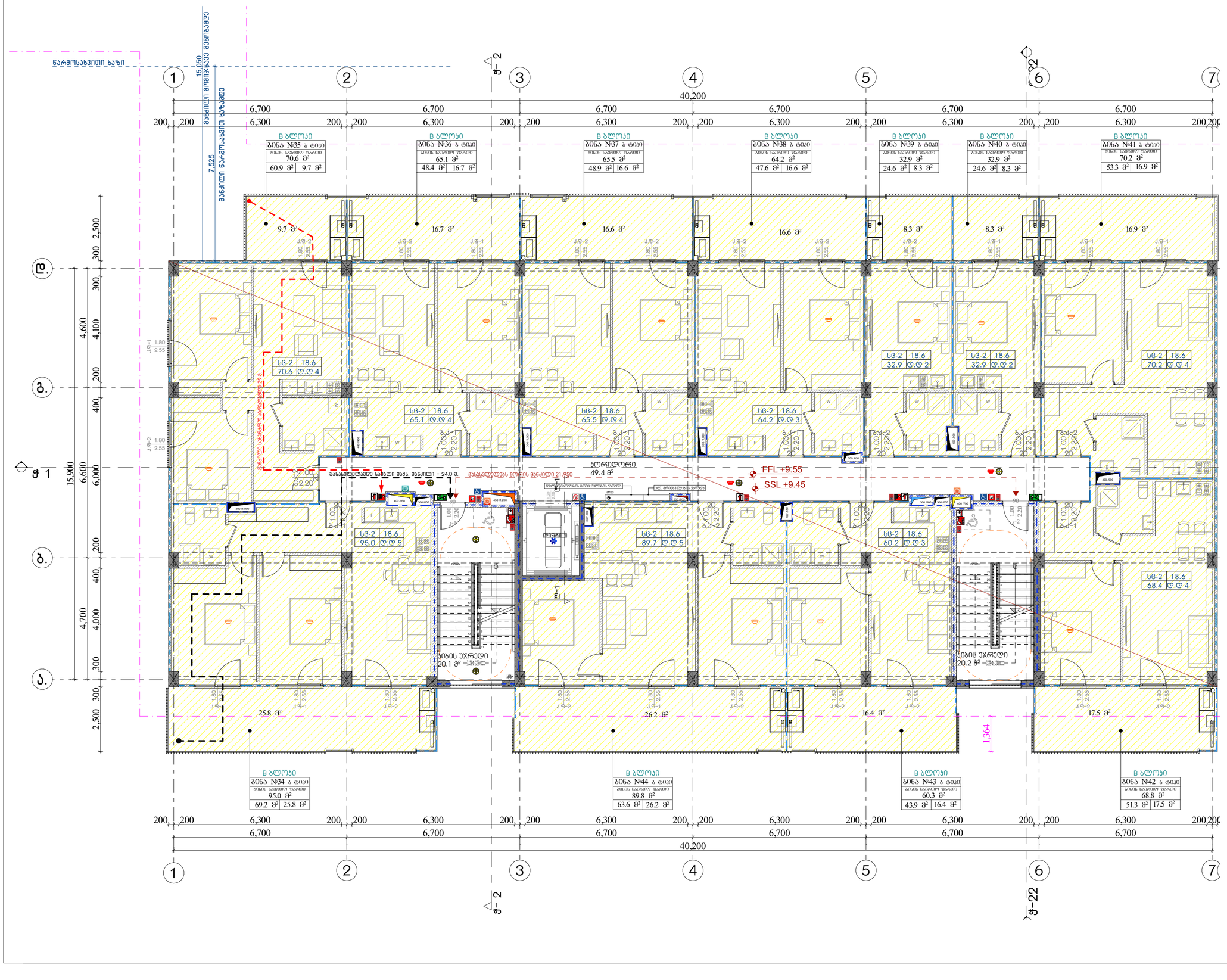
წარმოსახვითი ხაზი
15,050
მაღლივი მონოლითური ბეტონისგან მონოლითამდე
7,525
მაღლივი წარმოსახვითი ხაზამდე
1
2
ჭ-2
3
4
40,200
5
ჭ-22
6
7
6,700
6,300
200
ბ გლოჯი
ბინა №35 ა ტიპი
ბინის საერთო ფართი
70.6 მ²
60.9 მ² 9.7 მ²
ბინა №36 ა ტიპი
65.1 მ²
48.4 მ² 16.7 მ²
ბინა №37 ა ტიპი
65.5 მ²
48.9 მ² 16.6 მ²
ბინა №38 ა ტიპი
64.2 მ²
47.6 მ² 16.6 მ²
ბინა №39 ა ტიპი
32.9 მ²
24.6 მ² 8.3 მ²
ბინა №40 ა ტიპი
32.9 მ²
24.6 მ² 8.3 მ²
ბინა №41 ა ტიპი
70.2 მ²
53.3 მ² 16.9 მ²
9.7 მ²
16.7 მ²
16.6 მ²
16.6 მ²
8.3 მ²
8.3 მ²
16.9 მ²
დ.
გ.
ბ.
ჯ.
ჭ 1
15,900
4,600
4,700
2,500
300
4,100
6,000
400
4,000
სც-2 18.6
70.6 დ.დ 4
65.1 დ.დ 4
65.5 დ.დ 4
64.2 დ.დ 3
95.0 დ.დ 5
89.7 დ.დ 5
32.9 დ.დ 2
60.2 დ.დ 3
70.2 დ.დ 4
68.4 დ.დ 4
ჭ-1 1.80 2.55
ჭ-2 1.80 2.55
ევაკუაციის მარშრუტის ნომერი
ევაკუაციის მარშრუტის სიგრძე

4.

მეხუთე სართულის გეგმა

1:100

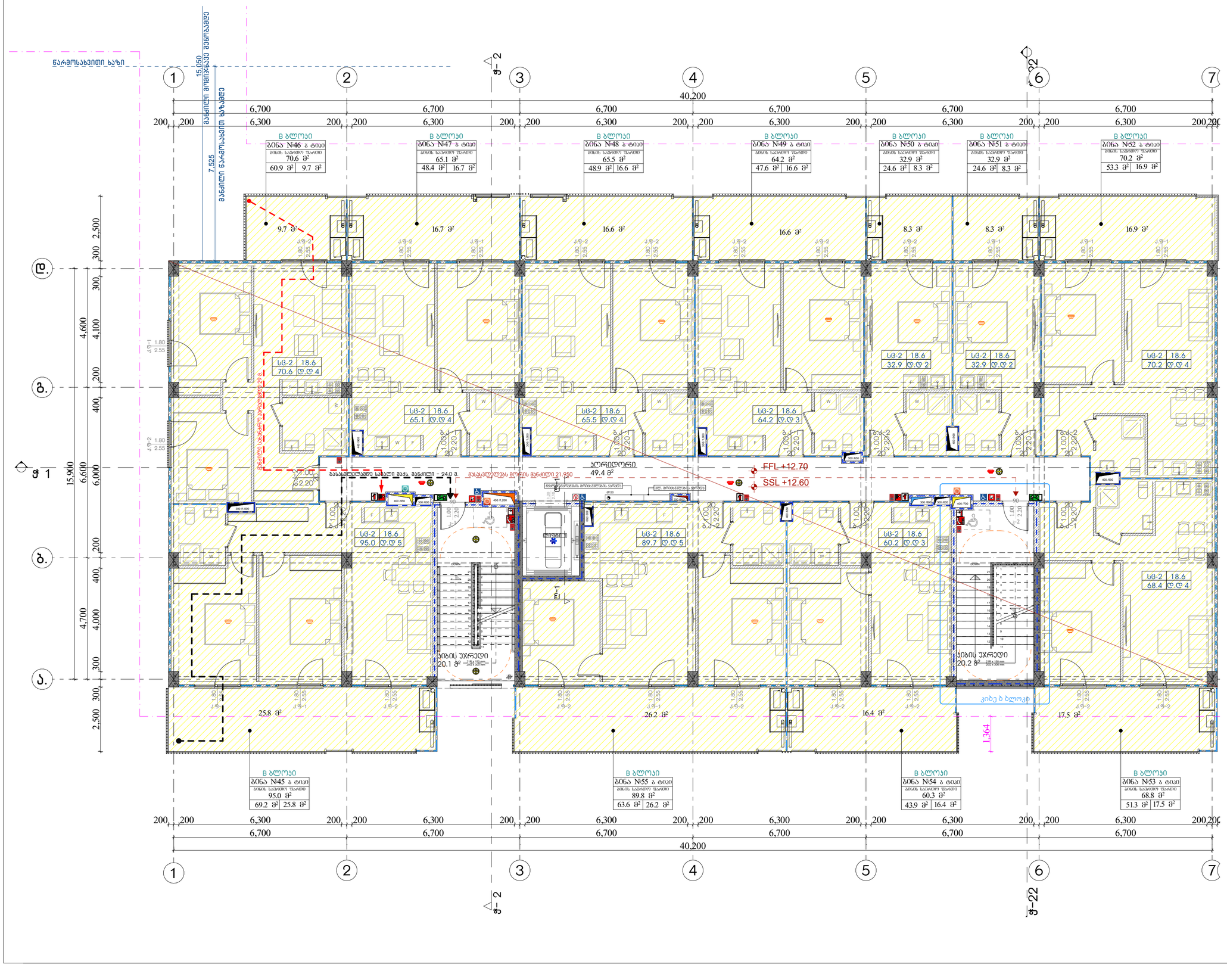
წარმოსახვითი ხაზი
15,050
მაღლივი მონოლითური შენობამდე
7,525
მაღლივი ნაგებობამდე ხაზამდე
1
2
ჭ-2
3
4
5
6
ჭ-22
7
40,200
6,700
6,300
200
ბ ბლოკი
ბინა №46 ა ტიპი
ბინის საერთო ფართი
70.6 მ²
60.9 მ² 9.7 მ²
ბინა №47 ა ტიპი
65.1 მ²
48.4 მ² 16.7 მ²
ბინა №48 ა ტიპი
65.5 მ²
48.9 მ² 16.6 მ²
ბინა №49 ა ტიპი
64.2 მ²
47.6 მ² 16.6 მ²
ბინა №50 ა ტიპი
32.9 მ²
24.6 მ² 8.3 მ²
ბინა №51 ა ტიპი
32.9 მ²
24.6 მ² 8.3 მ²
ბინა №52 ა ტიპი
70.2 მ²
53.3 მ² 16.9 მ²
დ.
გ.
ბ.
ა.
ჭ 1
15,900
4,600
4,100
4,700
4,000
2,500
300
200
400
600
სც-2 18.6
70.6 დ.დ 4
65.1 დ.დ 4
65.5 დ.დ 4
64.2 დ.დ 3
32.9 დ.დ 2
70.2 დ.დ 4
95.0 დ.დ 5
89.7 დ.დ 5
60.2 დ.დ 3
68.4 დ.დ 4
ევაკუაციის მარშრუტის ნომერი
ევაკუაციის მარშრუტის სიგრძე
ევაკუაციის მარშრუტის მიმართულება

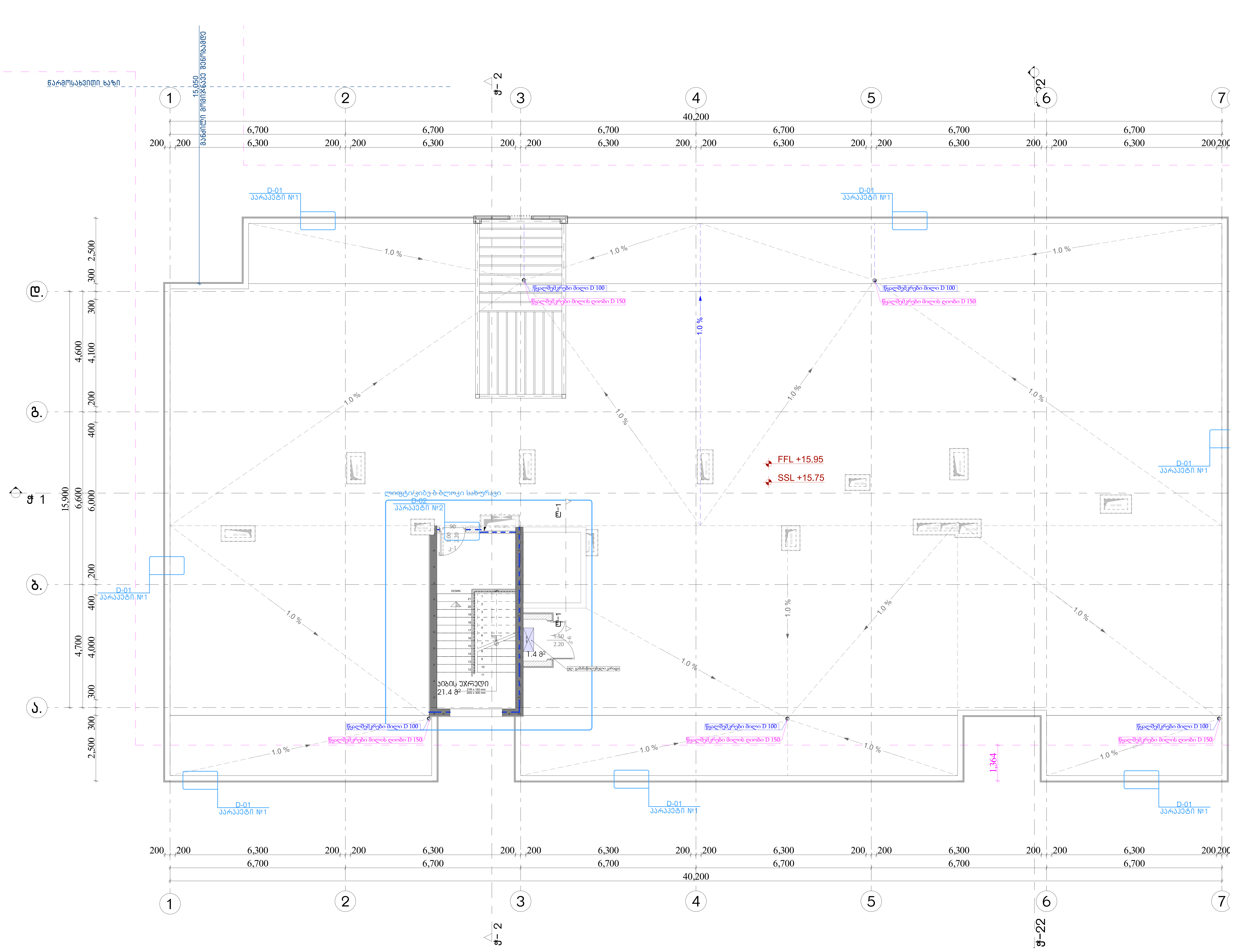

მრავალბინიანი საცხოვრებელი სახლი "ალმაშენებლის ხეივანი"

ობიექტის მისამართი: ქ. თბილისი, დავით ალმაშენებლის ხეივანი, №217

დამკვეთი

შ.პ.ს. "ისთეით დეველოპმენტი"

საიდენტიფიკაციო კოდი: 405303023

სიტუაციური სქემა



ტექნიკური-ეკონომიკური მაჩვენებლები

*მიწის ნაკვეთის ფართობი (კვ.მ) – 12077 მ²
*საცხოვრებელი ფართობი (კვ.მ) –
*საზაფხულო ფართობი (კვ.მ) –
*კიბის უჯრედის და სადარბაზოს ფართობი (კვ.მ) –
*დამხმარე ფართობი (კვ.მ) –
*ავტოსადგომის ფართობი (კვ.მ) –
*ღია ავტოსადგომის ფართობი (კვ.მ) –
*კომერციულის ფართობი (კვ.მ) –

შენიშვნები:

* ნახაზი შესრულებულია სანტიმეტრებში
* ნახაზზე მოცემულია არქიტექტურული და კონსტრუქციული ნიშნულები
* არქიტექტურულ გეგმებზე დატანილია ხანძარსაწინააღმდეგო სისტემა

პირობითი აღნიშვნები

საკადასტრო საზღვარი
განაშენიანების რეგულირების ხაზი
ჭრილის ხაზი
ღერძის ხაზი
+0.00 არქიტექტურული ნიშნული გეგმაზე

საპროექტო ორგანიზაცია

არქი პრომოუშენი

ქ.თბილისი, ნ.ჟიუშიძის ქუჩა №15
ტელ: 032 2602602

არქი

თანამდებობა	გვარი	ხელმოწერა
მთ.არქიტექტორი	ლ. მაღლაკელიძე	
არქიტექტორი	ს. ბარბაქაძე	
	რ. შენგელია	
დაამუშავა		
კონსტრუქტორი		
პროექტ. მენეჯერი		

ნახაზის სახელი

samanqane sarTulis gegma

ფურცლის სახელი	ფურცელი
გეგმები 41 (B ბლოკი)	ა.1.7
ფორმატი	**მასშტაბი**
A2	1:100
თარიღი	**რევიზია №**

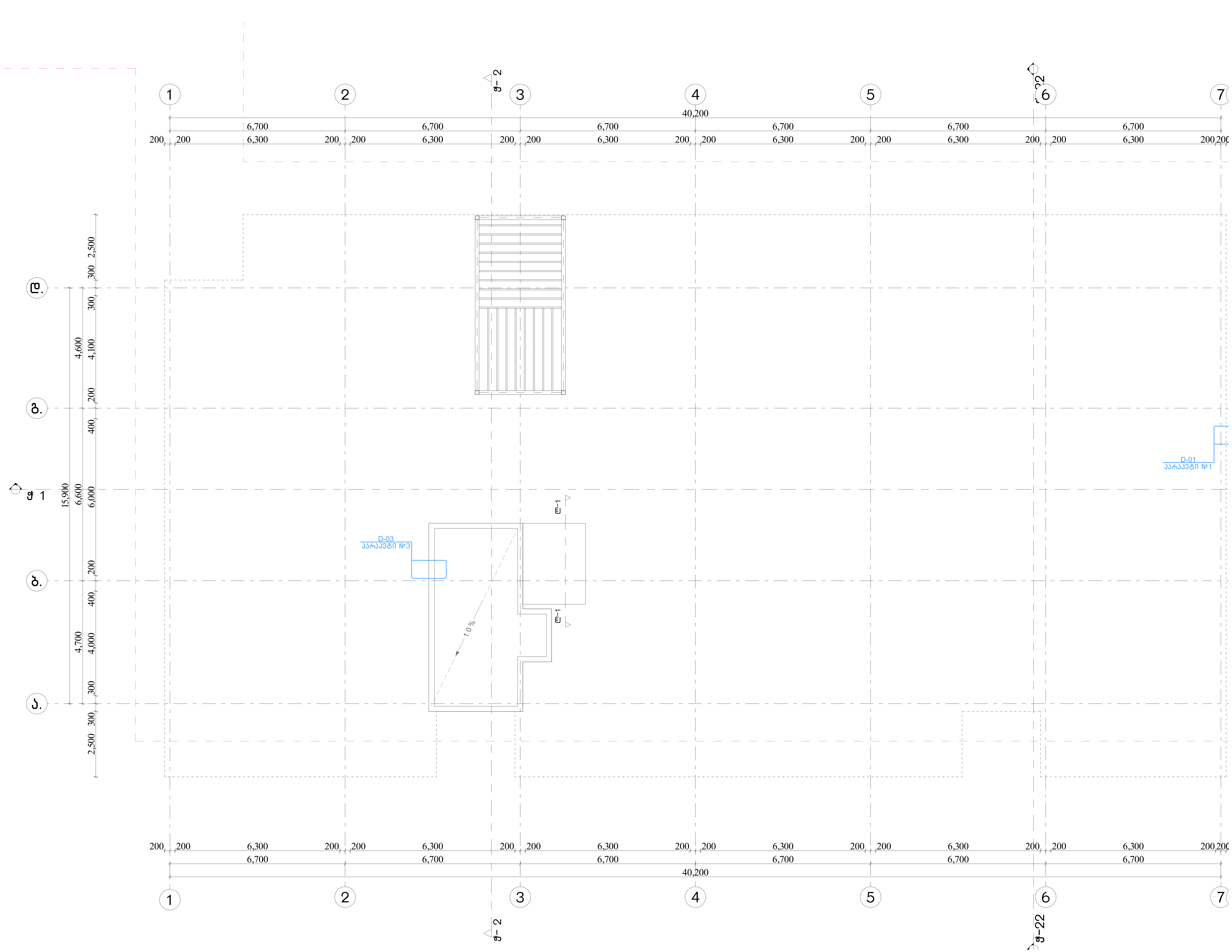

მრავალბინიანი საცხოვრებელი სახლი "აღმაშენებლის ხეივანი"

ობიექტის მისამართი: ქ. თბილისი, დავით აღმაშენებლის ხეივანი, №217

დამკვეთი

შ.პ.ს. "ისთეით დეველოპმენტი"

საიდენტიფიკაციო კოდი: 405303023

სიტუაციური სქემა



ტექნიკურ-ეკონომიკური მაჩვენებლები

*მიწის ნაკვეთის ფართობი (კვ.მ) – 12077 $მ^2$
*საცხოვრებელი ფართობი (კვ.მ) –
*საზაფხულო ფართობი (კვ.მ) –
*კიბის უჯრედის და სადარბაზოს ფართობი (კვ.მ) –
*დამხმარე ფართობი (კვ.მ) –
*ავტოსადგომის ფართობი (კვ.მ) –
*ღია ავტოსადგომის ფართობი (კვ.მ) –
*კომერციულის ფართობი (კვ.მ) –

შენიშვნები:

* ნახაზი შესრულებულია სანტიმეტრებში
* ნახაზზე მოცემულია არქიტექტურული და კონსტრუქციული ნიშნულები
* არქიტექტურულ გეგმებზე დატანილია ხანძარსაწინააღმდეგო სისტემა

პირობითი აღნიშვნები

	საკადასტრო საზღვარი
	განაშენიანების რეგულირების ხაზი
	ჭრილის ხაზი
1	ღერძის ხაზი
+0.00	არქიტექტურული ნიშნული გეგმაზე

საპროექტო ორგანიზაცია

არქი პრომოუშენი

ქ.თბილისი, ნ.ყიფშიძის ქუჩა №15
ტელ: 032 2602602

არქი

თანამდებობა	გვარი	ხელმოწერა
მთ.არქიტექტორი	ლ. მაღლაკელიძე	
არქიტექტორი	ს. ბარბაქაძე	
	რ. შენგელია	
დაამუშავა		
კონსტრუქტორი		
პროექტ. მენეჯერი		

ნახაზის სახელი

gadaxurvis gegma

ფურცლის სახელი	ფურცელი
გეგმები 41 (B ბლოკი)	ა.1.8
ფორმატი	**მასშტაბი**
A2	1:100
თარიღი	**რევიზია №**

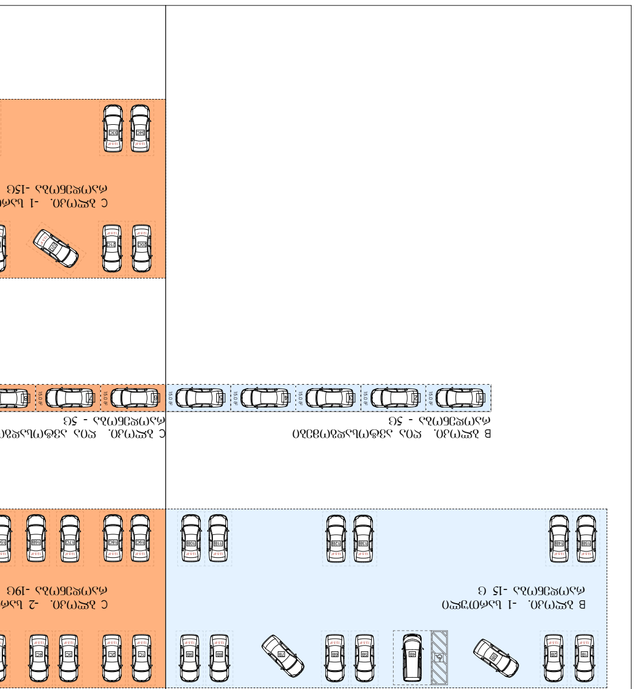

A ჩᲔᲛᲘᲡ. ᲮᲐᲖᲘ - 32G

B ჩᲔᲛᲘᲡ. ᲮᲐᲖᲘ - 20G

C ჩᲔᲛᲘᲡ. ᲮᲐᲖᲘ - 39G

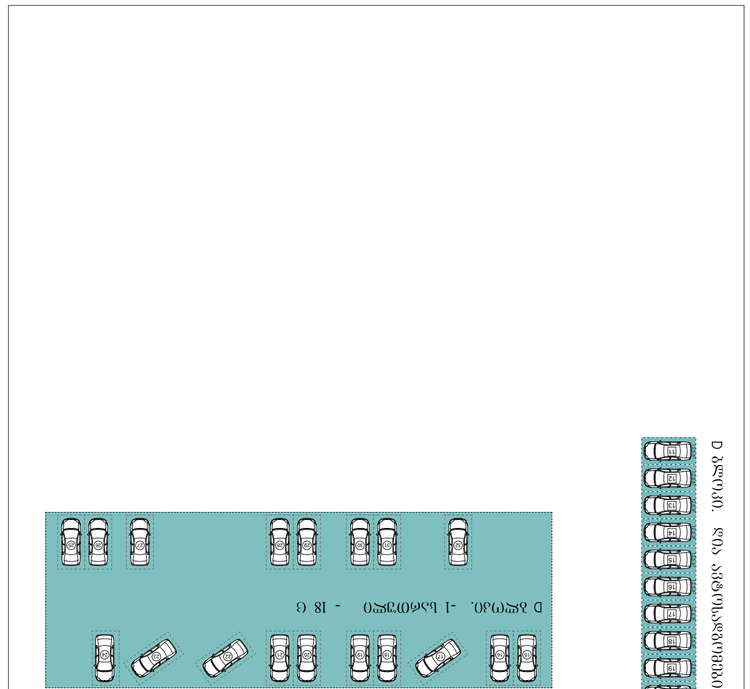

D ჩᲔᲛᲘᲡ. ᲮᲐᲖᲘ - 30G

ბენზინგასამართი სადგურის განაშენიანების სქემა

ნაკვეთის საკადასტრო კოდი	33:06:000000:1234
ნაკვეთის ფართობი (მ²)	5,129.9
მასშტაბი	1:400
ფურცლის ზომა	A2
ფურცლის №	

ნაკვეთის საზღვრების აგრეთვე ნაკვეთის ფარგლებში მდებარე ობიექტების ზუსტი ადგილმდებარეობის ნახაზი

ნაკვეთის საზღვრების აგრეთვე ნაკვეთის ფარგლებში მდებარე ობიექტების ზუსტი ადგილმდებარეობის ნახაზი შედგენილია	2024 წლის 15 მარტს
ნახაზის შემსრულებელი	შპს „გეოდეზიური ცენტრი ალფა“
ნახაზის შემსრულებლის ადგილმდებარეობა	ქ. თბილისი, ვაკის რაიონი, ი. ჭავჭავაძის გამზ. №45, ოფისი 312
ნახაზის შემსრულებლის ტელეფონი	+995 32 2 40 56 78
ნახაზის შემსრულებლის ელ-ფოსტა	info@alfa-geo.ge
ნახაზის შემსრულებლის ვებგვერდი	www.alfa-geo.ge
ნახაზის შემსრულებლის ლიცენზიის ნომერი	0412
ნახაზის შემსრულებლის ლიცენზიის მოქმედების ვადა	2027 წლის 31 დეკემბრამდე

ნაკვეთის ფარგლებში მდებარე ობიექტების ზუსტი ადგილმდებარეობის ნახაზის შედგენისას გამოყენებული ტოპოგრაფიული საბაზისო რუკის ან ტოპოგრაფიული გეგმის ანოტაცია

ტოპოგრაფიული საბაზისო რუკის ან ტოპოგრაფიული გეგმის დასახელება	ტოპოგრაფიული გეგმა „ალფა-ცენტრი“
ტოპოგრაფიული საბაზისო რუკის ან ტოპოგრაფიული გეგმის მასშტაბი	1:500
ტოპოგრაფიული საბაზისო რუკის ან ტოპოგრაფიული გეგმის შედგენის თარიღი	2023 წლის ნოემბერი
ტოპოგრაფიული საბაზისო რუკის ან ტოპოგრაფიული გეგმის შემსრულებელი	შპს „გეოდეზიური ცენტრი ალფა“
ტოპოგრაფიული საბაზისო რუკის ან ტოპოგრაფიული გეგმის სისტემა	საქართველოს სახელმწიფო საკოორდინატო სისტემა (WGS-84)
ტოპოგრაფიული საბაზისო რუკის ან ტოპოგრაფიული გეგმის სიმაღლეთა სისტემა	ბალტიის სიმაღლეთა სისტემა (1977)

ნაკვეთის ფარგლებში მდებარე ობიექტების ზუსტი ადგილმდებარეობის ნახაზის შედგენისას გამოყენებული საკოორდინატო სისტემის ან სისტემების ტრანსფორმირების პარამეტრები

ტრანსფორმირების პარამეტრების დასახელება	ტრანსფორმირების პარამეტრების მნიშვნელობა
ტრანსფორმირების პარამეტრების დადგენის მეთოდი	სამკუთხედების მეთოდი
ტრანსფორმირების პარამეტრების დადგენის თარიღი	2024 წლის 10 მარტი
ტრანსფორმირების პარამეტრების დადგენის ადგილმდებარეობა	ქ. თბილისი, ვაკის რაიონი, ი. ჭავჭავაძის გამზ. №45, ოფისი 312
ტრანსფორმირების პარამეტრების დადგენის ტექნოლოგია	GNSS RTK მეთოდი
ტრანსფორმირების პარამეტრების დადგენის სიზუსტე	± 0.02 მ

ზონირების ცვლილება
საკადასტრო კოდით "09:03:0101" განსაზღვრული მიწის ნაკვეთისთვის

ქ. ზესტაფონი, ზესტაფონის მუნიციპალიტეტის საკრებულოს 2025 წლის "__" _____ N___ გადაწყვეტილება

ქალაქ ზესტაფონის ტერიტორიული ერთეულის ზონირების რუკაში ცვლილების შეტანის შესახებ

ზესტაფონის მუნიციპალიტეტის საკრებულომ იხელმძღვანელა საქართველოს ორგანული კანონით "ადგილობრივი თვითმმართველობის კოდექსი", საქართველოს კანონით "ტერიტორიული დაგეგმარების საფუძვლების შესახებ", საქართველოს კანონით "ნებართვების შესახებ", საქართველოს კანონით "ლიცენზიების და ნებართვების შესახებ", საქართველოს კანონით "ეროვნული უსაფრთხოების საბჭოს შესახებ", საქართველოს კანონით "საქართველოს ეროვნული უსაფრთხოების სტრატეგიის შესახებ", საქართველოს კანონით "საქართველოს

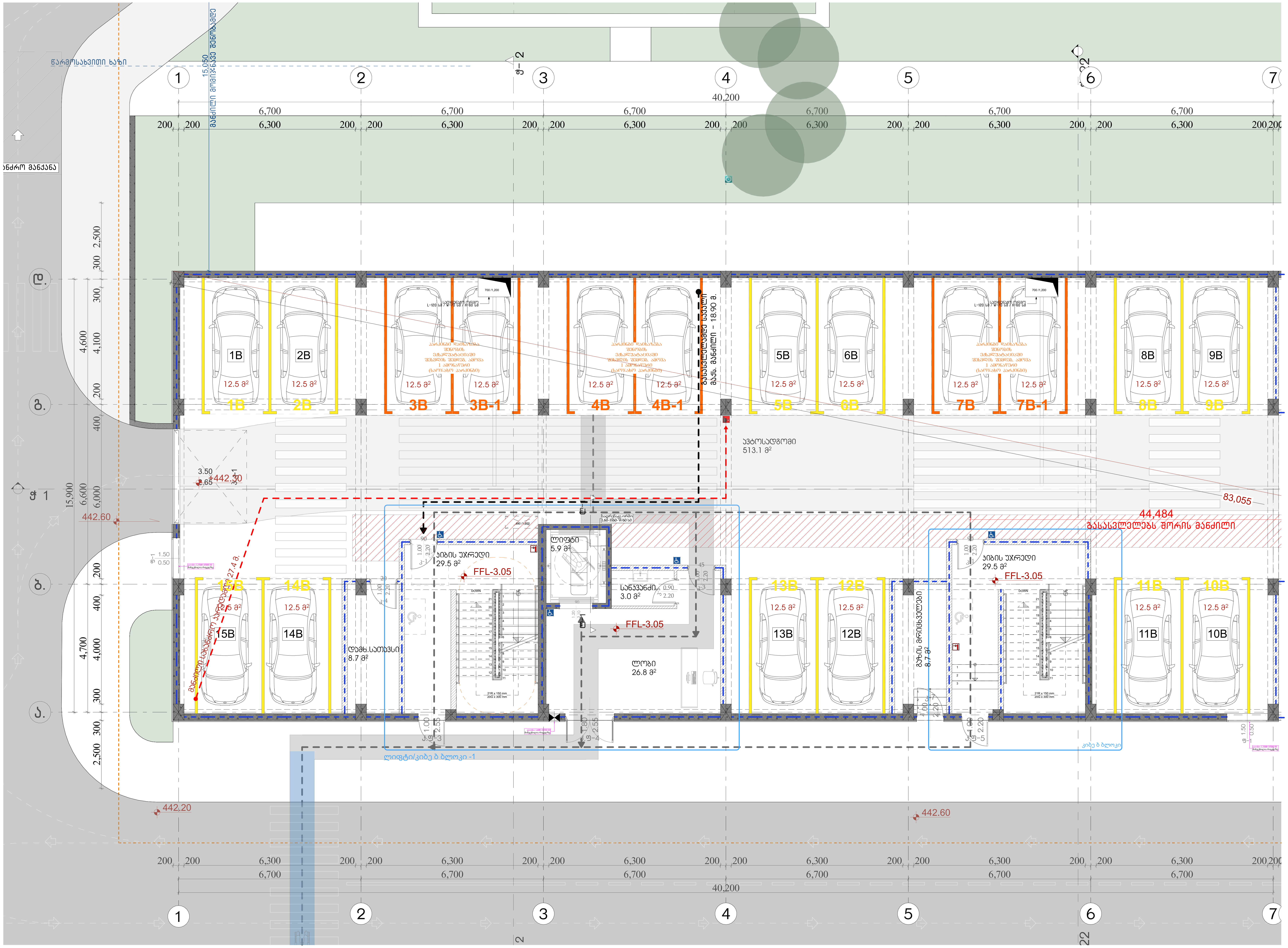

მრავალბინიანი საცხოვრებელი სახლი "აღმაშენებლის ხეივანი"

ობიექტის მისამართი: ქ. თბილისი, დავით აღმაშენებლის ხეივანი, №217

დამკვეთი

შ.პ.ს. "ისთეით დეველოპმენტი"

საიდენტიფიკაციო კოდი: 405303023

სიტუაციური სქემა



ტექნიკურ-ეკონომიკური მაჩვენებლები

*მიწის ნაკვეთის ფართობი (კვ.მ) – 12077 მ²
*საცხოვრებელი ფართობი (კვ.მ) –
*საზაფხულო ფართობი (კვ.მ) –
*კიბის უჯრედის და სადარბაზოს ფართობი (კვ.მ) –
*დამხმარე ფართობი (კვ.მ) –
*ავტოსადგომის ფართობი (კვ.მ) –
*ღია ავტოსადგომის ფართობი (კვ.მ) –
*კომერციულის ფართობი (კვ.მ) –

შენიშვნები:

* ნახაზი შესრულებულია სანტიმეტრებში
* ნახაზზე მოცემულია არქიტექტურული და კონსტრუქციული ნიშნულები
* არქიტექტურულ გეგმებზე დატანილია ხანძარსაწინააღმდეგო სისტემა

პირობითი აღნიშვნები

- საკადასტრო საზღვარი
- განაშენიანების რეგულირების ხაზი
- ჭრილის ხაზი
- ღერძის ხაზი
- +0.00 არქიტექტურული ნიშნული გეგმაზე

საპროექტო ორგანიზაცია

არქი პრომოუშენი

ქ.თბილისი, ნ.ყიფშიძის ქუჩა №15
ტელ: 032 2602602

თანამდებობა	გვარი	ხელმოწერა
მთ.არქიტექტორი	ლ. მაღლაკელიძე	
არქიტექტორი	ს. ბარბაქაძე	
	რ. შენგელია	
დაამუშავა		
კონსტრუქტორი		
პროექტ. მენეჯერი		

ნახაზის სახელი

-1 (miwisqveSa) sarTulis gegma

ფურცლის სახელი	ფურცელი
გეგმები მისაწვდომობა	ა.1.1
ფორმატი	**მასშტაბი**
A2	1:100
თარიღი	**რევიზია №**

O. პირველი სართულის გეგმა 1:100

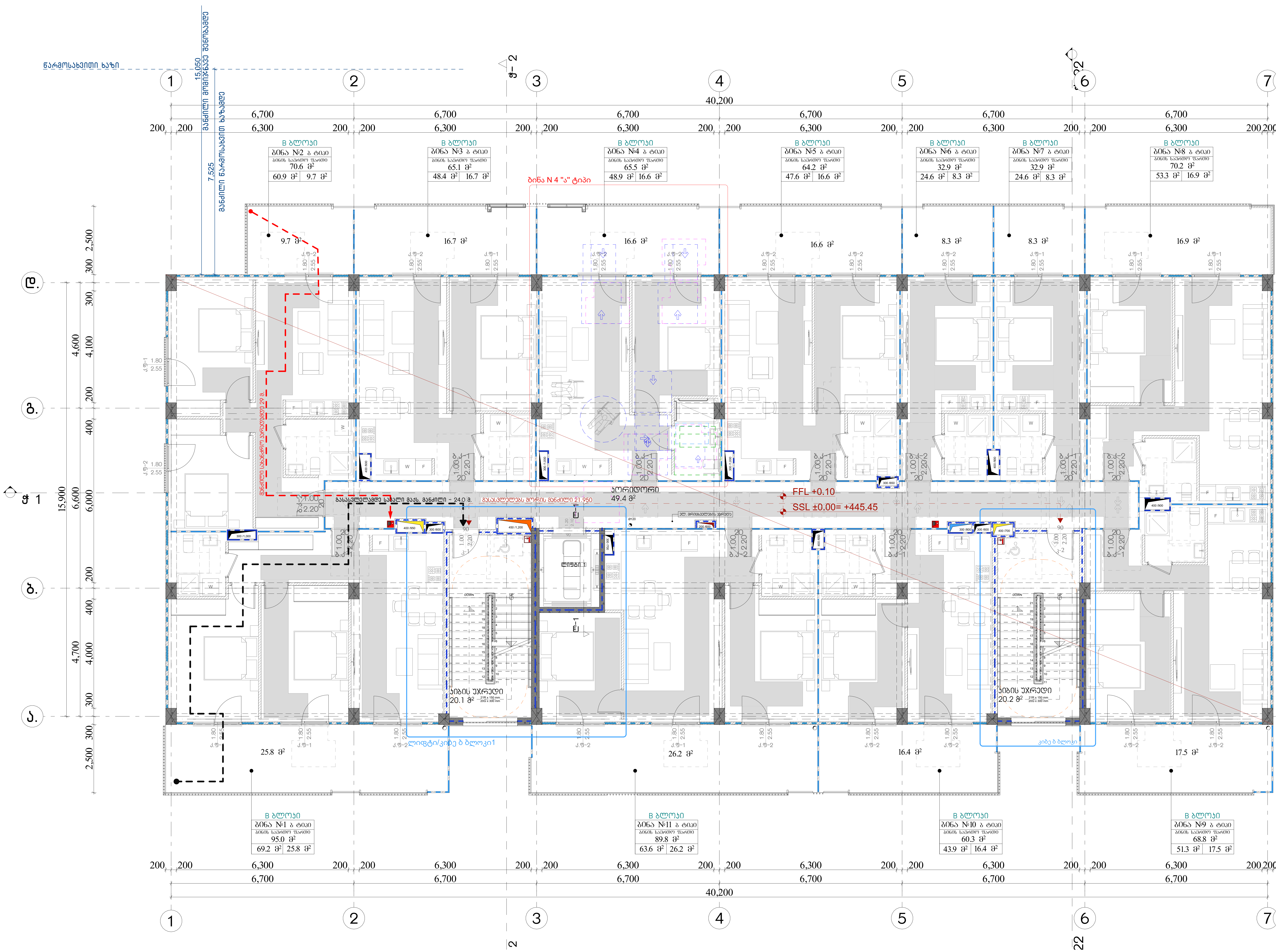

მრავალბინიანი საცხოვრებელი სახლი "აღმაშენებლის ხეივანი"

ობიექტის მისამართი: ქ. თბილისი, დავით აღმაშენებლის ხეივანი, №217

დამკვეთი

შ.პ.ს. "ისთეით დეველოპმენტი"

საიდენტიფიკაციო კოდი: 405303023

სიტუაციური სქემა



ტექნიკურ-ეკონომიკური მაჩვენებლები

*მიწის ნაკვეთის ფართობი (კვ.მ) – 12077 მ²
*საცხოვრებელი ფართობი (კვ.მ) –
*საზაფხულო ფართობი (კვ.მ) –
*კიბის უჯრედის და სადარბაზოს ფართობი (კვ.მ) –
*დამხმარე ფართობი (კვ.მ) –
*ავტოსადგომის ფართობი (კვ.მ) –
*ღია ავტოსადგომის ფართობი (კვ.მ) –
*კომერციულის ფართობი (კვ.მ) –

შენიშვნები:

* ნახაზი შესრულებულია სანტიმეტრებში
* ნახაზზე მოცემულია არქიტექტურული და კონსტრუქციული ნიშნულები
* არქიტექტურულ გეგმებზე დატანილია ხანძარსაწინააღმდეგო სისტემა

პირობითი აღნიშვნები

- საკადასტრო საზღვარი
- განაშენიანების რეგულირების ხაზი
- ჭრილის ხაზი
- ღერძის ხაზი
- +0.00 არქიტექტურული ნიშნული გეგმაზე

საპროექტო ორგანიზაცია

არქი პრომოუშენი

ქ.თბილისი, ნუცუბიძის ქუჩა №15
ტელ: 032 2602602

თანამდებობა	გვარი	ხელმოწერა
მთ.არქიტექტორი	ლ. მაღლაკელიძე	
არქიტექტორი	ს. ბარბაქაძე	
	რ. შენგელია	
დაამუშავა		
კონსტრუქტორი		
პროექტ. მენეჯერი		

ნახაზის სახელი

pirveli sarTulis gegma

ფურცლის სახელი	ფურცელი
გეგმები მისაწვდომობა	ა.1.2
ფორმატი	მასშტაბი
A2	1:100
თარიღი	რევიზია №

1. მეორე სართულის გეგმა 1:100

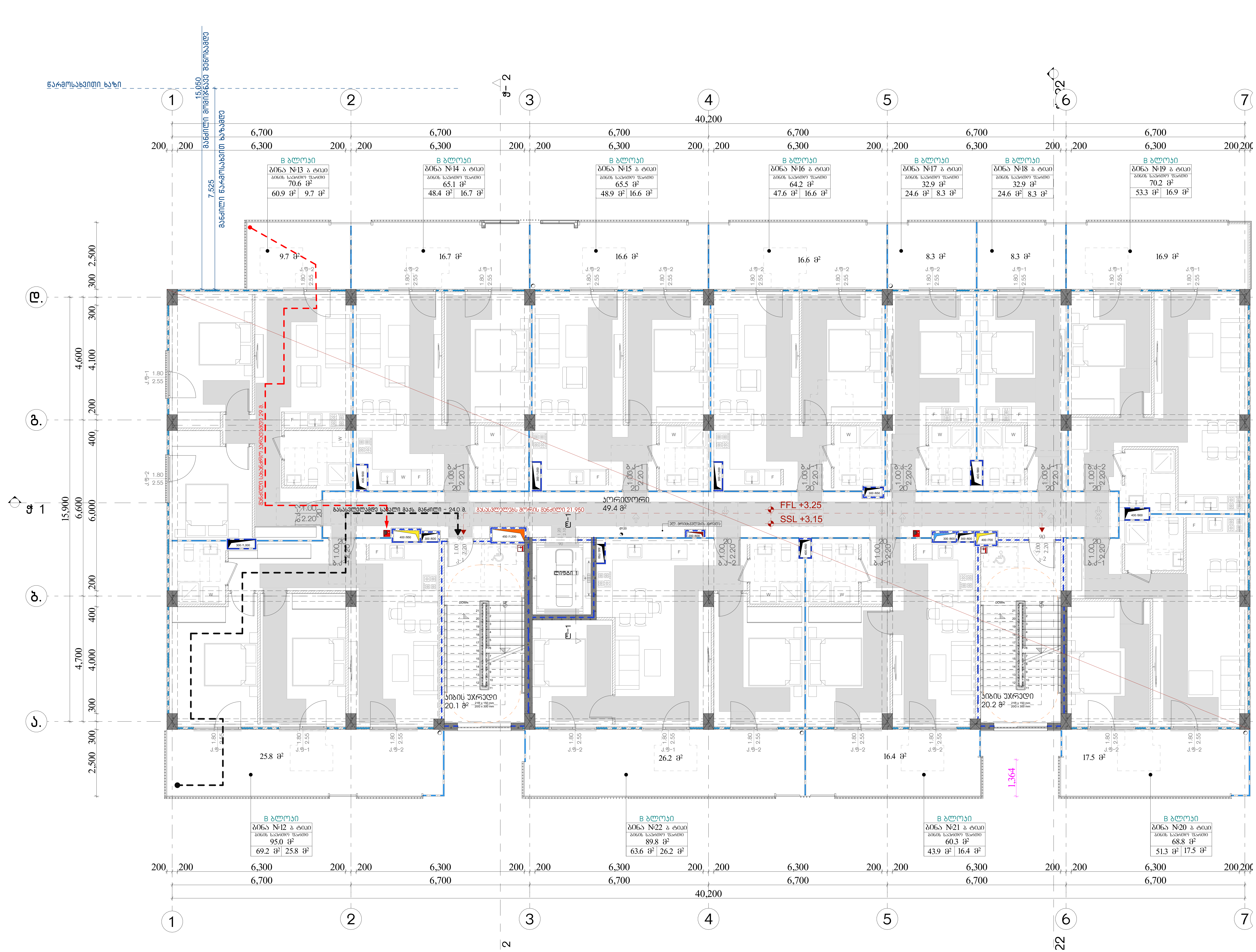

მრავალბინიანი საცხოვრებელი სახლი "აღმაშენებლის ხეივანი"

ობიექტის მისამართი: ქ. თბილისი, დავით აღმაშენებლის ხეივანი, №217

დამკვეთი

შ.პ.ს. "ისთეით დეველოპმენტი"

საიდენტიფიკაციო კოდი: 405303023

სიტუაციური სქემა



ტექნიკურ-ეკონომიკური მაჩვენებლები

*მიწის ნაკვეთის ფართობი (კვ.მ) – 12077 მ²
*საცხოვრებელი ფართობი (კვ.მ) –
*საზაფხულო ფართობი (კვ.მ) –
*კიბის უჯრედის და სადარბაზოს ფართობი (კვ.მ) –
*დამხმარე ფართობი (კვ.მ) –
*ავტოსადგომის ფართობი (კვ.მ) –
*ღია ავტოსადგომის ფართობი (კვ.მ) –
*კომერციულის ფართობი (კვ.მ) –

შენიშვნები:

* ნახაზი შესრულებულია სანტიმეტრებში
* ნახაზზე მოცემულია არქიტექტურული და კონსტრუქციული ნიშნულები
* არქიტექტურულ გეგმებზე დატანილია ხანძარსაწინააღმდეგო სისტემა

პირობითი აღნიშვნები

- საკადასტრო საზღვარი
- განაშენიანების რეგულირების ხაზი
- ჭრილის ხაზი
- ღერძის ხაზი
- +0.00 არქიტექტურული ნიშნული გეგმაზე

საპროექტო ორგანიზაცია

არქი პრომოუშენი

ქ.თბილისი, ნ.ყიფშიძის ქუჩა №15
ტელ: 032 2602602

თანამდებობა	გვარი	ხელმოწერა
მთ.არქიტექტორი	ლ. მაღლაკელიძე	
არქიტექტორი	ს. ბარბაქაძე	
	რ. შენგელია	
დაამუშავა		
კონსტრუქტორი		
პროექტ. მენეჯერი		

ნახაზის სახელი

meore sarTulis gegma

ფურცლის სახელი	ფურცელი
გეგმები მისაწვდომობა	ა.1.3
ფორმატი	მასშტაბი
A2	1:100
თარიღი	რევიზია №

2. მესამე სართულის გეგმა 1:100

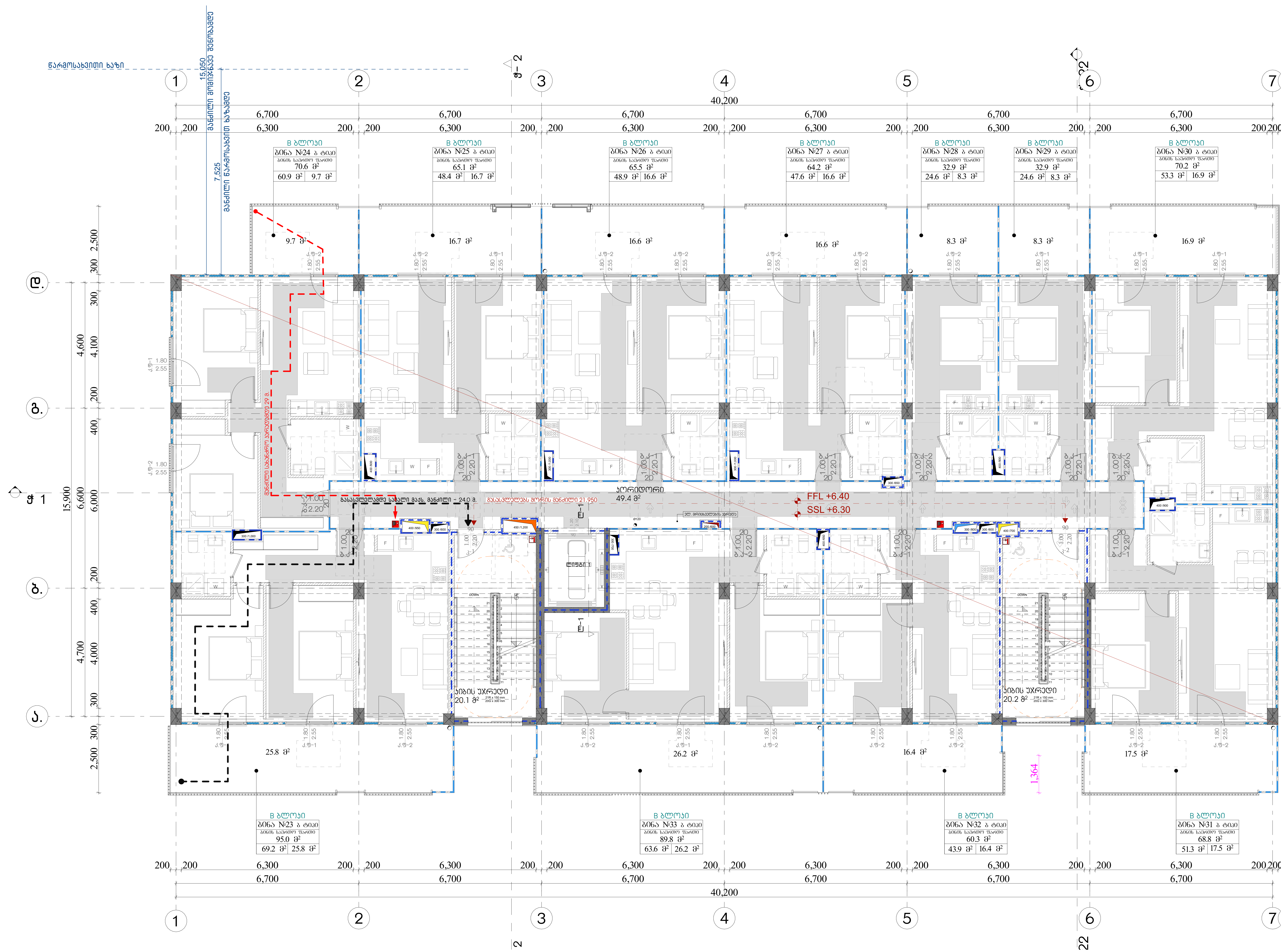

მრავალბინიანი საცხოვრებელი სახლი "ალმაშენებლის ხეივანი"

ობიექტის მისამართი: ქ. თბილისი, დავით აღმაშენებლის ხეივანი, №217

დამკვეთი

შ.პ.ს. "ისთეით დეველოპმენტი"

საიდენტიფიკაციო კოდი: 405303023

სიტუაციური სქემა



ტექნიკურ-ეკონომიკური მაჩვენებლები

- *მიწის ნაკვეთის ფართობი (კვ.მ) - 12077 მ²
- *საცხოვრებელი ფართობი (კვ.მ) -
- *საზაფხულო ფართობი (კვ.მ) -
- *კიბის უჯრედის და სადარბაზოს ფართობი (კვ.მ) -
- *დამხმარე ფართობი (კვ.მ) -
- *ავტოსადგომის ფართობი (კვ.მ) -
- *ღია ავტოსადგომის ფართობი (კვ.მ) -
- *კომერციულის ფართობი (კვ.მ) -

შენიშვნები:

* ნახაზი შესრულებულია სანტიმეტრებში
* ნახაზზე მოცემულია არქიტექტურული და კონსტრუქციული ნიშნულები
* არქიტექტურულ გეგმებზე დატანილია ხანძარსაწინააღმდეგო სისტემა

პირობითი აღნიშვნები

- საკადასტრო საზღვარი
- განაშენიანების რეგულირების ხაზი
- ჭრილის ხაზი
- ღერძის ხაზი
- +0.00 არქიტექტურული ნიშნული გეგმაზე

საპროექტო ორგანიზაცია

არქი პრომოუშენი

ქ.თბილისი, ნუცუბიძის ქუჩა №15
ტელ: 032 2602602

არქი

თანამდებობა	გვარი	ხელმოწერა
მთ.არქიტექტორი	ლ. მაღლაკელიძე	
არქიტექტორი	ს. ბარბაქაძე	
	რ. შენგელია	
დაამუშავა		
კონსტრუქტორი		
პროექტ. მენეჯერი		

ნახაზის სახელი

mesame sarTulis gegma

ფურცლის სახელი	ფურცელი
გეგმები მისაწვდომობა	ა.1.4
ფორმატი	მასშტაბი
A2	1:100
თარიღი	რევიზია №

3. მეოთხე სართულის გეგმა 1:100

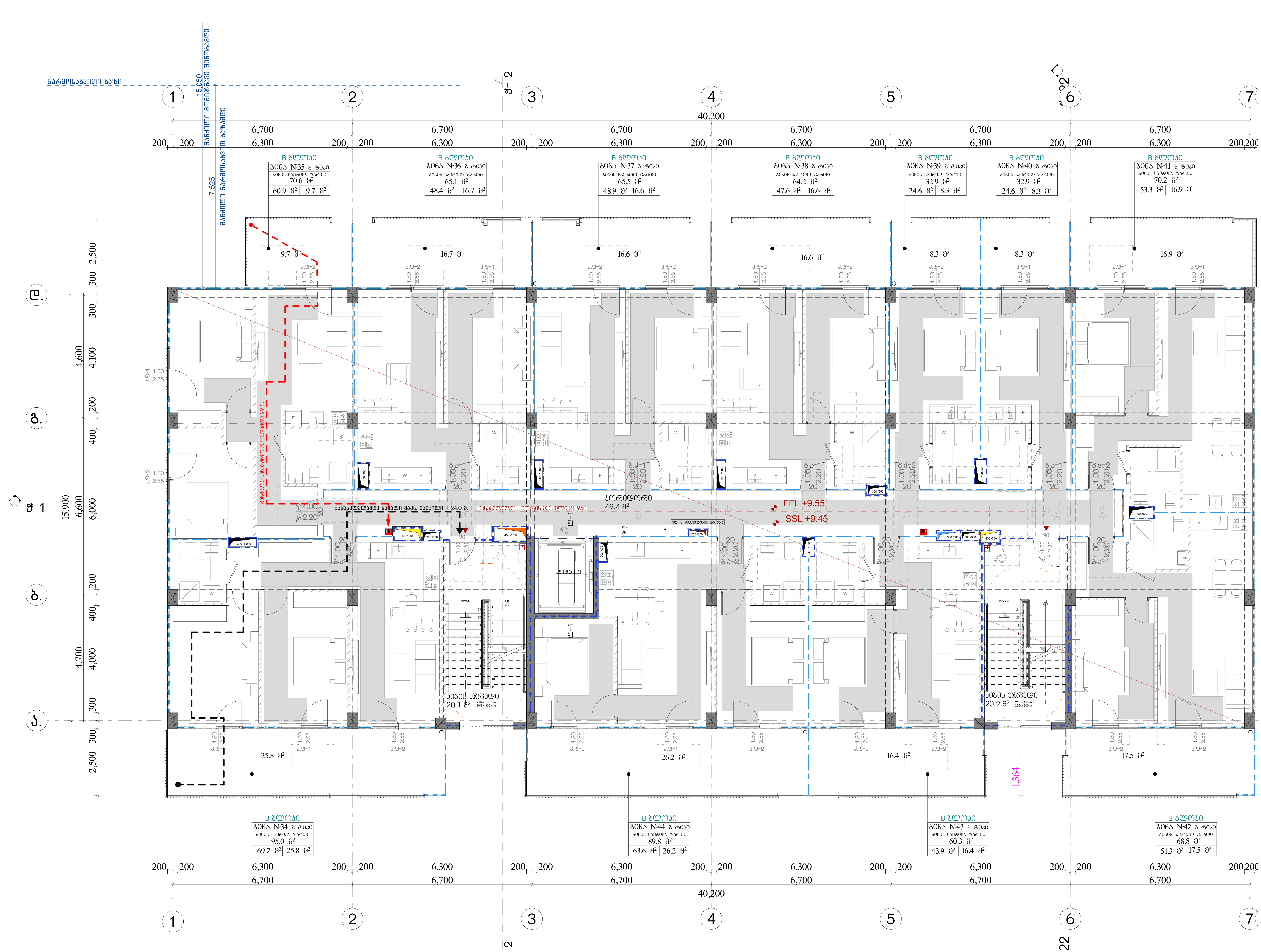

მრავალბინიანი საცხოვრებელი სახლი "აღმაშენებლის ხეივანი"

ობიექტის მისამართი: ქ. თბილისი, დავით აღმაშენებლის ხეივანი, №217

დამკვეთი

შ.პ.ს. "ისთეით დეველოპმენტი"

საიდენტიფიკაციო კოდი: 405303023

სიტუაციური სქემა



ტექნიკურ-ეკონომიკური მაჩვენებლები

*მიწის ნაკვეთის ფართობი (კვ.მ) – 12077 მ²
*საცხოვრებელი ფართობი (კვ.მ) –
*საზაფხულო ფართობი (კვ.მ) –
*კიბის უჯრედის და სადარბაზოს ფართობი (კვ.მ) –
*დამხმარე ფართობი (კვ.მ) –
*ავტოსადგომის ფართობი (კვ.მ) –
*ღია ავტოსადგომის ფართობი (კვ.მ) –
*კომერციულის ფართობი (კვ.მ) –

შენიშვნები:

* ნახაზი შესრულებულია სანტიმეტრებში
* ნახაზზე მოცემულია არქიტექტურული და კონსტრუქციული ნიშნულები
* არქიტექტურულ გეგმებზე დატანილია ხანძარსაწინააღმდეგო სისტემა

პირობითი აღნიშვნები

- საკადასტრო საზღვარი
- განაშენიანების რეგულირების ხაზი
- ჭრილის ხაზი
- ღერძის ხაზი
- +0.00 არქიტექტურული ნიშნული გეგმაზე

საპროექტო ორგანიზაცია

არქი პრომოუშენი

ქ.თბილისი, ნ.ჟიფშიძის ქუჩა №15
ტელ: 032 2602602

თანამდებობა	გვარი	ხელმოწერა
მთ.არქიტექტორი	ლ. მაღლაკელიძე	
არქიტექტორი	ს. ბარბაქაძე	
	რ. შენგელია	
დაამუშავა		
კონსტრუქტორი		
პროექტ. მენეჯერი		

ნახაზის სახელი

meoTxe sarTulis gegma

ფურცლის სახელი	ფურცელი
გეგმები მისაწვდომობა	ა.1.5
ფორმატი	მასშტაბი
A2	1:100
თარიღი	რევიზია №

4.

მეხუთე სართულის გეგმა

1:100


წარმოსახვითი ხაზი
15,050
მაღლივი მონოლითური კონსტრუქციის მინიმალური სიმაღლე
7,525
მაღლივი ნაგებობების ხანძარსაწინააღმდეგო სისტემის მინიმალური სიმაღლე
1
2
3
4
5
6
7
22
40,200
6,700
6,300
200
ბ ბლოკი
ბინა №46 ა ტიპი
ბინის საერთო ფართი
70.6 მ²
60.9 მ² | 9.7 მ²
ბინა №47 ა ტიპი
65.1 მ²
48.4 მ² | 16.7 მ²
ბინა №48 ა ტიპი
65.5 მ²
48.9 მ² | 16.6 მ²
ბინა №49 ა ტიპი
64.2 მ²
47.6 მ² | 16.6 მ²
ბინა №50 ა ტიპი
32.9 მ²
24.6 მ² | 8.3 მ²
ბინა №51 ა ტიპი
32.9 მ²
24.6 მ² | 8.3 მ²
ბინა №52 ა ტიპი
70.2 მ²
53.3 მ² | 16.9 მ²
9.7 მ²
16.7 მ²
16.6 მ²
16.6 მ²
8.3 მ²
8.3 მ²
16.9 მ²
დ.
გ.
ბ.
ა.
15,900
2,500
300
4,600
4,100
200
400
6,000
4,700
4,000
ჯ-1
ჯ-2
ჯ-3
ჯ-4
ჯ-5
ჯ-6
ჯ-7
ჯ-8
ჯ-9
1.80
2.55
1.00
2.20
W
F
ლიფტი
ლიფტი
ლიფტი

აივნის გადახურვის სენდვიჩი

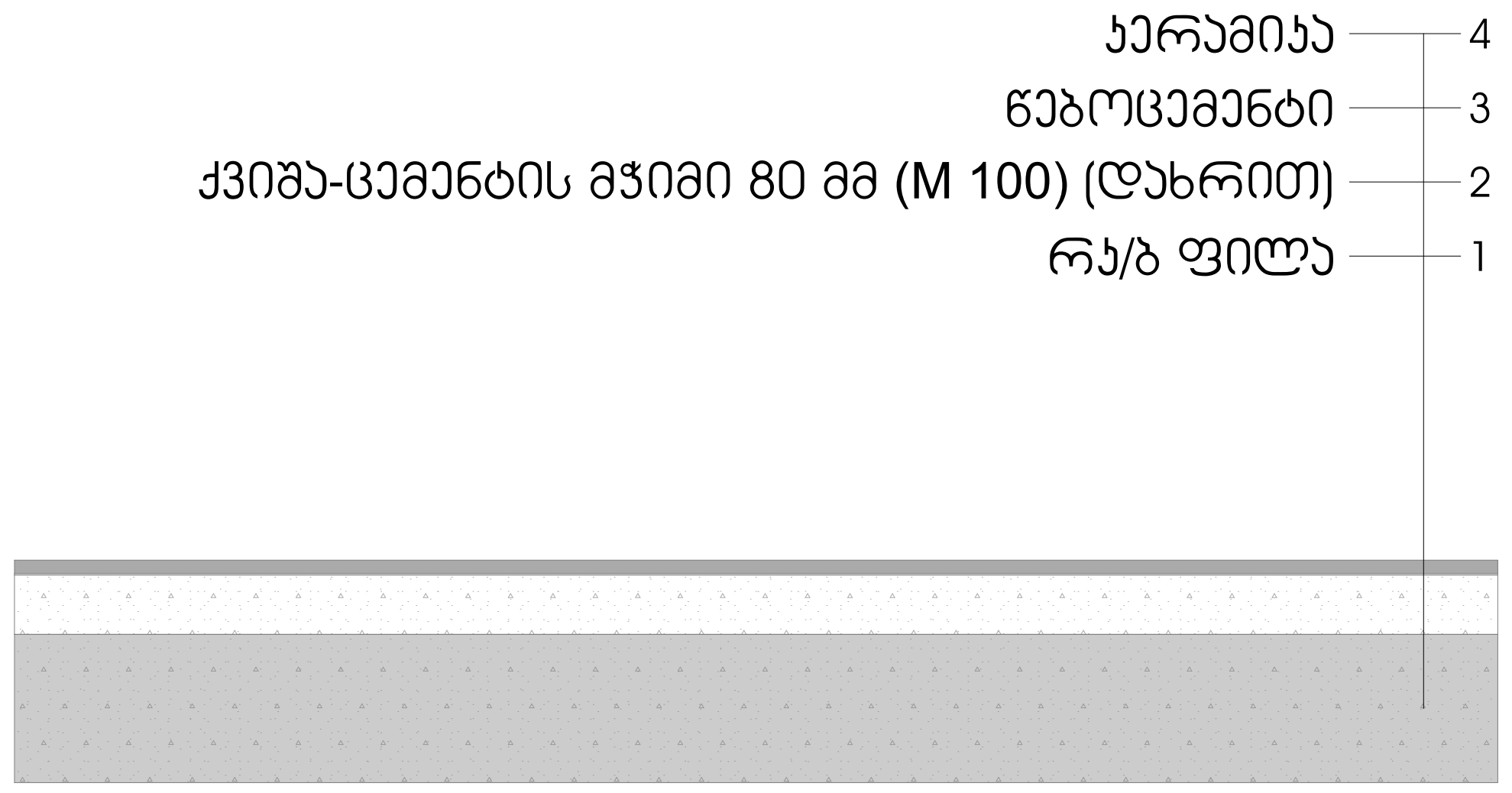

დერეფნის და კიბის უჯრედის სენდვიჩი

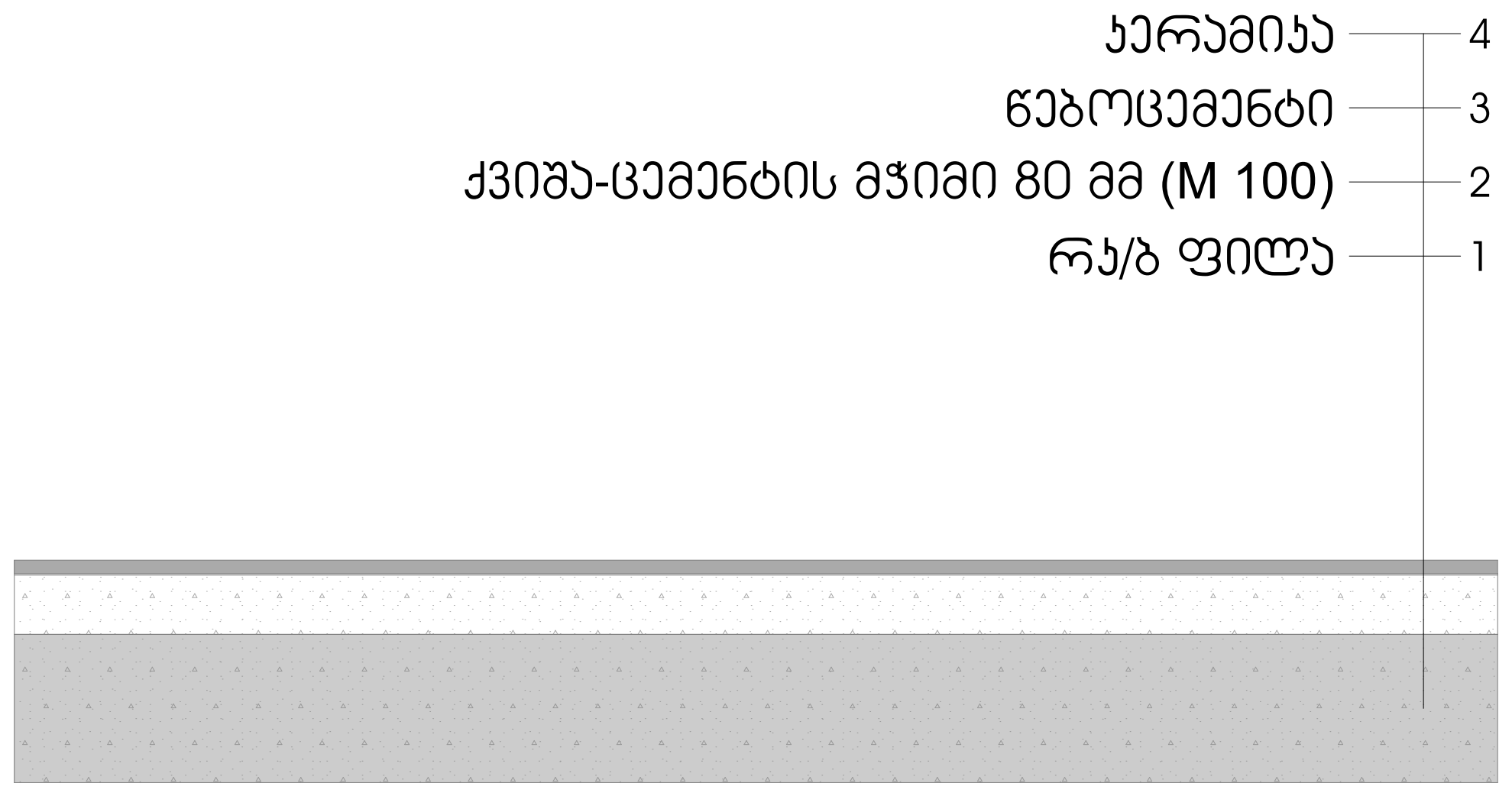

ბინის სენჩვიჩი (პარკინგის თავზე)

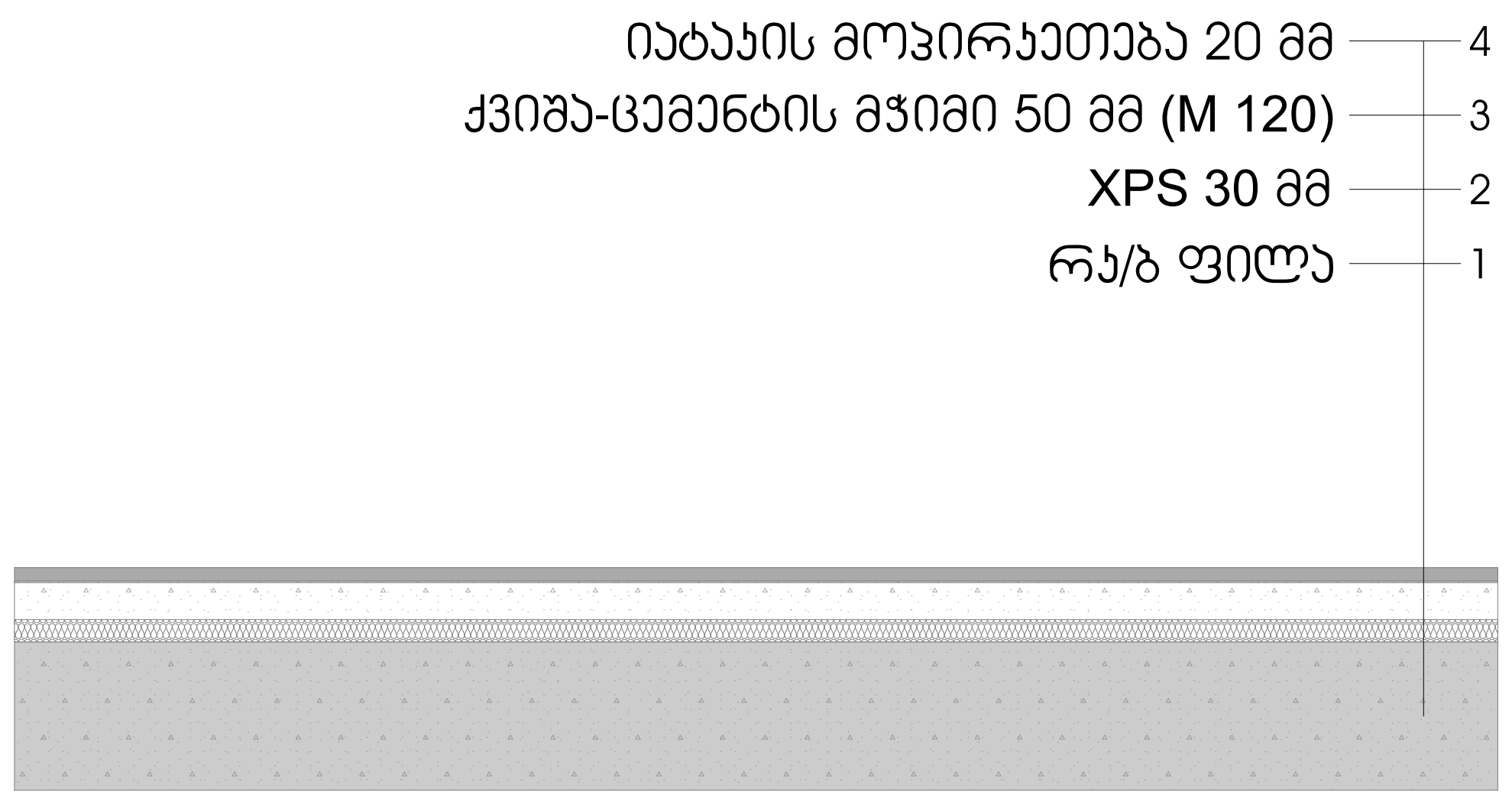

ბინის სენჩვიჩი (ტიპიური)

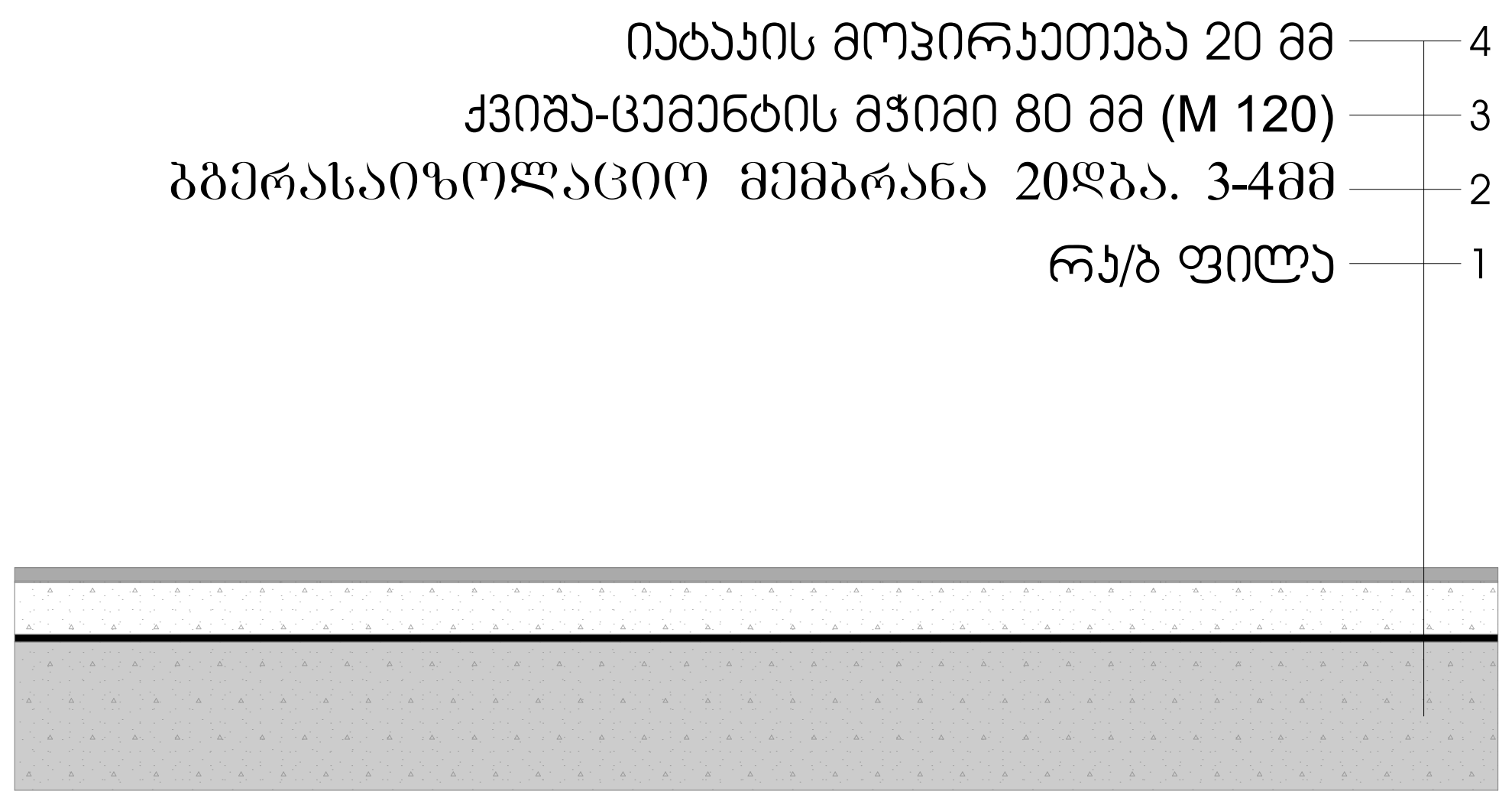

მრავალბინიანი საცხოვრებელი სახლი "ალმაშენებლის ხეივანი"

ობიექტის მისამართი: ქ. თბილისი, დავით აღმაშენებლის ხეივანი, №217

დამკვეთი

შ.პ.ს. "ისთეით დეველოპმენტი"

საიდენტიფიკაციო კოდი: 405303023

სიტუაციური სქემა



ტექნიკურ-ეკონომიკური მაჩვენებლები

*მიწის ნაკვეთის ფართობი (კვ.მ) – 12077 $მ^2$
*საცხოვრებელი ფართობი (კვ.მ) –
*საზაფხულო ფართობი (კვ.მ) –
*კიბის უჯრედის და სადარბაზოს ფართობი (კვ.მ) –
*დამხმარე ფართობი (კვ.მ) –
*ავტოსადგომის ფართობი (კვ.მ) –
*ღია ავტოსადგომის ფართობი (კვ.მ) –
*კომერციულის ფართობი (კვ.მ) –

შენიშვნები:

* ნახაზი შესრულებულია სანტიმეტრებში
* ნახაზზე მოცემულია არქიტექტურული და კონსტრუქციული ნიშნულები
* არქიტექტურულ გეგმებზე დატანილია ხანძარსაწინააღმდეგო სისტემა

პირობითი აღნიშვნები

- საკადასტრო საზღვარი
- განაშენიანების რეგულირების ხაზი
- ჭრილის ხაზი
- ღერძის ხაზი
- +0.00 არქიტექტურული ნიშნული გეგმაზე

საპროექტო ორგანიზაცია

არქი პრომოუშენი

ქ.თბილისი, ნ.ჟიოშვილის ქუჩა №15
ტელ: 032 2602602

არქი

თანამდებობა	გვარი	ხელმოწერა
მთ.არქიტექტორი	ლ. მაღლაკელიძე	
არქიტექტორი	ს. ბარბაქაძე	
	რ. შენგელია	
დაამუშავა		
კონსტრუქტორი		
პროექტ. მენეჯერი		

ნახაზის სახელი

იატაკის სენდვიჩის ტიპები

ფურცლის სახელი	ფურცელი
დეტალები (B ბლოკი)	.01.11.1
ფორმატი	**მასშტაბი**
A2	1:81.66
თარიღი	**რევიზია №**

კედლის ტიპები ფასადის მოსაპირკეთებელი მასალების დატანით

ბლოკის კედლის ტიპები

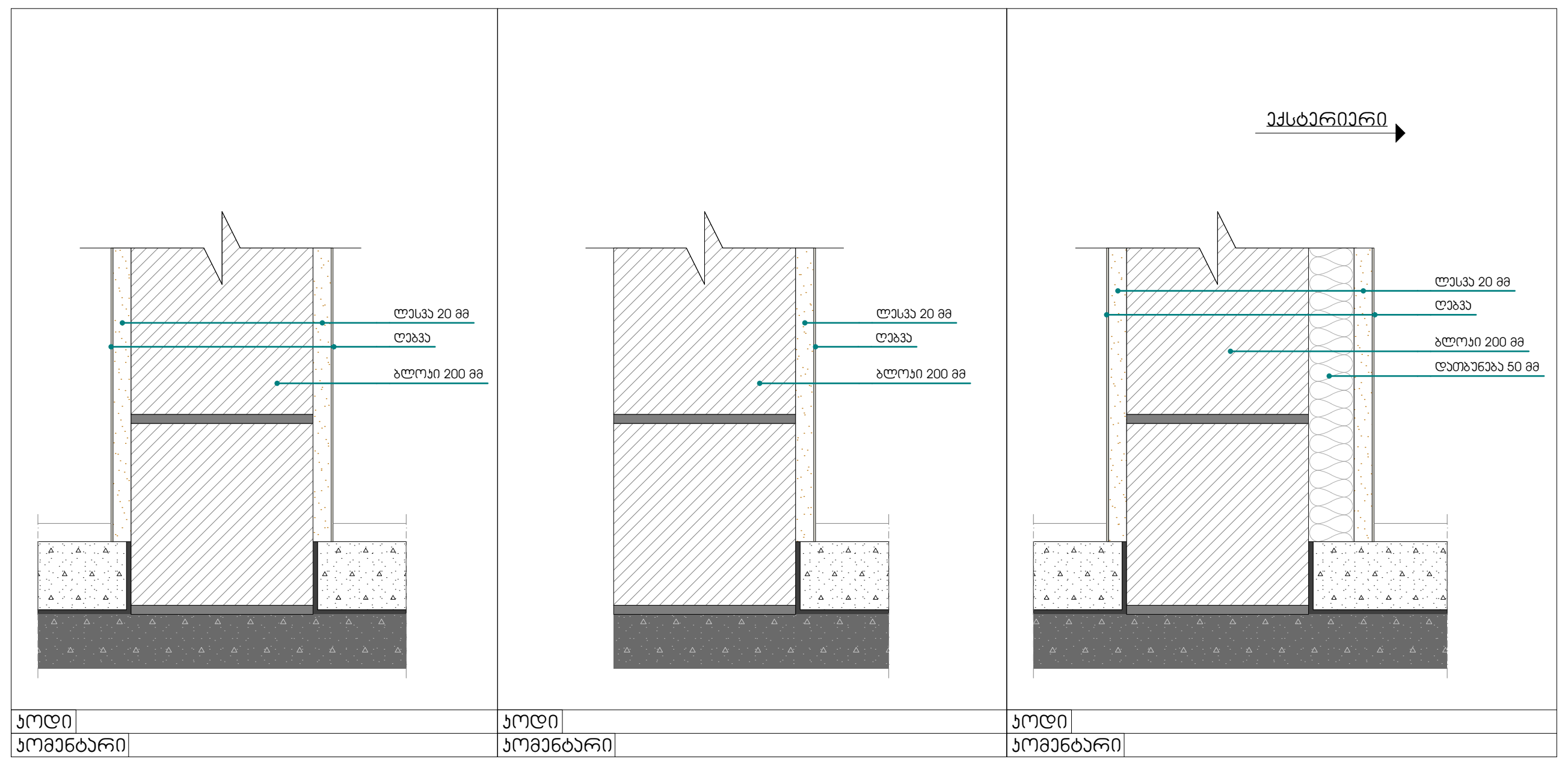

ბლოკის კედლის ტიპები

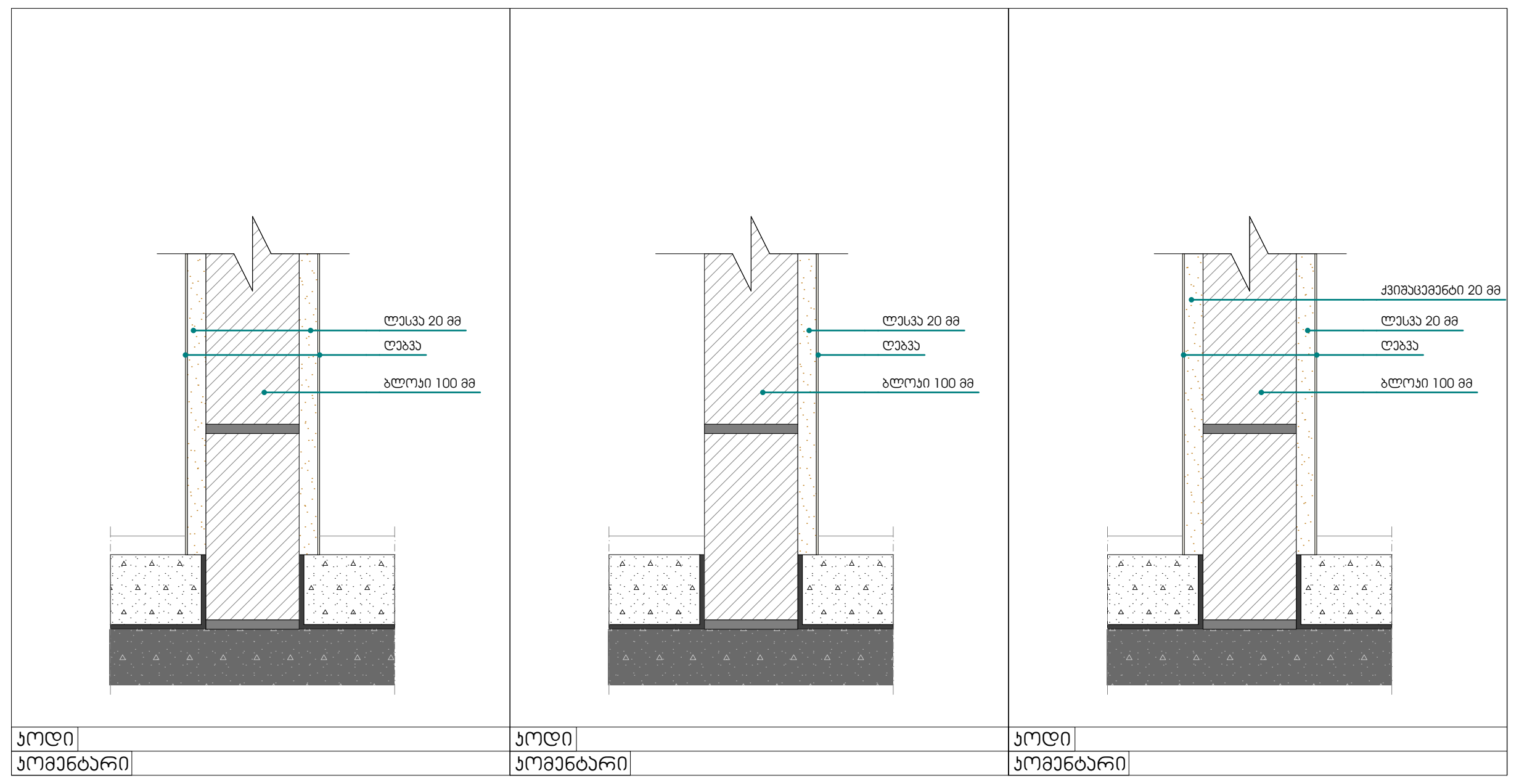

იტონგის ბლოკის კედლები

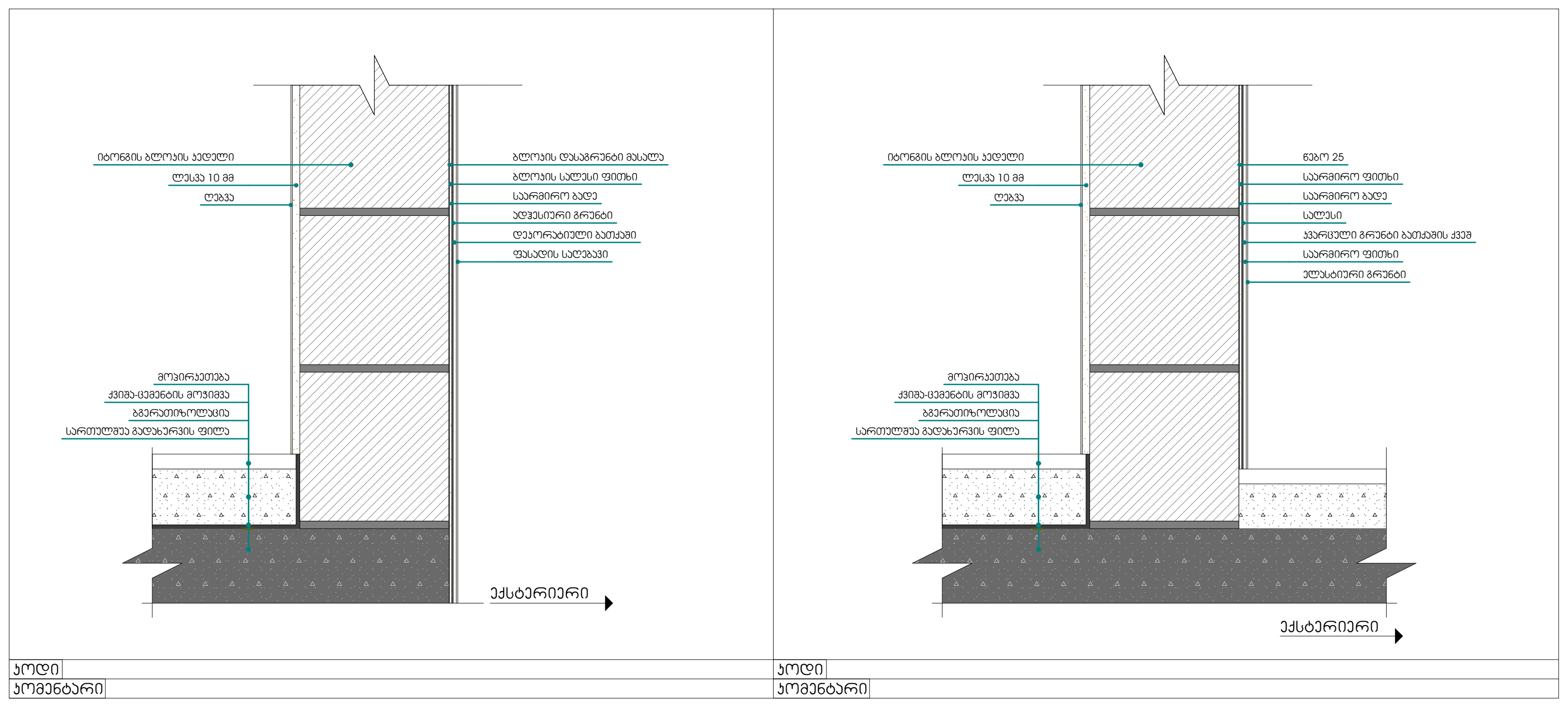

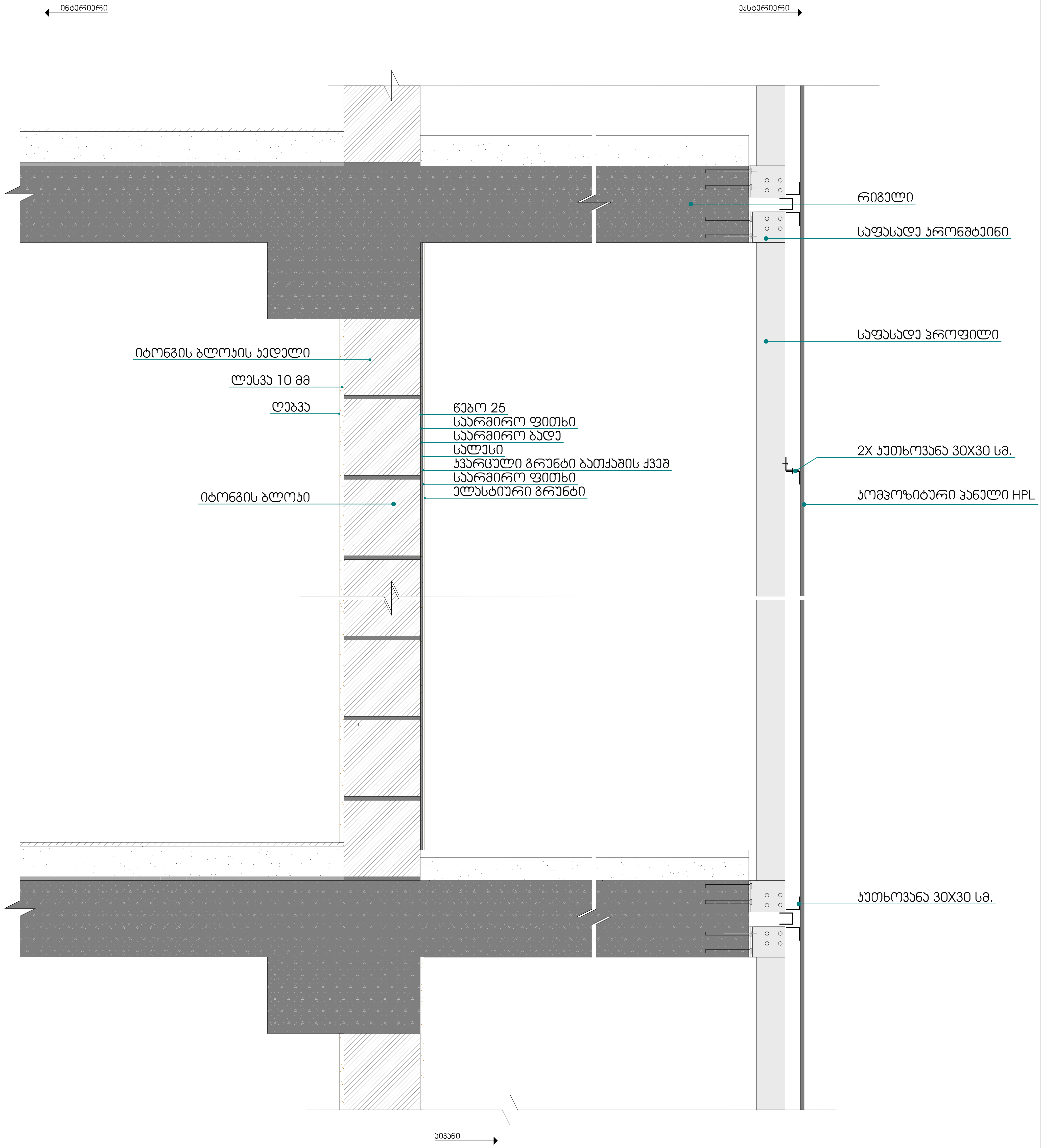

მრავალბინიანი საცხოვრებელი სახლი "აღმაშენებლის ხეივანი"

ობიექტის მისამართი: ქ. თბილისი, დავით აღმაშენებლის ხეივანი, №217

დამკვეთი

შ.პ.ს. "ისთეით დეველოპმენტი"

საიდენტიფიკაციო კოდი: 405303023

სიტუაციური სქემა



ტექნიკური-ეკონომიკური მაჩვენებლები

*მიწის ნაკვეთის ფართობი (კვ.მ) – 12077 მ²
*საცხოვრებელი ფართობი (კვ.მ) –
*საზაფხულო ფართობი (კვ.მ) –
*კიბის უჯრედის და სადარბაზოს ფართობი (კვ.მ) –
*დამხმარე ფართობი (კვ.მ) –
*ავტოსადგომის ფართობი (კვ.მ) –
*ღია ავტოსადგომის ფართობი (კვ.მ) –
*კომერციულის ფართობი (კვ.მ) –

შენიშვნები:

* ნახაზი შესრულებულია სანტიმეტრებში
* ნახაზზე მოცემულია არქიტექტურული და კონსტრუქციული ნიშნულები
* არქიტექტურულ გეგმებზე დატანილია ხანძარსაწინააღმდეგო სისტემა

პირობითი აღნიშვნები

- საკადასტრო საზღვარი
- განაშენიანების რეგულირების ხაზი
- ჭრილის ხაზი
- ღერძის ხაზი
- +0.00 არქიტექტურული ნიშნული გეგმაზე

საპროექტო ორგანიზაცია

არქი პრომოუშენი

ქ.თბილისი, ნ.ყიფშიძის ქუჩა №15
ტელ: 032 2602602

თანამდებობა	გვარი	ხელმოწერა
მთ.არქიტექტორი	ლ. მაღლაკელიძე	
არქიტექტორი	ს. ბარბაქაძე	
	რ. შენგელია	
დაამუშავა		
კონსტრუქტორი		
პროექტ. მენეჯერი		

ნახაზის სახელი

ფასადის მოსაპირკეთებელი მასალები

ფურცლის სახელი	ფურცელი
დეტალები (B ბლოკი)	.01.11.2
ფორმატი	**მასშტაბი**
A2	1:10
თარიღი	**რევიზია №**

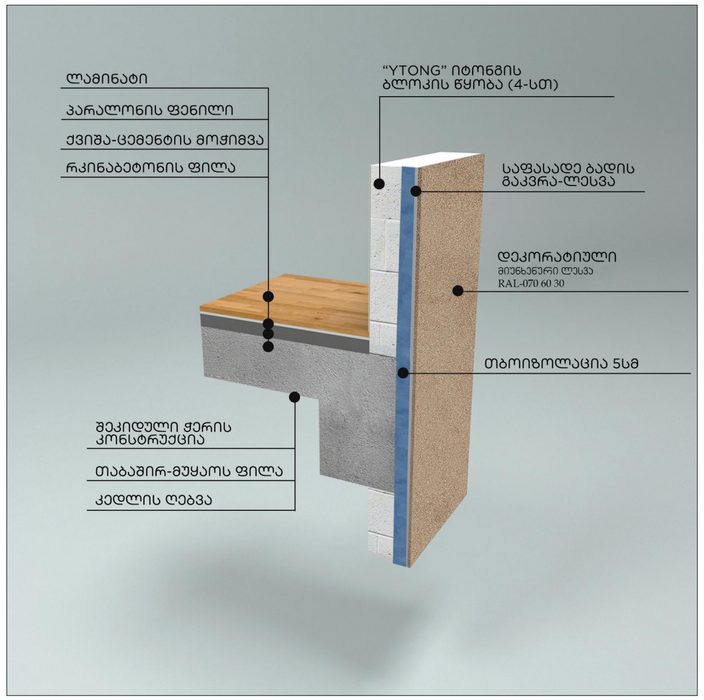

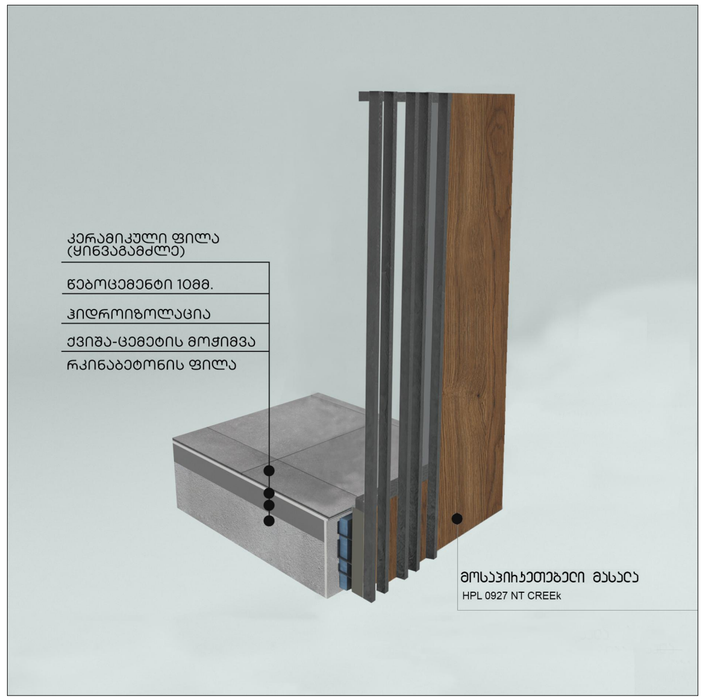

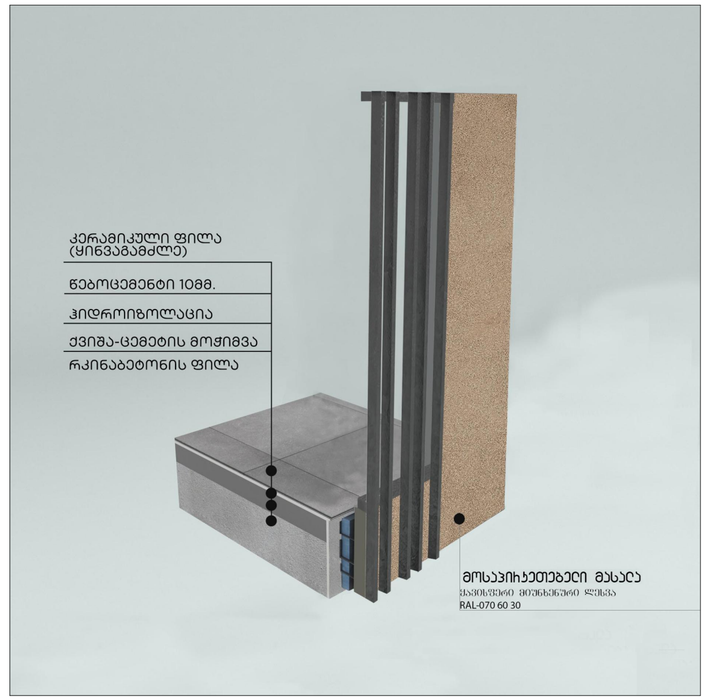

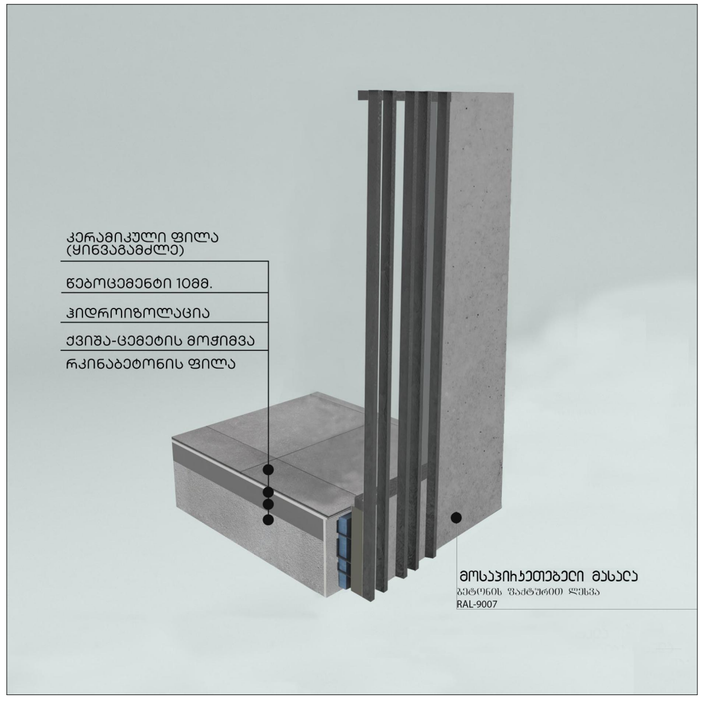

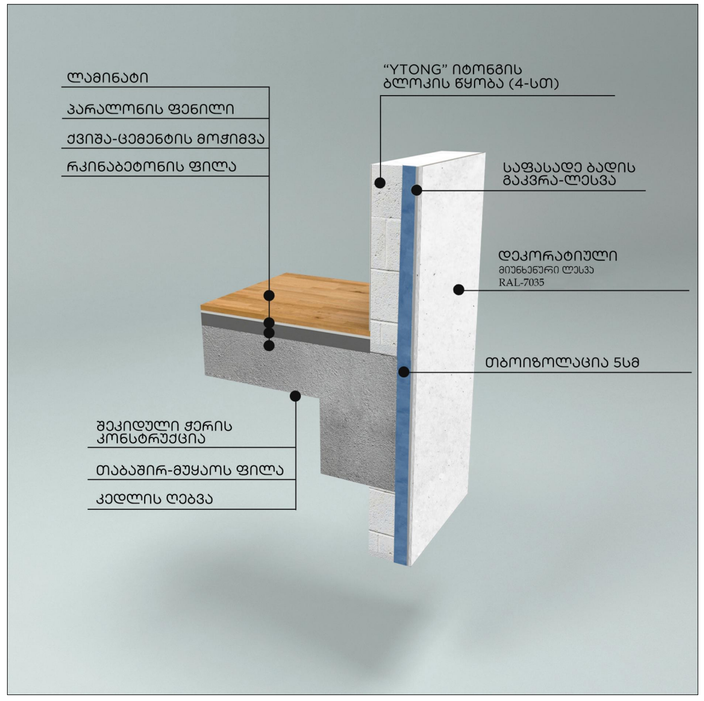

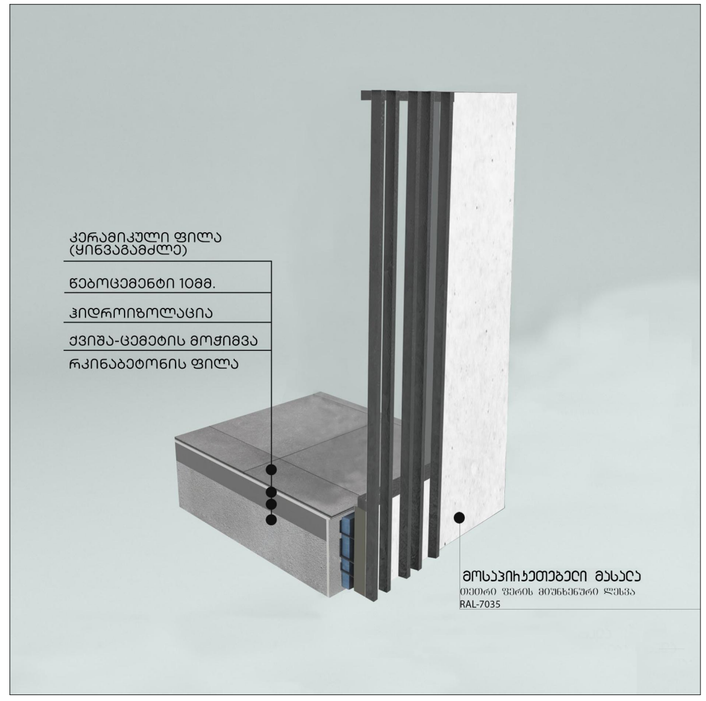

მრავალბინიანი საცხოვრებელი სახლი "აღმაშენებლის ხეივანი"

ობიექტის მისამართი: ქ. თბილისი, დავით აღმაშენებლის ხეივანი, №217

დამკვეთი

შ.პ.ს. "ისთეით დეველოპმენტი"

საიდენტიფიკაციო კოდი: 405303023

სიტუაციური სქემა



ტექნიკურ-ეკონომიკური მაჩვენებლები

*მიწის ნაკვეთის ფართობი (კვ.მ) – 12077 მ²
*სასხოვრებელი ფართობი (კვ.მ) –
*საზაფხულო ფართობი (კვ.მ) –
*ქიგზის უჯრედის და სადარბაზოს ფართობი (კვ.მ) –
*დამხმარე ფართობი (კვ.მ) –
*ავტოსადგომის ფართობი (კვ.მ) –
*ღია ავტოსადგომის ფართობი (კვ.მ) –
*ქომერციულის ფართობი (კვ.მ) –

შენიშვნები:

* ნახაზი შესრულებულია სანტიმეტრებში

* ნახაზზე მოცემულია არქიტექტურული და კონსტრუქციული ნიშნულები

* არქიტექტურულ გეგმებზე დატანილია ხანძარსაწინააღმდეგო სისტემა

კითხვითი აღნიშნები

საკადასტრო საზღვარი

განაშენიანების რეგულირების ხაზი

ჭრილის ხაზი

ღერძის ხაზი

±0.00 არქიტექტურული ნიშნული გეგმაზე

საპროექტო ორგანიზაცია

არქი პროექტი

ქ.თბილისი, ნ.ნიქორაძის ქუჩა №15
ტელ.: 032 2602602

თანამდებობა	გვარი	ხელმოწერა
მთ.არქიტექტორი	ლ. ჭანტურია	
არქიტექტორი	ს. ბარბაქაძე	
	რ. შენგელია	
ზაამშენა		
კონსტრუქტორი		
პროექტ. მენეჯერი		

ნახაზის სახელი

ფასადის მოსაპირკეთებელი მასალები 2

ფურცლის სახელი	ფურცელი
დეტალები (B ბლოკი)	.01.11.3
ფორმატი	მასშტაბი
A2	1:443.07
თარიღი	რევიზია №

თავი 11 საცხოვრებელი და საძინებელი ერთეულები
"ა" ტიპის ბინა

თავისუფალი სივრცეები "ა" ტიპის ერთეულებში
"მისაწვდომი ეროვნული სტანდარტები"-ს შესაბამისად
მისაწვდომი აბაზანა ტუალეტები და მოწყობილობები შეესაბამება 1102.11 ქვეთავს.
ბინის სააბაზანო ურუნველყოფილია , როგორც ეტლის შესაგორებელი საშხაპის მქონე ,
ასევე ეტლის შესაგორებელი საშხაპის არ მქონე ნაკვეთურის თავისუფალი სივრცეებით

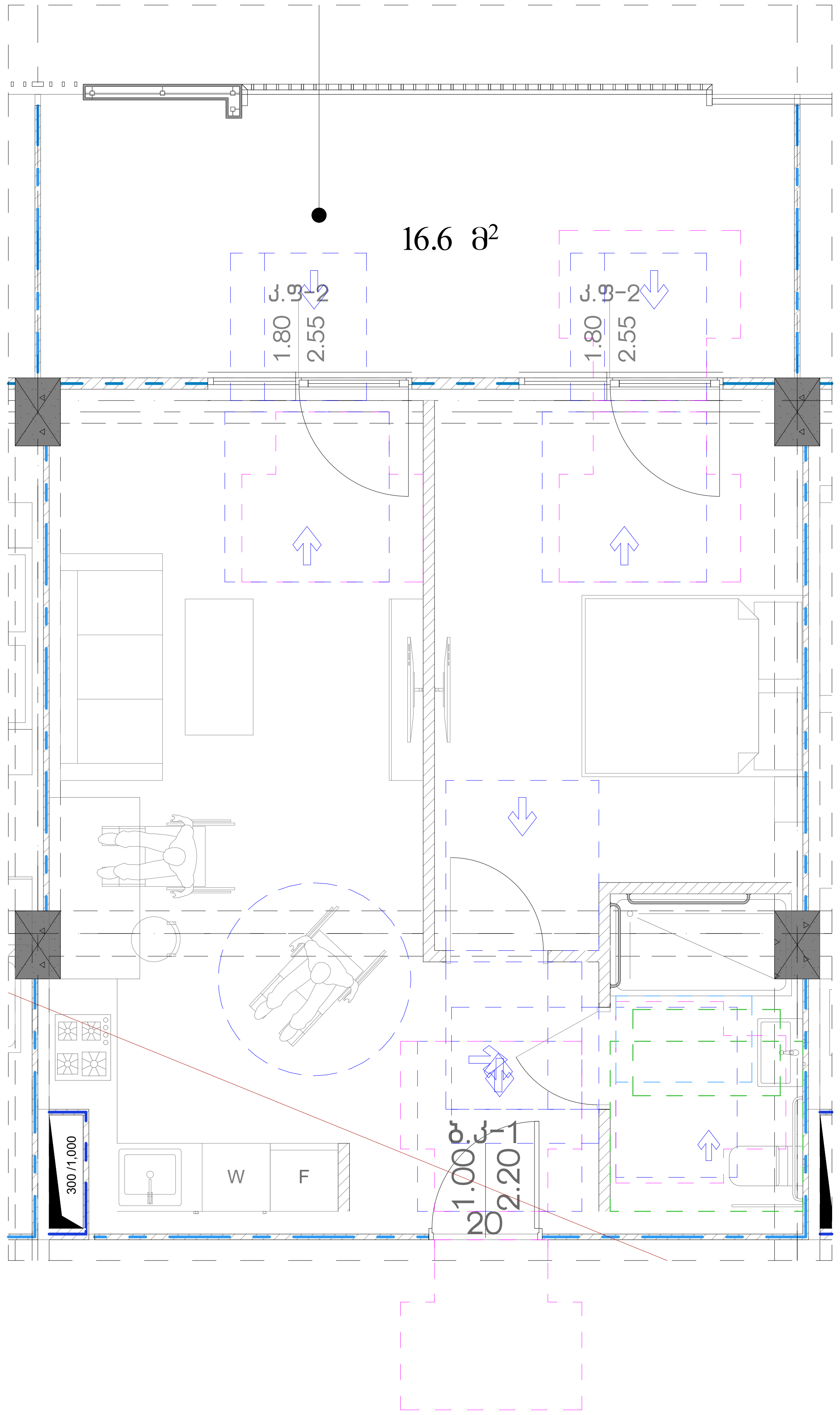

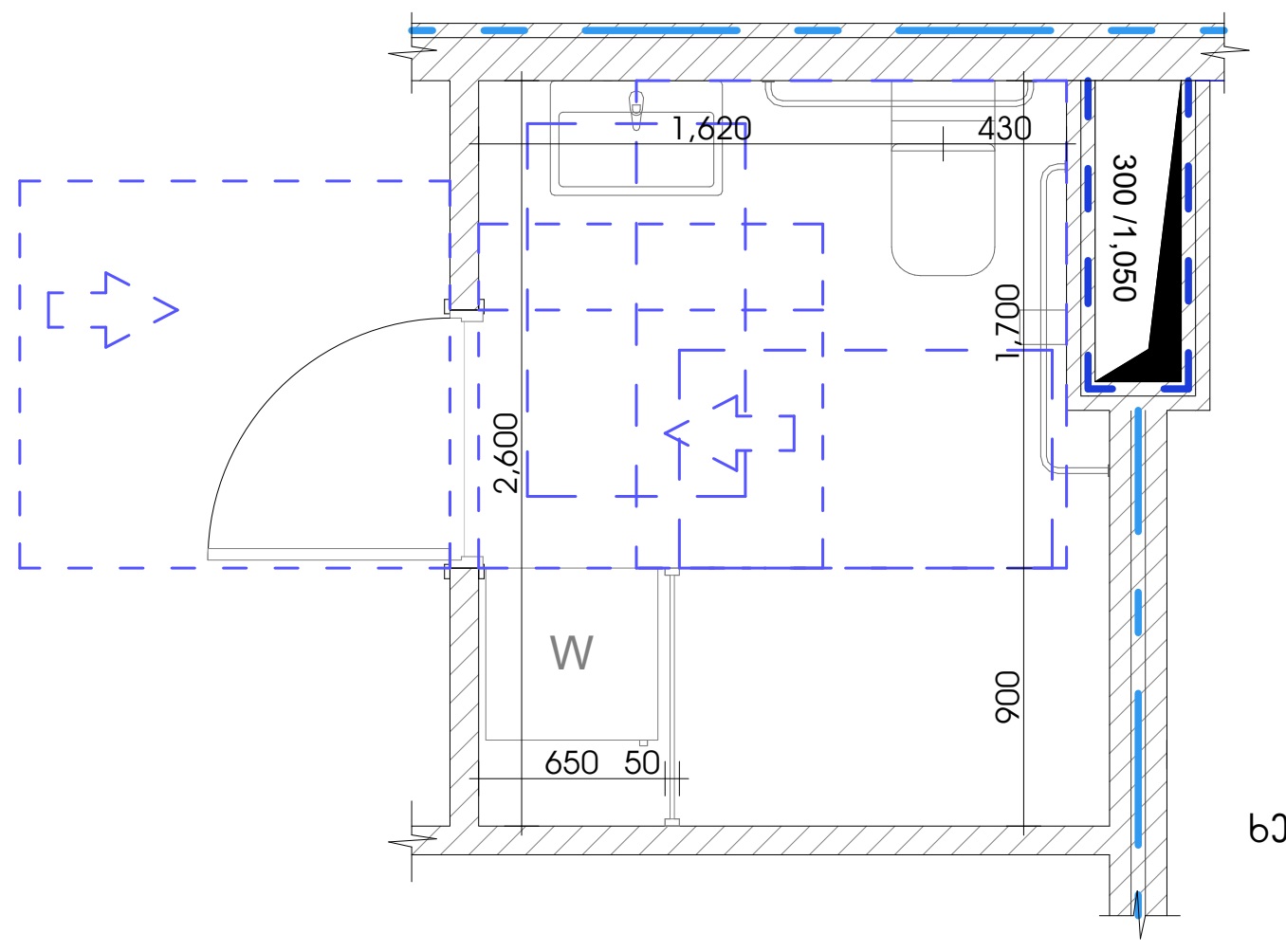

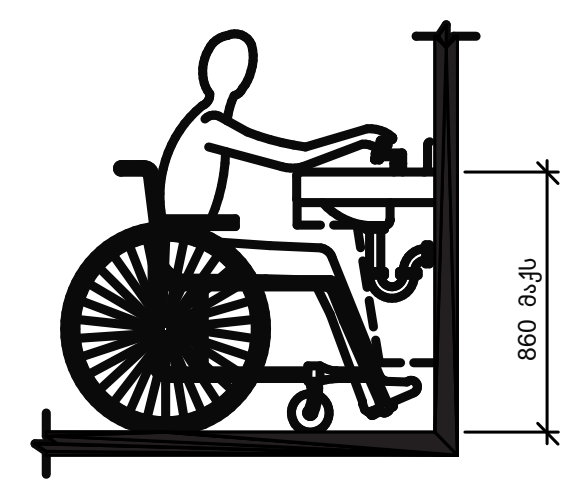

ხელსაბანისა და ნიჟარების სიმაღლე

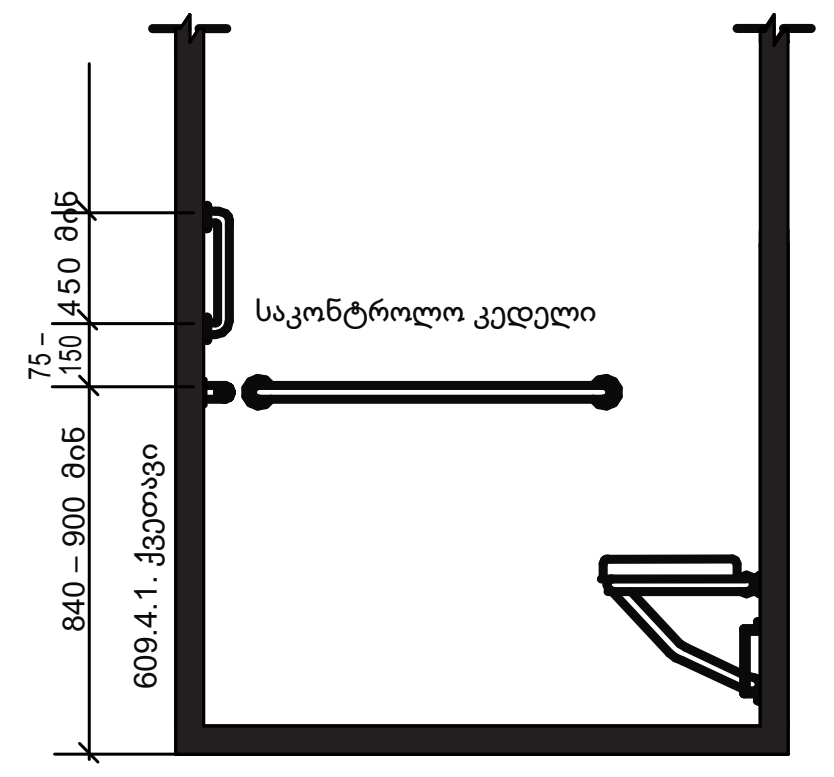

ხელმოსაჭიდი ძელები სტანდარტულ , ეტლის შესაგორებელ საშხაპეებში - სიმაღლე

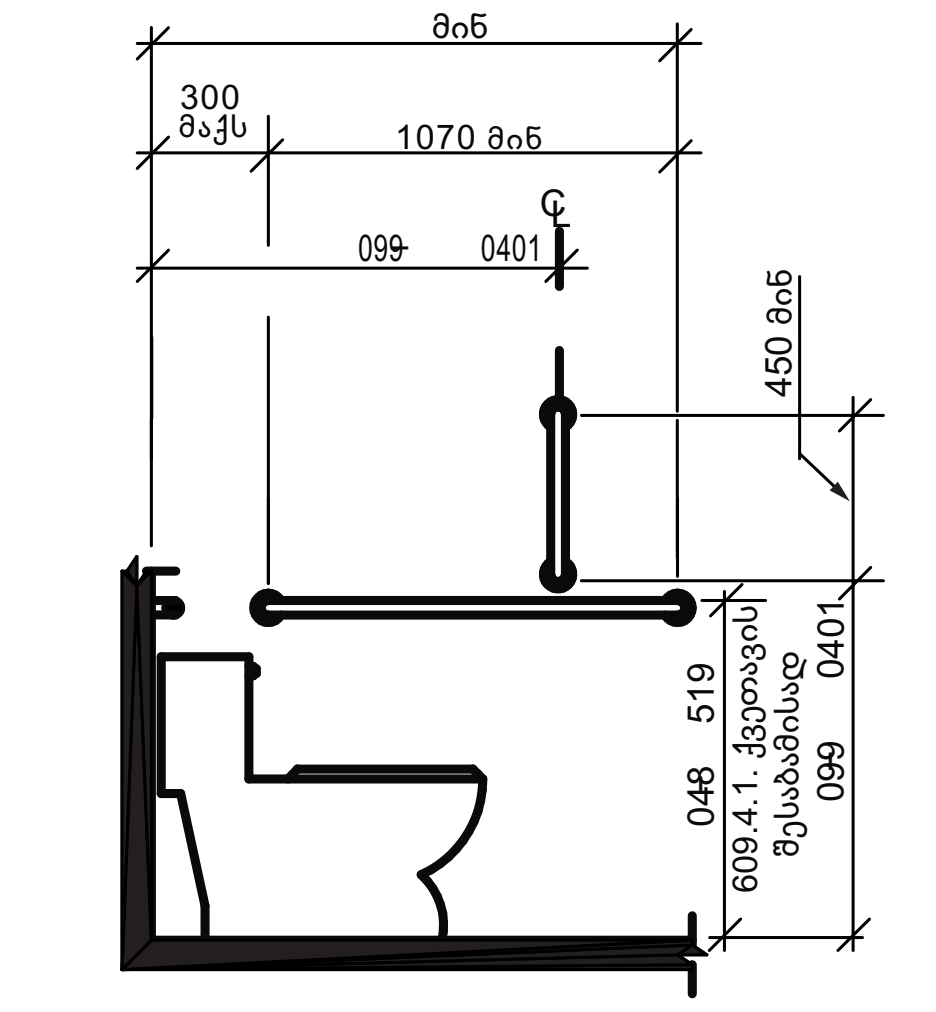

უნიტაზთან დამონტაჟებული ხელმოსაჭიდი ძელი გვერდითა კედელზე

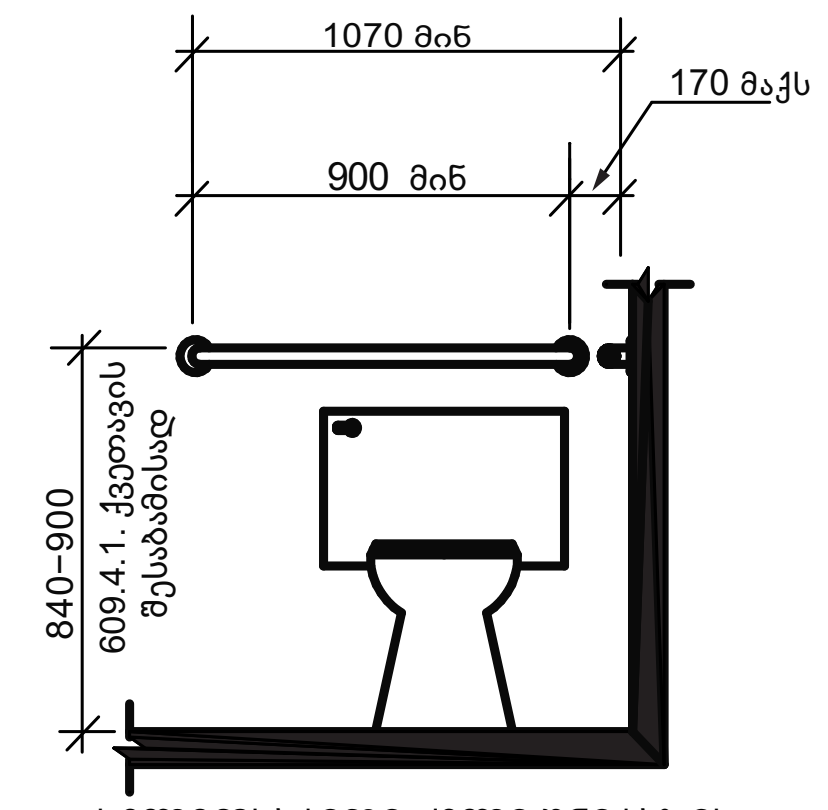

ხელმოსაჭიდი ძელი უნიტაზის უკანმდებარე კედელზე

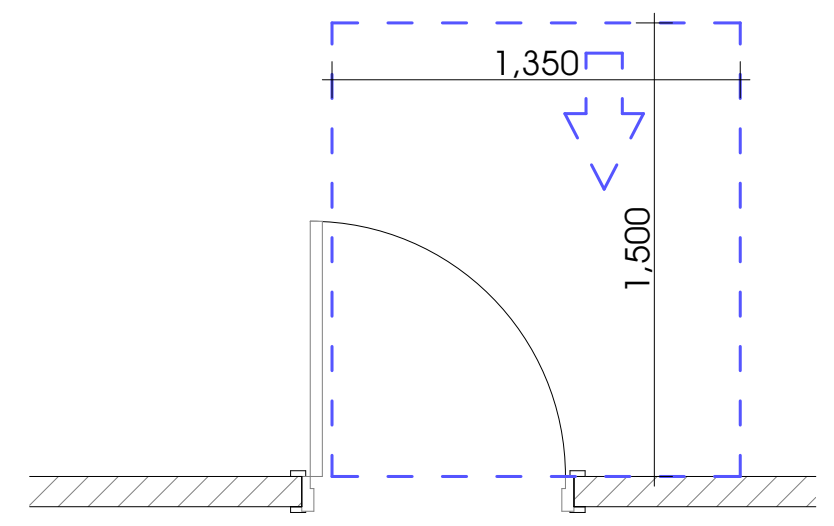

თავისუფალი სივრცე კართან მანევრირებისათვის
-ანჯიმიანი კარი
-წინიდან მისაწვდომი
-გამოწევით გაღება

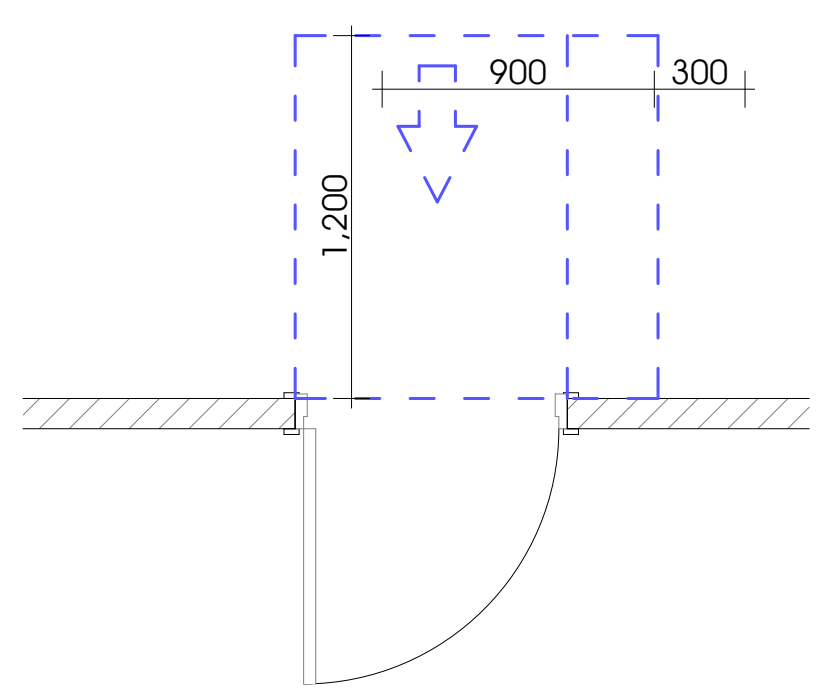

თავისუფალი სივრცე კართან მანევრირებისათვის
-ანჯიმიანი კარი
-წინიდან მისაწვდომი
-გამოწევით გაღება

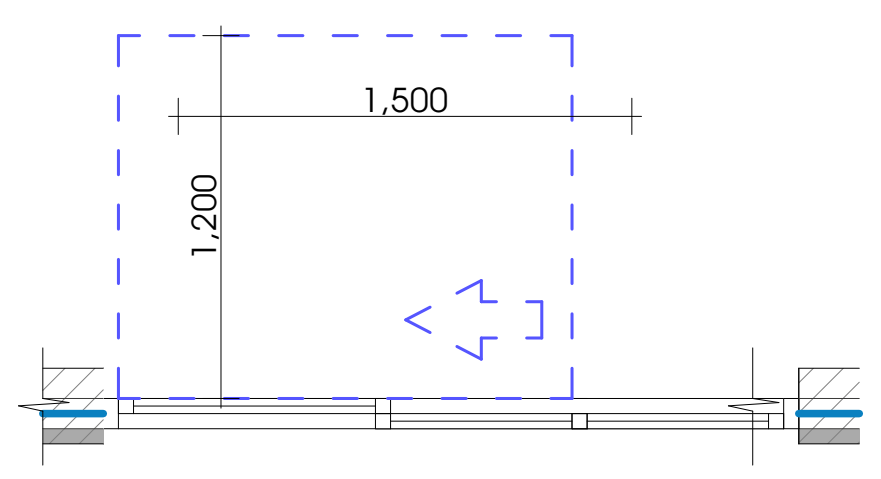

თავისუფალი სივრცე კართან მანევრირებისათვის
-ანჯიმიანი კარი
-წინიდან მისაწვდომი
-გამოწევით გაღება

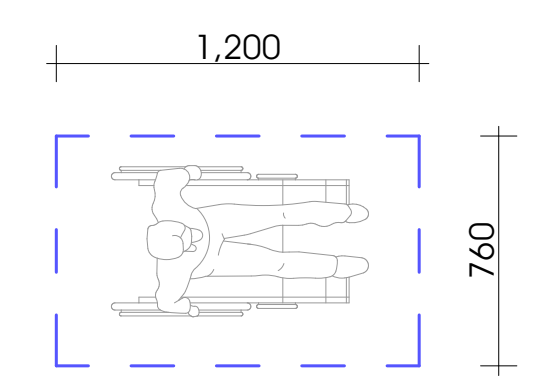

იატაკის თავისუფალი სივრცის ზომა

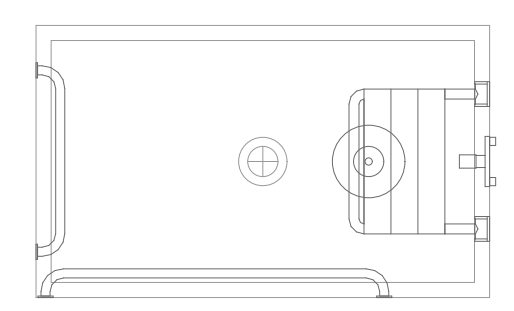

ეტლის შესაგორებელი საშხაპის მქონე ნაკვეთურის ზომა

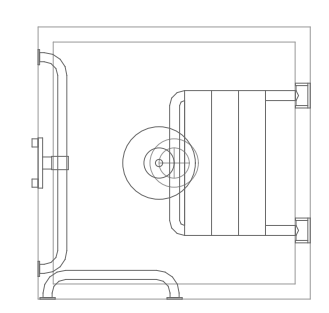

ეტლის შესაგორებელი საშხაპის არმქონე ნაკვეთურის ზომა

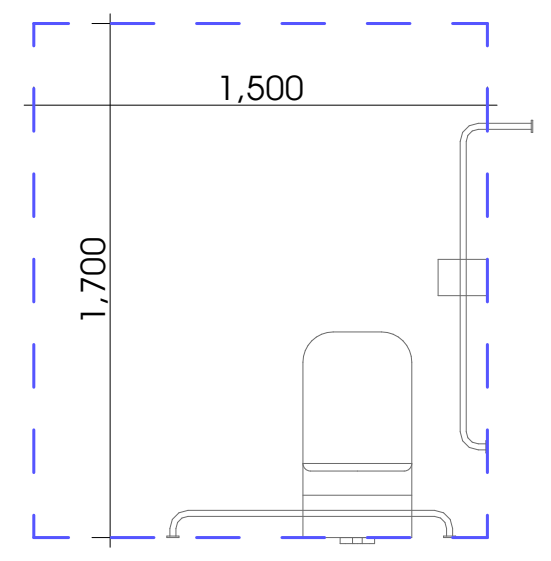

უნიტაზთან მისადგომი თავისუფალი სივრცე

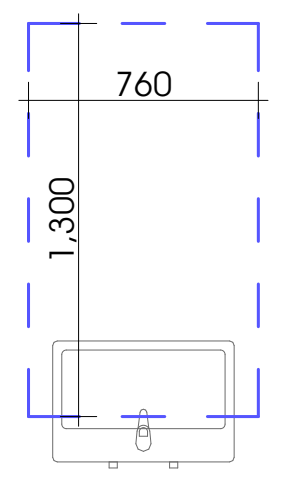

ხელსაბანთან მისადგომი თავისუფალი სივრცე

ხელსაბანთან მისადგომი თავისუფალი სივრცე

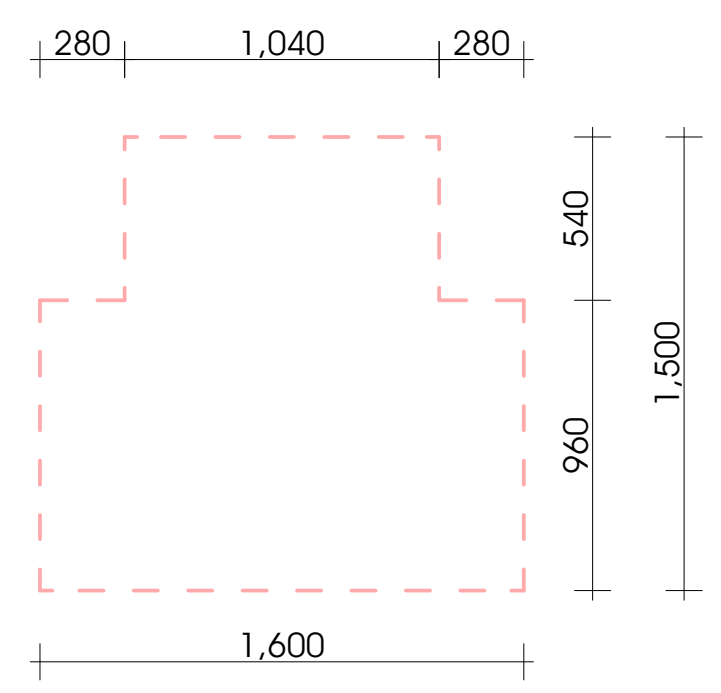

T - ს ფორმის მოსატრიალებელი სივრცე
304.3.2.1. (ბ) ვარიანტი - 2

მრავალბინიანი საცხოვრებელი სახლი "აღმაშენებლის ხეივანი"

ობიექტის მისამართი: ქ. თბილისი, დავით აღმაშენებლის ხეივანი, №217

დამკვეთი

შ.პ.ს. "ისთეით დეველოპმენტი"

საიდენტიფიკაციო კოდი: 405303023

სიტუაციური სქემა



ტექნიკურ-ეკონომიკური მაჩვენებლები

*მიწის ნაკვეთის ფართობი (კვ.მ) – 12077 მ²
*საცხოვრებელი ფართობი (კვ.მ) –
*საზაფხულო ფართობი (კვ.მ) –
*კიბის უჯრედის და სადარბაზოს ფართობი (კვ.მ) –
*დამხმარე ფართობი (კვ.მ) –
*ავტოსადგომის ფართობი (კვ.მ) –
*ღია ავტოსადგომის ფართობი (კვ.მ) –
*კომერციულის ფართობი (კვ.მ) –

შენიშვნები:

* ნახაზი შესრულებულია სანტიმეტრებში
* ნახაზზე მოცემულია არქიტექტურული და კონსტრუქციული ნიშნულები
* არქიტექტურულ გეგმებზე დატანილია ხანძარსაწინააღმდეგო სისტემა

პირობითი აღნიშვნები

- საკადასტრო საზღვარი
- განაშენიანების რეგულირების ხაზი
- ჭრილის ხაზი
- ღერძის ხაზი
- +0.00 არქიტექტურული ნიშნული გეგმაზე

საპროექტო ორგანიზაცია

არქი პრომოუშენი

ქ.თბილისი, ნ.ყიფშიძის ქუჩა №15
ტელ: 032 2602602

არქი

თანამდებობა	გვარი	ხელმოწერა
მთ.არქიტექტორი	ლ. მაღლაკელიძე	
არქიტექტორი	ს. ბარბაქაძე	
	რ. შენგელია	
დაამუშავა		
კონსტრუქტორი		
პროექტ. მენეჯერი		

ნახაზის სახელი

"ა" ტიპის ბინა (B ბლოკი)

ფურცლის სახელი	ფურცელი
დეტალები (B ბლოკი)	.01.11.4
ფორმატი	**მასშტაბი**
A2	1:50
თარიღი	**რევიზია №**

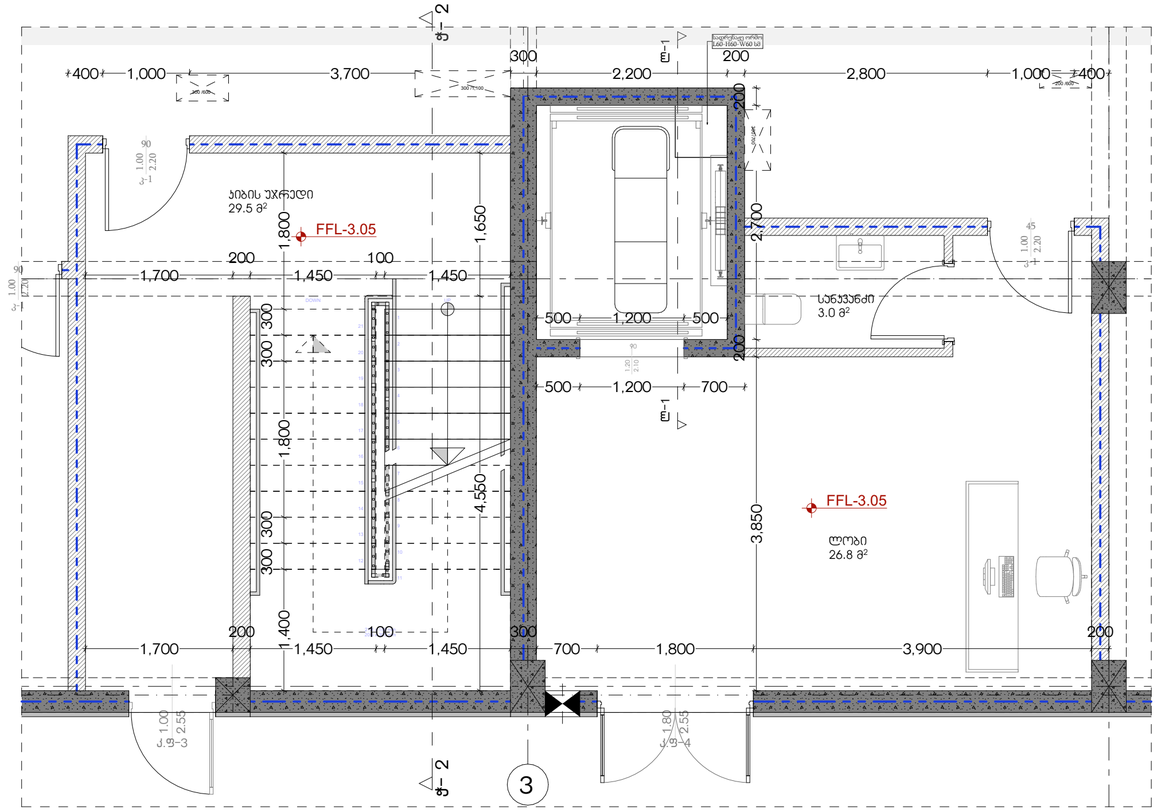

-1სართული / ლიფტის გეგმა

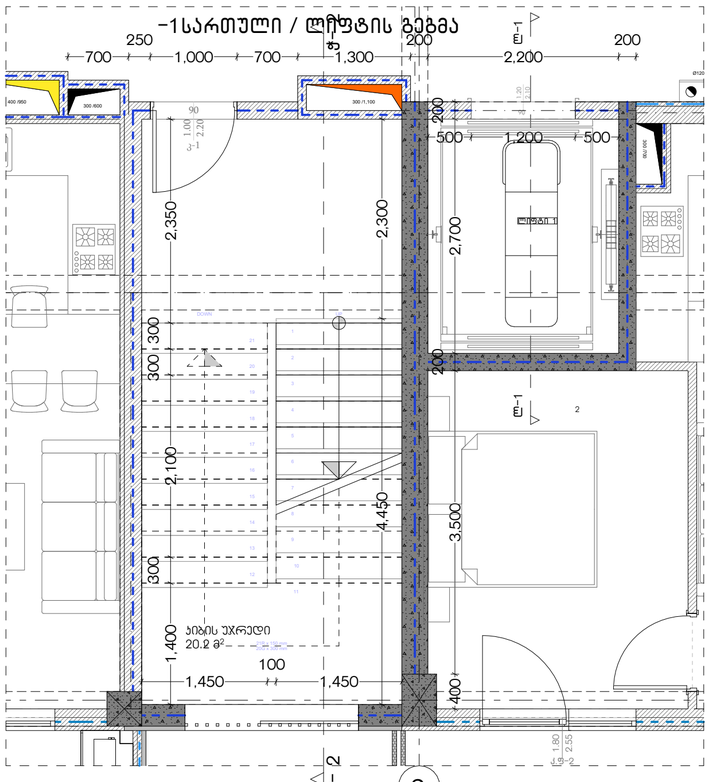

1;2;3;4;5 სართული / ლიფტის გეგმა

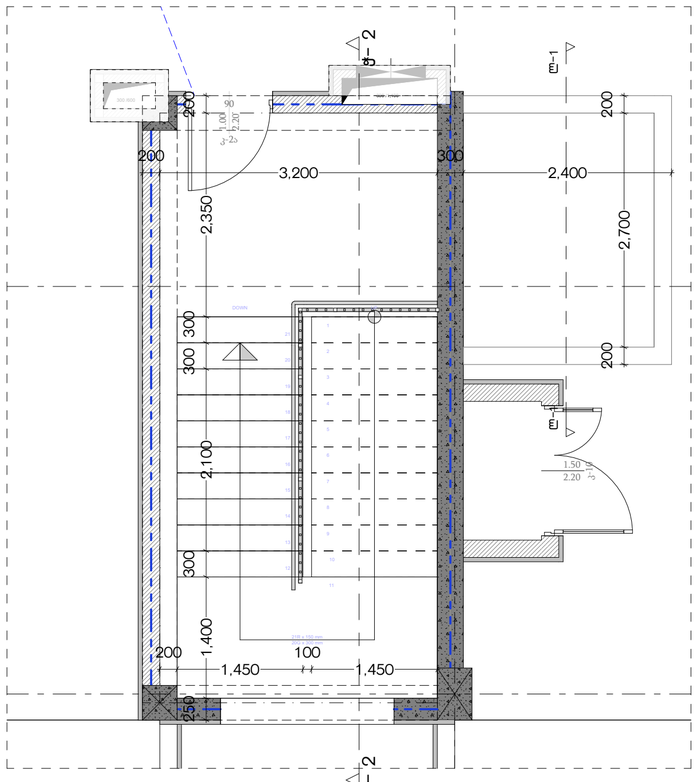

გადახურვის სართული / ლიფტის გეგმა

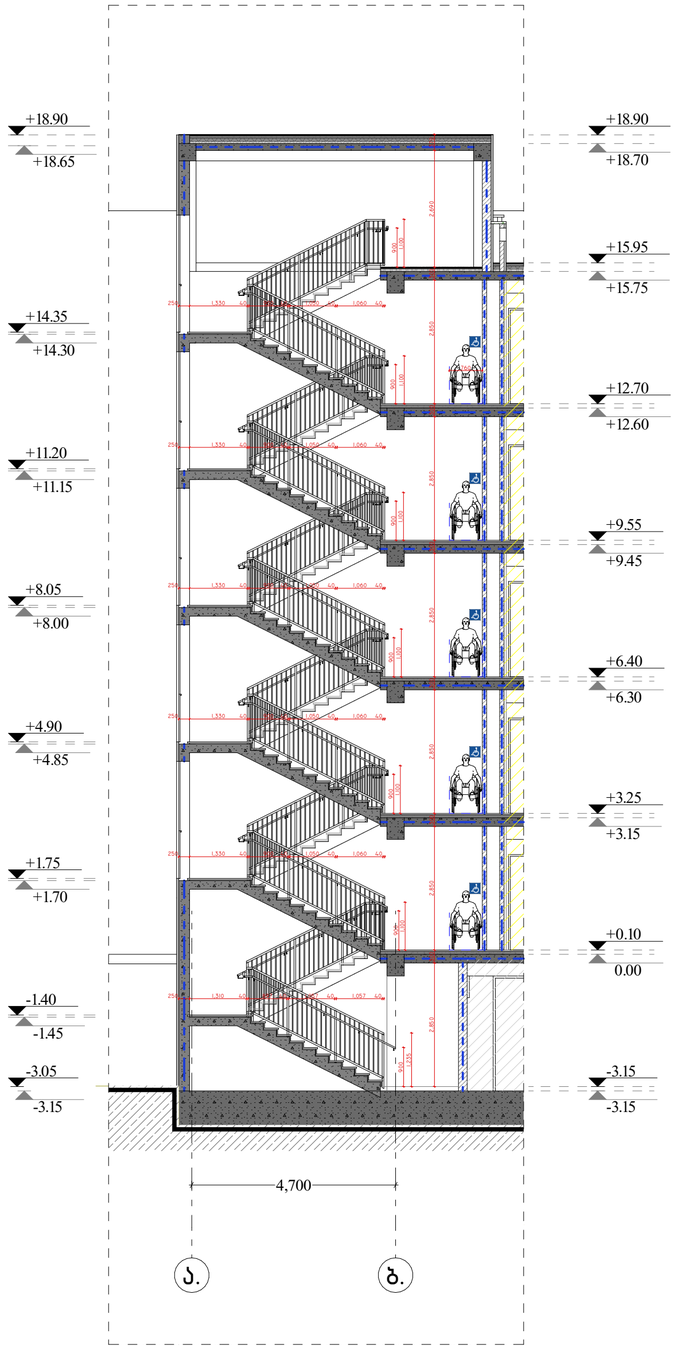

ჭრილი

მრავალბინიანი საცხოვრებელი სახლი "აღმაშენებლის ხეივანი"

ობიექტის მისამართი: ქ. თბილისი, აღმაშენებლის ხეივანი, №217

დაკვეთა

შ.პ.ს. "ისთეიით დეველოპმენტი"

საიდენტიფიკაციო კოდი: 405303023

სიტუაციური სქემა



ტექნიკურ-ეკონომიკური მაჩვენებლები

*მიწის ნაკვეთის ფართობი (კვ.მ) - 12077 მ²
*სასხოვრებელი ფართობი (კვ.მ) -
*საზაფხულო ფართობი (კვ.მ) -
*ქიგის უჯრედის და სადარბაზოს ფართობი (კვ.მ) -
*დამხმარე ფართობი (კვ.მ) -
*ავტოსადგომის ფართობი (კვ.მ) -
*ღია ავტოსადგომის ფართობი (კვ.მ) -
*ქომერციულის ფართობი (კვ.მ) -

შენიშვნები:

* ნახაზი შესრულებულია სანტიმეტრებში

* ნახაზზე მოცემულია არქიტექტურული და კონსტრუქციული ნიშნულები

* არქიტექტურულ გეგმებზე დატანილია ხანძარსაწინააღმდეგო სისტემა

პირობითი აღნიშვნები

- საკადასტრო საზღვარი
- განაშენიანების რეგულირების ხაზი
- ჭრილის ხაზი
- ღერძის ხაზი
- ±0.00 არქიტექტურული ნიშნული გეგმაზე

საპროექტო ორგანიზაცია

არქი პრომოუშენი

ქ.თბილისი, ნ.ნიქორაძის ქუჩა №15
ტელ: 032 2602602

თანამდებობა	გვარი	ხელმოწერა
მთ.არქიტექტორი	ლ. გაწილაძილიძე	
არქიტექტორი	ს. გარგამაძე	
	რ. შენგელია	
დაამუშავა		
კონსტრუქტორი		
პროექტ. მენეჯერი		

ნახაზის სახელი

კიბე N1 ჭრილები

შენობის სახელი	შენობელი
დეტალები (B ბლოკი)	.01.11.5
შრომატი	მასშტაბი
A2	1:100, 1:50
თარიღი	რევიზია №

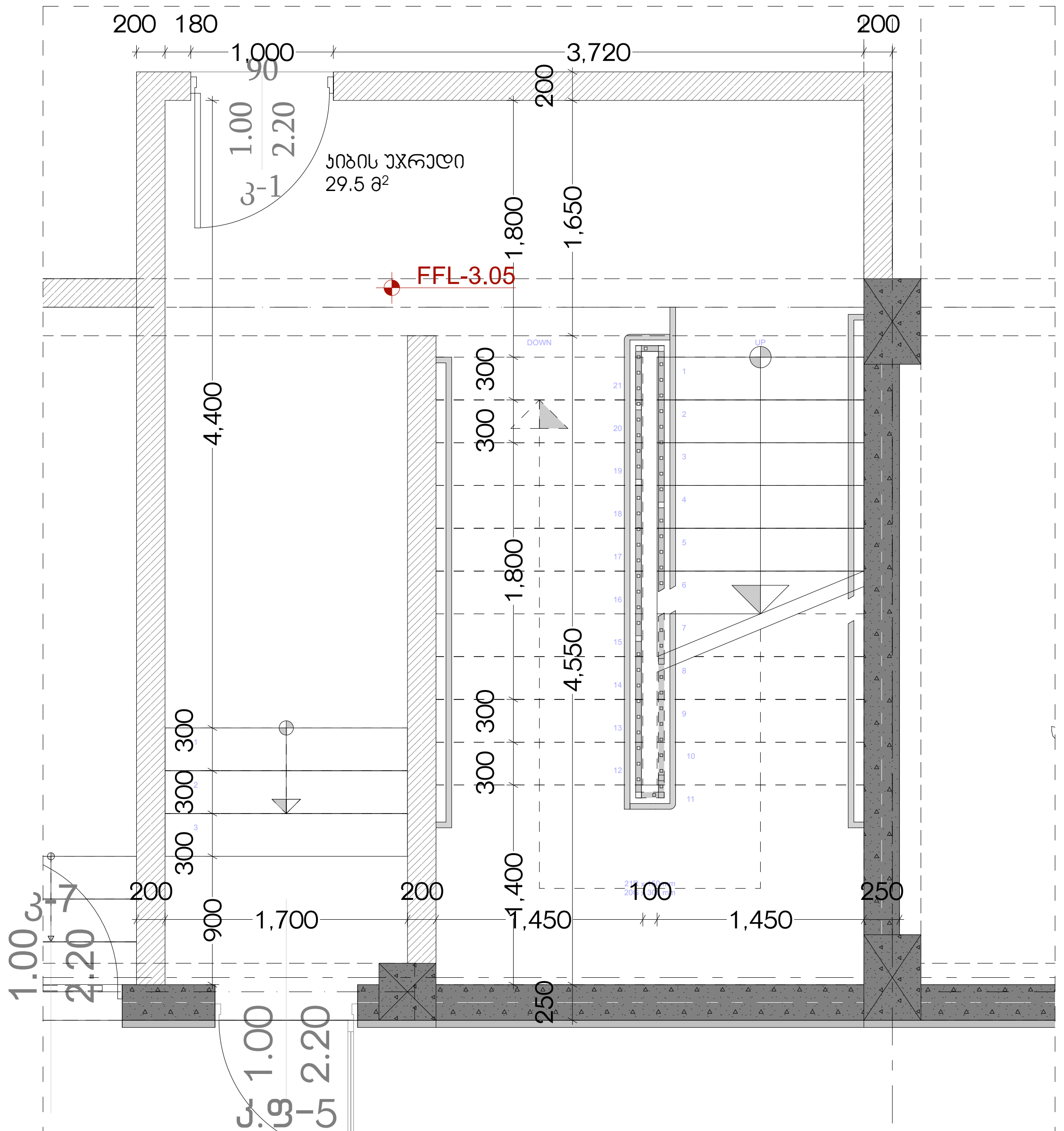

-3.05 / გეგმა

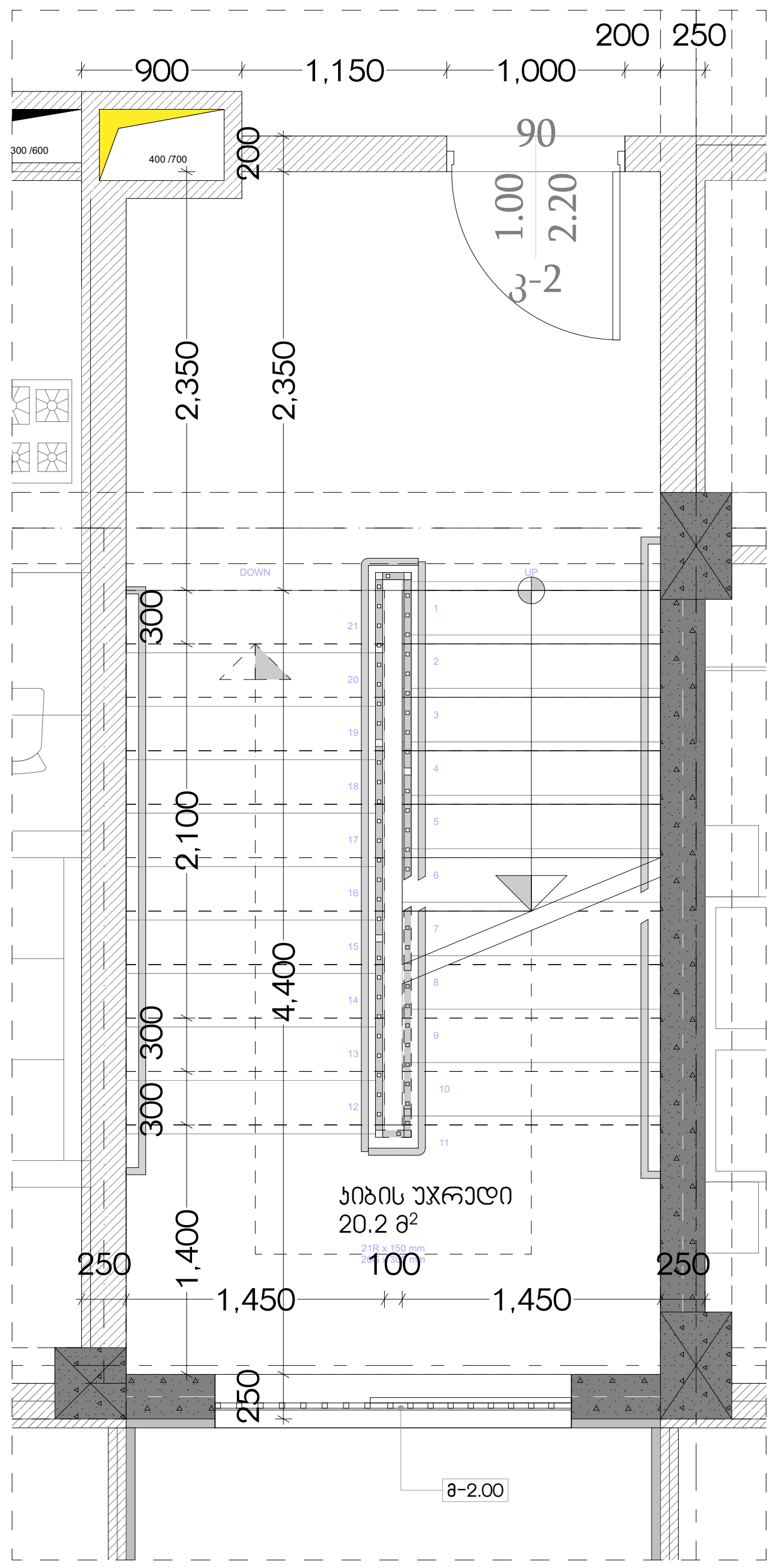

+0.10 / გეგმა

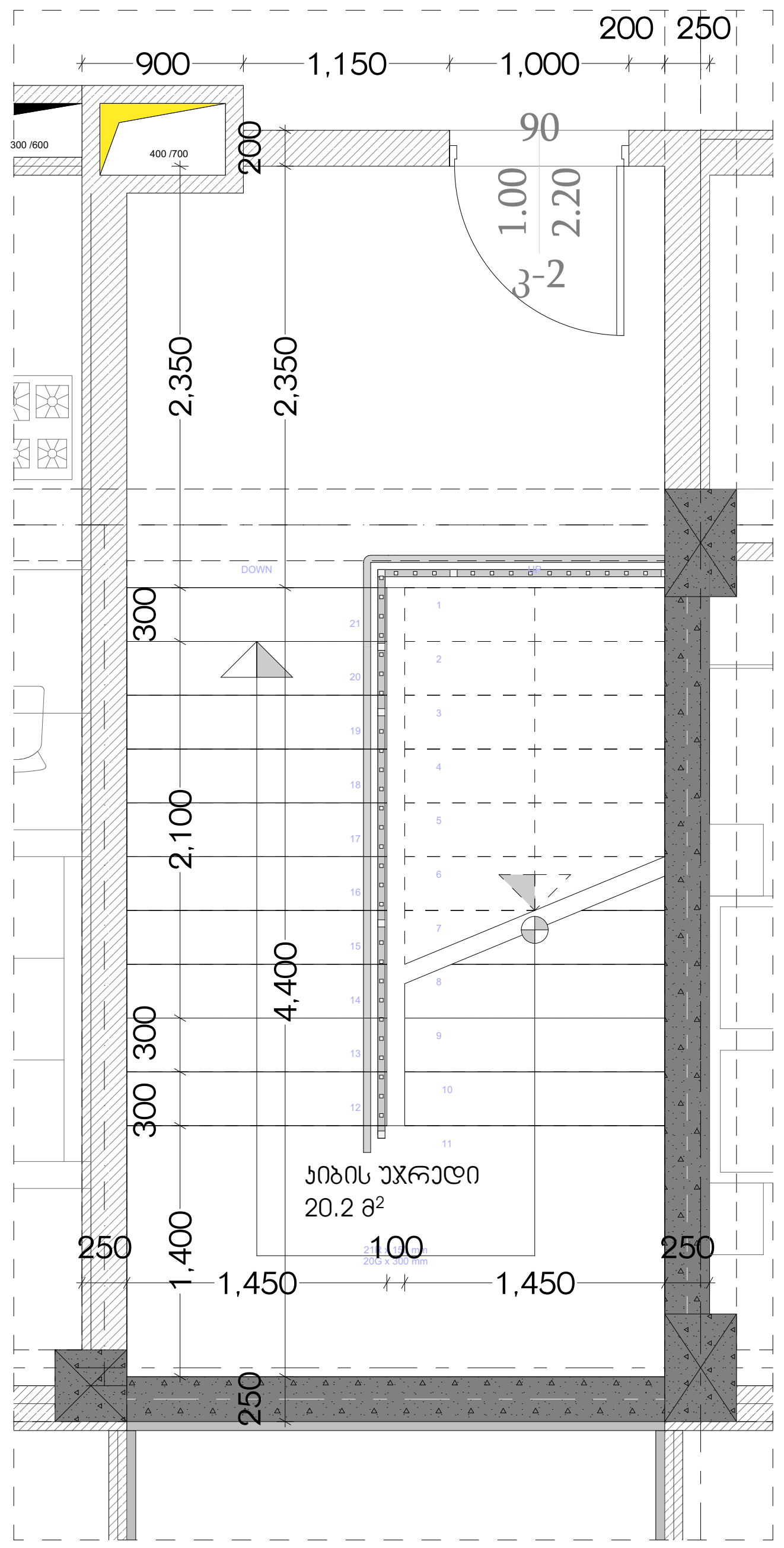

+12.70 / გეგმა

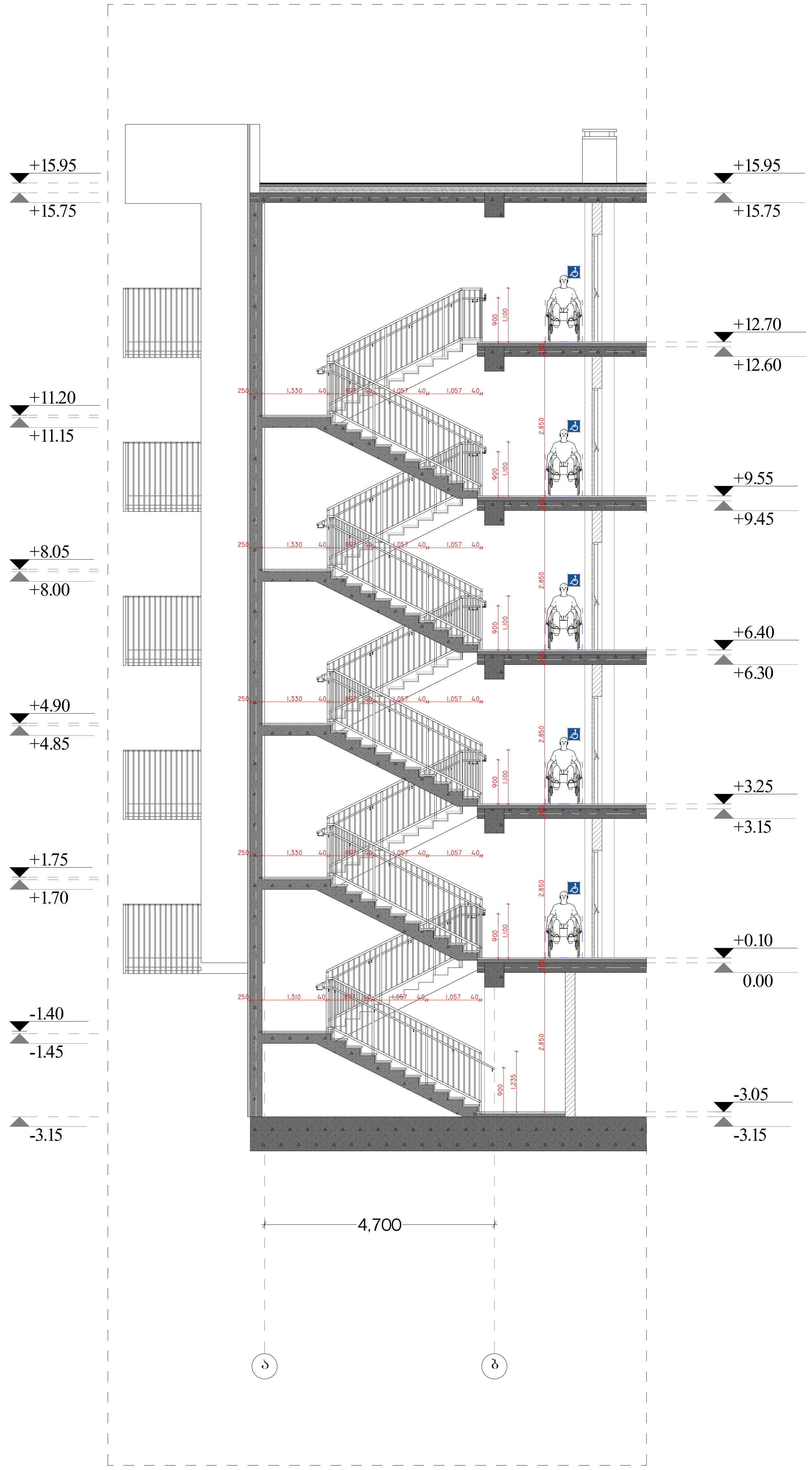

ჭრილი

მრავალბინიანი საცხოვრებელი სახლი "აღმაშენებლის ხეივანი"

ობიექტის მისამართი: ქ. თბილისი, დავით აღმაშენებლის ხეივანი, №217

დამკვეთი

შ.პ.ს. "ისთეით დეველოპმენტი"

საიდენტიფიკაციო კოდი: 405303023

სიტუაციური სქემა



ტექნიკური-ეკონომიკური მაჩვენებლები

*მიწის ნაკვეთის ფართობი (კვ.მ) – 12077 მ²
*საცხოვრებელი ფართობი (კვ.მ) –
*საზაფხულო ფართობი (კვ.მ) –
*კიბის უჯრედის და სადარბაზოს ფართობი (კვ.მ) –
*დამხმარე ფართობი (კვ.მ) –
*ავტოსადგომის ფართობი (კვ.მ) –
*ღია ავტოსადგომის ფართობი (კვ.მ) –
*კომერციულის ფართობი (კვ.მ) –

შენიშვნები:

* ნახაზი შესრულებულია სანტიმეტრებში
* ნახაზზე მოცემულია არქიტექტურული და კონსტრუქციული ნიშნულები
* არქიტექტურულ გეგმებზე დატანილია ხანძარსაწინააღმდეგო სისტემა

პირობითი აღნიშვნები

- საკადასტრო საზღვარი
- განაშენიანების რეგულირების ხაზი
- ჭრილის ხაზი
- ღერძის ხაზი
- +0.00 არქიტექტურული ნიშნული გეგმაზე

საპროექტო ორგანიზაცია

არქი პრომოუშენი

ქ.თბილისი, ნ.ჟიუშიძის ქუჩა №15
ტელ: 032 2602602

თანამდებობა	გვარი	ხელმოწერა
მთ.არქიტექტორი	ლ. მაღლაკელიძე	
არქიტექტორი	ს. ბარბაქაძე	
	რ. შენგელია	
დაამუშავა		
კონსტრუქტორი		
პროექტ. მენეჯერი		

ნახაზის სახელი

კიბე N2 ჭრილები

ფურცლის სახელი	ფურცელი
დეტალები (B ბლოკი)	.01.11.6
ფორმატი	**მასშტაბი**
A2	1:50, 1:100
თარიღი	**რევიზია №**

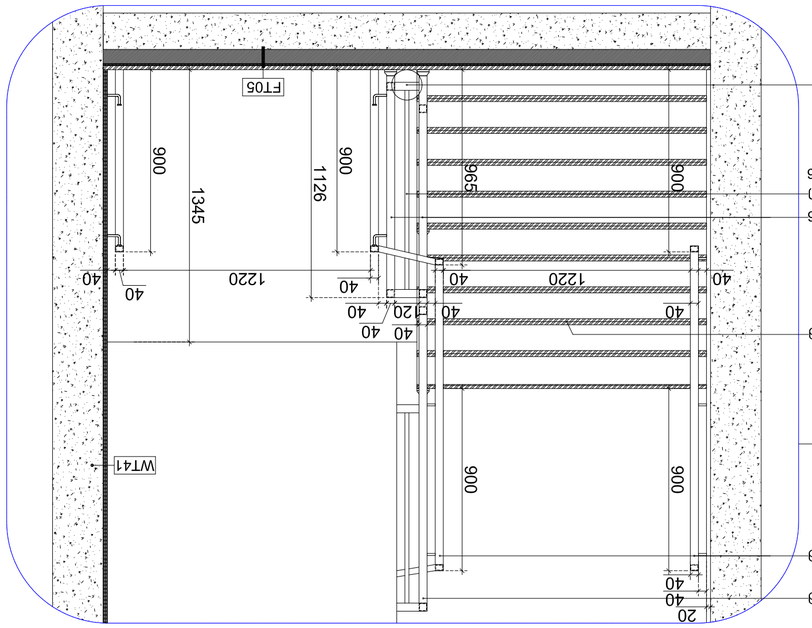

1 Зона отмостки 1:5

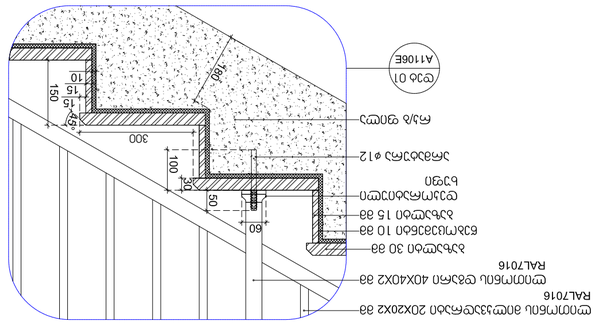

2 Зона отмостки 02 1:10

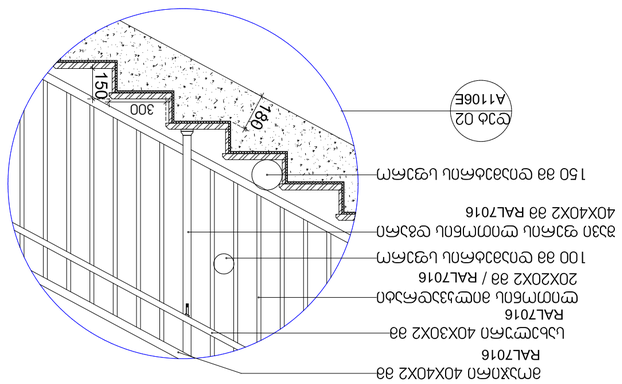

3 Зона отмостки 03 1:10

Изм. Кол.уч. Лист № док. Подп. Дата	
Разработал Гл.архитектор проекта Гл.инженер проекта Н.контр. ГИП	Многоэтажный жилой дом с подземной автостоянкой по ул. Ленина, 217 в г. Ростове-на-Дону
Стадия Лист Листов	Р 1
Р 1	ООО "Архитектурное бюро "Зодчий"
Масштаб 1:100	Генеральный план. Благоустройство территории. Схема планировочной организации земельного участка
Формат А2	
Копировал	

Согласовано

Инв. № подл. | Подпись и дата | Взам. инв. №

Согласовано

Согласовано

Согласовано

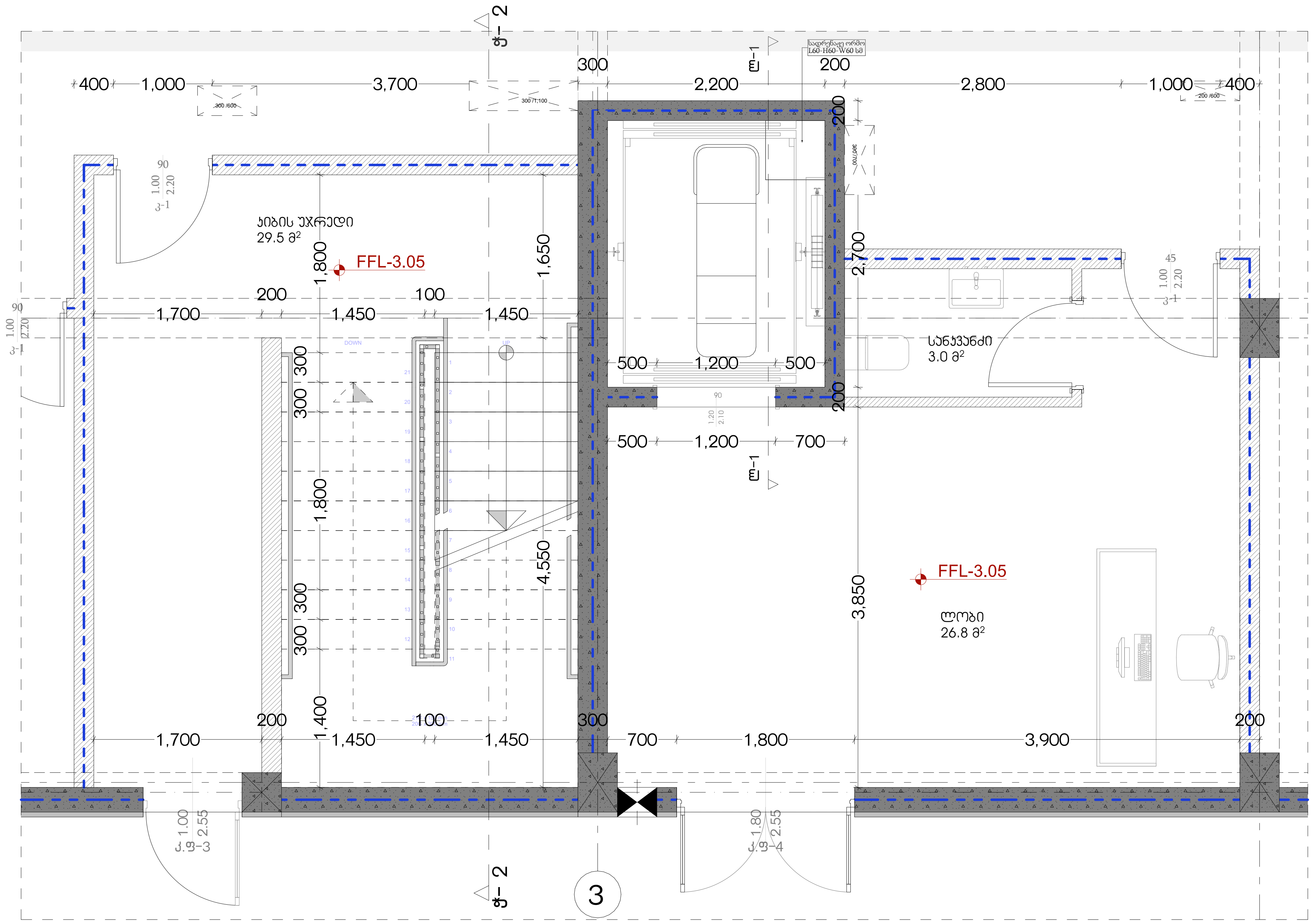

-1 სართული / ლიფტის გეგმა

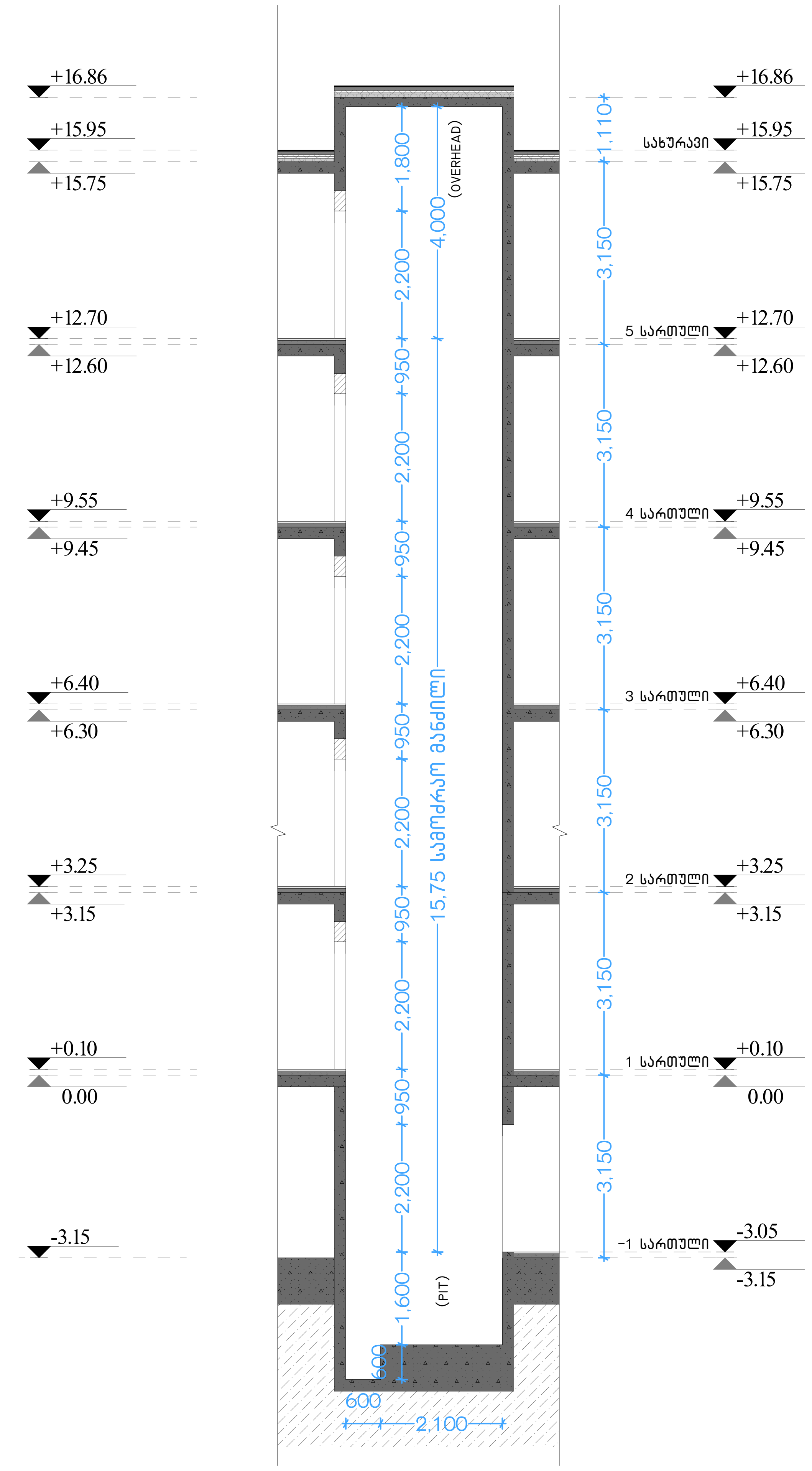

ლიფტის ჭრილი ლ-1

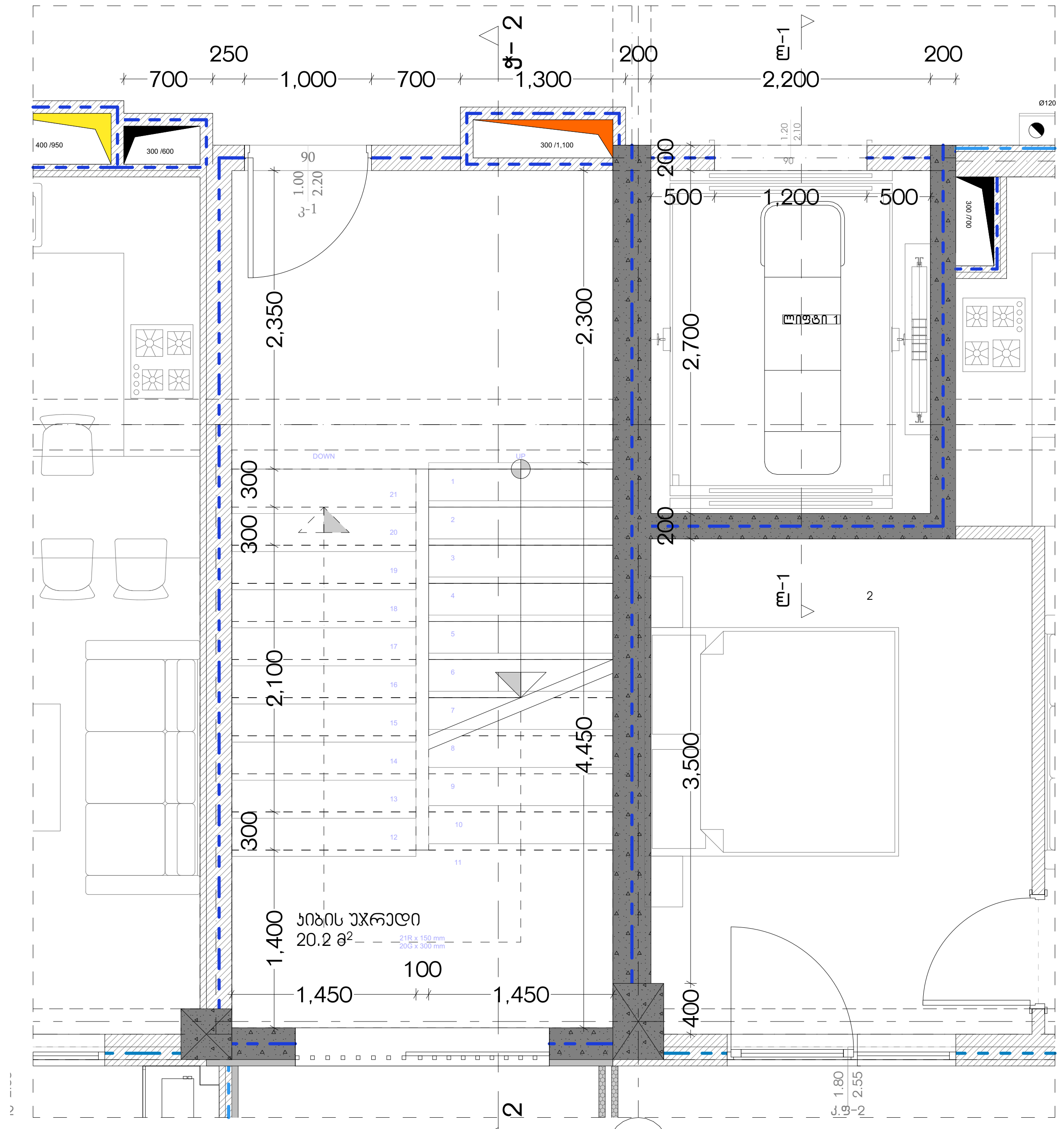

1;2;3;4;5 სართული / ლიფტის გეგმა

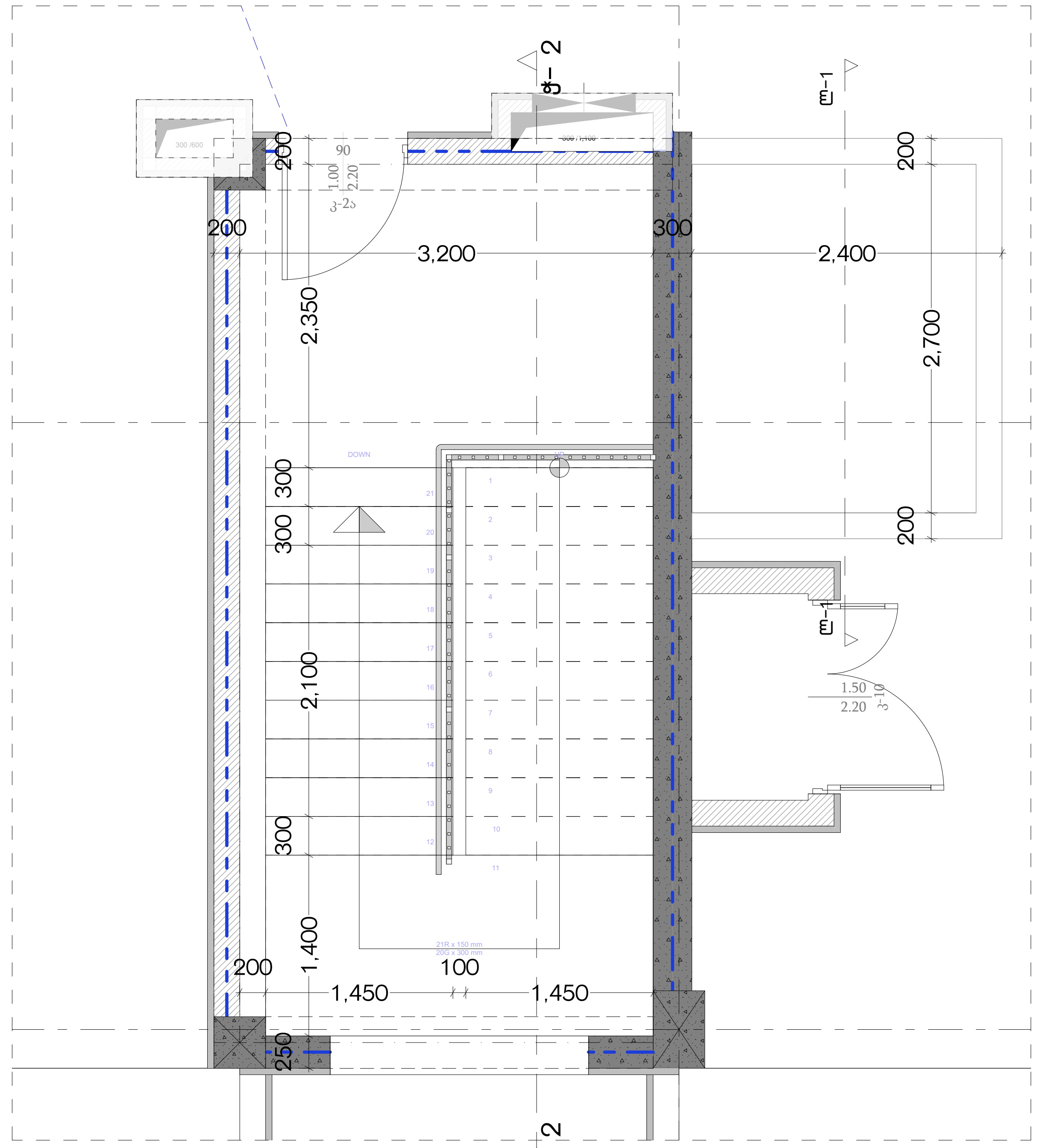

გადახურვის სართული / ლიფტის გეგმა

მრავალბინიანი საცხოვრებელი სახლი "ალმაშენებლის ხეივანი"

ობიექტის მისამართი: ქ. თბილისი, დავით აღმაშენებლის ხეივანი, №217

დამკვეთი

შ.პ.ს. "ისთეით დეველოპმენტი"

საიდენტიფიკაციო კოდი: 405303023

სიტუაციური სქემა

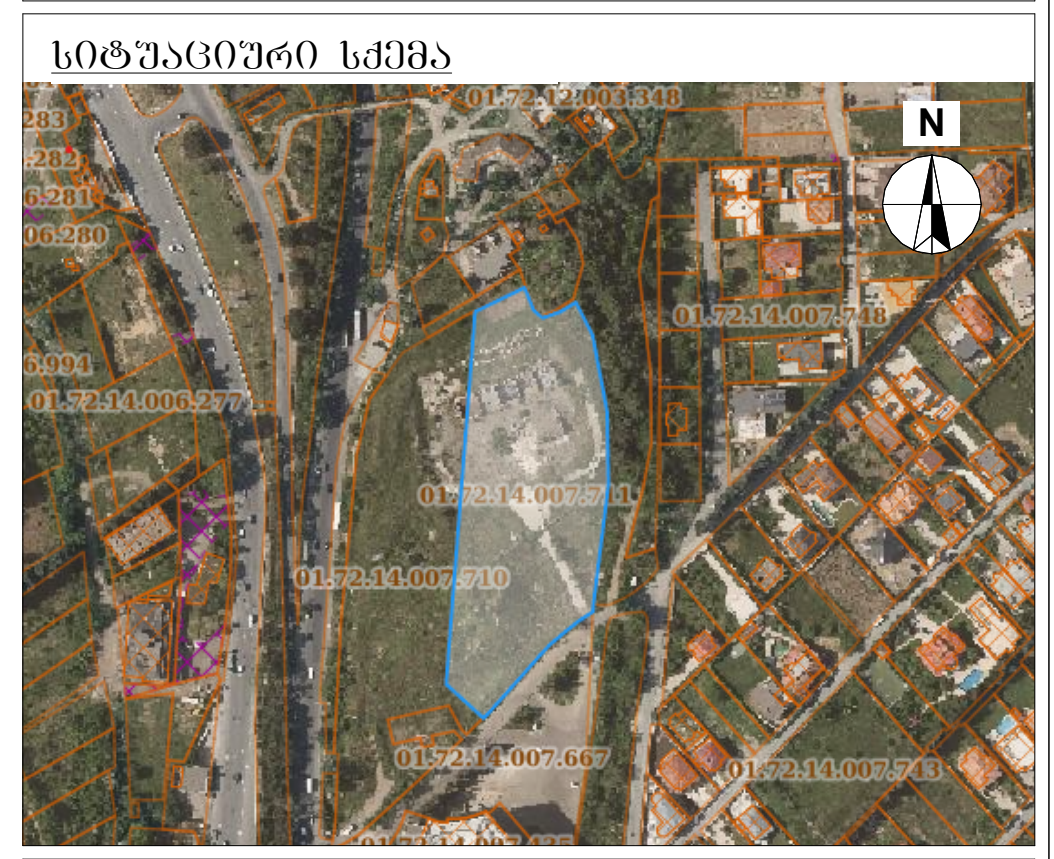

ტექნიკურ-ეკონომიკური მაჩვენებლები

*მიწის ნაკვეთის ფართობი (კვ.მ) – 12077 მ²
*საცხოვრებელი ფართობი (კვ.მ) –
*საზაფხულო ფართობი (კვ.მ) –
*კიბის უჯრედის და სადარბაზოს ფართობი (კვ.მ) –
*დამხმარე ფართობი (კვ.მ) –
*ავტოსადგომის ფართობი (კვ.მ) –
*ღია ავტოსადგომის ფართობი (კვ.მ) –
*კომერციულის ფართობი (კვ.მ) –

შენიშვნები:

* ნახაზი შესრულებულია სანტიმეტრებში
* ნახაზზე მოცემულია არქიტექტურული და კონსტრუქციული ნიშნულები
* არქიტექტურულ გეგმებზე დატანილია ხანძარსაწინააღმდეგო სისტემა

პირობითი აღნიშვნები

- საკადასტრო საზღვარი
- განაშენიანების რეგულირების ხაზი
- ჭრილის ხაზი
- ღერძის ხაზი
- +0.00 არქიტექტურული ნიშნული გეგმაზე

საპროექტო ორგანიზაცია

არქი პრომოუშენი

ქ.თბილისი, ნ.ყიფშიძის ქუჩა №15
ტელ: 032 2602602

თანამდებობა	გვარი	ხელმოწერა
მთ.არქიტექტორი	ლ. მაღლაკელიძე	
არქიტექტორი	ს. ბარბაქაძე	
	რ. შენგელია	
დაამუშავა		
კონსტრუქტორი		
პროექტ. მენეჯერი		

ნახაზის სახელი

ლიფტის სპეციფიკაცია (B ბლოკი)

ფურცლის სახელი	ფურცელი
დეტალები (B ბლოკი)	.01.11.8
ფორმატი	მასშტაბი
A2	1:100, 1:50
თარიღი	რევიზია №

ნიშანი განთავსდება
გზა-კიბის სადგრენებში კარის მოპირკეთდ



ნიშანი განთავსდება
გზა-კიბის სადგრენებში კარის მოპირკეთდ

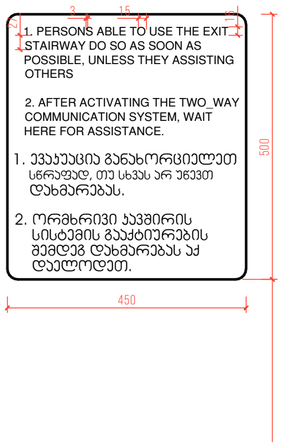

ნიშანი განთავსდება
გარე მისაწვდომ ავტომაგრომთან

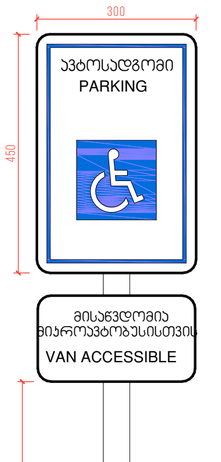

ნიშანი განთავსდება
შიდა მისაწვდომ ავტომაგრომთან

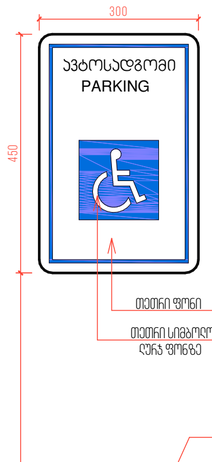

ავტოსადგომზე ნიშნი
განთავსების აღგილ

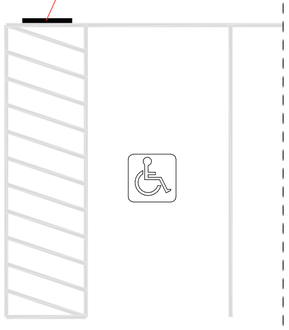

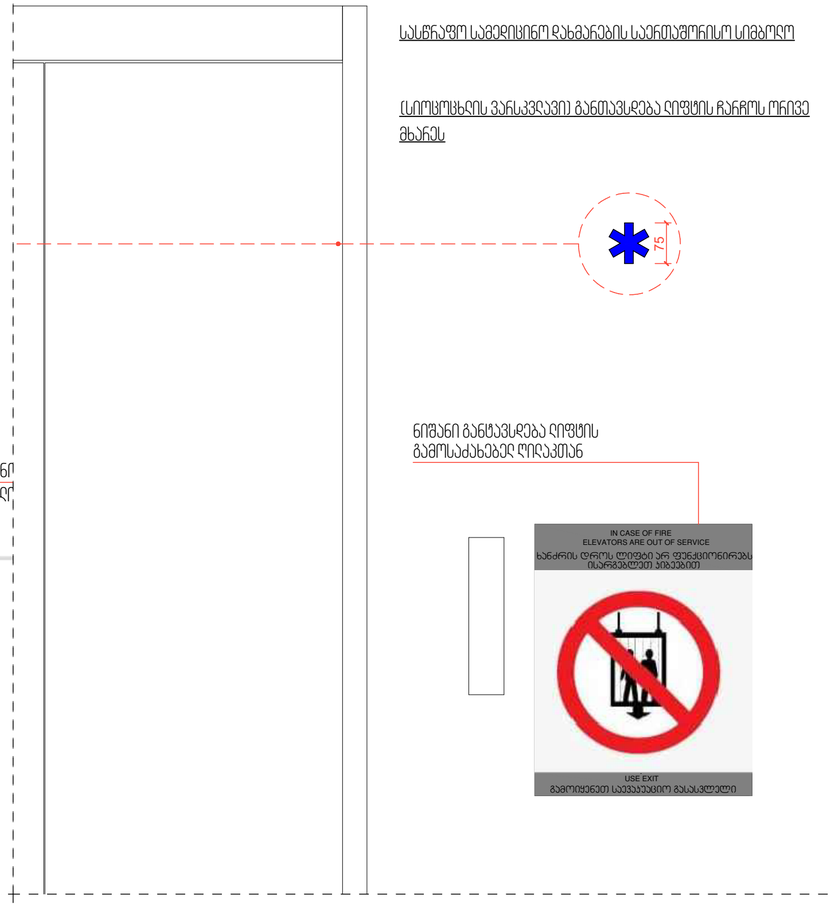

სასწრაფო სამედიცინო დახმარების საევაკუაციო სიმბოლო

ცისიცოცხლის ვარსკვლავი) განთავსდება ღიფტის ჩარჩოს ორივე მხარეს

ნიშანი განკუთვნილია ღიფტის
გამოსაძახებელ ღილაკთან

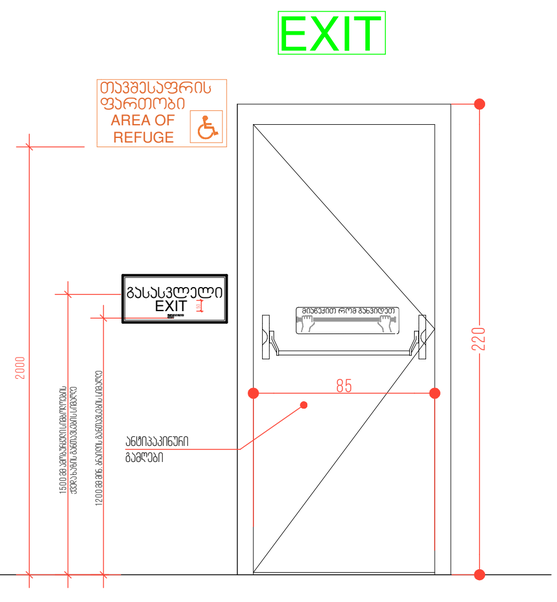

გასასვლელის კარი

გზა-კიბიდან/სადარბაზოდან გასასვლელი

წესებით გათვალისწინებული კარის ფრთის გაბარიტები

205X82 სმ.
კარის ზომა ქვემთავი 1008.1.1-ით
განსაზღვრულზე ნაკლები არ უნდა იყოს

ცეცხლგამძლე კარი გაკეთდეს
"წესების "716;1008;1015
თავების მიხედვით, და ასევე
სპეციფიკაცია გაიარეთ მწარმოებელთან

გასასვლელის განათებული ნიშანი

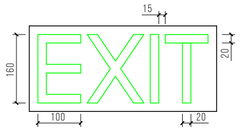

განათებული ნიშანი
თავშესაფრის ფართობთან მიმგავსე
კარით

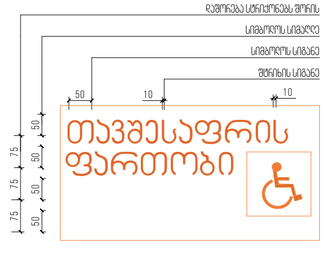

ნიშანი ამობეჭდულ სიმბოლოებით
და ბრაილით გზა-კიბის შესასვლელთან
და გარეთ გამავალ ყველა კართან

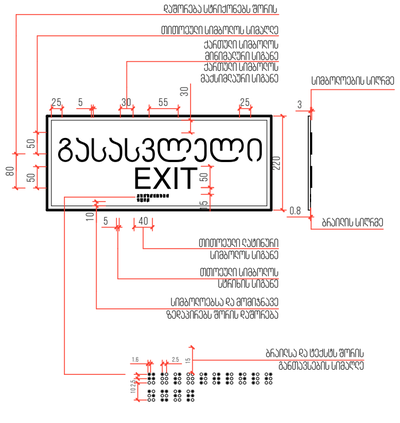

მრავალბინიანი საცხოვრებელი სახლი "ალვაშენებლის ხეივანი"

ობიექტის მისამართი: ქ. თბილისი, ალვით აღმაშენებლის ხეივანი, N217

დაკვეთი

შ.პ.ს. "ისთეით დეველოპმენტი"

საიდენტიფიკაციო კოდი: 405303023

სიტუაციური სქემა



ტექნიკური-ეკონომიკური მახასიათებლები

*მიწის ნაკვეთის ფართობი (ქვ.მ) – 12077 მ²
*სასხოვრებელი ფართობი (ქვ.მ) –
*საზაფხულო ფართობი (ქვ.მ) –
*ქიგის უზრედის და სადარბაზოს ფართობი (ქვ.მ) –
*დამხმარე ფართობი (ქვ.მ) –
*ავტოსადგომის ფართობი (ქვ.მ) –
*ღია ავტოსადგომის ფართობი (ქვ.მ) –
*ქომერციულის ფართობი (ქვ.მ) –

შენიშვნები:

* ნახაზი შესრულებულია სანტიმეტრებში

* ნახაზზე მოცემულია არქიტექტურული და კონსტრუქციული ნიშნულები

* არქიტექტურულ გეგმებზე დატანილია ხანძარსაწინააღმდეგო სისტემა

პირობითი აღნიშნები

საპროექტო საზღვარი

განაშენიანების რეგულირების ხაზი

ბრილის ხაზი

ღერძის ხაზი

±0.00 არქიტექტურული ნიშნული გეგმაზე

საპროექტო ორგანიზაცია

არქი პრომოუშენი

ქ.თბილისი, ნ.ლორთქიფანიძის ქუჩა №15
ტელ: 032 2602602

თანამდებობა	გვარი	ხელმოწერა
მთ.არქიტექტორი	ლ. ბალანაძილი	
არქიტექტორი	ს. ბარბაქაძე	
	ო. შენგელია	
დაკეთებია		
კონსტრუქტორი		
პროექტ. მენეჯერი		

ნახაზის სახელი

საევაკუაციო ნიშნები

შეფარცლის სახელი	შეფარცელი
დეტალები (B ბლოკი)	.01.11.9
შეორმატი	მასშტაბი
A2	1:200
თარიღი	რევიზია №