ქ. თბილისი, ქიზიყის ქუჩა №19, ს/კ 01.19.22.003.008
სასაწყობე შენობის პროექტის

კონსტრუქციული ნაწილი

თბილისი 2025 წელი

№	დასახელება	ფურც. №
1	ნახაზების სია; განმარტებითი ბარათი	კ-1
2	ღერძების დაკვალვა	კ-1-1
3	საძირკვლების განლაგება	კ-2
4	შენობის განივი ჭრილი ა-ა	კ-3
5	საძირკველი ს-1	კ-4
6	საძირკველი ს-2	კ-4-1
7	საძირკვლის კოჭის კვეთი	კ-5
8	ანკერი ა-1	კ-6
9	რკინაბეტონის კოლონების განლაგება	კ-7
10	კოლონა კ-1	კ-8
11	კოლონის ფახვერკის კონსტრუქცია	კ-9
12	ლითონის კოლონა ლკ-1	კ-9-1
13	ვერტიკალური ჯვარედინი კავშირების განლაგება	კ-10
14	კოლონის ვერტიკალური კავშირები ჯკ-1	კ-11
15	ვერტიკალური კავშირების ჩამაგრების კვანძი რკ/ბ კოლონასთან	კ-12
16	კოლონის ვერტიკალური კავშირები ჯკ-2	კ-12-1
17	ლითონის რიგელების განლაგება	კ-13
18	ლითონის რიგელების შეერთების კვანძი 1	კ-14
19	ლითონის რიგელების შეერთების კვანძი 2	კ-14-1
20	ლითონის ფერმების განლაგება	კ-15
21	ფერმა ფ-1	კ-16
22	დეტალი 1	კ-17
23	სახურავის გრძივების კონსტრუქცია	კ-18
24	შენობის გეგმა და ჭრილი	კ-19
25	შენობის გეგმა და ჭრილი	კ-20

განმარტებითი ბარათი

წინამდებარე პროექტის კონსტრუქციული ნაწილი დამუშავებულია არქიტექტურულ-გეგმარებითი გადაწყვეტისა და საინჟინრო-გეოლოგიური გამოკვლევის საფუძველზე.

სეისმური დარაიონების რუკის მიხედვით, სამშენებლო მოედანი განეკუთვნება 8 ბალიან სეისმოაქტივობის ზონას MSK64 შკალის მიხედვით A=0.17.

ანგარიში შესრულებულია კომპლექსური პროგრამა Lira Sapr 2017-ის გამოყენებით პნ 01.01-09 “სეისმომედეგი მშენებლობა” მოთხოვნათა საფუძველზე.

კონსტრუქციული ელემენტები

საძირკვლები – წერტილოვანი; მონოლითური რკინაბეტონის დიამეტრით ზომით 120X120 სმ; სიმაღლე 1 მ. ბეტონი კლასით B25; არმატურა B500B და A240.

საძირკვლის კოჭი – მონოლითური რკინაბეტონი კვეთით 40X50 სმ; ბეტონი კლასით B25; არმატურა B500B და A240.

კოლონები – მონოლითური რკინაბეტონი კვეთით 50X50 სმ. ბეტონი კლასით B25; არმატურა B500B და A240. და ლითონის ორტესებრი კვეთით 36X20 სმ

რიგელები – ლითონის IPE200.

ფერმები – ლითონის მილკვადრატები 150X150X5 და 100X100X4 მმ; და ლითონის ორტესებრი IPE300.

სახურავი და კედლები – სენდვიჩ-პანელი;

ქ. თბილისი, ქიზიყის ქუჩა №19, ს/კ 01.19.22.003.008 სასაწყობე შენობის პროექტის კონსტრუქციული ნაწილი				სტადია	ფურც.	რაოდ
					კ-(1)	
დირექტორი	რ. სილაგაძე				შ.პ.ს. "დიდგორი-2011"	
პრ. ავტორი	თ. ფიფია					
პრ. მთ. ინჟინ.	რ. სილაგაძე		ნახაზების სია; განმარტებითი ბარათი	მასშტაბი		

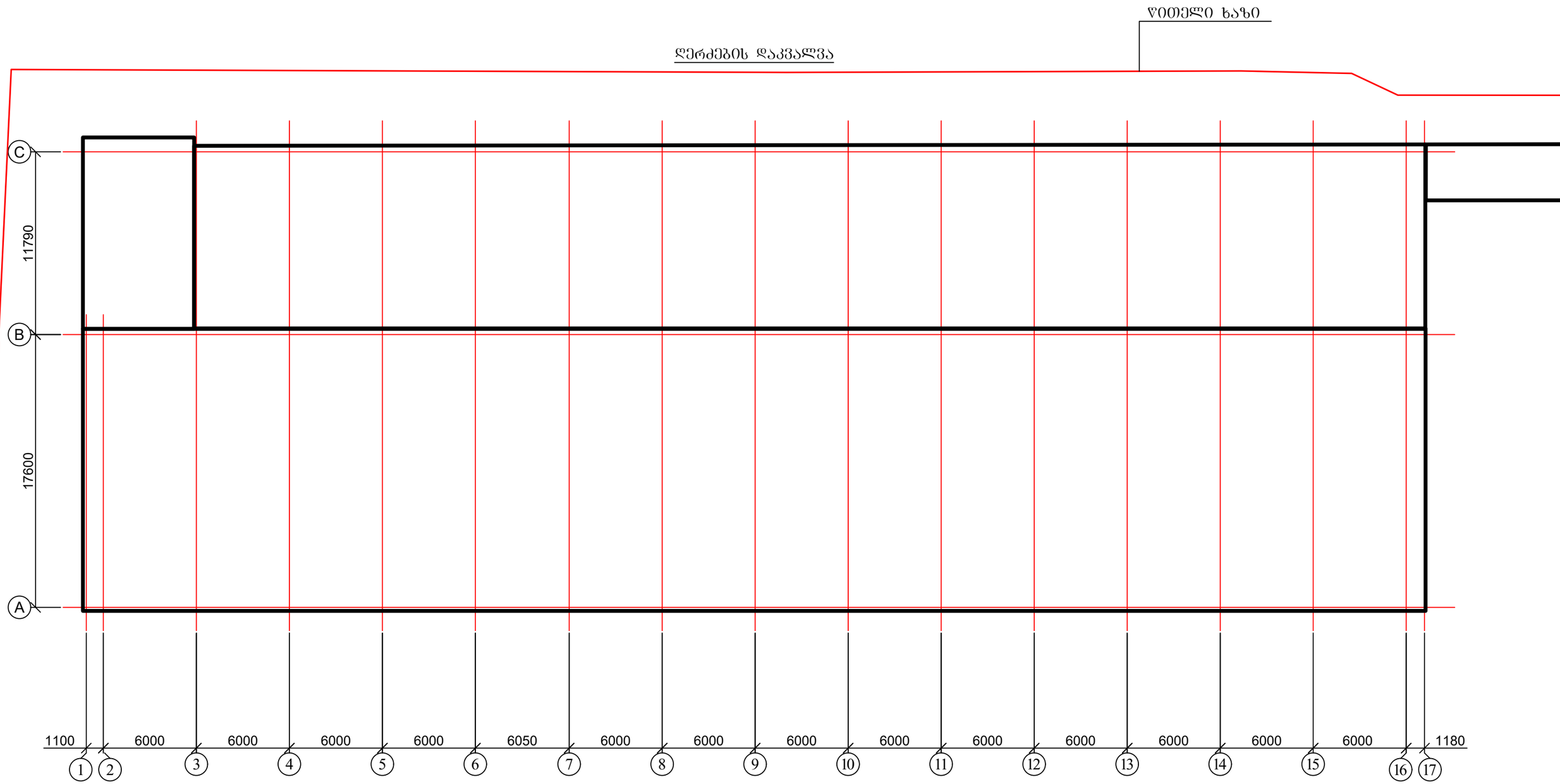

ქ. თბილისი, ქიზიყის ქუჩა №19, ს/კ 01.19.22.003.008 სასაწყობე შენობის პროექტის კონსტრუქციული ნაწილი				სტადია	ფურც.	რაოდ
					კ-(1-1)	
დირექტორი	რ. სილაგაძე				შ.პ.ს. "დიდგორი-2011"	
პრ. ავტორი	თ. ფიფია					
პრ. მთ. ინჟინ.	რ. სილაგაძე		ღერძების დაკვალვა	მასშტაბი		

საძირკვლების განლაგება

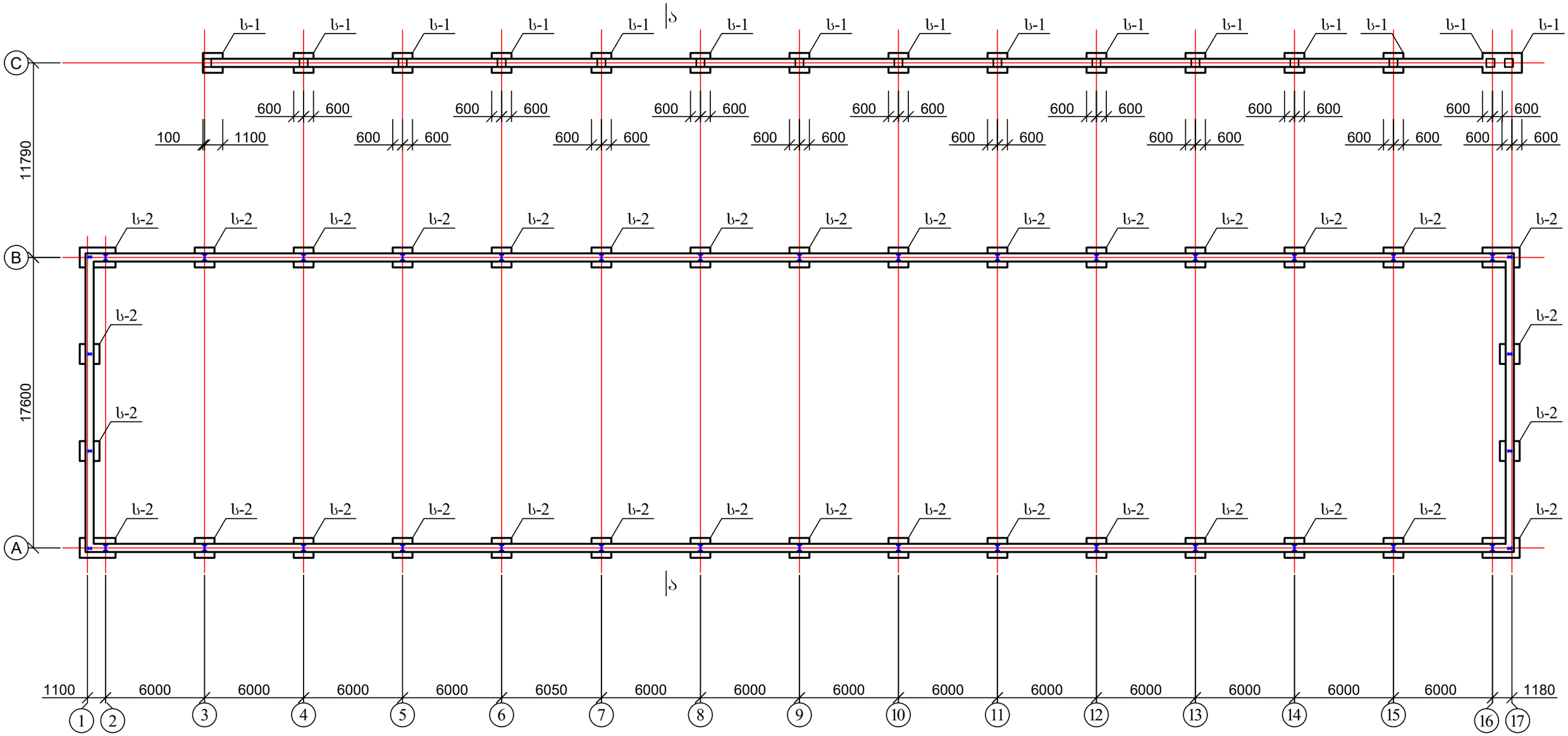

1. ჭრილი ა-ა იხ. ფურცელი კ-3;
2. საძირკველი ს-1 იხ. ფურცელი კ-4;
3. რანდკოჭის კვეთი იხ. ფურცელი კ-5.

ქ. თბილისი, ქიზიყის ქუჩა №19, ს/კ 01.19.22.003.008 სასაწყობე შენობის პროექტის კონსტრუქციული ნაწილი				სტადია	ფურც.	რაოდ
					კ-(2)	
დირექტორი	რ. სილაგაძე				შ.პ.ს. "დიდგორი-2011"	
პრ. ავტორი	თ. ფიფია					
პრ. მთ. ინჟინ.	რ. სილაგაძე		საძირკვლების განლაგება	მასშტაბი		

შენობის ჭრილი ა-ა

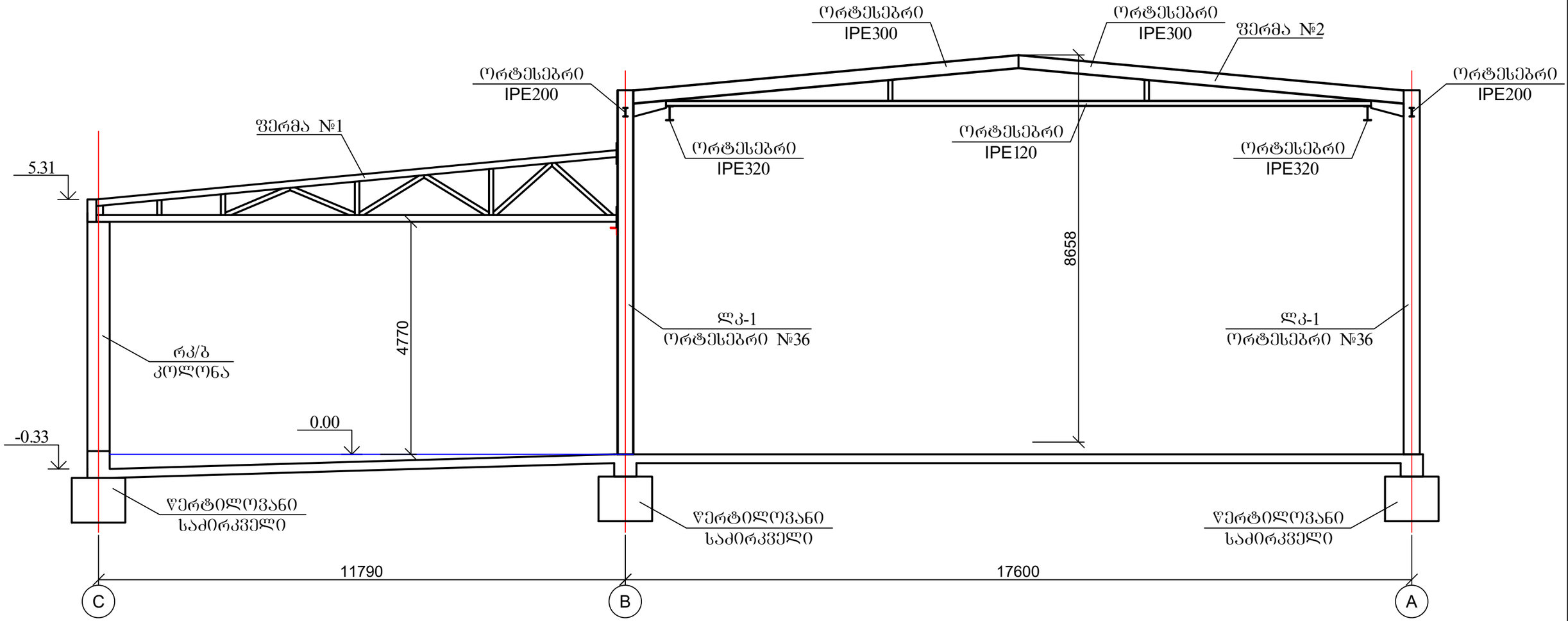

ქ. თბილისი, ქიზიყის ქუჩა №19, ს/კ 01.19.22.003.008 სასაწყობე შენობის პროექტის კონსტრუქციული ნაწილი				სტადია	ფურც.	რაოდ
					კ-(3)	
დირექტორი	რ. სილაგაძე				შ.პ.ს. "დიდგორი-2011"	
პრ. ავტორი	თ. ფიფია					
პრ. მთ. ინჟინ.	რ. სილაგაძე		შენობის ჭრილი ა-ა	მასშტაბი		

საძირკველი ს-1

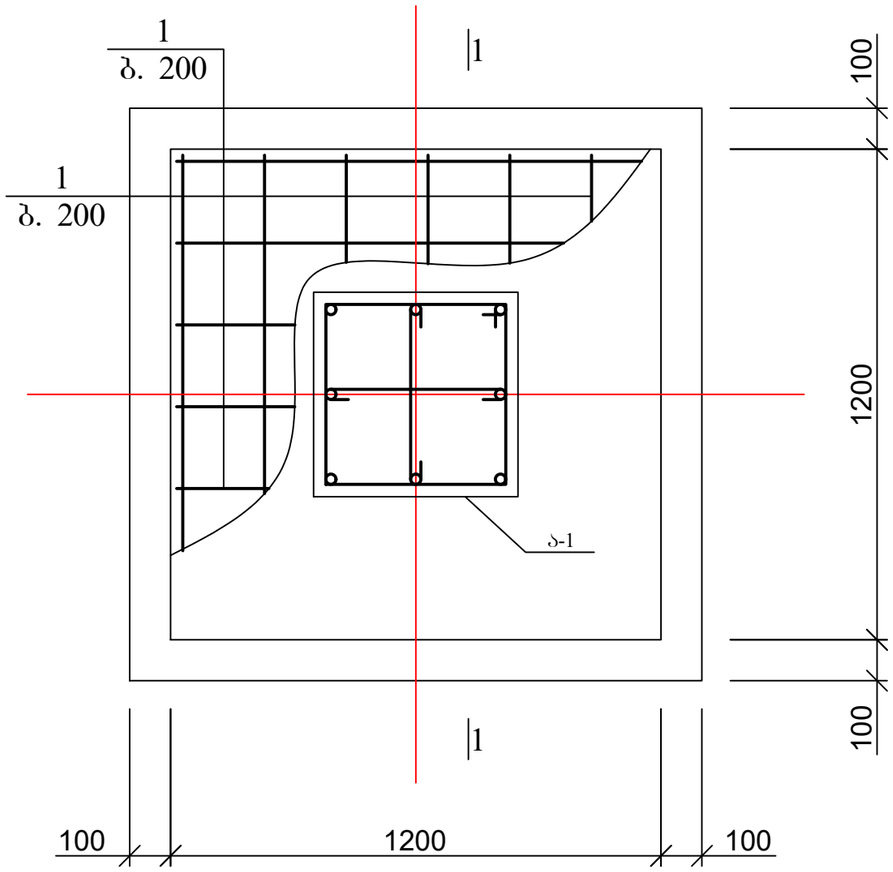

საძირკველი ს-1; კვეთი 1-1

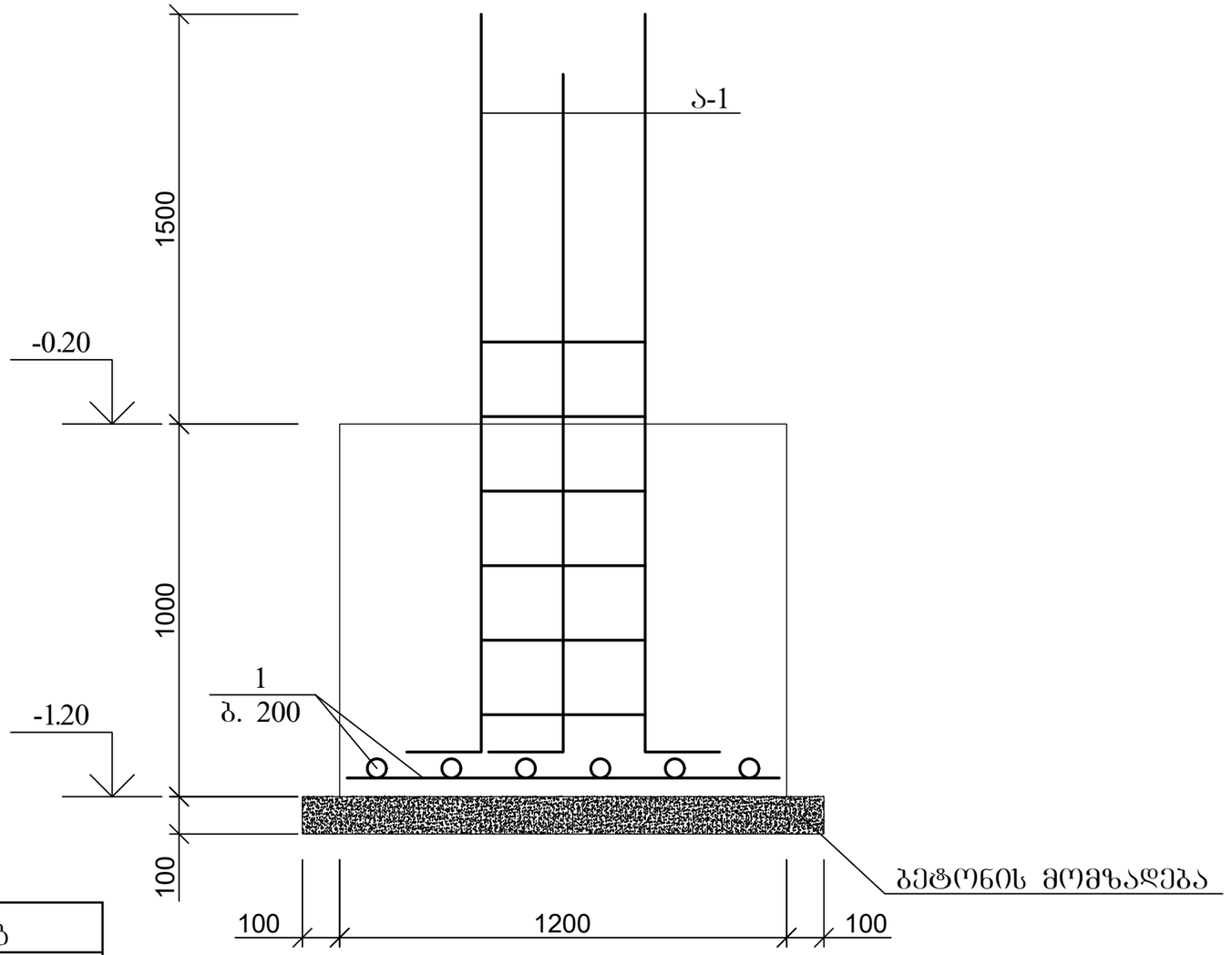

პოზ	დასახელება	რაოდ	წონა კგ	
			ერთ	სულ
	საძირკველი ს-1	15		
1	12 B500B L=1150	12	1.035	12.42
	ბეტონი B25			1.44 მ^3
	ბეტონის მომზადება B15			0.144 მ^3

ქ. თბილისი, ქიზიყის ქუჩა №19, ს/კ 01.19.22.003.008 სასაწყობე შენობის პროექტის კონსტრუქციული ნაწილი				სტადია	ფურც.	რაოდ
					კ-(4)	
დირექტორი	რ. სილაგაძე				შ.პ.ს. "დიდგორი-2011"	
პრ. ავტორი	თ. ფიფია					
პრ. მთ. ინჟინ.	რ. სილაგაძე		საძირკველი ს-1	მასშტაბი		

საძირკველი ს-2

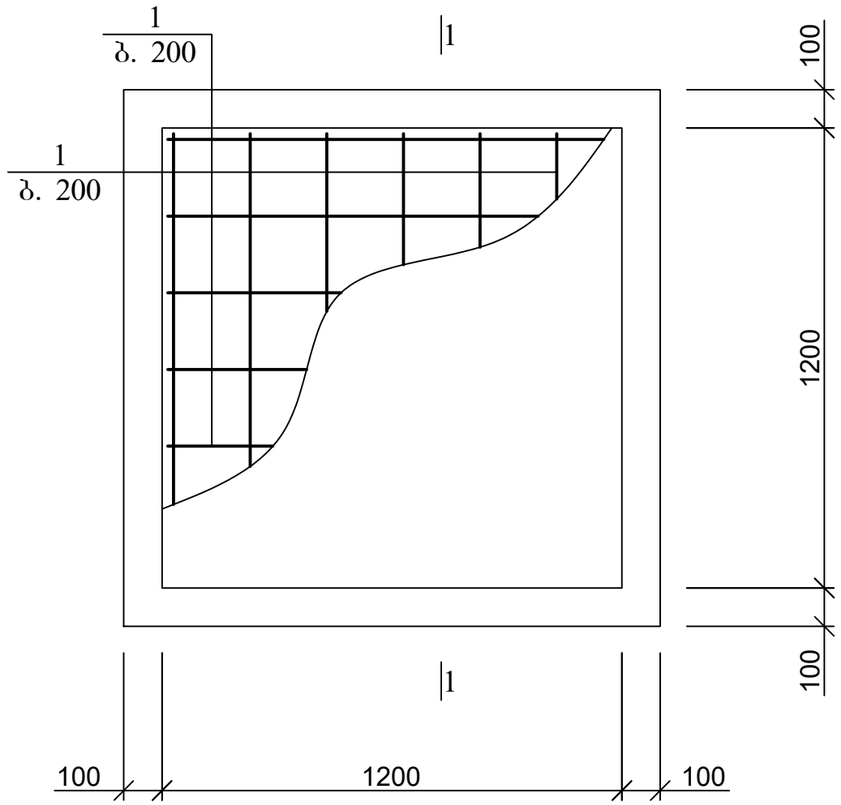

საძირკველი ს-2; კვეთი 1-1

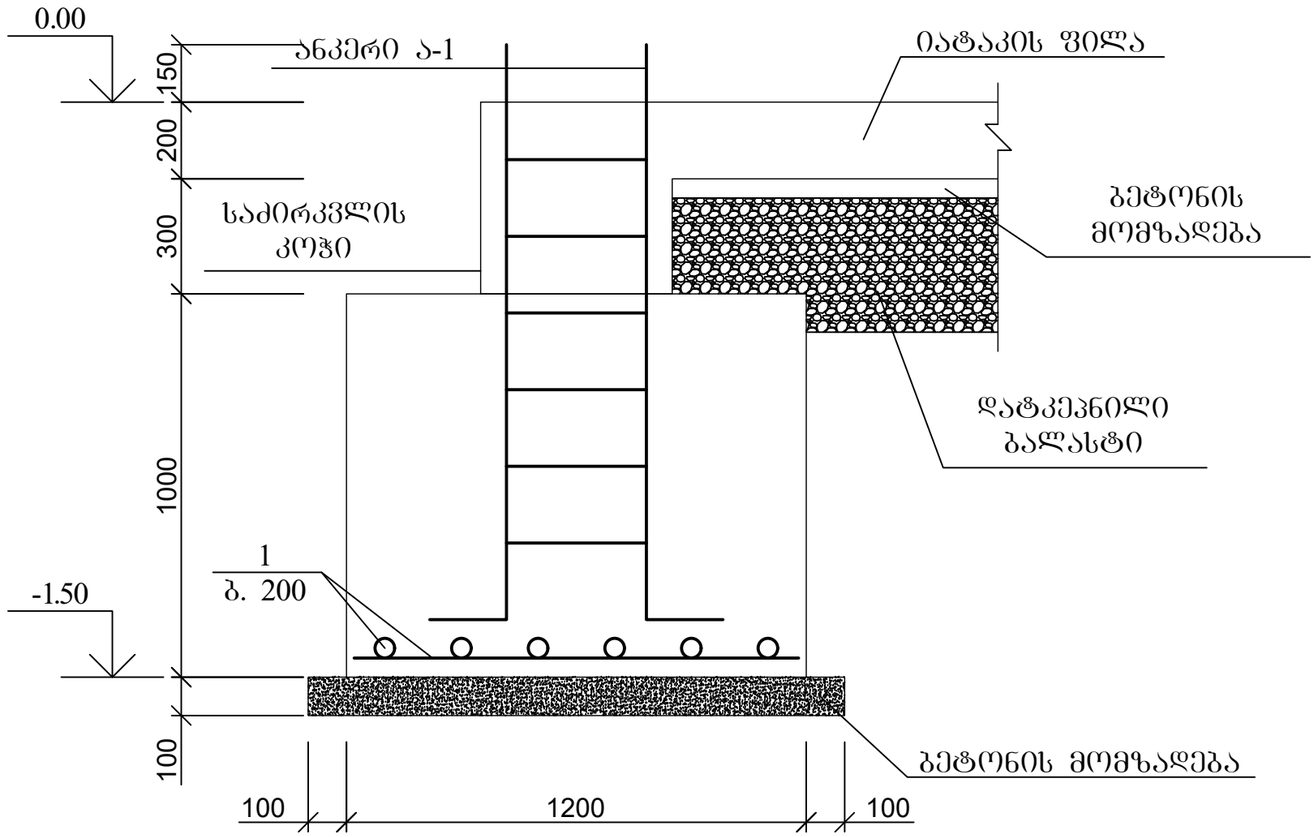

პოზ	დასახელება	რაოდ	წონა კგ	
			ერთ	სულ
	საძირკველი ს-2	34		
1	12 B500B L=1150	12	1.035	12.42
	ბეტონი B25			1.44 მ^3
	ბეტონის მომზადება B15			0.144 მ^3

ქ. თბილისი, ქიზიყის ქუჩა №19, ს/კ 01.19.22.003.008 სასაწყობე შენობის პროექტის კონსტრუქციული ნაწილი				სტადია	ფურც.	რაოდ
					კ-(4-1)	
დირექტორი	რ. სილაგაძე				შ.პ.ს. "დიდგორი-2011"	
პრ. ავტორი	თ. ფიფია					
პრ. მთ. ინჟინ.	რ. სილაგაძე		საძირკველი ს-2	მასშტაბი		

საძირკვლის კოჭის კვეთი 1-1

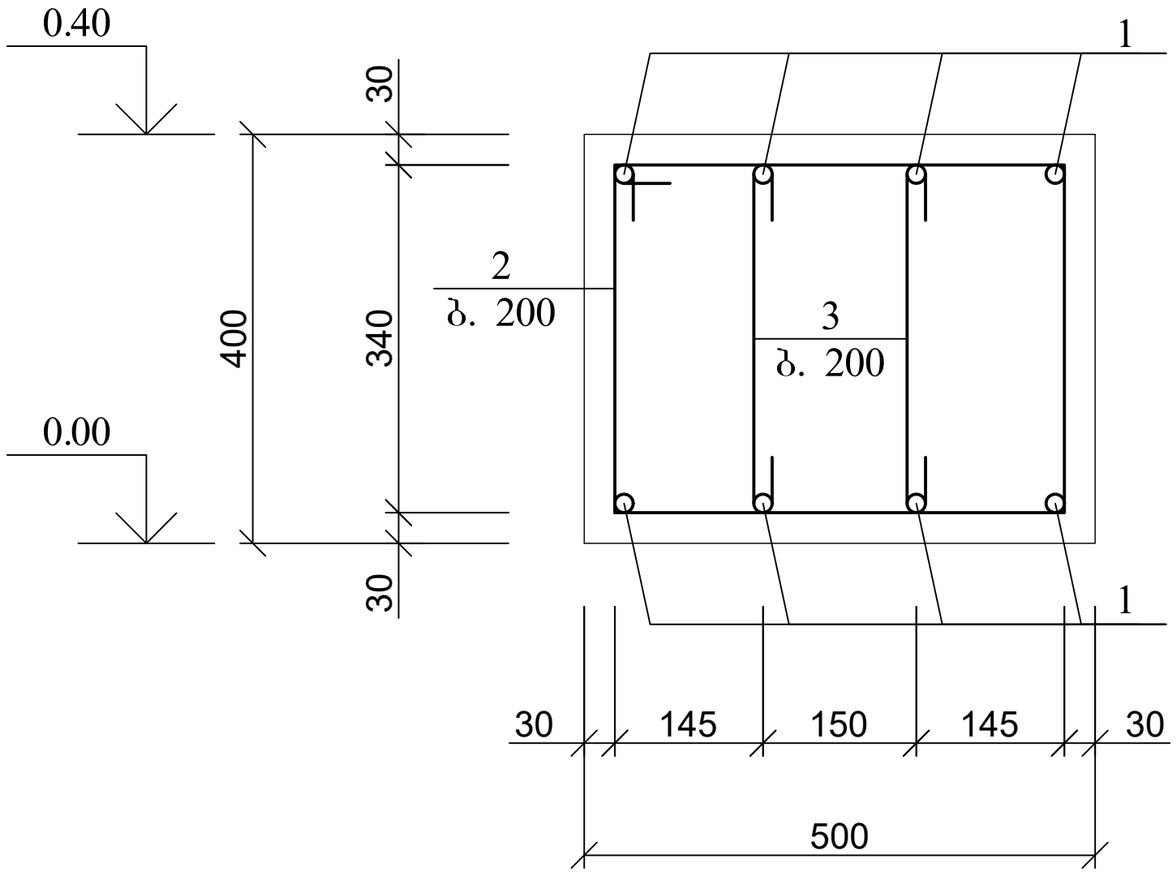

პოზ. 2

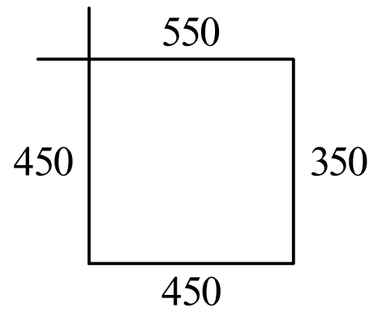

პოზ. 3

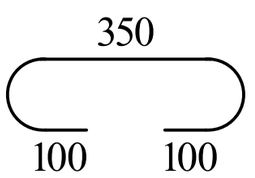

პოზ	დასახელება	რაოდ	წონა კგ	
			ერთ	სულ
	საძირკვლის კოჭები			
1	20 B500B ΣL=700 გ.მ	-	2.5	1750
2	8 A240 L=1800	400	0.72	288
3	8 A240 L=550	800	0.22	176
	ბეტონი B25			16 მ^3

ქ. თბილისი, ქიზიყის ქუჩა №19, ს/კ 01.19.22.003.008 სასაწყობე შენობის პროექტის კონსტრუქციული ნაწილი				სტადია	ფურც.	რაოდ
					კ-(5)	
დირექტორი	რ. სილაგაძე				შ.პ.ს. "დიდგორი-2011"	
პრ. ავტორი	თ. ფიფია					
პრ. მთ. ინჟინ.	რ. სილაგაძე		საძირკვლის კოჭის კვეთი 1-1	მასშტაბი		

ანკერი ა-1

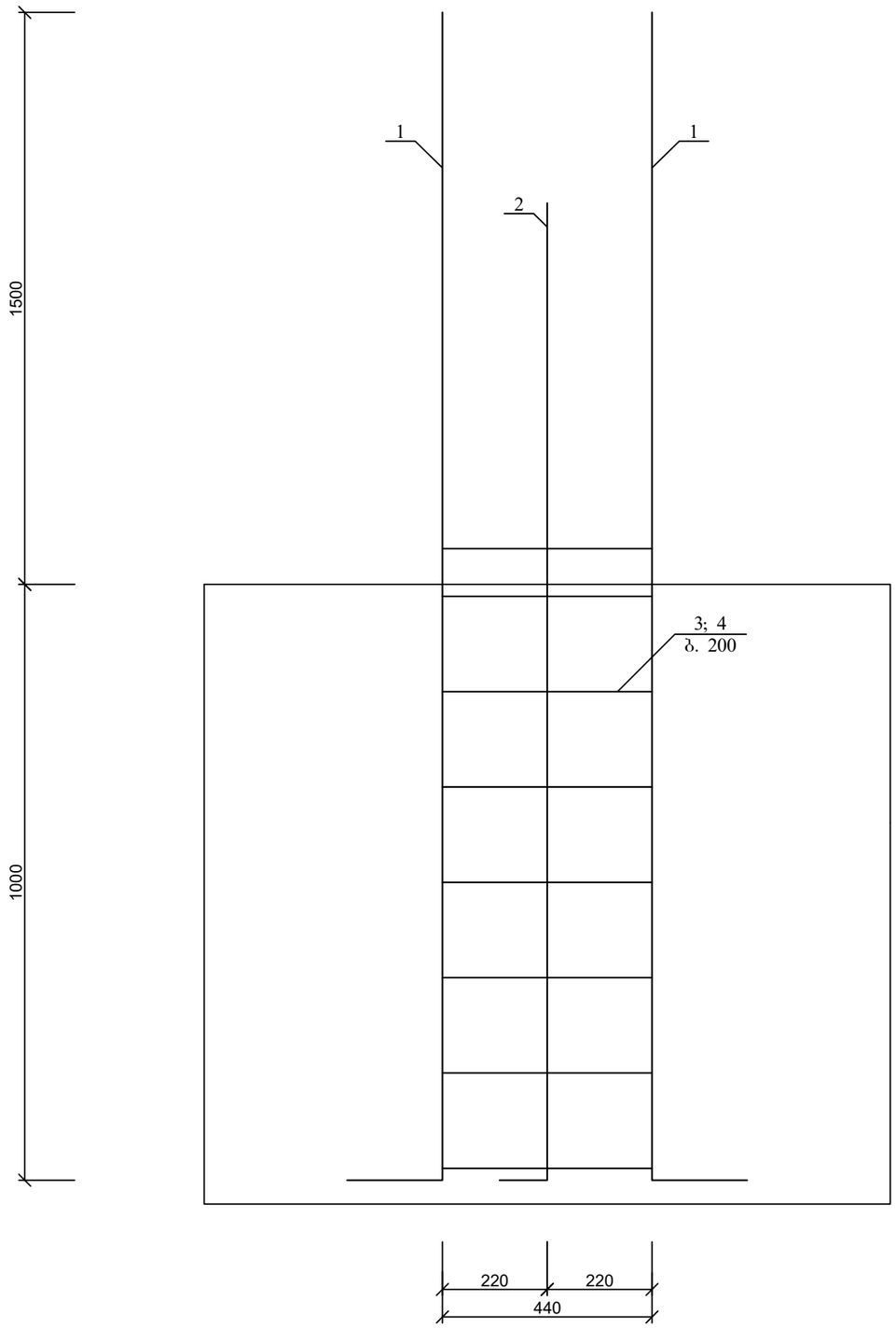

ანკერი ა-1; კვეთი 1-1

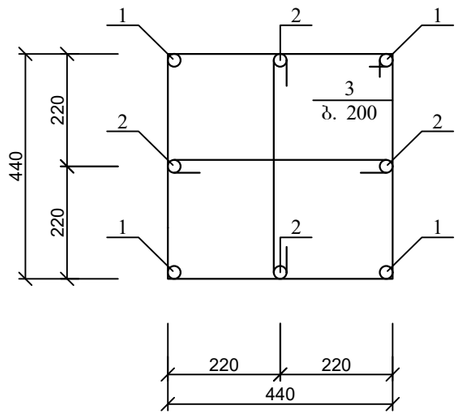

პოზ. 3

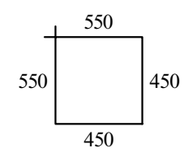

პოზ. 1

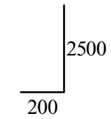

პოზ. 2

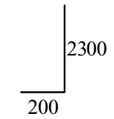

პოზ. 4

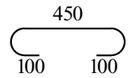

პოზ	დასახელება	რაოდ	წონა კგ	
			ერთ	სულ
	ანკერი ა-1	15		
1	25 B500B L=2700	4	10.395	41.58
2	25 B500B L=2500	4	9.625	38.5
3	8 A240 L=2000	7	0.8	5.6
4	8 A240 L=650	7	0.26	1.82

ქ. თბილისი, ქიზიყის ქუჩა №19, ს/კ 01.19.22.003.008 სასაწყობე შენობის პროექტის კონსტრუქციული ნაწილი				სტადია	ფურც.	რაოდ
					კ-(6)	
დირექტორი	რ. სილაგაძე				შ.პ.ს. "დიდგორი-2011"	
პრ. ავტორი	თ. ფიფია					
პრ. მთ. ინჟინ.	რ. სილაგაძე		ანკერი ა-1	მასშტაბი		

რკინაბეტონის კოლონების განლაგება

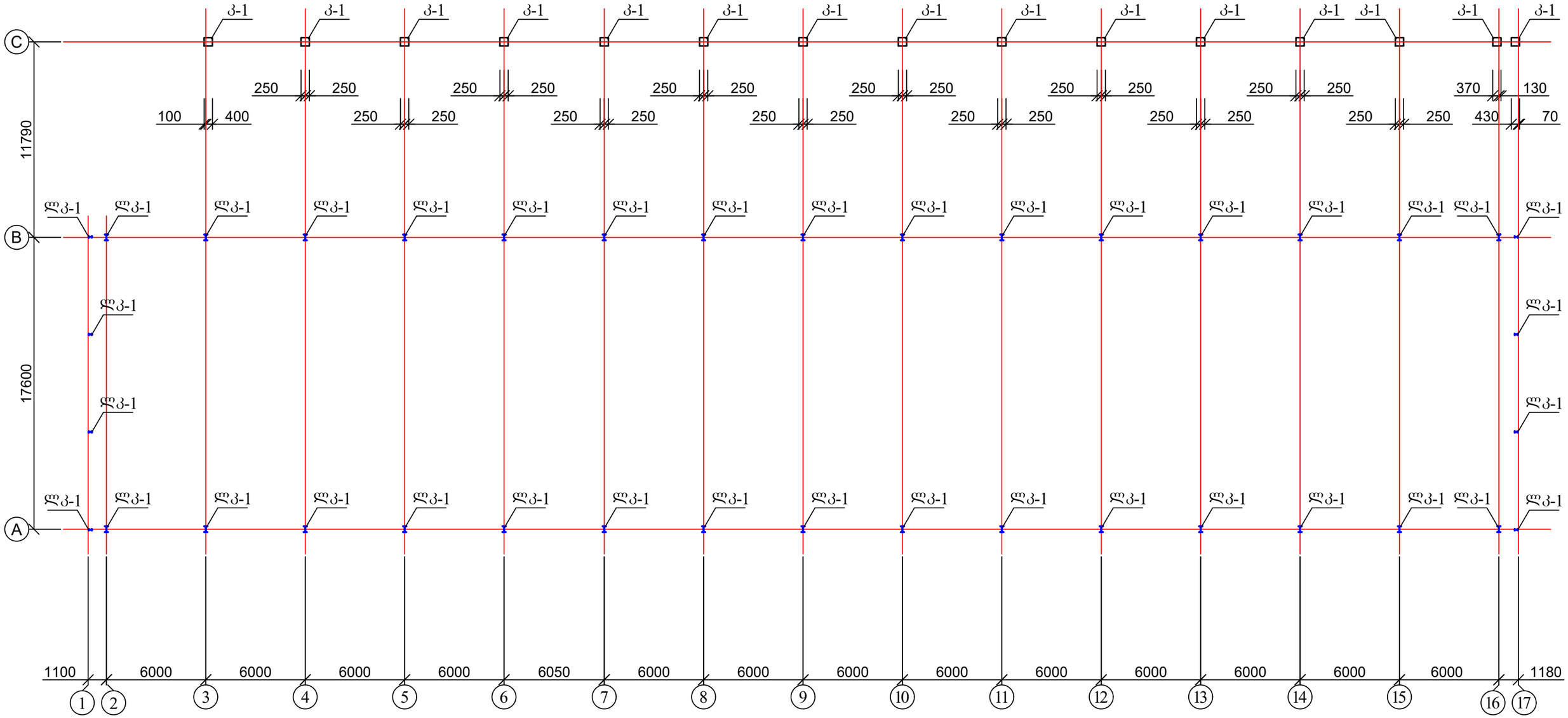

1. კოლონა კ-1 იხ. ფურცელი კ-8;
2. ლითონის კოლონა ლკ-1 იხ. ფურცელი კ-9-1.

ქ. თბილისი, ქიზიყის ქუჩა №19, ს/კ 01.19.22.003.008 სასაწყობე შენობის პროექტის კონსტრუქციული ნაწილი				სტადია	ფურც.	რაოდ
					კ-(7)	
დირექტორი	რ. სილაგაძე				შ.პ.ს. "დიდგორი-2011"	
პრ. ავტორი	თ. ფიფია					
პრ. მთ. ინჟინ.	რ. სილაგაძე		რკინაბეტონის კოლონების განლაგება	მასშტაბი		

კოლონა კ-1

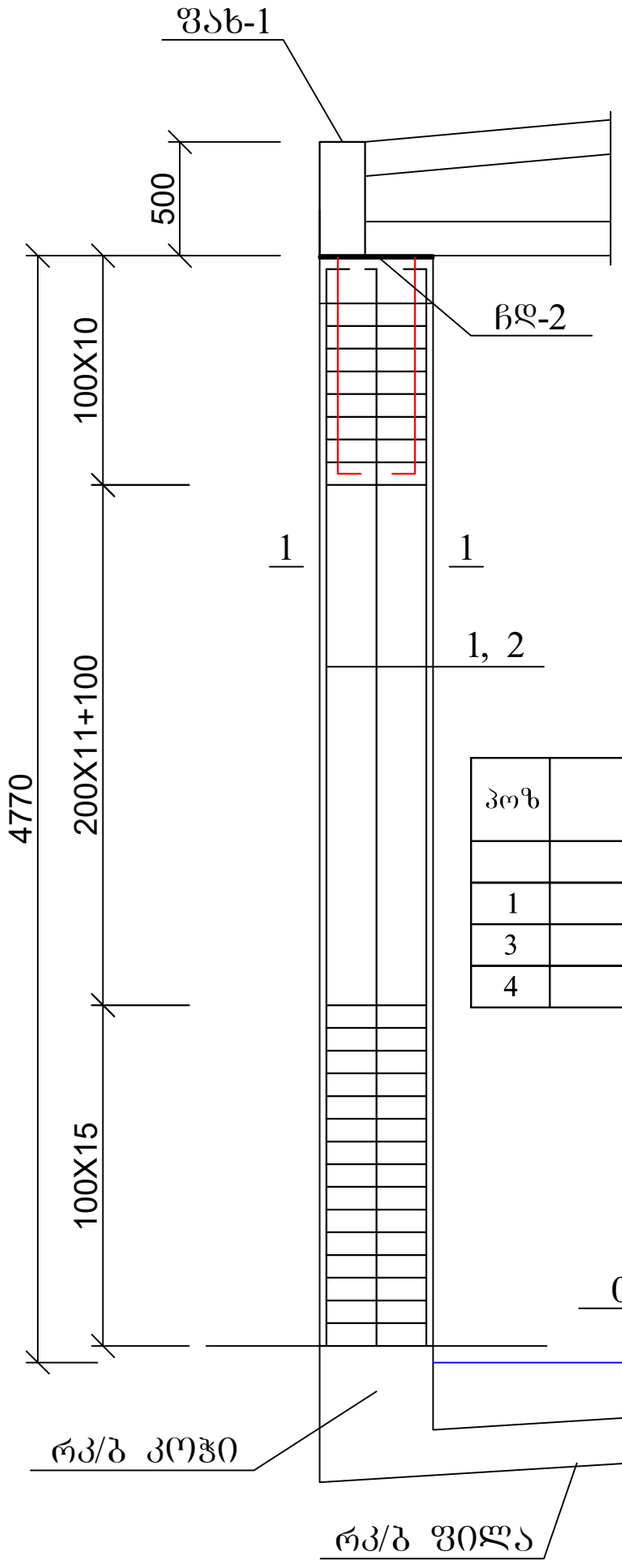

პოზ	დასახელება	რაოდ	წონა კგ	
			ერთ	სულ
	კოლონა კ-1	15		
1	25 B500B L=5000	8	19.25	154
3	8 A240 L=2000	37	0.8	29.6
4	8 A240 L=650	74	0.26	19.24

კოლონა კ-1; კვეთი 1-1

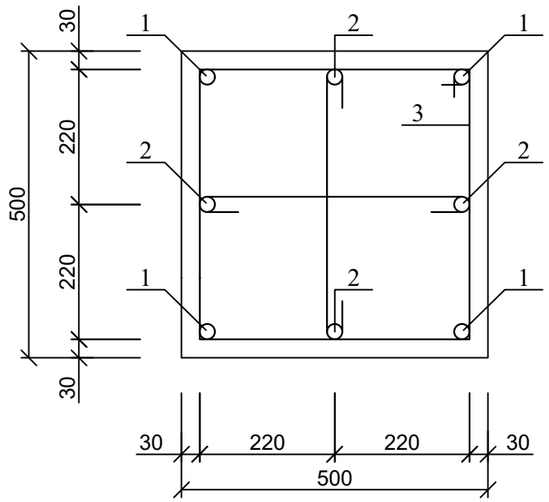

კოზ. 3

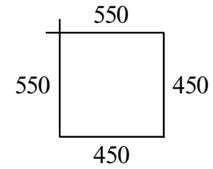

კოზ. 4

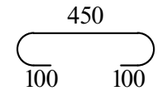

ჩდ-2

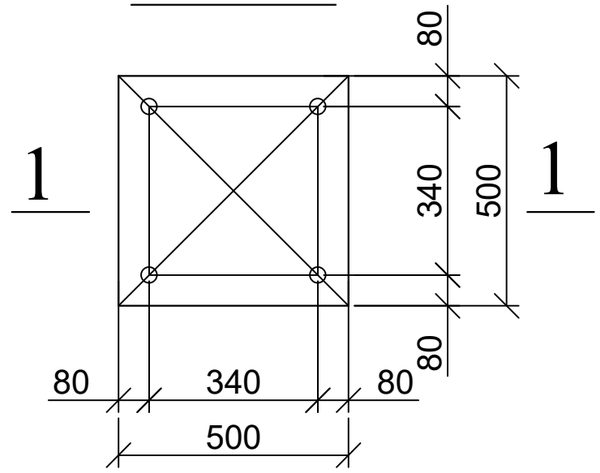

1-1

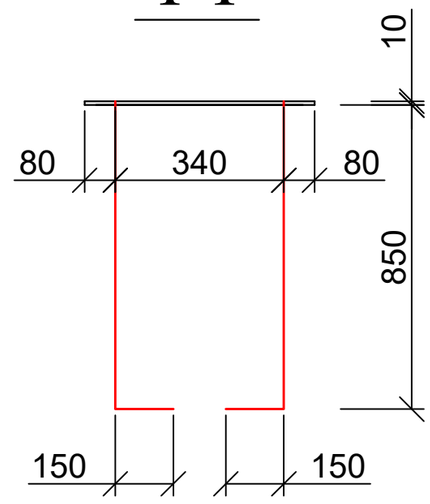

	დასახელება	რაოდ	წონა კგ	
			ერთ	სულ
	ჩასატანებელი დეტალი ჩდ-2	15		
1	Ø 25 B500B L= 1000	4	3.85	15.4
2	- 500X500X10	1	19.625	19.625

ქ. თბილისი, ქიზიყის ქუჩა №19, ს/კ 01.19.22.003.008 სასაწყობე შენობის პროექტის კონსტრუქციული ნაწილი				სტადია	ფურც.	რაოდ
					კ-(8)	
დირექტორი	რ. სილაგაძე				შ.პ.ს. "დიდგორი-2011"	
პრ. ავტორი	თ. ფიფია					
პრ. მთ. ინჟინ.	რ. სილაგაძე		კოლონა კ-1	მასშტაბი		

რკინაბეტონის კოლონის ფახვერკის კვანძი

კოლონა კ-1

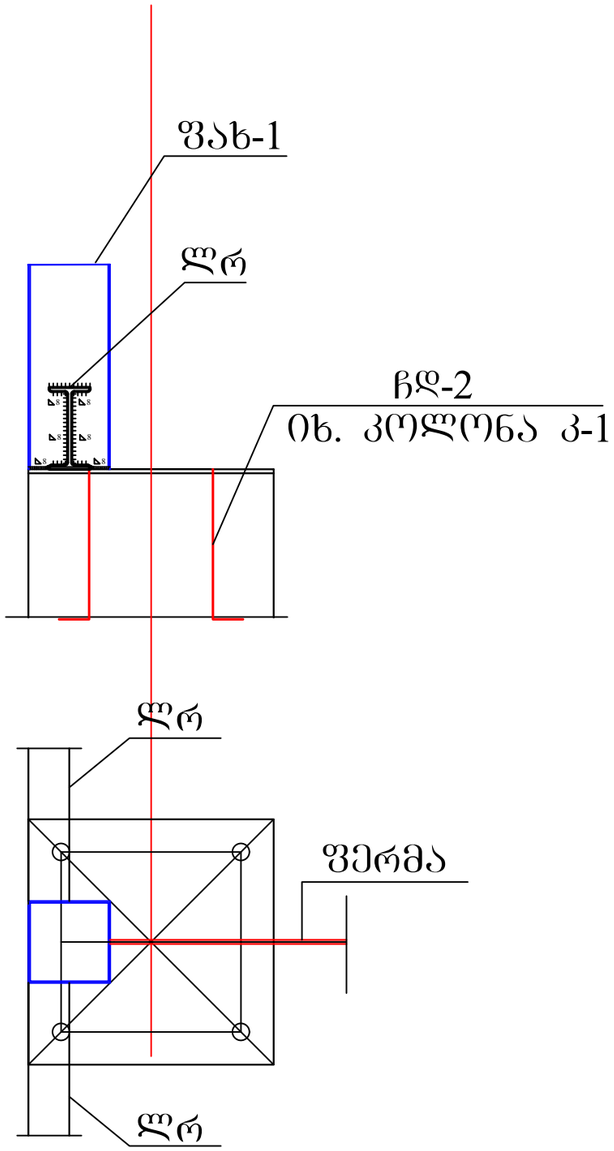

	დასახელება	რაოდ	წონა კგ	
			ერთ	სულ
	ფახვერკი 1	12		
1	მილკვ. 200X200X5 L= 500	1	30.1	15.05

ქ. თბილისი, ქიზიყის ქუჩა №19, ს/კ 01.19.22.003.008 სასაწყობე შენობის პროექტის კონსტრუქციული ნაწილი				სტადია	ფურც. / რაოდ
					კ-(9) /
დირექტორი	რ. სილაგაძე				შ.პ.ს. "დიდგორი-2011"
პრ. ავტორი	თ. ფიფია				
პრ. მთ. ინჟინ.	რ. სილაგაძე		ფახვერკის კვანძი	მასშტაბი	

ლითონის კოლონა ლკ-1

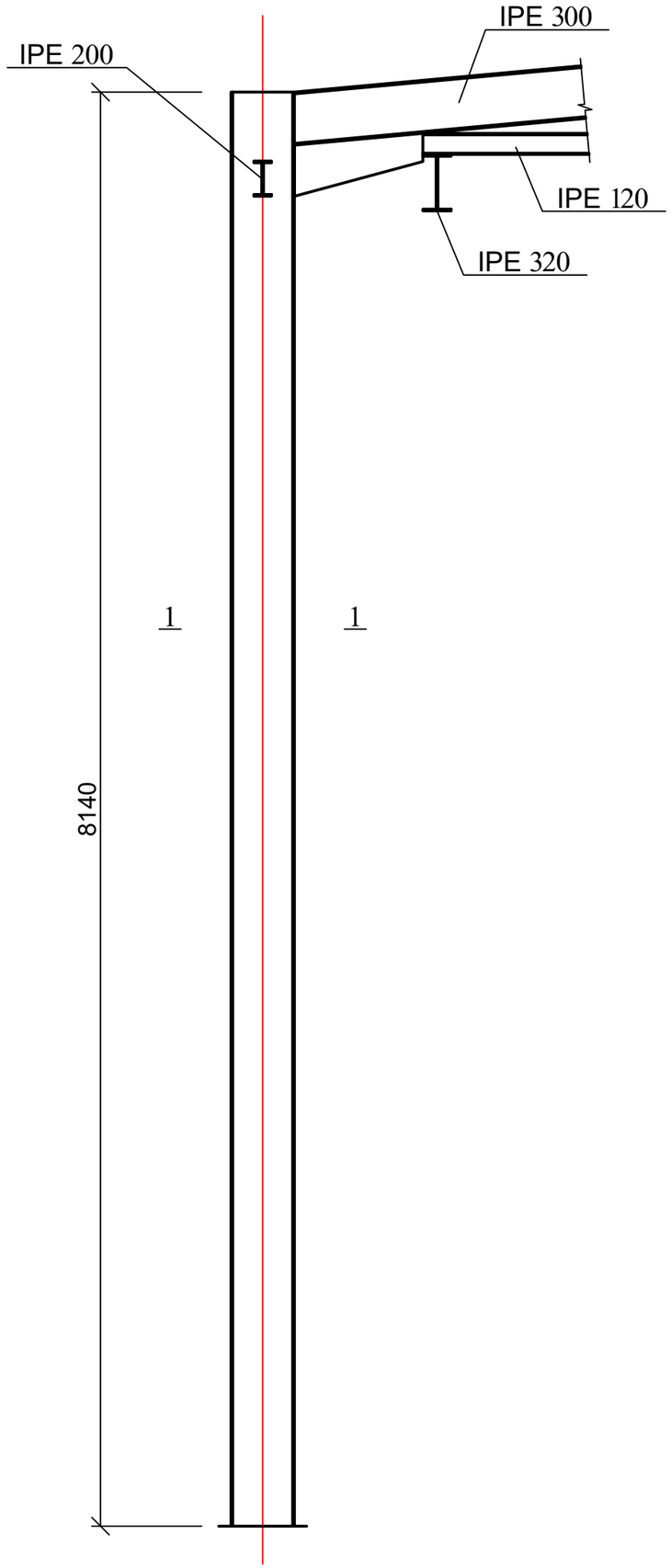

ლითონის კოლონა ლკ-1; კვეთი 1-1

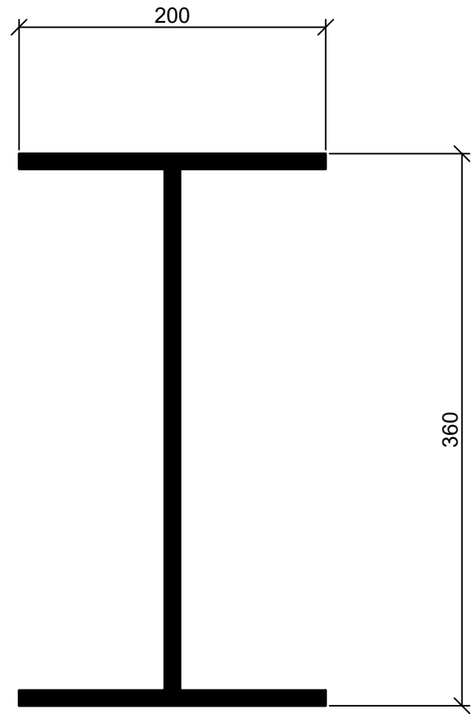

ქ. თბილისი, ქიზიყის ქუჩა №19, ს/კ 01.19.22.003.008 სასაწყობე შენობის პროექტის კონსტრუქციული ნაწილი				სტადია	ფურც.	რაოდ
					კ-(9-1)	
დირექტორი	რ. სილაგაძე				შ.პ.ს. "დიდგორი-2011"	
პრ. ავტორი	თ. ფიფია					
პრ. მთ. ინჟინ.	რ. სილაგაძე		ლითონის კოლონა ლკ-1	მასშტაბი		

ვერტიკალური ჯვარედინი კავშირების განლაგება

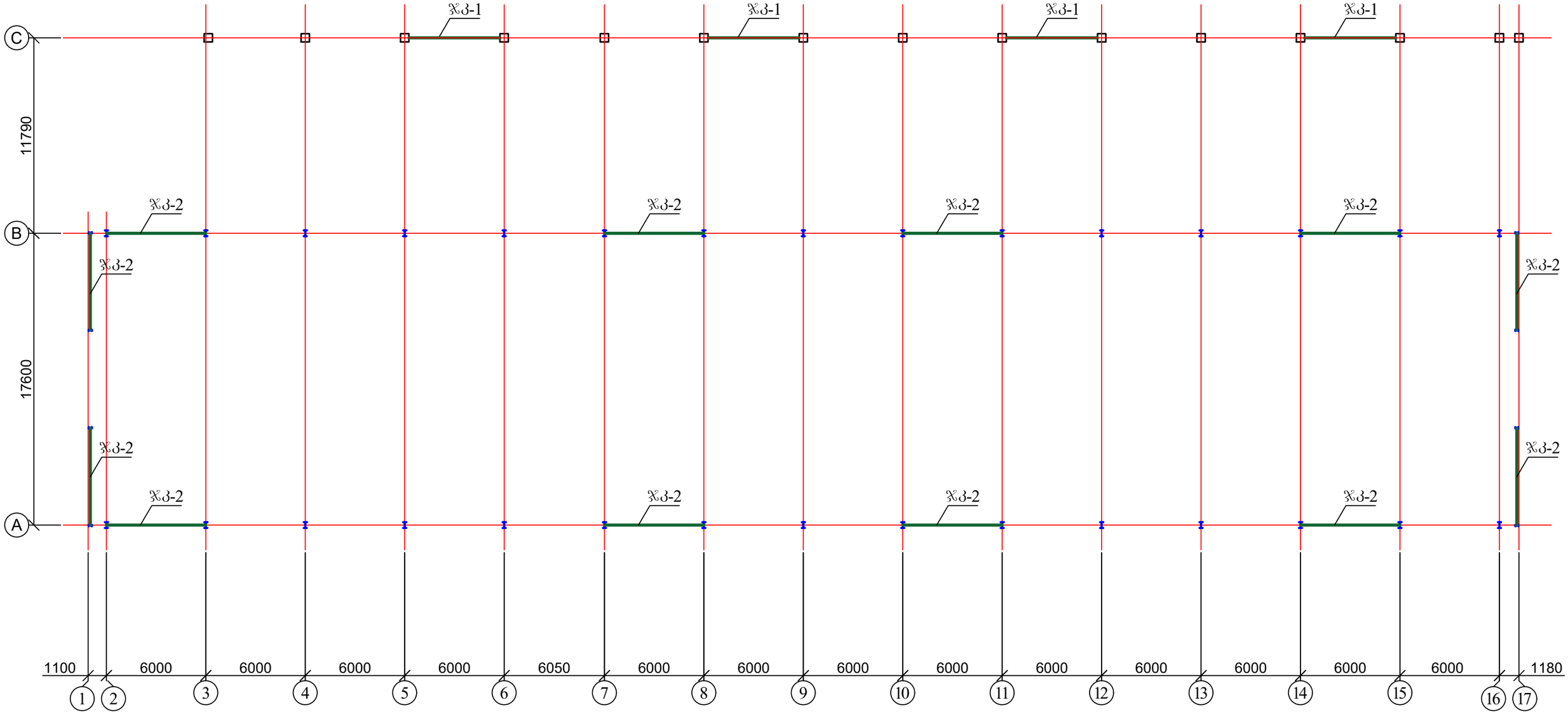

1. ჯვარედინი კავშირები ჯკ-1 იხ. ფურცელი კ-11;
2. ჯვარედინი კავშირები ჯკ-2 იხ. ფურცელი კ-12-1.

ქ. თბილისი, ქიზიყის ქუჩა №19, ს/კ 01.19.22.003.008 სასაწყობე შენობის პროექტის კონსტრუქციული ნაწილი				სტადია	ფურც.	რაოდ
					კ-(10)	
დირექტორი	რ. სილაგაძე				შ.პ.ს. "დიდგორი-2011"	
პრ. ავტორი	თ. ფიფია					
პრ. მთ. ინჟინ.	რ. სილაგაძე		ვერტიკალური ჯვარედინი კავშირების განლაგება	მასშტაბი		

ვერტიკალური ჯვარედინი კავშირები ჯკ-1

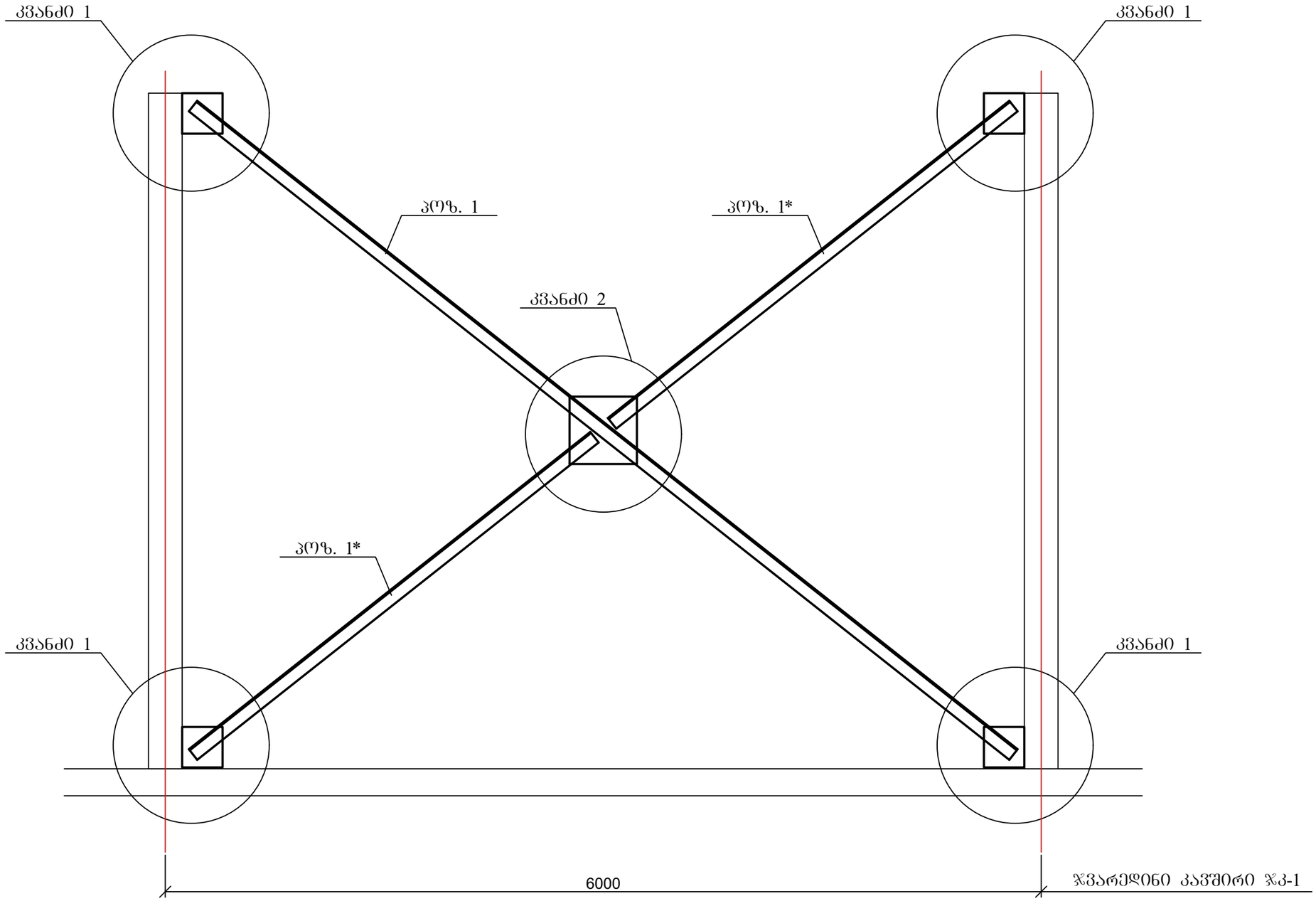

1. კვანძები 1 იხ. ფურცელი კ-12;

ქ. თბილისი, ქიზიყის ქუჩა №19, ს/კ 01.19.22.003.008 სასაწყობე შენობის პროექტის კონსტრუქციული ნაწილი				სტადია	ფურც.	რაოდ
					კ-(11)	
დირექტორი	რ. სილაგაძე				შ.პ.ს. "დიდგორი-2011"	
პრ. ავტორი	თ. ფიფია					
პრ. მთ. ინჟინ.	რ. სილაგაძე		ვერტიკალური ჯვარედინი კავშირები ჯკ-1	მასშტაბი		

ვერტიკალური კავშირების
ჩამაბრების კვანძი რკ/ბ კოლონასთან

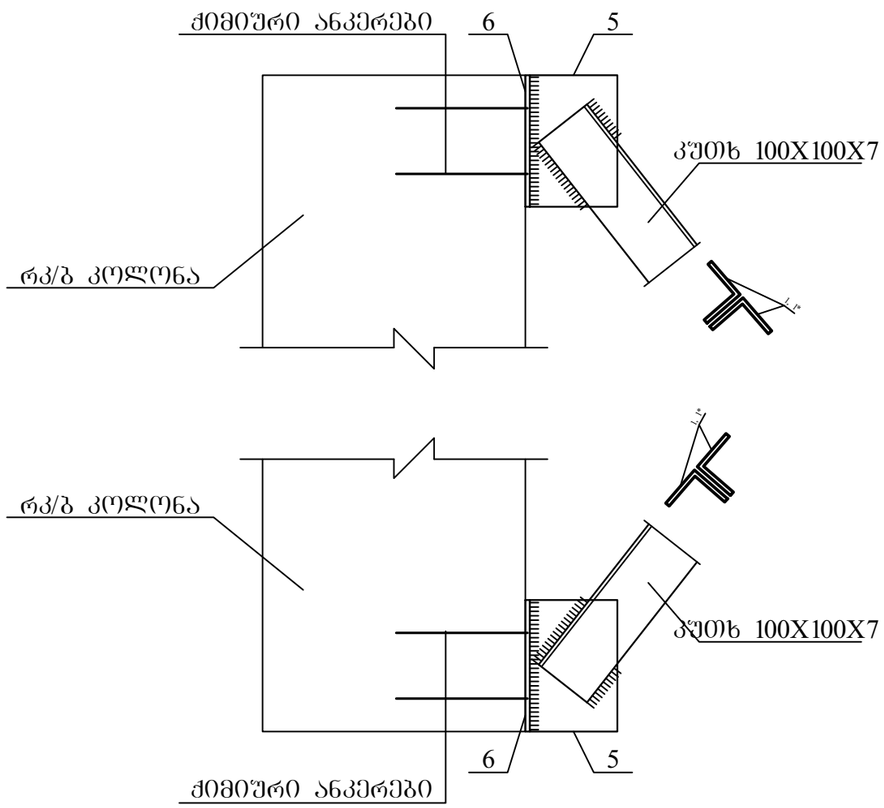

ვერტიკალური კავშირების
ჩამაბრების კვანძი რკ/ბ კოლონასთან

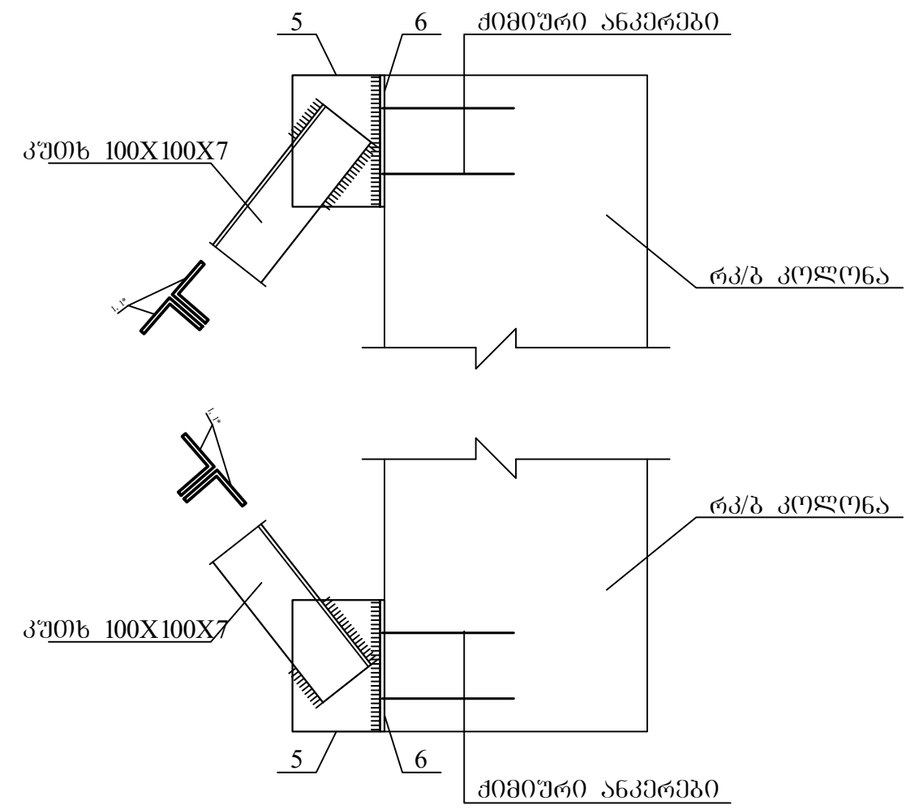

პოზ. 5

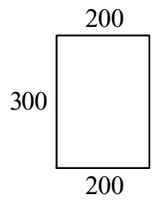

პოზ. 6

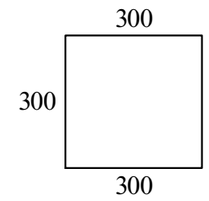

პოზ. 7

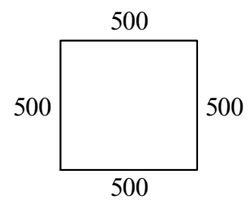

ვერტიკალური კავშირების
გადაკვეთის კვანძი

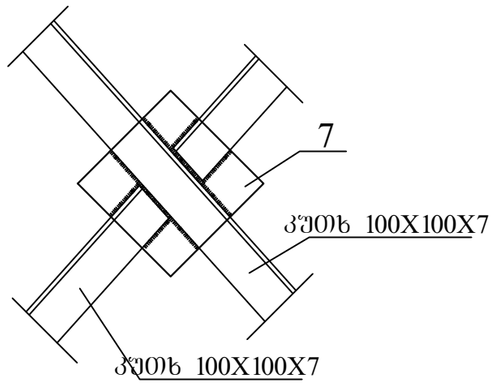

ქ. თბილისი, ქიზიყის ქუჩა №19, ს/კ 01.19.22.003.008 სასაწყობე შენობის პროექტის კონსტრუქციული ნაწილი				სტადია	ფურც.	რაოდ
					კ-(12)	
დირექტორი	რ. სილაგაძე				შ.პ.ს. "დიდგორი-2011"	
პრ. ავტორი	თ. ფიფია					
პრ. მთ. ინჟინ.	რ. სილაგაძე		ვერტიკალური კავშირების ჩამაბრების კვანძი რკ/ბ კოლონასთან	მასშტაბი		

ლითონის რიგელების განლაგება

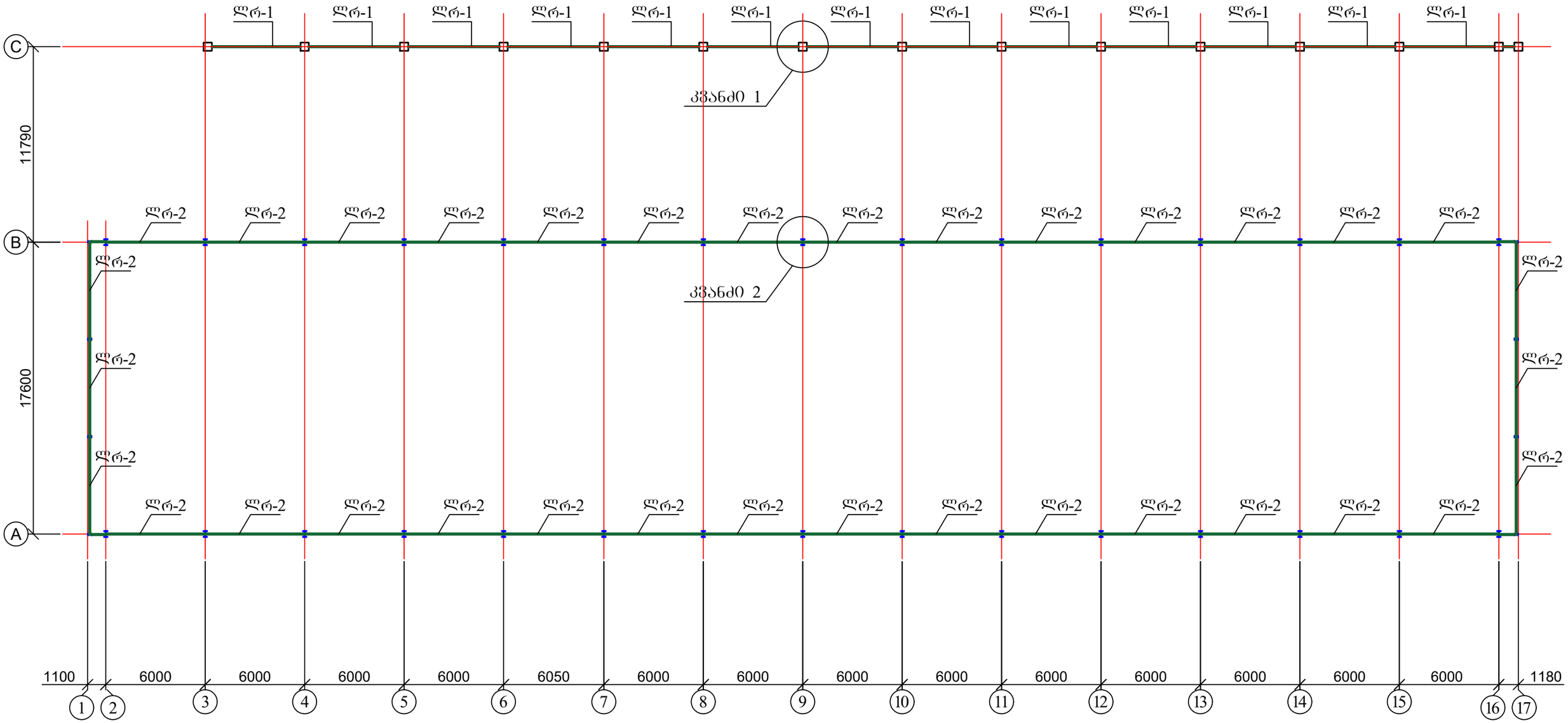

1. რიგელების კვანძი 1 იხ. ფურცელი კ-14;
2. რიგელების კვანძი 2 იხ. ფურცელი კ-14-1.

ქ. თბილისი, ქიზიყის ქუჩა №19, ს/კ 01.19.22.003.008 სასაწყობე შენობის პროექტის კონსტრუქციული ნაწილი				სტადია	ფურც.	რაოდ
					კ-(13)	
დირექტორი	რ. სილაგაძე				შპს "დიდგორი-2011"	
პრ. ავტორი	თ. ფიფია					
პრ. მთ. ინჟინ.	რ. სილაგაძე		ლითონის რიგელების განლაგება	მასშტაბი		

რიგელების კვანძი 1

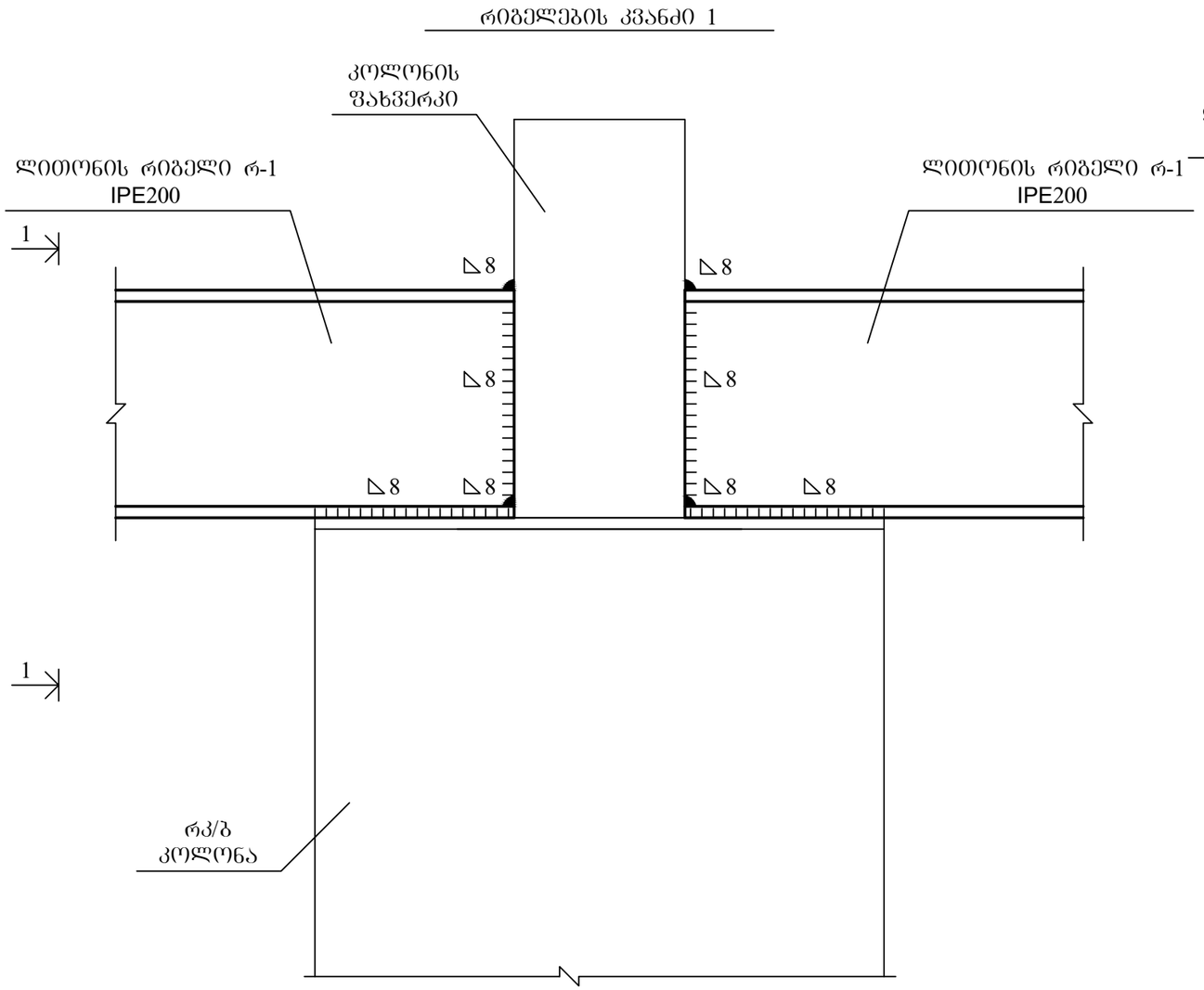

რიგელების კვანძი 1; ხედი 1-1

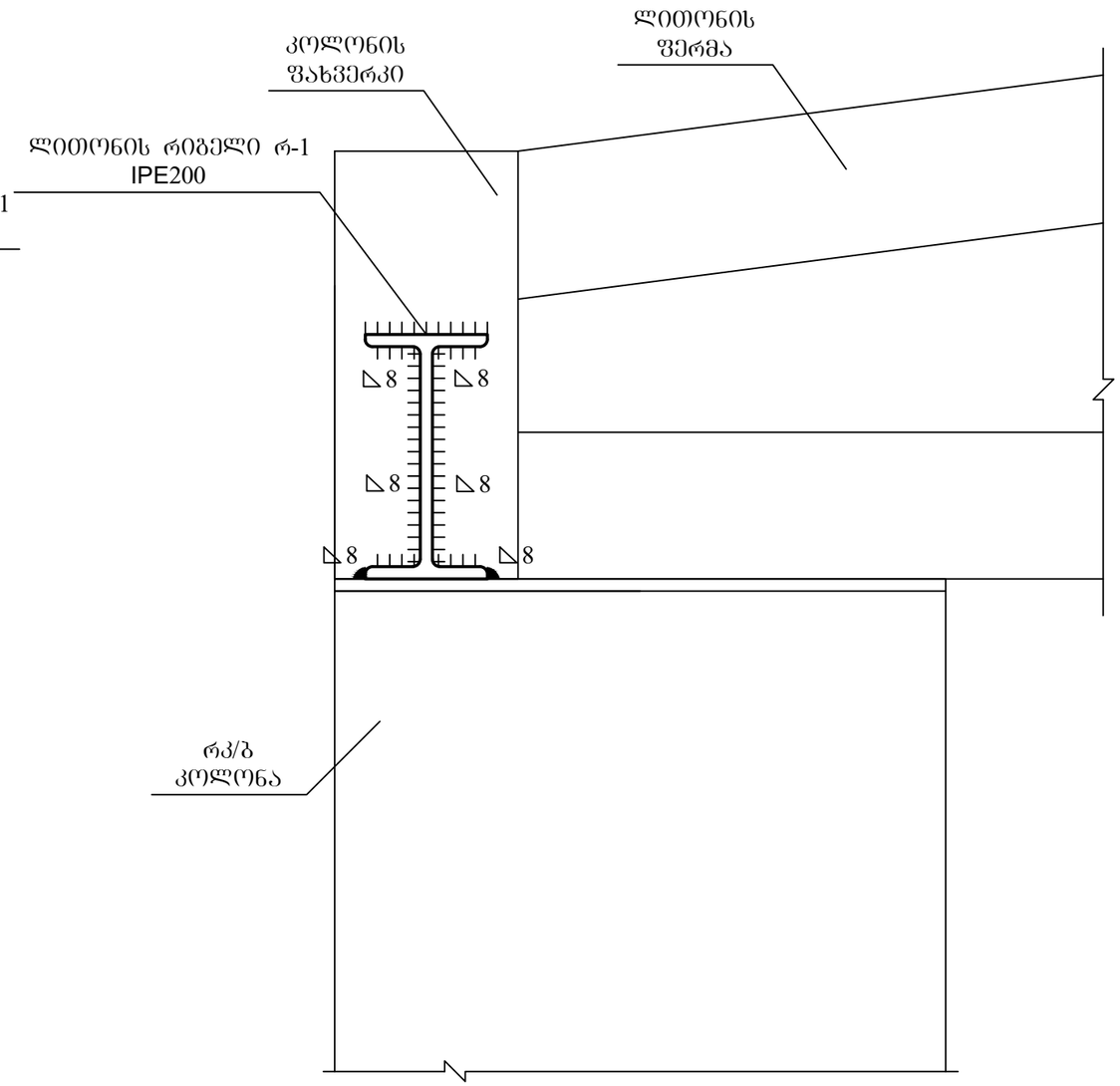

ქ. თბილისი, ქიზიყის ქუჩა №19, ს/კ 01.19.22.003.008 სასაწყობე შენობის პროექტის კონსტრუქციული ნაწილი				სტადია	ფურც.	რაოდ
					კ-(14)	
დირექტორი	რ. სილაგაძე				შ.პ.ს. "დიდგორი-2011"	
პრ. ავტორი	თ. ფიფია					
პრ. მთ. ინჟინ.	რ. სილაგაძე		რიგელების კვანძი 1	მასშტაბი		

რიგელების კვანძი 2

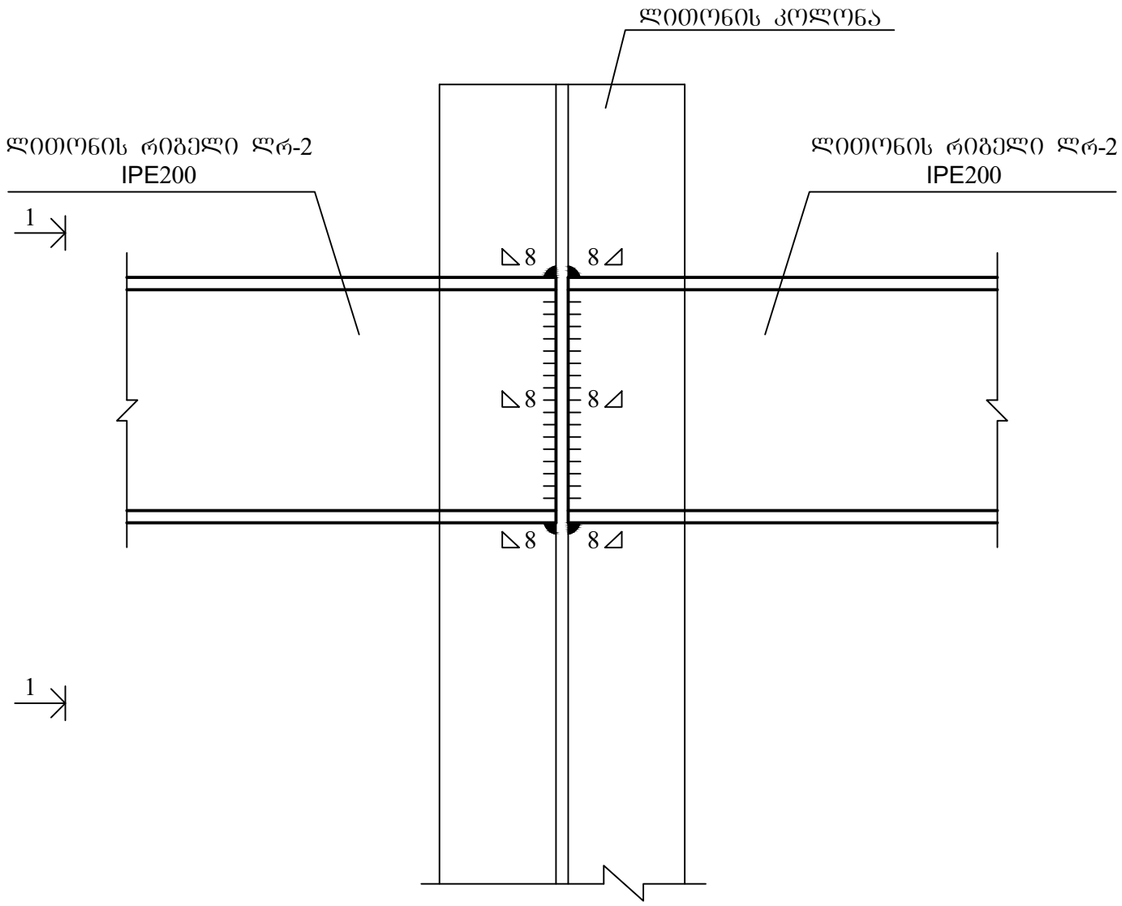

რიგელების კვანძი 2; ხედი 1-1

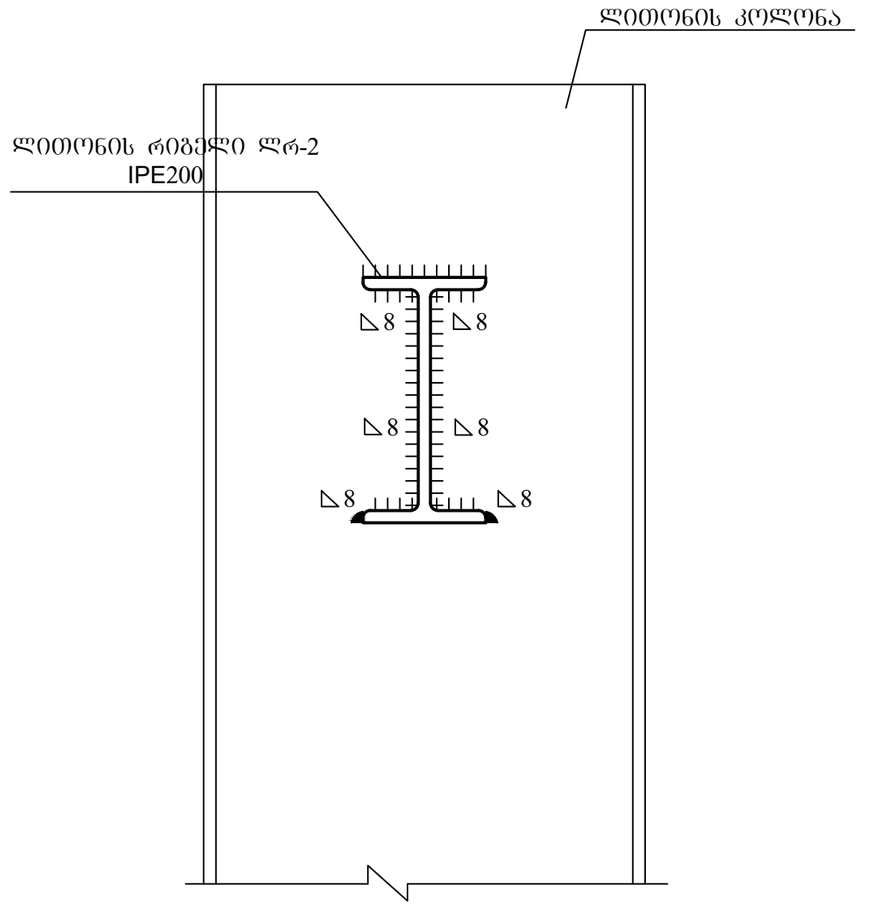

ქ. თბილისი, ქიზიყის ქუჩა №19, ს/კ 01.19.22.003.008 სასაწყობე შენობის პროექტის კონსტრუქციული ნაწილი				სტადია	ფურც.	რაოდ
					კ-(14-1)	
დირექტორი	რ. სილაგაძე				შ.პ.ს. "დიდგორი-2011"	
პრ. ავტორი	თ. ფიფია					
პრ. მთ. ინჟინ.	რ. სილაგაძე		რიგელების კვანძი 2	მასშტაბი		

ლითონის ფერმების განლაგება

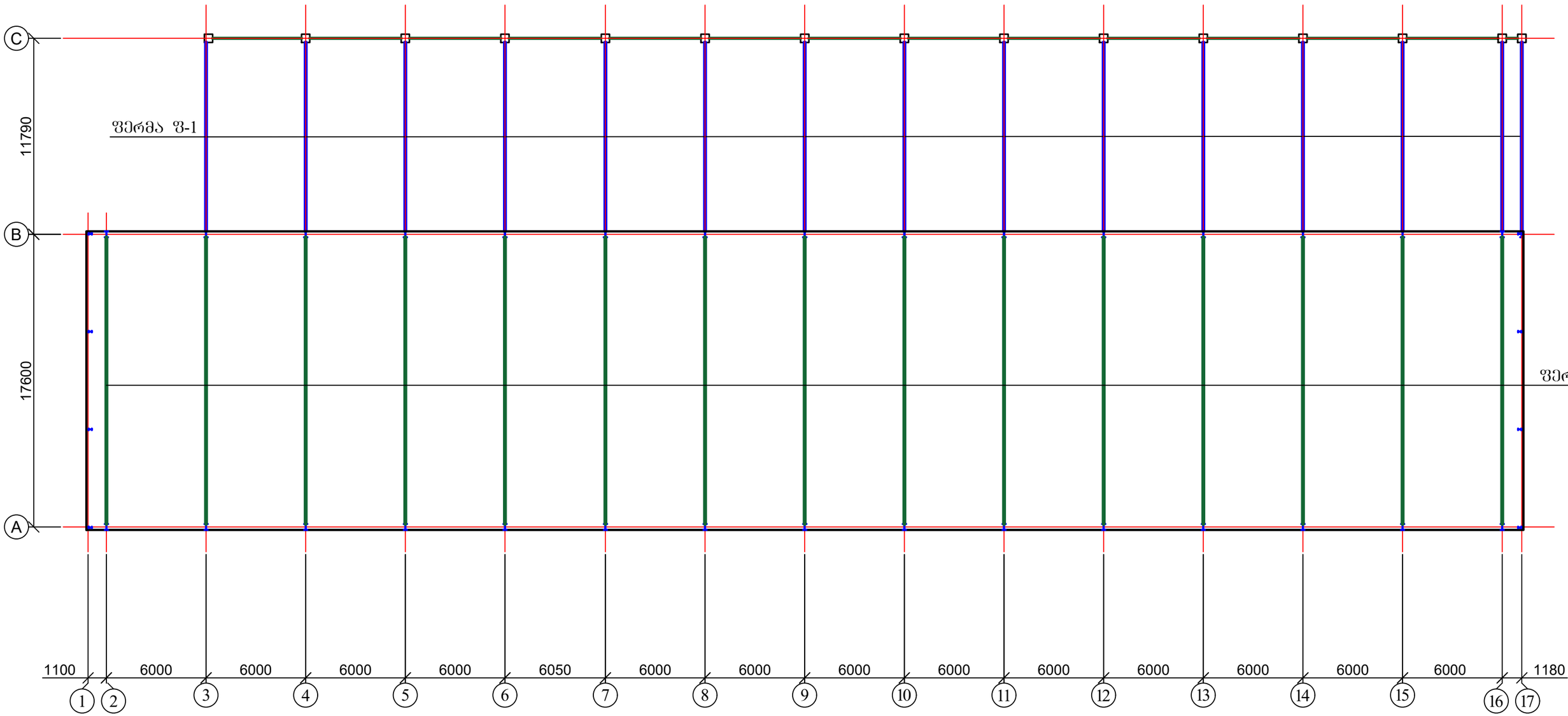

1. ფერმა Ფ-1 იხ. ფურცელი კ-16;

ქ. თბილისი, ქიზიყის ქუჩა №19, ს/კ 01.19.22.003.008 სასაწყობე შენობის პროექტის კონსტრუქციული ნაწილი				სტადია	ფურც.	რაოდ
					კ-(15)	
დირექტორი	რ. სილაგაძე				შ.პ.ს. "დიდგორი-2011"	
პრ. ავტორი	თ. ფიფია					
პრ. მთ. ინჟინ.	რ. სილაგაძე		ლითონის ფერმების განლაგება	მასშტაბი		

ფერმა Ფ-1

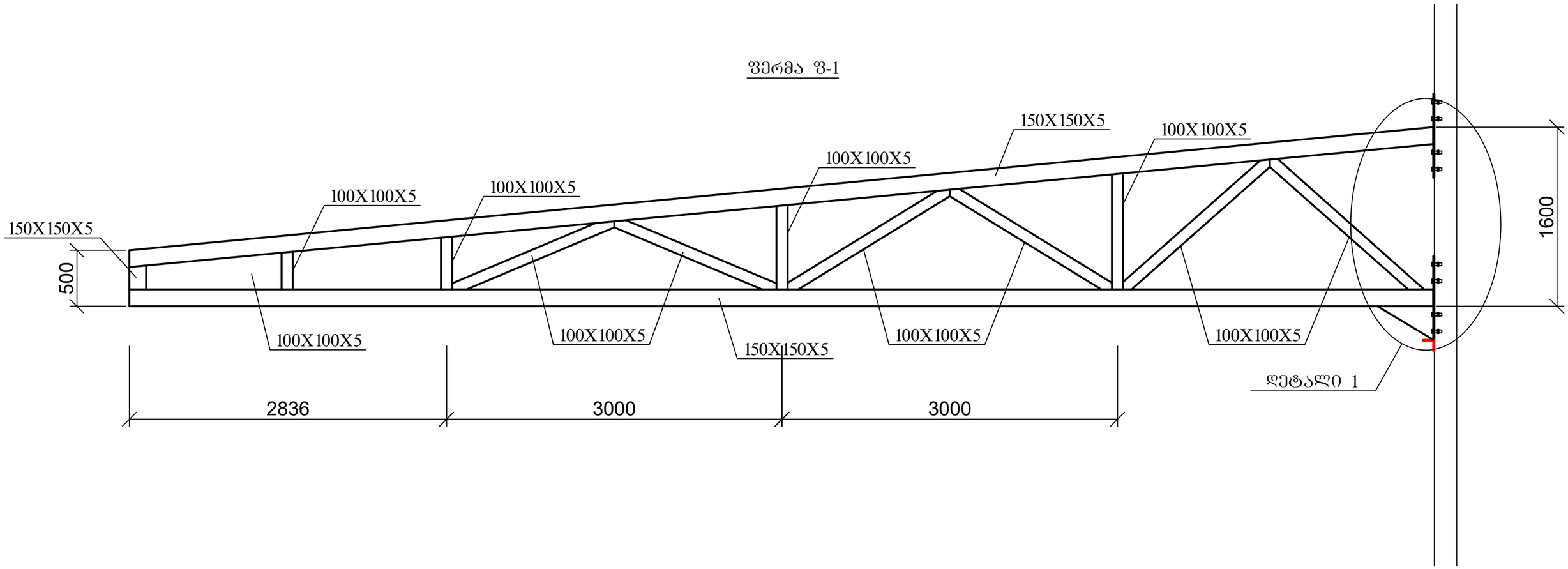

1. დეტალი 1 იხ. ფურცელი კ-17

ქ. თბილისი, ქიზიყის ქუჩა №19, ს/კ 01.19.22.003.008 სასაწყობე შენობის პროექტის კონსტრუქციული ნაწილი				სტადია	ფურც.	რაოდ
					კ-(16)	
დირექტორი	რ. სილაგაძე				შ.პ.ს. "დიდგორი-2011"	
პრ. ავტორი	თ. ფიფია					
პრ. მთ. ინჟინ.	რ. სილაგაძე		ფერმა Ფ-1	მასშტაბი		

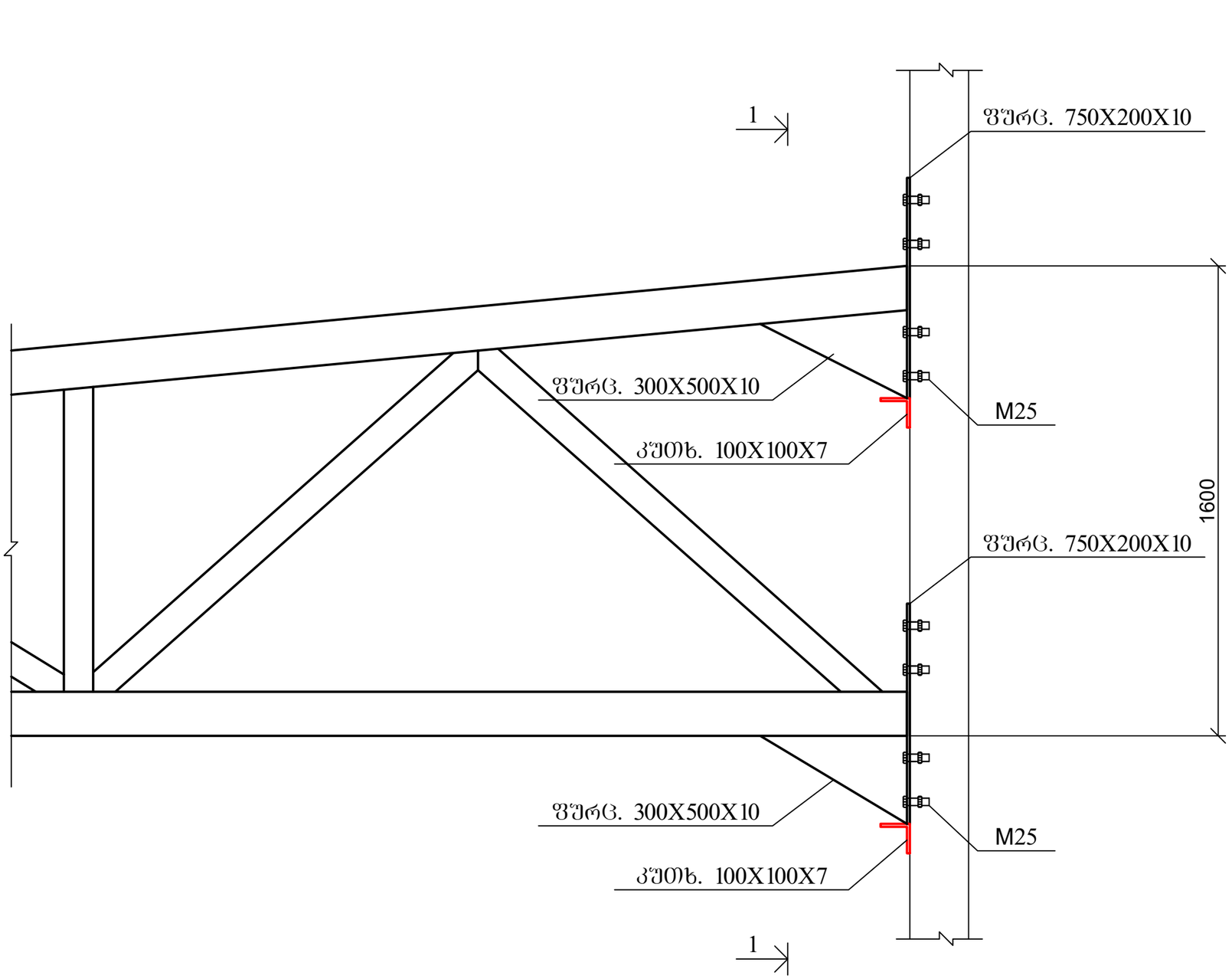

ხედი 1-1

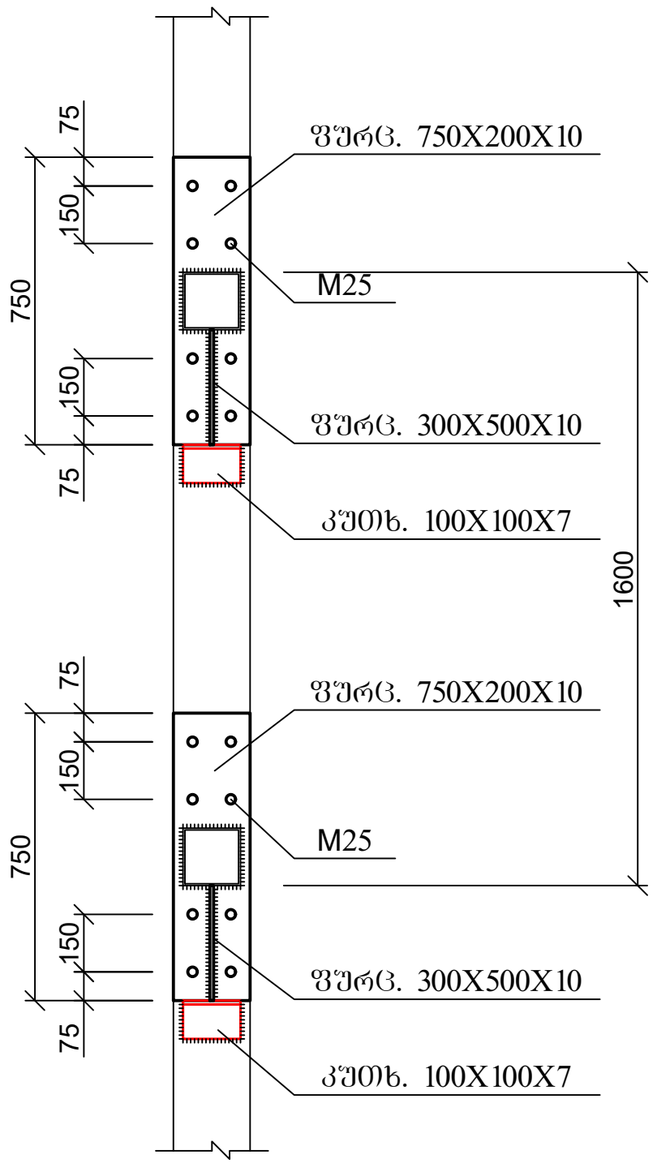

ქ. თბილისი, ქიზიყის ქუჩა №19, ს/კ 01.19.22.003.008 სასაწყობე შენობის პროექტის კონსტრუქციული ნაწილი				სტადია	ფურც.	რაოდ
					კ-(17)	
დირექტორი	რ. სილაგაძე				შ.პ.ს. "დიდგორი-2011"	
პრ. ავტორი	თ. ფიფია					
პრ. მთ. ინჟინ.	რ. სილაგაძე		დეტალი 1; ფერმის შეერთება არსებულ კოლონასთან	მასშტაბი		

სახურავის ბრძივების განლაგება

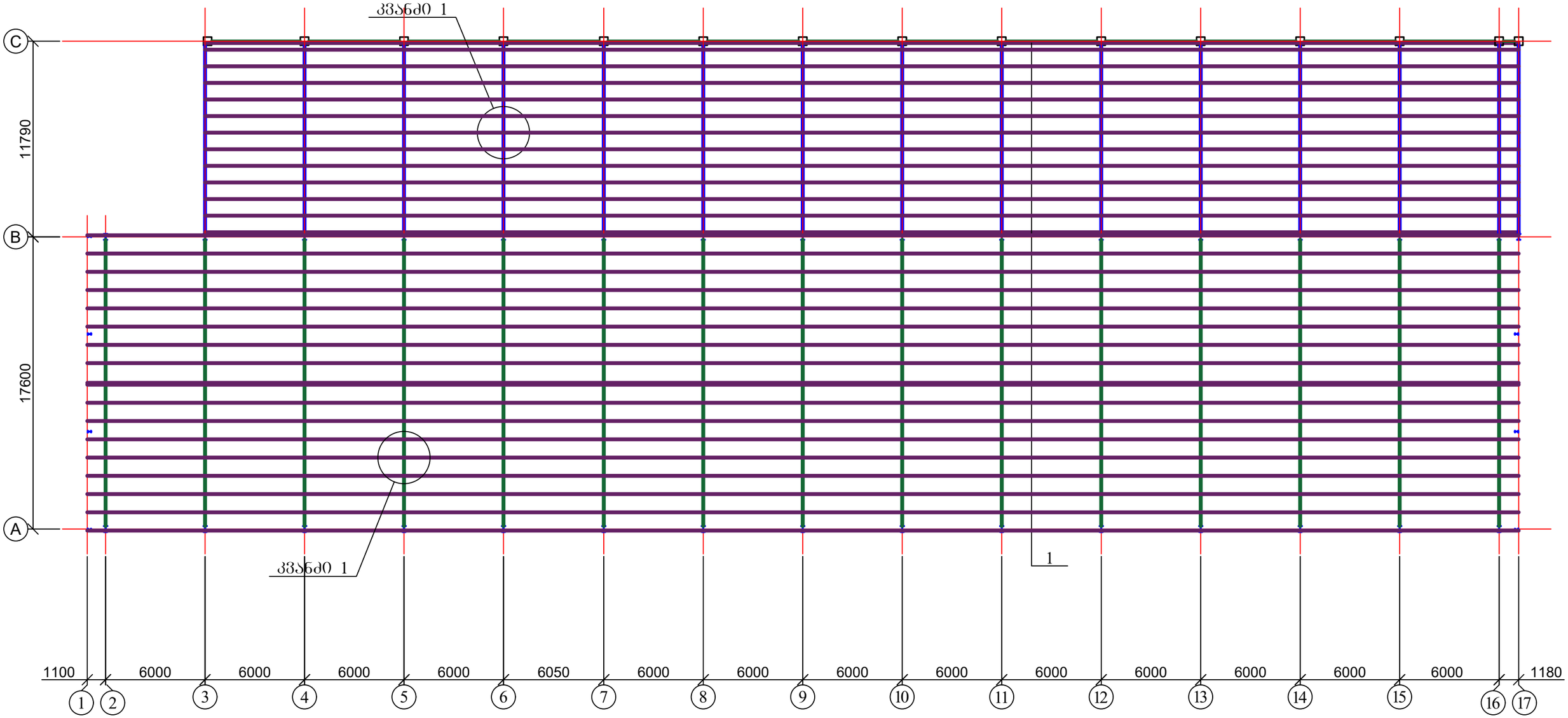

სახურავის სენდვიჩ-პანელების
დასამაგრებელი კონსტრუქცია; კვანძი 1

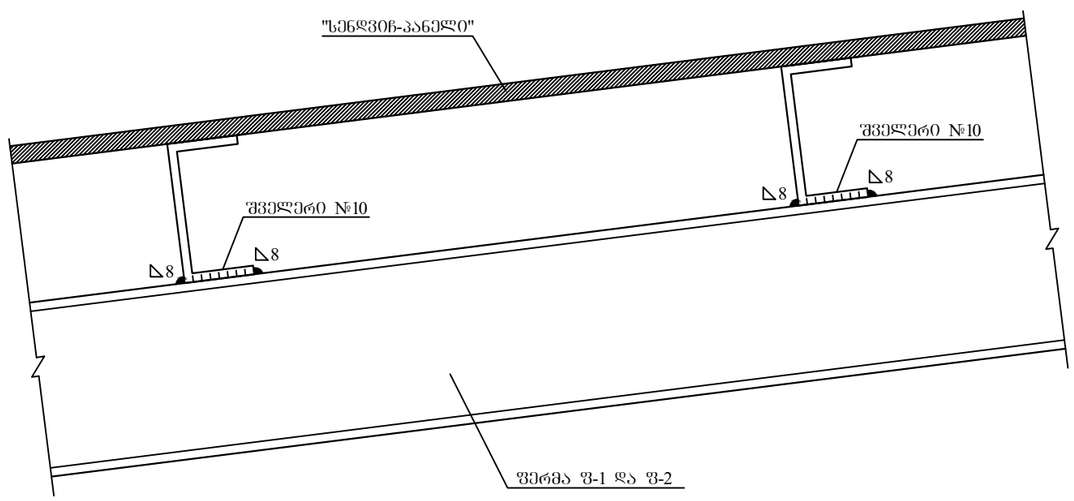

ქ. თბილისი, ქიზიყის ქუჩა №19, ს/კ 01.19.22.003.008 სასაწყობე შენობის პროექტის კონსტრუქციული ნაწილი				სტადია	ფურც.	რაოდ
					კ-(18)	
დირექტორი	რ. სილაგაძე				შ.პ.ს. "დიდგორი-2011"	
პრ. ავტორი	თ. ფიფია					
პრ. მთ. ინჟინ.	რ. სილაგაძე		სახურავის ბრძივების განლაგება	მასშტაბი		

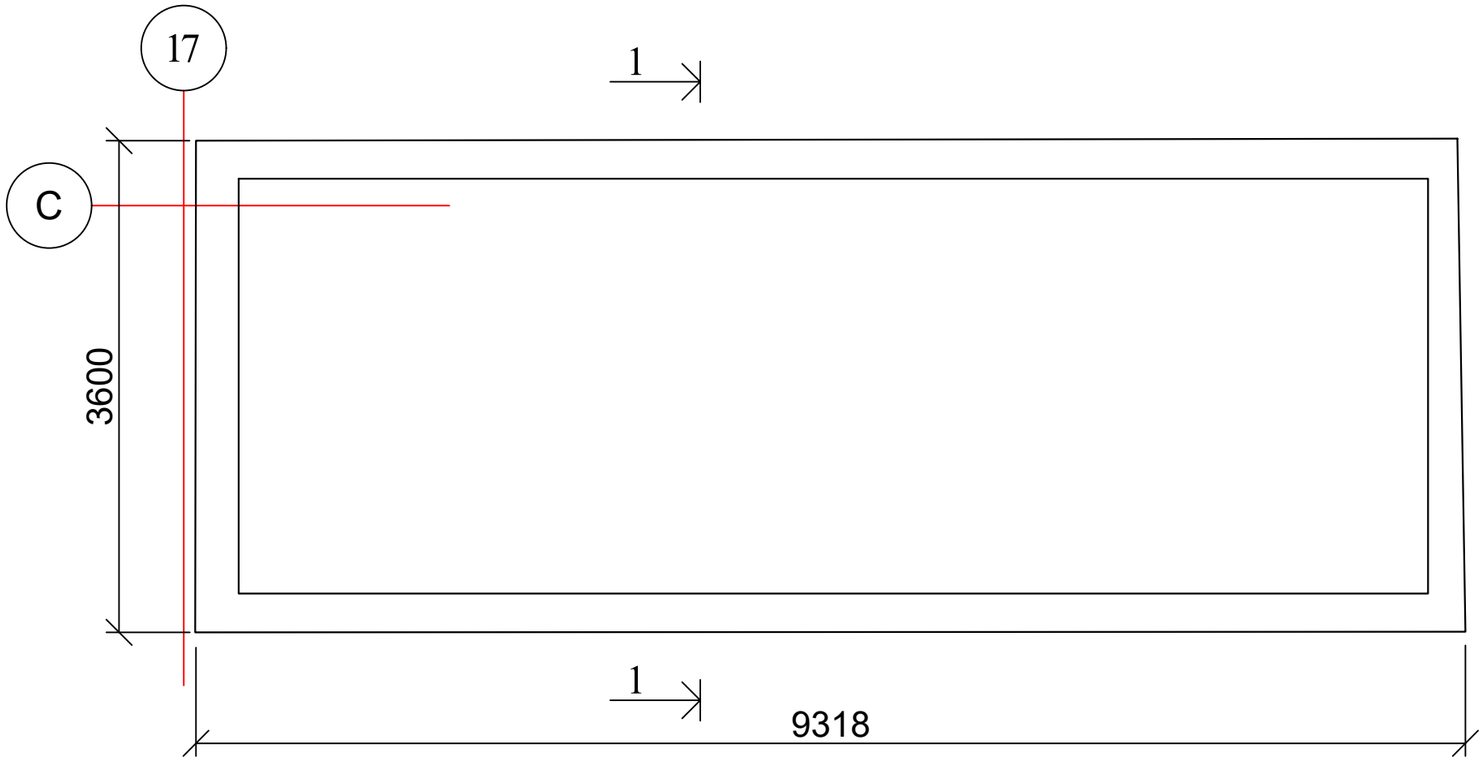

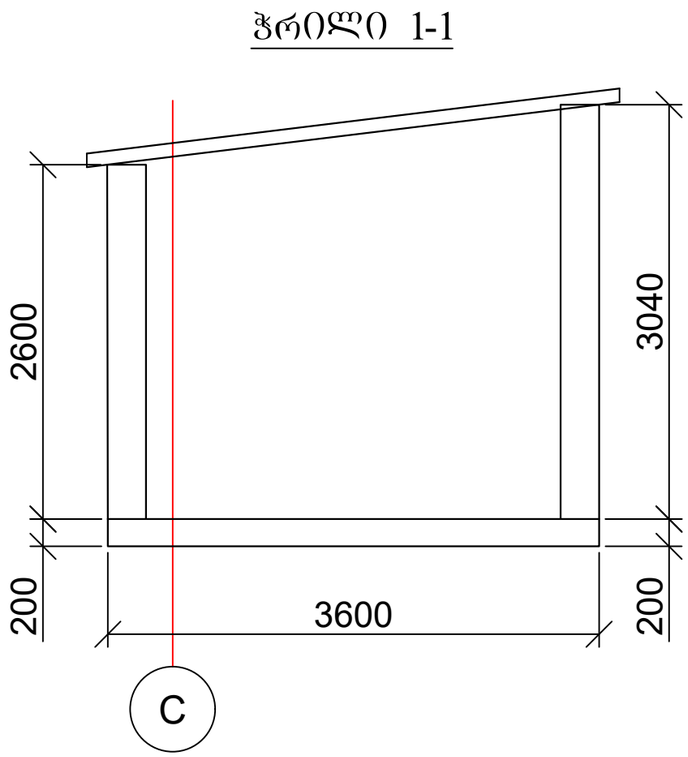

ქ. თბილისი, ქიზიყის ქუჩა №19, ს/კ 01.19.22.003.008 სასაწყობე შენობის პროექტის კონსტრუქციული ნაწილი				სტადია	ფურც.	რაოდ
					კ-(19)	
დირექტორი	რ. სილაგაძე				შ.პ.ს. "დიდგორი-2011"	
პრ. ავტორი	თ. ფიფია					
პრ. მთ. ინჟინ.	რ. სილაგაძე		შენობის ბეტმა და ჭრილი	მასშტაბი		

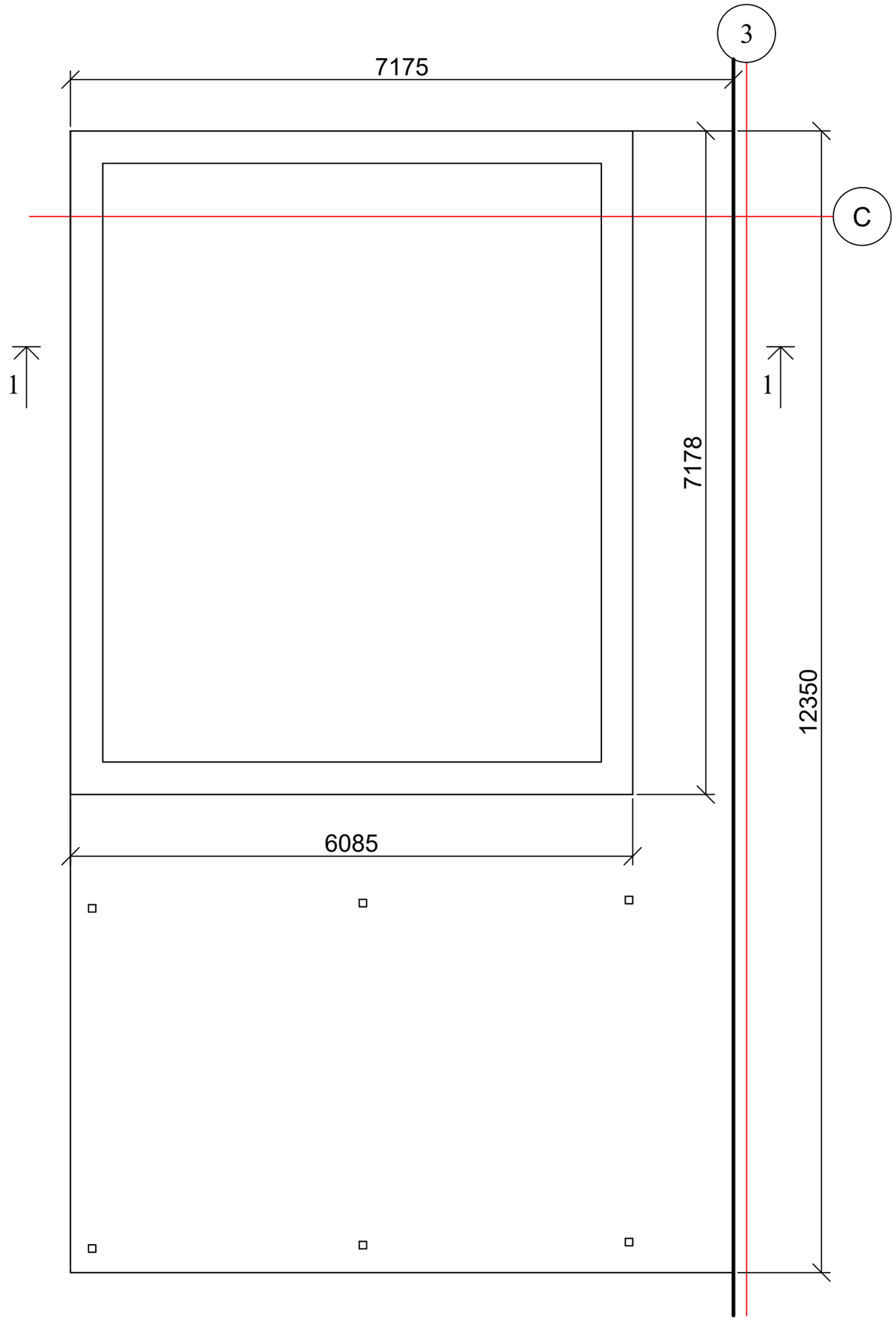

ჭრილი 1-1

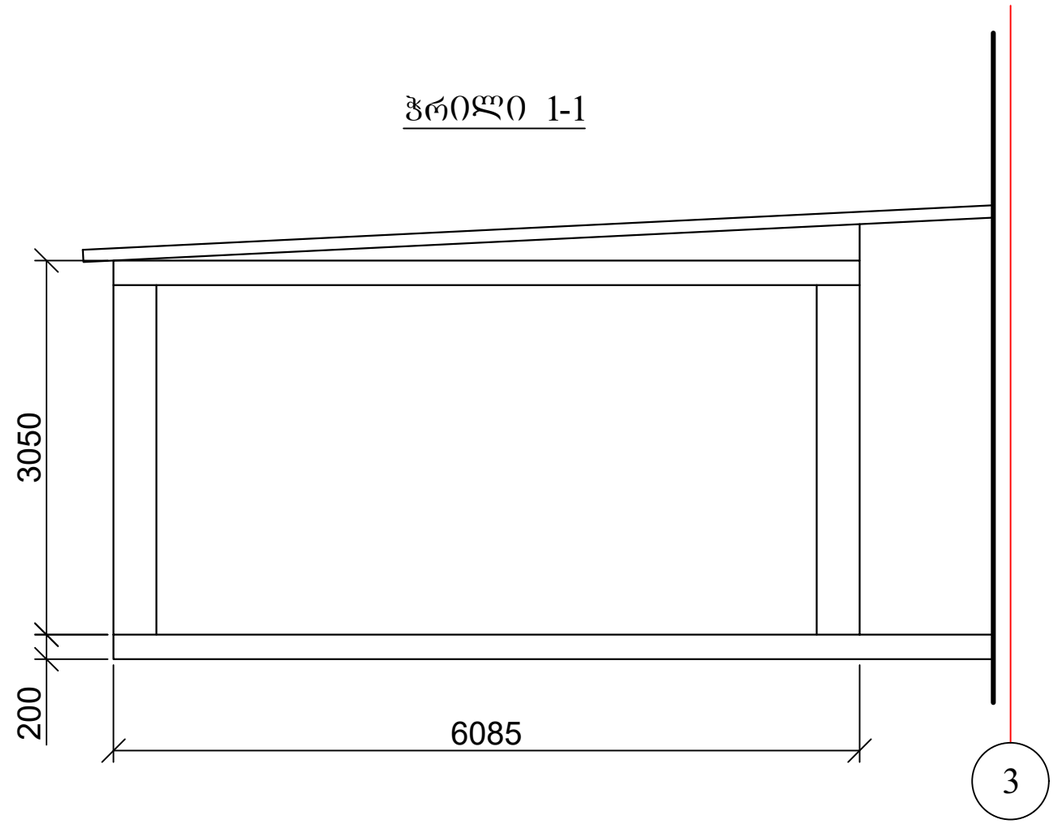

ქ. თბილისი, ქიზიყის ქუჩა №19, ს/კ 01.19.22.003.008 სასაწყობე შენობის პროექტის კონსტრუქციული ნაწილი				სტადია	ფურც.	რაოდ
					კ-(20)	
დირექტორი	რ. სილაგაძე				შ.პ.ს. "დიდგორი-2011"	
პრ. ავტორი	თ. ფიფია					
პრ. მთ. ინჟინ.	რ. სილაგაძე		შენობის გეგმა და ჭრილი	მასშტაბი		

შ.პ.ს. “დიდგორი-2011” “Didgori-2011” Ltd
საქართველო, ქ. თბილისი, სოფელი დიღომი, ს/კ 404901111. ტელ.: 551147980
Village Dighomi, Tbilisi, Georgia, I/d: 404901111. Tel.: 551147980

საწყობის პროექტი ქ. თბილისში, ქიზიყის ქუჩაზე ს/კ 01.19.22.003.008

კონსტრუქციული ნაწილის

საექსპერტო შეფასება

დირექტორი ნ. სილაგაძე

თბილისი 2025 წელი

საწყობის პროექტი ქ. თბილისში, ქიზიყის ქუჩაზე ს/კ 01.19.22.003.008

კონსტრუქციული ნაწილის

საექსპერტო შეფასება

ექსპერტიზის მიზანი: პროექტის კონსტრუქციული გადაწყვეტების შესაბამისობა საქართველოს რესპუბლიკაში მოქმედ სამშენებლო ნორმებთან და წესებთან.

საექსპერტოდ წარმოდგენილი მასალები:

1. არქიტექტურული-გეგმარებითი გადაწყვეტა;
2. კონსტრუქციული ნაწილი;
3. კონსტრუქციული ანგარიში;
4. საინჟინრო-გეოლოგიური გამოკვლევა.

გაფრთხილება

გაცნობილი ვარ ექსპერტის უფლება-მოვალეობებს, რაც გათვალისწინებულია საქართველოს სამოქალაქო კოდექსის 168-ე და საქართველოს სისხლის სამართლის საპროცესო კოდექსის 51-ე და 52-ე მუხლებით. ამასთან, ცრუ ჩვენების, ყალბი დასკვნის, საექსპერტო ობიექტის დაუცველობისთვის სისხლის სამართლებრივი პასუხისმგებლობის შესახებ გაფრთხილებული ვარ საქართველოს სისხლის სამართლის კოდექსის 370-ე მუხლის შესაბამისად.

ექსპერტი: ინჟინერ-კონსტრუქტორი ზაურ სილაგაძე, სტაჟი 45 წელი.

კვლევითი ნაწილი

საპროექტო შენობა ერთსართულიანია. შენობის გაბარიტული ზომები ღერძებში "3-17" და "C-B" 79.23X11.79 (მ). ღერძებში "1-17" და "A-B" 86.33X17.60 მ.

შენობის მაქსიმალური სიმაღლე იატაკის ნიშნულიდან 8.93 მ.

შენობის მზიდ სისტემას წარმოადგენს ნაწილობრივ მონოლითური რკინაბეტონისა და ნაწილობრივ ლითონის კარკასი.

საინჟინრო-გეოლოგიური გამოკვლევის საფუძველზე დაფუძნება ხდება წერტილოვანი საძირკვლების გამოყენებით.

კონსტრუქციული ანგარიში განხორციელებულია პროგრამა Lira-sapr-ის გამოყენებით.

ანგარიშის შედეგები აკმაყოფილებს საქართველოს რესპუბლიკაში მოქმედ ნორმებსა და სტანდარტებს.

კონსტრუქციული ელემენტების დახასიათება:

საძირკვლები – წერტილოვანი; მონოლითური რკინაბეტონის დიამეტრით ზომით 120X120 სმ; სიმაღლე 1 მ. ბეტონი კლასით B25; არმატურა B500B და A240.

საძირკვლის კოჭი – მონოლითური რკინაბეტონი კვეთით 40X50 სმ; ბეტონი კლასით B25; არმატურა B500B და A240.

კოლონები – მონოლითური რკინაბეტონი კვეთით 50X50 სმ; ბეტონი კლასით B25; არმატურა B500B და A240. და ლითონის ორტესებრი კვეთით 36X20 სმ.

რიგელები – ლითონის IPE200.

ფერმები – ლითონის მილკვადრატები 150X150X5 და 100X100X4 მმ; და ლითონის ორტესებრი IPE300.

კედლები – სენდვიჩ-პანელი;

კონსტრუქციული პროექტი დამუშავებულია დეტალურად, სამონტაჟო გეგმებით, კონსტრუქციული ელემენტებითა და კვანძებით.

დასკვნა

ექსპერტი დადებით შეფასებას აძლევს წარმოდგენილ პროექტს და რეკომენდაციას უწევს შესათანხმებლად და განსახორციელებლად.

კონსტრუქტორი ზ. სილაგაძე



გამოყენებული ლიტერატურა

1. პნ 01.01-09 სეისმომედეგი მშენებლობა;
2. პნ 02.01-08 შენობებისა და ნაგებობების ფუძეები;
3. პნ 03.01-09 ბეტონისა და რკინაბეტონის კონსტრუქციები.

დიპლომი

Г-I № 182323

ეს დიპლომი მიეცა სილაგაძე
ზაური ალიოზის ძეს
მასზე, რომ იგი 1971 წელს შევიდა
ვ.ი. ლენინის სახ. საქართველოს
პოლიტექნიკური ინსტიტუტში
და 1976 წელს დაამთავრა
პოლიტექნიკური ინსტიტუტის

სრული კურსი სპეციალობით
სამრეწველო და სამოქალაქო
მშენებლობა

სახელმწიფო საგამოცდო კომისიის 1976 წ.
„22" ივნისის გადაწყვეტილებით
მას მიენიჭა

ინჟინერ-მშენებლის კვალიფიკაცია.

სახელმწიფო საგამოცდო
კომისიის თავმჯდომარე
რექტორი
მდივანი

ქალაქი თბილისი 1980წ. „17" IV

სარეგისტრაციო № 4993-Сгр

Грузинский яз.

ДИПЛОМ

Г-I № 182323

Настоящий диплом выдан Силагадзе
Заури Алиозовичу
в том, что он в 1971 году поступил
в Грузинский политехнический
ин-т им. В.И. Ленина
и в 1976 году окончил полный курс
политехнического института

по специальности
Промышленное и гражданское
строительство

Решением Государственной экзаменационной
комиссии от „22" июня 1976 г.
Силагадзе З.А.
присвоена квалификация
инженера-строителя

Председатель Государственной
экзаменационной комиссии
Ректор
Секретарь

м. п.

Город Тбилиси „17" IV 1980 г.

Регистрационный № 4993-Сгр

Московская типография Гознака. 1976.

IDENTITY CARD

მოქალაქის პირადობის მოწმობა

საქართველო

GEO



სახელი / FIRST NAME

ზაურ

ZAUR

გვარი / LAST NAME

სილაგაძე

SILAGADZE

მოქ. / CIT | სქესი / SEX | პირადი No / PERSONAL No

GEO | მმ / M | 01003008527

დაბადების თარიღი / DATE OF BIRTH

20.01.1951

მოქმედების ვადა / DATE OF EXPIRY

14.05.2029

ხელმოწერა / SIGNATURE



გარათის No / CARD No

18IE40012

დაბადების ადგილი / PLACE OF BIRTH

წყალტუბო

TSKALTUBO

გაცემის თარიღი / DATE OF ISSUE

14.05.2019

გამცემი ორგანო / ISSUING AUTHORITY

იუსტიციის სამინისტრო

MINISTRY OF JUSTICE

დამკვეთი: სრს; დამამზადებელი: MB.IDS 2018

სწს-ს რეგისტრაციის No 26-3184



IDGE018IE40012401003008527<<<<

5101201M2905143GE0<<<<<<<<<<<<8

SILAGADZE<<ZAUR<<<<<<<<<<<<<<

ზაურ სილაგაძე
(საპროექტო სამუშაოების გამოცდილება)

ქ. თბილისი, ვაკე-საბურთალოს რაიონი, სოფ. დიდგორი: (995 51)-14 79 80

დაბადების თარიღი: 2 იანვარი, 1951
ოჯახური მდგომარეობა: დაოჯახებული

განათლება:

1971 – 1976 ***საქართველოს პოლიტექნიკური ინსტიტუტი.***
სამშენებლო ფაკულტეტი
ინჟინერ-მშენებლის სპეციალობა

სამუშაო გამოცდილება:

2/08/1976 – 15/02/1992 ***თბილისის ზონალური სამეცნიერო კვლევითი და საპროექტო ინსტიტუტი "თბილზნიეპი"***
ინჟინერ-კონსტრუქტორი
უფროსი ინჟინერი
ჯგუფის ხელმძღვანელი
პროექტის მთავარი ინჟინერი
პროექტის მთავარი კონსტრუქტორი

15/09/1989 – 15/01/1990 ***მივლინება კამბოჯის სახალხო რესპუბლიკაში, საპროექტო და სამშენებლო სამუშაოები***

10/11/1999 – 24/03/2004 ***შპს "არქგეიზი"-ს მთავარი ინჟინერი***

- კოსტავას ქ. 47-ში აშენებული 16 სართულიანი საცხოვრებელი სახლისა და სასტუმრო ვარაზის მთავარი კონსტრუქტორი და მშენებელი.
- ხორავას ქ. 4-ში 9 სართულიანი საცხოვრებელი სახლის მთავარი კონსტრუქტორი და მშენებელი.

07/06/2005 – 12/05/2006 ***შპს "გიკსი"-ს მთავარი ინჟინერი***

- სააქციო საზოგადოება "ცოდნის" შენობაზე 1 სართულის დაშენების მთავარი კონსტრუქტორი და მშენებელი.

10/07/2007 – 01/06/2010 ***შპს "გასნიკკომპანი"-ს მთავარი ინჟინერი***

- საცხოვრებელი სახლი დოლიძის ქუჩა №46-ში და ბალანჩივაძის ქუჩა №41-ში მთავარი კონსტრუქტორი და მშენებელი.

02/01/2007 – 16/07/2010 *შპს "პროექტი 21"*

- სასჯელაღსრულებისა და პრობაციის სამინისტროს დაკვეთით რუსთავის №6, გეგუთის №8 და ქსნის №7 სასჯელაღსრულების დაწესებულების პროექტების მთავარი კონსტრუქტორი.

1/06/2009 – 2011 წ. *შპს "გონი 2009"*
მთავარი ინჟინერი
შ.პ.ს. „გუნსან ტრაფიქ ელექტრიკ ვე ინშაათ მუჰენდისლიკ სანაი თიჯარეთ ლიმიტედ შირქეთი"-ს ქვეკონტრაქტორი

- იმერეთის რეგიონში შიდასახელმწიფოებრივი მნიშვნელობის საავტომობილო გზებზე დასახლებული პუნქტების გადასახვევებთან ინდივიდუალური პროექტირების საინფორმაციო-საგზაო ნიშნების მოწყობის სამუშაოები.

- კახეთის რეგიონში შიდასახელმწიფოებრივი მნიშვნელობის საავტომობილო გზებზე დასახლებული პუნქტების გადასახვევებთან ინდივიდუალური პროექტირების საინფორმაციო-საგზაო ნიშნების მოწყობის სამუშაოები.

2010-2013 წლები *შპს "ერდო"*
მიწვეული სპეციალისტი კონტრაქტით,
ლაითურის სასჯელაღსრულების პროექტების
მთავარი კონსტრუქტორი (მიმდინარეობს მშენებლობა)
დოკუმენტაცია გრიფით საიდუმლო.

2011 წლიდან დღემდე *შპს "დიდგორი-2011"*
დამფუძნებელი და მთავარი კონსტრუქტორი
მრავალსართულიანი საცხოვრებელი სახლების მთავარი კონსტრუქტორი

2014 წელი *მძლეოსნობის ოლიმპიური კომპლექსის მთავარი კონსტრუქტორი*

2014 წლიდან დღემდე *შპს "ბინექს"*
მთავარი კონსტრუქტორი
მრავალსართულიანი საცხოვრებელი სახლების მთავარი კონსტრუქტორი

კომპიუტერი და ენები:

- კომპიუტერული უნარ-ჩვევები: MONOMAKH Sapr, LIRA Sapr (მომხმარებლის დონეზე)
- ენები: ქართული, რუსული (სრულყოფილად).