ფასადი "1-9" ღერძების გასწვრივ

მ1:200

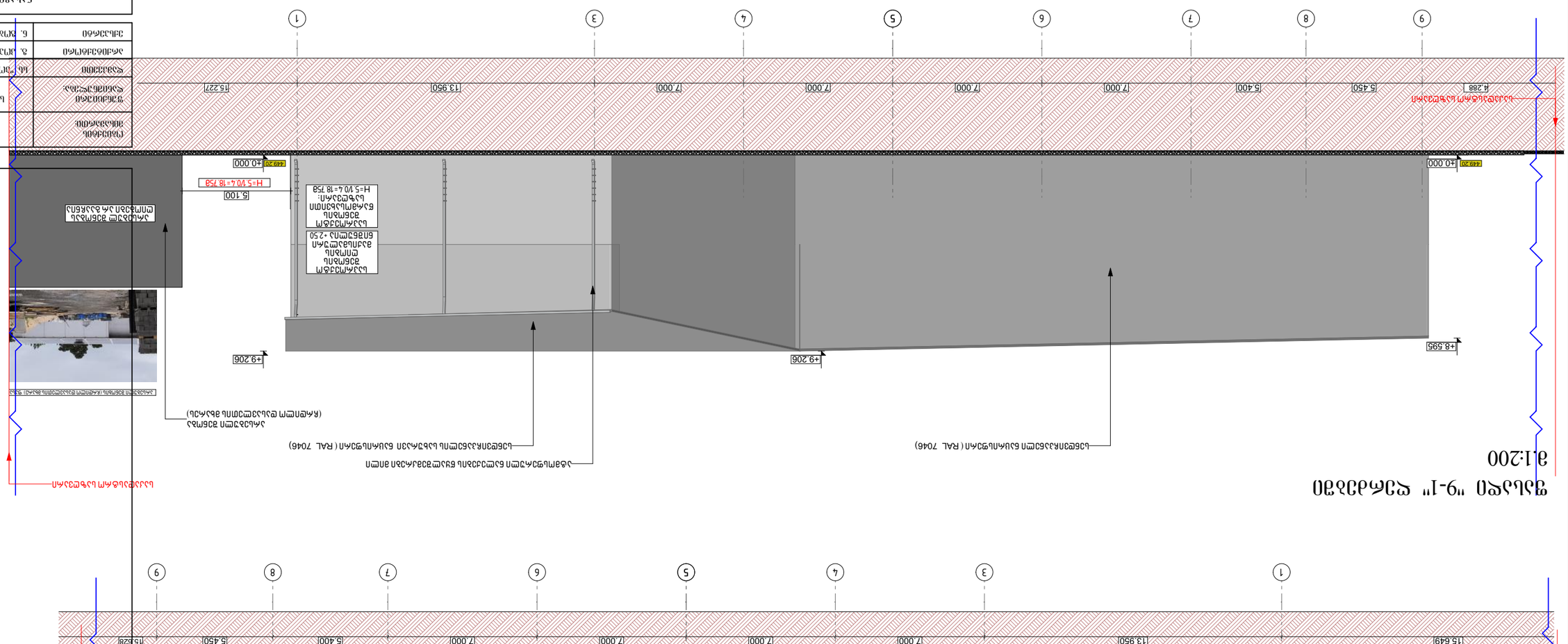
ალუმინის ფანჯრის ბლოკი (ანოდირებული ვერცხლისფერი ბაზალტი RAL 9006)
ალუმინის ფანჯრის ბლოკი (ანოდირებული ვერცხლისფერი ბაზალტი RAL 9006)
ალუმინის ფანჯრის ბლოკი (ანოდირებული ვერცხლისფერი ბაზალტი RAL 9006)
ალუმინის ფანჯრის ბლოკი (ანოდირებული ვერცხლისფერი ბაზალტი RAL 7046

ფასადი "ზ-ა" ღერძებში

მ. 1:200

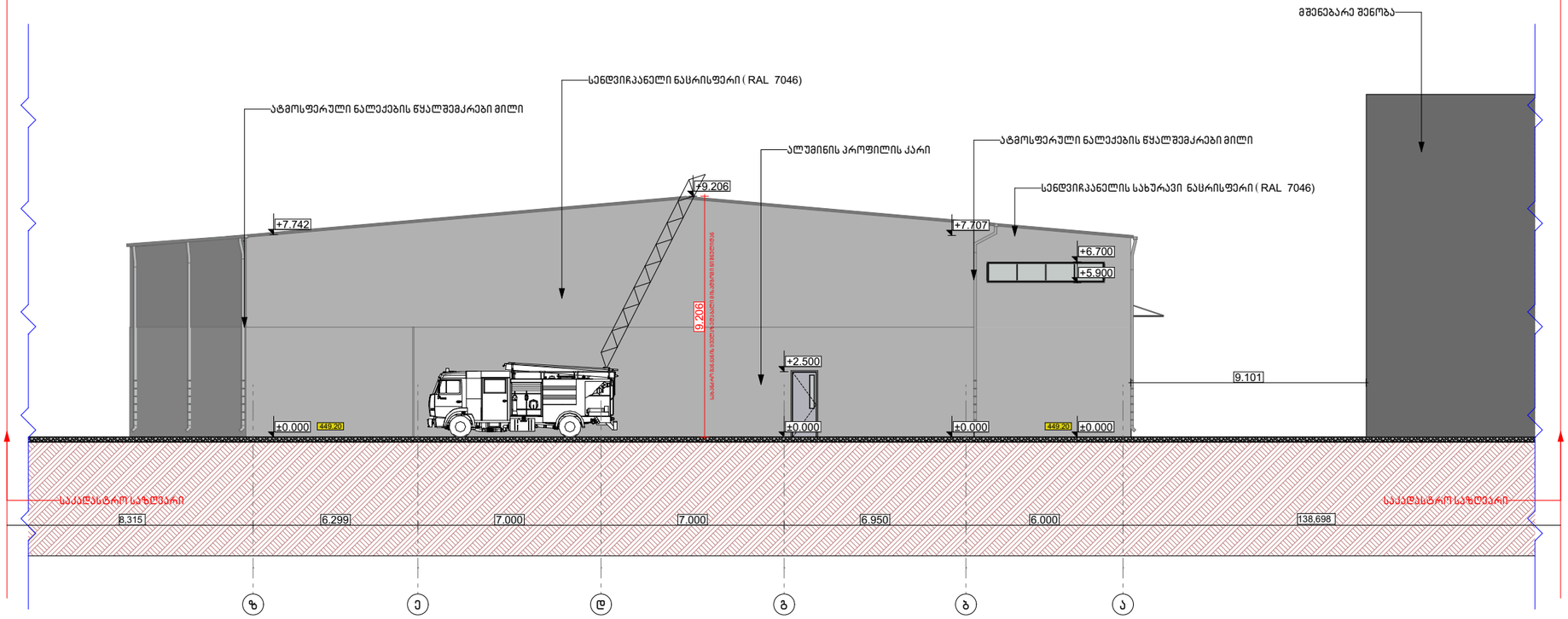

ფასადი "ა-ზ" ღერძებში

მ.1:200

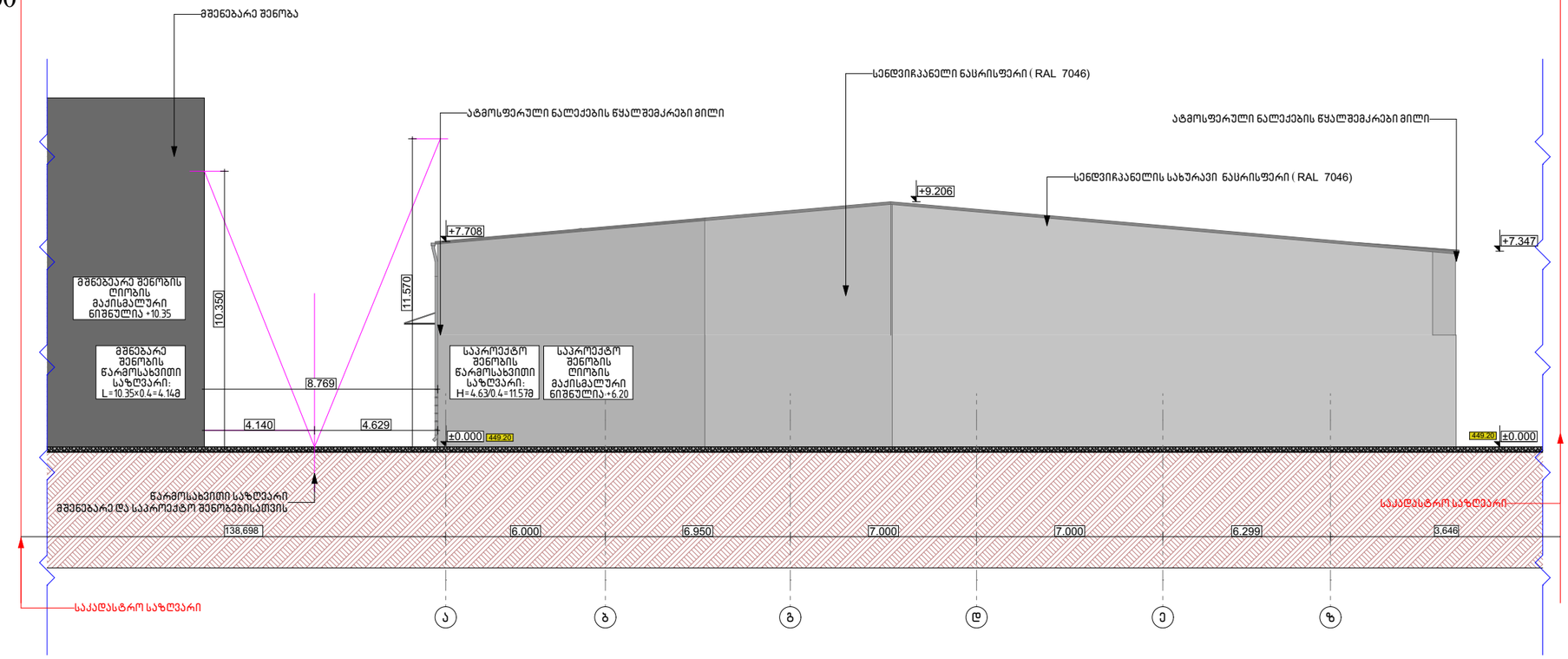

ობიექტის მისამართი:	ქ. ბათუმში, ენუქიძის ქუჩა. №5 (ს.კ. 01.19.22.003.001)	
შენიშვნა დანიშნულება:	სამშენებლო არაწესიერი მასალების საწყობი	
დამკვეთი	სს "პოლიპრაქტიკული პაპი"	
არქიტექტორი	ბ. კრეკაძე	
ექსპერტი	ნ. ბრაგვაძეველი	

ნახაზის დასახელება

ფასადი "ზ-ა" ღერძებში

ფორმატი	ფ-ლი №	სულ ფ-ლი	მასშტაბი	თარიღი
A4	2	4	1:200	2025 წ.

კარფანჯრების სპეციფიკაცია

მ.

ფანჯრების სპეციფიკაცია					
დასახელება	ფ–1	ფ–2	ფ–3	ფ–4	ფ–5
რაოდენობა	7	1	1	2	1
ზომები	1.500×1.600	1.500×0.800	4.500×0.800	4.700×0.800	2.350×0.800
ძირის ნიშნული	0.900	1.700	1.700	1.200	1.232
თავის ნიშნული	2.500	2.500	2.500	2.000	2.032
გაღების მიმართულება					
ფასადი		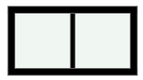			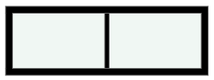

კარების სპეციფიკაცია				
დასახელება	კ–1	კ–2	კ–3	კ–4
რაოდენობა	1	1	2	1
ზომები	3.500×3.500	3.500×3.500	0.950×2.500	2.500×2.800
ძირის ნიშნული	0.000	0.000	0.000	0.000
თავის ნიშნული	3.500	3.500	2.500	2.800
გაღების მიმართულება	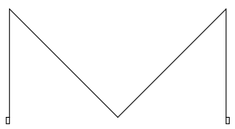	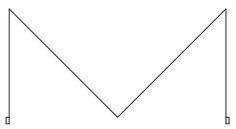		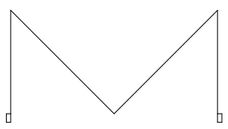
ფასადი	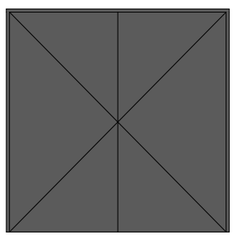	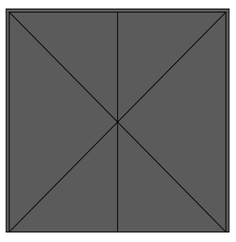	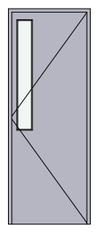	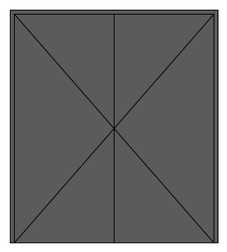

ობიექტის მისამართი:	ქ. ობოლისი, ენუქიძის ქუჩა. №5 (ს.კ. 01.19.22.003.001)			
შენიშვნა:	სამშენებლო არაწესიერი მასალების სანყობი			
დამკვეთი	სს "პოლიტრაფიული კაბი"			
არქიტექტორი	ბ. კოპაძე			
ექსპერტი	ნ. ბროეკოშვილი			

ნახაზის დასახელება				
კარფანჯრების სპეციფიკაცია				
ფორმატი	ფ-ლი №	სულ ფ-ლი	მასშტაბი	თარიღი
A4	3	4		2025 წ.

კიბის დეტალური ნახაგი

მ.

კიბე დეტალური ნახაზი

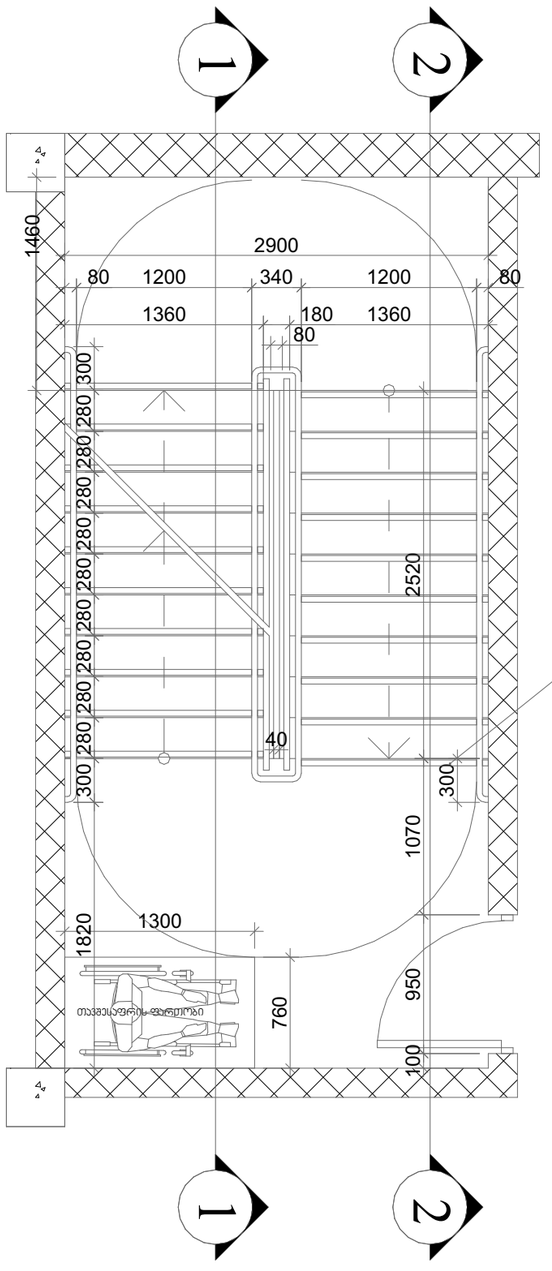

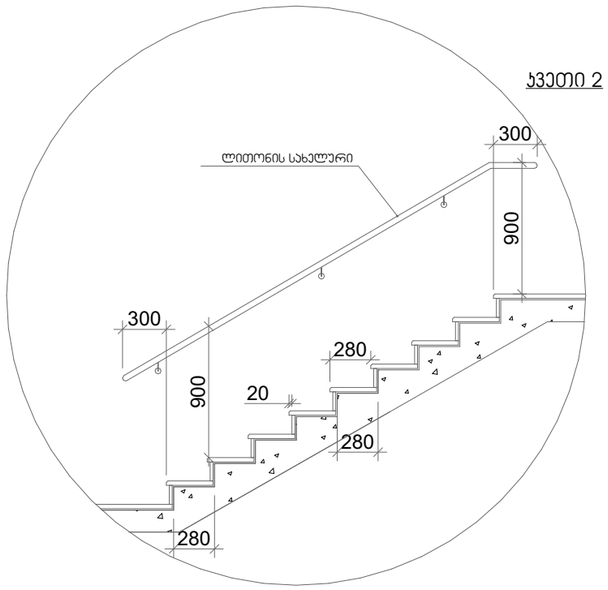

სახელური

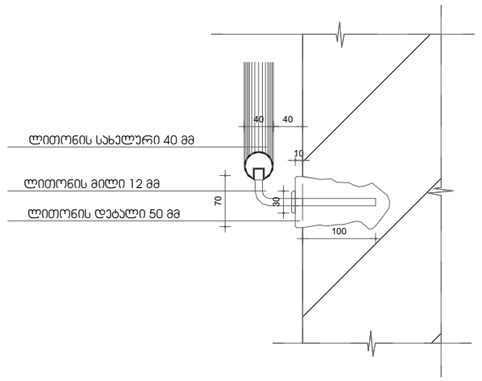

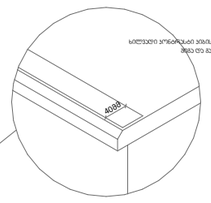

ჯვეთი 2

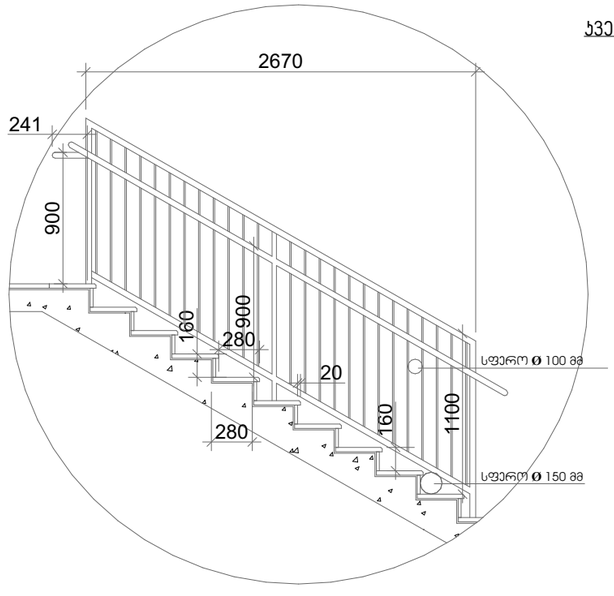

ჯვეთი 1

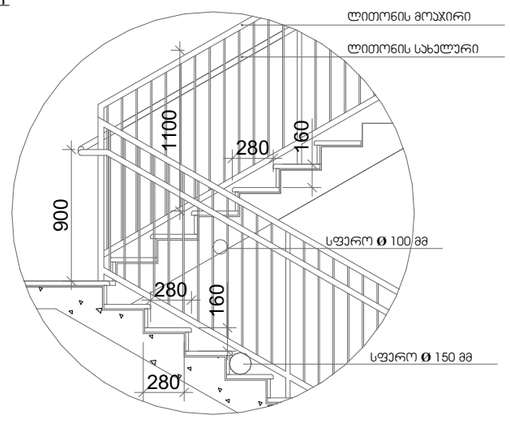

შენიშვნები:

- ჯველა კიბეს (მათ შორის გარე კიბეს) ყოველი საფეხურის და სასრესის 40 მმ სიგანე ნაწილს, რომელიც იზომება საფეხურის ნაკვეთიდან მიმართულად, ქმნება ტრიბუნარიანი შრის მქონე ველაპირი, რომელიც საფეხურის ნაწილებად ნაწილისგან მკვეთრად განსხვავებული ქმნება (მექი ფაი შრედ). სწორად პრინციპის დაბრძანებულია ყოველი საფეხურის ქრიმი კიდიდან საფეხურის შეორე კიდემდე.

- მისაწვდომი შეკიდების საფეხურებში ისრაკის ველაპირება ქმნება ღღრალდ, მყარი და არასრიალა.

- კიბის საფეხურების განსხვავებული მოწიმვნა ქმნება დაშალე.

- შეწრების გარეშე ღღეგარე კიბის საფეხურები და საქნება ისე დაგეგმარდება, რომ სიგან ველაპირე წყალი არ დაბრუნდება

- გასანათებელი სამუშაოებში შეხრუნველობის კიბეების განათებას, რომელიც ითვალისწინებს ველაპირების და საქნების ველაპირების ცენტრში განთავსებას საფეხურის წინაპირიდან 600 მმ-ის სიღრმეში, შემდეგი წესების შესაბამისად:

  1. არანაკლებ 11 ლუქსის განათება.
  2. არანაკლებ 110 ლუქსი განათება, კიბეთა სარეველების დროს.
  3. კიბეების ავარიულობისას 11 ლუქსიდან 110 ლუქსამდე ავტომატური შესასვლელი უნდა განათდეს სანარჩენებით უზრუნველყოფილი ავტომატურ, მოძრავი სინათლის ტიპის განათების რეზერვაციით, რომლებიც შეესაბამება ყველა ქვემოთ ჩამოთვლილს:

- განათების სიმაღლისაგან ალაჩენილი ქმნება სიმეტრიული ოპტიკური სისტემით და შეუსაბამოს ქმნება ან მიწნით განათვისებისათვის.

- მოძრავი სინათლის გაკეთებულია დაბალანსების მოძრაობით საფეხურებზე ან საფეხურების პირებზე.

- განათების გამაკონტრასტებელი ღაყენებული ქმნება არანაკლებ 15 წუთისან მოქმედების კერძოდ.

- ევაკიკიბის განათება ჩართვებია ავტომატური სინათლის ჩართული რეჟიმით, ასეთის არსებობის შემთხვევაში, ისე, რომ შესასვლელში ღღეგარე ბაქანზე, შესასვლელში ღღეგარე ბაქნის მესაფლავე ობიექტის კიბის მარშსა და შესასვლელში ღღეგარე ბაქანის გვიდი და ქვემოთ ღღეგარე ბაქანზე 83-4 პუნქტით ღაღებული განათებულების ღონე საფეხურების ბამოქნებაზე ქმნება უზრუნველყოფილ.

- კიბის სახელურები და ნებისმიერ კედელი ან მათ მოშიანებელ ღღეგარე სხვა ველაპირ არ ქმნება ბასრი ან უხეში ელემენტების შემცველი.

- კიბის სახელურები არ იჩრდილება მათ გულების საფეხურებში.

ობიექტის მისამართი:	ქ. თბილისი, ენუქიძის ქუჩა. №5 (ს.კ. 01.19.22.003.001)	
შენიშვნები დანიშნულება:	სამშენებლო არაწვადი მასალების საწყობი	
დამკვეთი	სს "პოლიგრაფიული პაპი"	
არქიტექტორი	ბ. კოპაძე	
ექსპერტი	ნ. ბრაგვაშვილი	

ნახაზის დასახელება

კიბის დეტალური ნახაზი

ფორმატი	ფ-ლი №	სულ ფ-ლი	მასშტაბი	თარიღი
A4	1	4		2025 წ.

ლიფტის დეტალური ნახაზი

მ.

ლიფტის დეტალური გეგმა

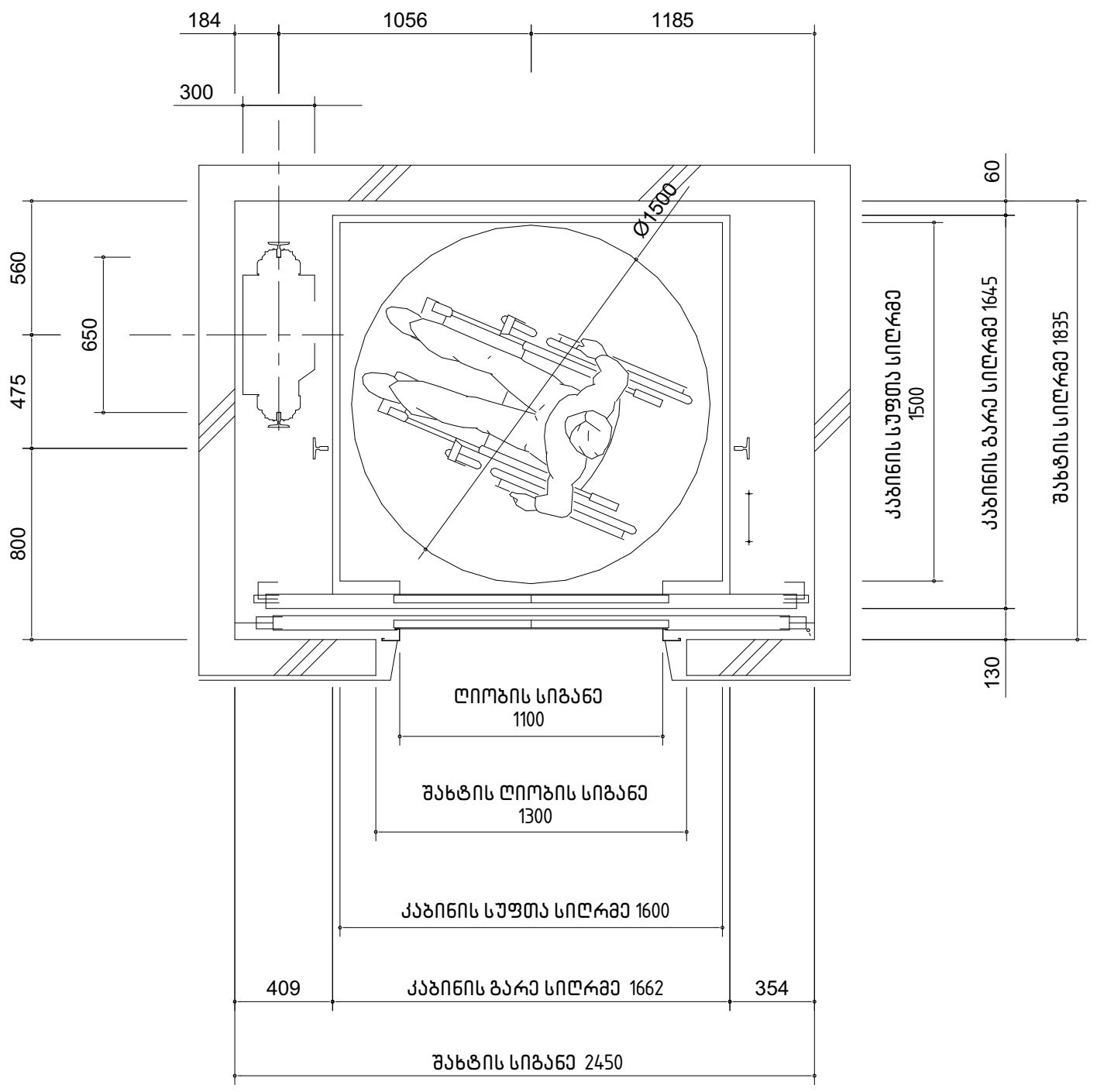

ლიფტის კაბინის დეტალური გეგმა

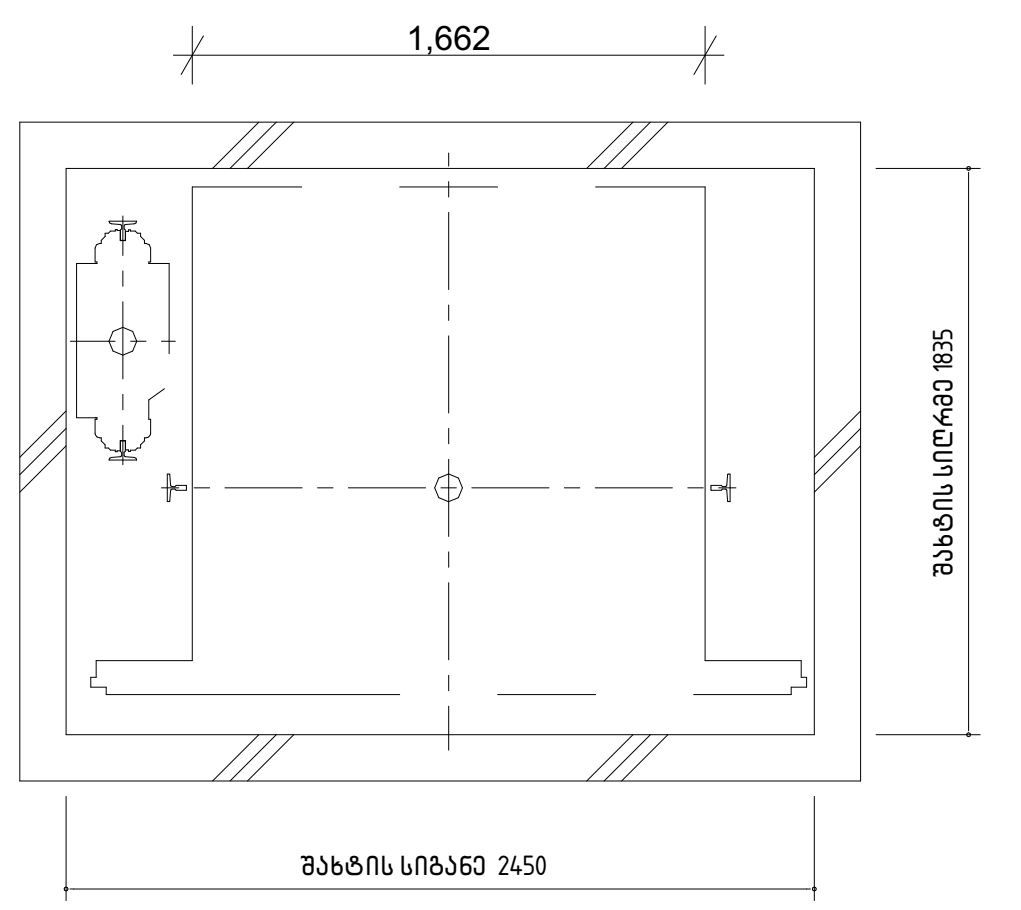

ლიფტის დეტალური ჭრილი

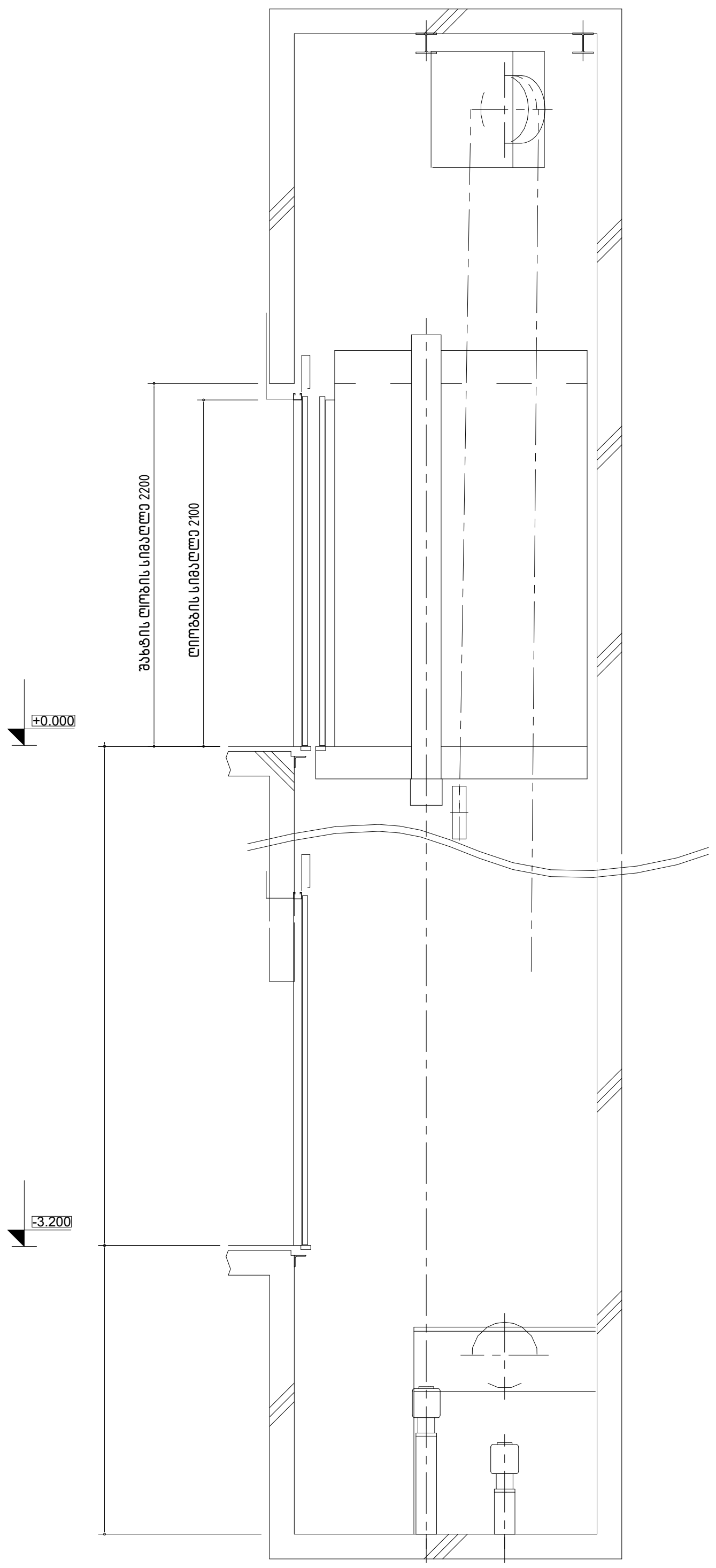

შენიშვნები:

- შენობაში გამოყენებულია 408-ე ქვეთავის შესაბამისი შეუზღუდავი გამოყენების ლიფტი.
- ლიფტი შესაბამისობაში იქნება ASME A17.1/CSAB44 სტანდარტებთან.
- ლიფტის გამოსაძახებელი ღილაკები და კლავიშები შესაბამისობაში იქნება 407.2.1 ქვეთავთან.
- ლიფტის შახტებთან განთავსებული შიხები შესაბამისობაში იქნება 407.2.3 ქვეთავთან.
- ლიფტის კაბინის ბალანსირება შესაბამისობაში იქნება 407.4.4-ე ქვეთავთან.
- ლიფტის კაბინის განათება შესაბამისობაში იქნება 407.4.5-ე ქვეთავთან.
- ლიფტის კაბინის სამართავები შესაბამისობაში იქნება 407.4.6-ე ქვეთავთან. მართვის პანელები განთავსდება გვერდითა კედლის ცენტრში.
- კაბინის სამართავების აღნიშვნები და მითითებები შესაბამისობაში იქნება 407.4.7-ე ქვეთავთან.
- კაბინაში მოეწყობა 407.4.10 -ე ქვეთავის შესაბამისი საავარიო სიგნალიზაციის მექანიზმები.

ობიექტის მისამართი:	ქ. თბილისი, ენუქიძის ქუჩა. №5 (ს.კ. 01.19.22.003.001)	
ფუნქციური დანიშნულება:	სამშენებლო არაწვადი მასალების საწყობი	
დამკვეთი	სს "პოლიგრაფიული ჰაბი"	
არქიტექტორი	გ. კოპაძე	
ექსპერტი	ნ. გობეჯიშვილი	

ნახაზის დასახელება

ლიფტის დეტალური ნახაზი

ფორმატი	ფ-ლი №	სულ ფ-ლი	მასშტაბი	თარიღი
A4	2	4		2025 წ.

კარის დეტალური ნახაზი

მ.

კარი ზღურბლის
გარეშე მიმხურავით
(ცეცხლმედეგობა 90 წთ)

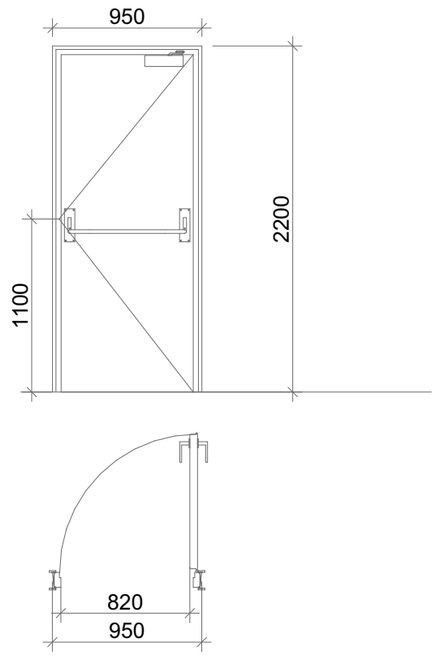

კარი ზღურბლით
მიმხურავის გარეშე

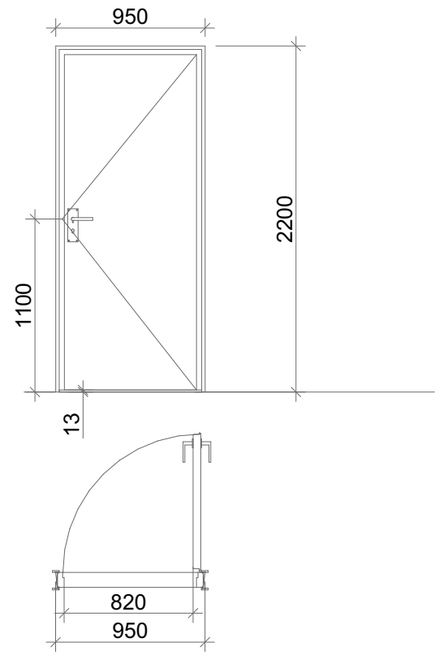

კარი ზღურბლის და
მიმხურავის გარეშე

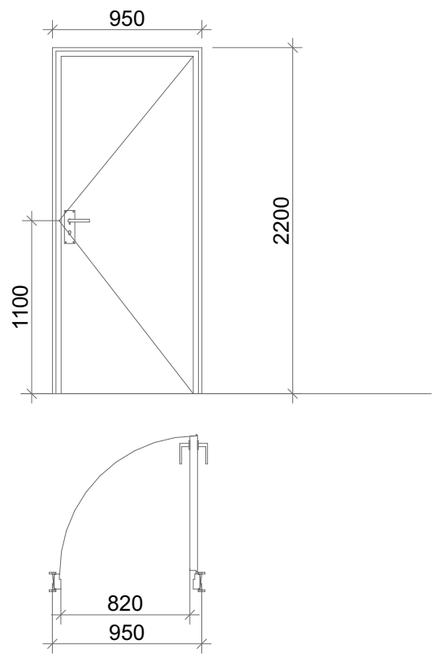

ზღურბლი მ. 1:1



შენიშვნები:

- კარის ფენაში შიდა ბეტონის ბლოკის ზომა 250 მმ-ის საფუძველზეა.

- სახელურები, ჩამოსაწევი სახელურები, საკეტები, რაფები და მისაწვდომი კარის სხვა სამარხევები ისეთი შორის უნდა, რომ ადვილად შეიძლებოდეს ერთი ხელით მოხდეს და მის ასამუშავებლად საჭირო არ უნდა იყოს ორივე მოხდეს, წვალება არ მოუნდეს.

- დახურული კარის კავების გასალებს ნაწილებს და ბალებისათვის განკუთვნილი კალა შესაბამისობაში უნდა იყოს შემდეგში:
  1. წინდან მისაწვდომობისას, გამოწვეით არ მოწოლით გალებალი, არაუმეტეს 66.7 ნიუტონი.
  2. არანაკლებ მოძრაობის გასალებს, არაუმეტეს 315 ნიუტონი სმ.

- გასასწელების კოეფიციენტებს (ზვა-კიბე და ვერტიკალურ) ესახურება მიმხურავით ალტერნატიული კარებები.

- კარის მიმხურავით ისე მოქმედია, რომ 90 გრადუსით, და მღუმიარეობიდან 12 გრადუსით გალებულ მღუმიარეობიდე კარის მისახურად საჭირო დრო არაუმეტეს 5 წამი უნდა.

- კარის გამაარებინი ანკაფები ისე მოქმედია, რომ 70 გრადუსით და მღუმიარეობიდან დახურულ მღუმიარეობამდე კარი არაუმეტეს 1.5 წამში გალება.

- ცეცხლმედეგ კარისგან განსხვავებული კარის მიწოლით ან გამოწვეით გალებისთვის საჭირო კალა შესაბამისობაში უნდა იყოს შემდეგში:
  1. შენობაში განთავსებული ანკაფინი კარი, არაუმეტეს 22,2 ნიუტონი.

- კარებს ცეცხლმედეგობა მითითებულია ხანგრძლივნაწილებზე გვერდზე.

- კარებების გალების მიმართულება მითითებულია გვერდზე.

- კარის ღუძრალი მითითებულია გვერდზე.

-არცერთი კარის სუფთა სიმაღლე არ უნდა 2.05 მეტრზე ნაკლები.

ობიექტის მისამართი:	ქ. თბილისი, ენუქიძის ქუჩა. №5 (ს.კ. 01.19.22.003.001)		
შენიშვნა დანიშნულება:	სამშენებლო არაწესიი მასალების საწყობი		
დამკვეთი	სს "პოლიტრაფიული პაპი"		
არქიტექტორი	ბ. კოპაძე		
ექსპერტი	ნ. ბოგუხიშვილი		

ნახაზის დასახელება				
კარის დეტალური ნახაზი				
ფორმატი	ფ-ლი №	სულ ფ-ლი	მასშტაბი	თარიღი
A4	3	4		2025 წ.