ინდივიდუალური ორბინიანი საცხოვრებელი სახლი
კონსტრუქციული პროექტი

ქალაქი თბილისი, სოფელი თხინვალა

(ს.კ. 01.72.58.033.117)

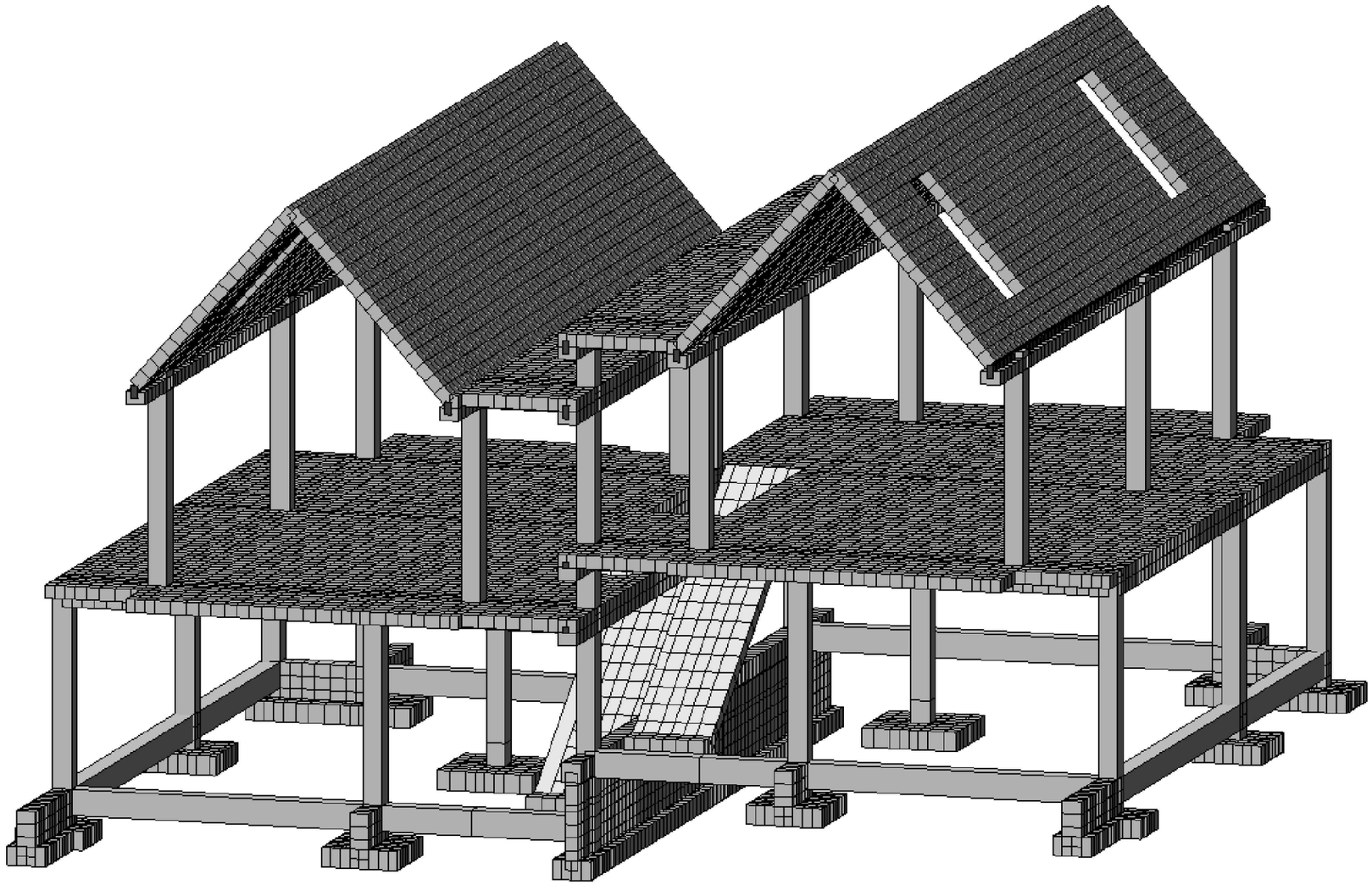

თბილისი 2025

სარჩევი

ფურცლის დასახელება	ფურცლის მარკა	ფურცელი
სარჩევი	ბ-1	1
რიგელებისა და ფილის მოწყობის სქემატური ნახაზები	ს-1	2
ფილის წიბოების და სვეტის შეუღლების სქემატური ნახაზი;ბანაპირა სვეტებში ფილის წიბოს მუშა არმატურების ჩაანკერების სქემატური ნახაზი.	ს-2	3
კერიმეტრის კედლის და შიდა ტიხრების მოწყობის სქემატური ნახაზი	ს-3	4
შენობის სქემატური ჭრილი; ჭრილი 1-1	კ-1	5
საძირკვლის საძალიბო ნახაზი	კ-2	6
საძირკვლების მარკირების ნახაზი	კ-3	7
წ.ს.-1; წერტილოვანი საძირკვლის არმირების ნახაზი	კ-4	8
წ.ს.-2; წერტილოვანი საძირკვლის არმირების ნახაზი	კ-5	9
წ.ს.-3; წერტილოვანი საძირკვლის არმირების ნახაზი	კ-6	10
წ.ს.-4; წერტილოვანი საძირკვლის არმირების ნახაზი	კ-7	11
წ.ს.-5; წერტილოვანი საძირკვლის არმირების ნახაზი	კ-8	12
ჭრილი 1-1; 2-2; 3-3; ლენტური საძირკვლის და როსტვერკის არმირების ნახაზი	კ-9	13
რკინაბეტონის ფილის არმირების ნახაზი -1.05 და -0.100 ნიშნულებზე	კ-10	14
ჭრილი 1-1; 2-2; 3-3; რკინაბეტონის ფილის არმირების სქემატური ნახაზი -1.05 და -0.10	კ-11	15
გაძახურვის ფილის საძალიბო ნახაზი +2.25 და +3.20 ნიშნულებზე	კ-12	16
გაძახურვის ფილის არმირების ნახაზი +2.25 და +3.20 ნიშნულებზე	კ-13	17
გაძახურვის ფილის ქვედა შრის დამატებითი არმირების ნახაზი +2.25 და +3.20 ნიშნულებზე	კ-14	18
გაძახურვის ფილის ზედა შრის დამატებითი არმირების ნახაზი +2.25 და +3.20 ნიშნულებზე	კ-15	19
ჭრილი 1-1; 2-2; 3-3; პოზიციები; მასალის სპეციფიკაცია	კ-16	20
რიგელების არმირების ნახაზი +2.25 და +3.20 ნიშნულებზე	კ-17	21
ჭრილი 1-1; 2-2; პოზიციები; მასალის სპეციფიკაცია	კ-18	22
გაძახურვის ფილის საძალიბო ნახაზი +5.45 და +6.40 ნიშნულებზე	კ-19	23
გაძახურვის ფილის არმირების ნახაზი +5.45 და +6.40 ნიშნულებზე	კ-20	24
ჭრილი 1-1; 2-2; პოზიციები; მასალის სპეციფიკაცია	კ-21	25
რიგელების არმირების ნახაზი +5.45 და +6.40 ნიშნულებზე	კ-22	26
ჭრილი 1-1; 2-2; 3-3; პოზიციები; მასალის სპეციფიკაცია	კ-23	27
სვეტების მარკირების გეგმა -1.05 და -0.10 ნიშნულებზე	კ-24	28
სვეტი-1-ის არმირების ნახაზი	კ-25	29
სვეტი-2-ის არმირების ნახაზი	კ-26	30
სვეტი-3-ის არმირების ნახაზი	კ-27	31
სვეტების მარკირების ნახაზი +2.25 და +3.20 ნიშნულებზე	კ-28	32
სვეტი-1-ის არმირების ნახაზი	კ-29	33
სახურავის საძალიბო ნახაზი +5,65-:-+8,45 და +6,60-:-+9,40 ნიშნულებზე	კ-30	34
სახურავის არმირების ნახაზი +5,65-:-+8,45 და +6,60-:-+9,40 ნიშნულებზე	კ-31	35
ჭრილი 1-1; პოზიციები; მასალის სპეციფიკაცია	კ-32	36
კიბის საძალიბო ნახაზი; (-1.05-:-+2.25; -0.10-:-+3.20 ნიშნულებამდე); კვეთი 1-1; მასალის	კ-33	37
ღობის მოწყობის გეგმა	კ-34	38
ფრაგმენტი-1; ფრაგმენტი-2, მასალის სპეციფიკაცია ღობეზე	კ-35	39

მასალათა ხარჯის ჯამური უწყისი

საარმატურე ფოლადი ДСТУ 3760-98								ბეტონი		დატკეპნილი ღორდი	2 ფენა ლინოკრომის საერთო ზართობი
სულ კგ	Ø 8 A500C A240C	Ø 10 A500C	Ø 12 A500C	Ø 16 A500C	Ø 18 A500C	Ø 20 A500C	Ø 22 A500C	B 25	B 7.5	ფრაქცია 10-:20 მმ	
კგ	კგ	კგ	კგ	კგ	კგ	კგ	კგ	მ³	მ³	მ³	მ²
19311,9	4761,33	8257,91	824,93	2490,54	359,55	2042,90	574,71	192,07	19,38	22	350

განმარტებითი ბარათი

წინამდებარე წარმოადგენს ქ.თბილისში, სოფელ თხინვალაში, ნაკვ #01.72.58.033.117-ში ასაშენებელი ინდივიდუალური საცხოვრებელი სახლის და ღობის მოწყობის კონსტრუქციულ პროექტს.

საქართველოს ტერიტორიის სეისმური დარაიონებისა და საინჟინრო გეოლოგიური კვლევების საფუძველზე დადგენილია, რომ სამშენებლოდ გამოყოფილი მოედანი 8 ბალიან ზონაშია სეისმურობის უგანზომილებო კოეფიციენტი A-0.17 . ქარის წნევის ნორმატიული მნიშვნელობა 0,85 კგ/მ², თოვლის დატვირთვის ნორმატიული მნიშვნელობა 50 კგ/მ².

საპროექტო შენობა გეგმაში მართივი მოხაზულობისაა, ზომებით ღერძებში 16.45x11,20მ. შენობა ორსართულიანია, ლენტური და წერტილოვანი საძირკვლებით ეფუძნება არსებულ გრუნტს (სგე-I) გამოფიტული ქვიშაქვების და არგილიტების მორიგეობა, რომლის ფიზიკურ მექანიკური მახასიათებლებია: პირობითი საანგარიშო წინაღობა - R_0=40,9 კგძ/სმ². დეფორმაციის მოდული-E=220 მპა; შიგა ხახუნის კუთხე φ=21⁰. ხვედრითი შეჭიდულობა C=13 კგძ/სმ².

შენობის მზიდ კონსტრუქციებს წარმოადგენს რკინაბეტონის მონოლითური, წიბოვანი გადახურვის ფილები, ფილის სისქეა 20 სმ, ფილის წიბოს განივკვეთის ზომებია 30x40სმ; სვეტების განივი კვეთების ზომებია 30x30სმ. კიბე მონოლითური რკინაბეტონისაა. წერტილოვანი საძირკველები იატაკის დონეზე დაკავშირებულია შემკრავი რკინაბეტონის კოჭებით (რანდკოჭი) რომლის განივკვეთის ზომებია 30x50 სმ. საძირკვლის ფილის ქვეშ გათვალისწინებულია 5 სმ სისქის B7.5 კლასის ბეტონის მომზადება და 10 სმ სისქის დატკეპნილი ღორღის ფენა.

ღობე ლენტურ საძირკველზე აშენებული ბლოკის კედლითა წარმოდგენილი, რკინაბეტონის მონოლითური გულარების ჩანართებით განივკვეთით 20x20 სმ; 30x30 სმ. კედლის სისქე 20 სმ და 30 სანტიმეტრია. ღობის თავზე მოეწყობა რკინაბეტონის მონოლითური სარტყელი განივკვეთით 10x20; 10x30 სმ.

რკინაბეტონის კონსტრუქციებში გამოყენებულია ბეტონი კუმშვაზე სიმტკიცის მიხედვით B25 კლასი. საარმატურე ფოლადი A500C ; A240C.

შენობის მზიდი კონსტრუქციების, როგორც ერთიანი სივრცული სისტემის გაანგარიშება მუდმივ და დროებით ვერტიკალურ დატვირთებზე და აგრეთვე ჰორიზონტალურ 8 ბალიან სეისმურ ზემოქმედებაზე, ჩატარებულია საანგარიშო კომპლექსი „ЛИРА САПР-17" -ის საშუალებით. პროექტი დამუშავებულია ქვეყანაში მოქმედი ნორმატული დოკუმენტების "სეისმომედეგი მშენებლობა (ᲡᲜ 01.01-09)" ბეტონისა და რკინაბეტონის კონსტრუქციები (ᲡᲜ 03..01.-09)"; "მშენებლობის და ნაგებობების ფუძეები (ᲡᲜ 02.01.-08)" "სამშენებლო კლიმატოლოგია" მოთხოვნების შესაბამისად.

ზოგადი შენიშვნები

1. არმატურების გადაბმა უნდა მოხდეს პირგადადებით საანკერო სიგრძით არანაკლებ 50xd. (d არმატურის დიამეტრი).
2. ხრეშის დატკეპნა მოხდეს ვიბრირებით. დატკეპნილი ხრეშის სიმკვრივე უნდა იყოს არა ნაკლებ ρ=1,7-1,8ტ/მ3
3. რკბ-ის კონსტრუქციებში დაცული იქნას დამცავი შრეები, როგორც ეს პროექტში არის მითითებული.
4. კარკასის ღეროვან ელემენტებში განივი არმირება შესრულდეს შეკრული არმატურის საკიდების მეშვეობით, რომელთა ბოლოები გადაიღუნოს და ჩაანკერდეს კონსტრუქციის ტანში.
5. არმატურების მოღუნვა განხორციელდეს ცივად (გაცხელების გარეშე).
6. რიგელებში ქვედა შრის გრძივი მუშა არმატურების გადაბმა მოხდეს სვეტებთან; ზედა შრის არმატურების გადაბმა მოხდეს მალის შუაში.
7. გარე შემომზღუდავი კედლების მასალებად ნებადართულია გამოყენებულ იქნას: მთლიანკვეთიანი ან ღრუტანიანი წითელი აგური მარკით არანაკლები 75. ბეტონის მთლიანკვეთიანი ან ღრუტანიანი ბლოკები, მარკით არანაკლები 50.
8. მონოლითური რკინაბეტონის ფილების, რიგელების და კიბეების ბეტონირება შესრულდეს ერთდროულად.

ფორმატი Format	A3
თბილისი 2025 წ. Tbilisi 2025	
ფაილის სახელი File name	File name.dwg

დამკვეთი / Client

შპს "ბრინ დეველოპმენტი"

ობიექტის მისამართი / Site address

ქალაქი თბილისი სოფელი თხინვალა

პროექტის სახელწოდება / Project name

ინდივიდუალური ორბინიანი საცხოვრებელი სახლი

თანამდებობა Position	გვარი Name	ხელმოწერა Signature
კონსტრუქტორი Construqtor	მ.ხარებაშვილი M. Kharebashvili	მ.ხარებაშვილი
შეასრულა Draw	მ.ხარებაშვილი M. Kharebashvili	მ.ხარებაშვილი
შეასრულა Draw	ვ.ჩხივიშვილი V. Chkhvikvishvili	ვ.ჩხივიშვილი

ნახაზი / Drwg

სარჩევი; განმარტებითი ბარათი. მასალათა ხარჯის ხამური უწყისი

მასშტაბი/Scale	თარიღი/Date issue	Layout
	12.08.2025	-

სტადია Stage	ფურცელი Page	ფურცლები Pages	რევიზია Revision
	ს-1		

რიგელებში განივი არმატურების განაწილების სქემატური ნახაზი

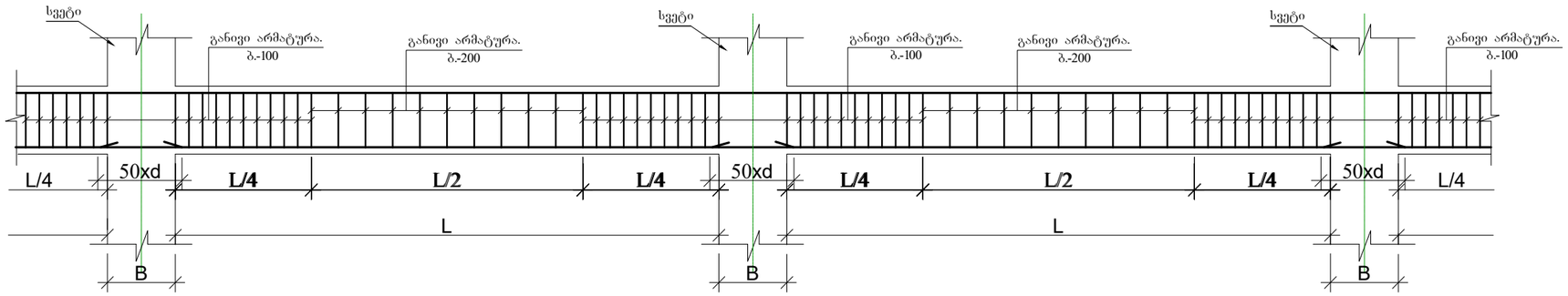

რიგელებში გრძივი მუშა არმატურების გადაბმის სქემატური ნახაზი

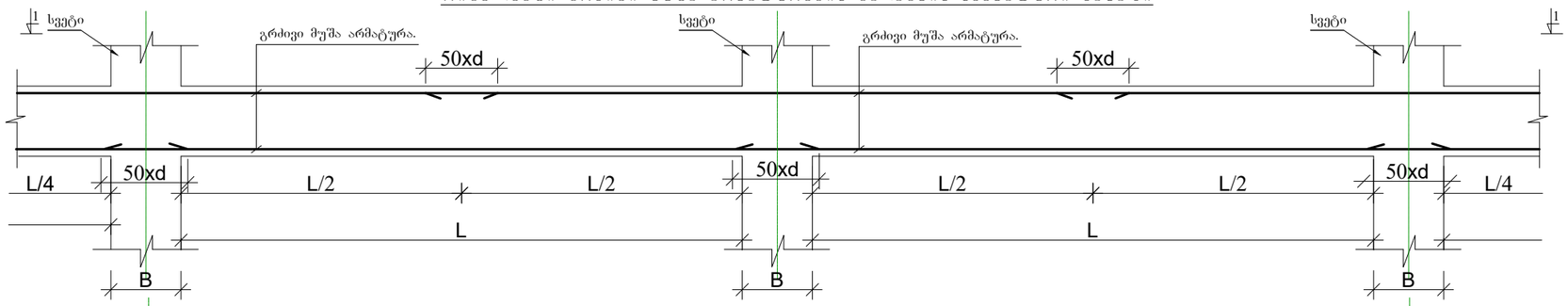

ხედი 1-1.

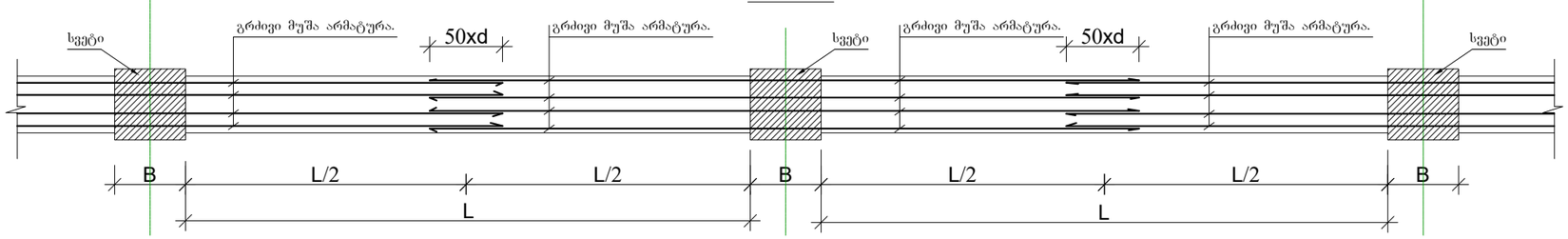

ქვედა და ზედა შრეების ფიქსატორების მოწყობის სქემატური ნახაზი

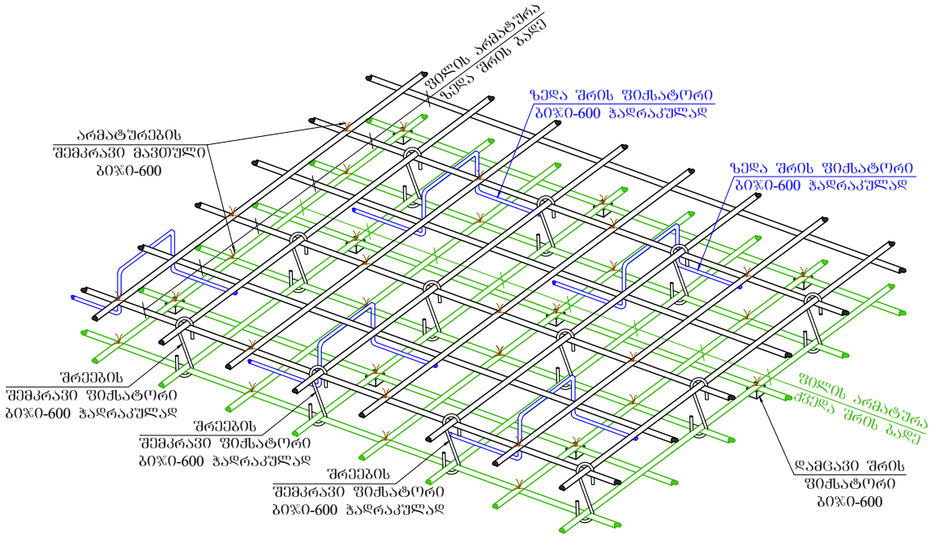

ფორმატი Format	A3
თბილისი 2025 წ. Tbilisi 2025	
ფაილის სახელი File name	File name.dwg

დამკვეთი / Client

შპს "ბრინ დეველოპმენტი"

ობიექტის მისამართი / Site address

ქალაქი თბილისი სოფელი თხინვალა

პროექტის სახელწოდება / Project name

ინდივიდუალური ორბინიანი საცხოვრებელი სახლი

თანამდებობა Position	გვარი Name	ხელმოწერა Signature
კონსტრუქტორი Construqtor	მ.ხარებაშვილი M. Kharebashvili	
შეასრულა Draw	მ.ხარებაშვილი M. Kharebashvili	
შეასრულა Draw	ვ.ჩხივიშვილი V. Chkhvikvishvili	

ნახაზი / Drwg

რიგელებისა და ფილის მოწყობის სქემატური ნახაზები

მასშტაბი/Scale	თარიღი/Date issue	Layout
	12.08.2025	-

სტადია Stage	ფურცელი Page	ფურცლები Pages	რევიზია Revision
	ს-2		

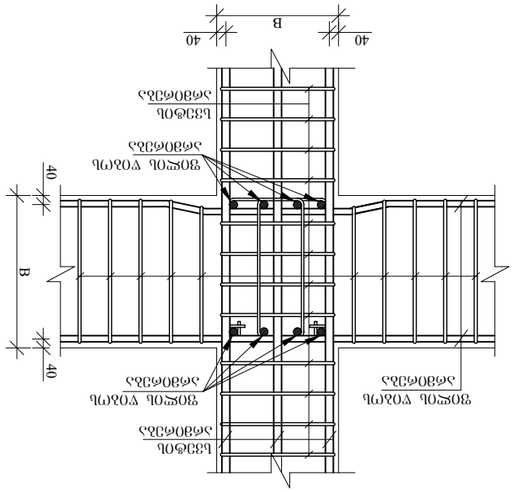

ᲐᲮᲐᲚᲘ ᲬᲧᲕᲘᲚᲘ ᲐᲠᲛᲐᲢᲣᲠᲘᲡ ᲛᲝᲜᲘᲗᲕᲐ

ᲫᲘᲠᲘᲗᲐᲓᲘ ᲑᲔᲢᲝᲜᲘᲡ ᲙᲕᲐᲜᲫᲘᲡ ᲓᲐᲛᲐᲠᲗᲕᲘᲡ ᲡᲥᲔᲛᲐ (ᲒᲐᲜᲐᲛᲐᲠᲢᲔᲑᲐ-1)

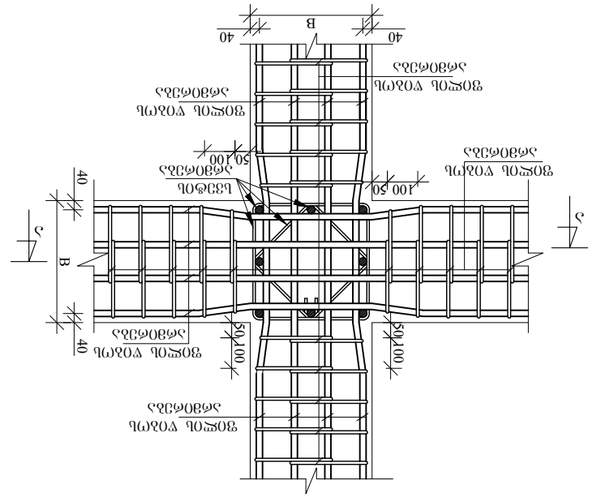
ᲐᲮᲐᲚᲘ ᲬᲧᲕᲘᲚᲘ ᲐᲠᲛᲐᲢᲣᲠᲘᲡ ᲛᲝᲜᲘᲗᲕᲐ
ᲐᲮᲐᲚᲘ ᲬᲧᲕᲘᲚᲘ ᲐᲠᲛᲐᲢᲣᲠᲘᲡ ᲛᲝᲜᲘᲗᲕᲐ
ᲫᲘᲠᲘᲗᲐᲓᲘ ᲐᲠᲛᲐᲢᲣᲠᲘᲡ ᲛᲝᲜᲘᲗᲕᲐ
ᲑᲔᲢᲝᲜᲘᲡ ᲐᲠᲛᲐᲢᲣᲠᲘ
ᲐᲮᲐᲚᲘ ᲬᲧᲕᲘᲚᲘ ᲐᲠᲛᲐᲢᲣᲠᲘᲡ ᲛᲝᲜᲘᲗᲕᲐ
ᲐᲮᲐᲚᲘ ᲬᲧᲕᲘᲚᲘ ᲐᲠᲛᲐᲢᲣᲠᲘᲡ ᲛᲝᲜᲘᲗᲕᲐ
ᲑᲔᲢᲝᲜᲘᲡ ᲐᲠᲛᲐᲢᲣᲠᲘ
ᲐᲮᲐᲚᲘ ᲬᲧᲕᲘᲚᲘ ᲐᲠᲛᲐᲢᲣᲠᲘᲡ ᲛᲝᲜᲘᲗᲕᲐ

ბლოკის კედლის მოწყობის სქემატური ნახაზი

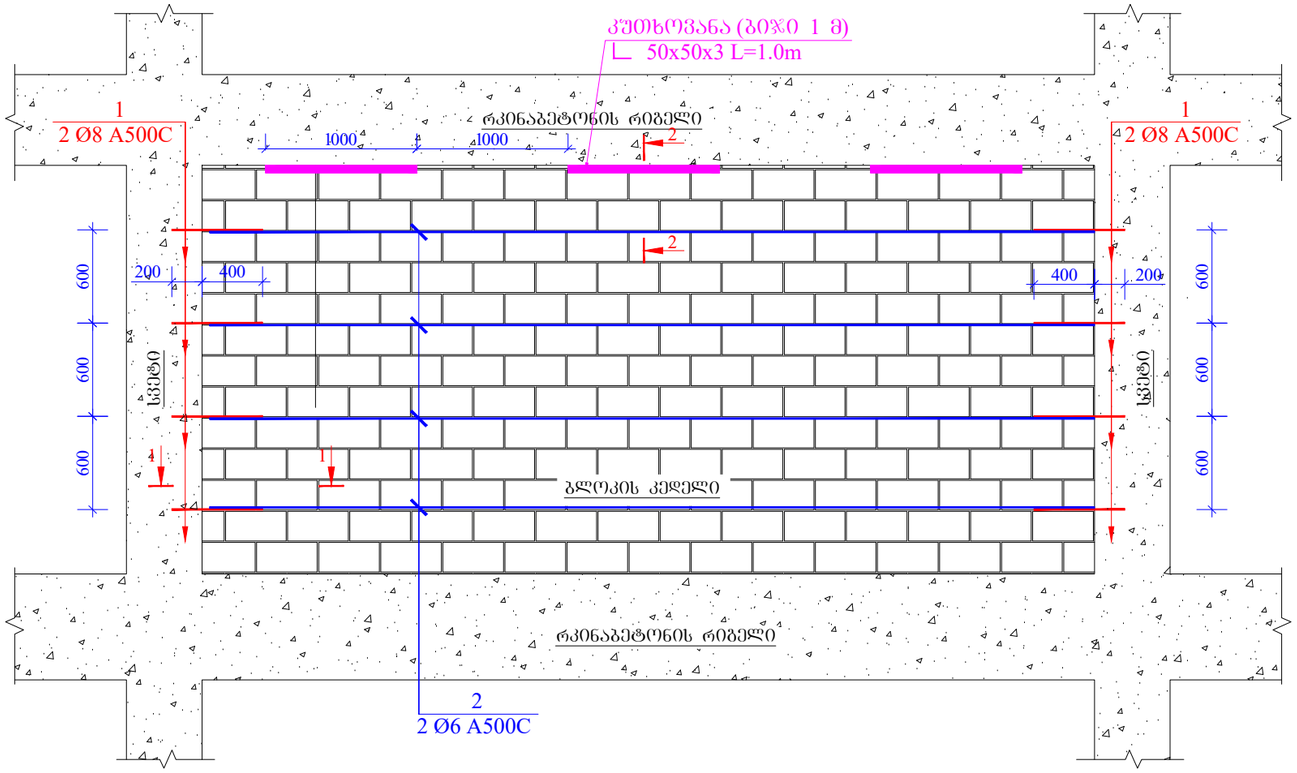

ტიხრების დამაგრების კვანძი მ.1:10
(სქემატური კვანძი)

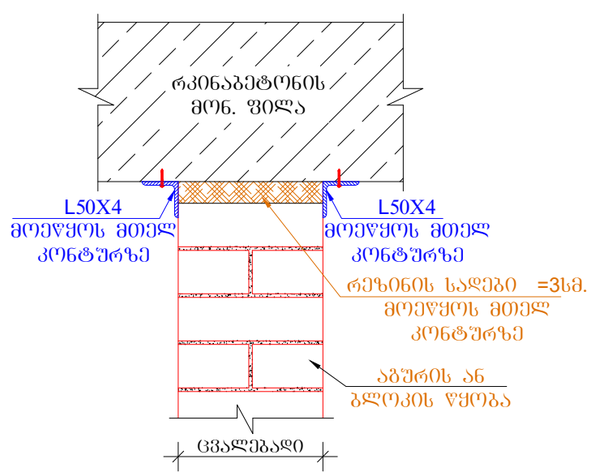

ჭრილი 1-1 მ.1:10

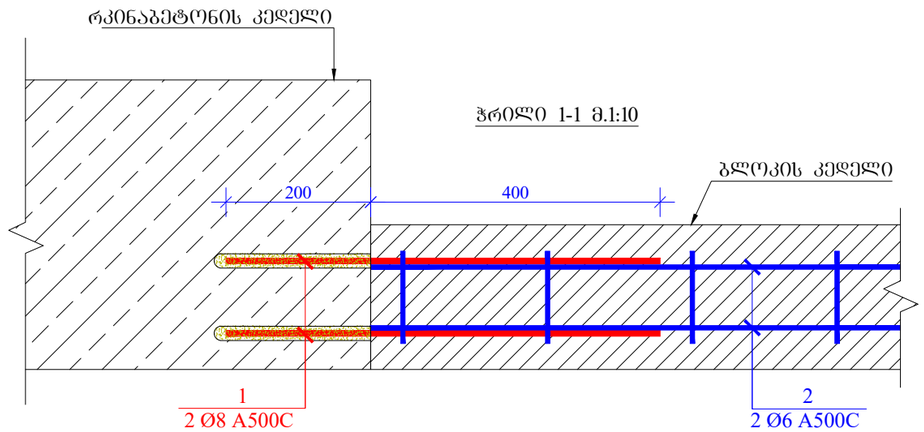

ჭრილი 2-2 მ.1:10

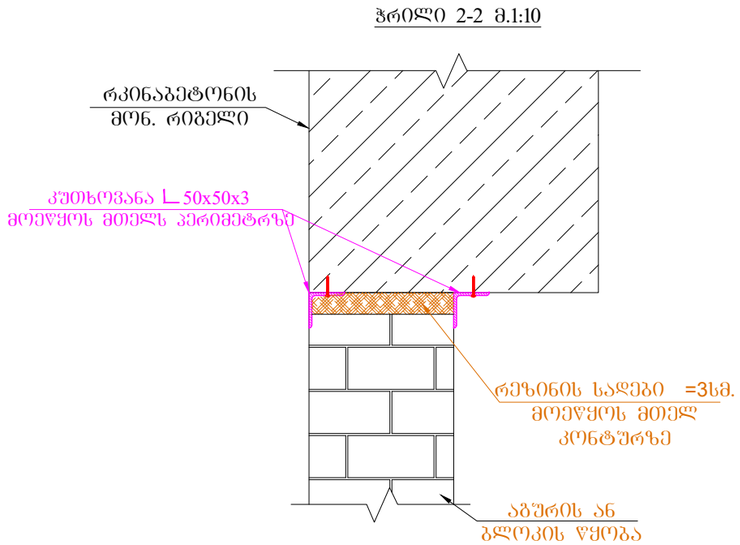

ფორმატი Format	A3
თბილისი 2025 წ. Tbilisi 2025	
ფაილის სახელი File name	File name.dwg

დამკვეთი / Client

შპს "ბრინ დეველოპმენტი"

ობიექტის მისამართი / Site address

ქალაქი თბილისი სოფელი თხინვალა

პროექტის სახელწოდება / Project name

ინდივიდუალური ორბინიანი საცხოვრებელი სახლი

თანამდებობა Position	გვარი Name	ხელმოწერა Signature
კონსტრუქტორი Construqtor	მ.ხარებაშვილი M. Kharebashvili	
შეასრულა Draw	მ.ხარებაშვილი M. Kharebashvili	
შეასრულა Draw	ვ.ჩხივიშვილი V. Chkhvikvishvili	

ნახაზი / Drwg

პერიმეტრის კედლის და შიდა ტიხრების მოწყობის სქემატური ნახაზი

მასშტაბი/Scale	თარიღი/Date issue	Layout
	12.08.2025	-

სტადია Stage	ფურცელი Page	ფურცლები Pages	რევიზია Revision
	ს-4		

შენობის სქემატური ჭრილი
ჭრილი 1-1
მ. 1/70

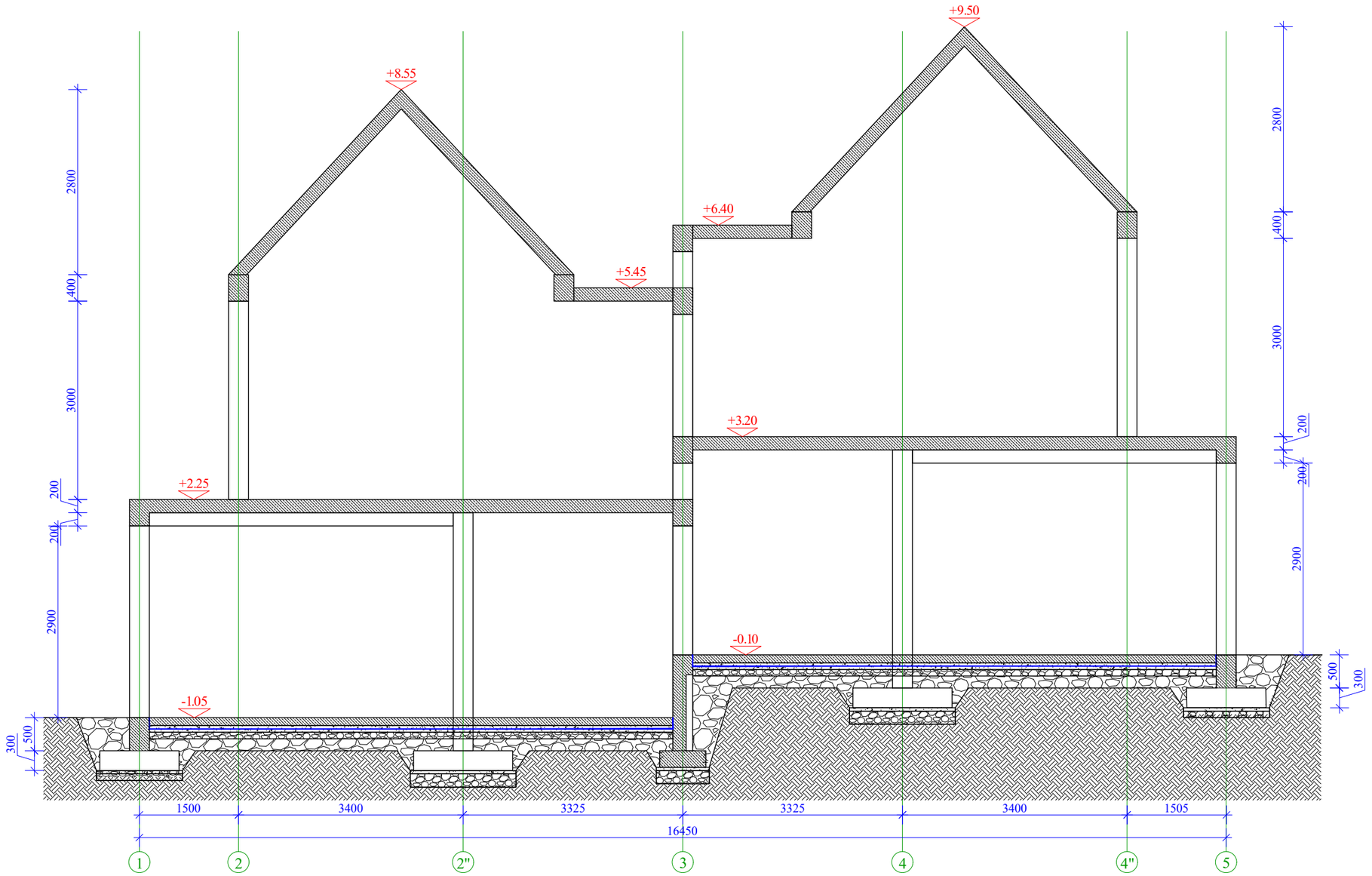

ფორმატი Format	A3
თბილისი 2025 წ. Tbilisi 2025	
ფაილის სახელი File name	File name.dwg

დამკვეთი / Client

შპს "ზრინ დეველოპმენტი"

ობიექტის მისამართი / Site address

ქალაქი თბილისი სოფელი თხინვალა

პროექტის სახელწოდება / Project name

ინდივიდუალური ორბინიანი საცხოვრებელი სახლი

თანამდებობა Position	გვარი Name	ხელმოწერა Signature
კონსტრუქტორი Construqtor	მ.ხარებაშვილი M. Kharebashvili	
შეასრულა Draw	მ.ხარებაშვილი M. Kharebashvili	
შეასრულა Draw	ვ.ჩხიკვიშვილი V. Chkhvikvishvili	

ნახაზი / Drwg

შენობის სქემატური ჭრილი
ჭრილი I-1

მასშტაბი/Scale	თარიღი/Date issue	Layout
	12.08.2025	-

სტადია Stage	ფურცელი Page	ფურცლები Pages	რევიზია Revision
	ა-1		

საძირკვლის საქალიბო ნახაზი
მ. 1/100

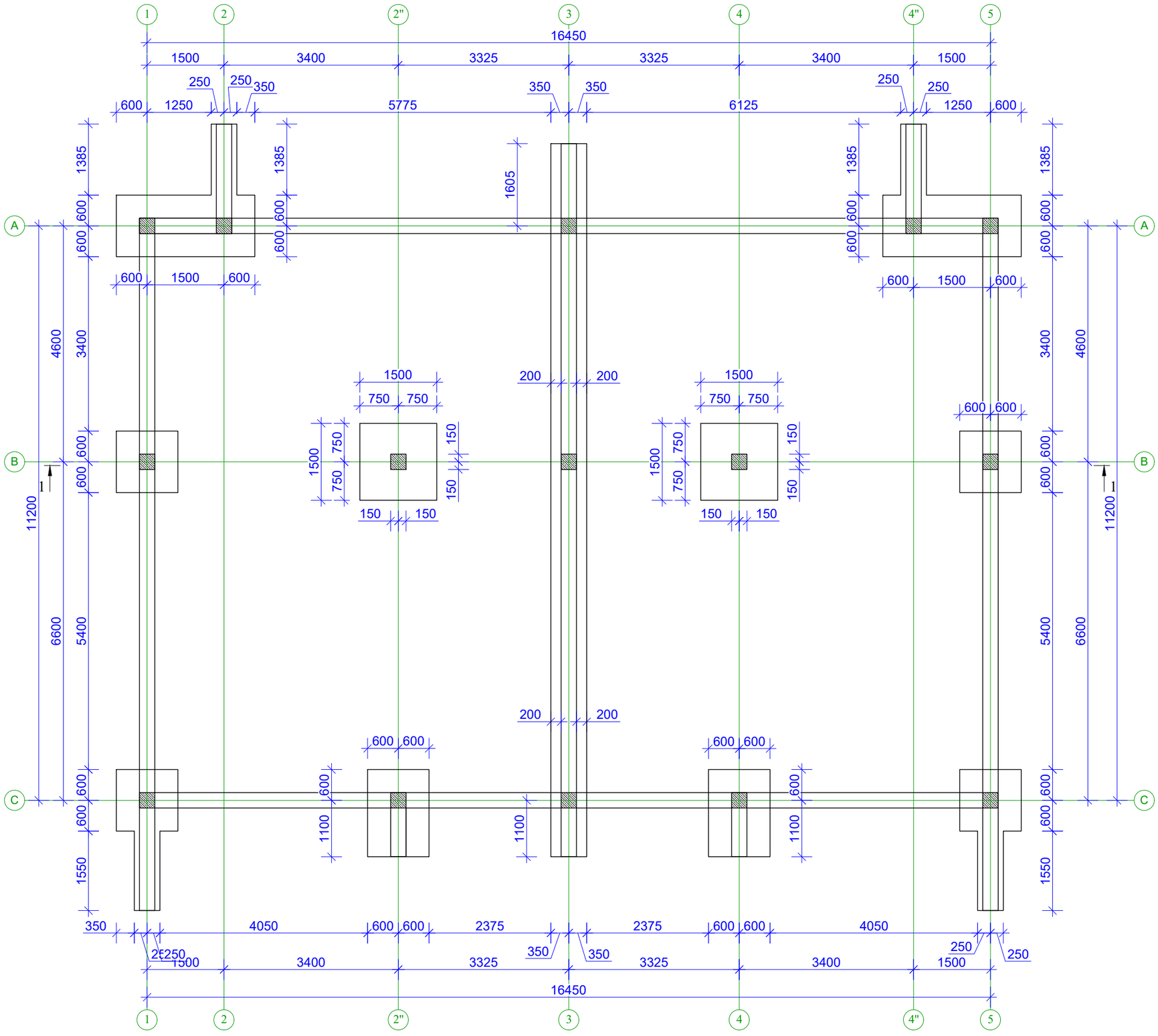

ფორმატი Format	A3	თბილისი 2025 წ. Tbilisi 2025
ფაილის სახელი File name	File name.dwg	

დამკვეთი / Client

შპს "ბრინ დეველოპმენტი"

ობიექტის მისამართი / Site address

ქალაქი თბილისი სოფელი თხინვალა

პროექტის სახელწოდება / Project name

ინდივიდუალური ორბინიანი საცხოვრებელი სახლი

თანამდებობა Position	გვარი Name	ხელმოწერა Signature
კონსტრუქტორი Construqtor	მ.ხარებაშვილი M. Kharebashvili	
შეასრულა Draw	მ.ხარებაშვილი M. Kharebashvili	
შეასრულა Draw	ვ.ჩხივიკვიშვილი V. Chkhvikvishvili	

ნახაზი / Drwg

საძირკვლის საქალიბო ნახაზი

მასშტაბი/Scale	თარიღი/Date issue	Layout
	12.08.2025	-

სტადია Stage	ფურცელი Page	ფურცლები Pages	რევიზია Revision
	ა-2		

საძირკვლების მარკირების ნახაზი
მ. 1/100

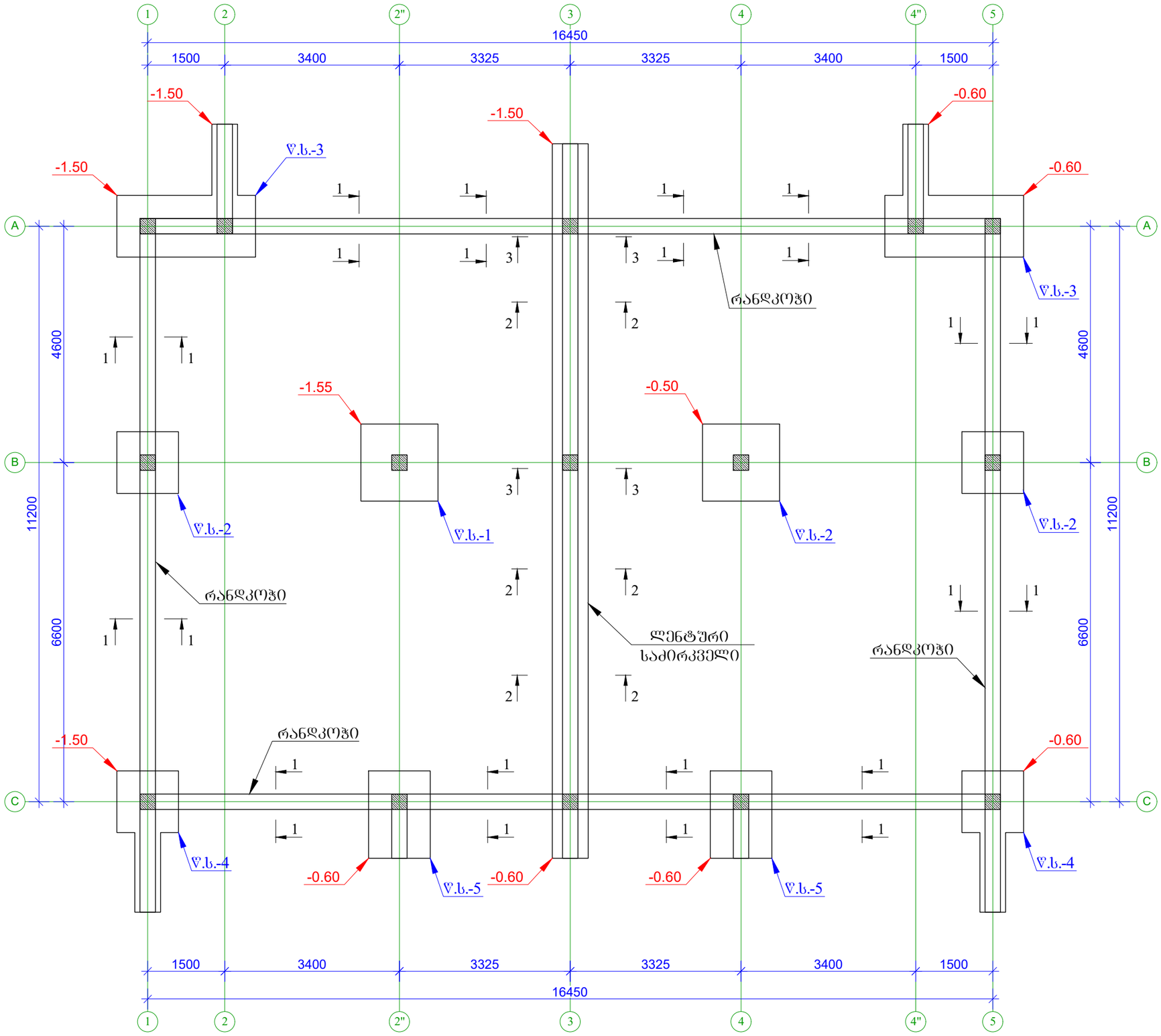

ფორმატი Format	A3
თბილისი 2025 წ. Tbilisi 2025	
ფაილის სახელი File name	File name.dwg

დამკვეთი / Client

შპს "ბრინ დეველოპმენტი"

ობიექტის მისამართი / Site address

ქალაქი თბილისი სოფელი თხინვალა

პროექტის სახელწოდება / Project name

ინდივიდუალური ორბინიანი საცხოვრებელი სახლი

პოზიცია Position	გვარი Name	ხელმოწერა Signature
პროექტირება Construqtor	მ.ხარებაშვილი M. Kharebashvili	
შეასრულა Draw	მ.ხარებაშვილი M. Kharebashvili	
შეასრულა Draw	ვ.ჩხივიშვილი V. Chkhvikvishvili	

ნახაზი / Drwg

საძირკვლების მარკირების ნახაზი

მასშტაბი/Scale	თარიღი/Date issue	Layout
	12.08.2025	-

სტადია Stage	ფურცელი Page	ფურცლები Pages	რევიზია Revision
	ა-3		

ფორმატი Format **A3**

თბილისი 2025 წ.
Tbilisi 2025

ფაილის სახელი File name: File name.dwg

წ.ხ.-1
წერტილოვანი საძირკვლის არმირების ნახაზი
მ:1/20

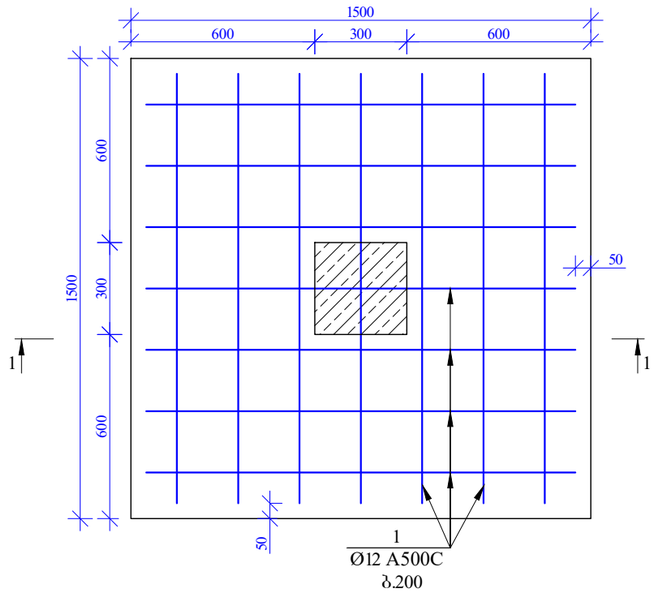

წ.ხ.-1
ჭრილი 1-1
მ:1/20

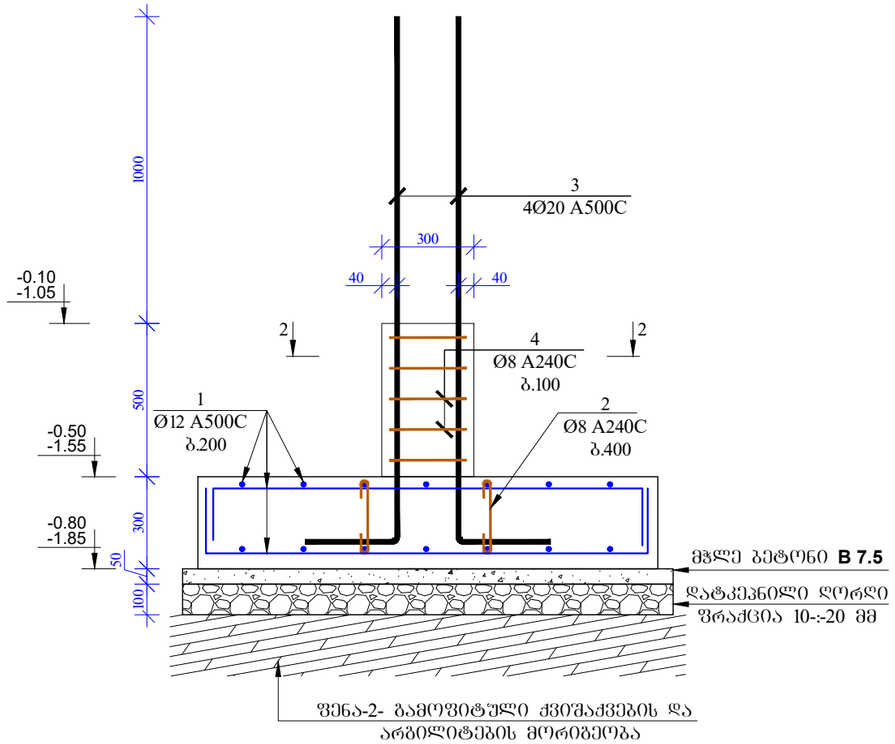

ჭრილი 2-2
მ. 1:10

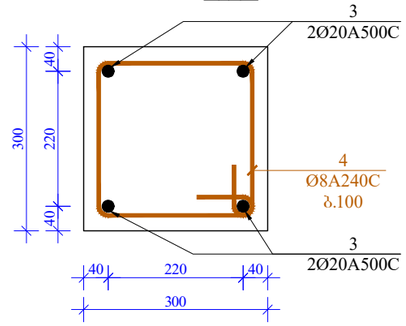

პოზ. 4

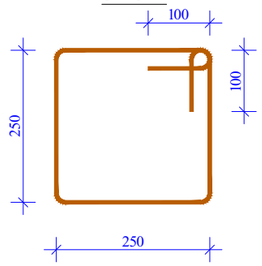

მასალის სპეციფიკაცია წერტილოვან საძირკველზე (წ.ხ.-1)

პოზ. №	დიამეტრი და კლასი Φ მმ	სიგრძე L მმ	რაოდენობა n	სიგრძე Lxn მ	წონა q კგ	რაოდენობა N	სიგრძე LxN მ	წონა QxN კგ
1	Ø 12 A500C	1800	28	50,4	44,7	2	100,8	89,5
2	Ø 8 A240C	400	10	4,0	1,6		8,0	3,2
3	Ø 20 A500C	2000	4	8,0	19,7		16,0	39,5
4	Ø 8 A240C	1200	5	6,0	2,4		12,0	4,7
				სულ q=	68,4		სულ Q=	136,8

ლითონის წონა	Q=	136,8
B25 კლასის ბეტონის მოცულობა	V=	1,44 მ³
B7,5 კლასის ბეტონის მოცულობა	V=	0,256 მ³
დატკეპნილი ღორღი (ფრაქცია 10-:-20 მმ)	V=	0,51 მ³

დამკვეთი / Client
შპს "ბრინ დეველოპმენტი"

ობიექტის მისამართი / Site address
ქალაქი თბილისი სოფელი თხინვალა

პროექტის სახელწოდება / Project name
ინდივიდუალური ორბინიანი საცხოვრებელი სახლი

თანამდებობა Position	გვარი Name	ხელმოწერა Signature
კონსტრუქტორი Construqtor	მ.ხარებაშვილი M. Kharebashvili	მ.ხარებაშვილი
შეასრულა Draw	მ.ხარებაშვილი M. Kharebashvili	მ.ხარებაშვილი
შეასრულა Draw	ვ.ჩხივიშვილი V. Chkhvikvishvili	ვ.ჩხივიშვილი

ნახაზი / Drwg
წ.ხ.-1
წერტილოვანი საძირკვლის არმირების ნახაზი

მასშტაბი/Scale	თარიღი/Date issue	Layout
	12.08.2025	-

სტადია Stage	ფურცელი Page	ფურცლები Pages	რევიზია Revision
	კ-4		

ჭ.ს.-2
წერტილოვანი საძირკვლის არმირების ნახაზი
მ:1/20

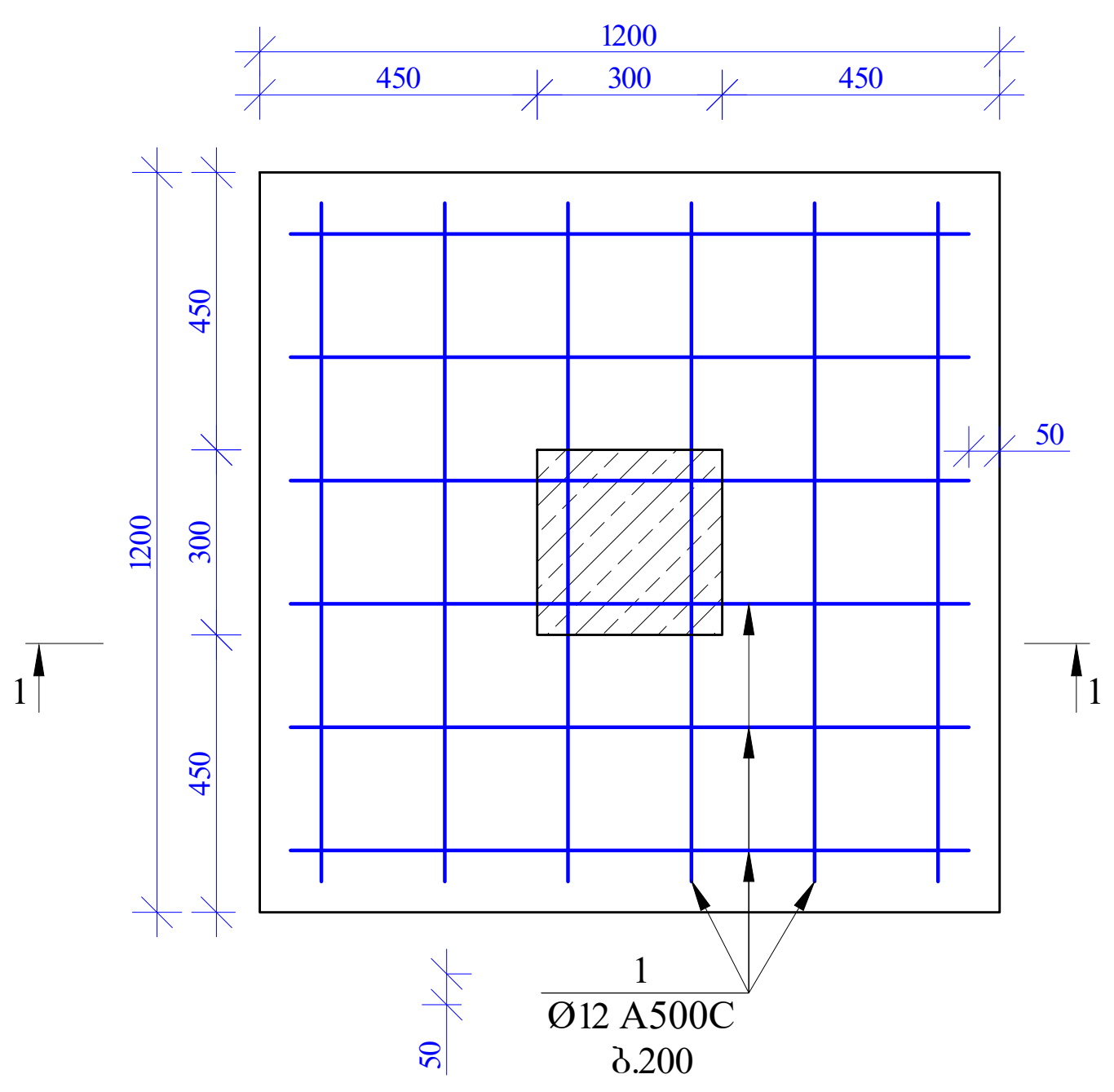

ჭრილი 2-2
მ. 1:10

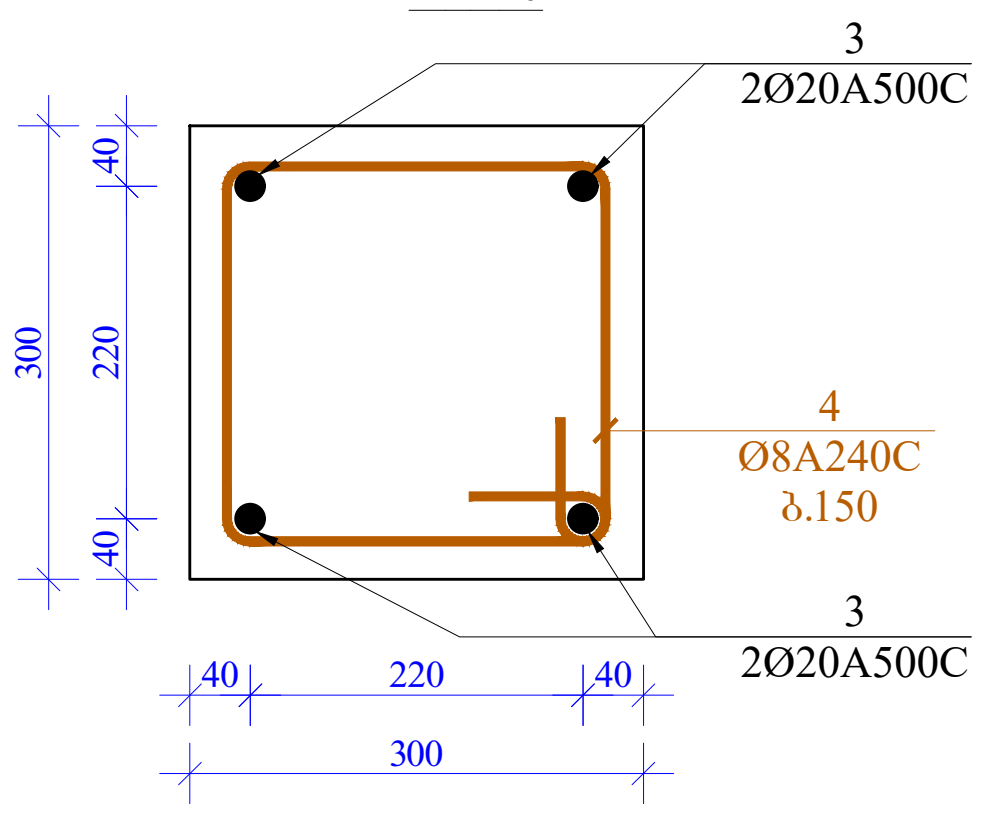

პოზ. 4

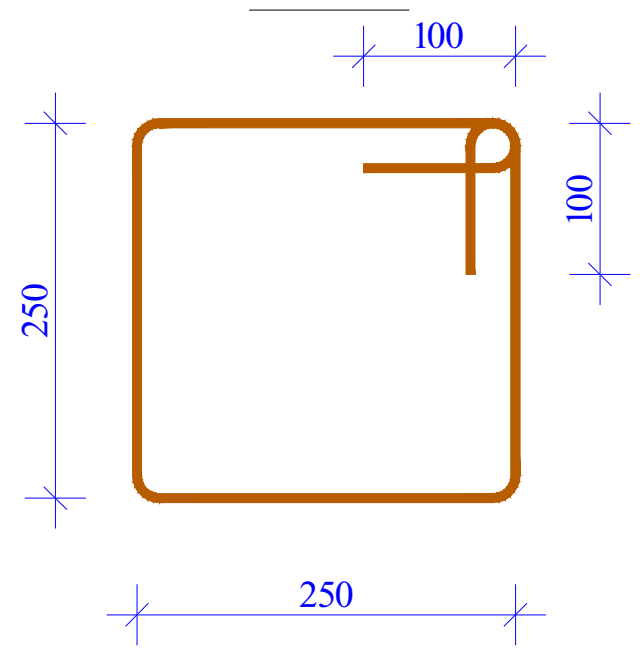

ჭ.ს.-2
ჭრილი 1-1
მ:1/20

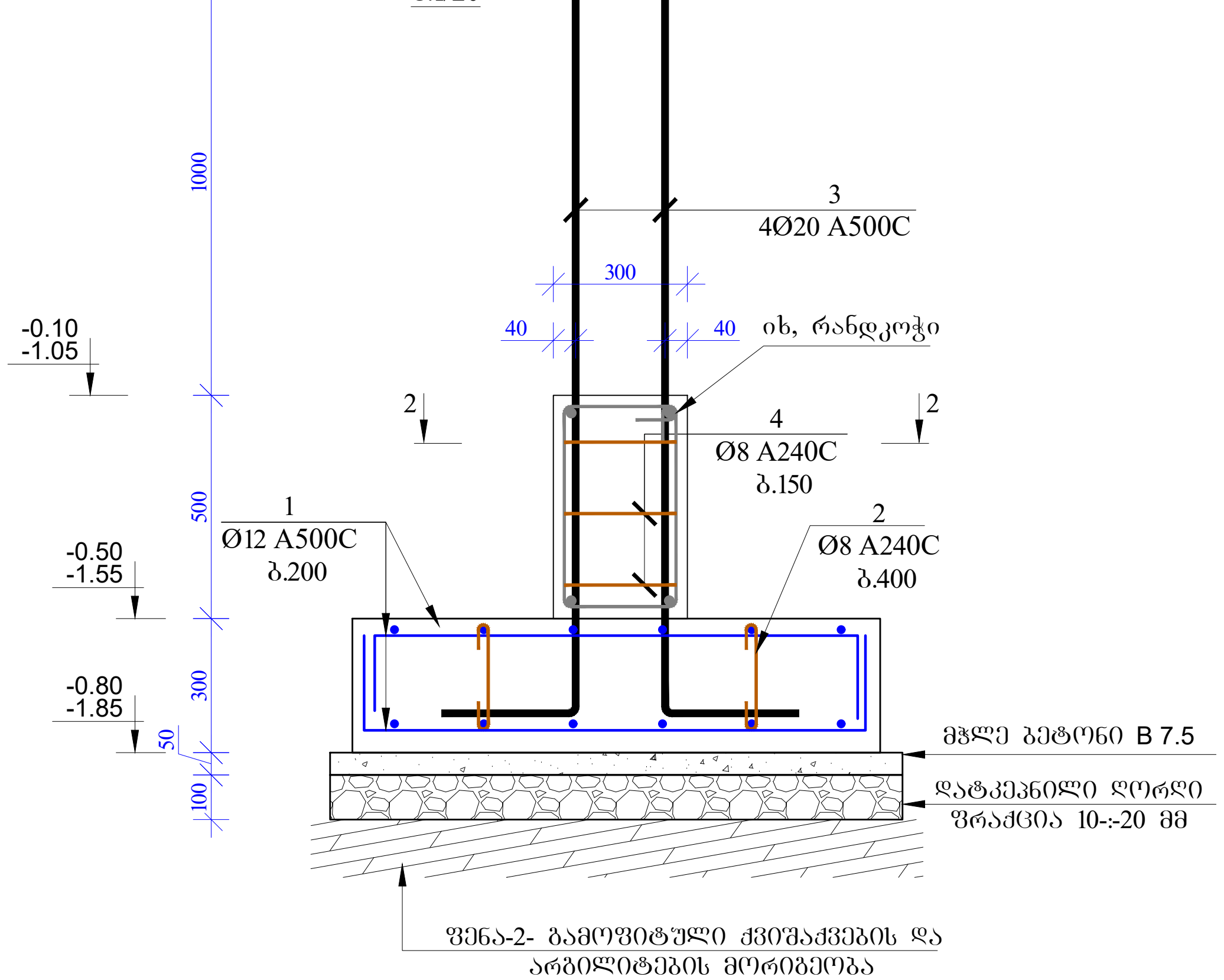

მასალის სპეციფიკაცია წერტილოვან საძირკველზე (ჭ.ს.-2)

პოზ. №	დიამეტრი და კლასი Φ მმ	სიგრძე L მმ	რაოდე-ნობა n	სიგრძე Lxn მ	წონა q კგ	რაოდე-ნობა N	სიგრძე LxN მ	წონა QxN კგ
1	Ø 12 A500C	1400	24	33,6	29,8	2	67,2	59,7
2	Ø 8 A240C	400	8	3,2	1,3		6,4	2,5
3	Ø 20 A500C	2000	4	8,0	19,7		16,0	39,5
4	Ø 8 A240C	1200	3	3,6	1,4		7,2	2,8
				სულ q=	52,2		სულ Q=	104,5

ლითონის წონა Q= 104,5

B25 კლასის ბეტონის მოცულობა V= 0,864 მ^3

B7,5 კლასის ბეტონის მოცულობა V= 0,256 მ^3

დატკეპნილი ღორღი (ფრაქცია 10-:-20 მმ) V= 0,51 მ^3

ფორმატი Format	A3	თბილისი 2025 წ. Tbilisi 2025
ფაილის სახელი File name	File name.dwg	

დამკვეთი / Client
შპს "ბრინ დეველოპმენტი"

ობიექტის მისამართი / Site address
ქალაქი თბილისი სოფელი თხინვალა

პროექტის სახელწოდება / Project name
ინდივიდუალური ორბინიანი საცხოვრებელი სახლი

თანამდებობა Position	გვარი Name	ხელმოწერა Signature
კონსტრუქტორი Construqtor	მ.ხარებაშვილი M. Kharebashvili	მ.ხარებაშვილი
შეასრულა Draw	მ.ხარებაშვილი M. Kharebashvili	მ.ხარებაშვილი
შეასრულა Draw	ვ.ჩხიკვიშვილი V. Chkhvikvishvili	ვ. ჩხიკვიშვილი

ნახაზი / Drwg
ჭ.ს.-2
წერტილოვანი საძირკვლის არმირების ნახაზი

მასშტაბი/Scale	თარიღი/Date issue	Layout
	12.08.2025	-

სტადია Stage	ფურცელი Page	ფურცლები Pages	რევიზია Revision
	კ-5		

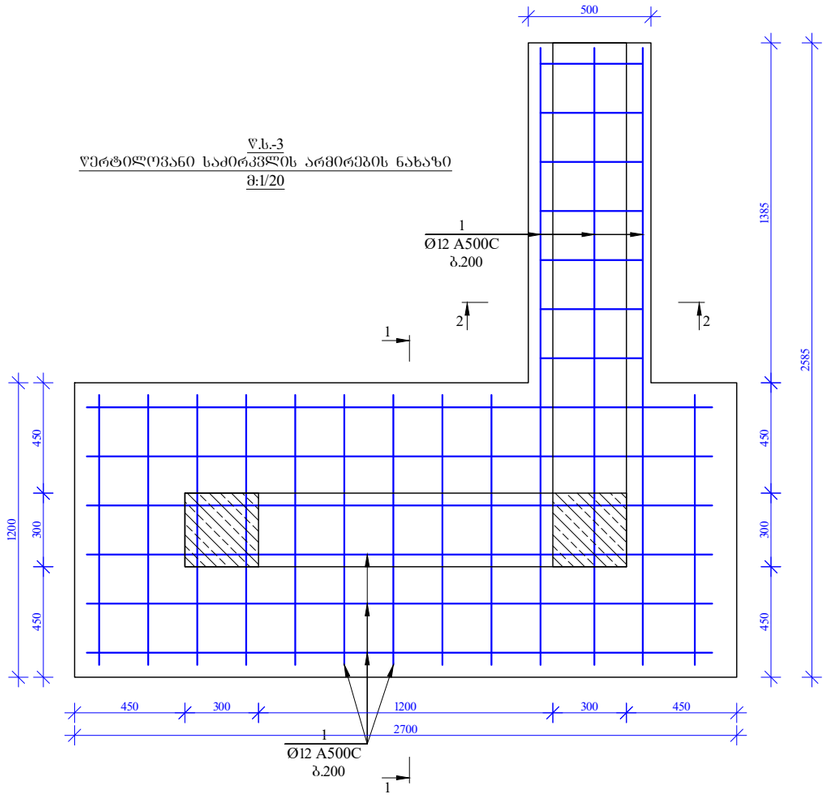

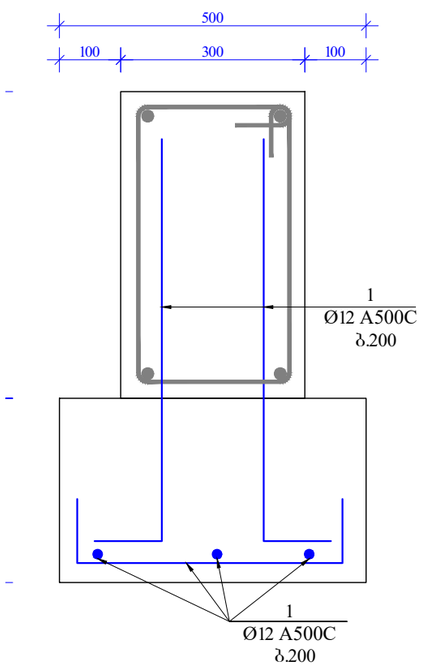

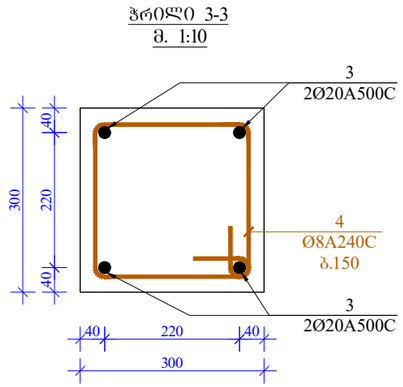

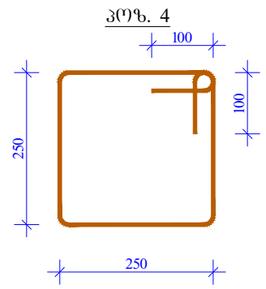

მასალის სპეციფიკაცია ჯერტილოვან საძირკველზე (ჯ.ხ.-3)								
აღზ. №	დიამეტრი და კლასი Φ მმ	სიგრძე L მმ	რაოდენობა n	სიგრძე Lxn მ	წონა q კგ	რაოდენობა N	სიგრძე LxN მ	წონა QxN კგ
1	Ø 12 A500C	73000	1	73,0	64,8	2	146,0	129,6
2	Ø 8 A240C	400	16	6,4	2,5		12,8	5,1
3	Ø 20 A500C	2000	8	16,0	39,5		32,0	78,9
4	Ø 8 A240C	1200	6	7,2	2,8		14,4	5,7
				სულ q=	109,6		სულ Q=	219,3
ლითონის წონა Q= 219,3								
B25 კლასის ბეტონის მოცულობა V= 2,4 მ³								
B7,5 კლასის ბეტონის მოცულობა V= 0,5 მ³								
დატკეპნილი ღორღი (ფრაქცია 10-:-20 მმ) V= 1,00 მ³								

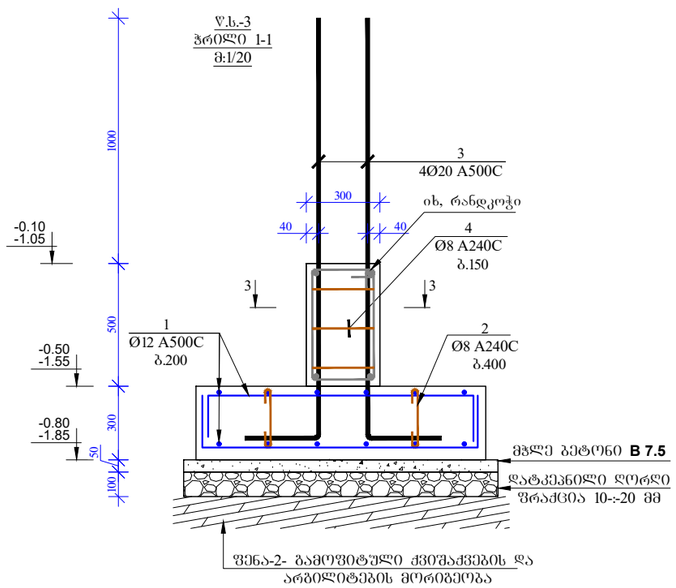

ფორმატი Format	A3	თბილისი 2025 წ. Tbilisi 2025	
ფაილის სახელი File name	File name.dwg		

დამკვეთი / Client

შპს "ბრინ დეველოპმენტი"

ობიექტის მისამართი / Site address

ქალაქი თბილისი სოფელი თხინვალა

პროექტის სახელწოდება / Project name

ინდივიდუალური ორბინიანი საცხოვრებელი სახლი

თანამდებობა Position	გვარი Name	ხელმოწერა Signature
კონსტრუქტორი Construqtor	მ.ხარებაშვილი M. Kharebashvili	მ.ხარებაშვილი
შეასრულა Draw	მ.ხარებაშვილი M. Kharebashvili	მ.ხარებაშვილი
შეასრულა Draw	ვ.ჩხივიშვილი V. Chkhvikvishvili	ვ.ჩხივიშვილი

ნახაზი / Drwg

ჯ.ხ.-2
ჯერტილოვანი საძირკვლის არმირების ნახაზი

მასშტაბი/Scale	თარიღი/Date issue	Layout
	12.08.2025	-

სტადია Stage	ფურცელი Page	ფურცლები Pages	რევიზია Revision
	კ-6		

ყ.ს.-4
ყერტილოვანი საძირკვლის არმირების ნახაზი
მ:1/20

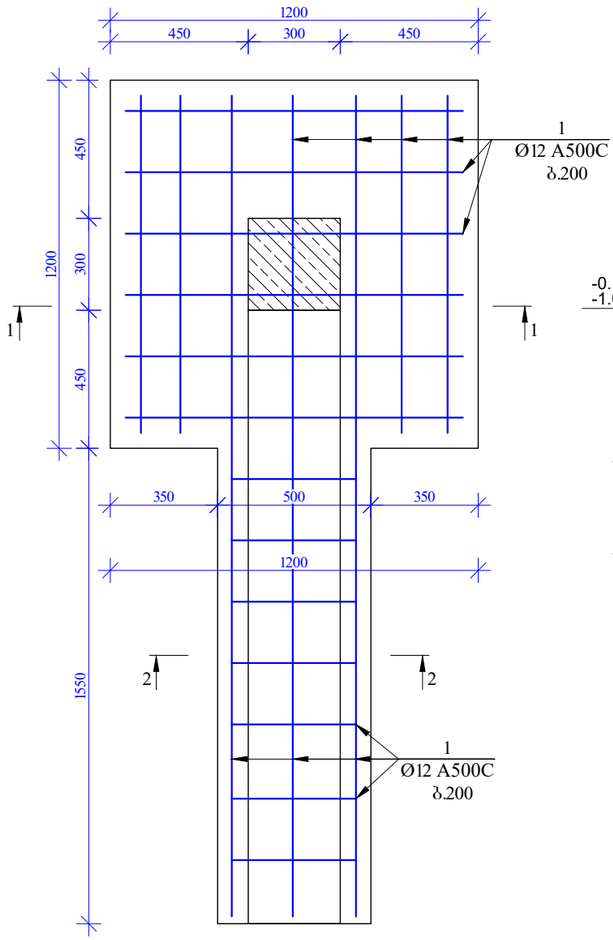

ყ.ს.-4
ჭრილი 1-1
მ:1/20

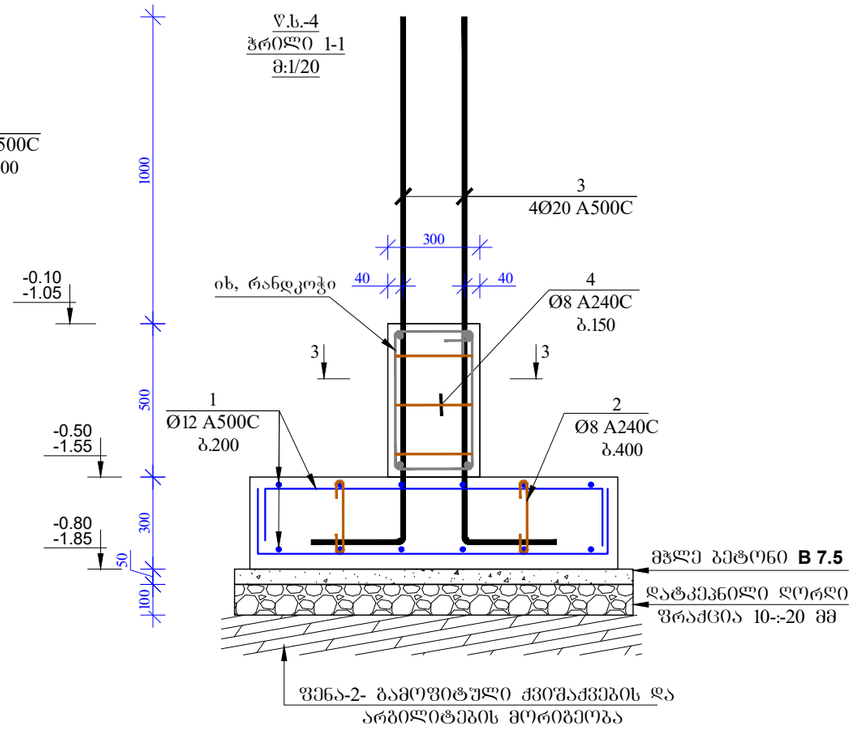

ჭრილი 3-3
მ. 1:10

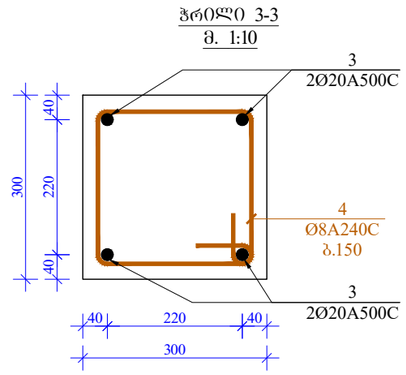

კოზ. 4

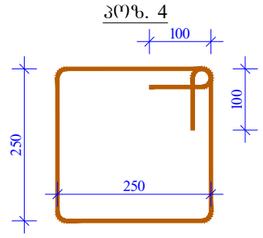

ჭრილი 2-2
მ. 1:10

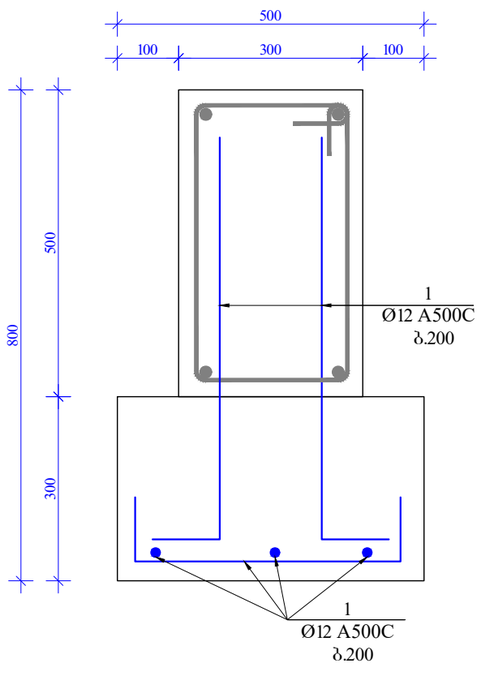

ფორმატი Format	A3
თბილისი 2025 წ. Tbilisi 2025	
ფაილის სახელი File name	File name.dwg

დამკვეთი / Client

შპს "ბრინ დეველოპმენტი"

ობიექტის მისამართი / Site address

ქალაქი თბილისი სოფელი თხინვალა

პროექტის სახელწოდება / Project name

ინდივიდუალური ორბინიანი
საცხოვრებელი სახლი

თანამდებობა Position	გვარი Name	ხელმოწერა Signature
კონსტრუქტორი Construqtor	მ.ხარებაშვილი M. Kharebashvili	მ.ხარებაშვილი
შეასრულა Draw	მ.ხარებაშვილი M. Kharebashvili	მ.ხარებაშვილი
შეასრულა Draw	ვ.ჩხივიკვიშვილი V. Chkhvikvishvili	ვ.ჩხივიკვიშვილი

ნახაზი / Drwg

ყ.ს.-4
ყერტილოვანი საძირკვლის არმირების
ნახაზი

მასშტაბი/Scale	თარიღი/Date issue	Layout
	12.08.2025	-

სტადია Stage	ფურცელი Page	ფურცლები Pages	რევიზია Revision
	კ-7		

წ.ს.-5
წერტილოვანი საძირკვლის არმირების ნახაზი
მ:1/20

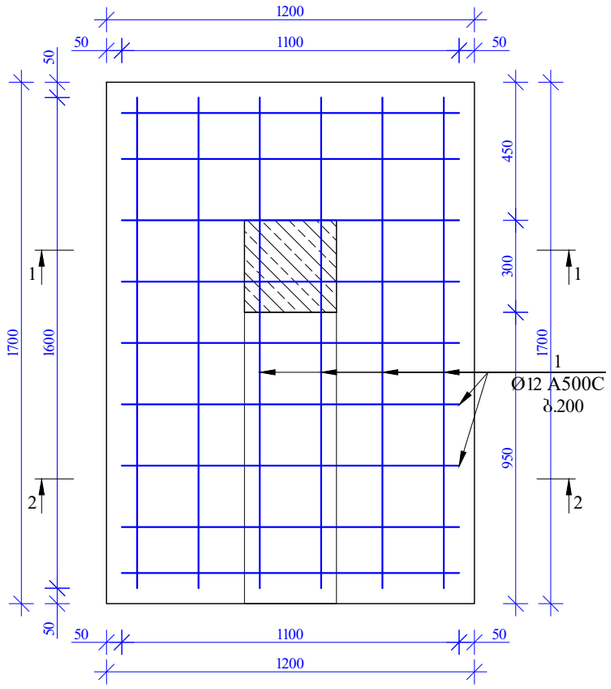

წ.ს.-5
ჭრილი 2-2
მ:1/20

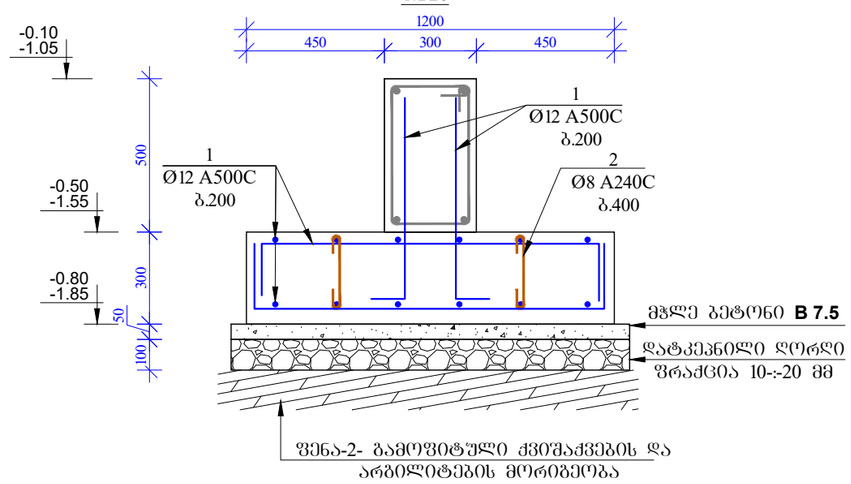

ჭრილი 3-3
მ. 1:10

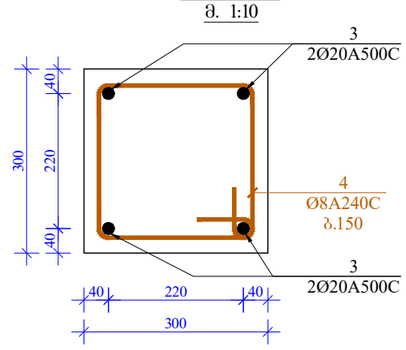

პოზ. 4

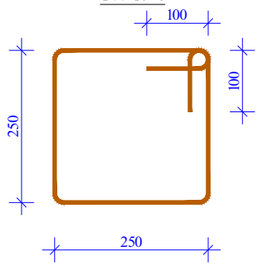

წ.ს.-5
ჭრილი 1-1
მ:1/20

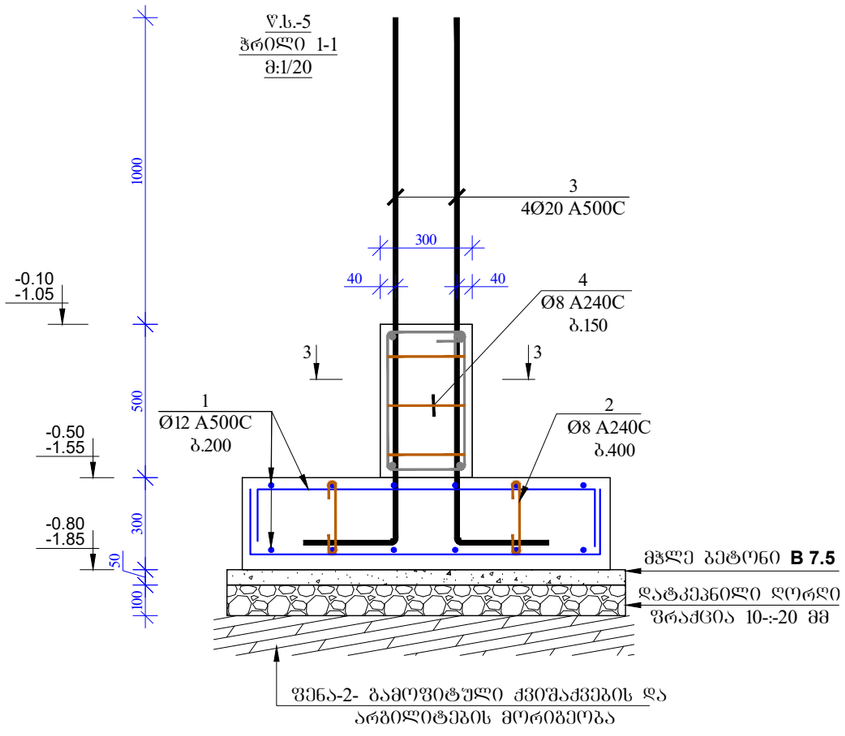

მასალის სპეციფიკაცია წერტილოვან საძირკველზე (წ.ს.-5)

პოზ. №	დიამეტრი და კლასი Φ მმ	სიგრძე L მმ	რაოდენობა n	სიგრძე Lxn მ	წონა q კგ	რაოდენობა N	სიგრძე LxN მ	წონა QxN კგ
1	Ø 12 A500C	40000	1	40,0	35,5	2	80,0	71,0
2	Ø 8 A240C	400	8	3,2	1,3		6,4	2,5
3	Ø 20 A500C	2000	4	8,0	19,7		16,0	39,5
4	Ø 8 A240C	1200	3	3,6	1,4		7,2	2,8
				სულ q=	57,9		სულ Q=	115,8

ლითონის წონა Q= 115,8

B25 კლასის ბეტონის მოცულობა V= 1,224 მ³

B7,5 კლასის ბეტონის მოცულობა V= 0,266 მ³

დატკეპნილი ღორღი (ფრაქცია 10-:-20 მმ) V= 0,53 მ³

ფორმატი Format	A3
თბილისი 2025 წ. Tbilisi 2025	
ფაილის სახელი File name	File name.dwg

დამკვეთი / Client

შპს "ბრინ დეველოპმენტი"

ობიექტის მისამართი / Site address

ქალაქი თბილისი სოფელი თხინვალა

პროექტის სახელწოდება / Project name

ინდივიდუალური ორბინიანი საცხოვრებელი სახლი

თანამდებობა Position	გვარი Name	ხელმოწერა Signature
კონსტრუქტორი Construqtor	მ.ხარებაშვილი M. Kharebashvili	მ.ხარებაშვილი
შეასრულა Draw	მ.ხარებაშვილი M. Kharebashvili	მ.ხარებაშვილი
შეასრულა Draw	ვ.ჩხივიშვილი V. Chkhvikvishvili	ვ.ჩხივიშვილი

ნახაზი / Drwg

წ.ს.-5
წერტილოვანი საძირკვლის არმირების ნახაზი

მასშტაბი/Scale	თარიღი/Date issue	Layout
	12.08.2025	-

სტადია Stage	ფურცელი Page	ფურცლები Pages	რევიზია Revision
	კ-8		

Format	**A3**
File name	File name.dwg

Stage	Page
Pages	Revision

Scale	Date issue
-	12.08.2025

Position	Name	Signature
Constructor	M. Kharebashvili	
Draw	M. Kharebashvili	
V. Chkhivishvili		

Sheet / Drwg

Client / დამკვეთი

Site address / მისამართი

Project name / პროექტის დასახელება

1	Ø 12 A500C	14000
2	Ø 8 A240C	1600
3	Ø 10 A500C	14000
4	Ø 10 A500C	1800
5	Ø 8 A240C	400
6	Ø 16 A500C	90000
7	Ø 18 A500C	90000
8	Ø 8 A240C	1100
9	Ø 8 A240C	1200
10	Ø 22 A500C	2800
11	Ø 8 A240C	1100

1	56,0	49,7
2	112,0	44,2
3	196,0	120,8
4	252,0	155,4
5	17,6	6,9
6	180,0	284,1
7	180,0	359,6
8	77,0	30,4
9	624,0	246,2
10	33,6	100,3
11	19,8	7,8

1	Ø	12	A500C	14000	4	56,0	49,7	56,0	49.7
2	Ø	8	A240C	1600	70	112,0	44,2	112,0	44.2
3	Ø	10	A500C	14000	14	196,0	120,8	196,0	120.8
4	Ø	10	A500C	1800	140	252,0	155,4	252,0	155.4
5	Ø	8	A240C	400	44	17,6	6,9	17,6	6.9
6	Ø	16	A500C	90000	2	180,0	284,1	180,0	284.1
7	Ø	18	A500C	90000	2	180,0	359,6	180,0	359.6
8	Ø	8	A240C	1100	70	77,0	30,4	77,0	30.4
9	Ø	8	A240C	1200	520	624,0	246,2	624,0	246.2
10	Ø	22	A500C	2800	12	33,6	100,3	33,6	100.3
11	Ø	8	A240C	1100	18	19,8	7,8	19,8	7.8

ჯამური წონა	Q=	1405,4	
B25 კლასის ბეტონის მოცულობა		V=	16,14 მ³
B7,5 კლასის ბეტონის მოცულობა		V=	0,5 მ³
ფარდული ღობის (წინაანძის 10-ის 38)		V=	2,0 მ³

ბალასტის ბეტონის საძირკველის ქვეშ ბეტონის მომზადების ფენის ჩათვლით და ანძაზე ამწევი ბრიგადის მუშაობის ღირებულება

ელემენტის დასახელება	ერთეულის ზომა	რაოდენობა	ერთეულის წონა	ჯამური წონა	ერთეულის ღირებულება	ჯამური ღირებულება
ბეტონის მომზადება	მ³	1	2400	2400	120	120
ბალასტის ბეტონის ჩამოსხმა	მ³	1	2400	2400	120	120
ანძის ამწევი ბრიგადის მუშაობა	ცალი	1			1000	1000

რკინაბეტონის ფილის არმირების ნახაზი -1.05 და -0.100 ნიშნულებზე

მ. 1/100

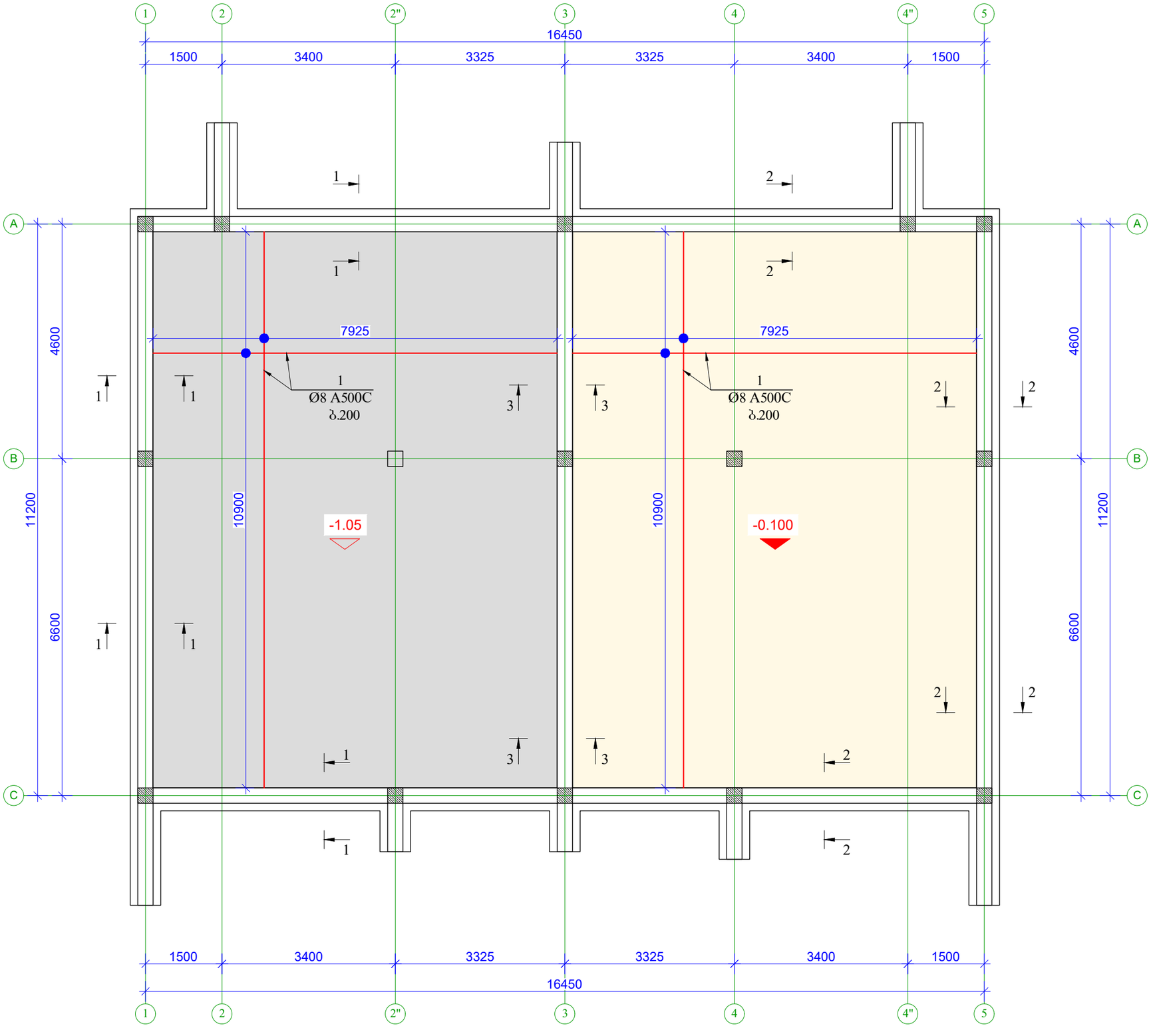

ფორმატი Format	A3	თბილისი 2025 წ. Tbilisi 2025
ფაილის სახელი File name	File name.dwg	

დამკვეთი / Client

შპს "ბრინ დეველოპმენტი"

ობიექტის მისამართი / Site address

ქალაქი თბილისი სოფელი თხინვალა

პროექტის სახელწოდება / Project name

ინდივიდუალური ორბინიანი საცხოვრებელი სახლი

თანამდებობა Position	გვარი Name	ხელმოწერა Signature
კონსტრუქტორი Construqtor	მ.ხარებაშვილი M. Kharebashvili	მ.ხარებაშვილი
შეასრულა Draw	მ.ხარებაშვილი M. Kharebashvili	მ.ხარებაშვილი
შეასრულა Draw	ვ.ჩხივიშვილი V. Chkhvikvishvili	ვ.ჩხივიშვილი

ნახაზი / Drwg

რკინაბეტონის ფილის არმირების ნახაზი -1.05 და -0.100 ნიშნულებზე

მასშტაბი/Scale	თარიღი/Date issue	Layout
	12.08.2025	-

სტადია Stage	ფურცელი Page	ფურცლები Pages	რევიზია Revision
	პ-10		

ჭრილი 1-1
რკინაბეტონის ფილის არმირების
სქემატური ნახაზი -1.05 ნიშნულზე
მ. 1.10

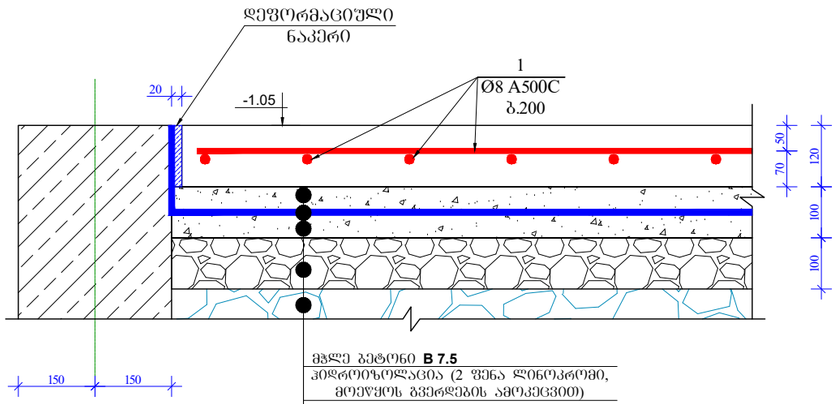

მსხლე ბეტონი **B 7.5**
ჰიდროიზოლაცია (2 შრინა ლინოკრომი, მოეწყოს გვერდების ამოკეცვით)
მსხლე ბეტონი **B 7.5**
დატკეპნილი ღორღი შრატცია 10-:-20 მმ
დატკეპნილი ბალასტი

ჭრილი 2-2
რკინაბეტონის ფილის არმირების
სქემატური ნახაზი -0.10 ნიშნულზე
მ. 1.10

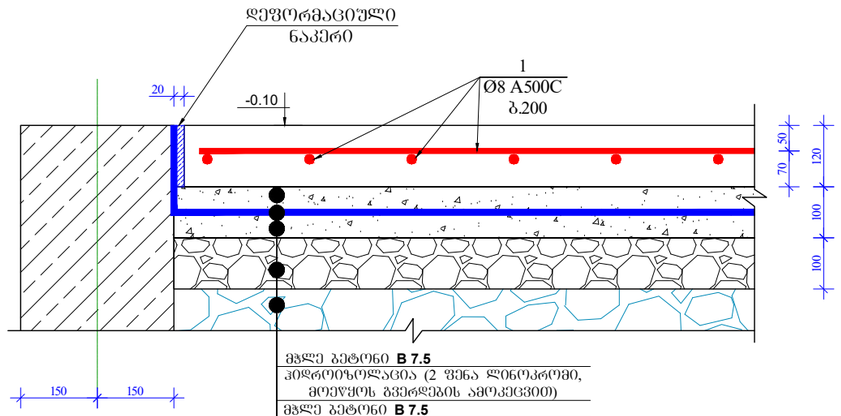

მსხლე ბეტონი **B 7.5**
ჰიდროიზოლაცია (2 შრინა ლინოკრომი, მოეწყოს გვერდების ამოკეცვით)
მსხლე ბეტონი **B 7.5**
დატკეპნილი ღორღი შრატცია 10-:-20 მმ
დატკეპნილი ბალასტი

ჭრილი 3-3
მ. 1:15

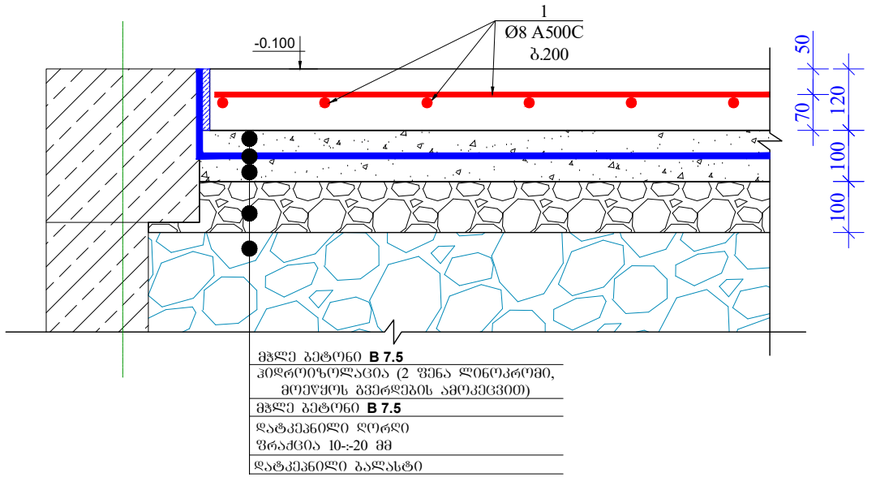

მსხლე ბეტონი **B 7.5**
ჰიდროიზოლაცია (2 შრინა ლინოკრომი, მოეწყოს გვერდების ამოკეცვით)
მსხლე ბეტონი **B 7.5**
დატკეპნილი ღორღი შრატცია 10-:-20 მმ
დატკეპნილი ბალასტი

მასალის სპეციფიკაცია რკინაბეტონის ფილაზე (-1,05 და -0,10 ნიშნულზე)

პოზ. №	დიამეტრი და კლასი Ф მმ	სიგრძე L მმ	რაოდენობა n	სიგრძე Lჯამ მ	წონა q კგ	რაოდენობა N	სიგრძე LxN მ	წონა QxN კგ
1	Ø 8 A500C	899000	1	899,0	354,7	2	899,0	709,4
					სულ q= 354,7		სულ Q=	709,4

ლითონის წონა	Q=	709,4
B25 კლასის ბეტონის მოცულობა	V=	20,8 მ³
B7,5 კლასის ბეტონის მოცულობა	V=	17,3 მ³
დატკეპნილი ღორღი (შრატცია 10-:-20 მმ)	V=	17,3 მ³

ფორმატი Format	**A3**
თბილისი 2025 წ. Tbilisi 2025	
ფაილის სახელი File name	File name.dwg

დამკვეთი / Client

შპს "ბრინ დეველოპმენტი"

ობიექტის მისამართი / Site address

ქალაქი თბილისი სოფელი თხინვალა

პროექტის სახელწოდება / Project name

ინდივიდუალური ორბინიანი
საცხოვრებელი სახლი

თანამდებობა Position	გვარი Name	ხელმოწერა Signature
კონსტრუქტორი Construqtor	მ.ხარებაშვილი M. Kharebashvili	
შეასრულა Draw	მ.ხარებაშვილი M. Kharebashvili	
შეასრულა Draw	ვ.ჩხიკვიშვილი V. Chkhvikvishvili	

ნახაზი / Drwg

ჭრილი 1-1; 2-2; 3-3; რკინაბეტონის ფილის არმირების სქემატური ნახაზი -1.05 და -0.10 ნიშნულებზე

მასშტაბი/Scale	თარიღი/Date issue	Layout
	12.08.2025	-

სტადია Stage	ფურცელი Page	ფურცლები Pages	რევიზია Revision
	კ-11		

გადახურვის ფილის საქალიბო ნახაზი +2.25 და +3.20 ნიშნულებზე
მ. 1/100

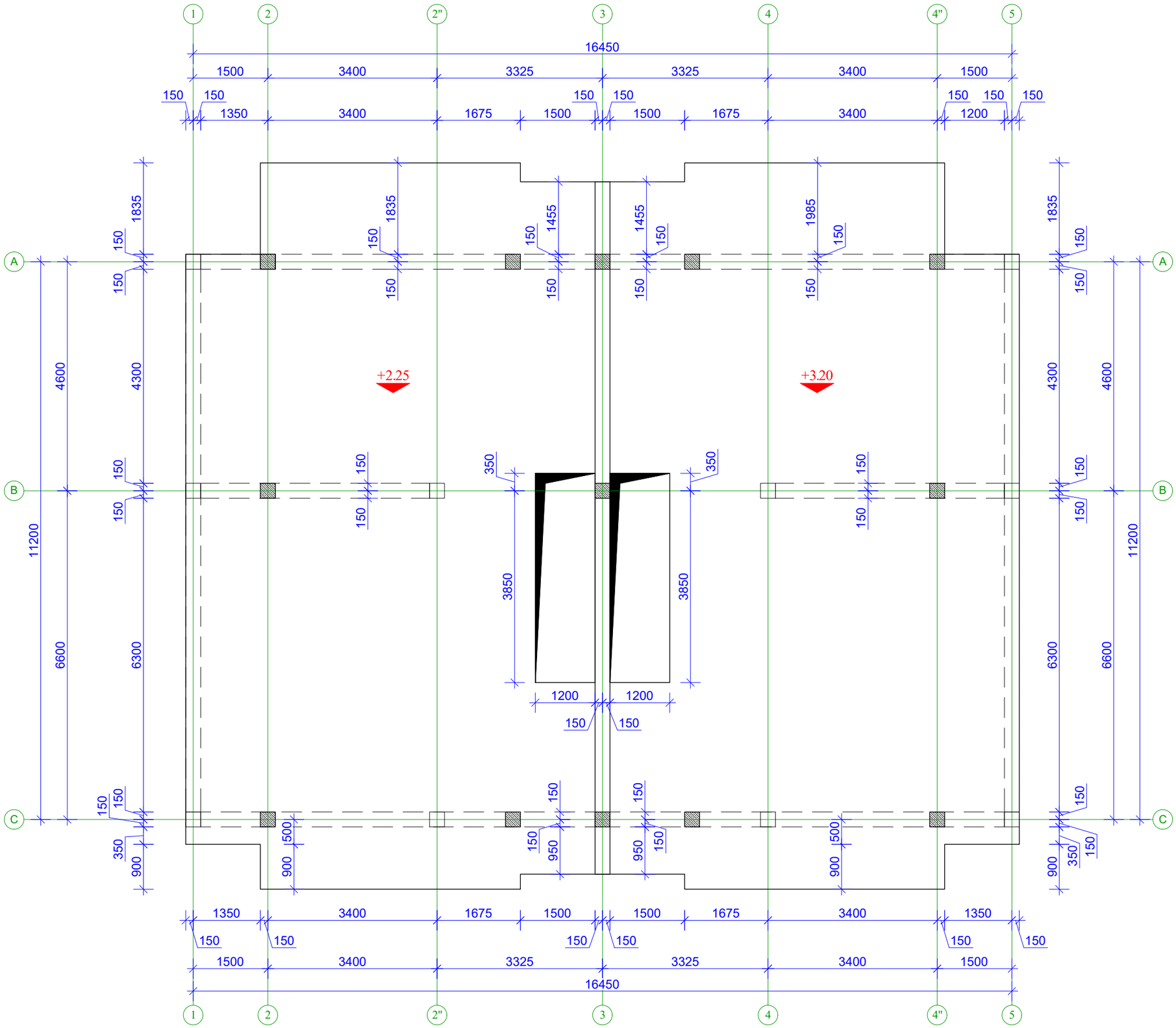

ფორმატი Format	A3
თბილისი 2025 წ. Tbilisi 2025	
ფაილის სახელი File name	File name.dwg

დამკვეთი / Client

შპს "ბრინ დეველოპმენტი"

ობიექტის მისამართი / Site address

ქალაქი თბილისი სოფელი თხინვალა

პროექტის სახელწოდება / Project name

ინდივიდუალური ორბინიანი საცხოვრებელი სახლი

თანამდებობა Position	გვარი Name	ხელმოწერა Signature
კონსტრუქტორი Construqtor	მ.ხარებაშვილი M. Kharebashvili	
შეასრულა Draw	მ.ხარებაშვილი M. Kharebashvili	
შეასრულა Draw	ვ.ჩხივიშვილი V. Chkhvikvishvili	

ნახაზი / Drwg

გადახურვის ფილის საქალიბო ნახაზი +2.25 და +3.20 ნიშნულებზე

მასშტაბი/Scale	თარიღი/Date issue	Layout
	12.08.2025	-

სტადია Stage	ფურცელი Page	ფურცლები Pages	რევიზია Revision
	ა-12		

გადახურვის ფილის არმირების ნახაზი +2.25 და +3.20 ნიშნულებზე
მ. 1/100

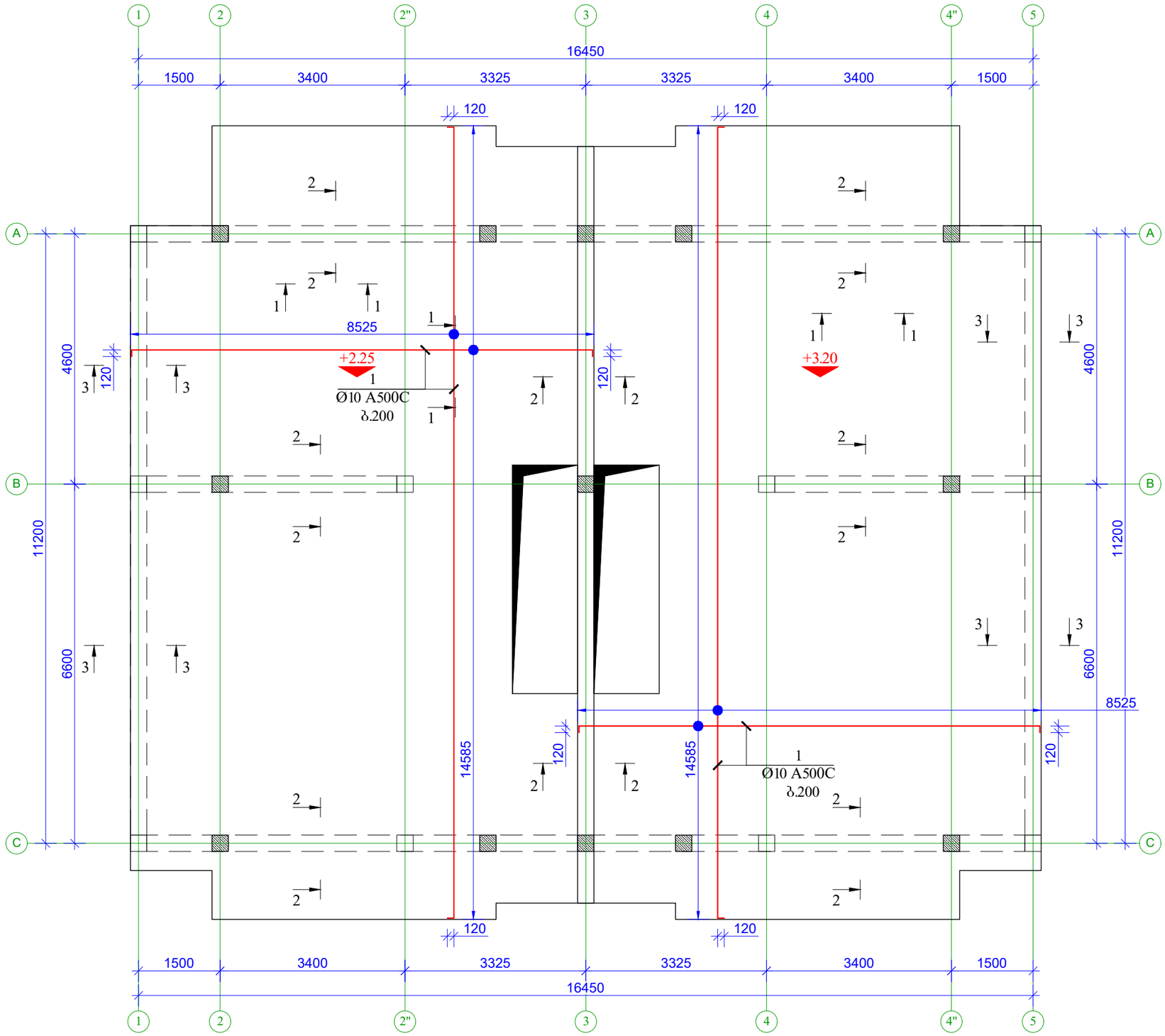

ფორმატი Format	A3	თბილისი 2025 წ. Tbilisi 2025
ფაილის სახელი File name	File name.dwg	

დამკვეთი / Client

შპს "ბრინ დეველოპმენტი"

ობიექტის მისამართი / Site address

ქალაქი თბილისი სოფელი თხინვალა

პროექტის სახელწოდება / Project name

ინდივიდუალური ორბინიანი საცხოვრებელი სახლი

თანამდებობა Position	გვარი Name	ხელმოწერა Signature
კონსტრუქტორი Construqtor	მ.ხარებაშვილი M. Kharebashvili	
შეასრულა Draw	მ.ხარებაშვილი M. Kharebashvili	
შეასრულა Draw	ვ.ჩხივიშვილი V. Chkhvikvishvili	

ნახაზი / Drwg

გადახურვის ფილის არმირების ნახაზი +2.25 და +3.20 ნიშნულებზე

მასშტაბი/Scale	თარიღი/Date issue	Layout
	12.08.2025	-

სტადია Stage	ფურცელი Page	ფურცლები Pages	რევიზია Revision
	პ-13		

გადახურვის ფილის ქვედა შრის დამატებითი არმირების ნახაზი
+2.25 და +3.20 ნიშნულებზე
მ. 1/100

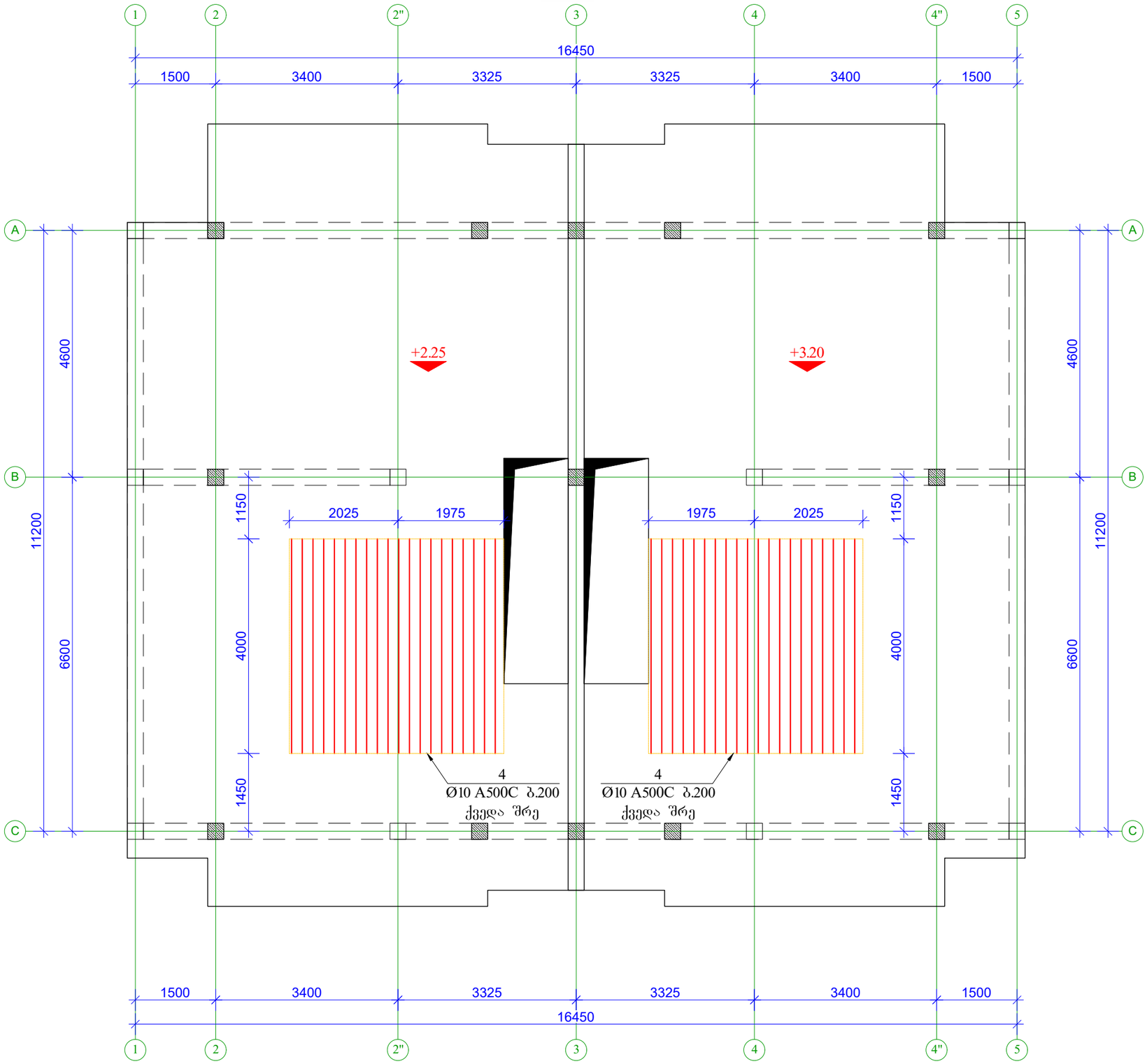

ფორმატი Format	A3
თბილისი 2025 წ. Tbilisi 2025	
ფაილის სახელი File name	File name.dwg

დამკვეთი / Client

შპს "ბრინ დეველოპმენტი"

ობიექტის მისამართი / Site address

ქალაქი თბილისი სოფელი თხინვალა

პროექტის სახელწოდება / Project name

ინდივიდუალური ორბინიანი საცხოვრებელი სახლი

პოზიცია Position	სახელი Name	ხელმოწერა Signature
კონსტრუქტორი Construqtor	მ.ხარებაშვილი M. Kharebashvili	
შეასრულა Draw	მ.ხარებაშვილი M. Kharebashvili	
შეასრულა Draw	ვ.ჩხივიშვილი V. Chkhvikvishvili	

ნახაზი / Drwg

გადახურვის ფილის ქვედა შრის დამატებითი არმირების ნახაზი +2.25 და +3.20 ნიშნულებზე

მასშტაბი/Scale	თარიღი/Date issue	Layout
	12.08.2025	-

სტადია Stage	ფურცელი Page	ფურცლები Pages	რევიზია Revision
	კ-14		

გადახურვის ფილის ზედა შრის დამატებითი არმირების ნახაზი +2.25 და +3.20 ნიშნულებზე

მ. 1/100

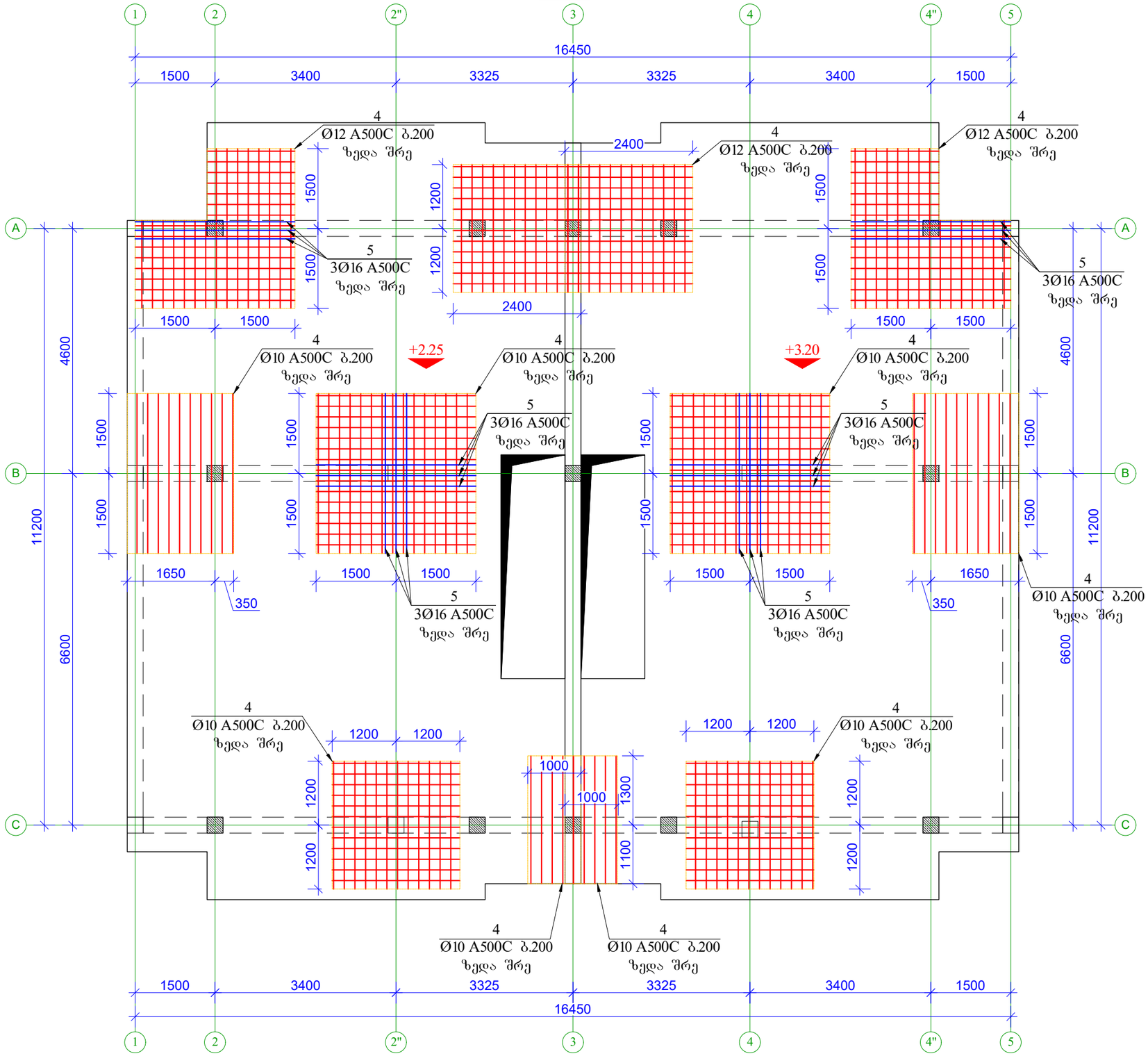

ფორმატი Format	A3
	თბილისი 2025 წ. Tbilisi 2025
ფაილის სახელი File name	File name.dwg

დამკვეთი / Client

შპს "ბრინ დეველოპმენტი"

ობიექტის მისამართი / Site address

ქალაქი თბილისი სოფელი თხინვალა

პროექტის სახელწოდება / Project name

ინდივიდუალური ორბინიანი საცხოვრებელი სახლი

თანამდებობა Position	გვარი Name	ხელმოწერა Signature
პონსტრუქტორი Construqtor	მ.ხარებაშვილი M. Kharebashvili	მ.ხარებაშვილი
შესრულა Draw	მ.ხარებაშვილი M. Kharebashvili	მ.ხარებაშვილი
შესრულა Draw	ვ.ჩხივიშვილი V. Chkhvikvishvili	ვ.ჩხივიშვილი

ნახაზი / Drwg

გადახურვის ფილის ზედა შრის დამატებითი არმირების ნახაზი +2.25 და +3.20 ნიშნულებზე

მასშტაბი/Scale	თარიღი/Date issue	Layout
	12.08.2025	-

სტადია Stage	ფურცელი Page	ფურცლები Pages	რევიზია Revision
	კ-15		

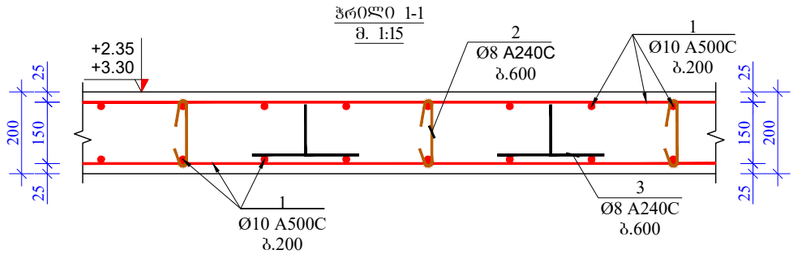

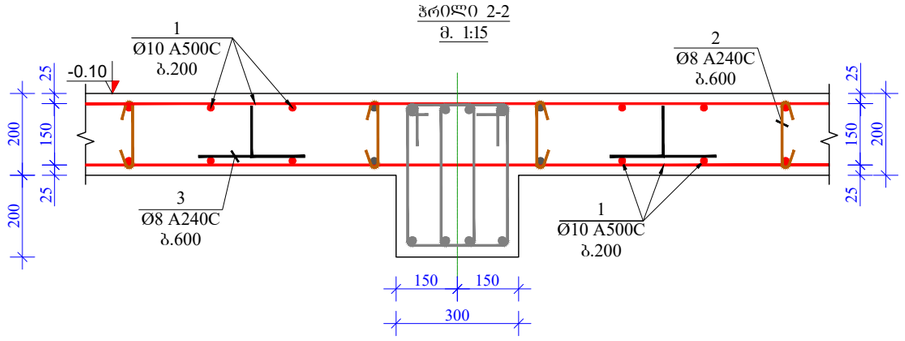

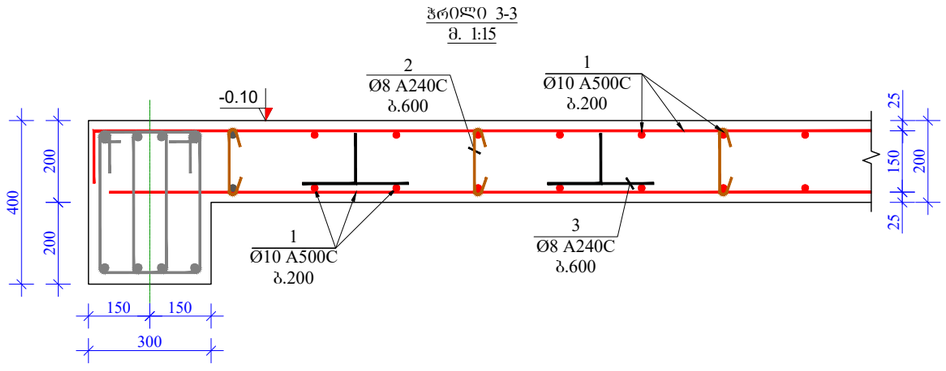

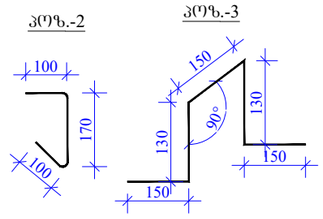

მასალის სპეციფიკაცია რკინაბეტონის ფილაზე (+2,25 და +3,20 ნიშნულებზე)

პოზ. №	დიამეტრი და კლასი ფ მმ			სიგრძე L მმ	რაოდე-ნობა n	სიგრძე Lxn მ	წონა q კგ	რაოდე-ნობა N	სიგრძე LxN მ	წონა QxN კგ
1	∅	10	A500C	1187500	2	2375,0	1464,2	2	4750,0	2928,5
2	∅	8	A240C	370	320	118,4	46,7		236,8	93,4
3	∅	8	A240C	710	300	213,0	84,0		426,0	168,1
4	∅	10	A500C	325000	1	325,0	200,4		650,0	400,7
5	∅	16	A500C	3000	9	27,0	42,6		54,0	85,2
						სულ q=	1838,0		სულ Q=	3676,0

ლითონის წონა Q= 3676,0

B25 კლასის ბეტონის მოცულობა V= 45,6 მ³

ფორმატი Format	A3
თბილისი 2025 წ. Tbilisi 2025	
ფაილის სახელი File name	File name.dwg

დამკვეთი / Client

შპს "ბრინ დეველოპმენტი"

ობიექტის მისამართი / Site address

ქალაქი თბილისი სოფელი თხინვალა

პროექტის სახელწოდება / Project name

ინდივიდუალური ორბინიანი საცხოვრებელი სახლი

თანამდებობა Position	გვარი Name	ხელმოწერა Signature
კონსტრუქტორი Construqtor	მ.ხარებაშვილი M. Kharebashvili	მ.ხარებაშვილი
შესრულა Draw	მ.ხარებაშვილი M. Kharebashvili	მ.ხარებაშვილი
შესრულა Draw	ვ.ჩხივიშვილი V. Chkhvikvishvili	ვ.ჩხივიშვილი

ნახაზი / Drwg

ჭრილი 1-1; 2-2; 3-3; პოზიციები; მასალის სპეციფიკაცია

მასშტაბი/Scale	თარიღი/Date issue	Layout
	12.08.2025	-

სტადია Stage	ფურცელი Page	ფურცლები Pages	რევიზია Revision
	კ-16		

რიგელების არმირების ნახაზი +2.25 და +3.20 ნიშნულებზე
მ. 1/100

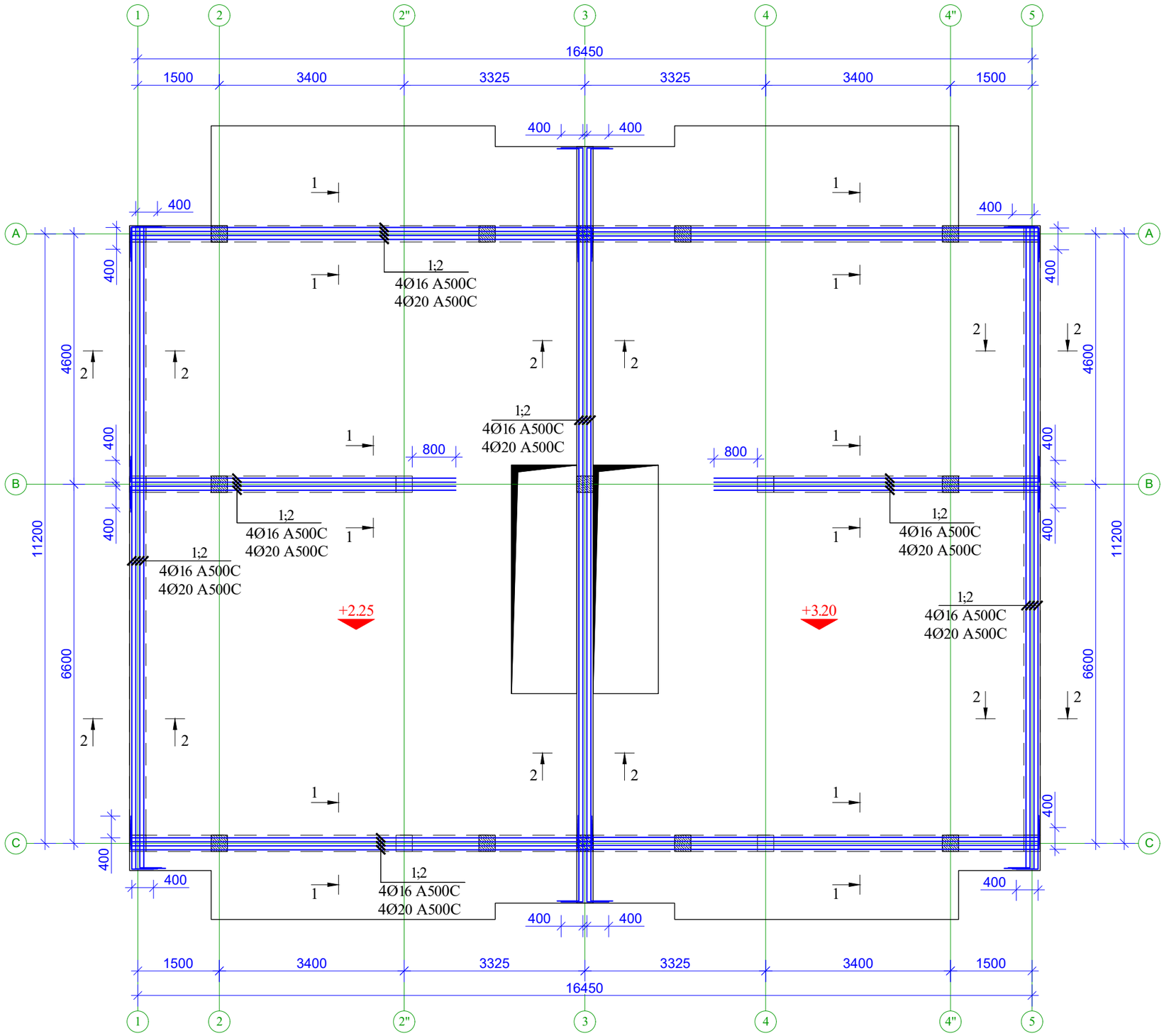

ფორმატი Format	A3
	თბილისი 2025 წ. Tbilisi 2025
ფაილის სახელი File name	File name.dwg

დამკვეთი / Client

შპს "ბრიც დეველოპმენტი"

ობიექტის მისამართი / Site address

ქალაქი თბილისი სოფელი თხინვალა

პროექტის სახელწოდება / Project name

ინდივიდუალური ორბინიანი საცხოვრებელი სახლი

პოზიცია Position	გვარი Name	ხელმოწერა Signature
კონსტრუქტორი Construqtor	მ.ხარებაშვილი M. Kharebashvili	მ.ხარებაშვილი
შესრულა Draw	მ.ხარებაშვილი M. Kharebashvili	მ.ხარებაშვილი
შესრულა Draw	ვ.ჩხივიშვილი V. Chkhvikvishvili	ვ.ჩხივიშვილი

ნახაზი / Drwg

რიგელების არმირების ნახაზი +2.25 და +3.20 ნიშნულებზე

მასშტაბი/Scale	თარიღი/Date issue	Layout
	12.08.2025	-

სტადია Stage	ფურცელი Page	ფურცლები Pages	რევიზია Revision
	კ-17		

ჭრილი 1-1
მ. 1/10

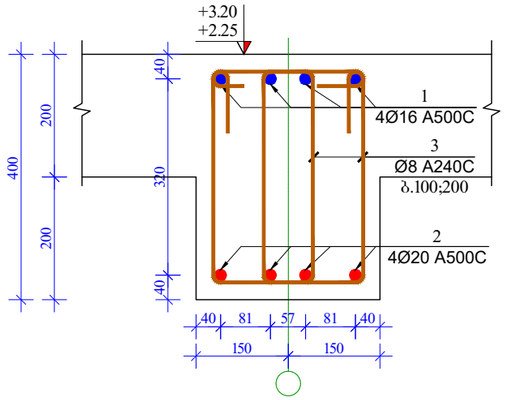

ჭრილი 2-2
მ. 1/10

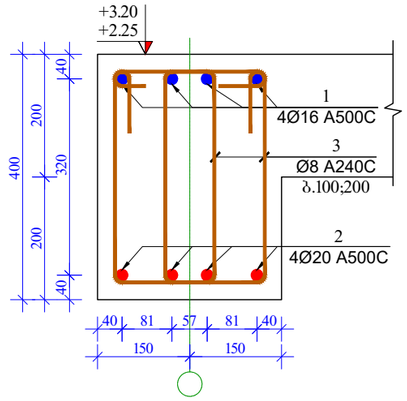

პოზ.-3

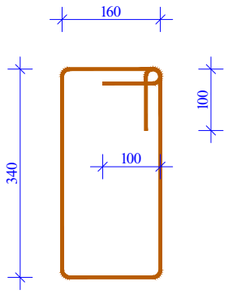

მასალის სპეციფიკაცია რიგელებზე (+2,25 და +3,20 ნიშნულებზე)

პოზ. №	დიამეტრი და კლასი Ф მმ			სიგრძე L მმ	რაოდენობა n	სიგრძე Lxn მ	წონა q კგ	რაოდენობა N	სიგრძე LxN მ	წონა QxN კგ
1	Ø	16	A500C	56200	4	224,8	354,8	2	449,6	709,6
2	Ø	20	A500C	53100	4	212,4	523,8		424,8	1047,6
3	Ø	8	A240C	1200	640	768,0	303,0		1536,0	606,1
							სულ q=	1181,6	სულ Q=	2363,3
ლითონის წონა Q= 2363,3										
B25 კლასის ბეტონის მოცულობა V= 5,54 მ³										

ფორმატი Format	A3	თბილისი 2025 წ. Tbilisi 2025
ფაილის სახელი File name	File name.dwg	

დამკვეთი / Client
შპს "ბრინ დეველოპმენტი"

ობიექტის მისამართი / Site address
ქალაქი თბილისი სოფელი თხინვალა

პროექტის სახელწოდება / Project name
ინდივიდუალური ორბინიანი საცხოვრებელი სახლი

თანამდებობა Position	გვარი Name	ხელმოწერა Signature
კონსტრუქტორი Construqtor	მ.ხარებაშვილი M. Kharebashvili	
შეასრულა Draw	მ.ხარებაშვილი M. Kharebashvili	
შეასრულა Draw	ვ.ჩხივიშვილი V. Chkhvikvishvili	

ნახაზი / Drwg
ჭრილი 1-1; 2-2; პოზიციები; მასალის სპეციფიკაცია

მასშტაბი/Scale	თარიღი/Date issue	Layout
	12.08.2025	-

სტადია Stage	ფურცელი Page	ფურცლები Pages	რევიზია Revision
	კ-18		

გადახურვის ფილის საქალიბო ნახაზი +5.45 და +6.40 ნიშნულებზე

მ. 1/100

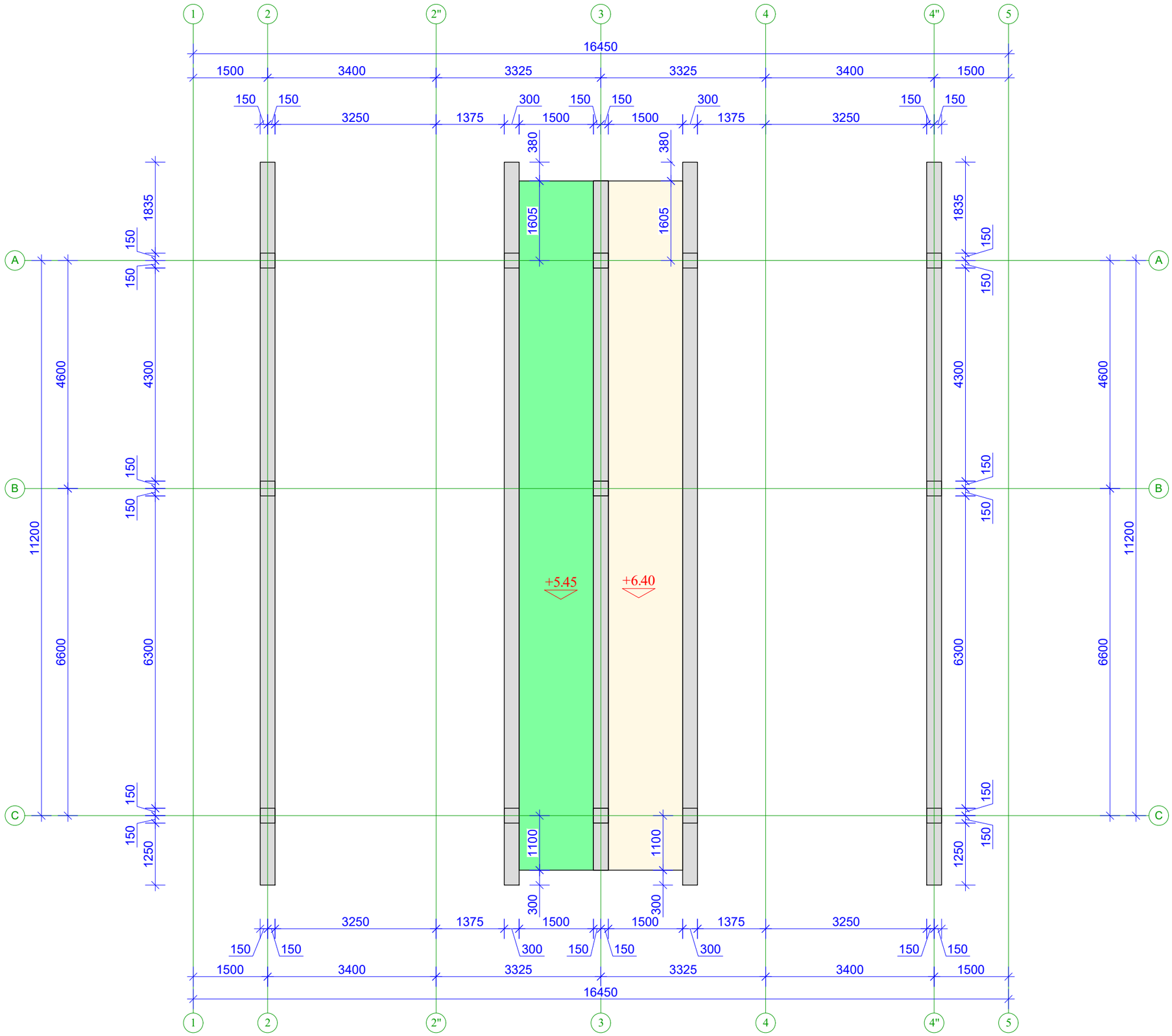

ფორმატი Format	A3
თბილისი 2025 წ. Tbilisi 2025	
ფაილის სახელი File name	File name.dwg

დამკვეთი / Client

შპს "ბრინ დეველოპმენტი"

ობიექტის მისამართი / Site address

ქალაქი თბილისი სოფელი თხინვალა

პროექტის სახელწოდება / Project name

ინდივიდუალური ორბინიანი საცხოვრებელი სახლი

თანამდებობა Position	გვარი Name	ხელმოწერა Signature
კონსტრუქტორი Construqtor	მ.ხარებაშვილი M. Kharebashvili	მ.ხარებაშვილი
შეასრულა Draw	მ.ხარებაშვილი M. Kharebashvili	მ.ხარებაშვილი
შეასრულა Draw	ვ.ჩხივიშვილი V. Chkhvikvishvili	ვ.ჩხივიშვილი

ნახაზი / Drwg

გადახურვის ფილის საქალიბო ნახაზი +5.45 და +6.40 ნიშნულებზე

მასშტაბი/Scale	თარიღი/Date issue	Layout
	12.08.2025	-

სტადია Stage	ფურცელი Page	ფურცლები Pages	რევიზია Revision
	კ-19		

ბადახურვის ფილის არმირების ნახაზი +5.45 და +6.40 ნიშნულებზე

მ. 1/100

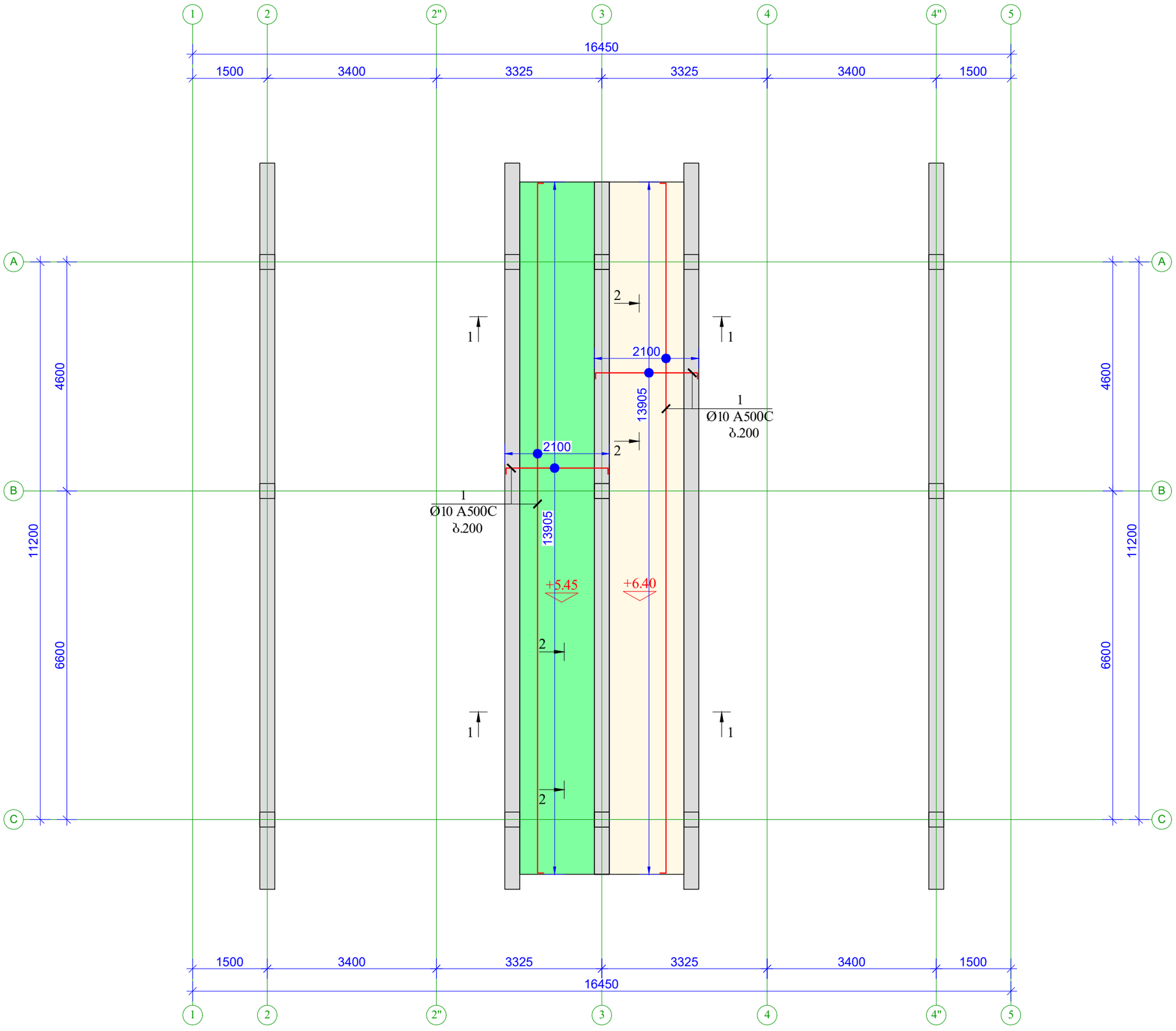

ფორმატი Format	A3
თბილისი 2025 წ. Tbilisi 2025	
ფაილის სახელი File name	File name.dwg

დამკვეთი / Client

შპს "ბრინ დეველოპმენტი"

ობიექტის მისამართი / Site address

ქალაქი თბილისი სოფელი თხინვალა

პროექტის სახელწოდება / Project name

ინდივიდუალური ორბინიანი საცხოვრებელი სახლი

თანამდებობა Position	გვარი Name	ხელმოწერა Signature
კონსტრუქტორი Construqtor	მ.ხარებაშვილი M. Kharebashvili	
შეასრულა Draw	მ.ხარებაშვილი M. Kharebashvili	
შეასრულა Draw	ვ.ჩხივიშვილი V. Chkhvikvishvili	

ნახაზი / Drwg

ბადახურვის ფილის არმირების ნახაზი +5.45 და +6.40 ნიშნულებზე

მასშტაბი/Scale	თარიღი/Date issue	Layout
	12.08.2025	-

სტადია Stage	ფურცელი Page	ფურცლები Pages	რევიზია Revision
	კ-20		

ჭრილი 1-1
მ. 1:15

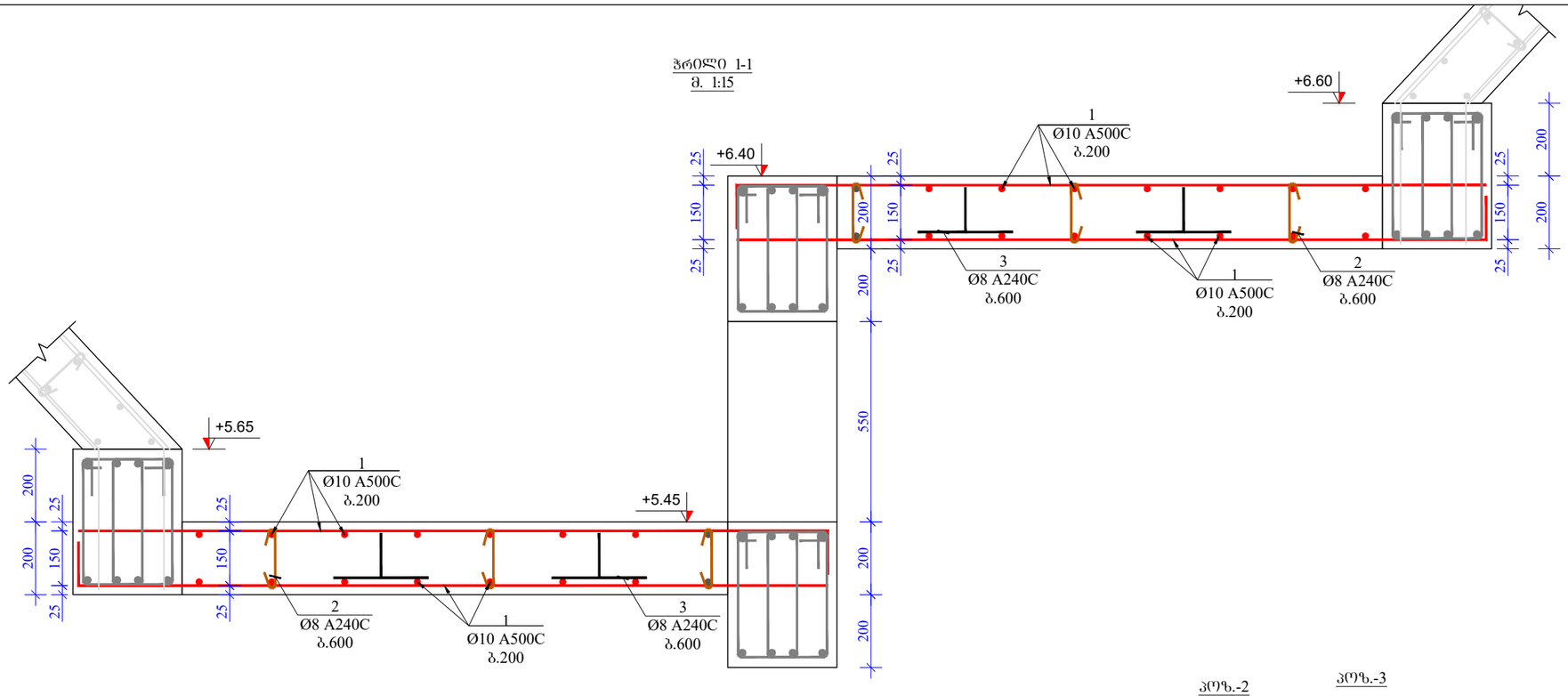

პოზ.-2

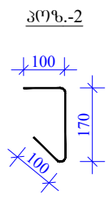

პოზ.-3

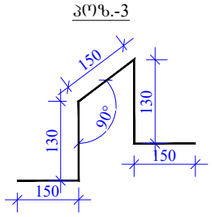

ჭრილი 2-2
მ. 1:15

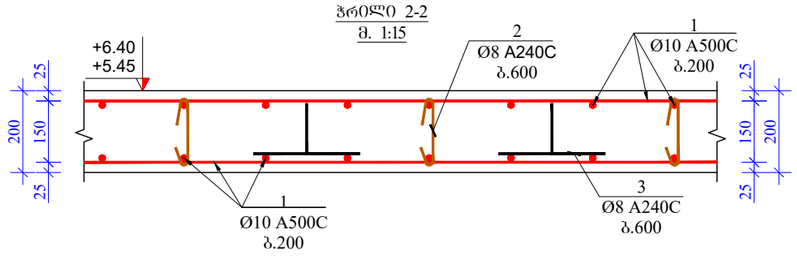

მასალის სპეციფიკაცია რკინაბეტონის ფილაზე (+5,45 და +6,40 ნიშნულებზე)									
პოზ. №	დიამეტრი და კლასი ф მმ			სიგრძე L მმ	რაოდენობა n	სიგრძე Lxn მ	წონა q კგ	რაოდენობა N	სიგრძე LxN მ	წონა QxN კგ
1	Ø	10	A500C	312500	2	625,0	385,3	2	1250,0	770,6
2	Ø	8	A240C	370	84	31,1	12,3		62,2	24,5
3	Ø	8	A240C	710	70	49,7	19,6		99,4	39,2
						სულ q=	417,2		სულ Q=	834,4
ლითონის წონა Q= 834,4										
B25 კლასის ბეტონის მოცულობა V= 11,8 მ³										

ფორმატი Format	A3	თბილისი 2025 წ. Tbilisi 2025	
ფაილის სახელი File name	File name.dwg		

დამკვეთი / Client

შპს "ბრინ დეველოპმენტი"

ობიექტის მისამართი / Site address

ქალაქი თბილისი სოფელი თხინვალა

პროექტის სახელწოდება / Project name

ინდივიდუალური ორბინიანი საცხოვრებელი სახლი

თანამდებობა Position	გვარი Name	ხელმოწერა Signature
კონსტრუქტორი Construqtor	მ.ხარებაშვილი M. Kharebashvili	
შეასრულა Draw	მ.ხარებაშვილი M. Kharebashvili	
შეასრულა Draw	ვ.ჩხივიშვილი V. Chkhvikvishvili	

ნახაზი / Drwg

ჭრილი 1-1; 2-2; პოზიციები; მასალის სპეციფიკაცია

მასშტაბი/Scale	თარიღი/Date issue	Layout
	12.08.2025	-

სტადია Stage	ფურცელი Page	ფურცლები Pages	რევიზია Revision
	კ-21		

რიგელების არმირების ნახაზი +5.45 და +6.40 ნიშნულებზე
მ. 1/100

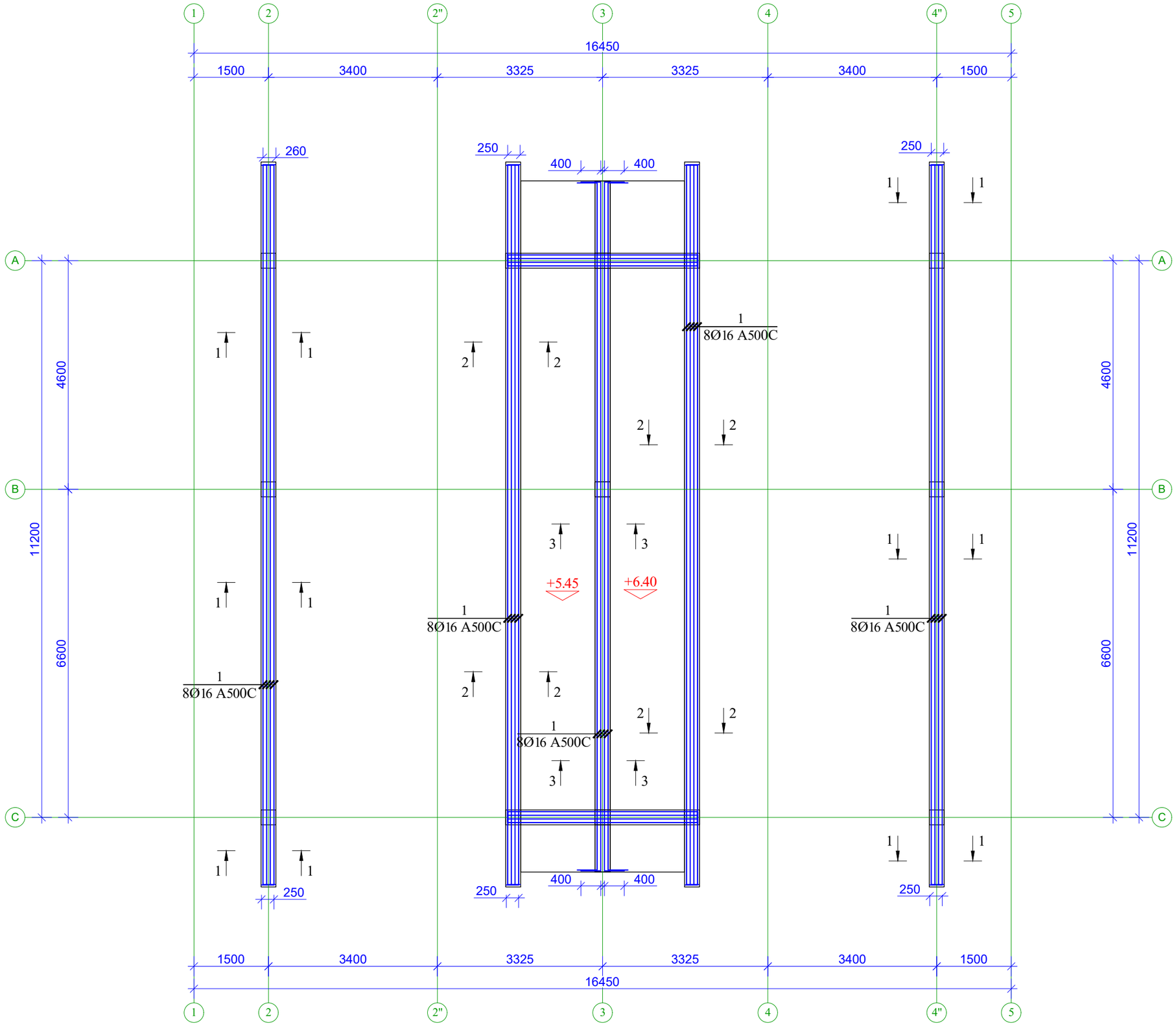

ფორმატი Format	A3
	თბილისი 2025 წ. Tbilisi 2025
ფაილის სახელი File name	File name.dwg

დამკვეთი / Client

შპს "ბრინ დეველოპმენტი"

ობიექტის მისამართი / Site address

ქალაქი თბილისი სოფელი თხინვალა

პროექტის სახელწოდება / Project name

ინდივიდუალური ორბინიანი საცხოვრებელი სახლი

თანამდებობა Position	გვარი Name	ხელმოწერა Signature
კონსტრუქტორი Construqtor	მ.ხარებაშვილი M. Kharebashvili	მ.ხარებაშვილი
შეასრულა Draw	მ.ხარებაშვილი M. Kharebashvili	მ.ხარებაშვილი
შეასრულა Draw	ვ.ჩხივიკვიშვილი V. Chkhvikvishvili	ვ.ჩხივიკვიშვილი

ნახაზი / Drwg

რიგელების არმირების ნახაზი +5.45 და +6.40 ნიშნულებზე

მასშტაბი/Scale	თარიღი/Date issue	Layout
	12.08.2025	-

სტადია Stage	ფურცელი Page	ფურცლები Pages	რევიზია Revision
	ა-22		

ჭრილი 1-1
მ. 1/10

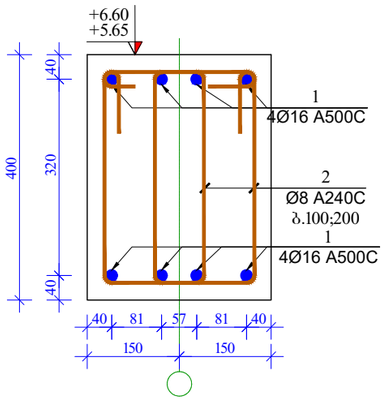

ჭრილი 2-2
მ. 1/10

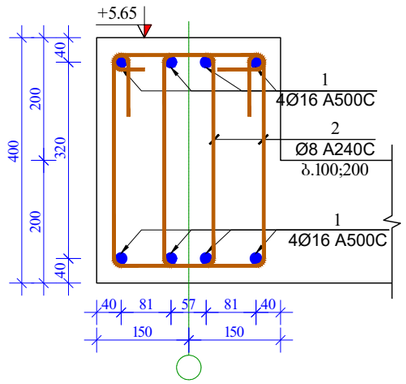

ჭრილი 3-3
მ. 1:15

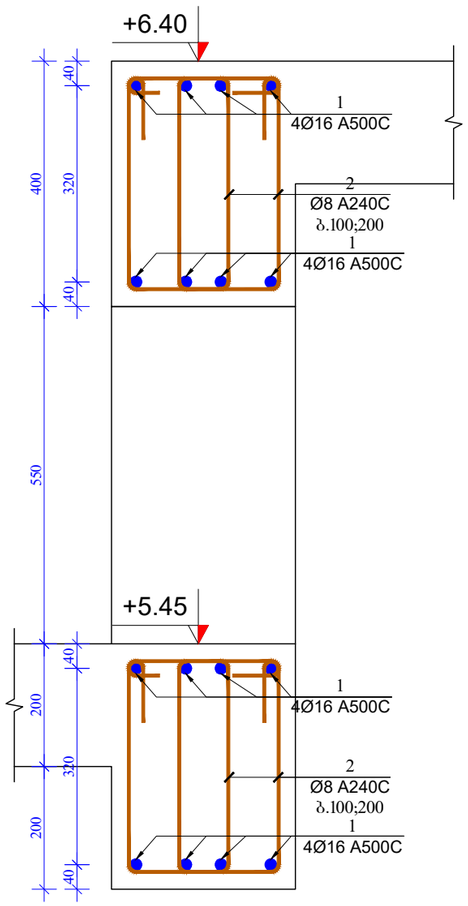

პოზ.-2

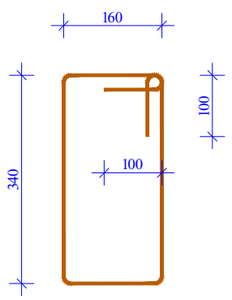

მასალის სპეციფიკაცია რიგელებზე (+5.45 და +6.40 ნიშნულებზე)

პოზ. №	დიამეტრი და კლასი ფ მმ			სიგრძე L მმ	რაოდენობა n	სიგრძე Lxn მ	წონა q კგ	რაოდენობა N	სიგრძე LxN მ	წონა QxN კგ
1	Ø	16	A500C	55900	8	447,2	705,8	2	894,4	1411,6
2	Ø	8	A240C	1200	610	732,0	288,8		1464,0	577,7
							სულ q= 994,6		სულ Q=	1989,3
ლითონის წონა Q= 1989,3										
B25 კლასის ბეტონის მოცულობა V= 7,92 მ³										

ფორმატი Format	A3	თბილისი 2025 წ. Tbilisi 2025
ფაილის სახელი File name	File name.dwg	

დამკვეთი / Client

შპს "ბრინ დეველოპმენტი"

ობიექტის მისამართი / Site address

ქალაქი თბილისი სოფელი თხინვალა

პროექტის სახელწოდება / Project name

ინდივიდუალური ორბინიანი საცხოვრებელი სახლი

თანამდებობა Position	გვარი Name	ხელმოწერა Signature
კონსტრუქტორი Construqtor	მ.ხარებაშვილი M. Kharebashvili	მ.ხარებაშვილი
შეასრულა Draw	მ.ხარებაშვილი M. Kharebashvili	მ.ხარებაშვილი
შეასრულა Draw	ვ.ჩხივიშვილი V. Chkhvikvishvili	ვ.ჩხივიშვილი

ნახაზი / Drwg

ჭრილი 1-1; 2-2; 3-3; პოზიციები; მასალის სპეციფიკაცია

მასშტაბი/Scale	თარიღი/Date issue	Layout
	12.08.2025	-

სტადია Stage	ფურცელი Page	ფურცლები Pages	რევიზია Revision
	კ-23		

სვეტების მარკირების გეგმა -1.05 და -0.10 ნიშნულებზე
მ. 1/100

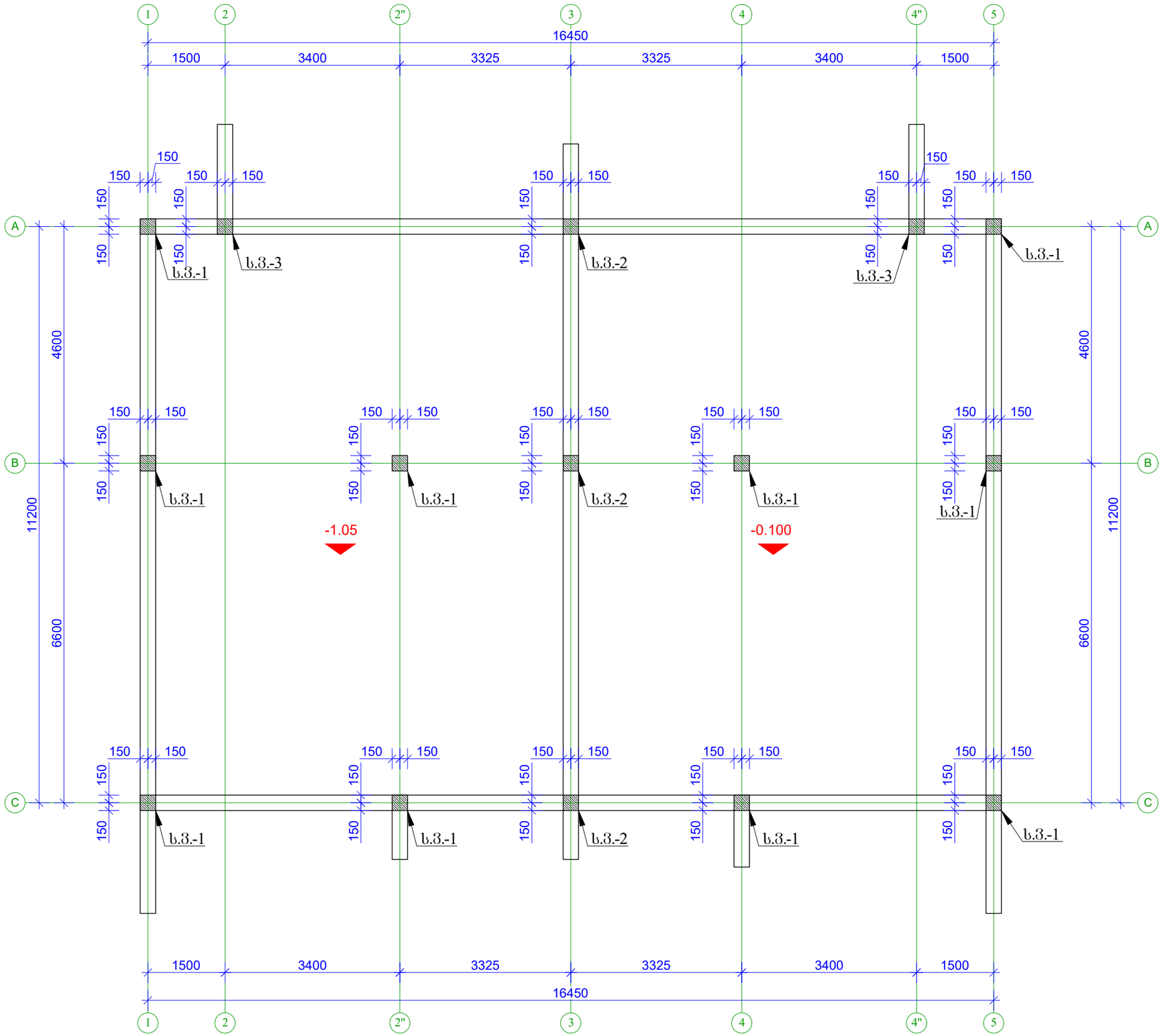

ფორმატი Format	A3
თბილისი 2025 წ. Tbilisi 2025	
ფაილის სახელი File name	File name.dwg

დამკვეთი / Client

შპს "ბრინ დეველოპმენტი"

ობიექტის მისამართი / Site address

ქალაქი თბილისი სოფელი თხინვალა

პროექტის სახელწოდება / Project name

ინდივიდუალური ორბინიანი საცხოვრებელი სახლი

თანამდებობა Position	გვარი Name	ხელმოწერა Signature
კონსტრუქტორი Construqtor	მ.ხარებაშვილი M. Kharebashvili	მ.ხარებაშვილი
შეასრულა Draw	მ.ხარებაშვილი M. Kharebashvili	მ.ხარებაშვილი
შეასრულა Draw	ვ.ჩხივიშვილი V. Chkhvikvishvili	ვ.ჩხივიშვილი

ნახაზი / Drwg

სვეტების მარკირების გეგმა -1.05 და -0.10 ნიშნულებზე

მასშტაბი/Scale	თარიღი/Date issue	Layout
	12.08.2025	-

სტადია Stage	ფურცელი Page	ფურცლები Pages	რევიზია Revision
	პ-24		

ს.პ.-1
სვეტი-1
მ:1/15

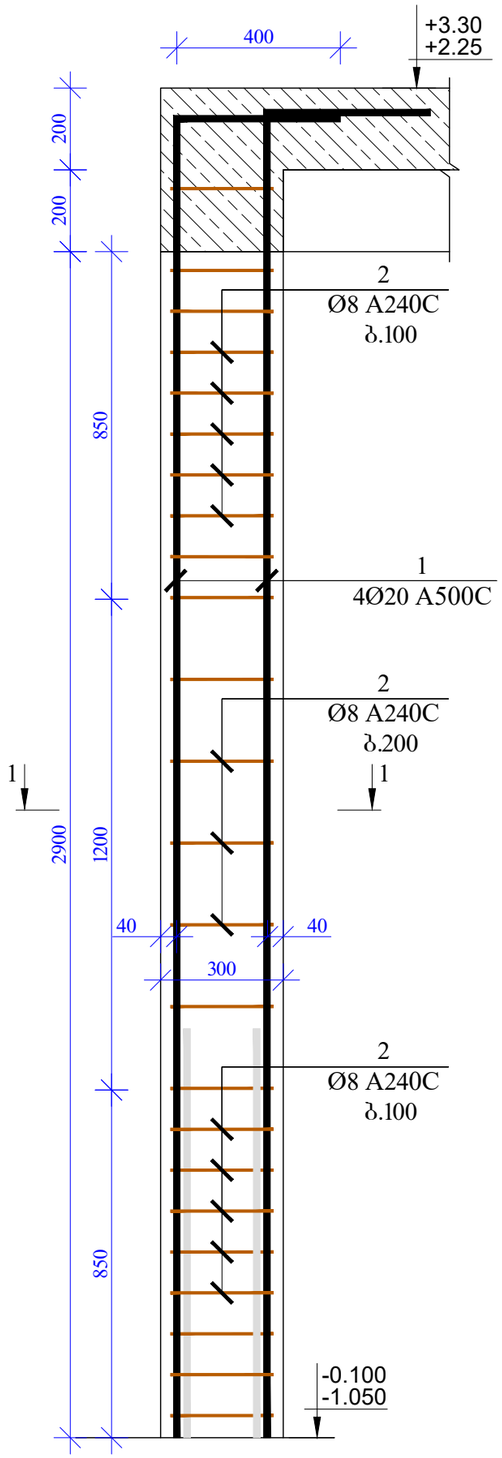

ჭრილი 1-1
მ. 1:10

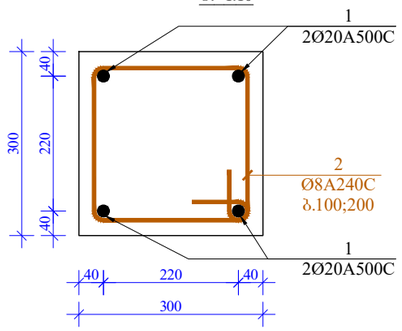

პოზ. 2

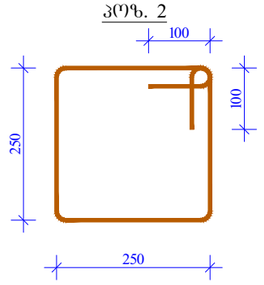

მასალის სპეციფიკაცია სვეტი-1-ზე (ს.პ.-1)

პოზ. №	დიამეტრი და კლასი Φ მმ	სიგრძე L მმ	რაოდენობა n	სიგრძე Lxn მ	წონა q კგ	რაოდენობა N	სიგრძე LxN მ	წონა QxN კგ
1	Ø 20 A500C	3650	4	14,6	36,0	10	146,0	360,0
2	Ø 8 A240C	1200	24	28,8	11,4		288,0	113,6
				სულ q=	47,4		სულ Q=	473,7
ლითონის წონა Q= 473,7								
B25 კლასის ბეტონის მოცულობა V= 2,6 მ³								

ფორმატი Format **A3**	თბილისი 2025 წ. Tbilisi 2025	
ფაილის სახელი File name	File name.dwg	

დამკვეთი / Client

შპს "ბრინ დეველოპმენტი"

ობიექტის მისამართი / Site address

ქალაქი თბილისი სოფელი თხინვალა

პროექტის სახელწოდება / Project name

ინდივიდუალური ორბინიანი საცხოვრებელი სახლი

თანამდებობა Position	გვარი Name	ხელმოწერა Signature
კონსტრუქტორი Construqtor	მ.ხარებაშვილი M. Kharebashvili	
შეასრულა Draw	მ.ხარებაშვილი M. Kharebashvili	
შეასრულა Draw	ვ.ჩხივიკვიშვილი V. Chkhvikvishvili	

ნახაზი / Drwg

სვეტი-1-ის არმირების ნახაზი

მასშტაბი/Scale	თარიღი/Date issue	Layout
	12.08.2025	-

სტადია Stage	ფურცელი Page	ფურცლები Pages	რევიზია Revision
	პ-25		

ს.პ.-2
სპეტ0-2
მ:1/25

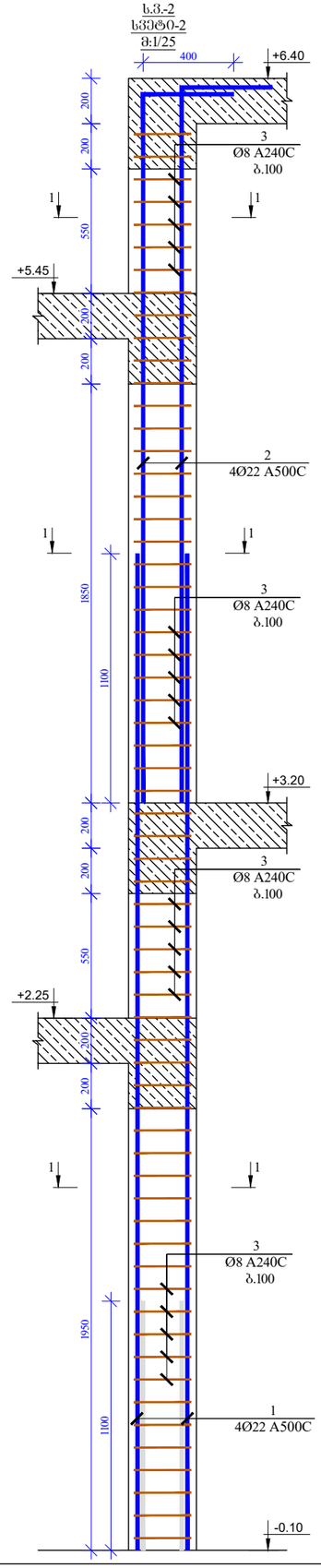

ჭრილი 1-1
მ. 1:10

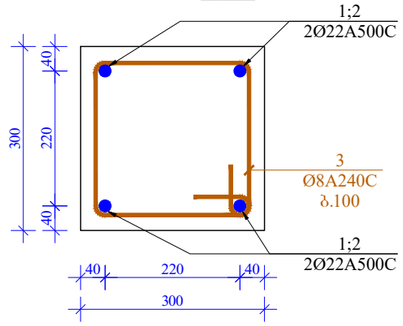

პოზ. 3

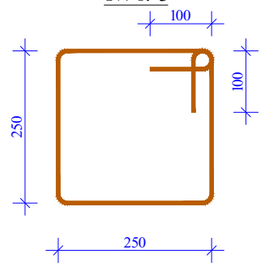

მასალის სპეციფიკაცია სვეტი0-2-ზე (ს3.-2)									
პოზ. №	დიამეტრი და კლასი ф მმ			სიგრძე L მმ	რაოდენობა n	სიგრძე Lxn მ	წონა q კგ	რაოდენობა N	სიგრძე LxN მ	წონა QxN კგ
1	Ø	22	A500C	4400	4	17,6	52,5	3	52,8	157,6
2	Ø	22	A500C	3550	4	14,2	42,4		42,6	127,1
3	Ø	8	A240C	1200	64	76,8	30,3		230,4	90,9
							სულ q=	125,2	სულ Q=	375,6
ლითონის წონა Q= 375,6										
B25 კლასის ბეტონის მოცულობა V= 1,32 მ³										

ფორმატი Format	A3	თბილისი 2025 წ. Tbilisi 2025
ფაილის სახელი File name	File name.dwg	

დამკვეთი / Client

შპს "ბრინ დეველოპმენტი"

ობიექტის მისამართი / Site address

ქალაქი თბილისი სოფელი თხინვალა

პროექტის სახელწოდება / Project name

ინდივიდუალური ორბინიანი საცხოვრებელი სახლი

თანამდებობა Position	გვარი Name	ხელმოწერა Signature
კონსტრუქტორი Construqtor	მ.ხარებაშვილი M. Kharebashvili	
შეასრულა Draw	მ.ხარებაშვილი M. Kharebashvili	
შეასრულა Draw	ვ.ჩხიკვიშვილი V. Chkhvikvishvili	

ნახაზი / Drwg

სვეტი0-2-ის არმირების ნახაზი

მასშტაბი/Scale	თარიღი/Date issue	Layout
	12.08.2025	-

სტადია Stage	ფურცელი Page	ფურცლები Pages	რევიზია Revision
	კ-26		

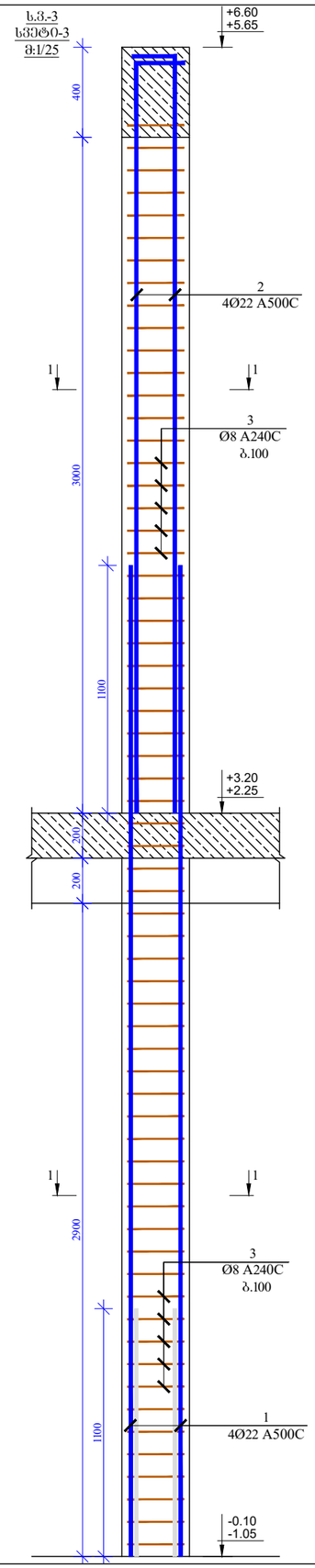

ჭრილი 1-1
მ. 1:10

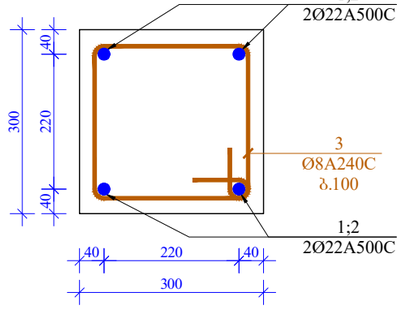

კოზ. 3

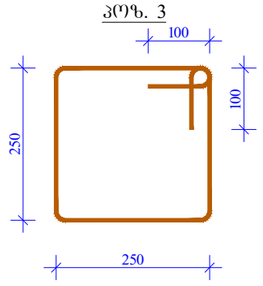

მასალის სპეციფიკაცია სვეტი-3-ზე (ს3.-3)

პოზ. №	დიამეტრი და კლასი Φ მმ	სიგრძე L მმ	რაოდენობა n	სიგრძე Lxn მ	წონა q კგ	რაოდენობა N	სიგრძე LxN მ	წონა QxN კგ
1	Ø 22 A500C	4400	4	17,6	52,5	2	35,2	105,0
2	Ø 22 A500C	3550	4	14,2	42,4		28,4	84,7
3	Ø 8 A240C	1200	64	76,8	30,3		153,6	60,6
				სულ q=	125,2		სულ Q=	250,4
ლითონის წონა Q= 250,4								
B25 კლასის ბეტონის მოცულობა V= 1,06 მ³								

ფორმატი Format **A3**	თბილისი 2025 წ. Tbilisi 2025	
ფაილის სახელი File name	File name.dwg	
დამკვეთი / Client	შპს "ბრინ დეველოპმენტი"	
ობიექტის მისამართი / Site address	ქალაქი თბილისი სოფელი თხინვალა	
პროექტის სახელწოდება / Project name	ინდივიდუალური ორბინიანი საცხოვრებელი სახლი	
თანამდებობა Position	გვარი Name	ხელმოწერა Signature
კონსტრუქტორი Construqtor	მ.ხარებაშვილი M. Kharebashvili	მ.ხარებაშვილი
შეასრულა Draw	მ.ხარებაშვილი M. Kharebashvili	მ.ხარებაშვილი
შეასრულა Draw	ვ.ჩხივიშვილი V. Chkhvikvishvili	ვ.ჩხივიშვილი
ნახაზი / Drwg	სვეტი-3-ის არმირების ნახაზი	
მასშტაბი/Scale	თარიღი/Date issue 12.08.2025	Layout -
სტადია Stage	ფურცელი Page ა-27	ფურცლები Pages
		რევიზია Revision

სვეტების მარკირების ნახაზი +2.25 და +3.20 ნიშნულებზე
მ. 1/100

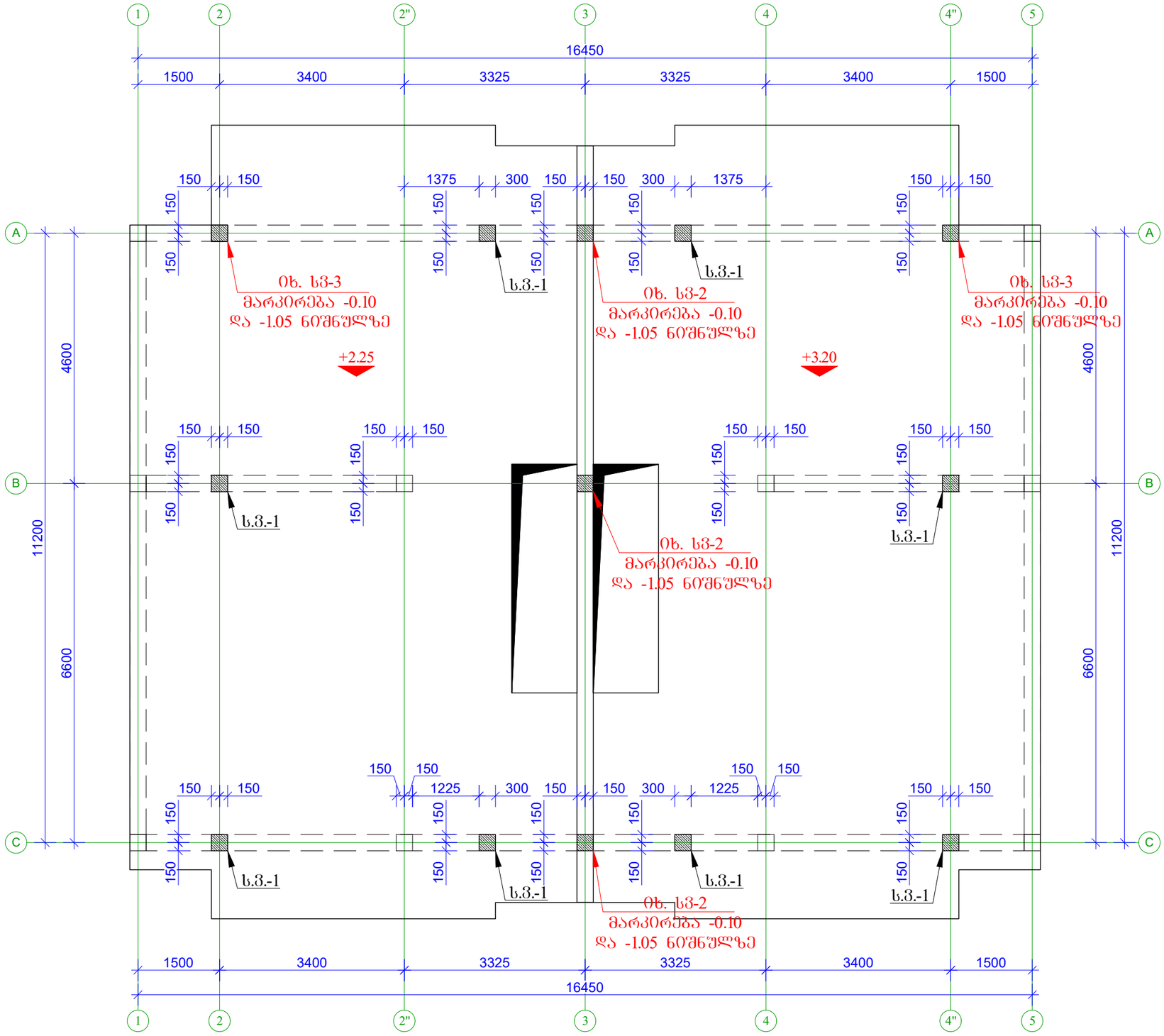

ფორმატი Format	A3
თბილისი 2025 წ. Tbilisi 2025	
ფაილის სახელი File name	File name.dwg

დამკვეთი / Client

შპს "ბრიზ დეველოპმენტი"

ობიექტის მისამართი / Site address

ქალაქი თბილისი სოფელი თხინვალა

პროექტის სახელწოდება / Project name

ინდივიდუალური ორბინიანი საცხოვრებელი სახლი

თანამდებობა Position	გვარი Name	ხელმოწერა Signature
კონსტრუქტორი Construqtor	მ.ხარებაშვილი M. Kharebashvili	მ.ხარებაშვილი
შეასრულა Draw	მ.ხარებაშვილი M. Kharebashvili	მ.ხარებაშვილი
შეასრულა Draw	ვ.ჩხივიკიშვილი V. Chkhvikvishvili	ვ.ჩხივიკიშვილი

ნახაზი / Drwg

სვეტების მარკირების ნახაზი +2.25 და +3.20 ნიშნულებზე

მასშტაბი/Scale	თარიღი/Date issue	Layout
	12.08.2025	-

სტადია Stage	ფურცელი Page	ფურცლები Pages	რევიზია Revision
	პ-28		

ს.პ.-1
სვეტი-1
მ:1/15

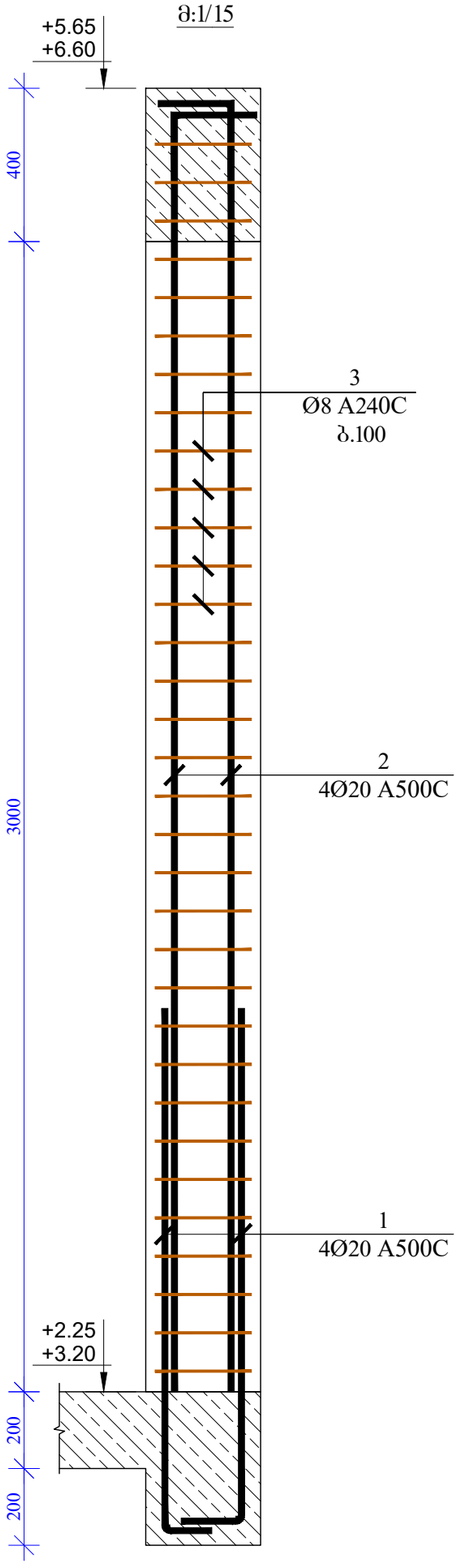

ჭრილი 1-1
მ. 1:10

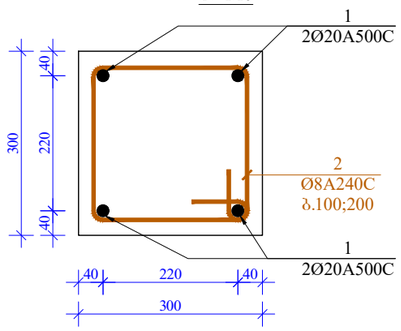

პოზ. 2

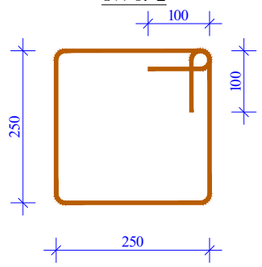

მასალის სპეციფიკაცია სვეტი-1-ზე (ს.პ.-1)

პოზ. №	დიამეტრი და კლასი Φ მმ			სიგრძე L მმ	რაოდენობა n	სიგრძე Lxn მ	წონა q კგ	რაოდენობა N	სიგრძე LxN მ	წონა QxN კგ
1	Ø	20	A500C	1500	4	6,0	14,8	8	48,0	118,4
2	Ø	20	A500C	3550	4	14,2	35,0		113,6	280,1
3	Ø	8	A240C	1200	34	40,8	16,1		326,4	128,8
						სულ q=	65,9		სულ Q=	527,3
ლითონის წონა Q= 527,3										
B25 კლასის ბეტონის მოცულობა V= 2,16 მ³										

ფორმატი Format	A3	თბილისი 2025 წ. Tbilisi 2025
ფაილის სახელი File name	File name.dwg	

დამკვეთი / Client

შპს "ბრინ დეველოპმენტი"

ობიექტის მისამართი / Site address

ქალაქი თბილისი სოფელი თხინვალა

პროექტის სახელწოდება / Project name

ინდივიდუალური ორბინიანი საცხოვრებელი სახლი

თანამდებობა Position	გვარი Name	ხელმოწერა Signature
კონსტრუქტორი Construqtor	მ.ხარებაშვილი M. Kharebashvili	მ.ხარებაშვილი
შეასრულა Draw	მ.ხარებაშვილი M. Kharebashvili	მ.ხარებაშვილი
შეასრულა Draw	ვ.ჩხივიშვილი V. Chkhvikvishvili	ვ.ჩხივიშვილი

ნახაზი / Drwg

სვეტი-1-ის არმირების ნახაზი

მასშტაბი/Scale	თარიღი/Date issue	Layout
	12.08.2025	-

სტადია Stage	ფურცელი Page	ფურცლები Pages	რევიზია Revision
	კ-29		

სახურავის საყალიბო ნახაზი +5,65-:-+8,45 და +6,60-:-+9,40 ნიშნულებზე

მ. 1/100

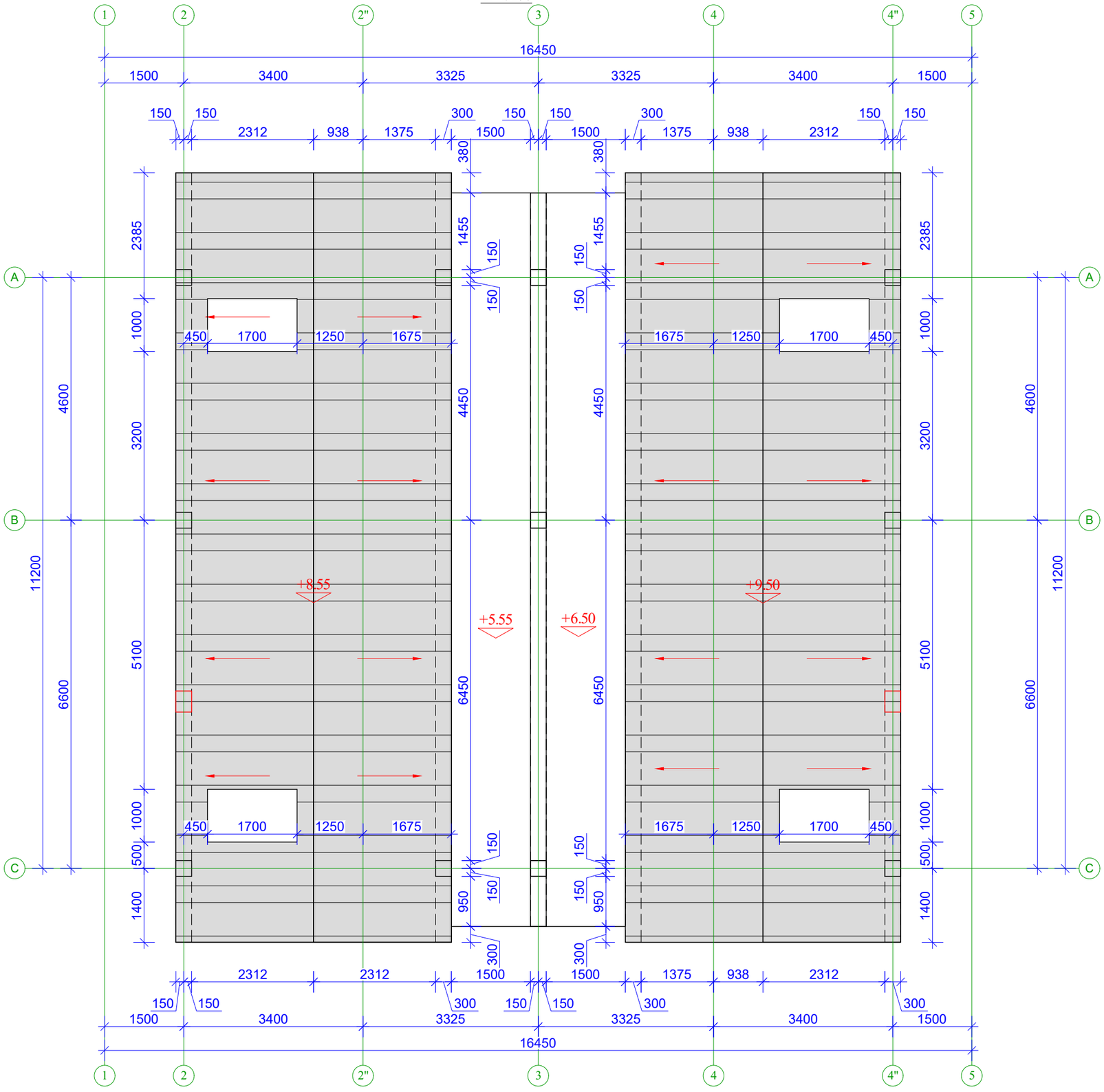

ფორმატი Format	A3
თბილისი 2025 წ. Tbilisi 2025	
ფაილის სახელი File name	File name.dwg

დამკვეთი / Client

შპს "ბრინ დეველოპმენტი"

ობიექტის მისამართი / Site address

ქალაქი თბილისი სოფელი თხინვალა

პროექტის სახელწოდება / Project name

ინდივიდუალური ორბინიანი საცხოვრებელი სახლი

თანამდებობა Position	გვარი Name	ხელმოწერა Signature
კონსტრუქტორი Construqtor	მ.ხარებაშვილი M. Kharebashvili	მ.ხარებაშვილი
შეასრულა Draw	მ.ხარებაშვილი M. Kharebashvili	მ.ხარებაშვილი
შეასრულა Draw	ვ.ჩხივიშვილი V. Chkhvikvishvili	ვ.ჩხივიშვილი

ნახაზი / Drwg

სახურავის საყალიბო ნახაზი +5,65-:-+8,45 და +6,60-:-+9,40 ნიშნულებზე

მასშტაბი/Scale	თარიღი/Date issue	Layout
	12.08.2025	-

სტადია Stage	ფურცელი Page	ფურცლები Pages	რევიზია Revision
	კ-30		

სახურავის არმირების ნახაზი +5,65-:-+8,45 და +6,60-:-+9,40 ნიშნულებზე

მ. 1/100

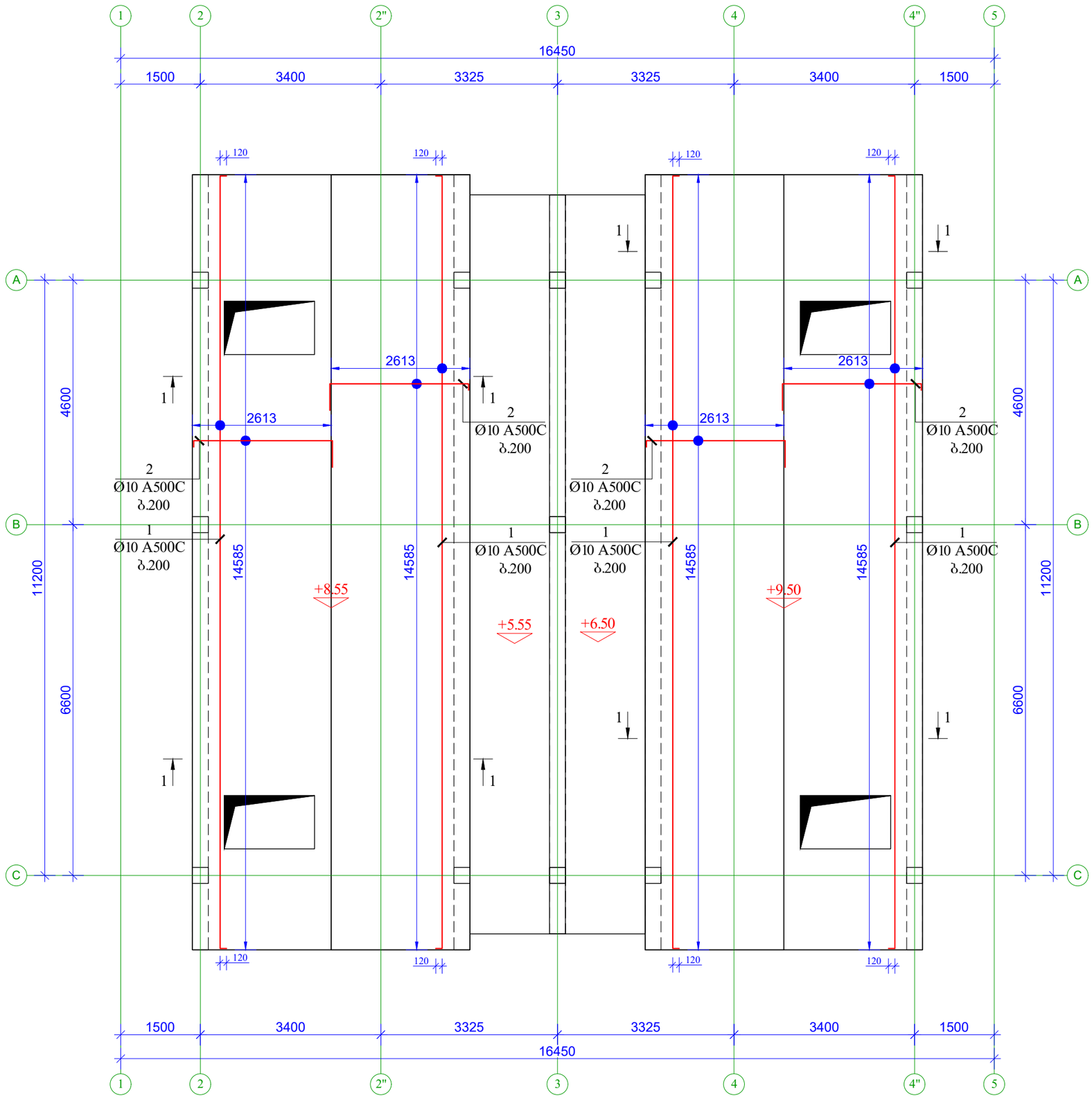

ფორმატი Format	A3	თბილისი 2025 წ. Tbilisi 2025
ფაილის სახელი File name	File name.dwg	

დამკვეთი / Client

შპს "ზრინ დეველოპმენტი"

ობიექტის მისამართი / Site address

ქალაქი თბილისი სოფელი თხინვალა

პროექტის სახელწოდება / Project name

ინდივიდუალური ორბინიანი საცხოვრებელი სახლი

პოზიცია Position	სახელი Name	ხელმოწერა Signature
კონსტრუქტორი Construqtor	მ.ხარებაშვილი M. Kharebashvili	
შეასრულა Draw	მ.ხარებაშვილი M. Kharebashvili	
შეასრულა Draw	ვ.ჩხივიშვილი V. Chkhvikvishvili	

ნახაზი / Drwg

სახურავის არმირების ნახაზი +5,65-:-+8,45 და +6,60-:-+9,40 ნიშნულებზე

მასშტაბი/Scale	თარიღი/Date issue	Layout
	12.08.2025	-

სტადია Stage	ფურცელი Page	ფურცლები Pages	რევიზია Revision
	პ-31		

ჭრილი 1-1
მ. 1:20

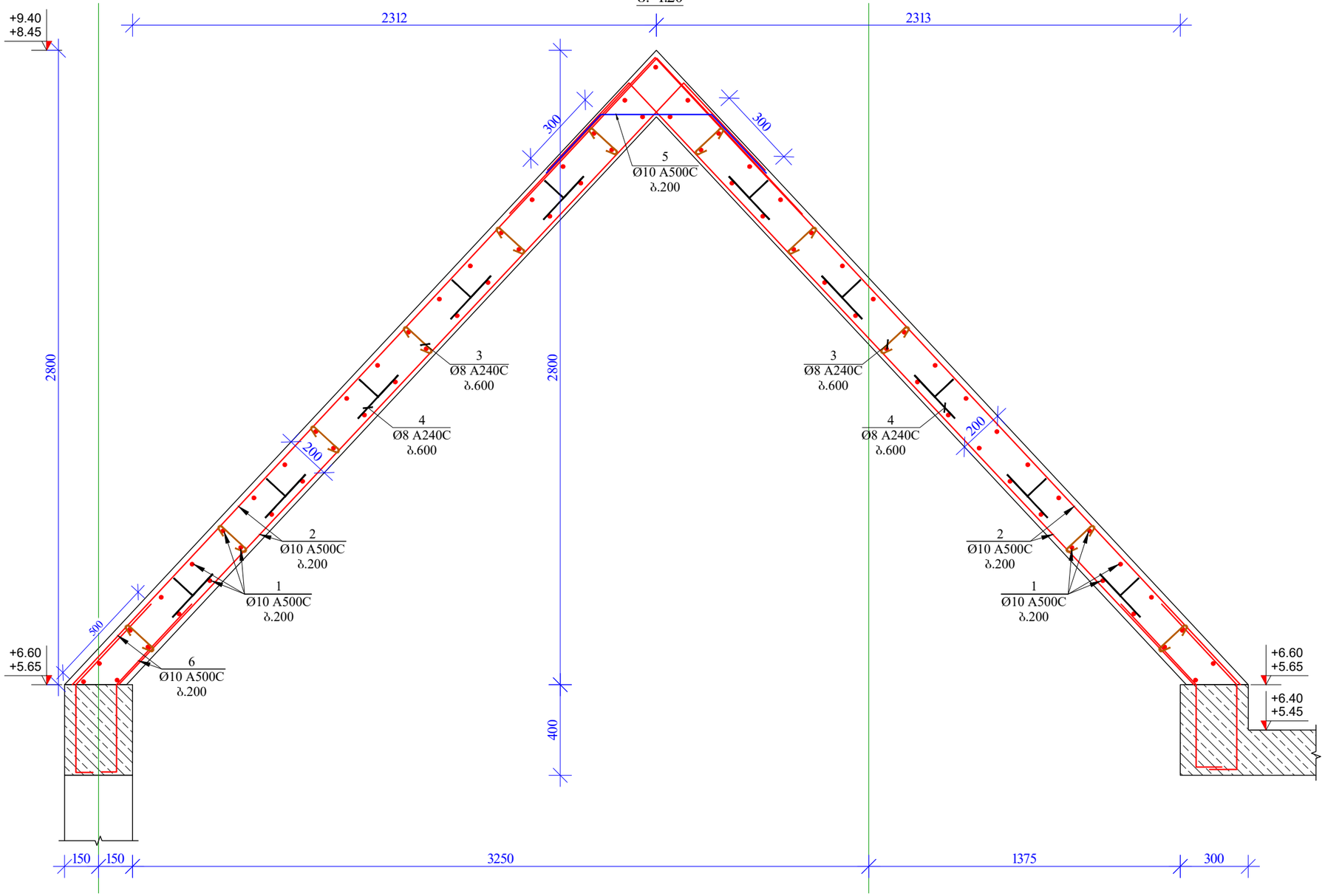

პოზ.-3

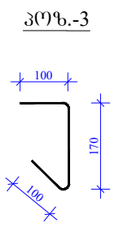

პოზ.-4

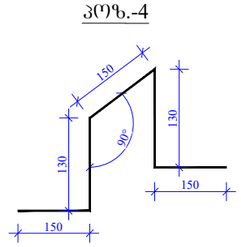

მასალის სპეციფიკაცია სახურავის ფილაზე (+5,65-:-+8,45 და +6,60-:-+9,40 ნიშნულებზე)

პოზ. №	დიამეტრი და კლასი ф მმ			სიგრძე L მმ	რაოდენობა n	სიგრძე Lxn მ	წონა q კგ	რაოდენობა N	სიგრძე LxN მ	წონა QxN კგ
1	Ø	10	A500C	585000	2	1170,0	721,3	2	2340,0	1442,7
2	Ø	10	A500C	693500	2	1387,0	855,1		2774,0	1710,2
3	Ø	8	A240C	370	240	88,8	35,0		177,6	70,1
4	Ø	8	A240C	710	220	156,2	61,6		312,4	123,3
5	Ø	10	A500C	1200	74	88,8	54,7		177,6	109,5
6	Ø	10	A500C	900	292	262,8	162,0		525,6	324,0
							სულ q= 1889,9		სულ Q=	3779,8

ლითონის წონა Q= 3779,8

B25 კლასის ბეტონის მოცულობა V= 41,1 მ³

ფორმატი Format	A3	თბილისი 2025 წ. Tbilisi 2025	
ფაილის სახელი File name	File name.dwg		

დამკვეთი / Client

შპს "ზრინ დეველოპმენტი"

ობიექტის მისამართი / Site address

ქალაქი თბილისი სოფელი თხინვალა

პროექტის სახელწოდება / Project name

ინდივიდუალური ორბინიანი საცხოვრებელი სახლი

თანამდებობა Position	გვარი Name	ხელმოწერა Signature
კონსტრუქტორი Construqtor	მ.ხარებაშვილი M. Kharebashvili	
შეასრულა Draw	მ.ხარებაშვილი M. Kharebashvili	
შეასრულა Draw	ვ.ჩხივიშვილი V. Chkhvikvishvili	

ნახაზი / Drwg

ჭრილი I-I; პოზიციები; მასალის სპეციფიკაცია

მასშტაბი/Scale	თარიღი/Date issue	Layout
	12.08.2025	-

სტადია Stage	ფურცელი Page	ფურცლები Pages	რევიზია Revision
	კ-32		

კიბის საყალიბო ნახაზი (-1.05-:-+2.25; -0.10-:-+3.20 ნიშნულებამდე)

მ. 1/30

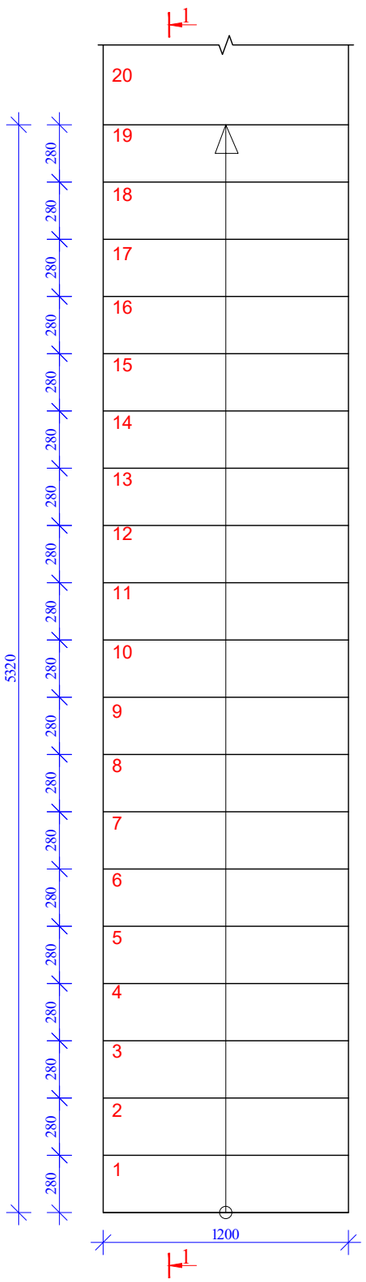

კვეთი 1-1

მ. 1/30

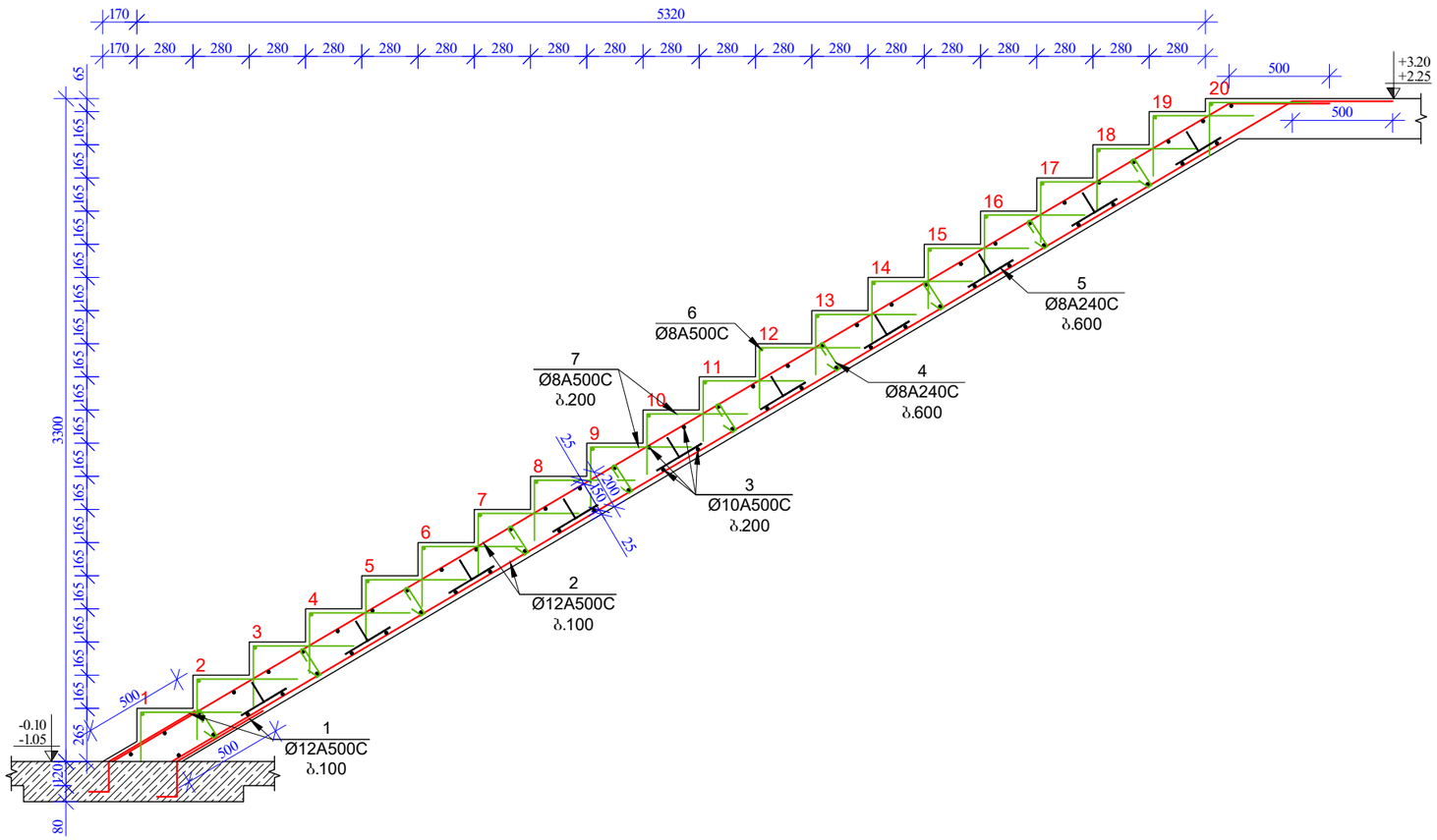

მასალის სპეციფიკაცია კიბეზე (-1,05-:-+2,25; -0,10-:-+3,20 ნიშნულებზე)

პოზ. №	დიამეტრი და კლასი Φ მმ			სიგრძე L მმ	რაოდენობა n	სიგრძე Lxn მ	წონა q კგ	რაოდენობა N	სიგრძე LxN მ	წონა QxN კგ
1	Ø	10	A500C	900	24	21,6	13,3	2	43,2	26,6
2	Ø	12	A500C	7000	24	168,0	149,1		336,0	298,3
3	Ø	10	A240C	1400	64	89,6	55,2		179,2	110,5
4	Ø	8	A240C	370	20	7,4	2,9		14,8	5,8
5	Ø	8	A500C	710	20	14,2	5,6		28,4	11,2
6	Ø	8	A500C	1100	20	22,0	8,7		44,0	17,4
7	Ø	8	A500C	800	120	96,0	37,9		192,0	75,8
						სულ q=	272,8		სულ Q=	545,6

ლითონის წონა Q= 545,6

B25 კლასის ბეტონის მოცულობა V= 4,6 მ³

ფორმატი Format	A3	თბილისი 2025 წ. Tbilisi 2025
ფაილის სახელი File name	File name.dwg	

დამკვეთი / Client

შპს "ბრინ დეველოპმენტი"

ობიექტის მისამართი / Site address

ქალაქი თბილისი სოფელი თხინვალა

პროექტის სახელწოდება / Project name

ინდივიდუალური ორბინიანი საცხოვრებელი სახლი

პოზიცია Position	სახელი Name	ხელმოწერა Signature
კონსტრუქტორი Construqtor	მ.ხარებაშვილი M. Kharebashvili	
შეასრულა Draw	მ.ხარებაშვილი M. Kharebashvili	
შეასრულა Draw	ვ.ჩხივიშვილი V. Chkhvikvishvili	

ნახაზი / Drwg

კიბის საყალიბო ნახაზი (-1.05-:-+2.25; -0.10-:-+3.20 ნიშნულებამდე); კვეთი 1-1; მასალის სპეციფიკაცია

მასშტაბი/Scale	თარიღი/Date issue	Layout
	12.08.2025	-

სტადია Stage	ფურცელი Page	ფურცლები Pages	რევიზია Revision
	კ-33		

ღობის მოწყობის გეგმა
მ. 1/150

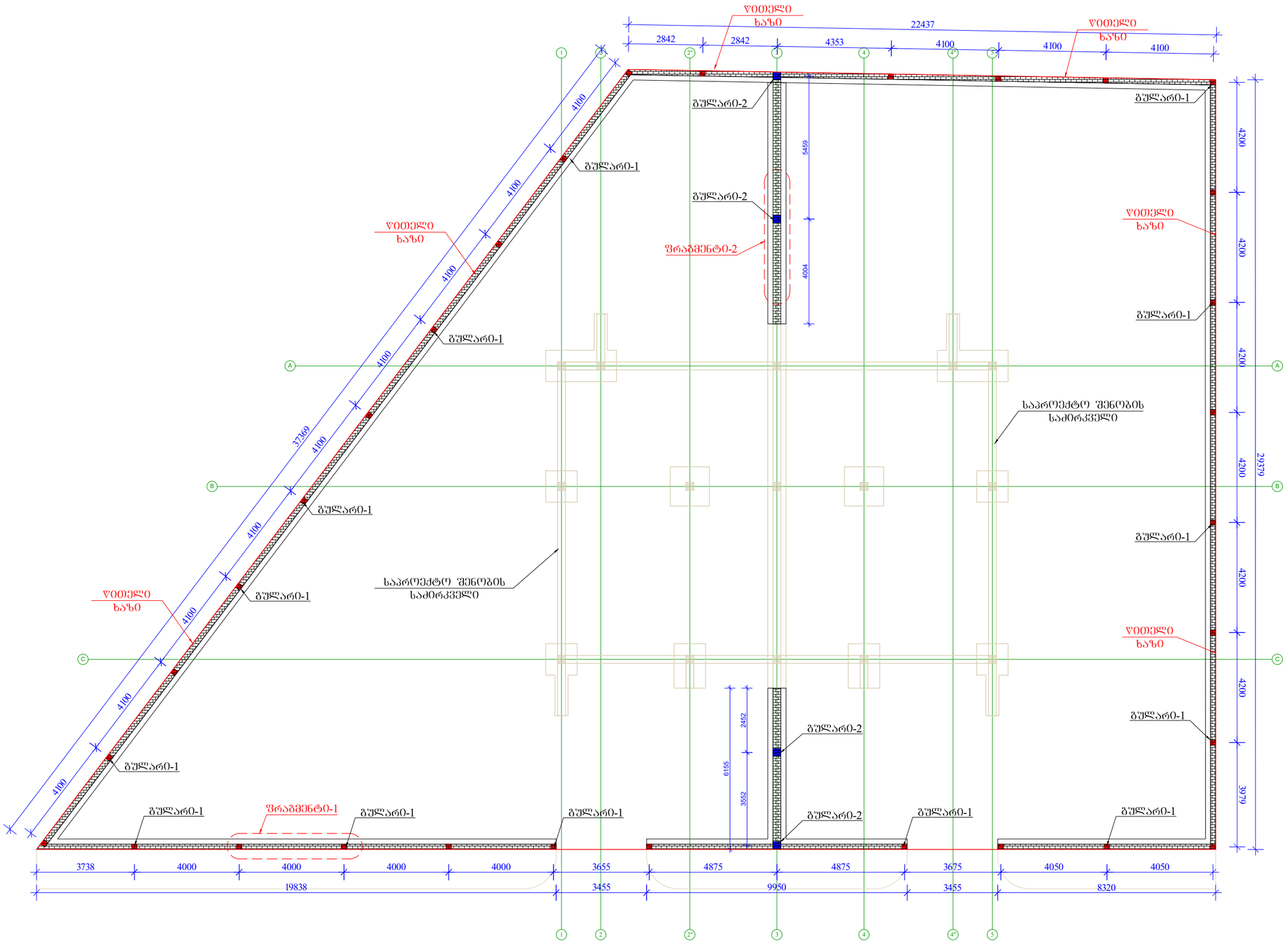
ᲕᲝᲗᲔᲚᲘ ᲮᲐᲖᲘ
22437
2842
2842
4353
4100
4100
4100
ᲒᲣᲚᲐᲠ0-2
ᲒᲣᲚᲐᲠ0-1
5459
4004
ᲤᲠᲐᲒᲛᲔᲜᲢ0-2
4200
4200
4200
4200
4200
29379
3979
4100
4100
4100
4100
4100
4100
37369
ᲒᲣᲚᲐᲠ0-1
ᲒᲣᲚᲐᲠ0-2
ᲤᲠᲐᲒᲛᲔᲜᲢ0-1
ᲒᲣᲚᲐᲠ0-1
ᲒᲣᲚᲐᲠ0-1
ᲒᲣᲚᲐᲠ0-1
ᲒᲣᲚᲐᲠ0-1
ᲒᲣᲚᲐᲠ0-1
ᲒᲣᲚᲐᲠ0-1
ᲒᲣᲚᲐᲠ0-1
ᲒᲣᲚᲐᲠ0-2
ᲒᲣᲚᲐᲠ0-2
ᲒᲣᲚᲐᲠ0-1
ᲒᲣᲚᲐᲠ0-1
ᲒᲣᲚᲐᲠ0-1
ᲒᲣᲚᲐᲠ0-1
ᲒᲣᲚᲐᲠ0-1
ᲒᲣᲚᲐᲠ0-1
ᲒᲣᲚᲐᲠ0-1

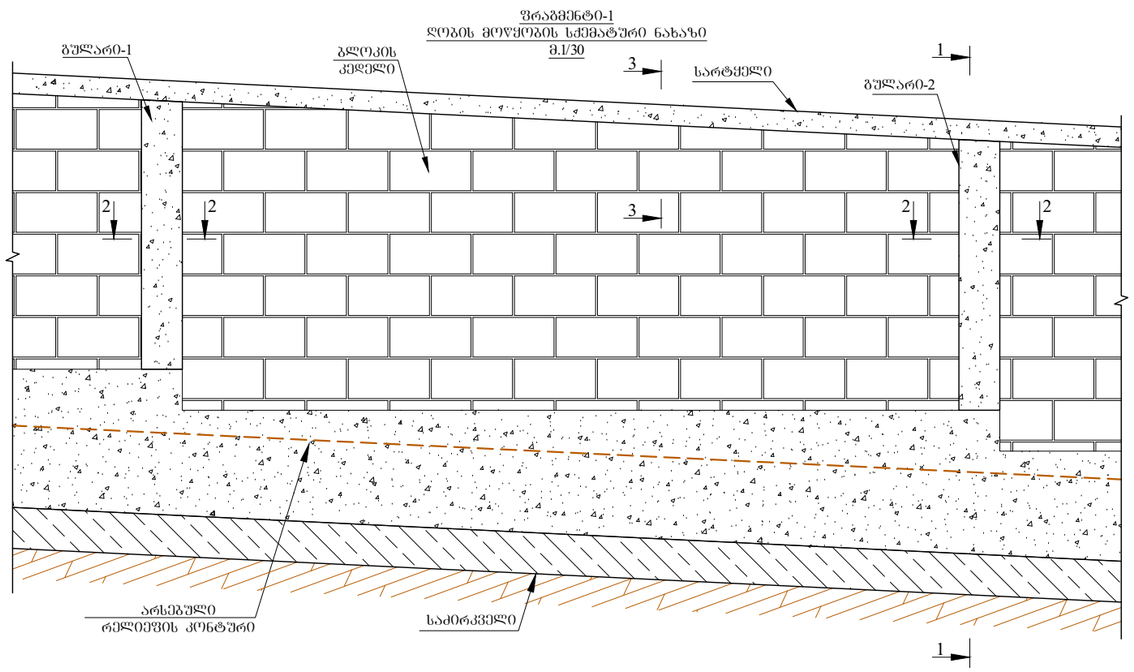

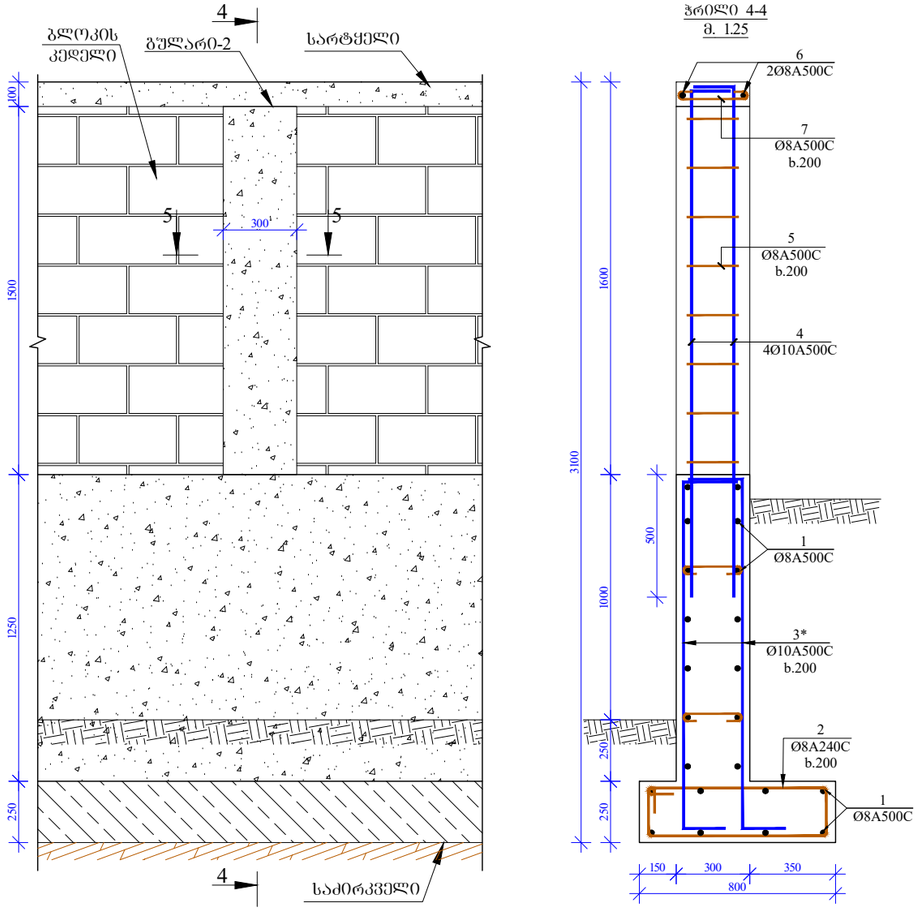

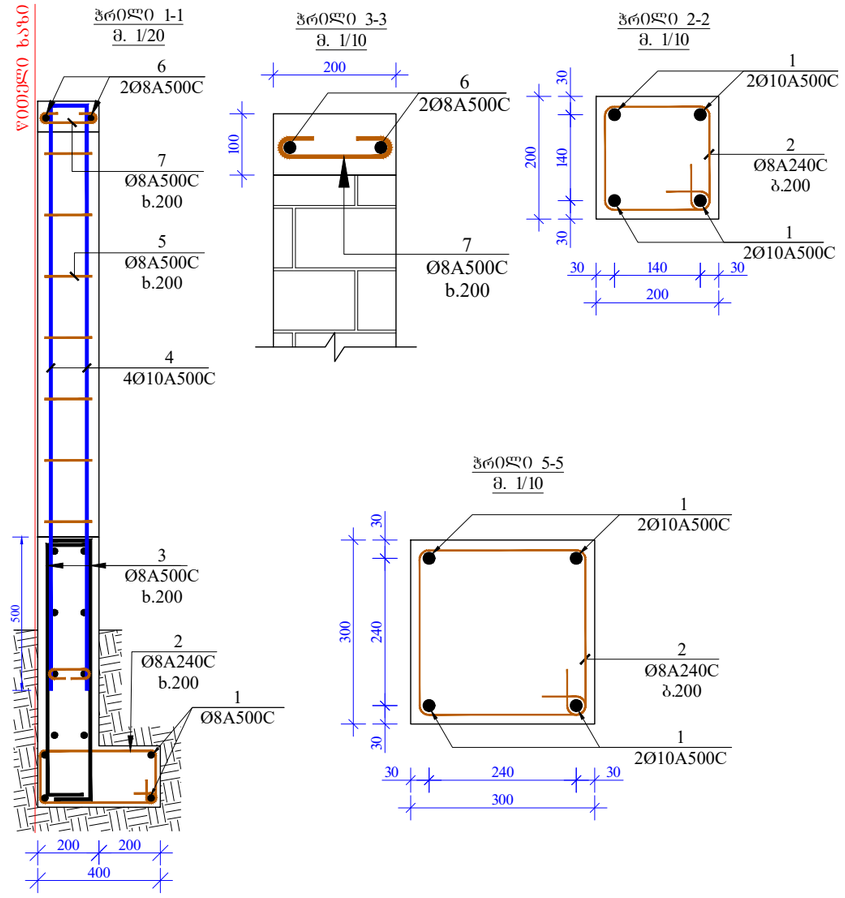

მასალის სპეციფიკაცია ღობეზე								
პოზ. №	დიამეტრი და კლასი Φ მმ	სიგრძე L მმ	რაოდენობა n	სიგრძე Lxn მ	წონა q კგ	რაოდენობა N	სიგრძე LxN მ	წონა QxN კგ
1	Ø 8 A500C	1939200	1	1939,2	765,2	1	1939,2	765,2
2	Ø 8 A240C	954000	1	954,0	376,4		954,0	376,4
3	Ø 8 A500C	134000	1	134,0	52,9		134,0	52,9
3*	Ø 10 A500C	262500	1	262,5	161,8		262,5	161,8
4	Ø 10 A500C	300000	1	300,0	185,0		300,0	185,0
5	Ø 8 A500C	223500	1	223,5	88,2		223,5	88,2
6	Ø 8 A500C	134000	2	268,0	105,7		268,0	105,7
7	Ø 8 A500C	220000	1	220,0	86,8		220,0	86,8
				სულ q=	1822,0		სულ Q=	1822,0
ღობეების წონა Q= 1822,0								
B25 კლასის ბეტონის მოცულობა V= 24,1 მ³								

ფორმატი Format	A3	თბილისი 2025 წ. Tbilisi 2025	
ფაილის სახელი File name	File name.dwg		

დამკვეთი / Client
შპს "ბრინ დეველოპმენტი"

ობიექტის მისამართი / Site address
ქალაქი თბილისი სოფელი თხინვალა

პროექტის სახელწოდება / Project name
ინდივიდუალური ორბინიანი საცხოვრებელი სახლი

თანამდებობა Position	გვარი Name	ხელმოწერა Signature
კონსტრუქტორი Construqtor	მ.ხარებაშვილი M. Kharebashvili	
შეასრულა Draw	მ.ხარებაშვილი M. Kharebashvili	
შეასრულა Draw	ვ.ჩხივიშვილი V. Chkhvikvishvili	

ნახაზი / Drwg
ფრაგმენტი-1; ფრაგმენტი-2, მასალის სპეციფიკაცია ღობეზე

მასშტაბი/Scale	თარიღი/Date issue	Layout
	12.08.2025	-

სტადია Stage	ფურცელი Page	ფურცლები Pages	რევიზია Revision
	პ-35		