შ. პ. ს. “ ჯი ენ პი “

მრავალბინიანი საცხოვრებელი სახლი (ბლოკი "F")

ქ.თბილისი, "დელისი-3"-ის საცხოვრებელი რაიონის მიმდებარედ,
ინტენსიფიკაციის გზის სამხრეთით, (ნაკვეთი №1/124)

კონსტრუქციული ნაწილი

თბილისი 2025

A3 1:100

შ. პ. ს. “ ჯი ენ პი “

მრავალბინიანი საცხოვრებელი სახლი (ბლოკი "F")

ქ.თბილისი, "დელისი-3"-ის საცხოვრებელი რაიონის მიმდებარედ,
ინტენსიფიკაციის გზის სამხრეთით, (ნაკვეთი №1/124)

კონსტრუქციული ნაწილი

დირექტორი: ო. ქვრივიშვილი

Director: O. QvriviSvili

თბილისი 2025

A3 1:100

განმარტებითი ბარათი:

საპროექტო ნაგებობა წარმოადგენს რვა სართულიან შენობას. შენობის ვერტიკალური მზიდი ელემენტებია რკინაბეტონის კოლონები და დიაფრაგმები. ისინი ასევე წარმოადგენენ ძირითად სეისმურ ელემენტებს. გადახურვის კონსტრუქციებს ქმნის მონოლითური ფილები და რიგელები. მონოლითური ბირთვი გამოიყენება ლიფტის შახტების უჯრედისთვის.

სამშ. მოედნის სეისმურობა - - - - 0.17g (პ.ნ. 01.01-09)
თოვლის დატვირთვა - - - - - - - - 0.5 კპა (პ.ნ. 01.05-08)
ქარის დატვირთვა - - - - - - - - - 37 მ/წმ (პ.ნ. 01.05-08)

შენობის მზიდ კარკასში გამოყენებული მასალები:

- რკინაბეტონის ხიმინჯები და საძირკვლის ფილა:
- ბეტონი კლასით B30, EN 206-1 ნორმის შესაბამისად, ბეტონის ტიპი XC2 თანახმად ნორმისა Eurocode 1992-1:2004. ბეტონის ტიპი S2 EN 206-1 ნორმის შესაბამისად.
- არმატურა B500B თანახმად ნორმისა GOST R 52544-2006.

- კოჭები და გადახურვის ფილა:
- ბეტონი კლასით B30, EN 206-1 ნორმის შესაბამისად, ბეტონის ტიპი XC1 თანახმად ნორმისა Eurocode 1992-1:2004. ბეტონის ტიპი S2 EN 206-1 ნორმის შესაბამისად.
- არმატურა B500B თანახმად ნორმისა GOST R 52544-2006.

- რკინაბეტონის სვეტები და დიაფრაგმები:
- ბეტონი კლასით B30, EN 206-1 ნორმის შესაბამისად, ბეტონის ტიპი XC2 თანახმად ნორმისა Eurocode 1992-1:2004. ბეტონის ტიპი S2 EN 206-1 ნორმის შესაბამისად.
- ბეტონი კლასით B30, EN 206-1 ნორმის შესაბამისად, ბეტონის ტიპი XC1 თანახმად ნორმისა Eurocode 1992-1:2004. ბეტონის ტიპი S2 EN 206-1 ნორმის შესაბამისად.

ნებისმიერი კონსტრუქციის მოწყობისას საჭიროა მასალების ლაბორატორიული კვლევა შესაბამისი ნორმების დაცვით. ბეტონირება ხიმინჯებში, ფილებში და დიაფრაგმებში (ბირთვებში) საჭიროა განხორციელდეს უწყვეტად, ვიბრირებით. არმატურების შეერთება განხორციელდეს ზედდებით, პროექტში მითითებული სიდიდით.

შენობის პროექტის შედგენისას გამოყენებულია როგორც ევროპული ნორმები (ევროკოდები), ასევე საქართველოში მოქმედი ქართული და რუსული ნორმები.

Eurocode 1990 - ზოგადი ნაწილი
Eurocode 1991 - დატვირთვები
Eurocode 1992 - რკინაბეტონის კონსტრუქციები
Eurocode 1993 - ლითონის კონსტრუქციები
Eurocode 1997 - ფუძე-საძირკვლები
Eurocode 1998 - სეისმომედეგი მშენებლობა
EN 206-1 - ბეტონის სპეციფიკაცია, პარამეტრები და წარმოება
EN 10025 - ლითონის ნაგილნი პროდუქცია
SNiP 2.01.07-85 - დატვირთვები და ზემოქმედებები
SNiP 2.02.03-85 - ხიმინჯოვანი საძირკვლები
SNiP 2.03.01-84 - რკინაბეტონის კონსტრუქციბი
SNiP II-23-81 - ლითონის კონსტრუქციები
პ.ნ. 01.01-09 - სეისმომედეგი მშენებლობა
პ.ნ. 01.05-08 - სამშენებლო კლიმატოლოგია

შენობა პროექტირდება გაანგარიშების მიხედვით, გაანგარიშება მოხდა სასრულ ელემენტთა მეთოდით პროგრამა Etabs 21 გამოყენებით ევროპული ნორმების გამოყენებით (იხილეთ შესაბამისი გაანგარიშების შედეგები).

ხიმინჯები საჭიროა დაეყრდნოს ქვიშაქვის ფენას, ნახაზზებზე მითითებული მონაცემებით. ხიმინჯების მოწყობის შემდეგ საჭიროა მისი მთლიანობის და სისწორის შემოწმება ულტრაბგერითი ან სხვა მეთოდით. ქვაბულის დამუშავებისას გათვალისწინებულია ძირითადი ქანების ფენების დახრის მიმართულებები. ქვაბულის დახრები მოწყობილია ისე, რომ არ მოხდეს მოჭრილი ფენების დასრიალება. პროექტი საჭიროა დამუშავდეს მშენებლობის ორგანიზაციის პროექტთან ერთად, პროექტის ავტორებთან შეთანხმებით.

კონსტრუქტორი
შ.პ.ს "ჯი ენ პი"
ალ. ყაზბეგის გამზ. 14ბ
0160, თბილისი, საქართველო
+995599150088
Gipn.ltd@gmail.com

პროექტის დასახელება:
მრავალბინიანი საცხოვრებელი სახლი (ბლოკი "F")
ქ.თბილისი, "დელისი-3"-ის საცხოვრებელი რაიონის მიმდებარედ, ინტენსიფიკაციის გზის სამხრეთით, (ნაკვეთი №1/124)

ნახაზის დასახელება:
განმარტებითი ბარათი

დახაზა	შეამოწმა	დაადასტურა
მ.მ.	ო.ქ.	ო.ქ.

მასშტაბი	ფორმატი	თარიღი	რევიზია	ნახ.№
1:100	A3		R3	ქ-001

№	Спецификация	Примечание
000	Оборудование	
001	Основное оборудование	
002	Блок-бокс для электрооборудования	
003	Блок-бокс для электрооборудования	
	Дизель	
004	Дизель основной	
005	Дизель аварийный 1-1; 2-2	
006	Дизельные аккумуляторные 3-3; 4-4; 5-5	
	Шкафы	
101	Вводное устройство основное шкафное	
102	Ввод-1	
103	Ввод-2	
104	Ввод-3	
105	Ввод-4	
106	Ввод-5	
107	Шкафы управления дизельными электростанциями	
108	Шкафы управления (дизель генератор)	
109	Шкафы управления электрооборудованием (щиты генераторные)	
110	Вводные, распределительные и дизельные электростанции основные	
111	Шкафы дизельные основные	
	Шкафы. Оборудование щитовое	
201	Ячейка фидерная основная шкафная ввода ▽−3.900 ЕПВ63ЦЕЧ63.	
202	Ячейка фидерная основная шкафная ввода ▽−0.100 ЕПВ63ЦЕЧ63.	
203	Ячейка фидерная основная шкафная ввода ▽+2.900 ЕПВ63ЦЕЧ63.	
204	Ячейка фидерная основная шкафная ввода ▽+6.200 ЕПВ63ЦЕЧ63.	
205	Ячейка фидерная основная шкафная ввода ▽+9.500 ЕПВ63ЦЕЧ63.	
206	Ячейка фидерная основная шкафная ввода ▽+12.800 ЕПВ63ЦЕЧ63.	
207	Ячейка фидерная основная шкафная ввода ▽+16.100 ЕПВ63ЦЕЧ63.	
208	Ячейка фидерная основная шкафная ввода ▽+19.400 ЕПВ63ЦЕЧ63.	
209	Ячейка фидерная основная шкафная ввода ▽+23.700 ЕПВ63ЦЕЧ63.	
210	Ячейка фидерная основная шкафная ввода ▽+26.100; +27.100 ЕПВ63ЦЕЧ63.	
	Шкафы. Оборудование щитовое	
301	Ж/б фундаментная щель ▽−0.100 ЕПВ63ЦЕЧ63. Дизель дизельного агрегата основного ввода	
302	Ж/б фундаментная щель ▽−0.100 ЕПВ63ЦЕЧ63. Электрооборудования шкафного основного ввода	
303	Ж/б фундаментная щель ▽−0.100 ЕПВ63ЦЕЧ63. Щиты дизельного агрегата основного ввода	
304	Ж/б фундаментная щель ▽−0.100 ЕПВ63ЦЕЧ63. Щиты электрооборудования шкафного основного	
305	Ж/б фундаментная щель ▽−0.100 ЕПВ63ЦЕЧ63. Ввода резервного дизельного	
306	Ж/б фундаментная щель ▽−0.100 ЕПВ63ЦЕЧ63. Дизель аварийный	
307	Ж/б фундаментная щель ▽+2.900; +6.200. . .+16.100 ЕПВ63ЦЕЧ63. Дизель дизельного агрегата основного	
308	Ж/б фундаментная щель ▽+2.900; +6.200. . .+16.100 ЕПВ63ЦЕЧ63. Электрооборудования шкафного основного	
309	Ж/б фундаментная щель ▽+2.900; +6.200. . .+16.100 ЕПВ63ЦЕЧ63. Щиты дизельного агрегата основного	
310	Ж/б фундаментная щель ▽+2.900; +6.200. . .+16.100 ЕПВ63ЦЕЧ63. Щиты электрооборудования шкафного основного	
311	Ж/б фундаментная щель ▽+2.900; +6.200. . .+16.100 ЕПВ63ЦЕЧ63. Ввода резервного дизельного	
312	Ж/б фундаментная щель ▽+2.900; +6.200. . .+16.100 ЕПВ63ЦЕЧ63. Дизель аварийный	
313	Ж/б фундаментная щель ▽+19.400 ЕПВ63ЦЕЧ63. Дизель дизельного агрегата основного ввода	
314	Ж/б фундаментная щель ▽+19.400 ЕПВ63ЦЕЧ63. Электрооборудования шкафного основного ввода	
315	Ж/б фундаментная щель ▽+19.400 ЕПВ63ЦЕЧ63. Щиты дизельного агрегата основного ввода	
316	Ж/б фундаментная щель ▽+19.400 ЕПВ63ЦЕЧ63. Щиты электрооборудования шкафного основного ввода	
317	Ж/б фундаментная щель ▽+19.400 ЕПВ63ЦЕЧ63. Ввода резервного дизельного	
318	Ж/б фундаментная щель ▽+19.400 ЕПВ63ЦЕЧ63. Дизель аварийный	
319	Ж/б фундаментная щель ▽+23.700 ЕПВ63ЦЕЧ63. Дизель дизельного агрегата основного ввода	
320	Ж/б фундаментная щель ▽+23.700 ЕПВ63ЦЕЧ63. Ввода резервного дизельного	
321	Ж/б фундаментная щель ▽+23.700 ЕПВ63ЦЕЧ63. Щиты дизельного агрегата основного ввода	
322	Ж/б фундаментная щель ▽+23.700 ЕПВ63ЦЕЧ63. Щиты электрооборудования шкафного основного	
323	Ж/б фундаментная щель ▽+23.700 ЕПВ63ЦЕЧ63. Ввода резервного дизельного	
324	Ж/б фундаментная щель ▽+23.700 ЕПВ63ЦЕЧ63. Дизель аварийный	
325	Ж/б фундаментная щель ▽+26.100; +27.100 ЕПВ63ЦЕЧ63. Дизель аварийный, дизельный ввод	
326	Ввод основной дизельный электрооборудования	
327	Электрооборудования шкафного основного ввода дизельного Дизельное	
	Фундаменты дизельные	
401	Фундамент дизельный ФД-1	
402	Фундамент дизельный ФД-2	
403	Фундамент дизельный ФД-3	
404	Фундамент дизельный ФД-4	

ЭЛЕКТРОСИЛА

ЭЛ. ИЗОЛЯЦИЯ ФАЗЫ №. 14

ООО "ЭЛЕКТРОСИЛА"

0160, ФАЛЕНТИН, ЦЕНТРАЛЬНЫЙ ПР-Т

+995599150088

Elpn.ltd@gmail.com

Электрооборудование дизельной электростанции (дизель "Г")

Фундаменты дизельного агрегата основного ввода. (Дизельное топливо №1/124)

Блок-бокс для электрооборудования:

Блок-бокс для электрооборудования

Разработал	Проверил	Н.контр.	Стадия	Лист	Листов
Н.В.	П.Д.		Р3	Д-002	

№	Описание	Примечание
405	Земельный участок №-5	
406	Земельный участок №-6	
407	Земельный участок №-7	
408	Земельный участок №-8	
	Земельный участок	
501	Земельный участок Ж-1	
502	Земельный участок Ж-2	
503	Земельный участок Ж-3	
504	Земельный участок Ж-4	
505	Земельный участок Ж-5	
506	Земельный участок Ж-6	
507	Земельный участок Ж-7	
508	Земельный участок Ж-8	
	Водоснабжение	
601	Земельный участок Дорога ▽-3.900–Ось ▽-0.100–Вод	
602	Дорога1-1; Благоустройство	
603	Земельный участок Ось ▽-3.900–Ось ▽-0.100–Вод	
604	Земельный участок Ось ▽-0.100–Ось ▽+2.900–Вод	
605	Земельный участок Ось ▽+2.900–Ось ▽+6.200–Вод	
606	Земельный участок Ось ▽+6.200–Ось ▽+9.500–Вод	
607	Земельный участок Ось ▽+9.500–Ось ▽+12.800–Вод	
608	Земельный участок Ось ▽+12.800–Ось ▽+16.100–Вод	
609	Земельный участок Ось ▽+16.100–Ось ▽+19.400–Вод	
610	Земельный участок Ось ▽19.400–Ось ▽+23.700–Вод	
611	Земельный участок Ось ▽+23.700–Ось ▽+27.100–Вод	
612	Дорога 1–1	
613	Дорога 2–2	
614	Дорога 3–3	
615	Дорога 4–4	
616	Дорога 5–5	
617	Дорога 6–6	
618	Дорога 7–7	
619	Благоустройство	

№	Описание	Примечание
701	Земельный участок Ось-1; Ось-2	
702	Земельный участок Ось-1 ▽-3.900–Ось ▽+2.900–Вод	
703	Земельный участок Ось-1 ▽+2.900–Ось ▽+19.400–Вод	
704	Земельный участок Ось-1 Дорога 1–1; 2–2; 3–3	
705	Земельный участок Ось-1 Дорога 4–4; 5–5; 6–6	
706	Земельный участок Ось-1 Благоустройство	
707	Земельный участок Ось-2 ▽-0.100–Ось ▽+16.100–Вод	
708	Земельный участок Ось-2 ▽+16.100–Ось ▽+19.400–Вод; Дорога 1–1; 2–2	
709	Земельный участок Ось-2 Дорога 3–3; 4–4	

Разработал	Иванов		Благоустройство территории. Генеральный план. Ведомость земельных участков
Проверил	Петрова		
Н. контр.	Сидоров		
ГИП	Кузнецов		
Масштаб	Формат	Стадия	Лист
1:100	A3	Р	Л-003

ООО «Проект-Строй»
г. Москва, ул. Ленинская, д. 14
+74951234567
info@proekt-stroy.ru

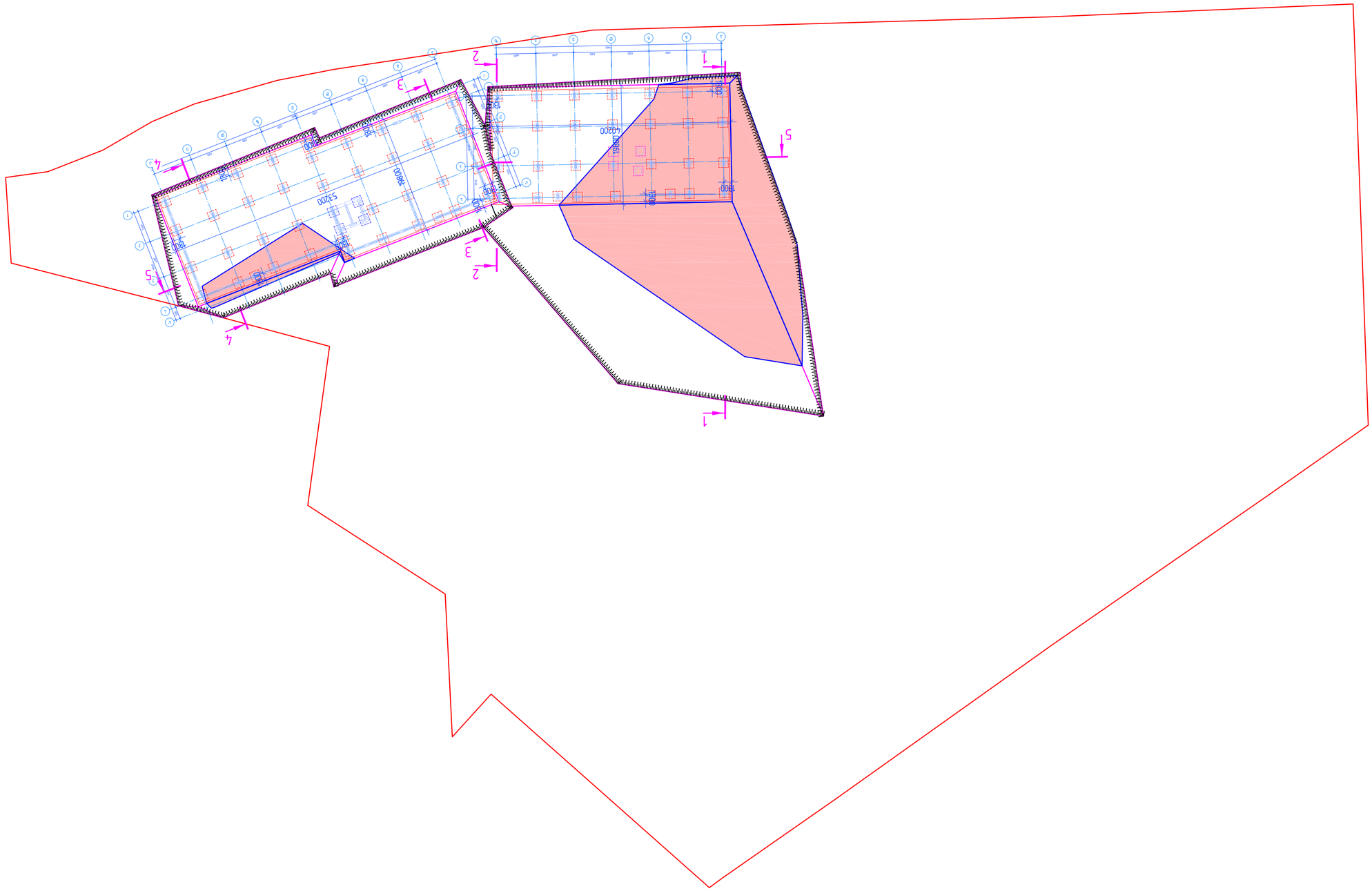
1
2
3
4
5
4200
5200
1800
1200
1200
1200

1-1

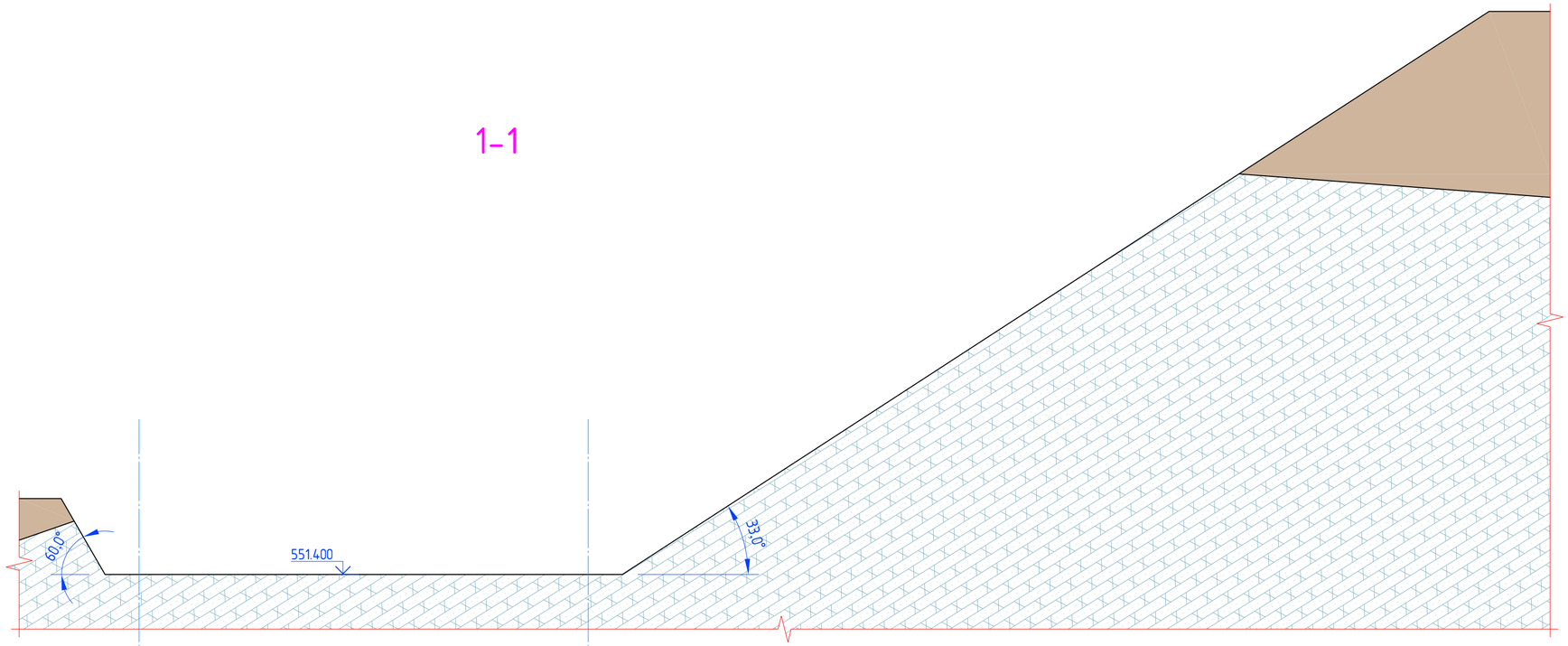

2-2

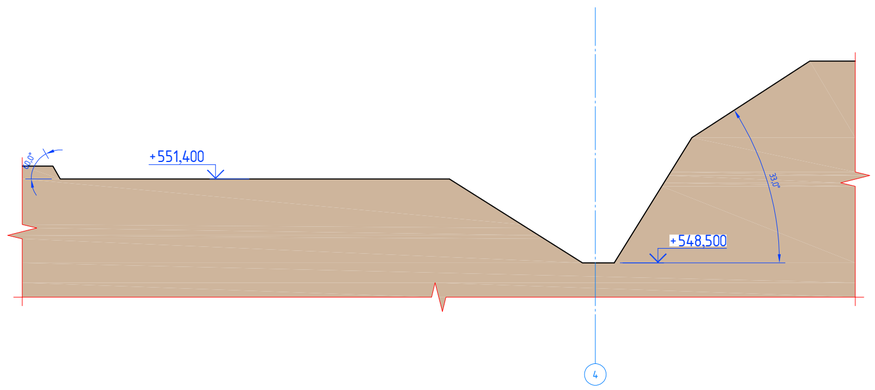

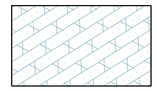

სუსტად გამოფიტული ძირითადი ქანი



ნაყარი გრუნტი

კონსტრუქტორი	შ.პ.ს "ჯი ენ პი"
	ალ. ყაზბეგის გამზ. 14ბ 0160, თბილისი, საქართველო
	+995599150088
	Gipn.ltd@gmail.com
პროექტის დასახელება:	მრავალბინიანი საცხოვრებელი სახლი (ბლოკი "G"და ბლოკი "F") ქ.თბილისი, "დელისი-3"-ის საცხოვრებელი რაიონის მიმდებარედ, ინტენსიფიკაციის გზის სამხრეთით, (ნაკვეთი №9124)
ნახაზის დასახელება:	ქვაბულის ჭრილები 1-1; 2-2
დახაზა: გ.გ.	შეამოწმა: ო.ქ.
დაამტკიცა: ო.ქ.	
მასშტაბი: 1:150	ფორმატი: A2
თარიღი:	რევიზია: R3
ნახ.№: 005	

A2 1:150

3-3

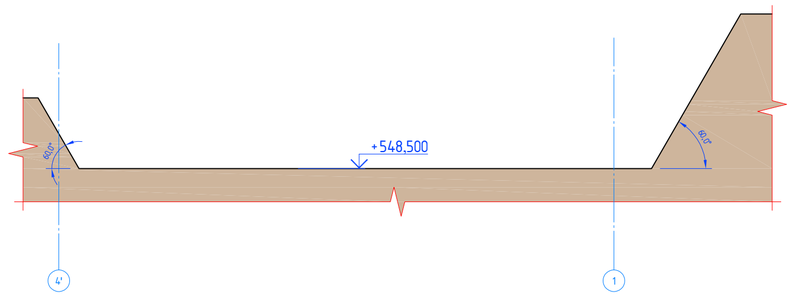

4-4

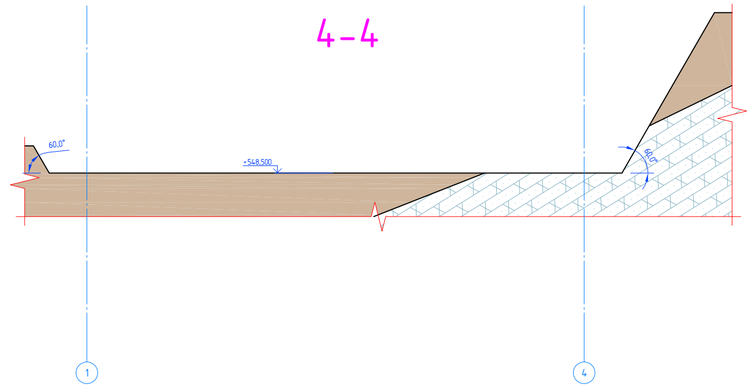

5-5

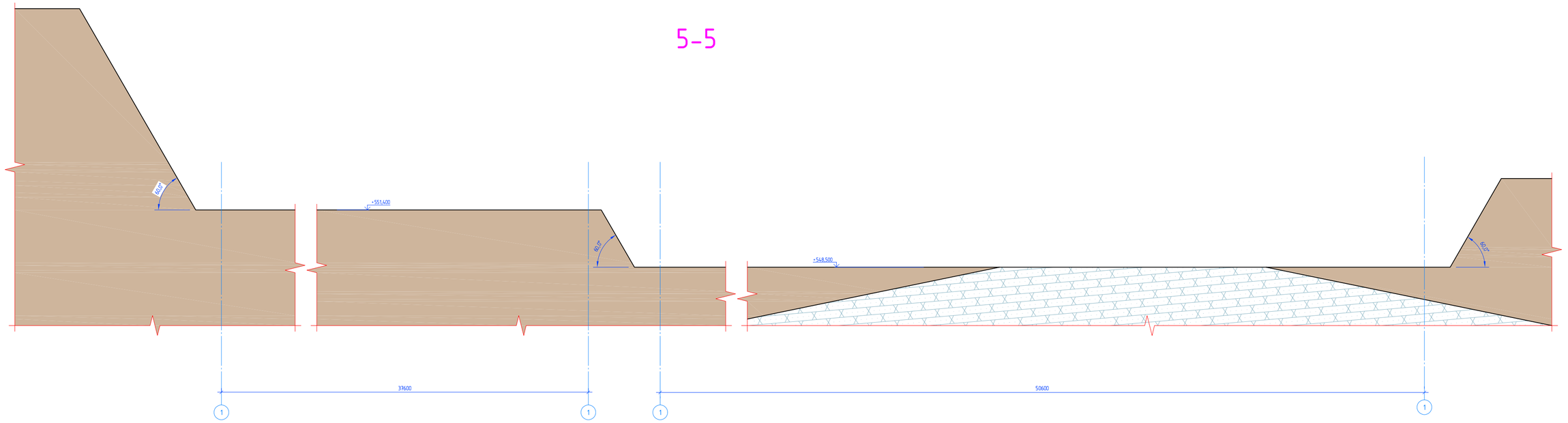

სუსტად გამოფიტული ძირითადი ქანი

ნაყარი გრუნტი

კონსტრუქტორი				
შ.პ.ს "ჯი ენ პი"	ალ. ყაზბეგის გამზ. 14ბ 0160, თბილისი, საქართველო +995599150088 Gipn.ltd@gmail.com			
პროექტის დასახელება: მრავალბინიანი საცხოვრებელი სახლი (ბლოკი "G"და ბლოკი "F") ქ.თბილისი, "დელისი-3"-ის საცხოვრებელი რაიონის მიმდებარედ, ინტენსიფიკაციის გზის სამხრეთით, (ნაკვეთი №1124)				
ნახაზის დასახელება: ქვაბულის ჭრილები 3-3; 4-4; 5-5				
დახაზა: მ.მ.	შეამოწმა: ო.ქ.		დაამტკიცა: ო.ქ.	
მასშტაბი: 1:150	ფორმატი: A2	თარიღი:	რევიზია: R3	ნახ.№: 006

A2 1:150

ხიმინჯების განლაგების სქემა

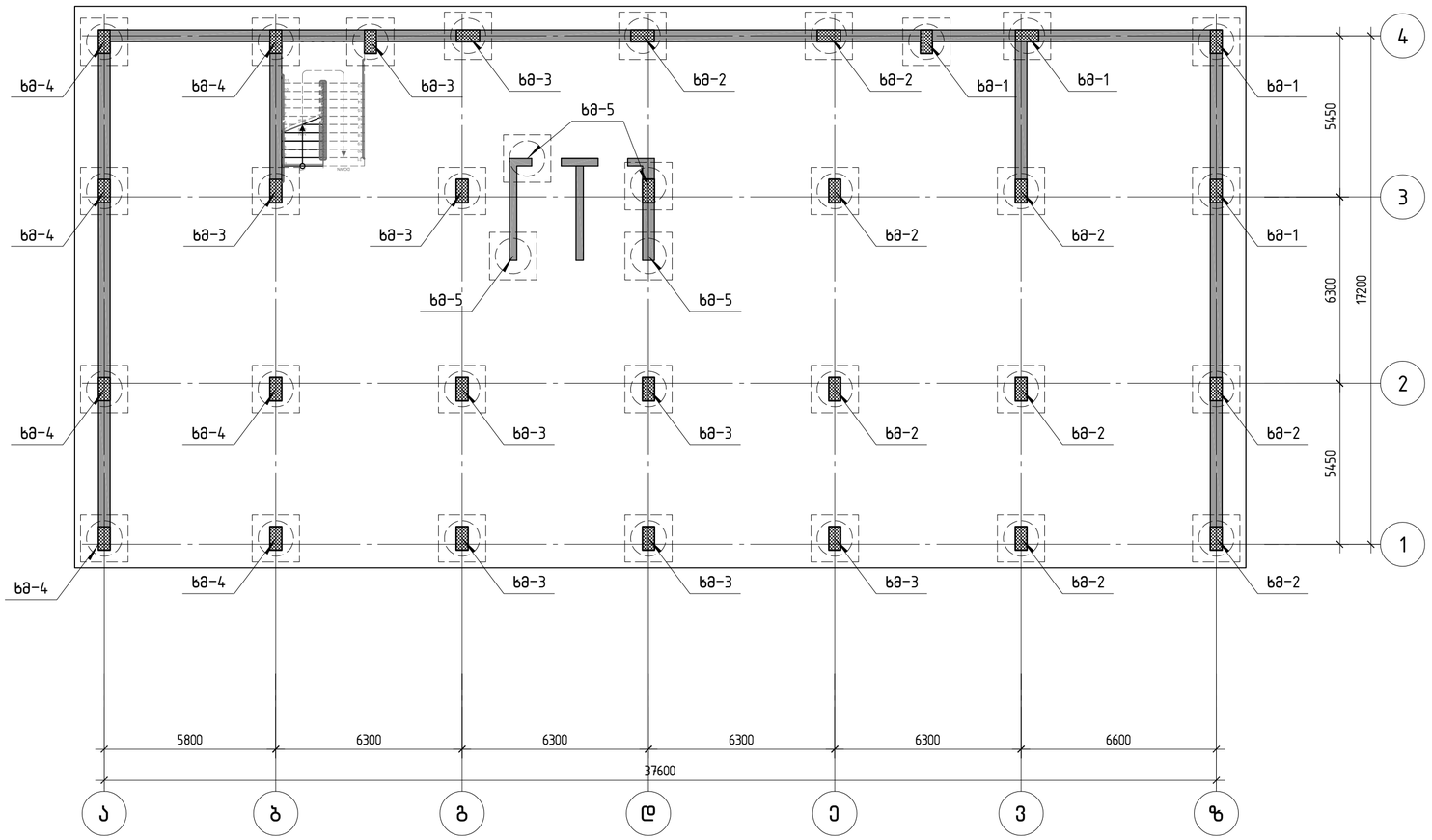

ხიმინჯების რაოდენობა:

ხმ-1 ..... 4 ც
ხმ-2 ..... 9 ც
ხმ-3 ..... 9 ც
ხმ-4 ..... 7 ც
ხმ-5 ..... 4 ც

კონსტრუქტორი

შ.პ.ს "ჯი ენ პი"

ალ. ყაზბეგის გამზ. 14ბ
0160, თბილისი, საქართველო
+995599150088
Gipn.ltd@gmail.com

პროექტის დასახელება:

მრავალბინიანი საცხოვრებელი სახლი (ბლოკი "F")
ქ.თბილისი, "დელისი-3"-ის საცხოვრებელი რაიონის მიმდებარედ,
ინტენსიფიკაციის გზის სამხრეთით, (ნაკვეთი №1/124)

ნახაზის დასახელება:

ხიმინჯების განლაგების სქემა

დახაზა	შეამოწმა	დაადასტურა
ლ.ჭ.	ო.ძ.	ო.ძ.

მასშტაბი	ფორმატი	თარიღი	რევიზია	ნახ.№
1:200	A3		R1	კ-101

ხიმინჯი ხმ-1

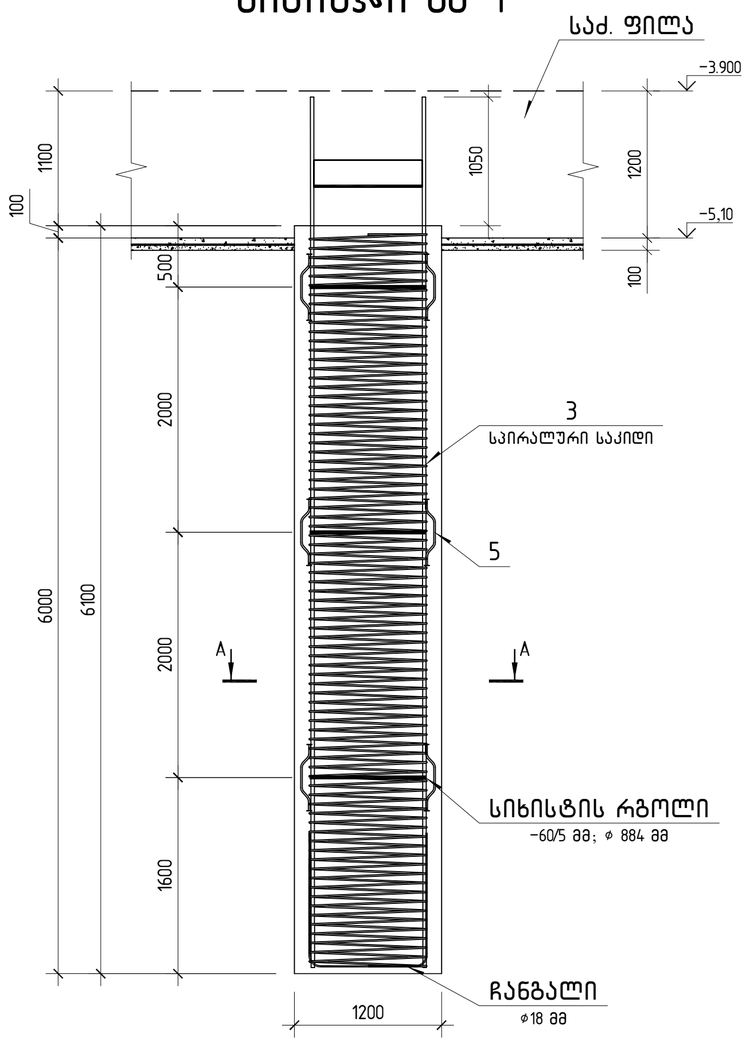

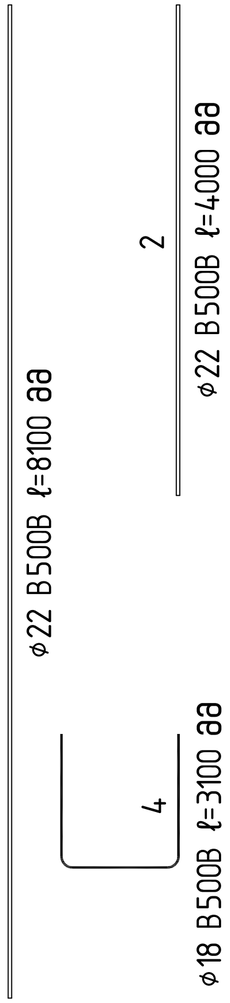

კვეთი A-A

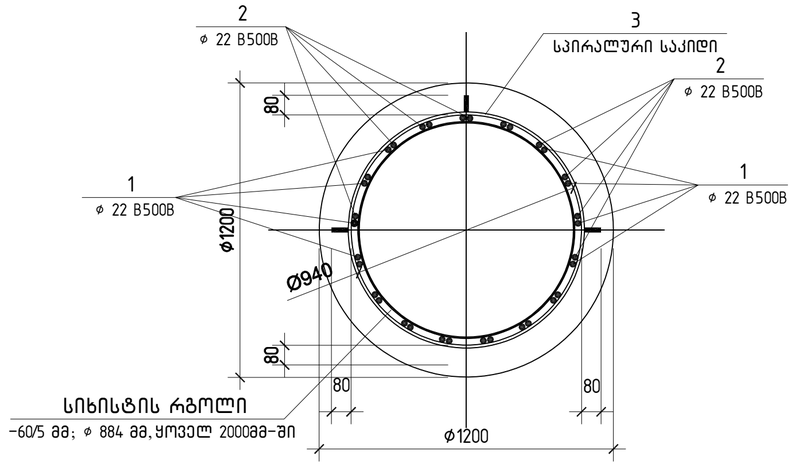

პოზ. 3

სპირალური საკიდი

⌀ 14 / 75

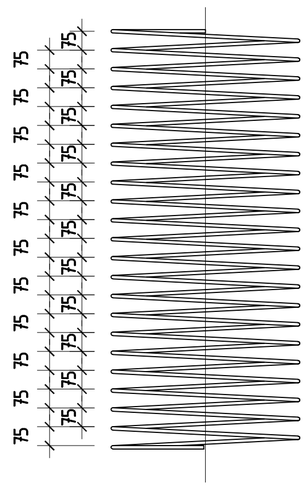

პოზ. 4

ჩანგალი

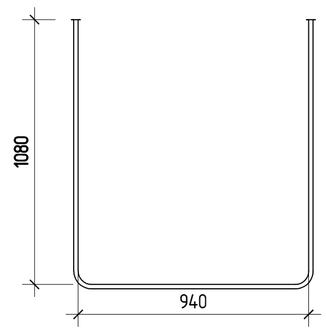

პოზ. 5

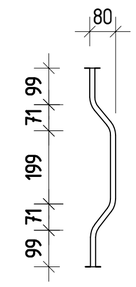

პოზ.	ა ღ ნ ი შ ვ ნ ა	დ ა ს ა ხ ე ლ ე ბ ა	რაოდ.	შენიშვნა
		ხიმინჯი ხმ-1		
1		⌀ 22 B500B ℓ= 7100	17	21.19 კგ
2		⌀ 22 B500B ℓ= 4000	17	11.94 კგ
3		⌀ 14 B500B ℓ= 243740	1	294.54 კგ
4		⌀ 18 B500B ℓ= 3100	3	6.19 კგ
5		⌀ 14 B500B ℓ= 590	16	0.71 კგ
6		-60×5 884	5	6.54 კგ
		მასალები		
		ბეტონი C50/60, წყალშეუღწ. W-8		6.8 მ³

კონსტრუქტორი

შ.პ.ს "ჯი ენ პი"

ალ. ყაზბეგის გამზ. 14ბ
0160, თბილისი, საქართველო
+995599150088
Gipn.ltd@gmail.com

პროექტის დასახელება:

მრავალბინიანი საცხოვრებელი სახლი (ბლოკი "F")
ქ.თბილისი, "დელისი-3"-ის საცხოვრებელი რაიონის მიმდებარედ, ინტენსიფიკაციის გზის სამხრეთით, (ნაკვეთი №1/124)

ნახაზის დასახელება:

ხიმინჯი ხმ-1

დახაზა	შეამოწმა	დაადასტურა
ლ.ჭ.	ო.ქ.	ო.ქ.

მასშტაბი	ფორმატი	თარიღი	რევიზია	ნახ.№
1:50	A3		R1	კ-102

ხიმინჯი ხმ-2

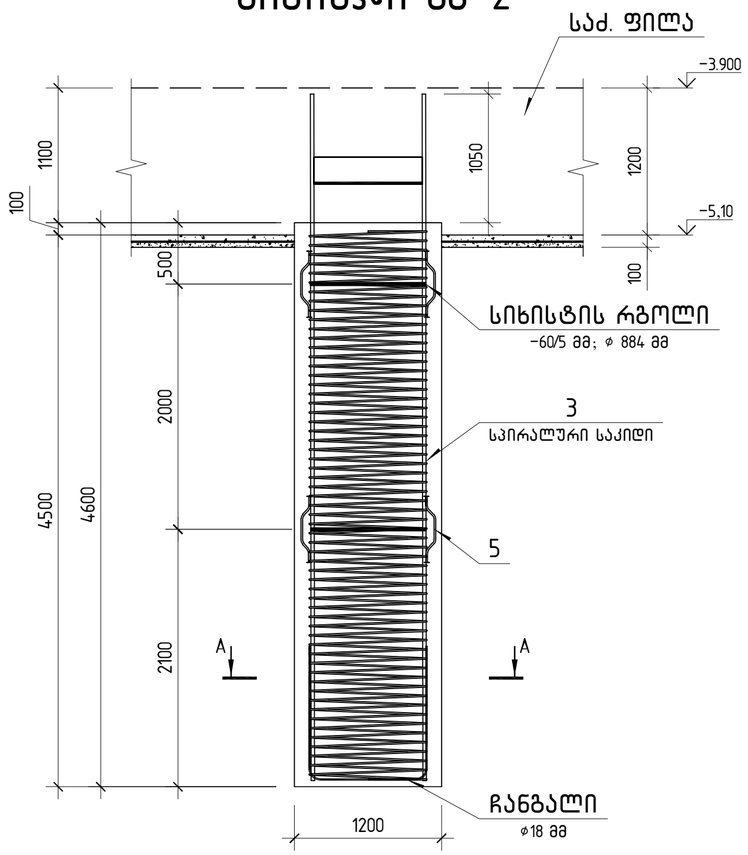

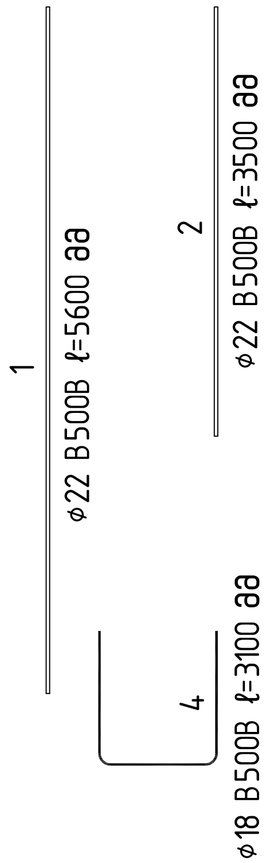

კვეთი A-A

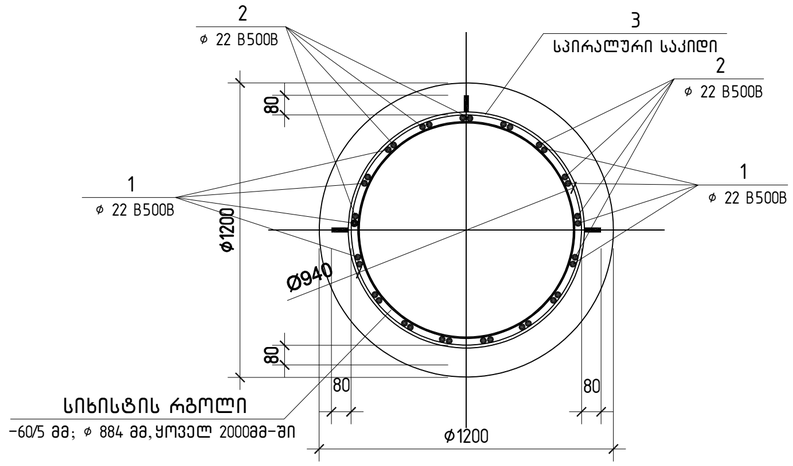

პოზ. 3

სპირალური საკიდი

⌀ 14 / 75

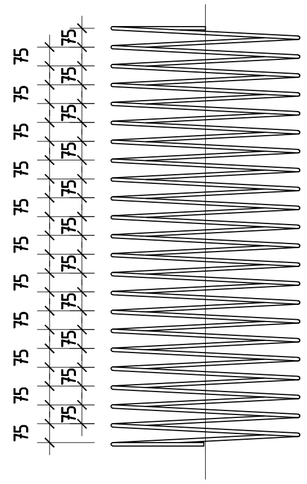

პოზ. 4

ჩანგალი

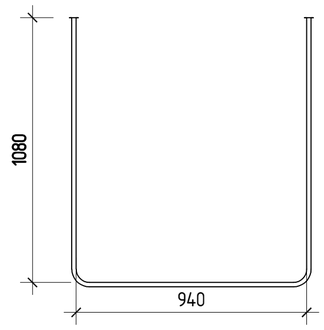

პოზ. 5

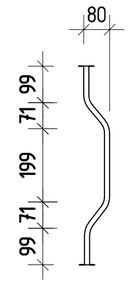

პოზ.	ა ღ ნ ი შ ვ ნ ა	დ ა ს ა ხ ე ლ ე ბ ა	რაოდ.	შ ე ნ ი შ ვ ნ ა
		ხიმინჯი ხმ-2		
1		⌀ 22 B500B ℓ= 5600	17	16.71 კგ
2		⌀ 22 B500B ℓ= 3500	17	10.44 კგ
3		⌀ 14 B500B ℓ= 182420	1	220.44 კგ
4		⌀ 18 B500B ℓ= 3100	3	6.19 კგ
5		⌀ 14 B500B ℓ= 590	12	0.71 კგ
6		-60×5 884	4	6.54 კგ
		მასალები		
		ბეტონი C50/60, წყალშეუღწ. W-8		5.1 მ³

134.09
284.08
177.55
220.44
18.58
8.56
26.16
709.20

კონსტრუქტორი

შ.პ.ს "ჯი ენ პი"

ალ. ყაზბეგის გამზ. 14ბ
0160, თბილისი, საქართველო
+995599150088
Gipn.ltd@gmail.com

პროექტის დასახელება:

მრავალბინიანი საცხოვრებელი სახლი (ბლოკი "F")
ქ.თბილისი, "დელისი-3"-ის საცხოვრებელი რაიონის მიმდებარედ,
ინტენსიფიკაციის გზის სამხრეთით, (ნაკვეთი №1/124)

ნახაზის დასახელება:

ხიმინჯი ხმ-2

დახაზა	შეამოწმა	დაადასტურა
ლ.ჭ.	ო.ქ.	ო.ქ.

მასშტაბი	ფორმატი	თარიღი	რევიზია	ნახ.№
1:50	A3		R1	კ-103

ხიმინჯი ხმ-3

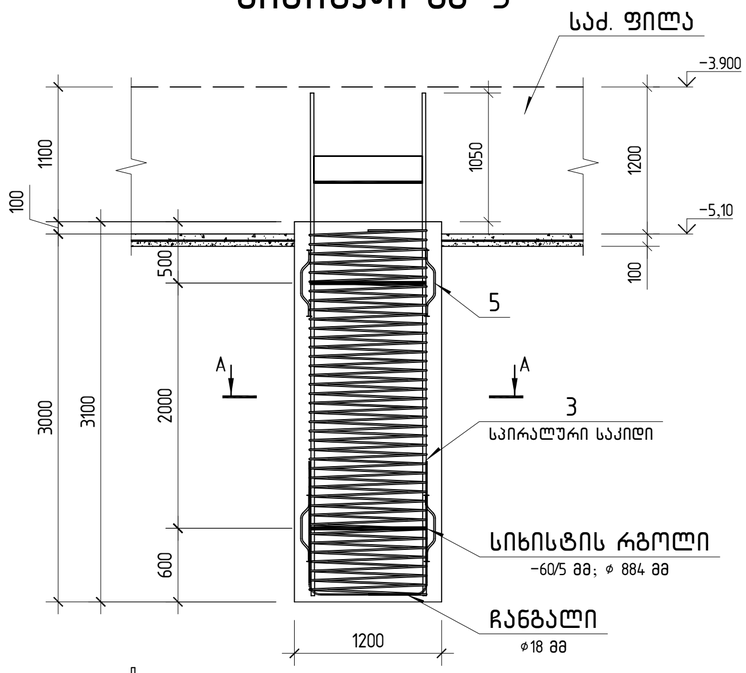

კვეთი A-A

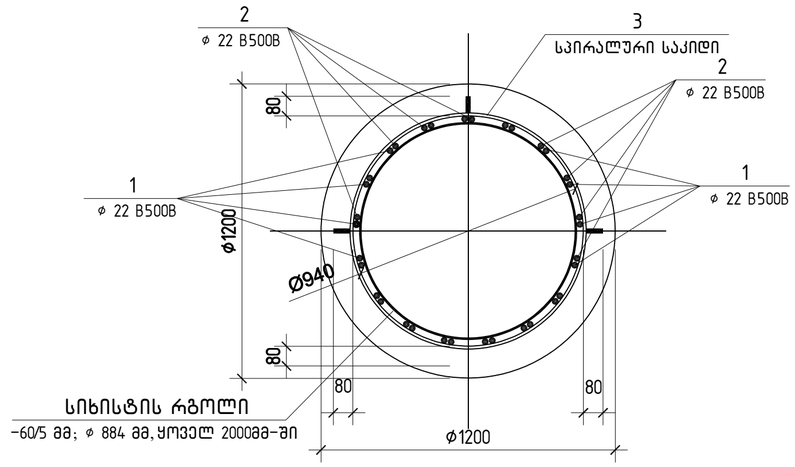

პოზ. 3

სპირალური საკიდი

⌀ 14 / 75

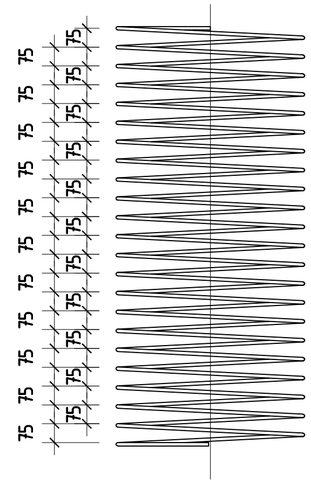

პოზ. 4

ჩანგალი

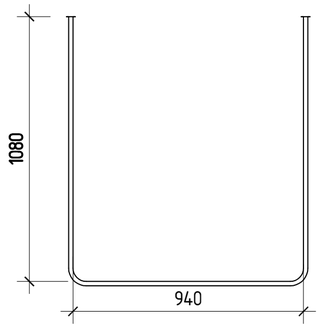

პოზ. 5

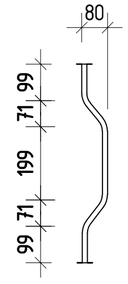

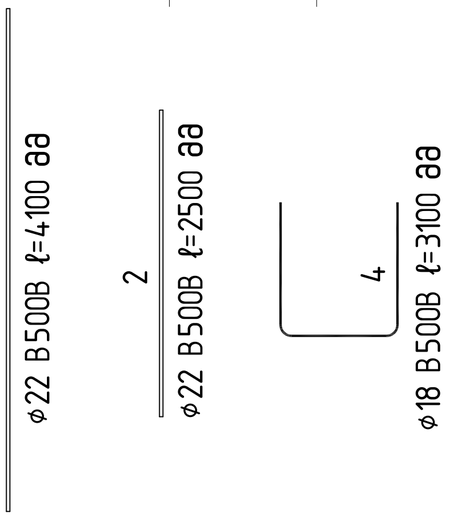

პოზ.	ა ღ ნ ი შ ვ ნ ა	დ ა ს ა ხ ე ლ ე ბ ა	რაოდ.	შენიშვნა
		ხიმინჯი ხმ-3		
1		⌀ 22 B500B ℓ= 4100	17	12.23 კგ
2		⌀ 22 B500B ℓ= 2500	17	7.46 კგ
3		⌀ 14 B500B ℓ= 121100	1	146.34 კგ
4		⌀ 18 B500B ℓ= 3100	3	6.19 კგ
5		⌀ 14 B500B ℓ= 590	8	0.71 კგ
6		-60x5 884	3	6.54 კგ
		მასალები		
		ბეტონი C50/60, წყალშეუღწ. W-8		3.4 მ³

კონსტრუქტორი

შ.პ.ს "ჯი ენ პი"

ალ. ყაზბეგის გამზ. 14ბ
0160, თბილისი, საქართველო
+995599150088
Gipn.ltd@gmail.com

პროექტის დასახელება:

მრავალბინიანი საცხოვრებელი სახლი (ბლოკი "F")
ქ.თბილისი, "დელისი-3"-ის საცხოვრებელი რაიონის მიმდებარედ, ინტენსიფიკაციის გზის სამხრეთით, (ნაკვეთი №1/124)

ნახაზის დასახელება:

ხიმინჯი ხმ-3

დახაზა	შეამოწმა	დაადასტურა
ლ.ჟ.	ო.ქ.	ო.ქ.

მასშტაბი	ფორმატი	თარიღი	რევიზია	ნახ.№
1:50	A3		R1	კ-104

ხიმინჯი ხმ-4

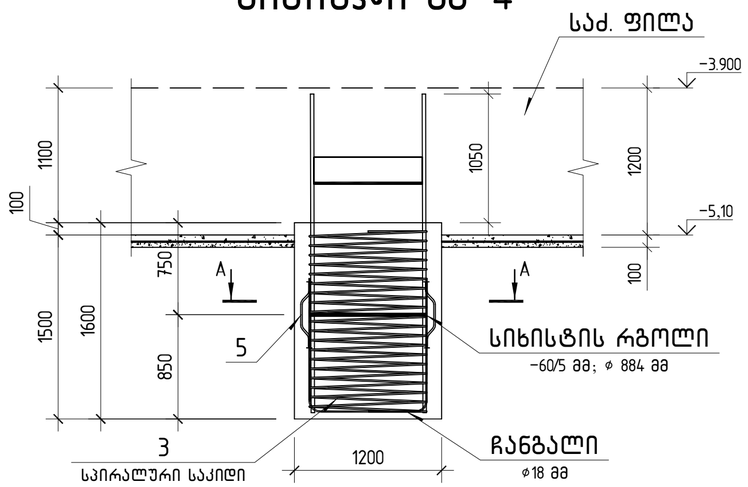

კვეთი A-A

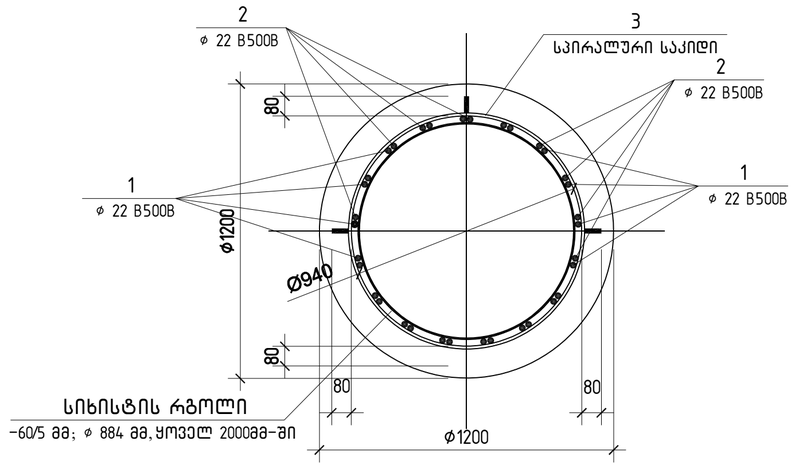

პოზ. 3

საპირალური საკიდი

⌀ 14 / 75

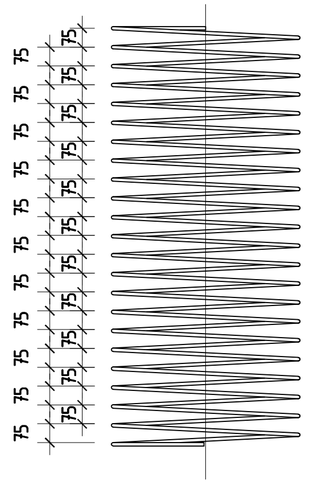
75
75
75

ხიმინჯი ხმ-5

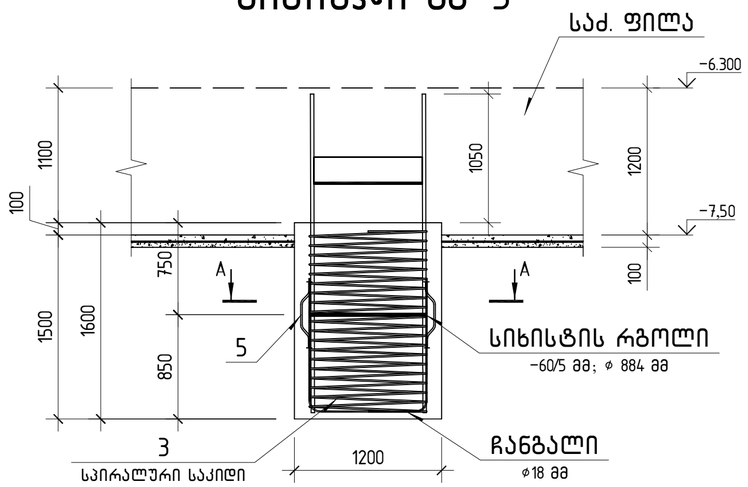

კვეთი A-A

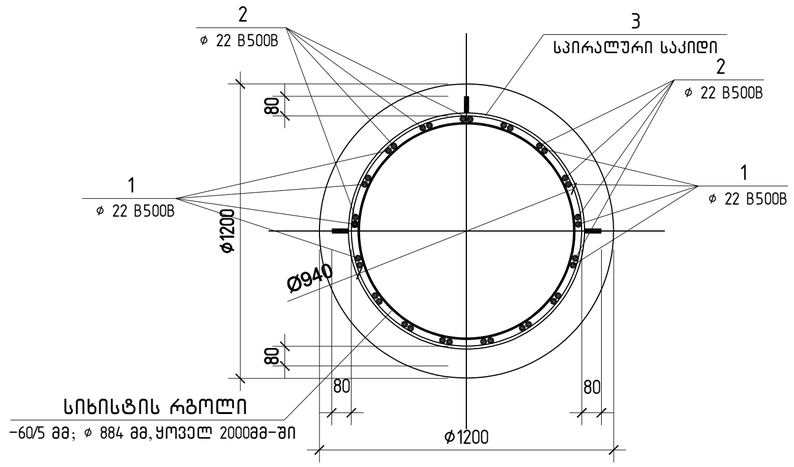

პოზ. 3

საპირალური საკიდი

⌀ 14 / 75

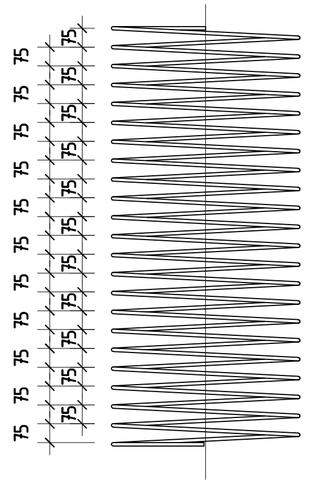
75
75
75

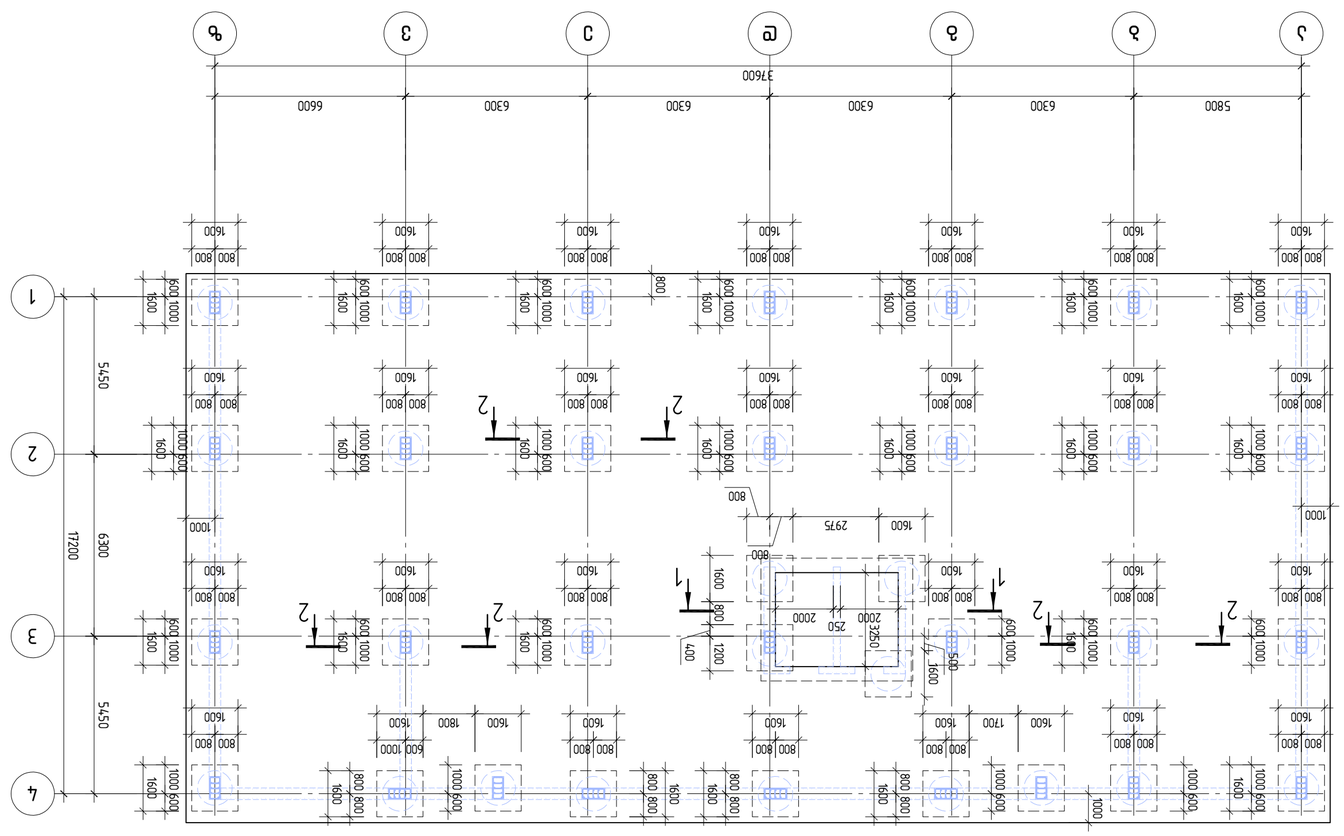

A2 1:150

ձևանախագիծ	ՀՀ ԱՇԽԱՏԱՆՔՆԵՐԻ ՆԱԽԱՐԱՐՈՒԹՅԱՆ ՇԻՆԱՐԱՐՈՒԹՅԱՆ ԵՎ ՀԱՄԱՅՆՔԱՅԻՆ ԶԱՐԳԱՑՄԱՆ ՊԵՏԱԿԱՆ ԿՈՄԻՏԵ		
ՀԱՍՏԱՏՈՂ		ՀՀ, ԱՐԱՐԱՏԻ ՄԱՐԶ, ՄԱՍԻՍ ՀԱՄԱՅՆՔ, ԳՈՒՅԱՔԱՎԱՅՐ ՀԱՄԱՅՆՔԱՊԵՏԱՐԱՆ	
ՊԱՏՎԻՐԱՏՈՒ	ՀՀ ԱՇԽԱՏԱՆՔՆԵՐԻ ՆԱԽԱՐԱՐՈՒԹՅԱՆ ՇԻՆԱՐԱՐՈՒԹՅԱՆ ԵՎ ՀԱՄԱՅՆՔԱՅԻՆ ԶԱՐԳԱՑՄԱՆ ՊԵՏԱԿԱՆ ԿՈՄԻՏԵԻ ՆԱԽԱԳԱՀ		
ՀԵՂԻՆԱԿ		ՀՀ, ԱՐԱՐԱՏԻ ՄԱՐԶ, ԳՈՒՅԱՔԱՎԱՅՐ ՀԱՄԱՅՆՔԱՊԵՏԱՐԱՆ	
ՀԱՍՏԱՏՈՂ		ՀՀ, ԱՐԱՐԱՏԻ ՄԱՐԶ, ՄԱՍԻՍ ՀԱՄԱՅՆՔ, ԳՈՒՅԱՔԱՎԱՅՐ ՀԱՄԱՅՆՔԱՊԵՏԱՐԱՆ	
ՊԱՏՎԻՐԱՏՈՒ	ՀՀ ԱՇԽԱՏԱՆՔՆԵՐԻ ՆԱԽԱՐԱՐՈՒԹՅԱՆ ՇԻՆԱՐԱՐՈՒԹՅԱՆ ԵՎ ՀԱՄԱՅՆՔԱՅԻՆ ԶԱՐԳԱՑՄԱՆ ՊԵՏԱԿԱՆ ԿՈՄԻՏԵԻ ՆԱԽԱԳԱՀ		
ՀԵՂԻՆԱԿ		ՀՀ, ԱՐԱՐԱՏԻ ՄԱՐԶ, ԳՈՒՅԱՔԱՎԱՅՐ ՀԱՄԱՅՆՔԱՊԵՏԱՐԱՆ	
ՀԱՍՏԱՏՈՂ		ՀՀ, ԱՐԱՐԱՏԻ ՄԱՐԶ, ՄԱՍԻՍ ՀԱՄԱՅՆՔ, ԳՈՒՅԱՔԱՎԱՅՐ ՀԱՄԱՅՆՔԱՊԵՏԱՐԱՆ	
ՊԱՏՎԻՐԱՏՈՒ	ՀՀ ԱՇԽԱՏԱՆՔՆԵՐԻ ՆԱԽԱՐԱՐՈՒԹՅԱՆ ՇԻՆԱՐԱՐՈՒԹՅԱՆ ԵՎ ՀԱՄԱՅՆՔԱՅԻՆ ԶԱՐԳԱՑՄԱՆ ՊԵՏԱԿԱՆ ԿՈՄԻՏԵԻ ՆԱԽԱԳԱՀ		
ՀԵՂԻՆԱԿ		ՀՀ, ԱՐԱՐԱՏԻ ՄԱՐԶ, ԳՈՒՅԱՔԱՎԱՅՐ ՀԱՄԱՅՆՔԱՊԵՏԱՐԱՆ	
ՀԱՍՏԱՏՈՂ		ՀՀ, ԱՐԱՐԱՏԻ ՄԱՐԶ, ՄԱՍԻՍ ՀԱՄԱՅՆՔ, ԳՈՒՅԱՔԱՎԱՅՐ ՀԱՄԱՅՆՔԱՊԵՏԱՐԱՆ	
ՊԱՏՎԻՐԱՏՈՒ	ՀՀ ԱՇԽԱՏԱՆՔՆԵՐԻ ՆԱԽԱՐԱՐՈՒԹՅԱՆ ՇԻՆԱՐԱՐՈՒԹՅԱՆ ԵՎ ՀԱՄԱՅՆՔԱՅԻՆ ԶԱՐԳԱՑՄԱՆ ՊԵՏԱԿԱՆ ԿՈՄԻՏԵԻ ՆԱԽԱԳԱՀ		
ՀԵՂԻՆԱԿ		ՀՀ, ԱՐԱՐԱՏԻ ՄԱՐԶ, ԳՈՒՅԱՔԱՎԱՅՐ ՀԱՄԱՅՆՔԱՊԵՏԱՐԱՆ	
ՀԱՍՏԱՏՈՂ		ՀՀ, ԱՐԱՐԱՏԻ ՄԱՐԶ, ՄԱՍԻՍ ՀԱՄԱՅՆՔ, ԳՈՒՅԱՔԱՎԱՅՐ ՀԱՄԱՅՆՔԱՊԵՏԱՐԱՆ	
ՊԱՏՎԻՐԱՏՈՒ	ՀՀ ԱՇԽԱՏԱՆՔՆԵՐԻ ՆԱԽԱՐԱՐՈՒԹՅԱՆ ՇԻՆԱՐԱՐՈՒԹՅԱՆ ԵՎ ՀԱՄԱՅՆՔԱՅԻՆ ԶԱՐԳԱՑՄԱՆ ՊԵՏԱԿԱՆ ԿՈՄԻՏԵԻ ՆԱԽԱԳԱՀ		
ՀԵՂԻՆԱԿ		ՀՀ, ԱՐԱՐԱՏԻ ՄԱՐԶ, ԳՈՒՅԱՔԱՎԱՅՐ ՀԱՄԱՅՆՔԱՊԵՏԱՐԱՆ	

ՀԱՄԱՅՆՔԱՅԻՆ ՇԵՆՔԵՐԻ ՀԱՄԱԼԻՐ ՎԵՐԱԿԱՆԳՆՈՒՄ

ՀՀ, ԱՐԱՐԱՏԻ ՄԱՐԶ, ՄԱՍԻՍ ՀԱՄԱՅՆՔ, ԳՈՒՅԱՔԱՎԱՅՐ

ՀՀ ԳՀ ՈՒՀ "ՀԻՊ" ՓԲԸ

+99559915008B

Gipn1fd@gmail.com

ձևանախագիծ ԵՎ ԱՇԽԱՏԱՆՔՆԵՐԻ ՆԱԽԱՐԱՐՈՒԹՅԱՆ ՇԻՆԱՐԱՐՈՒԹՅԱՆ ԵՎ ՀԱՄԱՅՆՔԱՅԻՆ ԶԱՐԳԱՑՄԱՆ ՊԵՏԱԿԱՆ ԿՈՄԻՏԵԻ ՆԱԽԱԳԱՀ.

ՀՀ, ԱՐԱՐԱՏԻ ՄԱՐԶ, ՄԱՍԻՍ ՀԱՄԱՅՆՔ, ԳՈՒՅԱՔԱՎԱՅՐ ՀԱՄԱՅՆՔԱՊԵՏԱՐԱՆ ՇԻՆԱՐԱՐՈՒԹՅԱՆ ԵՎ ՀԱՄԱՅՆՔԱՅԻՆ ԶԱՐԳԱՑՄԱՆ ՊԵՏԱԿԱՆ ԿՈՄԻՏԵԻ ՆԱԽԱԳԱՀ ՀԱՅԿ ՍԱՐԳՍՅԱՆԻ ՀԱՄԱՐ ՀԱՄԱՅՆՔԱՅԻՆ ՍԵՓԱԿԱՆՈՒԹՅԱՆ ԻՐԱՎՈՒՆՔՈՎ ՀՈՂԱՄԱՍԻ ՎՐԱ ԿԱՌՈՒՑՎԱԾ ՀԱՄԱՅՆՔԱՅԻՆ ՇԵՆՔԵՐԻ ՀԱՄԱԼԻՐ ՎԵՐԱԿԱՆԳՆՈՒՄ

ՀՀ, ԱՐԱՐԱՏԻ ՄԱՐԶ, ՄԱՍԻՍ ՀԱՄԱՅՆՔ, ԳՈՒՅԱՔԱՎԱՅՐ ՀԱՄԱՅՆՔԱՊԵՏԱՐԱՆ

ձևաթղթի համարը	ֆորմատը	փուլը	գծագրի համարը	նշումը
1:150	A2	R1	Ա233Ի/ԱՇ	ճկ№
ճշտված	ստուգեց		ներկայացրեց	ճկ№
Ա.Ա.	Ա.Ա.		Ա.Ա.	ժ-107

A2 1:150

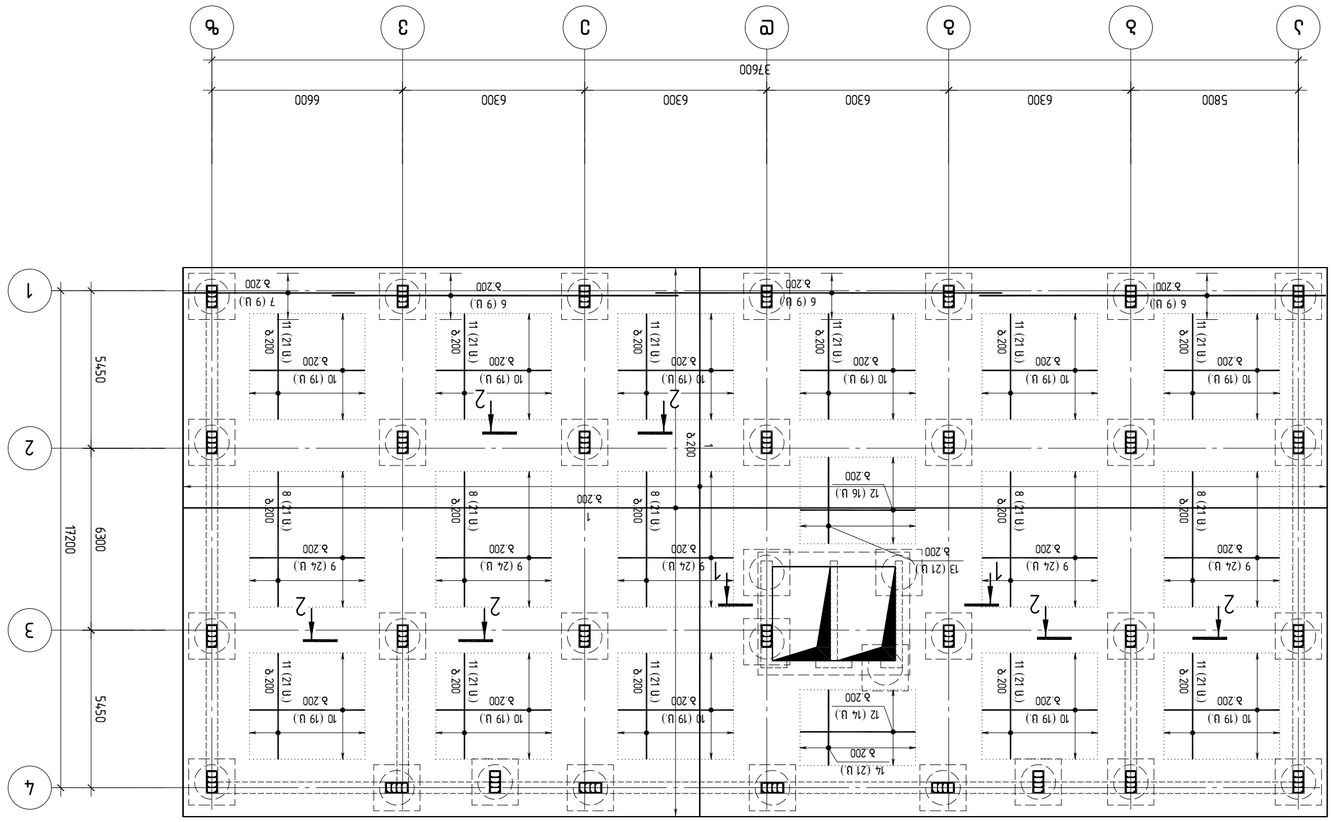
1
2
3
4
11200
5450
6300
5450
37600
5800
6300
6300
6300
6600
ג
ב
א
ד
ה
ו
ז
ח
ט
י
כ
ל
מ
נ
ס
ע
פ
צ
ק
ר
ש
ת
א
ב
ג

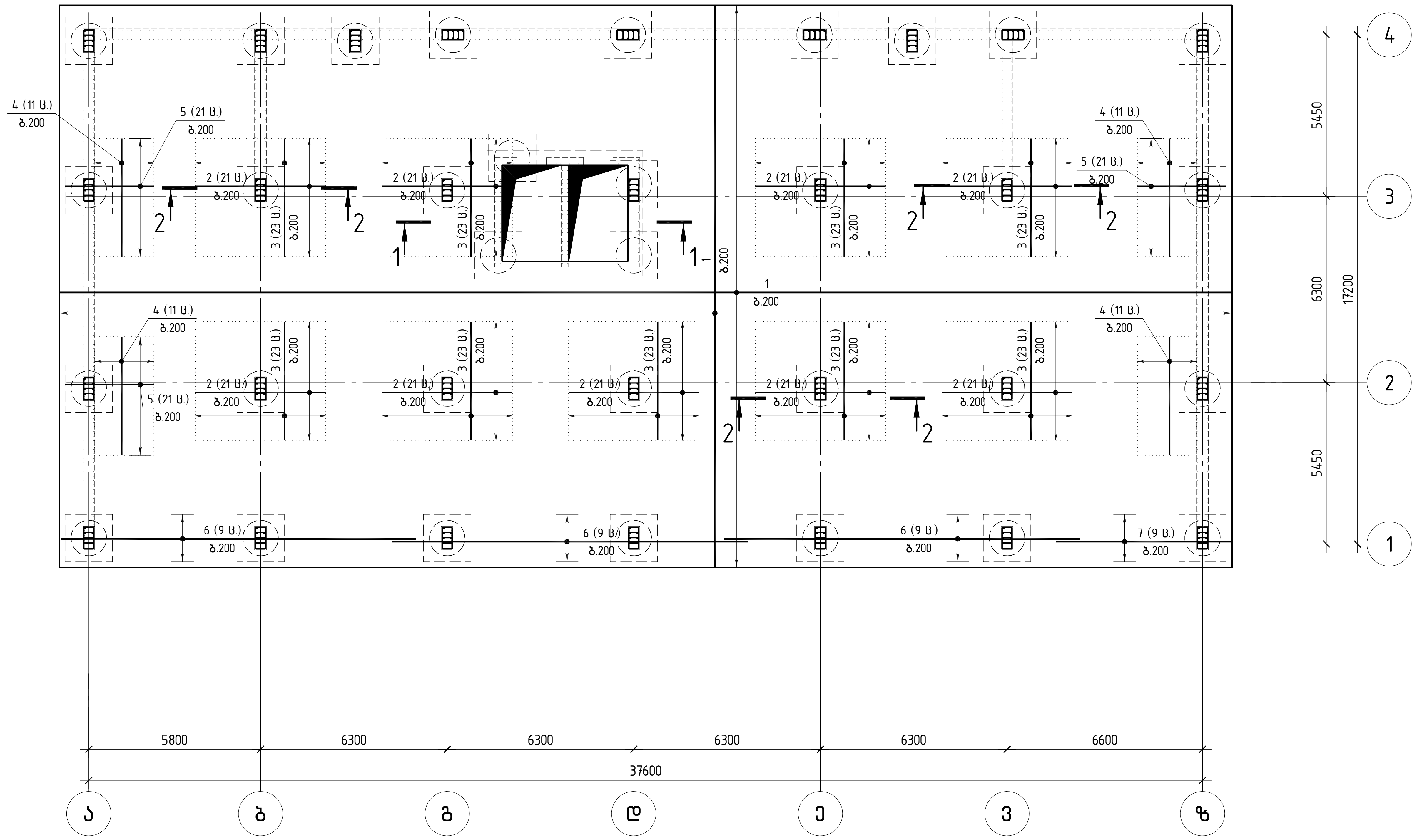

კონსტრუქტორი

შ.პ.ს "ჯი ენ პი"

ალ. ყაზბეგის გამზ. 14.ბ
0160, თბილისი, საქართველო
+995599150088
Gipn.ltd@gmail.com

პროექტის დასახელება:

მრავალბინიანი საცხოვრებელი სახლი (ბლოკი "F")
ქ.თბილისი, "დელისი-3"-ის საცხოვრებელი რაიონის მიმდებარედ,
ინტენსიფიკაციის გზის სამხრეთით, (ნაკვეთი № 1/124)

ნახაზის დასახელება:

საძირკვლის ფილის არმირება
(ზედა ფენა)

დახაზა	შეამოწმა	დაადასტურა
მ.მ.	ო.ქ.	ო.ქ.

მასშტაბი	ფორმატი	თარიღი	რევიზია	ნახ.№
1:150	A2		R1	კ-109

A2 1:150

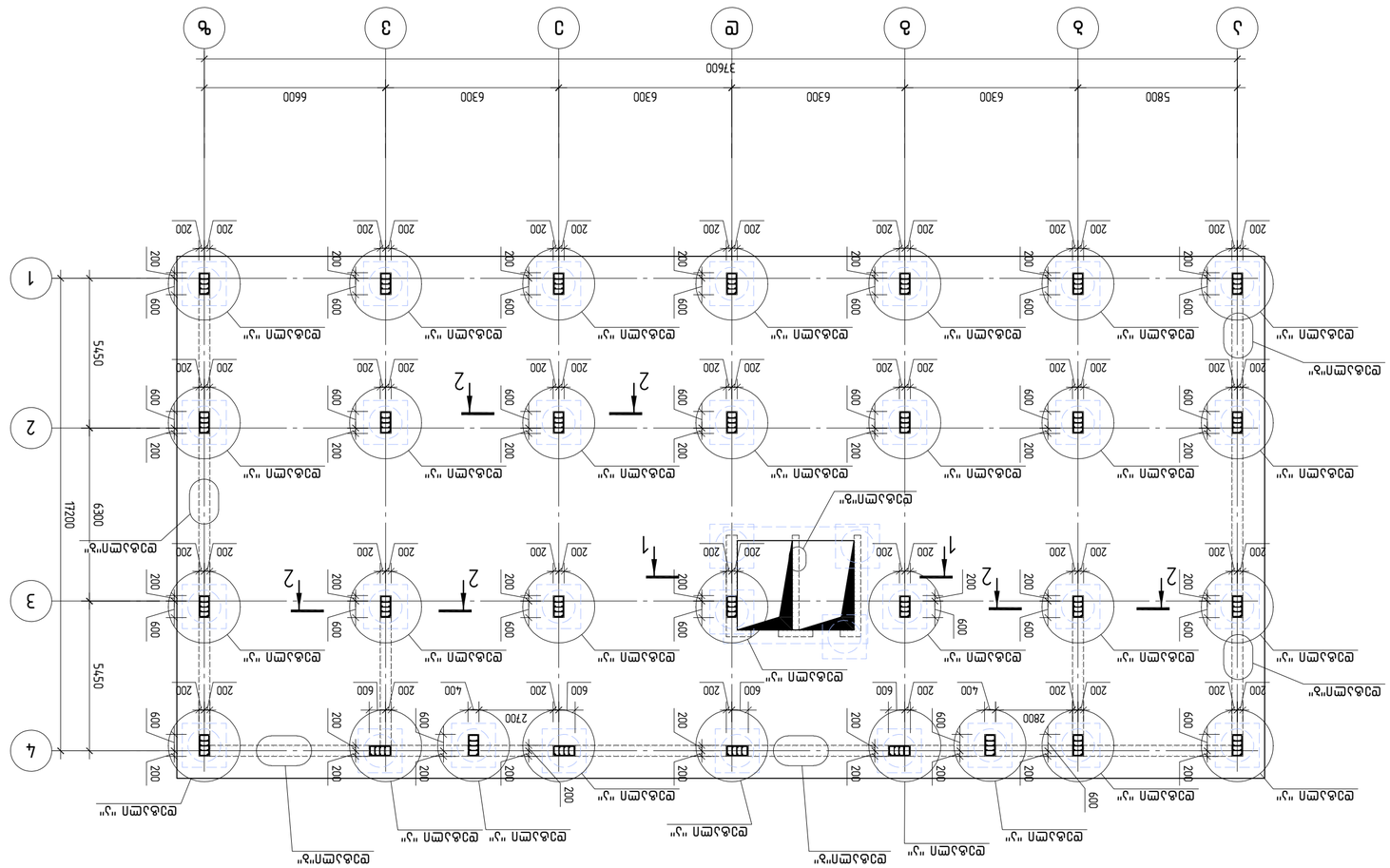

А2 1:150

Разраб.	Кузьмин		Железобетонный каркас здания автомойки самообслуживания. Монолитная железобетонная плита перекрытия. Схема расположения арматурных изделий.	
Гип	Ефимов			
Н.контр.	Ефимов			
Утв.	Ефимов			
Стадия	Лист	Листов	ООО "Гипрострой" г. Ростов-на-Дону, ул. Ленина, 45, оф. 312, тел. (863) 240-00-00, e-mail: info@gipro.ru	
Р	1			

Инв. № подл. | Подпись и дата | Взам. инв. №

Копировал | Формат А2

1-1

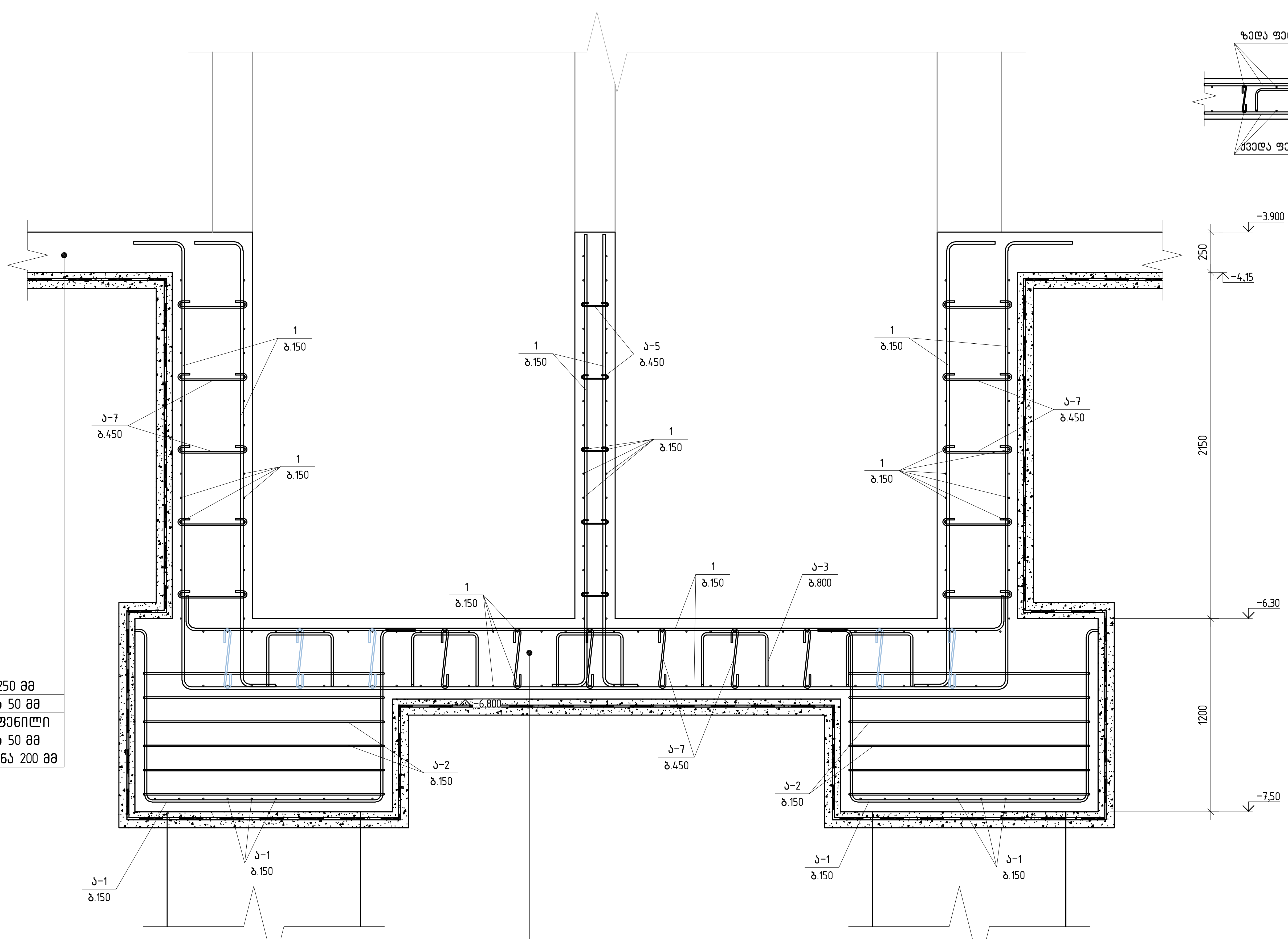

საძირკვლის ფილა 250 მმ
ბეტონის მომზადება 50 მმ
ჰიდროიზოლაციის ფენილი
ბეტონის მომზადება 50 მმ
მომასწორებელი ფენა 200 მმ

საძირკვლის ფილა 500 მმ
ბეტონის მომზადება 50 მმ
ჰიდროიზოლაციის ფენილი
ბეტონის მომზადება 50 მმ
მომასწორებელი ფენა 200 მმ

2-2

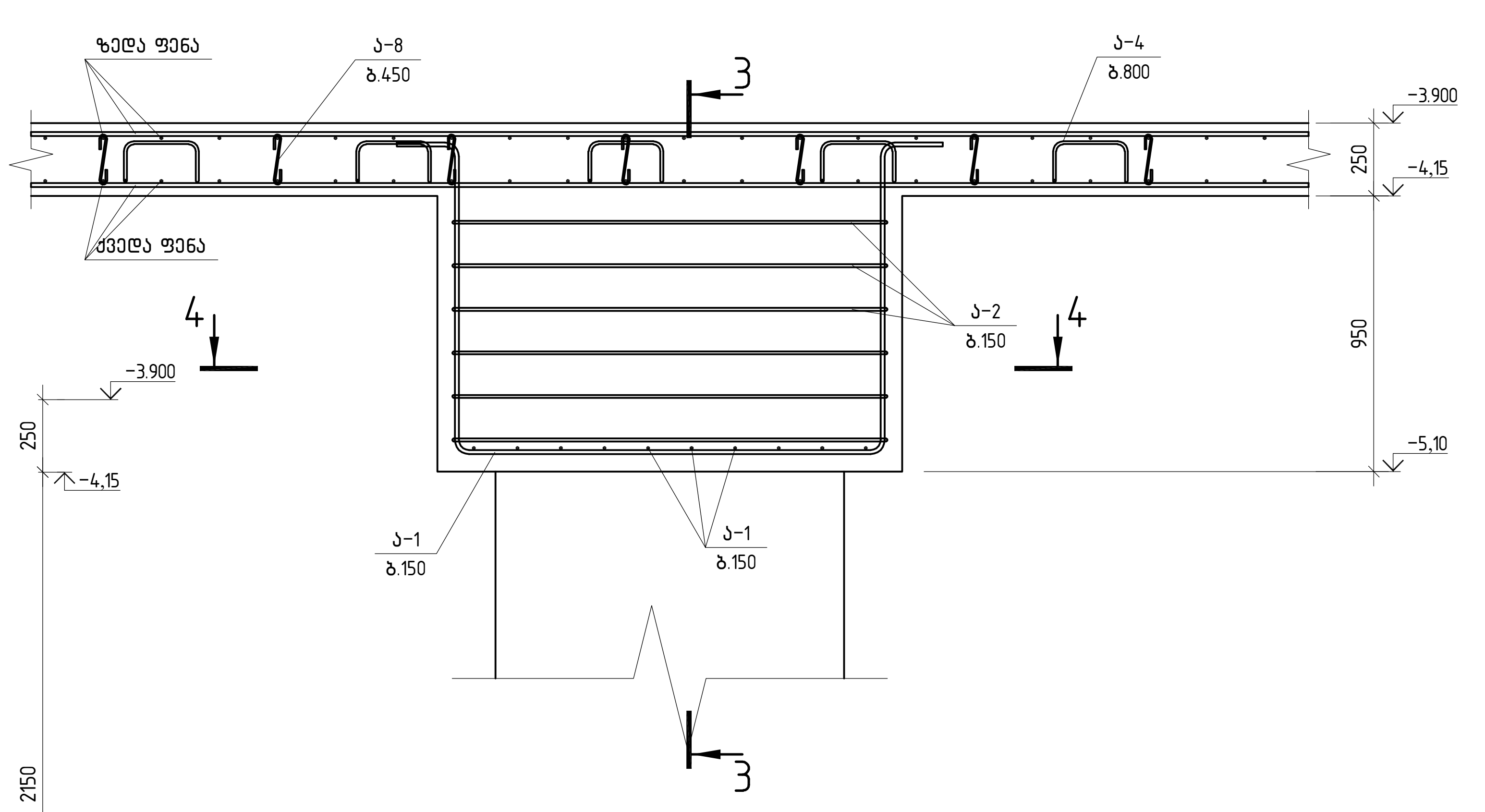

კოზ. ა-1

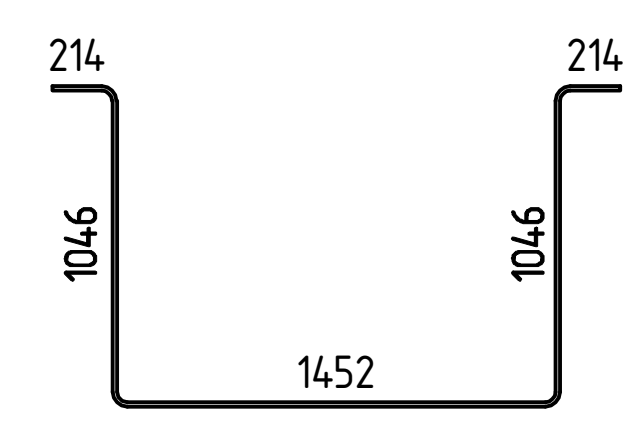

კოზ. ა-2

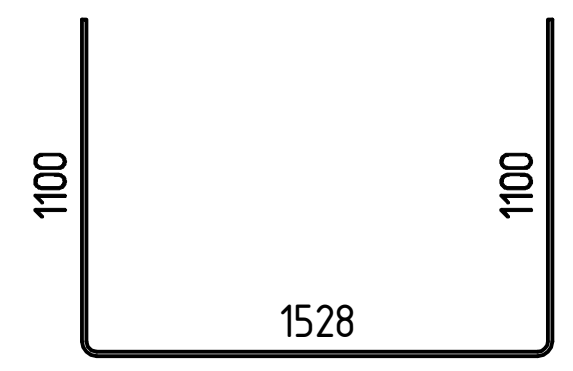

კოზ. ა-3

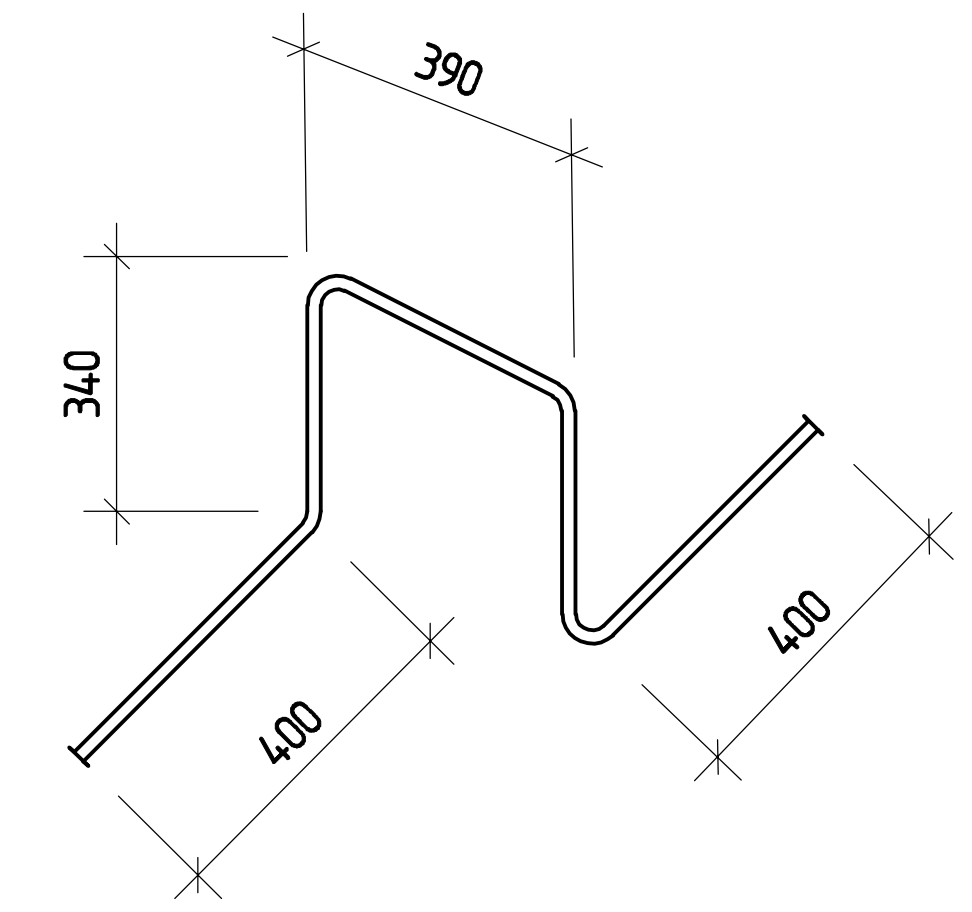

კოზ. ა-4

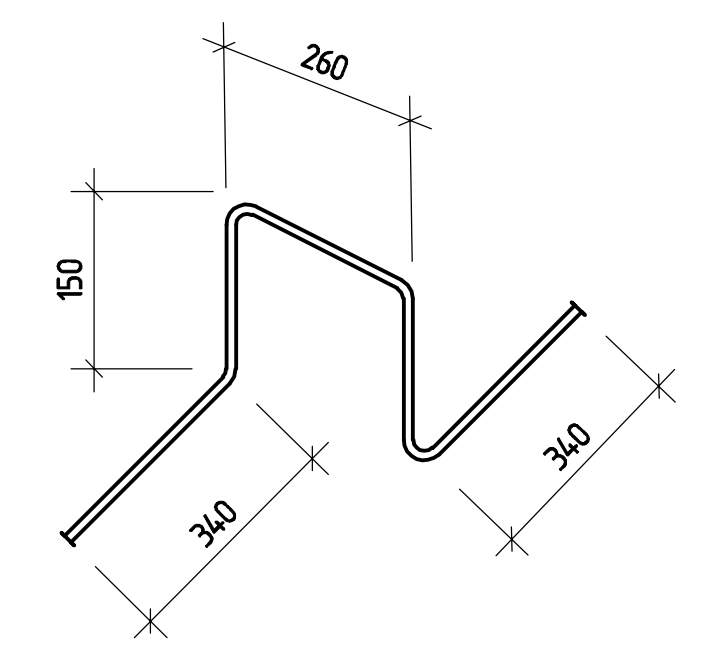

3-3

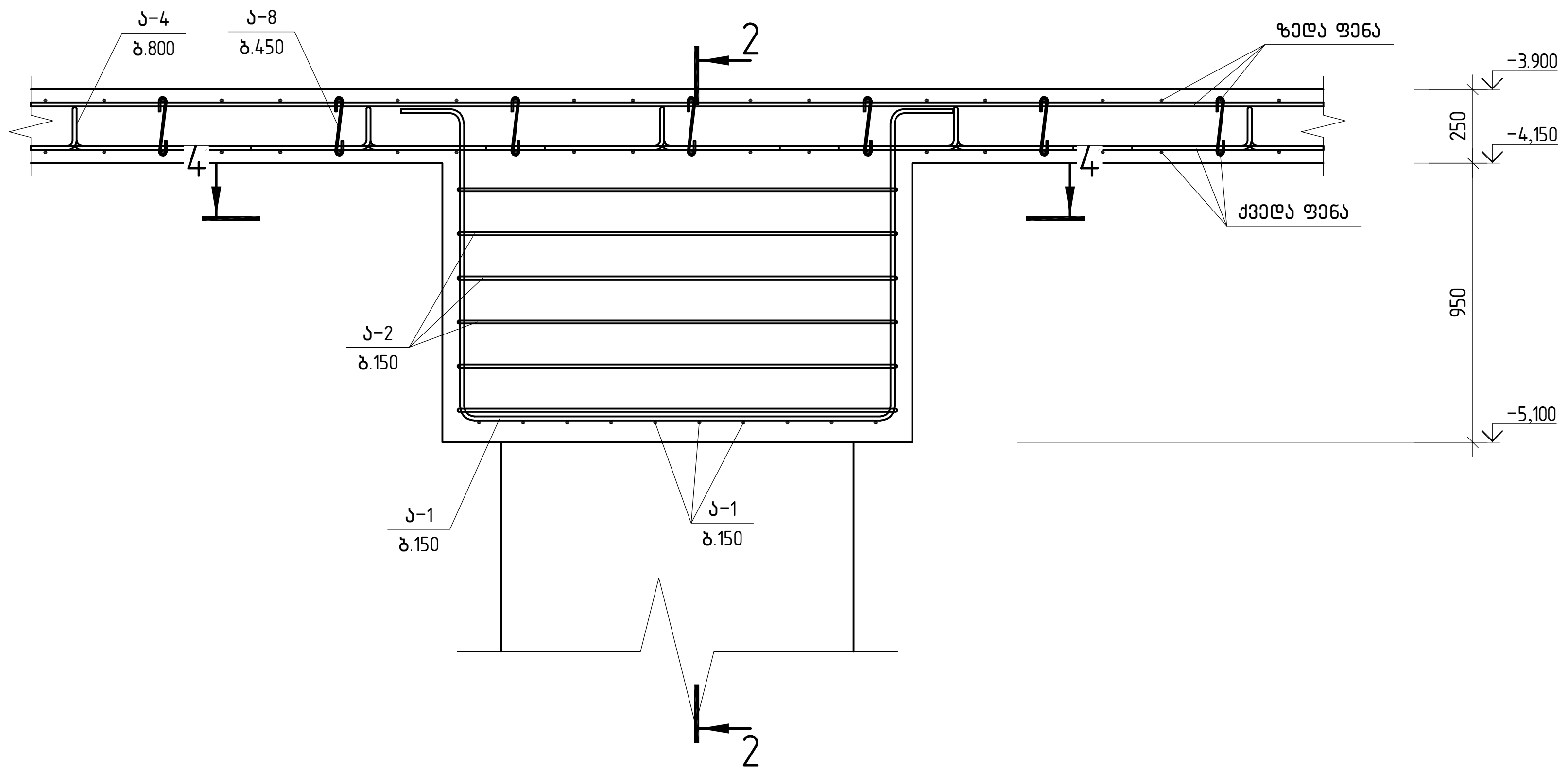

4-4

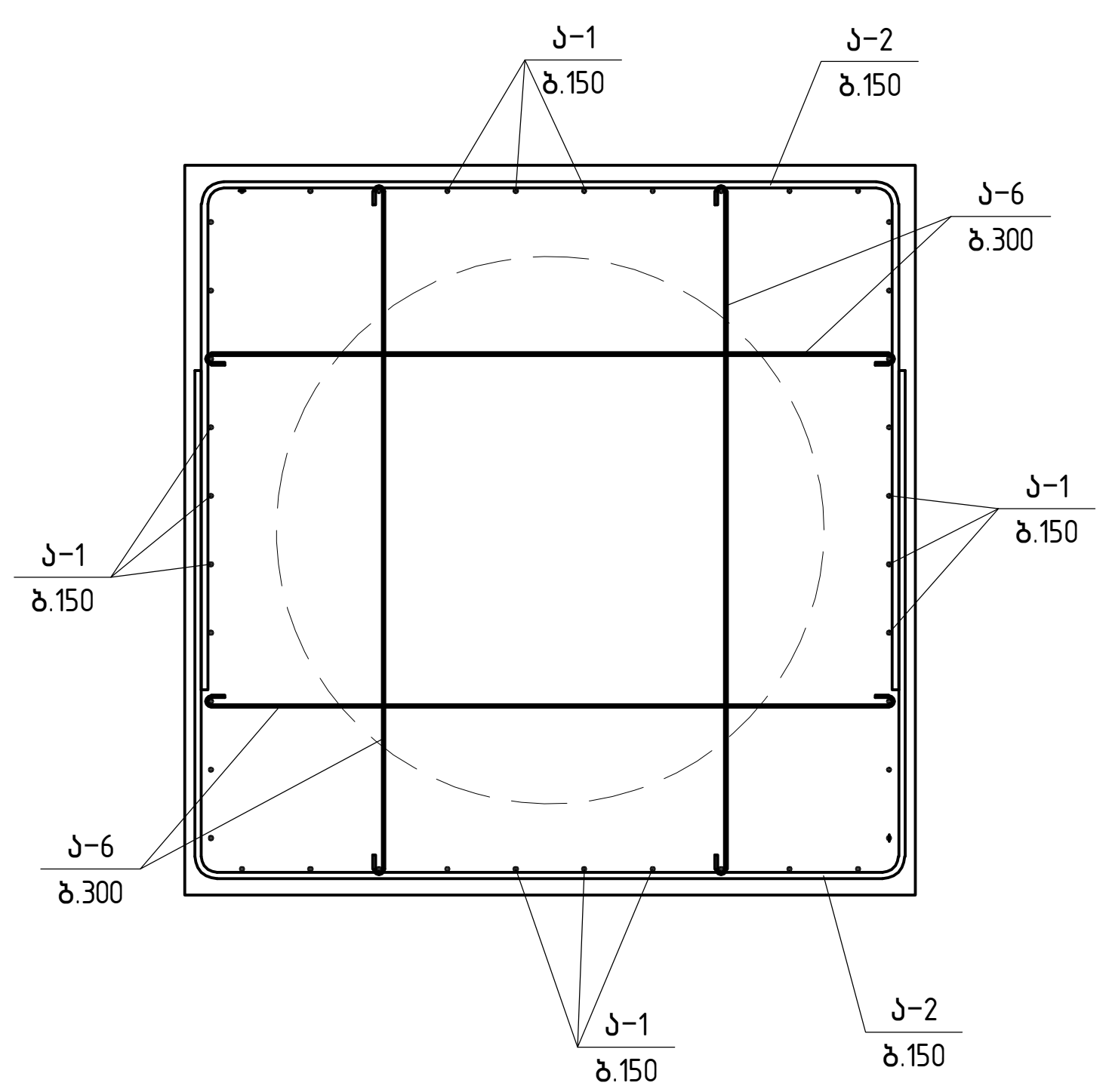

კოზ. ა-6

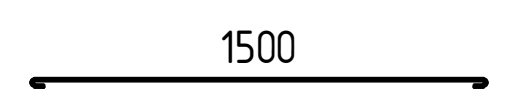

A2 1:25

კონსტრუქტორი

შ.პ.ს "ჯი ენ პი"

ალ. ყაზბეგის გამზ. 14.ბ
0160, თბილისი, საქართველო
+995599150088
Gipn.ltd@gmail.com

პროექტის დასახელება:
მრავალბინიანი საცხოვრებელი სახლი (ბლოკი "F")
ქ.თბილისი, "დელისი-3"-ის საცხოვრებელი რაიონის მიმდებარედ, ინტენსიფიკაციის გზის სამხრეთით, (ნაკვეთი №1/124)

ნახაზის დასახელება:
საძირკვლის კვეთები

დახაზა	შეამოწმა	დაადასტურა
მ.მ.	ო.ქ.	ო.ქ.

მასშტაბი	ფორმატი	თარიღი	რევიზია	ნახ.№
1:25	A2		R1	კ- 111

Зид.		Шифр	Дължина m, kg	Общо тегло kg
	Елемент Е1			
1	ø16 A500C L=17 550.3 m		1.58	27 729.47
	ø18 A500C			
2	L=4400	189	8.79	1661.5
3	L=4000	207	7.99	1654.3
	ø16 A500C			
4	L=4000	44	6.31	277.7
5	L=3000	63	4.73	298.2
	ø14 A500C			
6	L=12000	54	14.50	782.8
7	L=5920	18	7.15	128.7
8	L=4690	105	5.67	594.9
9	L=4000	120	4.83	579.8
	ø12 A500C			
10	L=4000	209	3.55	742.4
11	L=3670	231	3.26	752.8
	ø10 A500C			
12	L=4000	30	2.46	73.9
13	L=3000	21	1.85	38.8
14	L=2625	21	1.62	34.0
	ø14 B500B			
З-1	L=4000	660	4.84	3194.40
З-2	L=3720	396	4.50	1782.48
	ø12 B500B			
З-3	L=1880	25	1.67	41.83
	ø12 B500B			
З-4	L=1240	1155	1.10	1274.66
	ø8 B500B			
Ј-5	L=270	35	0.11	3.73
Ј-6	L=1610	396	0.64	251.84
Ј-7	L=560	210	0.22	46.45
Ј-8	L=290	3650	0.11	418.11
	ø25 B500B			
Ѕ-1	L=3000	660	11.55	7623.00
	ø16 B500B			
Ѕ-2	L=1375	980	2.17	2129.05
	ø14 B500B			
Ѕ-3	L=950	128	1.15	147.14
	ø8 B500B			
Ѕ-4	L=2260	90	0.89	80.34
	Елементи			76613
	B30 Дпсълно бетон		298.64	m³
				62

Детайли

Детайл "а"

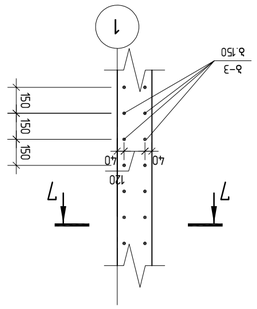

Детайл "б"

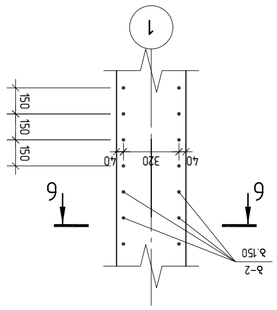

Детайл "в"

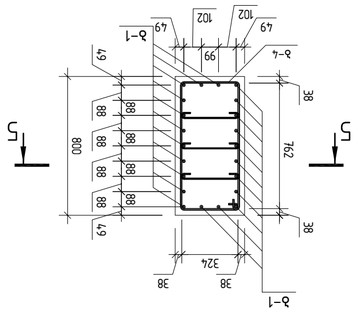

Разрез 5–5

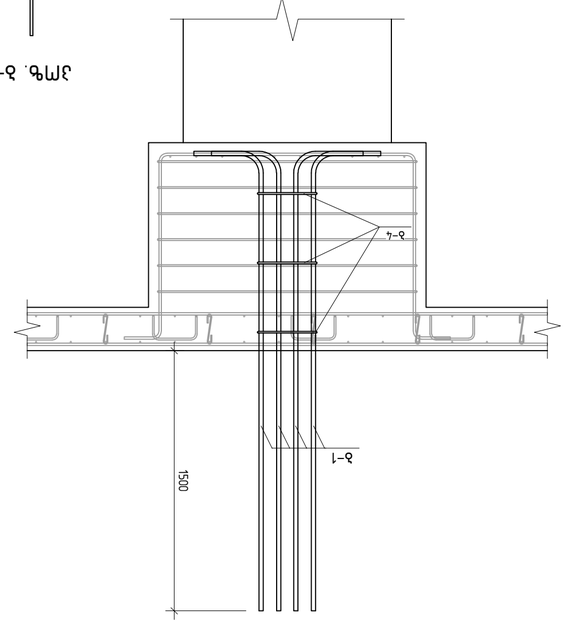

Разрез 7–7

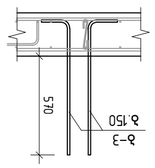

Разрез 6–6

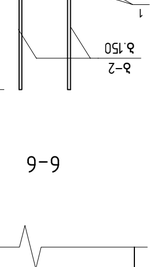

Ј-4

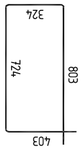

Ј-1

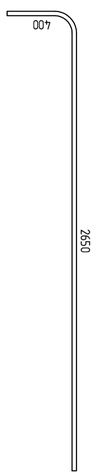

Ј-2



Ј-3

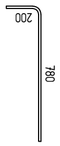

Забележки

- 5–5; 6–6 вж 7–7 дървесина за опаковане не по-малко от 2 пъти
- Всички размери в мм, освен ако не е посочено друго. Преди започване на работа проверете всички размери на място. Не мащабирайте чертежа. Ако има несъответствие, уведомете архитекта. Вижте архитектурните чертежи за подробности за отворите, фугите и ъглите. Вижте Ј-109 до Ј-111 за допълнителни подробности.

ЕТР ЕООД
ул. Кольо Ганев №3
0160, гр. Бургас, п.к.
+995599150088
Gipnl1fd@gmail.com

Дървена конструкция

Етап 1 (Дълъг "F")

Ламинирани дървесни греди

Ламинирани дървесни греди, "Дървена конструкция" АД, гр. Бургас, ул. "Дървена" №1, ет. 1, (0512) 123 456

Дървена конструкция, Ламинирани дървесни греди

Дърво	Елементи
8.8	Т.Ј.

1:25	Зид	Ламинирани дървесни греди	Ламинирани дървесни греди
	А2	R1	Ј– 112

A2 1:25

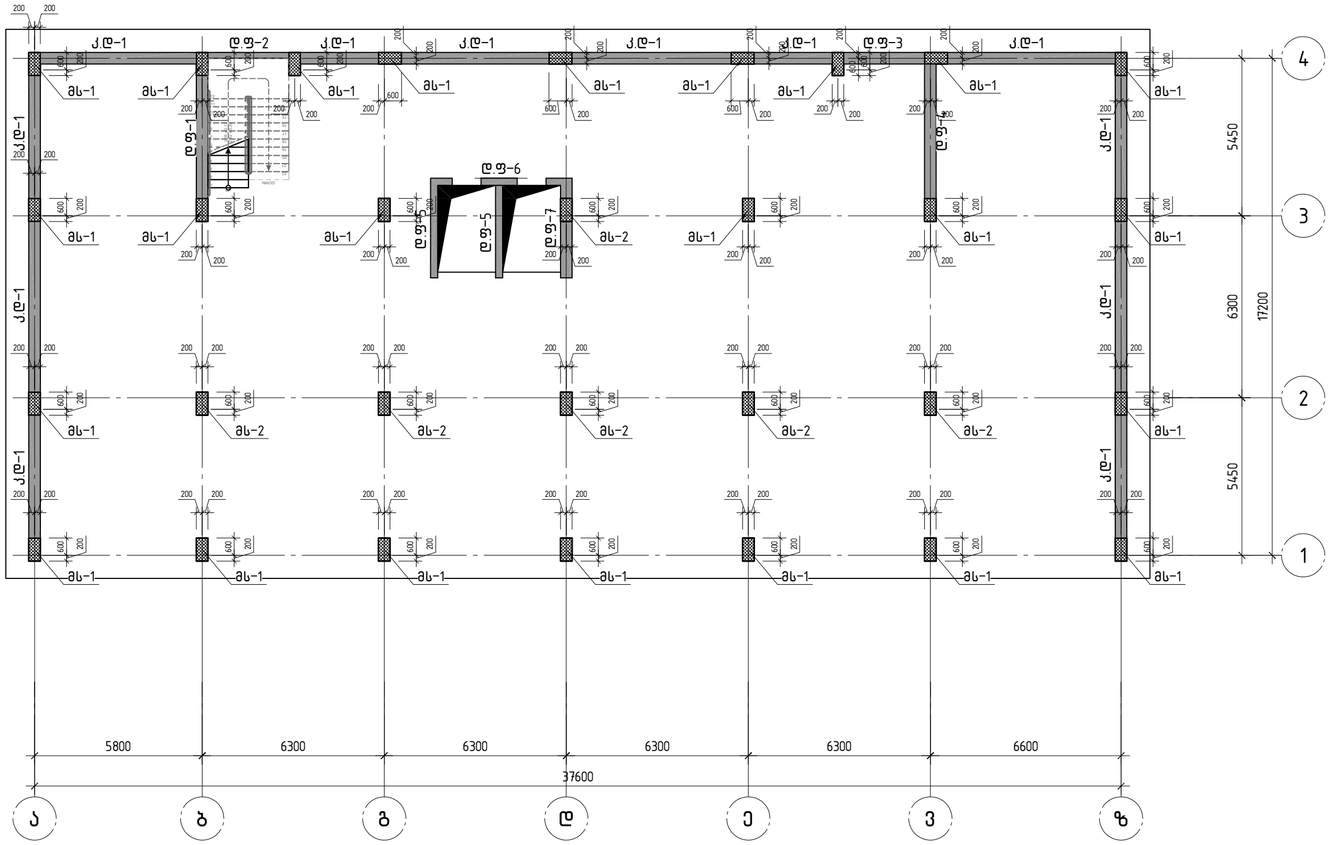

A2 1:150

კონსტრუქტორი

შ.პ.ს "ჯი ენ პი"
ალ. ყაზბეგის გამზ. №8
0160, თბილისი, საქართველო
+995599150088
Gipn.ltd@gmail.com

პროექტის დასახელება:

მრავალბინიანი საცხოვრებელი სახლი (ბლოკი "F'')
ქ.თბილისი, "დელისი-3"-ის საცხოვრებელი რაიონის მიმდებარედ, ინტენსიფიკაციის გზის სამხრეთით, (ნაკვეთი №1124)

ნახაზის დასახელება:

მზიდი კონსტრუქციების განლაგების სქემა
-3.900 ნიშნულზე.

დახაზა	შეამოწმა	დაამტკიცა
ა.ბ.	ო.ქ.	ო.ქ.

მასშტაბი	ფორმატი	თარიღი	რევიზია	ნახ.№
1:150	A2		R1	ჯ- 201



A2 1:150

კონსტრუქტორი

შ.პ.ს "ჯი ენ პი"

ალ. ყაზბეგის გამზ. №8
0160, თბილისი, საქართველო
+995599150088
Gipn.ltd@gmail.com

პროექტის დასახელება:

მრავალბინიანი საცხოვრებელი სახლი (ბლოკი "F'')
ქ.თბილისი, "დელისი-3"-ის საცხოვრებელი რაიონის მიმდებარედ, ინტენსიფიკაციის გზის სამხრეთით, (ნაკვეთი №1124)

ნახაზის დასახელება:

მზიდი კონსტრუქციების განლაგების სქემა
-0.100 ნიშნულზე.

დახაზა	შეამოწმა	დაამტკიცა
ა.ბ.	ო.ქ.	ო.ქ.

მასშტაბი	ფორმატი	თარიღი	რევიზია	ნახ.№
1:150	A2		R1	ჯ- 202

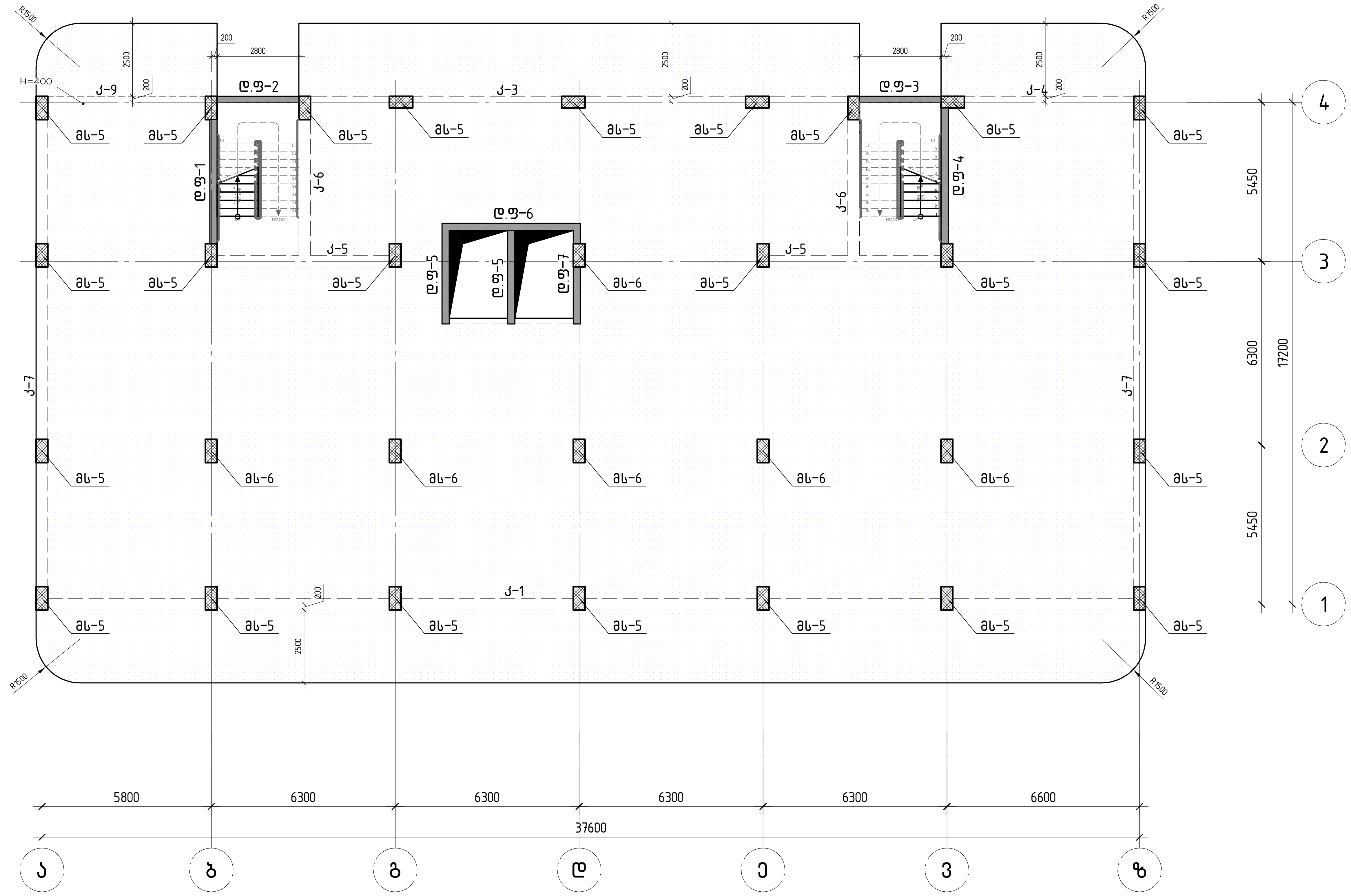

კონსტრუქტორი

შ.პ.ს "ჯი ენ პი"

ალ. ყაზბეგის გამზ. 14ბ
0160, თბილისი, საქართველო
+995599150088
Gipn.ltd@gmail.com

პროექტის დასახელება:

მრავალბინიანი საცხოვრებელი სახლი (ბლოკი "F")
ქ.თბილისი, "დელისი-3"-ის საცხოვრებელი რაიონის მიმდებარედ,
ინტენსიფიკაციის გზის სამხრეთით, (ნაკვეთი №1/124)

ნახაზის დასახელება:

მზიდი კონსტრუქციების განლაგების სქემა
+2.900 ნიშნულზე.

დახაზა	შეამოწმა	დაადასტურა
მ.მ.	ო.ქ.	ო.ქ.

მასშტაბი	ფორმატი	თარიღი	რევიზია	ნახ.№
1:150	A2		R1	კ- 203

A2 1:150

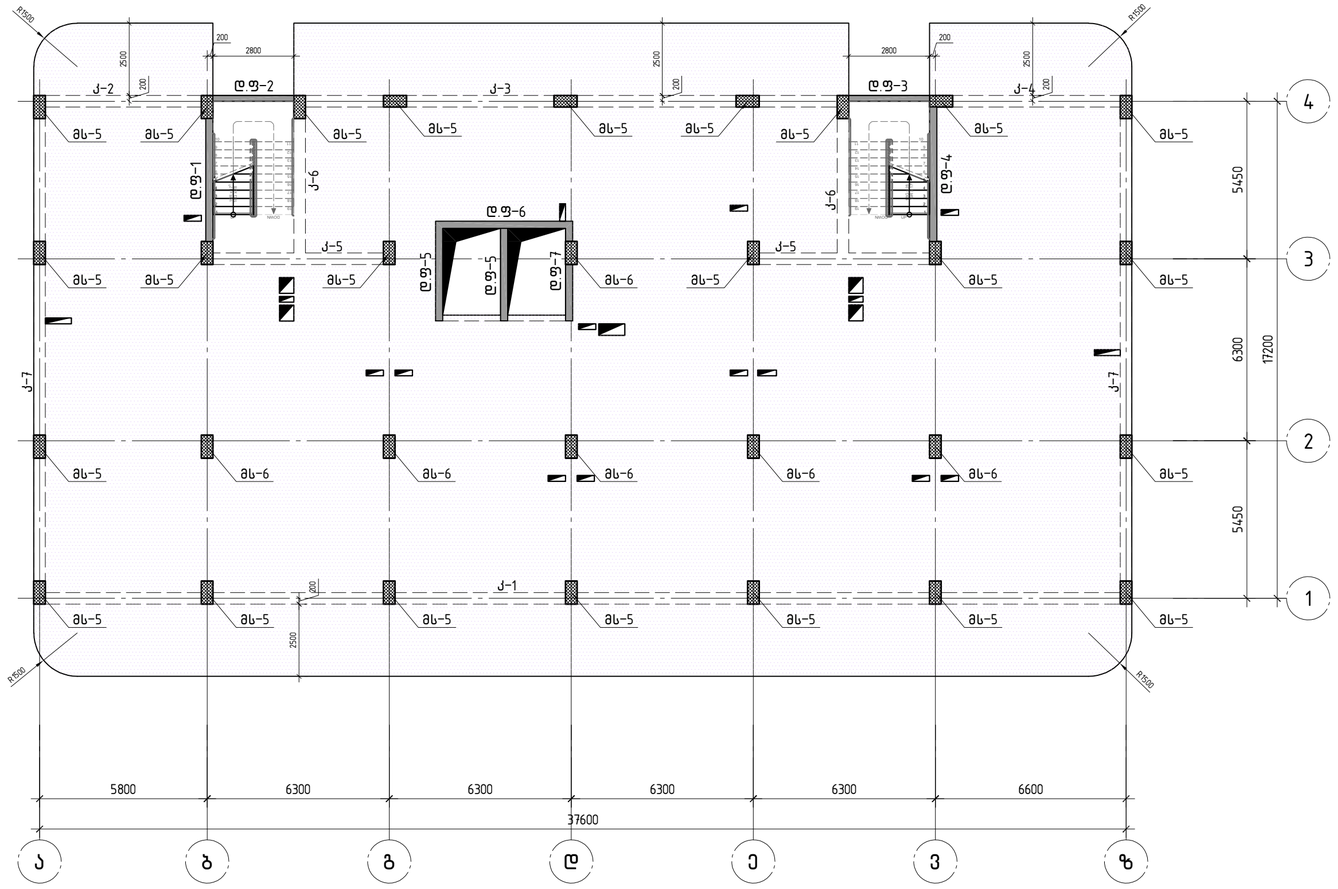

A2	1:150

კონსტრუქტორი

შ.პ.ს "ჯი ენ პი"

ალ. ყაზბეგის გამზ. №8
0160, თბილისი, საქართველო
+995599150088
Gipn.ltd@gmail.com

კონტრაქტის დასახელება:

მრავალბინიანი საცხოვრებელი სახლი (ბლოკი "F")
ქ.თბილისი, "დელისი-3"-ის საცხოვრებელი რაიონის მიმდებარედ, ინტენსიფიკაციის გზის სამხრეთით, (ნაკვეთი №1124)

ნახაზის დასახელება:

მზიდი კონსტრუქციების განლაგების სქემა
+6.200 ნიშნულზე.

დახაზა	შეამოწმა	დაამტკიცა
ა.ბ.	ო.ქ.	ო.ქ.

მასშტაბი	ფორმატი	თარიღი	რევიზია	ნახ.№
1:150	A2		R1	ჯ- 204

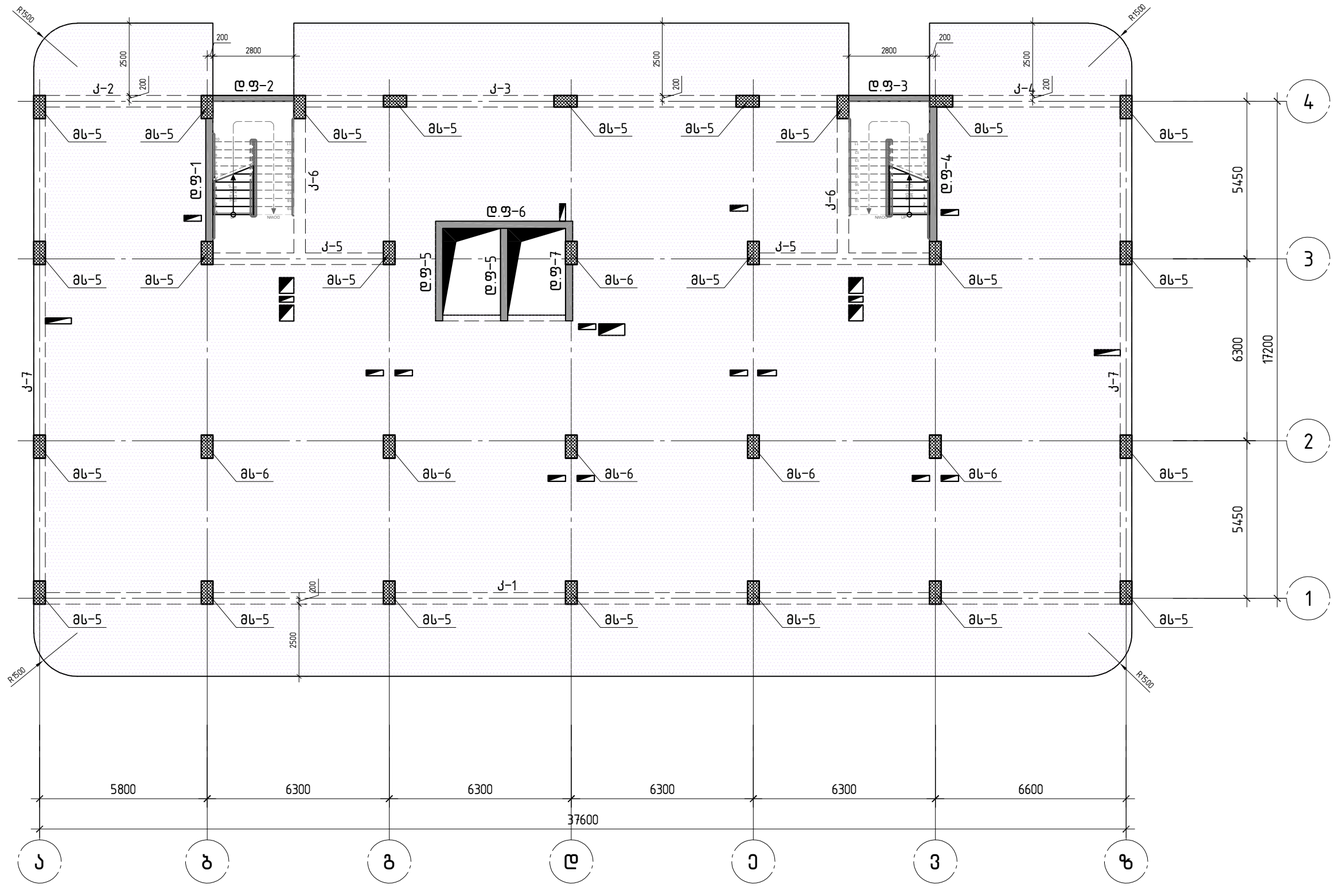

A2	1:150

კონსტრუქტორი

შ.პ.ს "ჯი ენ პი"

ალ. ყაზბეგის გამზ. №8
0160, თბილისი, საქართველო
+995599150088
Gipn.ltd@gmail.com

კონტრაქტის დასახელება:

მრავალბინიანი საცხოვრებელი სახლი (ბლოკი "F")
ქ.თბილისი, "დელისი-3"-ის საცხოვრებელი რაიონის მიმდებარედ, ინტენსიფიკაციის გზის სამხრეთით, (ნაკვეთი №1124)

ნახაზის დასახელება:

მზიდი კონსტრუქციების განლაგების სქემა
+9.500 ნიშნულზე.

დახაზა	შეამოწმა	დაამტკიცა
ა.ბ.	ო.ქ.	ო.ქ.

მასშტაბი	ფორმატი	თარიღი	რევიზია	ნახ.№
1:150	A2		R1	ჯ- 205

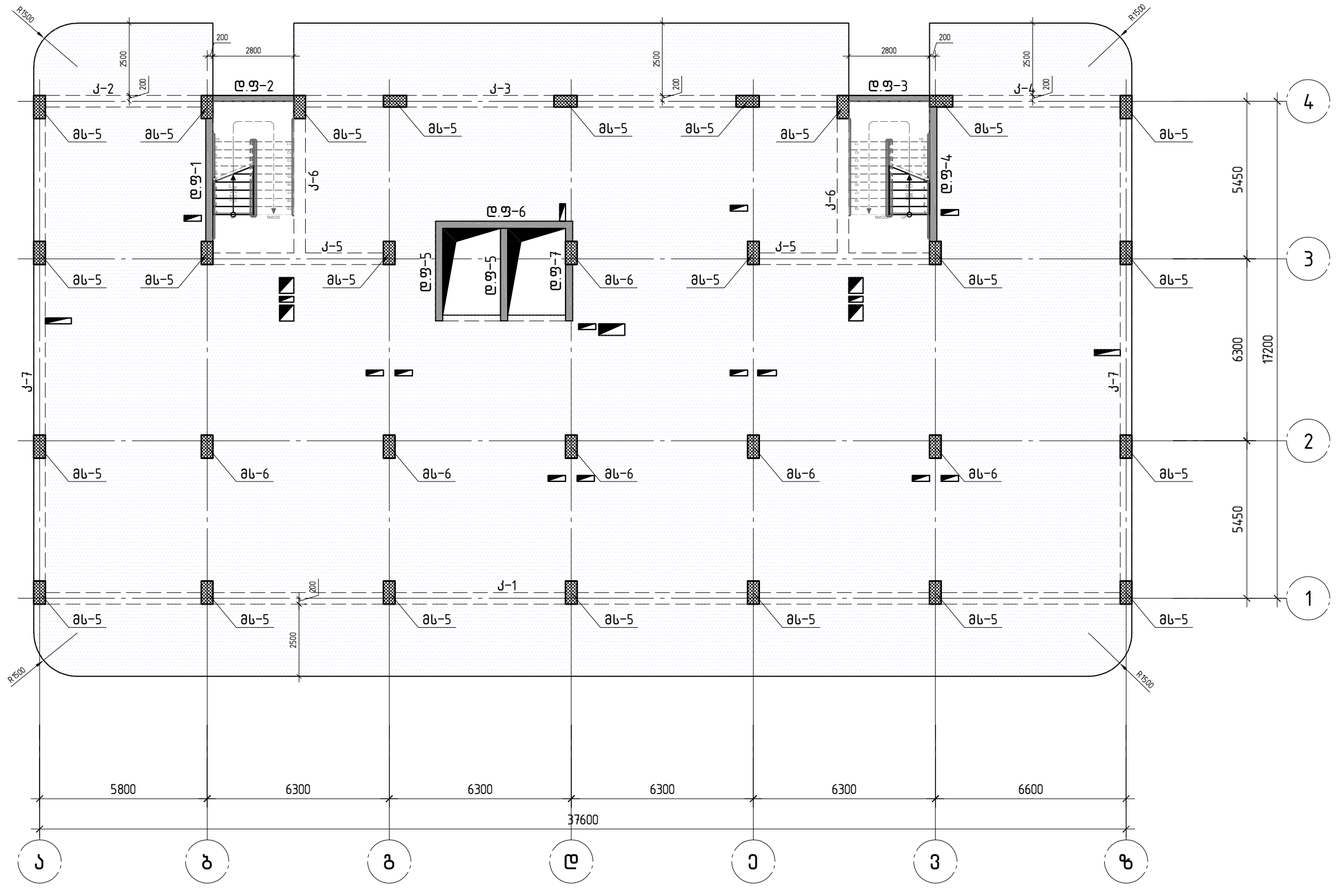

A2 1:150

კონსტრუქტორი	
შპს "ჯი ენ აი"	ალ. ყაზბეგის გამზ. №8 0160, თბილისი, საქართველო +995599150088 Gipn.ltd@gmail.com
პროექტის დასახელება:	მრავალბინიანი საცხოვრებელი სახლი (ბლოკი "F'') ქ.თბილისი, "დელისი-3"-ის საცხოვრებელი რაიონის მიმდებარედ, ინტენსიფიკაციის გზის სამხრეთით, (ნაკვეთი №1124)
ნახაზის დასახელება:	მზიდი კონსტრუქციების განლაგების სქემა +12.800 ნიშნულზე.
დახაზა: მ.მ.	შეამოწმა: ო.ქ.
დაადასტურა: ო.ქ.	
მასშტაბი: 1:150	ფორმატი: A2
თარიღი:	რევიზია: R1
ნახ.№: ჯ- 206	

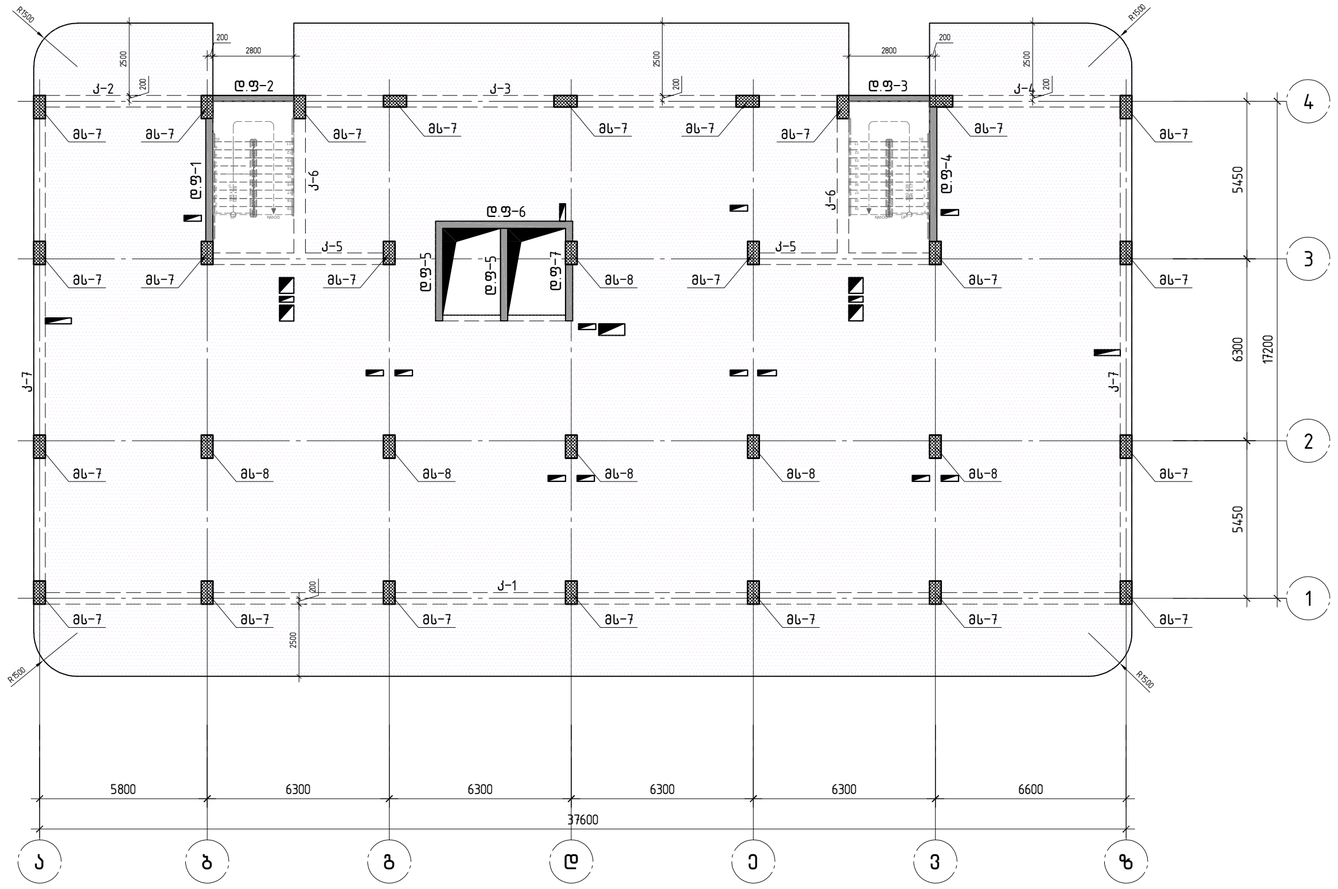

კონსტრუქტორი				
შ.პ.ს "ჯი ენ აი"	ალ. ყაზბეგის გამზ. №8 0160, თბილისი, საქართველო +995599150088 Gipn.ltd@gmail.com			
პროექტის დასახელება: მრავალბინიანი საცხოვრებელი სახლი (ბლოკი "F") ქ.თბილისი, "დელისი-3"-ის საცხოვრებელი რაიონის მიმდებარედ, ინტენსიფიკაციის გზის სამხრეთით, (ნაკვეთი №1124)				
ნახაზის დასახელება: მზიდი კონსტრუქციების განლაგების სქემა +16.100 ნიშნულზე.				
დახაზა	შეამოწმა	დაამტკიცა		
მ.მ.	ო.ქ.	ო.ქ.		
მასშტაბი	ფორმატი	თარიღი	რევიზია	ნახ.№
1:150	A2		R1	ჯ- 207

A2 1:150

A2 1:150

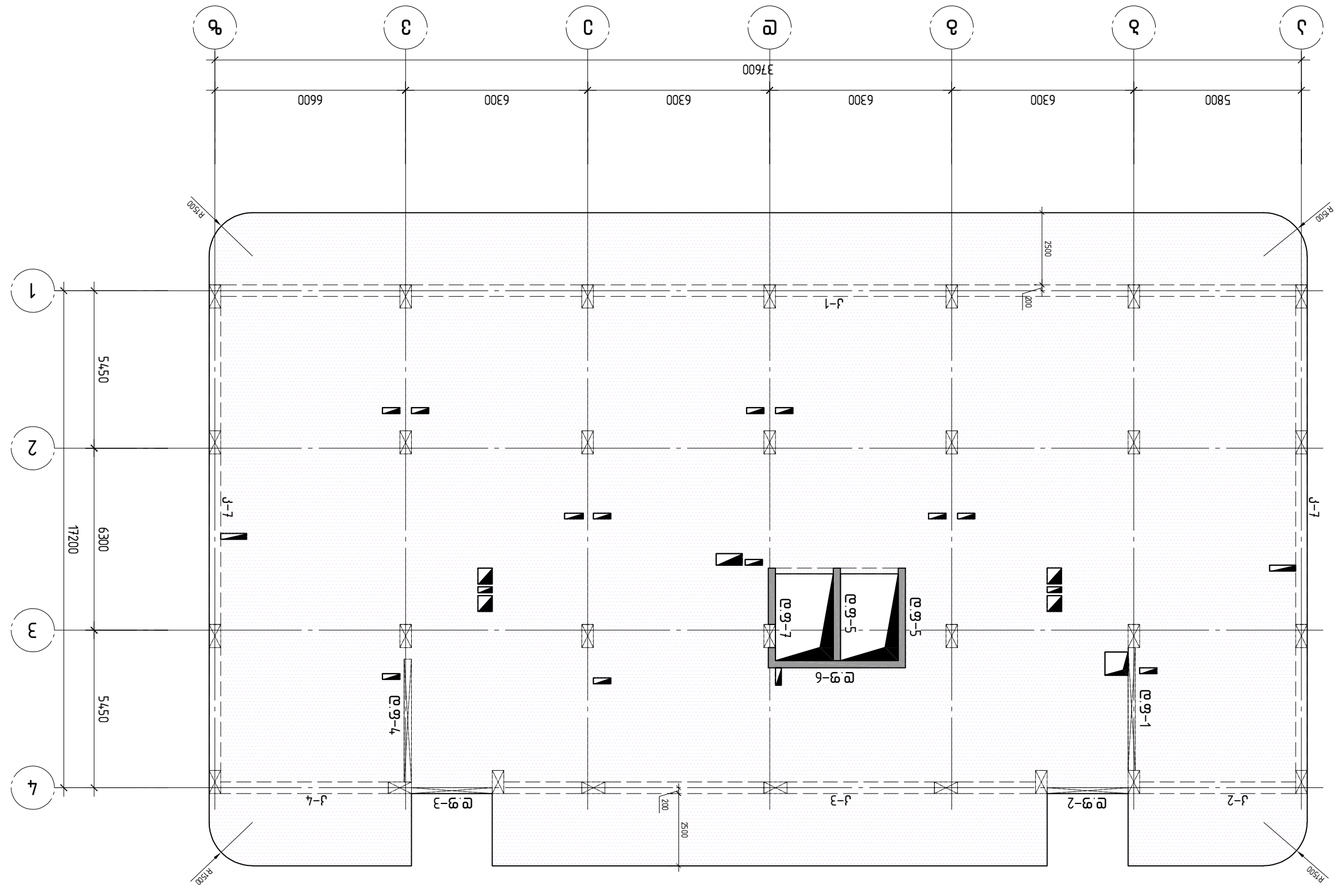

ავტორი	ა.ჯ.	ფასადის ბადე %ა	ა.ე. ყაზბეგის ნაკ. 26
შემოწმებული	ა.ჯ.		0160, თბილისი, საქართველო
			+995599150088
			Giprinfo@gmail.com

შპს „ჯიპრინფო ჯი ეი სი“

ბინა ფასადის ბადე (ფილი) ს.კ.ნ.ს.ნ.ნ.ნ

A2 1:150

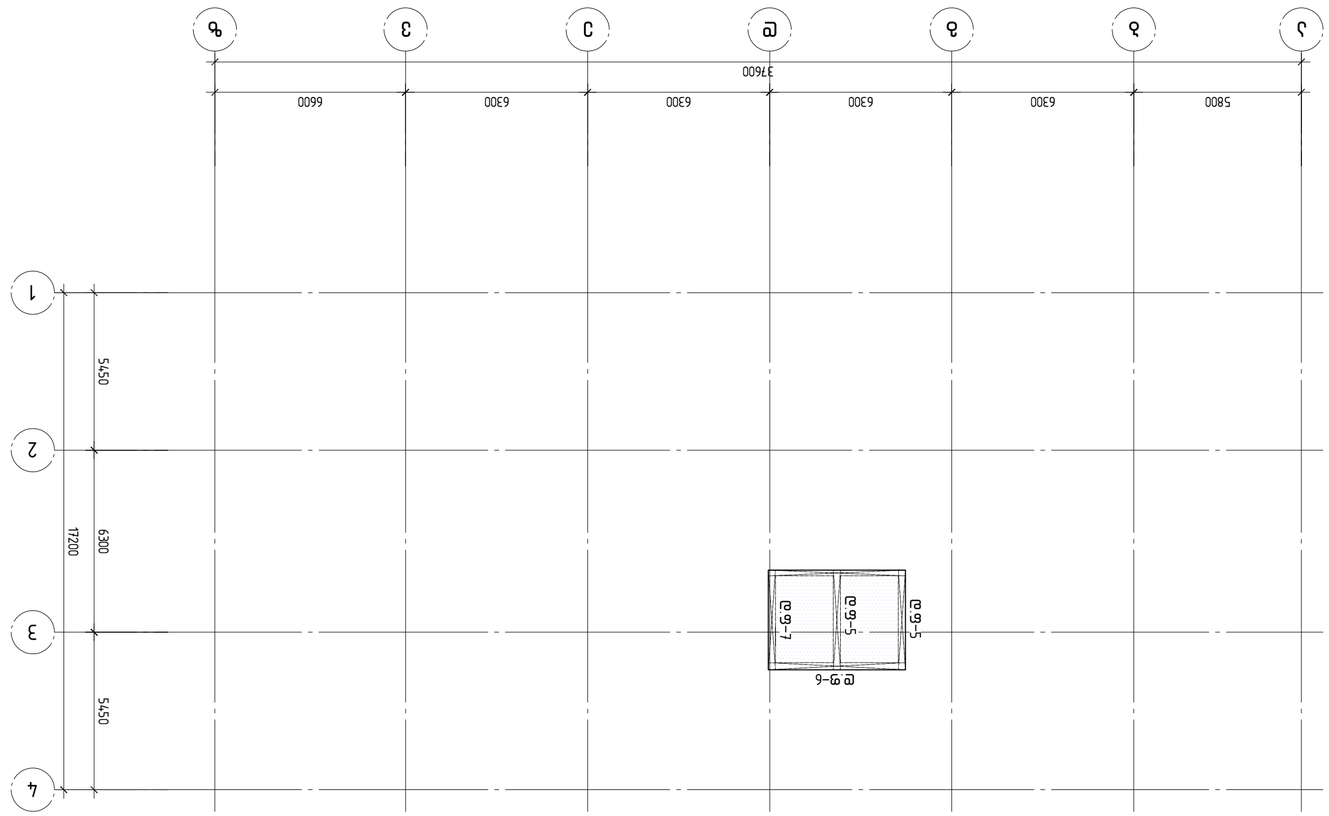

מעלה מאזן				
מנהל פרויקט				
מתכנן				
מנהל עבודה				
מנהל מקצועי				
מנהל טכני

A2 1:150

| | | |

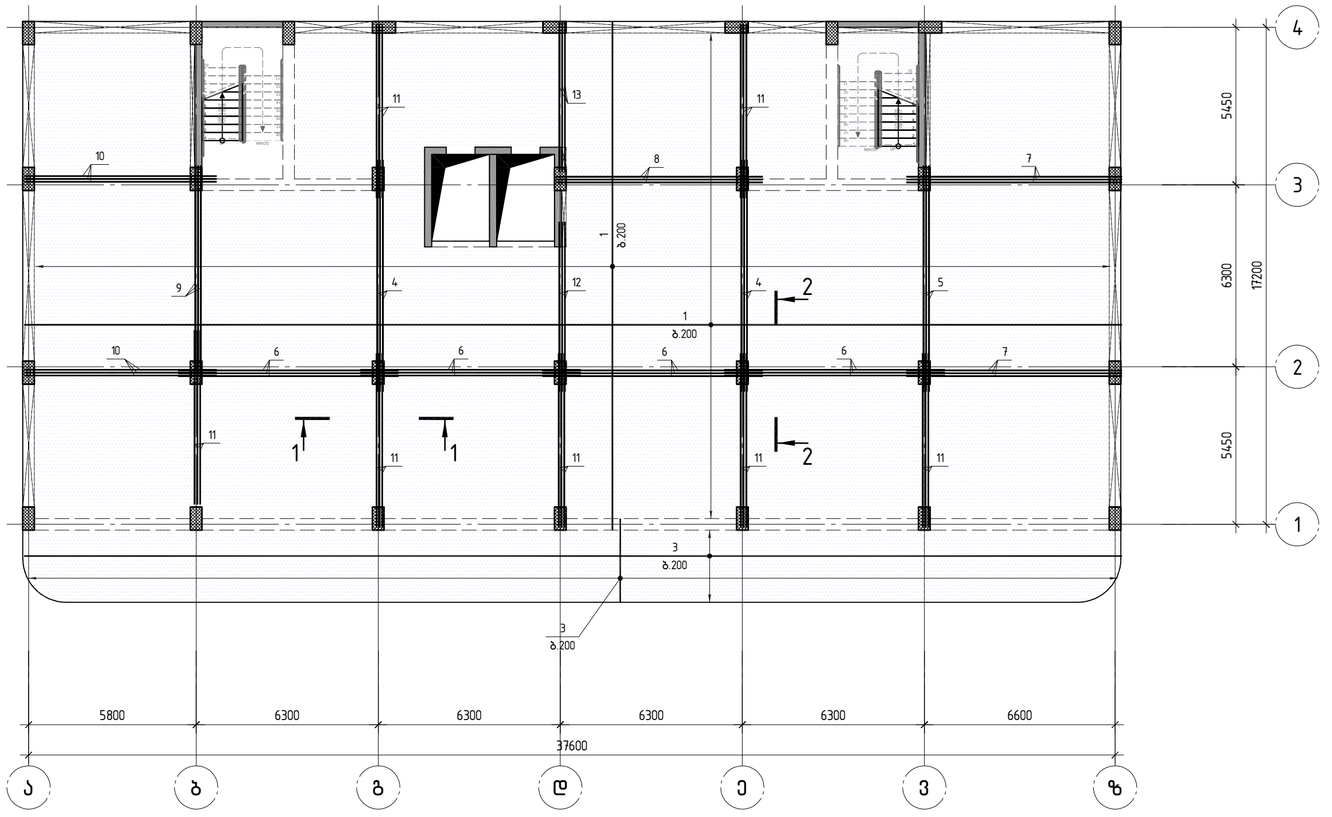

შენიშვნა
ფილის არმირებისას იხ. ხვრელების გაძლიერება ფურც. კ-320; კ-321

A2 1:150

კონსტრუქტორი				
შ.პ.ს "ჯი ენ აი"				
პროექტის დასახელება: მრავალბინიანი საცხოვრებელი სახლი (ბლოკი "F") ქ.თბილისი, "დელისი-3"-ის საცხოვრებელი რაიონის მიმდებარედ, ინტენსიფიკაციის გზის სამხრეთით, (ნაკვეთი №9124)				
ნახაზის დასახელება: რაბ მონოლითური ფილა -0.100 ნიშნულზე. ქვედა ძირითადი არმატურის განლაგების სქემა				
დახაზა: გ.ბ.	შეამოწმა: ო.ქ.		დაამტკიცა: ო.ქ.	
მასშტაბი: 1:150	ფორმატი: A2	თარიღი:	რევიზია: R1	ნახ.№: კ- 301

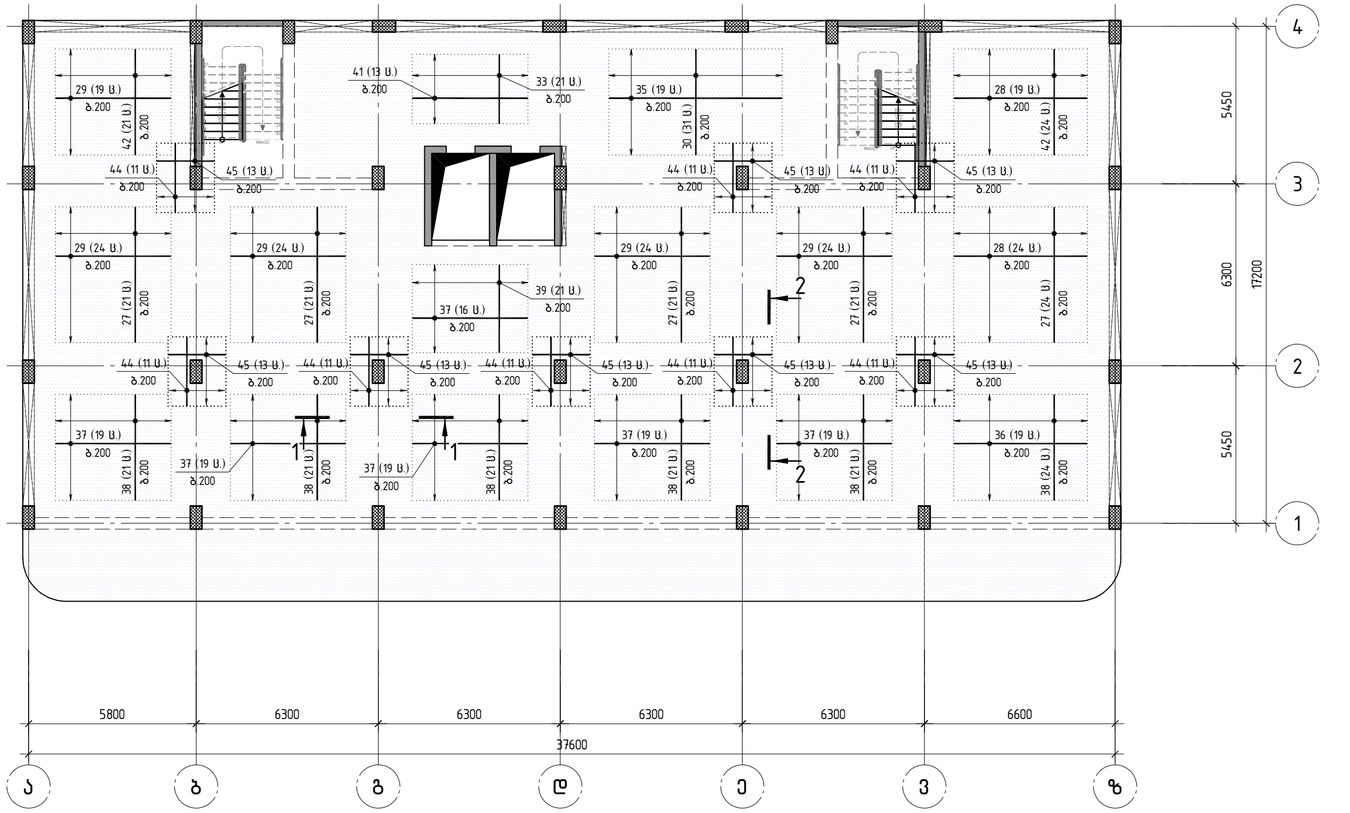

შენიშვნა
ფილის არმირებისას იხ. ხვრელების გაძლიერება ფურც. კ-320; კ-321

A2 1:150

კონსტრუქტორი				
შ.პ.ს "ჯი ენ პი"	ალ. ყაზბეგის გამზ. 14ბ 0160, თბილისი, საქართველო +995599150088 Gipn.ltd@gmail.com			
პროექტის დასახელება: მრავალბინიანი საცხოვრებელი სახლი (ბლოკი "F") ქ.თბილისი, "დელისი-3"-ის საცხოვრებელი რაიონის მიმდებარედ, ინტენსიფიკაციის გზის სამხრეთით, (ნაკვეთი №1124)				
ნახაზის დასახელება: რბ მონოლითური ფილა -0.100 ნიშნულზე. ქვედა დამატებითი არმატურის განლაგების სქემა				
დახაზა	შეამოწმა		დაამტკიცა	
ა.ბ.	ო.ქ.		ო.ქ.	
მასშტაბი	ფორმატი	თარიღი	რევიზია	ნახ.№
1:150	A2		R1	კ- 302

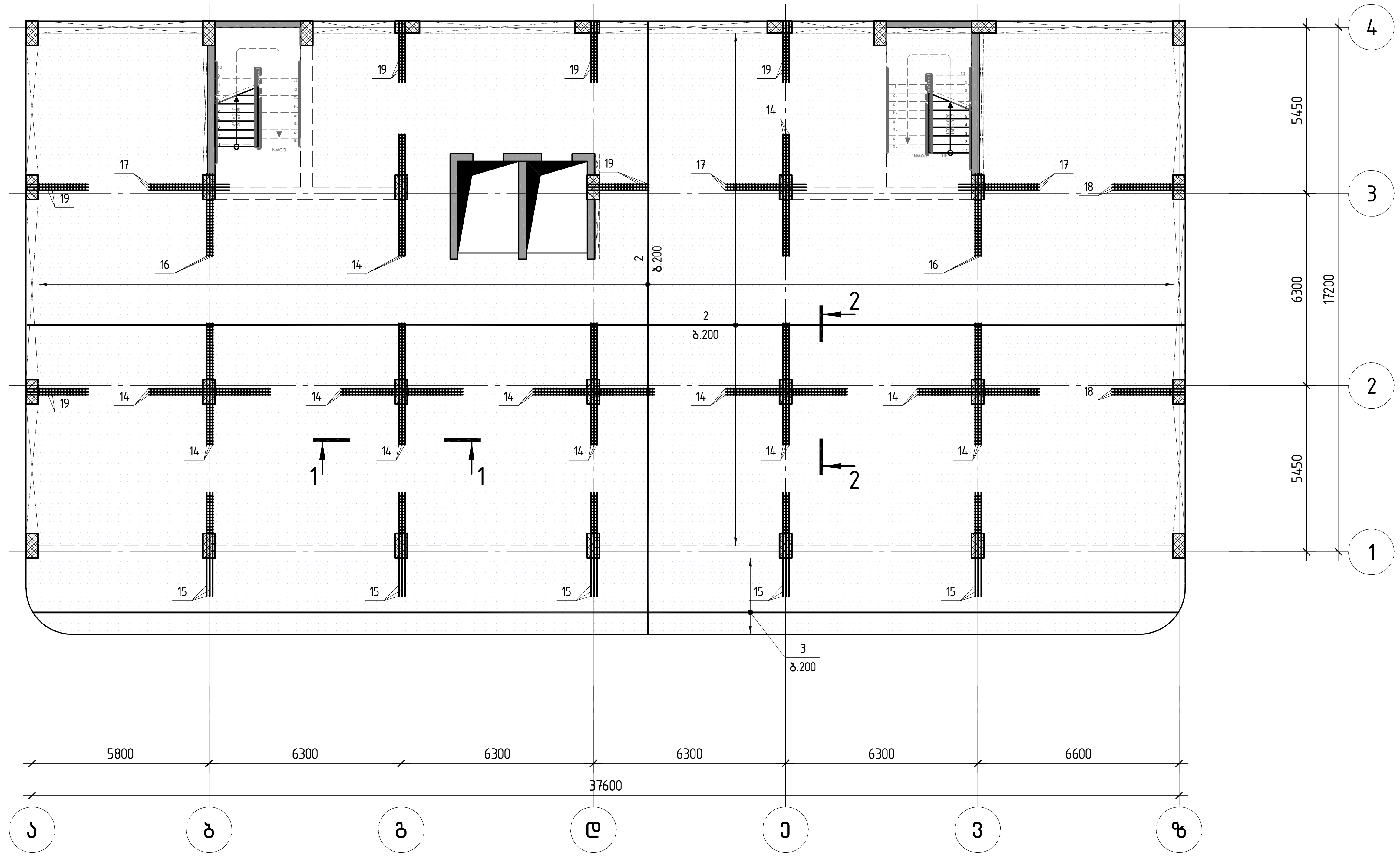

შენიშვნა
ფილის არმირებისას იხ. ხვრელების გაძლიერება ფურც. კ-320; კ-321

A2 1:150

კონსტრუქტორი

შ.პ.ს "ჯი ენ პი"

ალ. ყაზბეგის გამზ. 14ბ
0160, თბილისი, საქართველო
+995599150088
Gipn.ltd@gmail.com

პროექტის დასახელება:

მრავალბინიანი საცხოვრებელი სახლი (ბლოკი "F")
ქ.თბილისი, "დელისი-3"-ის საცხოვრებელი რაიონის მიმდებარედ, ინტენსიფიკაციის გზის სამხრეთით, (ნაკვეთი №1/124)

ნახაზის დასახელება:

რ/ბ მონოლითური ფილა -0.100 ნიშნულზე.
ზედა ძირითადი არმატურის განლაგების სქემა

დახაზა	შეამოწმა	დაადასტურა
მ.მ.	ო.ქ.	ო.ქ.

მასშტაბი	ფორმატი	თარიღი	რევიზია	ნახ.№
1:150	A2		R1	კ- 303

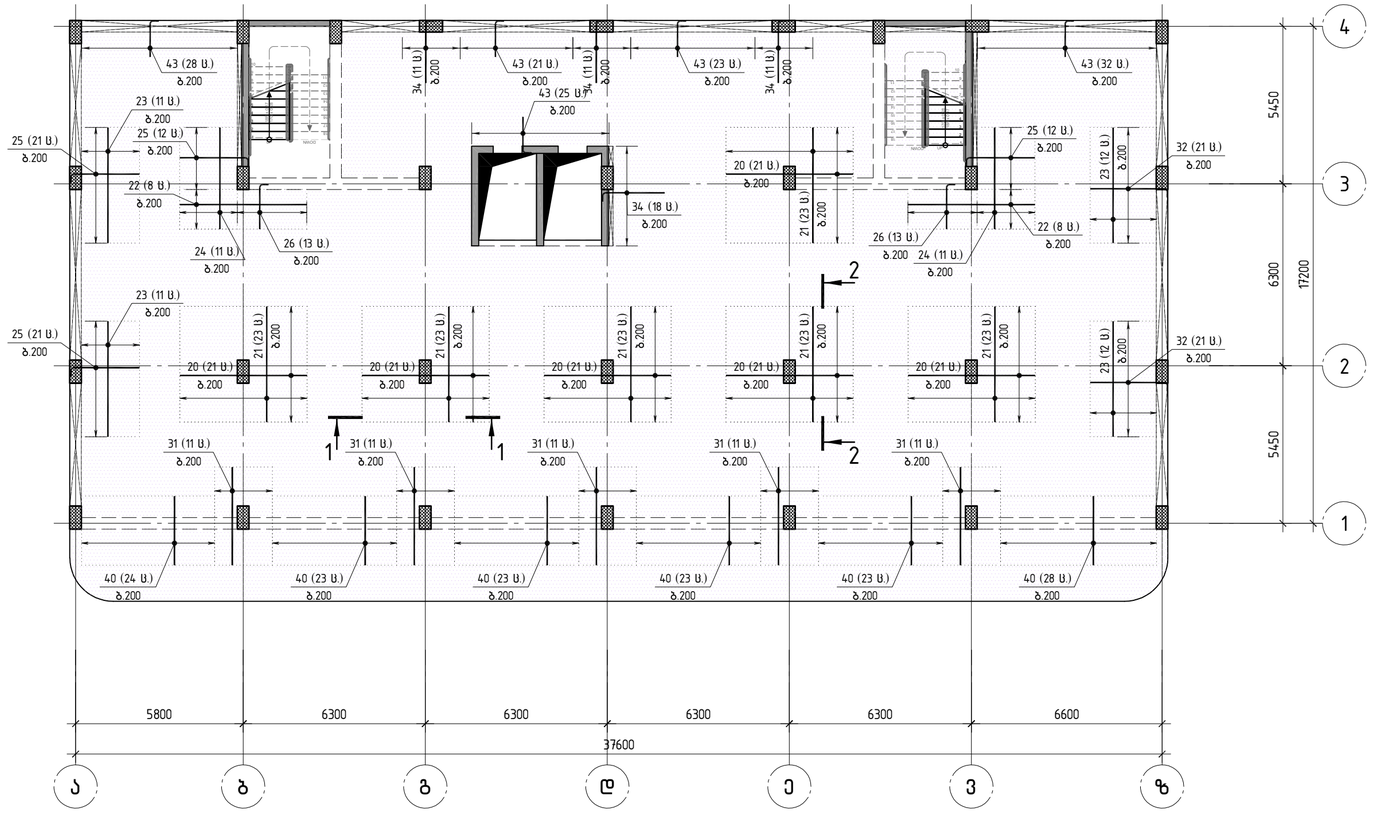

შენიშვნა
ფილის არმირებისას იხ. ხვრელების გაძლიერება ფურც. კ-320; კ-321

A2 1:150

კონსტრუქტორი				
შ.პ.ს "ჯი ენ პი"				
პროექტის დასახელება: მრავალბინიანი საცხოვრებელი სახლი (ბლოკი "F") ქ.თბილისი, "დელისი-3"-ის საცხოვრებელი რაიონის მიმდებარედ, ინტენსიფიკაციის გზის სამხრეთით, (ნაკვეთი №1124)				
ნახაზის დასახელება: რბ მონოლითური ფილა -0.100 ნიშნულზე. ზედა დამატებითი არმატურის განლაგების სქემა				
დახაზა: გ.გ.	შეამოწმა: ო.ქ.		დაამტკიცა: ო.ქ.	
მასშტაბი: 1:150	ფორმატი: A2	თარიღი:	რევიზია: R1	ნახ.№: კ- 304

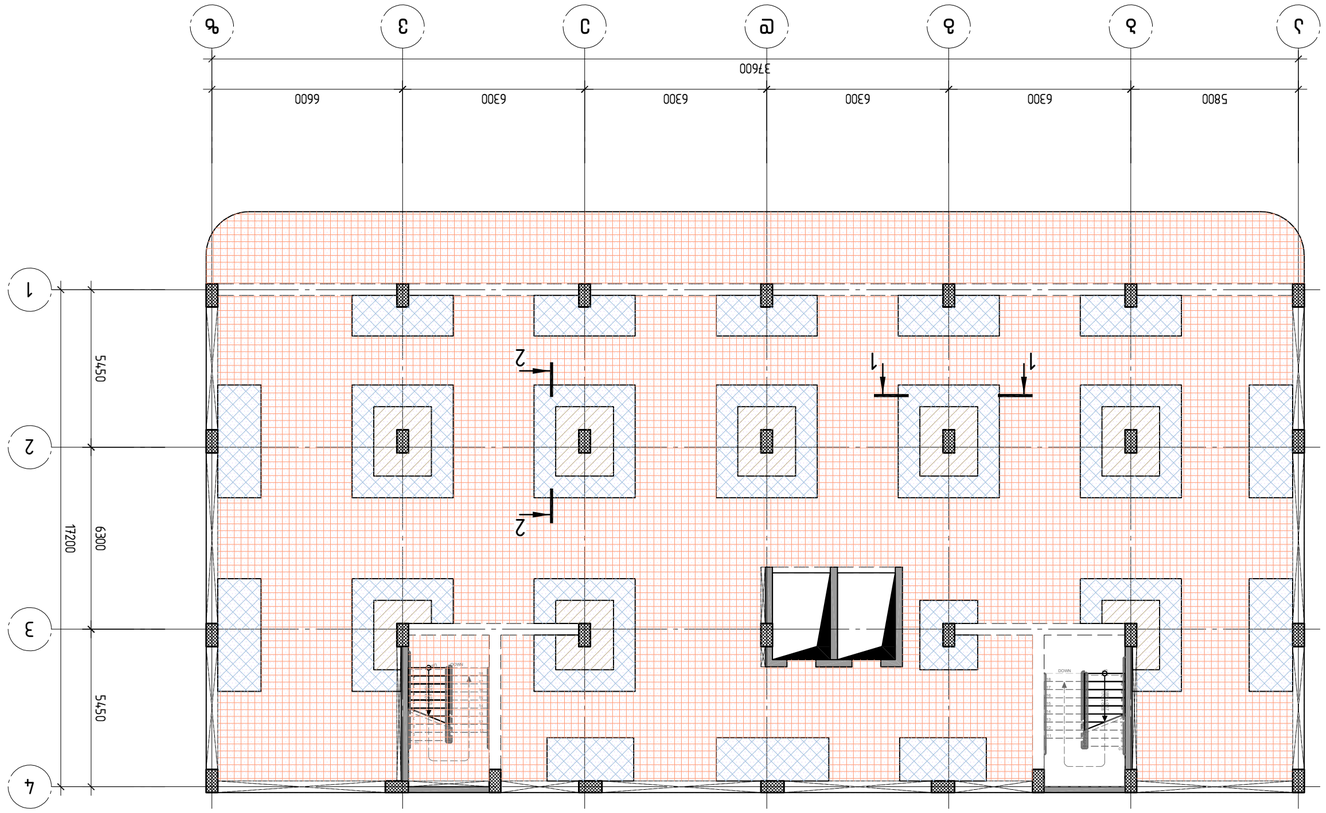

- לוח חיפוי אבן גיר (עובי A) 3 ס"מ 400 + מדף לוח גבס מחורר (עובי D) 3. 800
- לוח חיפוי אבן (עובי A) 3 ס"מ 200 + מדף לוח גבס מחורר (עובי D) 3. 800
- לוח חיפוי אבן (עובי A) 3 ס"מ 100 + מדף לוח גבס מחורר (עובי D) 3. 800

A2 1:150

קנה מידה	גודל	מהדורה	שם הפרויקט	
1:150	A2		מגדל משרדים	
תאריך	מס' שרטוט			
3.11.25	A-305	R1		
שם השרטוט				
תכנית קומה טיפוסית				
מהנדס				
מ.ב.				
מתכנן				
מ.ב.				

מגדלי משרדים בע"מ
רח' הברזל 38, תל אביב
טל. 03-7654321
info@migdalim.co.il

אין להעתיק או לעשות שימוש בתכנית זו ללא אישור בכתב מהמתכנן. כל הזכויות שמורות.

ЗМФ.		кол.	масса одного эл., кг	общая масса, кг
	Сборочные единицы			
	ф10 В500В			
А	L=830	382	16.75	6398.5
В	L=925	323	0.34	109.8
С	L=350	9693	0.22	2103.46
	ф12 В500В			
D	L=1500	1050	1.25	1308.86
1	ф14 В500В L=6447.5 м	121	778.5	
2	ф10 В500В L=6941.1 м	0.62	4275.7	
3	ф8 В500В L=1542.0 м	0.40	609.1	
	ф22 В500В			
4	L=8000	6	23.87	143.2
5	L=7800	3	23.28	69.8
6	L=7600	12	22.68	272.2
7	L=7430	6	22.17	133.0
8	L=7130	3	21.28	63.8
9	L=7000	3	20.89	62.7

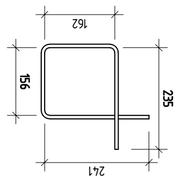

ЗМФ. А

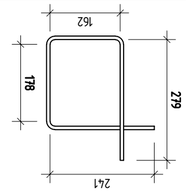

ЗМФ. В

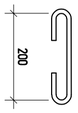

ЗМФ. С

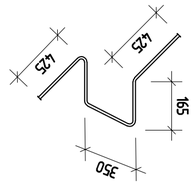

ЗМФ. D

ЗМФ.		кол.	масса одного эл., кг	общая масса, кг
10	L=6630	6	19.78	118.7
11	L=6000	21	17.90	375.9
12	L=5850	3	17.46	52.4
13	L=5180	3	15.46	46.4
14	L=4000	36	11.94	429.8
15	L=3400	15	10.15	152.3
16	L=2705	6	8.07	48.4
17	L=2650	9	7.91	71.2
18	L=2400	6	7.16	43.0
19	L=2000	18	5.97	107.5
	ф18 В500В			
20	L=4400	126	8.79	1107.7
21	L=4000	138	7.99	1102.9
	ф16 В500В			
22	L=4400	16	6.94	111.1
23	L=4000	46	6.31	290.4

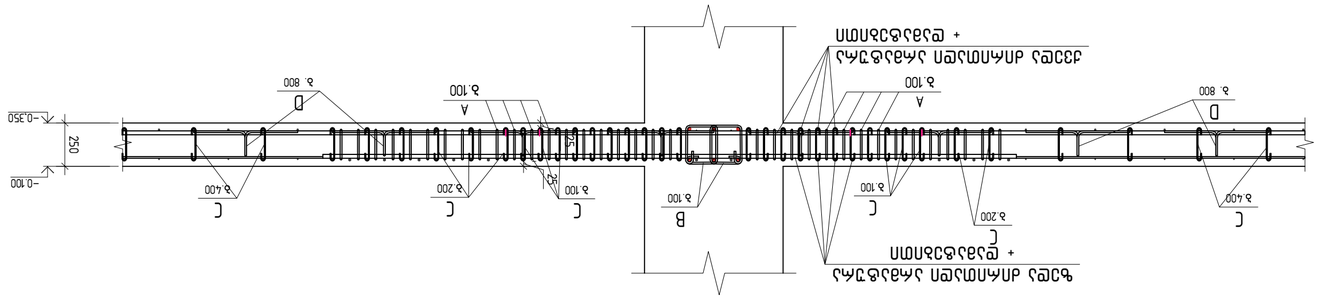

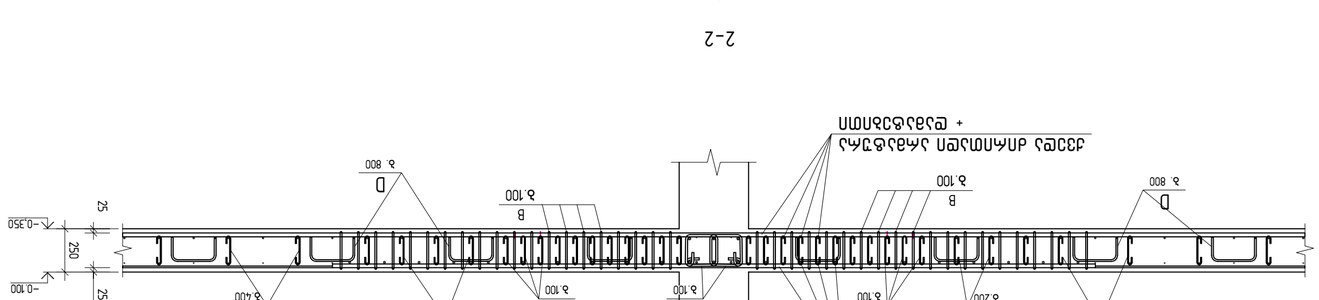

ЗМФ.		кол.	масса одного эл., кг	общая масса, кг
24	L=3520	22	5.55	122.2
25	L=2625	66	4.14	273.4
26	L=1800	26	2.84	73.9
	ф14 В500В			
27	L=4690	108	5.67	611.9
28	L=4620	43	5.58	240.0
29	L=4000	115	4.83	555.7
30	L=3670	31	4.43	137.4
31	L=3400	55	4.11	225.9
32	L=2925	42	3.53	148.4
33	L=2400	21	2.90	60.9
34	L=2400	51	2.90	147.9
	ф12 В500В			
35	L=6000	19	5.33	101.2
36	L=4620	19	4.10	77.9
37	L=4000	111	3.55	394.3
38	L=3670	129	3.26	420.4
39	L=3040	21	2.70	56.7
40	L=2400	144	2.13	306.9
	ф10 В500В			
41	L=4000	13	2.46	32.0
42	L=3670	45	2.26	101.7
43	L=1500	129	0.92	119.2
	ф8 В500В			
44	L=2400	88	0.95	83.4
45	L=2000	104	0.79	82.2
	Балки			
	В 30 Ж3 Ln 6 Bm		168.07	м³

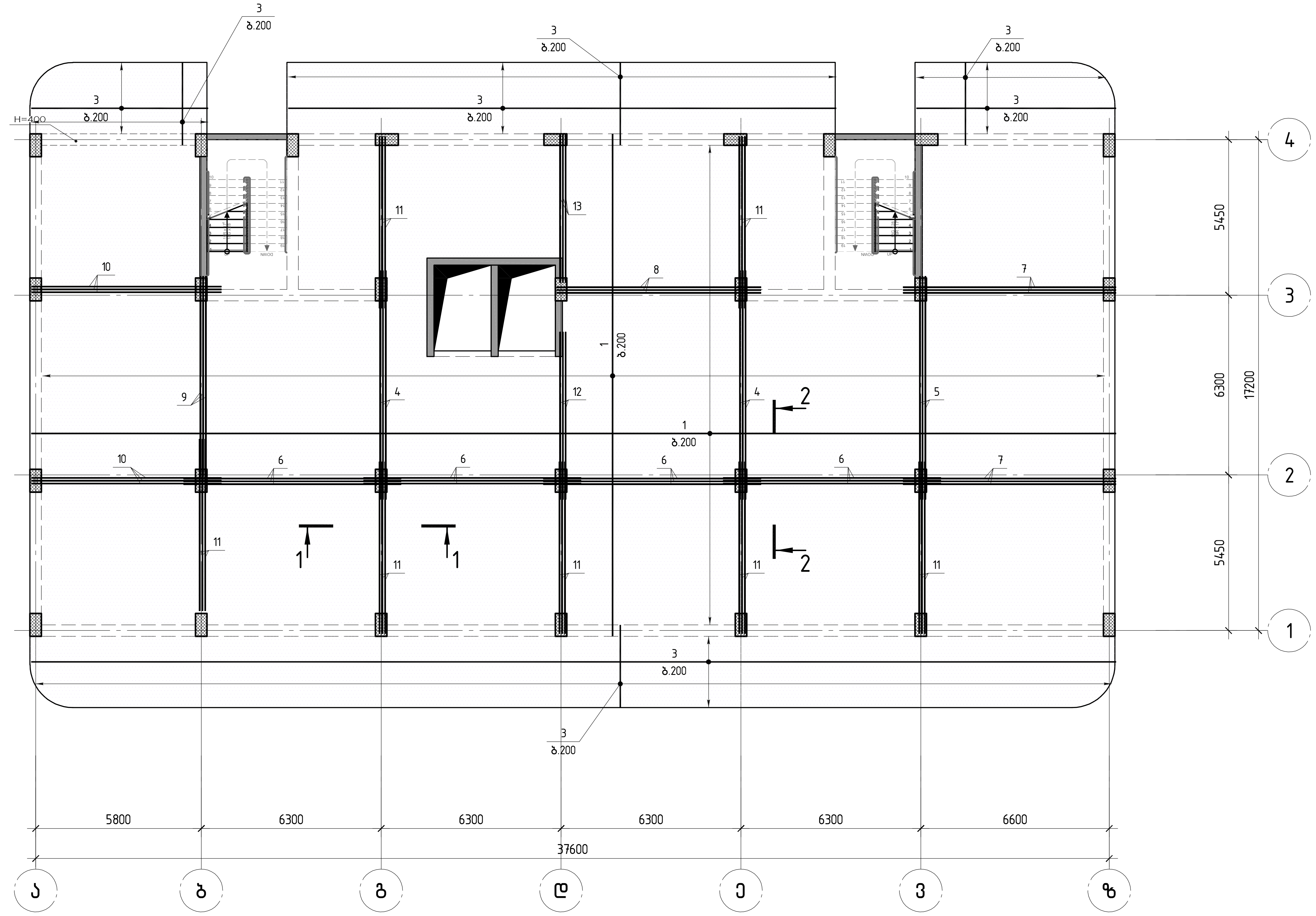

შენიშვნა
ფილის არმირებისას იხ. ხვრელების გაძლიერება ფურც. კ-320; კ-321

A2 1:150

კონსტრუქტორი				
შ.პ.ს "ჯი ენ პი" — ალ. ყაზბეგის გამზ. 14ბ, 0160, თბილისი, საქართველო, +995599150088, Gipn.ltd@gmail.com				
პროექტის დასახელება: მრავალბინიანი საცხოვრებელი სახლი (ბლოკი "F") ქ.თბილისი, "დელისი-3"-ის საცხოვრებელი რაიონის მიმდებარედ, ინტენსიფიკაციის გზის სამხრეთით, (ნაკვეთი №1/124)				
ნახაზის დასახელება: რ/ბ მონოლითური ფილა +2.900; +6.200. . .+16.100 ნიშნულზე. ქვედა ძირითადი არმატურის განლაგების სქემა				
დახაზა	შეამოწმა	დაადასტურა		
მ.მ.	ო.ქ.	ო.ქ.		
მასშტაბი	ფორმატი	თარიღი	რევიზია	ნახ.№
1:150	A2		R1	კ- 307

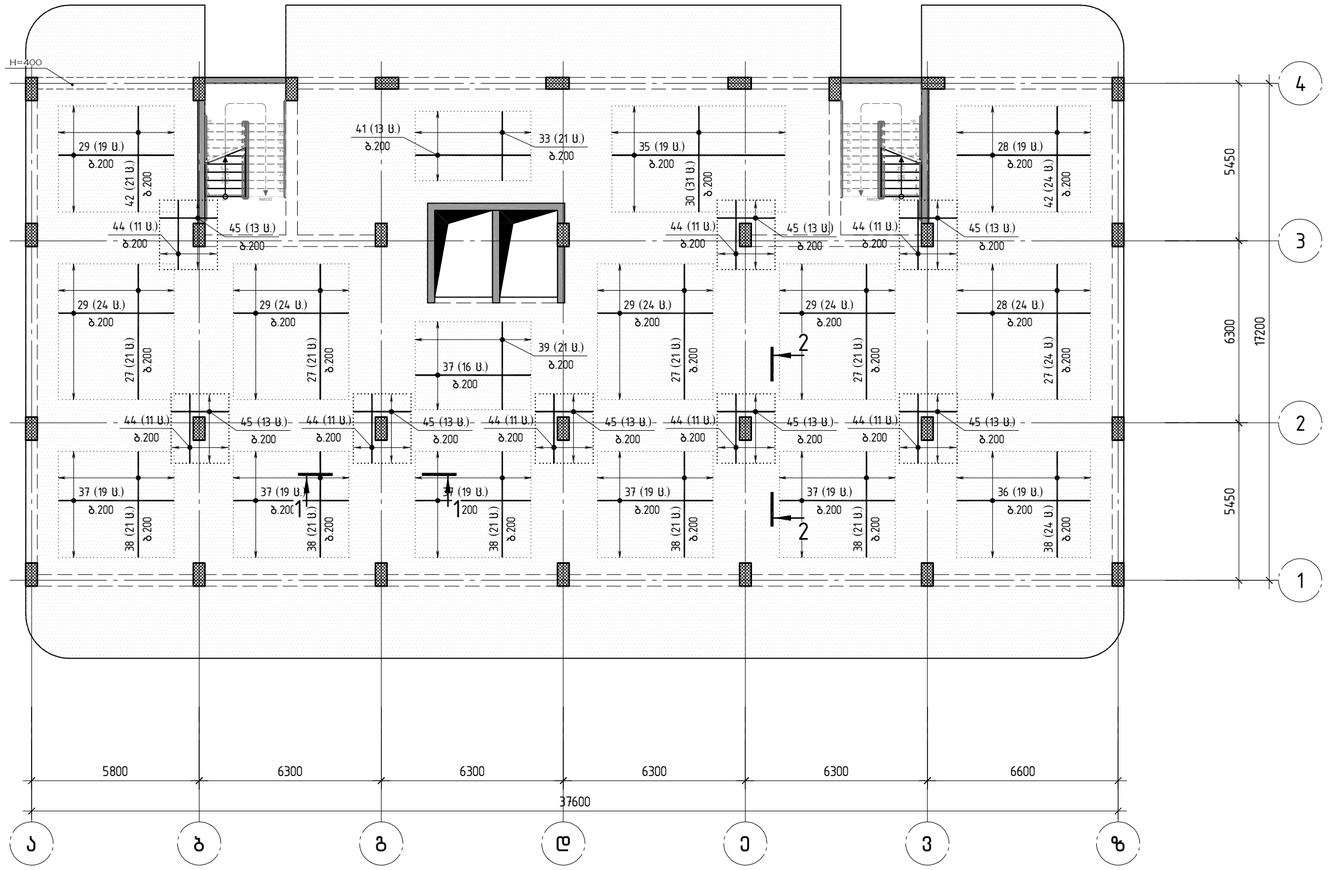

შენიშვნა
ფილის არმირებისას იხ. ხვრელების გაძლიერება ფურც. კ-320; კ-321

A2 1:150

კონსტრუქტორი				
შ.პ.ს "ჯი ენ პი"	ალ. ყაზბეგის გამზ. №3 0160, თბილისი, საქართველო +995599150088 Gipn.ltd@gmail.com			
პროექტის დასახელება: მრავალბინიანი საცხოვრებელი სახლი (ბლოკი "F") ქ.თბილისი, "დელისი-3"-ის საცხოვრებელი რაიონის მიმდებარედ, ინტენსიფიკაციის გზის სამხრეთით, (ნაკვეთი №1124)				
ნახაზის დასახელება: რკ მონოლითური ფილა +2.900; +6.200. . .+16.100 ნიშნულზე ქვედა დამატებითი არმატურის განლაგების სქემა				
დახაზა	შეამოწმა	დაამტკიცა		
ა.ბ.	ო.ძ.	ო.ძ.		
მასშტაბი	ფორმატი	თარიღი	რევიზია	ნახ.№
1:150	A2		R1	კ- 308

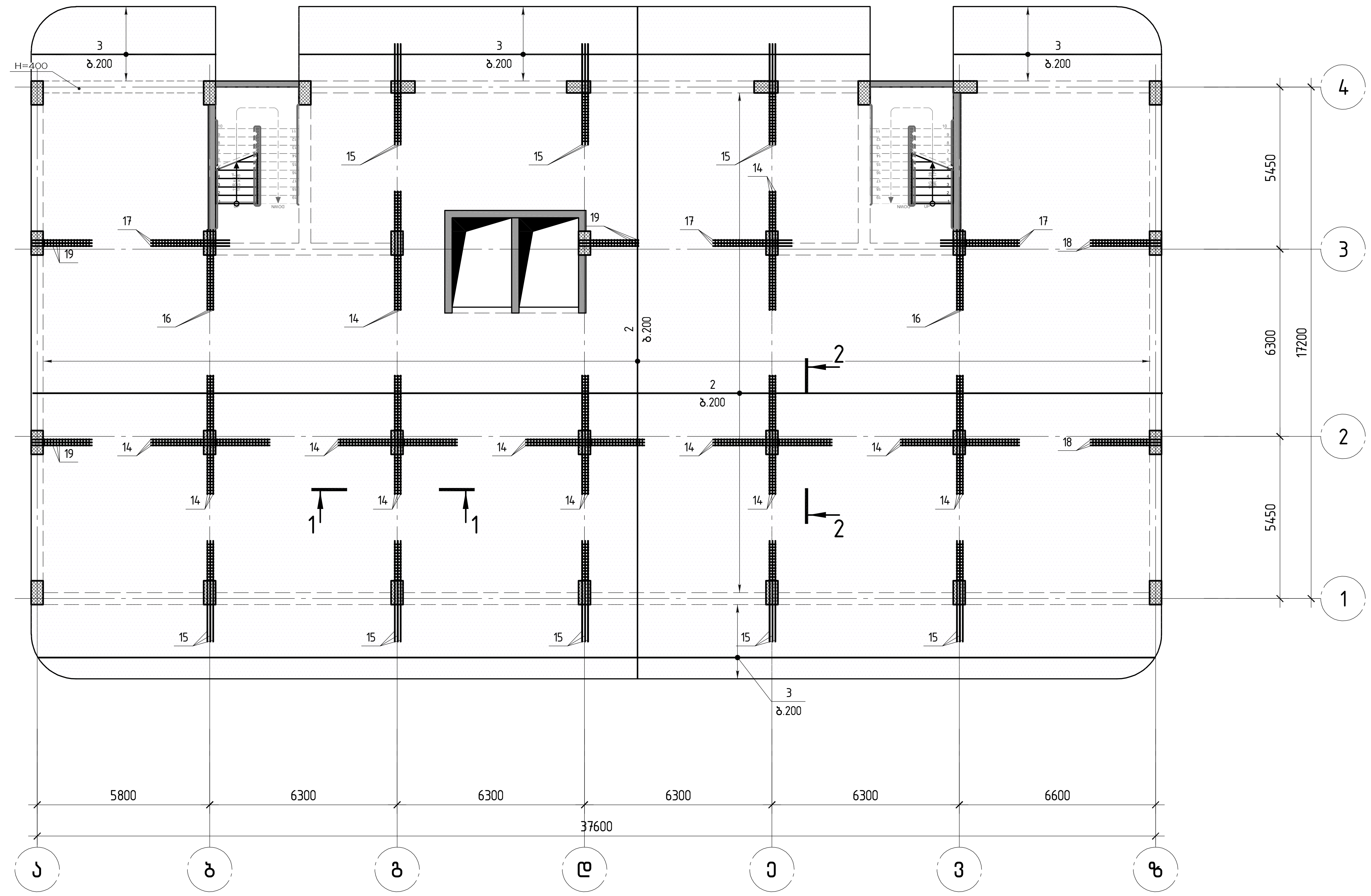

შენიშვნა
ფილის არმირებისას იხ. ხვრელების გაძლიერება ფურც. კ-320; კ-321

კონსტრუქტორი				
შ.პ.ს "ჯი ენ პი"		ალ. ყაზბეგის გამზ. 14.ბ 0160, თბილისი, საქართველო +995599150088 Gipn.ltd@gmail.com		
პროექტის დასახელება: მრავალბინიანი საცხოვრებელი სახლი (ბლოკი "F") ქ.თბილისი, "დელისი-3"-ის საცხოვრებელი რაიონის მიმდებარედ, ინტენსიფიკაციის გზის სამხრეთით, (ნაკვეთი №1/124)				
ნახაზის დასახელება: რ/ბ მონოლითური ფილა +2.900; +6.200. . .+16.100 ნიშნულზე. ზედა ძირითადი არმატურის განლაგების სქემა				
დახაზა		შეამოწმა	დაადასტურა	
მ.მ.		ო.ქ.	ო.ქ.	
მასშტაბი	ფორმატი	თარიღი	რევიზია	ნახ.№
1:150	A2		R1	კ- 309

A2 1:150

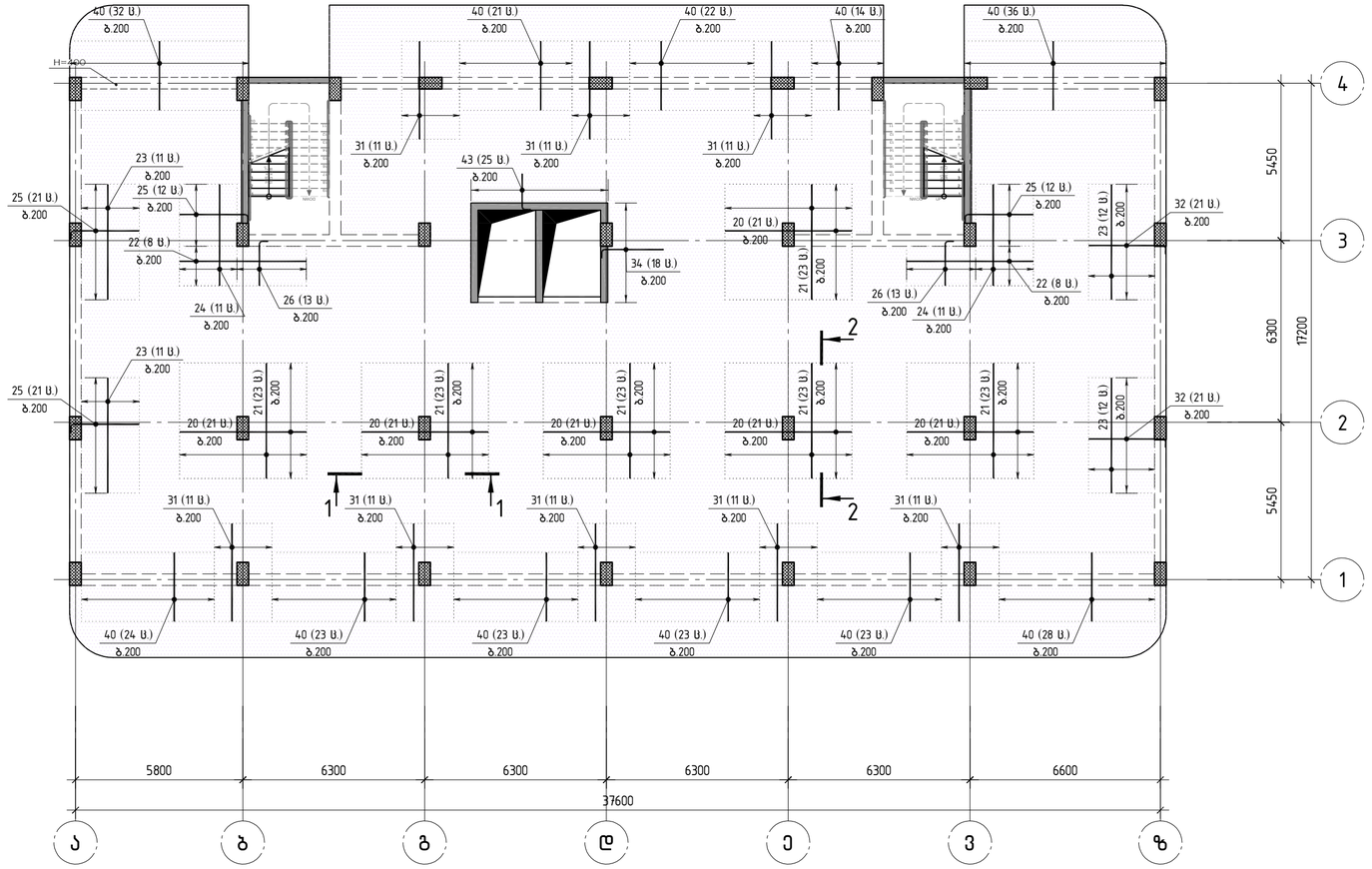

შენიშვნა
ფილის არმირებისას იხ. ხვრელების გაძლიერება ფურც. კ-320; კ-321

A2 1:150

კონსტრუქტორი	
შ.პ.ს "ჯი ენ პი"	ალ. ყაზბეგის გამზ. №3 0160, თბილისი, საქართველო +995599150088 Gipn.ltd@gmail.com
პროექტის დასახელება:	მრავალბინიანი საცხოვრებელი სახლი (ბლოკი "F") ქ.თბილისი, "დელისი-3"-ის საცხოვრებელი რაიონის მიმდებარედ, ინტენსიფიკაციის გზის სამხრეთით, (ნაკვეთი №1124)
ნახაზის დასახელება:	რაბ მონოლითური ფილა +2.900; +6.200. . .+16.100 ნიშნულზე ზედა დამატებითი არმატურის განლაგების სქემა
დახაზა: ა.ბ.	შეამოწმა: ო.ქ.	დაამტკიცა: ო.ქ.
მასშტაბი: 1:150	ფორმატი: A2	თარიღი:	რევიზია: R1	ნახ.№: კ- 310

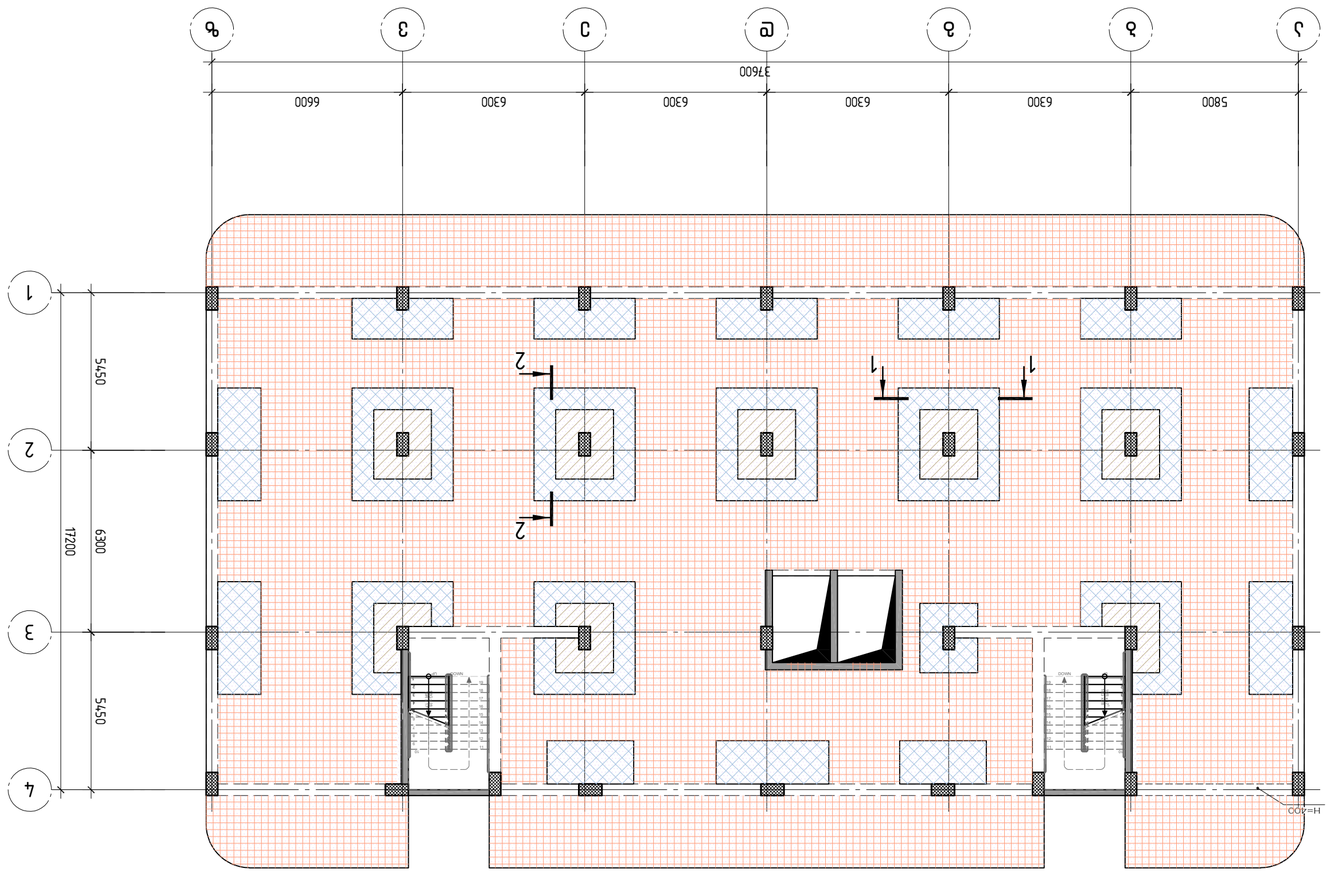

- בטון מדרגות (עמ' ב) ב. 800
- בטון מסד (עמ' א) ב30 + פיגמנט אפור (עמ' ד) ב. 800
- בטון מסד (עמ' א) ב30 200 + פיגמנט אפור (עמ' ד) ב. 800
- בטון מסד (עמ' א) ב30 100 + פיגמנט אפור (עמ' ד) ב. 800

קנה מידה 1:150	פורמט A2	מהדורה	שלב ביצוע
קנ"מ	R1	מ.מהדורה	גיליון מס'

שלב א'	מ.ב.	ב.ת
קנה מידה	תאריך	מספר שרטוט

מהנדס הקונסטרוקציה
יניב בן-שבת מהנדסים בע"מ
רח' הנשיא 38, ת"א 6423806
טל: 03-6966660, פקס: 03-6966661

יועץ בטיחות
בטיחות בשיא

Зм№		Ø диаметр, мм	Кол-во, шт	Длина 1 шт, м	Общая длина, м
	Ø10 В500В				
А	L=830	385	16.75	6448.8	
В	L=925	323	0.34	109.8	
С	L=350	10105	0.22	2192.83	
	Ø12 В500В				
D	L=1500	1153	1.25	1437.75	
1	Ø14 В500В L=6255.0 м		121	7556.0	
2	Ø10 В500В L=7175.2 м		0.62	4419.9	
3	Ø8 В500В L=2870.6 м		0.40	1133.9	
	Ø22 В500В				
4	L=8000	6	23.87	143.2	
5	L=7800	3	23.28	69.8	
6	L=7600	12	22.68	272.2	
7	L=7430	6	22.17	133.0	
8	L=7130	3	21.28	63.8	
9	L=7000	3	20.89	62.7	

Зм№		Ø диаметр, мм	Кол-во, шт	Длина 1 шт, м	Общая длина, м
10	L=6630	6	19.78	118.7	
11	L=6000	21	17.90	375.9	
12	L=5850	3	17.46	52.4	
13	L=5180	3	15.46	46.4	
14	L=4000	36	11.94	429.8	
15	L=3400	24	10.15	243.6	
16	L=2705	6	8.07	48.4	
17	L=2650	9	7.91	71.2	
18	L=2400	6	7.16	43.0	
19	L=2000	9	5.97	53.7	
	Ø18 В500В				
20	L=4400	126	8.79	1107.7	
21	L=4000	138	7.99	1102.9	
	Ø16 В500В				
22	L=4400	16	6.94	111.1	
23	L=4000	46	6.31	290.4	
24	L=3520	22	5.55	122.2	

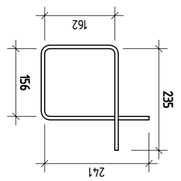

Зм№. А

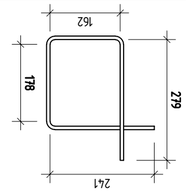

Зм№. В

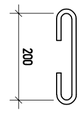

Зм№. С

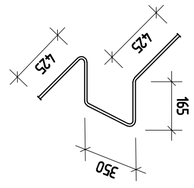

Зм№. D

1-1

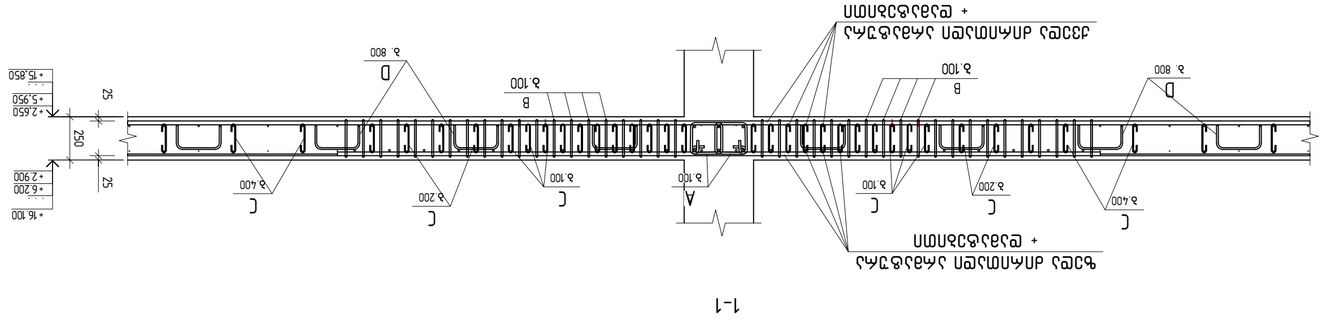

2-2

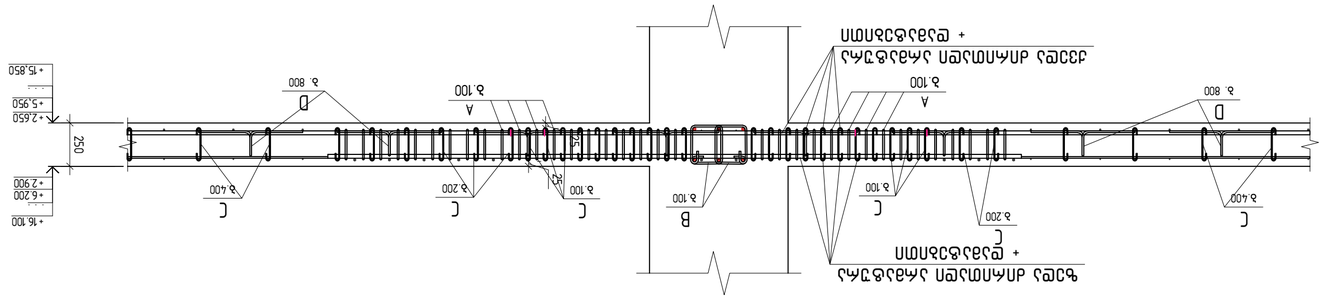

Зм№		Ø диаметр, мм	Кол-во, шт	Длина 1 шт, м	Общая длина, м
25	L=2625	66	4.14	273.4	
26	L=1800	26	2.84	73.9	
	Ø14 В500В				
27	L=4690	108	5.67	611.9	
28	L=4620	43	5.58	240.0	
29	L=4000	115	4.83	555.7	
30	L=3670	31	4.43	137.4	
31	L=3400	88	4.11	361.4	
32	L=2925	42	3.53	148.4	
33	L=2400	21	2.90	60.9	
34	L=2400	18	2.90	52.2	
	Ø12 В500В				
35	L=6000	19	5.33	101.2	
36	L=4620	19	4.10	77.9	
37	L=4000	111	3.55	394.3	
38	L=3670	129	3.26	420.4	
39	L=3040	21	2.70	56.7	
40	L=2400	269	2.13	573.3	
	Ø10 В500В				
41	L=4000	13	2.46	32.0	
42	L=3670	45	2.26	101.7	
43	L=1500	25	0.92	23.1	
	Ø8 В500В				
44	L=2400	88	0.95	83.4	
45	L=2000	104	0.79	82.2	
	Ø25				92556
	Бетон для монолитных железобетонных конструкций			184.55	м³
					176

ЛМбЫЭЭЖЭЭЛЭМАЛ

ЗАО "Завод железобетонных конструкций №1"

Адрес: 676450, Амурская обл., г. Свободный, ул. Заводская, 1

Тел.: +7 (41643) 2-15-30, 2-15-31

E-mail: zbk1@svobodny.ru

Разработал	Иванов А.С.		
Проверил	Петрова Е.Н.		
Н. контр.	Сидоров В.М.		
ГИП	Кузнецов Д.А.		

Монолитная железобетонная балка (эскиз для изготовления)

Схема армирования. Спецификация арматуры и ведомость расхода стали. Фасад дна монолитной железобетонной балки. Вертикальная плоскость. Сечения 1-1 и 2-2. Ø диаметр, мм. Кол-во, шт. Длина 1 шт, м. Общая длина, м. Зм№. Бетон для монолитных железобетонных конструкций — 184.55 м³. Масса арматуры — 92556 кг.

Стадия	Лист	Листов	
Р	1	1	

1:25	А2	ЗМ-4343	6343Ф.ЛЛ	6.Ф.ж

А2 1:25

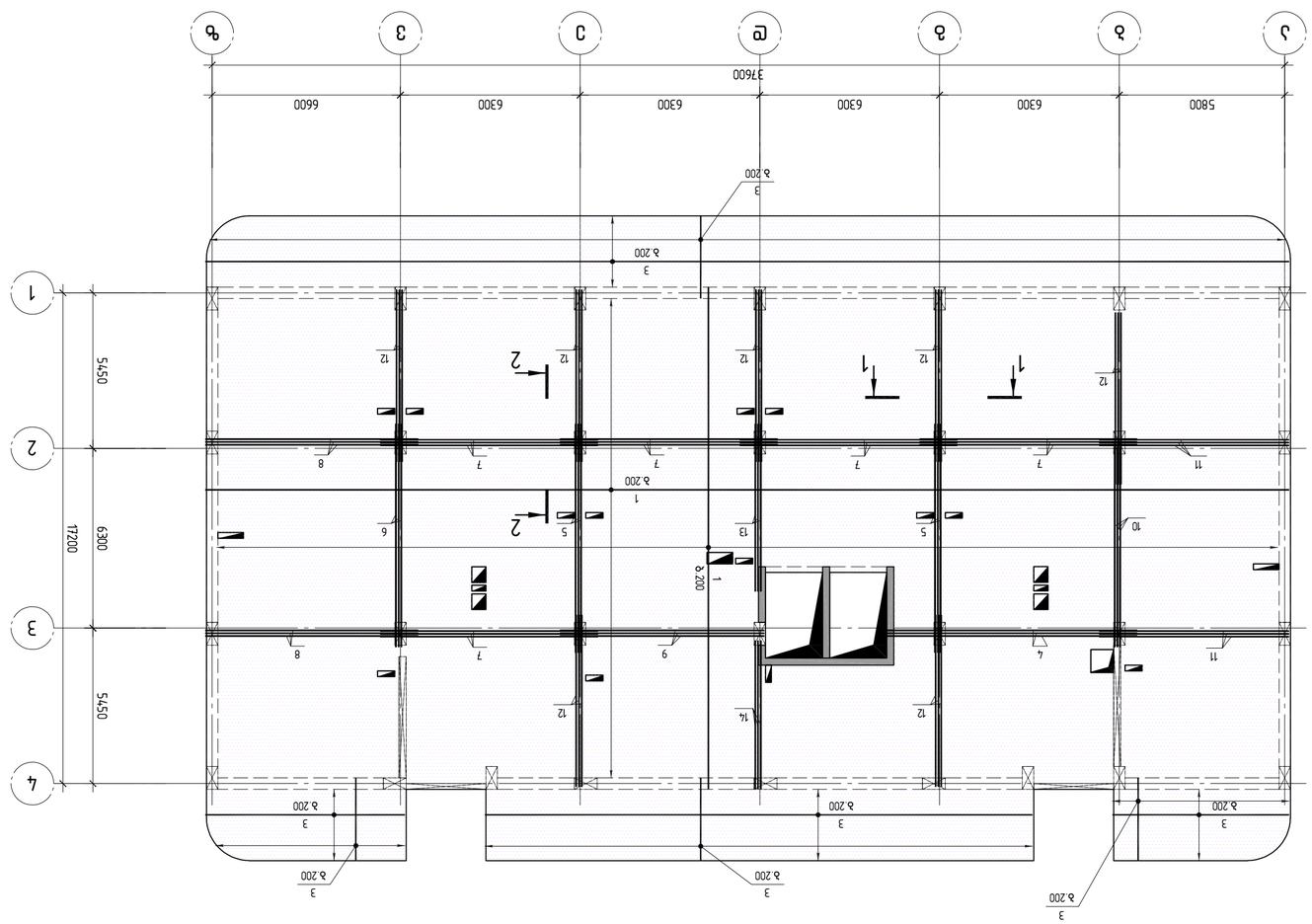

A2 1:150

Планировка этажа. Отм. 3.300, 6.300, 9.300. Ось 1: Ж/б колонны 400×400 мм. Ось 2: Ж/б колонны 400×400 мм. Ось 3: Ж/б колонны 400×400 мм. Ось 4: Ж/б колонны 400×400 мм. Ось А: Ж/б колонны 400×400 мм. Ось Б: Ж/б колонны 400×400 мм. Ось В: Ж/б колонны 400×400 мм. Ось Г: Ж/б колонны 400×400 мм. Ось Д: Ж/б колонны 400×400 мм. Ось 1-2: Ж/б стена 200 мм. Ось 2-3: Ж/б стена 200 мм. Ось 3-4: Ж/б стена 200 мм. Ось А-Б: Ж/б стена 200 мм. Ось Б-В: Ж/б стена 200 мм. Ось В-Г: Ж/б стена 200 мм. Ось Г-Д: Ж/б стена 200 мм. Ось 1-2: Ж/б перемычка 200×300 мм. Ось 2-3: Ж/б перемычка 200×300 мм. Ось 3-4: Ж/б перемычка 200×300 мм. Ось А-Б: Ж/б перемычка 200×300 мм. Ось Б-В: Ж/б перемычка 200×300 мм. Ось В-Г: Ж/б перемычка 200×300 мм. Ось Г-Д: Ж/б перемычка 200×300 мм. Ось 1-2: Ж/б плита 200 мм. Ось 2-3: Ж/б плита 200 мм. Ось 3-4: Ж/б плита 200 мм. Ось А-Б: Ж/б плита 200 мм. Ось Б-В: Ж/б плита 200 мм. Ось В-Г: Ж/б плита 200 мм. Ось Г-Д: Ж/б плита 200 мм. Ось 1-2: Ж/б лестница 1200 мм. Ось 2-3: Ж/б лестница 1200 мм. Ось 3-4: Ж/б лестница 1200 мм. Ось А-Б: Ж/б лестница 1200 мм. Ось Б-В: Ж/б лестница 1200 мм. Ось В-Г: Ж/б лестница 1200 мм. Ось Г-Д: Ж/б лестница 1200 мм. Ось 1-2: Ж/б балка 200×400 мм. Ось 2-3: Ж/б балка 200×400 мм. Ось 3-4: Ж/б балка 200×400 мм. Ось А-Б: Ж/б балка 200×400 мм. Ось Б-В: Ж/б балка 200×400 мм. Ось В-Г: Ж/б балка 200×400 мм. Ось Г-Д: Ж/б балка 200×400 мм. Ось 1-2: Ж/б ригель 200×400 мм. Ось 2-3: Ж/б ригель 200×400 мм. Ось 3-4: Ж/б ригель 200×400 мм. Ось А-Б: Ж/б ригель 200×400 мм. Ось Б-В: Ж/б ригель 200×400 мм. Ось В-Г: Ж/б ригель 200×400 мм. Ось Г-Д: Ж/б ригель 200×400 мм. Ось 1-2: Ж/б фундамент 2000×2000 мм. Ось 2-3: Ж/б фундамент 2000×2000 мм. Ось 3-4: Ж/б фундамент 2000×2000 мм. Ось А-Б: Ж/б фундамент 2000×2000 мм. Ось Б-В: Ж/б фундамент 2000×2000 мм. Ось В-Г: Ж/б фундамент 2000×2000 мм. Ось Г-Д: Ж/б фундамент 2000×2000 мм. Ось 1-2: Ж/б свая 300×300 мм. Ось 2-3: Ж/б свая 300×300 мм. Ось 3-4: Ж/б свая 300×300 мм. Ось А-Б: Ж/б свая 300×300 мм. Ось Б-В: Ж/б свая 300×300 мм. Ось В-Г: Ж/б свая 300×300 мм. Ось Г-Д: Ж/б свая 300×300 мм. Ось 1-2: Ж/б ростверк 2000×2000 мм. Ось 2-3: Ж/б ростверк 2000×2000 мм. Ось 3-4: Ж/б ростверк 2000×2000 мм. Ось А-Б: Ж/б ростверк 2000×2000 мм. Ось Б-В: Ж/б ростверк 2000×2000 мм. Ось В-Г: Ж/б ростверк 2000×2000 мм. Ось Г-Д: Ж/б ростверк 2000×2000 мм. Ось 1-2: Ж/б подпорная стена 300 мм. Ось 2-3: Ж/б подпорная стена 300 мм. Ось 3-4: Ж/б подпорная стена 300 мм. Ось А-Б: Ж/б подпорная стена 300 мм. Ось Б-В: Ж/б подпорная стена 300 мм. Ось В-Г: Ж/б подпорная стена 300 мм. Ось Г-Д: Ж/б подпорная стена 300 мм. Ось 1-2: Ж/б пандус 1200 мм. Ось 2-3: Ж/б пандус 1200 мм. Ось 3-4: Ж/б пандус 1200 мм. Ось А-Б: Ж/б пандус 1200 мм. Ось Б-В: Ж/б пандус 1200 мм. Ось В-Г: Ж/б пандус 1200 мм. Ось Г-Д: Ж/б пандус 1200 мм. Ось 1-2: Ж/б козырек 1000 мм. Ось 2-3: Ж/б козырек 1000 мм. Ось 3-4: Ж/б козырек 1000 мм. Ось А-Б: Ж/б козырек 1000 мм. Ось Б-В: Ж/б козырек 1000 мм. Ось В-Г: Ж/б козырек 1000 мм. Ось Г-Д: Ж/б козырек 1000 мм. Ось 1-2: Ж/б парапет 1100 мм. Ось 2-3: Ж/б парапет 1100 мм. Ось 3-4: Ж/б парапет 1100 мм. Ось А-Б: Ж/б парапет 1100 мм. Ось Б-В: Ж/б парапет 1100 мм. Ось В-Г: Ж/б парапет 1100 мм. Ось Г-Д: Ж/б парапет 1100 мм. Ось 1-2: Ж/б ограждение 1200 мм. Ось 2-3: Ж/б ограждение 1200 мм. Ось 3-4: Ж/б ограждение 1200 мм. Ось А-Б: Ж/б ограждение 1200 мм. Ось Б-В: Ж/б ограждение 1200 мм. Ось В-Г: Ж/б ограждение 1200 мм. Ось Г-Д: Ж/б ограждение 1200 мм. Ось 1-2: Ж/б отмостка 1000 мм. Ось 2-3: Ж/б отмостка 1000 мм. Ось 3-4: Ж/б отмостка 1000 мм. Ось А-Б: Ж/б отмостка 1000 мм. Ось Б-В: Ж/б отмостка 1000 мм. Ось В-Г: Ж/б отмостка 1000 мм. Ось Г-Д: Ж/б отмостка 1000 мм. Ось 1-2: Ж/б приямок 1500 мм. Ось 2-3: Ж/б приямок 1500 мм. Ось 3-4: Ж/б приямок 1500 мм. Ось А-Б: Ж/б приямок 1500 мм. Ось Б-В: Ж/б приямок 1500 мм. Ось В-Г: Ж/б приямок 1500 мм. Ось Г-Д: Ж/б приямок 1500 мм. Ось 1-2: Ж/б лестничная площадка 1200 мм. Ось 2-3: Ж/б лестничная площадка 1200 мм. Ось 3-4: Ж/б лестничная площадка 1200 мм. Ось А-Б: Ж/б лестничная площадка 1200 мм. Ось Б-В: Ж/б лестничная площадка 1200 мм. Ось В-Г: Ж/б лестничная площадка 1200 мм. Ось Г-Д: Ж/б лестничная площадка 1200

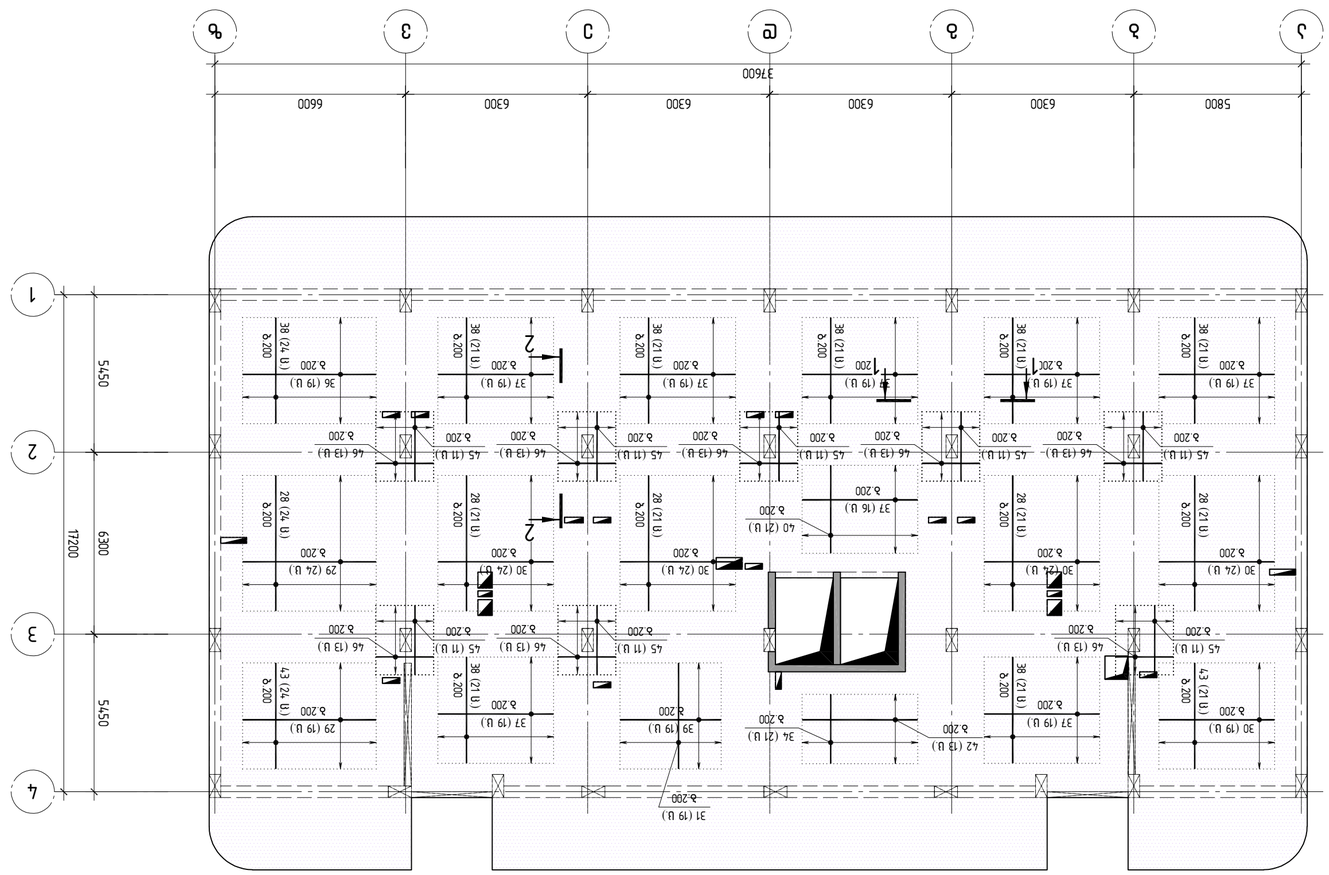

Планировка этажа. Отм. 3.320; 3.321

A2 1:150

Изм. Кол.уч. Лист № док. Подп. Дата			
ГИП	Гайнутдинов Р.Р.		
Н.контр.			
Разработал			

ООО "Энергия-Строй"
г.Москва, ул.Ленинская Слобода, 19
+7 (495) 599-15-088
info@energia-stroy.com

Многоквартирный жилой дом (поз.1) с встроенными помещениями и подземной автостоянкой, расположенный по адресу: г.Москва, "ЮЗАО-3", ул.Новаторов, вл.7 (кад.№ 77:07:0004001:1234)

Жилой дом по ул.Новаторов вл.7 в ЮЗАО г.Москва

Стадия	Лист	Листов
Р	1	1

Изм.	Кол.уч.	Лист	№ док.	Подп.
Дата				

ГИП	Гайнутдинов Р.Р.			
Н.контр.				
Разработал				

Планировка этажа. Отм. 3.320; 3.321

Стадия	Лист	Листов
Р	1	1

ООО "Энергия-Строй"
г.Москва, ул.Ленинская Слобода, 19
+7 (495) 599-15-088
info@energia-stroy.com

Многоквартирный жилой дом (поз.1) с встроенными помещениями и подземной автостоянкой, расположенный по адресу: г.Москва, "ЮЗАО-3", ул.Новаторов, вл.7 (кад.№ 77:07:0004001:1234)

Жилой дом по ул.Новаторов вл.7 в ЮЗАО г.Москва

Стадия	Лист	Листов
Р	1	1

Изм.	Кол.уч.	Лист	№ док.	Подп.
Дата				

ГИП	Гайнутдинов Р.Р.			
Н.контр.				
Разработал				

Планировка этажа. Отм. 3.320; 3.321

Стадия	Лист	Листов
Р	1	1

ООО "Энергия-Строй"
г.Москва, ул.Ленинская Слобода, 19
+7 (495) 599-15-088
info@energia-stroy.com

Многоквартирный жилой дом (поз.1) с встроенными помещениями и подземной автостоянкой, расположенный по адресу: г.Москва, "ЮЗАО-3", ул.Новаторов, вл.7 (кад.№ 77:07:0004001:1234)

Жилой дом по ул.Новаторов вл.7 в ЮЗАО г.Москва

Стадия	Лист	Листов
Р	1	1

Изм.	Кол.уч.	Лист	№ док.	Подп.
Дата				

ГИП	Гайнутдинов Р.Р.			
Н.контр.				
Разработал				

Планировка этажа. Отм. 3.320; 3.321

Стадия	Лист	Листов
Р	1	1

ООО "Энергия-Строй"
г.Москва, ул.Ленинская Слобода, 19
+7 (495) 599-15-088
info@energia-stroy.com

Многоквартирный жилой дом (поз.1) с встроенными помещениями и подземной автостоянкой, расположенный по адресу: г.Москва, "ЮЗАО-3", ул.Новаторов, вл.7 (кад.№ 77:07:0004001:1234)

Жилой дом по ул.Новаторов вл.7 в ЮЗАО г.Москва

Стадия	Лист	Листов
Р	1	1

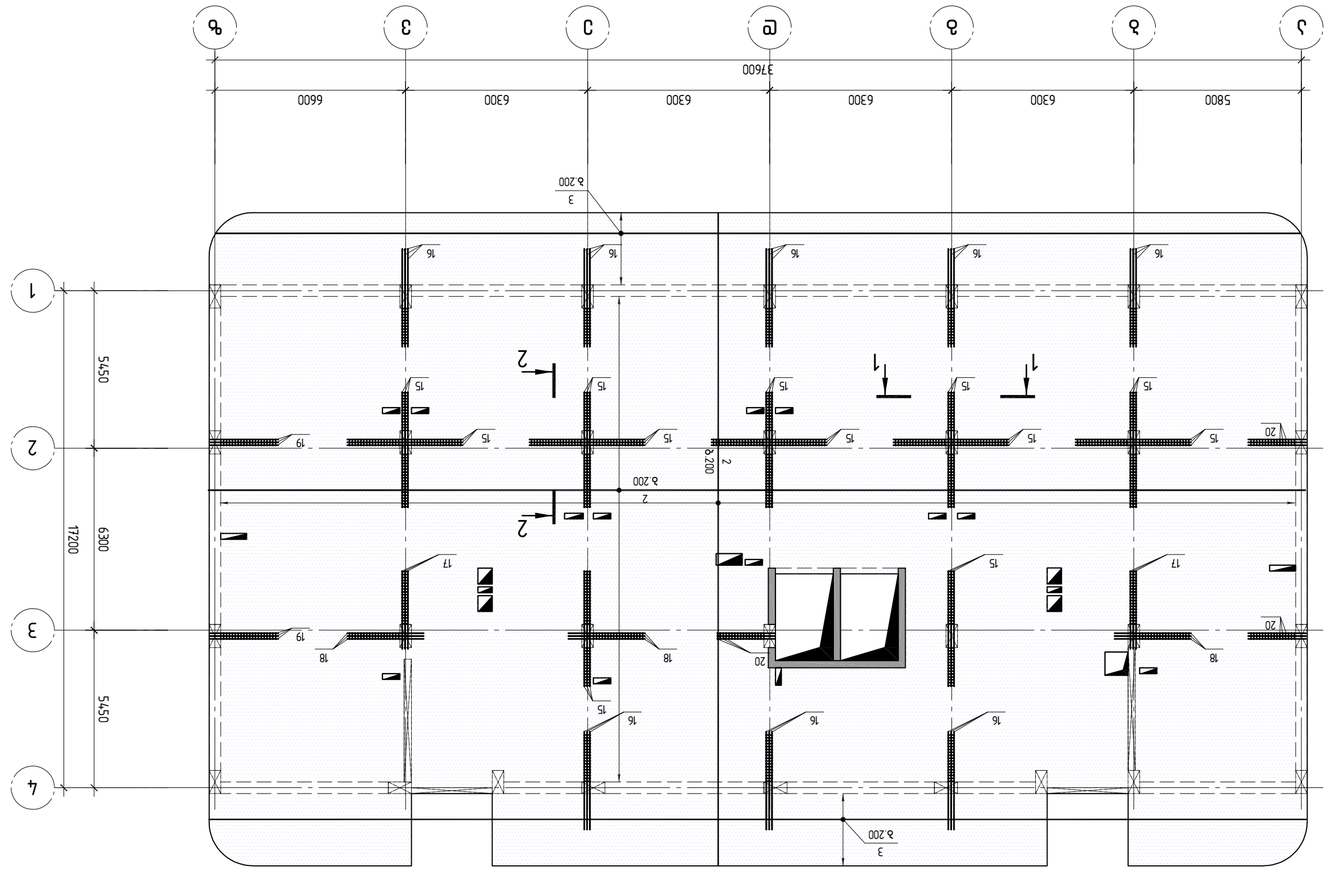

Планировка и разрезы перекрытия на отм. -3.320; -3.321

Разработал	Н.контр.	Изм. Кол.уч. Лист № док. Подп. Дата	
Гип	Гип		

ООО "ЭНЕРГОСТРОЙ"
г.Москва, ул.Ленина, д.1, оф.1
+7 (495) 123-45-67
info@energostroy.ru

Монолитный железобетонный каркас (отм.-3.320 ... -3.321)
Планировка и разрезы перекрытия на отм. -3.320; -3.321

Стадия	Лист	Листов
Р	1	1

Копировал

Формат А2 | 1:150

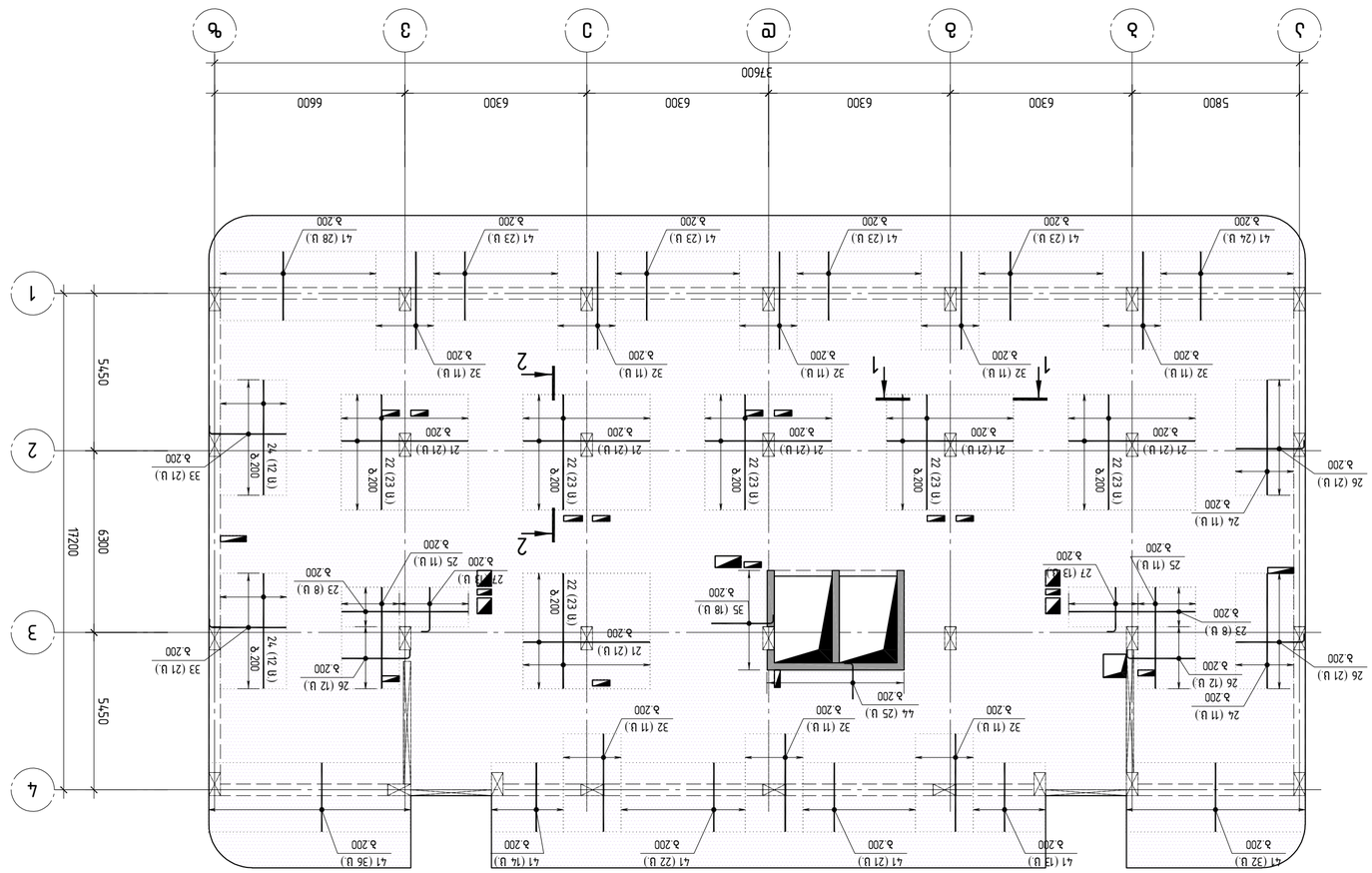

Планировка и размеры см. Б.Ч.Р.-320; Д-321

Изм.	Кол.уч.	Лист	№ док.	Подп.
Гип	Ганиев			
Н.контр.	Ганиев			

Монолитный ростверк

Б.Ч.Р. "Зеленый город"

г. Ташкент, ул. Бабура, 62Б, тел.
+998559915088
Gipnii1@gmail.com

Выполнено по проекту типового жилого дома серии 1-447-18 Альбом 3 Конструкции железобетонные монолитные. Рабочие чертежи. Выпуск 1. Общие данные. Конструкции железобетонные монолитные. (Альбом утвержден Госстроем СССР 1988 г.)

Альбом выполнен в программе AutoCAD 2018

Стадия | Лист | Листов
Р | 1 | 1

Формат А2 | Масштаб 1:150

Инв. № подл. | Подп. и дата | Взам. инв. №

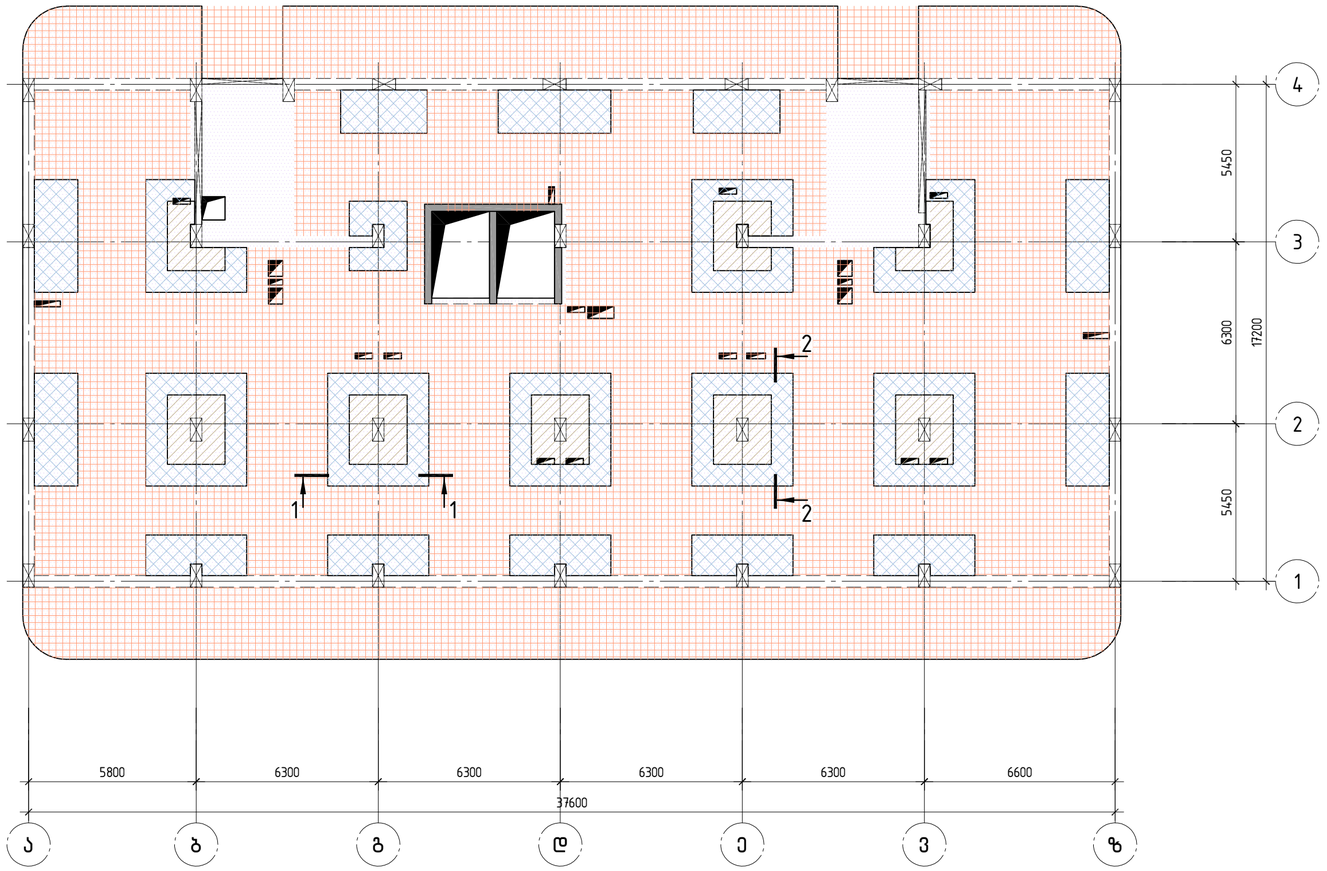

- საკიდები (ჯოხ. A) ბიჯი 400 • ფიქსატორები (ჯოხ. D) ბ. 800
- საკიდები (ჯოხ. A) ბიჯი 200 • ფიქსატორები (ჯოხ. D) ბ. 800
- საკიდები (ჯოხ. A) ბიჯი 100 • ფიქსატორები (ჯოხ. D) ბ. 800

კონსტრუქტორი

შ.პ.ს "ჯი ენ პი"

ალ. ყაზბეგის გამზ. №8
0160, თბილისი, საქართველო
+995599150088
Gipn.ltd@gmail.com

პროექტის დასახელება:

მრავალბინიანი საცხოვრებელი სახლი (ბლოკი "F'')
ქ.თბილისი, "დელისი-3"-ის საცხოვრებელი რაიონის მიმდებარედ, ინტენსიფიკაციის გზის სამხრეთით, (ნაკვეთი №1124)

ნახაზის დასახელება:

რაბ მონოლითური ფილა +19.400 ნიშნულზე.
საკიდებისა და ფიქსატორების განლაგების სქემა

დახაზა	შეამოწმა	დაამტკიცა
ა.ბ.	ო.ქ.	ო.ქ.

მასშტაბი	ფორმატი	თარიღი	რევიზია	ნახ.№
1:150	A2		R1	კ- 317

A2 1:150

A2 1:25

Зм№		Ø ⊃ ⊥ ⊃ ⊃ ⊂ ⊂ ⊃ ⊃	Шту.	аЗЦ⊃.ЭЛ т. Ја	ЗЭбПЗЭбЭ
		⊂ЭаЭ⊃⊂Ээ⊃Ап			
		ø10 B500B			
А		L=830	385	16.75	6448.8
В		L=925	323	0.34	109.8
С		L=350	10193	0.22	2211.82
		ø12 B500B			
D		L=1500	1175	1.25	1464.40
1		ø14 A500C L=6255.0 м		121	7556.0
2		ø10 A500C L=7260.5 м		0.62	4472.5
3		ø8 A500C L=2944.1 м		0.40	1162.9
		ø22 A500C			
4		L=8740	3	26.08	78.2
5		L=8000	6	23.87	143.2
6		L=7800	3	23.28	69.8
7		L=7600	15	22.68	340.2
8		L=7430	6	22.17	133.0
9		L=7130	3	21.28	63.8

Зм№		Ø ⊃ ⊥ ⊃ ⊃ ⊂ ⊂ ⊃ ⊃	Шту.	аЗЦ⊃.ЭЛ т. Ја	ЗЭбПЗЭбЭ
10		L=7000	3	20.89	62.7
11		L=6630	6	19.78	118.7
12		L=6000	21	17.90	375.9
13		L=5850	3	17.46	52.4
14		L=5180	3	15.46	46.4
15		L=4000	36	11.94	429.8
16		L=3400	24	10.15	243.6
17		L=2705	6	8.07	48.4
18		L=2650	9	7.91	71.2
19		L=2400	6	7.16	43.0
20		L=2000	9	5.97	53.7
		ø18 A500C			
21		L=4400	126	8.79	1107.7
22		L=4000	138	7.99	1102.9
		ø16 A500C			
23		L=4400	16	6.94	111.1

Зм№. A

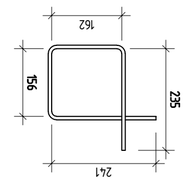

Зм№. B

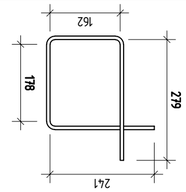

Зм№. C

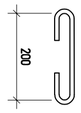

Зм№. D

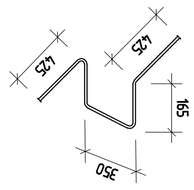

1-1

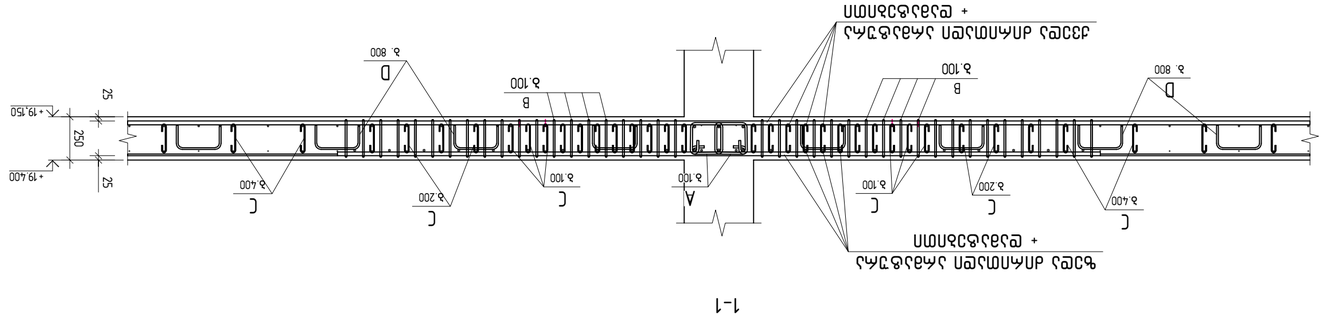
+ ЭЗЗЭЭЭ

A2 1:150

Поз.		Ø, мм	Длина, м	Кол.	Масса, кг
	Фундамент				
	Ø12 B500B				
1	L=5060	16	4.49	71.9	
2	L=4750	16	4.22	67.5	
	ø8 A500C				
3	L=3740	22	1.48	32.5	
4	L=3450	22	1.36	30.0	

Поз.			Ø, мм	Длина, м	Кол.	Масса, кг
		Фундамент				
		ø8 B500B				
A		L=350	75	0.22	16.28	
		ø12 B500B				
B		L=1500	19	1.34	25.03	
		Балка				278
		Ø30 Дополнительная		2.40	3*	
						91

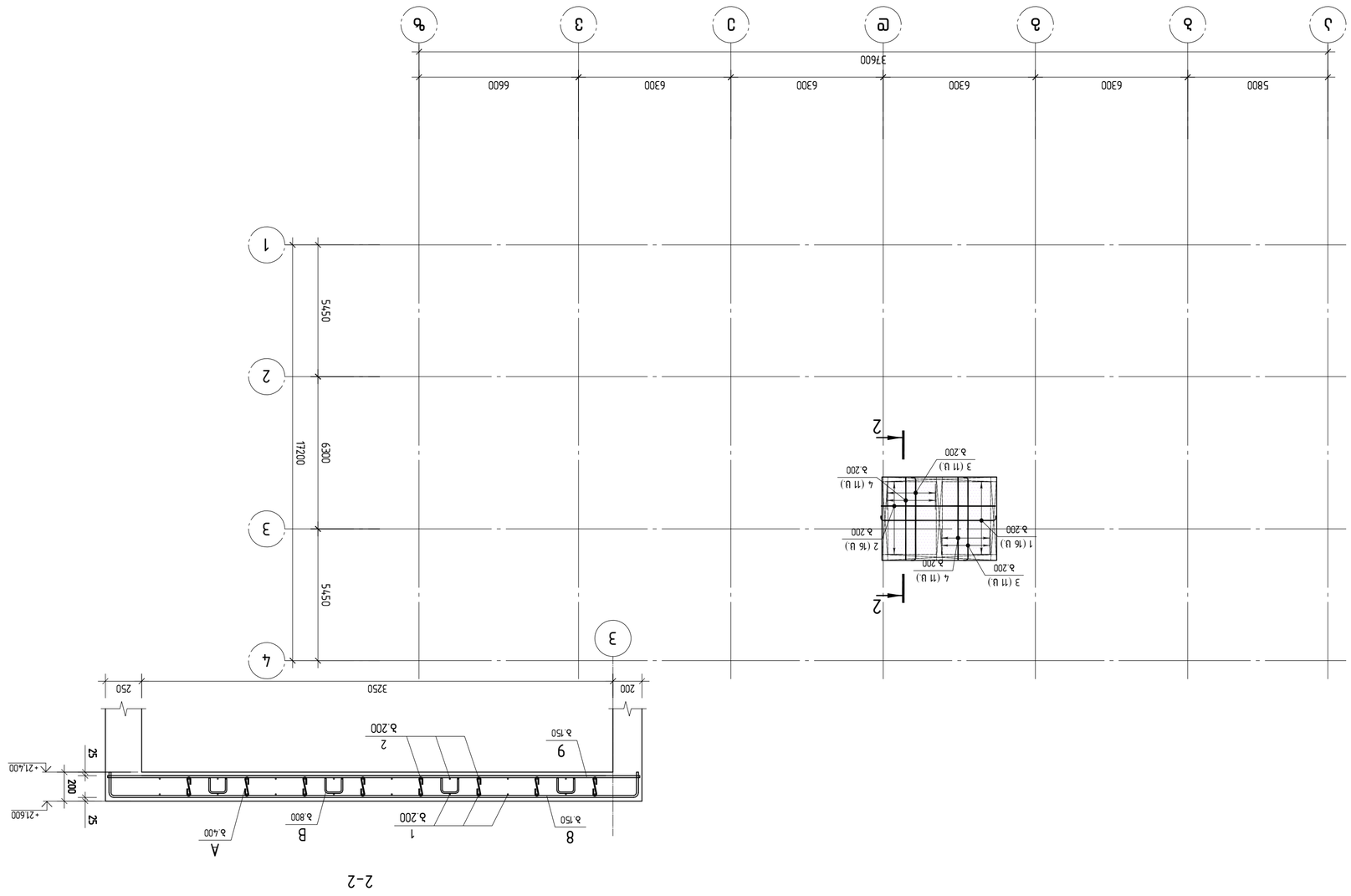

Дополнительные данные по армированию:

Бетон В25 (М350) F150 W6 (морозостойкость F150, водонепроницаемость W6). Защитный слой бетона 40 мм. Арматурные стержни должны быть чистыми, без ржавчины, масла и грязи. Вязка арматуры выполняется вязальной проволокой. Стыки арматуры внахлест не менее 40d. Перед бетонированием произвести освидетельствование скрытых работ.

Разработал		Дата	
Проверил		Дата	
Н. контр.		Дата	
ГИП		Дата	

Стадия	Лист	Листов		
Р	1	1		

1:150	А2		Ø1	Б/м
Масштаб	Формат		Кол.	Масса

ООО "Электро-Дом". г. Новосибирск, ул. Ленина, 42, оф. 7. +7 (383) 210-45-67. info@elektro-dom.ru

Эл.В.1 "Зеленый Дом"

Фундамент под электрощитовую (Эл.В.1). Схема армирования, спецификация арматуры, ведомость расхода стали.

Разработал — Дата — Стадия Р — Лист 1 — Листов 1

Масштаб 1:150 — Формат А2 — Кол. 1 — Масса 6,4 кг

Копирование и использование чертежа без разрешения автора запрещено. (с) 2024

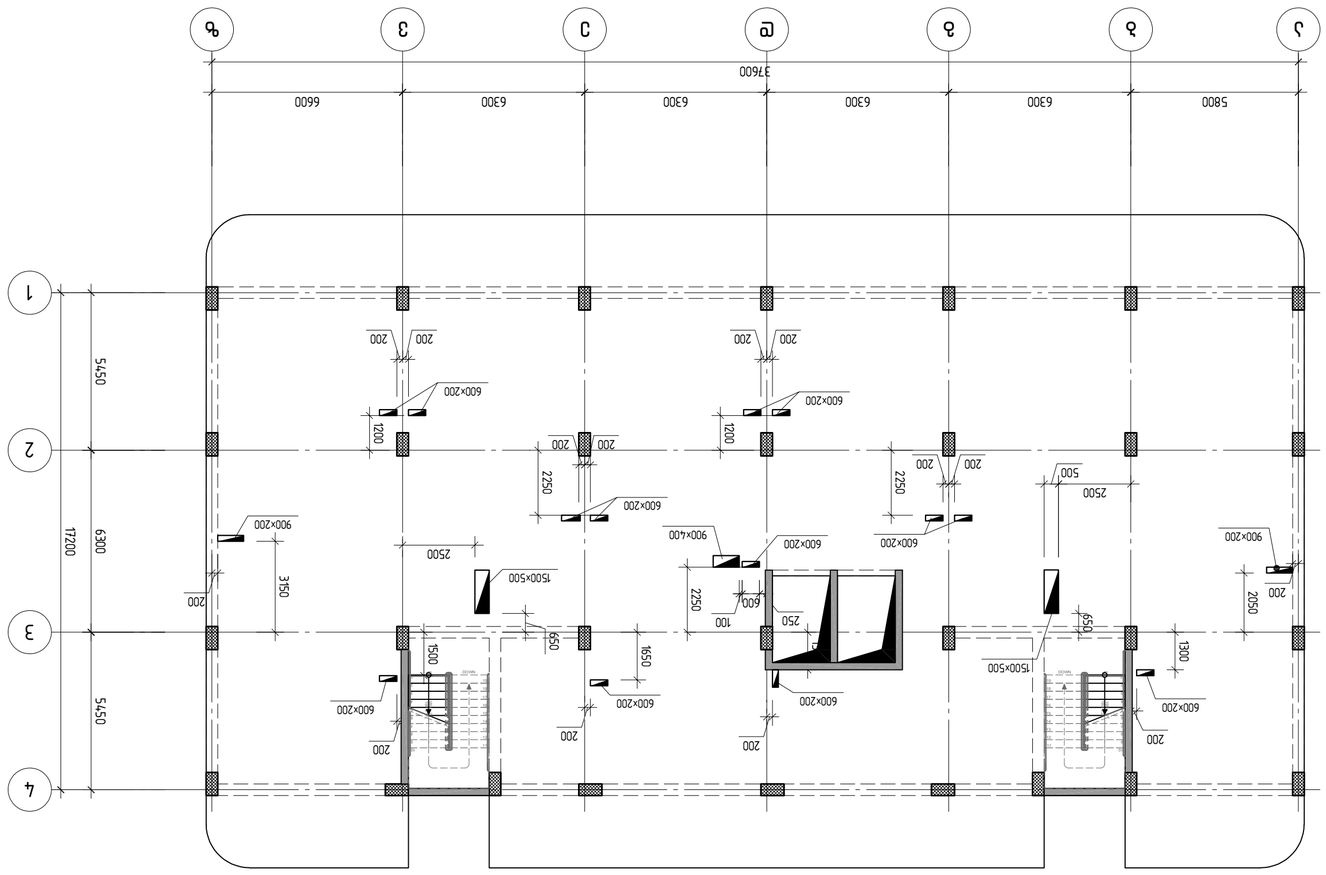

Изм.	Кол.уч.	Лист	№ док.	Подп.
Гип	Гилязов Р.Ф.			
Нач.отд.	Ахметзянов Р.Р.			
Н.контр.	Ахметзянов Р.Р.			

ООО "Проектная группа "Ак Барс"
г.Казань, ул.Чистопольская, д.65, оф.1
+7 (843) 570-57-57

Жилой дом №1 (поз.1) по ул.Чистопольская в Ново-Савиновском районе г.Казани. Корректировка

Схема расположения плит перекрытия на отм. +3.300

Стадия	Лист	Листов
Р	1	1

АР

Формат А2

1:150

Поз.		Кол.	Масса одного эл., кг	Общая масса, кг
	Ригели			
	ГОСТ Р 52544-2006			
1	L=2300	80	4.60	368
2	L=2000	520	4.00	2080
	ГОСТ Р 52544-2006			
3	L=3000	100	3.62	362
4	L=2900	40	3.50	140
5	L=2000	60	2.42	145
6	L=1700	20	2.05	41
7	L=1680	20	2.03	41
8	L=1550	20	1.87	37

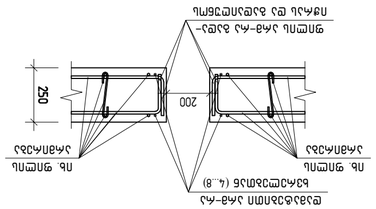

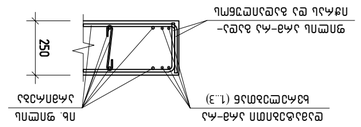

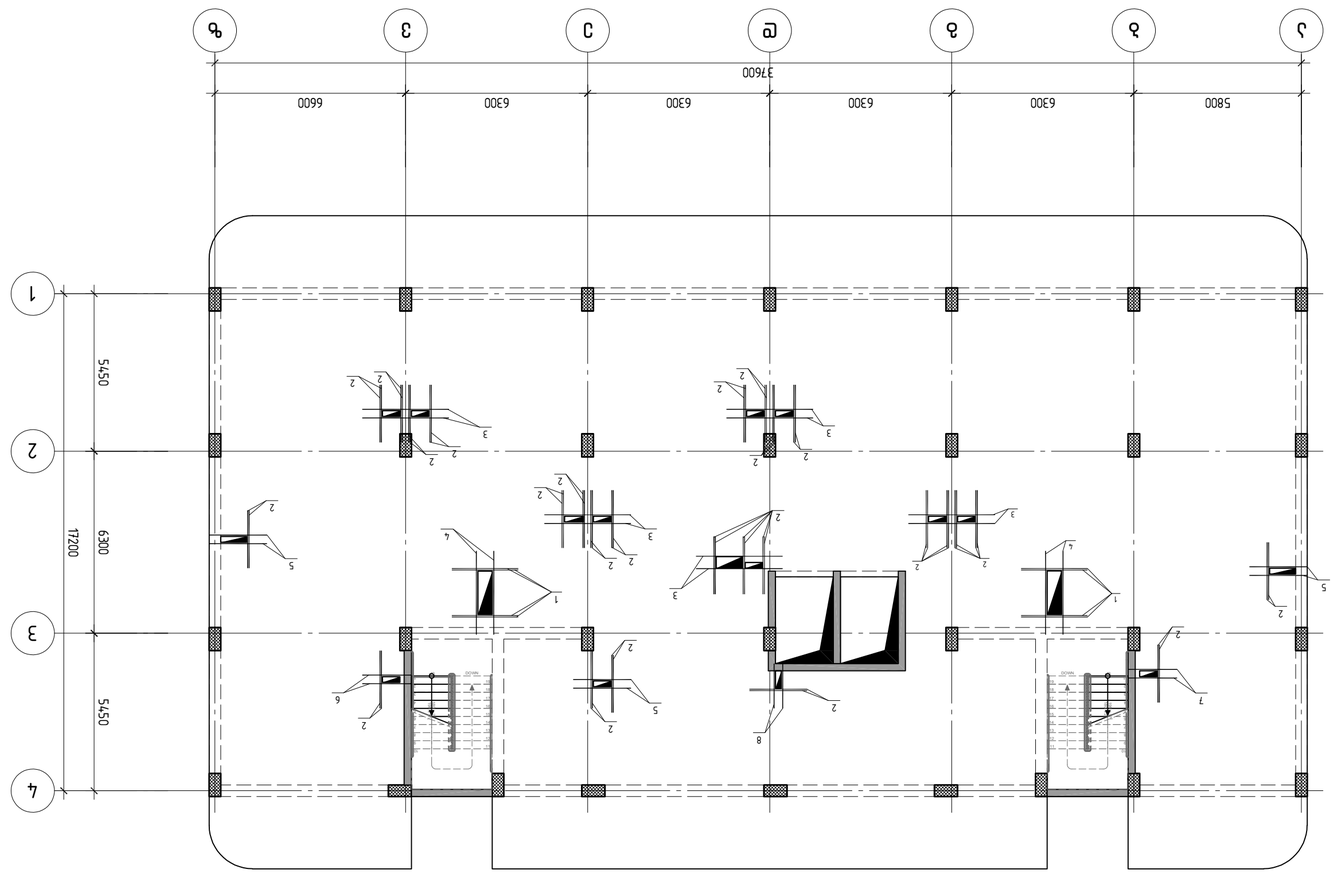

Выполнил			Стадия	Лист	Листов
Проверил			Р	1	1
Н. контр.					
ГИП					

ООО "ПИК-Проект"
г. Москва, ул. Профсоюзная, д. 56, стр. 1
+74951234567
info@pik-project.ru

Монолитный ростверк

Монолитный ростверк под колонны (сетка 5,8х6,3 м)
Схема армирования ригелей (сетка 5,8х6,3 м)
Ведомость ригелей. Спецификация
Схема армирования ригелей. Разрезы 1-1, 2-2, 3-3

Стадия	Лист	Листов
Р	1	1

Масштаб	Формат	Инв. № подл.	Подпись и дата	Взам. инв. №
1:150	А2			

მონოლითური სვეტი მს-1

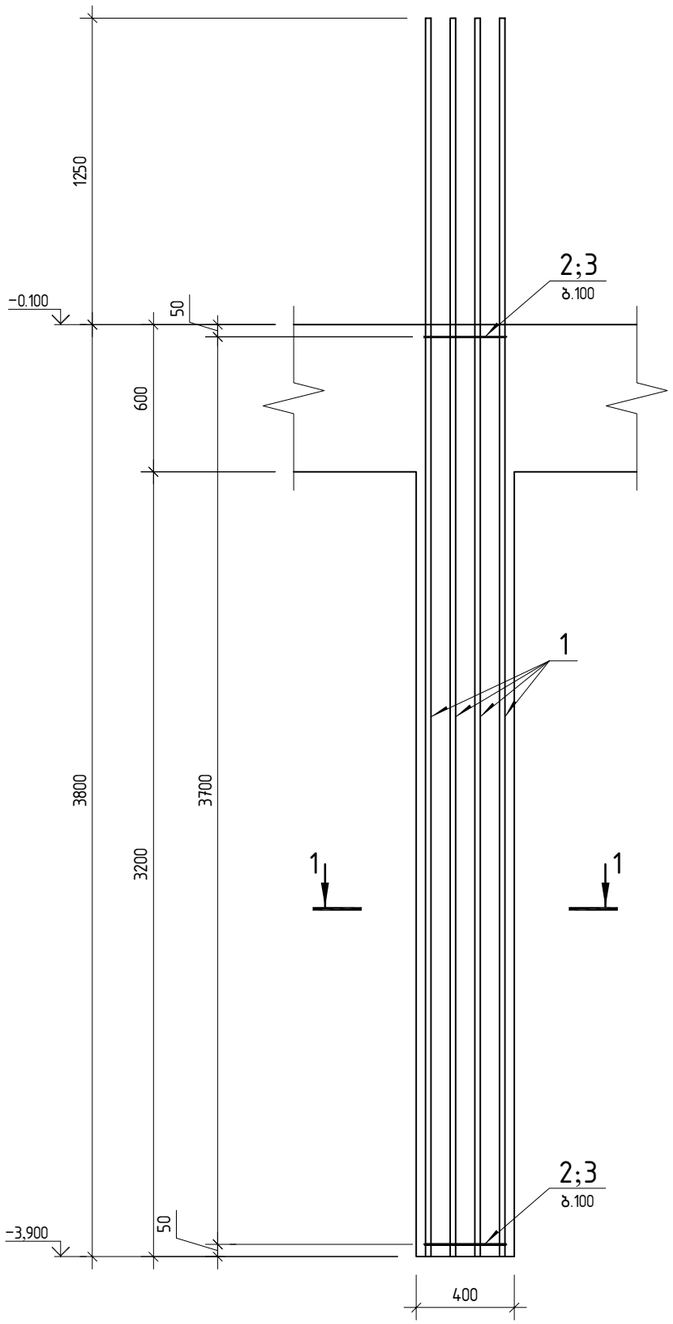

პოზ.	ა ღ ნ ი შ ვ ნ ა	დ ა ს ა ხ ე ლ ე ბ ა	რაოდ.	შენიშვნა
		მონოლითური სვეტი მს-1		
		დეტალები		
1		ф 25 B500B ℓ= 5050	22	19.46 კგ
2		ф 8 B500B ℓ= 2235	37	0.88 კგ
3		ф 8 B500B ℓ= 460	111	0.18 კგ
		მასალები		
		B30 კლასის ბეტონი		1.2 მ³

კვეთი 1-1

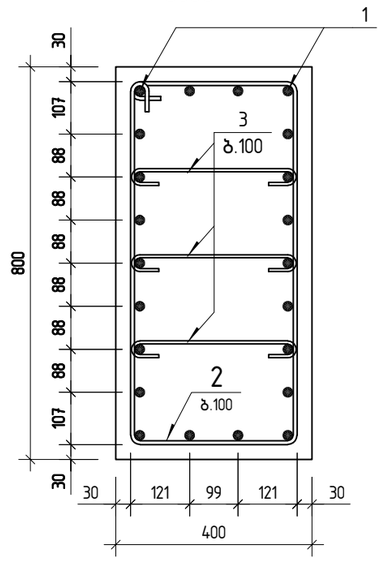

პოზ. 2

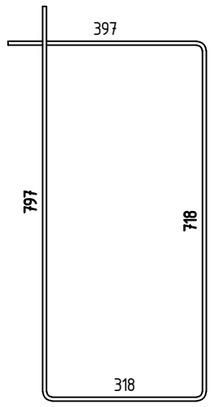

პოზ. 3

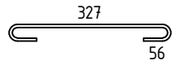

კონსტრუქტორი

შ.პ.ს "ჯი ენ პი"

ალ. ყაზბეგის გამზ. 14ბ
0160, თბილისი, საქართველო
+995599150088
Gipn.ltd@gmail.com

პროექტის დასახელება:

მრავალბინიანი საცხოვრებელი სახლი (ბლოკი "F")
ქ.თბილისი, "დელისი-3"-ის საცხოვრებელი რაიონის მიმდებარედ,
ინტენსიფიკაციის გზის სამხრეთით, (ნაკვეთი №1/124)

ნახაზის დასახელება:

მონოლითური სვეტი მს-1

დახაზა	შეამოწმა	დაადასტურა
ლ.ჭ.	ო.ქ.	ო.ქ.

მასშტაბი	ფორმატი	თარიღი	რევიზია	ნახ.№
1:25	A3		R1	კ-401

მონოლითური სვეტი მს-2

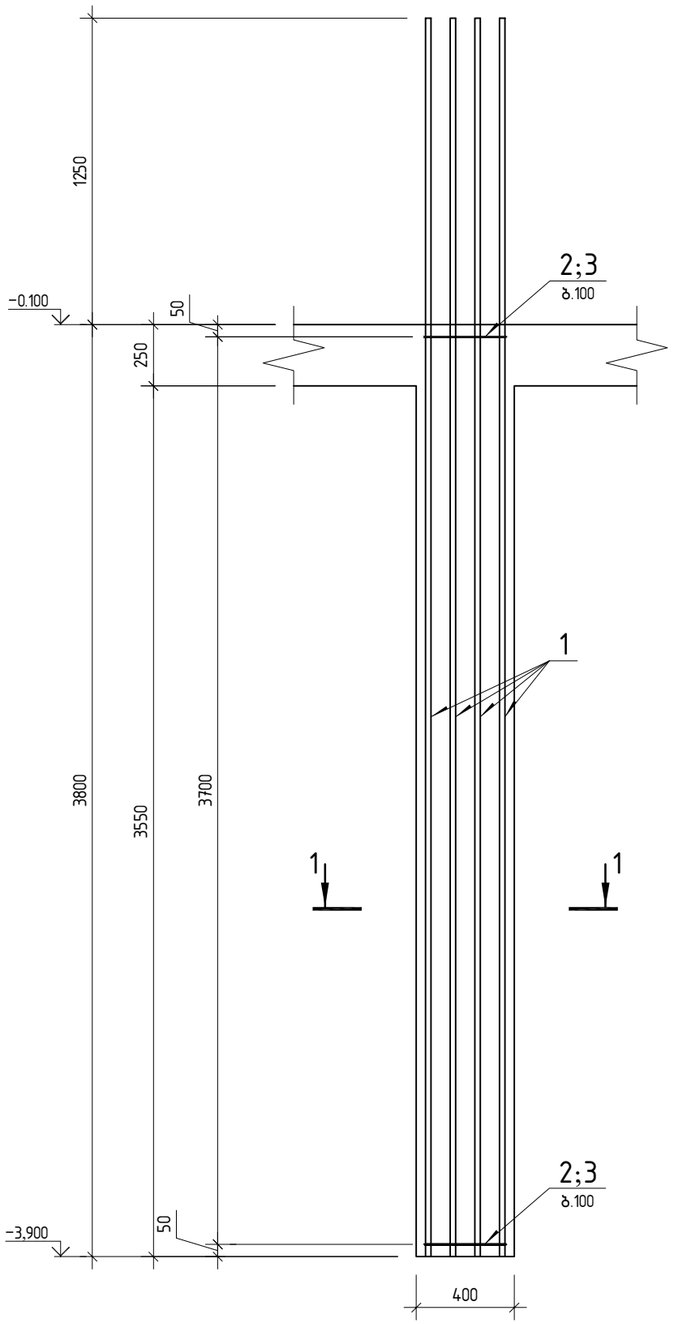

კვეთი 1-1

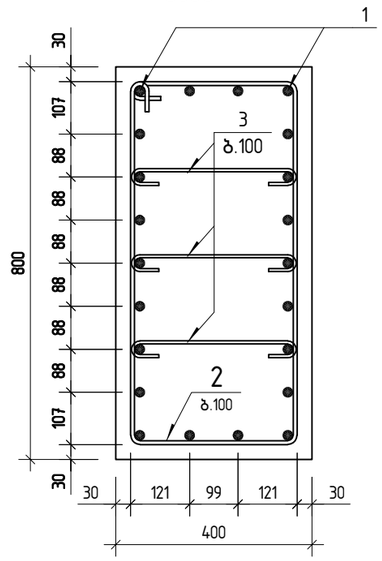

პოზ. 2

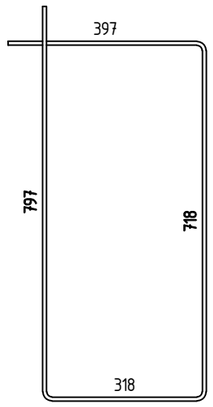

პოზ. 3

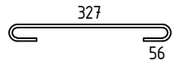

პოზ.	ა ღ ნ ი შ ვ ნ ა	დ ა ს ა ხ ე ლ ე ბ ა	რაოდ.	შენიშვნა
		მონოლითური სვეტი მს-2		
		დეტალები		
1		ф 25 B500B ℓ= 5050	22	19.46 კგ
2		ф 8 B500B ℓ= 2235	37	0.88 კგ
3		ф 8 B500B ℓ= 460	111	0.18 კგ
		მასალები		
		B30 კლასის ბეტონი		1.2 მ³

კონსტრუქტორი

შ.პ.ს "ჯი ენ პი"

ალ. ყაზბეგის გამზ. 14ბ
0160, თბილისი, საქართველო
+995599150088
Gipn.ltd@gmail.com

პროექტის დასახელება:

მრავალბინიანი საცხოვრებელი სახლი (ბლოკი "F")
ქ.თბილისი, "დელისი-3"-ის საცხოვრებელი რაიონის მიმდებარედ,
ინტენსიფიკაციის გზის სამხრეთით, (ნაკვეთი №1/124)

ნახაზის დასახელება:

მონოლითური სვეტი მს-2

დახაზა	შეამოწმა	დაადასტურა
ლ.ჭ.	ო.ქ.	ო.ქ.

მასშტაბი	ფორმატი	თარიღი	რევიზია	ნახ.№
1:25	A3		R1	კ-402

მონოლითური სვეტი მს-3

პოზ.	ა ღ ნ ი შ ვ ნ ა	დ ა ს ა ხ ე ლ ე ბ ა	რაოდ.	შენიშვნა
		მონოლითური სვეტი მს-3		
		დეტალები		
1		ф 25 B500B ℓ= 4250	22	16.38 კგ
2		ф 8 B500B ℓ= 2235	29	0.88 კგ
3		ф 8 B500B ℓ= 460	87	0.18 კგ
		მასალები		
		B30 კლასის ბეტონი		1.0 მ³

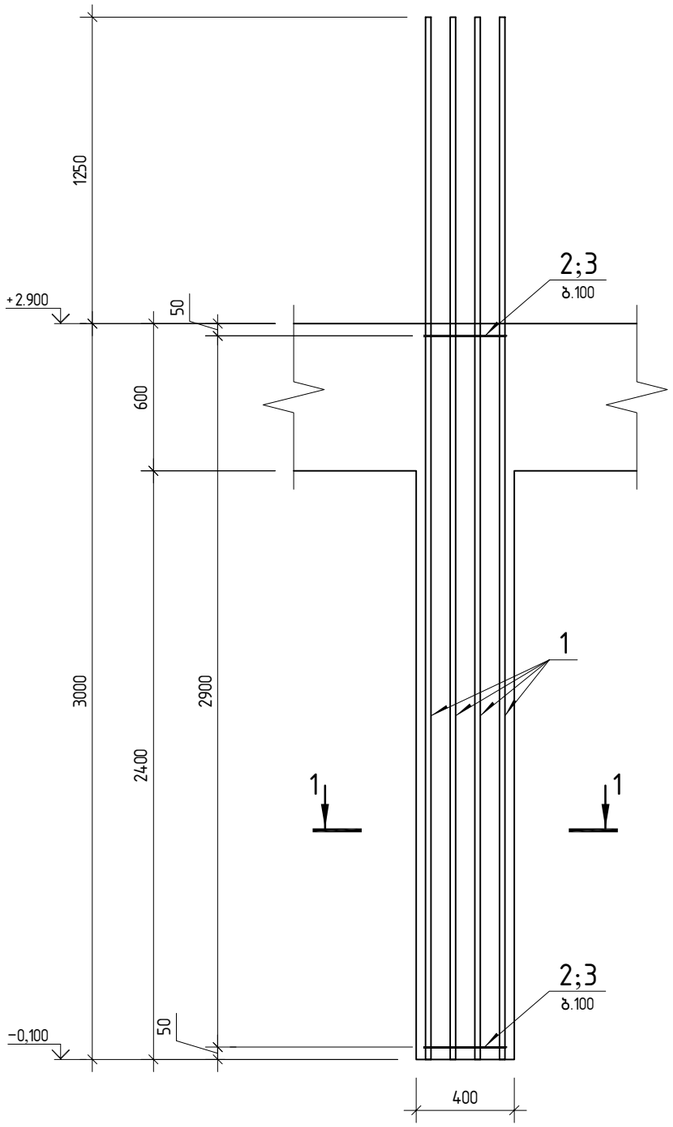

კვეთი 1-1

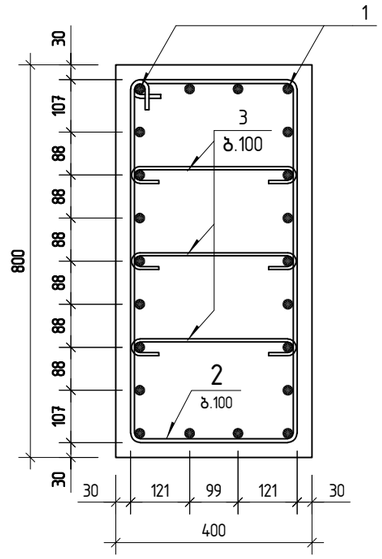

პოზ. 2

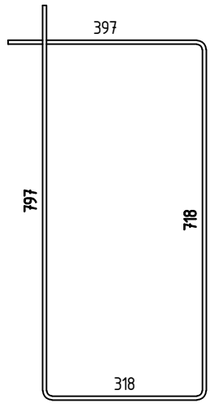

პოზ. 3

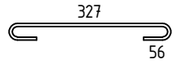

კონსტრუქტორი

შ.პ.ს "ჯი ენ პი"

ალ. ყაზბეგის გამზ. 14ბ
0160, თბილისი, საქართველო
+995599150088
Gipn.ltd@gmail.com

პროექტის დასახელება:

მრავალბინიანი საცხოვრებელი სახლი (ბლოკი "F")
ქ.თბილისი, "დელისი-3"-ის საცხოვრებელი რაიონის მიმდებარედ,
ინტენსიფიკაციის გზის სამხრეთით, (ნაკვეთი №1/124)

ნახაზის დასახელება:

მონოლითური სვეტი მს-3

დახაზა	შეამოწმა	დაადასტურა
ლ.ჟ.	ო.ქ.	ო.ქ.

მასშტაბი	ფორმატი	თარიღი	რევიზია	ნახ.№
1:25	A3		R1	კ-403

მონოლითური სვეტი მს-4

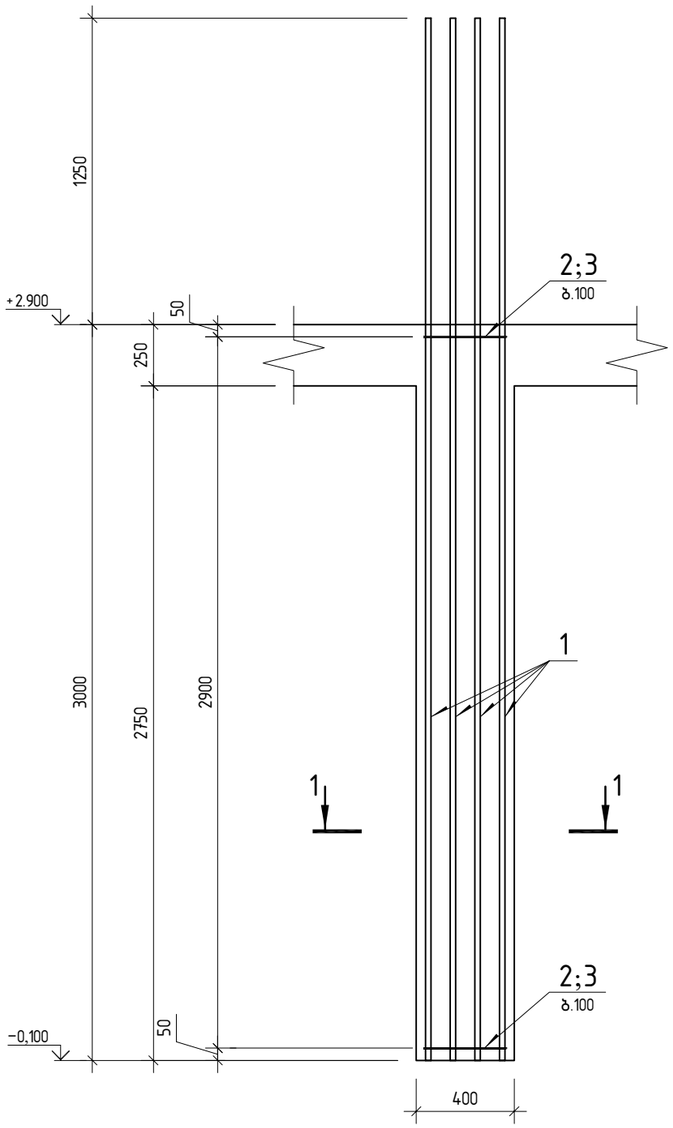

კვეთი 1-1

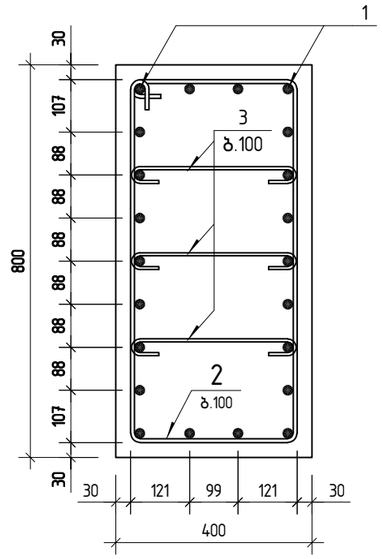

პოზ. 2

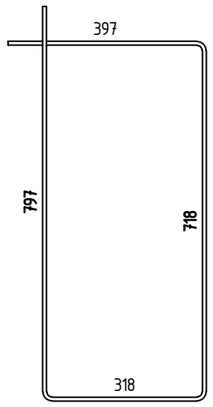

პოზ. 3

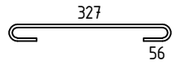

პოზ.	ა ღ ნ ი შ ვ ნ ა	დ ა ს ა ხ ე ლ ე ბ ა	რაოდ.	შენიშვნა
		მონოლითური სვეტი მს-4		
		დეტალები		
1		ф 25 B500B ℓ= 4250	22	16.38 კგ
2		ф 8 B500B ℓ= 2235	29	0.88 კგ
3		ф 8 B500B ℓ= 460	87	0.18 კგ
		მასალები		
		B30 კლასის ბეტონი		1.0 მ³

კონსტრუქტორი

შ.პ.ს "ჯი ენ პი"
ალ. ყაზბეგის გამზ. 14ბ
0160, თბილისი, საქართველო
+995599150088
Gipn.ltd@gmail.com

პროექტის დასახელება:

მრავალბინიანი საცხოვრებელი სახლი (ბლოკი "F")
ქ.თბილისი, "დელისი-3"-ის საცხოვრებელი რაიონის მიმდებარედ,
ინტენსიფიკაციის გზის სამხრეთით, (ნაკვეთი №1/124)

ნახაზის დასახელება:

მონოლითური სვეტი მს-4

დახაზა	შეამოწმა	დაადასტურა
ლ.ჭ.	ო.ქ.	ო.ქ.

მასშტაბი	ფორმატი	თარიღი	რევიზია	ნახ.№
1:25	A3		R1	კ-404

მონოლითური სვეტი მს-5

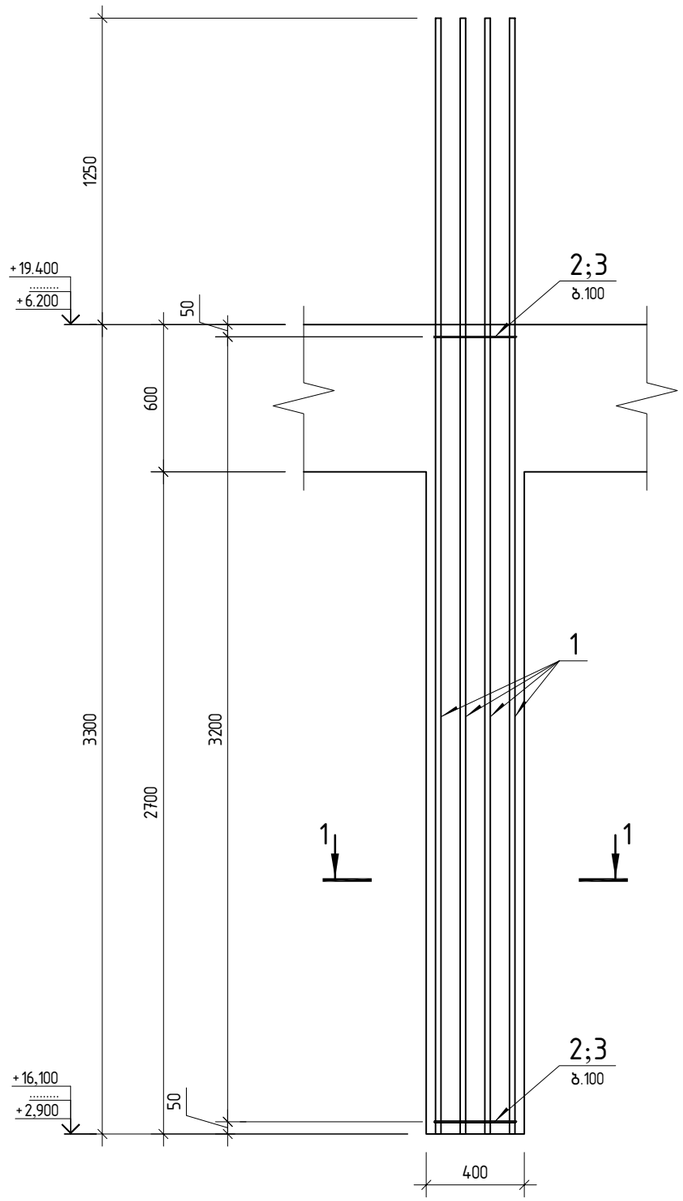

კვეთი 1-1

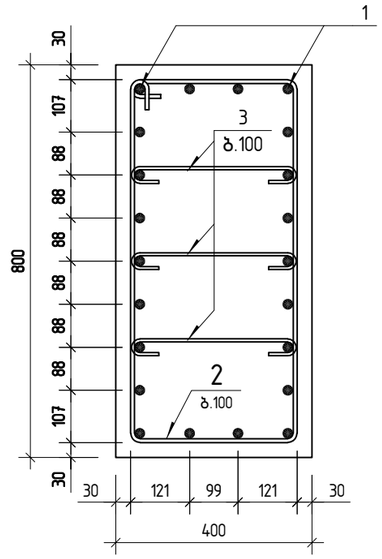

პოზ. 2

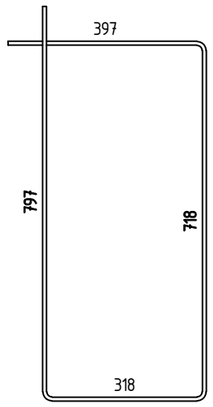

პოზ. 3

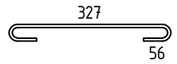

პოზ.	ა ღ ნ ი შ ვ ნ ა	დ ა ს ა ხ ე ლ ე ბ ა	რაოდ.	შენიშვნა
		მონოლითური სვეტი მს-5		
		დეტალები		
1		ф 25 B500B ℓ= 4550	22	17.53 კგ
2		ф 8 B500B ℓ= 2235	32	0.88 კგ
3		ф 8 B500B ℓ= 460	96	0.18 კგ
		მასალები		
		B30 კლასის ბეტონი		1.1 მ³

კონსტრუქტორი

შ.პ.ს "ჯი ენ პი"

ალ. ყაზბეგის გამზ. 14ბ
0160, თბილისი, საქართველო
+995599150088
Gipn.ltd@gmail.com

პროექტის დასახელება:

მრავალბინიანი საცხოვრებელი სახლი (ბლოკი "F")
ქ.თბილისი, "დელისი-3"-ის საცხოვრებელი რაიონის მიმდებარედ,
ინტენსიფიკაციის გზის სამხრეთით, (ნაკვეთი №1/124)

ნახაზის დასახელება:

მონოლითური სვეტი მს-5

დახაზა	შეამოწმა	დაადასტურა
ლ.ჭ.	ო.ქ.	ო.ქ.

მასშტაბი	ფორმატი	თარიღი	რევიზია	ნახ.№
1:25	A3		R1	კ-405

მონოლითური სვეტი მს-6

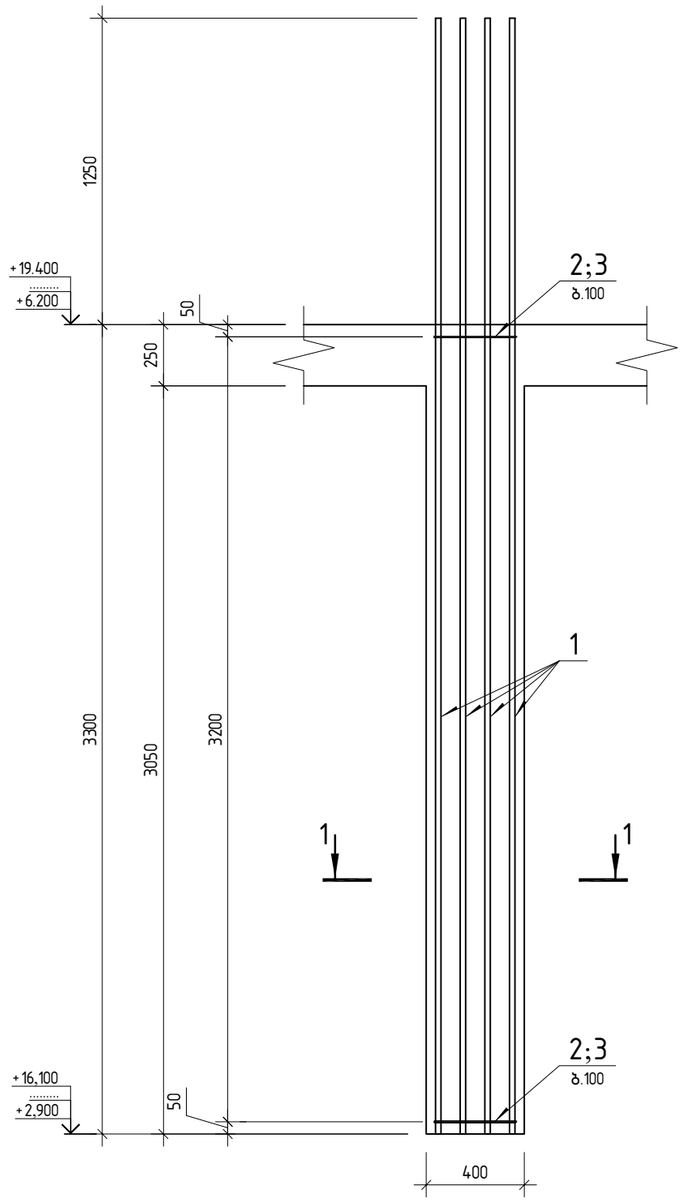

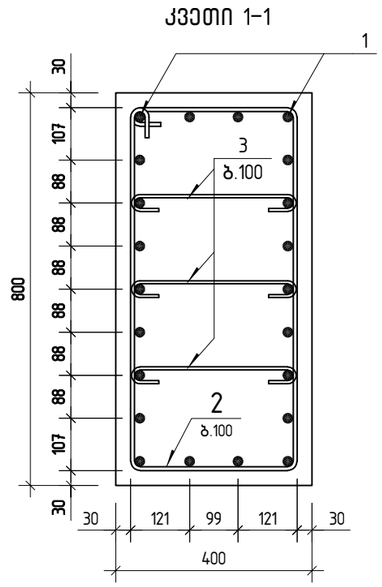

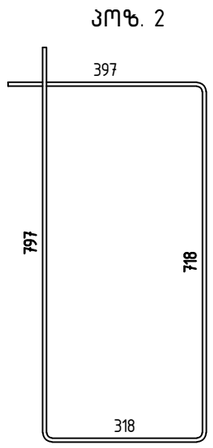

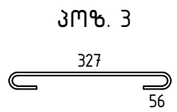

პოზ.	ა ღ ნ ი შ ვ ნ ა	დ ა ს ა ხ ე ლ ე ბ ა	რაოდ.	შენიშვნა
		მონოლითური სვეტი მს-6		
		დეტალები		
1		ф 25 B500B ℓ= 4550	22	17.53 კგ
2		ф 8 B500B ℓ= 2235	32	0.88 კგ
3		ф 8 B500B ℓ= 460	96	0.18 კგ
		მასალები		
		B 30 კლასის ბეტონი		1.1 მ³

კონსტრუქტორი

შ.პ.ს "ჯი ენ პი"

ალ. ყაზბეგის გამზ. 14ბ
0160, თბილისი, საქართველო
+995599150088
Gipn.ltd@gmail.com

პროექტის დასახელება:

მრავალბინიანი საცხოვრებელი სახლი (ბლოკი "F")
ქ.თბილისი, "დელისი-3"-ის საცხოვრებელი რაიონის მიმდებარედ,
ინტენსიფიკაციის გზის სამხრეთით, (ნაკვეთი №1/124)

ნახაზის დასახელება:

მონოლითური სვეტი მს-6

დახაზა	შეამოწმა	დაადასტურა
ლ.ჭ.	ო.ქ.	ო.ქ.

მასშტაბი	ფორმატი	თარიღი	რევიზია	ნახ.№
1:25	A3		R1	კ-406

მონოლითური სვეტი მს-7

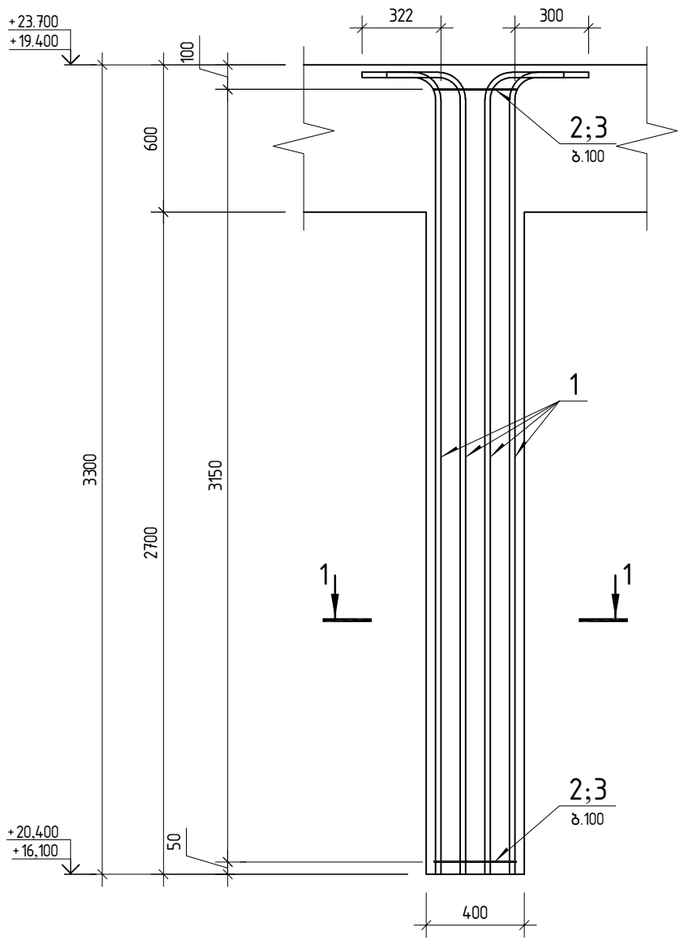

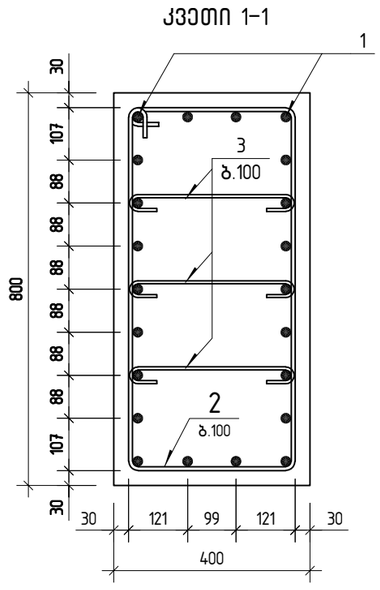

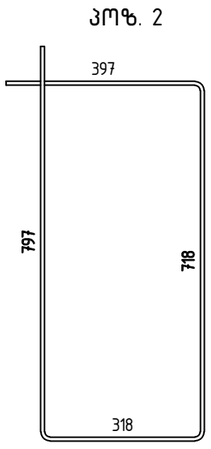

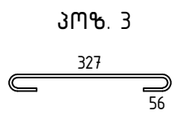

პოზ.	ა ღ ნ ი შ ვ ნ ა	დ ა ს ა ხ ე ლ ე ბ ა	რაოდ.	შენიშვნა
		მონოლითური სვეტი მს-7		
		დეტალები		
1		ф 25 B500B ℓ= 3530	22	13.60 კგ
2		ф 8 B500B ℓ= 2235	32	0.88 კგ
3		ф 8 B500B ℓ= 460	95	0.18 კგ
		მასალები		
		B30 კლასის ბეტონი		1.1 მ³

კონსტრუქტორი

შ.პ.ს "ჯი ენ პი"

ალ. ყაზბეგის გამზ. 14ბ
0160, თბილისი, საქართველო
+995599150088
Gipn.ltd@gmail.com

პროექტის დასახელება:

მრავალბინიანი საცხოვრებელი სახლი (ბლოკი "F")
ქ.თბილისი, "დელისი-3"-ის საცხოვრებელი რაიონის მიმდებარედ,
ინტენსიფიკაციის გზის სამხრეთით, (ნაკვეთი №1/124)

ნახაზის დასახელება:

მონოლითური სვეტი მს-7

დახაზა	შეამოწმა	დაადასტურა
ლ.ჭ.	ო.ქ.	ო.ქ.

მასშტაბი	ფორმატი	თარიღი	რევიზია	ნახ.№
1:25	A3		R1	კ-407

მონოლითური სვეტი მს-8

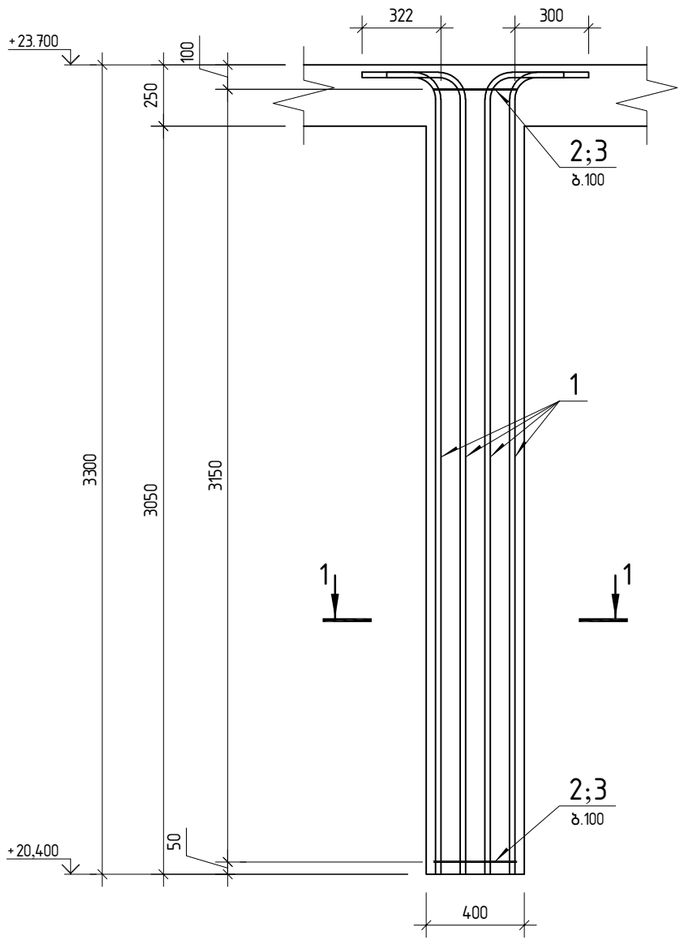

კვეთი 1-1

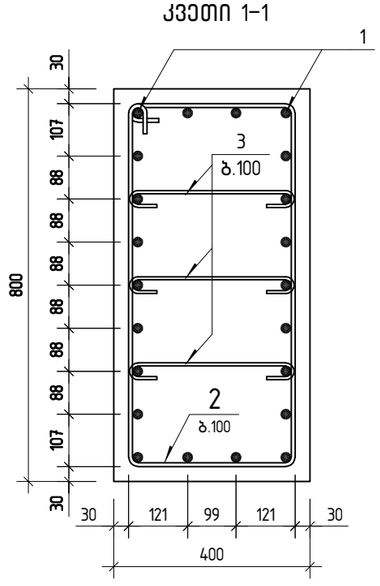

პოზ. 2

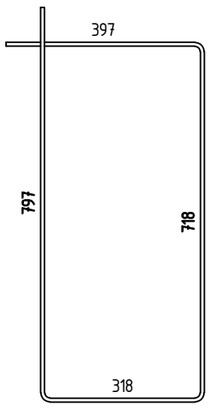

პოზ. 3

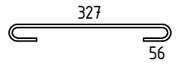

პოზ.	ა ღ ნ ი შ ვ ნ ა	დ ა ს ა ხ ე ლ ე ბ ა	რაოდ.	შენიშვნა
		მონოლითური სვეტი მს-8		
		დეტალები		
1		ф 25 B500B ℓ= 3530	22	13.60 კგ
2		ф 8 B500B ℓ= 2235	32	0.88 კგ
3		ф 8 B500B ℓ= 460	95	0.18 კგ
		მასალები		
		B30 კლასის ბეტონი		1.1 მ³

კონსტრუქტორი

შ.პ.ს "ჯი ენ პი"

ალ. ყაზბეგის გამზ. 14ბ
0160, თბილისი, საქართველო
+995599150088
Gipn.ltd@gmail.com

პროექტის დასახელება:

მრავალბინიანი საცხოვრებელი სახლი (ბლოკი "F")
ქ.თბილისი, "დელისი-3"-ის საცხოვრებელი რაიონის მიმდებარედ,
ინტენსიფიკაციის გზის სამხრეთით, (ნაკვეთი №1/124)

ნახაზის დასახელება:

მონოლითური სვეტი მს-8

დახაზა	შეამოწმა	დაადასტურა
ლ.ჭ.	ო.ქ.	ო.ქ.

მასშტაბი	ფორმატი	თარიღი	რევიზია	ნახ.№
1:25	A3		R1	კ-408

მონოლითური კოჭი კ-1

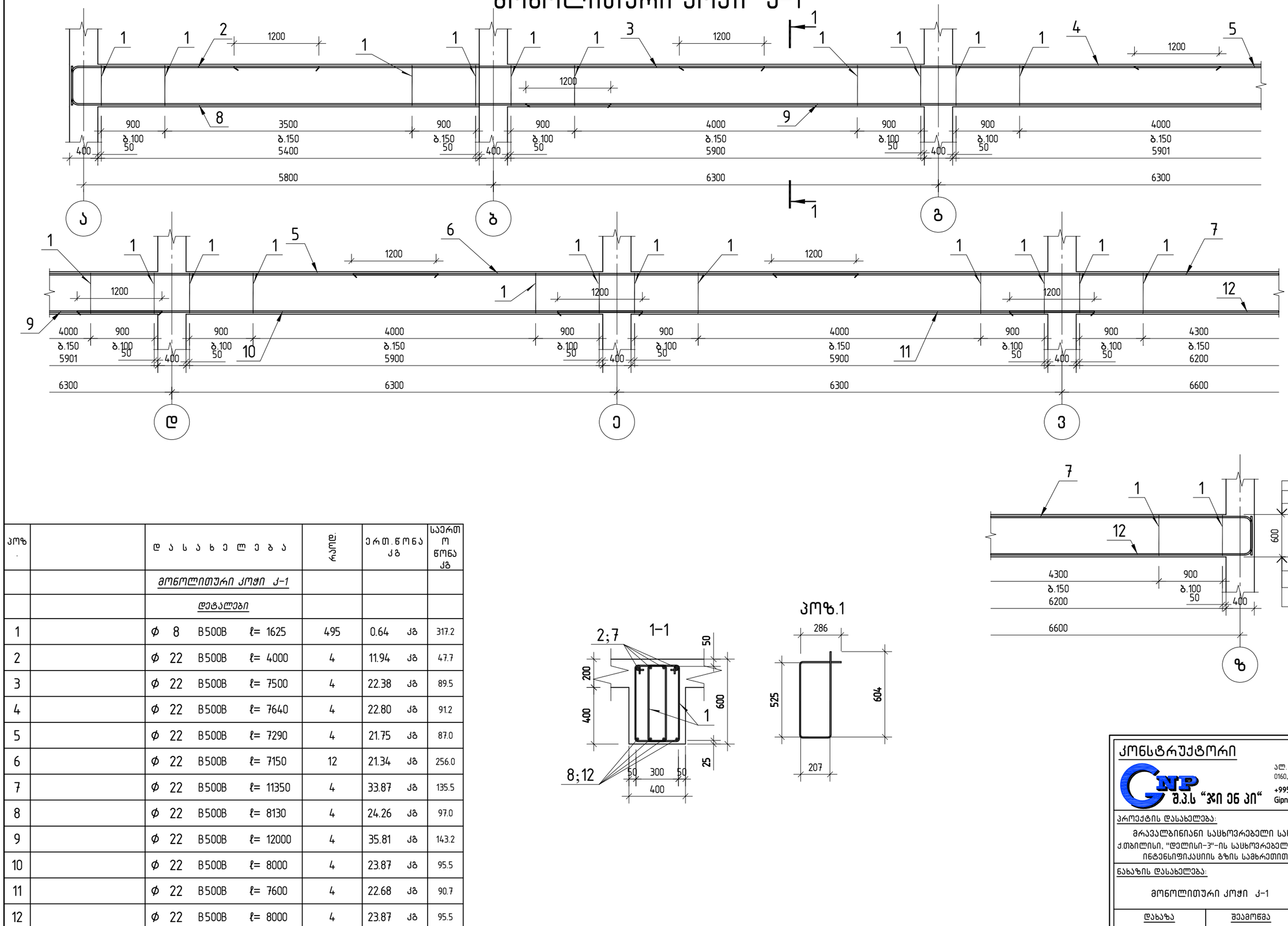

პოზ.		დასახელება	რაოდ.	ერთ. წონა კგ	საერთო წონა კგ
		მონოლითური კოჭი კ-1			
		დეტალები			
1		ф 8 B500B ℓ= 1625	495	0.64 კგ	317.2
2		ф 22 B500B ℓ= 4000	4	11.94 კგ	47.7
3		ф 22 B500B ℓ= 7500	4	22.38 კგ	89.5
4		ф 22 B500B ℓ= 7640	4	22.80 კგ	91.2
5		ф 22 B500B ℓ= 7290	4	21.75 კგ	87.0
6		ф 22 B500B ℓ= 7150	12	21.34 კგ	256.0
7		ф 22 B500B ℓ= 11350	4	33.87 კგ	135.5
8		ф 22 B500B ℓ= 8130	4	24.26 კგ	97.0
9		ф 22 B500B ℓ= 12000	4	35.81 კგ	143.2
10		ф 22 B500B ℓ= 8000	4	23.87 კგ	95.5
11		ф 22 B500B ℓ= 7600	4	22.68 კგ	90.7
12		ф 22 B500B ℓ= 8000	4	23.87 კგ	95.5
		მასალები			889
		B30 კლასის ბეტონი		0.00 მ³	

კონსტრუქტორი

შ.პ.ს "ჯი ენ პი"
ალ. ყაზბეგის გამზ. 14ბ
0160, თბილისი, საქართველო
+995599150088
Gipn.ltd@gmail.com

პროექტის დასახელება:

მრავალბინიანი საცხოვრებელი სახლი (ბლოკი "F")
ქ.თბილისი, "დელისი-3"-ის საცხოვრებელი რაიონის მიმდებარედ, ინტენსიფიკაციის გზის სამხრეთით, (ნაკვეთი № 1/124)

ნახაზის დასახელება:

მონოლითური კოჭი კ-1

დახაზა	შეამოწმა	დაამტკიცა
დ.ს	ო.ქ.	ო.ქ.

მასშტაბი	ფორმატი	თარიღი	რევიზია	ნახ.№
1:50	A:3		R1	კ- 501

მონოლითური კოჭი კ-2

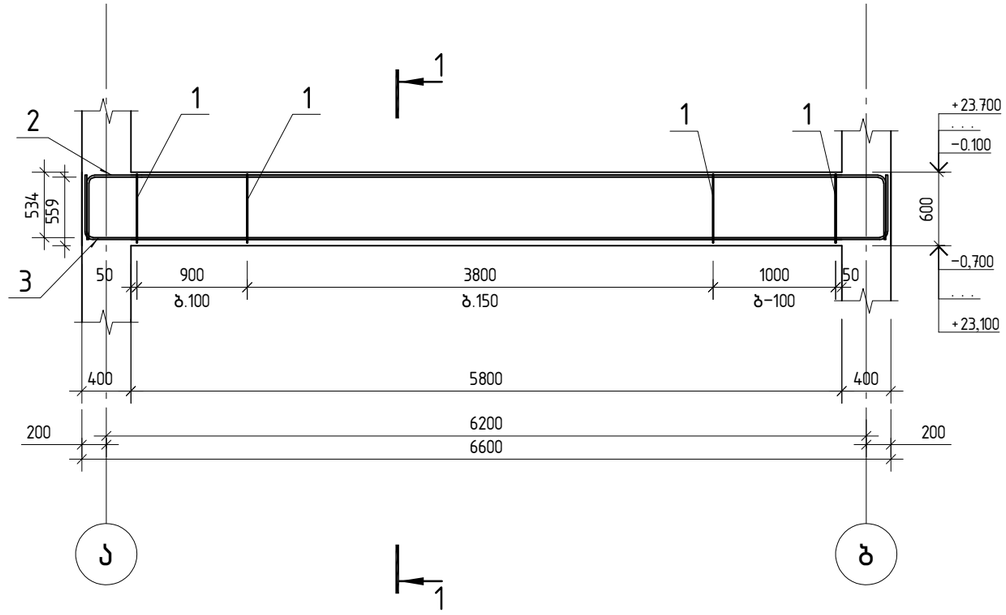

პოზ.	ა ღ ნ ი შ ვ ნ ა	დ ა ს ა ხ ე ლ ე ბ ა	რაოდ.	ერთ. წონა კგ	საერთო წონა კგ
		მონოლითური კოჭი კ-2			
		დეტალები			
1		ф 8 B500B ℓ= 1625	88	0.64 კგ	56.2
2		ф 22 B500B ℓ= 7490	4	22.35 კგ	89.4
3		ф 22 B500B ℓ= 7520	4	22.44 კგ	89.8
		მასალები			179
		B30 კლასის ბეტონი		1.58 მ³	

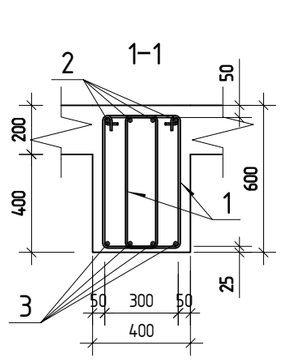

პოზ.1

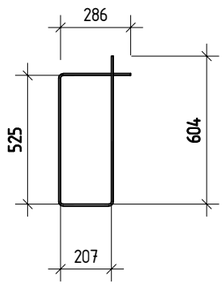

კონსტრუქტორი

შ.პ.ს "ჯი ენ პი"

ალ. ყაზბეგის გამზ. 14ბ
0160, თბილისი, საქართველო
+995599150088
Gipn.ltd@gmail.com

პროექტის დასახელება:

მრავალბინიანი საცხოვრებელი სახლი (ბლოკი "F")
ქ.თბილისი, "დელისი-3"-ის საცხოვრებელი რაიონის მიმდებარედ, ინგტენსიფიკაციის გზის სამხრეთით, (ნაკვეთი №1/124)

ნახაზის დასახელება:

მონოლითური კოჭი კ-2

დახაზა	შეამოწმა	დაადასტურა
დ.ს	ო.ქ.	ო.ქ.

მასშტაბი	ფორმატი	თარიღი	რევიზია	ნახ.№
1:50	A:3		R1	კ- 502

მონოლითური კოჭი კ-3

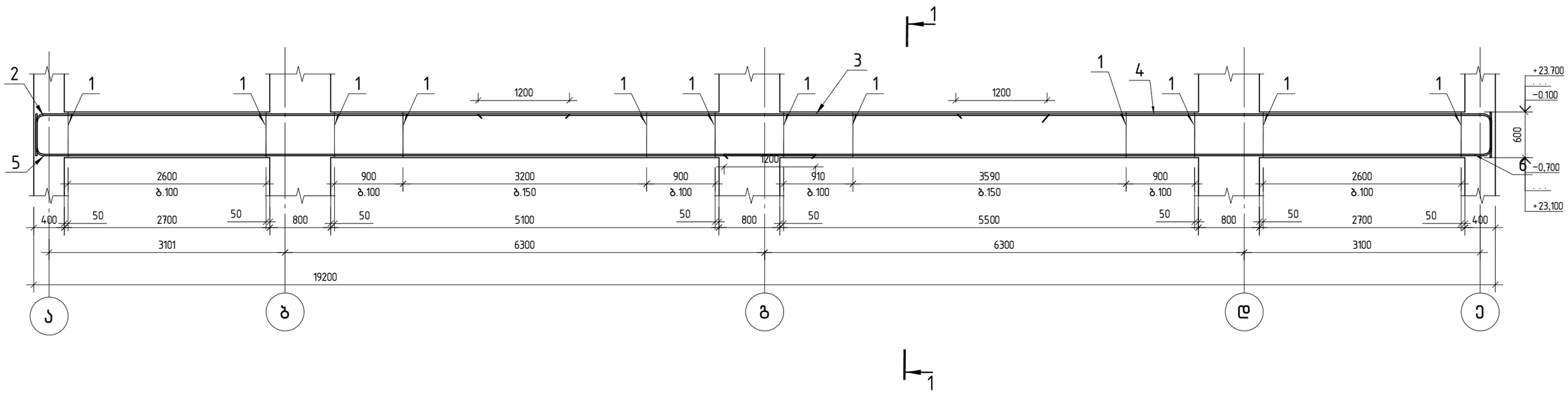

პოზ.		დ ა ს ა ხ ე ლ ე ბ ა	რაოდ.	ერთ. წონა კგ	საერთო წონა კგ
		მონოლითური კოჭი კ-3			
		დეტალები			
1		ф 8 B500B ℓ= 1625	275	0.64 კგ	176.0
2		ф 22 B500B ℓ= 7500	4	22.38 კგ	89.5
3		ф 22 B500B ℓ= 7500	4	22.38 კგ	89.5
4		ф 22 B500B ℓ= 7530	4	22.47 კგ	89.9
5		ф 22 B500B ℓ= 10730	4	32.02 კგ	128.1
6		ф 22 B500B ℓ= 10600	4	31.63 კგ	126.5
		მასალები			573
		B30 კლასის ბეტონი		4.61 მ³	

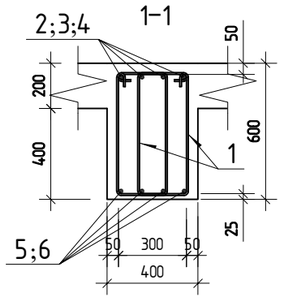

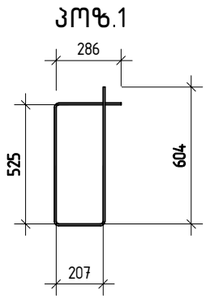

კონსტრუქტორი

შ.პ.ს "ჯი ენ პი"

ალ. ყაზბეგის გამზ. 14ბ
0160, თბილისი, საქართველო
+995599150088
Gipn.ltd@gmail.com

პროექტის დასახელება:

მრავალბინიანი საცხოვრებელი სახლი (ბლოკი "F")
ქ.თბილისი, "დელისი-3"-ის საცხოვრებელი რაიონის მიმდებარედ, ინტენსიფიკაციის გზის სამხრეთით, (ნაკვეთი №1124)

ნახაზის დასახელება:

მონოლითური კოჭი კ-3

დახაზა	შეამოწმა	დაადასტურა
დ.ს	ო.ქ.	ო.ქ.

მასშტაბი	ფორმატი	თარიღი	რევიზია	ნახ.№
1:50	A:3		R1	კ- 503

მონოლითური კოჭი კ-4

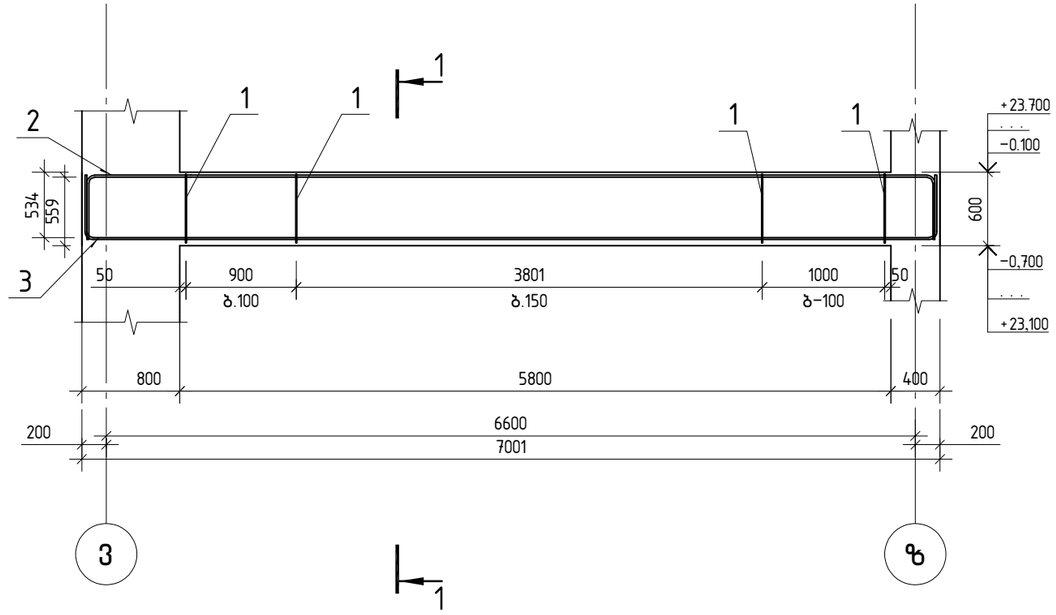

პოზ.	ა ღ ნ ი შ ვ ნ ა	დ ა ს ა ხ ე ლ ე ბ ა	რაოდ.	ერთ. წონა კგ	საერთო წონა კგ
		მონოლითური კოჭი კ-4			
		დეტალები			
1		ф 8 B500B ℓ= 1625	88	0.64 კგ	56.2
2		ф 22 B500B ℓ= 7890	4	23.54 კგ	94.2
3		ф 22 B500B ℓ= 7920	4	23.63 კგ	94.5
		მასალები			189
		B30 კლასის ბეტონი		1.39 მ³	

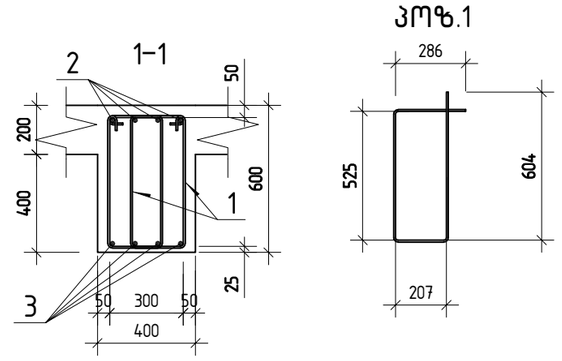

კონსტრუქტორი

შ.პ.ს "ჯი ენ პი"

ალ. ყაზბეგის გამზ. 14ბ
0160, თბილისი, საქართველო
+995599150088
Gipn.ltd@gmail.com

პროექტის დასახელება:

მრავალბინიანი საცხოვრებელი სახლი (ბლოკი "F")
ქ.თბილისი, "დელისი-3"-ის საცხოვრებელი რაიონის მიმდებარედ, ინგტენსიფიკაციის გზის სამხრეთით, (ნაკვეთი №1/124)

ნახაზის დასახელება:

მონოლითური კოჭი კ-4

დახაზა	შეამოწმა	დაადასტურა
დ.ს	ო.ქ.	ო.ქ.

მასშტაბი	ფორმატი	თარიღი	რევიზია	ნახ.№
1:50	A:3		R1	კ- 504

მონოლითური კოჭი კ-5

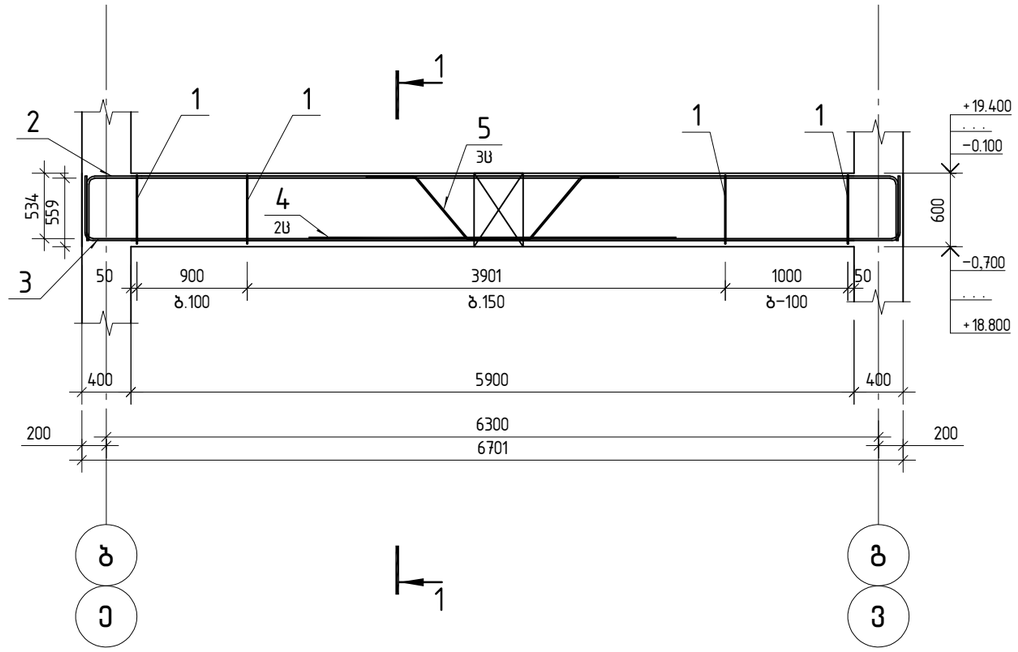

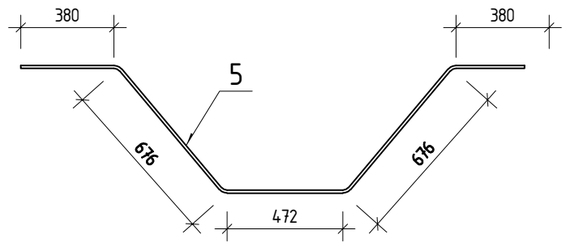

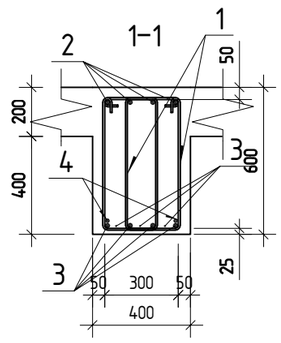

პოზ.1

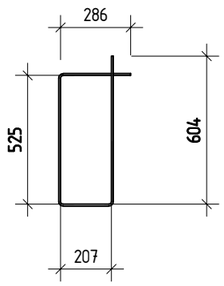

პოზ.	აღნიშვნა	დასახელება	რაოდ.	ერთ. წონა კგ	საერთო წონა კგ
		მონოლითური კოჭი კ-5			
		დეტალები			
1		ф 8 B500B ℓ= 1625	89	0.64 კგ	57.1
2		ф 22 B500B ℓ= 7590	4	22.65 კგ	90.6
3		ф 22 B500B ℓ= 7620	4	22.74 კგ	91.0
4		ф 22 B500B ℓ= 3000	2	8.95 კგ	17.9
5		ф 22 B500B ℓ= 2500	4	7.46 კგ	29.8
		მასალები			182
		B30 კლასის ბეტონი		1.61 მ³	

კონსტრუქტორი

შ.პ.ს "ჯი ენ პი"

ალ. ყაზბეგის გამზ. 14ბ
0160, თბილისი, საქართველო
+995599150088
Gipn.ltd@gmail.com

პროექტის დასახელება:

მრავალბინიანი საცხოვრებელი სახლი (ბლოკი "F")
ქ.თბილისი, "დელისი-3"-ის საცხოვრებელი რაიონის მიმდებარედ, ინტენსიფიკაციის გზის სამხრეთით, (ნაკვეთი №1/124)

ნახაზის დასახელება:

მონოლითური კოჭი კ-5

დახაზა	შეამოწმა	დაადასტურა
დ.ს	ო.ქ.	ო.ქ.

მასშტაბი	ფორმატი	თარიღი	რევიზია	ნახ.№
1:50	A:3		R1	კ- 505

მონოლითური კოჭი კ-6

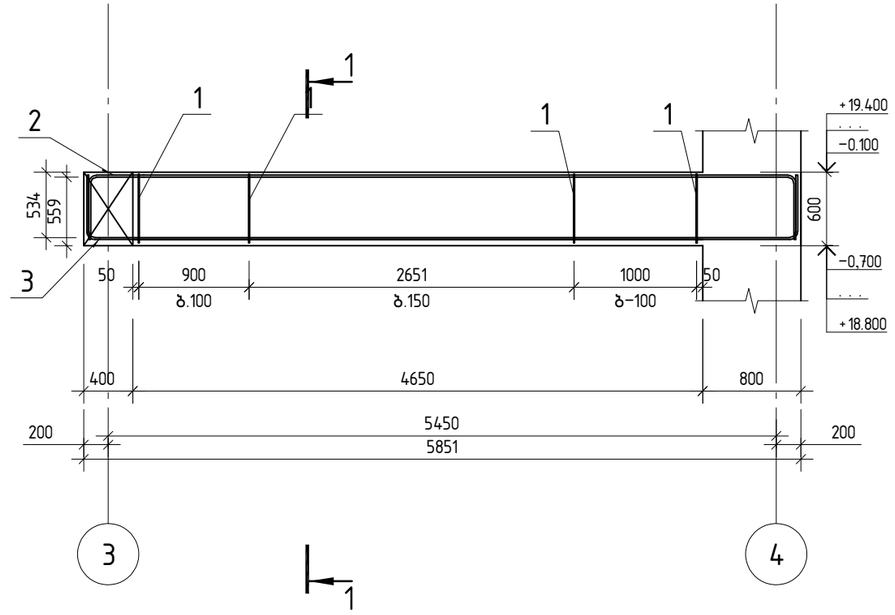

პოზ.	ა ღ ნ ი შ ვ ნ ა	დ ა ს ა ხ ე ლ ე ბ ა	რაოდ.	ერთ. წონა კგ	საერთო წონა კგ
		მონოლითური კოჭი კ-6			
		დეტალები			
1		ф 8 B500B ℓ= 1625	72	0.64 კგ	46.4
2		ф 22 B500B ℓ= 6740	4	20.11 კგ	80.4
3		ф 22 B500B ℓ= 6770	4	20.20 კგ	80.8
		მასალები			161
		B30 კლასის ბეტონი		1.12 მ³	

პოზ.1

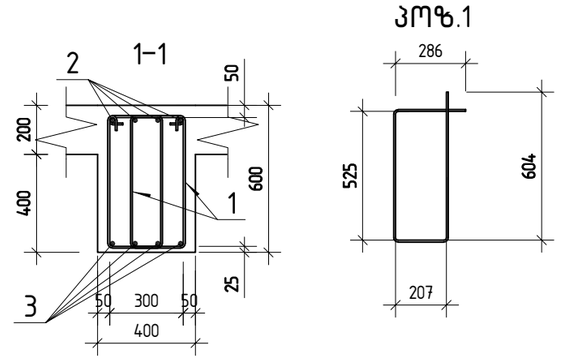

კონსტრუქტორი

შ.პ.ს "ჯი ენ პი"

ალ. ყაზბეგის გამზ. 14ბ
0160, თბილისი, საქართველო
+995599150088
Gipn.ltd@gmail.com

პროექტის დასახელება:

მრავალბინიანი საცხოვრებელი სახლი (ბლოკი "F")
ქ.თბილისი, "დელისი-3"-ის საცხოვრებელი რაიონის მიმდებარედ, ინგტენსიფიკაციის გზის სამხრეთით, (ნაკვეთი №1/124)

ნახაზის დასახელება:

მონოლითური კოჭი კ-6

დახაზა	შეამოწმა	დაადასტურა
დ.ს	ო.ქ.	ო.ქ.

მასშტაბი	ფორმატი	თარიღი	რევიზია	ნახ.№
1:50	A:3		R1	კ- 506

მონოლითური კოჭი კ-7

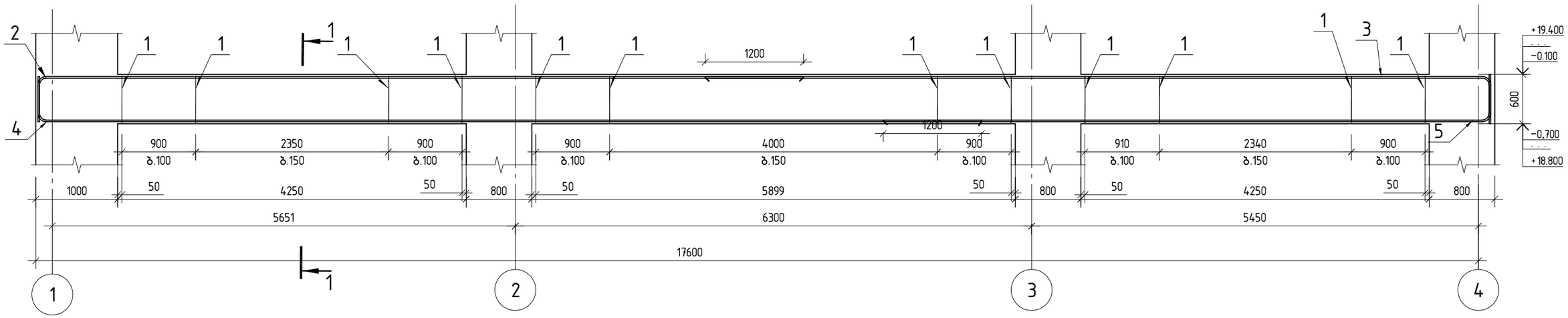

მონოლითური კოჭი კ-8

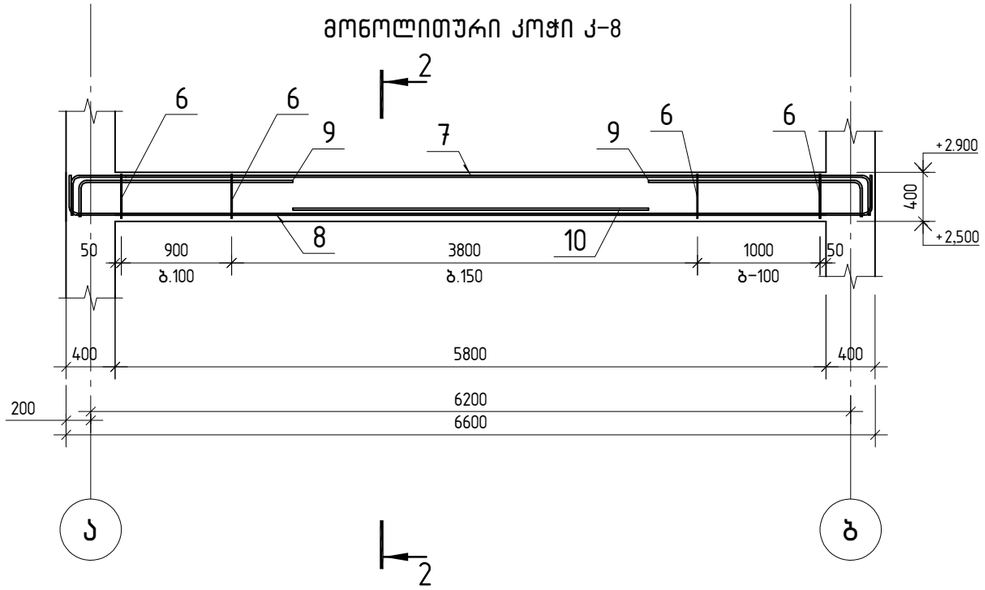

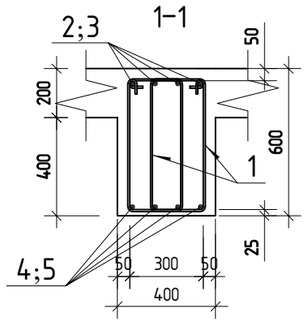

პოზ.1

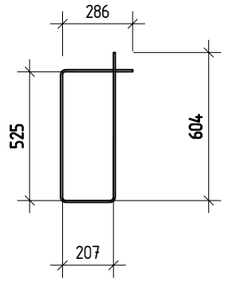

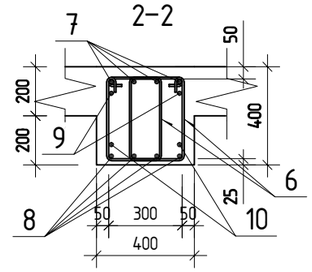

პოზ. 6

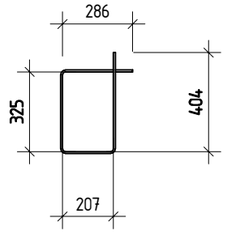

პოზ.		დასახელება	რაოდ.	ერთ.წონა კგ	საერთო წონა კგ
		მონოლითური კოჭი კ-7			
		დეტალები			
1		ф 8 B500B ℓ= 1625	232	0.64 კგ	148.7
2		ф 22 B500B ℓ= 9830	4	29.33 კგ	117.3
3		ф 22 B500B ℓ= 10100	4	30.14 კგ	120.6
4		ф 22 B500B ℓ= 12000	4	35.81 კგ	143.2
5		ф 22 B500B ℓ= 7930	4	23.66 კგ	94.7
		მასალები			530
		B30 კლასის ბეტონი		4.22 მ³	

პოზ.	აღნიშვნა	დასახელება	რაოდ.	ერთ.წონა კგ	საერთო წონა კგ
		მონოლითური კოჭი კ-8			
		დეტალები			
6		ф 8 B500B ℓ= 1625	88	0.64 კგ	56.2
7		ф 25 B500B ℓ= 7490	4	28.86 კგ	115.4
8		ф 25 B500B ℓ= 7520	4	28.98 კგ	115.9
9		ф 22 B500B ℓ= 2000	4	5.97 კგ	23.9
10		ф 22 B500B ℓ= 2900	2	8.65 კგ	17.3
		მასალები			231
		B30 კლასის ბეტონი		1.06 მ³	

კონსტრუქტორი

შ.პ.ს "ჯი ენ პი"

ალ. ყაზბეგის გამზ. 14ბ
0160, თბილისი, საქართველო
+995599150088
Gipn.ltd@gmail.com

პროექტის დასახელება:

მრავალბინიანი საცხოვრებელი სახლი (ბლოკი "F")
ქ.თბილისი, "დელისი-3"-ის საცხოვრებელი რაიონის მიმდებარედ, ინტენსიფიკაციის გზის სამხრეთით, (ნაკვეთი №1/124)

ნახაზის დასახელება:

მონოლითური კოჭი კ-7; მონოლითური კოჭი კ-8

დახაზა	შეამოწმა	დაამტკიცა
დ.ს	ო.ქ.	ო.ქ.

მასშტაბი	ფორმატი	თარიღი	რევიზია	ნახ.№
1:50	A3		R1	კ- 507

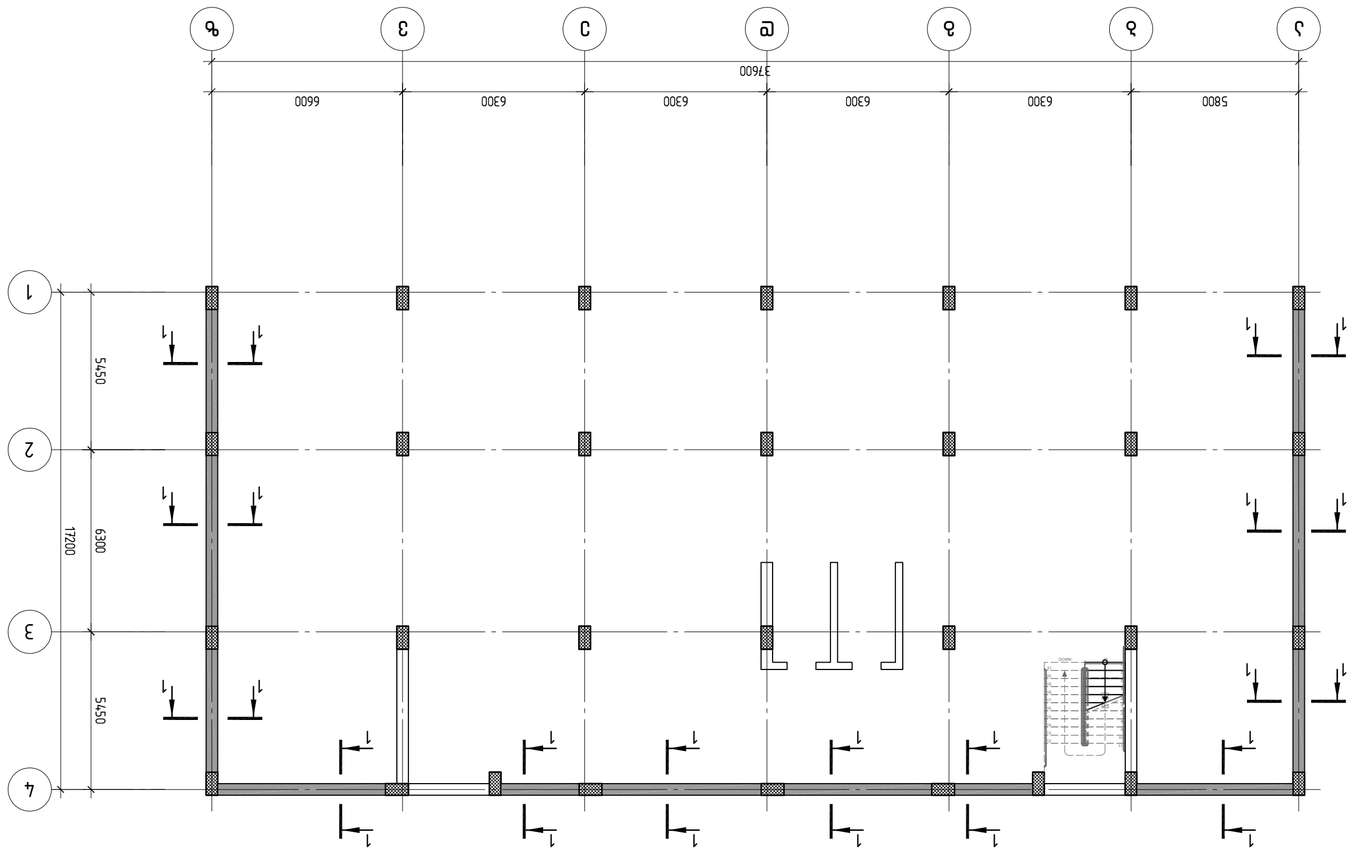

פלטה-0.100 ▽ ושכבת הגנה מפני חדירת מים ▽-3.900-קומת חניון

A2 1:150

מהנדס קונסטרוקציה				
ח.ר.				
מתכנן	מ.ג			
מתכנן	מ.ג			
מנהל הפרויקט				
קנה מידה	גודל	מספר שרטוט		
1:150	A2	J-601		

ג.ג. "זבן 36 בת"א
טל: 03-6384116, פקס: 03-6384117
ת.ד. 6160, מיקוד 6116160, בת-ים
gipn1@gmail.com

תוכנית קומת גלריה מפלס +3.900 ומפלס +0.100

בניין מגורים ומסחר ברחוב אלנבי 69 (חלקות 1 ו-2 בגוש 6138) בת-ים
תוכנית הגשה לרישוי בניה, "קומבינציה" – תוספת קומה 7 ושינויים בקומות 1-6 ובקומת הגג
(בהתאם לתיקון 101 לחוק התכנון והבניה) (בהתאם לתקנות התכנון והבניה (אגרות), התשע"ה-2014)

מהנדס קונסטרוקציה	תכנון אדריכלי	יזם
ח.ר.	מ.ג	מ.ג

კვეთი 1–1

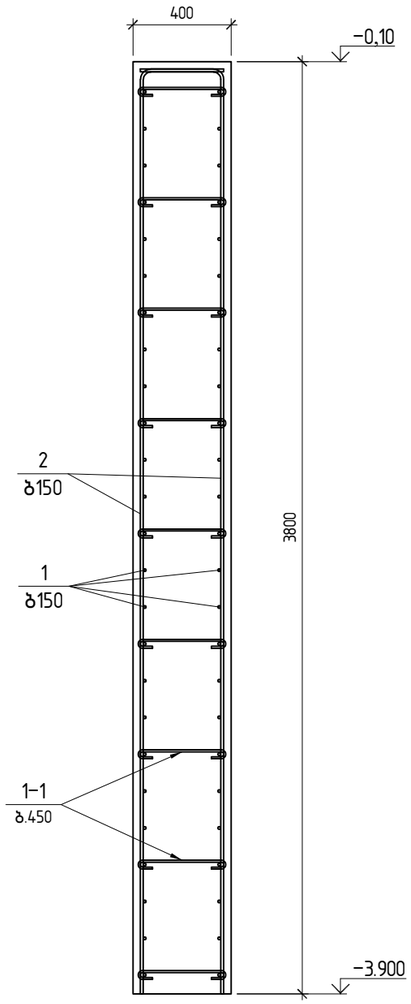

შენიშვნა

ф12 არმატურის ზედდება 600მმ

პოზ.	ა ღ ნ ი შ ვ ნ ა	დ ა ს ა ხ ე ლ ე ბ ა			რაოდ.	შენიშვნა	
		მონოლითური კედელი					
		დეტალები					
1	დაიჭრას ადგილზე	ф 12	B500B	ℓ= 3000000	1	2663.44	კგ
2		ф 12	B500B	ℓ= 4080	920	3.63	კგ
1–1		ф 8	B500B	ℓ= 500	1200	0.20	კგ
		მასალები					
		B30 კლასის ბეტონი				85.12	მ³

73

A3 1:25

კონსტრუქტორი

შ.პ.ს "ჯი ენ პი"
ალ. ყაზბეგის გამზ. 14ბ
0160, თბილისი, საქართველო
+995599150088
Gipn.ltd@gmail.com

პროექტის დასახელება:
მრავალბინიანი საცხოვრებელი სახლი (ბლოკი "G")
ქ.თბილისი, "დელისი-3"-ის საცხოვრებელი რაიონის მიმდებარედ, ინტენსიფიკაციის გზის სამხრეთით, (ნაკვეთი №1/124)

ნახაზის დასახელება:
კვეთი1–1; სპეციფიკაცია

დახაზა	შეამოწმა	დაადასტურა
ნ.ჩ.	ო.ქ.	ო.ქ.

მასშტაბი	ფორმატი	თარიღი	რევიზია	ნახ.№
1:25	A3			კ-602

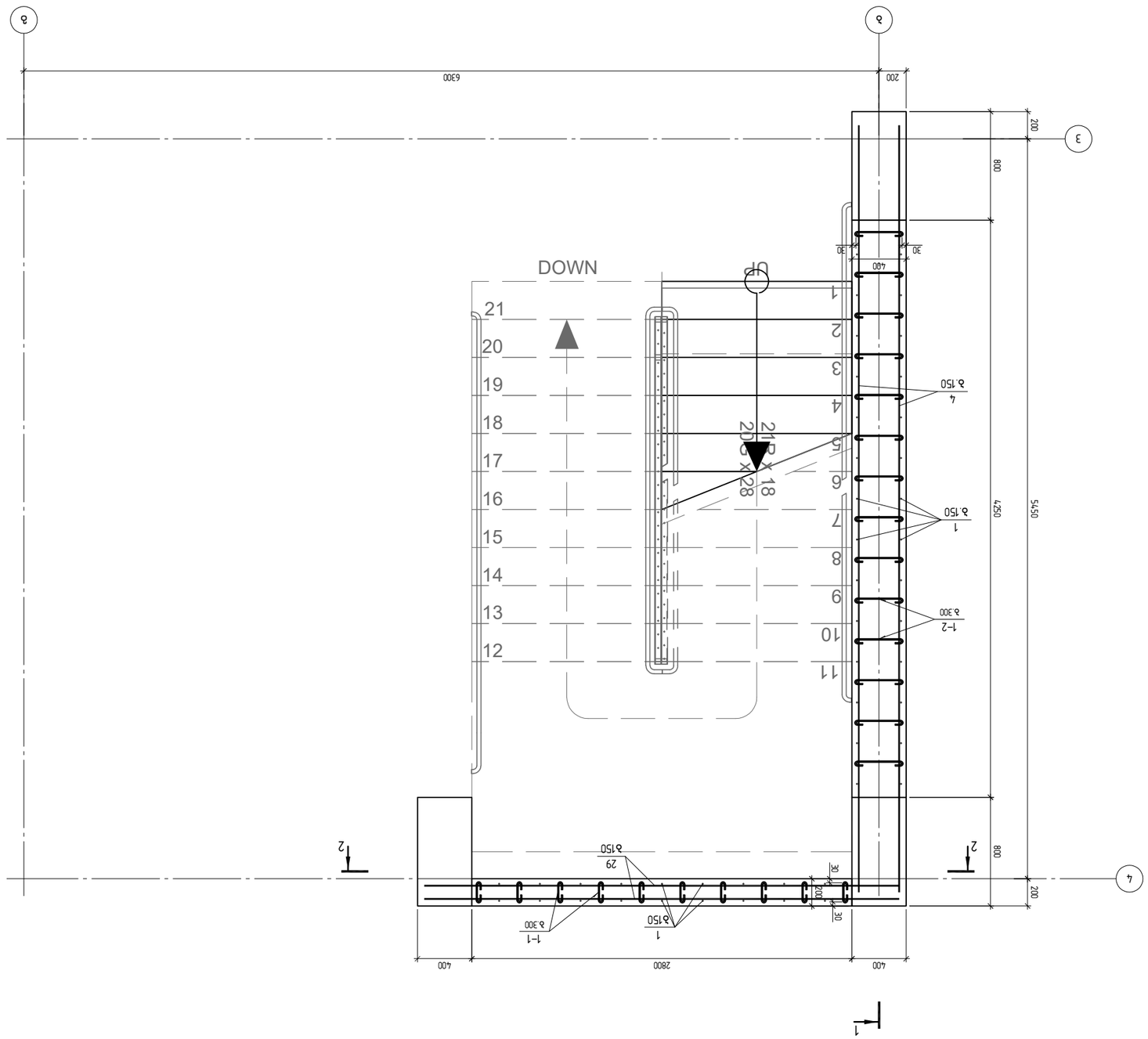

ЗАМОВЛЕННЯ

ТОВ "ЗІП ЗД"
вул. Вокзальна, буд. 14а
01601, Україна, м. Київ, вул. Вокзальна, буд. 14а
+995599150088
GipnIT@gmail.com

Будівництво багатоквартирного житлового будинку з вбудованими приміщеннями громадського призначення, паркінгом та інженерними мережами. (Коригування №1/24)

Будівництво багатоквартирного житлового будинку

Замовлення 3–1 захисної підпірної стіни від в-0.100 до в-3.900 вісь 1–2

Перевірив	Затвердив	Стадія	Аркуш	Аркушів
Н.К.	Г.І.	Р	1	1
Розробив	Перевірив	Н.контр.	Масштаб	Формат
Г.І.	Г.І.	ЗІП ЗД	1:25	А2

Арк. 603

A2 1:25

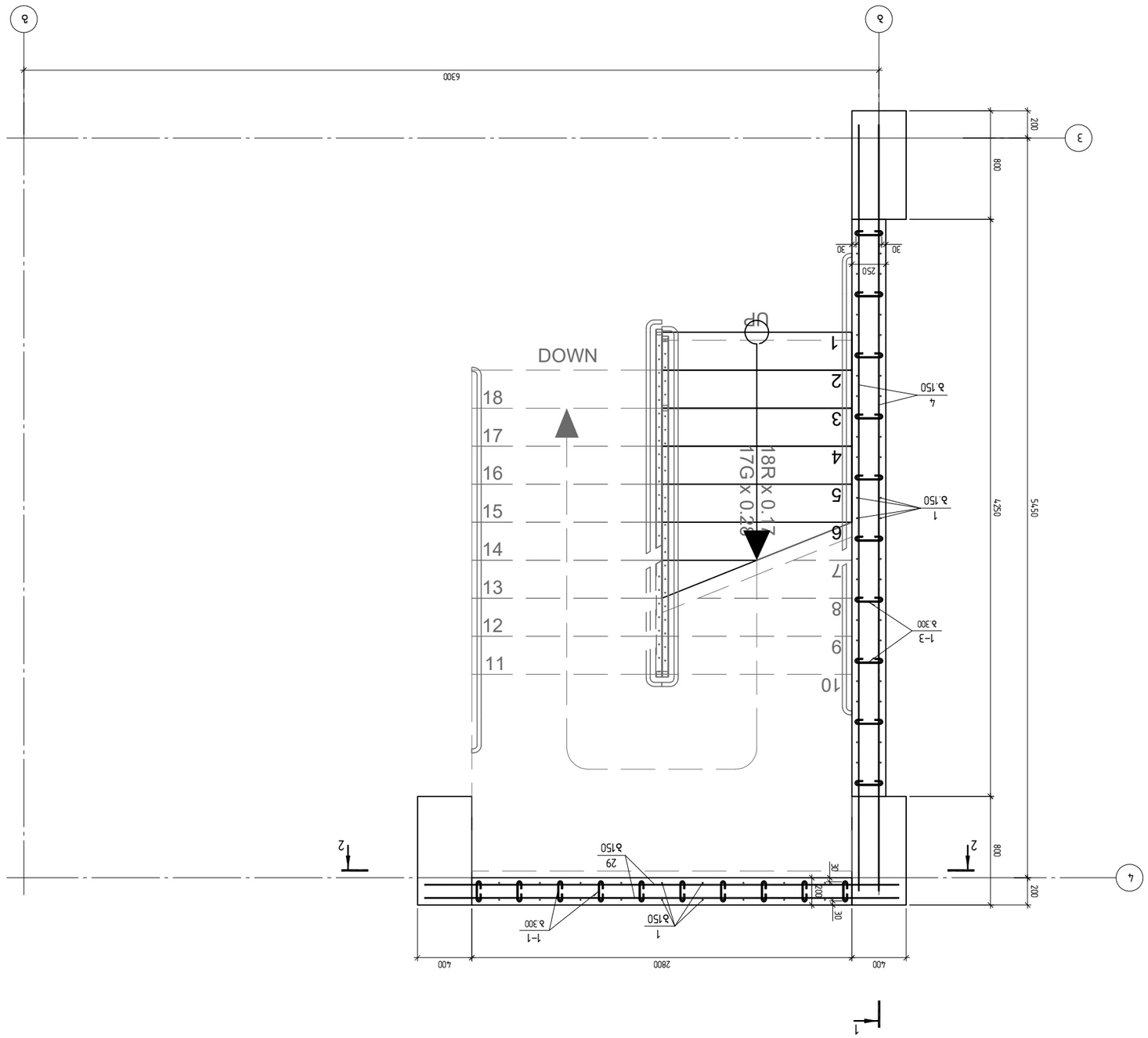

ՀՈՐԻԶՈՆԱԿԱՆ 1-Ջ ՀԱՏՎԱԾՈՒ
ՎԵՐԻՆ ՍԱՀՄԱՆԱՓԱԿԻՉ Ø16 ▽+19.400 ՄԵՋ
▽-0.100

ԱՇԽԱՏԱՆՔԱՅԻՆ	Ա2	ՄԱՍՇՏԱԲ	1:25	
ՀԱՄԱՐ		ՄԱՍԻ ՀԱՄԱՐ		
ՀԱՍՏԱՏՈՒՄ		ՄԱՍՇՏԱԲ		
ՀԵՂԻՆԱԿ		ՀԱՇՎԱՐԿՈՒ

A2 1:50

კვეთი 1-1
▽-3.900-დან▽+12.800-მდე

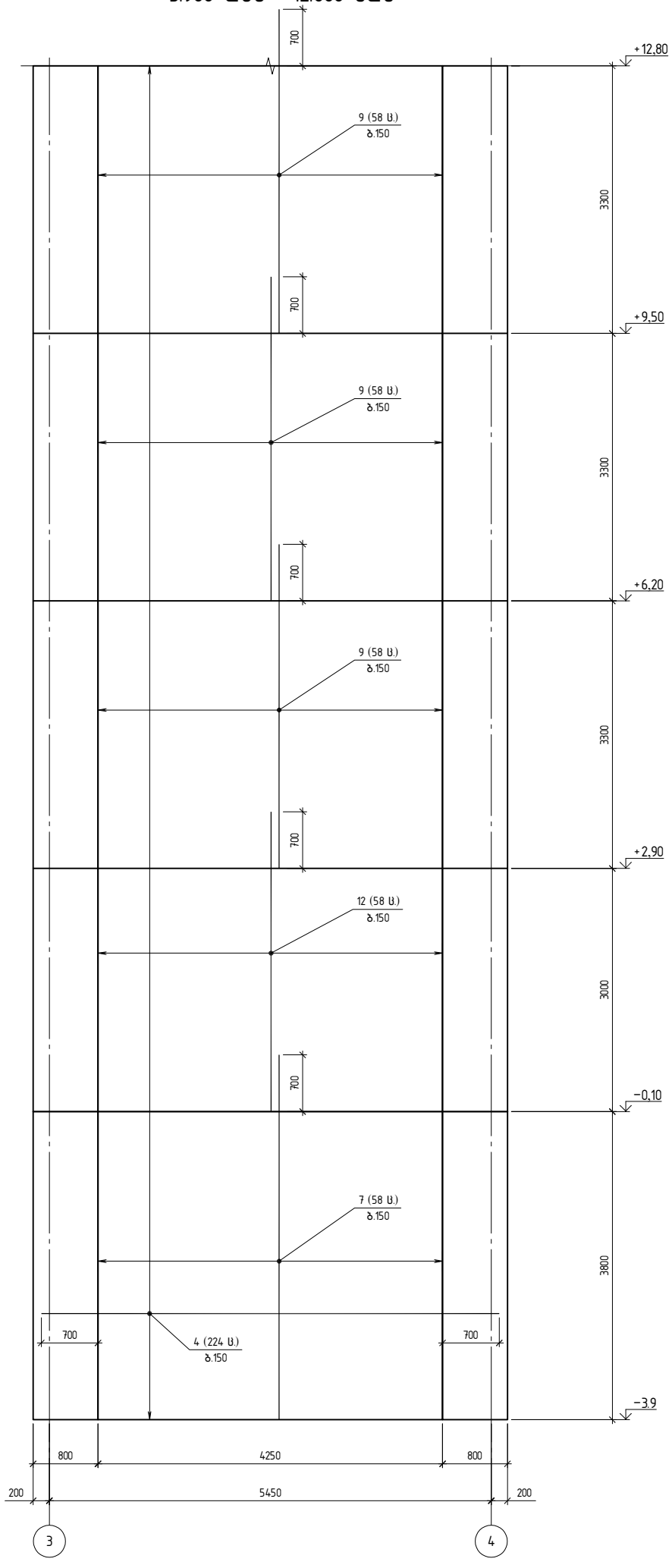

კვეთი 2-2
▽-3.900-დან▽+12.800-მდე

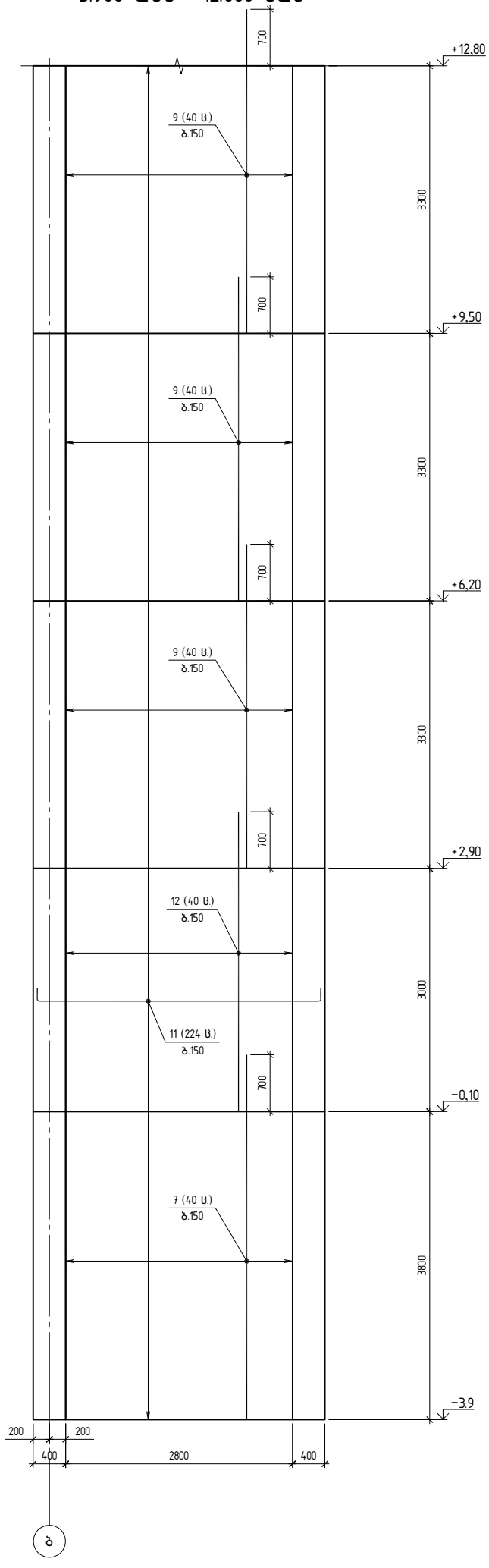

კონსტრუქტორი

შ.პ.ს "ჯი ენ პი"

ალ. ყაზბეგის გამზ. 14ბ
0160, თბილისი, საქართველო
+995599150088
Gipn.ltd@gmail.com

პროექტის დასახელება:
მრავალბინიანი საცხოვრებელი სახლი (ბლოკი "F")
ქ.თბილისი, "დელისი-3"-ის საცხოვრებელი რაიონის მიმდებარედ, ინტენსიფიკაციის გზის სამხრეთით, (ნაკვეთი №1124)

ნახაზის დასახელება:
კვეთი 1-1 ▽-3.900-დან▽+12.800-მდე; კვეთი 2-2 ▽-3.900-დან▽+12.800-მდე

დახაზა	შეამოწმა	დაადასტურა
ნ.ჩ.	ო.ქ.	ო.ქ.

მასშტაბი	ფორმატი	თარიღი	რევიზია	ნახ.№
1:50	A2			ქ- 605

A2 1:50

კვეთი 1-1
▽+12.800-დან ▽+19.400-მდე

კვეთი 2-2
▽+12.800-დან ▽+19.400-მდე

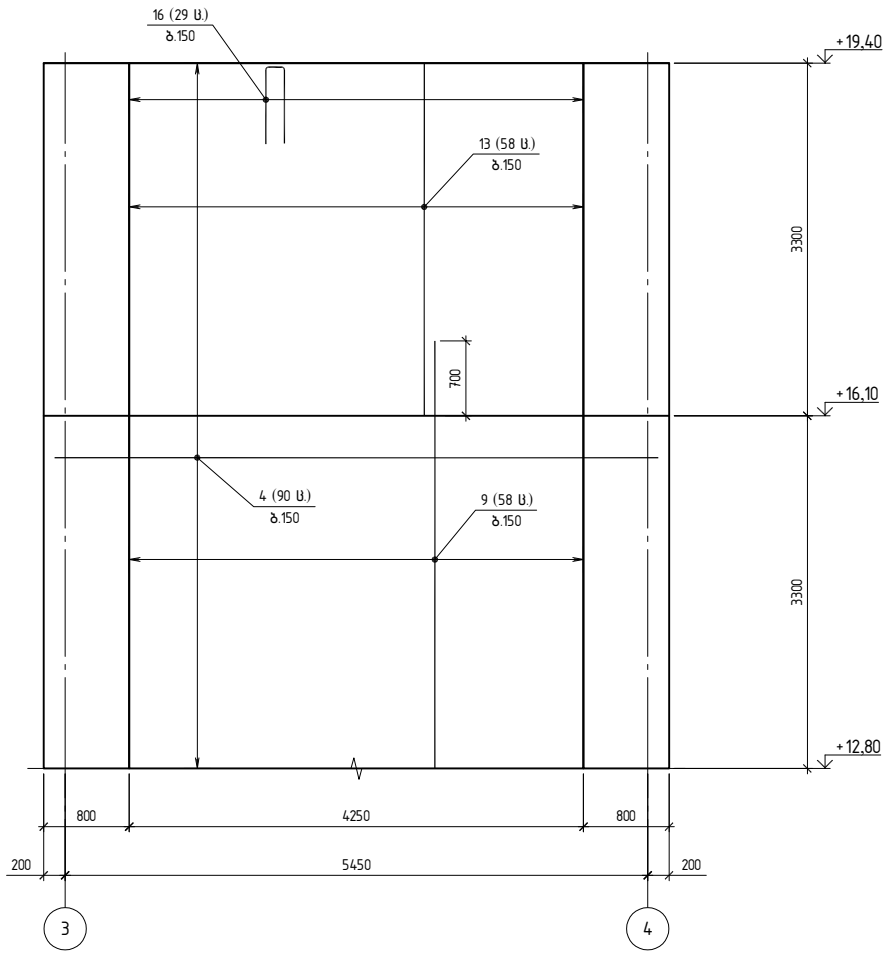

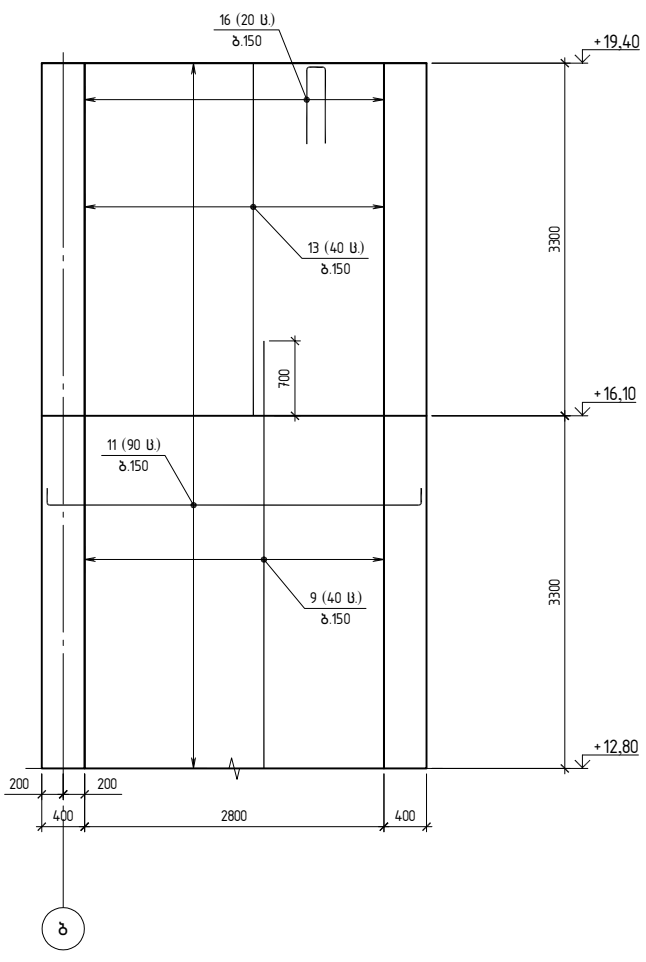

კონსტრუქტორი

შ.პ.ს "ჯი ენ პი"

ალ. ყაზბეგის გამზ. 14ბ
0160, თბილისი, საქართველო
+995599150088
Gipn.ltd@gmail.com

პროექტის დასახელება:
მრავალბინიანი საცხოვრებელი სახლი (ბლოკი "F")
ქ.თბილისი, "დელისი-3"-ის საცხოვრებელი რაიონის მიმდებარედ, ინტენსიფიკაციის გზის სამხრეთით, (ნაკვეთი №1'124)

ნახაზის დასახელება:
კვეთი 1-1 ▽+12.800-დან ▽+19.400-მდე; კვეთი 2-2 ▽+12.800-დან ▽+19.400-მდე

დახაზა	შეამოწმა	დაადასტურა
ნ.ჩ.	ო.ქ.	ო.ქ.

მასშტაბი	ფორმატი	თარიღი	რევიზია	ნახ.№
1:50	A2			ქ- 606

A2 1:25

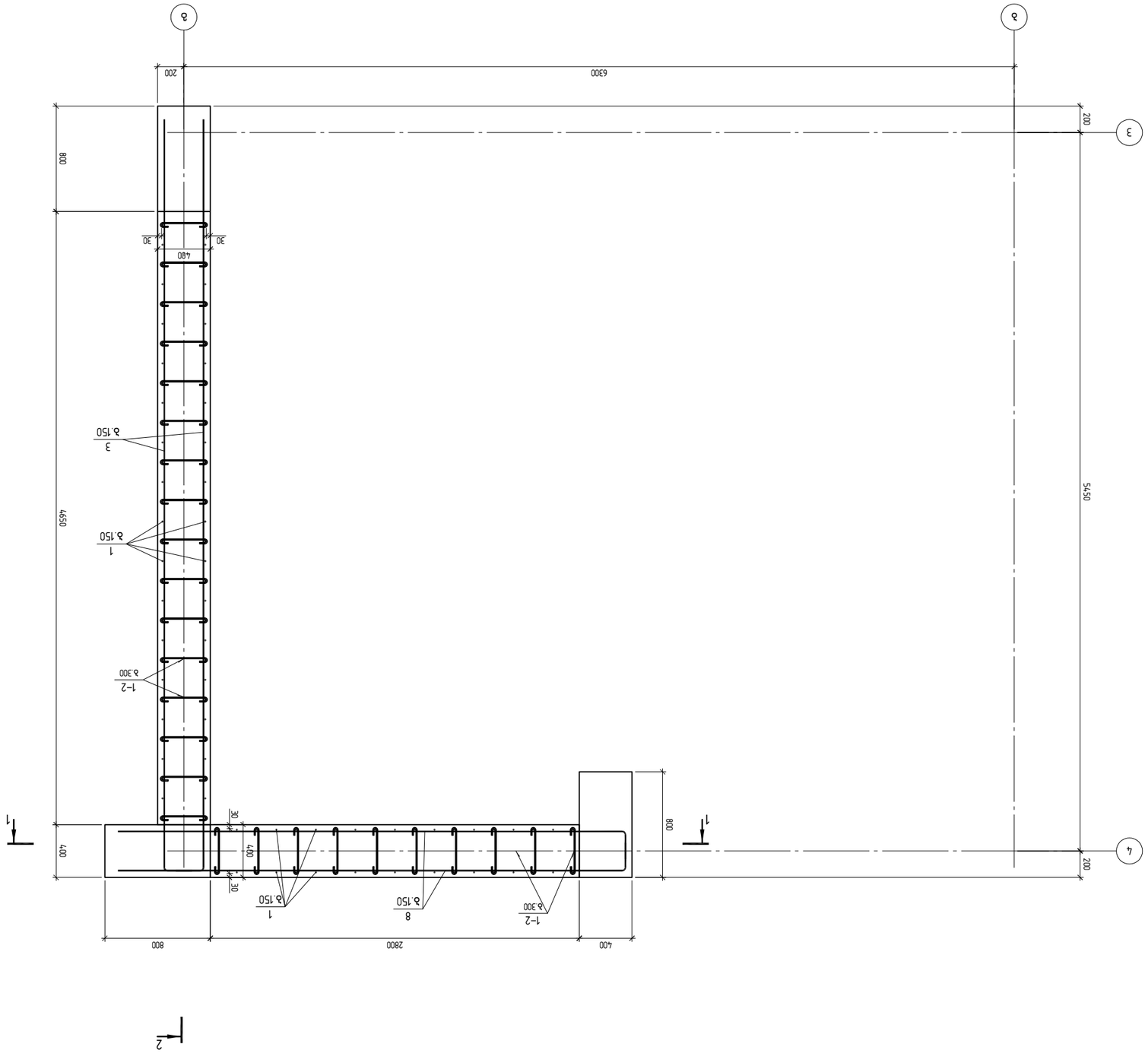

ΔΠΚΦΠΖ δ–2 ΔΚΦΠΚΔΖΠΚ ΔΔΓΔΔΠΚ ΔΚΦΠΚΔΖΠΚΦΚΔΓ
▽–3.900 ΦΔΖΦ ▽–0.100 ΔΦΦΔ

ΔΔΚΦΦΔΔΔ	1:25		
ΔΔΚΦΦΔΔΔ	A2	ΦΠΚΦΔΦΔΔ	
ΔΔΚΦΦΔΔΔ		ΦΔΚΦΠΠ	ΚΔΔΖΠΦΔΔ
ΔΔΚΦ№	J– 607		

ΔΔΚΦΦΔΔΔ ΔΔΚΦΔΔΔ

A2 1:25

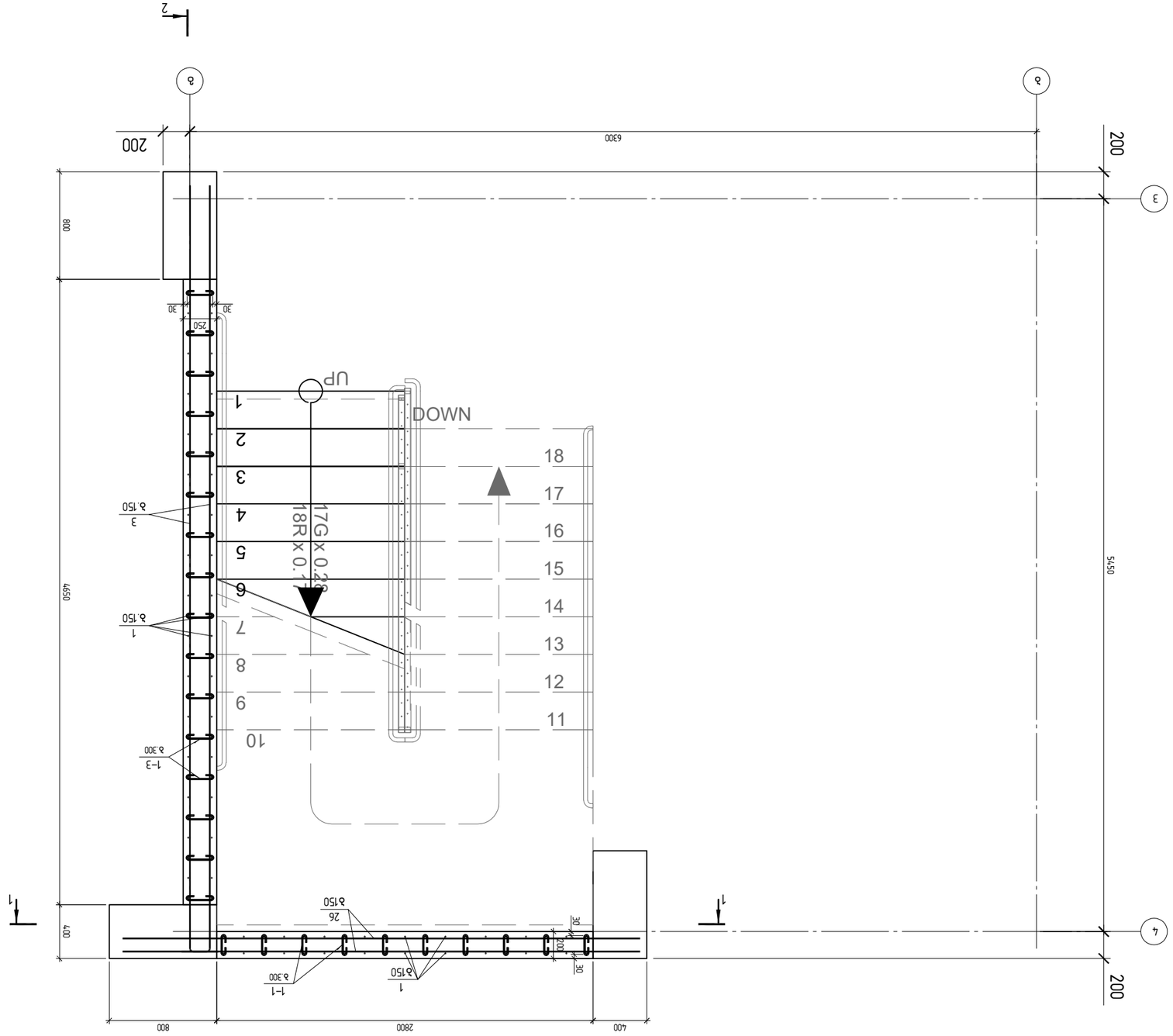

ЗЛМЗЛ ЗЛЗЛЗЛ

A2 1:50

კვეთი 1-1
▽-3.900-დან▽+12.800-მდე

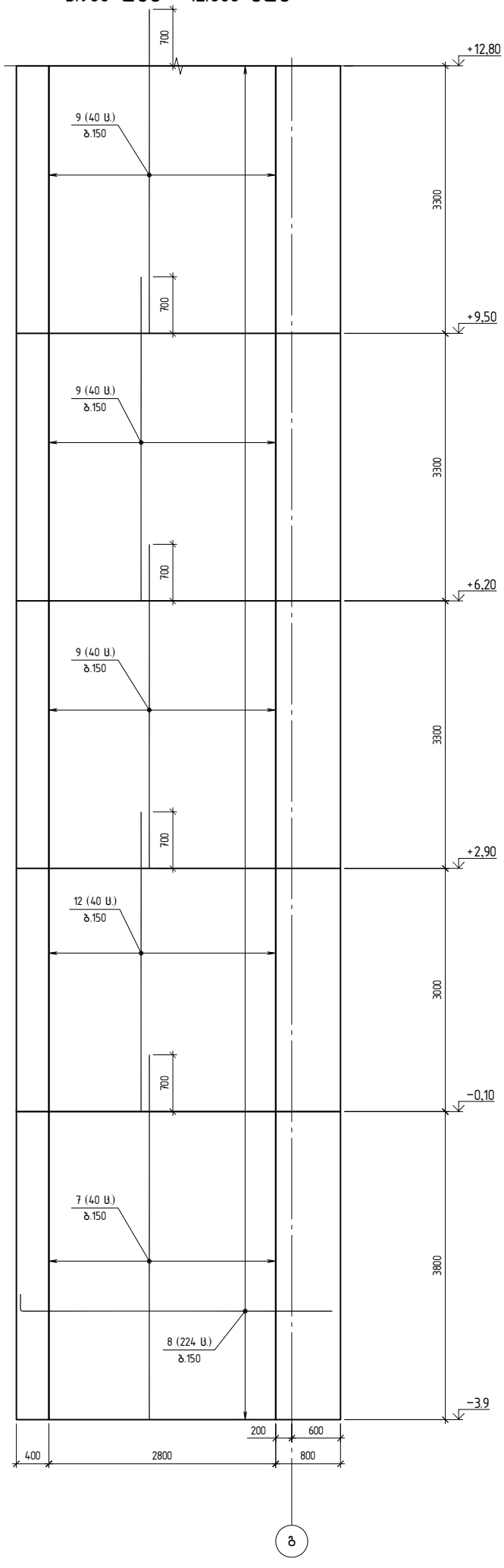

კვეთი 2-2
▽-3.900-დან▽+12.800-მდე

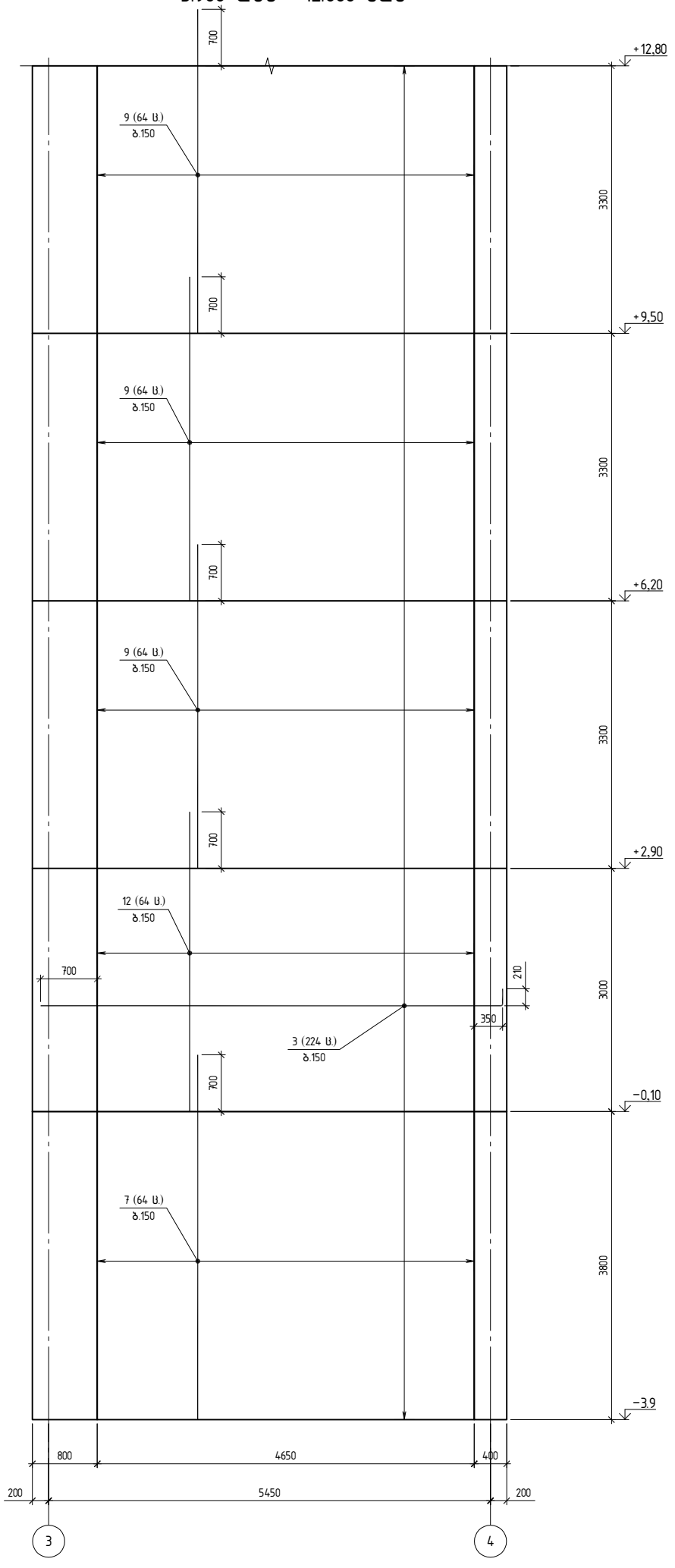

კონსტრუქტორი

შ.პ.ს "ჯი ენ პი"

ალ. ყაზბეგის გამზ. 14ბ
0160, თბილისი, საქართველო
+995599150088
Gipn.ltd@gmail.com

პროექტის დასახელება:
მრავალბინიანი საცხოვრებელი სახლი (ბლოკი "F")
ქ.თბილისი, "დელისი-3"-ის საცხოვრებელი რაიონის მიმდებარედ, ინტენსიფიკაციის გზის სამხრეთით, (ნაკვეთი №1124)

ნახაზის დასახელება:
კვეთი 1-1 ▽-3.900-დან▽+12.800-მდე; კვეთი 2-2 ▽-3.900-დან▽+12.800-მდე

დახაზა	შეამოწმა	დაადასტურა
ნ.ჩ.	ო.ქ.	ო.ქ.

მასშტაბი	ფორმატი	თარიღი	რევიზია	ნახ.№
1:50	A2			ქ- 609

ЗАО "ЭЗП"
г. Ташкент, ул. Бабура, 41
+998559915008
ezpn1@gmail.com

Дымовая труба

Заводской номер 1
Высота 19,40 м
Масса 16,5 т

Выполнил	Проверил	Дата
Н.контр.	Утв.	Лист 1

Масштаб 1:50 | Формат A2 | Листов 1

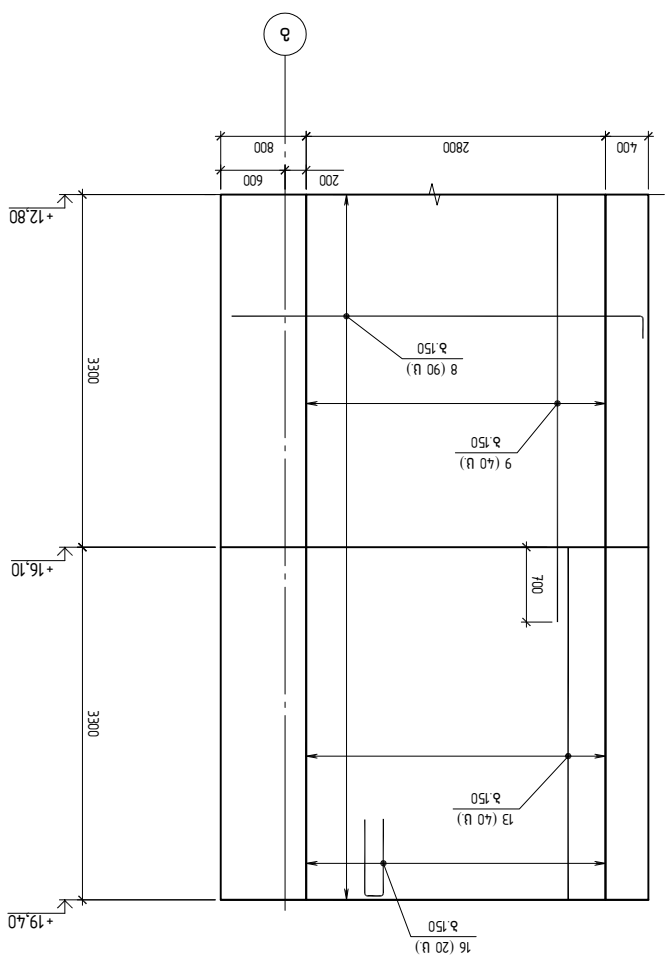

Дымовая труба 1–1
▽+12.800–Ø356▽+19.400–Ø89

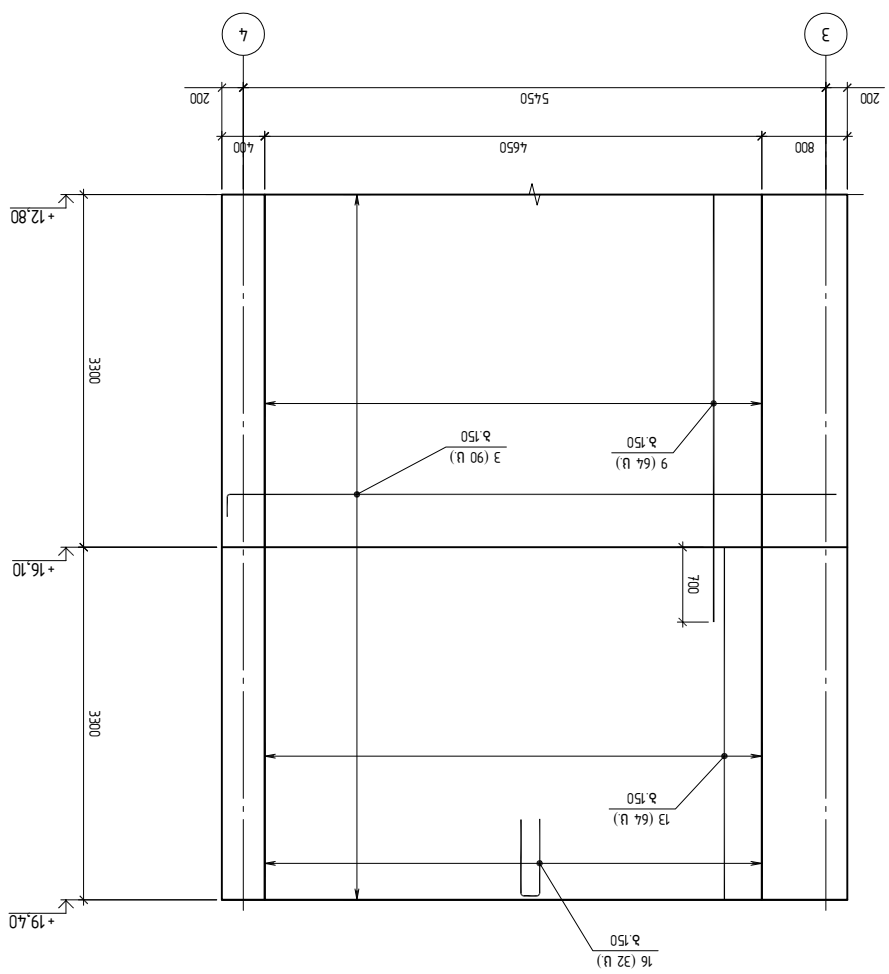

Дымовая труба 2–2
▽+12.800–Ø356▽+19.400–Ø89

Материал	Масса	Примечание
Сталь	6.8.	
Бетон	т.3	
Кирпич	т.4	

Масштаб	Формат	Листов	Лист
1:50	A2		Л- 610

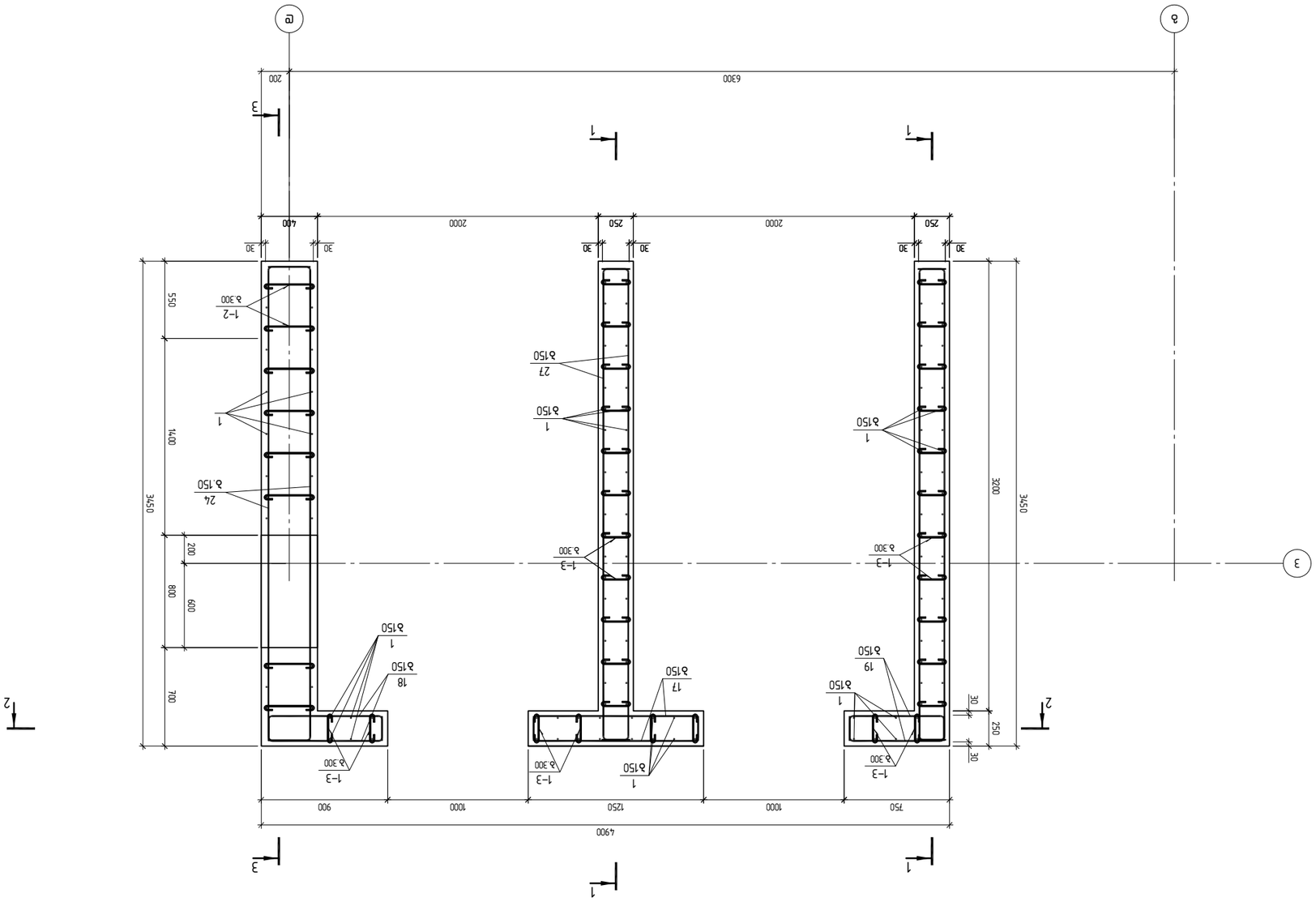

Армирование 3–я секция 1,2,3 этажей оси А–Б от отм. –3,900 до отм. –0,100

Шифр объекта 24-ВК
Адрес объекта: г.о. Химки, мкр. Подрезково, ул. Совхозная, д. 15
Заказчик: ООО "Специализированный застройщик "Подрезково-3"
Генеральный проектировщик: ООО "ТЕХНОПРОЕКТ"
Главный инженер проекта: Шарапов А.Ю.
Главный архитектор проекта: Шарапов А.Ю.
Главный конструктор проекта: Шарапов А.Ю.
Начальник отдела: Шарапов А.Ю.
Разработал: Шарапов А.Ю.
Проверил: Шарапов А.Ю.
Н.контроль: Шарапов А.Ю.
ГИП: Шарапов А.Ю.

Выполнил	Б.Я.	Армирование 3–я секция 1,2,3 этажей оси А–Б от отм. –3,900 до отм. –0,100	
Проверил	П.Ч.		
Н.контроль	П.Ч.		
ГИП	Ш.А.Ю.		
1:25	А2	Стадия	Лист
			Л– 611

ООО "ТЕХНОПРОЕКТ"
г.о. Химки, мкр. Подрезково, ул. Совхозная, д. 15
+79555991500 88
Egorl7@gmail.com

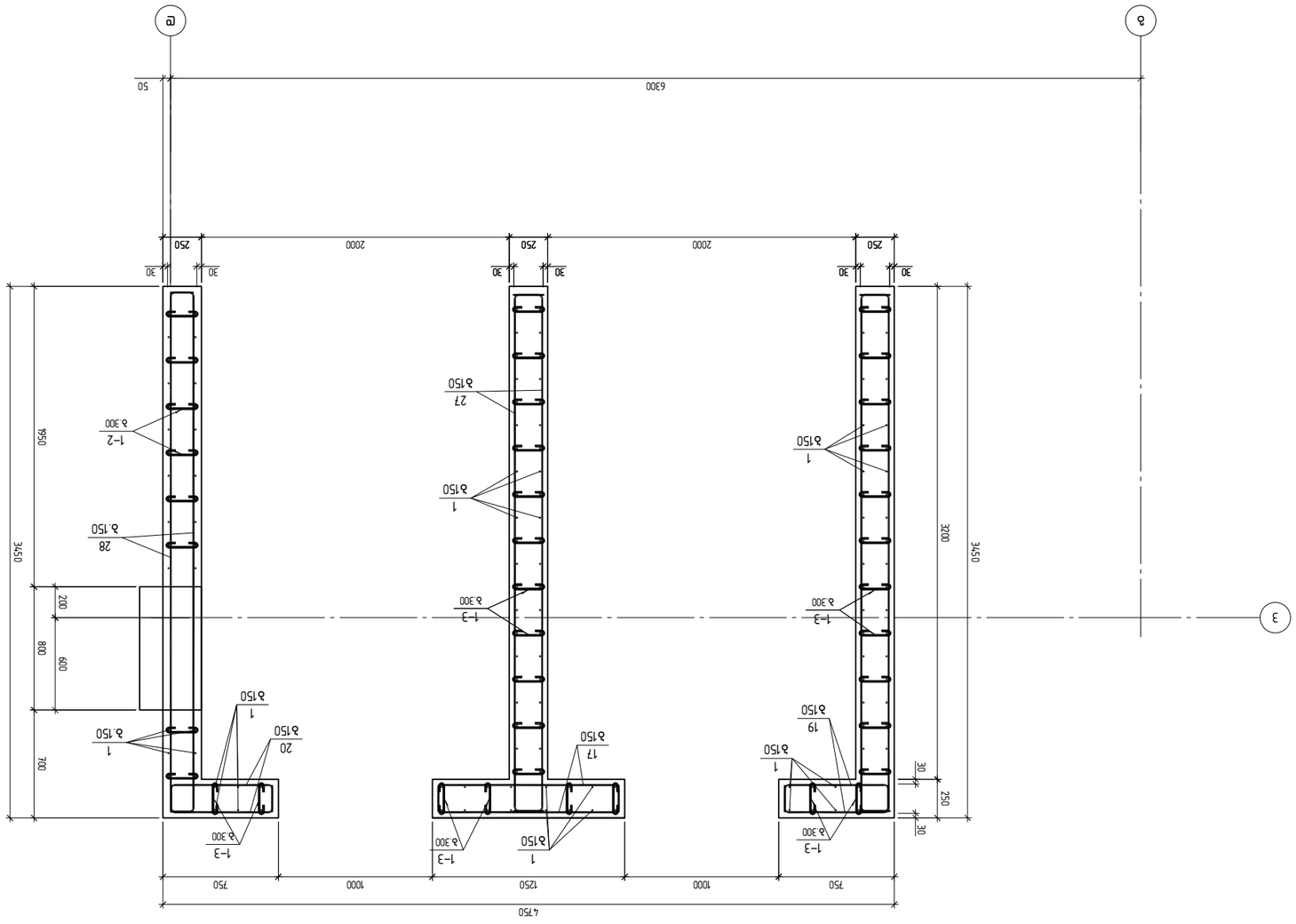

Опалубочный чертеж 3–3 монолитной железобетонной ростверк
▽–0,100 ⌀36 ▽+2,900 ось Б

Изм. Кол.уч. Лист № док. Подп. Дата			
ГИП	Гарипов Р.Р.	3.3.Ц. "Зил 36 Зп"	
Н.контр.	Гарипов Р.Р.		
Разработал	Гарипов Р.Р.		
Стадия	Лист	Листов	
Р	1	1	

Общество с ограниченной ответственностью "Проектно-изыскательская фирма "Геотехнология". (Свидетельство о допуске к работам, выданное Ассоциацией "Саморегулируемая организация "Объединение проектировщиков" от 15.03.2021 № 972)

Адрес: 450071, Республика Башкортостан, г. Уфа, ул. Бельская, 1/1, оф. 1

+79559915088

GiprIf@gmail.com

Масштаб 1:25	Формат А2	Лист	Листов
		1	1

Инв. № подл. | Подп. и дата | Взам. инв. №

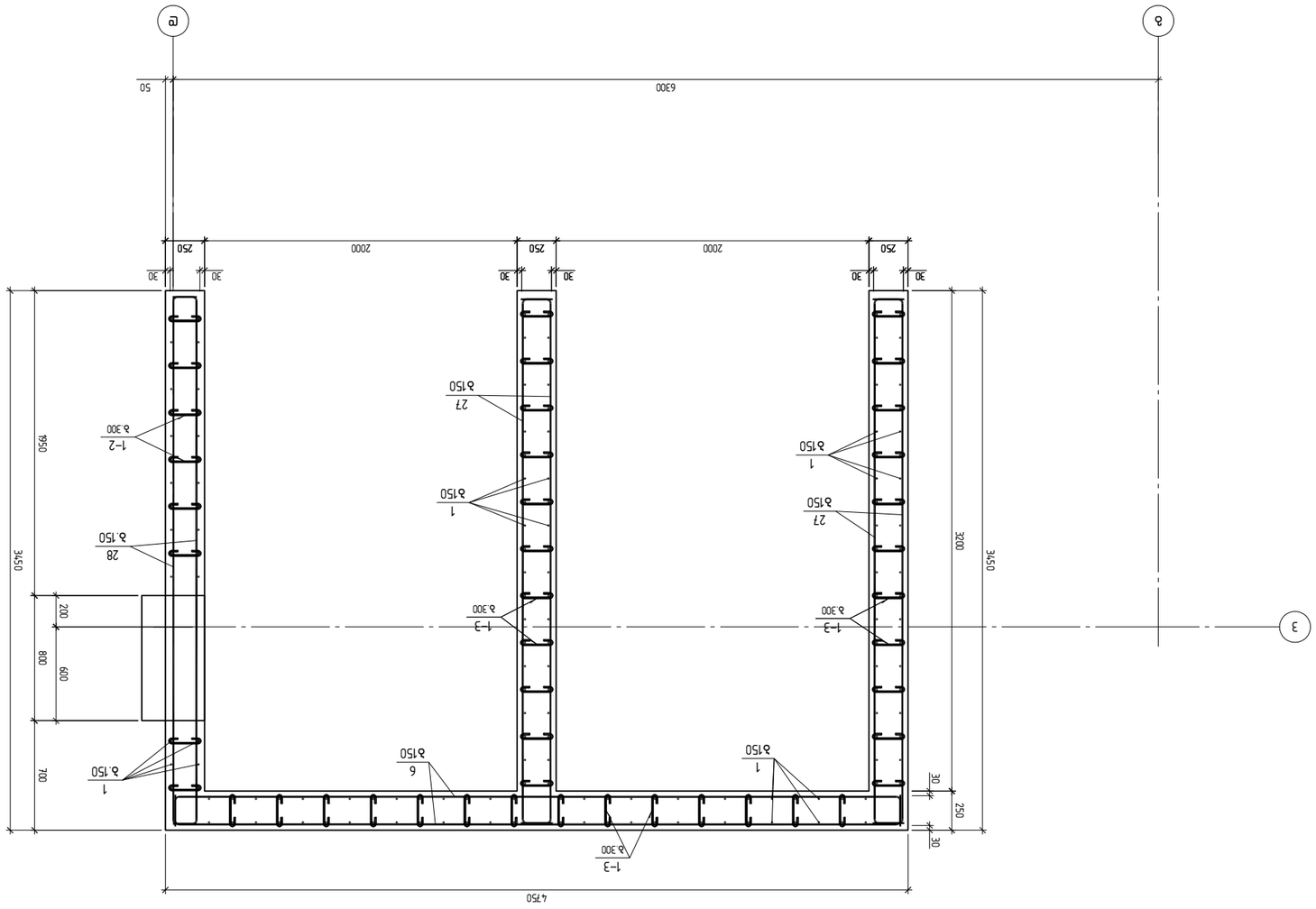

Фасад монолитной железобетонной стены Ф-3 на отм. +2.900 до +19.400 вдоль осей Б-А

Изм. Кол.уч. Лист № док. Подп. Дата				
ГИП	Гарипов Р.Р.		Стадия	Лист	Листов
			Р	1	
Н.контр.			ООО "Газпром трансгаз Югорск"		
Разработал			Монолитная железобетонная стена (вентиляционная шахта) №1(2). Фасад стены по оси А. Фасад стены по оси Б. Фасад стены по оси 3. Фасад стены по оси 2.		
			Фасад монолитной железобетонной стены Ф-3 на отм. +2.900 до +19.400 вдоль осей Б-А		
Гл.инж.проекта					
Гл.инженер					
Нач.отдела					
Нач.сектора					
Инв.№ подл.	Подп. и дата	Взам.инв.№	Инв.№ дубл.	Подп. и дата	
Копировал		Формат	А2		
Масштаб	1:25				

А2 1:25

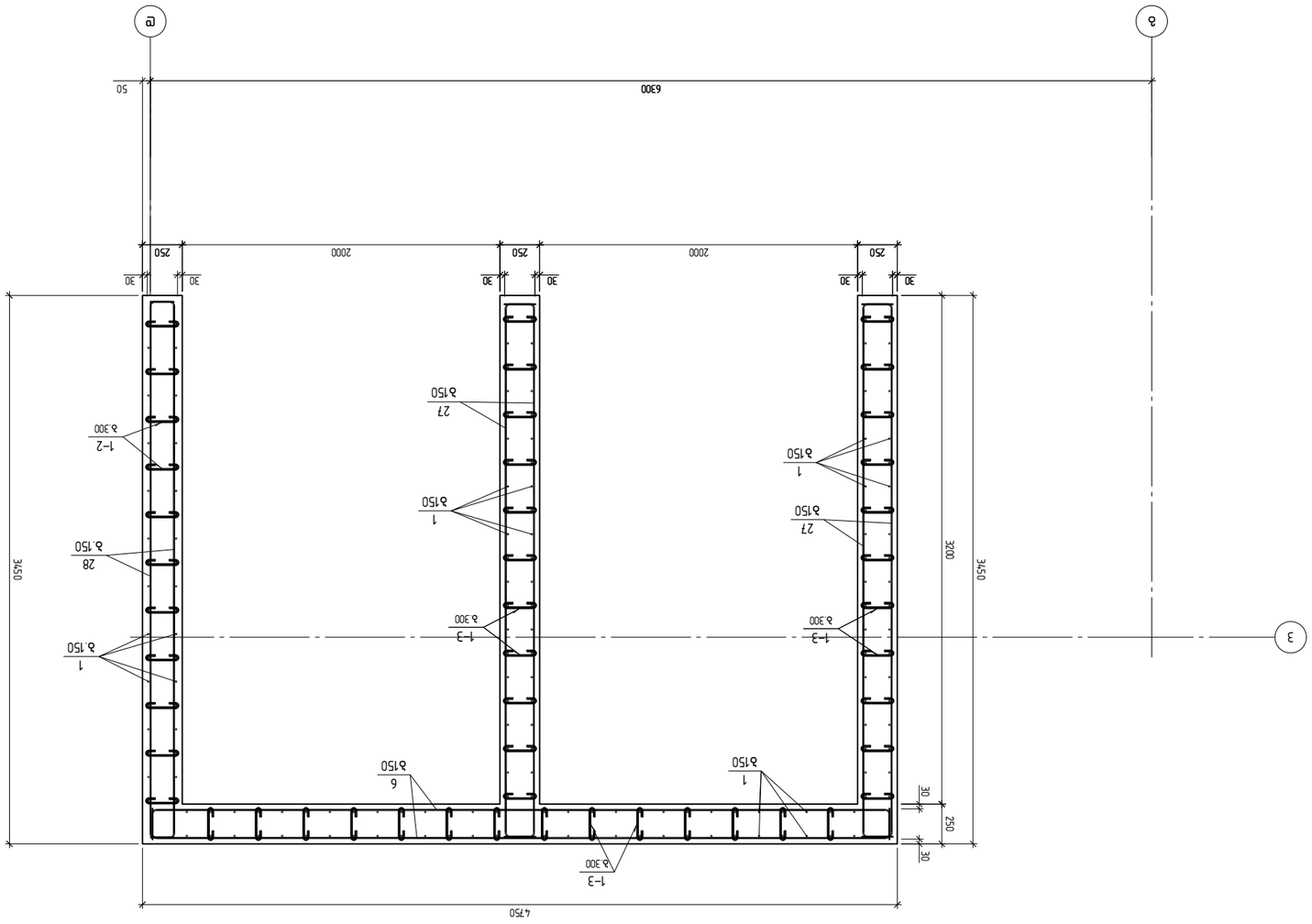

Фрагмент монолитной плиты 3–й этажа отм +19.400 (в осях) отм +21.600

А2 1:25

Изм. Кол.уч. Лист № док. Подп. Дата	
ГИП	Гарнизонный Дом Культуры на 300 мест
Н.контр.	
Разработал	
Проверил	
Нач.отд.	
Гл.спец.	

ООО "Проектно-строительная компания "Гарнизонстрой"
Юридический адрес: 123456, г. Москва, ул. Примерная, д. 1, оф. 101
Почтовый адрес: 123456, г. Москва, ул. Примерная, д. 1, оф. 101
Тел.: +7 (495) 123-45-67
E-mail: info@garnizonstroy.ru

Стадия	Лист	Листов	
Р	6		

Монолитная плита 3–й этаж. Фрагмент в осях А–Б/2–3. Отм +19.400 до +21.600. Бетон В25 F200 W6. Арматура А500С, А240. Защитный слой 30 мм. Толщина плиты 250 мм. Масштаб 1:25. Формат А2.

A2 1:50

კვეთი 1-1
▽-3.900-დან▽+12.800-მდე

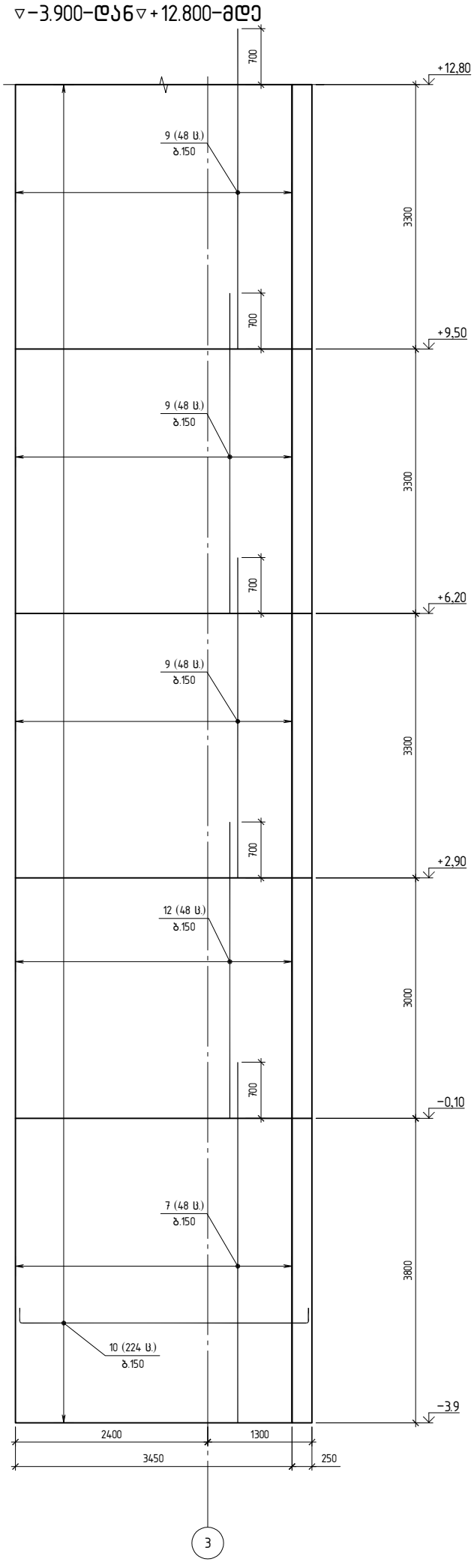

კვეთი 2-2
▽-3.900-დან▽+12.800-მდე

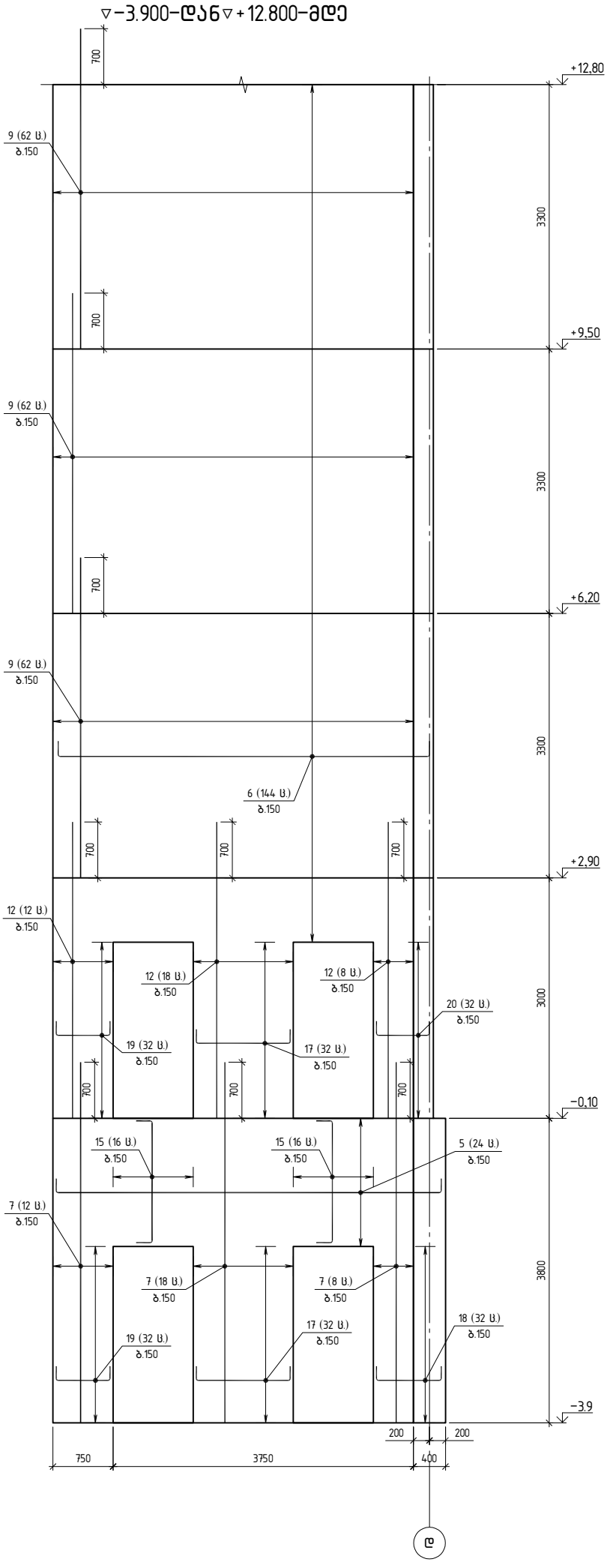

კონსტრუქტორი

შპს "ჯი ეფ პი"

ალ. ყაზბეგის გამზ. 14ბ
0160, თბილისი, საქართველო
+995599150088
Gipn.ltd@gmail.com

პროექტის დასახელება:
მრავალბინიანი საცხოვრებელი სახლი (ბლოკი "F")
ქ.თბილისი, "დელისი-3"-ის საცხოვრებელი რაიონის მიმდებარედ, ინტენსიფიკაციის გზის სამხრეთით, (ნაკვეთი № 1'124)

ნახაზის დასახელება:
კვეთი 1-1 ▽-3.900-დან▽+12.800-მდე; კვეთი 2-2 ▽-3.900-დან▽+12.800-მდე

დახაზა	შეამოწმა	დაამტკიცა
ნ.ჩ.	ო.ქ.	ო.ქ.

მასშტაბი	ფორმატი	თარიღი	რევიზია	ნახ.№
1:50	A2			ქ- 615

ЗАО "ЭЛЕКТРОЗАЩИТА"
г. Москва, ул. Кедрова, д.14, стр.1
+79559915008
Elektrozashita@mail.com

Дизельная электростанция

Здание ДЭС. Электрооборудование. Электроосвещение. Заземление и молниезащита. Электрооборудование систем автоматики, сигнализации и управления. Электрооборудование систем вентиляции и кондиционирования.

Разрез 3-3 ▽-3.900–ось 6▽+12.800–ось 3-3
▽+12.800–ось 6▽+21.600–ось 3-3

Гип	Кузнецов	Стадия	Лист	Листов
Нач.отд.	Иванов	Р	5	
Н.контр.	Петров			
ГИП	Сидоров			

1:50 А2 Инв.№ подл. Подп. и дата Взам.инв.№ Инв.№ дубл. Подп. и дата

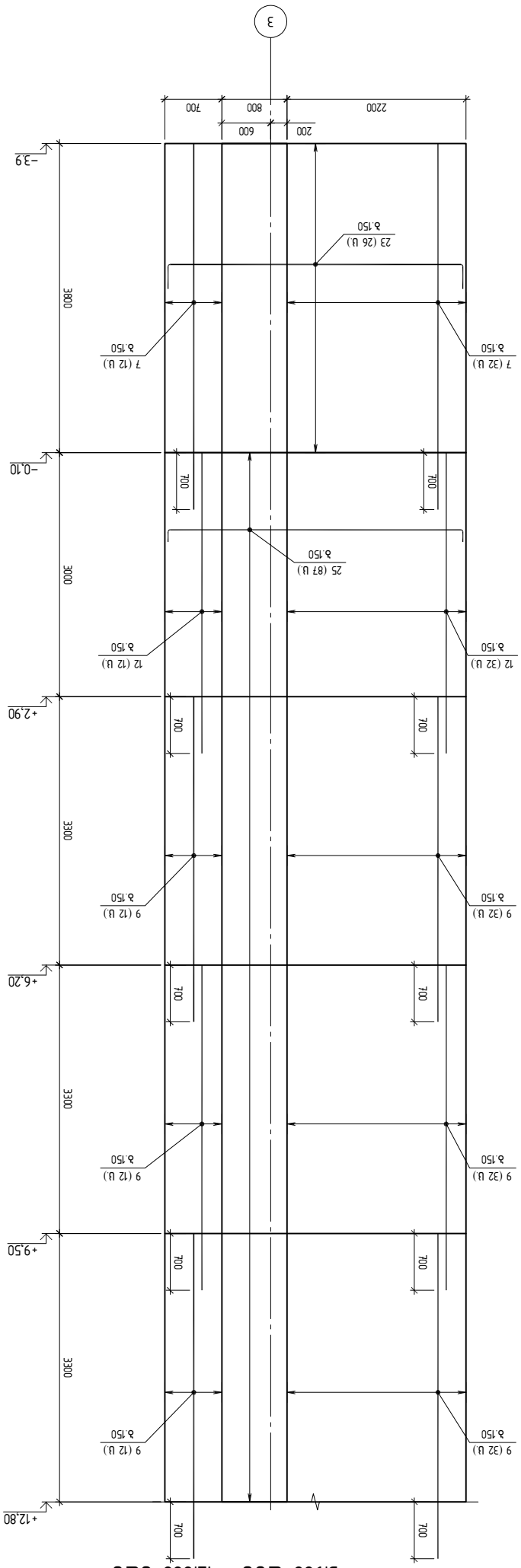

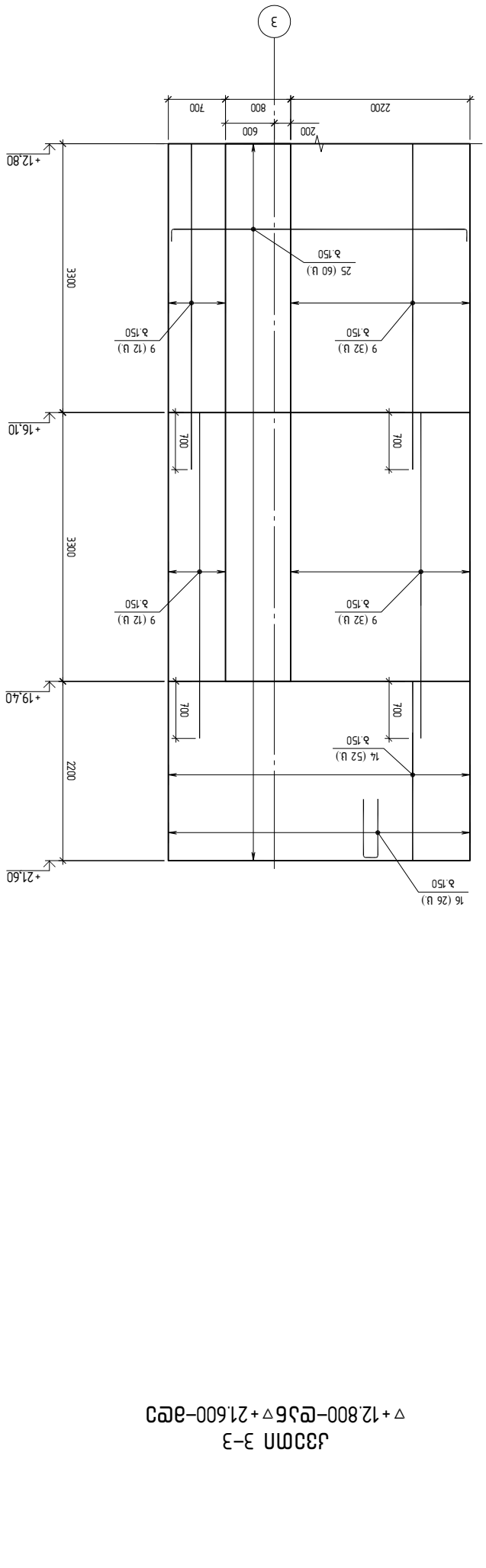

ДИЗАЙНСТУДИО „ЗЕЛЕНА ЛИНИЯ" ЕООД
гр. София 1164, ул. „Кукуш" №4, ет.2
+359 2 963 5555
office@zelenalinia.bg

Етажен план на ниво +12.80 и +16.10 – Ос 1 до Ос 3

Мащаб 1:50 | Формат А2 | Дата: 14.03.2025 г.

Проект: Жилищна сграда с 24 апартамента, ул. „Кукуш" №4, гр. София

Чертежът е собственост на ДИЗАЙНСТУДИО „ЗЕЛЕНА ЛИНИЯ" ЕООД. Забранено е копирането, разпространението и използването без писмено съгласие.

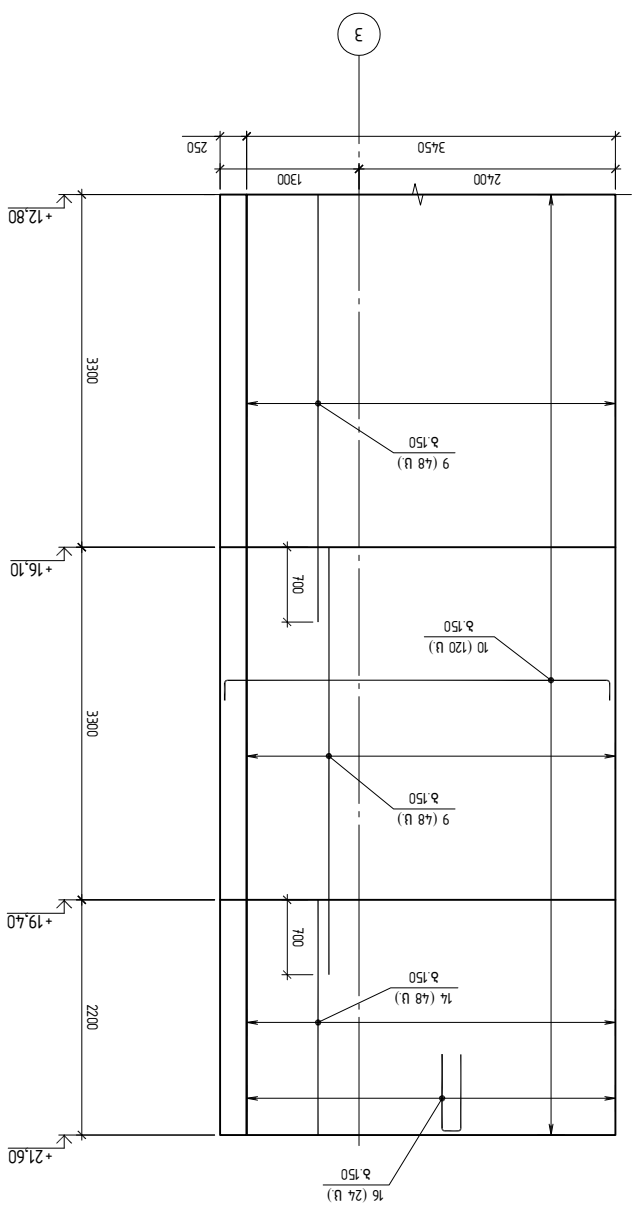

Разрез 1–1 – виж чертеж А-301

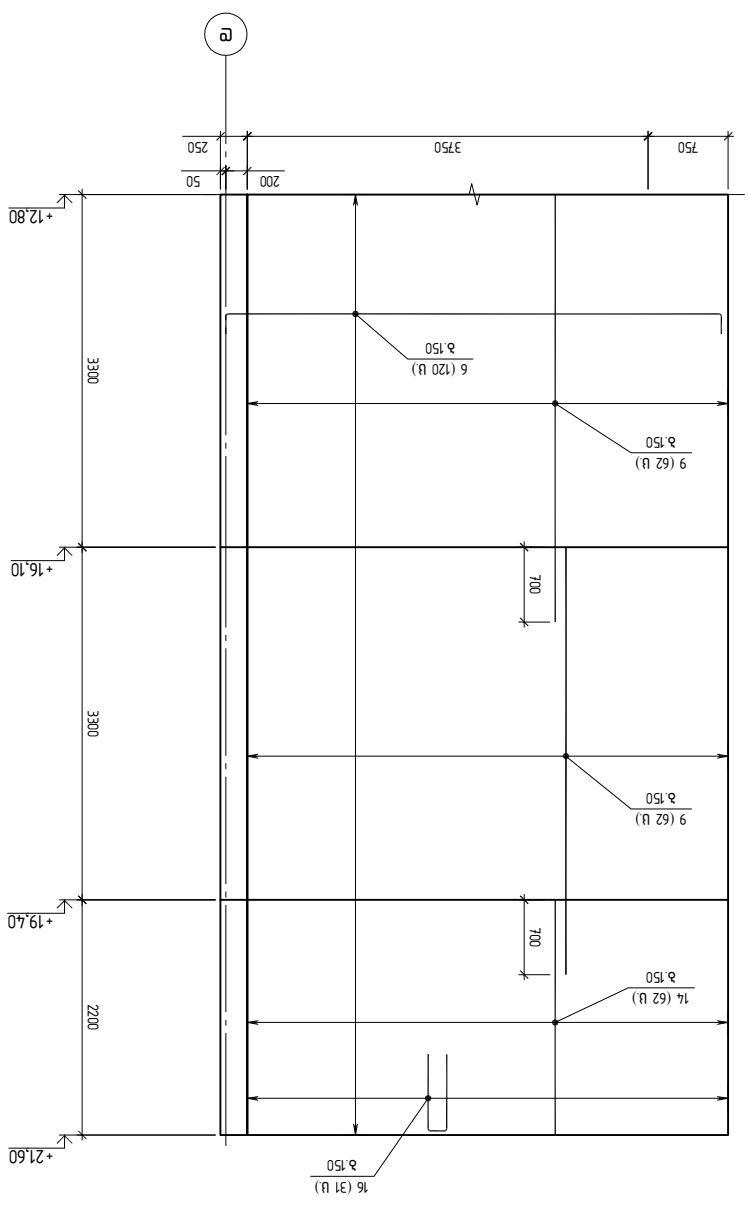

Разрез 2–2 – виж чертеж А-302

Проектант:	арх. Мария Стоянова
Одобрил:	инж. Петър Димитров
Фаза:	Работен проект
Номер на чертежа:	А-617
Версия:	1.4

მონოლითური კიბე კბ-1

▽−3.900−დან ▽−0.100−მდე

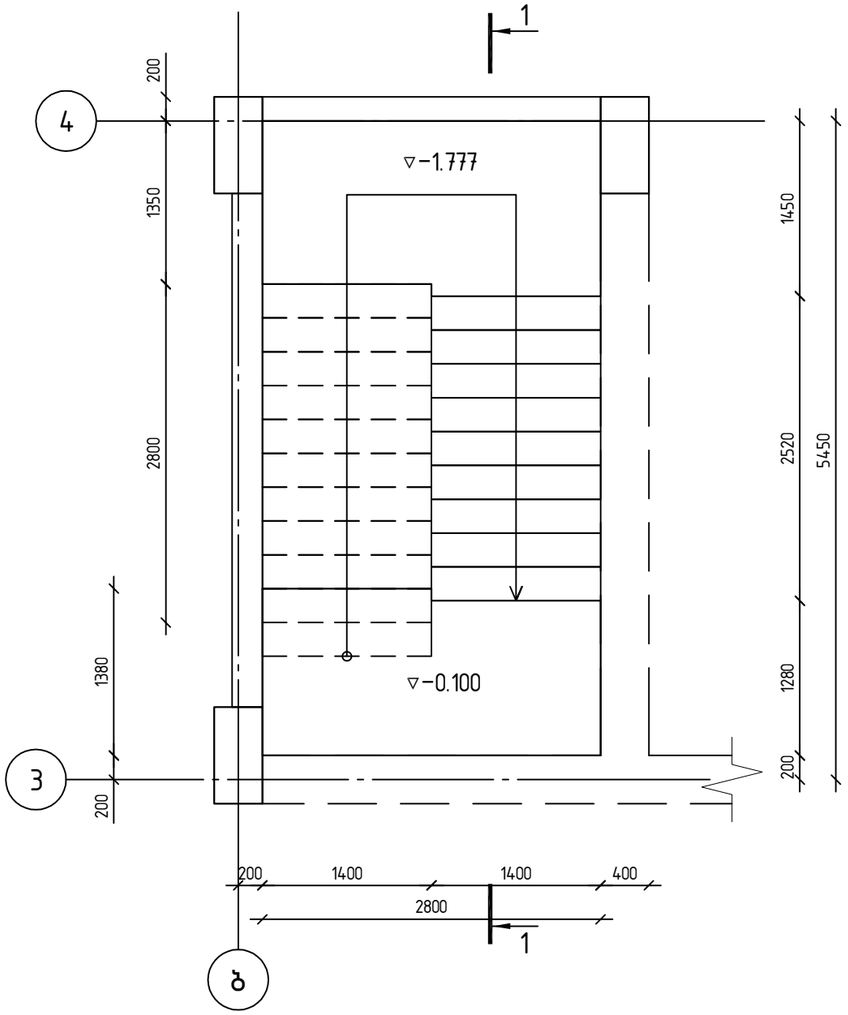

▽−0.100−დან ▽+2.900−მდე

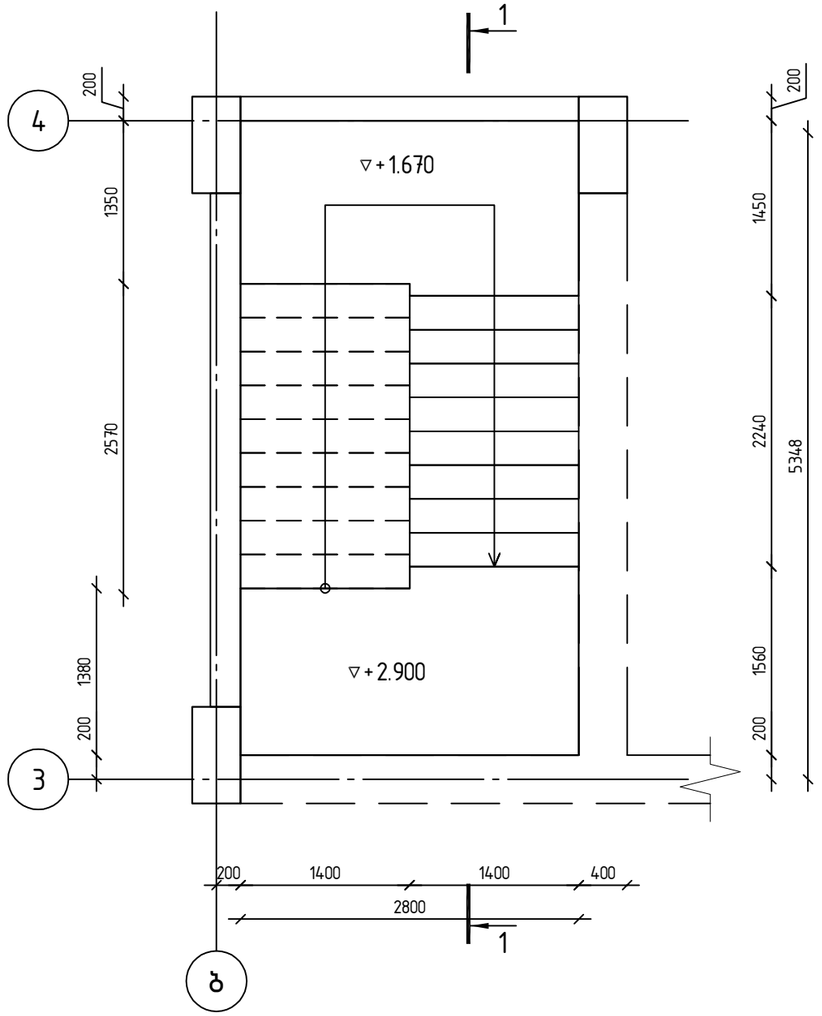

კონსტრუქტორი

შ.პ.ს "ჯი ენ პი"

ალ. ყაზბეგის გამზ. 14ბ
0160, თბილისი, საქართველო
+995599150088
Gipn.ltd@gmail.com

პროექტის დასახელება:

მრავალბინიანი საცხოვრებელი სახლი (ბლოკი "F")
ქ.თბილისი, "დელისი-3"-ის საცხოვრებელი რაიონის მიმდებარედ, ინტენსიფიკაციის გზის სამხრეთით, (ნაკვეთი №1/124)

ნახაზის დასახელება:

მონოლითური კიბე კბ-1
▽−3.900−დან ▽+2.900−მდე

დახაზა	შეამოწმა	დაადასტურა
ნ.მ.	ო.ქ.	ო.ქ.

მასშტაბი	ფორმატი	თარიღი	რევიზია	ნახ.№
1:50	A3			701

მონოლითური კიბე კბ-1

▽+2.900-დან ▽+16.100-მდე

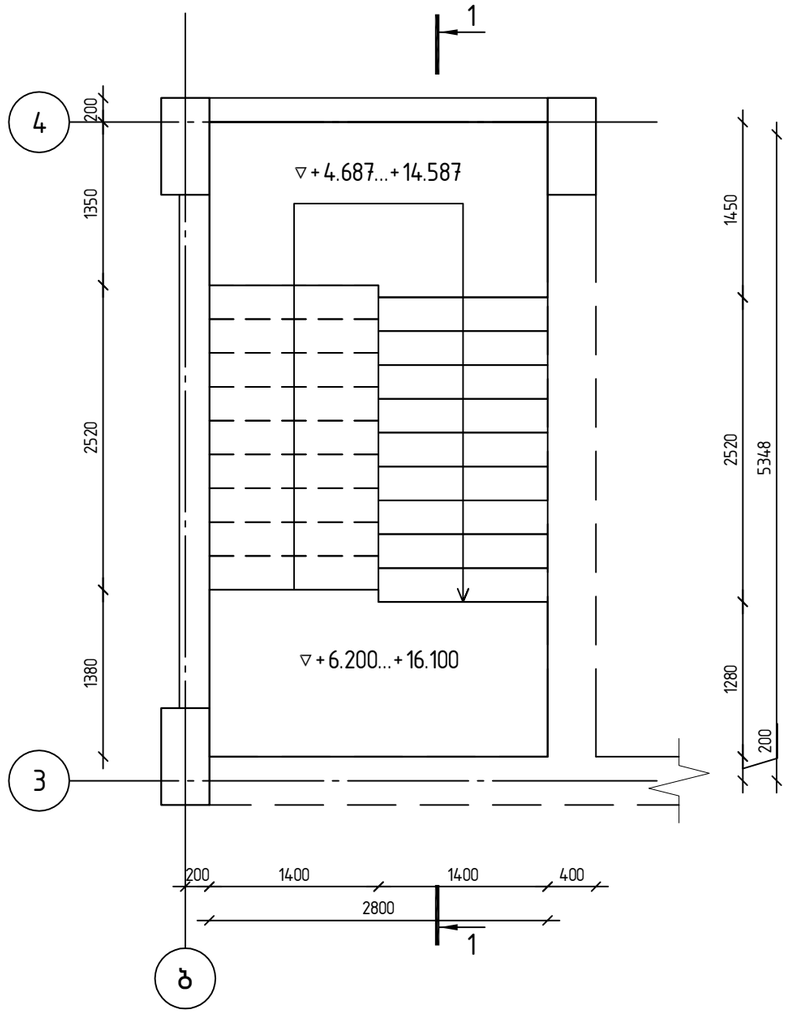

კონსტრუქტორი				
შ.პ.ს "ჯი ენ პი"	ალ. ყაზბეგის გამზ. 14ბ 0160, თბილისი, საქართველო +995599150088 Gipn.ltd@gmail.com			
პროექტის დასახელება: მრავალბინიანი საცხოვრებელი სახლი (ბლოკი "F'') ქ.თბილისი, "დელისი-3"-ის საცხოვრებელი რაიონის მიმდებარედ, ინტენსიფიკაციის გზის სამხრეთით, (ნაკვეთი №1/124)				
ნახაზის დასახელება: მონოლითური კიბე კბ-1 ▽+2.900-დან ▽+16.100-მდე				
დახაზა: ნ.მ.	შეამოწმა: ო.ქ.	დაადასტურა: ო.ქ.		
მასშტაბი: 1:50	ფორმატი: A3	თარიღი:	რევიზია:	ნახ.№: 702

მონოლითური კიბე კბ-1

კვეთი 1-1

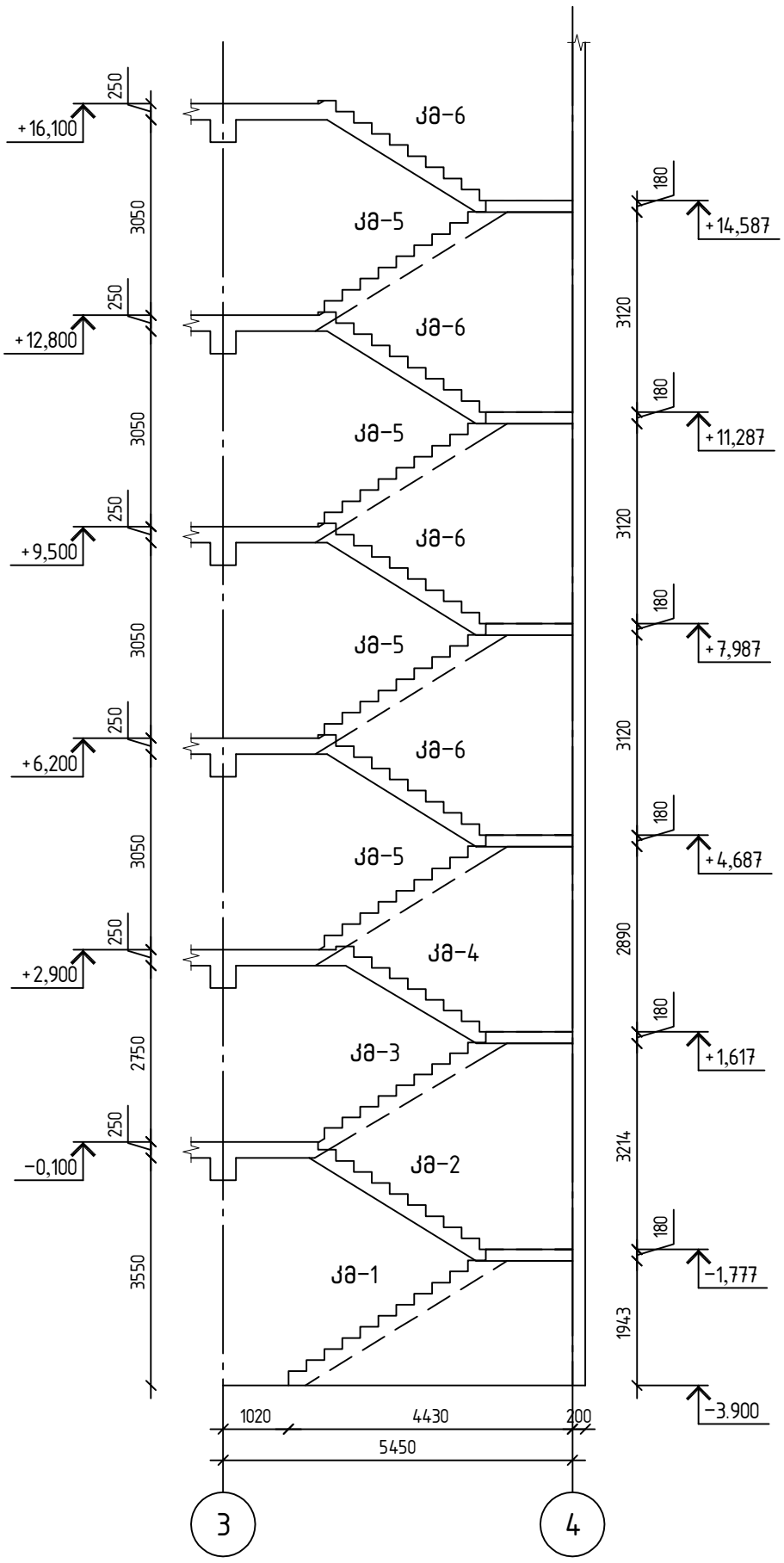

კონსტრუქტორი				
შ.პ.ს "ჯი ენ პი" ალ. ყაზბეგის გამზ. 14.ბ 0160, თბილისი, საქართველო +995599150088 Gipn.ltd@gmail.com				
პროექტის დასახელება: მრავალბინიანი საცხოვრებელი სახლი (ბლოკი "F") ქ.თბილისი, "დელისი-3"-ის საცხოვრებელი რაიონის მიმდებარედ, ინტენსიფიკაციის გზის სამხრეთით, (ნაკვეთი №1/124)				
ნახაზის დასახელება: მონოლითური კიბე კბ-1-ის კვეთი 1-1				
დახაზა ნ.მ.	შეამოწმა ო.ქ.	დაადასტურა ო.ქ.		
მასშტაბი 1:100	ფორმატი A3	თარიღი	რევიზია	ნახ.№ 703

მონოლითური კიბე კბ-1

კიბის მარში კმ-1

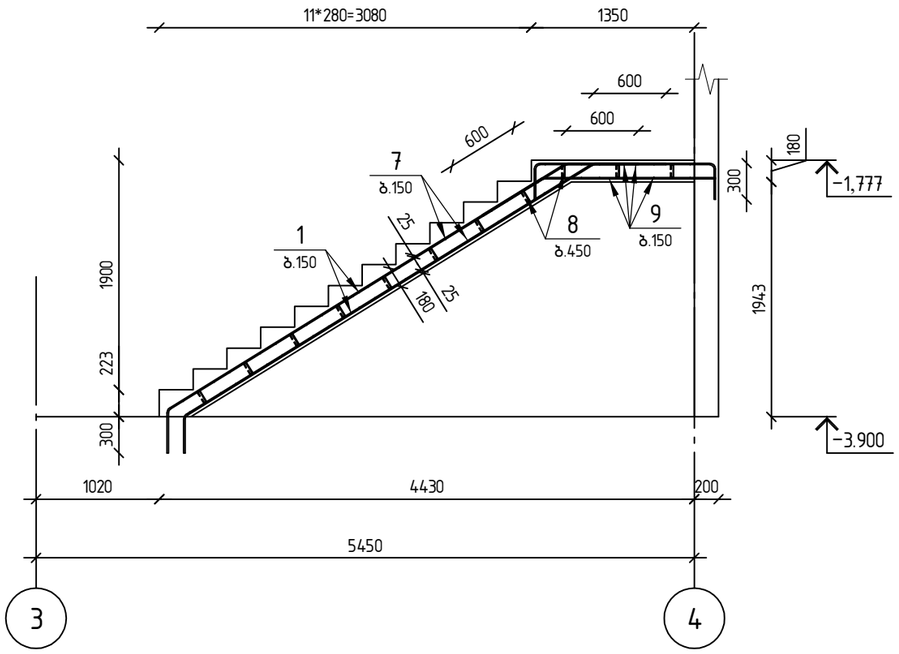

კიბის მარში კმ-2

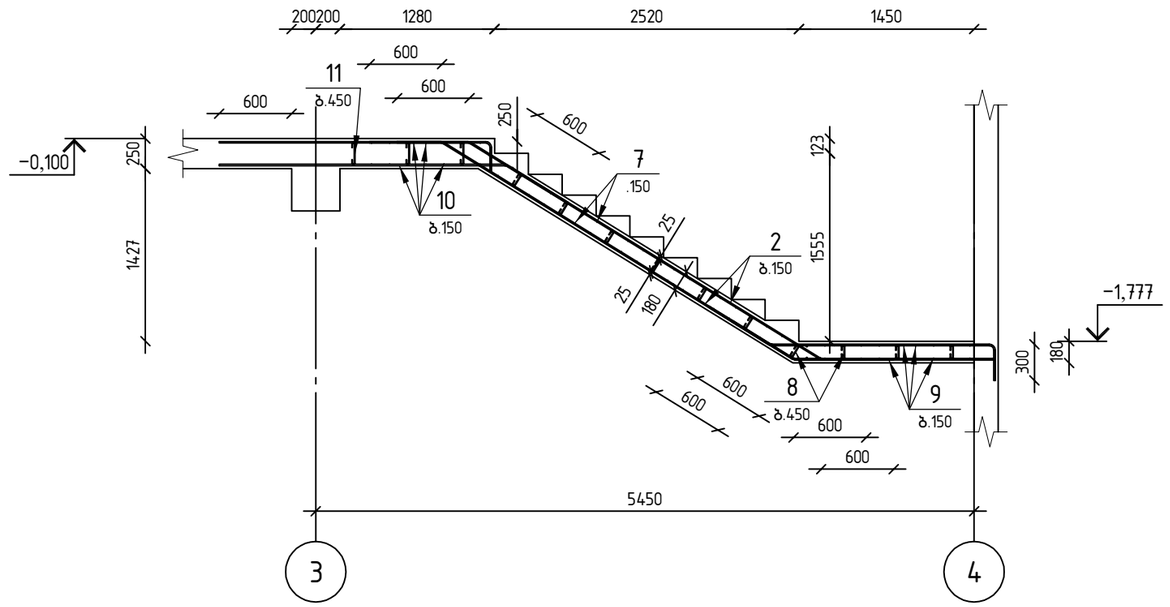

კიბის მარში კმ-3

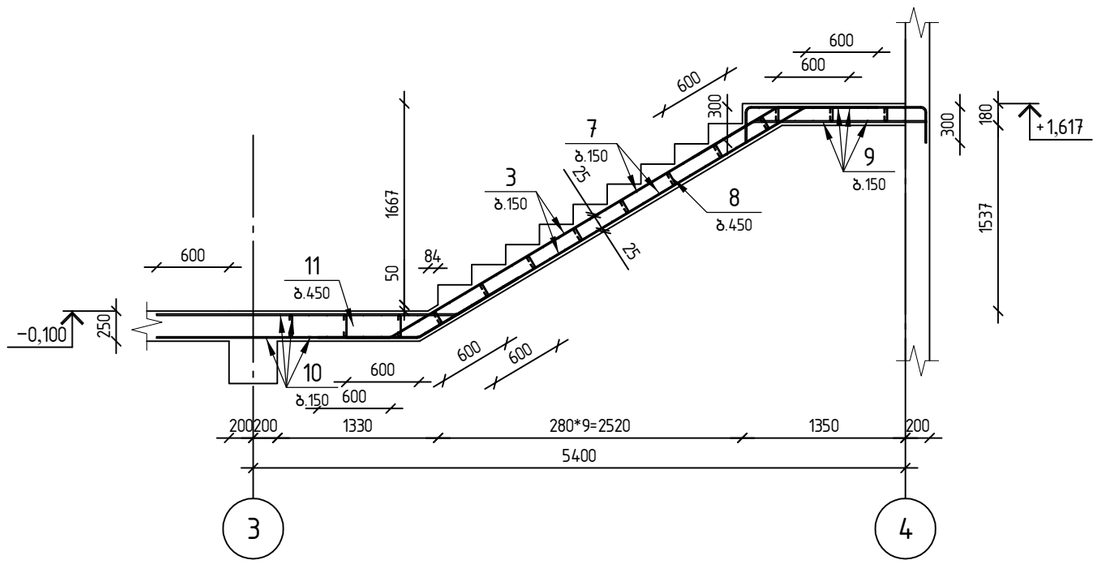

კონსტრუქტორი

შ.პ.ს "ჯი ენ პი"

ალ. ყაზბეგის გამზ. 14ბ
0160, თბილისი, საქართველო
+995599150088
Gipn.ltd@gmail.com

პროექტის დასახელება:

მრავალბინიანი საცხოვრებელი სახლი (ბლოკი "F")
ქ.თბილისი, "დელისი-3"-ის საცხოვრებელი რაიონის მიმდებარედ, ინტენსიფიკაციის გზის სამხრეთით, (ნაკვეთი №1/124)

ნახაზის დასახელება:

მონოლითური კიბე კბ-1-ის
მარში კმ-1; კმ-2; კმ-3

დახაზა	შეამოწმა	დაადასტურა
ნ.მ.	ო.ქ.	ო.ქ.

მასშტაბი	ფორმატი	თარიღი	რევიზია	ნახ.№
1:50	A3			704

მონოლითური კიბე კბ-1

კიბის მარში კმ-4

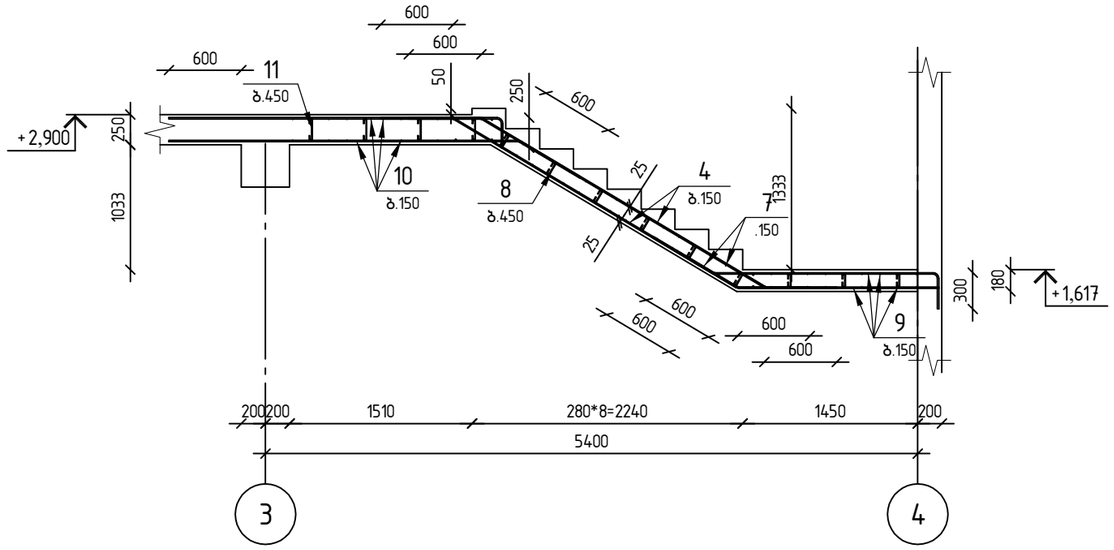

კიბის მარში კმ-5

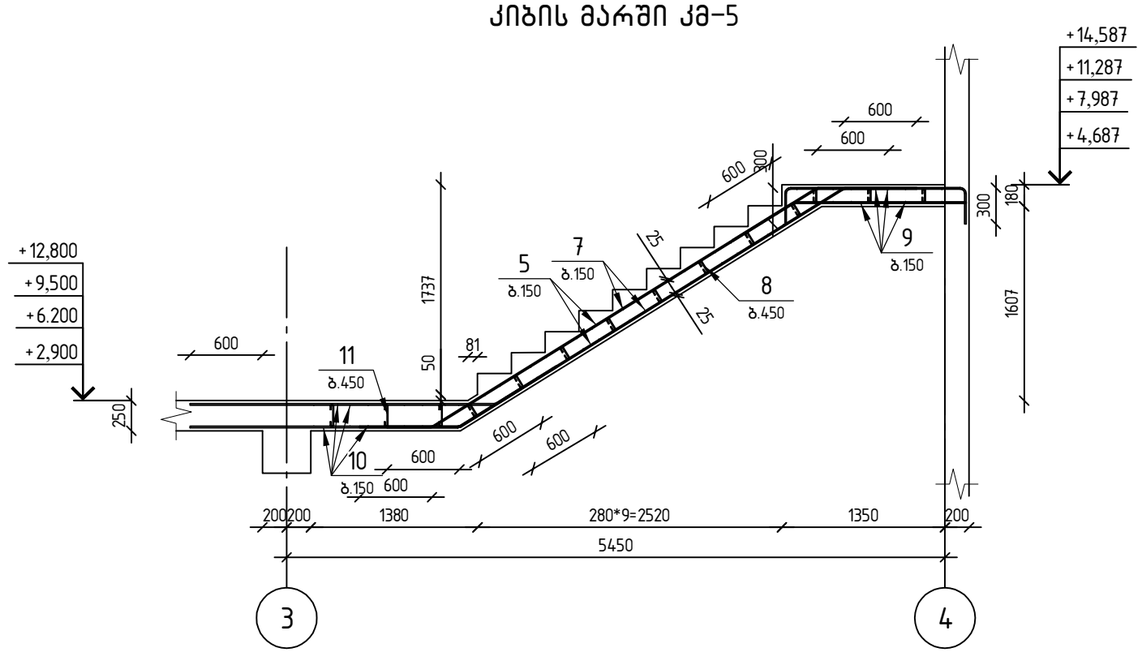

კიბის მარში კმ-6

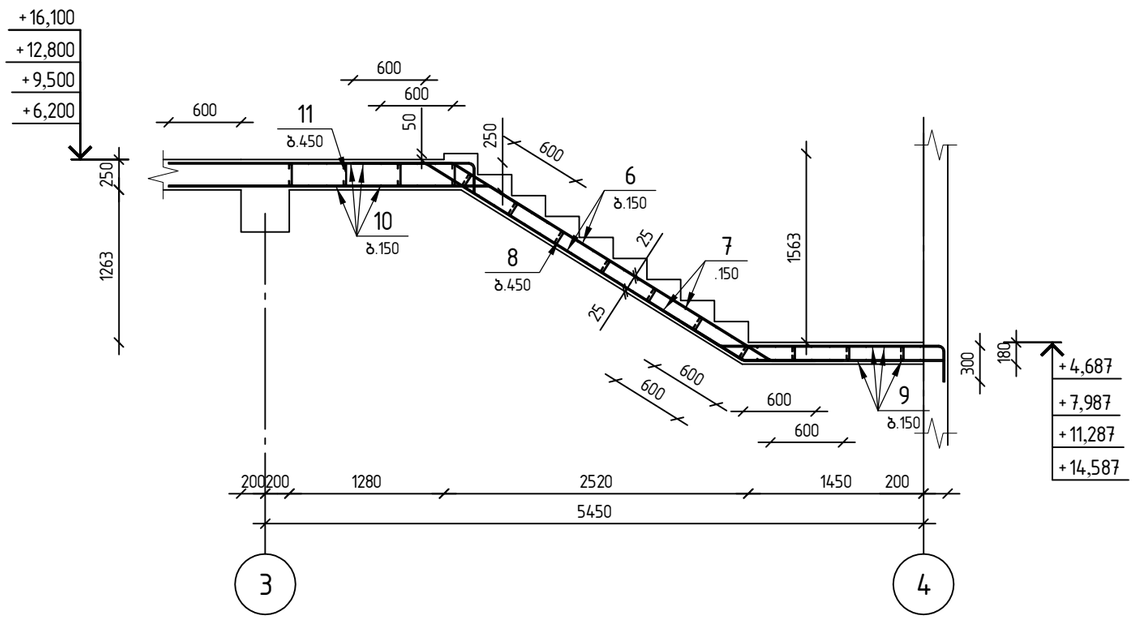

კონსტრუქტორი	
შ.პ.ს "ჯი ენ პი"	ალ. ყაზბეგის გამზ. 14ბ 0160, თბილისი, საქართველო +995599150088 Gipn.ltd@gmail.com
პროექტის დასახელება:	მრავალბინიანი საცხოვრებელი სახლი (ბლოკი "F") ქ.თბილისი, "დელისი-3"-ის საცხოვრებელი რაიონის მიმდებარედ, ინტენსიფიკაციის გზის სამხრეთით, (ნაკვეთი №1/124)
ნახაზის დასახელება:	მონოლითური კიბე კბ-1-ის მარში კმ-4; კმ-5; კმ-6

დახაზა	შეამოწმა	დაადასტურა
ნ.მ.	ო.ქ.	ო.ქ.

მასშტაბი	ფორმატი	თარიღი	რევიზია	ნახ.№
1:50	A3			705

ЖЛМ
ООО "ЭЛ ЭС ЭЛ"
Адрес: Узбекистан, Ташкент, Мирзо-Улугбекский район, ул. Буюк Ипак Йули, 1
Тел: +998 71 200 00 00
Email: info@lms.uz

Заказчик: Министерство транспорта Республики Узбекистан

Объект: Строительство автомобильной дороги Ташкент – Самарканд – Бухара, участок км 0 – км 142

Раздел: Конструкции железобетонные. Монолитные работы

Чертёж: Схема армирования плиты проезжей части. Поперечное сечение

Изм.	Кол. уч.	Лист	№ док.	Подпись	Дата
Разраб.	Каримов				
Пров.	Рахимов				
Н. контр.	Исмаилов				
ГИП	Назаров				

Стадия: Р | Лист 14 | Листов 29

Масштаб 1:50 | Формат А3 | Инв. № 706

Примечания:
1. Размеры даны в миллиметрах, если не указано иное.
2. Бетон класса B30, марка по морозостойкости F200, по водонепроницаемости W6.
3. Защитный слой бетона 40 мм.
4. Арматурную сталь класса B500B поставлять в прутках и мотках.
5. Стыки внахлёстку не менее 40 диаметров.
6. Отклонения от проектных размеров не должны превышать допусков по СНиП 3.03.01-87.
7. Все работы выполнять в соответствии с ППР.

Спецификация арматурных изделий

Поз.	Обозначение	Наименование	Кол.	Масса ед., кг
1		⌀12 В500В ℓ=4880	20	4.33
2		⌀12 В500В ℓ=4620	20	4.10
3		⌀12 В500В ℓ=4920	20	4.37
4		⌀12 В500В ℓ=3930	20	3.49
5		⌀12 В500В ℓ=4950	79	4.39
6		⌀12 В500В ℓ=4290	79	3.81
7		⌀10 В500В ℓ=1590	488	0.98
8		⌀8 В500В ℓ=190	161	0.07
9	Вертикальные хомуты	⌀12 В500В ℓ=660800	1	586.67
10	Вертикальные хомуты	⌀12 В500В ℓ=635600	1	564.29
11		⌀8 В500В ℓ=260	112	0.10
		Закладные детали		
		Бетон В30 монолитный		23.13 м³

Эмпирическая формула для оценки массы 1 м арматуры: $m = 0{,}00617 \cdot d^2$, где d — диаметр в мм.

Для ⌀12: $m = 0{,}00617 \cdot 12^2 = 0{,}888$ кг/м.

Для ⌀10: $m = 0{,}00617 \cdot 10^2 = 0{,}617$ кг/м.

Для ⌀8: $m = 0{,}00617 \cdot 8^2 = 0{,}395$ кг/м.

Суммарная масса арматуры: $M = \sum_i n_i \cdot l_i \cdot m_i$, где n_i — количество, l_i — длина, m_i — масса 1 м.

Поз. 7

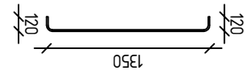

Поз. 10

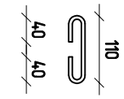

Поз. 13

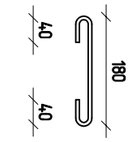

მონოლითური კიბე კბ-2

▽−0.100-დან ▽+2.900-მდე

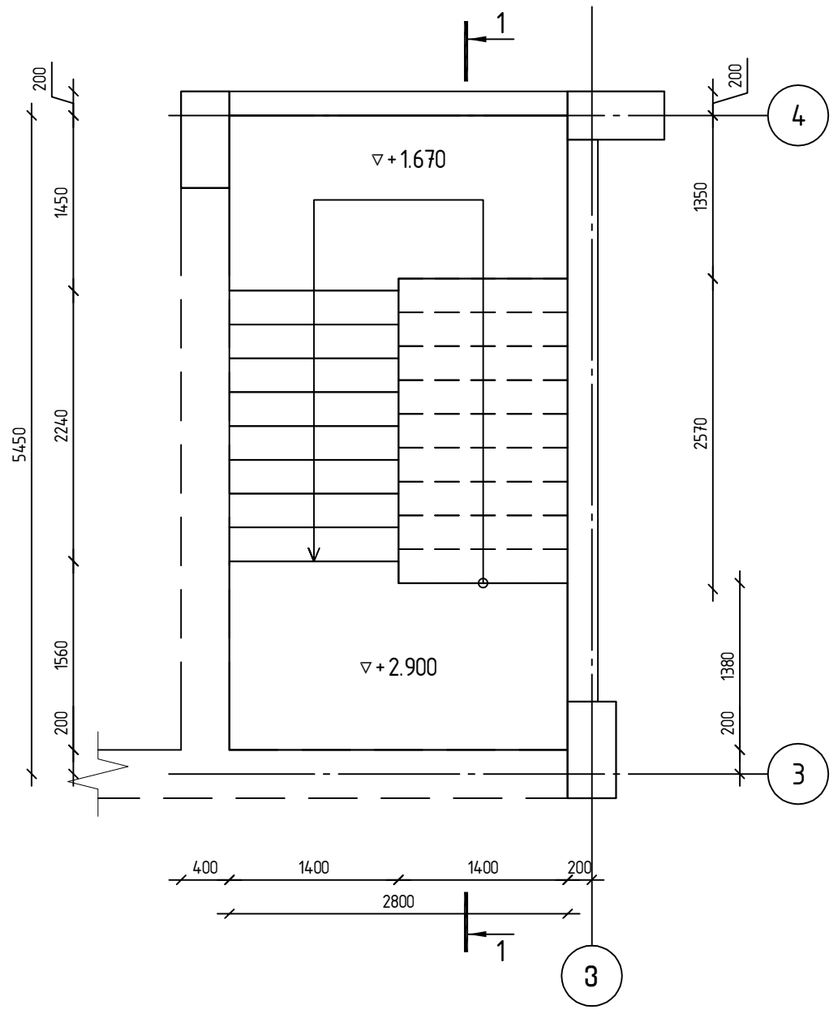

▽+2.900-დან ▽+16.100-მდე

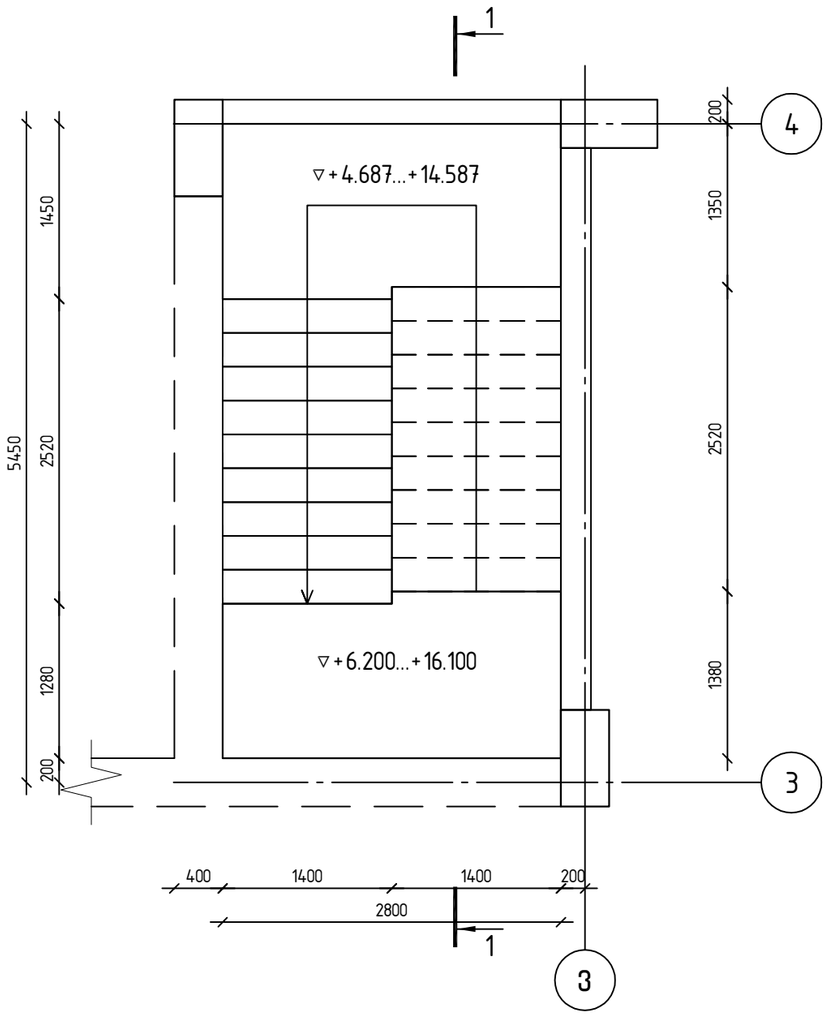

კონსტრუქტორი				
შ.პ.ს "ჯი ენ პი"	ალ. ყაზბეგის გამზ. 14ბ 0160, თბილისი, საქართველო +995599150088 Gipn.ltd@gmail.com			
პროექტის დასახელება: მრავალბინიანი საცხოვრებელი სახლი (ბლოკი "F'') ქ.თბილისი, "დელისი-3"-ის საცხოვრებელი რაიონის მიმდებარედ, ინტენსიფიკაციის გზის სამხრეთით, (ნაკვეთი №1/124)				
ნახაზის დასახელება: მონოლითური კიბე კბ-2 ▽−0.100-დან ▽+16.100-მდე				
დახაზა: ნ.მ.	შეამოწმა: ო.ქ.	დაადასტურა: ო.ქ.		
მასშტაბი: 1:50	ფორმატი: A3	თარიღი:	რევიზია:	ნახ.№: 707

მონოლითური კიბე კბ-2

კვეთი 1-1

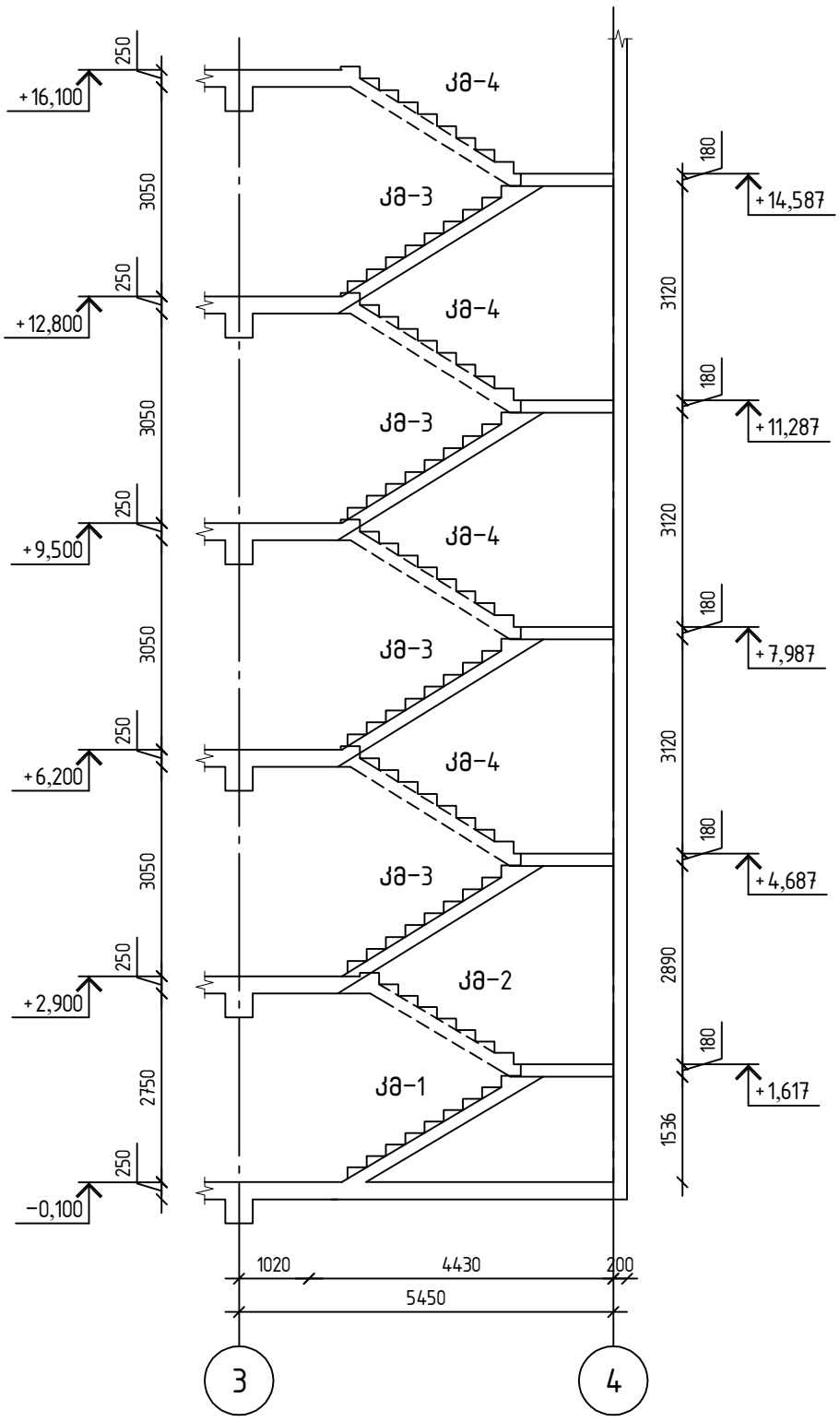

კონსტრუქტორი	
შ.პ.ს "ჯი ენ პი"	ალ. ყაზბეგის გამზ. 14ბ 0160, თბილისი, საქართველო +995599150088 Gipn.ltd@gmail.com
პროექტის დასახელება:	მრავალბინიანი საცხოვრებელი სახლი (ბლოკი "F") ქ.თბილისი, "დელისი-3"-ის საცხოვრებელი რაიონის მიმდებარედ, ინტენსიფიკაციის გზის სამხრეთით, (ნაკვეთი №1/124)
ნახაზის დასახელება:	მონოლითური კიბე კბ-2-ის კვეთი 1-1

დახაზა	შეამოწმა	დაადასტურა
ნ.მ.	ო.ქ.	ო.ქ.

მასშტაბი	ფორმატი	თარიღი	რევიზია	ნახ.№
1:100	A3			708

მონოლითური კიბე კბ-2

კიბის მარში კმ-1

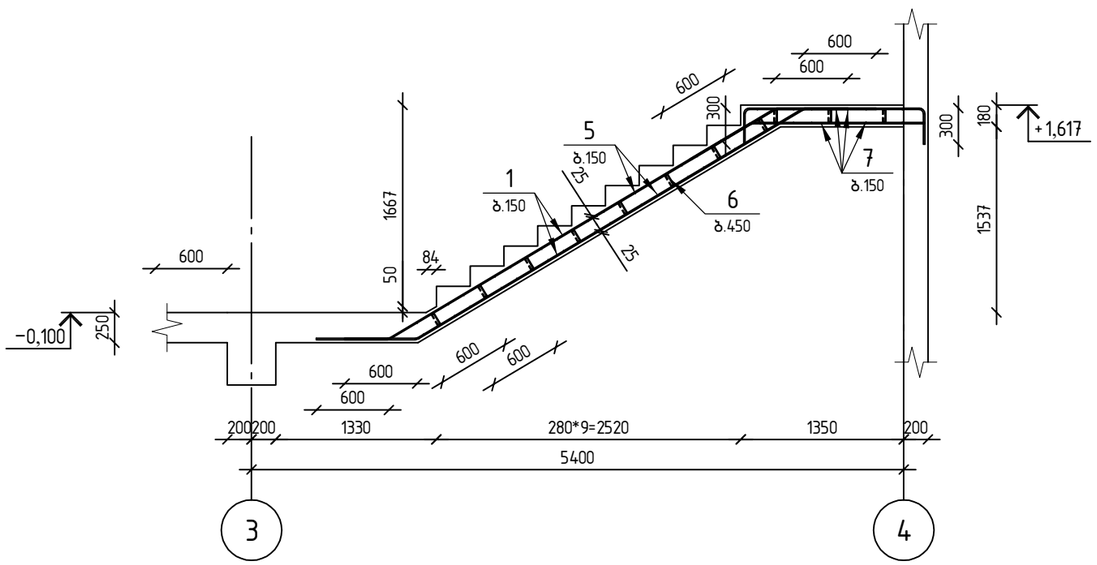

კიბის მარში კმ-2

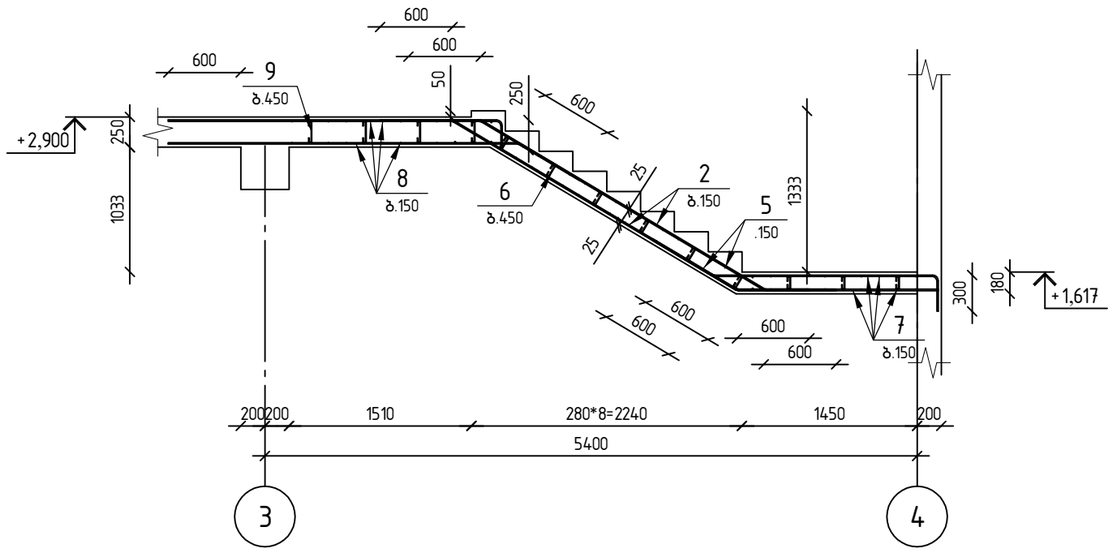

კიბის მარში კმ-3

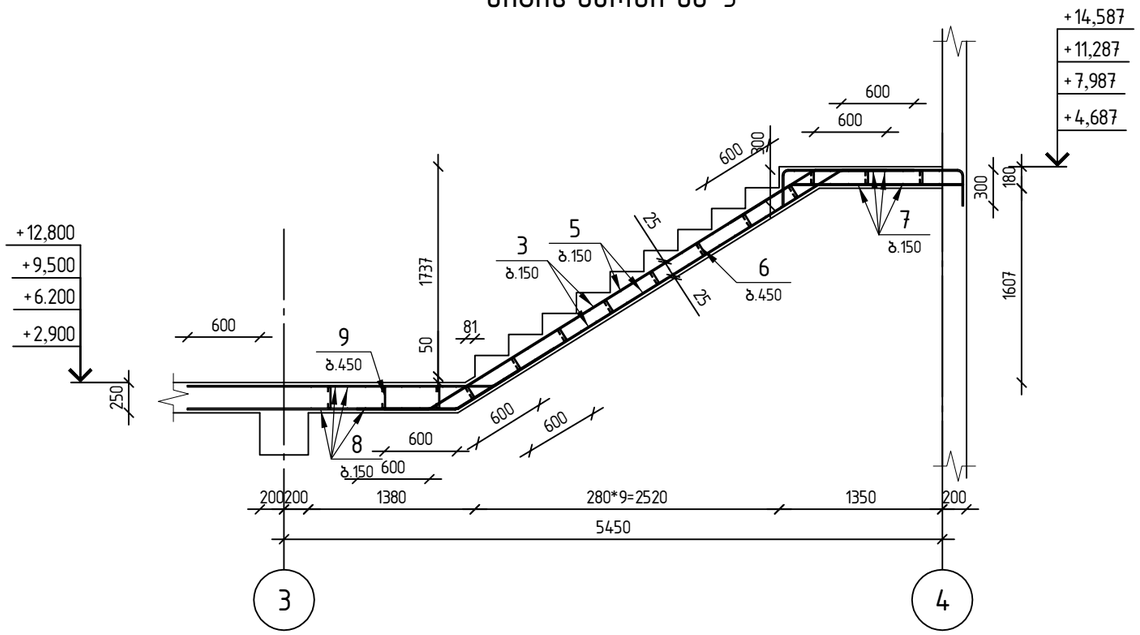

კონსტრუქტორი	
შ.პ.ს "ჯი ენ პი"	ალ. ყაზბეგის გამზ. 14ბ 0160, თბილისი, საქართველო +995599150088 Gipn.ltd@gmail.com
პროექტის დასახელება:	მრავალბინიანი საცხოვრებელი სახლი (ბლოკი "F'') ქ.თბილისი, "დელისი-3"-ის საცხოვრებელი რაიონის მიმდებარედ, ინტენსიფიკაციის გზის სამხრეთით, (ნაკვეთი №1/124)
ნახაზის დასახელება:	მონოლითური კიბე კბ-2-ის მარში კმ-1; კმ-2; კმ-3

დახაზა	შეამოწმა	დაადასტურა
ნ.მ.	ო.ქ.	ო.ქ.

მასშტაბი	ფორმატი	თარიღი	რევიზია	ნახ.№
1:50	A3			709

მონოლითური კიბე კბ-2

კიბის მარში კმ-4

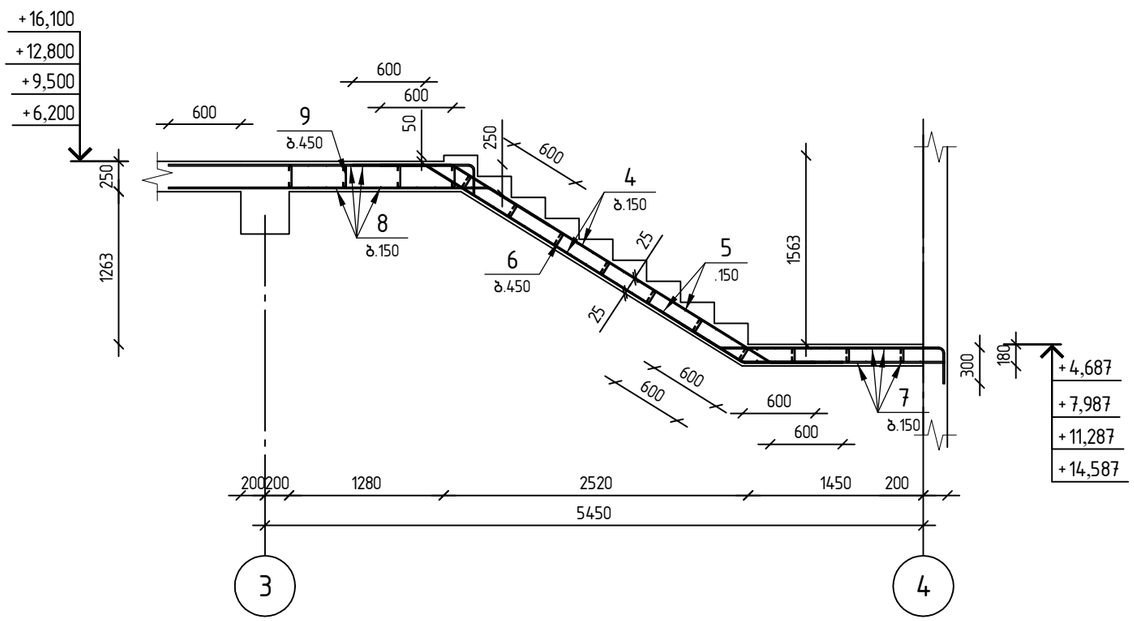

პოზ.	აღნიშვნა	დასახელება	რაოდ.	შენიშვნა
		მონოლითური კიბე კბ-2		
		დეტალები		
1		ф 12 B500B ℓ= 4920	20	4.37 კბ
2		ф 12 B500B ℓ= 3930	20	3.49 კბ
3		ф 12 B500B ℓ= 4950	79	4.39 კბ
4		ф 12 B500B ℓ= 4290	79	3.81 კბ
5		ф 10 B500B ℓ= 1590	398	0.98 კბ
6		ф 8 B500B ℓ= 190	146	0.07 კბ
7	დაიჭრას ადგილზე	ф 12 B500B ℓ= 548800	1	487.23 კბ
8	დაიჭრას ადგილზე	ф 12 B500B ℓ= 534800	1	474.80 კბ
9		ф 8 B500B ℓ= 260	94	0.10 კბ
		მასალები		
		B30 კლასის ბეტონი		19.08 მ³

პოზ. 5

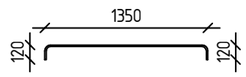

პოზ. 6

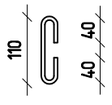

პოზ. 9

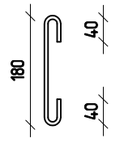

კონსტრუქტორი

შ.პ.ს "ჯი ენ პი"

ალ. ყაზბეგის გამზ. 14ბ
0160, თბილისი, საქართველო
+995599150088
Gipn.ltd@gmail.com

პროექტის დასახელება:

მრავალბინიანი საცხოვრებელი სახლი (ბლოკი "F")
ქ.თბილისი, "დელისი-3"-ის საცხოვრებელი რაიონის მიმდებარედ, ინტენსიფიკაციის გზის სამხრეთით, (ნაკვეთი №1/124)

ნახაზის დასახელება:

მონოლითური კიბე კბ-2-ის სპეციფიკაცია და მარში კმ-4

დახაზა	შეამოწმა	დაადასტურა
ნ.მ.	ო.ქ.	ო.ქ.

მასშტაბი	ფორმატი	თარიღი	რევიზია	ნახ.№
1:50	A3			7/10

ETABS®

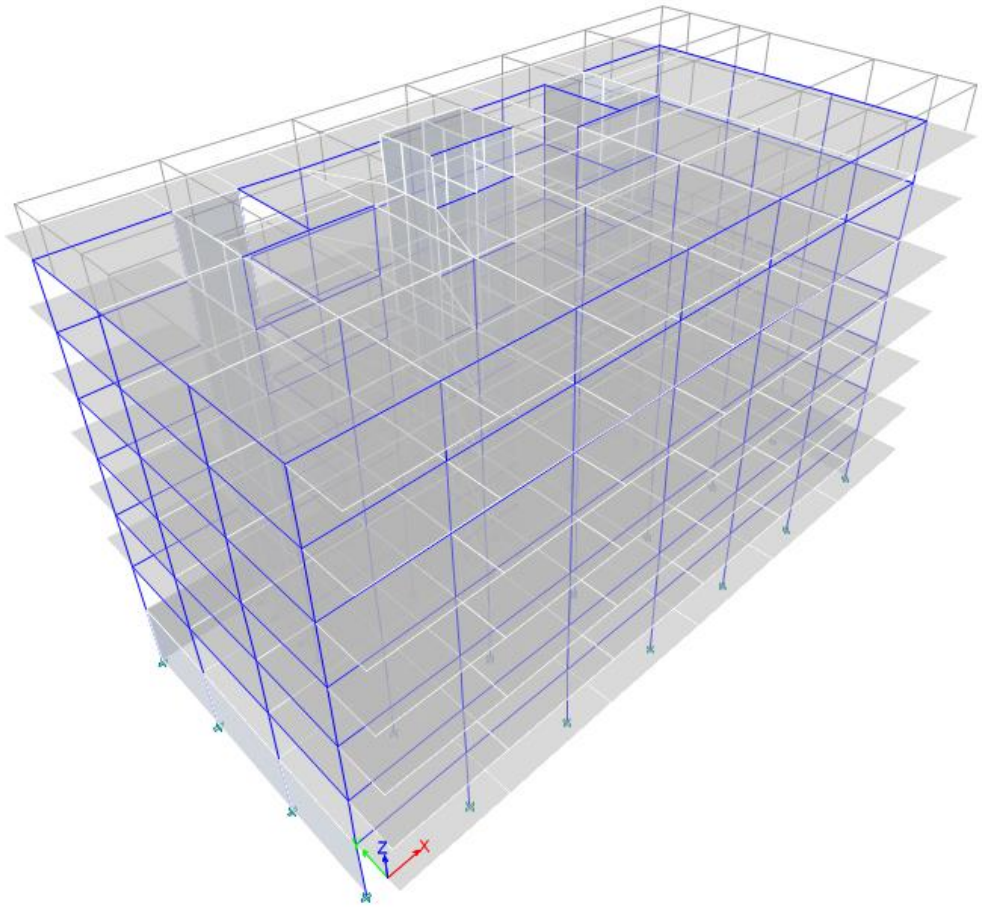

შეასრულა: შპს “ჯი ენ პი”

მთავარი კონსტრუქტორი : ო.ქვრივიშვილი

Multi-apartment Residential Building Block “F”

Model File: lisi-2, Revision 0
25.07.2025

Table of Contents

1. Structure Data 4
   - 1.1 Story Data 4
   - 1.2 Grid Data 4
   - 1.3 Point Coordinates 4
   - 1.4 Line Connectivity 6
   - 1.5 Area Connectivity 7
   - 1.6 Mass 14
2. Properties 16
   - 2.1 Materials 16
   - 2.2 Frame Sections 16
   - 2.3 Shell Sections 16
   - 2.4 Reinforcement Sizes 16
3. Loads 17
   - 3.1 Load Patterns 17
   - 3.2 Functions 17
     - 3.2.1 Response Spectrum Functions 17
   - 3.3 Load Cases 18
   - 3.4 Load Combinations 18
4. Analysis Results 20
   - 4.1 Structure Results 20
   - 4.2 Story Results 21
   - 4.3 Modal Results 25
5. Design Data 44
   - 5.1 Concrete Frame Design 44

List of Tables

Table 1.1 Story Definitions 4
Table 1.2 Grid Definitions - General 4
Table 1.3 Grid Definitions - Grid Lines 4
Table 1.4 Point Bays 4
Table 1.5 Column Bays 6
Table 1.6 Beam Bays 7
Table 1.7 Floor Bays 8
Table 1.8 Wall Bays 12
Table 1.9 Mass Source Definition 14
Table 1.10 Mass Summary by Story 14
Table 1.11 Mass Summary by Group 15
Table 2.1 Material Properties - General 16
Table 2.2 Frame Section Property Definitions - Summary 16
Table 2.3 Area Section Property Definitions - Summary 16
Table 2.4 Reinforcing Bar Sizes 16
Table 3.1 Load Pattern Definitions 17
Table 3.2 Functions - Response Spectrum - Eurocode8-2004 17
Table 3.3 Load Case Definitions - Summary 18
Table 3.4 Load Combination Definitions 18
Table 4.1 Base Reactions 20
Table 4.2 Story Drifts 21
Table 4.3 Story Max Over Avg Drifts 32
Table 4.4 Story Forces 43
Table 4.5 Modal Periods And Frequencies 55
Table 4.6 Modal Participating Mass Ratios 55
Table 4.7 Modal Load Participation Ratios 57
Table 4.8 Modal Direction Factors 57
Table 5.1 Concrete Frame Design Preferences - Eurocode 2-2004 58

1 Structure Data

This chapter provides model geometry information, including items such as story levels, point coordinates, and element connectivity.

1.1 Story Data

Table 1.1 - Story Definitions

Tower	Name	Height cm	Master Story	Similar To	Splice Story	Color
T1	+21.70	230	No	None	No	Red
T1	+19.4	330	No	None	No	Yellow
T1	+16.10	330	No	None	No	Blue
T1	+12.80	330	No	None	No	Cyan
T1	+9.50	330	No	None	No	Magenta
T1	+6.20	330	No	None	No	Gray8Dark
T1	+2.90	300	No	None	No	Green
T1	-0.10	380	No	None	No	Red

1.2 Grid Data

Table 1.2 - Grid Definitions - General

Tower	Name	Type	Ux m	Uy m	Rz deg	Story Range	Bubble Size m	Color
T1	G1	Cartesian	0	0	0	Default	1,25	Gray6

Table 1.3 - Grid Definitions - Grid Lines

Name	Grid Line Type	ID	Ordinate m	Bubble Location	Visible
G1	X (Cartesian)	A	0	End	Yes
G1	X (Cartesian)	B	5,8	End	Yes
G1	X (Cartesian)	C	12,1	End	Yes
G1	X (Cartesian)	D	18,4	End	Yes
G1	X (Cartesian)	E	24,7	End	Yes
G1	X (Cartesian)	F	31	End	Yes
G1	X (Cartesian)	I	37,6	End	Yes
G1	Y (Cartesian)	1	0	Start	Yes
G1	Y (Cartesian)	2	2	Start	Yes
G1	Y (Cartesian)	8	5,45	Start	Yes
G1	Y (Cartesian)	3	7,45	Start	Yes
G1	Y (Cartesian)	7	11,75	Start	Yes
G1	Y (Cartesian)	4	13,75	Start	Yes
G1	Y (Cartesian)	6	17,2	Start	Yes
G1	Y (Cartesian)	5	19,2	Start	Yes

1.3 Point Coordinates

Table 1.4 - Point Bays

Label	Is Auto Point	X m	Y m	DZBelow m
1	No	0	2	0
2	No	24,7	2	0
3	No	31	2	0
4	No	27,85	13,75	0
5	No	24,7	21,9	0
6	No	8,95	19,2	0
7	No	8,95	13,75	0
8	No	8,95	15,2	0
9	No	8,95	15,2332	0
10	No	24,7	20,7	0

Label	Is Auto Point	X m	Y m	DZBelow m
11	No	12,1	19,2	0
12	No	18,4	20,7	0
13	No	12,1	2	0
14	No	12,1	13,75	0
15	No	18,4	21,9	0
16	No	5,8	20,7	0
17	No	0	20,7	0
19	No	27,85	15,2	0
20	No	31	17,2	0
21	No	12,1	7,45	0
22	No	0	19,2	0
23	No	0	13,75	0
24	No	0	7,45	0
25	No	12,1	15,2	0
26	No	31	-0,7	0
27	No	31	11,75	0
28	No	31	7,45	0
30	No	12,1	-0,7	0
31	No	12,1	20,7	0
32	No	12,1	21,9	0
34	No	27,85	20,7	0
35	No	12,1	15,2332	0
37	No	5,8	21,9	0
38	No	0	0,7	0
39	No	5,8	0,7	0
40	No	12,1	0,7	0
41	No	0	21,9	0
42	No	18,4	0,7	0
43	No	24,7	0,7	0
44	No	37,6	0,7	0
45	No	8,95	21,9	0
46	No	31	0,7	0
52	No	18,4	11,75	0
53	No	16,1	15,13	0
54	No	37,6	2	0
55	No	13,8	15,13	0
56	No	37,6	-0,7	0
57	No	18,4	15,13	0
58	No	37,6	7,45	0
59	No	37,6	11,75	0
60	No	37,6	17,2	0
63	No	16,1	13,75	0
64	No	16,1	11,75	0
65	No	13,8	13,75	0
67	No	13,8	11,75	0
68	No	31	21,9	0
69	No	18,4	13,75	0
73	No	37,6	13,75	0
74	No	27,85	21,9	0
76	No	37,6	21,9	0
77	No	37,6	19,2	0
78	No	18,4	19,2	0
79	No	18,4	2	0
82	No	18,4	7,45	0
83	No	18,4	-0,7	0
87	No	5,8	-0,7	0
88	No	5,8	2	0
89	No	5,8	7,45	0
94	No	0	-0,7	0
96	No	24,7	19,2	0

Label	Is Auto Point	X m	Y m	DZBelow m
97	No	24,7	7,45	0
101	No	31	15,2	0
102	No	31	13,75	0
103	No	31	17,75	0
104	No	31	19,2	0
105	No	27,85	19,2	0
107	No	24,7	-0,7	0
108	No	24,7	11,75	0
113	No	24,7	15,13	0
115	No	24,7	13,75	0
118	No	5,8	13,75	0
176	No	5,8	19,2	0
317	No	5,8	17,75	0
318	No	5,8	15,2	0

1.4 Line Connectivity

Table 1.5 - Column Bays

Label	PointBayI	PointBayJ	IEndStory
C1	1	1	Below
C2	6	6	Below
C3	97	97	Below
C4	13	13	Below
C5	11	11	Below
C6	14	14	Below
C7	21	21	Below
C8	115	115	Below
C9	28	28	Below
C10	58	58	Below
C11	96	96	Below
C12	2	2	Below
C13	102	102	Below
C14	79	79	Below
C15	22	22	Below
C16	23	23	Below
C17	24	24	Below
C18	3	3	Below
C19	78	78	Below
C20	82	82	Below
C21	77	77	Below
C22	69	69	Below
C23	104	104	Below
C24	73	73	Below
C25	54	54	Below
C29	105	105	Below
C42	176	176	Below
C43	118	118	Below
C44	89	89	Below
C45	88	88	Below

Table 1.6 - Beam Bays

Label	PointBayI	PointBayJ
B1	118	7
B2	4	105
B3	79	2
B4	7	6
B5	88	13
B6	7	14
B7	2	3

Label	PointBayI	PointBayJ
B8	67	64
B9	64	52
B10	13	79
B11	3	54
B12	4	102
B13	1	24
B14	115	4
B15	24	23
B16	23	22
B17	22	176
B18	6	11
B19	11	78
B20	78	96
B21	96	105
B22	104	77
B23	54	58
B24	58	73
B25	73	77
B57	1	88

1.5 Area Connectivity

Table 1.7 - Floor Bays

Label	NumPoints	PointNumber	PointBay
F1	4	1	20
F1		2	60
F1		3	77
F1		4	104
F2	4	1	4
F2		2	102
F2		3	101
F2		4	19
F3	4	1	22
F3		2	176
F3		3	37
F3		4	41
F4	4	1	97
F4		2	82
F4		3	79
F4		4	2
F5	4	1	8
F5		2	318
F5		3	118
F5		4	7
F6	4	1	2
F6		2	79
F6		3	83
F6		4	107
F7	4	1	87
F7		2	30
F7		3	13
F7		4	88
F8	4	1	7
F8		2	14
F8		3	25
F8		4	8
F9	4	1	14
F9		2	118
F9		3	89
F9		4	21

Label	NumPoints	PointNumber	PointBay
F10	4	1	21
F10		2	89
F10		3	88
F10		4	13
F11	4	1	94
F11		2	87
F11		3	88
F11		4	1
F12	4	1	28
F12		2	97
F12		3	2
F12		4	3
F13	4	1	3
F13		2	2
F13		3	107
F13		4	26
F14	4	1	58
F14		2	28
F14		3	3
F14		4	54
F15	4	1	54
F15		2	3
F15		3	26
F15		4	56
F16	4	1	59
F16		2	27
F16		3	28
F16		4	58
F17	4	1	58
F17		2	28
F17		3	26
F17		4	56
F18	4	1	60
F18		2	20
F18		3	27
F18		4	59
F20	4	1	108
F20		2	52
F20		3	82
F20		4	97
F21	4	1	11
F21		2	6
F21		3	8
F21		4	35
F22	4	1	27
F22		2	108
F22		3	97
F22		4	28
F23	4	1	11
F23		2	78
F23		3	15
F23		4	32
F24	4	1	5
F24		2	15
F24		3	78
F24		4	96
F25	4	1	97
F25		2	82
F25		3	83
F25		4	107
F26	4	1	68

Label	NumPoints	PointNumber	PointBay
F26		2	5
F26		3	96
F26		4	104
F27	4	1	76
F27		2	68
F27		3	104
F27		4	77
F28	4	1	28
F28		2	97
F28		3	107
F28		4	26
F29	4	1	118
F29		2	23
F29		3	24
F29		4	89
F30	4	1	96
F30		2	78
F30		3	57
F30		4	113
F31	4	1	113
F31		2	57
F31		3	52
F31		4	108
F32	4	1	105
F32		2	96
F32		3	115
F32		4	4
F33	4	1	89
F33		2	24
F33		3	1
F33		4	88
F34	4	1	108
F34		2	27
F34		3	102
F34		4	115
F35	4	1	176
F35		2	6
F35		3	45
F35		4	37
F36	4	1	176
F36		2	22
F36		3	23
F36		4	118
F37	4	1	6
F37		2	11
F37		3	32
F37		4	45
F38	4	1	30
F38		2	83
F38		3	79
F38		4	13
F39	4	1	82
F39		2	21
F39		3	13
F39		4	79
F40	4	1	78
F40		2	11
F40		3	55
F40		4	57
F41	4	1	52
F41		2	67

Label	NumPoints	PointNumber	PointBay
F41		3	21
F41		4	82
F43	4	1	74
F43		2	5
F43		3	96
F43		4	105
F44	4	1	104
F44		2	105
F44		3	4
F44		4	102
F45	4	1	6
F45		2	176
F45		3	318
F45		4	9
F46	4	1	22
F46		2	176
F46		3	16
F46		4	17
F48	4	1	11
F48		2	78
F48		3	12
F48		4	31
F49	4	1	11
F49		2	14
F49		3	65
F49		4	55
F50	4	1	65
F50		2	14
F50		3	21
F50		4	67
F53	4	1	10
F53		2	12
F53		3	78
F53		4	96
F63	4	1	34
F63		2	10
F63		3	96
F63		4	105
F65	4	1	38
F65		2	39
F65		3	88
F65		4	1
F67	4	1	39
F67		2	40
F67		3	13
F67		4	88
F69	4	1	40
F69		2	42
F69		3	79
F69		4	13
F70	4	1	2
F70		2	79
F70		3	42
F70		4	43
F72	4	1	3
F72		2	2
F72		3	43
F72		4	46
F74	4	1	54
F74		2	3
F74		3	46

Label	NumPoints	PointNumber	PointBay
F74		4	44
F76	4	1	67
F76		2	52
F76		3	57
F76		4	55

Table 1.8 - Wall Bays

Label	NumPoints	PointNumber	PointBay	PointStory
W1	4	1	96	Below
W1		2	105	Below
W1		3	105	Same
W1		4	96	Same
W2	4	1	1	Below
W2		2	24	Below
W2		3	24	Same
W2		4	1	Same
W3	4	1	24	Below
W3		2	23	Below
W3		3	23	Same
W3		4	24	Same
W4	4	1	6	Below
W4		2	176	Below
W4		3	176	Same
W4		4	6	Same
W5	4	1	104	Below
W5		2	77	Below
W5		3	77	Same
W5		4	104	Same
W7	4	1	23	Below
W7		2	22	Below
W7		3	22	Same
W7		4	23	Same
W8	4	1	78	Below
W8		2	96	Below
W8		3	96	Same
W8		4	78	Same
W10	4	1	11	Below
W10		2	78	Below
W10		3	78	Same
W10		4	11	Same
W11	4	1	6	Below
W11		2	11	Below
W11		3	11	Same
W11		4	6	Same
W12	4	1	54	Below
W12		2	58	Below
W12		3	58	Same
W12		4	54	Same
W13	4	1	53	Below
W13		2	55	Below
W13		3	55	Same
W13		4	53	Same
W14	4	1	57	Below
W14		2	53	Below
W14		3	53	Same
W14		4	57	Same
W15	4	1	58	Below
W15		2	73	Below
W15		3	73	Same
W15		4	58	Same

Label	NumPoints	PointNumber	PointBay	PointStory
W16	4	1	63	Below
W16		2	64	Below
W16		3	64	Same
W16		4	63	Same
W17	4	1	53	Below
W17		2	63	Below
W17		3	63	Same
W17		4	53	Same
W18	4	1	65	Below
W18		2	67	Below
W18		3	67	Same
W18		4	65	Same
W19	4	1	55	Below
W19		2	65	Below
W19		3	65	Same
W19		4	55	Same
W20	4	1	69	Below
W20		2	52	Below
W20		3	52	Same
W20		4	69	Same
W21	4	1	57	Below
W21		2	69	Below
W21		3	69	Same
W21		4	57	Same
W22	4	1	73	Below
W22		2	77	Below
W22		3	77	Same
W22		4	73	Same
W23	4	1	101	Below
W23		2	102	Below
W23		3	102	Same
W23		4	101	Same
W24	4	1	22	Below
W24		2	176	Below
W24		3	176	Same
W24		4	22	Same
W26	4	1	103	Below
W26		2	101	Below
W26		3	101	Same
W26		4	103	Same
W27	4	1	104	Below
W27		2	103	Below
W27		3	103	Same
W27		4	104	Same
W28	4	1	104	Below
W28		2	105	Below
W28		3	105	Same
W28		4	104	Same
W84	4	1	317	Below
W84		2	318	Below
W84		3	318	Same
W84		4	317	Same
W85	4	1	318	Below
W85		2	118	Below
W85		3	118	Same
W85		4	318	Same
W86	4	1	176	Below
W86		2	317	Below
W86		3	317	Same
W86		4	176	Same

1.6 Mass

Table 1.9 - Mass Source Definition

Name	Is Default	Include Lateral Mass?	Include Vertical Mass?	Lump Mass?	Source Self Mass?	Source Added Mass?	Source Load Patterns?	Move Mass Centroid?	Load Pattern	Multiplier
MsSrc1	Yes	Yes	No	Yes	No	No	Yes	No	Dead	1
MsSrc1									Live	0,24

Table 1.10 - Mass Summary by Story

Story	UX tonf-s2/m	UY tonf-s2/m	UZ tonf-s2/m
Story9	3,97764	3,97764	0
Story8	86,66739	86,66739	0
Story7	104,02755	104,02755	0
Story6	102,33008	102,33008	0
Story5	102,33008	102,33008	0
Story4	102,33008	102,33008	0
Story3	102,33008	102,33008	0
Story2	101,53398	101,53398	0
Story1	104,37497	104,37497	0
Base	23,52092	23,52092	0

Table 1.11 - Mass Summary by Group

Group	Self Mass tonf-s2/m	Self Weight tonf	Mass X tonf-s2/m	Mass Y tonf-s2/m	Mass Z tonf-s2/m
All	0	5866,39777	833,42275	833,42275	0

2 Properties

This chapter provides property information for materials, frame sections, shell sections, and links.

2.1 Materials

Table 2.1 - Material Properties - General

Material	Type	SymType	Grade	Color	Notes
A500	Rebar	Uniaxial	A500	Yellow	
B30	Concrete	Isotropic	B30	Gray8Dark	
B500	Rebar	Uniaxial	B500	Blue	
K1400(15mm)	Tendon	Uniaxial	K1400(15mm)	Gray8Dark	

2.2 Frame Sections

Table 2.2 - Frame Section Property Definitions - Summary (Part 1 of 3)

Name	Material	Shape	Color	Area m2	J m4	I33 m4	I22 m4	As2 m2	As3 m2	S33Pos m3
B40-60	B30	Concrete Rectangular	16722731	0,24	0,007512	0,0072	0,0032	0,2	0,2	0,024
C40-80	B30	Concrete Rectangular	Red	0,32	0,011719	0,017067	0,004267	0,2667	0,2667	0,042667

Table 2.2 - Frame Section Property Definitions - Summary (Part 2 of 3)

Name	S33Neg m3	S22Pos m3	S22Neg m3	Z33 m3	Z22 m3	R33 m	R22 m	CG Offset 3 m	CG Offset 2 m	PNA Offset 3 m	PNA Offset 2 m
B40-60	0,024	0,016	0,016	0,036	0,024	0,17321	0,11547	0	0	0	0
C40-80	0,042667	0,021333	0,021333	0,064	0,032	0,23094	0,11547	0	0	0	0

Table 2.2 - Frame Section Property Definitions - Summary (Part 3 of 3)

Name	Area Modifier	As2 Modifier	As3 Modifier	J Modifier	I33 Modifier	I22 Modifier	Mass Modifier	Weight Modifier
B40-60	1	1	1	0,01	0,5	0,5	1	1
C40-80	1	1	1	0,01	0,5	0,5	1	1

2.3 Shell Sections

Table 2.3 - Area Section Property Definitions - Summary

Name	Type	Element Type	Material	Total Thickness m	Deck Material	Deck Depth m
S20	Slab	Shell-Thin	B30	0,2		
S25	Slab	Shell-Thin	B30	0,25		
W25	Wall	Shell-Thin	B30	0,25		
W40	Wall	Shell-Thin	B30	0,4		

2.4 Reinforcement Sizes

Table 2.4 - Reinforcing Bar Sizes

Name	Diameter m	Area m2
10	0,01	0,0001
18	0,018	0,0003
20	0,02	0,0003

3 Loads

This chapter provides loading information as applied to the model.

3.1 Load Patterns

Table 3.1 - Load Pattern Definitions

Name	Is Auto Load	Type	Self Weight Multiplier	Auto Load
~LLRF	Yes	Other	0	
Dead	No	Dead	1	
E-x	No	Seismic	0	None
E-y	No	Seismic	0	None
Live	No	Live	0	

3.2 Functions

3.2.1 Response Spectrum Functions

Table 3.2 - Functions - Response Spectrum - Eurocode8-2004 (Part 1 of 2)

Name	Period sec	Value	Country	Direction	Ag	Spectrum Type	Ground Type	S	Tb sec	Tc sec	Td sec
E	0	0,113333	CEN Default	Horizontal	0,17	1	A	1,2	0,15	0,5	2
E	0,05	0,11188									
E	0,1	0,110427									
E	0,15	0,108974									
E	0,4	0,108974									
E	0,667	0,065385									
E	0,933	0,046703									
E	1,2	0,036325									
E	1,467	0,034									
E	1,733	0,034									
E	2	0,034									
E	3,333	0,034									
E	4,667	0,034									
E	6	0,034									
E	7,333	0,034									
E	8,667	0,034									
E	10	0,034									

Table 3.2 - Functions - Response Spectrum - Eurocode8-2004 (Part 2 of 2)

Name	Beta	q	Damping Ratio
E	0,2	3,9	0,05
E			
E			
E			
E			
E			
E			
E			
E			
E			
E			
E			
E			
E			
E			
E			
E			
E			

3.3 Load Cases

Table 3.3 - Load Case Definitions - Summary

Name	Type
Dead	Linear Static
Live	Linear Static
Modal	Modal - Eigen
E-x	Response Spectrum
E-y	Response Spectrum

3.4 Load Combinations

Table 3.4 - Load Combination Definitions

Name	Type	Is Auto	Load Name	SF	Notes
DConS1	Linear Add	Yes	Dead	1,35	Dead [Strength]
DConS2	Linear Add	Yes	Dead	1,35	Dead + Live [Strength]
DConS2			Live	1,5	
DConS3	Linear Add	Yes	Dead	1	Dead + Live + Response Spectrum [Strength]
DConS3			Live	0,3	
DConS3			E-x	1	
DConS4	Linear Add	Yes	Dead	1	Dead + Live + Response Spectrum [Strength]
DConS4			Live	0,3	
DConS4			E-y	1	
DConS5	Linear Add	Yes	Dead	1	Dead + Response Spectrum [Strength]
DConS5			E-x	1	
DConS6	Linear Add	Yes	Dead	1	Dead + Response Spectrum [Strength]
DConS6			E-y	1	
DConS7	Linear Add	Yes	Dead	1	Dead (min) + Response Spectrum [Strength]
DConS7			E-x	1	
DConS8	Linear Add	Yes	Dead	1	Dead (min) + Response Spectrum [Strength]
DConS8			E-y	1	
DSlbS1	Linear Add	Yes	Dead	1,35	Dead [Strength]
DSlbS2	Linear Add	Yes	Dead	1,35	Dead + Live [Strength]
DSlbS2			Live	1,5	
DSlbS3	Linear Add	Yes	Dead	1	Dead + Live + Response Spectrum [Strength]
DSlbS3			Live	0,3	
DSlbS3			E-x	1	
DSlbS4	Linear Add	Yes	Dead	1	Dead + Live + Response Spectrum [Strength]
DSlbS4			Live	0,3	
DSlbS4			E-y	1	
DSlbS5	Linear Add	Yes	Dead	1	Dead + Response Spectrum [Strength]
DSlbS5			E-x	1	
DSlbS6	Linear Add	Yes	Dead	1	Dead + Response Spectrum [Strength]
DSlbS6			E-y	1	
DSlbS7	Linear Add	Yes	Dead	1	Dead (min) + Response Spectrum [Strength]
DSlbS7			E-x	1	
DSlbS8	Linear Add	Yes	Dead	1	Dead (min) + Response Spectrum [Strength]
DSlbS8			E-y	1	

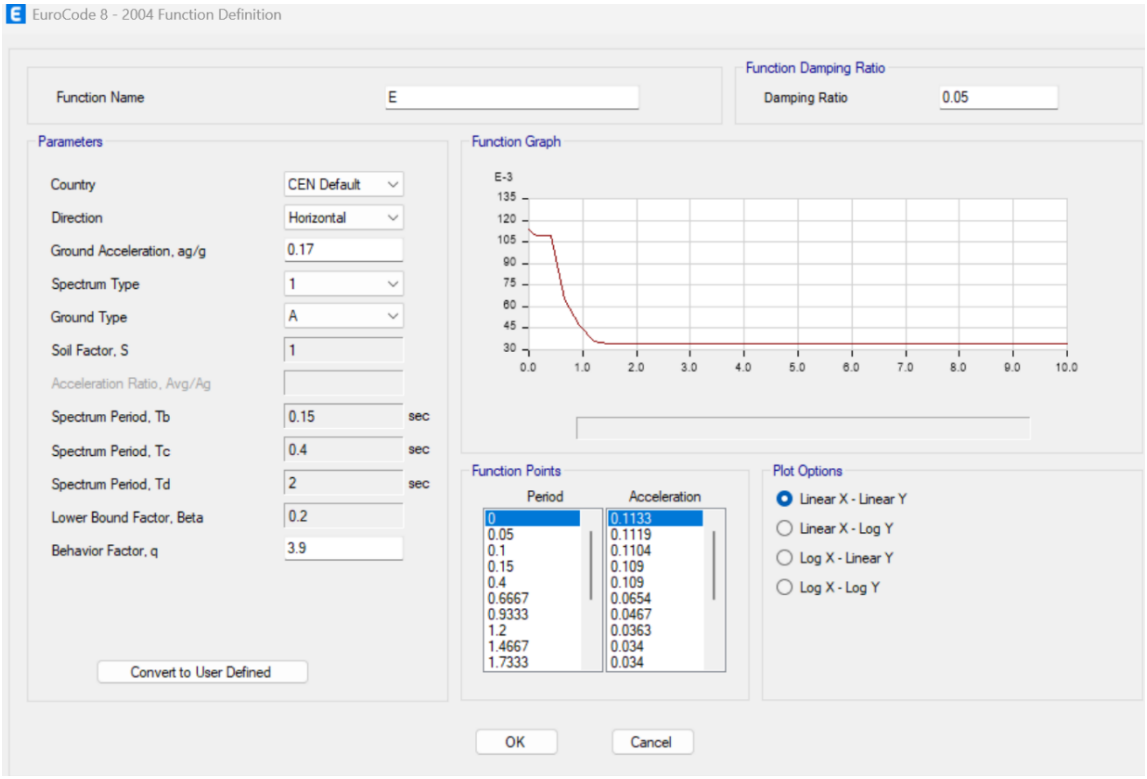
EuroCode 8 - 2004 Function Definition
Function Name
E
Function Damping Ratio
Damping Ratio
0.05
Parameters
Country
CEN Default
Direction
Horizontal
Ground Acceleration, ag/g
0.17
Spectrum Type
1
Ground Type
A
Soil Factor, S
1
Acceleration Ratio, Avg/Ag
Spectrum Period, Tb
0.15
sec
Spectrum Period, Tc
0.4
sec
Spectrum Period, Td
2
sec
Lower Bound Factor, Beta
0.2
Behavior Factor, q
3.9
Convert to User Defined
Function Graph
E-3
135
120
105
90
75
60
45
30
0.0
1.0
2.0
3.0
4.0
5.0
6.0
7.0
8.0
9.0
10.0
Function Points
Period
Acceleration
0
0.05
0.1
0.15
0.4
0.6667
0.9333
1.2
1.4667
1.7333
0.1133
0.1119
0.1104
0.109
0.109
0.0654
0.0467
0.0363
0.034
0.034
Plot Options
Linear X - Linear Y
Linear X - Log Y
Log X - Linear Y
Log X - Log Y
OK
Cancel

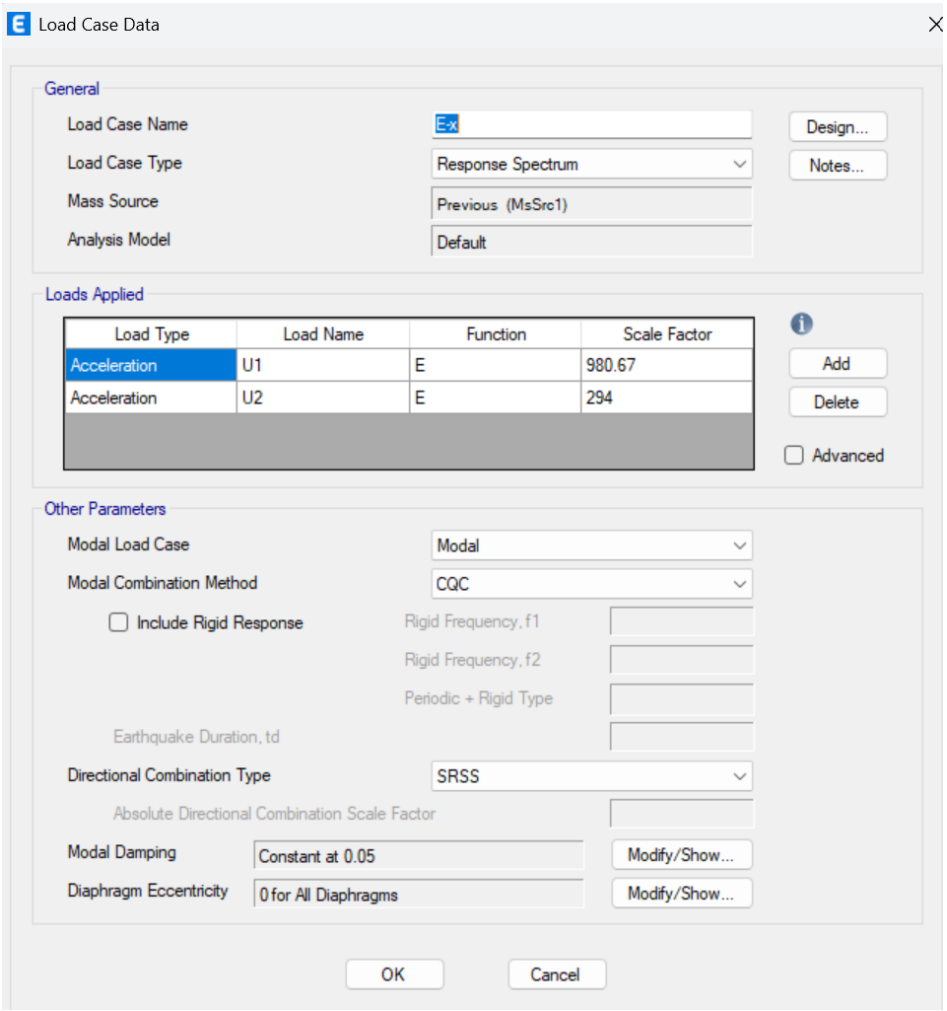
Load Case Data
General
Load Case Name
E-x
Design...
Load Case Type
Response Spectrum
Notes...
Mass Source
Previous (MsSrc1)
Analysis Model
Default
Loads Applied
Load Type
Load Name
Function
Scale Factor
Acceleration
U1
E
980.67
Acceleration
U2
E
294
Add
Delete
Advanced
Other Parameters
Modal Load Case
Modal
Modal Combination Method
CQC
Include Rigid Response
Rigid Frequency, f1
Rigid Frequency, f2
Periodic + Rigid Type
Earthquake Duration, td
Directional Combination Type
SRSS
Absolute Directional Combination Scale Factor
Modal Damping
Constant at 0.05
Modify/Show...
Diaphragm Eccentricity
0 for All Diaphragms
Modify/Show...
OK
Cancel

4 Analysis Results

This chapter provides analysis results.

4.1 Structure Results

Table 4.1 - Base Reactions (Part 1 of 2)

Output Case	Case Type	Step Type	FX kgf	FY kgf	FZ kgf	MX kgf-cm	MY kgf-cm	MZ kgf-cm
Dead	LinStatic		0	0	6918240,86	7498689621	-12907456641	-0,03
Live	LinStatic		0	0	1368503,17	1420464969	-2475490705	0,02
E-x	LinRespSpec	Max	253116,34	112125,53	8,259E-05	183562287,96	398019302,79	466679839,96
E-y	LinRespSpec	Max	79980,65	364381,62	0,0001137	597863565,63	125764095,71	712262219,84
DConS1	Combination		0	0	9339625,16	10123230988	-17425066465	-0,04
DConS2	Combination		0	0	11392379,92	12253928442	-21138302523	-0,01
DConS3	Combination	Max	253116,34	112125,53	7328791,81	8108391400	-13252084549	466679839,94
DConS3	Combination	Min	-253116,34	-112125,53	7328791,81	7741266824	-14048123155	-466679840
DConS4	Combination	Max	79980,65	364381,62	7328791,81	8522692677	-13524339756	712262219,82
DConS4	Combination	Min	-79980,65	-364381,62	7328791,81	7326965546	-13775867948	-712262220
DConS5	Combination	Max	253116,34	112125,53	6918240,86	7682251909	-12509437338	466679839,93
DConS5	Combination	Min	-253116,34	-112125,53	6918240,86	7315127333	-13305475943	-466679840
DConS6	Combination	Max	79980,65	364381,62	6918240,86	8096553186	-12781692545	712262219,81
DConS6	Combination	Min	-79980,65	-364381,62	6918240,86	6900826055	-13033220736	-712262220
DConS7	Combination	Max	253116,34	112125,53	6918240,86	7682251909	-12509437338	466679839,93
DConS7	Combination	Min	-253116,34	-112125,53	6918240,86	7315127333	-13305475943	-466679840
DConS8	Combination	Max	79980,65	364381,62	6918240,86	8096553186	-12781692545	712262219,81
DConS8	Combination	Min	-79980,65	-364381,62	6918240,86	6900826055	-13033220736	-712262220

Table 4.1 - Base Reactions (Part 2 of 2)

X cm	Y cm	Z cm
0	0	-390
0	0	-390
0	0	-390
0	0	-390
0	0	-390
0	0	-390
0	0	-390
0	0	-390
0	0	-390
0	0	-390
0	0	-390
0	0	-390
0	0	-390
0	0	-390
0	0	-390
0	0	-390
0	0	-390
0	0	-390
0	0	-390

4.2 Story Results

Table 4.2 - Story Drifts

Story	Output Case	Case Type	Step Type	Direction	Drift	Label	X cm	Y cm	Z cm
+21.70	Dead	LinStatic		Y	0,000242	55	1380	1513	2170
+21.70	Live	LinStatic		X	9E-06	67	1380	1175	2170
+21.70	Live	LinStatic		Y	5,1E-05	55	1380	1513	2170
+21.70	E-x	LinRespSpec	Max	X	0,000431	67	1380	1175	2170
+21.70	E-x	LinRespSpec	Max	Y	0,000192	55	1380	1513	2170
+21.70	E-y	LinRespSpec	Max	X	0,000133	52	1840	1175	2170

Story	Output Case	Case Type	Step Type	Direction	Drift	Label	X cm	Y cm	Z cm
+21.70	E-y	LinRespSpec	Max	Y	0,000534	55	1380	1513	2170
+21.70	DConS1	Combination		Y	0,000327	55	1380	1513	2170
+21.70	DConS2	Combination		Y	0,000403	55	1380	1513	2170
+21.70	DConS3	Combination	Max	X	0,000439	67	1380	1175	2170
+21.70	DConS3	Combination	Max	Y	8,5E-05	57	1840	1513	2170
+21.70	DConS3	Combination	Min	X	0,000423	52	1840	1175	2170
+21.70	DConS3	Combination	Min	Y	0,000449	55	1380	1513	2170
+21.70	DConS4	Combination	Max	X	0,000141	67	1380	1175	2170
+21.70	DConS4	Combination	Max	Y	0,000282	64	1610	1175	2170
+21.70	DConS4	Combination	Min	X	0,000126	52	1840	1175	2170
+21.70	DConS4	Combination	Min	Y	0,000791	55	1380	1513	2170
+21.70	DConS5	Combination	Max	X	0,000436	67	1380	1175	2170
+21.70	DConS5	Combination	Max	Y	7E-05	57	1840	1513	2170
+21.70	DConS5	Combination	Min	X	0,000426	52	1840	1175	2170
+21.70	DConS5	Combination	Min	Y	0,000434	55	1380	1513	2170
+21.70	DConS6	Combination	Max	X	0,000138	67	1380	1175	2170
+21.70	DConS6	Combination	Max	Y	0,000297	64	1610	1175	2170
+21.70	DConS6	Combination	Min	X	0,000128	52	1840	1175	2170
+21.70	DConS6	Combination	Min	Y	0,000776	55	1380	1513	2170
+21.70	DConS7	Combination	Max	X	0,000436	67	1380	1175	2170
+21.70	DConS7	Combination	Max	Y	7E-05	57	1840	1513	2170
+21.70	DConS7	Combination	Min	X	0,000426	52	1840	1175	2170
+21.70	DConS7	Combination	Min	Y	0,000434	55	1380	1513	2170
+21.70	DConS8	Combination	Max	X	0,000138	67	1380	1175	2170
+21.70	DConS8	Combination	Max	Y	0,000297	64	1610	1175	2170
+21.70	DConS8	Combination	Min	X	0,000128	52	1840	1175	2170
+21.70	DConS8	Combination	Min	Y	0,000776	55	1380	1513	2170
+19.4	Dead	LinStatic		Y	0,000228	102	3100	1375	1940
+19.4	Live	LinStatic		X	9E-06	6	895	1920	1940
+19.4	Live	LinStatic		Y	5E-05	76	3760	2190	1940
+19.4	E-x	LinRespSpec	Max	X	0,000681	56	3760	-70	1940
+19.4	E-x	LinRespSpec	Max	Y	0,000501	56	3760	-70	1940
+19.4	E-y	LinRespSpec	Max	X	0,000213	56	3760	-70	1940
+19.4	E-y	LinRespSpec	Max	Y	0,000536	63	1610	1375	1940
+19.4	DConS1	Combination		Y	0,000308	102	3100	1375	1940
+19.4	DConS2	Combination		Y	0,000383	102	3100	1375	1940
+19.4	DConS3	Combination	Max	X	0,000679	94	0	-70	1940
+19.4	DConS3	Combination	Max	Y	0,000267	56	3760	-70	1940
+19.4	DConS3	Combination	Min	X	0,000691	56	3760	-70	1940
+19.4	DConS3	Combination	Min	Y	0,000734	73	3760	1375	1940
+19.4	DConS4	Combination	Max	X	0,000207	94	0	-70	1940
+19.4	DConS4	Combination	Max	Y	0,000314	176	580	1920	1940
+19.4	DConS4	Combination	Min	X	0,000223	56	3760	-70	1940
+19.4	DConS4	Combination	Min	Y	0,000772	63	1610	1375	1940
+19.4	DConS5	Combination	Max	X	0,000678	94	0	-70	1940
+19.4	DConS5	Combination	Max	Y	0,000282	56	3760	-70	1940
+19.4	DConS5	Combination	Min	X	0,000692	56	3760	-70	1940
+19.4	DConS5	Combination	Min	Y	0,000719	73	3760	1375	1940
+19.4	DConS6	Combination	Max	X	0,000206	94	0	-70	1940
+19.4	DConS6	Combination	Max	Y	0,000325	176	580	1920	1940
+19.4	DConS6	Combination	Min	X	0,000224	56	3760	-70	1940
+19.4	DConS6	Combination	Min	Y	0,000758	63	1610	1375	1940
+19.4	DConS7	Combination	Max	X	0,000678	94	0	-70	1940
+19.4	DConS7	Combination	Max	Y	0,000282	56	3760	-70	1940
+19.4	DConS7	Combination	Min	X	0,000692	56	3760	-70	1940
+19.4	DConS7	Combination	Min	Y	0,000719	73	3760	1375	1940
+19.4	DConS8	Combination	Max	X	0,000206	94	0	-70	1940
+19.4	DConS8	Combination	Max	Y	0,000325	176	580	1920	1940
+19.4	DConS8	Combination	Min	X	0,000224	56	3760	-70	1940
+19.4	DConS8	Combination	Min	Y	0,000758	63	1610	1375	1940

Story	Output Case	Case Type	Step Type	Direction	Drift	Label	X cm	Y cm	Z cm
+16.10	Dead	LinStatic		Y	0,00022	104	3100	1920	1610
+16.10	Live	LinStatic		X	8E-06	41	0	2190	1610
+16.10	Live	LinStatic		Y	5E-05	56	3760	-70	1610
+16.10	E-x	LinRespSpec	Max	X	0,000832	94	0	-70	1610
+16.10	E-x	LinRespSpec	Max	Y	0,000598	76	3760	2190	1610
+16.10	E-y	LinRespSpec	Max	X	0,000256	56	3760	-70	1610
+16.10	E-y	LinRespSpec	Max	Y	0,000578	76	3760	2190	1610
+16.10	DConS1	Combination		Y	0,000296	104	3100	1920	1610
+16.10	DConS2	Combination		Y	0,00037	56	3760	-70	1610
+16.10	DConS3	Combination	Max	X	0,000828	56	3760	-70	1610
+16.10	DConS3	Combination	Max	Y	0,000366	76	3760	2190	1610
+16.10	DConS3	Combination	Min	X	0,000839	94	0	-70	1610
+16.10	DConS3	Combination	Min	Y	0,00083	56	3760	-70	1610
+16.10	DConS4	Combination	Max	X	0,000252	56	3760	-70	1610
+16.10	DConS4	Combination	Max	Y	0,000358	41	0	2190	1610
+16.10	DConS4	Combination	Min	X	0,000263	94	0	-70	1610
+16.10	DConS4	Combination	Min	Y	0,000812	56	3760	-70	1610
+16.10	DConS5	Combination	Max	X	0,000827	56	3760	-70	1610
+16.10	DConS5	Combination	Max	Y	0,000381	76	3760	2190	1610
+16.10	DConS5	Combination	Min	X	0,000839	94	0	-70	1610
+16.10	DConS5	Combination	Min	Y	0,000815	56	3760	-70	1610
+16.10	DConS6	Combination	Max	X	0,000252	56	3760	-70	1610
+16.10	DConS6	Combination	Max	Y	0,00037	41	0	2190	1610
+16.10	DConS6	Combination	Min	X	0,000263	94	0	-70	1610
+16.10	DConS6	Combination	Min	Y	0,000797	56	3760	-70	1610
+16.10	DConS7	Combination	Max	X	0,000827	56	3760	-70	1610
+16.10	DConS7	Combination	Max	Y	0,000381	76	3760	2190	1610
+16.10	DConS7	Combination	Min	X	0,000839	94	0	-70	1610
+16.10	DConS7	Combination	Min	Y	0,000815	56	3760	-70	1610
+16.10	DConS8	Combination	Max	X	0,000252	56	3760	-70	1610
+16.10	DConS8	Combination	Max	Y	0,00037	41	0	2190	1610
+16.10	DConS8	Combination	Min	X	0,000263	94	0	-70	1610
+16.10	DConS8	Combination	Min	Y	0,000797	56	3760	-70	1610
+12.80	Dead	LinStatic		Y	0,000202	104	3100	1920	1280
+12.80	Live	LinStatic		X	8E-06	41	0	2190	1280
+12.80	Live	LinStatic		Y	4,5E-05	54	3760	200	1280
+12.80	E-x	LinRespSpec	Max	X	0,000858	94	0	-70	1280
+12.80	E-x	LinRespSpec	Max	Y	0,000614	76	3760	2190	1280
+12.80	E-y	LinRespSpec	Max	X	0,000264	56	3760	-70	1280
+12.80	E-y	LinRespSpec	Max	Y	0,00058	76	3760	2190	1280
+12.80	DConS1	Combination		Y	0,000273	104	3100	1920	1280
+12.80	DConS2	Combination		Y	0,000339	104	3100	1920	1280
+12.80	DConS3	Combination	Max	X	0,000851	94	0	-70	1280
+12.80	DConS3	Combination	Max	Y	0,000401	76	3760	2190	1280
+12.80	DConS3	Combination	Min	X	0,000864	94	0	-70	1280
+12.80	DConS3	Combination	Min	Y	0,000827	76	3760	2190	1280
+12.80	DConS4	Combination	Max	X	0,000258	56	3760	-70	1280
+12.80	DConS4	Combination	Max	Y	0,000375	41	0	2190	1280
+12.80	DConS4	Combination	Min	X	0,00027	56	3760	-70	1280
+12.80	DConS4	Combination	Min	Y	0,000793	56	3760	-70	1280
+12.80	DConS5	Combination	Max	X	0,000851	94	0	-70	1280
+12.80	DConS5	Combination	Max	Y	0,000415	76	3760	2190	1280
+12.80	DConS5	Combination	Min	X	0,000865	94	0	-70	1280
+12.80	DConS5	Combination	Min	Y	0,000814	76	3760	2190	1280
+12.80	DConS6	Combination	Max	X	0,000257	56	3760	-70	1280
+12.80	DConS6	Combination	Max	Y	0,000386	41	0	2190	1280
+12.80	DConS6	Combination	Min	X	0,000271	56	3760	-70	1280
+12.80	DConS6	Combination	Min	Y	0,00078	56	3760	-70	1280
+12.80	DConS7	Combination	Max	X	0,000851	94	0	-70	1280
+12.80	DConS7	Combination	Max	Y	0,000415	76	3760	2190	1280

Story	Output Case	Case Type	Step Type	Direction	Drift	Label	X cm	Y cm	Z cm
+12.80	DConS7	Combination	Min	X	0,000865	94	0	-70	1280
+12.80	DConS7	Combination	Min	Y	0,000814	76	3760	2190	1280
+12.80	DConS8	Combination	Max	X	0,000257	56	3760	-70	1280
+12.80	DConS8	Combination	Max	Y	0,000386	41	0	2190	1280
+12.80	DConS8	Combination	Min	X	0,000271	56	3760	-70	1280
+12.80	DConS8	Combination	Min	Y	0,00078	56	3760	-70	1280
+9.50	Dead	LinStatic		Y	0,000177	104	3100	1920	950
+9.50	Live	LinStatic		Y	4E-05	56	3760	-70	950
+9.50	E-x	LinRespSpec	Max	X	0,000834	94	0	-70	950
+9.50	E-x	LinRespSpec	Max	Y	0,000596	76	3760	2190	950
+9.50	E-y	LinRespSpec	Max	X	0,000257	56	3760	-70	950
+9.50	E-y	LinRespSpec	Max	Y	0,000549	76	3760	2190	950
+9.50	DConS1	Combination		Y	0,000239	104	3100	1920	950
+9.50	DConS2	Combination		Y	0,000297	56	3760	-70	950
+9.50	DConS3	Combination	Max	X	0,000827	94	0	-70	950
+9.50	DConS3	Combination	Max	Y	0,000408	76	3760	2190	950
+9.50	DConS3	Combination	Min	X	0,000841	94	0	-70	950
+9.50	DConS3	Combination	Min	Y	0,000783	76	3760	2190	950
+9.50	DConS4	Combination	Max	X	0,00025	56	3760	-70	950
+9.50	DConS4	Combination	Max	Y	0,000366	41	0	2190	950
+9.50	DConS4	Combination	Min	X	0,000263	56	3760	-70	950
+9.50	DConS4	Combination	Min	Y	0,000736	56	3760	-70	950
+9.50	DConS5	Combination	Max	X	0,000826	94	0	-70	950
+9.50	DConS5	Combination	Max	Y	0,00042	76	3760	2190	950
+9.50	DConS5	Combination	Min	X	0,000841	94	0	-70	950
+9.50	DConS5	Combination	Min	Y	0,000771	76	3760	2190	950
+9.50	DConS6	Combination	Max	X	0,000249	56	3760	-70	950
+9.50	DConS6	Combination	Max	Y	0,000376	41	0	2190	950
+9.50	DConS6	Combination	Min	X	0,000264	56	3760	-70	950
+9.50	DConS6	Combination	Min	Y	0,000724	56	3760	-70	950
+9.50	DConS7	Combination	Max	X	0,000826	94	0	-70	950
+9.50	DConS7	Combination	Max	Y	0,00042	76	3760	2190	950
+9.50	DConS7	Combination	Min	X	0,000841	94	0	-70	950
+9.50	DConS7	Combination	Min	Y	0,000771	76	3760	2190	950
+9.50	DConS8	Combination	Max	X	0,000249	56	3760	-70	950
+9.50	DConS8	Combination	Max	Y	0,000376	41	0	2190	950
+9.50	DConS8	Combination	Min	X	0,000264	56	3760	-70	950
+9.50	DConS8	Combination	Min	Y	0,000724	56	3760	-70	950
+6.20	Dead	LinStatic		Y	0,000153	77	3760	1920	620
+6.20	Live	LinStatic		Y	3,4E-05	77	3760	1920	620
+6.20	E-x	LinRespSpec	Max	X	0,000791	56	3760	-70	620
+6.20	E-x	LinRespSpec	Max	Y	0,000578	77	3760	1920	620
+6.20	E-y	LinRespSpec	Max	X	0,000244	94	0	-70	620
+6.20	E-y	LinRespSpec	Max	Y	0,000518	77	3760	1920	620
+6.20	DConS1	Combination		Y	0,000206	77	3760	1920	620
+6.20	DConS2	Combination		Y	0,000257	77	3760	1920	620
+6.20	DConS3	Combination	Max	X	0,000785	94	0	-70	620
+6.20	DConS3	Combination	Max	Y	0,000415	77	3760	1920	620
+6.20	DConS3	Combination	Min	X	0,000804	56	3760	-70	620
+6.20	DConS3	Combination	Min	Y	0,000741	77	3760	1920	620
+6.20	DConS4	Combination	Max	X	0,00024	94	0	-70	620
+6.20	DConS4	Combination	Max	Y	0,000356	54	3760	200	620
+6.20	DConS4	Combination	Min	X	0,000255	56	3760	-70	620
+6.20	DConS4	Combination	Min	Y	0,000682	77	3760	1920	620
+6.20	DConS5	Combination	Max	X	0,000785	94	0	-70	620
+6.20	DConS5	Combination	Max	Y	0,000425	77	3760	1920	620
+6.20	DConS5	Combination	Min	X	0,000803	56	3760	-70	620
+6.20	DConS5	Combination	Min	Y	0,000731	77	3760	1920	620
+6.20	DConS6	Combination	Max	X	0,00024	94	0	-70	620
+6.20	DConS6	Combination	Max	Y	0,000366	54	3760	200	620

Story	Output Case	Case Type	Step Type	Direction	Drift	Label	X cm	Y cm	Z cm
+6.20	DConS6	Combination	Min	X	0,000255	56	3760	-70	620
+6.20	DConS6	Combination	Min	Y	0,000671	77	3760	1920	620
+6.20	DConS7	Combination	Max	X	0,000785	94	0	-70	620
+6.20	DConS7	Combination	Max	Y	0,000425	77	3760	1920	620
+6.20	DConS7	Combination	Min	X	0,000803	56	3760	-70	620
+6.20	DConS7	Combination	Min	Y	0,000731	77	3760	1920	620
+6.20	DConS8	Combination	Max	X	0,00024	94	0	-70	620
+6.20	DConS8	Combination	Max	Y	0,000366	54	3760	200	620
+6.20	DConS8	Combination	Min	X	0,000255	56	3760	-70	620
+6.20	DConS8	Combination	Min	Y	0,000671	77	3760	1920	620
+2.90	Dead	LinStatic		Y	0,000129	77	3760	1920	290
+2.90	Live	LinStatic		Y	2,8E-05	77	3760	1920	290
+2.90	E-x	LinRespSpec	Max	X	0,000592	56	3760	-70	290
+2.90	E-x	LinRespSpec	Max	Y	0,000452	58	3760	745	290
+2.90	E-y	LinRespSpec	Max	X	0,000192	94	0	-70	290
+2.90	E-y	LinRespSpec	Max	Y	0,000441	58	3760	745	290
+2.90	DConS1	Combination		Y	0,000174	77	3760	1920	290
+2.90	DConS2	Combination		Y	0,000216	77	3760	1920	290
+2.90	DConS3	Combination	Max	X	0,000586	94	0	-70	290
+2.90	DConS3	Combination	Max	Y	0,000331	54	3760	200	290
+2.90	DConS3	Combination	Min	X	0,000605	56	3760	-70	290
+2.90	DConS3	Combination	Min	Y	0,000586	73	3760	1375	290
+2.90	DConS4	Combination	Max	X	0,00019	94	0	-70	290
+2.90	DConS4	Combination	Max	Y	0,000319	1	0	200	290
+2.90	DConS4	Combination	Min	X	0,000197	56	3760	-70	290
+2.90	DConS4	Combination	Min	Y	0,000574	73	3760	1375	290
+2.90	DConS5	Combination	Max	X	0,000586	94	0	-70	290
+2.90	DConS5	Combination	Max	Y	0,000338	54	3760	200	290
+2.90	DConS5	Combination	Min	X	0,000605	56	3760	-70	290
+2.90	DConS5	Combination	Min	Y	0,000578	73	3760	1375	290
+2.90	DConS6	Combination	Max	X	0,00019	94	0	-70	290
+2.90	DConS6	Combination	Max	Y	0,000326	54	3760	200	290
+2.90	DConS6	Combination	Min	X	0,000197	56	3760	-70	290
+2.90	DConS6	Combination	Min	Y	0,000566	73	3760	1375	290
+2.90	DConS7	Combination	Max	X	0,000586	94	0	-70	290
+2.90	DConS7	Combination	Max	Y	0,000338	54	3760	200	290
+2.90	DConS7	Combination	Min	X	0,000605	56	3760	-70	290
+2.90	DConS7	Combination	Min	Y	0,000578	73	3760	1375	290
+2.90	DConS8	Combination	Max	X	0,00019	94	0	-70	290
+2.90	DConS8	Combination	Max	Y	0,000326	54	3760	200	290
+2.90	DConS8	Combination	Min	X	0,000197	56	3760	-70	290
+2.90	DConS8	Combination	Min	Y	0,000566	73	3760	1375	290
-0.10	Dead	LinStatic		Y	4E-05	64	1610	1175	-10
-0.10	Live	LinStatic		Y	8E-06	64	1610	1175	-10
-0.10	E-x	LinRespSpec	Max	X	7,7E-05	79	1840	200	-10
-0.10	E-x	LinRespSpec	Max	Y	8E-05	104	3100	1920	-10
-0.10	E-y	LinRespSpec	Max	X	4,8E-05	54	3760	200	-10
-0.10	E-y	LinRespSpec	Max	Y	0,000128	64	1610	1175	-10
-0.10	DConS1	Combination		Y	5,4E-05	64	1610	1175	-10
-0.10	DConS2	Combination		Y	6,6E-05	64	1610	1175	-10
-0.10	DConS3	Combination	Max	X	7,7E-05	2	2470	200	-10
-0.10	DConS3	Combination	Max	Y	6E-05	104	3100	1920	-10
-0.10	DConS3	Combination	Min	X	8,3E-05	88	580	200	-10
-0.10	DConS3	Combination	Min	Y	0,000106	102	3100	1375	-10
-0.10	DConS4	Combination	Max	X	5,2E-05	54	3760	200	-10
-0.10	DConS4	Combination	Max	Y	0,000101	104	3100	1920	-10
-0.10	DConS4	Combination	Min	X	4,8E-05	1	0	200	-10
-0.10	DConS4	Combination	Min	Y	0,000171	64	1610	1175	-10
-0.10	DConS5	Combination	Max	X	7,7E-05	2	2470	200	-10
-0.10	DConS5	Combination	Max	Y	6,1E-05	104	3100	1920	-10

Story	Output Case	Case Type	Step Type	Direction	Drift	Label	X cm	Y cm	Z cm
-0.10	DConS5	Combination	Min	X	8,3E-05	88	580	200	-10
-0.10	DConS5	Combination	Min	Y	0,000104	102	3100	1375	-10
-0.10	DConS6	Combination	Max	X	5,2E-05	54	3760	200	-10
-0.10	DConS6	Combination	Max	Y	0,000102	104	3100	1920	-10
-0.10	DConS6	Combination	Min	X	4,7E-05	1	0	200	-10
-0.10	DConS6	Combination	Min	Y	0,000168	64	1610	1175	-10
-0.10	DConS7	Combination	Max	X	7,7E-05	2	2470	200	-10
-0.10	DConS7	Combination	Max	Y	6,1E-05	104	3100	1920	-10
-0.10	DConS7	Combination	Min	X	8,3E-05	88	580	200	-10
-0.10	DConS7	Combination	Min	Y	0,000104	102	3100	1375	-10
-0.10	DConS8	Combination	Max	X	5,2E-05	54	3760	200	-10
-0.10	DConS8	Combination	Max	Y	0,000102	104	3100	1920	-10
-0.10	DConS8	Combination	Min	X	4,7E-05	1	0	200	-10
-0.10	DConS8	Combination	Min	Y	0,000168	64	1610	1175	-10

Table 4.3 - Story Max Over Avg Drifts

Story	Output Case	Case Type	Step Type	Direction	Max Drift m	Avg Drift m	Ratio
Story9	Dead	LinStatic		Y	0,000931	0,000918	1,014
Story9	Live	LinStatic		X	2,7E-05	2,4E-05	1,135
Story9	Live	LinStatic		Y	0,000193	0,00019	1,018
Story9	E-x	LinRespSpec	Max	X	0,001577	0,001465	1,076
Story9	E-x	LinRespSpec	Max	Y	0,000682	0,000635	1,074
Story9	E-y	LinRespSpec	Max	X	0,000487	0,000454	1,074
Story9	E-y	LinRespSpec	Max	Y	0,001912	0,001901	1,006
Story9	DSlbS1	Combination		Y	0,001257	0,00124	1,014
Story9	DSlbS2	Combination		Y	0,001547	0,001524	1,015
Story9	DSlbS3	Combination	Max	X	0,001586	0,00146	1,086
Story9	DSlbS3	Combination	Max	Y	0,000379	0,000341	1,112
Story9	DSlbS3	Combination	Min	X	0,001568	0,001466	1,07
Story9	DSlbS3	Combination	Min	Y	0,00167	0,00161	1,037
Story9	DSlbS4	Combination	Max	X	0,000496	0,000448	1,106
Story9	DSlbS4	Combination	Max	Y	0,000933	0,000926	1,007
Story9	DSlbS4	Combination	Min	X	0,000479	0,000454	1,055
Story9	DSlbS4	Combination	Min	Y	0,002898	0,002876	1,008
Story9	DSlbS5	Combination	Max	X	0,001577	0,001453	1,086
Story9	DSlbS5	Combination	Max	Y	0,000323	0,000284	1,136
Story9	DSlbS5	Combination	Min	X	0,001576	0,001473	1,07
Story9	DSlbS5	Combination	Min	Y	0,001612	0,001553	1,038
Story9	DSlbS6	Combination	Max	X	0,000488	0,000441	1,105
Story9	DSlbS6	Combination	Max	Y	0,000989	0,000983	1,006
Story9	DSlbS6	Combination	Min	X	0,000487	0,000462	1,056
Story9	DSlbS6	Combination	Min	Y	0,00284	0,002819	1,008
Story9	DSlbS7	Combination	Max	X	0,001577	0,001453	1,086
Story9	DSlbS7	Combination	Max	Y	0,000323	0,000284	1,136
Story9	DSlbS7	Combination	Min	X	0,001576	0,001473	1,07
Story9	DSlbS7	Combination	Min	Y	0,001612	0,001553	1,038
Story9	DSlbS8	Combination	Max	X	0,000488	0,000441	1,105
Story9	DSlbS8	Combination	Max	Y	0,000989	0,000983	1,006
Story9	DSlbS8	Combination	Min	X	0,000487	0,000462	1,056
Story9	DSlbS8	Combination	Min	Y	0,00284	0,002819	1,008
Story9	DConS1	Combination		Y	0,001257	0,00124	1,014
Story9	DConS2	Combination		Y	0,001547	0,001524	1,015
Story9	DConS3	Combination	Max	X	0,001586	0,00146	1,086
Story9	DConS3	Combination	Max	Y	0,000379	0,000341	1,112
Story9	DConS3	Combination	Min	X	0,001568	0,001466	1,07
Story9	DConS3	Combination	Min	Y	0,00167	0,00161	1,037
Story9	DConS4	Combination	Max	X	0,000496	0,000448	1,106

Story	Output Case	Case Type	Step Type	Direction	Max Drift m	Avg Drift m	Ratio
Story9	DConS4	Combination	Max	Y	0,000933	0,000926	1,007
Story9	DConS4	Combination	Min	X	0,000479	0,000454	1,055
Story9	DConS4	Combination	Min	Y	0,002898	0,002876	1,008
Story9	DConS5	Combination	Max	X	0,001577	0,001453	1,086
Story9	DConS5	Combination	Max	Y	0,000323	0,000284	1,136
Story9	DConS5	Combination	Min	X	0,001576	0,001473	1,07
Story9	DConS5	Combination	Min	Y	0,001612	0,001553	1,038
Story9	DConS6	Combination	Max	X	0,000488	0,000441	1,105
Story9	DConS6	Combination	Max	Y	0,000989	0,000983	1,006
Story9	DConS6	Combination	Min	X	0,000487	0,000462	1,056
Story9	DConS6	Combination	Min	Y	0,00284	0,002819	1,008
Story9	DConS7	Combination	Max	X	0,001577	0,001453	1,086
Story9	DConS7	Combination	Max	Y	0,000323	0,000284	1,136
Story9	DConS7	Combination	Min	X	0,001576	0,001473	1,07
Story9	DConS7	Combination	Min	Y	0,001612	0,001553	1,038
Story9	DConS8	Combination	Max	X	0,000488	0,000441	1,105
Story9	DConS8	Combination	Max	Y	0,000989	0,000983	1,006
Story9	DConS8	Combination	Min	X	0,000487	0,000462	1,056
Story9	DConS8	Combination	Min	Y	0,00284	0,002819	1,008
Story8	Dead	LinStatic		Y	0,003846	0,001463	2,628
Story8	Live	LinStatic		X	0,000105	3,8E-05	2,769
Story8	Live	LinStatic		Y	0,000776	0,000285	2,72
Story8	E-x	LinRespSpec	Max	X	0,015545	0,00836	1,859
Story8	E-x	LinRespSpec	Max	Y	0,010279	0,005425	1,895
Story8	E-y	LinRespSpec	Max	X	0,004771	0,002566	1,859
Story8	E-y	LinRespSpec	Max	Y	0,010894	0,006354	1,714
Story8	DSlbS1	Combination		Y	0,005192	0,001976	2,628
Story8	DSlbS2	Combination		Y	0,006356	0,002404	2,644
Story8	DSlbS3	Combination	Max	X	0,015801	0,00847	1,866
Story8	DSlbS3	Combination	Max	Y	0,014358	0,006999	2,052
Story8	DSlbS3	Combination	Min	X	0,015289	0,008227	1,858
Story8	DSlbS3	Combination	Min	Y	0,006206	0,003843	1,615
Story8	DSlbS4	Combination	Max	X	0,005027	0,002674	1,88
Story8	DSlbS4	Combination	Max	Y	0,014973	0,007913	1,892
Story8	DSlbS4	Combination	Min	X	0,004515	0,002437	1,852
Story8	DSlbS4	Combination	Min	Y	0,006816	0,004758	1,433
Story8	DSlbS5	Combination	Max	X	0,015803	0,008468	1,866
Story8	DSlbS5	Combination	Max	Y	0,014126	0,00691	2,044
Story8	DSlbS5	Combination	Min	X	0,015287	0,00823	1,857
Story8	DSlbS5	Combination	Min	Y	0,006438	0,003932	1,637
Story8	DSlbS6	Combination	Max	X	0,005029	0,002673	1,882
Story8	DSlbS6	Combination	Max	Y	0,014741	0,007828	1,883
Story8	DSlbS6	Combination	Min	X	0,004513	0,002441	1,849
Story8	DSlbS6	Combination	Min	Y	0,007048	0,00485	1,453
Story8	DSlbS7	Combination	Max	X	0,015803	0,008468	1,866
Story8	DSlbS7	Combination	Max	Y	0,014126	0,00691	2,044
Story8	DSlbS7	Combination	Min	X	0,015287	0,00823	1,857
Story8	DSlbS7	Combination	Min	Y	0,006438	0,003932	1,637
Story8	DSlbS8	Combination	Max	X	0,005029	0,002673	1,882
Story8	DSlbS8	Combination	Max	Y	0,014741	0,007828	1,883
Story8	DSlbS8	Combination	Min	X	0,004513	0,002441	1,849
Story8	DSlbS8	Combination	Min	Y	0,007048	0,00485	1,453
Story8	DConS1	Combination		Y	0,005192	0,001976	2,628
Story8	DConS2	Combination		Y	0,006356	0,002404	2,644
Story8	DConS3	Combination	Max	X	0,015801	0,00847	1,866
Story8	DConS3	Combination	Max	Y	0,014358	0,006999	2,052
Story8	DConS3	Combination	Min	X	0,015289	0,008227	1,858
Story8	DConS3	Combination	Min	Y	0,006206	0,003843	1,615
Story8	DConS4	Combination	Max	X	0,005027	0,002674	1,88

Story	Output Case	Case Type	Step Type	Direction	Max Drift m	Avg Drift m	Ratio
Story8	DConS4	Combination	Max	Y	0,014973	0,007913	1,892
Story8	DConS4	Combination	Min	X	0,004515	0,002437	1,852
Story8	DConS4	Combination	Min	Y	0,006816	0,004758	1,433
Story8	DConS5	Combination	Max	X	0,015803	0,008468	1,866
Story8	DConS5	Combination	Max	Y	0,014126	0,00691	2,044
Story8	DConS5	Combination	Min	X	0,015287	0,00823	1,857
Story8	DConS5	Combination	Min	Y	0,006438	0,003932	1,637
Story8	DConS6	Combination	Max	X	0,005029	0,002673	1,882
Story8	DConS6	Combination	Max	Y	0,014741	0,007828	1,883
Story8	DConS6	Combination	Min	X	0,004513	0,002441	1,849
Story8	DConS6	Combination	Min	Y	0,007048	0,00485	1,453
Story8	DConS7	Combination	Max	X	0,015803	0,008468	1,866
Story8	DConS7	Combination	Max	Y	0,014126	0,00691	2,044
Story8	DConS7	Combination	Min	X	0,015287	0,00823	1,857
Story8	DConS7	Combination	Min	Y	0,006438	0,003932	1,637
Story8	DConS8	Combination	Max	X	0,005029	0,002673	1,882
Story8	DConS8	Combination	Max	Y	0,014741	0,007828	1,883
Story8	DConS8	Combination	Min	X	0,004513	0,002441	1,849
Story8	DConS8	Combination	Min	Y	0,007048	0,00485	1,453
Story7	Dead	LinStatic		Y	0,000906	0,000861	1,052
Story7	Live	LinStatic		Y	0,000207	0,000183	1,128
Story7	E-x	LinRespSpec	Max	X	0,002795	0,002019	1,384
Story7	E-x	LinRespSpec	Max	Y	0,002032	0,001317	1,543
Story7	E-y	LinRespSpec	Max	X	0,00086	0,000622	1,382
Story7	E-y	LinRespSpec	Max	Y	0,002043	0,002	1,021
Story7	DSlbS1	Combination		Y	0,001223	0,001162	1,052
Story7	DSlbS2	Combination		Y	0,001533	0,001437	1,066
Story7	DSlbS3	Combination	Max	X	0,002747	0,001983	1,385
Story7	DSlbS3	Combination	Max	Y	0,001082	0,000378	2,862
Story7	DSlbS3	Combination	Min	X	0,002845	0,002034	1,399
Story7	DSlbS3	Combination	Min	Y	0,002999	0,002256	1,329
Story7	DSlbS4	Combination	Max	X	0,000811	0,000585	1,387
Story7	DSlbS4	Combination	Max	Y	0,001167	0,001098	1,064
Story7	DSlbS4	Combination	Min	X	0,000909	0,000641	1,418
Story7	DSlbS4	Combination	Min	Y	0,003001	0,002918	1,028
Story7	DSlbS5	Combination	Max	X	0,002747	0,00198	1,387
Story7	DSlbS5	Combination	Max	Y	0,001143	0,000436	2,619
Story7	DSlbS5	Combination	Min	X	0,002846	0,002039	1,396
Story7	DSlbS5	Combination	Min	Y	0,002937	0,002198	1,336
Story7	DSlbS6	Combination	Max	X	0,000811	0,000581	1,395
Story7	DSlbS6	Combination	Max	Y	0,001215	0,001151	1,056
Story7	DSlbS6	Combination	Min	X	0,00091	0,000646	1,408
Story7	DSlbS6	Combination	Min	Y	0,002939	0,002863	1,027
Story7	DSlbS7	Combination	Max	X	0,002747	0,00198	1,387
Story7	DSlbS7	Combination	Max	Y	0,001143	0,000436	2,619
Story7	DSlbS7	Combination	Min	X	0,002846	0,002039	1,396
Story7	DSlbS7	Combination	Min	Y	0,002937	0,002198	1,336
Story7	DSlbS8	Combination	Max	X	0,000811	0,000581	1,395
Story7	DSlbS8	Combination	Max	Y	0,001215	0,001151	1,056
Story7	DSlbS8	Combination	Min	X	0,00091	0,000646	1,408
Story7	DSlbS8	Combination	Min	Y	0,002939	0,002863	1,027
Story7	DConS1	Combination		Y	0,001223	0,001162	1,052
Story7	DConS2	Combination		Y	0,001533	0,001437	1,066
Story7	DConS3	Combination	Max	X	0,002747	0,001983	1,385
Story7	DConS3	Combination	Max	Y	0,001082	0,000378	2,862
Story7	DConS3	Combination	Min	X	0,002845	0,002034	1,399
Story7	DConS3	Combination	Min	Y	0,002999	0,002256	1,329
Story7	DConS4	Combination	Max	X	0,000811	0,000585	1,387
Story7	DConS4	Combination	Max	Y	0,001167	0,001098	1,064

Story	Output Case	Case Type	Step Type	Direction	Max Drift m	Avg Drift m	Ratio
Story7	DConS4	Combination	Min	X	0,000909	0,000641	1,418
Story7	DConS4	Combination	Min	Y	0,003001	0,002918	1,028
Story7	DConS5	Combination	Max	X	0,002747	0,00198	1,387
Story7	DConS5	Combination	Max	Y	0,001143	0,000436	2,619
Story7	DConS5	Combination	Min	X	0,002846	0,002039	1,396
Story7	DConS5	Combination	Min	Y	0,002937	0,002198	1,336
Story7	DConS6	Combination	Max	X	0,000811	0,000581	1,395
Story7	DConS6	Combination	Max	Y	0,001215	0,001151	1,056
Story7	DConS6	Combination	Min	X	0,00091	0,000646	1,408
Story7	DConS6	Combination	Min	Y	0,002939	0,002863	1,027
Story7	DConS7	Combination	Max	X	0,002747	0,00198	1,387
Story7	DConS7	Combination	Max	Y	0,001143	0,000436	2,619
Story7	DConS7	Combination	Min	X	0,002846	0,002039	1,396
Story7	DConS7	Combination	Min	Y	0,002937	0,002198	1,336
Story7	DConS8	Combination	Max	X	0,000811	0,000581	1,395
Story7	DConS8	Combination	Max	Y	0,001215	0,001151	1,056
Story7	DConS8	Combination	Min	X	0,00091	0,000646	1,408
Story7	DConS8	Combination	Min	Y	0,002939	0,002863	1,027
Story6	Dead	LinStatic		Y	0,00084	0,000806	1,042
Story6	Live	LinStatic		Y	0,000191	0,000172	1,111
Story6	E-x	LinRespSpec	Max	X	0,002937	0,002119	1,386
Story6	E-x	LinRespSpec	Max	Y	0,002126	0,001368	1,554
Story6	E-y	LinRespSpec	Max	X	0,000902	0,000653	1,381
Story6	E-y	LinRespSpec	Max	Y	0,002069	0,002027	1,021
Story6	DSlbS1	Combination		Y	0,001134	0,001088	1,042
Story6	DSlbS2	Combination		Y	0,00142	0,001346	1,055
Story6	DSlbS3	Combination	Max	X	0,002891	0,002092	1,382
Story6	DSlbS3	Combination	Max	Y	0,00123	0,000487	2,525
Story6	DSlbS3	Combination	Min	X	0,002983	0,002135	1,397
Story6	DSlbS3	Combination	Min	Y	0,003021	0,002245	1,346
Story6	DSlbS4	Combination	Max	X	0,000857	0,000627	1,367
Story6	DSlbS4	Combination	Max	Y	0,001247	0,001177	1,059
Story6	DSlbS4	Combination	Min	X	0,000948	0,000669	1,418
Story6	DSlbS4	Combination	Min	Y	0,002965	0,002901	1,022
Story6	DSlbS5	Combination	Max	X	0,00289	0,002088	1,384
Story6	DSlbS5	Combination	Max	Y	0,001287	0,000542	2,376
Story6	DSlbS5	Combination	Min	X	0,002984	0,002139	1,395
Story6	DSlbS5	Combination	Min	Y	0,002964	0,002191	1,353
Story6	DSlbS6	Combination	Max	X	0,000857	0,000623	1,374
Story6	DSlbS6	Combination	Max	Y	0,001292	0,001228	1,052
Story6	DSlbS6	Combination	Min	X	0,000949	0,000673	1,41
Story6	DSlbS6	Combination	Min	Y	0,002907	0,002847	1,021
Story6	DSlbS7	Combination	Max	X	0,00289	0,002088	1,384
Story6	DSlbS7	Combination	Max	Y	0,001287	0,000542	2,376
Story6	DSlbS7	Combination	Min	X	0,002984	0,002139	1,395
Story6	DSlbS7	Combination	Min	Y	0,002964	0,002191	1,353
Story6	DSlbS8	Combination	Max	X	0,000857	0,000623	1,374
Story6	DSlbS8	Combination	Max	Y	0,001292	0,001228	1,052
Story6	DSlbS8	Combination	Min	X	0,000949	0,000673	1,41
Story6	DSlbS8	Combination	Min	Y	0,002907	0,002847	1,021
Story6	DConS1	Combination		Y	0,001134	0,001088	1,042
Story6	DConS2	Combination		Y	0,00142	0,001346	1,055
Story6	DConS3	Combination	Max	X	0,002891	0,002092	1,382
Story6	DConS3	Combination	Max	Y	0,00123	0,000487	2,525
Story6	DConS3	Combination	Min	X	0,002983	0,002135	1,397
Story6	DConS3	Combination	Min	Y	0,003021	0,002245	1,346
Story6	DConS4	Combination	Max	X	0,000857	0,000627	1,367
Story6	DConS4	Combination	Max	Y	0,001247	0,001177	1,059
Story6	DConS4	Combination	Min	X	0,000948	0,000669	1,418

Story	Output Case	Case Type	Step Type	Direction	Max Drift m	Avg Drift m	Ratio
Story6	DConS4	Combination	Min	Y	0,002965	0,002901	1,022
Story6	DConS5	Combination	Max	X	0,00289	0,002088	1,384
Story6	DConS5	Combination	Max	Y	0,001287	0,000542	2,376
Story6	DConS5	Combination	Min	X	0,002984	0,002139	1,395
Story6	DConS5	Combination	Min	Y	0,002964	0,002191	1,353
Story6	DConS6	Combination	Max	X	0,000857	0,000623	1,374
Story6	DConS6	Combination	Max	Y	0,001292	0,001228	1,052
Story6	DConS6	Combination	Min	X	0,000949	0,000673	1,41
Story6	DConS6	Combination	Min	Y	0,002907	0,002847	1,021
Story6	DConS7	Combination	Max	X	0,00289	0,002088	1,384
Story6	DConS7	Combination	Max	Y	0,001287	0,000542	2,376
Story6	DConS7	Combination	Min	X	0,002984	0,002139	1,395
Story6	DConS7	Combination	Min	Y	0,002964	0,002191	1,353
Story6	DConS8	Combination	Max	X	0,000857	0,000623	1,374
Story6	DConS8	Combination	Max	Y	0,001292	0,001228	1,052
Story6	DConS8	Combination	Min	X	0,000949	0,000673	1,41
Story6	DConS8	Combination	Min	Y	0,002907	0,002847	1,021
Story5	Dead	LinStatic		Y	0,000763	0,000733	1,042
Story5	Live	LinStatic		Y	0,000173	0,000157	1,104
Story5	E-x	LinRespSpec	Max	X	0,002925	0,00212	1,38
Story5	E-x	LinRespSpec	Max	Y	0,002102	0,001349	1,559
Story5	E-y	LinRespSpec	Max	X	0,000899	0,000654	1,375
Story5	E-y	LinRespSpec	Max	Y	0,002013	0,001974	1,02
Story5	DSlbS1	Combination		Y	0,00103	0,000989	1,042
Story5	DSlbS2	Combination		Y	0,00129	0,001224	1,053
Story5	DSlbS3	Combination	Max	X	0,002884	0,002096	1,376
Story5	DSlbS3	Combination	Max	Y	0,00129	0,000549	2,352
Story5	DSlbS3	Combination	Min	X	0,002967	0,002135	1,39
Story5	DSlbS3	Combination	Min	Y	0,002915	0,002146	1,359
Story5	DSlbS4	Combination	Max	X	0,000859	0,00063	1,363
Story5	DSlbS4	Combination	Max	Y	0,001261	0,001199	1,052
Story5	DSlbS4	Combination	Min	X	0,00094	0,000669	1,405
Story5	DSlbS4	Combination	Min	Y	0,002826	0,002767	1,021
Story5	DSlbS5	Combination	Max	X	0,002884	0,002093	1,378
Story5	DSlbS5	Combination	Max	Y	0,001342	0,000598	2,243
Story5	DSlbS5	Combination	Min	X	0,002968	0,002139	1,387
Story5	DSlbS5	Combination	Min	Y	0,002863	0,002096	1,366
Story5	DSlbS6	Combination	Max	X	0,000858	0,000626	1,37
Story5	DSlbS6	Combination	Max	Y	0,001303	0,001245	1,046
Story5	DSlbS6	Combination	Min	X	0,00094	0,000673	1,398
Story5	DSlbS6	Combination	Min	Y	0,002774	0,002719	1,02
Story5	DSlbS7	Combination	Max	X	0,002884	0,002093	1,378
Story5	DSlbS7	Combination	Max	Y	0,001342	0,000598	2,243
Story5	DSlbS7	Combination	Min	X	0,002968	0,002139	1,387
Story5	DSlbS7	Combination	Min	Y	0,002863	0,002096	1,366
Story5	DSlbS8	Combination	Max	X	0,000858	0,000626	1,37
Story5	DSlbS8	Combination	Max	Y	0,001303	0,001245	1,046
Story5	DSlbS8	Combination	Min	X	0,00094	0,000673	1,398
Story5	DSlbS8	Combination	Min	Y	0,002774	0,002719	1,02
Story5	DConS1	Combination		Y	0,00103	0,000989	1,042
Story5	DConS2	Combination		Y	0,00129	0,001224	1,053
Story5	DConS3	Combination	Max	X	0,002884	0,002096	1,376
Story5	DConS3	Combination	Max	Y	0,00129	0,000549	2,352
Story5	DConS3	Combination	Min	X	0,002967	0,002135	1,39
Story5	DConS3	Combination	Min	Y	0,002915	0,002146	1,359
Story5	DConS4	Combination	Max	X	0,000859	0,00063	1,363
Story5	DConS4	Combination	Max	Y	0,001261	0,001199	1,052
Story5	DConS4	Combination	Min	X	0,00094	0,000669	1,405
Story5	DConS4	Combination	Min	Y	0,002826	0,002767	1,021

Story	Output Case	Case Type	Step Type	Direction	Max Drift m	Avg Drift m	Ratio
Story5	DConS5	Combination	Max	X	0,002884	0,002093	1,378
Story5	DConS5	Combination	Max	Y	0,001342	0,000598	2,243
Story5	DConS5	Combination	Min	X	0,002968	0,002139	1,387
Story5	DConS5	Combination	Min	Y	0,002863	0,002096	1,366
Story5	DConS6	Combination	Max	X	0,000858	0,000626	1,37
Story5	DConS6	Combination	Max	Y	0,001303	0,001245	1,046
Story5	DConS6	Combination	Min	X	0,00094	0,000673	1,398
Story5	DConS6	Combination	Min	Y	0,002774	0,002719	1,02
Story5	DConS7	Combination	Max	X	0,002884	0,002093	1,378
Story5	DConS7	Combination	Max	Y	0,001342	0,000598	2,243
Story5	DConS7	Combination	Min	X	0,002968	0,002139	1,387
Story5	DConS7	Combination	Min	Y	0,002863	0,002096	1,366
Story5	DConS8	Combination	Max	X	0,000858	0,000626	1,37
Story5	DConS8	Combination	Max	Y	0,001303	0,001245	1,046
Story5	DConS8	Combination	Min	X	0,00094	0,000673	1,398
Story5	DConS8	Combination	Min	Y	0,002774	0,002719	1,02
Story4	Dead	LinStatic		Y	0,000662	0,000634	1,044
Story4	Live	LinStatic		Y	0,00015	0,000136	1,098
Story4	E-x	LinRespSpec	Max	X	0,002802	0,002028	1,382
Story4	E-x	LinRespSpec	Max	Y	0,002006	0,001278	1,57
Story4	E-y	LinRespSpec	Max	X	0,000861	0,000626	1,375
Story4	E-y	LinRespSpec	Max	Y	0,001861	0,001824	1,02
Story4	DSlbS1	Combination		Y	0,000894	0,000856	1,044
Story4	DSlbS2	Combination		Y	0,001118	0,001061	1,054
Story4	DSlbS3	Combination	Max	X	0,002763	0,002008	1,376
Story4	DSlbS3	Combination	Max	Y	0,001301	0,000584	2,23
Story4	DSlbS3	Combination	Min	X	0,002842	0,002046	1,389
Story4	DSlbS3	Combination	Min	Y	0,002711	0,001969	1,377
Story4	DSlbS4	Combination	Max	X	0,000823	0,000604	1,361
Story4	DSlbS4	Combination	Max	Y	0,001202	0,00115	1,045
Story4	DSlbS4	Combination	Min	X	0,000899	0,000643	1,397
Story4	DSlbS4	Combination	Min	Y	0,002567	0,002509	1,023
Story4	DSlbS5	Combination	Max	X	0,002762	0,002005	1,377
Story4	DSlbS5	Combination	Max	Y	0,001346	0,000627	2,148
Story4	DSlbS5	Combination	Min	X	0,002843	0,002049	1,387
Story4	DSlbS5	Combination	Min	Y	0,002666	0,001926	1,384
Story4	DSlbS6	Combination	Max	X	0,000822	0,000602	1,367
Story4	DSlbS6	Combination	Max	Y	0,001238	0,00119	1,041
Story4	DSlbS6	Combination	Min	X	0,000899	0,000646	1,392
Story4	DSlbS6	Combination	Min	Y	0,002522	0,002468	1,022
Story4	DSlbS7	Combination	Max	X	0,002762	0,002005	1,377
Story4	DSlbS7	Combination	Max	Y	0,001346	0,000627	2,148
Story4	DSlbS7	Combination	Min	X	0,002843	0,002049	1,387
Story4	DSlbS7	Combination	Min	Y	0,002666	0,001926	1,384
Story4	DSlbS8	Combination	Max	X	0,000822	0,000602	1,367
Story4	DSlbS8	Combination	Max	Y	0,001238	0,00119	1,041
Story4	DSlbS8	Combination	Min	X	0,000899	0,000646	1,392
Story4	DSlbS8	Combination	Min	Y	0,002522	0,002468	1,022
Story4	DConS1	Combination		Y	0,000894	0,000856	1,044
Story4	DConS2	Combination		Y	0,001118	0,001061	1,054
Story4	DConS3	Combination	Max	X	0,002763	0,002008	1,376
Story4	DConS3	Combination	Max	Y	0,001301	0,000584	2,23
Story4	DConS3	Combination	Min	X	0,002842	0,002046	1,389
Story4	DConS3	Combination	Min	Y	0,002711	0,001969	1,377
Story4	DConS4	Combination	Max	X	0,000823	0,000604	1,361
Story4	DConS4	Combination	Max	Y	0,001202	0,00115	1,045
Story4	DConS4	Combination	Min	X	0,000899	0,000643	1,397
Story4	DConS4	Combination	Min	Y	0,002567	0,002509	1,023
Story4	DConS5	Combination	Max	X	0,002762	0,002005	1,377

Story	Output Case	Case Type	Step Type	Direction	Max Drift m	Avg Drift m	Ratio
Story4	DConS5	Combination	Max	Y	0,001346	0,000627	2,148
Story4	DConS5	Combination	Min	X	0,002843	0,002049	1,387
Story4	DConS5	Combination	Min	Y	0,002666	0,001926	1,384
Story4	DConS6	Combination	Max	X	0,000822	0,000602	1,367
Story4	DConS6	Combination	Max	Y	0,001238	0,00119	1,041
Story4	DConS6	Combination	Min	X	0,000899	0,000646	1,392
Story4	DConS6	Combination	Min	Y	0,002522	0,002468	1,022
Story4	DConS7	Combination	Max	X	0,002762	0,002005	1,377
Story4	DConS7	Combination	Max	Y	0,001346	0,000627	2,148
Story4	DConS7	Combination	Min	X	0,002843	0,002049	1,387
Story4	DConS7	Combination	Min	Y	0,002666	0,001926	1,384
Story4	DConS8	Combination	Max	X	0,000822	0,000602	1,367
Story4	DConS8	Combination	Max	Y	0,001238	0,00119	1,041
Story4	DConS8	Combination	Min	X	0,000899	0,000646	1,392
Story4	DConS8	Combination	Min	Y	0,002522	0,002468	1,022
Story3	Dead	LinStatic		Y	0,000569	0,000531	1,071
Story3	Live	LinStatic		Y	0,000127	0,000115	1,106
Story3	E-x	LinRespSpec	Max	X	0,00263	0,00186	1,414
Story3	E-x	LinRespSpec	Max	Y	0,001917	0,001192	1,608
Story3	E-y	LinRespSpec	Max	X	0,000811	0,000571	1,419
Story3	E-y	LinRespSpec	Max	Y	0,001724	0,001618	1,065
Story3	DSlbS1	Combination		Y	0,000768	0,000717	1,071
Story3	DSlbS2	Combination		Y	0,000958	0,000889	1,078
Story3	DSlbS3	Combination	Max	X	0,002602	0,001829	1,422
Story3	DSlbS3	Combination	Max	Y	0,00131	0,000616	2,126
Story3	DSlbS3	Combination	Min	X	0,002687	0,001878	1,431
Story3	DSlbS3	Combination	Min	Y	0,002523	0,001765	1,429
Story3	DSlbS4	Combination	Max	X	0,000786	0,000542	1,45
Story3	DSlbS4	Combination	Max	Y	0,001143	0,001058	1,08
Story3	DSlbS4	Combination	Min	X	0,00086	0,000604	1,424
Story3	DSlbS4	Combination	Min	Y	0,00233	0,002188	1,065
Story3	DSlbS5	Combination	Max	X	0,0026	0,001827	1,423
Story3	DSlbS5	Combination	Max	Y	0,001348	0,000652	2,069
Story3	DSlbS5	Combination	Min	X	0,002686	0,00188	1,428
Story3	DSlbS5	Combination	Min	Y	0,002485	0,00173	1,437
Story3	DSlbS6	Combination	Max	X	0,000785	0,00054	1,452
Story3	DSlbS6	Combination	Max	Y	0,001174	0,001091	1,076
Story3	DSlbS6	Combination	Min	X	0,000859	0,000606	1,417
Story3	DSlbS6	Combination	Min	Y	0,002292	0,002152	1,065
Story3	DSlbS7	Combination	Max	X	0,0026	0,001827	1,423
Story3	DSlbS7	Combination	Max	Y	0,001348	0,000652	2,069
Story3	DSlbS7	Combination	Min	X	0,002686	0,00188	1,428
Story3	DSlbS7	Combination	Min	Y	0,002485	0,00173	1,437
Story3	DSlbS8	Combination	Max	X	0,000785	0,00054	1,452
Story3	DSlbS8	Combination	Max	Y	0,001174	0,001091	1,076
Story3	DSlbS8	Combination	Min	X	0,000859	0,000606	1,417
Story3	DSlbS8	Combination	Min	Y	0,002292	0,002152	1,065
Story3	DConS1	Combination		Y	0,000768	0,000717	1,071
Story3	DConS2	Combination		Y	0,000958	0,000889	1,078
Story3	DConS3	Combination	Max	X	0,002602	0,001829	1,422
Story3	DConS3	Combination	Max	Y	0,00131	0,000616	2,126
Story3	DConS3	Combination	Min	X	0,002687	0,001878	1,431
Story3	DConS3	Combination	Min	Y	0,002523	0,001765	1,429
Story3	DConS4	Combination	Max	X	0,000786	0,000542	1,45
Story3	DConS4	Combination	Max	Y	0,001143	0,001058	1,08
Story3	DConS4	Combination	Min	X	0,00086	0,000604	1,424
Story3	DConS4	Combination	Min	Y	0,00233	0,002188	1,065
Story3	DConS5	Combination	Max	X	0,0026	0,001827	1,423
Story3	DConS5	Combination	Max	Y	0,001348	0,000652	2,069

Story	Output Case	Case Type	Step Type	Direction	Max Drift m	Avg Drift m	Ratio
Story3	DConS5	Combination	Min	X	0,002686	0,00188	1,428
Story3	DConS5	Combination	Min	Y	0,002485	0,00173	1,437
Story3	DConS6	Combination	Max	X	0,000785	0,00054	1,452
Story3	DConS6	Combination	Max	Y	0,001174	0,001091	1,076
Story3	DConS6	Combination	Min	X	0,000859	0,000606	1,417
Story3	DConS6	Combination	Min	Y	0,002292	0,002152	1,065
Story3	DConS7	Combination	Max	X	0,0026	0,001827	1,423
Story3	DConS7	Combination	Max	Y	0,001348	0,000652	2,069
Story3	DConS7	Combination	Min	X	0,002686	0,00188	1,428
Story3	DConS7	Combination	Min	Y	0,002485	0,00173	1,437
Story3	DConS8	Combination	Max	X	0,000785	0,00054	1,452
Story3	DConS8	Combination	Max	Y	0,001174	0,001091	1,076
Story3	DConS8	Combination	Min	X	0,000859	0,000606	1,417
Story3	DConS8	Combination	Min	Y	0,002292	0,002152	1,065
Story2	Dead	LinStatic		Y	0,000432	0,000367	1,176
Story2	Live	LinStatic		Y	9,3E-05	7,9E-05	1,175
Story2	E-x	LinRespSpec	Max	X	0,001778	0,001282	1,387
Story2	E-x	LinRespSpec	Max	Y	0,001349	0,000824	1,638
Story2	E-y	LinRespSpec	Max	X	0,000573	0,000408	1,405
Story2	E-y	LinRespSpec	Max	Y	0,001313	0,00114	1,151
Story2	DSlbS1	Combination		Y	0,000583	0,000496	1,176
Story2	DSlbS2	Combination		Y	0,000723	0,000615	1,176
Story2	DSlbS3	Combination	Max	X	0,001752	0,001252	1,4
Story2	DSlbS3	Combination	Max	Y	0,000944	0,000457	2,068
Story2	DSlbS3	Combination	Min	X	0,001826	0,001296	1,409
Story2	DSlbS3	Combination	Min	Y	0,001797	0,001209	1,486
Story2	DSlbS4	Combination	Max	X	0,000561	0,000384	1,46
Story2	DSlbS4	Combination	Max	Y	0,000923	0,00078	1,184
Story2	DSlbS4	Combination	Min	X	0,000601	0,000412	1,459
Story2	DSlbS4	Combination	Min	Y	0,001759	0,001527	1,152
Story2	DSlbS5	Combination	Max	X	0,001752	0,001252	1,399
Story2	DSlbS5	Combination	Max	Y	0,000968	0,000479	2,021
Story2	DSlbS5	Combination	Min	X	0,001825	0,001297	1,407
Story2	DSlbS5	Combination	Min	Y	0,00177	0,001186	1,493
Story2	DSlbS6	Combination	Max	X	0,000561	0,000384	1,459
Story2	DSlbS6	Combination	Max	Y	0,000943	0,000801	1,178
Story2	DSlbS6	Combination	Min	X	0,000599	0,000412	1,453
Story2	DSlbS6	Combination	Min	Y	0,001732	0,001503	1,152
Story2	DSlbS7	Combination	Max	X	0,001752	0,001252	1,399
Story2	DSlbS7	Combination	Max	Y	0,000968	0,000479	2,021
Story2	DSlbS7	Combination	Min	X	0,001825	0,001297	1,407
Story2	DSlbS7	Combination	Min	Y	0,00177	0,001186	1,493
Story2	DSlbS8	Combination	Max	X	0,000561	0,000384	1,459
Story2	DSlbS8	Combination	Max	Y	0,000943	0,000801	1,178
Story2	DSlbS8	Combination	Min	X	0,000599	0,000412	1,453
Story2	DSlbS8	Combination	Min	Y	0,001732	0,001503	1,152
Story2	DConS1	Combination		Y	0,000583	0,000496	1,176
Story2	DConS2	Combination		Y	0,000723	0,000615	1,176
Story2	DConS3	Combination	Max	X	0,001752	0,001252	1,4
Story2	DConS3	Combination	Max	Y	0,000944	0,000457	2,068
Story2	DConS3	Combination	Min	X	0,001826	0,001296	1,409
Story2	DConS3	Combination	Min	Y	0,001797	0,001209	1,486
Story2	DConS4	Combination	Max	X	0,000561	0,000384	1,46
Story2	DConS4	Combination	Max	Y	0,000923	0,00078	1,184
Story2	DConS4	Combination	Min	X	0,000601	0,000412	1,459
Story2	DConS4	Combination	Min	Y	0,001759	0,001527	1,152
Story2	DConS5	Combination	Max	X	0,001752	0,001252	1,399
Story2	DConS5	Combination	Max	Y	0,000968	0,000479	2,021
Story2	DConS5	Combination	Min	X	0,001825	0,001297	1,407

Story	Output Case	Case Type	Step Type	Direction	Max Drift m	Avg Drift m	Ratio
Story2	DConS5	Combination	Min	Y	0,00177	0,001186	1,493
Story2	DConS6	Combination	Max	X	0,000561	0,000384	1,459
Story2	DConS6	Combination	Max	Y	0,000943	0,000801	1,178
Story2	DConS6	Combination	Min	X	0,000599	0,000412	1,453
Story2	DConS6	Combination	Min	Y	0,001732	0,001503	1,152
Story2	DConS7	Combination	Max	X	0,001752	0,001252	1,399
Story2	DConS7	Combination	Max	Y	0,000968	0,000479	2,021
Story2	DConS7	Combination	Min	X	0,001825	0,001297	1,407
Story2	DConS7	Combination	Min	Y	0,00177	0,001186	1,493
Story2	DConS8	Combination	Max	X	0,000561	0,000384	1,459
Story2	DConS8	Combination	Max	Y	0,000943	0,000801	1,178
Story2	DConS8	Combination	Min	X	0,000599	0,000412	1,453
Story2	DConS8	Combination	Min	Y	0,001732	0,001503	1,152
Story1	Dead	LinStatic		Y	0,000168	9,7E-05	1,736
Story1	Live	LinStatic		Y	3,6E-05	2E-05	1,745
Story1	E-x	LinRespSpec	Max	X	0,000293	0,000179	1,641
Story1	E-x	LinRespSpec	Max	Y	0,000298	0,000185	1,612
Story1	E-y	LinRespSpec	Max	X	0,000179	0,0001	1,79
Story1	E-y	LinRespSpec	Max	Y	0,000481	0,000288	1,67
Story1	DSlbS1	Combination		Y	0,000227	0,000131	1,736
Story1	DSlbS2	Combination		Y	0,00028	0,000161	1,738
Story1	DSlbS3	Combination	Max	X	0,000292	0,000171	1,705
Story1	DSlbS3	Combination	Max	Y	0,000218	9,5E-05	2,295
Story1	DSlbS3	Combination	Min	X	0,000319	0,000191	1,671
Story1	DSlbS3	Combination	Min	Y	0,000417	0,000264	1,577
Story1	DSlbS4	Combination	Max	X	0,000197	0,000106	1,856
Story1	DSlbS4	Combination	Max	Y	0,000368	0,000191	1,933
Story1	DSlbS4	Combination	Min	X	0,000186	0,000102	1,815
Story1	DSlbS4	Combination	Min	Y	0,00066	0,000397	1,664
Story1	DSlbS5	Combination	Max	X	0,000291	0,000171	1,701
Story1	DSlbS5	Combination	Max	Y	0,000223	0,000103	2,169
Story1	DSlbS5	Combination	Min	X	0,000317	0,00019	1,67
Story1	DSlbS5	Combination	Min	Y	0,000408	0,000259	1,575
Story1	DSlbS6	Combination	Max	X	0,000196	0,000106	1,845
Story1	DSlbS6	Combination	Max	Y	0,000373	0,000196	1,909
Story1	DSlbS6	Combination	Min	X	0,000184	0,000101	1,813
Story1	DSlbS6	Combination	Min	Y	0,000649	0,00039	1,663
Story1	DSlbS7	Combination	Max	X	0,000291	0,000171	1,701
Story1	DSlbS7	Combination	Max	Y	0,000223	0,000103	2,169
Story1	DSlbS7	Combination	Min	X	0,000317	0,00019	1,67
Story1	DSlbS7	Combination	Min	Y	0,000408	0,000259	1,575
Story1	DSlbS8	Combination	Max	X	0,000196	0,000106	1,845
Story1	DSlbS8	Combination	Max	Y	0,000373	0,000196	1,909
Story1	DSlbS8	Combination	Min	X	0,000184	0,000101	1,813
Story1	DSlbS8	Combination	Min	Y	0,000649	0,00039	1,663
Story1	DConS1	Combination		Y	0,000227	0,000131	1,736
Story1	DConS2	Combination		Y	0,00028	0,000161	1,738
Story1	DConS3	Combination	Max	X	0,000292	0,000171	1,705
Story1	DConS3	Combination	Max	Y	0,000218	9,5E-05	2,295
Story1	DConS3	Combination	Min	X	0,000319	0,000191	1,671
Story1	DConS3	Combination	Min	Y	0,000417	0,000264	1,577
Story1	DConS4	Combination	Max	X	0,000197	0,000106	1,856
Story1	DConS4	Combination	Max	Y	0,000368	0,000191	1,933
Story1	DConS4	Combination	Min	X	0,000186	0,000102	1,815
Story1	DConS4	Combination	Min	Y	0,00066	0,000397	1,664
Story1	DConS5	Combination	Max	X	0,000291	0,000171	1,701
Story1	DConS5	Combination	Max	Y	0,000223	0,000103	2,169
Story1	DConS5	Combination	Min	X	0,000317	0,00019	1,67
Story1	DConS5	Combination	Min	Y	0,000408	0,000259	1,575

Story	Output Case	Case Type	Step Type	Direction	Max Drift m	Avg Drift m	Ratio
Story1	DConS6	Combination	Max	X	0,000196	0,000106	1,845
Story1	DConS6	Combination	Max	Y	0,000373	0,000196	1,909
Story1	DConS6	Combination	Min	X	0,000184	0,000101	1,813
Story1	DConS6	Combination	Min	Y	0,000649	0,00039	1,663
Story1	DConS7	Combination	Max	X	0,000291	0,000171	1,701
Story1	DConS7	Combination	Max	Y	0,000223	0,000103	2,169
Story1	DConS7	Combination	Min	X	0,000317	0,00019	1,67
Story1	DConS7	Combination	Min	Y	0,000408	0,000259	1,575
Story1	DConS8	Combination	Max	X	0,000196	0,000106	1,845
Story1	DConS8	Combination	Max	Y	0,000373	0,000196	1,909
Story1	DConS8	Combination	Min	X	0,000184	0,000101	1,813
Story1	DConS8	Combination	Min	Y	0,000649	0,00039	1,663

Story	Location	Output Case	Case Type	Step Type	P kgf	VX kgf	VY kgf	T kgf-cm	MX kgf-cm
+21.70	Top	Dead	LinStatic		14424,6	0	0	0	18920059,55
+21.70	Bottom	Dead	LinStatic		45991,71	0	0	0	63011135,87
+21.70	Top	Live	LinStatic		3109,6	0	0	0	4179302,31
+21.70	Bottom	Live	LinStatic		10023,68	0	0	0	13836485,36
+21.70	Top	E-x	LinRespSpec	Max	0	3082,19	1728,1	4604053,56	0
+21.70	Bottom	E-x	LinRespSpec	Max	0	3082,19	1728,1	4604053,56	397463,77
+21.70	Top	E-y	LinRespSpec	Max	0	1017,07	5101,08	8676909,79	0
+21.70	Bottom	E-y	LinRespSpec	Max	0	1017,07	5101,08	8676909,79	1173249,42
+21.70	Top	DConS1	Combination		19473,21	0	0	0	25542080,39
+21.70	Bottom	DConS1	Combination		62088,81	0	0	0	85065033,43
+21.70	Top	DConS2	Combination		24137,61	0	0	0	31811033,86
+21.70	Bottom	DConS2	Combination		77124,33	0	0	5,812E-05	105819761,46
+21.70	Top	DConS3	Combination	Max	15357,48	3082,19	1728,1	4604053,56	20173850,24
+21.70	Bottom	DConS3	Combination	Max	48998,82	3082,19	1728,1	4604053,56	67559545,25
+21.70	Top	DConS3	Combination	Min	15357,48	-3082,19	-1728,1	-4604053,56	20173850,24
+21.70	Bottom	DConS3	Combination	Min	48998,82	-3082,19	-1728,1	-4604053,56	66764617,71
+21.70	Top	DConS4	Combination	Max	15357,48	1017,07	5101,08	8676909,79	20173850,24
+21.70	Bottom	DConS4	Combination	Max	48998,82	1017,07	5101,08	8676909,79	68335330,9
+21.70	Top	DConS4	Combination	Min	15357,48	-1017,07	-5101,08	-8676909,79	20173850,24
+21.70	Bottom	DConS4	Combination	Min	48998,82	-1017,07	-5101,08	-8676909,79	65988832,06
+21.70	Top	DConS5	Combination	Max	14424,6	3082,19	1728,1	4604053,56	18920059,55
+21.70	Bottom	DConS5	Combination	Max	45991,71	3082,19	1728,1	4604053,56	63408599,64
+21.70	Top	DConS5	Combination	Min	14424,6	-3082,19	-1728,1	-4604053,56	18920059,55
+21.70	Bottom	DConS5	Combination	Min	45991,71	-3082,19	-1728,1	-4604053,56	62613672,1
+21.70	Top	DConS6	Combination	Max	14424,6	1017,07	5101,08	8676909,79	18920059,55
+21.70	Bottom	DConS6	Combination	Max	45991,71	1017,07	5101,08	8676909,79	64184385,29
+21.70	Top	DConS6	Combination	Min	14424,6	-1017,07	-5101,08	-8676909,79	18920059,55
+21.70	Bottom	DConS6	Combination	Min	45991,71	-1017,07	-5101,08	-8676909,79	61837886,46
+21.70	Top	DConS7	Combination	Max	14424,6	3082,19	1728,1	4604053,56	18920059,55
+21.70	Bottom	DConS7	Combination	Max	45991,71	3082,19	1728,1	4604053,56	63408599,64
+21.70	Top	DConS7	Combination	Min	14424,6	-3082,19	-1728,1	-4604053,56	18920059,55
+21.70	Bottom	DConS7	Combination	Min	45991,71	-3082,19	-1728,1	-4604053,56	62613672,1
+21.70	Top	DConS8	Combination	Max	14424,6	1017,07	5101,08	8676909,79	18920059,55
+21.70	Bottom	DConS8	Combination	Max	45991,71	1017,07	5101,08	8676909,79	64184385,29
+21.70	Top	DConS8	Combination	Min	14424,6	-1017,07	-5101,08	-8676909,79	18920059,55
+21.70	Bottom	DConS8	Combination	Min	45991,71	-1017,07	-5101,08	-8676909,79	61837886,46
+19.4	Top	Dead	LinStatic		849577,42	0	0	-0,01	897751740,43
+19.4	Bottom	Dead	LinStatic		1017659,69	0	0	-0,01	1124262850
+19.4	Top	Live	LinStatic		196777,41	0	0	0,001471	208944900,06
+19.4	Bottom	Live	LinStatic		212081,72	0	0	0,00147	231280818,19
+19.4	Top	E-x	LinRespSpec	Max	0	78434,24	36315,81	142168219,39	397463,77
+19.4	Bottom	E-x	LinRespSpec	Max	0	78434,24	36315,81	142168219,39	12342754,36
+19.4	Top	E-y	LinRespSpec	Max	0	25464,11	117265,23	230393842,95	1173249,42

Story	Location	Output Case	Case Type	Step Type	P kgf	VX kgf	VY kgf	T kgf-cm	MX kgf-cm
+19.4	Bottom	E-y	LinRespSpec	Max	0	25464,11	117265,23	230393842,95	39840212,89
+19.4	Top	DConS1	Combination		1146929,52	0	0	-0,01	1211964850
+19.4	Bottom	DConS1	Combination		1373840,58	0	0	-0,01	1517754848
+19.4	Top	DConS2	Combination		1442095,63	0	0	-0,01	1525382200
+19.4	Bottom	DConS2	Combination		1691963,16	0	0	-0,01	1864676075
+19.4	Top	DConS3	Combination	Max	908610,64	78434,24	36315,81	142168219,38	960832674,22
+19.4	Bottom	DConS3	Combination	Max	1081284,2	78434,24	36315,81	142168219,38	1205989850
+19.4	Top	DConS3	Combination	Min	908610,64	-78434,24	-36315,81	-142168219	960037746,68
+19.4	Bottom	DConS3	Combination	Min	1081284,2	-78434,24	-36315,81	-142168219	1181304341
+19.4	Top	DConS4	Combination	Max	908610,64	25464,11	117265,23	230393842,94	961608459,87
+19.4	Bottom	DConS4	Combination	Max	1081284,2	25464,11	117265,23	230393842,94	1233487309
+19.4	Top	DConS4	Combination	Min	908610,64	-25464,11	-117265,23	-230393843	959261961,03
+19.4	Bottom	DConS4	Combination	Min	1081284,2	-25464,11	-117265,23	-230393843	1153806883
+19.4	Top	DConS5	Combination	Max	849577,42	78434,24	36315,81	142168219,38	898149204,2
+19.4	Bottom	DConS5	Combination	Max	1017659,69	78434,24	36315,81	142168219,38	1136605605
+19.4	Top	DConS5	Combination	Min	849577,42	-78434,24	-36315,81	-142168219	897354276,66
+19.4	Bottom	DConS5	Combination	Min	1017659,69	-78434,24	-36315,81	-142168219	1111920096
+19.4	Top	DConS6	Combination	Max	849577,42	25464,11	117265,23	230393842,94	898924989,85
+19.4	Bottom	DConS6	Combination	Max	1017659,69	25464,11	117265,23	230393842,94	1164103063
+19.4	Top	DConS6	Combination	Min	849577,42	-25464,11	-117265,23	-230393843	896578491,02
+19.4	Bottom	DConS6	Combination	Min	1017659,69	-25464,11	-117265,23	-230393843	1084422637
+19.4	Top	DConS7	Combination	Max	849577,42	78434,24	36315,81	142168219,38	898149204,2
+19.4	Bottom	DConS7	Combination	Max	1017659,69	78434,24	36315,81	142168219,38	1136605605
+19.4	Top	DConS7	Combination	Min	849577,42	-78434,24	-36315,81	-142168219	897354276,66
+19.4	Bottom	DConS7	Combination	Min	1017659,69	-78434,24	-36315,81	-142168219	1111920096
+19.4	Top	DConS8	Combination	Max	849577,42	25464,11	117265,23	230393842,94	898924989,85
+19.4	Bottom	DConS8	Combination	Max	1017659,69	25464,11	117265,23	230393842,94	1164103063
+19.4	Top	DConS8	Combination	Min	849577,42	-25464,11	-117265,23	-230393843	896578491,02
+19.4	Bottom	DConS8	Combination	Min	1017659,69	-25464,11	-117265,23	-230393843	1084422637
+16.10	Top	Dead	LinStatic		1805847,72	0	0	-0,01	1927361220
+16.10	Bottom	Dead	LinStatic		1973929,99	0	0	-0,01	2153872329
+16.10	Top	Live	LinStatic		393631,83	0	0	0,01	415695810,8
+16.10	Bottom	Live	LinStatic		408936,14	0	0	0,01	438031728,93
+16.10	Top	E-x	LinRespSpec	Max	0	129907,69	59487,15	247198654,14	12342754,35
+16.10	Bottom	E-x	LinRespSpec	Max	0	129907,69	59487,15	247198654,14	31660692,3
+16.10	Top	E-y	LinRespSpec	Max	0	41371,39	193149,26	378021685,02	39840212,88
+16.10	Bottom	E-y	LinRespSpec	Max	0	41371,39	193149,26	378021685,02	102656870,9
+16.10	Top	DConS1	Combination		2437894,42	0	0	-0,02	2601937647
+16.10	Bottom	DConS1	Combination		2664805,48	0	0	-0,02	2907727645
+16.10	Top	DConS2	Combination		3028342,16	0	0	-0,002559	3225481363
+16.10	Bottom	DConS2	Combination		3278209,69	0	0	-0,00253	3564775238
+16.10	Top	DConS3	Combination	Max	1923937,27	129907,69	59487,15	247198654,13	2064412717
+16.10	Bottom	DConS3	Combination	Max	2096610,83	129907,69	59487,15	247198654,13	2316942540
+16.10	Top	DConS3	Combination	Min	1923937,27	-129907,69	-59487,15	-247198654	2039727209
+16.10	Bottom	DConS3	Combination	Min	2096610,83	-129907,69	-59487,15	-247198654	2253621156
+16.10	Top	DConS4	Combination	Max	1923937,27	41371,39	193149,26	378021685,01	2091910176
+16.10	Bottom	DConS4	Combination	Max	2096610,83	41371,39	193149,26	378021685,01	2387938719
+16.10	Top	DConS4	Combination	Min	1923937,27	-41371,39	-193149,26	-378021685	2012229750
+16.10	Bottom	DConS4	Combination	Min	2096610,83	-41371,39	-193149,26	-378021685	2182624977
+16.10	Top	DConS5	Combination	Max	1805847,72	129907,69	59487,15	247198654,13	1939703974
+16.10	Bottom	DConS5	Combination	Max	1973929,99	129907,69	59487,15	247198654,13	2185533022
+16.10	Top	DConS5	Combination	Min	1805847,72	-129907,69	-59487,15	-247198654	1915018465
+16.10	Bottom	DConS5	Combination	Min	1973929,99	-129907,69	-59487,15	-247198654	2122211637
+16.10	Top	DConS6	Combination	Max	1805847,72	41371,39	193149,26	378021685	1967201433
+16.10	Bottom	DConS6	Combination	Max	1973929,99	41371,39	193149,26	378021685	2256529200
+16.10	Top	DConS6	Combination	Min	1805847,72	-41371,39	-193149,26	-378021685	1887521007
+16.10	Bottom	DConS6	Combination	Min	1973929,99	-41371,39	-193149,26	-378021685	2051215459
+16.10	Top	DConS7	Combination	Max	1805847,72	129907,69	59487,15	247198654,13	1939703974
+16.10	Bottom	DConS7	Combination	Max	1973929,99	129907,69	59487,15	247198654,13	2185533022
+16.10	Top	DConS7	Combination	Min	1805847,72	-129907,69	-59487,15	-247198654	1915018465

Story	Location	Output Case	Case Type	Step Type	P kgf	VX kgf	VY kgf	T kgf-cm	MX kgf-cm
+16.10	Bottom	DConS7	Combination	Min	1973929,99	-129907,69	-59487,15	-247198654	2122211637
+16.10	Top	DConS8	Combination	Max	1805847,72	41371,39	193149,26	378021685	1967201433
+16.10	Bottom	DConS8	Combination	Max	1973929,99	41371,39	193149,26	378021685	2256529200
+16.10	Top	DConS8	Combination	Min	1805847,72	-41371,39	-193149,26	-378021685	1887521007
+16.10	Bottom	DConS8	Combination	Min	1973929,99	-41371,39	-193149,26	-378021685	2051215459
+12.80	Top	Dead	LinStatic		2762118,01	0	0	-0,02	2956970699
+12.80	Bottom	Dead	LinStatic		2930200,28	0	0	-0,02	3183481808
+12.80	Top	Live	LinStatic		590486,25	0	0	0,02	622446721,49
+12.80	Bottom	Live	LinStatic		605790,56	0	0	0,02	644782639,62
+12.80	Top	E-x	LinRespSpec	Max	5,917E-05	164711,77	75701,78	322291131,82	31660692,34
+12.80	Bottom	E-x	LinRespSpec	Max	5,917E-05	164711,77	75701,78	322291131,82	55677296,12
+12.80	Top	E-y	LinRespSpec	Max	8,371E-05	52195,02	246325,26	481419851,68	102656871,03
+12.80	Bottom	E-y	LinRespSpec	Max	8,369E-05	52195,02	246325,26	481419851,68	181003080,93
+12.80	Top	DConS1	Combination		3728859,32	0	0	-0,02	3991910443
+12.80	Bottom	DConS1	Combination		3955770,38	0	0	-0,02	4297700441
+12.80	Top	DConS2	Combination		4614588,7	0	0	0,003035	4925580525
+12.80	Bottom	DConS2	Combination		4864456,22	0	0	0,003031	5264874401
+12.80	Top	DConS3	Combination	Max	2939263,89	164711,77	75701,78	322291131,81	3175365407
+12.80	Bottom	DConS3	Combination	Max	3111937,45	164711,77	75701,78	322291131,81	3432593896
+12.80	Top	DConS3	Combination	Min	2939263,89	-164711,77	-75701,78	-322291132	3112044023
+12.80	Bottom	DConS3	Combination	Min	3111937,45	-164711,77	-75701,78	-322291132	3321239304
+12.80	Top	DConS4	Combination	Max	2939263,89	52195,02	246325,26	481419851,67	3246361586
+12.80	Bottom	DConS4	Combination	Max	3111937,45	52195,02	246325,26	481419851,67	3557919681
+12.80	Top	DConS4	Combination	Min	2939263,89	-52195,02	-246325,26	-481419852	3041047844
+12.80	Bottom	DConS4	Combination	Min	3111937,45	-52195,02	-246325,26	-481419852	3195913519
+12.80	Top	DConS5	Combination	Max	2762118,01	164711,77	75701,78	322291131,8	2988631391
+12.80	Bottom	DConS5	Combination	Max	2930200,28	164711,77	75701,78	322291131,8	3239159105
+12.80	Top	DConS5	Combination	Min	2762118,01	-164711,77	-75701,78	-322291132	2925310006
+12.80	Bottom	DConS5	Combination	Min	2930200,28	-164711,77	-75701,78	-322291132	3127804512
+12.80	Top	DConS6	Combination	Max	2762118,01	52195,02	246325,26	481419851,66	3059627570
+12.80	Bottom	DConS6	Combination	Max	2930200,28	52195,02	246325,26	481419851,66	3364484889
+12.80	Top	DConS6	Combination	Min	2762118,01	-52195,02	-246325,26	-481419852	2854313828
+12.80	Bottom	DConS6	Combination	Min	2930200,28	-52195,02	-246325,26	-481419852	3002478728
+12.80	Top	DConS7	Combination	Max	2762118,01	164711,77	75701,78	322291131,8	2988631391
+12.80	Bottom	DConS7	Combination	Max	2930200,28	164711,77	75701,78	322291131,8	3239159105
+12.80	Top	DConS7	Combination	Min	2762118,01	-164711,77	-75701,78	-322291132	2925310006
+12.80	Bottom	DConS7	Combination	Min	2930200,28	-164711,77	-75701,78	-322291132	3127804512
+12.80	Top	DConS8	Combination	Max	2762118,01	52195,02	246325,26	481419851,66	3059627570
+12.80	Bottom	DConS8	Combination	Max	2930200,28	52195,02	246325,26	481419851,66	3364484889
+12.80	Top	DConS8	Combination	Min	2762118,01	-52195,02	-246325,26	-481419852	2854313828
+12.80	Bottom	DConS8	Combination	Min	2930200,28	-52195,02	-246325,26	-481419852	3002478728
+9.50	Top	Dead	LinStatic		3718388,31	0	0	-0,02	3986580178
+9.50	Bottom	Dead	LinStatic		3886470,58	0	0	-0,02	4213091288
+9.50	Top	Live	LinStatic		787340,67	0	0	0,02	829197632,21
+9.50	Bottom	Live	LinStatic		802644,98	0	0	0,02	851533550,34
+9.50	Top	E-x	LinRespSpec	Max	7,241E-05	192744,33	88871,65	380769857,99	55677296,13
+9.50	Bottom	E-x	LinRespSpec	Max	7,24E-05	192744,33	88871,65	380769857,99	83223449,69
+9.50	Top	E-y	LinRespSpec	Max	9,598E-05	61043,06	289223,48	565031760,86	181003080,95
+9.50	Bottom	E-y	LinRespSpec	Max	9,597E-05	61043,06	289223,48	565031760,86	270894635,22
+9.50	Top	DConS1	Combination		5019824,22	0	0	-0,03	5381883240
+9.50	Bottom	DConS1	Combination		5246735,28	0	0	-0,03	5687673238
+9.50	Top	DConS2	Combination		6200835,23	0	0	-0,004654	6625679688
+9.50	Bottom	DConS2	Combination		6450702,75	0	0	-0,004659	6964973564
+9.50	Top	DConS3	Combination	Max	3954590,51	192744,33	88871,65	380769857,98	4291016764
+9.50	Bottom	DConS3	Combination	Max	4127264,07	192744,33	88871,65	380769857,98	4551774802
+9.50	Top	DConS3	Combination	Min	3954590,51	-192744,33	-88871,65	-380769858	4179662171
+9.50	Bottom	DConS3	Combination	Min	4127264,07	-192744,33	-88871,65	-380769858	4385327903
+9.50	Top	DConS4	Combination	Max	3954590,51	61043,06	289223,48	565031760,84	4416342548
+9.50	Bottom	DConS4	Combination	Max	4127264,07	61043,06	289223,48	565031760,84	4739445988
+9.50	Top	DConS4	Combination	Min	3954590,51	-61043,06	-289223,48	-565031761	4054336386

Story	Location	Output Case	Case Type	Step Type	P kgf	VX kgf	VY kgf	T kgf-cm	MX kgf-cm
+9.50	Bottom	DConS4	Combination	Min	4127264,07	-61043,06	-289223,48	-565031761	4197656717
+9.50	Top	DConS5	Combination	Max	3718388,31	192744,33	88871,65	380769857,97	4042257474
+9.50	Bottom	DConS5	Combination	Max	3886470,58	192744,33	88871,65	380769857,97	4296314737
+9.50	Top	DConS5	Combination	Min	3718388,31	-192744,33	-88871,65	-380769858	3930902882
+9.50	Bottom	DConS5	Combination	Min	3886470,58	-192744,33	-88871,65	-380769858	4129867838
+9.50	Top	DConS6	Combination	Max	3718388,31	61043,06	289223,48	565031760,84	4167583259
+9.50	Bottom	DConS6	Combination	Max	3886470,58	61043,06	289223,48	565031760,84	4483985923
+9.50	Top	DConS6	Combination	Min	3718388,31	-61043,06	-289223,48	-565031761	3805577097
+9.50	Bottom	DConS6	Combination	Min	3886470,58	-61043,06	-289223,48	-565031761	3942196652
+9.50	Top	DConS7	Combination	Max	3718388,31	192744,33	88871,65	380769857,97	4042257474
+9.50	Bottom	DConS7	Combination	Max	3886470,58	192744,33	88871,65	380769857,97	4296314737
+9.50	Top	DConS7	Combination	Min	3718388,31	-192744,33	-88871,65	-380769858	3930902882
+9.50	Bottom	DConS7	Combination	Min	3886470,58	-192744,33	-88871,65	-380769858	4129867838
+9.50	Top	DConS8	Combination	Max	3718388,31	61043,06	289223,48	565031760,84	4167583259
+9.50	Bottom	DConS8	Combination	Max	3886470,58	61043,06	289223,48	565031760,84	4483985923
+9.50	Top	DConS8	Combination	Min	3718388,31	-61043,06	-289223,48	-565031761	3805577097
+9.50	Bottom	DConS8	Combination	Min	3886470,58	-61043,06	-289223,48	-565031761	3942196652
+6.20	Top	Dead	LinStatic		4674658,61	0	0	-0,02	5016189657
+6.20	Bottom	Dead	LinStatic		4842740,88	0	0	-0,02	5242700767
+6.20	Top	Live	LinStatic		984195,09	0	0	0,02	1035948543
+6.20	Bottom	Live	LinStatic		999499,4	0	0	0,02	1058284461
+6.20	Top	E-x	LinRespSpec	Max	7,089E-05	219154,07	100191,75	427000823,44	83223449,69
+6.20	Bottom	E-x	LinRespSpec	Max	7,089E-05	219154,07	100191,75	427000823,44	113759867,8
+6.20	Top	E-y	LinRespSpec	Max	9,588E-05	69324,9	326096,63	637239413,86	270894635,22
+6.20	Bottom	E-y	LinRespSpec	Max	9,587E-05	69324,9	326096,63	637239413,86	370516496,21
+6.20	Top	DConS1	Combination		6310789,12	0	0	-0,03	6771856037
+6.20	Bottom	DConS1	Combination		6537700,18	0	0	-0,03	7077646035
+6.20	Top	DConS2	Combination		7787081,76	0	0	-0,01	8325778851
+6.20	Bottom	DConS2	Combination		8036949,29	0	0	-0,01	8665072727
+6.20	Top	DConS3	Combination	Max	4969917,14	219154,07	100191,75	427000823,42	5410197670
+6.20	Bottom	DConS3	Combination	Max	5142590,7	219154,07	100191,75	427000823,42	5673945973
+6.20	Top	DConS3	Combination	Min	4969917,14	-219154,07	-100191,75	-427000823	5243750770
+6.20	Bottom	DConS3	Combination	Min	5142590,7	-219154,07	-100191,75	-427000823	5446426237
+6.20	Top	DConS4	Combination	Max	4969917,14	69324,9	326096,63	637239413,84	5597868855
+6.20	Bottom	DConS4	Combination	Max	5142590,7	69324,9	326096,63	637239413,84	5930702601
+6.20	Top	DConS4	Combination	Min	4969917,14	-69324,9	-326096,63	-637239414	5056079585
+6.20	Bottom	DConS4	Combination	Min	5142590,7	-69324,9	-326096,63	-637239414	5189669609
+6.20	Top	DConS5	Combination	Max	4674658,61	219154,07	100191,75	427000823,41	5099413107
+6.20	Bottom	DConS5	Combination	Max	4842740,88	219154,07	100191,75	427000823,41	5356460635
+6.20	Top	DConS5	Combination	Min	4674658,61	-219154,07	-100191,75	-427000823	4932966207
+6.20	Bottom	DConS5	Combination	Min	4842740,88	-219154,07	-100191,75	-427000823	5128940899
+6.20	Top	DConS6	Combination	Max	4674658,61	69324,9	326096,63	637239413,83	5287084292
+6.20	Bottom	DConS6	Combination	Max	4842740,88	69324,9	326096,63	637239413,83	5613217263
+6.20	Top	DConS6	Combination	Min	4674658,61	-69324,9	-326096,63	-637239414	4745295022
+6.20	Bottom	DConS6	Combination	Min	4842740,88	-69324,9	-326096,63	-637239414	4872184271
+6.20	Top	DConS7	Combination	Max	4674658,61	219154,07	100191,75	427000823,41	5099413107
+6.20	Bottom	DConS7	Combination	Max	4842740,88	219154,07	100191,75	427000823,41	5356460635
+6.20	Top	DConS7	Combination	Min	4674658,61	-219154,07	-100191,75	-427000823	4932966207
+6.20	Bottom	DConS7	Combination	Min	4842740,88	-219154,07	-100191,75	-427000823	5128940899
+6.20	Top	DConS8	Combination	Max	4674658,61	69324,9	326096,63	637239413,83	5287084292
+6.20	Bottom	DConS8	Combination	Max	4842740,88	69324,9	326096,63	637239413,83	5613217263
+6.20	Top	DConS8	Combination	Min	4674658,61	-69324,9	-326096,63	-637239414	4745295022
+6.20	Bottom	DConS8	Combination	Min	4842740,88	-69324,9	-326096,63	-637239414	4872184271
+2.90	Top	Dead	LinStatic		5630928,9	0	0	-0,03	6045799136
+2.90	Bottom	Dead	LinStatic		5783730,97	0	0	-0,03	6251718327
+2.90	Top	Live	LinStatic		1181049,52	0	0	0,02	1242699454
+2.90	Bottom	Live	LinStatic		1194962,52	0	0	0,02	1263004834
+2.90	Top	E-x	LinRespSpec	Max	7,999E-05	240638,8	108543,32	456431980,21	113759867,81
+2.90	Bottom	E-x	LinRespSpec	Max	7,999E-05	240638,8	108543,32	456431980,21	143707973,67
+2.90	Top	E-y	LinRespSpec	Max	0,0001081	76147,52	352926,4	690181317,13	370516496,23

Story	Location	Output Case	Case Type	Step Type	P kgf	VX kgf	VY kgf	T kgf-cm	MX kgf-cm
+2.90	Bottom	E-y	LinRespSpec	Max	0,0001081	76147,52	352926,4	690181317,13	468122700,72
+2.90	Top	DConS1	Combination		7601754,02	0	0	-0,04	8161828834
+2.90	Bottom	DConS1	Combination		7808036,8	0	0	-0,04	8439819741
+2.90	Top	DConS2	Combination		9373328,29	0	0	-0,01	10025878014
+2.90	Bottom	DConS2	Combination		9600480,59	0	0	-0,01	10334326992
+2.90	Top	DConS3	Combination	Max	5985243,76	240638,8	108543,32	456431980,19	6532368840
+2.90	Bottom	DConS3	Combination	Max	6142219,72	240638,8	108543,32	456431980,19	6774327751
+2.90	Top	DConS3	Combination	Min	5985243,76	-240638,8	-108543,32	-456431980	6304849104
+2.90	Bottom	DConS3	Combination	Min	6142219,72	-240638,8	-108543,32	-456431980	6486911803
+2.90	Top	DConS4	Combination	Max	5985243,76	76147,52	352926,4	690181317,1	6789125468
+2.90	Bottom	DConS4	Combination	Max	6142219,72	76147,52	352926,4	690181317,1	7098742478
+2.90	Top	DConS4	Combination	Min	5985243,76	-76147,52	-352926,4	-690181317	6048092476
+2.90	Bottom	DConS4	Combination	Min	6142219,72	-76147,52	-352926,4	-690181317	6162497076
+2.90	Top	DConS5	Combination	Max	5630928,9	240638,8	108543,32	456431980,18	6159559004
+2.90	Bottom	DConS5	Combination	Max	5783730,97	240638,8	108543,32	456431980,18	6395426301
+2.90	Top	DConS5	Combination	Min	5630928,9	-240638,8	-108543,32	-456431980	5932039268
+2.90	Bottom	DConS5	Combination	Min	5783730,97	-240638,8	-108543,32	-456431980	6108010353
+2.90	Top	DConS6	Combination	Max	5630928,9	76147,52	352926,4	690181317,1	6416315632
+2.90	Bottom	DConS6	Combination	Max	5783730,97	76147,52	352926,4	690181317,1	6719841028
+2.90	Top	DConS6	Combination	Min	5630928,9	-76147,52	-352926,4	-690181317	5675282640
+2.90	Bottom	DConS6	Combination	Min	5783730,97	-76147,52	-352926,4	-690181317	5783595626
+2.90	Top	DConS7	Combination	Max	5630928,9	240638,8	108543,32	456431980,18	6159559004
+2.90	Bottom	DConS7	Combination	Max	5783730,97	240638,8	108543,32	456431980,18	6395426301
+2.90	Top	DConS7	Combination	Min	5630928,9	-240638,8	-108543,32	-456431980	5932039268
+2.90	Bottom	DConS7	Combination	Min	5783730,97	-240638,8	-108543,32	-456431980	6108010353
+2.90	Top	DConS8	Combination	Max	5630928,9	76147,52	352926,4	690181317,1	6416315632
+2.90	Bottom	DConS8	Combination	Max	5783730,97	76147,52	352926,4	690181317,1	6719841028
+2.90	Top	DConS8	Combination	Min	5630928,9	-76147,52	-352926,4	-690181317	5675282640
+2.90	Bottom	DConS8	Combination	Min	5783730,97	-76147,52	-352926,4	-690181317	5783595626
-0.10	Top	Dead	LinStatic		6461147,59	0	0	-0,03	6847087034
-0.10	Bottom	Dead	LinStatic		6918240,86	0	0	-0,03	7498689621
-0.10	Top	Live	LinStatic		1350880,03	0	0	0,02	1394744821
-0.10	Bottom	Live	LinStatic		1368503,17	0	0	0,02	1420464969
-0.10	Top	E-x	LinRespSpec	Max	8,259E-05	253116,34	112125,53	466679839,96	143707973,67
-0.10	Bottom	E-x	LinRespSpec	Max	8,259E-05	253116,34	112125,53	466679839,96	183562287,96
-0.10	Top	E-y	LinRespSpec	Max	0,0001137	79980,65	364381,62	712262219,84	468122700,74
-0.10	Bottom	E-y	LinRespSpec	Max	0,0001137	79980,65	364381,62	712262219,84	597863565,63
-0.10	Top	DConS1	Combination		8722549,25	0	0	-0,04	9243567496
-0.10	Bottom	DConS1	Combination		9339625,16	0	0	-0,04	10123230988
-0.10	Top	DConS2	Combination		10748869,29	0	0	-0,01	11335684728
-0.10	Bottom	DConS2	Combination		11392379,92	0	0	-0,01	12253928442
-0.10	Top	DConS3	Combination	Max	6866411,6	253116,34	112125,53	466679839,94	7409218454
-0.10	Bottom	DConS3	Combination	Max	7328791,81	253116,34	112125,53	466679839,94	8108391400
-0.10	Top	DConS3	Combination	Min	6866411,6	-253116,34	-112125,53	-466679840	7121802507
-0.10	Bottom	DConS3	Combination	Min	7328791,81	-253116,34	-112125,53	-466679840	7741266824
-0.10	Top	DConS4	Combination	Max	6866411,6	79980,65	364381,62	712262219,82	7733633181
-0.10	Bottom	DConS4	Combination	Max	7328791,81	79980,65	364381,62	712262219,82	8522692677
-0.10	Top	DConS4	Combination	Min	6866411,6	-79980,65	-364381,62	-712262220	6797387779
-0.10	Bottom	DConS4	Combination	Min	7328791,81	-79980,65	-364381,62	-712262220	7326965546
-0.10	Top	DConS5	Combination	Max	6461147,59	253116,34	112125,53	466679839,93	6990795008
-0.10	Bottom	DConS5	Combination	Max	6918240,86	253116,34	112125,53	466679839,93	7682251909
-0.10	Top	DConS5	Combination	Min	6461147,59	-253116,34	-112125,53	-466679840	6703379060
-0.10	Bottom	DConS5	Combination	Min	6918240,86	-253116,34	-112125,53	-466679840	7315127333
-0.10	Top	DConS6	Combination	Max	6461147,59	79980,65	364381,62	712262219,81	7315209735
-0.10	Bottom	DConS6	Combination	Max	6918240,86	79980,65	364381,62	712262219,81	8096553186
-0.10	Top	DConS6	Combination	Min	6461147,59	-79980,65	-364381,62	-712262220	6378964333
-0.10	Bottom	DConS6	Combination	Min	6918240,86	-79980,65	-364381,62	-712262220	6900826055
-0.10	Top	DConS7	Combination	Max	6461147,59	253116,34	112125,53	466679839,93	6990795008
-0.10	Bottom	DConS7	Combination	Max	6918240,86	253116,34	112125,53	466679839,93	7682251909
-0.10	Top	DConS7	Combination	Min	6461147,59	-253116,34	-112125,53	-466679840	6703379060

Story	Location	Output Case	Case Type	Step Type	P kgf	VX kgf	VY kgf	T kgf-cm	MX kgf-cm
-0.10	Bottom	DConS7	Combination	Min	6918240,86	-253116,34	-112125,53	-466679840	7315127333
-0.10	Top	DConS8	Combination	Max	6461147,59	79980,65	364381,62	712262219,81	7315209735
-0.10	Bottom	DConS8	Combination	Max	6918240,86	79980,65	364381,62	712262219,81	8096553186
-0.10	Top	DConS8	Combination	Min	6461147,59	-79980,65	-364381,62	-712262220	6378964333
-0.10	Bottom	DConS8	Combination	Min	6918240,86	-79980,65	-364381,62	-712262220	6900826055

Table 4.4 - Story Forces

4.3 Modal Results

Table 4.5 - Modal Periods And Frequencies

Case	Mode	Period sec	Frequency cyc/sec	CircFreq rad/sec	Eigenvalue rad2/sec2
Modal	1	0,863	1,158	7,279	52,984
Modal	2	0,64	1,563	9,8236	96,5038
Modal	3	0,467	2,14	13,4454	180,7781
Modal	4	0,24	4,17	26,2023	686,5627
Modal	5	0,164	6,106	38,3677	1472,0777
Modal	6	0,14	7,165	45,0163	2026,4676
Modal	7	0,127	7,895	49,6069	2460,8486
Modal	8	0,108	9,232	58,0055	3364,6416
Modal	9	0,092	10,858	68,22	4653,9638
Modal	10	0,088	11,416	71,7267	5144,7215
Modal	11	0,082	12,161	76,4085	5838,2557
Modal	12	0,074	13,517	84,929	7212,9287
Modal	13	0,07	14,387	90,3992	8172,0145
Modal	14	0,064	15,612	98,0925	9622,1421
Modal	15	0,06	16,771	105,3759	11104,079
Modal	16	0,056	17,856	112,191	12586,8213
Modal	17	0,054	18,427	115,7775	13404,435
Modal	18	0,053	18,817	118,2336	13979,1916
Modal	19	0,052	19,252	120,9646	14632,4296
Modal	20	0,049	20,35	127,8645	16349,3287
Modal	21	0,047	21,217	133,3135	17772,4783
Modal	22	0,046	21,801	136,9784	18763,083
Modal	23	0,045	22,048	138,5337	19191,5873
Modal	24	0,044	22,614	142,0865	20188,56
Modal	25	0,043	23,276	146,2459	21387,8567
Modal	26	0,042	23,872	149,9924	22497,7101
Modal	27	0,042	24,058	151,1589	22849,0261
Modal	28	0,041	24,303	152,6986	23316,8587
Modal	29	0,04	24,849	156,13	24376,5697
Modal	30	0,04	25,248	158,6362	25165,4414

Table 4.6 - Modal Participating Mass Ratios (Part 1 of 2)

Case	Mode	Period sec	UX	UY	UZ	SumUX	SumUY	SumUZ	RX	RY	RZ
Modal	1	0,863	0,4853	0,0018	0	0,4853	0,0018	0	0,0009	0,2795	0,1876
Modal	2	0,64	0,0024	0,6781	0	0,4877	0,6798	0	0,3789	0,0013	0
Modal	3	0,467	0,1829	0,0006	0	0,6706	0,6804	0	0,0004	0,1098	0,4845
Modal	4	0,24	0,1132	0,0004	0	0,7838	0,6809	0	0,0008	0,1882	0,0379
Modal	5	0,164	0,001	0,1801	0	0,7847	0,8609	0	0,3102	0,0017	4,905E-05
Modal	6	0,14	0,0306	0,0001	0	0,8154	0,861	0	0,0001	0,0468	0,0151
Modal	7	0,127	0,0619	0,0007	0	0,8772	0,8617	0	0,0012	0,1087	0,0987
Modal	8	0,108	0,0144	4,83E-05	0	0,8917	0,8618	0	0,0001	0,0321	0,0128
Modal	9	0,092	0,0173	1,171E-05	0	0,9089	0,8618	0	2,471E-05	0,0347	0,0046
Modal	10	0,088	0,0005	0,0536	0	0,9094	0,9154	0	0,1071	0,0009	0,0001
Modal	11	0,082	0,0104	0,0001	0	0,9198	0,9156	0	0,0003	0,0232	0,0013
Modal	12	0,074	0,0515	0,0004	0	0,9714	0,916	0	0,0008	0,1118	0,0001
Modal	13	0,07	0,0007	0,001	0	0,972	0,9169	0	0,0022	0,0038	0,034

Case	Mode	Period sec	UX	UY	UZ	SumUX	SumUY	SumUZ	RX	RY	RZ
Modal	14	0,064	0,0001	0,0224	0	0,9721	0,9394	0	0,0557	0,0001	0,0014
Modal	15	0,06	7,688E-07	4,349E-05	0	0,9721	0,9394	0	0	2,77E-06	9,5E-06
Modal	16	0,056	0,0001	0,0001	0	0,9722	0,9396	0	0,0002	0,0002	0,0005
Modal	17	0,054	0,0007	0,0067	0	0,9729	0,9463	0	0,0168	0,0015	0,0081
Modal	18	0,053	0,0006	0,0046	0	0,9735	0,9509	0	0,012	0,0012	0,0063
Modal	19	0,052	0,0001	0,0002	0	0,9735	0,9511	0	0,0004	0,0001	0,001
Modal	20	0,049	0,0001	0,0006	0	0,9736	0,9517	0	0,0008	0,0001	0,0003
Modal	21	0,047	8,31E-06	0,0065	0	0,9736	0,9582	0	0,0173	8,067E-06	0,0002
Modal	22	0,046	0,0001	1,003E-06	0	0,9738	0,9582	0	2,421E-06	0,0004	0,0067
Modal	23	0,045	0,0006	6,777E-06	0	0,9743	0,9582	0	1,026E-05	0,0008	0,0014
Modal	24	0,044	0	1,217E-05	0	0,9743	0,9582	0	0,0002	0	1,666E-06
Modal	25	0,043	4,443E-06	0,0059	0	0,9743	0,9641	0	0,0159	9,424E-06	0,0002
Modal	26	0,042	0,0005	0,0001	0	0,9748	0,9642	0	0,0002	0,0007	0,0017
Modal	27	0,042	0	0,0002	0	0,9748	0,9643	0	0,0004	7,495E-07	3,266E-06
Modal	28	0,041	0,0006	0,0001	0	0,9754	0,9644	0	0,0002	0,001	0,002
Modal	29	0,04	0	0,0001	0	0,9754	0,9644	0	0,0001	0	1,279E-05
Modal	30	0,04	4,109E-06	0,0024	0	0,9754	0,9668	0	0,0054	1,16E-05	0,0004

Table 4.6 - Modal Participating Mass Ratios (Part 2 of 2)

Case	Mode	SumRX	SumRY	SumRZ
Modal	1	0,0009	0,2795	0,1876
Modal	2	0,3798	0,2809	0,1876
Modal	3	0,3802	0,3907	0,6722
Modal	4	0,381	0,5789	0,71
Modal	5	0,6913	0,5806	0,7101
Modal	6	0,6914	0,6274	0,7251
Modal	7	0,6926	0,7361	0,8238
Modal	8	0,6927	0,7682	0,8366
Modal	9	0,6927	0,8029	0,8412
Modal	10	0,7998	0,8038	0,8413
Modal	11	0,8001	0,827	0,8426
Modal	12	0,8009	0,9388	0,8427
Modal	13	0,8031	0,9426	0,8767
Modal	14	0,8588	0,9427	0,8781
Modal	15	0,8588	0,9427	0,8781
Modal	16	0,859	0,9429	0,8787
Modal	17	0,8758	0,9444	0,8868
Modal	18	0,8878	0,9456	0,8931
Modal	19	0,8882	0,9457	0,8941
Modal	20	0,889	0,9458	0,8944
Modal	21	0,9063	0,9458	0,8946
Modal	22	0,9063	0,9462	0,9013
Modal	23	0,9063	0,9469	0,9027
Modal	24	0,9065	0,9469	0,9027
Modal	25	0,9224	0,9469	0,9029
Modal	26	0,9226	0,9476	0,9047
Modal	27	0,9229	0,9476	0,9047
Modal	28	0,9231	0,9486	0,9067
Modal	29	0,9233	0,9486	0,9067
Modal	30	0,9286	0,9487	0,9071

Table 4.7 - Modal Load Participation Ratios

Case	ItemType	Item	Static %	Dynamic %
Modal	Acceleration	UX	100	97,78
Modal	Acceleration	UY	99,99	96,75
Modal	Acceleration	UZ	0	0

Table 4.8 - Modal Direction Factors

Case	Mode	Period sec	UX	UY	UZ	RZ
Modal	1	1,02	0,725	0,003	0	0,272
Modal	2	0,775	0,003	0,997	0	0
Modal	3	0,56	0,272	0,001	0	0,727
Modal	4	0,281	0,703	0,002	0	0,295
Modal	5	0,194	0,004	0,995	0	0
Modal	6	0,156	0,591	0,003	0	0,406
Modal	7	0,148	0,287	0,003	0	0,71
Modal	8	0,118	0,566	0,003	0	0,432
Modal	9	0,101	0,148	0,746	0	0,106
Modal	10	0,1	0,472	0,176	0	0,352
Modal	11	0,088	0,591	0,002	0	0,407
Modal	12	0,082	0,486	0,004	0	0,51
Modal	13	0,08	0,417	0,005	0	0,578
Modal	14	0,073	0,663	0,023	0	0,314
Modal	15	0,071	0,193	0,731	0	0,077
Modal	16	0,071	0,554	0,219	0	0,227
Modal	17	0,06	0,135	0,513	0	0,353
Modal	18	0,059	0,268	0,038	0	0,695
Modal	19	0,058	0,02	0,963	0	0,016
Modal	20	0,057	0,044	0,773	0	0,183
Modal	21	0,052	0,119	0,66	0	0,221
Modal	22	0,051	0,047	0,856	0	0,097
Modal	23	0,049	0,191	0,154	0	0,655
Modal	24	0,046	0,086	0,731	0	0,183
Modal	25	0,046	0,003	0,019	0	0,978
Modal	26	0,046	0,022	0,74	0	0,238
Modal	27	0,044	0,156	0,212	0	0,632
Modal	28	0,043	0,064	0,617	0	0,319
Modal	29	0,043	0,01	0,018	0	0,972
Modal	30	0,042	0,006	0,555	0	0,439

5 Design Data

This chapter provides design data and results.

5.1 Concrete Frame Design

Table 5.1 - Concrete Frame Design Preferences - Eurocode 2-2004

Item	Value
Country	CEN Default
Combination Equation	Eq. 6.10
Reliability Class	Class 2
Second Order Method	Nominal Stiffness
Multi-Response Design	Step-by-Step - All
# Interaction Curves	24
# Interaction Points	11
Minimum Eccentricity?	Yes
Design for BCCR?	Yes
Ignore Beneficial Pu for Beam Design?	Yes
$Theta_0$	0,005
Gamma (Steel)	1,15
Gamma (Concrete)	1,5
Gamma (Concrete Modulus)	1,2
AlphaCC (Compression)	1
AlphaCT (Tension)	1
AlphaCC (Lightweight Compression)	0,85
AlphaCT (Lightweight Tension)	0,85
Pattern Live Load Factor	0,75
Utlization Factor Limit	1

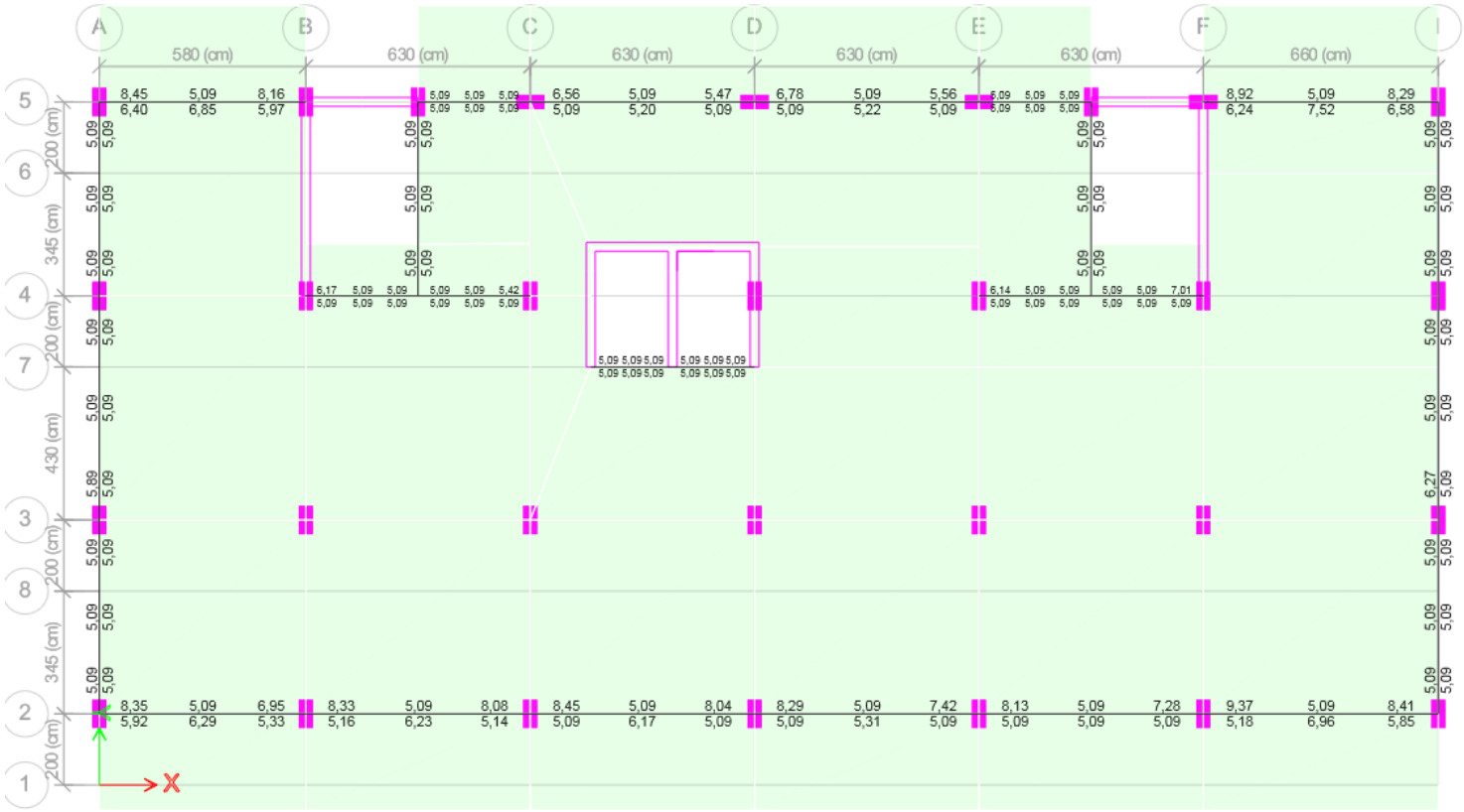
A
B
C
D
E
F
I
580 (cm)
630 (cm)
630 (cm)
630 (cm)
630 (cm)
660 (cm)
5
6
4
7
3
8
2
1
200 (cm)
345 (cm)
200 (cm)
430 (cm)
200 (cm)
345 (cm)
200 (cm)
X

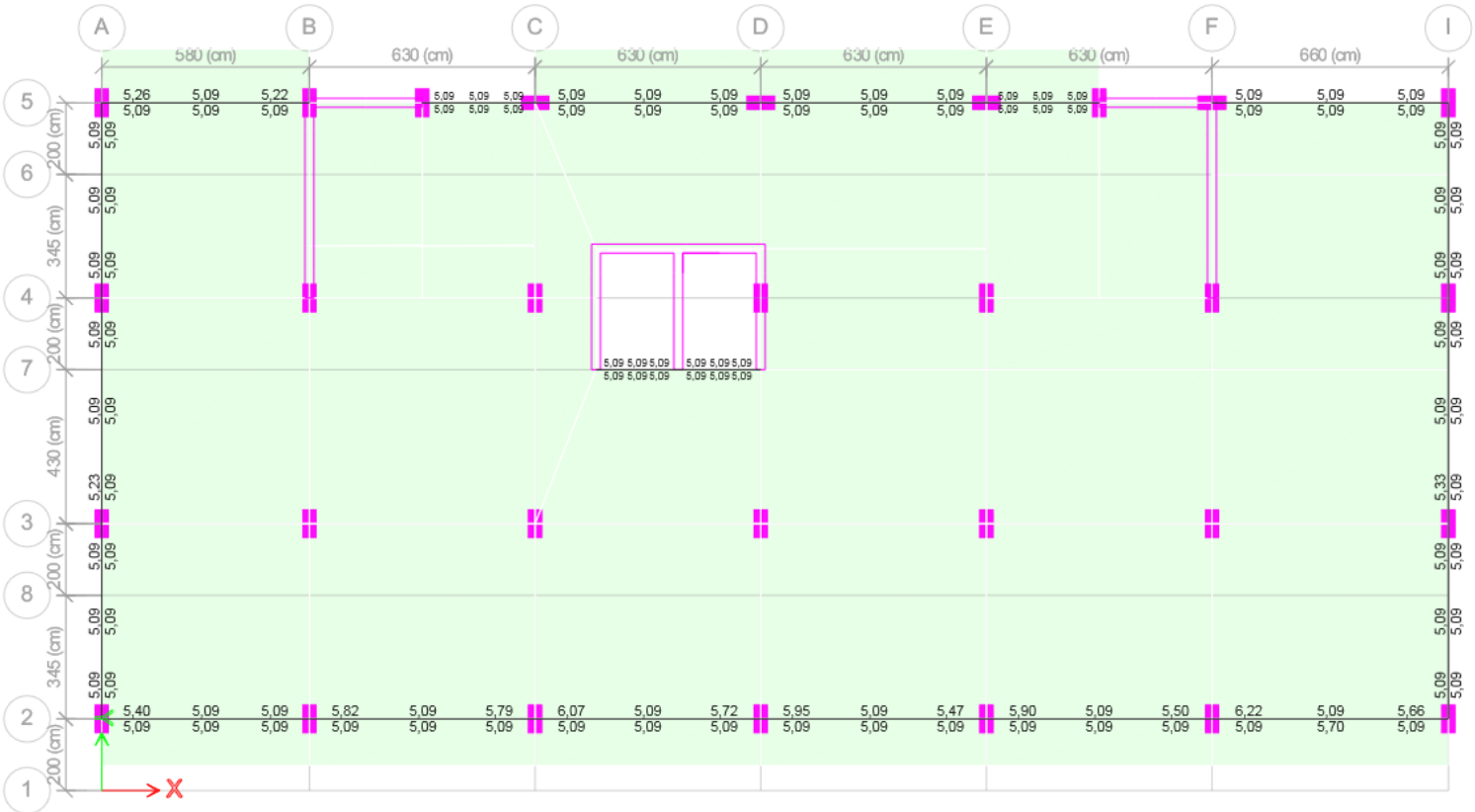
A
B
C
D
E
F
I
580 (cm)
630 (cm)
630 (cm)
630 (cm)
630 (cm)
660 (cm)
5
6
4
7
3
8
2
1
200 (cm)
345 (cm)
200 (cm)
430 (cm)
200 (cm)
345 (cm)
200 (cm)
X

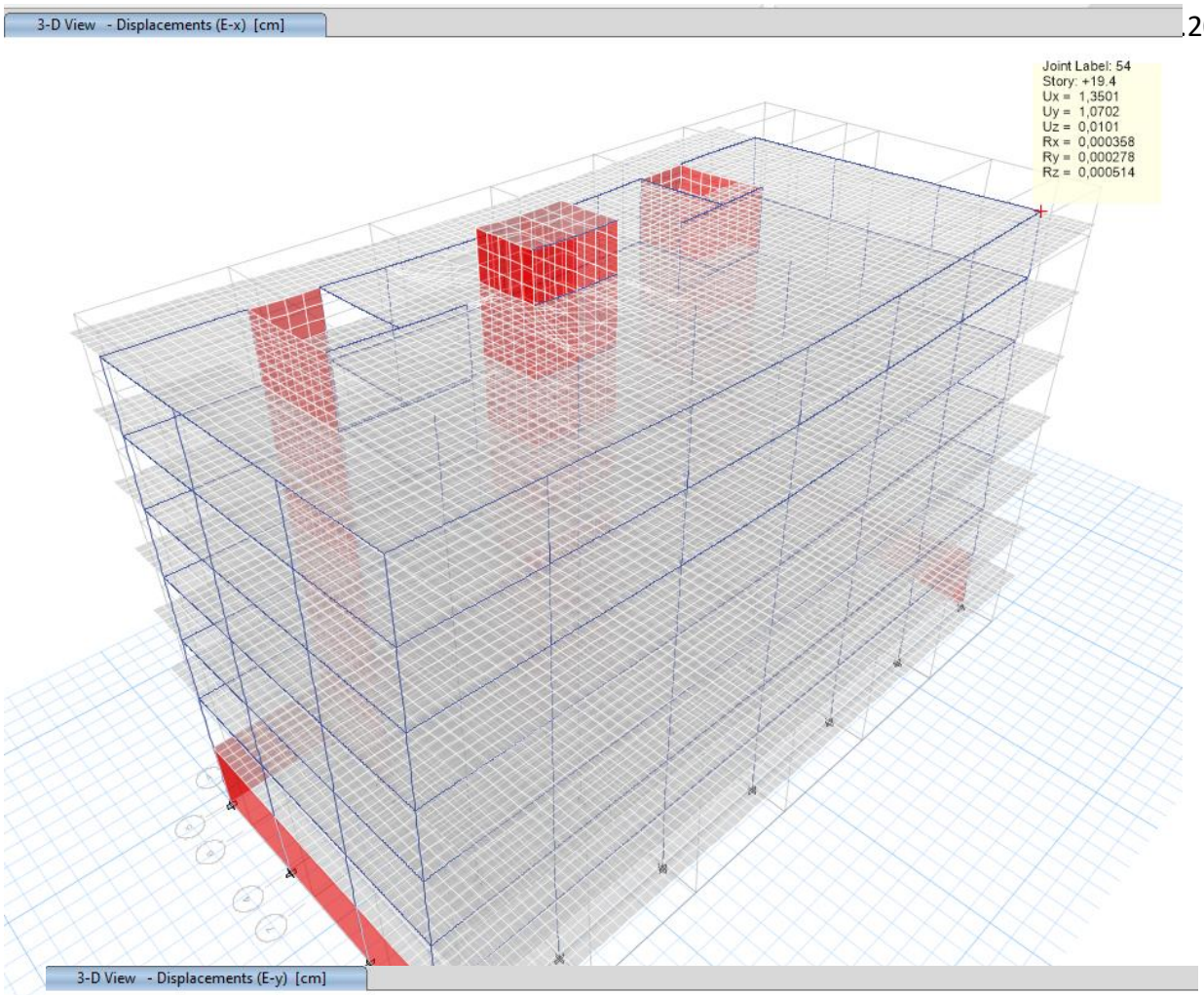
3-D View - Displacements (E-x) [cm]
Joint Label: 54
Story: +19.4
Ux = 1,3501
Uy = 1,0702
Uz = 0,0101
Rx = 0,000358
Ry = 0,000278
Rz = 0,000514

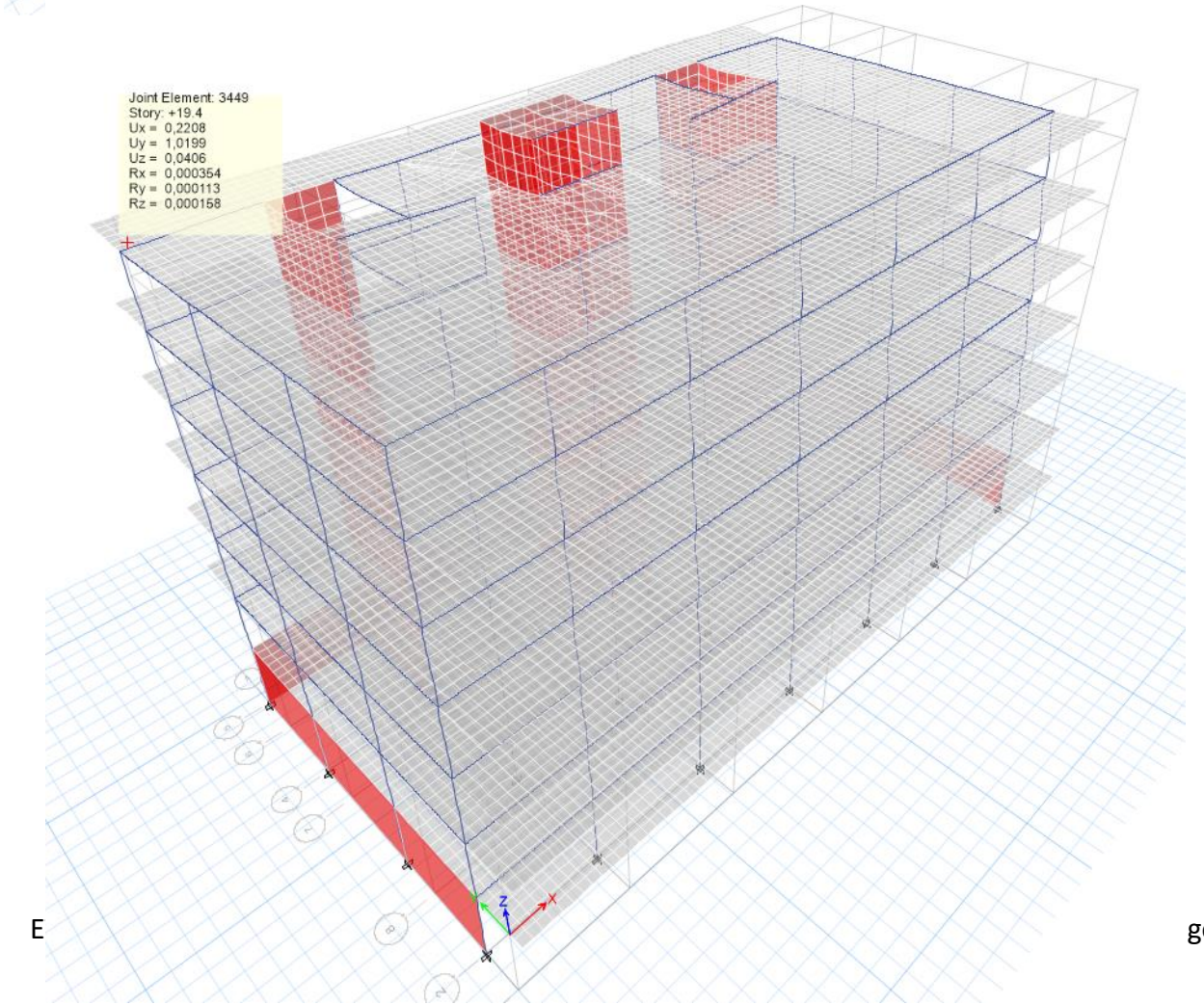
3-D View - Displacements (E-y) [cm]
Joint Element: 3449
Story: +19.4
Ux = 0,2208
Uy = 1,0199
Uz = 0,0406
Rx = 0,000354
Ry = 0,000113
Rz = 0,000158

Elevation View - A Longitudinal Reinforcing (Eurocode 2-2004)

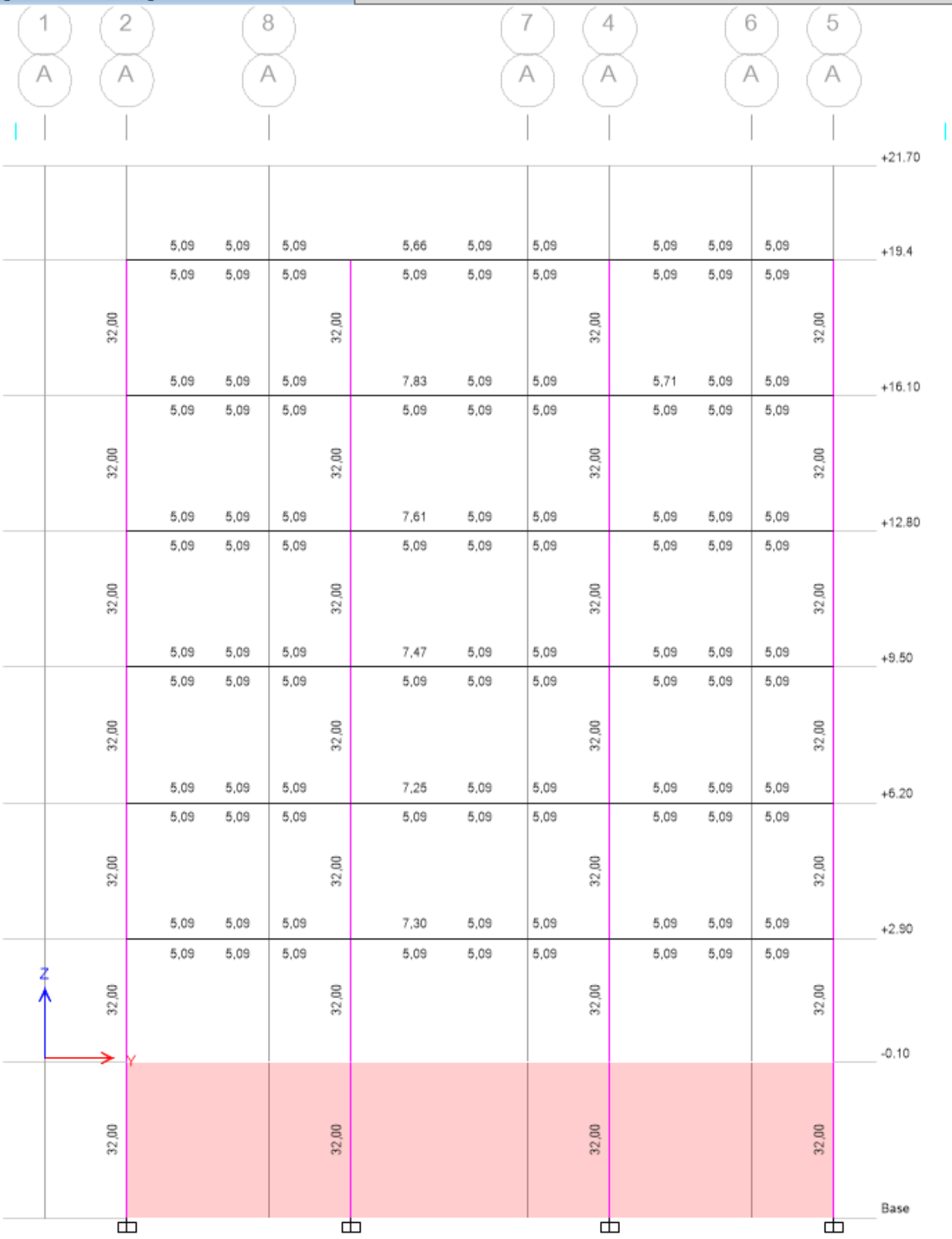

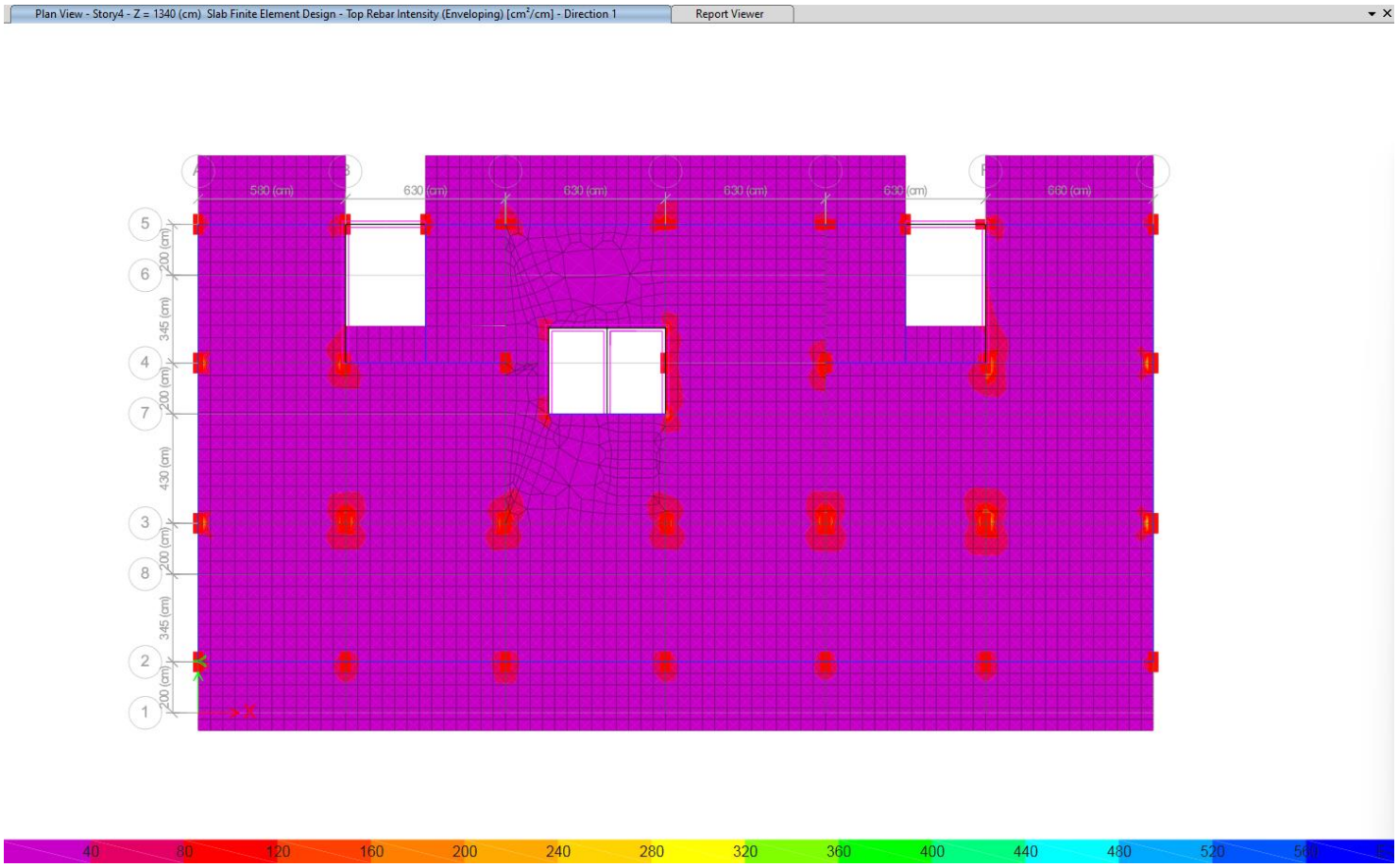
Plan View - Story4 - Z = 1340 (cm) Slab Finite Element Design - Top Rebar Intensity (Enveloping) [cm²/cm] - Direction 1
Report Viewer
580 (cm)
630 (cm)
630 (cm)
630 (cm)
630 (cm)
660 (cm)
200 (cm)
345 (cm)
200 (cm)
430 (cm)
200 (cm)
345 (cm)
200 (cm)
40 80 120 160 200 240 280 320 360 400 440 480 520

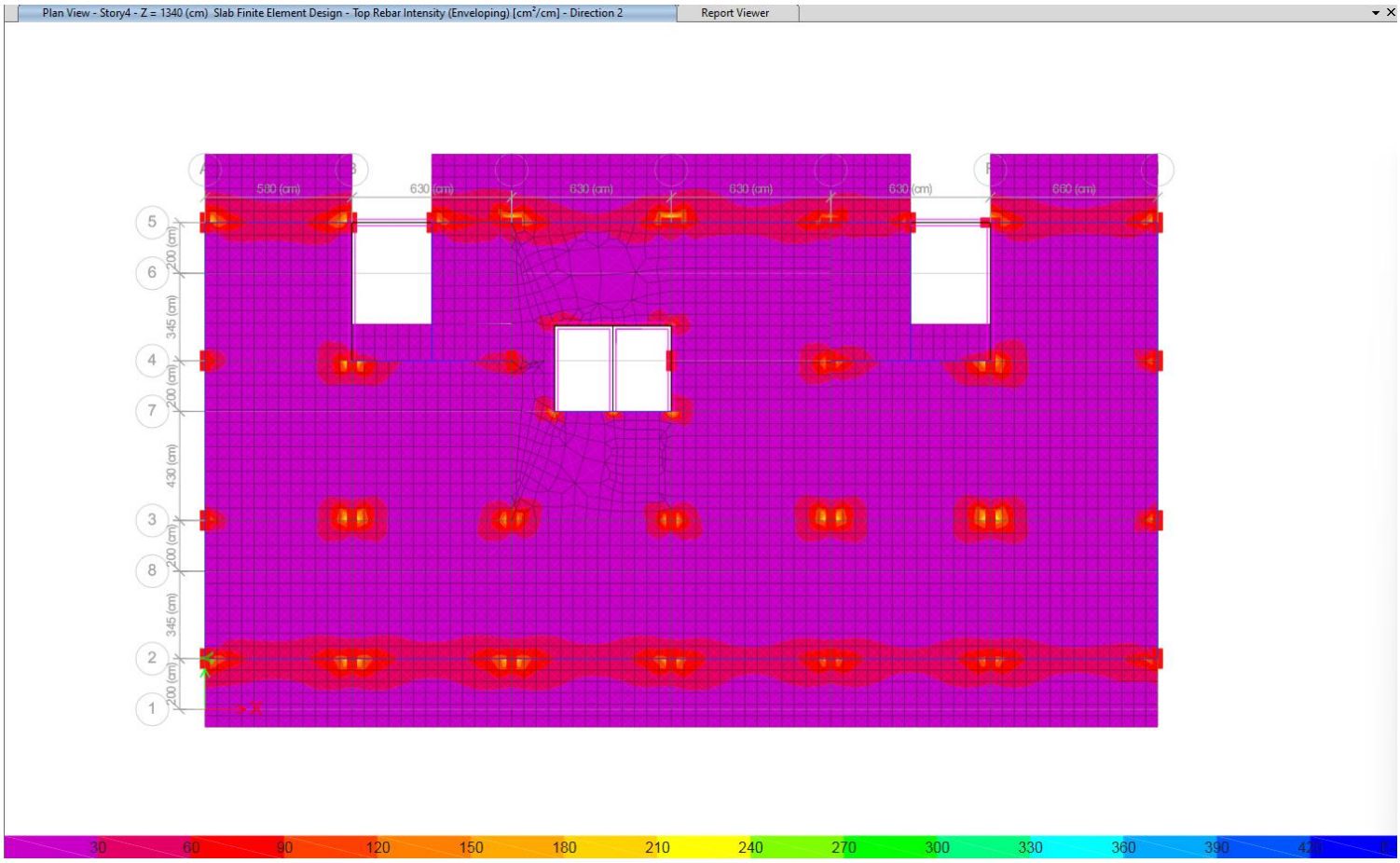
Plan View - Story4 - Z = 1340 (cm) Slab Finite Element Design - Top Rebar Intensity (Enveloping) [cm²/cm] - Direction 2
Report Viewer
580 (cm)
630 (cm)
630 (cm)
630 (cm)
630 (cm)
660 (cm)
200 (cm)
345 (cm)
200 (cm)
430 (cm)
200 (cm)
345 (cm)
200 (cm)
30 60 90 120 150 180 210 240 270 300 330 360 390

Plan View - Story4 - Z = 1340 (cm) Slab Finite Element Design - Bottom Rebar Intensity (Enveloping) [cm²/cm] - Direction 1 | Report Viewer

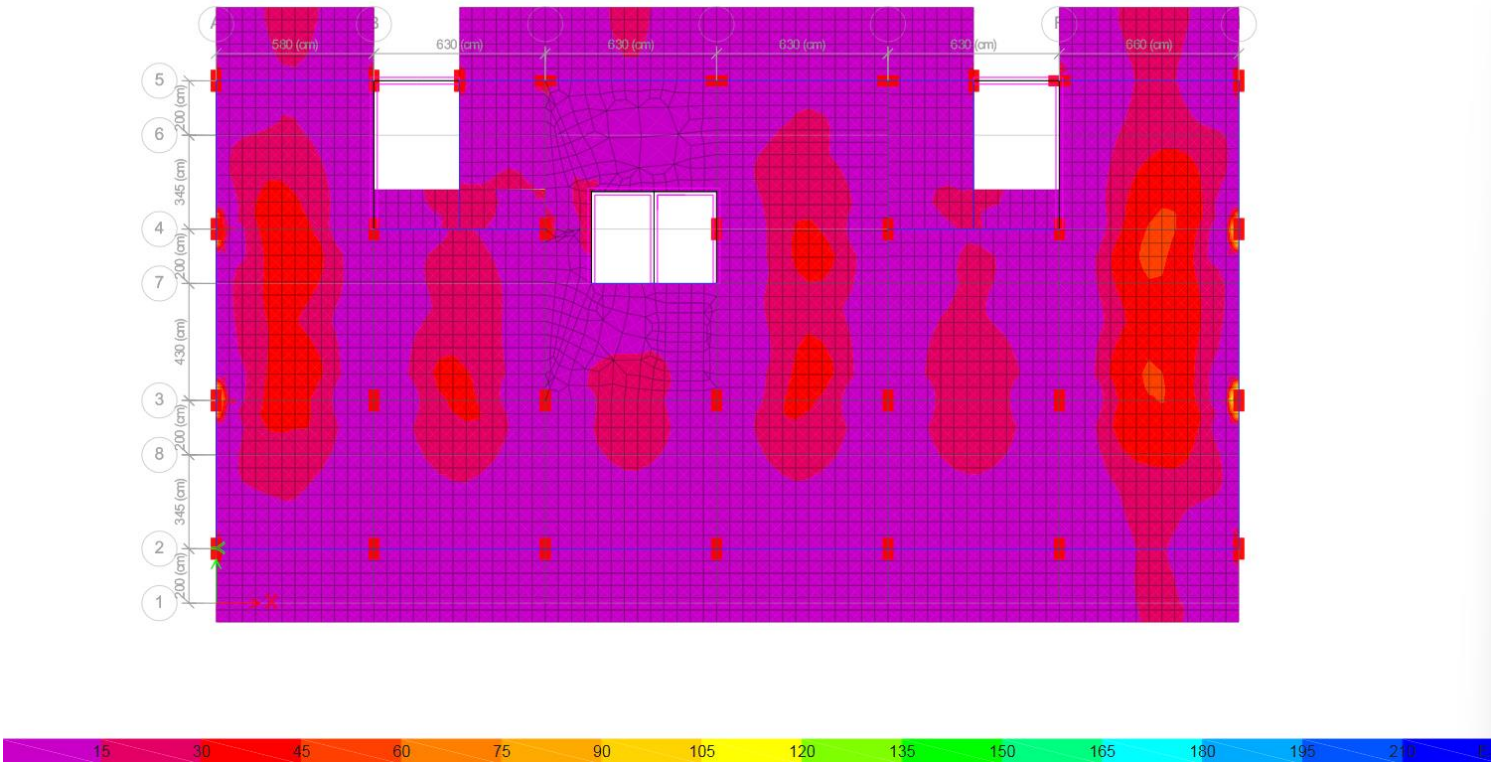

Plan View - Story4 - Z = 1340 (cm) Slab Finite Element Design - Bottom Rebar Intensity (Enveloping) [cm²/cm] - Direction 2 | Report Viewer

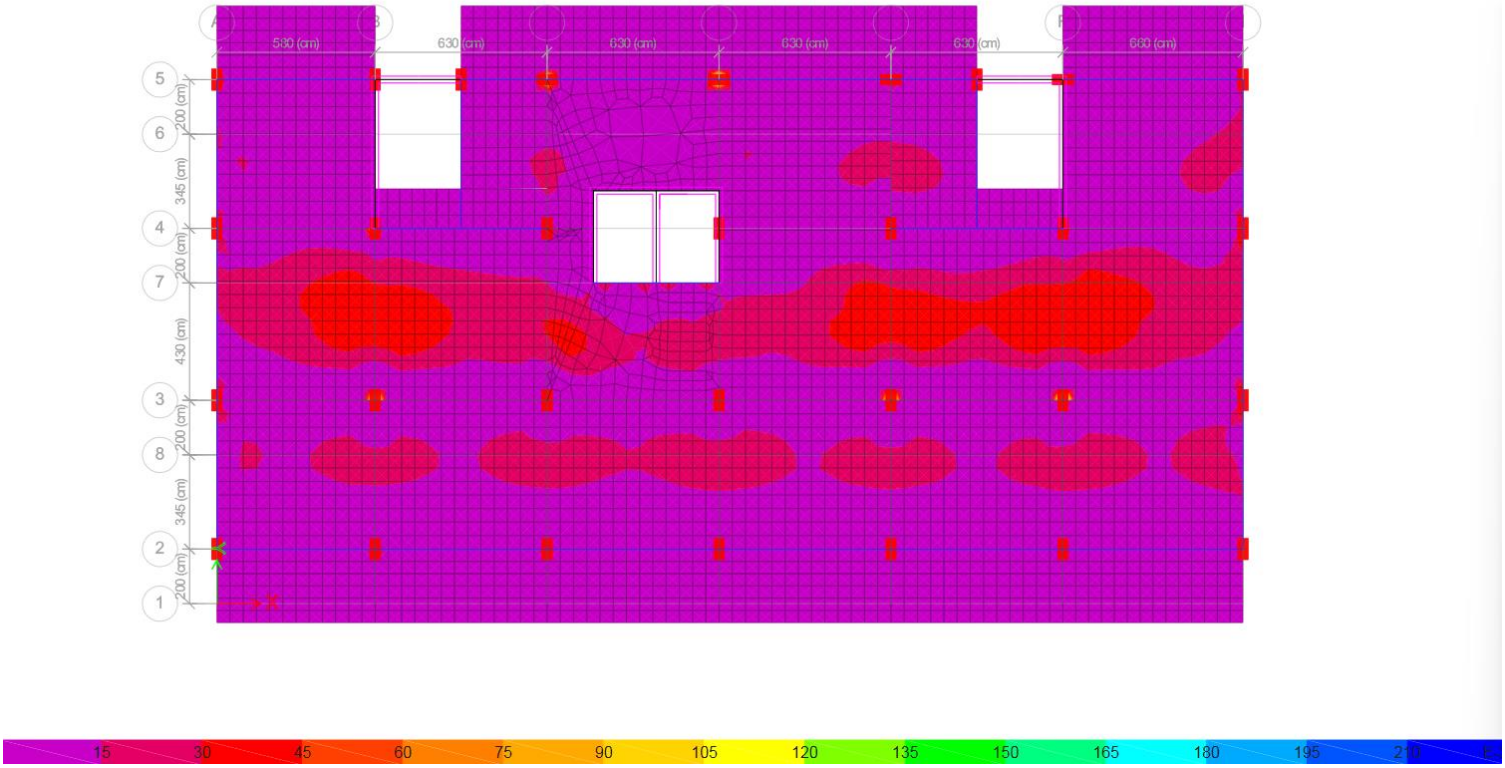

შ.პ.ს. “დიდგორი-2011” “Didgori-2011” Ltd
საქართველო, ქ. თბილისი, სოფელი დიღომი, ს/კ 404901111. ტელ.: 551147980
Village Dighomi, Tbilisi, Georgia, I/d: 404901111. Tel.: 551147980

ქ. თბილისი, “დელისი-3”-ის საცხოვრებელირაიონის მიმდებარედ ინტენსიფიკაციის გზის სამხრეთი (ნაკვეთი №1/124) მრავალბინიანი საცხოვრებელი სახლის კონსტრუქციული პროექტი (F ბლოკი)

საექსპერტო შეფასება

დირექტორი ნ. სილაგაძე

თბილისი 2025 წელი

ქ. თბილისი, “დელისი-3”-ის საცხოვრებელირაიონის მიმდებარედ ინტენსიფიკაციის გზის სამხრეთი (ნაკვეთი №1/124) მრავალბინიანი საცხოვრებელი სახლის კონსტრუქციული პროექტი

საექსპერტო შეფასება

ექსპერტიზის მიზანი: პროექტის კონსტრუქციული ნაწილის შესაბამისობა საქართველოს რესპუბლიკაში მოქმედ სამშენებლო ნორმებთან და სტანდარტებთან.

საექსპერტოდ წარმოდგენილი მასალები:

1. არქიტექტურული-სამშენებლო ნაწილი;
2. სამშენებლო მოედნის საინჟინრო-გეოლოგიური გამოკვლევა;
3. პროექტის კონსტრუქციული ნაწილი;
4. შენობის კონსტრუქციული ანგარიში შესრულებული კომპლექსური პროგრამა ETABS-ის გამოყენებით;

ყველა მასალა წარმოდგენილია ელექტრონულად.

გაფრთხილება

გაცნობილი ვარ ექსპერტის უფლება-მოვალეობებს, რაც გათვალის-წინებულია საქართველოს სამოქალაქო საპროცესო კოდექსის 168-ე და საქართველოს სისხლის სამართლის საპროცესო კოდექსის 51-ე და 52-ე მუხლებით.

ამასთან, ცრუ ჩვენების, ყალბი დასკვნის სისხლის სამართლის პასუხისმგებლობის შესახებ გაცნობილი ვარ საქართველოს სისხლის სამართლის კოდექსის 370-ე მუხლს.

ექსპერტი შემსრულებელი:

ინჟინერ-მშენებელი, კონსტრუქტორი ზაურ სილაგაძე, სპეციალობით მუშაობის უწყვეტი სტაჟი 45 წელი.

კვლევითი ნაწილი

საპროექტო შენობა ექვს მალიანია სიემტრიული ფორმის გაბარიტული ზომებით (ღერძებში) 37.6X17.2 მ. საპროექტო შენობა რვა სართულიანია ერთი დამატებითი ტექნიკური სართულით. საერთო სიმაღლით 37.0 მ.

სართულის სიმაღლეებია:

1. I მიწისქვეშა სართული – 3.80 მ;

2. პირველი (მიწისზედა) სართული – 3.00 მ:
3. ტიპიური სართული (II-VI) -3.30 მ.
4. VII სართული – 4.30 მ.
5. ტექ. სართული – 2.40 მ.

საინჟინრო-გეოლოგიური გამოკვლევის თანახმად ტერიტორიაზე გავრცელებულია ქვიშაქვა რომლის საანგარიშო მაჩვენებლებია:

- სიმკვრივე 2.37 გ/სმ^3;
- შიგა ხახუნის კუთხე 25^0;
- დეფორმაციის მოდული 3530.6 მპა;
- პუასონის კოეფიციენტი – 0.20

სეისმური დარაიონების რუკის მიხედვით სამშენებლო მოედანი მიეკუთვნება 8 ბალიან სეისმოაქტივობის ზონას MSK64 შკალის მიხედვით, უგანზომილებო კოეფიციენტი A_0=0.17.

კონსტრუქციული ანგარიში შესრულებულია კომპლექსური პროგრამა ETABS-ის გამოყენებით.

კონსტრუქციული ელემენტები მიღებულია

საძირკველი – ფილის ტიპის სიმაღლით 1.2 მ. ბეტონი B25, არმატურა B500B და B240B;

საძირკველი – ხიმინჯები დიამეტრით 1.2 მ. ბეტონი B25, არმატურა B500B და B240B;

კოლონები – მონოლითური რკინაბეტონი განიკვეთით 40X80; სმ. და და ბეტონი B25, არმატურა B500B;

მონოლითური რ/ბ კედელი – მონოლითური რკინაბეტონი სისქით 25 და 40 სმ. ბეტონი B30, არმატურა B500B;

რიგელები – მონოლითური რკინაბეტონი განიკვეთით 60X40 სმ. და ბეტონი B30, არმატურა B500B;

გადახურვის ფილები – მონოლითური რკინაბეტონი სისქით 25 და 20 სმ. ბეტონი B30, არმატურა A500C და A500C;

კიბეები –Z ფორმის მონოლითური რკინაბეტონი სისქით 18 სმ. ბეტონი B30, არმატურა B500B;

მუშა ნახაზები დამუშავებულია დეტალურად. მოიცავს 98 სტანდარტულ (A3) ფურცელს, საყალიბე ნახაზებს, არმირების სქემებს, კვანძებს, მასალის სპეციფიკაციებს და კვანძებს.

მასალების ჯამური სპეციფიკაციები დამუშავებულია კონსტრუქციული ელემენტების სახეობების მიხედვით.

დასკვნა

პროექტის კონსტრუქციული ნაწილი დამუშავებულია არქიტექტურულ ნაწილთან და კონსტრუქციულ ანგარიშთან სრულ შესაბამისობაში. წარმოდგენილი დოკუმენტაციის ანალიზის საფუძველზე ექსპერტი დადებით შეფასებას აძლევს წარმოდგენილ პროექტს და რეკომენდაციას უწევს დასამტკიცებლად და განსახორციელებლად.

კონსტრუქტორი ზ. სილაგაძე

გამოყენებული ლიტერატურა

1. პნ 01.01-09 სეისმომედეგი მშენებლობა;
2. პნ 02.01-08 შენობებისა და ნაგებობების ფუძეები;
3. პნ 03.01-09 ბეტონისა და რკინაბეტონის კონსტრუქციები.

დიპლომი

Г-I № 182323

ეს დიპლომი მიეცა სილაგაძე
ზაური აპოლონის ძეს
მასზე, რომ იგი 1971 წელს შევიდა
ვ.ი. ლენინის სახ. საქართველოს
პოლიტექნიკურ ინსტიტუტში
და 1976წელს დაამთავრა
ალნიშნული ინსტიტუტის
სრული კურსი სპეციალობით
სამრეწველო და სამოქალაქო
მშენებლობა
სახელმწიფო საგამოცდო კომისიის 1976 წ.
„22“ ივნისის გადაწყვეტილებით
ზ.ა. სილაგაძეს მიენიჭა
ინჟინერ-მშენებლის კვალიფიკაცია.

სახელმწიფო საგამოცდო კომისიის თავმჯდომარე
რექტორი
მდივანი

ქალაქი თბილისი 1980წ. „17“ IV

სარეგისტრაციო № 4993-Сгр

Грузинский яз.

ДИПЛОМ

Г-I № 182323

Настоящий диплом выдан Силагадзе
Заури Аполлоновичу
в том, что он в 1971 году поступил
в Грузинский политехнический
ин-т им. В.И. Ленина
и в 1976 году окончил полный курс
названного института
по специальности
Промышленное и гражданское
строительство

Решением Государственной экзаменационной
комиссии от „22“ июня 1976 г.
Силагадзе З.А.
присвоена квалификация
инженера-строителя

Председатель Государственной
экзаменационной комиссии
Ректор
Секретарь

м. п.

Город Тбилиси „17“ IV 1980 г.

Регистрационный № 4993-Сгр.

Московская типография Гознака. 1976.

Georgia

IDENTITY CARD

მოქალაქის პირადობის მოწმობა

საქართველო

GEO



სახელი / FIRST NAME

ზაური

ZAUR

გვარი / LAST NAME

სილაგაძე

SILAGADZE

მოქ. / CIT | სქესი / SEX | პირადი No / PERSONAL No

GEO | მმ / M | 01003008527

დაბადების თარიღი / DATE OF BIRTH

20.01.1951

მოქმედების ვადა / DATE OF EXPIRY

14.05.2029

ხელმოწერა / SIGNATURE

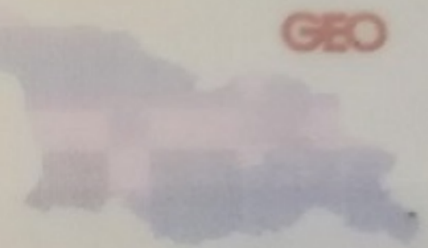

გარების No / CARD No

18IE40012

დაბადების ადგილი / PLACE OF BIRTH

წყალტუბო

TSKALTUBO

გაცემის თარიღი / DATE OF ISSUE

14.05.2019

გამცემი ორგანო / ISSUING AUTHORITY

იუსტიციის სამინისტრო

MINISTRY OF JUSTICE

დამკვეთი: სრს; დამამზადებელი: MB-IDS 2018

სფს-ს რეგისტრაციის No 26-3184





IDGE018IE40012401003008527<<<<
5101201M2905143GE0<<<<<<<<<<<8
SILAGADZE<<ZAUR<<<<<<<<<<<<<<

ზაურ სილაგაძე
(საპროექტო სამუშაოების გამოცდილება)

ქ. თბილისი, ვაკე-საბურთალოს რაიონი, სოფ. დიდგორი: (995 51)-14 79 80

დაბადების თარიღი: 2 იანვარი, 1951
ოჯახური მდგომარეობა: დაოჯახებული

განათლება:

1971 – 1976 ***საქართველოს პოლიტექნიკური ინსტიტუტი.***
სამშენებლო ფაკულტეტი
ინჟინერ-მშენებლის სპეციალობა

სამუშაო გამოცდილება:

2/08/1976 – 15/02/1992 ***თბილისის ზონალური სამეცნიერო კვლევითი და საპროექტო ინსტიტუტი "თბილზნიეპი"***
ინჟინერ კონსტრუქტორი
უფროსი ინჟინერი
ჯგუფის ხელმძღვანელი
პროექტის მთავარი ინჟინერი
პროექტის მთავარი კონსტრუქტორი

15/09/1989 – 15/01/1990 ***მივლინება კამბოჯის სახალხო რესპუბლიკაში, საპროექტო და სამშენებლო სამუშაოები***

10/11/1999 – 24/03/2004 ***შპს "არქგეიზი"-ს მთავარი ინჟინერი***

- კოსტავას ქ. 47-ში აშენებული 16 სართულიანი საცხოვრებელი სახლისა და სასტუმრო ვარაზის მთავარი კონსტრუქტორი და მშენებელი.
- ხორავას ქ. 4-ში 9 სართულიანი საცხოვრებელი სახლის მთავარი კონსტრუქტორი და მშენებელი.

07/06/2005 – 12/05/2006 ***შპს "გიკსი"-ს მთავარი ინჟინერი***

- სააქციო საზოგადოება "ცოდნის" შენობაზე 1 სართულის დაშენების მთავარი კონსტრუქტორი და მშენებელი.

10/07/2007 – 01/06/2010 ***შპს "გასნიკკომპანი"-ს მთავარი ინჟინერი***

- საცხოვრებელი სახლი დოლიძის ქუჩა №46-ში და ბალანჩივაძის ქუჩა №41-ში მთავარი კონსტრუქტორი და მშენებელი.

02/01/2007 – 16/07/2010 *შპს "პროექტი 21"*

- სასჯელაღსრულებისა და პრობაციის სამინისტროს დაკვეთით რუსთავის №6, გეგუთის №8 და ქსნის №7 სასჯელაღსრულების დაწესებულების პროექტების მთავარი კონსტრუქტორი.

1/06/2009 – 2011 წ. *შპს "გონი 2009"*
მთავარი ინჟინერი
შ.პ.ს. „გუნსან ტრაფიქ ელექტრიკ ვე ინშაათ მუჰენდისლიკ სანაი თიჯარეთ ლიმიტედ შირქეთი"-ს ქვეკონტრაქტორი

- იმერეთის რეგიონში შიდასახელმწიფოებრივი მნიშვნელობის საავტომობილო გზებზე დასახლებული პუნქტების გადასახვევებთან ინდივიდუალური პროექტირების საინფორმაციო-საგზაო ნიშნების მოწყობის სამუშაოები.

- კახეთის რეგიონში შიდასახელმწიფოებრივი მნიშვნელობის საავტომობილო გზებზე დასახლებული პუნქტების გადასახვევებთან ინდივიდუალური პროექტირების საინფორმაციო-საგზაო ნიშნების მოწყობის სამუშაოები.

2010-2013 წლები *შპს "ერდო"*
მიწვეული სპეციალისტი კონტრაქტით,
ლაითურის სასჯელაღსრულების პროექტების
მთავარი კონსტრუქტორი (მიმდინარეობს მშენებლობა)
დოკუმენტაცია გრიფით საიდუმლო.

2011 წლიდან დღემდე *შპს "დიდგორი-2011"*
დამფუძნებელი და მთავარი კონსტრუქტორი
მრავალსართულიანი საცხოვრებელი სახლების მთავარი კონსტრუქტორი

2014 წელი *მძლეოსნობის ოლიმპიური კომპლექსის მთავარი კონსტრუქტორი*

2014 წლიდან დღემდე *შპს "ბინექს"*
მთავარი კონსტრუქტორი
მრავალსართულიანი საცხოვრებელი სახლების მთავარი კონსტრუქტორი

კომპიუტერი და ენები:

- კომპიუტერული უნარ-ჩვევები: MONOMAKH Sapr, LIRA Sapr (მომხმარებლის დონეზე)
- ენები: ქართული, რუსული (სრულყოფილად).