VERSION 1

OCTOBER 2, 2024

მრავალბინიანი საცხოვრებელი სახლი

მისამართი: ქ. თბილისი, სოფელი დიღომი, დავარის ქუჩა, N54, ნაკვ, N 01.72.14.037.318

მზიდი კონსტრუქციების სივრცითი ანგარიში

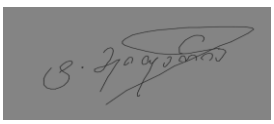

შეასრულა: ტ. მეიფარიანი

მრავალბინიანი სახლის სივრცითი ანგარიში

შენობა გაანგარიშებულია სასრულ ელემენტთა მეთოდით პროგრამა „LIRA-SAPR 2021“-ის გამოყენებით, საქართველოში მოქმედი ნორმების შესაბამისად. საანგარიშო სქემა აგებულია არქიტექტურული პროექტის მიხედვით.

საანგარიშო მოდელს აქვს შემდეგი სახე:

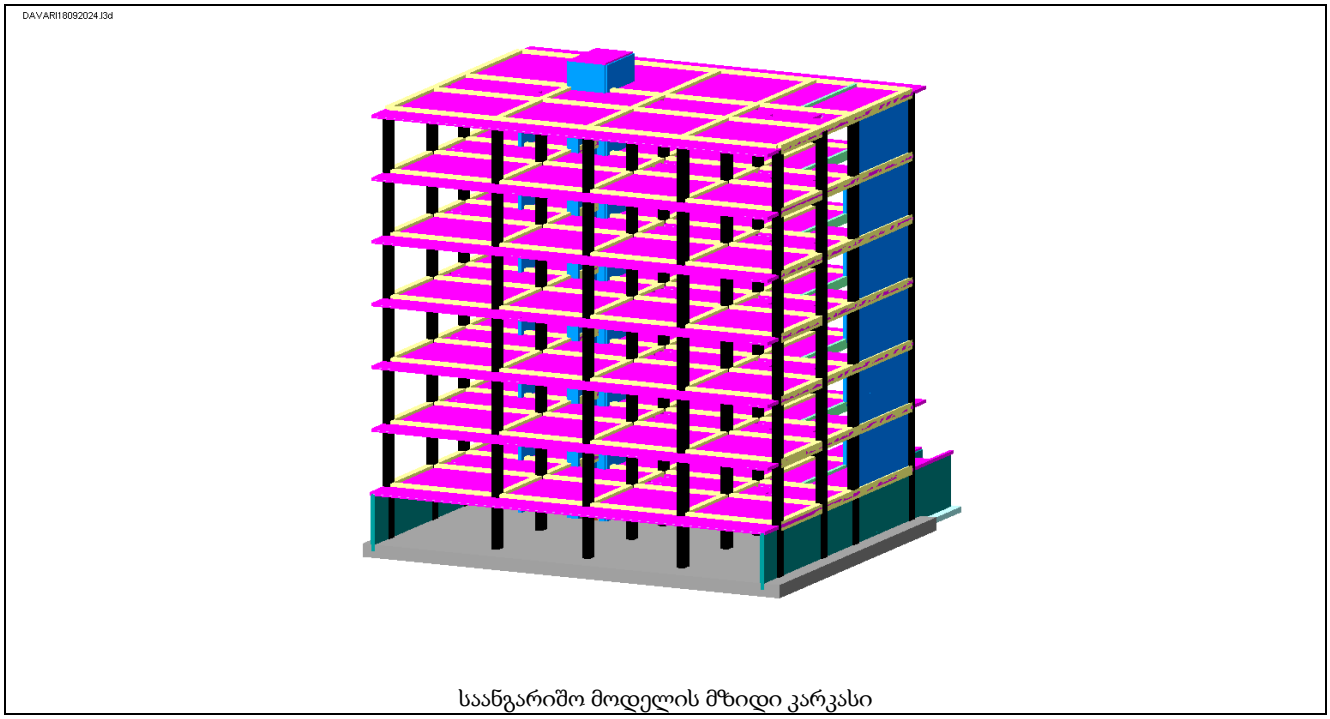

საანგარიშო მოდელის მზიდი კარკასი

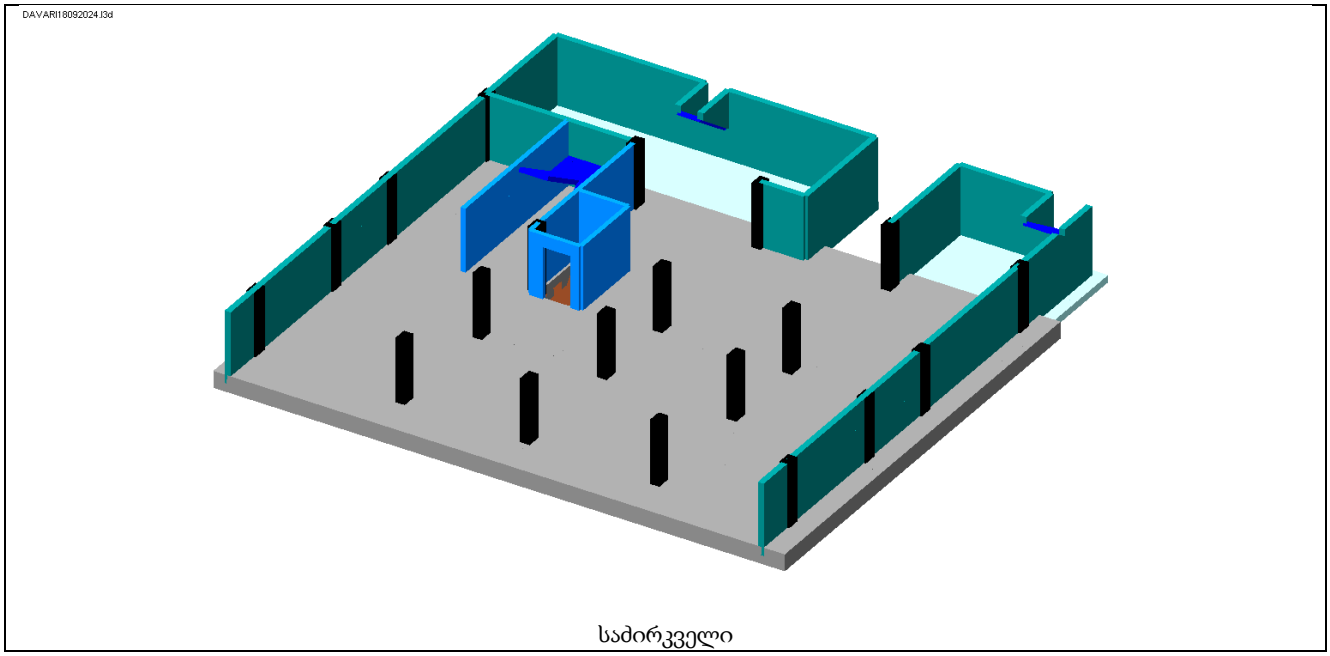

საძირკველი

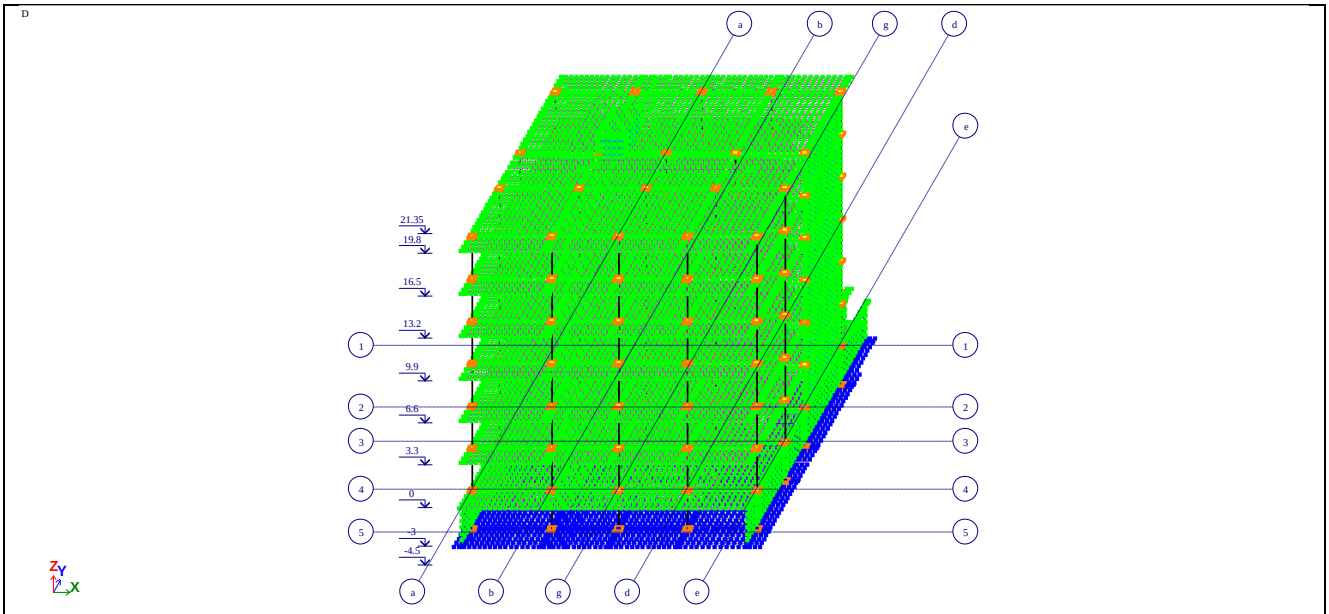

საანგარიშო მოდელი პროგრამა „LIRA-SAPR 2021“-ში

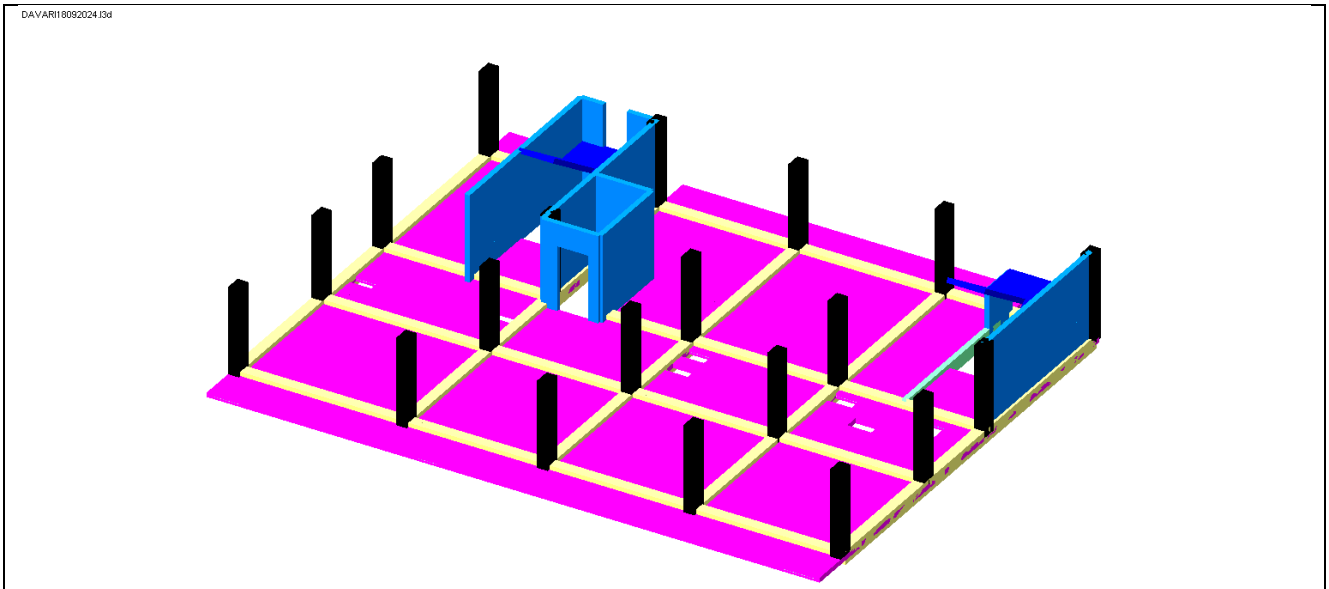

ტიპიური სართულის საანგარიშო სქემა

დატვირთვები:

1) მუმივი დატვირთვა - საკუთარი წონა:
   1.1) რკინაბეტონის კონსტრუქცია, გენერირდება ავტომატურად, მოცულობითი წონა 2,5 ტ/მ³, გადატვირთვის კოეფიციენტი $\gamma_f = 1.1$ (თანახმად СНиП 2.01.07-85* პუნქტი 2,2).
   1.2) ბლოკის კედლები და ვიტრაჟები, გათვალისწინებულია ხაზობრივი დატვირთვის სახით სართულის დონეზე, კედლების სისქე მიიღება არიქტექტურული პროექტის მიხედვით, მოცულობითი წონა 1.45 ტ/მ³, გადატვირთვის კოეფიციენტი $\gamma_f = 1.1$.
   1.3) იატაკების წონა, იატაკის მოწყობა:

ფენა	სისქე	მოცულობითი წონა	დატვირთვა ტ/მ²	გადატვირთვის კოეფიციენტი	საანგარიშ დატვირთვა
ცემენტის იატაკი	0.08	2.5 ტ/მ³	0.2	1.1	0.22
იზოლაციის ფენა	-	-	0.01	1.1	0.011
იატაკი (ხის)	0.02	0.8 ტ/მ³	0.016	1.1	0.018
				ჯამი	0.25

2) ხანგრძლივი დატვირთვა:
   2.1) ტიხრები, განაწილებული დატვირთვა - 0.12 ტ/მ², გადატვირთვის კოეფიციენტით 1.2.

3) დროებითი დატვირთვა:

სართული	ნორმატიული მნიშვნელობა	ნორმატიული დოკუმენტი	გადატვირთვის კოეფიციენტი	საანგარიშო დატვირთვა
სამზარეულო, აივნები	0.2 ტ/მ²	СНиП 2.01.07-85* პუნქტი 3.2.2	1.2	0.24
ტიპიური სართული ბინებში	0.15 ტ/მ²	СНиП 2.01.07-85* პუნქტი 3.2.2	1.3	0.195
ტიპიური სართულის კიბეები დერეფანი,	0.3 ტ/მ²	СНиП 2.01.07-85* პუნქტი 3.2.2	1.2	0.36
ბოლო სართულის ფილა	0.05 ტ/მ²	პნ 01.05-08 ცხრილი 17, პუნქტი 57		0.08

4) სეისმური დატვირთვა

4.1) თანახმად პნ 01.01-09, გრუნტის კატეგორია II, (აჩქარება 0.17g):

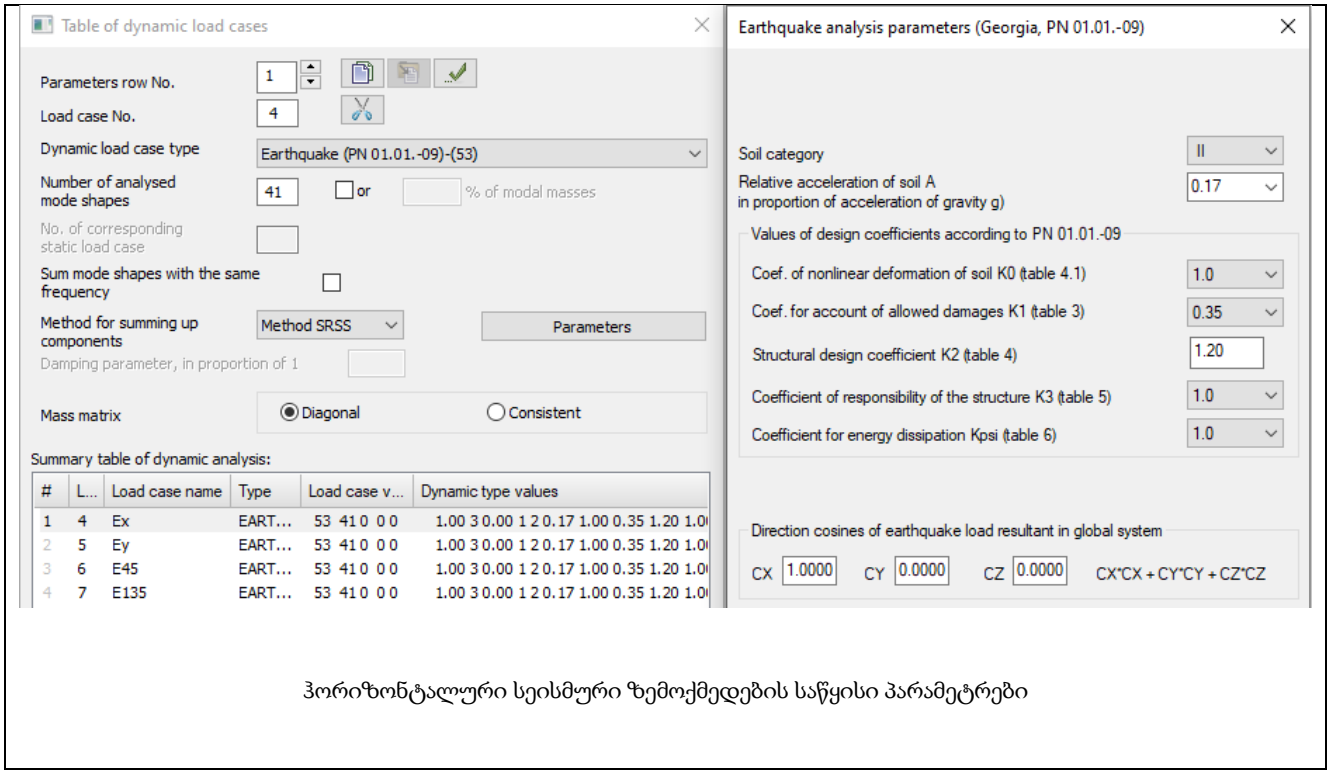

ჰორიზონტალური სეისმური ზემოქმედების საწყისი პარამეტრები

თანახმად საქართველოში მოქმედი ნორმის პნ 01.01-09, საანგარიშო სტატიკური დატვირთვები მრავლდება შემდეგ თანწყობის კოეფიციენტებზე :

მუდმივი - 0,9;

ხანგრძლივი - 0,8;

დროებითი - 0,5;

სეისმური დატვირთვა გათვალისწინებულია , ორი მიმართულებით 0°, 90° , 45° , 135° X ღერძის მიმართ.

შენობის არმირება გაანგარიშებულია ძალვათა შეხამებებზე თანახმად СНиП 2.01.07-85* შემდეგი საწყისი მონაცემებით:

Design combinations of forces (DCF)

Number of DCF table: 1

Name of DCF table: СНиП_1

Building code: SNIP 2.01.07-85*

safety factor K: for ULS 1.00; for SLS 1.00

Load case No.: 1 D

Load case type: Dead (0) Default...

# of group of integrated temporary load cases: 0

Account of sign variability:

of the group of mutually exclusive load cases: 0

of the accompanying load: 0 0

Load factor: 1.10

Duration coefficient: 1.00

Do not consider for analysis by SLS:

Restrictions for cranes and brakes: Crane Brake

DCF coefficients

#	1 main	2 main	Spec.(E)	Spec.(n E)	5 combin.	6 combin.	7 combin.
1	1.00	1.00	0.90	1.00	0.00	0.00	0.00
2	1.00	0.95	0.80	0.95	0.00	0.00	0.00
3	1.00	0.90	0.50	0.80	0.00	0.00	0.00
4	0.00	0.00	1.00	0.00	0.00	0.00	0.00
5	0.00	0.00	1.00	0.00	0.00	0.00	0.00
6	0.00	0.00	1.00	0.00	0.00	0.00	0.00
7	0.00	0.00	1.00	0.00	0.00	0.00	0.00

Summary table for DCF calculation:

L...	Load case name	Type	DCF parameters	DCF coefficients
1	D	Dead (0)	0 0 0 0 0 0 0 1.10 1.00	1.00 1.00 0.90 1.00
2	L	Live (1)	1 0 0 0 0 0 0 1.20 1.00	1.00 0.95 0.80 0.95
3	Ls-t	Short-term (2)	2 0 0 0 0 0 0 1.20 0.35	1.00 0.90 0.50 0.80
4	Ex	Earthquake (5)	5 0 1 1 0 0 0 1.00 0.00	0.00 0.00 1.00
5	Ey	Earthquake (5)	5 0 1 1 0 0 0 1.00 0.00	0.00 0.00 1.00
6	E45	Earthquake (5)	5 0 1 1 0 0 0 1.00 0.00	0.00 0.00 1.00
7	E135	Earthquake (5)	5 0 1 1 0 0 0 1.00 0.00	0.00 0.00 1.00

დეფორმაციებისთვის დათვლილია ასევე დატვირთვათა ხუთი შეხამება, შემდეგი მონაცემებით:

Design combinations of loads

No. of DCL table: 1 Name of DCL table: СНиП2.01.07-85*_1

SNIP 2.01.07-85*

Safety factor for: ULS 1 SLS 1

Dynamics by absolute value

Characteristic DCL

Load type: design normative

Ignore eathquake loads in SLS

Ignore specific loads in SLS

Load case No.	Name	Type	Sign variable	Mutually exclusive	Load factor	Duration coef.	1.PCH1	2.PCH2	3.PCH3	4.PCH4	5.PCH5	6.PCH6	7.PCH7	8.PCH8	9.PCH9
1	D	Dead(D)	+		1.1	1.0	1.	0.9	0.9	0.9	0.9	0.9	0.9	0.9	0.9
2	L	Live (L)	+		1.2	1.0	1.	0.8	0.8	0.8	0.8	0.8	0.8	0.8	0.8
3	Ls-t	Short-term (Sh)	+		1.2	0.35	1.	0.5	0.5	0.5	0.5	0.5	0.5	0.5	0.5
4	Ex	Earthquake(E)	+/-	1	1.0	0.0	0.	1.	0.	0.	0.	-1.	0.	0.	0.
5	Ey	Earthquake(E)	+/-	1	1.0	0.0	0.	0.	1.	0.	0.	0.	-1.	0.	0.
6	E45	Earthquake(E)	+/-	1	1.0	0.0	0.	0.	0.	1.	0.	0.	0.	-1.	0.
7	E135	Earthquake(E)	+/-	1	1.0	0.0	0.	0.	0.	0.	1.	0.	0.	0.	-1.

საანგარიშო სქემაში გამოყენებულია შემდეგი სიხისტეები:

Stif.type	Name	Parameters
1	Rect. bar 1 X 1 (AXIS)	Ro=0.001,E=1,GF=0
		B=1,H=1
2	Rect. bar 1 X 1 (LOAD)	Ro=0.001,E=1,GF=0
		B=1,H=1
4	Rect. bar 60 X 40 (COLUMN)	Ro=2.75,E=3e+006,GF=0
		B=60,H=40
7	Rect. bar 40 X 50 (BEAM)	Ro=2.75,E=3e+006,GF=0
		B=40,H=50
8	Rect. bar 20 X 50 (BEAM)	Ro=2.75,E=3e+006,GF=0
		B=20,H=50
9	Plate H 18 (STAIR)	E=3e+006,V=0.2,H=18,Ro=2.75
10	Plate H 18 (SLAB)	E=3e+006,V=0.2,H=18,Ro=2.75
11	Plate H 20 (CORE)	E=3e+006,V=0.2,H=20,Ro=2.75
12	Plate H 25 (RC WALL)	E=3e+006,V=0.2,H=25,Ro=2.75
13	Plate H 40 (RC WALL)	E=3e+006,V=0.2,H=40,Ro=2.75
14	Plate H 40 (FD SLAB)	E=3e+006,V=0.2,H=40,Ro=2.75
15	Plate H 70 (FD SLAB)	E=3e+006,V=0.2,H=70,Ro=2.75
16	Plate H 30 (FD SLAB)	E=3e+006,V=0.2,H=30,Ro=2.75

გაანგარიშების შედეგები

გადაადგილება Z ღერძის მიმართ:

(ზემოთ განხილული დატვირთვათა შეხამების ცხრილის შესაბამისად) 1 შეხამება

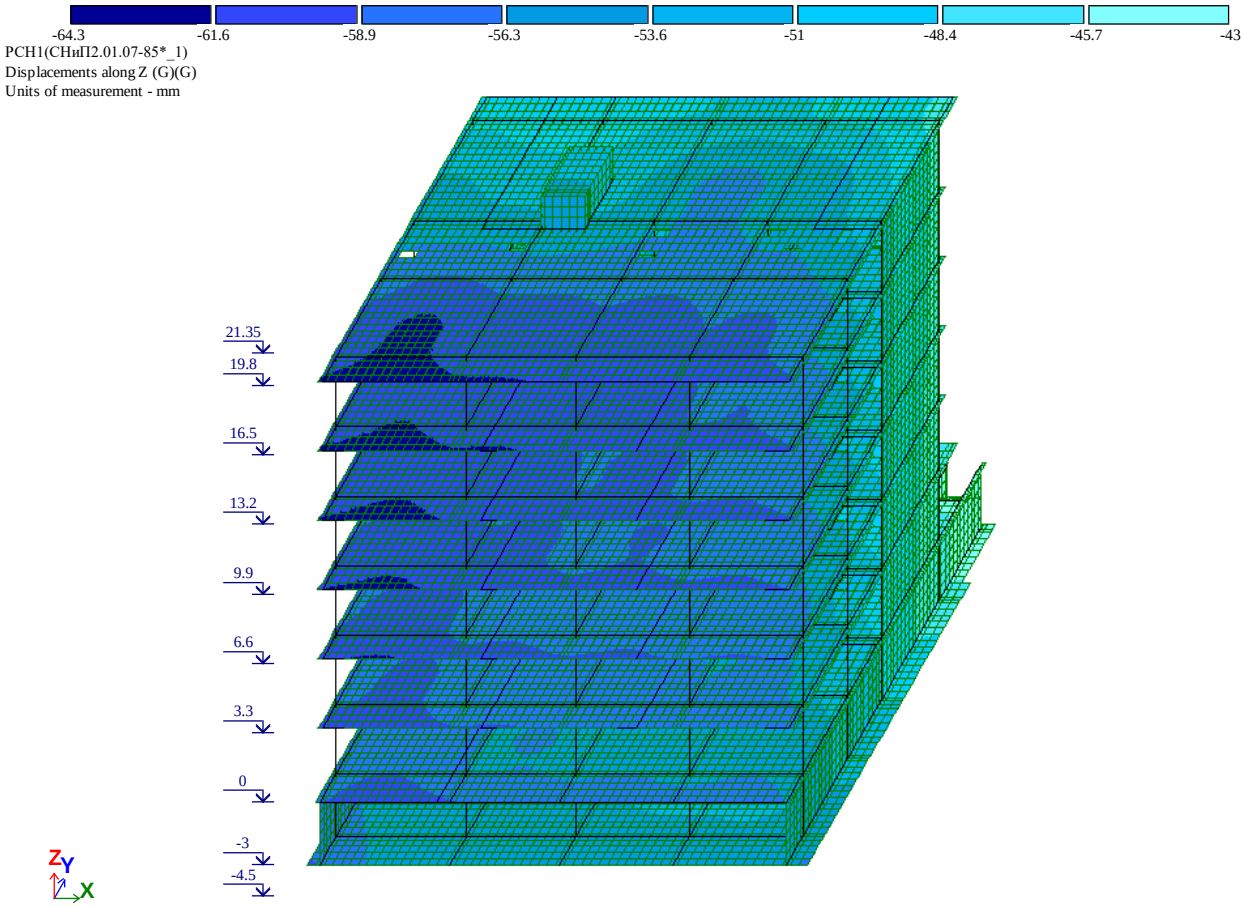

გადაადგილება X ღერძის მიმართ:

(ზემოთ განხილული დატვირთვათა შეხამების ცხრილის შესაბამისად) 2 შეხამება

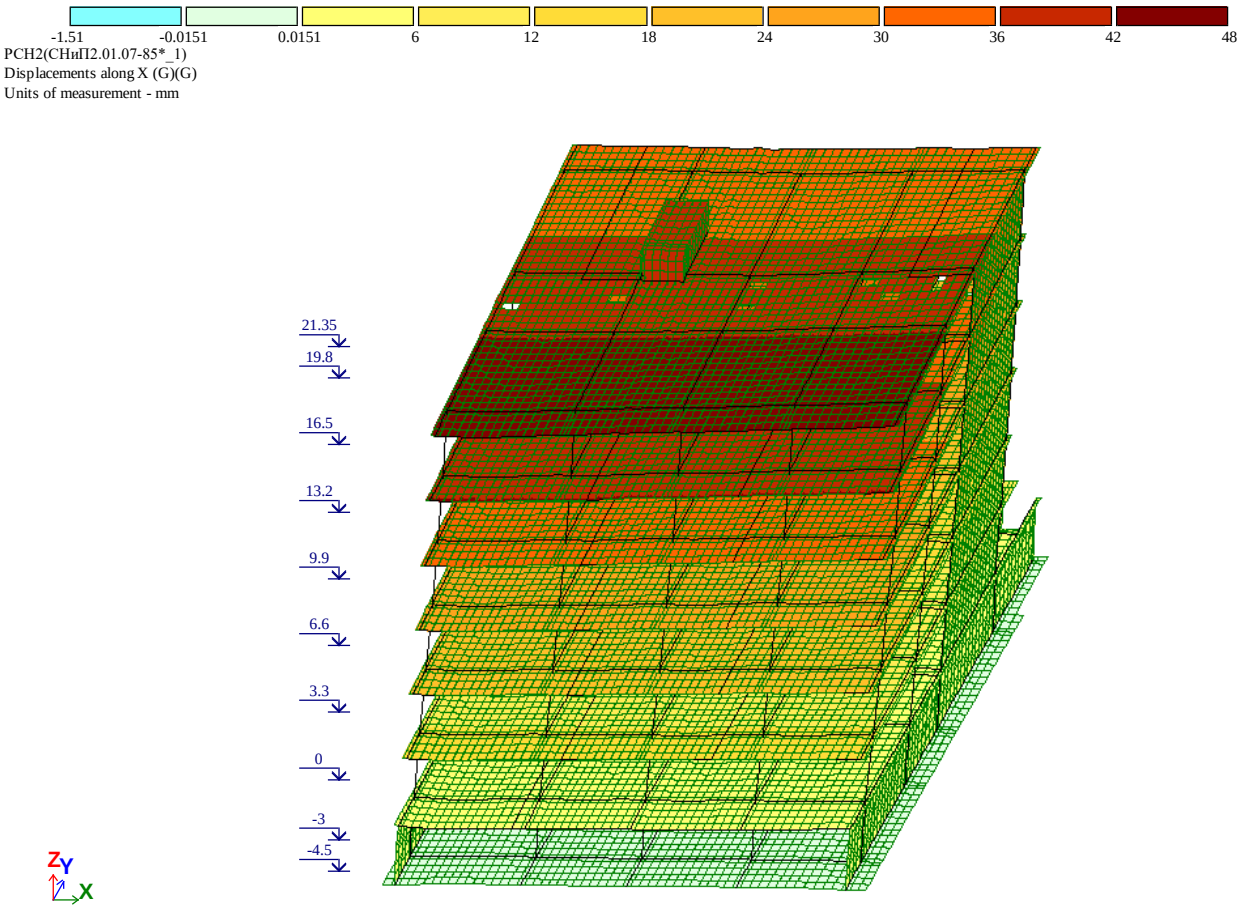

(ზემოთ განხილული დატვირთვათა შეხამების ცხრილის შესაბამისად) 6 შეხამება

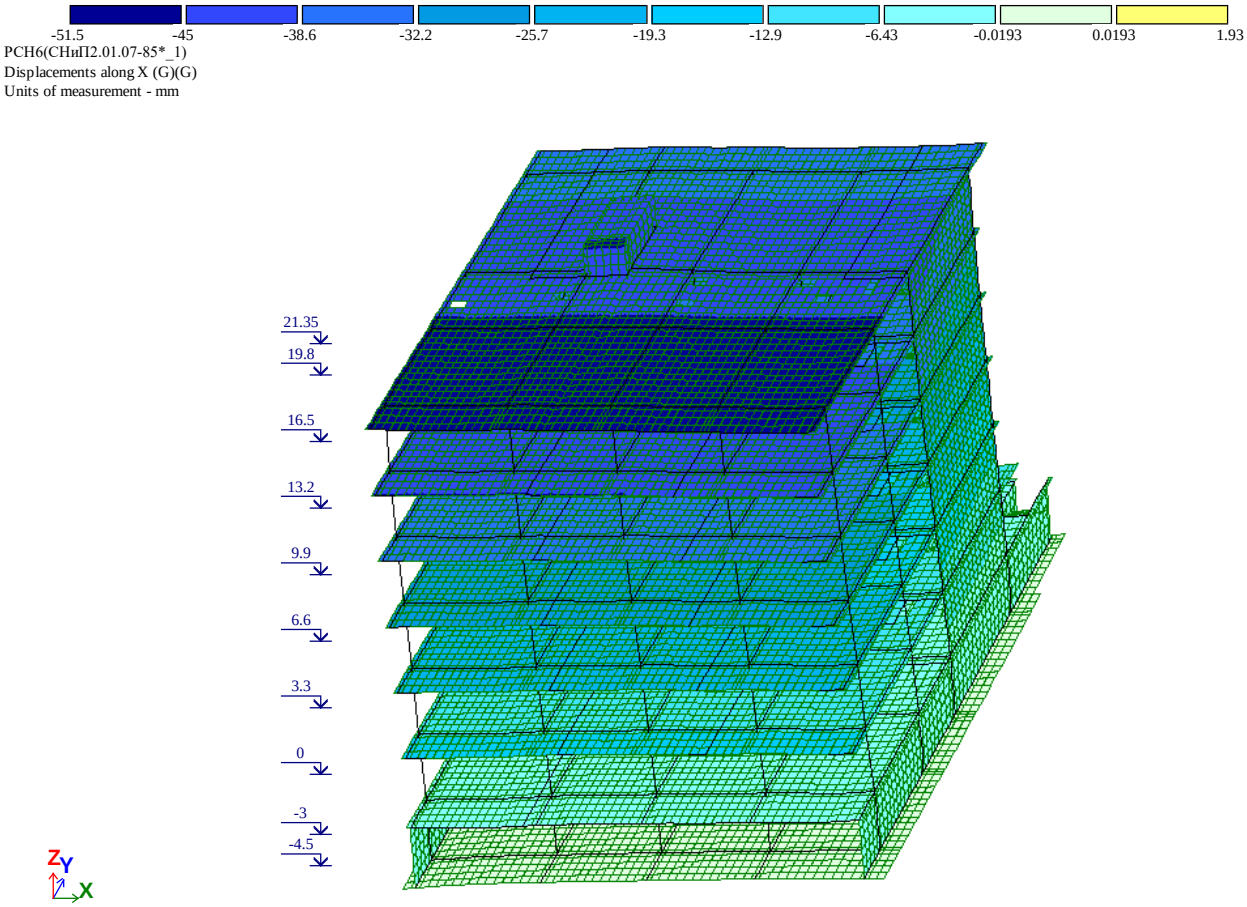

გადაადგილება Y ღერძის მიმართ:

(ზემოთ განხილული დატვირთვათა შეხამების ცხრილის შესაბამისად) 3 შეხამება

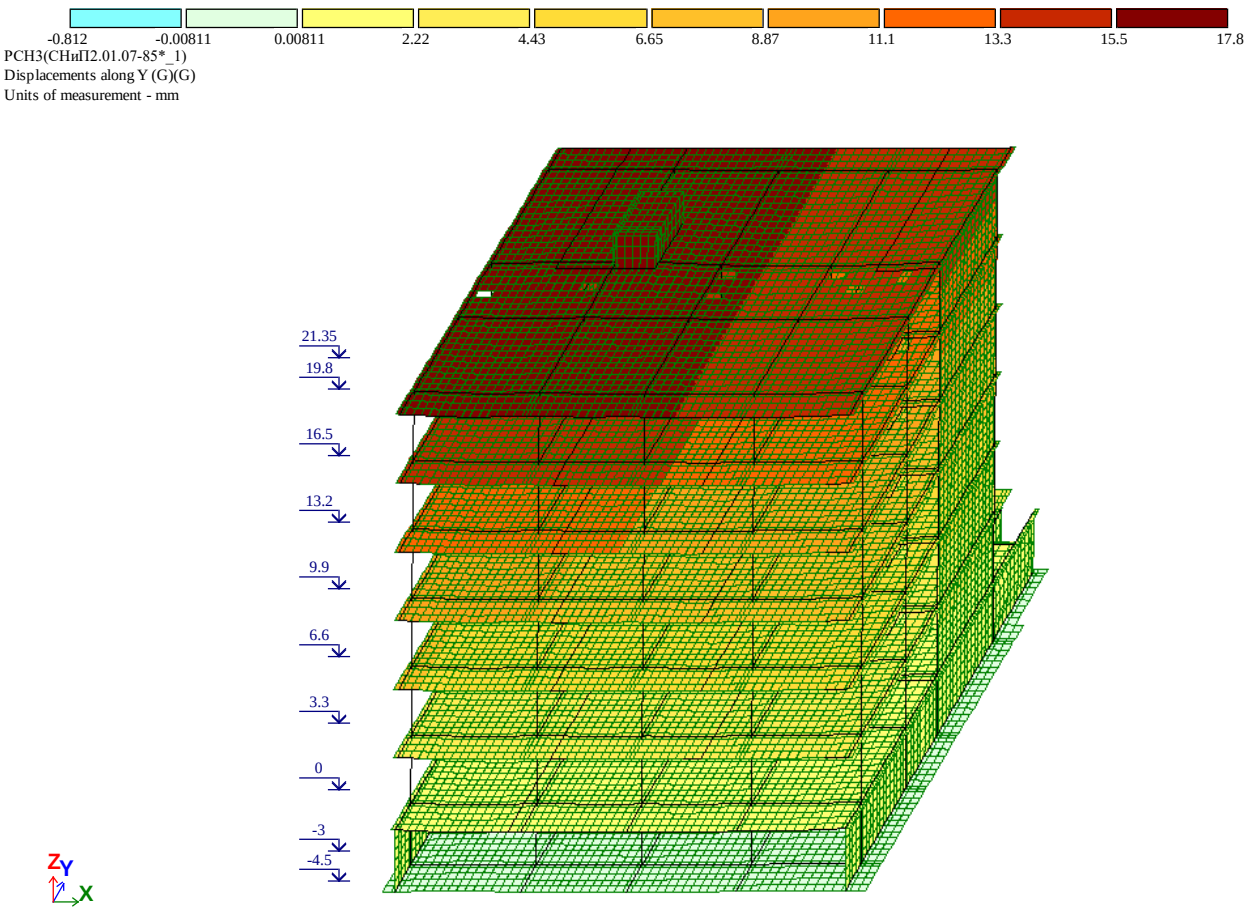

(ზემოთ განხილული დატვირთვათა შეხამების ცხრილის შესაბამისად) 7 შეხამება

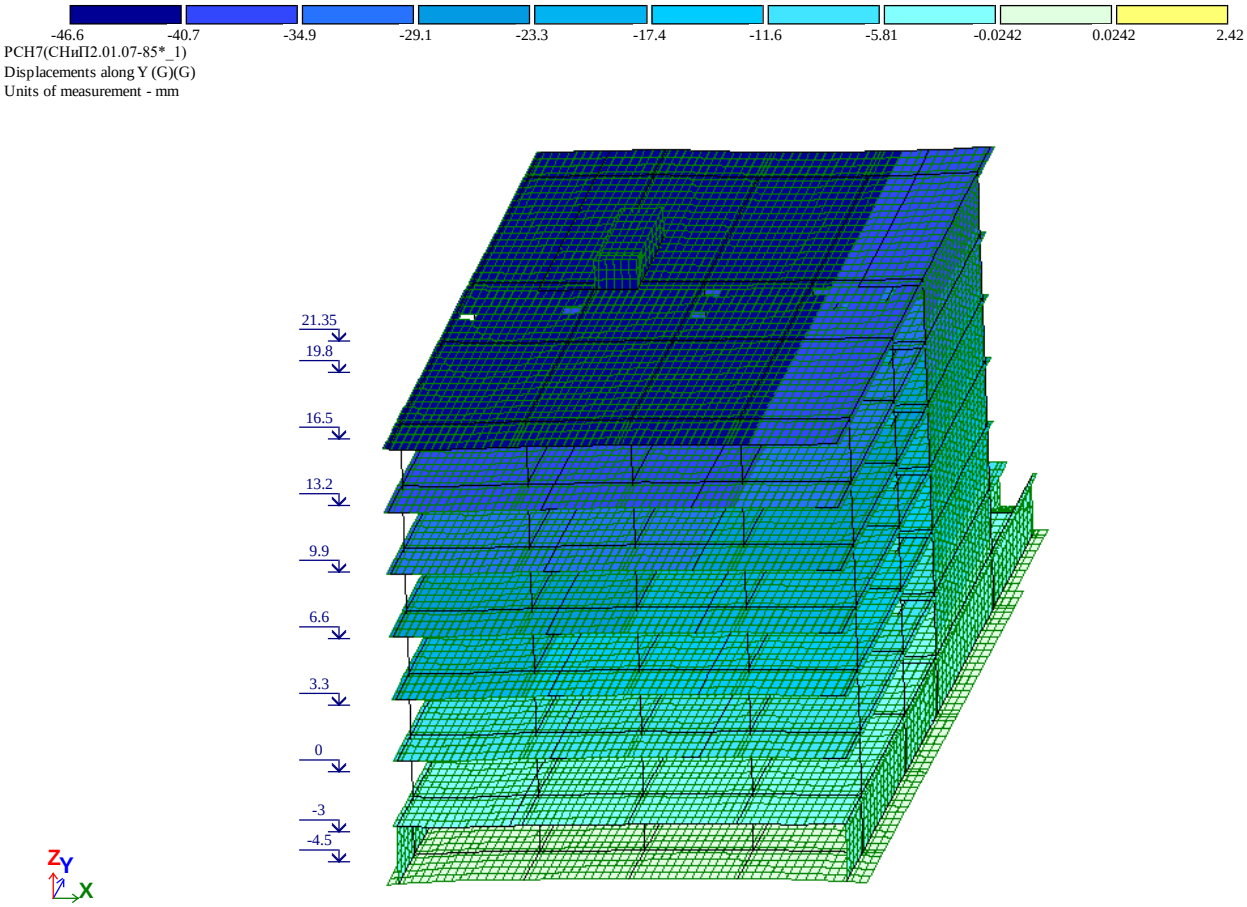

მოდალური ანალიზის შედეგები:

EIGENVALUES, FREQUENCIES, PERIODS OF VIBRATIONS, LOAD CASES 4 (mod. 53)

No.	EIGEN VALUES	FREQUENCIES rad/s	FREQUENCIES Hz	PERIODS s	DISTRIBUTION COEFFICIENT	MODAL MASS %	
1	39.200750	6.26	1.00	1.0030	1.573394	68.4	68.4
2	64.378226	8.02	1.28	0.7827	-0.044698	0.1	68.5
3	156.364330	12.50	1.99	0.5022	0.249258	1.3	69.8

4	220.100134	14.84	2.36	0.4233	0.005938	0.0	69.8
5	552.818534	23.51	3.74	0.2671	-0.207606	1.8	71.6
6	819.005094	28.62	4.56	0.2194	0.640015	11.6	83.2
7	1121.426747	33.49	5.33	0.1875	0.028562	0.0	83.2
8	1557.635116	39.47	6.28	0.1591	-0.057219	0.0	83.2
9	1865.946915	43.20	6.88	0.1454	-0.061654	0.0	83.3
10	2608.180553	51.07	8.13	0.1230	0.388137	3.1	86.4
11	2768.047861	52.61	8.38	0.1194	-0.234658	0.4	86.8
12	2855.581461	53.44	8.51	0.1175	0.134437	0.1	86.9
13	3326.754627	57.68	9.18	0.1089	-0.153453	0.1	87.0
14	3642.235003	60.35	9.61	0.1041	-0.203225	0.2	87.2
15	3909.742264	62.53	9.96	0.1004	0.251268	0.2	87.5
16	4585.328376	67.72	10.78	0.0927	-0.509710	1.6	89.1
17	4901.130872	70.01	11.15	0.0897	-0.317459	0.0	89.1
18	5031.062889	70.93	11.29	0.0885	0.662024	0.3	89.3
19	5230.089595	72.32	11.52	0.0868	0.306659	0.1	89.5
20	5299.561621	72.80	11.59	0.0863	0.357218	0.1	89.5
21	5410.453291	73.56	11.71	0.0854	0.142245	0.0	89.6
22	5675.818166	75.34	12.00	0.0834	0.061755	0.0	89.6
23	5689.491550	75.43	12.01	0.0833	0.111554	0.0	89.6
24	5716.492342	75.61	12.04	0.0831	-0.011850	0.0	89.6
25	5753.870135	75.85	12.08	0.0828	0.008058	0.0	89.6
26	5827.775764	76.34	12.16	0.0823	0.014041	0.0	89.6
27	5916.579811	76.92	12.25	0.0816	-0.017651	0.0	89.6
28	6134.467987	78.32	12.47	0.0802	-0.041158	0.0	89.6
29	6173.769077	78.57	12.51	0.0799	-0.379335	0.0	89.6
30	6265.868546	79.16	12.60	0.0793	0.204091	0.1	89.7
31	6671.378806	81.68	13.01	0.0769	-0.326468	0.1	89.7
32	6718.107246	81.96	13.05	0.0766	-0.053664	0.0	89.7
33	6748.810387	82.15	13.08	0.0764	-0.196980	0.0	89.8
34	6807.056209	82.50	13.14	0.0761	-0.595671	0.2	89.9
35	6861.827397	82.84	13.19	0.0758	-0.003607	0.0	89.9
36	6928.806904	83.24	13.25	0.0754	-0.209166	0.1	90.0
37	7058.354733	84.01	13.38	0.0747	0.142594	0.0	90.0
38	7128.075671	84.43	13.44	0.0744	0.568398	0.6	90.6
39	7335.363318	85.65	13.64	0.0733	-0.011569	0.0	90.6
40	7364.263600	85.82	13.66	0.0732	0.316304	0.1	90.7
41	7531.649100	86.79	13.82	0.0724	0.347306	0.1	90.8
42	7647.310851	87.45	13.92	0.0718	0.373632	0.2	90.9

EIGENVALUES, FREQUENCIES, PERIODS OF VIBRATIONS, LOAD CASES 5 (mod. 53)

No.	EIGEN VALUES	FREQUENCIES		PERIODS	DISTRIBUTION COEFFICIENT	MODAL MASS
		rad/s	Hz	s		%
1	39.200750	6.26	1.00	1.0030	0.058379	0.1	0.1
2	64.378226	8.02	1.28	0.7827	1.430964	65.5	65.6
3	156.364330	12.50	1.99	0.5022	-0.084417	0.2	65.7
4	220.100134	14.84	2.36	0.4233	0.059772	0.4	66.1
5	552.818534	23.51	3.74	0.2671	0.007764	0.0	66.1
6	819.005094	28.62	4.56	0.2194	0.035584	0.0	66.1
7	1121.426747	33.49	5.33	0.1875	0.454612	2.6	68.7
8	1557.635116	39.47	6.28	0.1591	-0.035679	0.0	68.8
9	1865.946915	43.20	6.88	0.1454	-0.031112	0.0	68.8
10	2608.180553	51.07	8.13	0.1230	-0.157467	0.5	69.3
11	2768.047861	52.61	8.38	0.1194	-0.524209	2.2	71.5
12	2855.581461	53.44	8.51	0.1175	-0.158184	0.1	71.6

13	3326.754627	57.68	9.18	0.1089	0.548886	1.3	72.9
14	3642.235003	60.35	9.61	0.1041	-0.968445	5.4	78.4
15	3909.742264	62.53	9.96	0.1004	-0.882374	3.0	81.4
16	4585.328376	67.72	10.78	0.0927	-0.120657	0.1	81.5
17	4901.130872	70.01	11.15	0.0897	-1.071799	0.3	81.8
18	5031.062889	70.93	11.29	0.0885	-0.600690	0.2	82.0
19	5230.089595	72.32	11.52	0.0868	-0.142064	0.0	82.0
20	5299.561621	72.80	11.59	0.0863	0.051236	0.0	82.0
21	5410.453291	73.56	11.71	0.0854	0.045123	0.0	82.0
22	5675.818166	75.34	12.00	0.0834	-0.044543	0.0	82.0
23	5689.491550	75.43	12.01	0.0833	0.185884	0.0	82.1
24	5716.492342	75.61	12.04	0.0831	-0.091499	0.0	82.1
25	5753.870135	75.85	12.08	0.0828	-0.116679	0.0	82.1
26	5827.775764	76.34	12.16	0.0823	0.128623	0.0	82.1
27	5916.579811	76.92	12.25	0.0816	-0.136952	0.0	82.1
28	6134.467987	78.32	12.47	0.0802	0.238012	0.1	82.2
29	6173.769077	78.57	12.51	0.0799	-0.163384	0.0	82.2
30	6265.868546	79.16	12.60	0.0793	0.061275	0.0	82.2
31	6671.378806	81.68	13.01	0.0769	0.280795	0.0	82.3
32	6718.107246	81.96	13.05	0.0766	-0.075055	0.0	82.3
33	6748.810387	82.15	13.08	0.0764	-0.167841	0.0	82.3
34	6807.056209	82.50	13.14	0.0761	-0.298580	0.0	82.3
35	6861.827397	82.84	13.19	0.0758	0.143994	0.0	82.4
36	6928.806904	83.24	13.25	0.0754	-0.011364	0.0	82.4
37	7058.354733	84.01	13.38	0.0747	0.096346	0.0	82.4
38	7128.075671	84.43	13.44	0.0744	-0.026037	0.0	82.4
39	7335.363318	85.65	13.64	0.0733	0.091344	0.0	82.4
40	7364.263600	85.82	13.66	0.0732	-0.041873	0.0	82.4
41	7531.649100	86.79	13.82	0.0724	-0.249562	0.0	82.4
42	7647.310851	87.45	13.92	0.0718	-0.060398	0.0	82.4

EIGENVALUES, FREQUENCIES, PERIODS OF VIBRATIONS, LOAD CASES 6 (mod. 53)

No.	EIGEN VALUES	FREQUENCIES		PERIODS	DISTRIBUTION COEFFICIENT	MODAL MASS	
		rad/s	Hz	s		%	
1	39.200750	6.26	1.00	1.0030	1.153686	36.8	36.8
2	64.378226	8.02	1.28	0.7827	0.980386	30.7	67.5
3	156.364330	12.50	1.99	0.5022	0.116527	0.3	67.8
4	220.100134	14.84	2.36	0.4233	0.046470	0.2	68.0
5	552.818534	23.51	3.74	0.2671	-0.141288	0.8	68.8
6	819.005094	28.62	4.56	0.2194	0.477661	6.5	75.3
7	1121.426747	33.49	5.33	0.1875	0.341698	1.5	76.8
8	1557.635116	39.47	6.28	0.1591	-0.065687	0.0	76.8
9	1865.946915	43.20	6.88	0.1454	-0.065593	0.0	76.9
10	2608.180553	51.07	8.13	0.1230	0.163054	0.5	77.4
11	2768.047861	52.61	8.38	0.1194	-0.536629	2.3	79.7
12	2855.581461	53.44	8.51	0.1175	-0.016821	0.0	79.7
13	3326.754627	57.68	9.18	0.1089	0.279683	0.3	80.1
14	3642.235003	60.35	9.61	0.1041	-0.828572	4.0	84.0
15	3909.742264	62.53	9.96	0.1004	-0.446372	0.8	84.8
16	4585.328376	67.72	10.78	0.0927	-0.445698	1.2	86.0
17	4901.130872	70.01	11.15	0.0897	-0.982429	0.3	86.3
18	5031.062889	70.93	11.29	0.0885	0.043243	0.0	86.3
19	5230.089595	72.32	11.52	0.0868	0.116341	0.0	86.3
20	5299.561621	72.80	11.59	0.0863	0.288790	0.1	86.4
21	5410.453291	73.56	11.71	0.0854	0.132479	0.0	86.4

22	5675.818166	75.34	12.00	0.0834	0.012160	0.0	86.4
23	5689.491550	75.43	12.01	0.0833	0.210328	0.0	86.4
24	5716.492342	75.61	12.04	0.0831	-0.073087	0.0	86.4
25	5753.870135	75.85	12.08	0.0828	-0.076819	0.0	86.4
26	5827.775764	76.34	12.16	0.0823	0.100890	0.0	86.4
27	5916.579811	76.92	12.25	0.0816	-0.109332	0.0	86.4
28	6134.467987	78.32	12.47	0.0802	0.139225	0.0	86.5
29	6173.769077	78.57	12.51	0.0799	-0.383739	0.0	86.5
30	6265.868546	79.16	12.60	0.0793	0.187628	0.0	86.6
31	6671.378806	81.68	13.01	0.0769	-0.032235	0.0	86.6
32	6718.107246	81.96	13.05	0.0766	-0.091020	0.0	86.6
33	6748.810387	82.15	13.08	0.0764	-0.257965	0.1	86.6
34	6807.056209	82.50	13.14	0.0761	-0.632301	0.2	86.8
35	6861.827397	82.84	13.19	0.0758	0.099283	0.0	86.8
36	6928.806904	83.24	13.25	0.0754	-0.155919	0.0	86.8
37	7058.354733	84.01	13.38	0.0747	0.168951	0.0	86.8
38	7128.075671	84.43	13.44	0.0744	0.383448	0.3	87.1
39	7335.363318	85.65	13.64	0.0733	0.056419	0.0	87.1
40	7364.263600	85.82	13.66	0.0732	0.194016	0.0	87.2
41	7531.649100	86.79	13.82	0.0724	0.069056	0.0	87.2
42	7647.310851	87.45	13.92	0.0718	0.221447	0.1	87.2

EIGENVALUES, FREQUENCIES, PERIODS OF VIBRATIONS, LOAD CASES 7 (mod. 53)

No.	EIGEN VALUES	FREQUENCIES		PERIODS	DISTRIBUTION COEFFICIENT	MODAL MASS
		rad/s	Hz	s		%
1	39.200750	6.26	1.00	1.0030	-1.071114	31.7	31.7
2	64.378226	8.02	1.28	0.7827	1.043589	34.8	66.5
3	156.364330	12.50	1.99	0.5022	-0.235928	1.2	67.7
4	220.100134	14.84	2.36	0.4233	0.038073	0.1	67.8
5	552.818534	23.51	3.74	0.2671	0.152270	1.0	68.8
6	819.005094	28.62	4.56	0.2194	-0.427330	5.2	74.0
7	1121.426747	33.49	5.33	0.1875	0.301311	1.2	75.2
8	1557.635116	39.47	6.28	0.1591	0.015222	0.0	75.2
9	1865.946915	43.20	6.88	0.1454	0.021587	0.0	75.2
10	2608.180553	51.07	8.13	0.1230	-0.385778	3.1	78.2
11	2768.047861	52.61	8.38	0.1194	-0.204819	0.3	78.6
12	2855.581461	53.44	8.51	0.1175	-0.206916	0.2	78.8
13	3326.754627	57.68	9.18	0.1089	0.496668	1.1	79.9
14	3642.235003	60.35	9.61	0.1041	-0.541210	1.7	81.6
15	3909.742264	62.53	9.96	0.1004	-0.801669	2.5	84.1
16	4585.328376	67.72	10.78	0.0927	0.275038	0.5	84.5
17	4901.130872	70.01	11.15	0.0897	-0.533538	0.1	84.6
18	5031.062889	70.93	11.29	0.0885	-0.892868	0.5	85.1
19	5230.089595	72.32	11.52	0.0868	-0.317279	0.1	85.2
20	5299.561621	72.80	11.59	0.0863	-0.216321	0.0	85.2
21	5410.453291	73.56	11.71	0.0854	-0.068657	0.0	85.2
22	5675.818166	75.34	12.00	0.0834	-0.075162	0.0	85.2
23	5689.491550	75.43	12.01	0.0833	0.052589	0.0	85.2
24	5716.492342	75.61	12.04	0.0831	-0.056330	0.0	85.2
25	5753.870135	75.85	12.08	0.0828	-0.088213	0.0	85.3
26	5827.775764	76.34	12.16	0.0823	0.081036	0.0	85.3
27	5916.579811	76.92	12.25	0.0816	-0.084374	0.0	85.3
28	6134.467987	78.32	12.47	0.0802	0.197423	0.1	85.3
29	6173.769077	78.57	12.51	0.0799	0.152646	0.0	85.3
30	6265.868546	79.16	12.60	0.0793	-0.100960	0.0	85.3

31	6671.378806	81.68	13.01	0.0769	0.429395	0.1	85.4
32	6718.107246	81.96	13.05	0.0766	-0.015138	0.0	85.4
33	6748.810387	82.15	13.08	0.0764	0.020568	0.0	85.4
34	6807.056209	82.50	13.14	0.0761	0.209986	0.0	85.5
35	6861.827397	82.84	13.19	0.0758	0.104384	0.0	85.5
36	6928.806904	83.24	13.25	0.0754	0.139845	0.0	85.5
37	7058.354733	84.01	13.38	0.0747	-0.032678	0.0	85.5
38	7128.075671	84.43	13.44	0.0744	-0.420275	0.3	85.8
39	7335.363318	85.65	13.64	0.0733	0.072778	0.0	85.8
40	7364.263600	85.82	13.66	0.0732	-0.253242	0.1	85.9
41	7531.649100	86.79	13.82	0.0724	-0.422040	0.1	86.0
42	7647.310851	87.45	13.92	0.0718	-0.306875	0.1	86.1

კონსტრუქციული პროექტი

პროექტის დასახელება: მრავალბინიანი საცხოვრებელი სახლი

მისამართი: ქ.თბილისი, სოფელი დიღომი, დავარის ქუჩა, №54 (ს/კ 01.72.14.037.318)

პროექტის სტადია:მუშა პროექტი

დამკვეთი:

შემსრულებელი:

პრ. მთ. კონსტრუქტორი. ტ.მეიფარიანი

თბილისი 2024

ფორმატი / A-3

განმარტებითი ბარათი

წინამდებარე პროექტი წარმოადგენს ქ.თბილისი სოფ.დიღომი დავარის ქუჩა №54 (ს/კ 01.72.14.037.318) მდებარე პროექტის კომსტრუქციულ ნაწილს.

შენობის არქიტექტურული გადაწყვეტა:
არქიტექტურული გადაწყვეტის მიხედვით დასაპროექტებელი შენობა ფუნქციონალურად მრავალბინიან საცხოვრებელ სახლს წარმოადგენს, ის შვიდ სართულიანია, რომლიდანაც ერთი წარმოადგენს მიწისქვეშა პარკინგს შენობის მაქსიმალური ზომები გეგმაზე ღერძებში არის 22.2X15.60 მეტრი. მაქსიმალური სიმაღლე შეადგენს 21.90 მეტრს.

შენობის ნულის ნიშნული შეესაბამება -+0.00=+464.514 მ აბსოლუტურ ნიშნულს.

შენობის დაფუძნების პირობები:
ადგილზე ჩატარებული გეოლოგიური კვლევებიდან გამომდინარე და კონსტრუქციული გადაწყვეტილებების მიხედვით შენობის საძირკვლად გამოყენებულია საძირკვლის ფილა. შენობის დაფუძნება უნდა მოხდეს სგე – 1 (თიხა, თიხნარის შუაშრეებით), რომლის მახასიათებლებია : პირობითი საანგარიშო წინაღობა R₀=2.5 კგ.ძ/სმ2; სიმკვრივე p=1.93 გრ/სმ3. გრუნტი სეისმური თვისებების მიხედვით მიეკუთვნება II კატეგორიას.

შენობის სისტემის კონსტრუქციული გადაწყვეტა.
კონსტრუქციული სქემის გადაწყვეტის მიხედვით შენობა მიეკუთვნება მონოლითური რკინაბეტონის ჩარჩოვან სივრცულ სისტემას რომლის მზიდი ელემენტებია:
მონოლითური საძირკველი – საძირკვლის ფილა სისქე 70;40სმ. საძირკველში გამოყენებული ბეტონის კლასია C20/25. გამოყენებული არმატურის კლასი გრძივი და განივი მიმართულებებზე B500B.
მონოლითური რკინაბეტონის სვეტები - კვეთებით 40X50სმ.
მონოლითური რკინაბეტონის კედლები - სისქით 25;20 სმ.
მონოლითური რკინაბეტონის გადახურვის ფილა - შენობის გადახურვა განხორციელებულია მონოლითური რკინაბეტონის ნახევრადწიბოვანი ფილებით. სისქით 18სმ, წიბოების კვეთები 40X50სმ.
სართულშუა გადახურვის ფილებში და ფილის წიბოებში გამოყენებული ბეტონის კლასია C20/25. გამოყენებული არმატურის კლასი გრძივი და განივი მიმართულებებზე B500B.

შენობის გაანგარიშების შედეგები:
შენობის მზიდი ელემენტების, როგორც სივრცული სისტემის გაანგარიშება მუდმივ და დროებით ხანმოკლე ვერტიკალურ დატვირთვაზე, ჰორიზონტალურ ქარის დატვირთვაზე, 8 ბალიან სეისმურ ზემოქმედებაზე და მათ საანგარიშო თანწყობაზე, ჩატარებულია ლიცენზირებული საანგარიშო კომპლექსი ЛИРА-SAPR 22-ს საშუალებით.
სეისმური ძალების ფორმირება X, Y მიმართულებით ხდება ნორმატიულ დოკუმენტში „სეისმომედეგი მშენებლობა“ (პნ 01.01-09)-ში მოყვანილი მეთოდიკის საფუძველზე.
სამშენებლო მოედანზე ქარის ნორმატიული დატვირთვა შეადგენს - 85 კგძ/მ2 (15 წლიანი განმეორებადობის პერიოდით), ხოლო თოვლის საფარის ნორმატიული დატვირთვა - 50 კგძ/მ2.
პროექტი დამუშავებულია ქვეყანაში მოქმედი ნორმატიული დოკუმენტების "სეისმომედეგი მშენებლობა (პნ 01.01-09)"; “ბეტონისა და რკინაბეტონის კონსტრუქციები (პნ 03..01.-09)"; "მშენებლობის და ნაგებობების ფუძეები (პნ 02.01.-08)"; "სამშენებლო კლიმატოლოგია (პნ 01.05.-08)"; “СНиП 2.01.07.85 Нагрузки и воздействия” “Свайные фундаменты СНиП 2.02.03-85.” მოთხოვნების შესაბამისად

მშენებლობის დროს გასათვალისწინებელი აუცილებელი შენიშვნების მოკლე ჩამონათვალი

1. მშენებლობის ორგანიზაციამ უზრუნველყოს მონოლითური რკ.ბ-ის კონსტრუქციებში (საძირკვლის ფილა, ფილები, სვეტები) ბეტონის ჩაწყობა უწყვეტად. წყვეტის შემთხვევაში წინასწარ დამუშავებული მეთოდოლოგიის მიხედვით განხორციელდეს დაბეტონების გაგრძელება.
2. რკ.ბ-ის ელემენტების დაბეტონებისას უნდა გაეწიოს კონტროლი ბეტონის კლასს, ვიბრირებას, დაბეტონების ხარისხს და შრობის პროცესებს თანახმად ГОСТ 10180-78; ГОСТ 18105.0-80; ГОСТ 18105.1-80; ГОСТ 18105.2-80;
3. რკ.ბ-ის კონსტრუქციებში გამოყენებული A500C (ДСТУ 3760-98) კლასის არმატურაზე შემოწმებული იქნას ხარისხი და შედგეს არმატურის გამოცდების შესაბამისი აქტები.
4. **მშენებლობის დროს შემოწმებული უნდა იქნას ბეტონის კუბიკები და ისინი აუცილებელია აღებული იქნას ყველა კონსტრუქციის ბეტონიდან და განსაკუთრებულად სვეტებიდან.**
5. კარკასის დეროვან ელემენტებში განივი არმირება შესრულდეს შეკრული არმატურის საკიდების მეშვეობით, რომელთა ბოლოები გადაიღუნოს და ჩაანკერდეს კონსტრუქციის ტანში.
6. სვეტებში გრძივი მუშა არმატურების გადაბმა განხორციელდეს პირგადადებით, ღეროების რაოდენობის შესაბამისად და ნახაზებზე ნაჩვენები გადაბმის მიხედვით, სადაც არმატურათა 50% გადაებმება სხვადასხვა დონეზე.
7. არმატურების მოღუნვა განხორციელდეს ცივად (გაცხელების გარეშე).
8. რ/ბ ვერტიკალური კონსტრუქციები რომლებიც ეხება გრუნტს უნდა დაიფაროს 2 ფენა ცხელი ბიტუმით,ხოლო ჰორიზონტალური კონსტრუქციები (საძირკვლის ფილა) 2 ფენა რულონური ჰიდროიზოლაციით.
9. კონსტრუქციების საყალიბო ნახაზები განხილული იქნას არქიტექტურულ და (MEP)– საინჟინრო ნახაზებთან ერთად.
10. მშენებლობის გაჩერების შემთხვევაში გათვალისწინებული იქნას კონსერვაციის სამუშაოები, რომელიც შეთანხმებული უნდა იქნას პროექტის კონსტრუქციული ნაწილის ავტორებთან.
11. ფილების განყალიბება უნდა განხორციელდეს მას შემდეგ, როდესაც ბეტონის სიმტკიცე მიაღწევს საპროექტო კლასის მინ 70-%-ს. ზედა ნიშნულის ფილების დაბეტონებისას დაყალიბის მოხსნის შემდეგ ფილებზე ქვემოდან მოეწყოს დროებითი ე.წ. დომკრატები და დაიძაბოს.
12. გადახურვის ფილების უჯრედებში კარის ღიობების გაბარიტული ზომები კონსტრუქციულ ნახაზებთან ერთად აღებული და გადამოწმებული უნდა იქნას არქიტექტურული ნახაზების მიხედვით.

ფოლადის ამოკრეფა

კონსტრუქციის დასახელება	არმატურის კლასი A240C (ДСТУ 3760-98)			A500C (ДСТУ 3760-98)												ჯამურად არმატურა კგ.	ბეტონი კლასით მ³ B25	ბეტონი კლასით მ³ B15.0	შენიშვნა
	Ø8	Ø10	ჯამ:	Ø8	Ø10	Ø12	Ø14	Ø16	Ø18	Ø20	Ø22	Ø25	Ø28	Ø32	ჯამ:				
საძირკველი	52		52				21197			6154					27351	27403	348		
სვეტი	8660		8660							16887					16887	25547	89		
ფილა	1739		1739		38421										38421	40160	430		
რიგელი	10636		10636							13051	15792				28842	39479	212		
კედელი	319		319		4510	7386	3322								15218	15536	162		
კიბე	74		74		951	1653									2604	2678	35		
ეზო	256		256		3555										3555	3811	80		
ჯამი ∑	**21737**		**21737**		**47437**	**9039**	**24519**			**36092**	**15792**				**132878**	**154615**	**1355**		

თბილისი / 2024 წელი	
KEYPLAN:	
პროექტის სტადია:	სამშენებლო დოკუმენტაცია
რევიზია	

რევ.	თარიღი	აღწერილობა	დამტკ.

შენიშვნები:

მისამართი:
ქ.თბილისი სოფელი დიღომი, დავარის ქუჩა, №54
(ს/კ 01.72.14.037.318)

დამკვეთი:

თანამდებობა	სახელი გვარი/ამონ №	ხელმოწერა
პროექტის მთ. კონსტრუქტორი	ტ. მეიშვილიანი	

პროექტის სახელწოდება:
მრავალბინიანი საცხოვრებელი სახლი

პროექტის სტადია:
ძირითადი პროექტი

პროექტის ნაწილი:
კონსტრუქცია

ფორმატი:	ნახაზის დასახელება:
A3	განმარტებითი ბარათი
სტადია:	
მ.პ.	
თარიღი:	
04.10.2024	
მასშტაბი:	
მ 1:75	

რევიზია:	ნახაზის ნომერი:	შენობ. საპროექტო ორგანიზაცია
R0	კ-0.01	-

ქვაბულის მოწყობის გეგმა

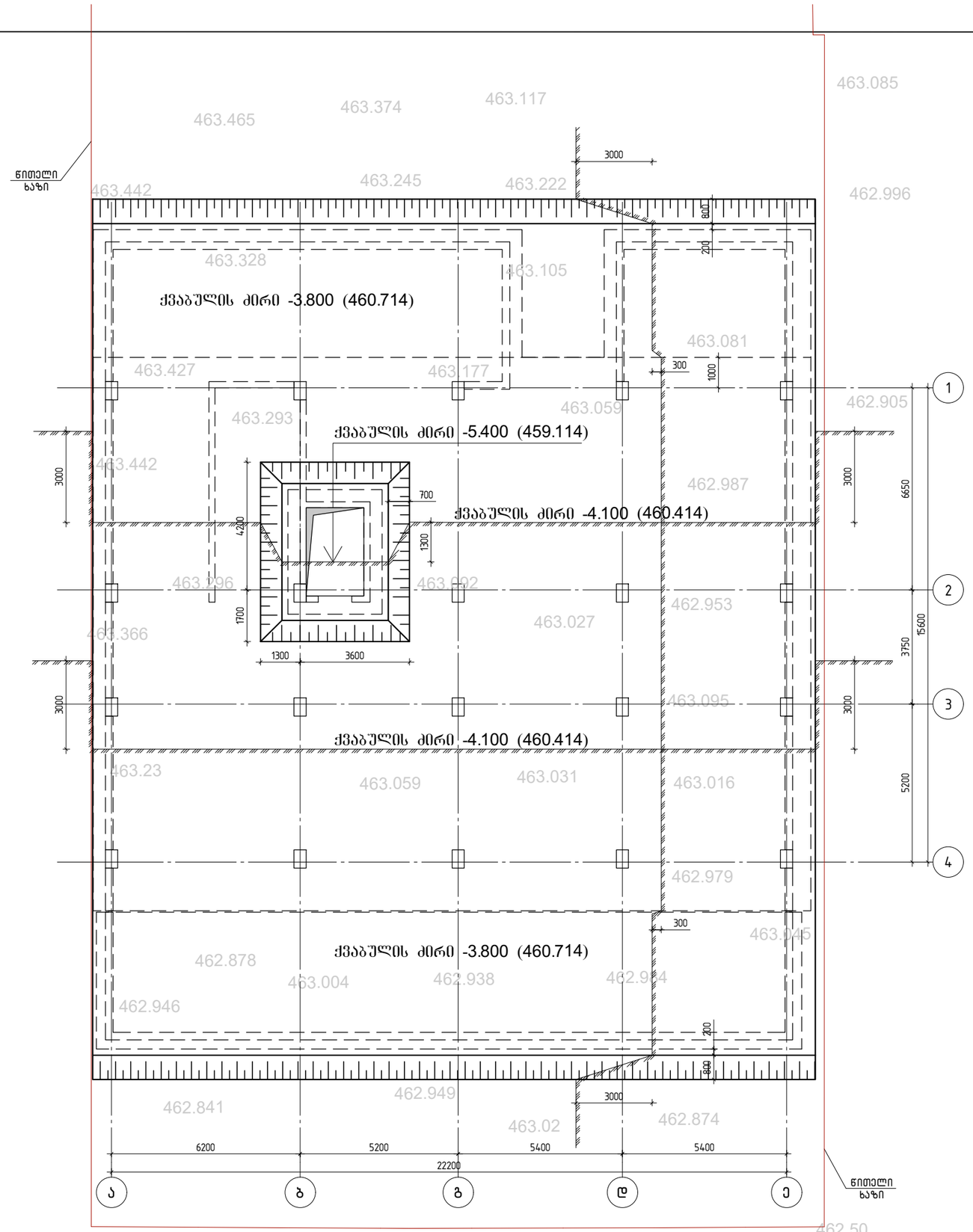

შენიშვნა:
არქიტექტურული ნული შეესაბამება
აბლოლიტურ ნიშნულს 0.00=464.514

თბილისი / 2024 წელი

KEYPLAN:

პროექტის სტატუსი:
სამშენებლო დოკუმენტაცია

რევიზია

რევ.	თარიღი	აღწერილობა	დამტკ.

შენიშვნები:

მისამართი:
ქ.თბილისი სოფელი დიღომი, დავარის ქუჩა, №54
(ს/კ 01.72.14.037.318)

დამკვეთი:

თანამდებობა	სახელი გვარი/ასო №	ხელმოწერა
პროექტის მთ. კონსტრუქტორი	ტ. მეიშვილიანი	

პროექტის სახელწოდება:
მრავალბინიანი საცხოვრებელი სახლი

პროექტის სტადია:
ახალი მშენებლობა

პროექტის ნაწილი:
კონსტრუქცია

შრიფტის:	ნახაზის დასახელება:
A3	
სკალა:	
მ.ა.	
თარიღი:	
04.10.2024	ქვაბულის მოწყობის გეგმა
მასშტაბი:	
მ 1:100	

რევიზია:	ნახაზის ნომერი:	შეცვ. საბოლოო რაოდენობა
R0	კ-0.01	-

საძირკვლის საყალიბე და კონსტრუქციების მარკირების გეგმა −3.100 ნიშნულზე

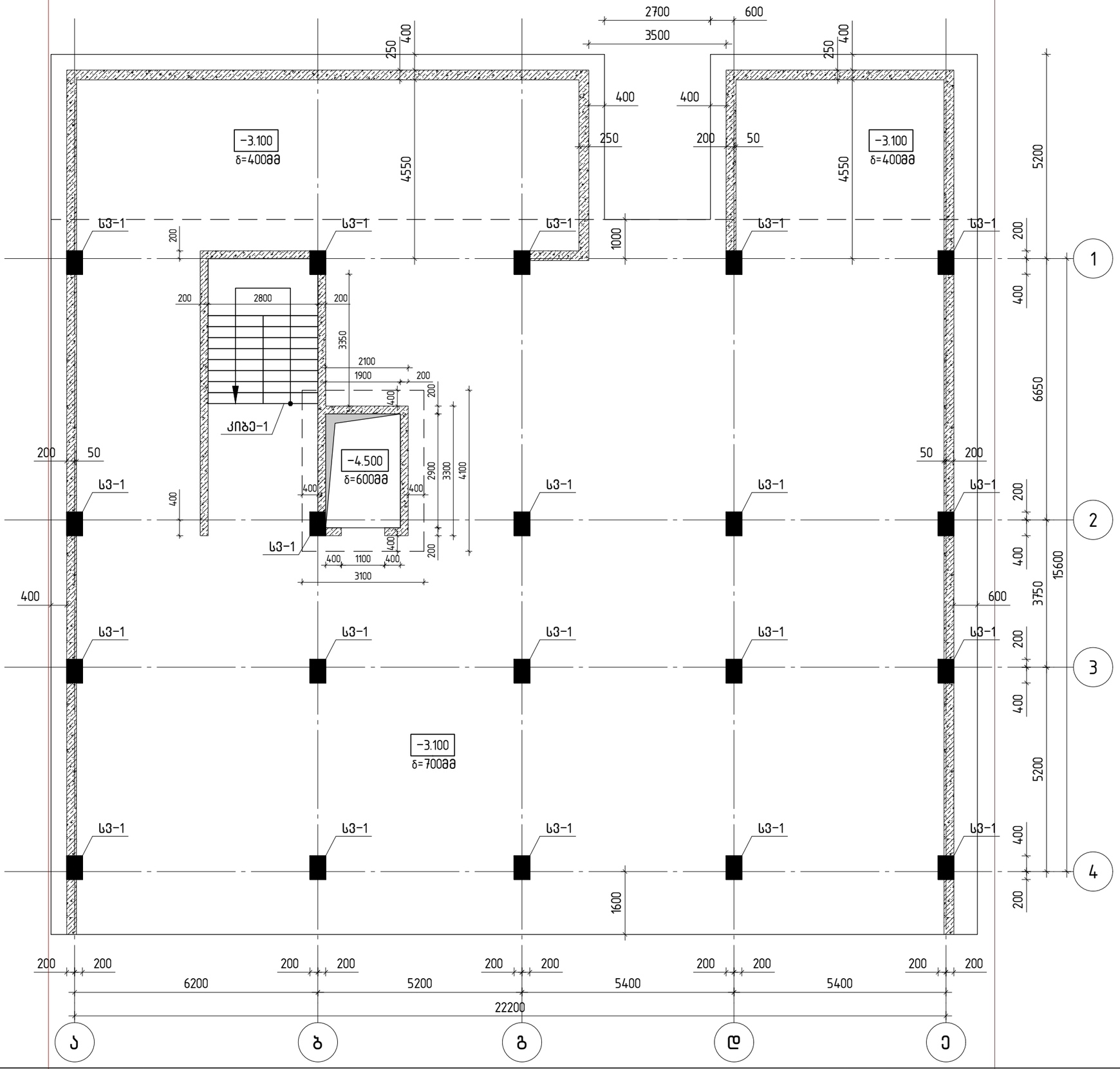

თბილისი / 2024 წელი

KEYPLAN:

პროექტის სტადია:
სამშენებლო დოკუმენტაცია

რევიზია

რევ.	თარიღი	აღწერილობა	დამტკ.

შენიშვნები:

მისამართი:
ქ.თბილისი სოფელი დიღომი, დავარის ქუჩა, №54
(ს/კ 01.72.14.037.318)

დამკვეთი:

თანამდებობა	სახელი გვარი/კერძო №	ხელმოწერა
პროექტის მთ. კონსტრუქტორი	ტ. ჭითაიანი	

პროექტის სახელწოდება:
მრავალბინიანი საცხოვრებელი სახლი

პროექტის სტადია:
ახალი მშენებლობა

პროექტის ნაწილი:
კონსტრუქცია

ფორმატი:	ნახაზის დასახელება:
A3	საძირკვლის საყალიბე და კონსტრუქციების მარკირების გეგმა −3.100 ნიშნულზე
სტადია: მ.პ.	
თარიღი: 04.10.2024	
მასშტაბი: მ 1:100	

რევიზია:	ნახაზის ნომერი:	შემრც. საქმის რაოდენობა
R0	კ-1.01	-

გადახურვის ფილის საყალიბე და კონსტრუქციების მარკირების გეგმა -0.100 ნიშნულზე

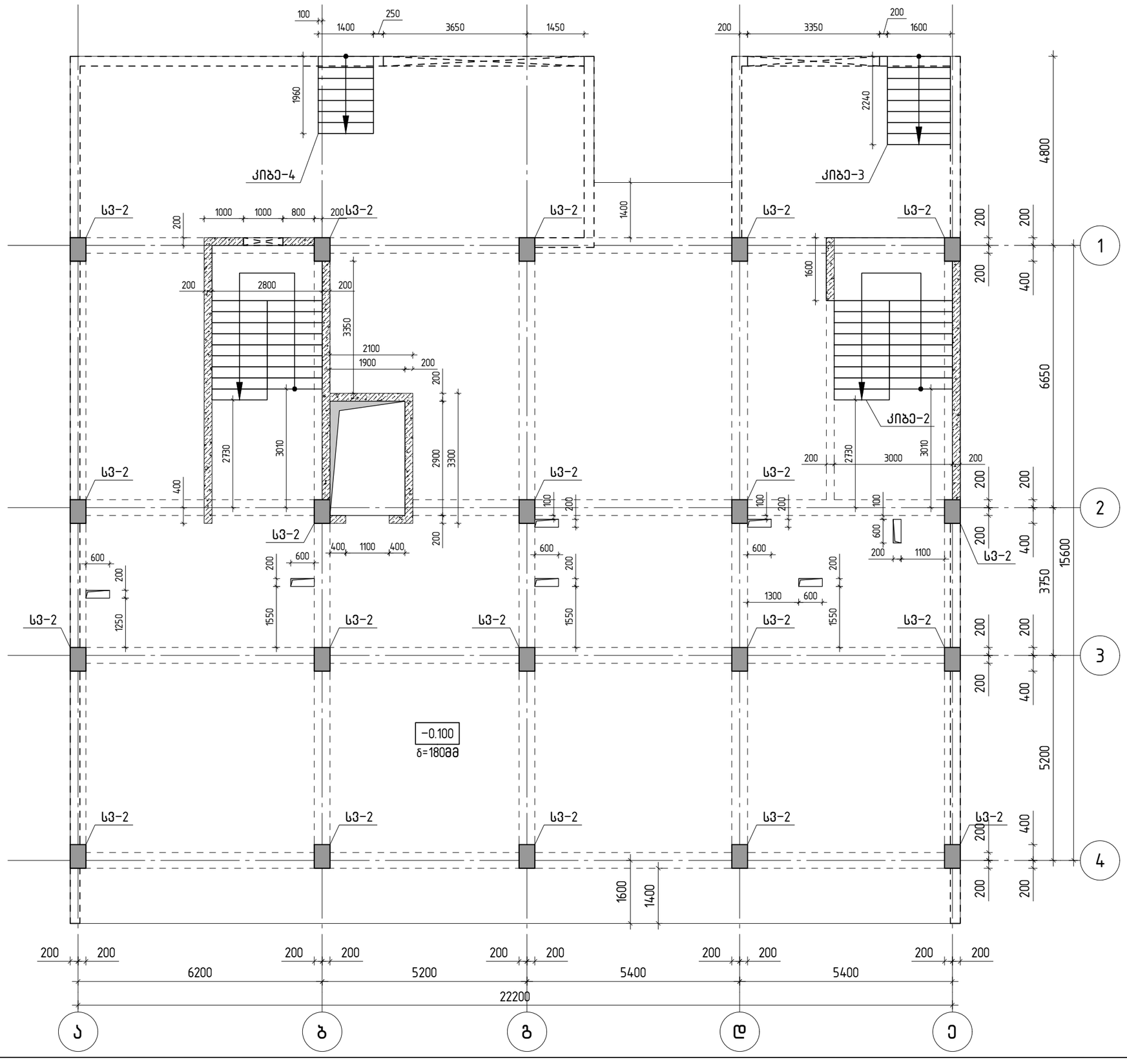

თბილისი / 2024 წელი

KEYPLAN:

პროექტის სტადია:
სამშენებლო დოკუმენტაცია

რევიზია

რევ.	თარიღი	აღწერილობა	დამტკ.

შენიშვნები:

მისამართი:
ქ.თბილისი სოფელი დიღომი, დავარის ქუჩა, №54
(ს/კ 01.72.14.037.318)

დამკვეთი:

თანამდებობა	სახელი გვარი/კონ №	ხელმოწერა
პროექტის მთ. კონსტრუქტორი	ტ. ციოსანიანი	

პროექტის სახელწოდება:
მრავალბინიანი საცხოვრებელი სახლი

პროექტის სტადია:
ახალი მშენებლობა

პროექტის ნაწილი:
კონსტრუქცია

შრიფტის: A3	ნახაზის დასახელება: გადახურვის ფილის საყალიბე და კონსტრუქციების მარკირების გეგმა -0.100 ნიშნულზე
სტადია: მ.პ.	
თარიღი: 04.10.2024	
მასშტაბი: მ 1:100	

რევიზია:	ნახაზის ნომერი:	შემც. ხაზების რაოდენობა
R0	კ-1.02	-

გადახურვის ფილის საყალიბე და კონსტრუქციების მარკირების გეგმა +3.200 ნიშნულზე

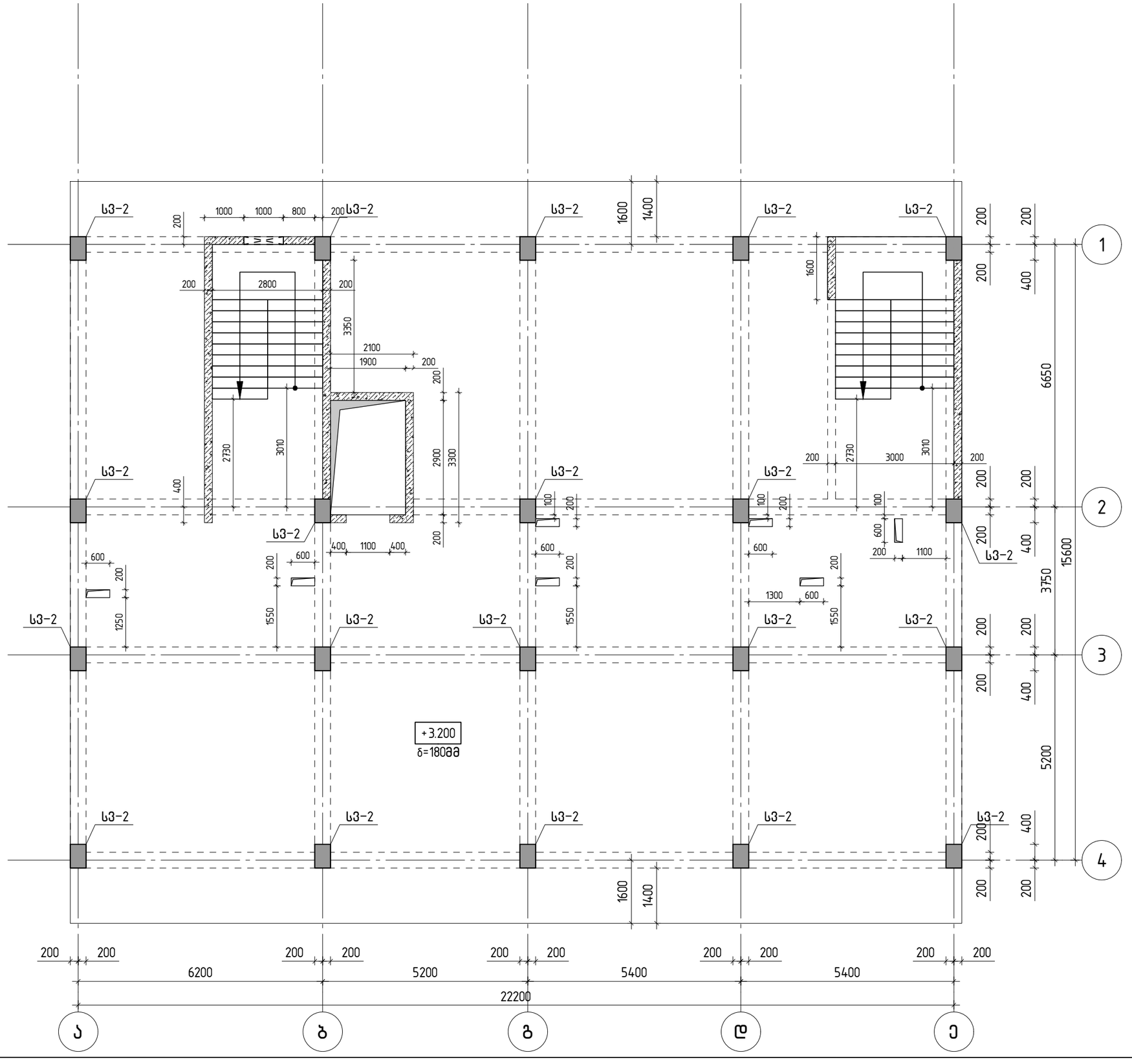

თბილისი / 2024 წელი

KEYPLAN:

პროექტის სტადია:
სამშენებლო დოკუმენტაცია

რევიზია

რევ.	თარიღი	აღწერილობა	დამტკ.

შენიშვნები:

მისამართი:
ქ.თბილისი სოფელი დიღომი, დავარის ქუჩა, №54
(ს/კ 01.72.14.037.318)

დამკვეთი:

თანამდებობა	სახელი გვარი/კერძო №	ხელმოწერა
პროექტის მთ. კონსტრუქტორი	ტ. ციციშვილი	

პროექტის სახელწოდება:
მრავალბინიანი საცხოვრებელი სახლი

პროექტის სტადია:
ახალი მშენებლობა

პროექტის ნაწილი:
კონსტრუქცია

შრიფტის: A3	ნახაზის დასახელება: **გადახურვის ფილის საყალიბე და კონსტრუქციების მარკირების გეგმა +3.200 ნიშნულზე**
სტადია: მ.პ.	
თარიღი: 04.10.2024	
მასშტაბი: მ 1:100	
რევიზია: R0	ნახაზის ნომერი: კ-1.03
შემც. საქმის რაოდენობა: -	

გადახურვის ფილის საყალიბე და კონსტრუქციების მარკირების გეგმა +6.500 ნიშნულზე

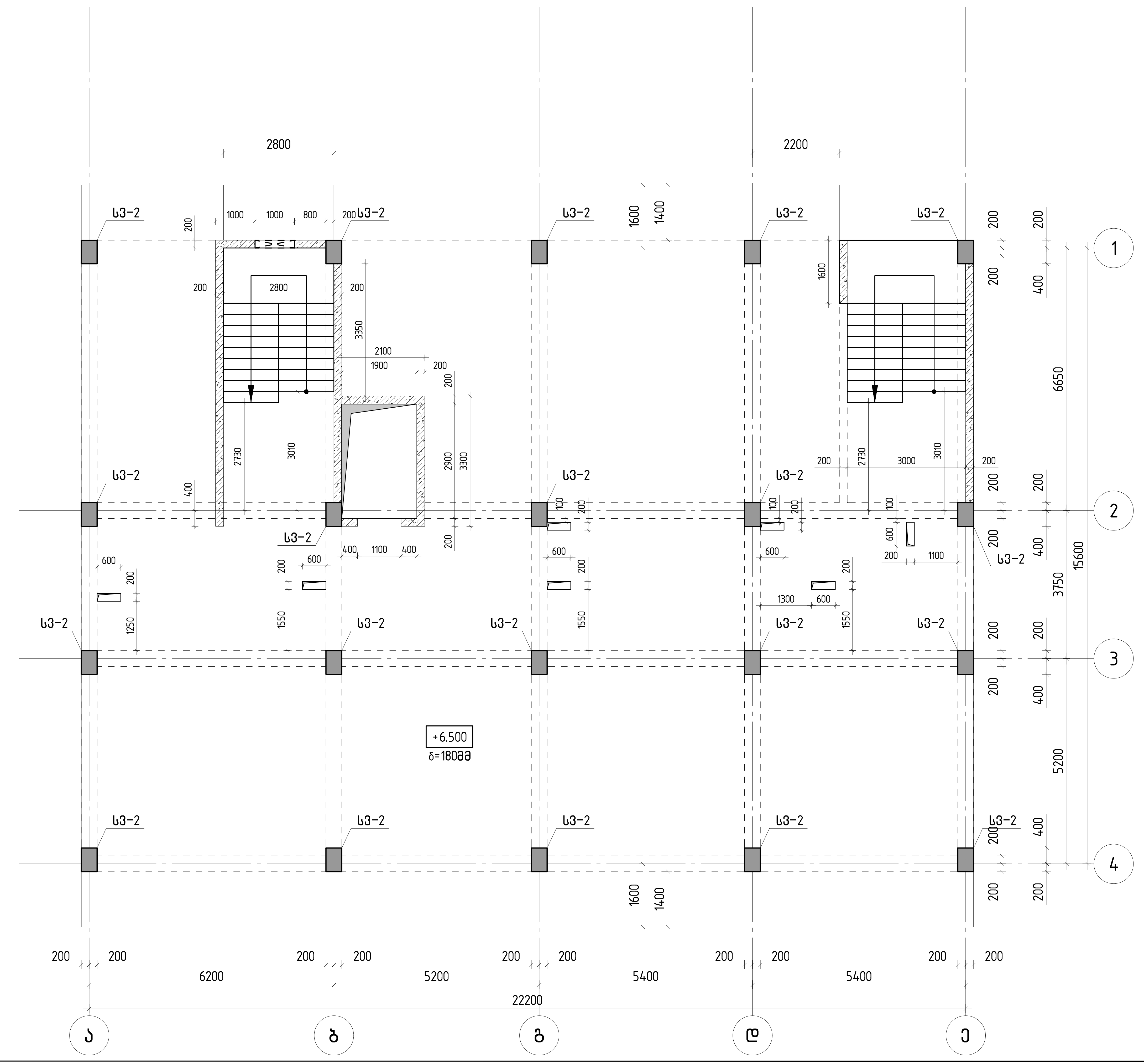

თბილისი / 2024 წელი

KEYPLAN:

პროექტის სტატუსი:
სამშენებლო დოკუმენტაცია

რევიზია

რევ.	თარიღი	აღწერილობა	დამტკ.

შენიშვნები:

მისამართი:
ქ.თბილისი სოფელი დიღომი, დავარის ქუჩა, №54
(ს/კ 01.72.14.037.318)

დამკვეთი:

თანამდებობა	სახელი გვარი/პირ №	ხელმოწერა
პროექტის მთ. კონსტრუქტორი	ტ. მეიფარიანი	

პროექტის სახელწოდება:
მრავალბინიანი საცხოვრებელი სახლი

პროექტის სტადია:
ახალი მშენებლობა

პროექტის ნაწილი:
კონსტრუქცია

ფორმატი: A3
სტადია: მ.პ.
თარიღი: 04.10.2024
მასშტაბი: მ 1:100

ნახაზის დასახელება:
გადახურვის ფილის საყალიბე და კონსტრუქციების მარკირების გეგმა +6.500 ნიშნულზე

რევიზია: R0
ნახაზის ნომერი: კ-1.04
ფურც. საერთო რაოდენობა: -

გადახურვის ფილის საყალიბე და კონსტრუქციების მარკირების გეგმა +9.800 ნიშნულზე

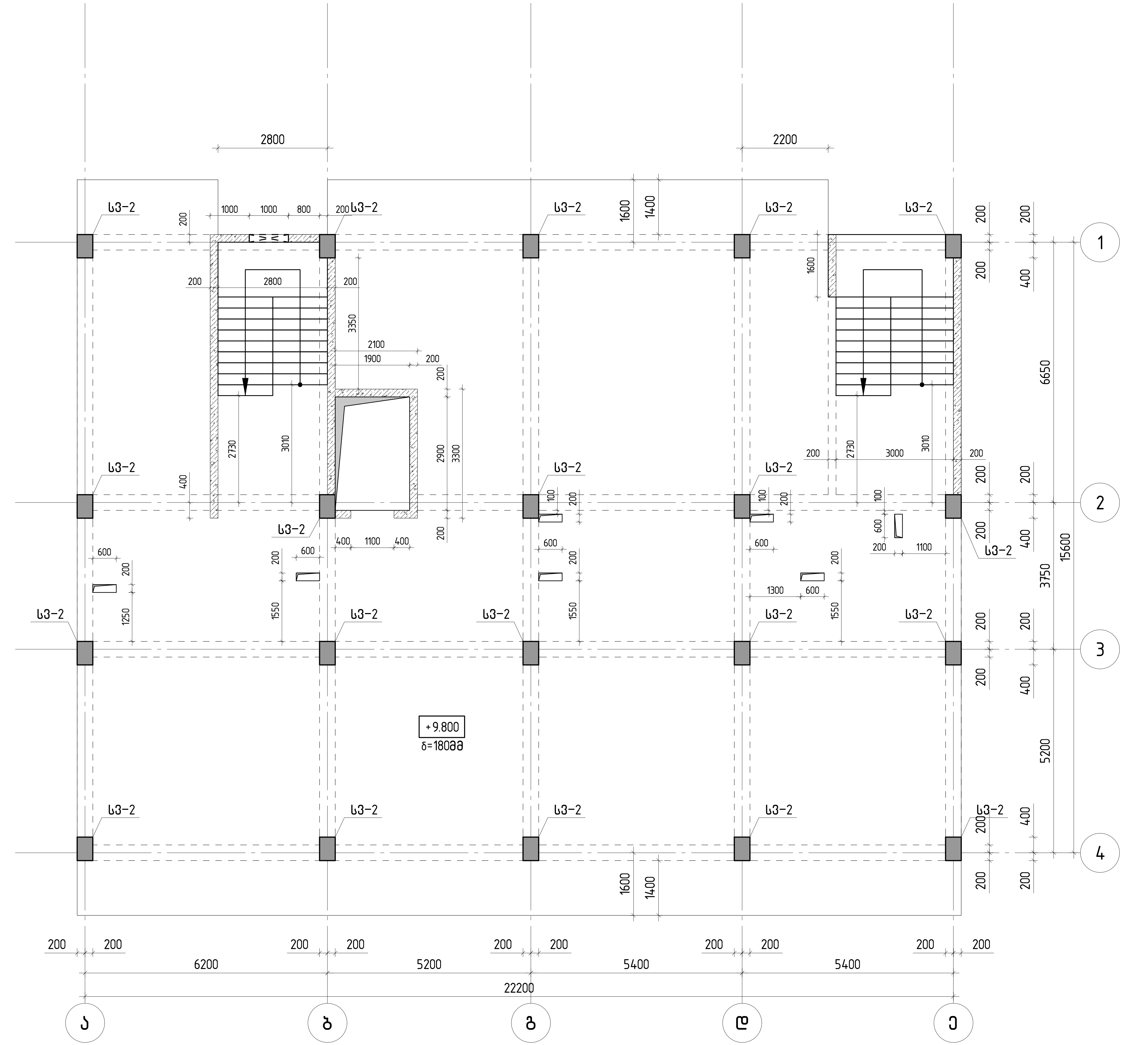

თბილისი / 2024 წელი

KEYPLAN:

პროექტის სტატუსი:

სამშენებლო დოკუმენტაცია

რევიზია

რევ.	თარიღი	აღწერილობა	დამტკ.

შენიშვნები:

მისამართი:

ქ.თბილისი სოფელი დიღომი, დავარის ქუჩა, №54
(ს/კ 01.72.14.037.318)

დამკვეთი:

თანამდებობა	სახელი გვარი/პირ №	ხელმოწერა
პროექტის მთ. კონსტრუქტორი	ტ. მეიფარიანი	

პროექტის სახელწოდება:

მრავალბინიანი საცხოვრებელი სახლი

პროექტის სტადია:

ახალი მშენებლობა

პროექტის ნაწილი:

კონსტრუქცია

ფორმატი: A3	ნახაზის დასახელება:
სტადია: მ.პ.	გადახურვის ფილის საყალიბე და კონსტრუქციების მარკირების გეგმა +9.800 ნიშნულზე
თარიღი: 04.10.2024	
მასშტაბი: მ 1:100	

რევიზია:	ნახაზის ნომერი:	ფურც. საერთო რაოდენობა
R0	კ–1.05	-

გადახურვის ფილის საყალიბე და კონსტრუქციების მარკირების გეგმა +13.100 ნიშნულზე

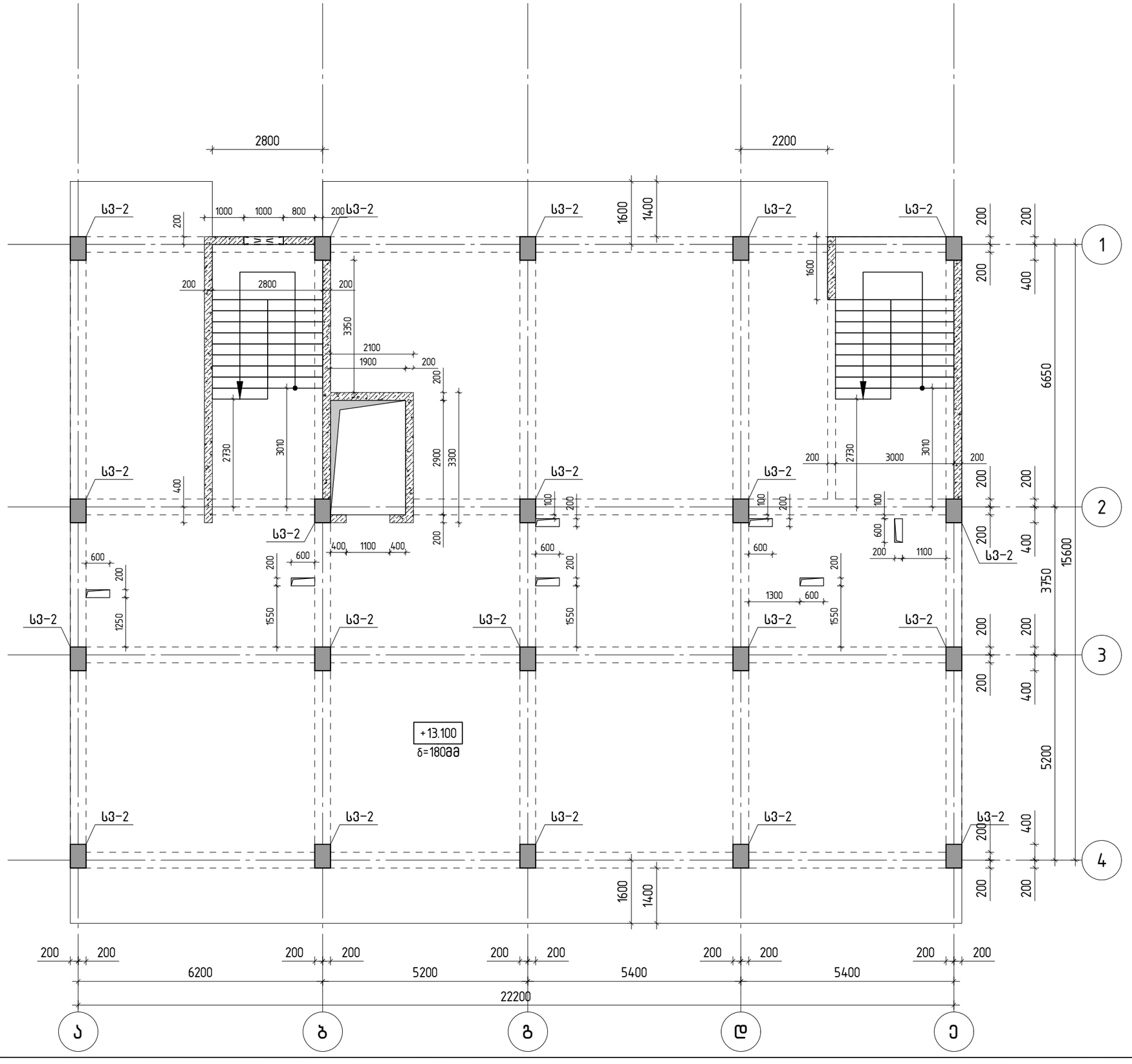

ᲝᲑᲘᲔᲥᲢᲘ / 2024 ᲬᲔᲚᲘ

KEYPLAN:

ᲞᲠᲝᲔᲥᲢᲘᲡ ᲡᲢᲐᲓᲘᲐ:
ᲡᲐᲛᲨᲔᲜᲔᲑᲚᲝ ᲓᲝᲙᲣᲛᲔᲜᲢᲐᲪᲘᲐ

ᲠᲔᲕᲘᲖᲘᲐ

ᲠᲔᲕ.	ᲗᲐᲠᲘᲦᲘ	ᲐᲦᲬᲔᲠᲘᲚᲝᲑᲐ	ᲓᲐᲛᲢᲙ.

ᲨᲔᲜᲘᲨᲕᲜᲔᲑᲘ:

ᲛᲘᲡᲐᲛᲐᲠᲗᲘ:
ქ.თბილისი სოფელი დიღომი, დავარის ქუჩა, №54
(ს/კ 01.72.14.037.318)

ᲓᲐᲛᲙᲕᲔᲗᲔᲚᲘ:

ᲗᲐᲜᲐᲛᲓᲠᲝᲑᲐ	ᲡᲐᲮᲔᲚᲘ ᲒᲕᲐᲠᲘ/ᲛᲐᲠᲗ №	ᲮᲔᲚᲛᲝᲬᲔᲠᲐ
ᲞᲠᲝᲔᲥᲢᲘᲡ ᲛᲗᲐᲕ. ᲙᲝᲜᲡᲢᲠᲣᲥᲢᲝᲠᲘ	ტ. ᲭᲘᲭᲘᲜᲐᲫᲔ	

ᲞᲠᲝᲔᲥᲢᲘᲡ ᲡᲐᲮᲔᲚᲬᲝᲓᲔᲑᲐ:
მრავალბინიანი საცხოვრებელი სახლი

ᲞᲠᲝᲔᲥᲢᲘᲡ ᲡᲐᲤᲔᲖᲘ:
ᲐᲮᲐᲚᲘ ᲛᲨᲔᲜᲔᲑᲚᲝᲑᲐ

ᲞᲠᲝᲔᲥᲢᲘᲡ ᲜᲐᲬᲘᲚᲘ:
ᲙᲝᲜᲡᲢᲠᲣᲥᲪᲘᲐ

ᲤᲝᲠᲛᲐᲢᲘ: A3	ᲜᲐᲮᲐᲖᲘᲡ ᲓᲐᲡᲐᲮᲔᲚᲔᲑᲐ:
ᲡᲙᲐᲚᲐ: მ.ს.	გადახურვის ფილის საყალიბე და კონსტრუქციების მარკირების გეგმა +13.100 ნიშნულზე
ᲗᲐᲠᲘᲦᲘ: 04.10.2024	
ᲛᲐᲡᲨᲢᲐᲑᲘ: მ 1:100	

ᲠᲔᲕᲘᲖᲘᲐ:	ᲜᲐᲮᲐᲖᲘᲡ ᲜᲝᲛᲔᲠᲘ:	ᲨᲔᲪᲕ. ᲡᲐᲮᲔᲝᲑᲘᲗ ᲠᲐᲝᲓᲔᲜᲝᲑᲐ
R0	კ-1.06	-

გადახურვის ფილის საყალიბე და კონსტრუქციების მარკირების გეგმა +16.400 ნიშნულზე

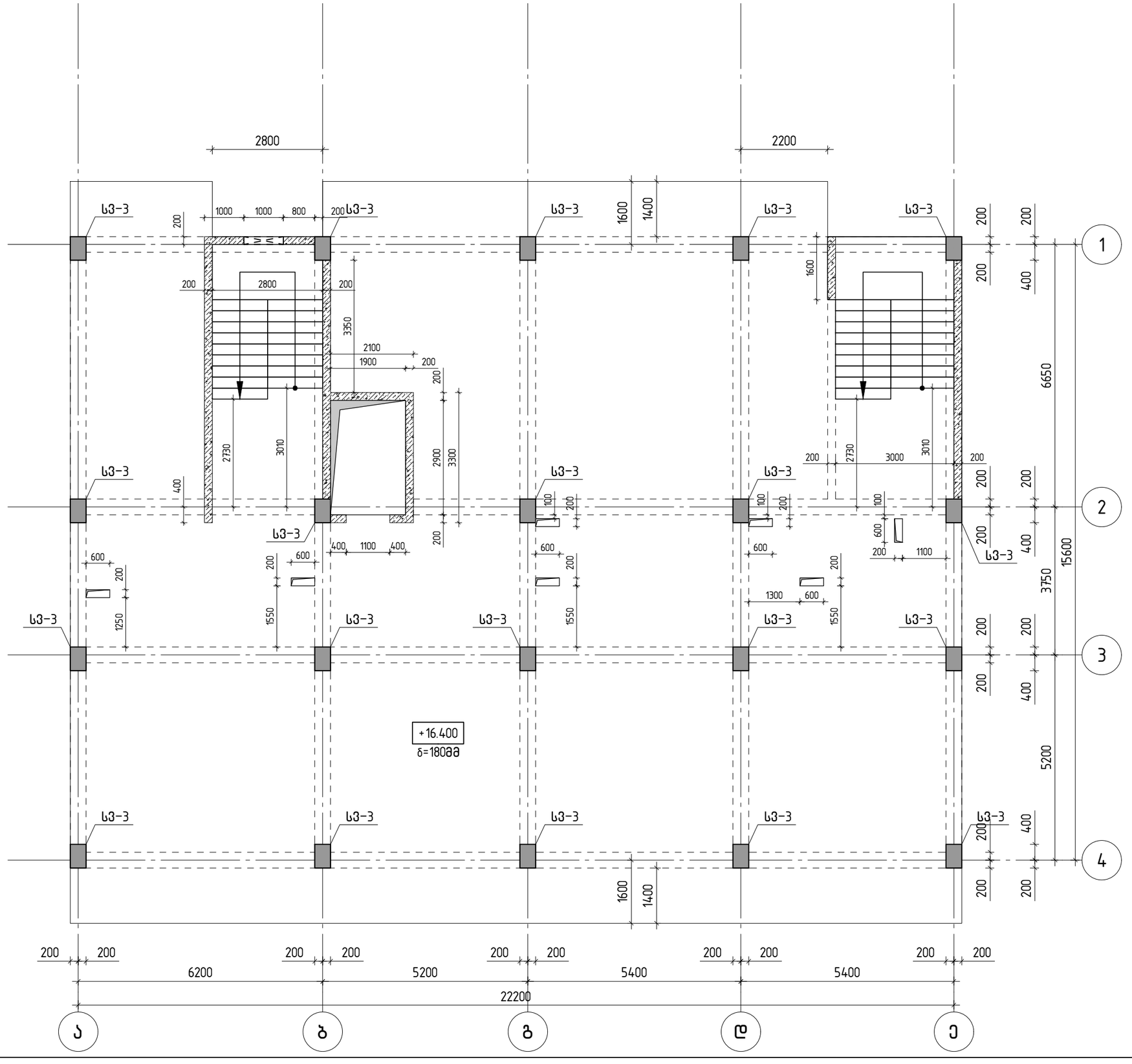

თბილისი / 2024 წელი

KEYPLAN:

პროექტის სტატუსი:

სამშენებლო დოკუმენტაცია

რევიზია

რევ.	თარიღი	აღწერილობა	დამტკ.

შენიშვნები:

მისამართი:

ქ.თბილისი სოფელი დიღომი, დავარის ქუჩა, №54
(ს/კ 01.72.14.037.318)

დამკვეთი:

თანამდებობა	სახელი გვარი/კერძო №	ხელმოწერა
პროექტის მთ. კონსტრუქტორი	ტ. ციოსანიანი	

პროექტის სახელწოდება:

მრავალბინიანი საცხოვრებელი სახლი

პროექტის სტადია:

ახალი მშენებლობა

პროექტის ნაწილი:

კონსტრუქცია

შრიფტის:	A3
სკალა:	მ.ა.
თარიღი:	04.10.2024
მასშტაბი:	მ 1:100

ნახაზის დასახელება:

გადახურვის ფილის საყალიბე და კონსტრუქციების მარკირების გეგმა +16.400 ნიშნულზე

რევიზია:	ნახაზის ნომერი:	შემც. ხაზების რაოდენობა
R0	კ-1.07	-

გადახურვის ფილის საყალიბე და კონსტრუქციების მარკირების გეგმა +19.700 ნიშნულზე

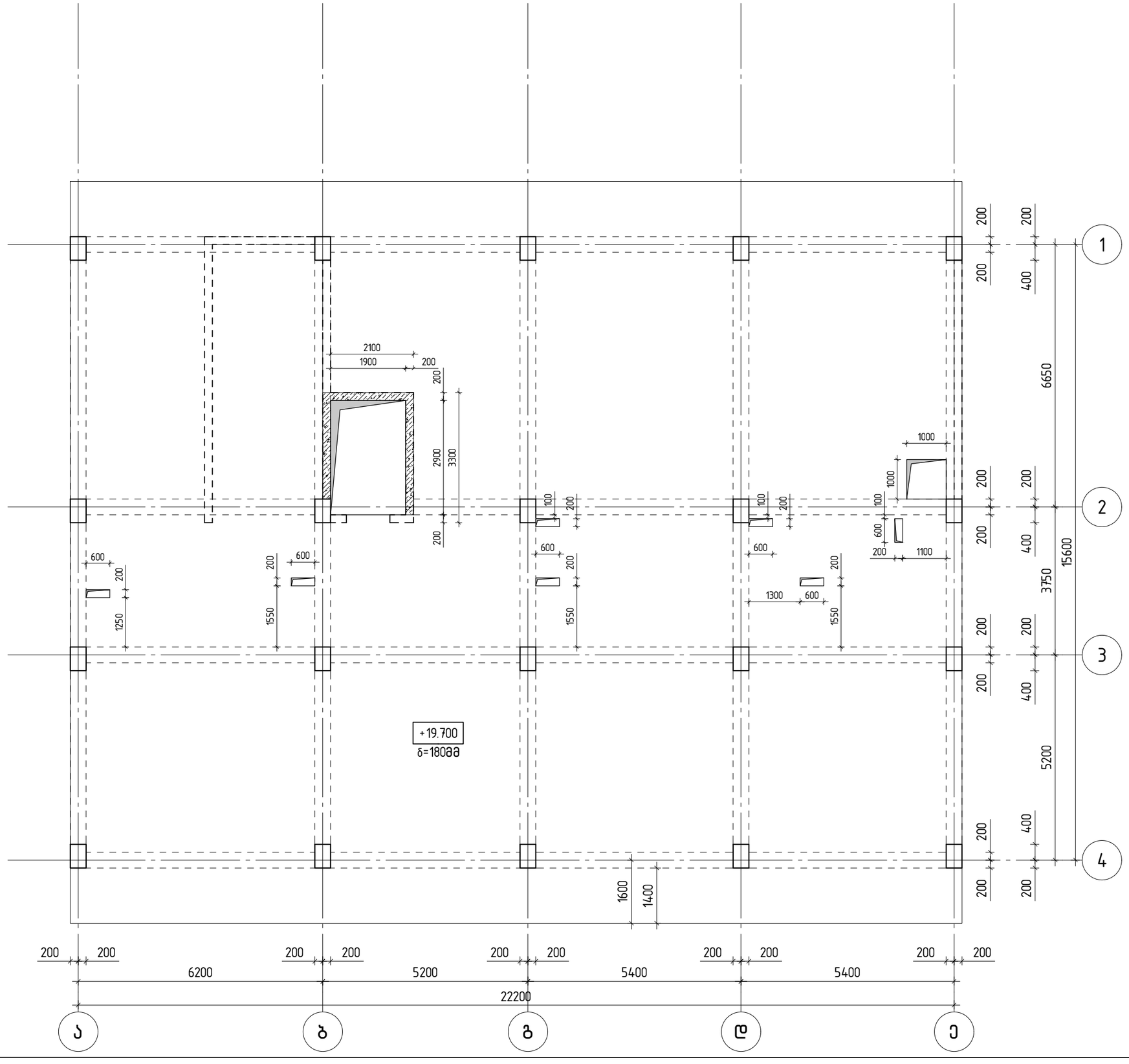

თბილისი / 2024 წელი

KEYPLAN:

პროექტის სტატუსი:

სამშენებლო დოკუმენტაცია

რევიზია

რევ.	თარიღი	აღწერილობა	დამტკ.

შენიშვნები:

მისამართი:
ქ.თბილისი სოფელი დიღომი, დავარის ქუჩა, №54
(ს/კ 01.72.14.037.318)

დამკვეთი:

თანამდებობა	სახელი გვარი/კონ. №	ხელმოწერა
პროექტის მთ. კონსტრუქტორი	ტ. ციციშვილიანი	

პროექტის სახელწოდება:
მრავალბინიანი საცხოვრებელი სახლი

პროექტის სტადია:
ახალი მშენებლობა

პროექტის ნაწილი:
კონსტრუქცია

ფორმატი:	A3
სკალა:	მ.ჭ.
თარიღი:	04.10.2024
მასშტაბი:	მ 1:100

ნახაზის დასახელება:
გადახურვის ფილის საყალიბე და კონსტრუქციების მარკირების გეგმა +19.700 ნიშნულზე

რევიზია:	ნახაზის ნომერი:	შეცვლილი რაოდენობა
R0	კ-1.08	-

გადახურვის ფილის საყალიბე და კონსტრუქციების მარკირების გეგმა +21.500 ნიშნულზე

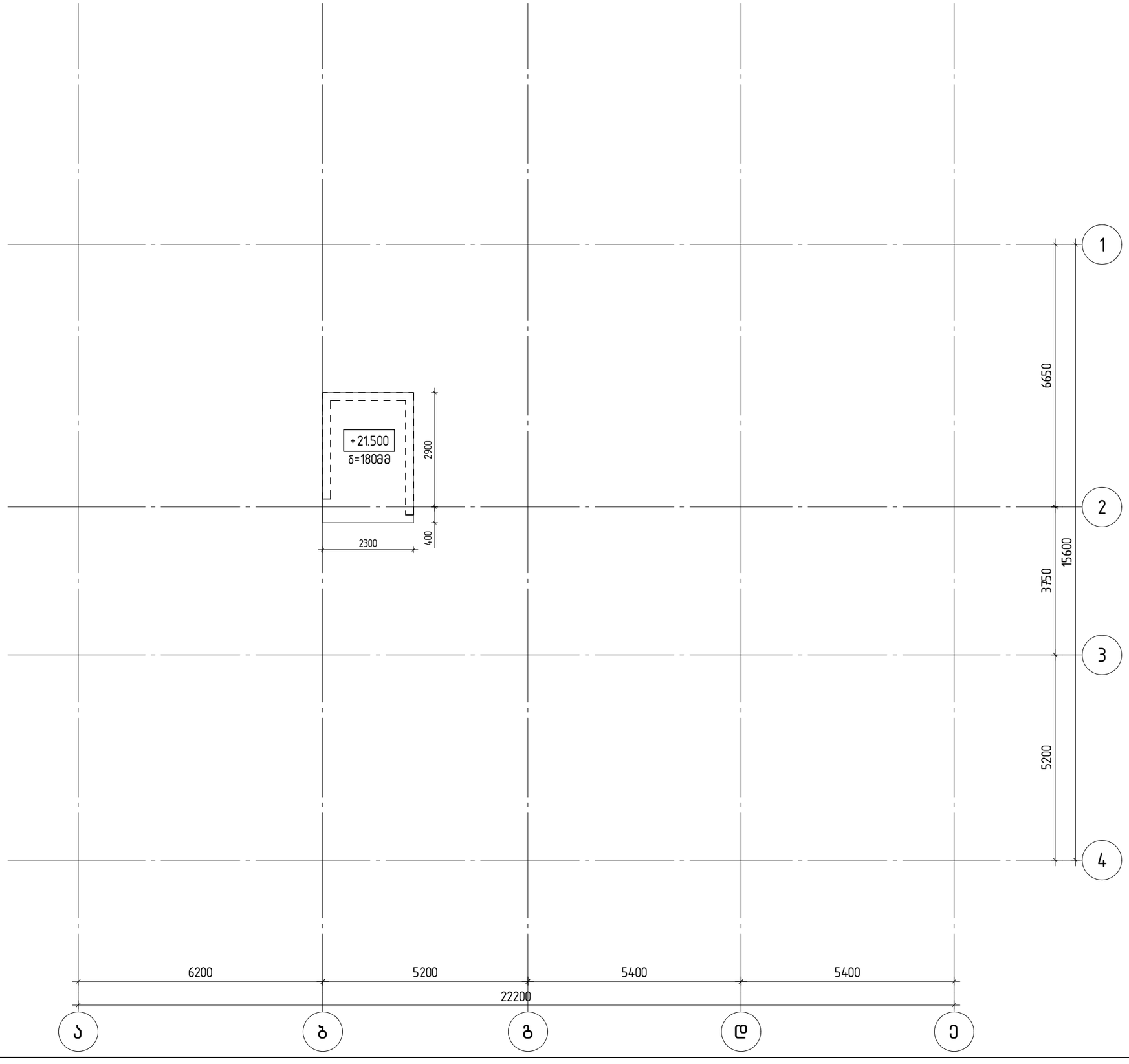

თბილისი / 2024 წელი

KEYPLAN:

პროექტის სტადია:
სამშენებლო დოკუმენტაცია

რევიზია

რევ.	თარიღი	აღწერილობა	დამტკ.

შენიშვნები:

მისამართი:
ქ.თბილისი სოფელი დიღომი, დავარის ქუჩა, №54
(ს/კ 01.72.14.037.318)

დამკვეთი:

თანამდებობა	სახელი გვარი/კომ №	ხელმოწერა
პროექტის მთ. კონსტრუქტორი	ტ. მეიშვილიანი	

პროექტის სახელწოდება:
მრავალბინიანი საცხოვრებელი სახლი

პროექტის სტადია:
ახალი მშენებლობა

პროექტის ნაწილი:
კონსტრუქცია

შრიფტის: A3	ნახაზის დასახელება: გადახურვის ფილის საყალიბე და კონსტრუქციების მარკირების გეგმა +21.500 ნიშნულზე
სტადია: მ.პ.	
თარიღი: 04.10.2024	
მასშტაბი: მ 1:100	
რევიზია: R0	ნახაზის ნომერი: კ-1.09
შემრც. ხარისხის რაოდენობა: -	

საძირკვლის ძირითადი და დამატებითი არმირების გეგმა -3.100 ნიშნულზე (ქვედა შრე)

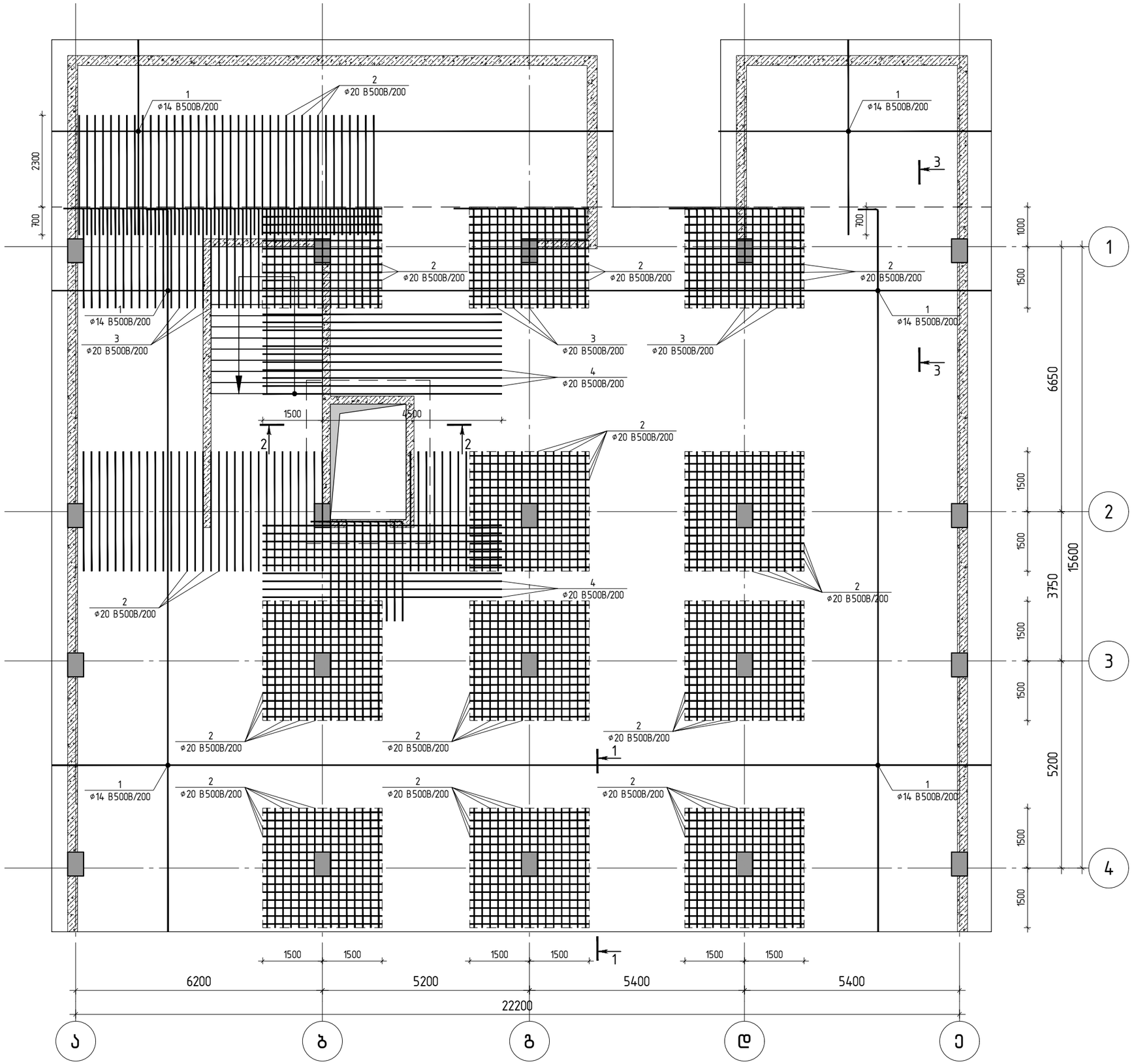

თბილისი / 2024 წელი

KEYPLAN:

პროექტის სტატუსი:

სამშენებლო დოკუმენტაცია

რევიზია

რევ.	თარიღი	აღწერილობა	დამტკ.

შენიშვნები:

მისამართი:

ქ.თბილისი სოფელი დიღომი, დავარის ქუჩა, №54

(ს/კ 01.72.14.037.318)

დამკვეთი:

თანამდებობა	სახელი გვარი/კარ №	ხელმოწერა
პროექტის მთ. კონსტრუქტორი	ტ. მეიშვილიანი	

პროექტის სახელწოდება:

მრავალბინიანი საცხოვრებელი სახლი

პროექტის სტადია:

ახალი შენებლობა

პროექტის ნაწილი:

კონსტრუქცია

შრიფტის:	A3
სკალა:	მ.ა.
თარიღი:	04.10.2024
მასშტაბი:	მ 1:100

ნახაზის დასახელება:

საძირკვლის ძირითადი და დამატებითი არმირების გეგმა -3.100 ნიშნულზე (ქვედა შრე)

რევიზია:	ნახაზის ნომერი:	შენიშ. სავალდებულო რაოდენობა
R0	კ-2.01	-

საძირკვლის ძირითადი და დამატებითი არმირების გეგმა -3.100 ნიშნულზე (ზედა შრე)

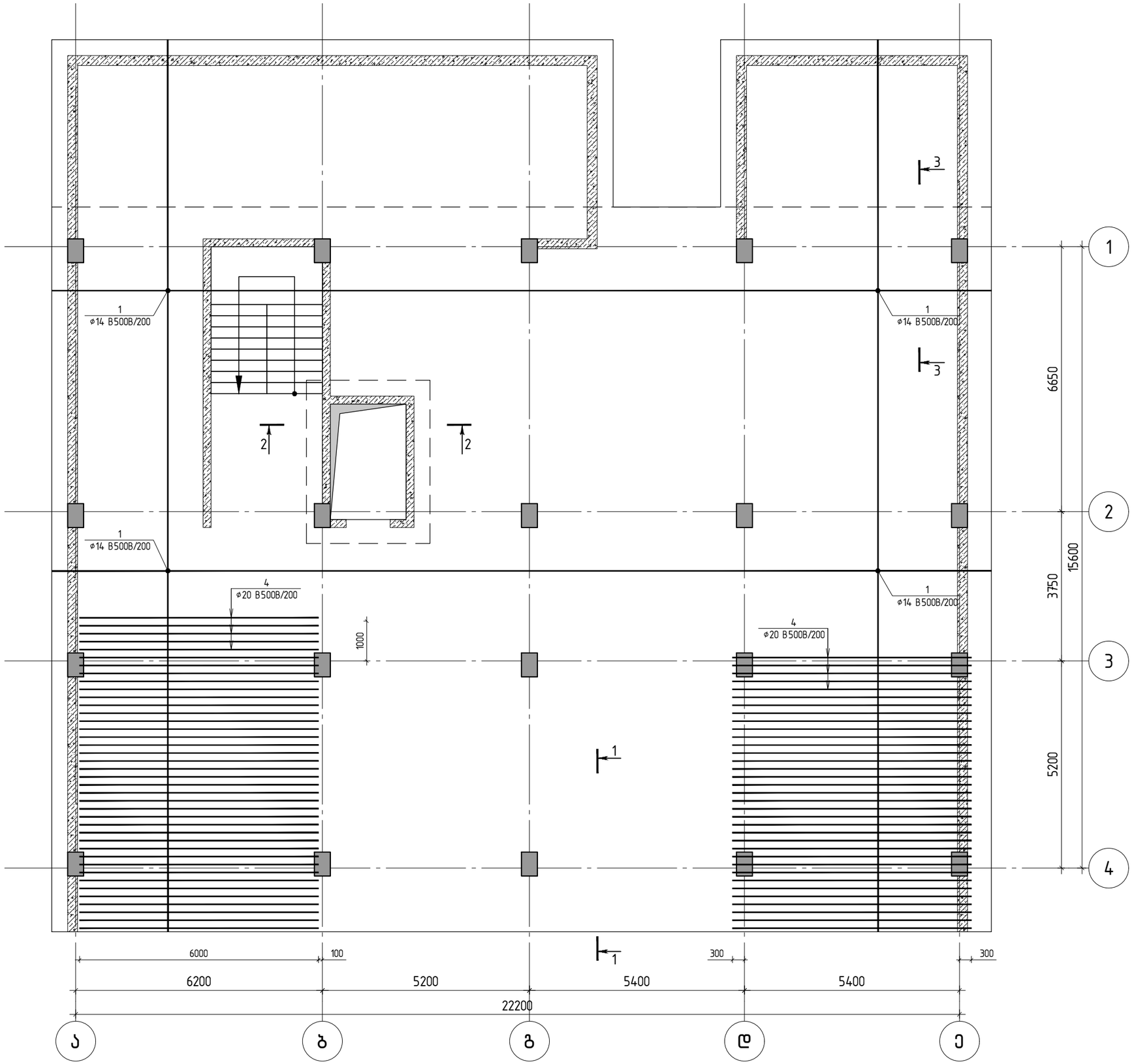

თბილისი / 2024 წელი

KEYPLAN:

პროექტის სტადია:
სამშენებლო დოკუმენტაცია

რევიზია

რევ.	თარიღი	აღწერილობა	დამტკ.

შენიშვნები:

მისამართი:
ქ.თბილისი სოფელი დიღომი, დავარის ქუჩა, №54
(ს/კ 01.72.14.037.318)

დამკვეთი:

თანამდებობა	სახელი გვარი/კომპ. №	ხელმოწერა
პროექტის მთ. კონსტრუქტორი	ტ. ციციშვილიანი	

პროექტის სახელწოდება:
მრავალბინიანი საცხოვრებელი სახლი

პროექტის სტადია:
ახალი მშენებლობა

პროექტის ნაწილი:
კონსტრუქცია

ფორმატი: A3	ნახაზის დასახელება: საძირკვლის ძირითადი და დამატებითი არმირების გეგმა -3.100 ნიშნულზე (ზედა შრე)
სტადია: მ.პ.	
თარიღი: 04.10.2024	
მასშტაბი: მ 1:100	
რევიზია: R0	ნახაზის ნომერი: კ-2.02
	შეცვ. ხელმძღ. რაოდენობა: -

საძირკვლის ვერტიკალური არმირების გეგმა -3.100 ნიშნულზე

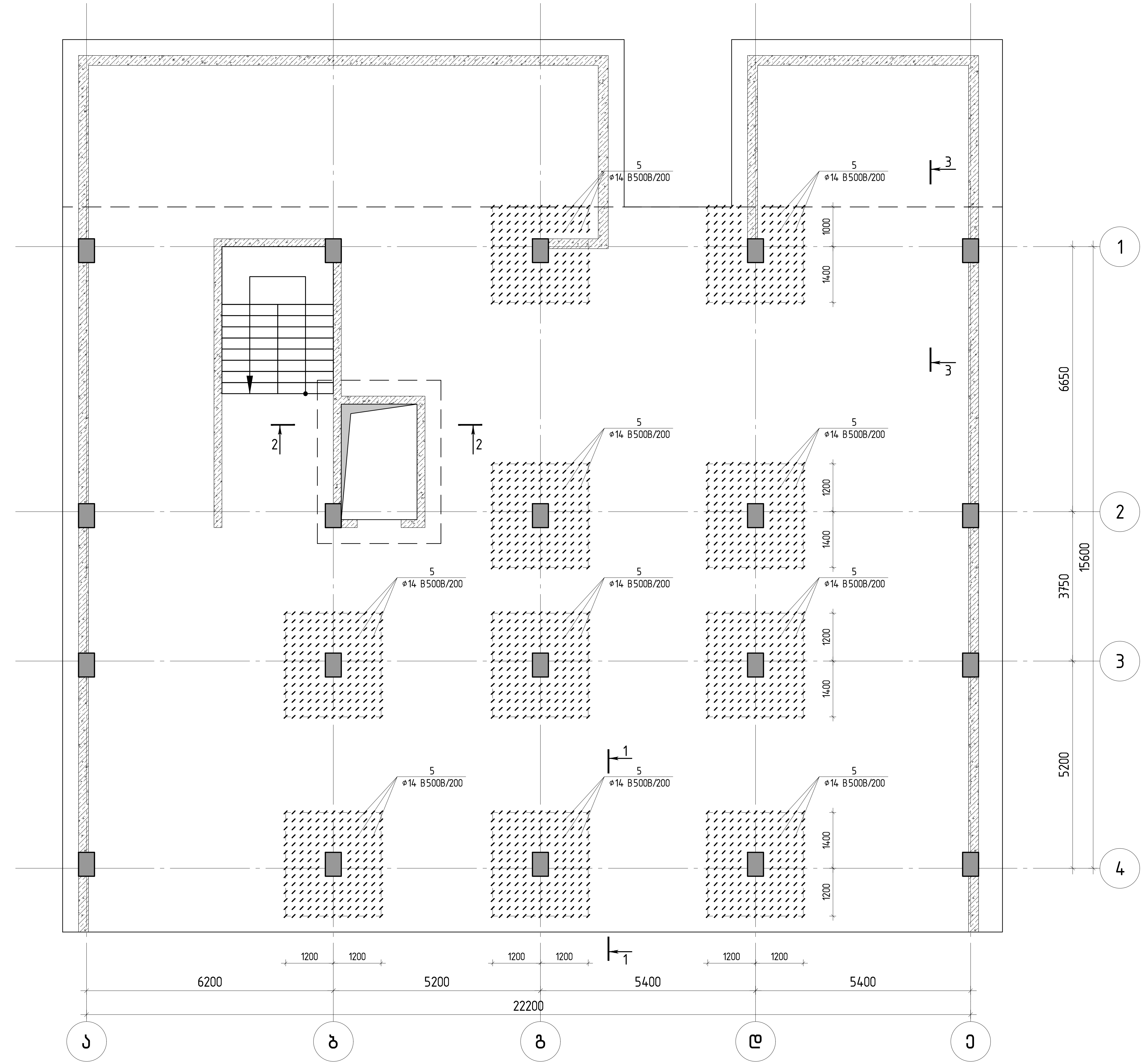

თბილისი / 2024 წელი

KEYPLAN:

პროექტის სტატუსი:
სამშენებლო დოკუმენტაცია

რევიზია

რევ.	თარიღი	აღწერილობა	დამტკ.

შენიშვნები:

მისამართი:
ქ.თბილისი სოფელი დიღომი, დავარის ქუჩა, №54
(ს/კ 01.72.14.037.318)

დამკვეთი:

თანამდებობა	სახელი გვარი/პირ №	ხელმოწერა
პროექტის მთ. კონსტრუქტორი	ტ. მეიფარიანი	

პროექტის სახელწოდება:
მრავალბინიანი საცხოვრებელი სახლი

პროექტის სტადია:
ახალი მშენებლობა

პროექტის ნაწილი:
კონსტრუქცია

ფორმატი: A3
სტადია: მ.პ.
თარიღი: 04.10.2024
მასშტაბი: მ 1:100

ნახაზის დასახელება:
საძირკვლის ვერტიკალური არმირების გეგმა -3.100 ნიშნულზე

რევიზია: R0
ნახაზის ნომერი: კ-2.03
ფურც. საერთო რაოდენობა: -

ჭრილი 1-1

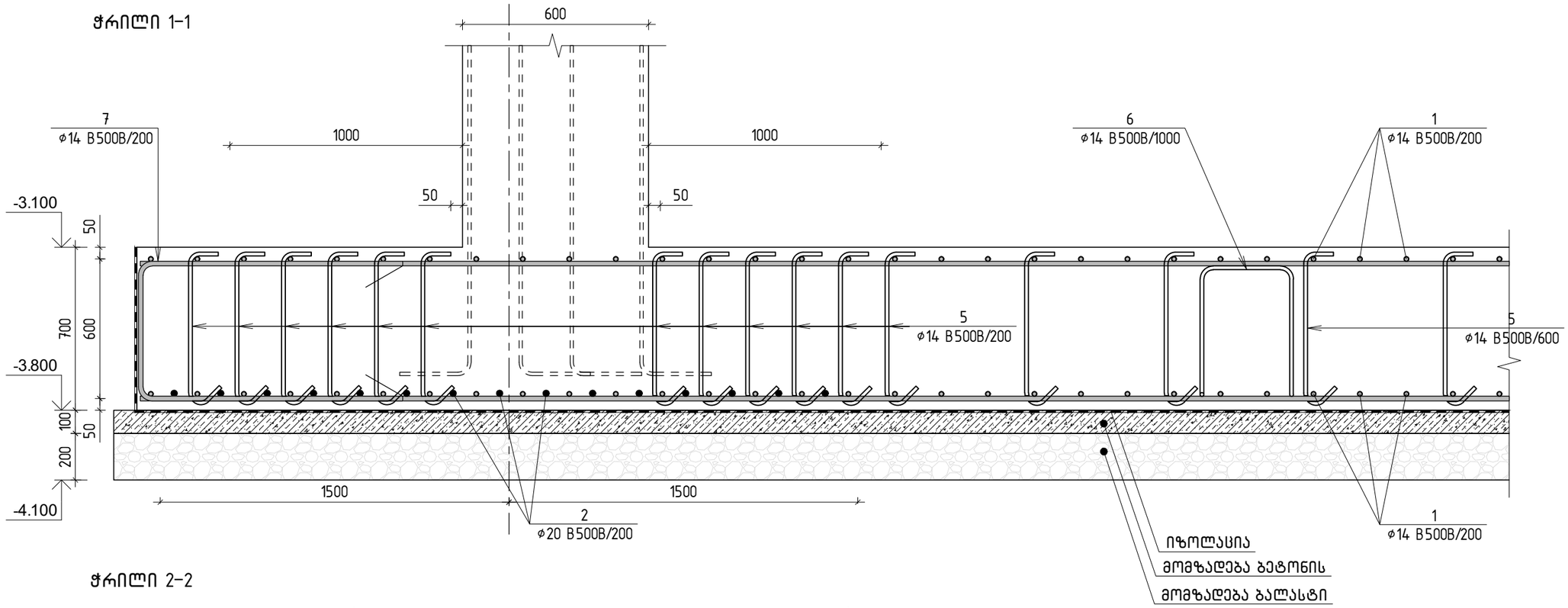

ჭრილი 2-2

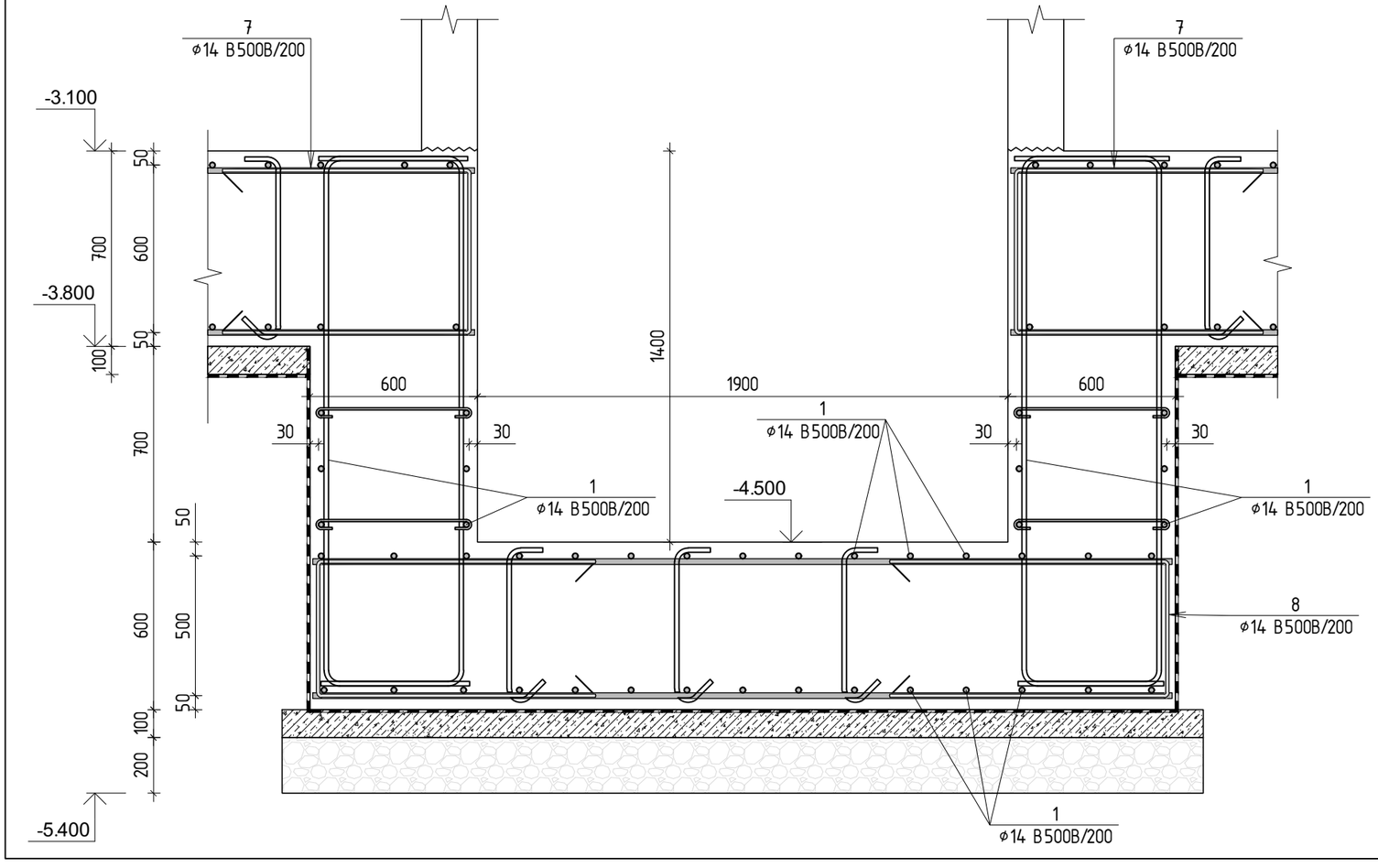

თბილისი / 2024 წელი

KEYPLAN:

პროექტის სტატუსი:

სამშენებლო დოკუმენტაცია

რევიზია

რევ.	თარიღი	აღწერილობა	დამტკ.

შენიშვნები:

მისამართი:

ქ.თბილისი სოფელი დიღომი, დავარის ქუჩა, №54

(ს/კ 01.72.14.037.318)

დამკვეთი:

თანამდებობა	სახელი გვარი/პირ №	ხელმოწერა
პროექტის მთ. კონსტრუქტორი	ტ. მეიშვილიანი	

პროექტის სახელწოდება:

მრავალბინიანი საცხოვრებელი სახლი

პროექტის სტადია:

ახალი მშენებლობა

პროექტის ნაწილი:

კონსტრუქცია

ფორმატი:	A3
სტადია:	მ.პ.
თარიღი:	04.10.2024
მასშტაბი:	მ 1:20

ნახაზის დასახელება:

ჭრილი 1-1;2-2

რევიზია:	ნახაზის ნომერი:	შეცვლ. საკორექტო რაოდენობა
R0	კ- 2.04	-

ჭრილი 3-3

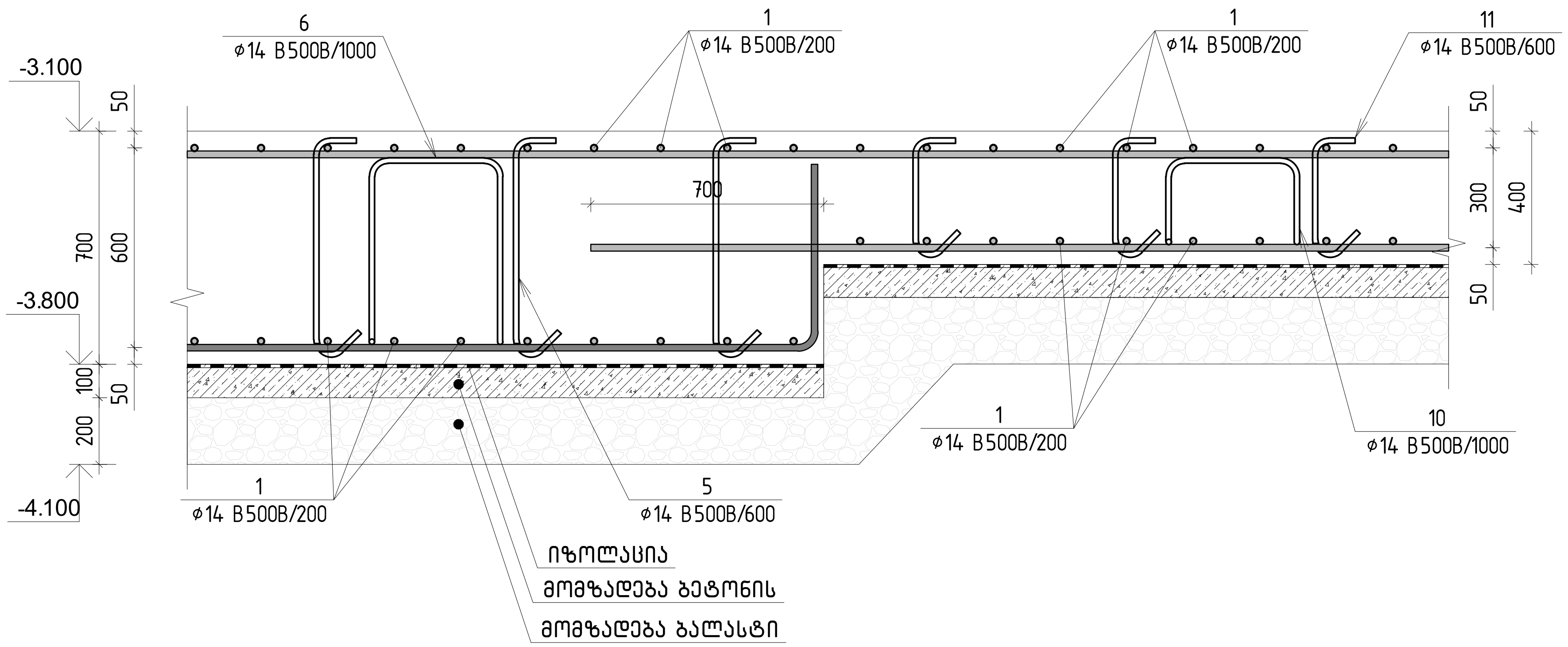

პოზ.	Φ [მმ.]	ესკიზი [მმ.]	სიგრძე [მმ.]
3	Φ20	2500; 500	3000
5	Φ14	650; 100; 100	850
6	Φ14	400; 560; 560; 400; 400	2320
7	Φ14	800; 600; 800	2200
8	Φ14	800; 500; 800	2100
9	Φ14	800; 300; 800	1900
10	Φ14	400; 260; 260; 400; 400	1720
11	Φ14	350; 100; 100	550

პოზ.	ა ღ ნ ი შ ვ ნ ა	დ ა ს ა ხ ე ლ ე ბ ა	რაოდ.	წონა, კგ	
		რკ/ბ საძირკველი	1	ცალი	
		დეტალები		ერთეული (კგ)	სულ (კგ)
1	დაიჭრას ადგილზე	Ø 14 B500B ℓ= 12000	957	13892.47	13892.47
2		Ø 20 B500B ℓ= 3000	354	2621.89	2621.89
3		Ø 20 B500B ℓ= 3000	77	570.30	570.30
4		Ø 20 B500B ℓ= 6000	100	1481.30	1481.30
5		Ø 14 B500B ℓ= 850	2448	2517.19	2517.19
6		Ø 14 B500B ℓ= 2320	315	884.07	884.07
7		Ø 14 B500B ℓ= 2200	350	931.49	931.49
8		Ø 14 B500B ℓ= 2100	50	127.02	127.02
9		Ø 14 B500B ℓ= 1900	190	436.71	436.71
10		Ø 14 B500B ℓ= 1720	90	187.27	187.27
11		Ø 14 B500B ℓ= 550	270	179.64	179.64
				23829.35	23829.35
				ერთეული ($მ^3$)	სულ ($მ^3$)
		ბეტონი $C\frac{20}{25}$		347.90	347.90

თბილისი / 2024 წელი

KEYPLAN:

პროექტის სტატუსი:
სამშენებლო დოკუმენტაცია

რევიზია

რევ.	თარიღი	აღწერილობა	დამტკ.

შენიშვნები:

მისამართი:
ქ.თბილისი სოფელი დიღომი, დავარის ქუჩა, №54
(ს/კ 01.72.14.037.318)

დამკვეთი:

თანამდებობა	სახელი გვარი/პირ №	ხელმოწერა
პროექტის მთ. კონსტრუქტორი	ტ. მეიფარიანი	

პროექტის სახელწოდება:
მრავალბინიანი საცხოვრებელი სახლი

პროექტის სტადია:
ახალი მშენებლობა

პროექტის ნაწილი:
კონსტრუქცია

ფორმატი: A3
სტადია: მ.პ.
თარიღი: 04.10.2024
მასშტაბი: მ 1:20

ნახაზის დასახელება:
ჭრილი 3-3
სპეციფიკაცია

რევიზია: R0
ნახაზის ნომერი: კ- 2.05
ფურც. საერთო რაოდენობა: -

საძირკვლიდან არმატურის ნაშვეების გეგმა

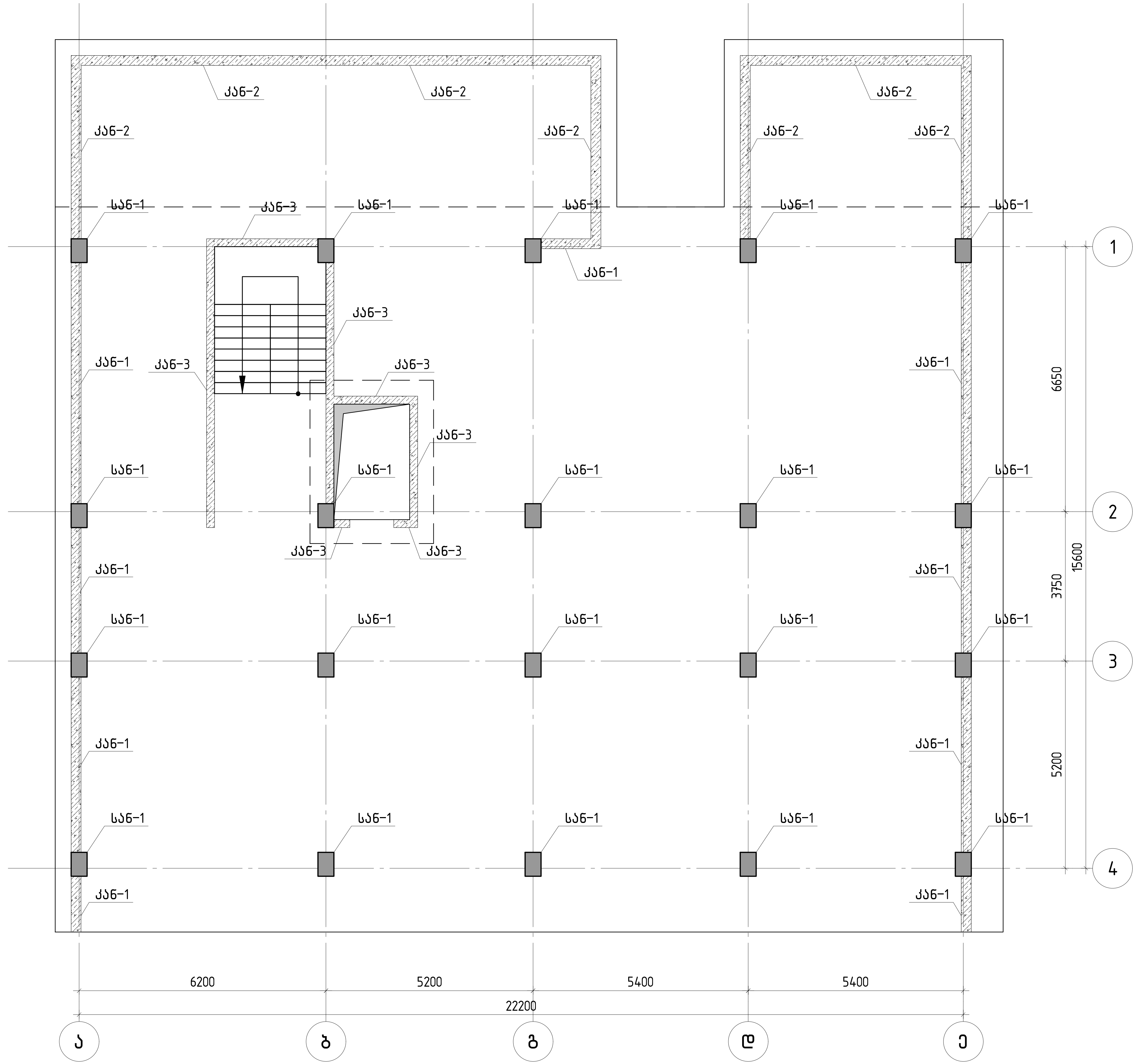

თბილისი / 2024 წელი

KEYPLAN:

პროექტის სტატუსი:
სამშენებლო დოკუმენტაცია

რევიზია

რევ.	თარიღი	აღწერილობა	დამტკ.

შენიშვნები:

მისამართი:
ქ.თბილისი სოფელი დიღომი, დავარის ქუჩა, №54
(ს/კ 01.72.14.037.318)

დამკვეთი:

თანამდებობა	სახელი გვარი/პირ №	ხელმოწერა
პროექტის მთ. კონსტრუქტორი	ტ. მეიფარიანი	

პროექტის სახელწოდება:
მრავალბინიანი საცხოვრებელი სახლი

პროექტის სტადია:
ახალი მშენებლობა

პროექტის ნაწილი:
კონსტრუქცია

ფორმატი: A3
სტადია: მ.პ.
თარიღი: 04.10.2024
მასშტაბი: მ 1:100

ნახაზის დასახელება:
საძირკვლიდან არმატურის ნაშვეების გეგმა

რევიზია: R0
ნახაზის ნომერი: კ-2.06
ფურც. საერთო რაოდენობა: -

სვეტის არმატურის ნაშვერი სან-1
20 ცალი

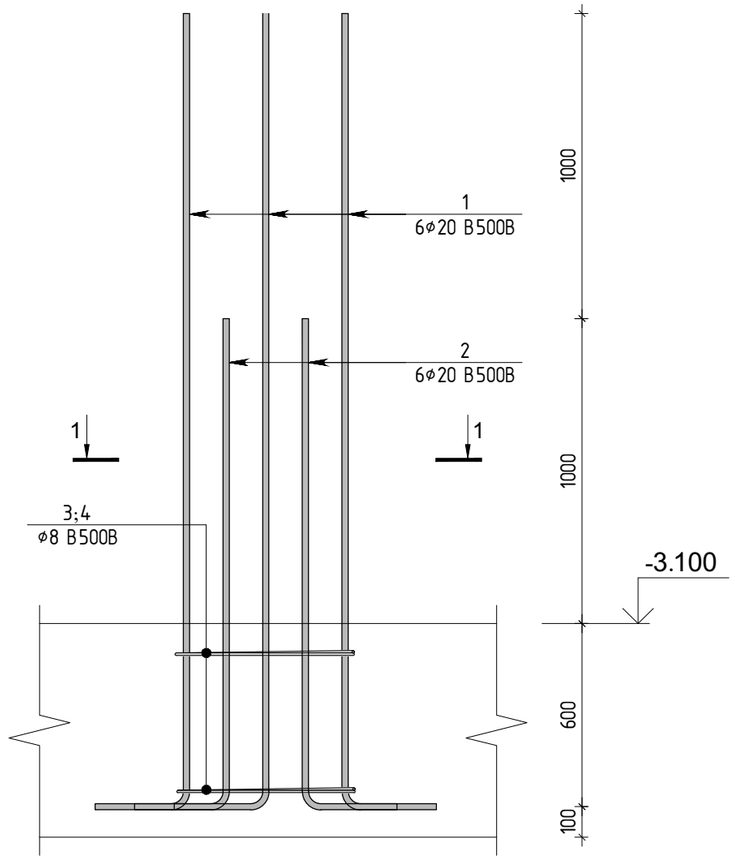

კედლის არმატურის ნაშვერი კან-1

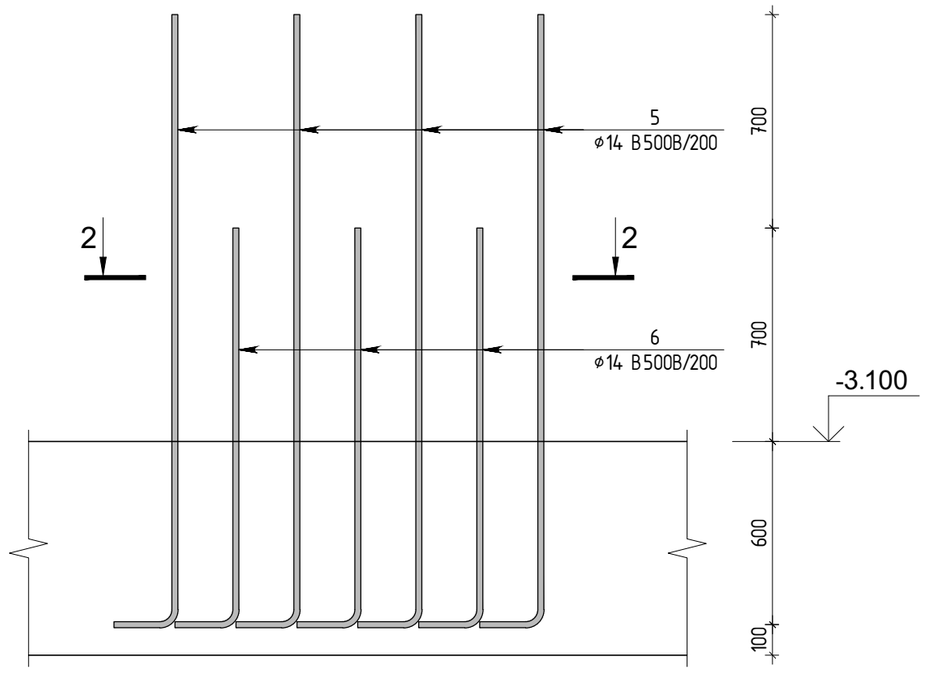

კვეთი 1-1

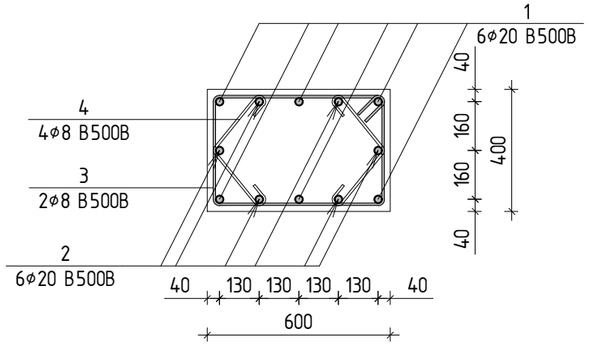

კვეთი 2-2

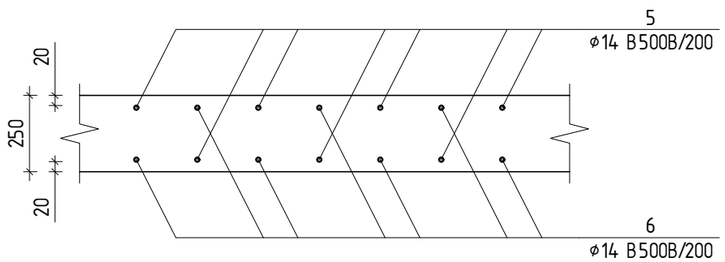

თბილისი / 2024 წელი

KEYPLAN:

პროექტის სტადია:
სამშენებლო დოკუმენტაცია

რევიზია

რევ.	თარიღი	აღწერილობა	დამტკ.

შენიშვნები:

მისამართი:
ქ.თბილისი სოფელი დიღომი, დავარის ქუჩა, №54
(ს/კ 01.72.14.037.318)

დამკვეთი:

თანამდებობა	სახელი გვარი/კონ №	ხელმოწერა
პროექტის მთ. კონსტრუქტორი	ტ. მეიშარიანი	

პროექტის სახელწოდება:
მრავალბინიანი საცხოვრებელი სახლი

პროექტის სტადია:
ახალი მშენებლობა

პროექტის ნაწილი:
კონსტრუქცია

ზომა:	ნახაზის დასახელება:
A3	სვეტის და კედლის ნაშვერები
სკალა:	
მ.შ.	
თარიღი:	
04.10.2024	
მასშტაბი:	
მ 1:20	

რევიზია:	ნახაზის ნომერი:	შემც. საქმის რაოდენობა
R0	კ-2.07	-

კედლის არმატურის ნაშვერი კან-2

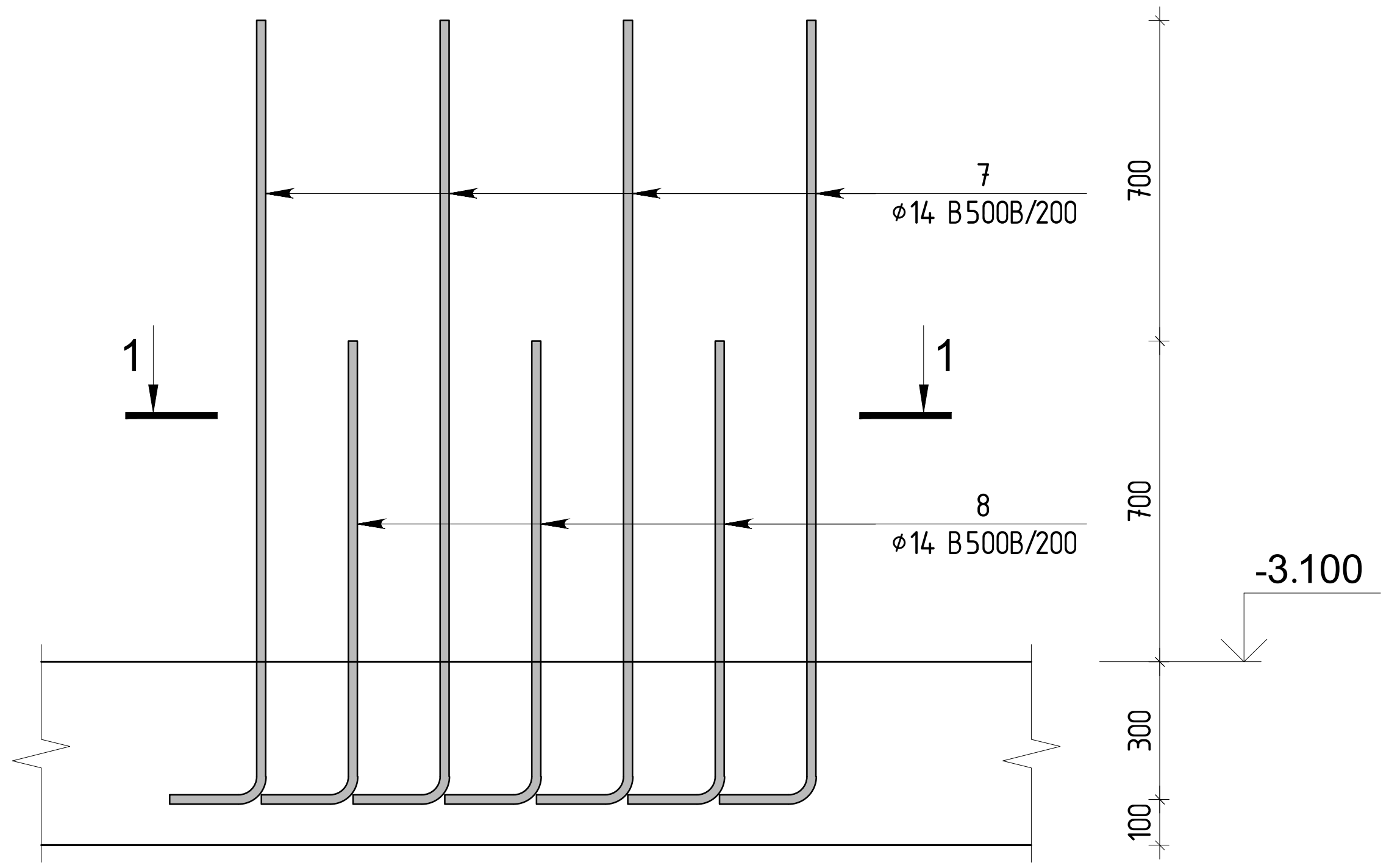

კედლის არმატურის ნაშვერი კან-3

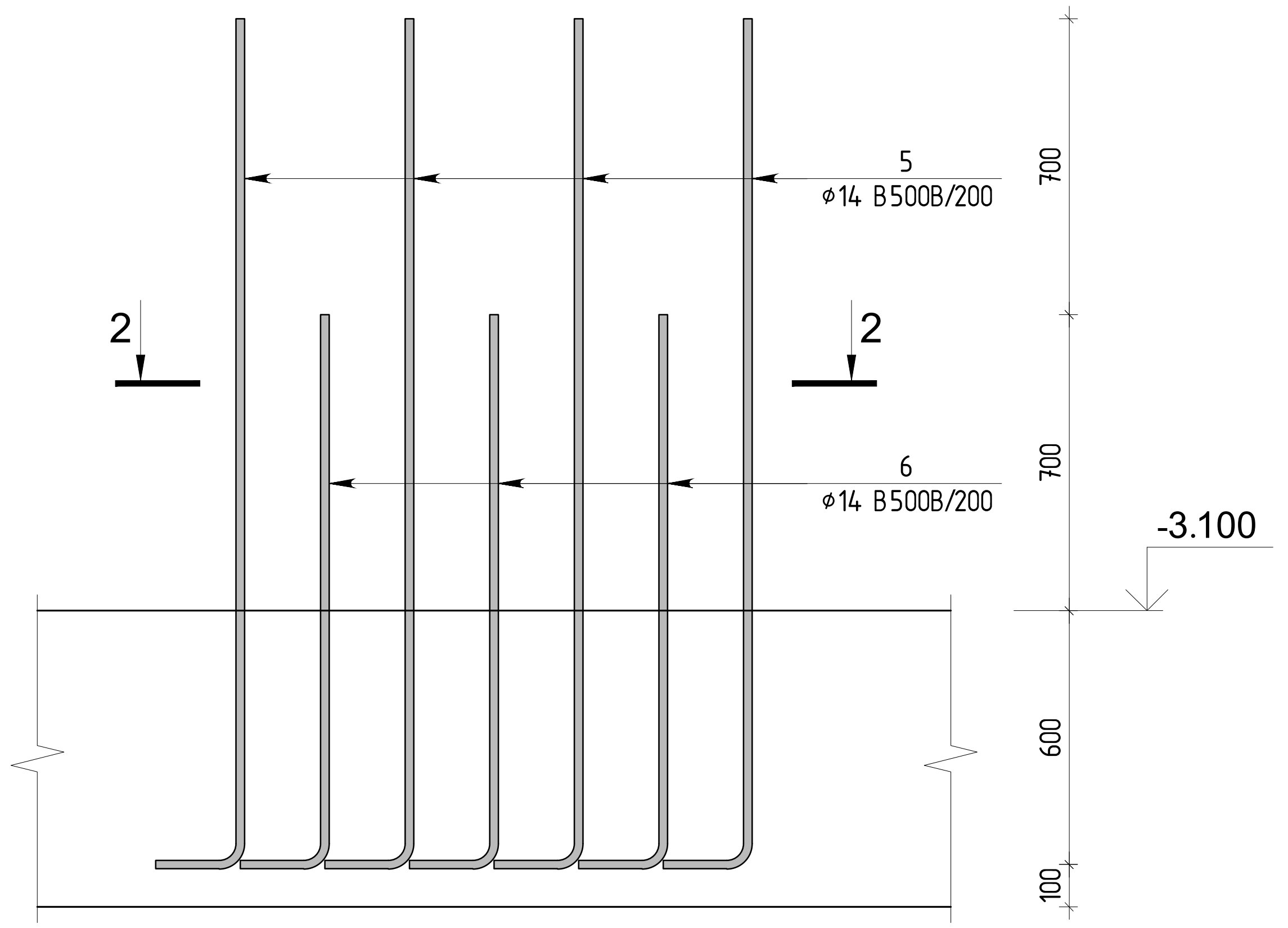

კვეთი 2-2

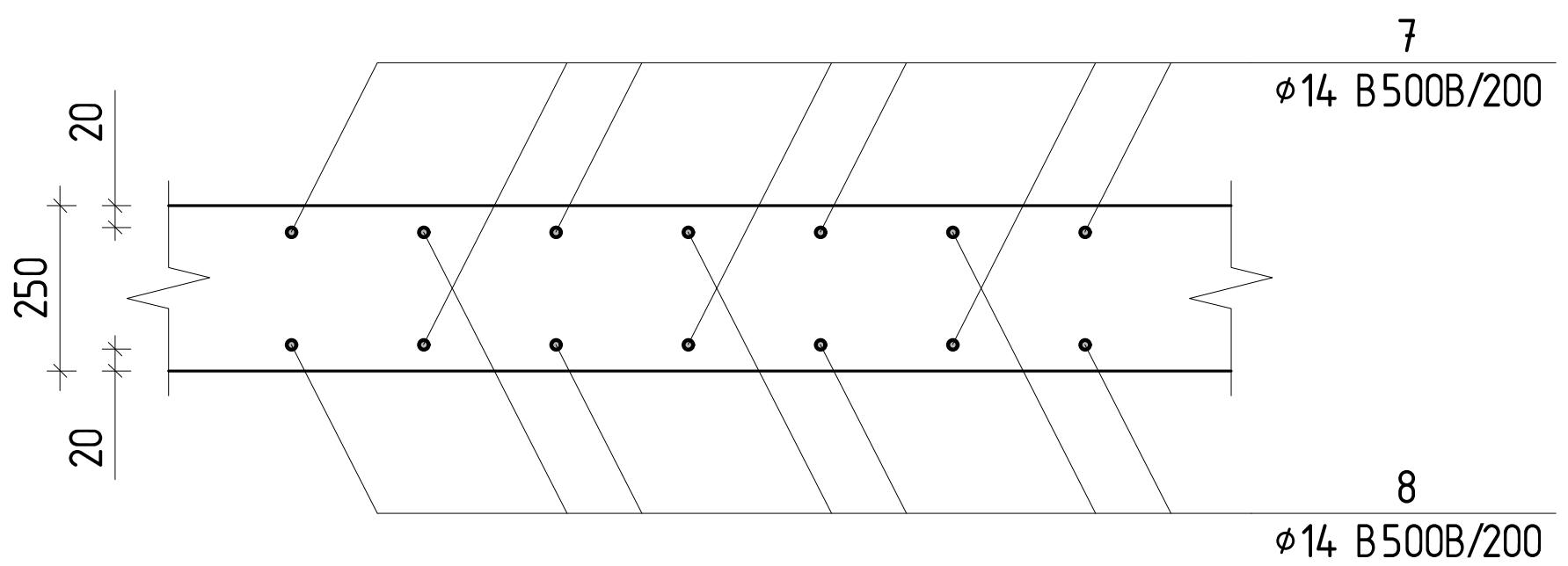

კვეთი 2-2

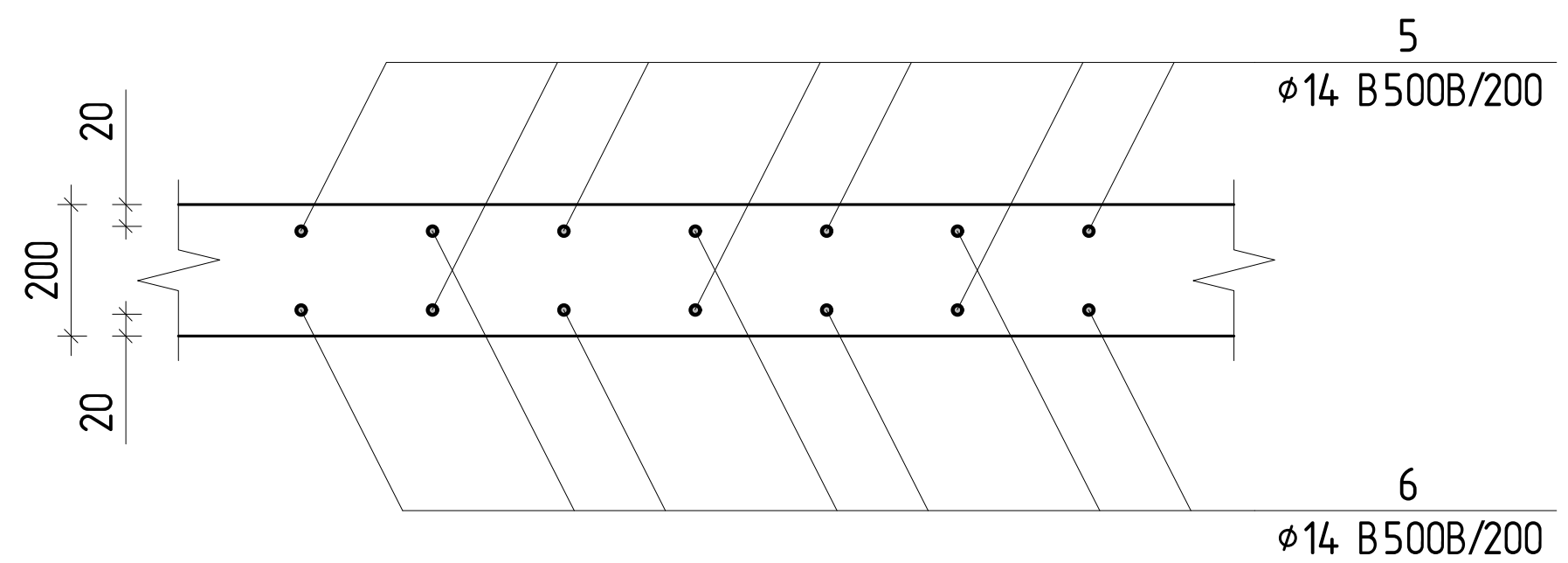

პოზ.	Φ [მმ.]	ესკიზი [მმ.]	სიგრძე [მმ.]
①	Φ20	2500; 500	3000
②	Φ20	1500; 500	2000
③	Φ8	550; 350; 100	2000
④	Φ8	220; 100	640
⑤	Φ14	2100; 300	2400
⑥	Φ14	1400; 300	1700
⑦	Φ14	1700; 300	2000
⑧	Φ14	1000; 300	1300

პოზ.	ა ღ ნ ი შ ვ ნ ა	დ ა ს ა ხ ე ლ ე ბ ა	რაოდ.	წონა, კგ	
		საძირკვლის ნაშვერები	1	ცალი	
		დეტალები		ერთეული (კგ)	სულ (კგ)
1		Ø 20 B500B ℓ= 3000	120	888.78	888.78
2		Ø 20 B500B ℓ= 2000	120	592.52	592.52
3		Ø 8 B500B ℓ= 2000	40	31.60	31.60
4		Ø 8 B500B ℓ= 640	80	20.22	20.22
5		Ø 14 B500B ℓ= 2400	273	792.61	792.61
6		Ø 14 B500B ℓ= 1700	273	561.43	561.43
7		Ø 14 B500B ℓ= 2000	172	416.15	416.15
8		Ø 14 B500B ℓ= 1300	172	270.49	270.49
				3573.80	3573.80

თბილისი / 2024 წელი

KEYPLAN:

პროექტის სტატუსი:
სამშენებლო დოკუმენტაცია

რევიზია

რევ.	თარიღი	აღწერილობა	დამტკ.

შენიშვნები:

მისამართი:
ქ.თბილისი სოფელი დიღომი, დავარის ქუჩა, №54
(ს/კ 01.72.14.037.318)

დამკვეთი:

თანამდებობა	სახელი გვარი/პირ №	ხელმოწერა
პროექტის მთ. კონსტრუქტორი	ტ. მეიფარიანი	

პროექტის სახელწოდება:
მრავალბინიანი საცხოვრებელი სახლი

პროექტის სტადია:
ახალი მშენებლობა

პროექტის ნაწილი:
კონსტრუქცია

ფორმატი:	ნახაზის დასახელება:
A3	კედლის ნაშვერები სპეციფიკაცია
სტადია: მ.პ.	
თარიღი: 04.10.2024	
მასშტაბი: მ 1:20	

რევიზია:	ნახაზის ნომერი:	ფურც. საერთო რაოდენობა
R0	კ-2.08	-

მონოლითური სვეტი მსვ-1

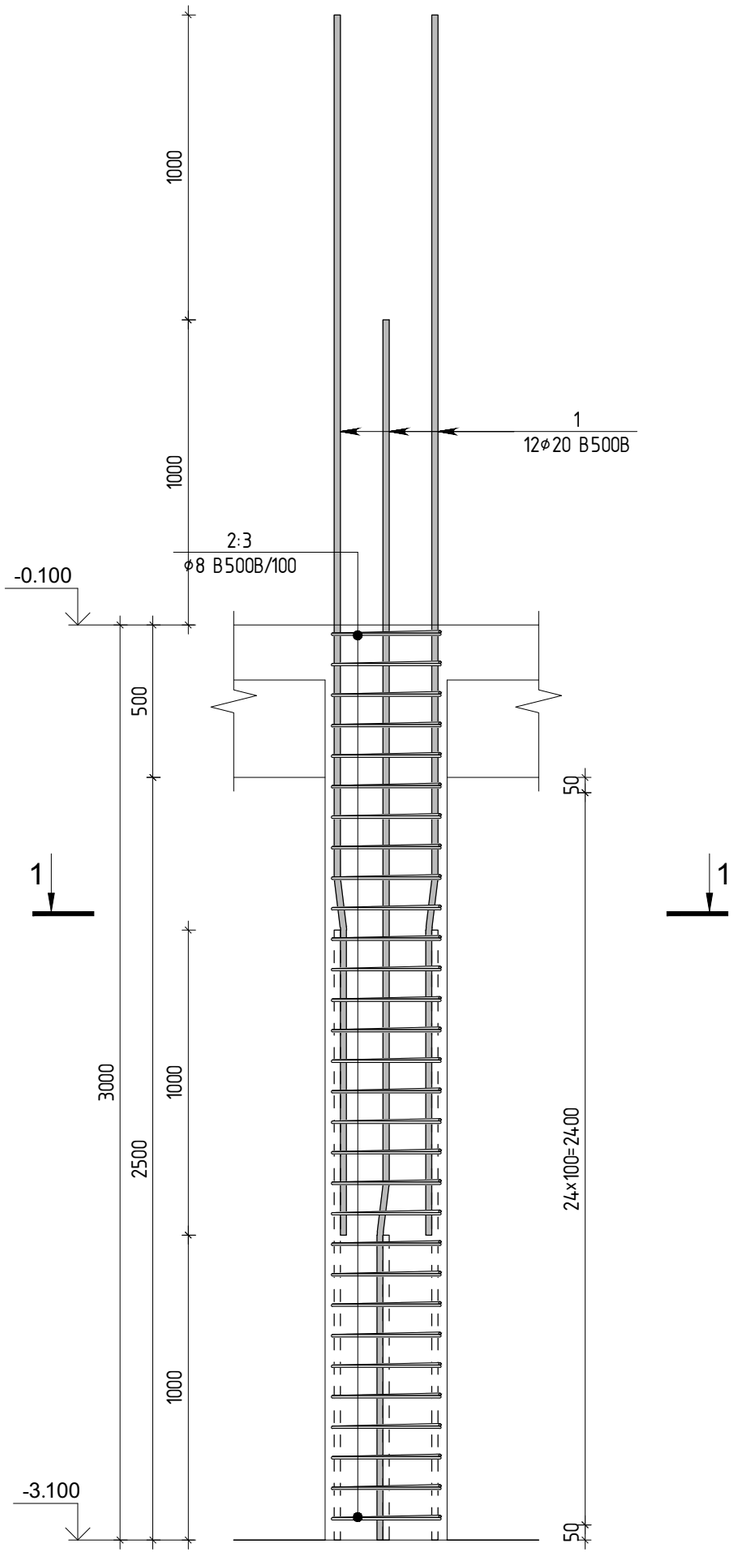

კვეთი 1-1

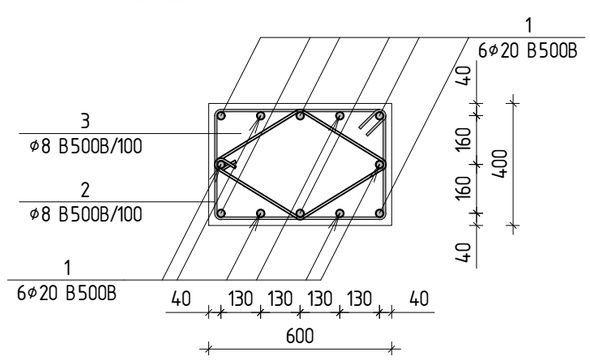

პოზ.	Ø [მმ.]	ესკიზი [მმ.]	სიგრძე [მმ.]
1	Φ20		4000
2	Φ8	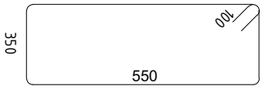	2000
3	Φ8	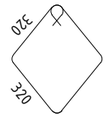	1480

პოზ.	აღნიშვნა	დასახელება	რაოდ.	წონა, კგ	
		სვეტი-1	20	ცალი	
		დეტალები		ერთეული (კგ)	სულ (კგ)
1		Ø 20 B500B ℓ= 4000	12	118.50	2370.07
2		Ø 8 B500B ℓ= 2000	29	22.91	458.21
3		Ø 8 B500B ℓ= 1480	58	33.91	678.16
				175.32	3506.44
				ერთეული (მ³)	სულ (მ³)
		ბეტონი C^{20}_{25}		0.36	7.20

თბილისი / 2024 წელი

KEYPLAN:

პროექტის სტადია:
სამშენებლო დოკუმენტაცია

რევიზია

რევ.	თარიღი	აღწერილობა	დამტკ.

შენიშვნები:

მისამართი:
ქ.თბილისი სოფელი დიღომი, დავარის ქუჩა, №54
(ს/კ 01.72.14.037.318)

დამკვეთი:

თანამდებობა	სახელი გვარი/ფირ №	ხელმოწერა
პროექტის მთ. კონსტრუქტორი	ბ. მეიშვილიანი	

პროექტის სახელწოდება:
მრავალბინიანი საცხოვრებელი სახლი

პროექტის სტადია:
ახალი მშენებლობა

პროექტის ნაწილი:
კონსტრუქცია

ფორმატი: A3	ნახაზის დასახელება: მონოლითური სვეტი მსვ-1
სტადია: მ.პ.	
თარიღი: 04.10.2024	
მასშტაბი: მ 1:20	
რევიზია: R0	ნახაზის ნომერი: კ-3.01
შეხვ. ხარისხის რაოდენობა: -	

მონოლითური სვეტი მსვ-2

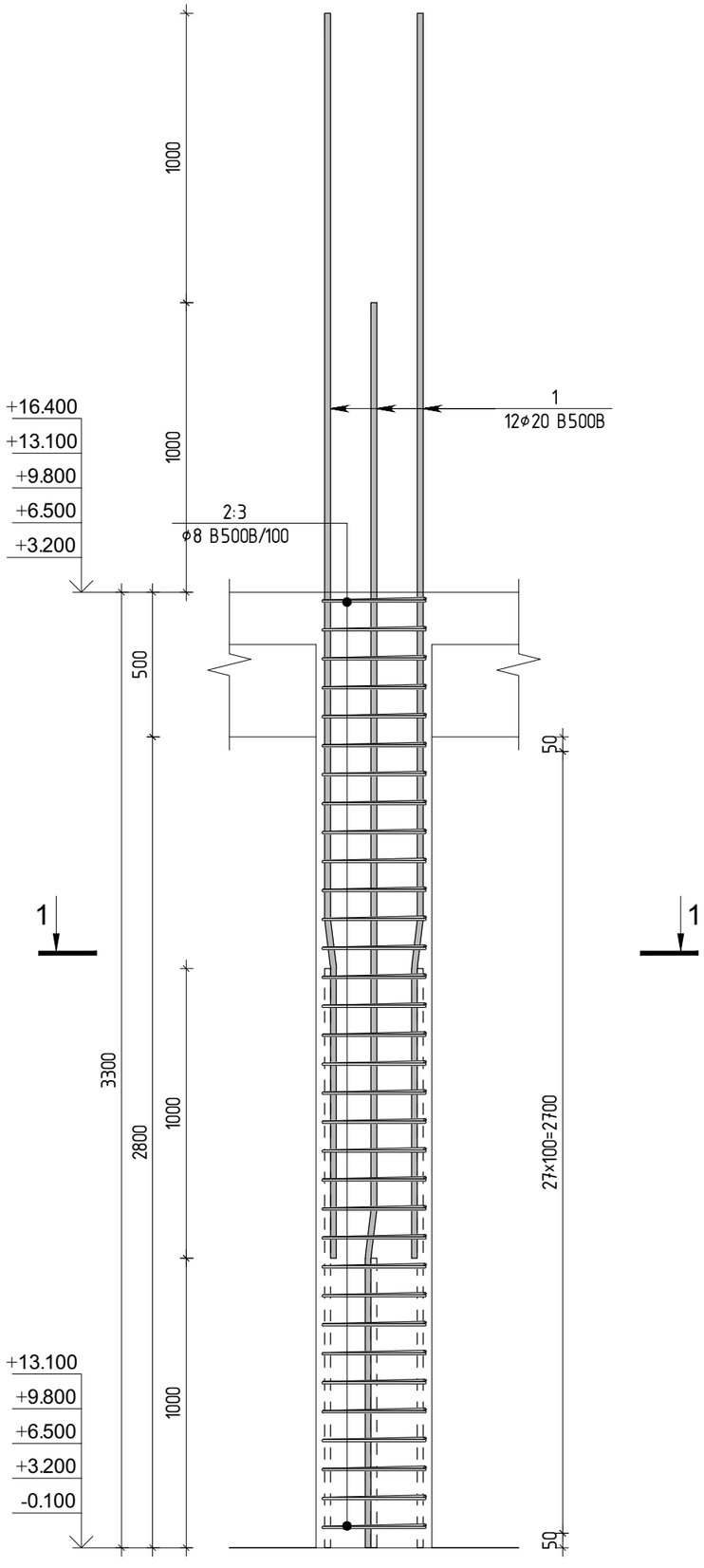

კვეთი 1-1

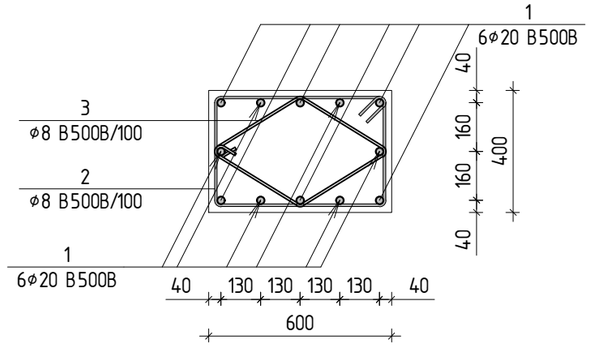

პოზ.	Ø [მმ.]	ესკიზი [მმ.]	სიგრძე [მმ.]
①	Φ20		4300
②	Φ8	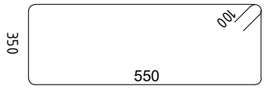	2000
③	Φ8	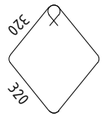	1480

პოზ.	ა ღ ნ ი შ ვ ნ ა	დ ა ს ა ხ ე ლ ე ბ ა	რაოდ.	წონა, კგ	
		სვეტი-2	100	ცალი	
		დეტალები		ერთეული (კგ)	სულ (კგ)
1		Ø 20 B500B ℓ= 4300	12	127.39	12739.14
2		Ø 8 B500B ℓ= 2000	32	25.28	2528.08
3		Ø 8 B500B ℓ= 1480	64	37.42	3741.55
				190.09	19008.77
				ერთეული (მ³)	სულ (მ³)
		ბეტონი C^{20}_{25}		0.68	68.00

თბილისი / 2024 წელი

KEYPLAN:

პროექტის სტადია:
სამშენებლო დოკუმენტაცია

რევიზია

რევ.	თარიღი	აღწერილობა	დამტკ.

შენიშვნები:

მისამართი:
ქ.თბილისი სოფელი დიღომი, დავარის ქუჩა, №54
(ს/კ 01.72.14.037.318)

დამკვეთი:

თანამდებობა	სახელი გვარი/ტინ №	ხელმოწერა
პროექტის მთ. კონსტრუქტორი	ტ. მეიშვილიანი	

პროექტის სახელწოდება:
მრავალბინიანი საცხოვრებელი სახლი

პროექტის სტადია:
ახალი მშენებლობა

პროექტის ნაწილი:
კონსტრუქცია

ფორმატი: A3	ნახაზის დასახელება: მონოლითური სვეტი მსვ-2	
სტადია: მ.პ.		
თარიღი: 04.10.2024		
მასშტაბი: მ 1:20		
რევიზია: R0	ნახაზის ნომერი: კ-3.02	შემც. ხელმოწ. რაოდენობა -

მონოლითური სვეტი მსვ-3

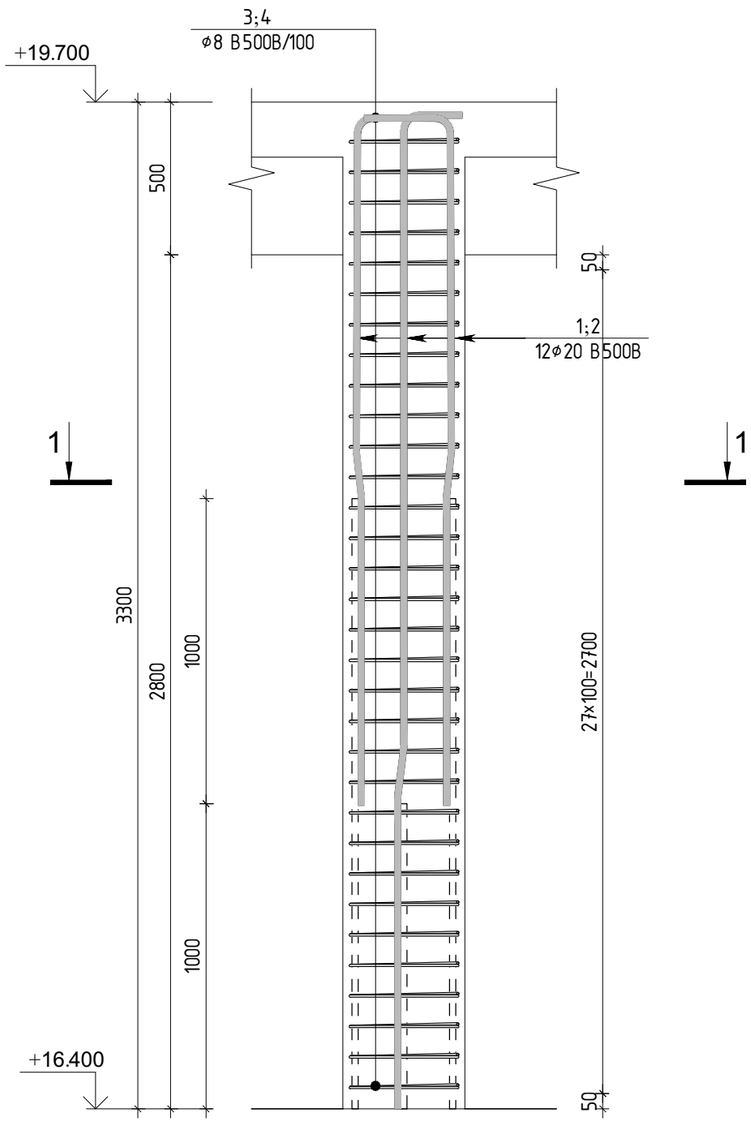

კვეთი 1-1

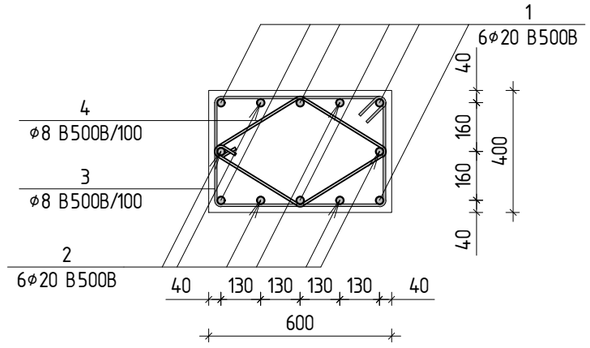

პოზ.	Ø [მმ.]	ესკიზი [მმ.]	სიგრძე [მმ.]
①	Φ20	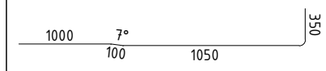	2500
②	Φ20	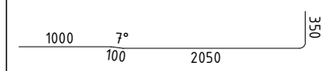	3500
③	Φ8	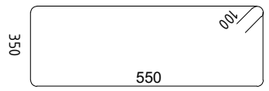	2000
④	Φ8	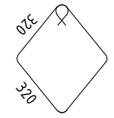	1480

პოზ.	აღნიშვნა	დასახელება	რაოდ.	წონა, კგ	
		სვეტი-3	20	ცალი	
		დეტალები		ერთეული (კგ)	სულ (კგ)
1		Ø 20 B500B ℓ= 2500	6	37.03	740.65
2		Ø 20 B500B ℓ= 3500	6	51.85	1036.91
3		Ø 8 B500B ℓ= 2000	32	25.28	505.62
4		Ø 8 B500B ℓ= 1480	64	37.42	748.31
				151.57	3031.48
				ერთეული ($მ^3$)	სულ ($მ^3$)
		ბეტონი C^{20}_{25}		0.68	13.60

თბილისი / 2024 წელი

KEYPLAN:

პროექტის სტადია:
სამშენებლო დოკუმენტაცია

რევიზია

რევ.	თარიღი	აღწერილობა	დამტკ.

შენიშვნები:

მისამართი:
ქ.თბილისი სოფელი დიღომი, დავარის ქუჩა, №54
(ს/კ 01.72.14.037.318)

დამკვეთი:

თანამდებობა	სახელი გვარი/კერძო №	ხელმოწერა
პროექტის მთ. კონსტრუქტორი	ტ. ვეფხვიანი	

პროექტის სახელწოდება:
მრავალბინიანი საცხოვრებელი სახლი

პროექტის სტადია:
ახალი მშენებლობა

პროექტის ნაწილი:
კონსტრუქცია

ფორმატი:	ნახაზის დასახელება:
A3	მონოლითური სვეტი მსვ-3
სტადია: მ.პ.	
თარიღი: 04.10.2024	
მასშტაბი: მ 1:20	

რევიზია:	ნახაზის ნომერი:	შეცვ. საქართველო რაოდენობა
R0	კ-3.03	-

სარდაფის კედლების არმირების გეგმა -3.100 ნიშნულზე

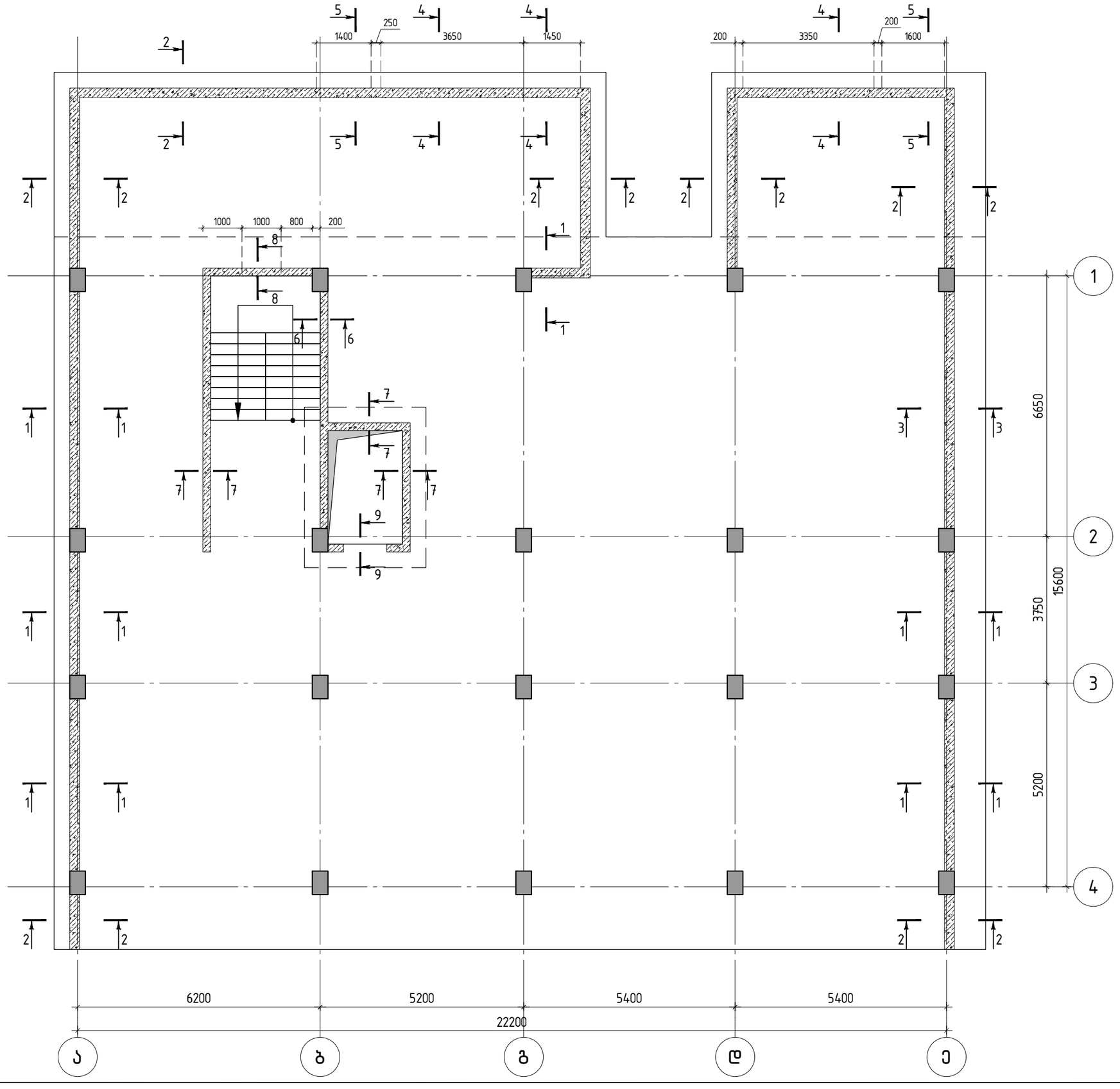

თბილისი / 2024 წელი

KEYPLAN:

პროექტის სტატუსი:

სამშენებლო დოკუმენტაცია

რევიზია

რევ.	თარიღი	აღწერილობა	დამტკ.

შენიშვნები:

მისამართი:

ქ.თბილისი სოფელი დიღომი, დავარის ქუჩა, №54
(ს/კ 01.72.14.037.318)

დამკვეთი:

თანამდებობა	სახელი გვარი/ასო №	ხელმოწერა
პროექტის მთ. კონსტრუქტორი	ტ. მეთვარიანი	

პროექტის სახელწოდება:

მრავალბინიანი საცხოვრებელი სახლი

პროექტის სტადია:

ახალი მშენებლობა

პროექტის ნაწილი:

კონსტრუქცია

შრიფტის:	ნახაზის დასახელება:
A3	სარდაფის კედლების არმირების გეგმა -3.100 ნიშნულზე
სტადია: მ.ს.	
თარიღი: 04.10.2024	
მასშტაბი: მ 1:100	

რევიზია:	ნახაზის ნომერი:	შენიშ. სავარაუდო რაოდენობა
R0	კ-4.01	-

ჭრილი 1-1

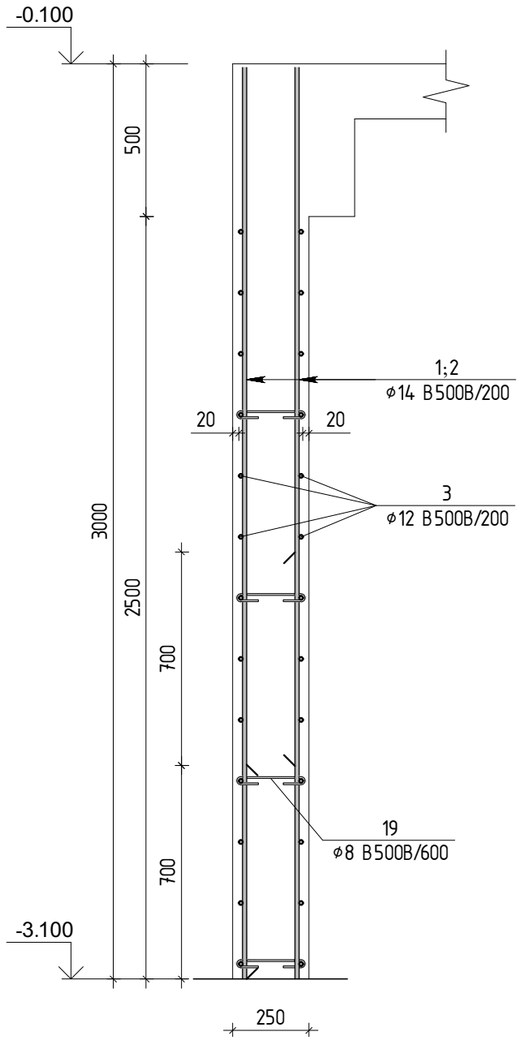

ჭრილი 2-2

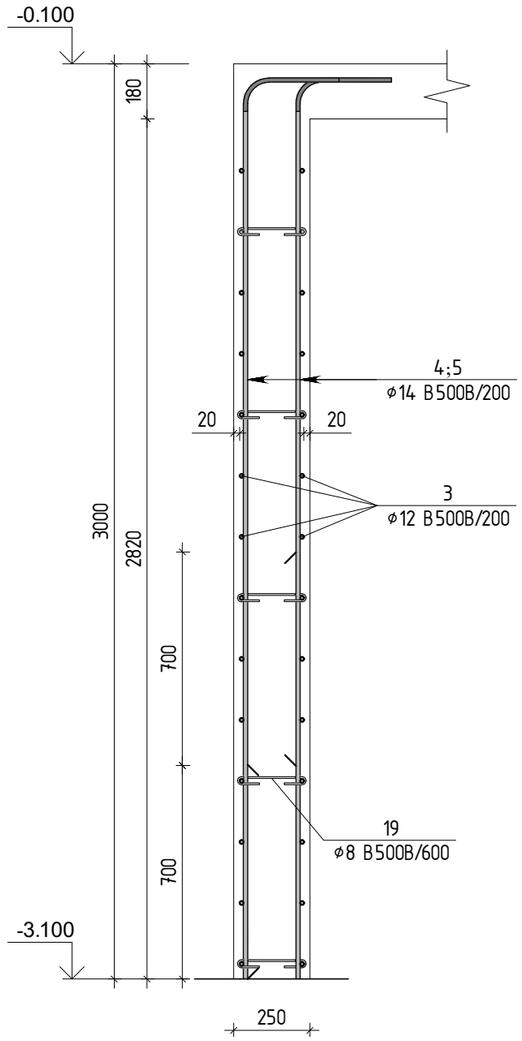

ჭრილი 3-3

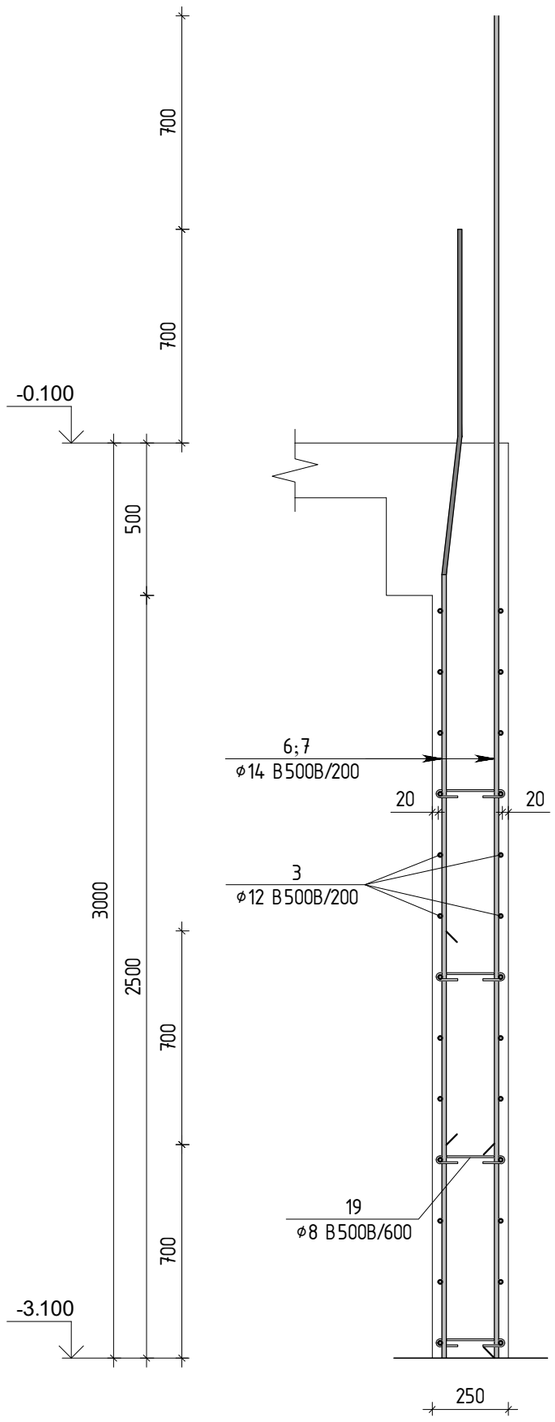

თბილისი / 2024 წელი

KEYPLAN:

პროექტის სტადია:
სამშენებლო დოკუმენტაცია

რევიზია

რევ.	თარიღი	აღწერილობა	დამტკ.

შენიშვნები:

მისამართი:
ქ.თბილისი სოფელი დიღომი, დავარის ქუჩა, №54
(ს/კ 01.72.14.037.318)

დამკვეთი:

თანამდებობა	სახელი გვარი/კომპ. №	ხელმოწერა
პროექტის მთ. კონსტრუქტორი	ტ. მეიშვილიანი	

პროექტის სახელწოდება:
მრავალბინიანი საცხოვრებელი სახლი

პროექტის სტადია:
ახალი მშენებლობა

პროექტის ნაწილი:
კონსტრუქცია

შრიფტის:	ნახაზის დასახელება:
A3	კედლის არმირების ჭრილები
სკალა:	
მ.ს.	
თარიღი:	
04.10.2024	
მასშტაბი:	
მ 1:20	

რევიზია:	ნახაზის ნომერი:	შენიშ. სპეციფ. ალოდნობა
R0	კ-4.02	-

ჭრილი 4-4

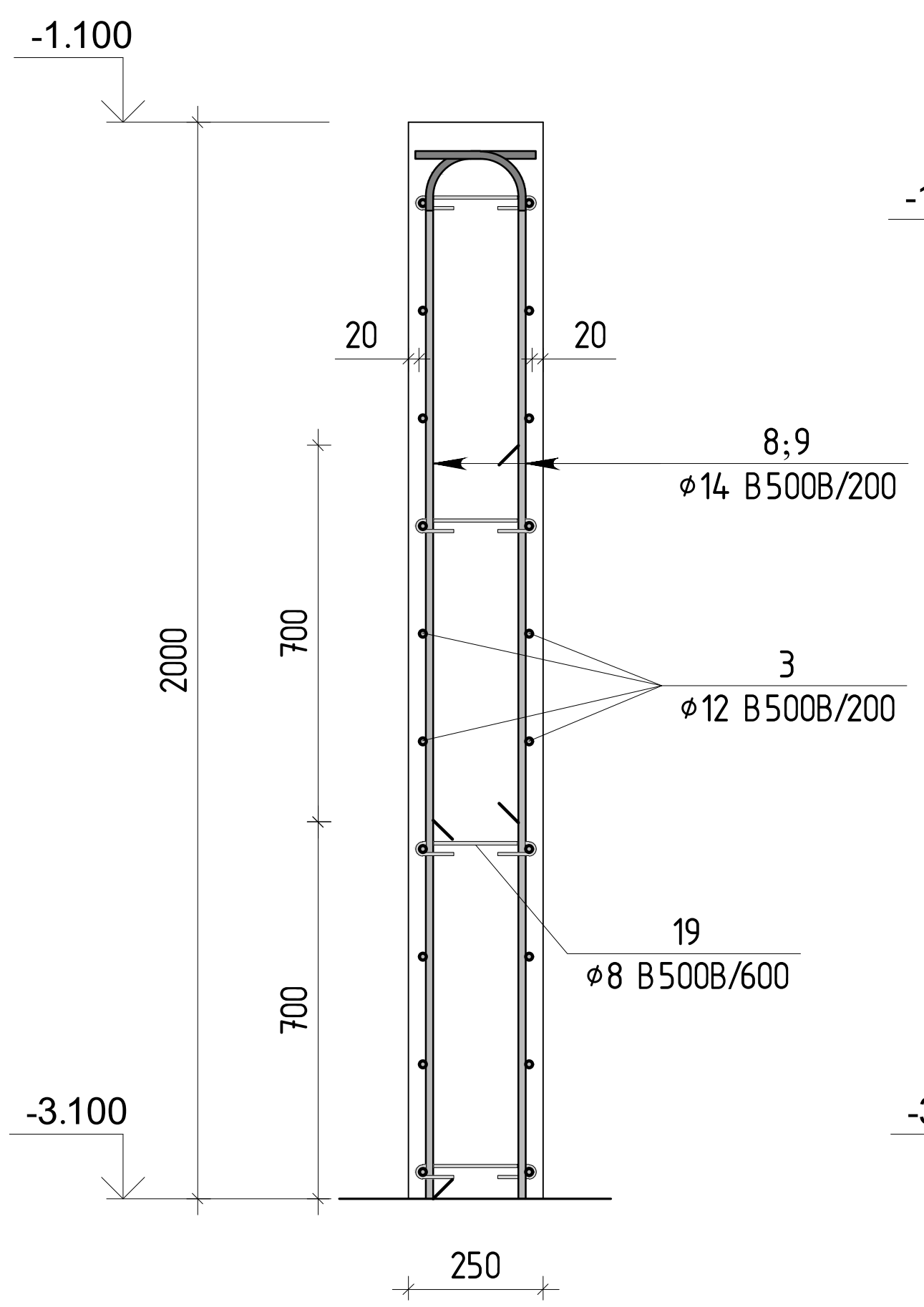

ჭრილი 5-5

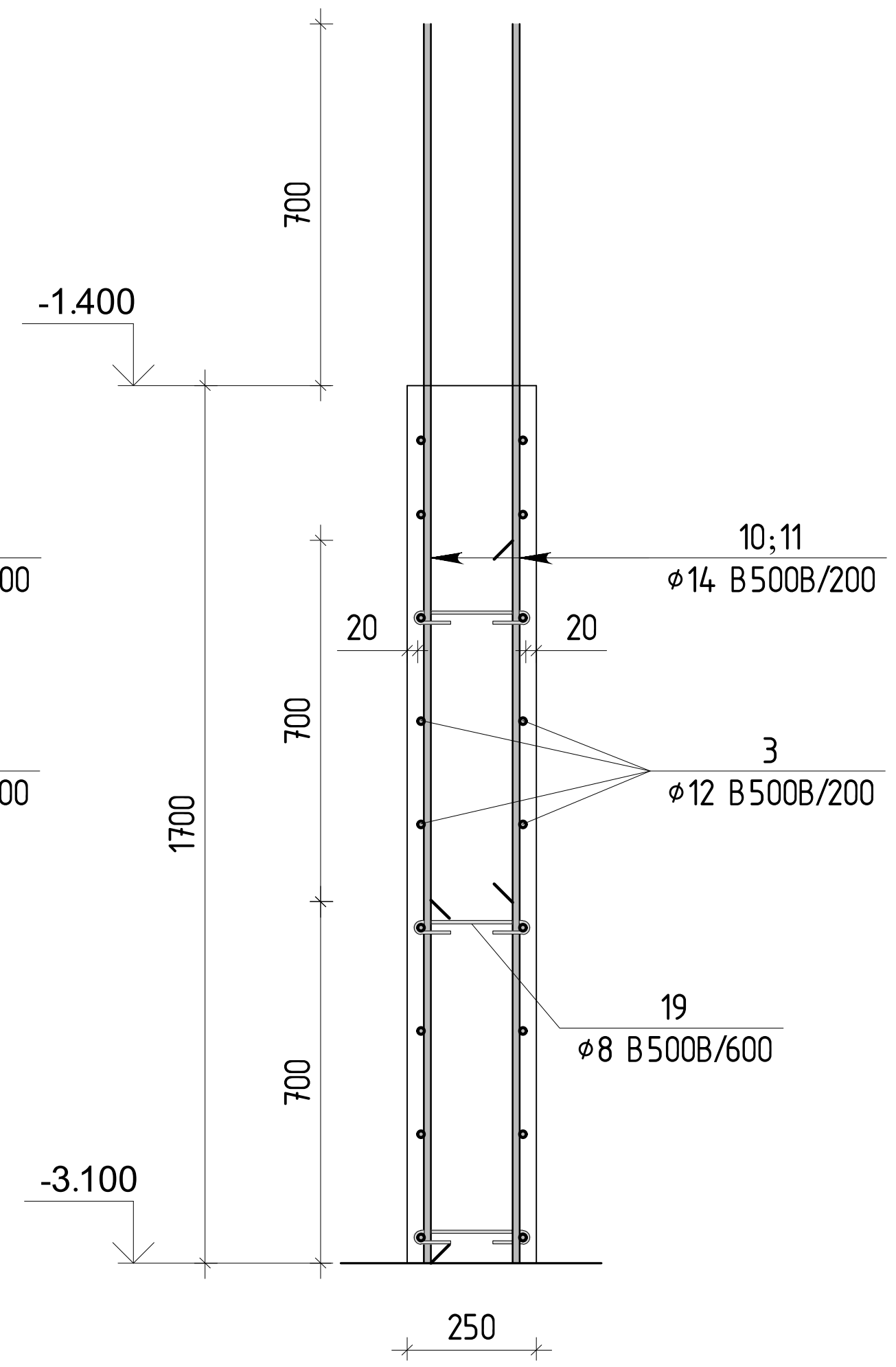

ჭრილი 6-6

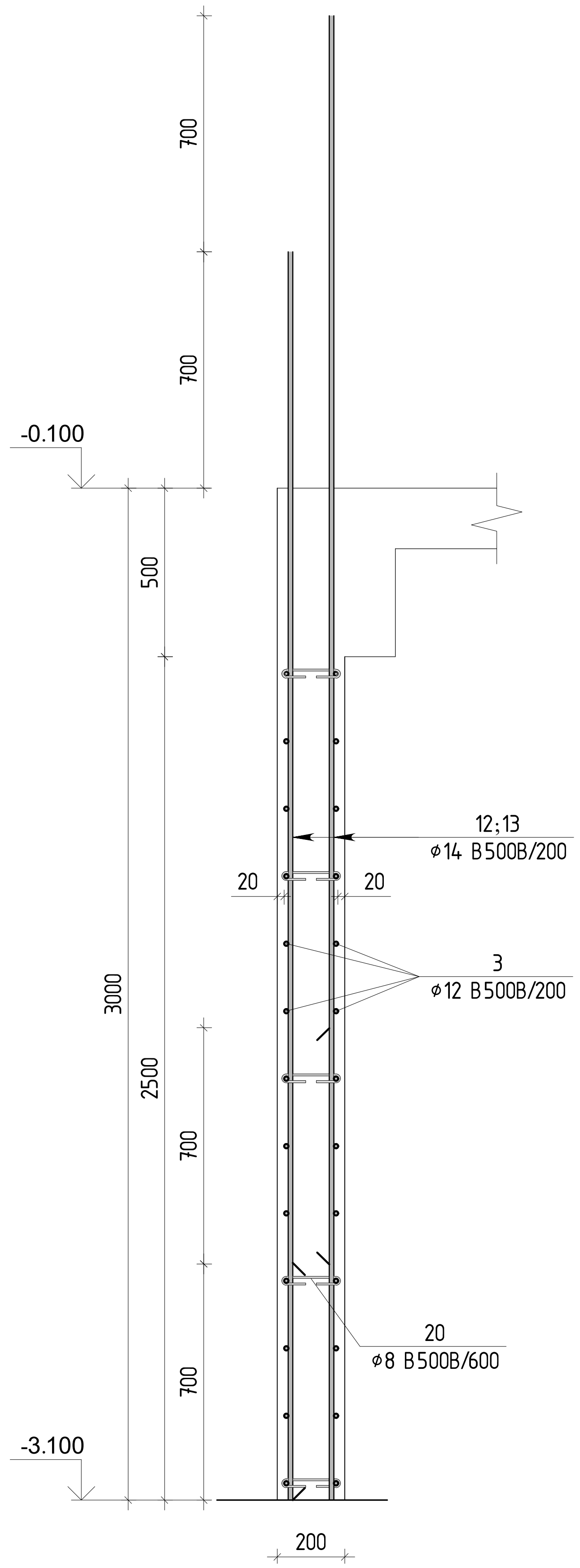

თბილისი / 2024 წელი

KEYPLAN:

პროექტის სტატუსი:
სამშენებლო დოკუმენტაცია

რევიზია

რევ.	თარიღი	აღწერილობა	დამტკ.

შენიშვნები:

მისამართი:
ქ.თბილისი სოფელი დიღომი, დავარის ქუჩა, №54
(ს/კ 01.72.14.037.318)

დამკვეთი:

თანამდებობა	სახელი გვარი/პირ №	ხელმოწერა
პროექტის მთ. კონსტრუქტორი	ტ. მეიფარიანი	

პროექტის სახელწოდება:
მრავალბინიანი საცხოვრებელი სახლი

პროექტის სტადია:
ახალი მშენებლობა

პროექტის ნაწილი:
კონსტრუქცია

ფორმატი: A3	ნახაზის დასახელება: კედლის არმირების ჭრილები
სტადია: მ.პ.	
თარიღი: 04.10.2024	
მასშტაბი: მ 1:20	

რევიზია:	ნახაზის ნომერი:	ფურც. საერთო რაოდენობა
R0	კ-4.03	-

ჭრილი 7-7

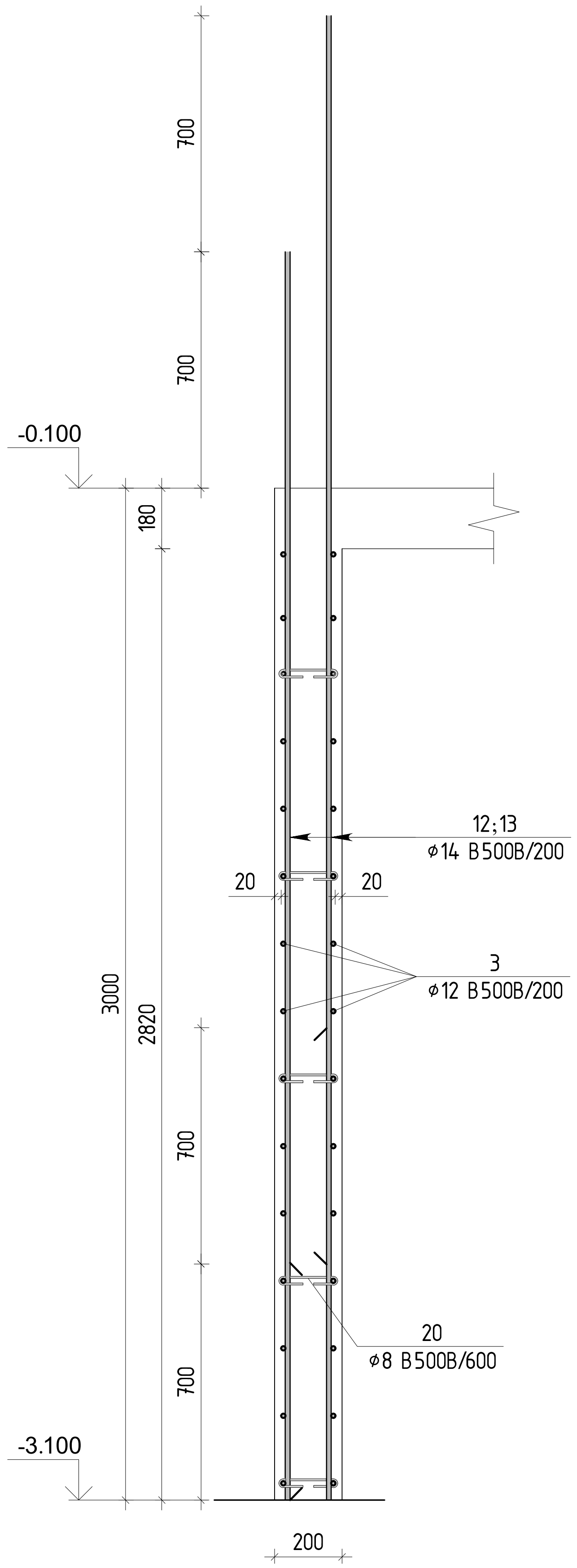

ჭრილი 8-8

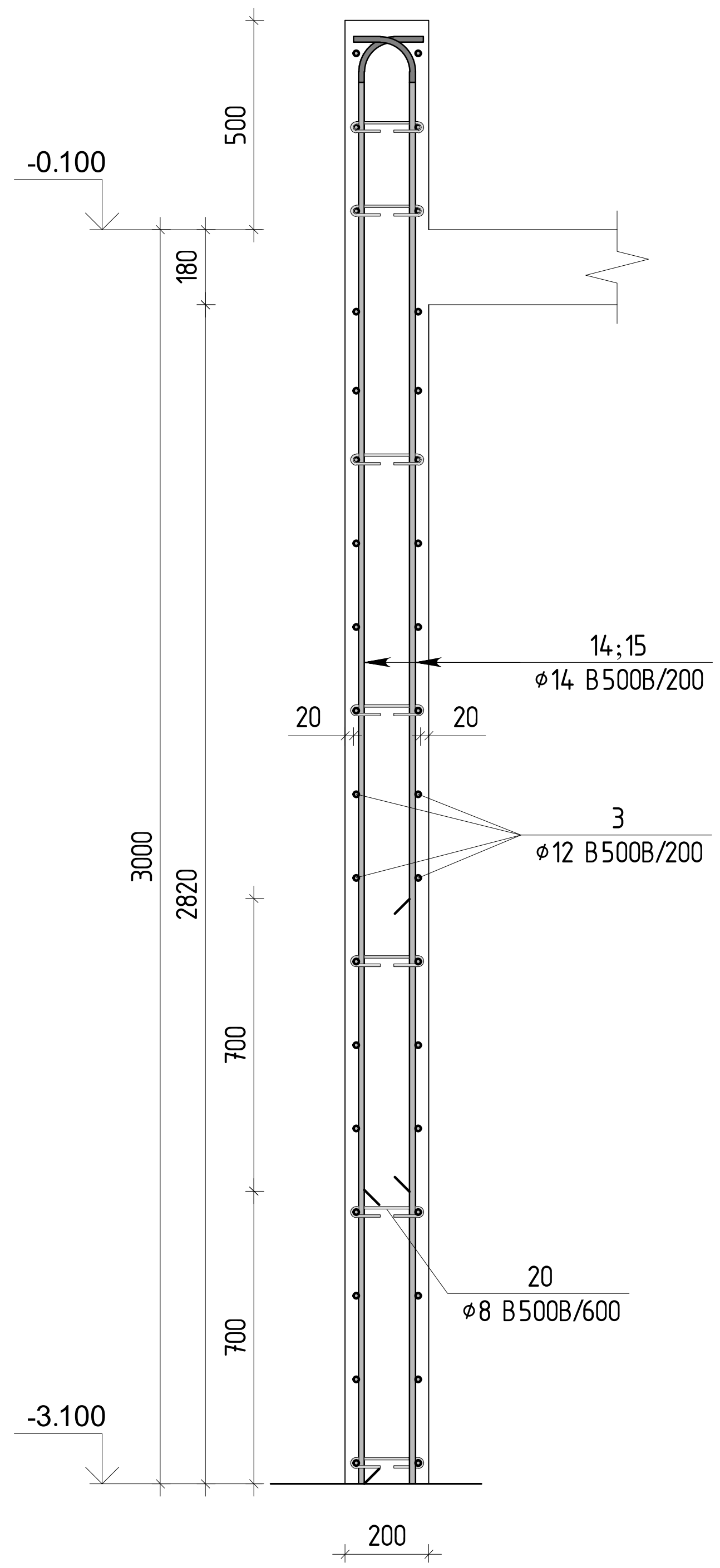

ჭრილი 9-9

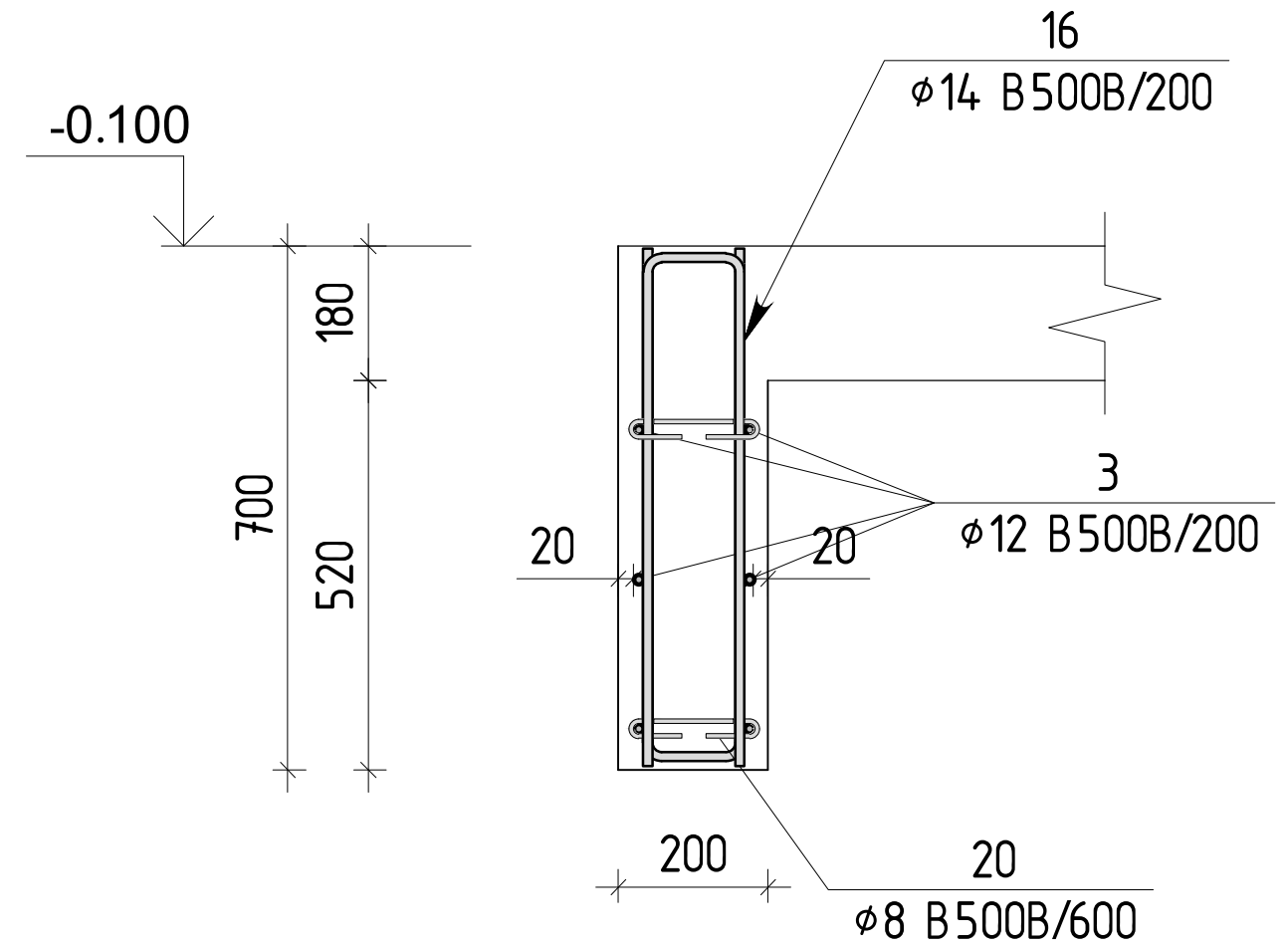

თბილისი / 2024 წელი

KEYPLAN:

პროექტის სტატუსი:

სამშენებლო დოკუმენტაცია

რევიზია

რევ.	თარიღი	აღწერილობა	დამტკ.

შენიშვნები:

მისამართი:

ქ.თბილისი სოფელი დიღომი, დავარის ქუჩა, №54
(ს/კ 01.72.14.037.318)

დამკვეთი:

თანამდებობა	სახელი გვარი/პირ №	ხელმოწერა
პროექტის მთ. კონსტრუქტორი	ტ. მეიფარიანი	

პროექტის სახელწოდება:

მრავალბინიანი საცხოვრებელი სახლი

პროექტის სტადია:

ახალი მშენებლობა

პროექტის ნაწილი:

კონსტრუქცია

ფორმატი: A3	ნახაზის დასახელება:
სტადია: მ.პ.	კედლის არმირების ჭრილები
თარიღი: 04.10.2024	
მასშტაბი: მ 1:20	

რევიზია:	ნახაზის ნომერი:	ფურც. საერთო რაოდენობა
R0	კ-4.04	-

რ/ბ კედლის დაბოლოება

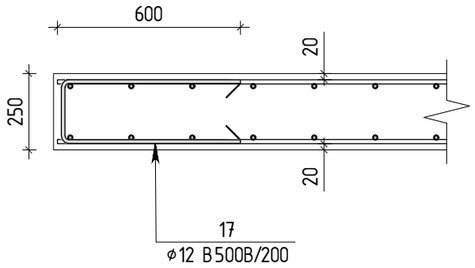

რ/ბ კედლის დაბოლოება

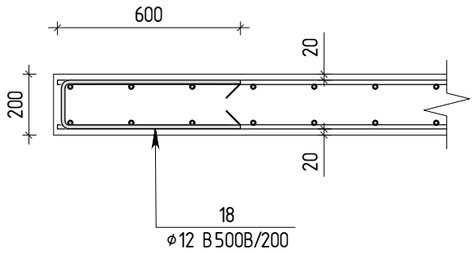

პოზ.	ø [მმ.]	ესკიზი [მმ.]	სიგრძე [მმ.]
④	Φ14	2850 / 350	3200
⑤	Φ14	2150 / 350	2500
⑧	Φ14	1800 / 200	2000
⑨	Φ14	1100 / 200	1300
⑭	Φ14	3350 / 150	3500
⑮	Φ14	2650 / 150	2800
⑯	Φ14	600 / 150	1350
⑰	Φ12	600 / 200	1400
⑱	Φ14	600 / 150	1350
⑲	Ø8	75, 75, 180°, 180°, 225	375
⑳	Ø8	75, 75, 180°, 180°, 175	325

პოზ.	აღნიშვნა	დასახელება	რაოდ.	წონა, კგ	
		სარდაფის კედლები	1	ცალი	
		დეტალები		ერთეული (კგ)	სულ (კგ)
1		Ø 14 B500B ℓ= 2900	115	403.44	403.44
2		Ø 14 B500B ℓ= 2200	115	306.06	306.06
3	დაიჭრას ადგილზე	Ø 12 B500B ℓ= 12000	77	821.23	821.23
4		Ø 14 B500B ℓ= 3200	140	541.96	541.96
5		Ø 14 B500B ℓ= 2500	140	423.40	423.40
6		Ø 14 B500B ℓ= 4400	32	170.33	170.33
7		Ø 14 B500B ℓ= 3700	32	143.23	143.23
8		Ø 14 B500B ℓ= 2000	40	96.78	96.78
9		Ø 14 B500B ℓ= 1300	40	62.91	62.91
10		Ø 14 B500B ℓ= 2400	16	46.45	46.45
11		Ø 14 B500B ℓ= 1700	16	32.90	32.90
12		Ø 14 B500B ℓ= 4400	105	558.89	558.89
13		Ø 14 B500B ℓ= 3700	105	469.98	469.98
14		Ø 14 B500B ℓ= 3500	6	25.40	25.40
15		Ø 14 B500B ℓ= 2800	6	20.32	20.32
16		Ø 14 B500B ℓ= 1350	12	19.60	19.60
17		Ø 12 B500B ℓ= 1400	80	99.54	99.54
18		Ø 12 B500B ℓ= 1350	45	53.99	53.99
19		Ø 8 B500B ℓ= 375	555	82.21	82.21
20		Ø 8 B500B ℓ= 325	243	31.20	31.20
				4409.83	4409.83
				ერთეული (მ³)	სულ (მ³)
		ბეტონი C20/25		57.40	57.40

თბილისი / 2024 წელი

KEYPLAN:

პროექტის სტატუსი:
სამშენებლო დოკუმენტაცია

რევიზია

რევ.	თარიღი	აღწერილობა	დამტკ.

შენიშვნები:

მისამართი:
ქ.თბილისი სოფელი დიღომი, დავარის ქუჩა, №54
(ს/კ 01.72.14.037.318)

დამკვეთი:

თანამდებობა	სახელი გვარი/კარ №	ხელმოწერა
პროექტის მთ. კონსტრუქტორი	ტ. მეიშვილიანი	

პროექტის სახელწოდება:
მრავალბინიანი საცხოვრებელი სახლი

პროექტის სტადია:
ახალი შენებლობა

პროექტის ნაწილი:
კონსტრუქცია

შრიფტის: A3
სკალა: მ.ჯ.
თარიღი: 04.10.2024
მასშტაბი: მ 1:20

ნახაზის დასახელება:
კედლის არმირების ჭრილები
სპეციფიკაცია

რევიზია: R0
ნახაზის ნომერი: კ-4.05
შენიშ. საჭიროე ფორმულა: -

ბირთვის არმირების გეგმა
-0.100 ნიშნულიდან +16.400 ნიშნულამდე

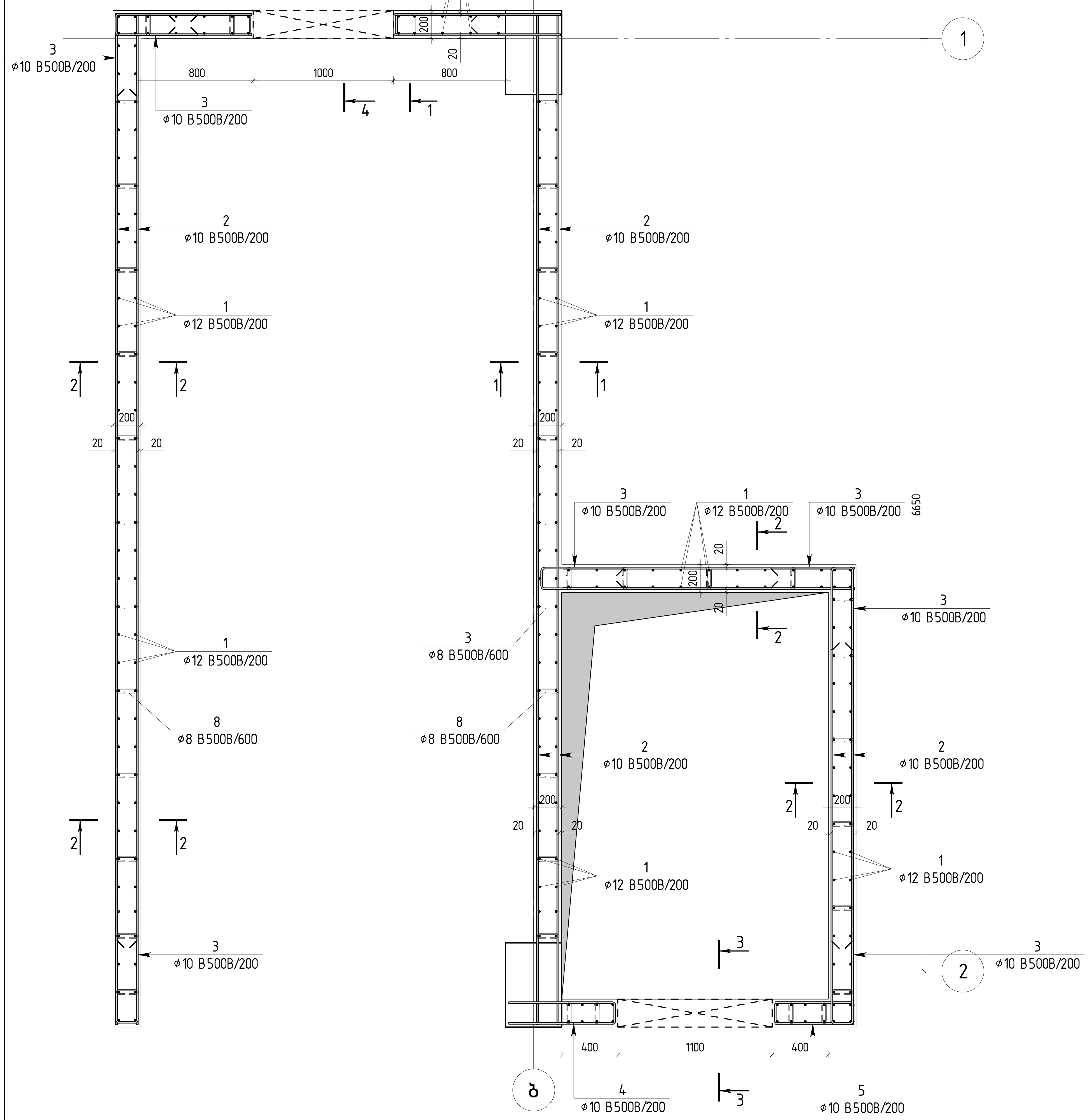

დიაფრაგმის არმირების გეგმა
-0.100 ნიშნულიდან +16.400 ნიშნულამდე

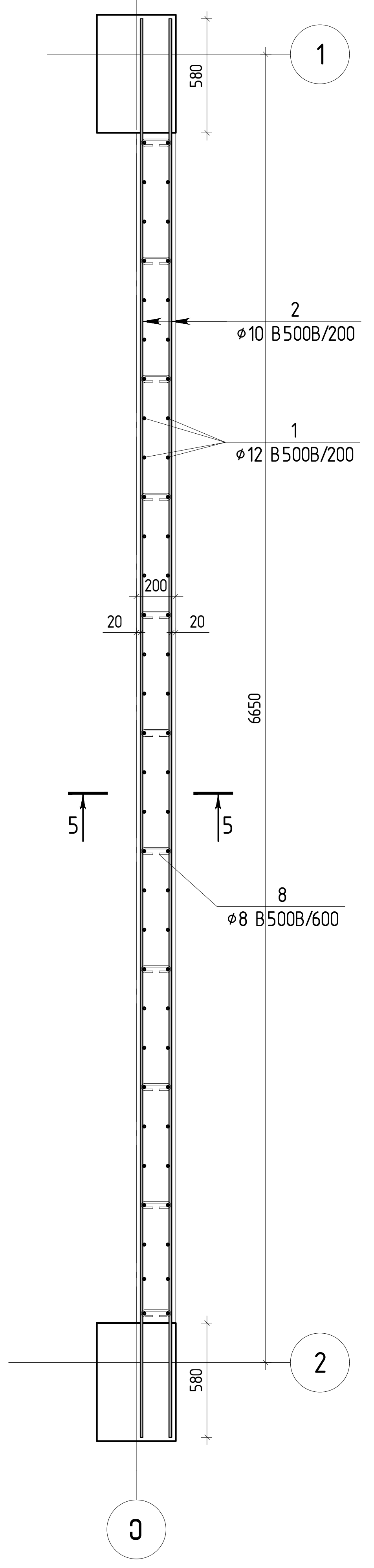

თბილისი / 2024 წელი

KEYPLAN:

პროექტის სტატუსი:
სამშენებლო დოკუმენტაცია

რევიზია

რევ.	თარიღი	აღწერილობა	დამტკ.

შენიშვნები:

მისამართი:
ქ.თბილისი სოფელი დიღომი, დავარის ქუჩა, №54
(ს/კ 01.72.14.037.318)

დამკვეთი:

თანამდებობა	სახელი გვარი/პირ №	ხელმოწერა
პროექტის მთ. კონსტრუქტორი	ტ. მეიფარიანი	[signature]

პროექტის სახელწოდება:
მრავალბინიანი საცხოვრებელი სახლი

პროექტის სტადია:
ახალი მშენებლობა

პროექტის ნაწილი:
კონსტრუქცია

ფორმატი: A3	ნახაზის დასახელება: ბირთვის არმირების გეგმა -0.100 ნიშნულიდან +16.400 ნიშნულამდე დიაფრაგმის არმირების გეგმა -0.100 ნიშნულიდან +16.400 ნიშნულამდე
სტადია: მ.პ.	
თარიღი: 04.10.2024	
მასშტაბი: მ 1:30	

რევიზია:	ნახაზის ნომერი:	ფურც. საერთო რაოდენობა
R0	კ-4.06	-

ჭრილი 1-1

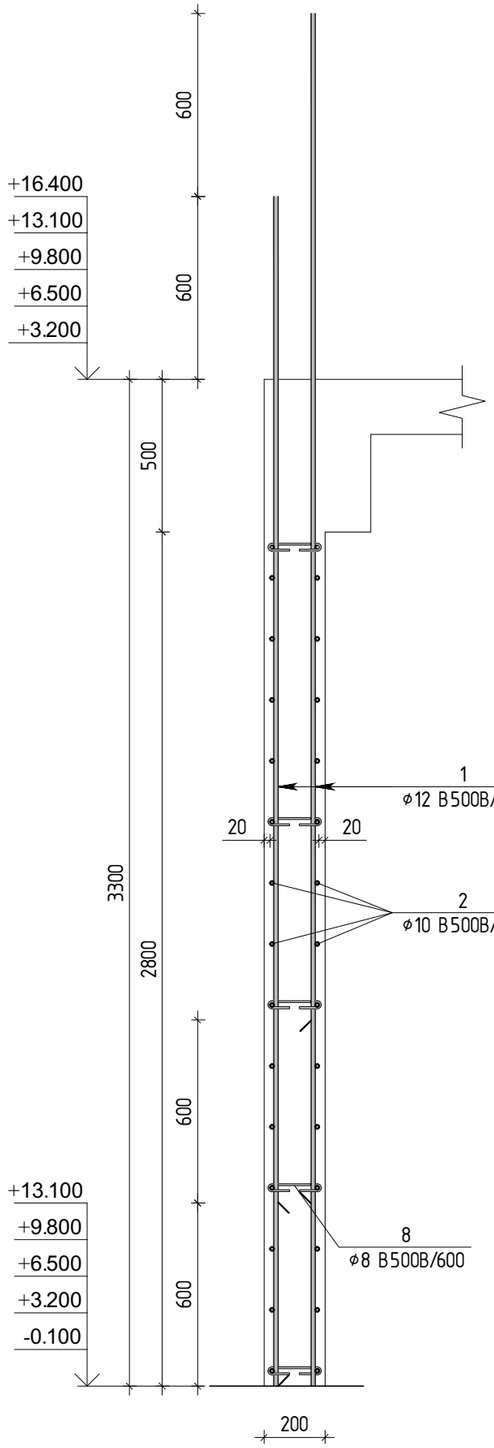

ჭრილი 2-2

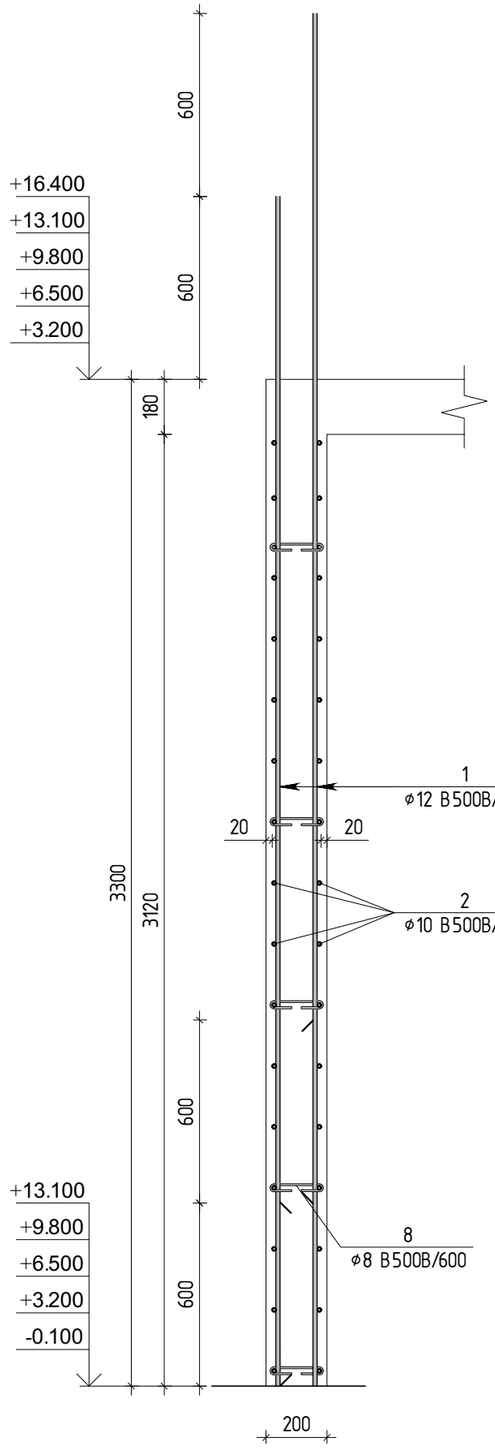

ჭრილი 3-3

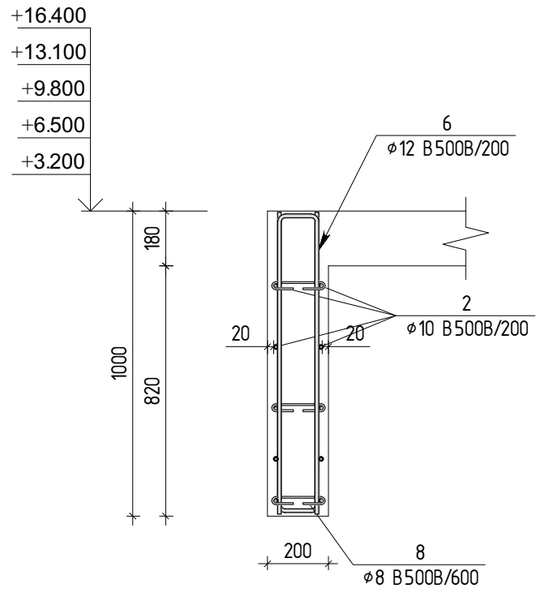

ჭრილი 4-4

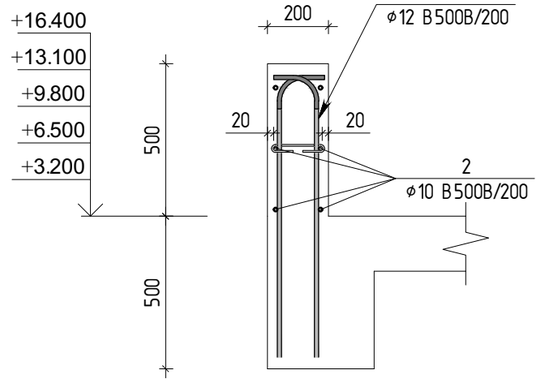

ᲝᲑᲘᲔᲥᲢᲘ / 2024 ᲬᲔᲚᲘ

KEYPLAN:

ᲞᲠᲝᲔᲥᲢᲘᲡ ᲡᲐᲮᲔᲚᲬᲝᲓᲔᲑᲐ:

ᲡᲐᲛᲨᲔᲜᲔᲑᲚᲝ ᲓᲝᲙᲣᲛᲔᲜᲢᲐᲪᲘᲐ

ᲠᲔᲕᲘᲖᲘᲐ

ᲠᲔᲕ.	ᲗᲐᲠᲘᲦᲘ	ᲐᲦᲬᲔᲠᲘᲚᲝᲑᲐ	ᲓᲐᲛᲢ.

ᲨᲔᲜᲘᲨᲕᲜᲔᲑᲘ:

ᲛᲘᲡᲐᲛᲐᲠᲗᲘ:

ქ.თბილისი სოფელი დიღომი, დავარის ქუჩა, №54

(ს/კ 01.72.14.037.318)

ᲓᲐᲛᲙᲕᲔᲗᲔᲑᲘ:

ᲗᲐᲜᲐᲛᲓᲔᲑᲝᲑᲐ	ᲡᲐᲮᲔᲚᲘ ᲒᲕᲐᲠᲘ,ᲘᲜᲘ №	ᲮᲔᲚᲛᲝᲬᲔᲠᲐ
ᲐᲠᲥᲘᲢᲔᲥᲢᲘᲡ ᲛᲝᲓ. ᲙᲝᲜᲡᲢᲠᲣᲥᲢᲝᲠᲘ	ტ. ᲛᲝᲠᲪᲮᲐᲕᲐ	

ᲞᲠᲝᲔᲥᲢᲘᲡ ᲓᲐᲡᲐᲮᲔᲚᲔᲑᲐ:

მრავალბინიანი საცხოვრებელი სახლი

ᲞᲠᲝᲔᲥᲢᲘᲡ ᲡᲢᲐᲓᲘᲐ:

ᲐᲮᲐᲚᲘ ᲨᲔᲜᲔᲑᲚᲝᲑᲐ

ᲞᲠᲝᲔᲥᲢᲘᲡ ᲜᲐᲬᲘᲚᲘ:

ᲙᲝᲜᲡᲢᲠᲣᲥᲪᲘᲐ

ᲤᲝᲠᲛᲐᲢᲘ:	ᲜᲐᲮᲐᲖᲘᲡ ᲓᲐᲡᲐᲮᲔᲚᲔᲑᲐ:
A3	არმირების ჭრილები
ᲡᲙᲐᲚᲐ:	
მ.შ.	
ᲗᲐᲠᲘᲦᲘ:	
04.10.2024	
ᲛᲐᲡᲨᲢᲐᲑᲘ:	
მ 1:20	

ᲠᲔᲕᲘᲖᲘᲐ:	ᲜᲐᲮᲐᲖᲘᲡ ᲜᲝᲛᲔᲠᲘ:	ᲨᲔᲪᲕ. ᲡᲐᲮᲔᲚᲘᲗ ᲐᲜᲐᲠᲔᲛᲚᲝᲑᲐ
R0	კ-4.07	-

ჭრილი 5-5

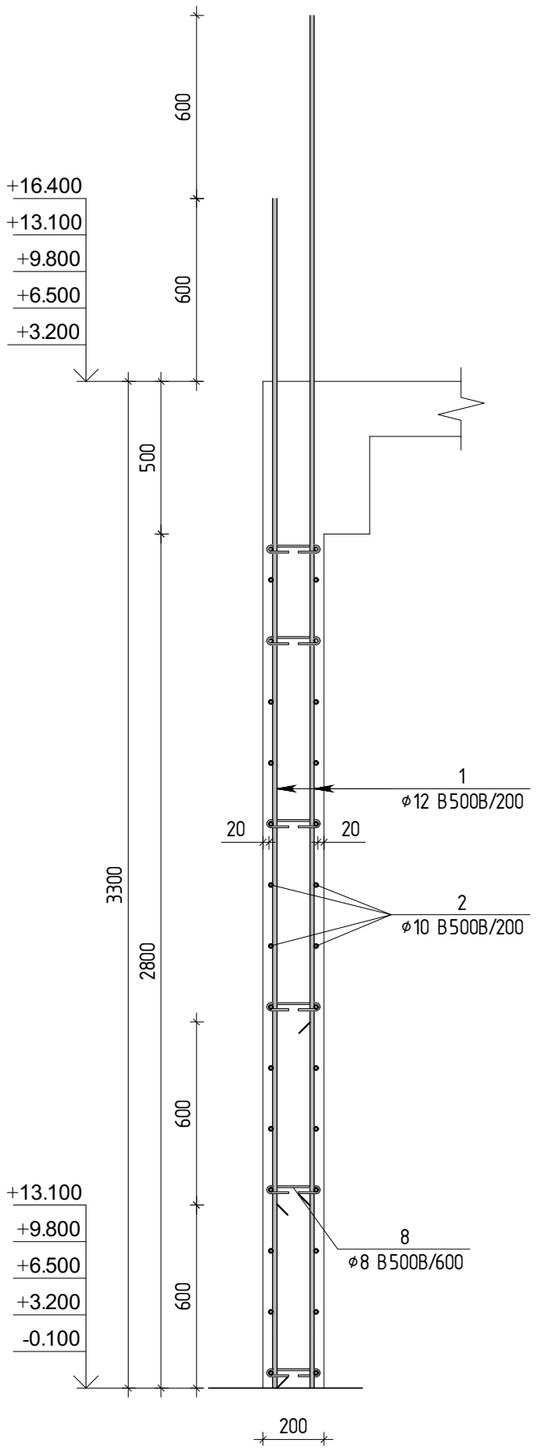

რ/ბ კედელი კიბე-2 ის ბაქნისთვის

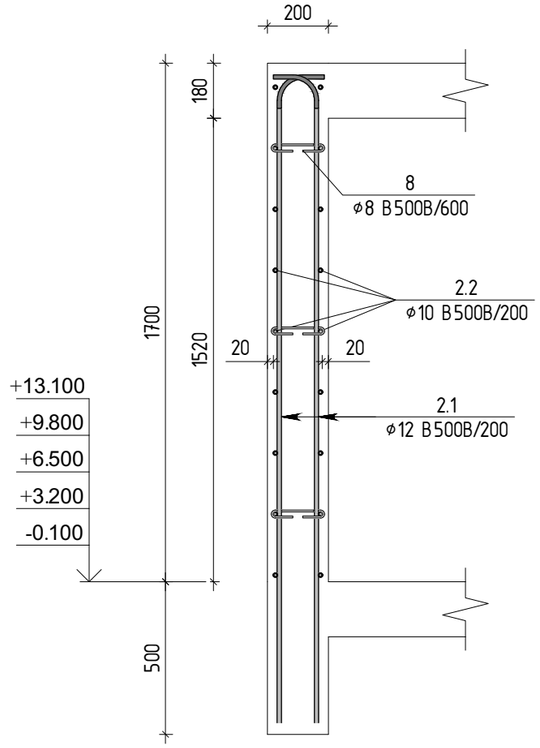

პოზ.	ф [მმ.]	ესკიზი [მმ.]	სიგრძე [მმ.]
3	Φ10	600 / 150	1350
4	Φ10	750 / 150	1650
5	Φ10	550 / 150	1250
6	Φ12	950 / 150	2050
7	Φ12	950 / 150	1100
8	Ø8	75 / 75 / 180° / 175	325
2.1	Φ12	2100 / 150	2250

პოზ.	აღნიშვნა	დასახელება	რაოდ.	წონა, კგ	
		კედელი კიბის ბაქნისთვის	5	ცალი	
		დეტალები		ერთეული (კგ)	სულ (კგ)
2.1		Ø 12 B500B ℓ= 2250	16	32.00	159.98
2.2		Ø 10 B500B ℓ= 1500	18	16.66	83.32
8		Ø 8 B500B ℓ= 325	12	1.54	7.70
				50.20	251.01
				ერთეული (მ³)	სულ (მ³)
		ბეტონი C^{20}_{25}		0.50	2.50

პოზ.	აღნიშვნა	დასახელება	რაოდ.	წონა, კგ	
		ბირთვის სპეციფიკაცია	5	ცალი	
		დეტალები		ერთეული (კგ)	სულ (კგ)
1		Ø 12 B500B ℓ= 3900	230	797.23	3986.16
2	დაიჭრას ადგილზე	Ø 10 B500B ℓ= 12000	64	474.01	2370.07
3		Ø 10 B500B ℓ= 1350	98	81.66	408.28
4		Ø 10 B500B ℓ= 1650	14	14.26	71.29
5		Ø 10 B500B ℓ= 1250	28	21.60	108.01
6		Ø 12 B500B ℓ= 2050	12	21.86	109.32
7		Ø 12 B500B ℓ= 1100	12	11.73	58.66
8		Ø 8 B500B ℓ= 325	198	25.42	127.10
				1447.78	7238.89
				ერთეული (მ³)	სულ (მ³)
		ბეტონი C^{20}_{25}		13.00	65.00

პოზ.	აღნიშვნა	დასახელება	რაოდ.	წონა, კგ	
		დიაფრაგმის სპეციფიკაცია	5	ცალი	
		დეტალები		ერთეული (კგ)	სულ (კგ)
1		Ø 12 B500B ℓ= 3900	62	214.91	1074.53
2	დაიჭრას ადგილზე	Ø 10 B500B ℓ= 7200	28	124.43	622.14
8		Ø 8 B500B ℓ= 325	54	6.93	34.66
				346.27	1731.34
				ერთეული (მ³)	სულ (მ³)
		ბეტონი C^{20}_{25}		3.40	17.00

თბილისი / 2024 წელი

KEYPLAN:

პროექტის სტადია:
სამშენებლო დოკუმენტაცია

რევიზია

რევ.	თარიღი	აღწერილობა	დამტკ.

შენიშვნები:

მისამართი:
ქ.თბილისი სოფელი დიღომი, დავარის ქუჩა, №54
(ს/კ 01.72.14.037.318)

დამკვეთი:

თანამდებობა	სახელი გვარი,პირ №	ხელმოწერა
არქიტექტის მთ. კონსტრუქტორი	ტ. მთიშარიანი	

პროექტის სახელწოდება:
მრავალბინიანი საცხოვრებელი სახლი

პროექტის სტადია:
ახალი მშენებლობა

პროექტის ნაწილი:
კონსტრუქცია

ფორმატი: A3
სკალა: მ.ს.
თარიღი: 04.10.2024
მასშტაბი: მ 1:20

ნახაზის დასახელება:
არმირების ჭრილები
სპეციფიკაცია

რევიზია: R0
ნახაზის ნომერი: კ-4.08
შეცვ. საერთო რაოდენობა: -

ბირთვის არმირების გეგმა +16.400 ნიშნულიდან +19.700 და 21.500 ნიშნულამდე

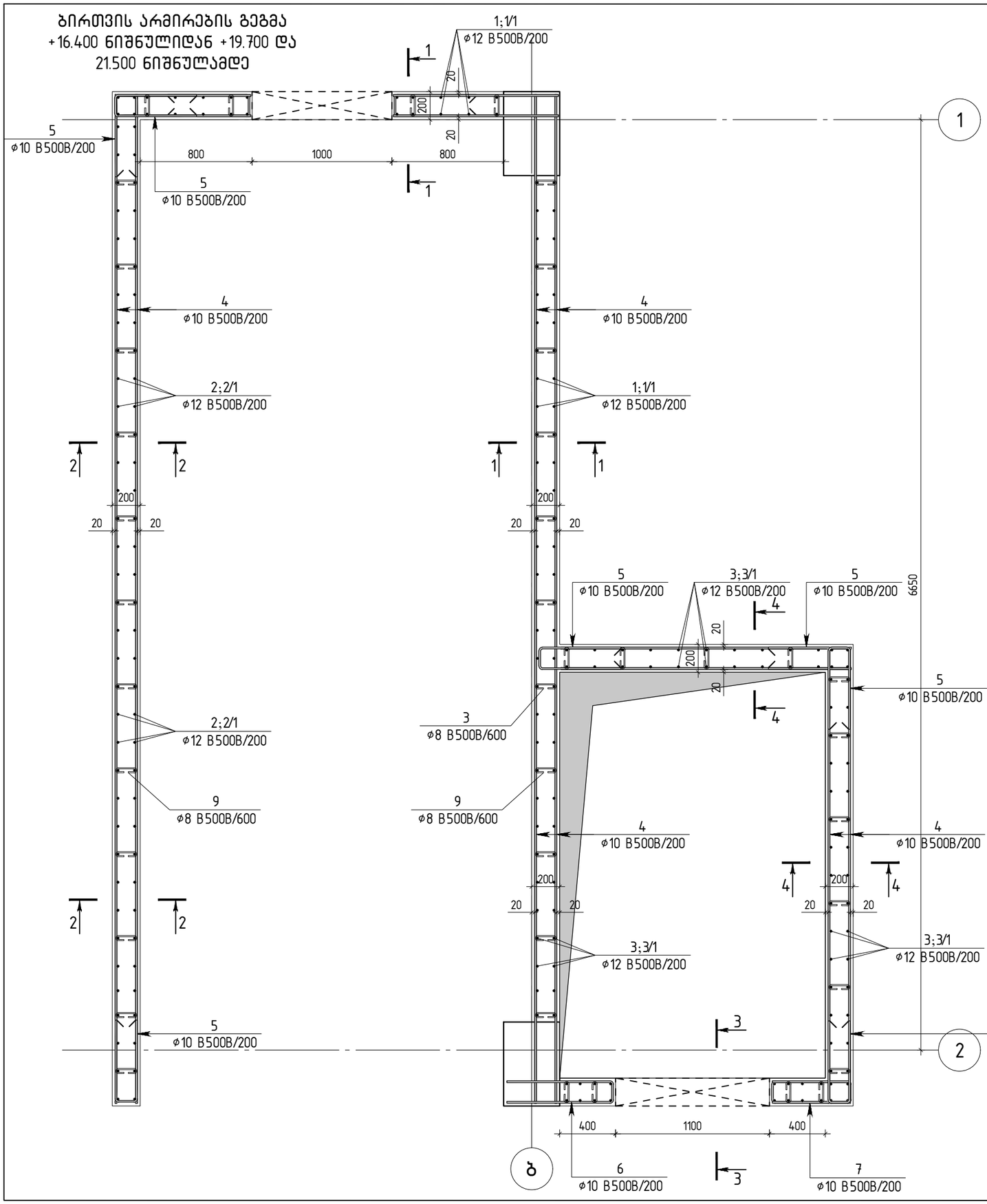

დიაფრაგმის არმირების გეგმა +16.400 ნიშნულიდან +19.700 ნიშნულამდე

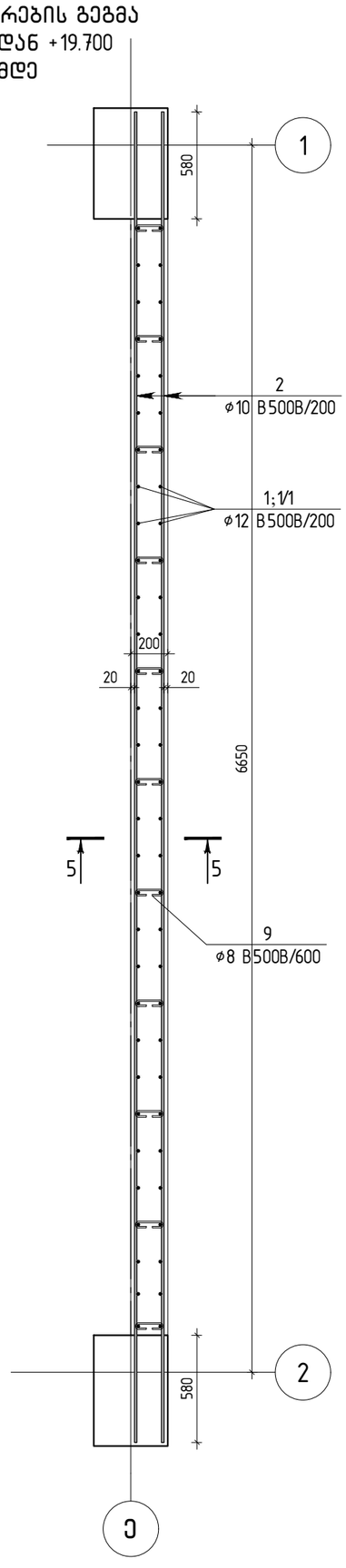

თბილისი / 2024 წელი

KEYPLAN:

პროექტის სტადია:
სამშენებლო დოკუმენტაცია

რევიზია

რევ.	თარიღი	აღწერილობა	დამტკ.

შენიშვნები:

მისამართი:
ქ.თბილისი სოფელი დიღომი, დავარის კუჭა, №54
(ს/კ 01.72.14.037.318)

დამკვეთი:

თანამდებობა	სახელი გვარი/პირ №	ხელმოწერა
პროექტის მთ. კონსტრუქტორი	ტ. მეთვარიანი	

პროექტის სახელწოდება:
მრავალბინიანი საცხოვრებელი სახლი

პროექტის სტადია:
ახალი მშენებლობა

პროექტის ნაწილი:
კონსტრუქცია

ფორმატი: A3	ნახაზის დასახელება: ბირთვის არმირების გეგმა +16.400 ნიშნულიდან +19.700 და 21.500 ნიშნულამდე დიაფრაგმის არმირების გეგმა +16.400 ნიშნულიდან +19.700 ნიშნულამდე
სტადია: მ.პ.	
თარიღი: 04.10.2024	
მასშტაბი: მ 1:30	

რევიზია:	ნახაზის ნომერი:	შეცვლილი რაოდენობა
R0	კ-4.09	-

თბილისი / 2024 წელი

ჭრილი 1-1

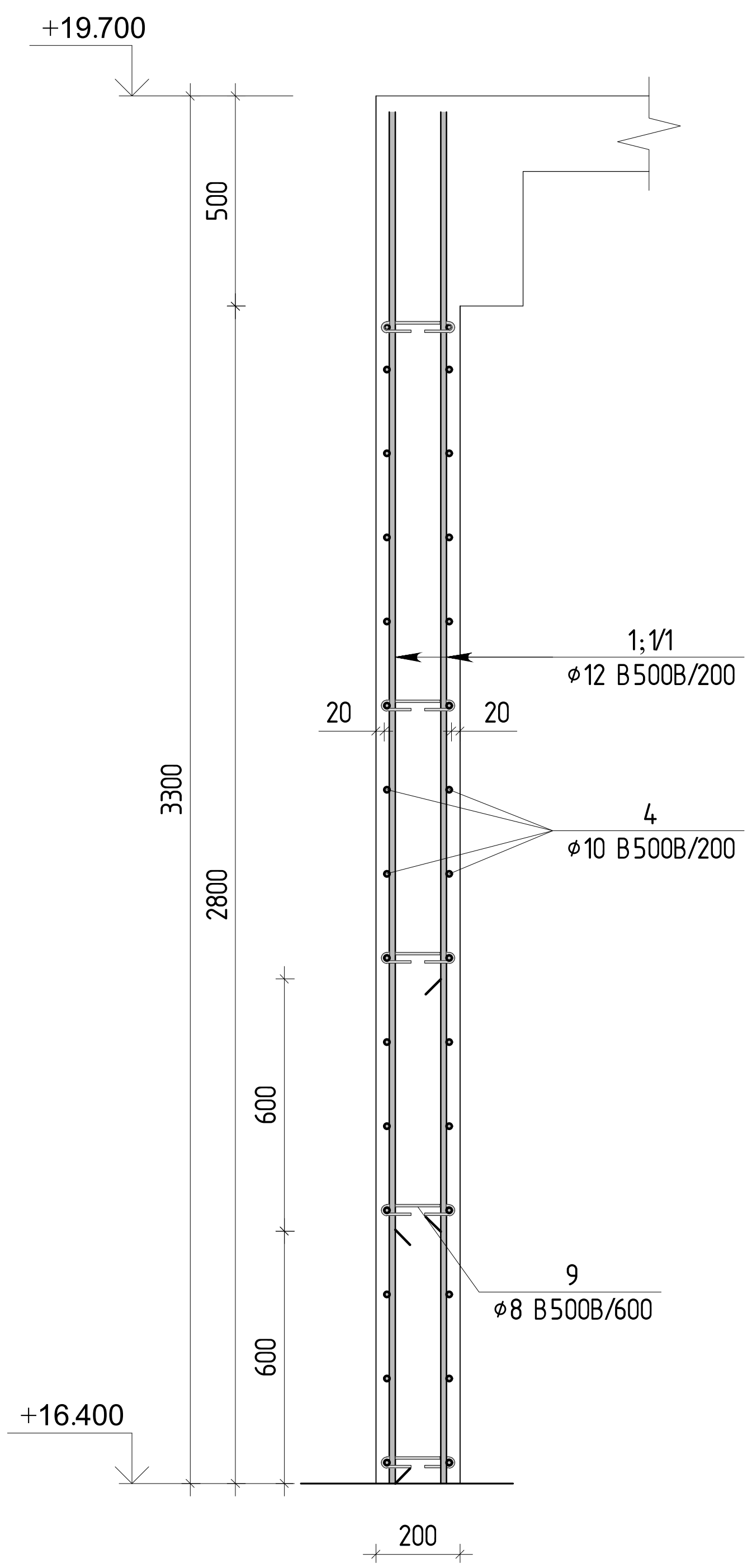

ჭრილი 2-2

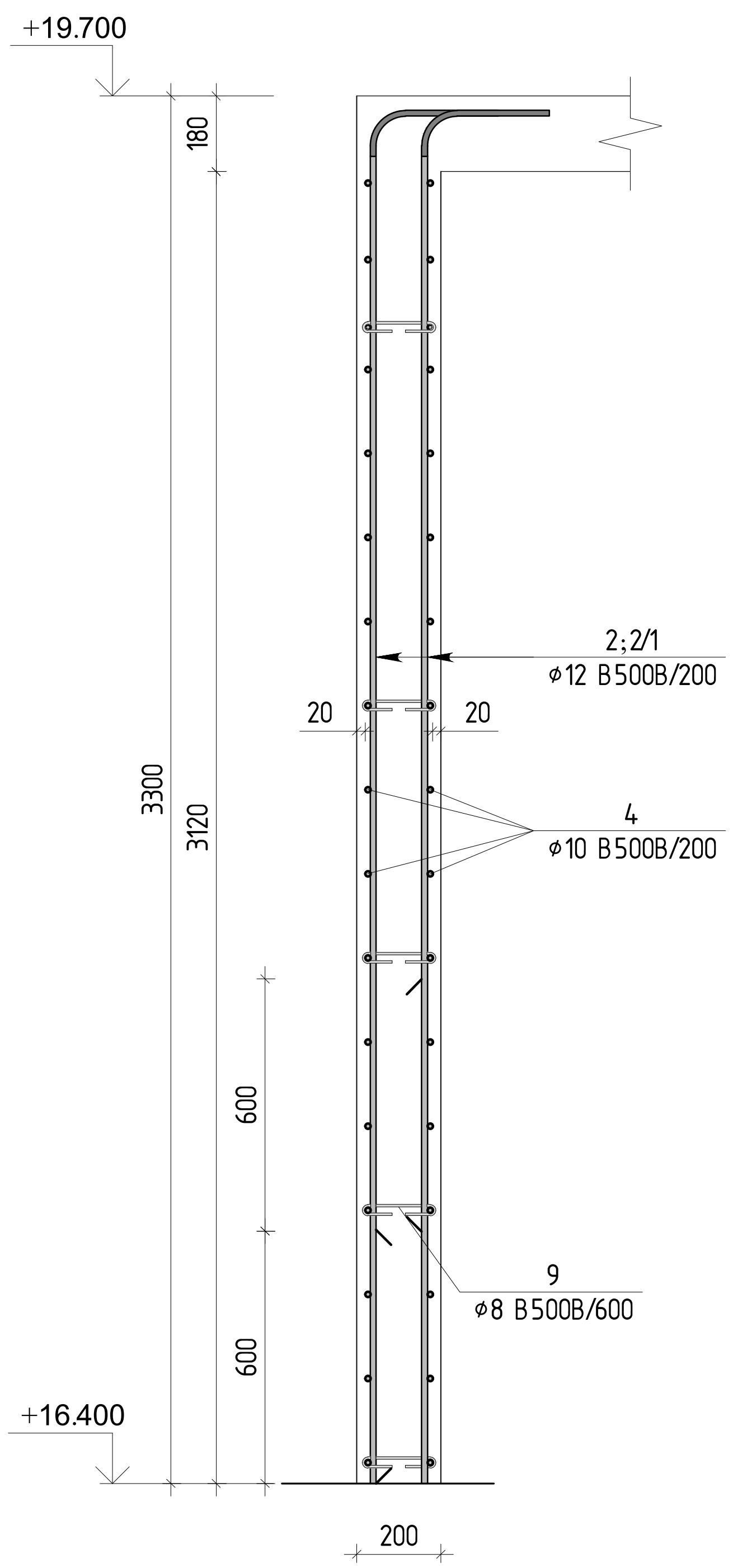

ჭრილი 4-4

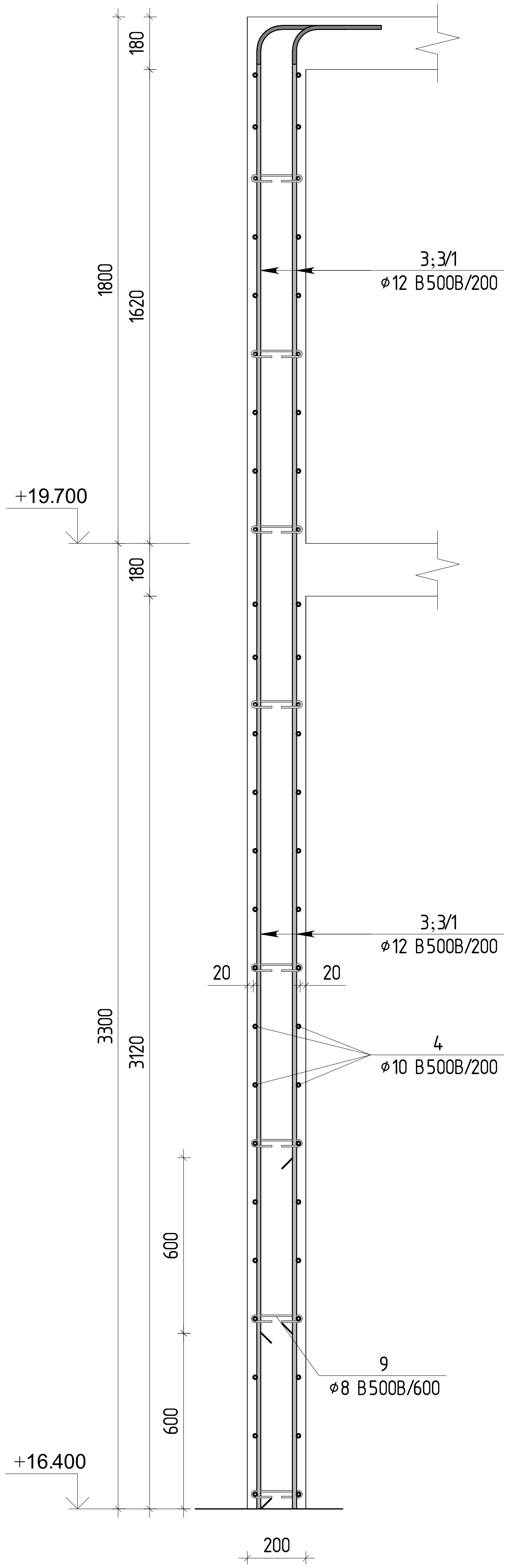

ჭრილი 3-3

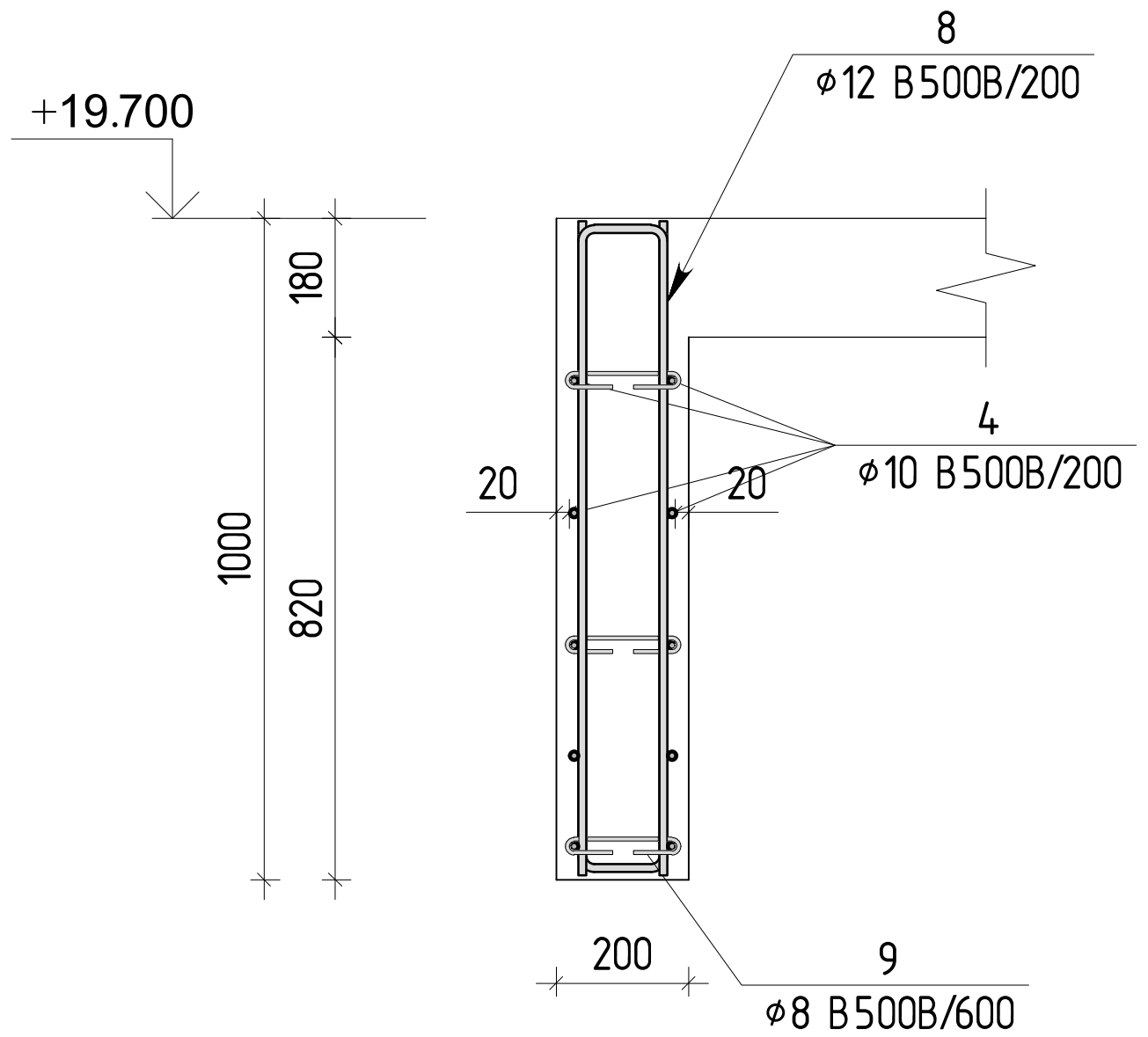

KEYPLAN:

პროექტის სტატუსი:
სამშენებლო დოკუმენტაცია

რევიზია

რევ.	თარიღი	აღწერილობა	დამტკ.

შენიშვნები:

მისამართი:
ქ.თბილისი სოფელი დიღომი, დავარის ქუჩა, №54
(ს/კ 01.72.14.037.318)

დამკვეთი:

თანამდებობა	სახელი გვარი/პირ №	ხელმოწერა
პროექტის მთ. კონსტრუქტორი	ტ. მეიფარიანი	[signature]

პროექტის სახელწოდება:
მრავალბინიანი საცხოვრებელი სახლი

პროექტის სტადია:
ახალი მშენებლობა

პროექტის ნაწილი:
კონსტრუქცია

ფორმატი: A3	ნახაზის დასახელება: არმირების ჭრილები
სტადია: მ.პ.	
თარიღი: 04.10.2024	
მასშტაბი: მ 1:20	

რევიზია:	ნახაზის ნომერი:	ფურც. საერთო რაოდენობა
R0	კ-4.10	-

ჭრილი 5-5

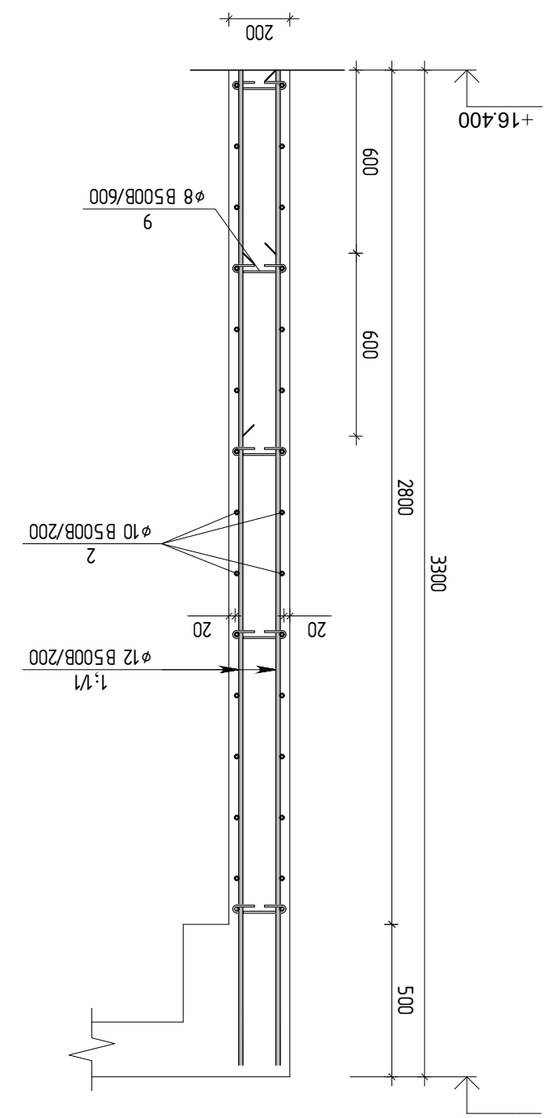

| პოზ. | ნახაზი | ნახატის ნომერი | ზომები [მმ] | | |

რიგელების არმირების გეგმა -0.100 ნიშნულზე

ჭრილი 1-1
მ. 1:15

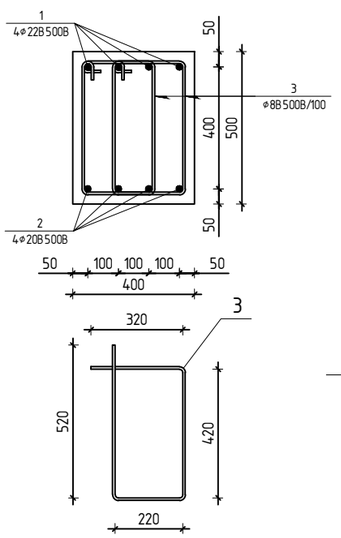

ჭრილი 2-2
მ. 1:15

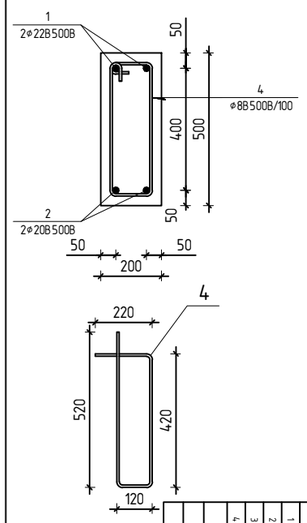

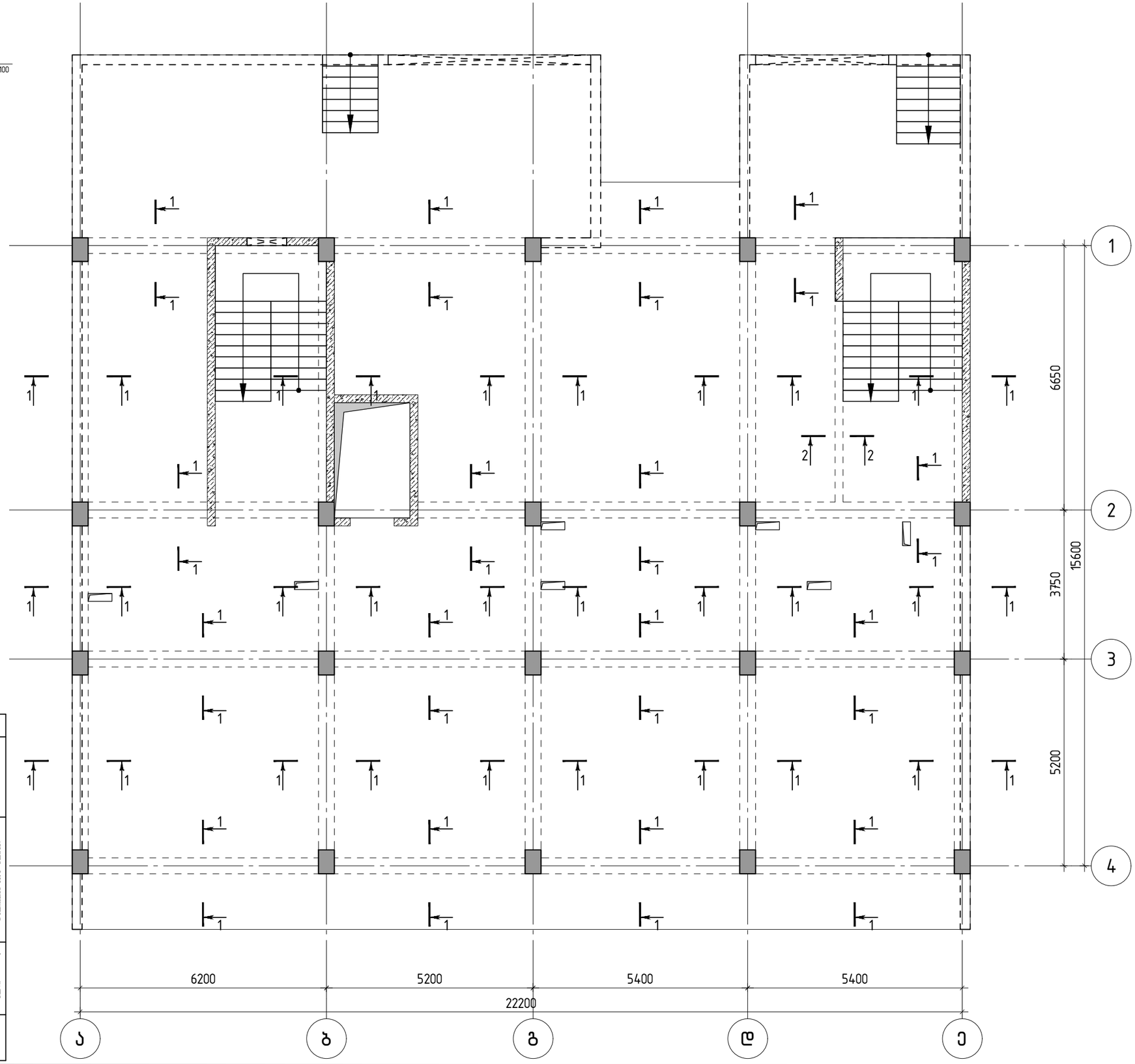

4										
3										
2	დამჭერის არმატურა		Ø	8	B500B	ℓ=	1400	63	2550	1489.16
1	დამჭერის ძირითადი არმატურა		Ø	20	B500B	ℓ=	12000	63	2255.94	1864.41
			Ø	22	B500B	ℓ=	12000	63	2255.94	1864.41
		ელემენტის -0.100 ნიშნულზე			ფასკვარი			1	ჯამური	ნახევარი
									ნახევრის	
		ნახატის №№								
									30.36	30.30
									5639.84	5639.84
									30.34	30.36
									1489.16	1489.16
									1864.41	1864.41
									2255.94	2255.94

ᲝᲒᲐᲜᲚᲘᲡᲝ / 2024 ᲬᲔᲚᲘ

KEYPLAN:

პროექტის სტადია:
სამშენებლო დოკუმენტაცია

რევიზია

რევ.	თარიღი	აღწერილობა	დამტკ.

შენიშვნები:

მისამართი:
ქ.თბილისი სოფელი დიღომი, დავარის ქუჩა, №54
(ს/კ 01.72.14.037.318)

დამკვეთი:

თანამდებობა	სახელი გვარი/ტიპი №	ხელმოწერა
პროექტის მთ. კონსტრუქტორი	ტ. ციოფსარიანი	

პროექტის სახელწოდება:
მრავალბინიანი საცხოვრებელი სახლი

პროექტის სტადია:
ახალი მშენებლობა

პროექტის ნაწილი:
კონსტრუქცია

ფორმატი:	ნახაზის დასახელება:
A3	რიგელების არმირების გეგმა -0.100 ნიშნულზე
სკალა: მ.ა.	
თარიღი: 04.10.2024	
მასშტაბი: მ 1:100	

რევიზია:	ნახაზის ნომერი:	შეძრ. საქმეთა რაოდენობა
R0	კ-5.01	-

რიგელების არმირების გეგმა +3.200 ნიშნულზე

ჭრილი 1-1
მ. 1:15

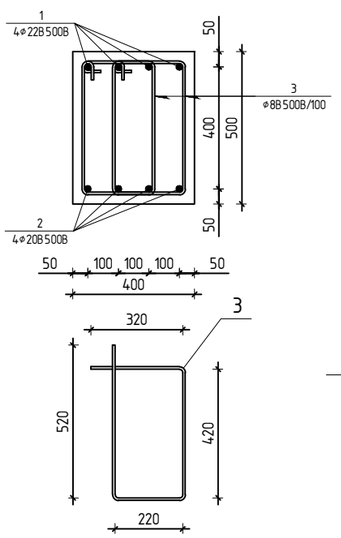

ჭრილი 2-2
მ. 1:15

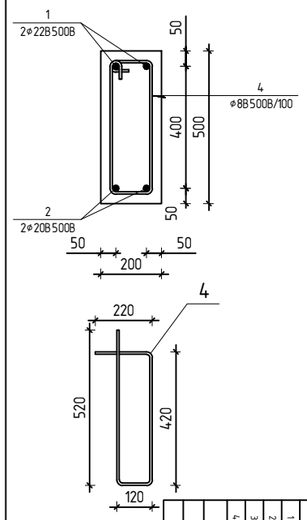

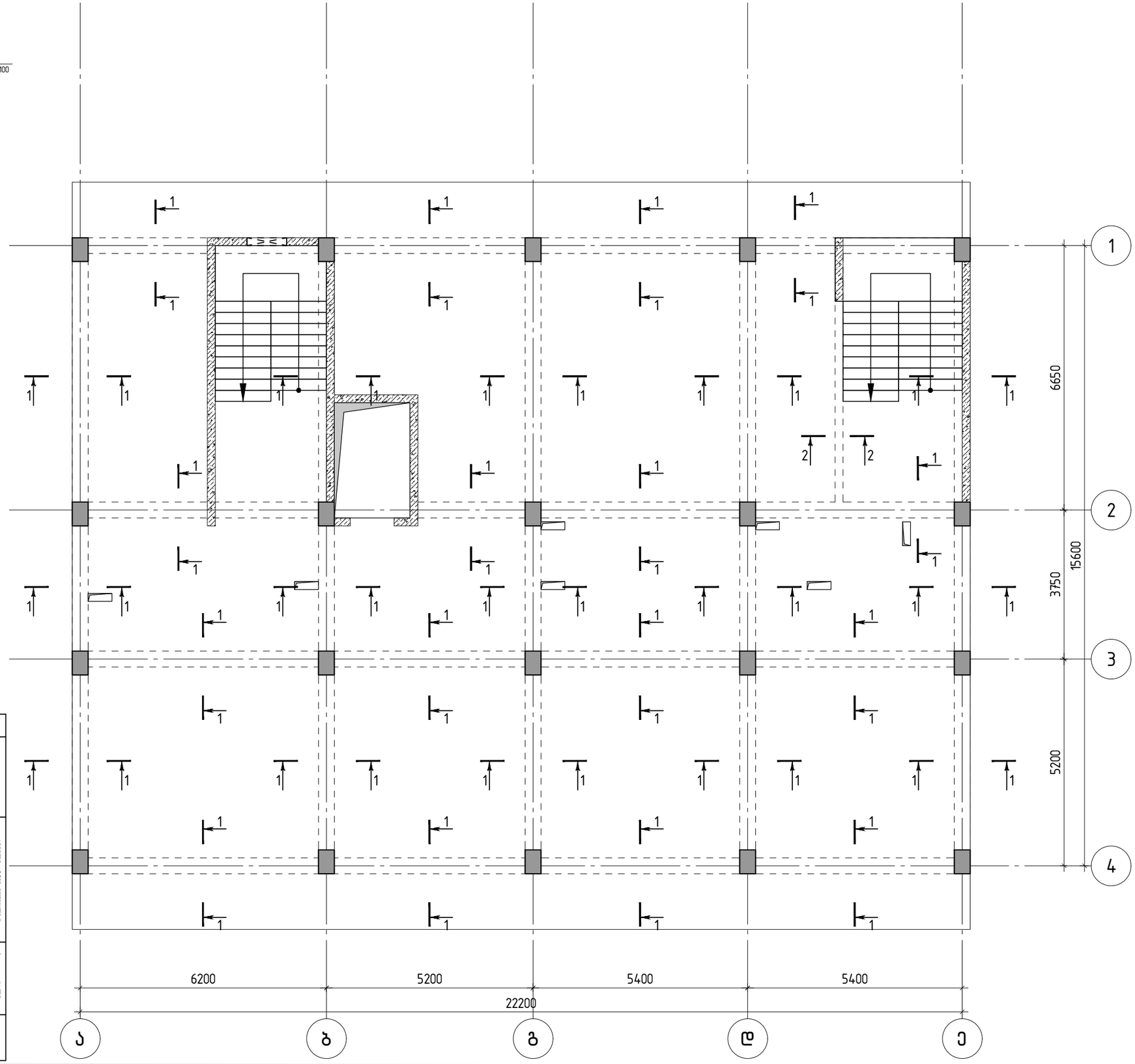

										ღერძებს შორის +3.200 ნიშნულზე	
1	დასმული ელემენტის	Ø	22	B500B	ℓ=	12000	63	2255.94	2255.94		
2	დასმული ელემენტის	Ø	20	B500B	ℓ=	12000	63	1864.41	1864.41		
3		Ø	8	B500B	ℓ=	1480	2550	1489.16	1489.16		
4		Ø	8	B500B	ℓ=	1280	60	30.34	30.34		
								5639.84	5639.84		
								30.30	30.36		

რიგელების არმირების გეგმა +6.500 ნიშნულზე

ჭრილი 1-1
მ. 1:15

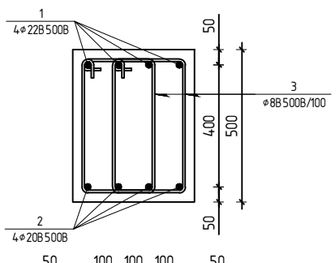

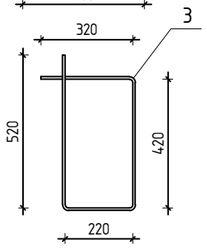

ჭრილი 2-2
მ. 1:15

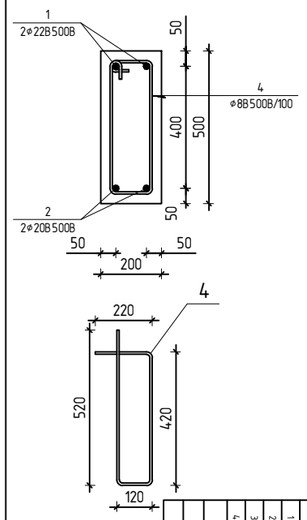

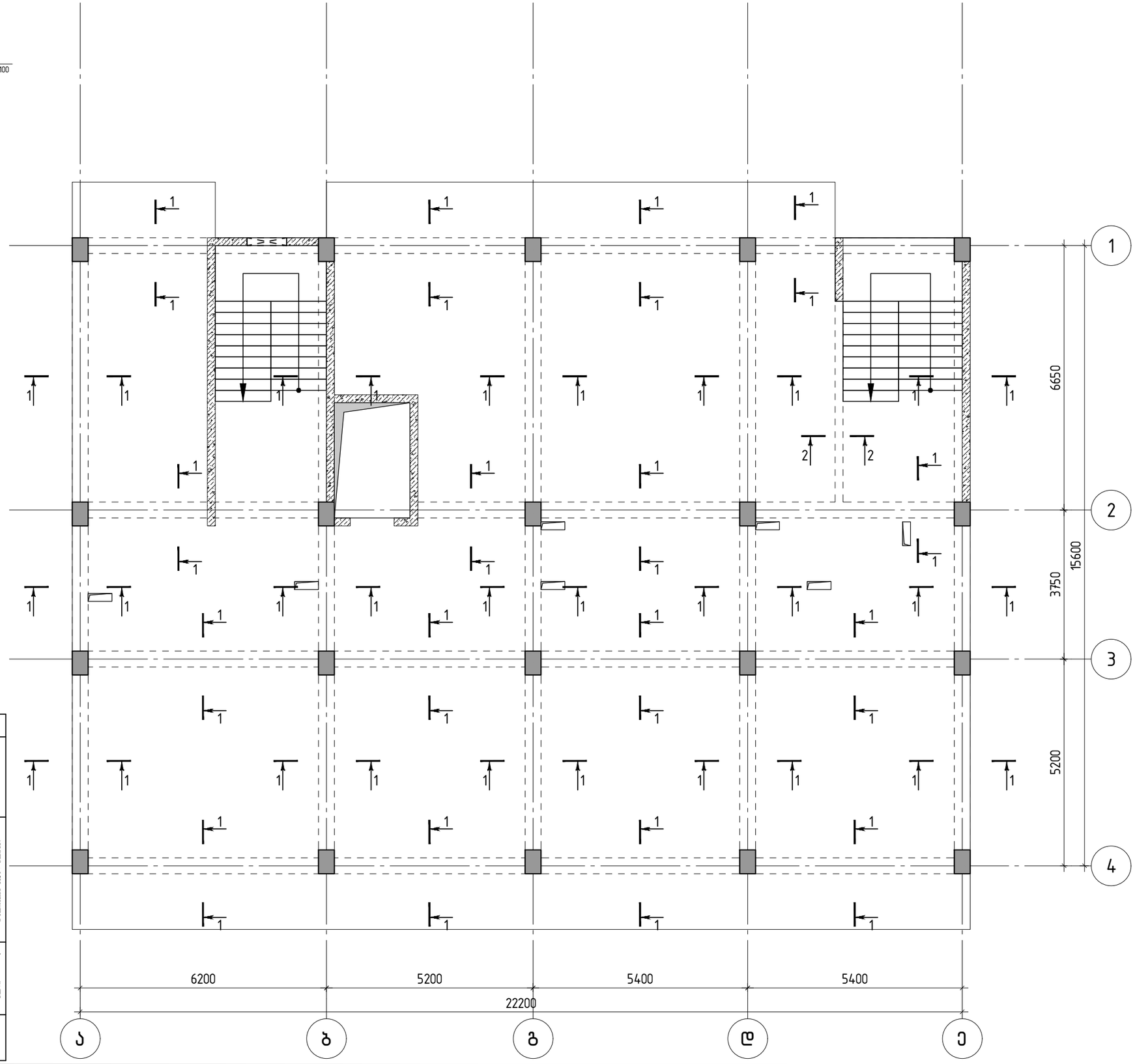

										⌀ დიამეტრი +6.500 ნიშნულზე
										ფასონური ნახაზი
1	დასმის ადგილზე	Ø	22	B500B	ℓ=	12000	63	2255.94	2255.94	⌀ 22
2	დასმის ადგილზე	Ø	20	B500B	ℓ=	12000	63	1864.41	1864.41	⌀ 20
3		Ø	8	B500B	ℓ=	1480	2550	1489.16	30.34	⌀ 8
4		Ø	8	B500B	ℓ=	1280	60	30.34	5639.84	5639.84
										30.36

KEYPLAN:

პროექტის სტადიაზე:
სამშენებლო დოკუმენტაცია

რევიზია

რევ.	თარიღი	აღწერილობა	დამტკ.

შენიშვნები:

მისამართი:
ქ.თბილისი სოფელი დიღომი, დავარის ქუჩა, №54
(ს/კ 01.72.14.037.318)

დამკვეთი:

თანამდებობა	სახელი გვარი/კერძო №	ხელმოწერა
პროექტის მთ. კონსტრუქტორი	ტ. ციოფსარიანი	

პროექტის სახელწოდება:
მრავალბინიანი საცხოვრებელი სახლი

პროექტის სტადია:
ახალი მშენებლობა

პროექტის ნაწილი:
კონსტრუქცია

ფორმატი: A3	ნახაზის დასახელება: რიგელების არმირების გეგმა +6.500 ნიშნულზე
სკალა: მ.ა.	
თარიღი: 04.10.2024	
მასშტაბი: მ 1:100	

რევიზია:	ნახაზის ნომერი:	შეცვ. საჭიროე რაოდენობა
R0	კ-5.03	-

რიგელების არმირების გეგმა +9.800 ნიშნულზე

ჭრილი 1-1
მ. 1:15

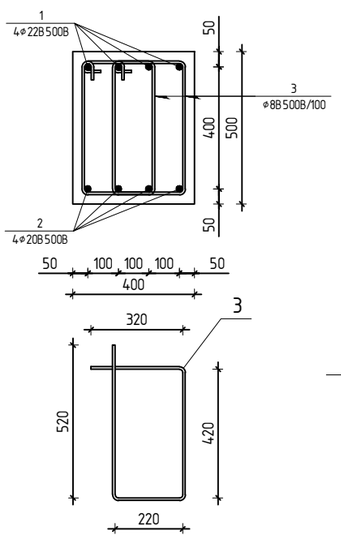

ჭრილი 2-2
მ. 1:15

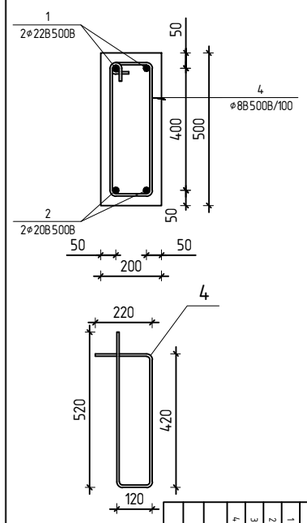

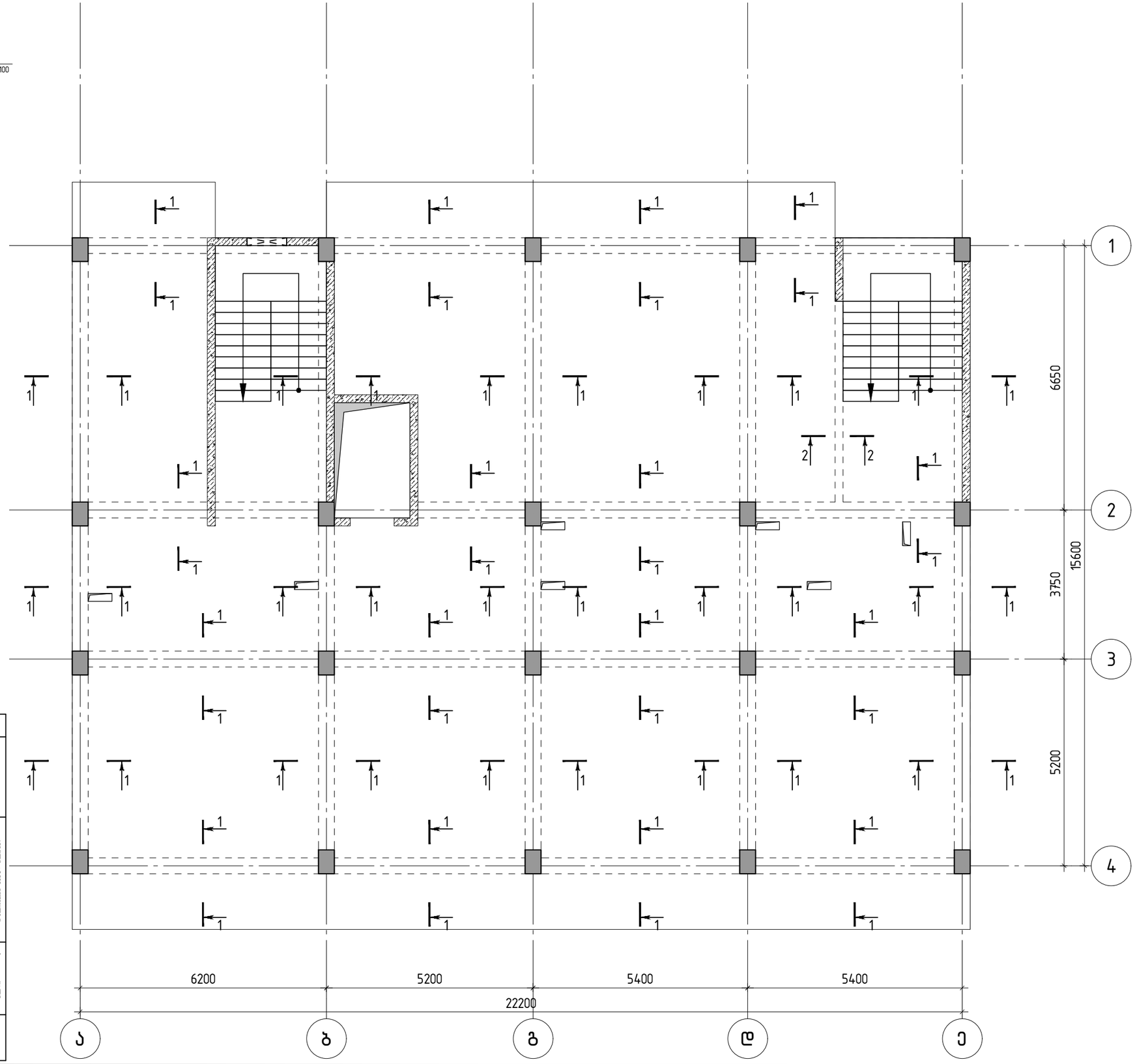

ელემენტის ნომერი	ბადის ნომერი				ცალი						
					1						
1		Ø	22	B500B	ℓ= 12000	63	63	2255.94	2255.94	30.30	30.30
2	დასმული ღეროების	Ø	20	B500B	ℓ= 12000	63	2550	1864.41	1864.41		
3	დასმული ჰორიზონტალური	Ø	8	B500B	ℓ= 1490	2550		1489.16	1489.16		
4		Ø	8	B500B	ℓ= 1280	60		30.34	30.34		
								5639.84	5639.84		

ობიექტი	ელემენტის ნომერი +9.800 ნიშნულზე	ჯამური სიგრძე (მ)	ცალი	ბადის ნომერი	ერთეული წონა (კგ)	ჯამური წონა (კგ)	ჯამური წონა (ტ)
	1	2255.94	1				
	2	1864.41					
	3	1489.16					
	4	30.34					
		5639.84					

ობილისი / 2024 წელი

KEYPLAN:

პროექტის სტადია:
სამშენებლო დოკუმენტაცია

რევიზია

რევ.	თარიღი	აღწერილობა	დამტკ.

შენიშვნები:

მისამართი:
ქ.თბილისი სოფელი დიღომი, დავარის ქუჩა, №54
(ს/კ 01.72.14.037.318)

დამკვეთი:

თანამდებობა	სახელი გვარი/კერძო №	ხელმოწერა
პროექტის მთ. კონსტრუქტორი	ტ. ციოსარიანი	

პროექტის სახელწოდება:
მრავალბინიანი საცხოვრებელი სახლი

პროექტის სტადია:
ახალი მშენებლობა

პროექტის ნაწილი:
კონსტრუქცია

შეთანხმების ფორმატი: A3	ნახაზის დასახელება: რიგელების არმირების გეგმა +9.800 ნიშნულზე
სკალა: მ.ა.	
თარიღი: 04.10.2024	
მასშტაბი: მ 1:100	

რევიზია	ნახაზის ნომერი:	შეთანხ. საპროექტო ორგანიზაცია
R0	კ-5.04	-

რიგელების არმირების გეგმა +13.100 ნიშნულზე

ჭრილი 1-1
მ. 1:15

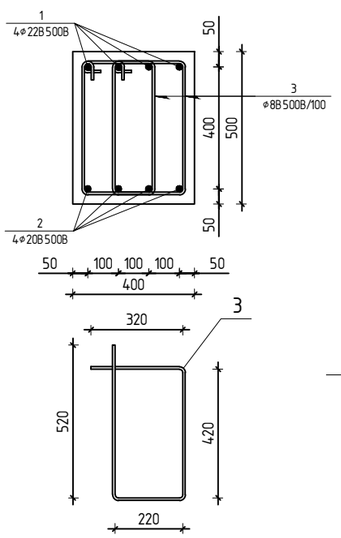

ჭრილი 2-2
მ. 1:15

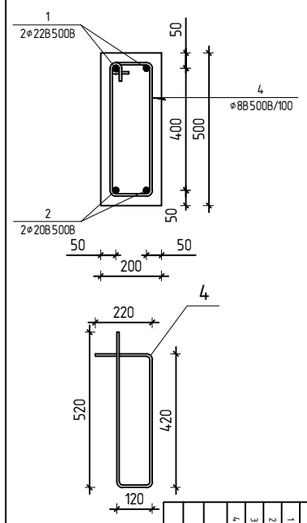

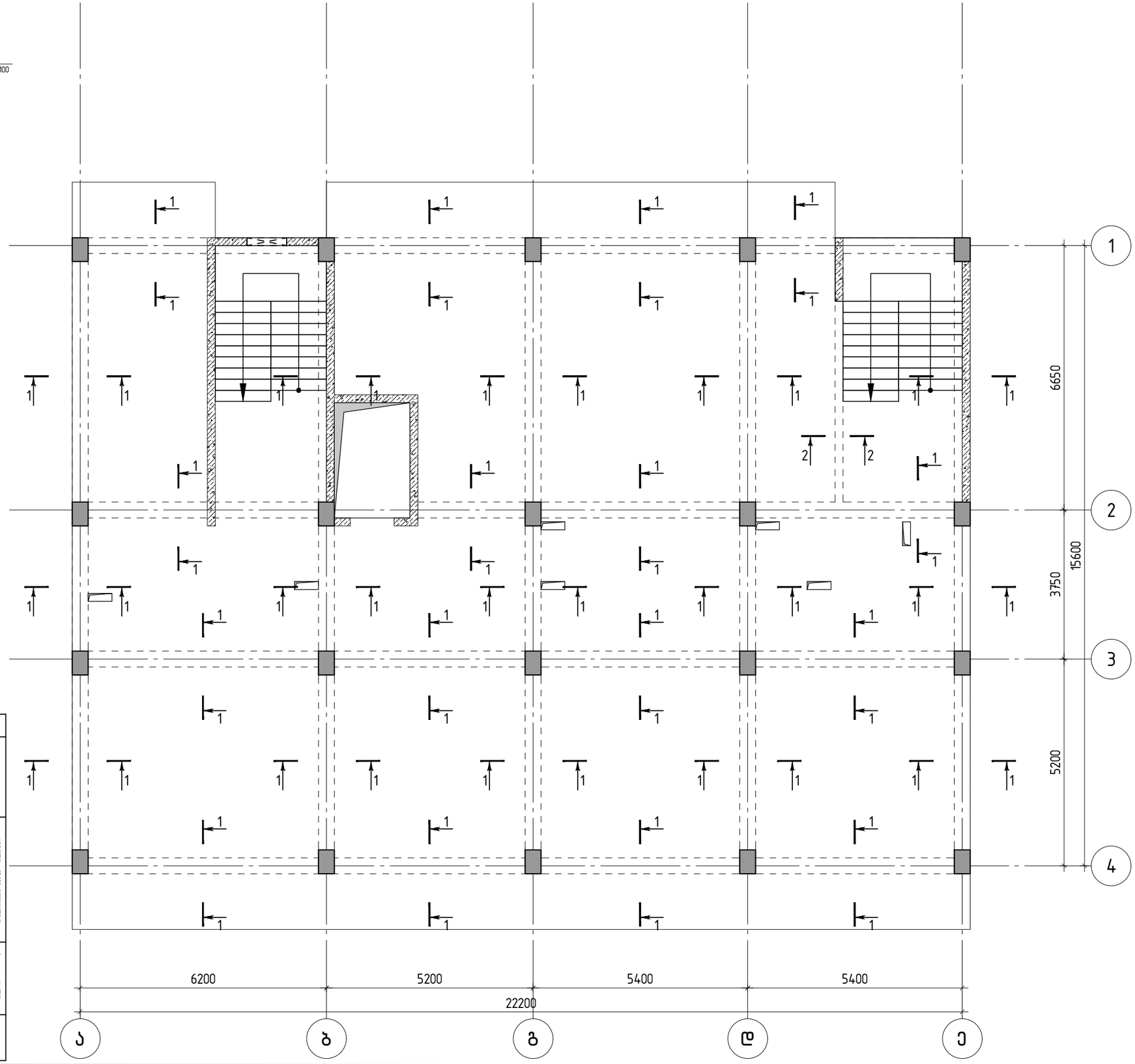

										⌀10ბეტონი +13.100 ფილაზე	
										არმატურა	
										ფოლადის ხვედრითი წონა	
										ფოლადის ხვედრითი წონა	
										⌀	22
										B500B	
										l=	12000
										⌀	20
										B500B	
										l=	12000
										⌀	8
										B500B	
										l=	1400
										⌀	8
										B500B	
										l=	1280
										ცალი	1
											63
											63
											255
											60
										ჯამური წონა (კგ)	
											2255.94
											2255.94
											1864.41
											1864.41
											1489.16
											30.34
											30.34
										ჯამური წონა (კგ)	5639.84
										ჯამური (მ³)	5639.84
										ჯამი (მ³)	30.36

ობიექტი / 2024 წელი

KEYPLAN:

პროექტის სტადია:
სამშენებლო დოკუმენტაცია

რევიზია

რევ.	თარიღი	აღწერილობა	დამტკ.

შენიშვნები:

მისამართი:
ქ.თბილისი სოფელი დიღომი, დავარის ქუჩა, №54
(ს/კ 01.72.14.037.318)

დამკვეთი:

თანამდებობა	სახელი გვარი/კერძო №	ხელმოწერა
პროექტის მთ. კონსტრუქტორი	ტ. ციოსარიანი	

პროექტის სახელწოდება:
მრავალბინიანი საცხოვრებელი სახლი

პროექტის სტადია:
ახალი მშენებლობა

პროექტის ნაწილი:
კონსტრუქცია

ფორმატი: A3	ნახაზის დასახელება: რიგელების არმირების გეგმა +13.100 ნიშნულზე
სკალა: მ.ა.	
თარიღი: 04.10.2024	
მასშტაბი: მ 1:100	

რევიზია:	ნახაზის ნომერი:	შეცვ. საჭიროე რაოდენობა
R0	კ-5.05	-

რიგელების არმირების გეგმა +16.400 ნიშნულზე

ჭრილი 1-1
მ. 1:15

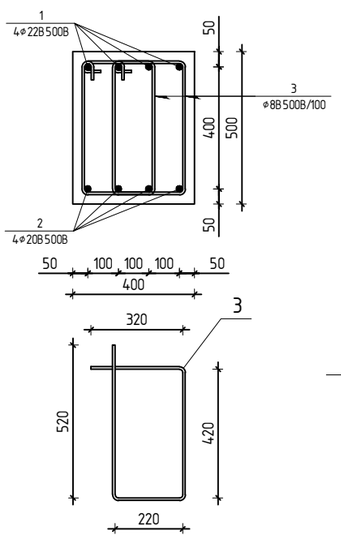

ჭრილი 2-2
მ. 1:15

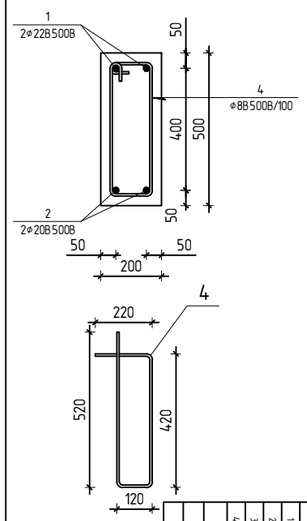

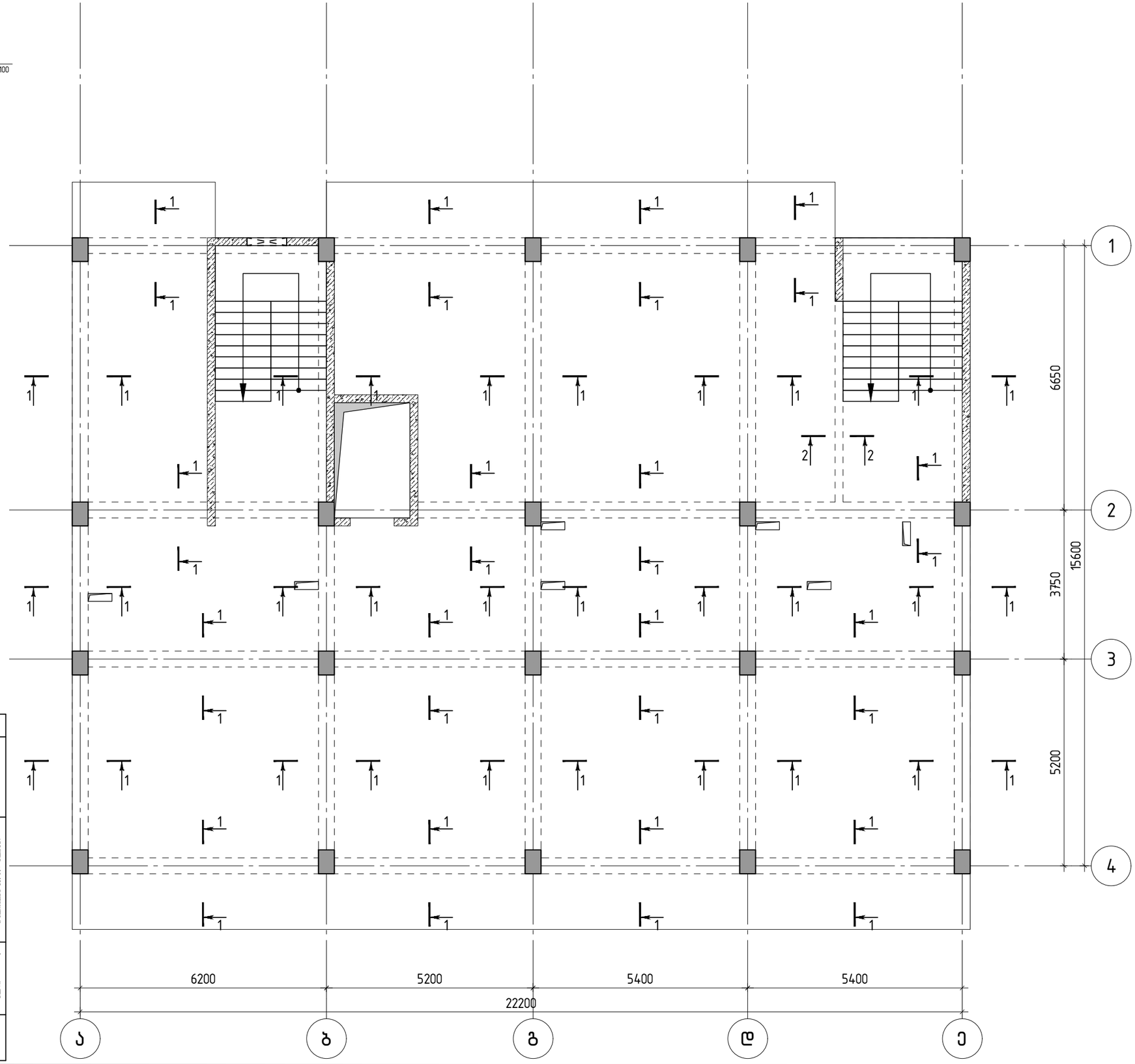

								რიგელი +16.400 ნიშნულზე			
								არმატურა			
								დასახელება			
1	დასმული ელემენტის							Ø	22	B500B	l= 12000
2	დასმული ელემენტის							Ø	20	B500B	l= 12000
3								Ø	8	B500B	l= 1480
4								Ø	8	B500B	l= 1280
								ბეტონი C25			
											1
								ცალი			
								ჯამური წონა (კგ)			63
								2255.94			63
								1864.41			2550
								1489.16			60
								30.34			
								5639.84			
								ჯამური წონა (ტ)			
								30.30			
								ცალი (ტ)			
								30.30			

ობილისი / 2024 წელი

KEYPLAN:

პროექტის სტატუსი:
სამშენებლო დოკუმენტაცია

რევიზია

რევ.	თარიღი	აღწერილობა	დამტკ.

შენიშვნები:

მისამართი:
ქ.თბილისი სოფელი დიღომი, დავარის ქუჩა, №54
(ს/კ 01.72.14.037.318)

დამკვეთი:

თანამდებობა	სახელი გვარი/კერძო №	ხელმოწერა
პროექტის მთ. კონსტრუქტორი	ტ. ციოსარიანი	

პროექტის სახელწოდება:
მრავალბინიანი საცხოვრებელი სახლი

პროექტის სტადია:
ახალი მშენებლობა

პროექტის ნაწილი:
კონსტრუქცია

შრიფტის: A3	ნახაზის დასახელება: რიგელების არმირების გეგმა +16.400 ნიშნულზე
სკალა: მ.ა.	
თარიღი: 04.10.2024	
მასშტაბი: მ 1:100	

რევიზია:	ნახაზის ნომერი:	შეცვ. საჭიროე რაოდენობა
R0	კ-5.06	-

რიგელების არმირების გეგმა +19.700 ნიშნულზე

ჭრილი 1-1
მ. 1:15

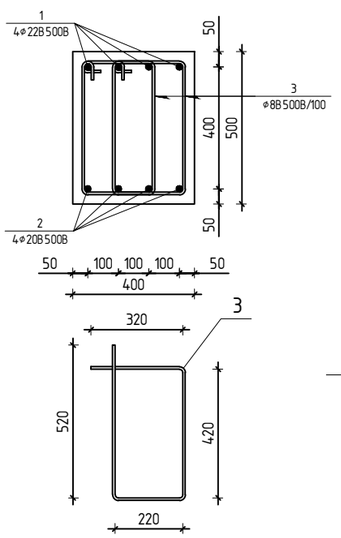

ჭრილი 2-2
მ. 1:15

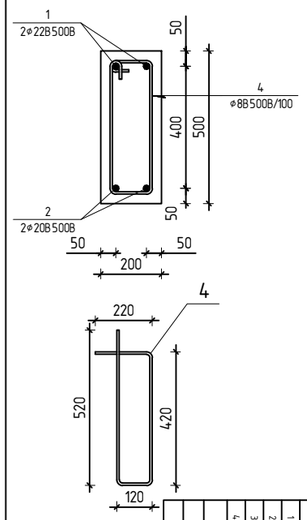

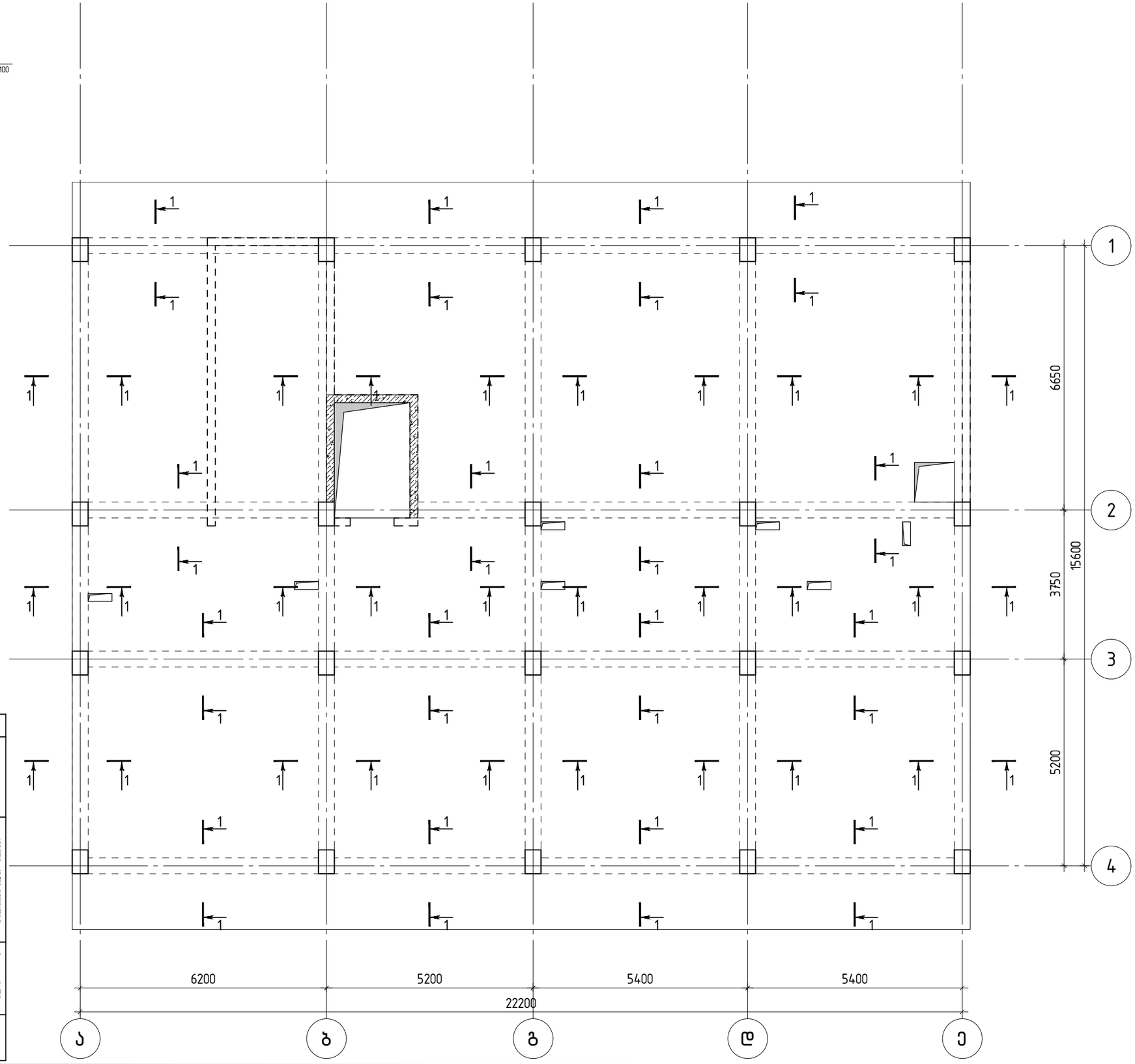

ფილის არმირების გეგმა -0.100 ნიშნულზე

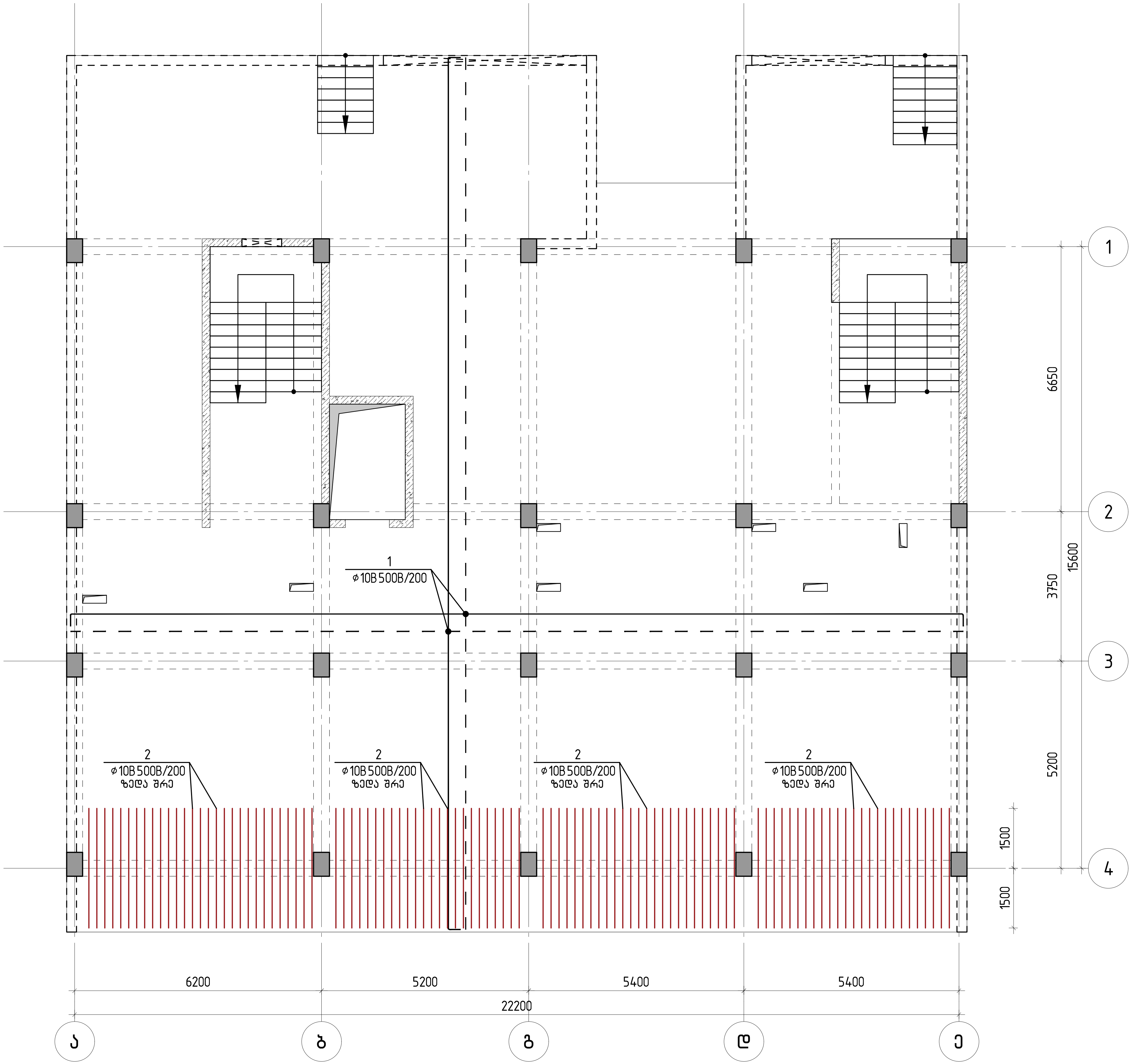

თბილისი / 2024 წელი

KEYPLAN:

პროექტის სტატუსი:
სამშენებლო დოკუმენტაცია

რევიზია

რევ.	თარიღი	აღწერილობა	დამტკ.

შენიშვნები:

მისამართი:
ქ.თბილისი სოფელი დიღომი, დავარის ქუჩა, №54
(ს/კ 01.72.14.037.318)

დამკვეთი:

თანამდებობა	სახელი გვარი/პირ №	ხელმოწერა
პროექტის მთ. კონსტრუქტორი	ტ. მეიფარიანი	

პროექტის სახელწოდება:
მრავალბინიანი საცხოვრებელი სახლი

პროექტის სტადია:
ახალი მშენებლობა

პროექტის ნაწილი:
კონსტრუქცია

ფორმატი: A3
სტადია: მ.პ.
თარიღი: 04.10.2024
მასშტაბი: მ 1:100

ნახაზის დასახელება:
ფილის არმირების გეგმა -0.100 ნიშნულზე

რევიზია: R0
ნახაზის ნომერი: კ-6.01
ფურც. საერთო რაოდენობა: -

Фрагмент монолитной плиты перекрытия отм. +3.200 блок Б-Г/3-4

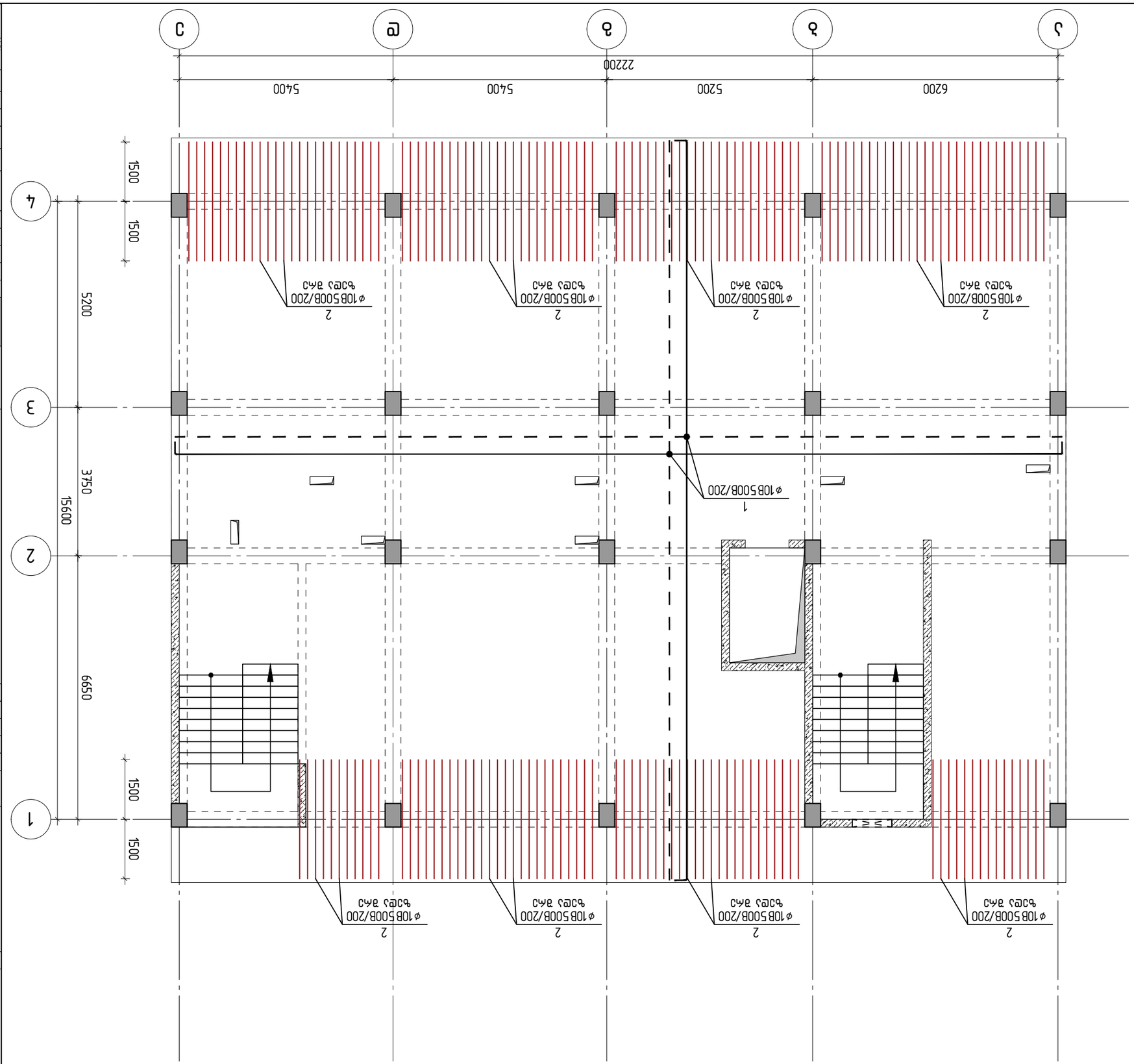

Отделочные работы / 2024 учебный			
KEYPLAN:			
Задание:			
Дипломный проект. Многоэтажный монолитный жилой дом с подземной автостоянкой (Ш1 01.12.14.037.318)			
Консультанты:			
Руководитель:			
Выполнил:			
Фрагмент плиты перекрытия отм. +3.200 блок Б-Г/3-4			
Стадия	Лист	Листов	
Р0	Ж-6.02	-	
Н. контроль			
Масштаб: 1:100			
Дата: 04.10.2024			
Формат: А3			
Разработал: Бобырь Е.А.			
Проверил: Бобырь Е.А.			
Гип: Дубовцева Е.Ю.			
Н. контроль: Бобырь Е.А.			
Зав. каф.: Дубовцева Е.Ю.			
Консультанты:			
Руководитель:			
Выполнил:			
Фрагмент плиты перекрытия отм. +3.200 блок Б-Г/3-4			
Изм.	Кол.уч.	Лист	№ док.	Подп.	Дата
Отделочные работы / 2024 учебный			
Задание:			
Дипломный проект. Многоэтажный монолитный жилой дом с подземной автостоянкой (Ш1 01.12.14.037.318)			
Консультанты:			
Руководитель:			
Выполнил:			
Фрагмент плиты перекрытия отм. +3.200 блок Б-Г/3-4			
Стадия	Лист	Листов	
Р0	Ж-6.02	-	
Н. контроль			
Масштаб: 1:100			
Дата: 04.10.2024			
Формат: А3			
Разработал: Бобырь Е.А.			
Проверил: Бобырь Е.А.			
Гип: Дубовцева Е.Ю.			
Н. контроль: Бобырь Е.А.			
Зав. каф.: Дубовцева Е.Ю.			

Фрагмент плана монолитных стен на отм. +6.500 блок Б/Г5-Б/Г6

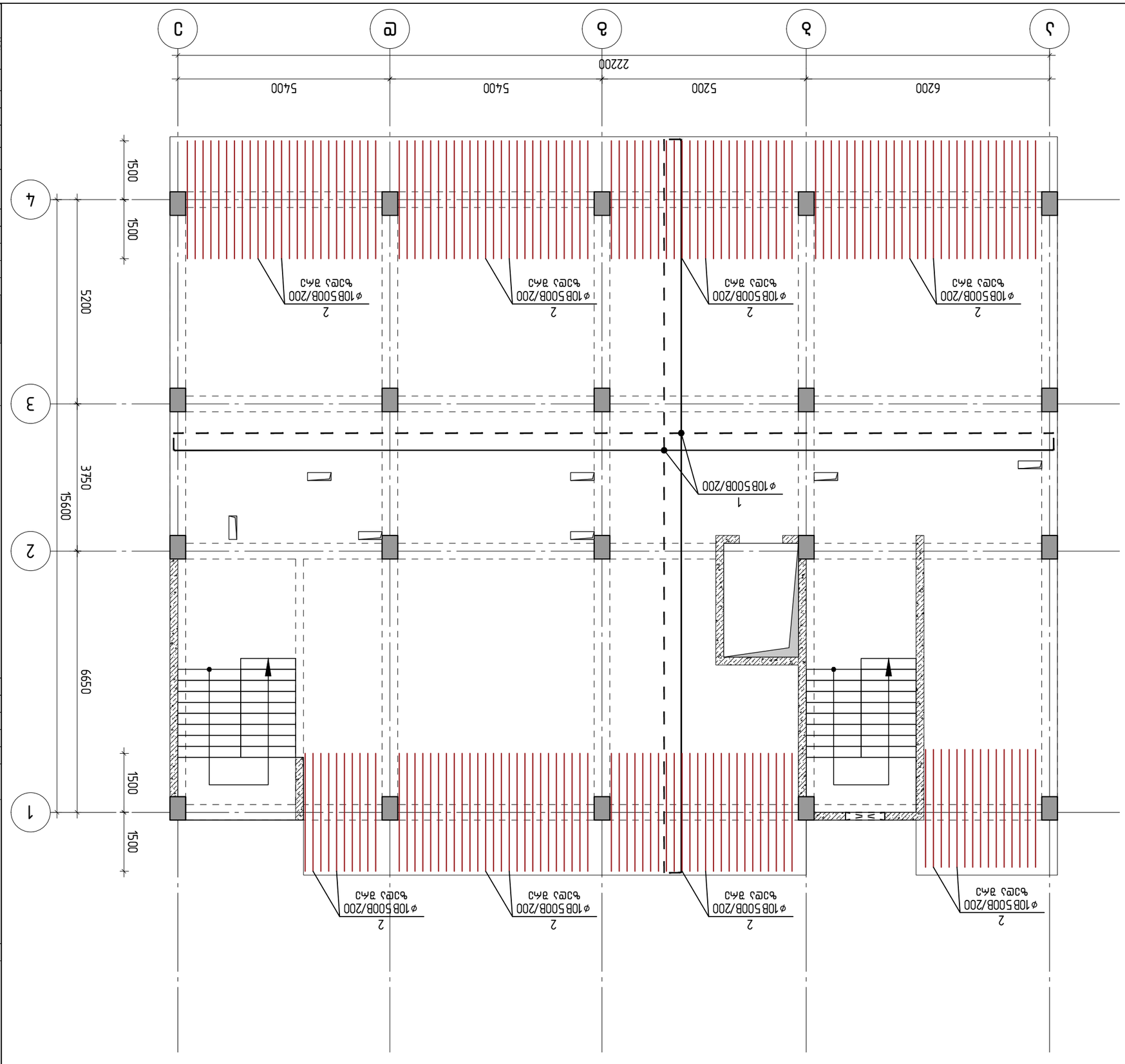

KEYPLAN:

Заголовок:

Изм.	Кол.уч.	Лист	№ док.
ГИП			
Н.контр.			
Разраб.			

Фрагмент плана монолитных стен на отм. +6.500 блок Б/Г5-Б/Г6

Стадия	Лист	Листов
АЗ		

ООО "Проектная компания "Строительные технологии"

04.10.2024		
Масштаб:		
1:100		

Инв.№ подл. | Подпись и дата | Взам.инв.№

Изм.	Кол.уч.	№ док.
Подпись и дата		

Шифр документа: 01.72.14.037.318 (Ш/Ж)

Наименование объекта: Многоэтажный монолитный жилой дом №54, встроенно-пристроенный детский сад, расположенный по адресу: г. Москва, ЗАО, район Дорогомилово, Кутузовский проезд, вл. 30

Разработал		
Проверил		
Н.контр.		
ГИП		

Согласовано:

Взам.инв.№	Подпись и дата	Инв.№ подл.

Примечания:

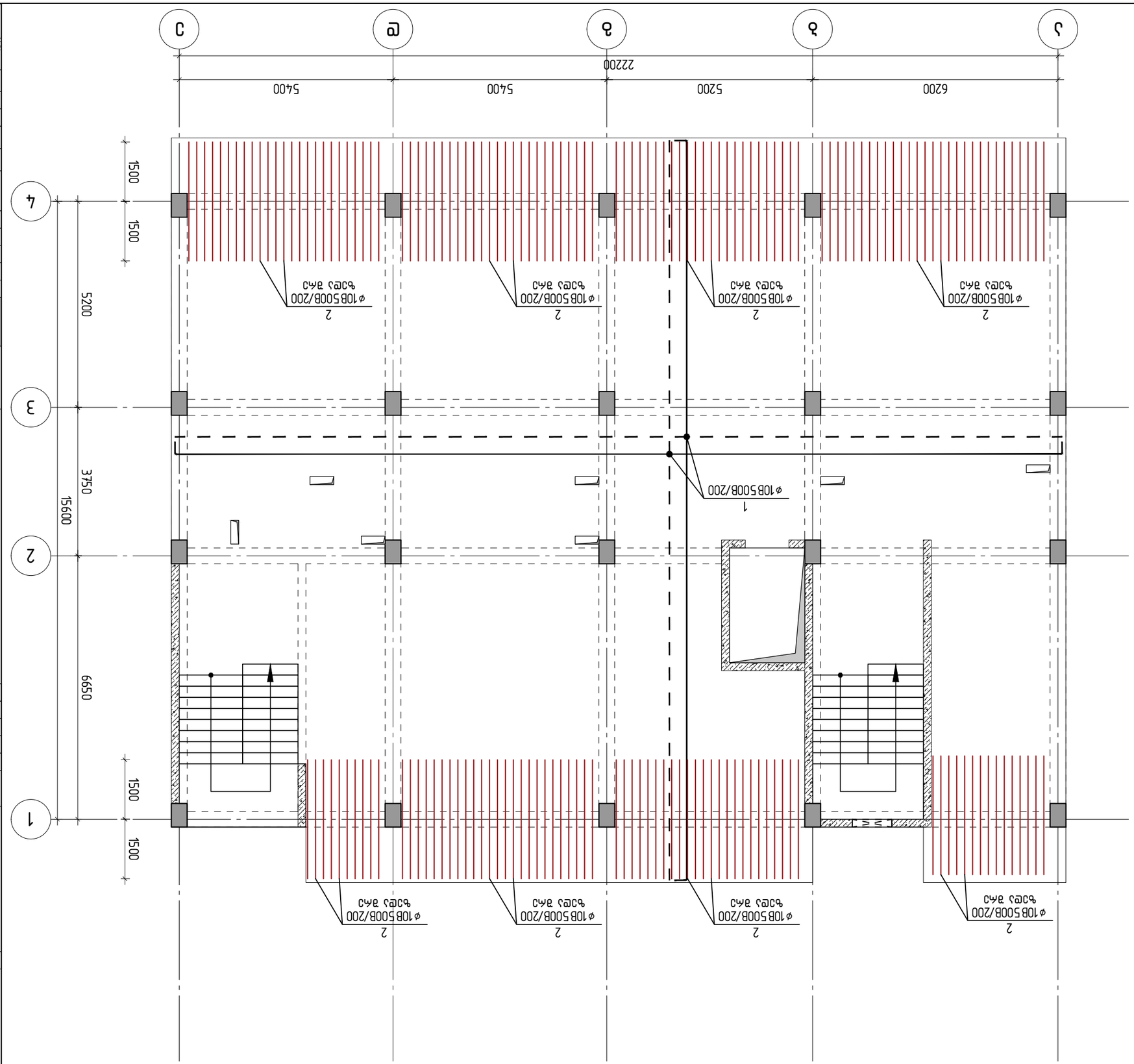
А
Б
В
Г
Д
22200
6200
5200
5400
5400
1
2
3
4
15600
3750
6650
5200
1500
1500
1500
1500
ø10В500В/200
2
Фундамент ленточный под стену
Фундамент ленточный под колонну
Армирование фундаментной плиты
Фундаментная плита
Фундаментная плита с ребрами
Фундаментная плита с капителями
Фундаментная плита с подколонниками
Фундаментная плита с подколонниками и капителями
Фундаментная плита с подколонниками и ребрами
Фундаментная плита с подколонниками и капителями и ребрами
Фундаментная плита с подколонниками и капителями и ребрами и подколонниками
Фундаментная плита с подколонниками и капителями и ребрами и подколонниками и капителями
Фундаментная плита с подколонниками и капителями и ребрами и подколонниками и капителями и ребрами
Фундаментная плита с подколонниками и капителями и ребрами и подколонниками и капителями и ребрами и подколонниками
Фундаментная плита с подколонниками и капителями и ребрами и подколонниками и капителями и ребрами и подколонниками и капителями
Фундаментная плита с подколонниками и капителями и ребрами и подколонниками и капителями и ребрами и подколонниками и капителями и ребрами
Фундаментная плита с подколонниками и капителями и ребрами и подколонниками и капителями и ребрами и подколонниками и капителями и ребрами и подколонниками
Фундаментная плита с подколонниками и капителями и ребрами и подколонниками и капителями и ребрами и подколонниками и капителями и ребрами и подколонниками и капителями
Фундаментная плита с подколонниками и капителями и ребрами и подколонниками и капителями и ребрами и подколонниками и капителями и ребрами и подколонниками и капителями и ребрами
Фундаментная плита с подколонниками и капителями и ребрами и подколонниками и капителями и ребрами и подколонниками и капителями и ребрами и подколонниками и капителями и ребрами и подколонниками
Фундаментная плита с подколонниками и капителями и ребрами и подколонниками и капителями и ребрами и подколонниками и капителями и ребрами и подколонниками и капителями и ребрами и подколонниками и капителями
Фундаментная плита с подколонниками и капителями и ребрами и подколонниками и капителями и ребрами и подколонниками и капителями и ребрами и подколонниками и капителями и ребрами и подколонниками и капителями и ребрами
Фундаментная плита с подколонниками и капителями и ребрами и подколонниками и капителями и ребрами и подколонниками и капителями и ребрами и подколонниками и капителями и ребрами и подколонниками и капителями и ребрами и подколонниками
Фундаментная плита с подколонниками и капителями и ребрами и подколонниками и капителями и ребрами и подколонниками и капителями и ребрами и подколонниками и капителями и ребрами и подколонниками и капителями и ребрами и подколонниками и капителями
Фундаментная плита с подколонниками и капителями и ребрами и подколонниками и капителями и ребрами и подколонниками и капителями и ребрами и подколонниками и капителями и ребрами и подколонниками и капителями и ребрами и подколонниками и капителями и ребрами
Фундаментная плита с подколонниками и капителями и ребрами и подколонниками и капителями и ребрами и подколонниками и капителями и ребрами и подколонниками и капителями и ребрами и подколонниками и капителями и ребрами и подколонниками и капителями и ребрами и подколонниками
Фундаментная плита с подколонниками и капителями и ребрами и подколонниками и капителями и ребрами и подколонниками и капителями и ребрами и подколонниками и капителями и ребрами и подколонниками и капителями и ребрами и подколонниками и капителями и ребрами и подколонниками и капителями
Фундаментная плита с подколонниками и капителями и ребрами и подколонниками и капителями и ребрами и подколонниками и капителями и ребрами и подколонниками и капителями и ребрами и подколонниками и капителями и ребрами и подколонниками и капителями и ребрами и подколонниками и капителями и ребрами
Фундаментная плита с подколонниками и капителями и ребрами и подколонниками и капителями и ребрами и подколонниками и капителями и ребрами и подколонниками и капителями и ребрами и подколонниками и капителями и ребрами и подколонниками и капителями и ребрами и подколонниками и капителями и ребрами и подколонниками
Фундаментная плита с подколонниками и капителями и ребрами и подколонниками и капителями и ребрами и подколонниками и капителями и ребрами и подколонниками и капителями и ребрами и подколонниками и капителями и ребрами и подколонниками и капителями и ребрами и подколонниками и капителями и ребрами и подколонниками и капителями

фундамент монолитный железобетонный отм.+13.100 блок 1 (оси 1-3/А-Д)

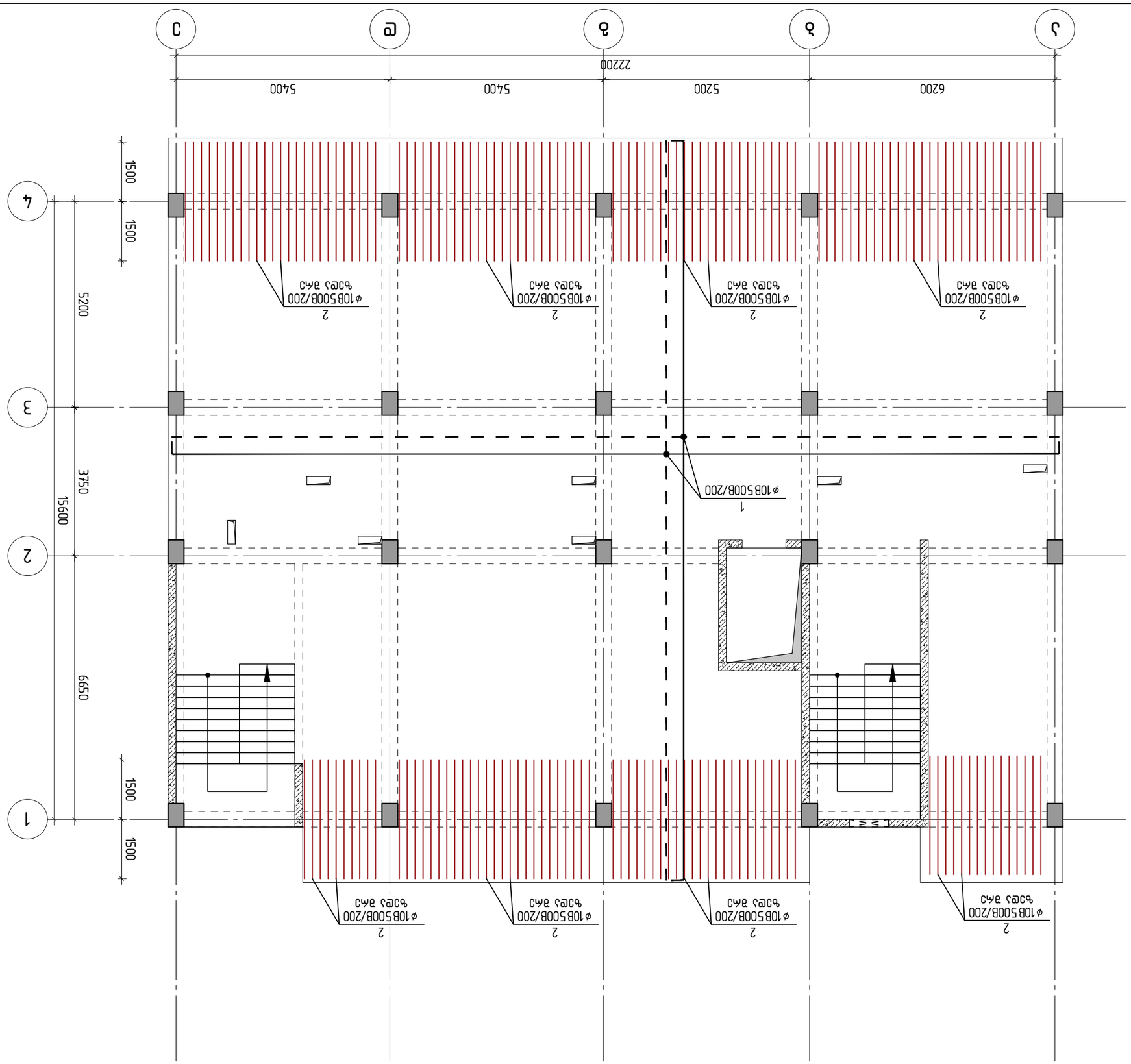

ГИП	Бабенко Г.Н.	
Разработал	Бабенко Г.Н.	
Проверил	Бабенко Г.Н.	
Н.контр.	Бабенко Г.Н.	
Гл.инженер проекта	Бабенко Г.Н.	
Гл.специалист	Бабенко Г.Н.	
Нач.отдела	Бабенко Г.Н.	
Нач.сектора	Бабенко Г.Н.	
Изм.	Кол.уч.	Лист

Стадия: Р0 | Лист: 1 | Листов: -

Фундамент монолитный железобетонный отм.+13.100 блок 1 (оси 1-3/А-Д)

Формат А3

ООО "Бабенко Г.Н."

Инв.№ подл. | Подпись и дата | Взам.инв.№

Инв.№ подл. | Подпись и дата | Взам.инв.№

Изм. | Кол.уч. | Лист | № док. | Подпись | Дата

Обозначение: 01.72.14.037.318 (Ч/Э)

Наименование: Фундамент монолитный железобетонный отм.+13.100 блок 1 (оси 1-3/А-Д). Выполнение работ по устройству монолитных железобетонных конструкций

Стадия | Лист | Листов

Р0 | 1 | -

Организация: ООО "Бабенко Г.Н."

Копировал

Формат А3

KEYPLAN:

Общие данные

Ведомость рабочих чертежей основного комплекта

Ведомость ссылочных и прилагаемых документов

Ведомость элементов заполнения проемов

Ведомость перемычек

Ведомость отделки помещений

Экспликация помещений

Ведомость спецификаций

Ведомость материалов

Ведомость изделий

Ведомость деталей

Ведомость деталей

Ведомость деталей

ფილის არმირების გეგმა +16.400 ნიშნულზე

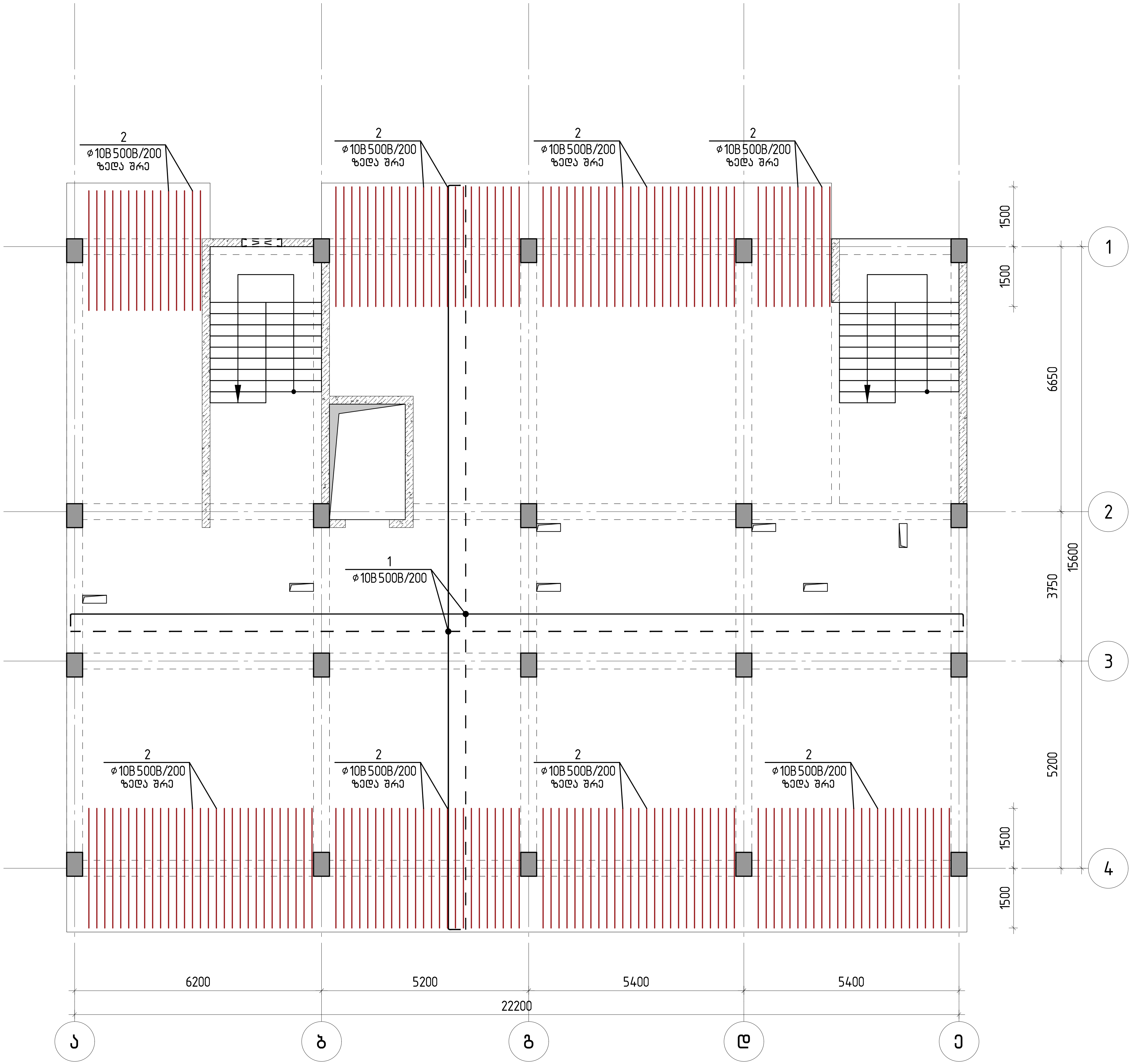

თბილისი / 2024 წელი

KEYPLAN:

პროექტის სტატუსი:
სამშენებლო დოკუმენტაცია

რევიზია

რევ.	თარიღი	აღწერილობა	დამტკ.

შენიშვნები:

მისამართი:
ქ.თბილისი სოფელი დიღომი, დავარის ქუჩა, №54
(ს/კ 01.72.14.037.318)

დამკვეთი:

თანამდებობა	სახელი გვარი/პირ №	ხელმოწერა
პროექტის მთ. კონსტრუქტორი	ტ. მეიფარიანი	

პროექტის სახელწოდება:
მრავალბინიანი საცხოვრებელი სახლი

პროექტის სტადია:
ახალი მშენებლობა

პროექტის ნაწილი:
კონსტრუქცია

ფორმატი: A3
სტადია: მ.პ.
თარიღი: 04.10.2024
მასშტაბი: მ 1:100

ნახაზის დასახელება:
ფილის არმირების გეგმა +16.400 ნიშნულზე

რევიზია: R0
ნახაზის ნომერი: კ-6.06
ფურც. საერთო რაოდენობა: -

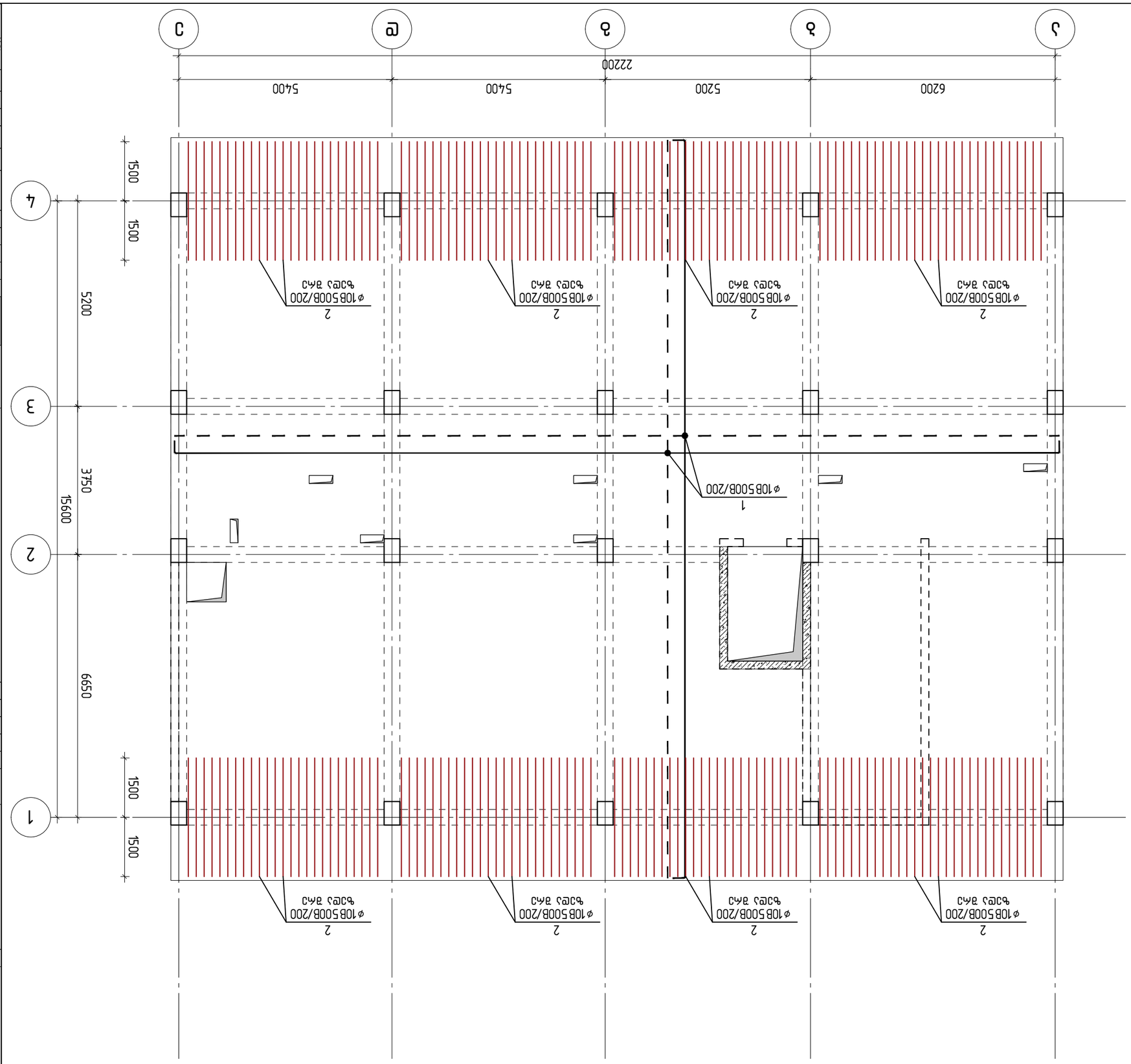

ФЛЕМЕНА ЛАБАРАТОРИЯ ЗА ЕЛЕКТРОНИКА +19.700 ЕЛЕКТРОСЕРВИЗ

ОПОЗНАЛО / 2024 ГОДИНА		
KEYPLAN:		
ЗАЛОГОДАТЕЛ:		
ДЪРЖАВНО ПРЕДПРИЯТИЕ „РАДИОАКТИВНИ ОТПАДЪЦИ"		
ДЪРЖАВНО ПРЕДПРИЯТИЕ „РАДИОАКТИВНИ ОТПАДЪЦИ"		
ИЗПЪЛНИТЕЛНА ДОКУМЕНТАЦИЯ		
ОБЩЕСТВЕНА ПОРЪЧКА №	ВЪЗЛОЖИТЕЛ:	ВИД:
ДЪРЖАВНО ПРЕДПРИЯТИЕ „РАДИОАКТИВНИ ОТПАДЪЦИ"	ф. ЗАПОВЯДНО	ф.
ОБЩЕСТВЕНА ПОРЪЧКА		
ОБЩЕСТВЕНА ПОРЪЧКА		
ЗАЛОГОДАТЕЛ:		
ОБЩЕСТВЕНА ПОРЪЧКА	ДЕЙНОСТ	ЗАПОВЯД №

ფილის არმირების გეგმა +21.500 ნიშნულზე

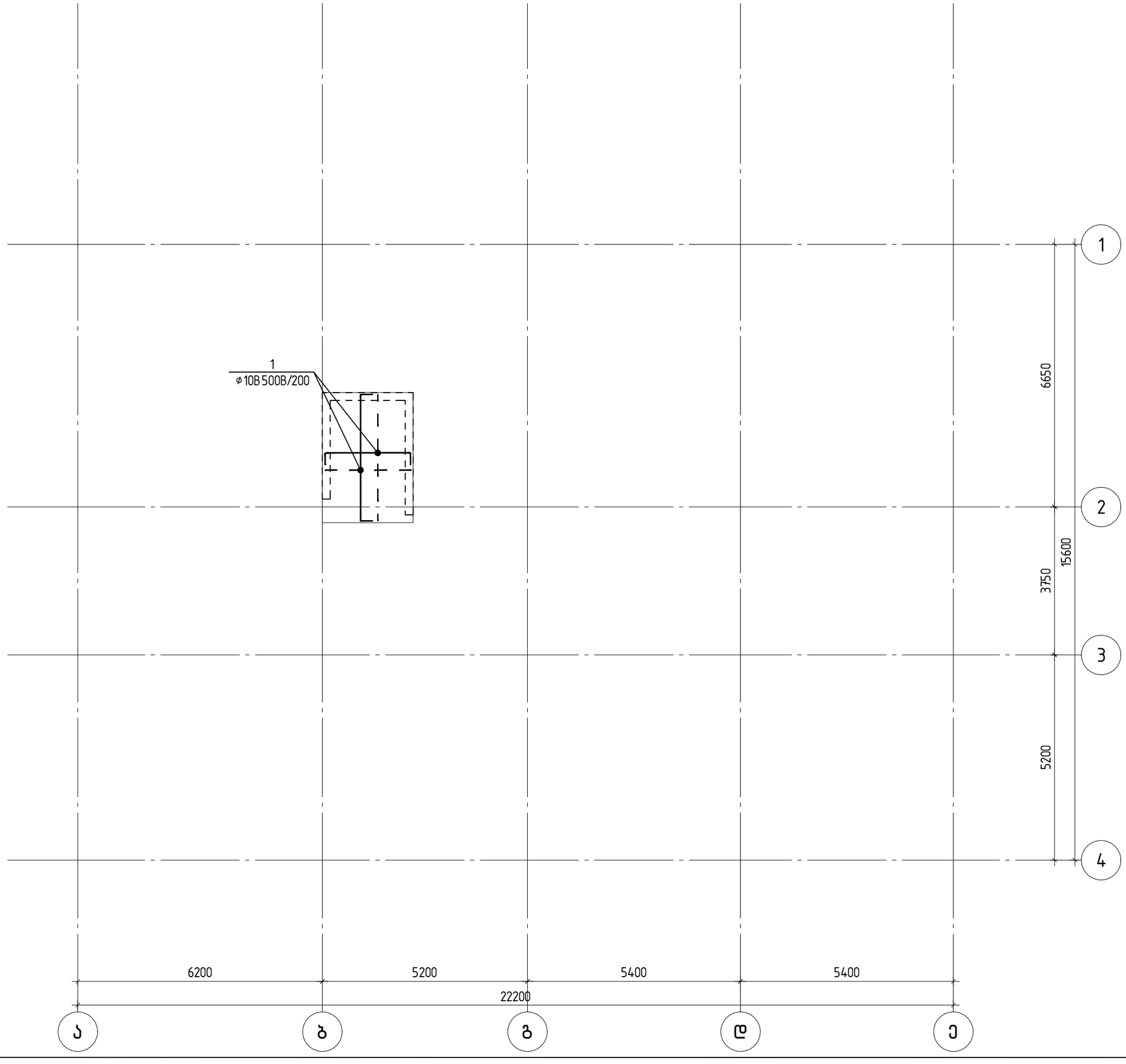

თბილისი / 2024 წელი

KEYPLAN:

პროექტის სტატუსი:

სამშენებლო დოკუმენტაცია

რევიზია

რევ.	თარიღი	აღწერილობა	დამტკ.

შენიშვნები:

მისამართი:

ქ.თბილისი სოფელი დიღომი, დავარის ქუჩა, №54
(ს/კ 01.72.14.037.318)

დამკვეთი:

თანამდებობა	სახელი გვარი/კომპ. №	ხელმოწერა
პროექტის მთ. კონსტრუქტორი	ტ. მეიშვილიანი	

პროექტის სახელწოდება:

მრავალბინიანი საცხოვრებელი სახლი

პროექტის სტადია:

ძირითადი ნახაზები

პროექტის ნაწილი:

კონსტრუქცია

ფორმატი: A3	ნახაზის დასახელება: ფილის არმირების გეგმა +21.500 ნიშნულზე
სტადია: მ.პ.	
თარიღი: 04.10.2024	
მასშტაბი: მ 1:100	
რევიზია: R0	ნახაზის ნომერი: კ-6.08
შეცვ. ხელმოწ. რაოდენობა: -	

ЗӨҺ.	Ь ɛ б ə ҙ ь	ɛ ь ь ь ɔ ɛɛ ɔ ə ь	₹ӨҺ, ӀӀə	
		ҙӨѫь +21.500 бӨҙбɔѫɛҺь ɔ	1	ɕьѫѳ
		ѳɔɔьɔѫɔ̄ɔə	Ӏ ɔѳѳɔɔѫɔѳ (ӀӀə)	Ӏ ɔѫɛ (ӀӀə)
1	ѳɔnѫьɹь ɹɛѳьmɛҺɔ	Ø 10 Ь500В ℄= 12000	13	96.28	96.28
3		Ø 8 Ь500В ℄= 300	16	1.90	1.90
4		Ø 8 Ь500В ℄= 950	8	3.00	3.00
				101.18	101.18
				Ɔѳѳɔɔѫɔѳ (ӀӀə)	Ӏ ɔѫɛ (ӀӀə)
		ɔьѳɔѳ бӨ B25			1.50

ЗӨҺ.	Ь ɛ б ə ҙ ь	ɛ ь ь ь ɔ ɛɛ ɔ ə ь	₹ӨҺ, ӀӀə	
		ҙӨѫь +19.700 бӨҙбɔѫɛҺь ɔ	1	ɕьѫѳ
		ѳɔɔьɔѫɔ̄ɔə	Ӏ ɔѳѳɔɔѫɔѳ (ӀӀə)	Ӏ ɔѫɛ (ӀӀə)
1	ѳɔnѫьɹь ɹɛѳьmɛҺɔ	Ø 10 Ь500В ℄= 12000	720	5332.66	5332.66
2		Ø 10 Ь500В ℄= 3000	206	381.43	381.43
3		Ø 8 Ь500В ℄= 300	1062	125.85	125.85
4		Ø 8 Ь500В ℄= 950	354	132.84	132.84
				5972.79	5972.79
				Ɔѳѳɔɔѫɔѳ (ӀӀə)	Ӏ ɔѫɛ (ӀӀə)
		ɔьѳɔѳ бӨ B25			64.72

ЗӨҺ.	Ь ɛ б ə ҙ ь	ɛ ь ь ь ɔ ɛɛ ɔ ə ь	₹ӨҺ, ӀӀə	
		ҙӨѫь +3.200 бӨҙбɔѫɛҺь ɔ	1	ɕьѫѳ
		ѳɔɔьɔѫɔ̄ɔə	Ӏ ɔѳѳɔɔѫɔѳ (ӀӀə)	Ӏ ɔѫɛ (ӀӀə)
1	ѳɔnѫьɹь ɹɛѳьmɛҺɔ	Ø 10 Ь500В ℄= 12000	688	5095.65	5095.65
2		Ø 10 Ь500В ℄= 3000	181	335.14	335.14
3		Ø 8 Ь500В ℄= 300	996	118.03	118.03
4		Ø 8 Ь500В ℄= 950	332	124.59	124.59
				5673.41	5673.41
				Ɔѳѳɔɔѫɔѳ (ӀӀə)	Ӏ ɔѫɛ (ӀӀə)
		ɔьѳɔѳ бӨ B25			59.80

ЗӨҺ.	Ь ɛ б ə ҙ ь	ɛ ь ь ь ɔ ɛɛ ɔ ə ь	₹ӨҺ, ӀӀə	
		ҙӨѫь -0.100 бӨҙбɔѫɛҺь ɔ	1	ɕьѫѳ
		ѳɔɔьɔѫɔ̄ɔə	Ӏ ɔѳѳɔɔѫɔѳ (ӀӀə)	Ӏ ɔѫɛ (ӀӀə)
1	ѳɔnѫьɹь ɹɛѳьmɛҺɔ	Ø 10 Ь500В ℄= 12000	775	5740.02	5740.02
2		Ø 10 Ь500В ℄= 3000	103	190.72	190.72
3		Ø 8 Ь500В ℄= 300	1173	139.00	139.00
4		Ø 8 Ь500В ℄= 950	391	146.73	146.73
				6216.47	6216.47
				Ɔѳѳɔɔѫɔѳ (ӀӀə)	Ӏ ɔѫɛ (ӀӀə)
		ɔьѳɔѳ бӨ B25			70.40

ЗӨҺ.	Ь ɛ б ə ҙ ь	ɛ ь ь ь ɔ ɛɛ ɔ ə ь	₹ӨҺ, ӀӀə	
		ҙӨѫь +6.400;9.800;13.100;16.400	4	ɕьѫѳ
		ѳɔɔьɔѫɔ̄ɔə	Ӏ ɔѳѳɔɔѫɔѳ (ӀӀə)	Ӏ ɔѫɛ (ӀӀə)
1	ѳɔnѫьɹь ɹɛѳьmɛҺɔ	Ø 10 Ь500В ℄= 12000	673	4984.56	19938.23
2		Ø 10 Ь500В ℄= 3000	177	327.74	1310.95
3		Ø 8 Ь500В ℄= 300	972	115.19	460.74
4		Ø 8 Ь500В ℄= 950	324	121.58	486.34
				5549.06	22196.26
				Ɔѳѳɔɔѫɔѳ (ӀӀə)	Ӏ ɔѫɛ (ӀӀə)
		ɔьѳɔѳ бӨ B25			58.40

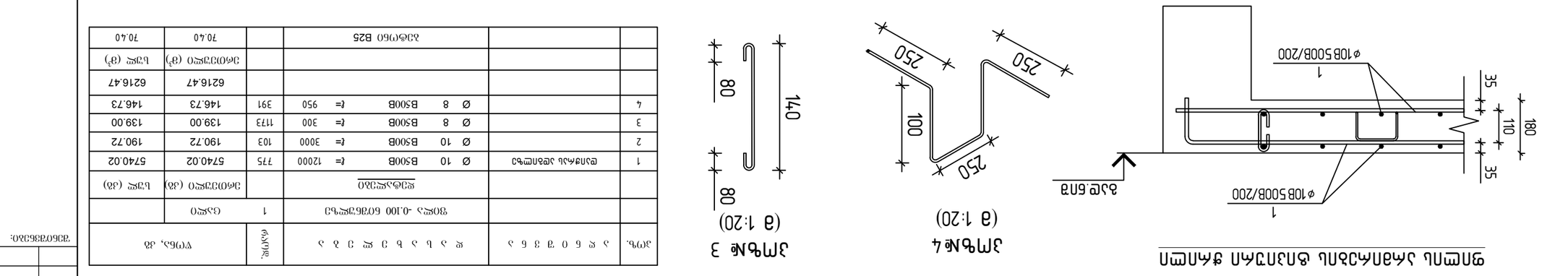

ɔьѳ.бпɔ

ø10B500B/200
1

ø8B500B/800
4

35
110
180
35

ɕпѫпь ьѳпѳьѳпь ѳпɔпѳѫѳпь ѳьɔпѳѫѳпь ѫпѫпѫ

ЗӀҺьЖ 3
(ə 1:20)

ЗӀҺьЖ4
(ə 1:20)

ɕпѫпь ьѳпѳьѳпь ѳпɔпѳѫѳпь ѫпѫпѫ

ø10B500B/200
1

ɔьѳ.бпɔ

35
110
180
35

ø10B500B/200
1

35
110
180
35

ø10B500B/200
1

ø8B500B/800
4

ø8B500B/600
3

ɔьѳ.бпɔ

| ɔпѳьѳпѳпь ѳпѳпѳпѳпь ѳпѳпѳпѳпь ѳпѳп

კიბე -1 განშლა

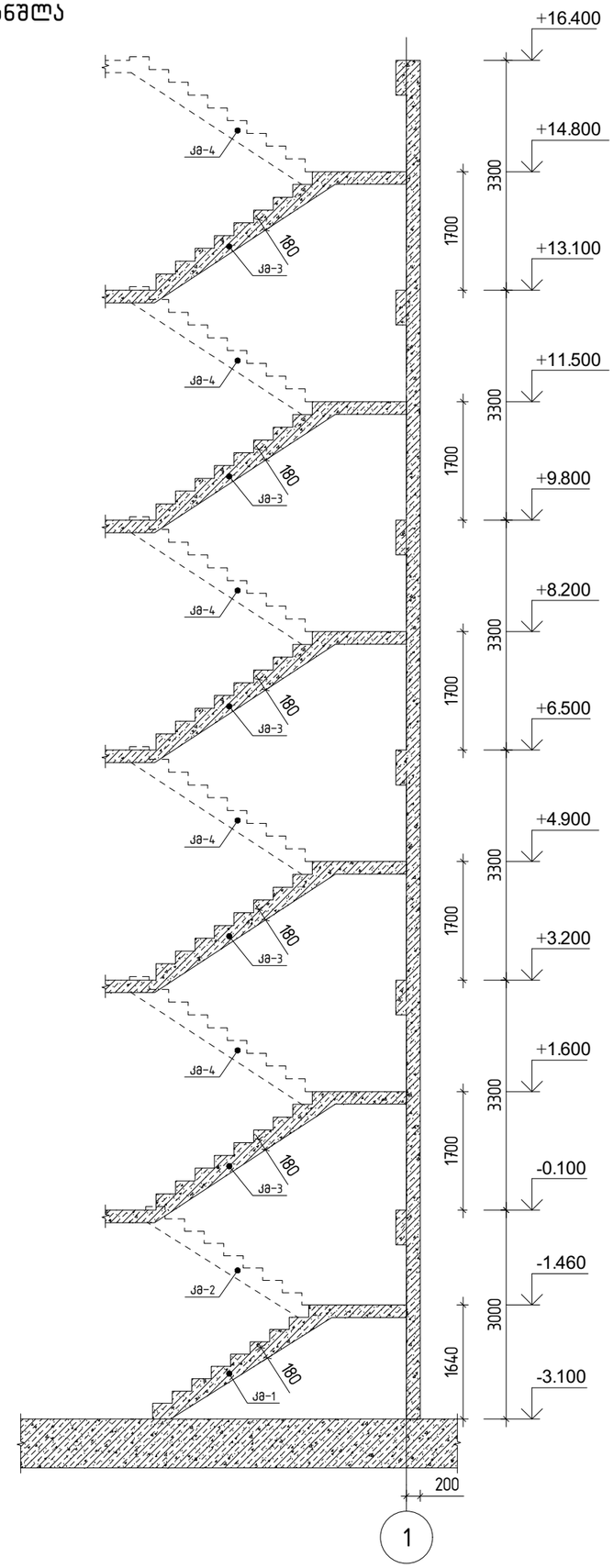

კიბე -2 განშლა

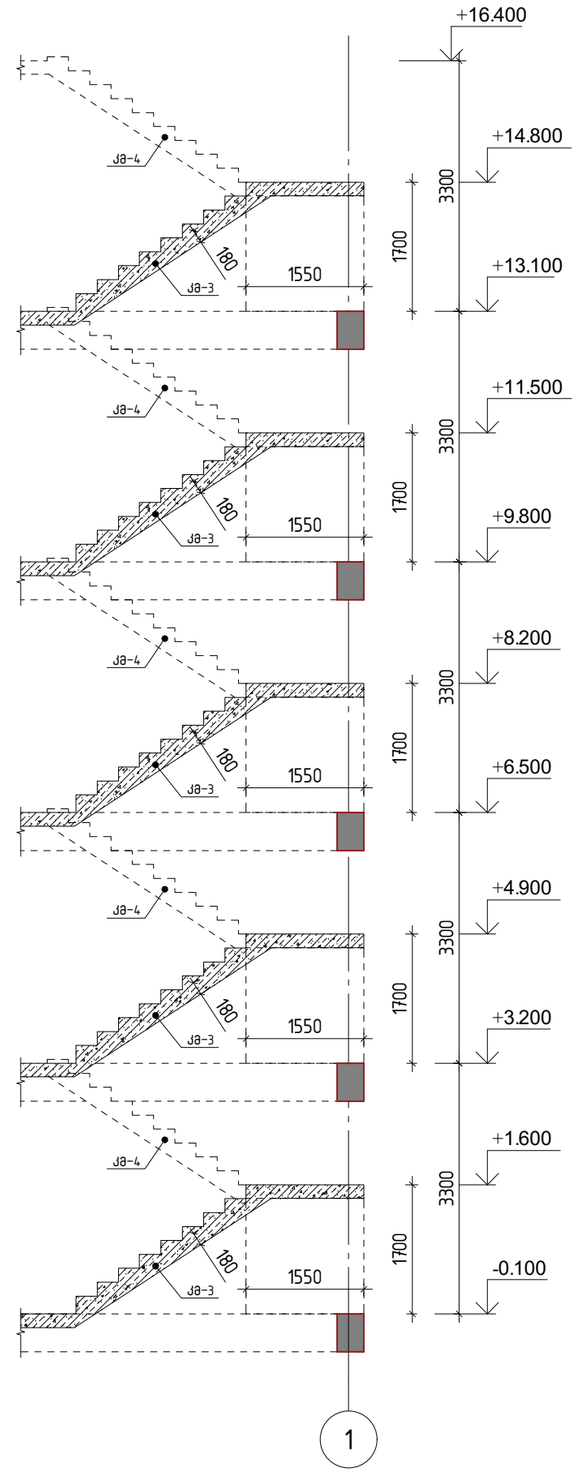

თბილისი / 2024 წელი

KEYPLAN:

პროექტის სტადია:

სამშენებლო დოკუმენტაცია

რევიზია

რევ.	თარიღი	აღწერილობა	დამტკ.

შენიშვნები:

მისამართი:

ქ.თბილისი სოფელი დიღომი, დავარის ქუჩა, №54
(ს/კ 01.72.14.037.318)

დამკვეთი:

თანამდებობა	სახელი გვარი/კონ №	ხელმოწერა
პროექტის მთ. კონსტრუქტორი	ტ. ჭითაიშვილი	

პროექტის სახელწოდება:

მრავალბინიანი საცხოვრებელი სახლი

პროექტის სტადია:

ახალი მშენებლობა

პროექტის ნაწილი:

კონსტრუქცია

შრიფტის:	A3
სკალა:	მ.ა.
თარიღი:	04.10.2024
მასშტაბი:	მ 1:75

ნახაზის დასახელება:

დიაფრაგმის არმირების გეგმა
+16.400 ნიშნულიდან +19.700
ნიშნულამდე

რევიზია:	ნახაზის ნომერი:	შენიშ. საჭიროე რაოდენობა
R0	კ- 7.01	-

კიბის მარში-1 ის არმირება

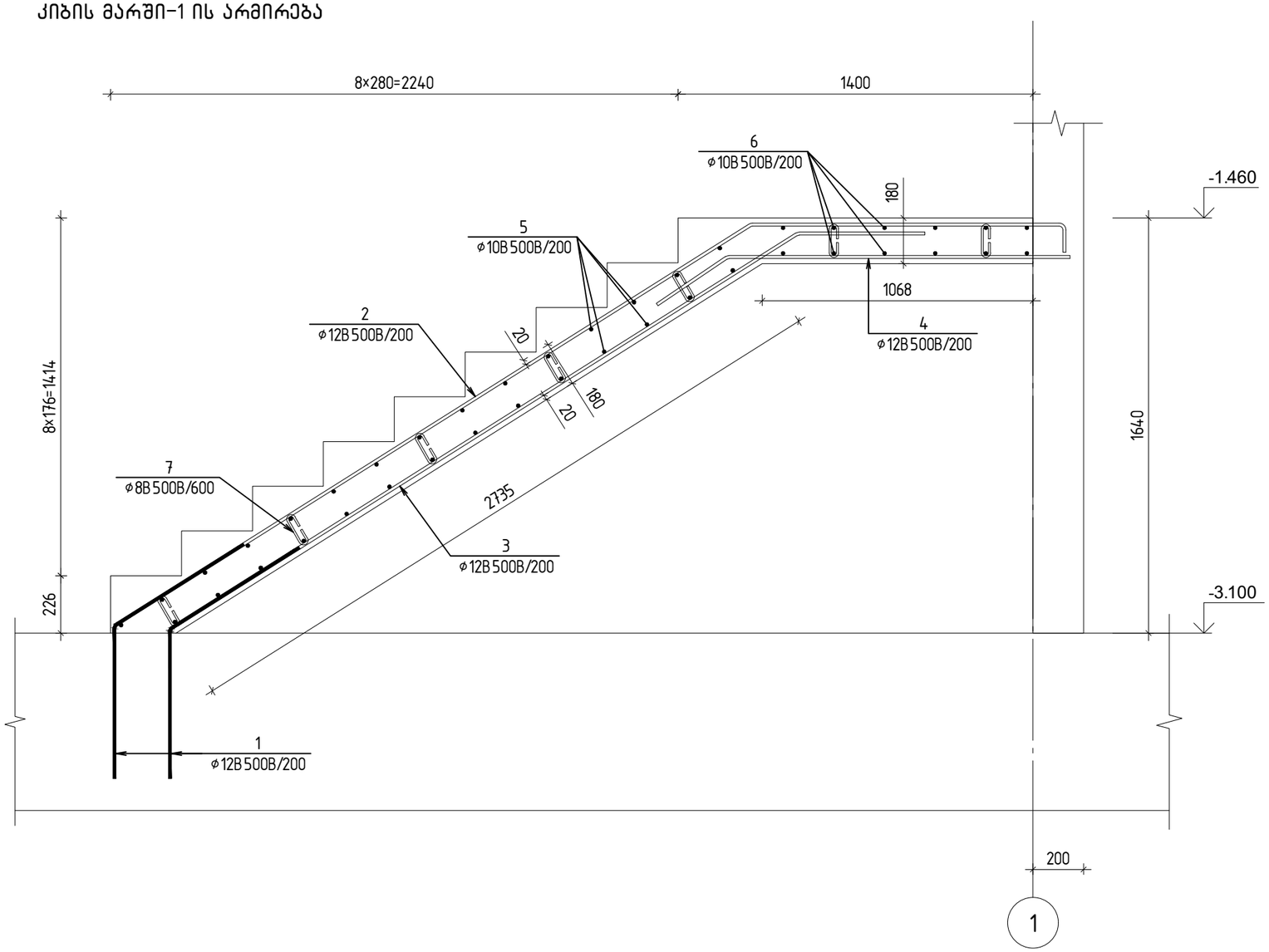

პოზ.	ф [მმ.]	ესკიზი [მმ.]	სიგრძე [მმ.]
1	Ф12	600 / 600	1200
2	Ф12	2950 / 1200 / 100	4250
3	Ф12	2900 / 500	3400
4	Ф12	400 / 1300	1700
6	Ф10	3100 / 100	3300
7	Ø8	180° / 75 / 75 / 180° / 175	325

პოზ.	ა ღ ნ ი შ ვ ნ ა	დ ა ს ა ხ ე ლ ე ბ ა	რაოდ.	წონა, კგ	
		კმ-1	1	ცალი	
		დეტალები		ერთეული (კგ)	სულ (კგ)
1		Ø 12 B500B ℓ= 1200	14	14.93	14.93
2		Ø 12 B500B ℓ= 4250	7	26.44	26.44
3		Ø 12 B500B ℓ= 3400	7	21.15	21.15
4		Ø 12 B500B ℓ= 1700	7	10.58	10.58
5		Ø 10 B500B ℓ= 1400	29	25.06	25.06
6		Ø 10 B500B ℓ= 3300	12	24.44	24.44
7		Ø 8 B500B ℓ= 325	25	3.21	3.21
				125.81	125.81
				ერთეული ($მ^3$)	სულ ($მ^3$)
		ბეტონი B25		1.32	1.32

თბილისი / 2024 წელი

KEYPLAN:

პროექტის სტადია:
სამშენებლო დოკუმენტაცია

რევიზია

რევ.	თარიღი	აღწერილობა	დამტკ.

შენიშვნები:

მისამართი:
ქ.თბილისი სოფელი დიღომი, დავარის ქუჩა, №54
(ს/კ 01.72.14.037.318)

დამკვეთი:

თანამდებობა	სახელი გვარი/კერძო №	ხელმოწერა
პროექტის მთ. კონსტრუქტორი	ტ. ვეფხვაძე	

პროექტის სახელწოდება:
მრავალბინიანი საცხოვრებელი სახლი

პროექტის სტადია:
ახალი მშენებლობა

პროექტის ნაწილი:
კონსტრუქცია

ფორმატი:	ნახაზის დასახელება:
A3	კიბის მარში-1 ის არმირება
სკალა: მ.ა.	
თარიღი: 04.10.2024	
მასშტაბი: მ 1:20	

რევიზია:	ნახაზის ნომერი:	შეცვ. საქმიტე რაოდენობა
R0	კ-7.02	-

კიბის მარში-2 ის არმირება

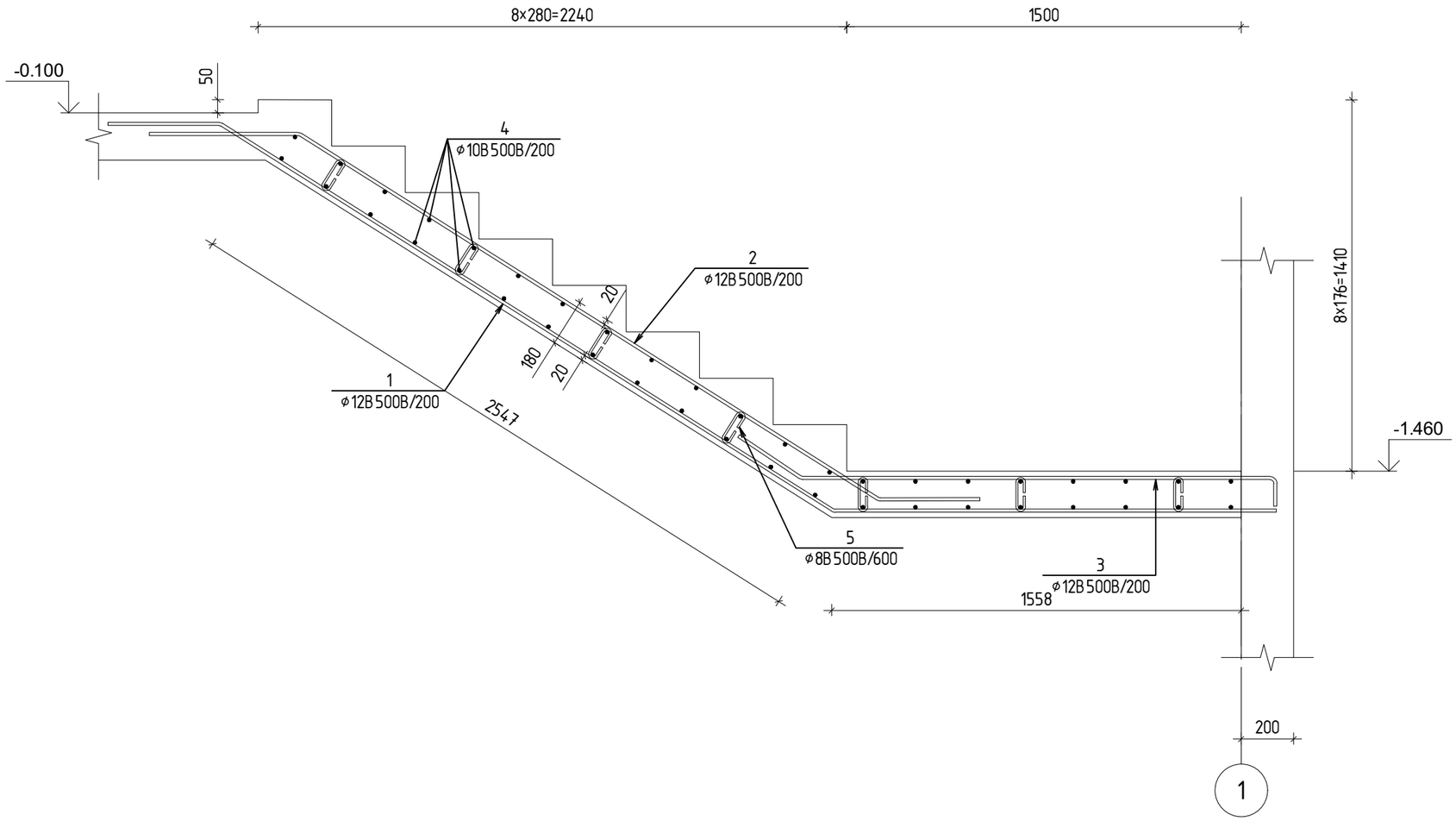

პოზ.	ფ [მმ.]	ესკიზი [მმ.]	სიგრძე [მმ.]
1	Φ12	500 / 2750 / 1650	4900
2	Φ12	500 / 2600 / 500	3600
3	Φ12	500 / 1700 / 100	2300
5	Ø8	75 / 75 / 175 / 90°	325

პოზ.	აღნიშვნა	დასახელება	რაოდ.	წონა, კგ	
		კმ-2	1	ცალი	
		<u>დეტალები</u>		ერთეული (კგ)	სულ (კგ)
1		Ø 12 B500B ℓ= 4900	7	30.49	30.49
2		Ø 12 B500B ℓ= 3600	7	22.40	22.40
3		Ø 12 B500B ℓ= 2300	7	14.31	14.31
4		Ø 10 B500B ℓ= 1400	26	22.47	22.47
5		Ø 8 B500B ℓ= 325	25	3.21	3.21
				92.87	92.87
				ერთეული ($მ^3$)	სულ ($მ^3$)
		ბეტონი B25		1.40	1.40

თბილისი / 2024 წელი

KEYPLAN:

პროექტის სტადია:
სამშენებლო დოკუმენტაცია

რევიზია

რევ.	თარიღი	აღწერილობა	დამტკ.

შენიშვნები:

მისამართი:
ქ.თბილისი სოფელი დიღომი, დავარის ქუჩა, №54
(ს/კ 01.72.14.037.318)

დამკვეთი:

თანამდებობა	სახელი გვარი/კერძო №	ხელმოწერა
პროექტის მთ. კონსტრუქტორი	ტ. მეიშვილიანი	

პროექტის სახელწოდება:
მრავალბინიანი საცხოვრებელი სახლი

პროექტის სტადია:
ახალი მშენებლობა

პროექტის ნაწილი:
კონსტრუქცია

ფორმატი:	ნახაზის დასახელება:
A3	კიბის მარში-2 ის არმირება
სკალა:	
მ.ა.	
თარიღი:	
04.10.2024	
მასშტაბი:	
მ 1:20	

რევიზია:	ნახაზის ნომერი:	შეცვ. საერთო რაოდენობა
R0	კ-7.03	-

კიბის მარში-3 ის არმირება

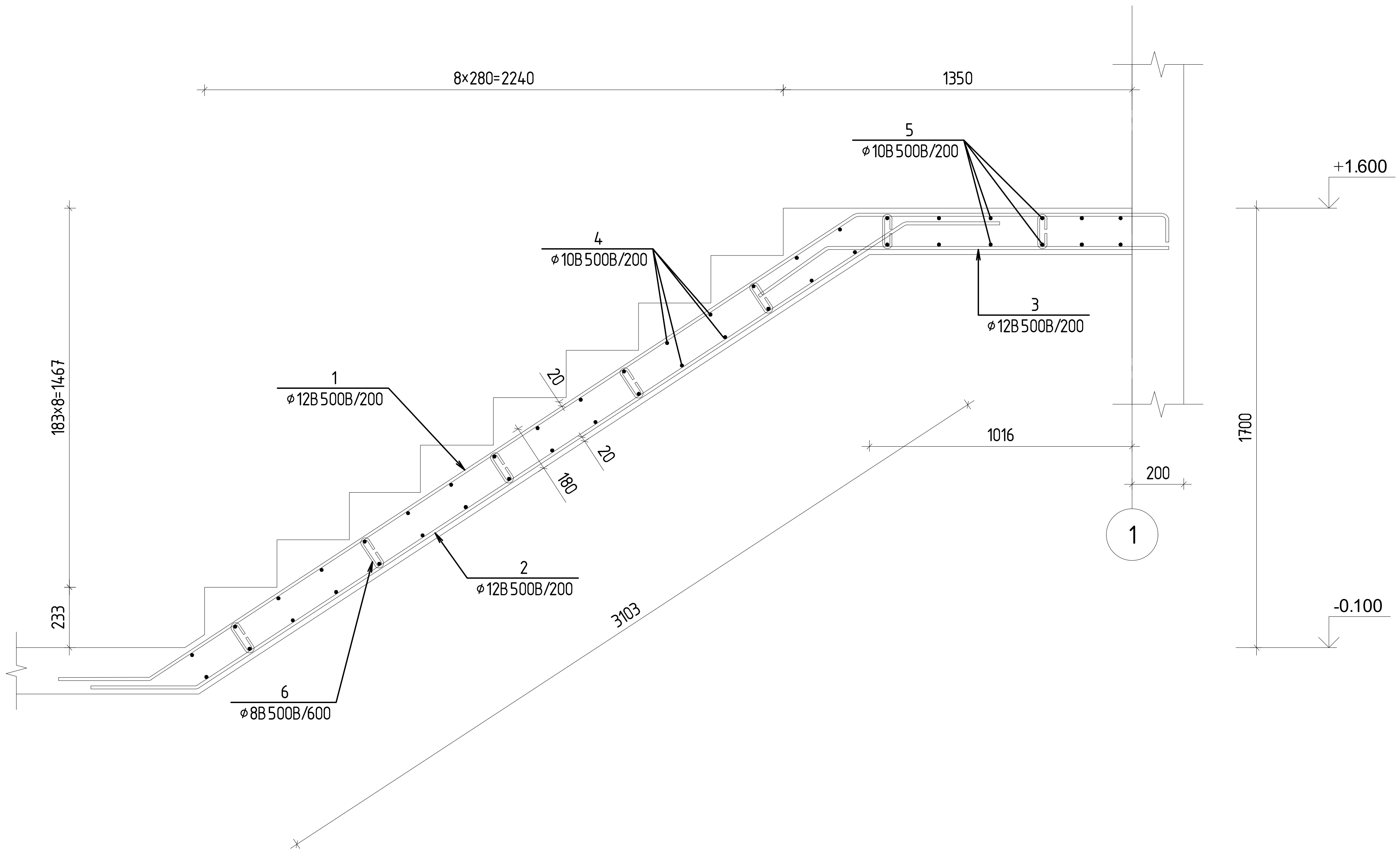

პოზ.	Φ [მმ.]	ესკიზი [მმ.]	სიგრძე [მმ.]
1	Φ12	500 / 3250 / 1200 / 100	5050
2	Φ12	500 / 3300 / 500	4300
3	Φ12	400 / 1300	1700
5	Φ10	3100 / 100 / 100	3300
6	Ø8	75 / 75 / 175 / 180° / 180°	325

პოზ.	ა ღ ნ ი შ ვ ნ ა	დ ა ს ა ხ ე ლ ე ბ ა	რაოდ.	წონა, კგ	
		კმ-3	10	ცალი	
		დეტალები		ერთეული (კგ)	სულ (კგ)
1		Ø 12 B500B ℓ= 5050	7	31.42	314.18
2		Ø 12 B500B ℓ= 4300	7	26.75	267.52
3		Ø 12 B500B ℓ= 1700	7	10.58	105.76
4		Ø 10 B500B ℓ= 1400	32	27.65	276.51
5		Ø 10 B500B ℓ= 3300	12	24.44	244.41
6		Ø 8 B500B ℓ= 325	25	3.21	32.09
				124.05	1240.49
				ერთეული ($მ^3$)	სულ ($მ^3$)
		ბეტონი B25		1.45	14.50

თბილისი / 2024 წელი

KEYPLAN:

პროექტის სტატუსი:
სამშენებლო დოკუმენტაცია

რევიზია

რევ.	თარიღი	აღწერილობა	დამტკ.

შენიშვნები:

მისამართი:
ქ.თბილისი სოფელი დიღომი, დავარის ქუჩა, №54
(ს/კ 01.72.14.037.318)

დამკვეთი:

თანამდებობა	სახელი გვარი/პირ №	ხელმოწერა
პროექტის მთ. კონსტრუქტორი	ტ. მეიფარიანი	

პროექტის სახელწოდება:
მრავალბინიანი საცხოვრებელი სახლი

პროექტის სტადია:
ახალი მშენებლობა

პროექტის ნაწილი:
კონსტრუქცია

ფორმატი: A3
სტადია: მ.პ.
თარიღი: 04.10.2024
მასშტაბი: მ 1:20

ნახაზის დასახელება:
კიბის მარში-3 ის არმირება

რევიზია: R0
ნახაზის ნომერი: კ-7.04
ფურც. საერთო რაოდენობა: -

კიბის მარში-4 ის არმირება

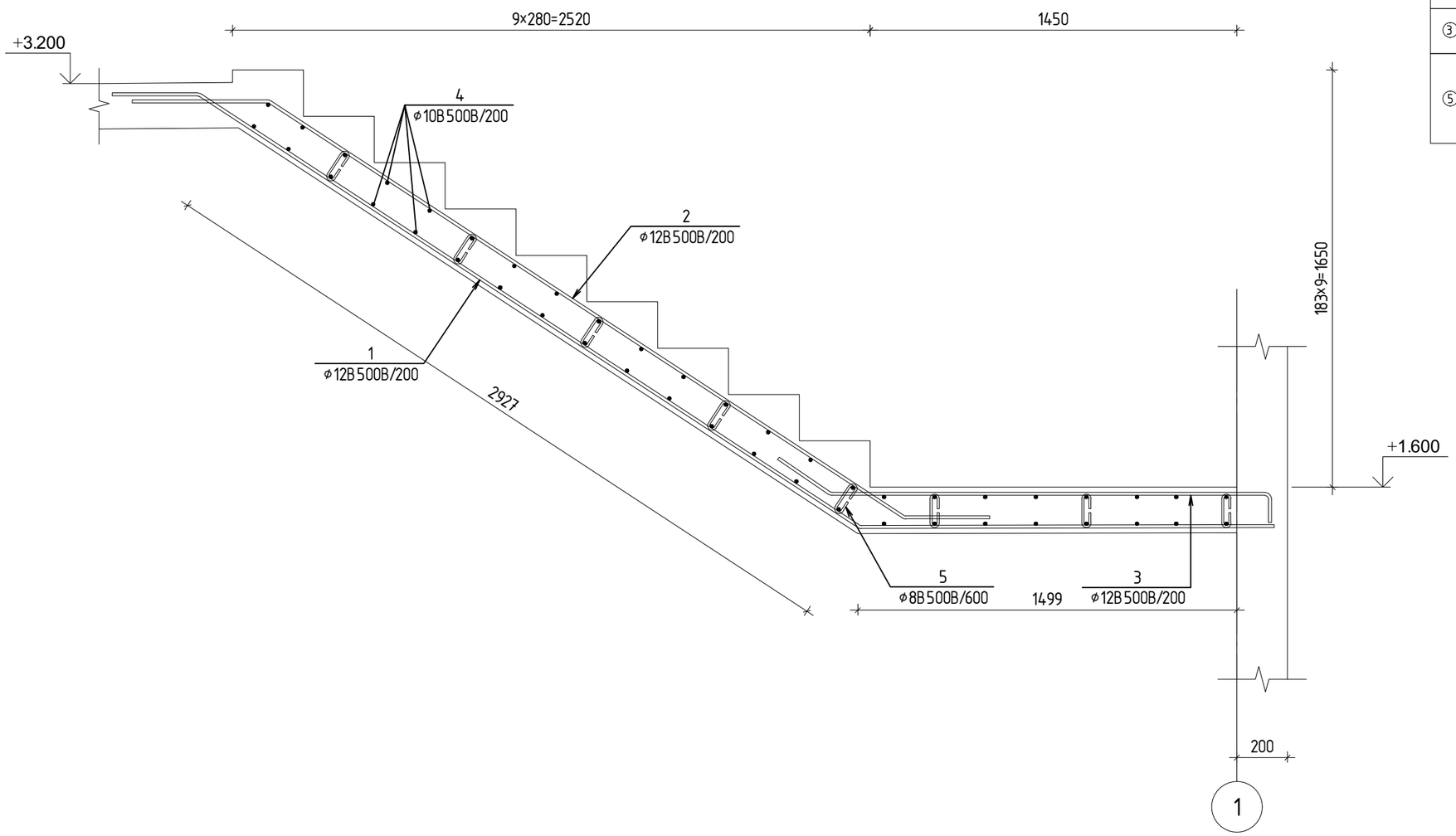

პოზ.	ფ [მმ.]	ესკიზი [მმ.]	სიგრძე [მმ.]
①	Φ12	500 / 3100 / 1650	5250
②	Φ12	500 / 3000 / 500	4000
③	Φ12	500 / 1700 / 100	2300
⑤	Ø8	75 / 75 / 175 / 90°	325

პოზ.	აღნიშვნა	დასახელება	რაოდ.	წონა, კგ	
		კმ-4	10	ცალი	
		დეტალები		ერთეული (კგ)	სულ (კგ)
1		Ø 12 B500B ℓ= 5250	7	32.66	326.63
2		Ø 12 B500B ℓ= 4000	7	24.89	248.86
3		Ø 12 B500B ℓ= 2300	7	14.31	143.09
4		Ø 10 B500B ℓ= 1400	32	27.65	276.51
5		Ø 8 B500B ℓ= 325	25	3.21	32.09
				102.72	1027.18
				ერთეული (მ³)	სულ (მ³)
		ბეტონი B25		1.60	16.00

თბილისი / 2024 წელი

KEYPLAN:

პროექტის სტადია:
სამშენებლო დოკუმენტაცია

რევიზია

რევ.	თარიღი	აღწერილობა	დამტკ.

შენიშვნები:

მისამართი:
ქ.თბილისი სოფელი დიღომი, დავარის ქუჩა, №54
(ს/კ 01.72.14.037.318)

დამკვეთი:

თანამდებობა	სახელი გვარი/პირ №	ხელმოწერა
პროექტის მთ. კონსტრუქტორი	ტ. მეთვარიანი	

პროექტის სახელწოდება:
მრავალბინიანი საცხოვრებელი სახლი

პროექტის სტადია:
ახალი მშენებლობა

პროექტის ნაწილი:
კონსტრუქცია

შრიფტი:	ნახაზის დასახელება:
A3	კიბის მარში-4 ის არმირება
სტადია:	
მ.პ.	
თარიღი:	
04.10.2024	
მასშტაბი:	
მ 1:20	

რევიზია:	ნახაზის ნომერი:	შეცვლ. საერთო რაოდენობა
R0	კ-7.05	-

კიბე-3 ის არმირება

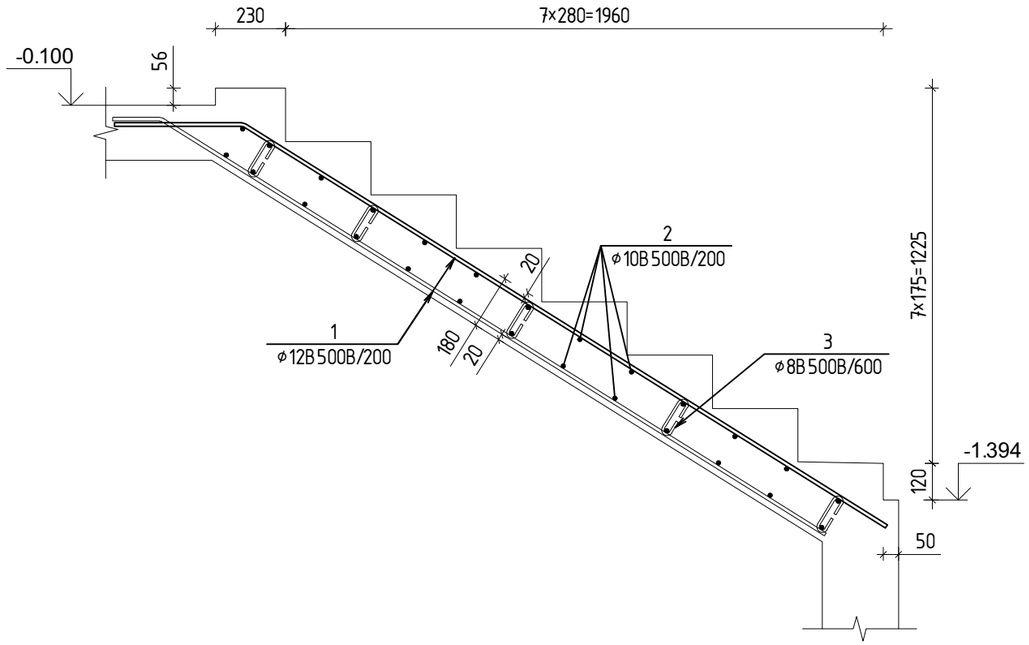

პოზ.	ა ღ ნ ი შ ვ ნ ა	დ ა ს ა ხ ე ლ ე ბ ა	რაოდ.	წონა, კგ	
		კიბე-3	1	ცალი	
		დეტალები		ერთეული (კგ)	სულ (კგ)
1		Ø 12 B500B ℓ= 12000	5	53.33	53.33
2		Ø 10 B500B ℓ= 12000	4	29.63	29.63
3		Ø 8 B500B ℓ= 325	15	1.93	1.93
				84.88	84.88
				ერთეული (მ³)	სულ (მ³)
		ბეტონი B25		1.05	1.05

კიბე-4 ის არმირება

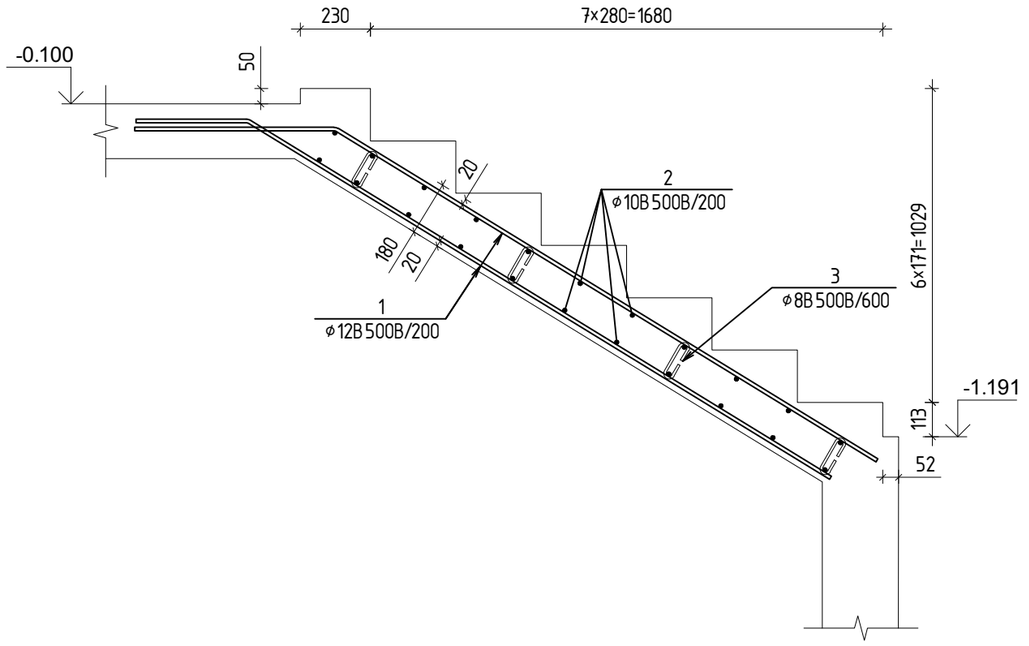

პოზ.	ა ღ ნ ი შ ვ ნ ა	დ ა ს ა ხ ე ლ ე ბ ა	რაოდ.	წონა, კგ	
		კიბე-4	1	ცალი	
		დეტალები		ერთეული (კგ)	სულ (კგ)
1		Ø 12 B500B ℓ= 12000	5	53.33	53.33
2		Ø 10 B500B ℓ= 12000	7	51.85	51.85
3		Ø 8 B500B ℓ= 325	15	1.93	1.93
				107.10	107.10
				ერთეული (მ³)	სულ (მ³)
		ბეტონი B25		0.80	0.80

თბილისი / 2024 წელი

KEYPLAN:

პროექტის სტატუსი:
სამშენებლო დოკუმენტაცია

რევიზია

რევ.	თარიღი	აღწერილობა	დამტკ.

შენიშვნები:

მისამართი:
ქ.თბილისი სოფელი დიღომი, დავარის ქუჩა, №54
(ს/კ 01.72.14.037.318)

დამკვეთი:

მონაწილეობა	სახელი გვარი/კომ №	ხელმოწერა
პროექტის მთ. კონსტრუქტორი	ტ. მეიშარიანი	

პროექტის სახელწოდება:
მრავალბინიანი საცხოვრებელი სახლი

პროექტის სტადია:
ახალი მშენებლობა

პროექტის ნაწილი:
კონსტრუქცია

ზომა:	A3
სკალა:	მ.ე.
თარიღი:	04.10.2024
მასშტაბი:	მ 1:20

ნახაზის დასახელება:
კიბე-3 და 4 ის არმირება

რევიზია:	ნახაზის ნომერი:	შენიშ. სპეციფ. რაოდენობა
R0	კ-7.06	-

KEYPLAN:

ავტორობის სტატუტი:
საქართველოს დეპარტამენტი

ნებართვა

ტიპი	ნომერი	გაცემის თარიღი	შენიშვნა

შესრულებულია:

მშენებლობა:
ქ.თბილისი სოფელი დიღომი, დავით აღმაშენებლის ქუჩა, №54
(ს/კ 01.72.14.037.318)

შესასრულებელი:

ცვლილების ტიპი	საანგარიშო პერიოდი	ხელმოწერის
ავტორისეული ან ავტორისეულად მიჩნეული	ს. დოლაბერიძე	

ავტორობის საკვლევ-პროექტო:
შპს „საქართველოს ბანკის ოპერაციების სერვისცენტრის“ სახლი

ავტორობის ხელშეკრულება:
ხელშეკრულება №01/01/2024

ავტორობის ნაწილი:
კონსტრუქციული

ფორმატი: A3
მასშტაბი: 1:1.
თარიღი: 04.10.2024
ფასების ბაზისი: ბ 1.75

რევიზია: R0

ნახაზის დასახელება:
რიგითობის პროფილები

ნახაზის №: J-8.01

შენობა ნაგებობის ტექნიკური კატეგორია: -

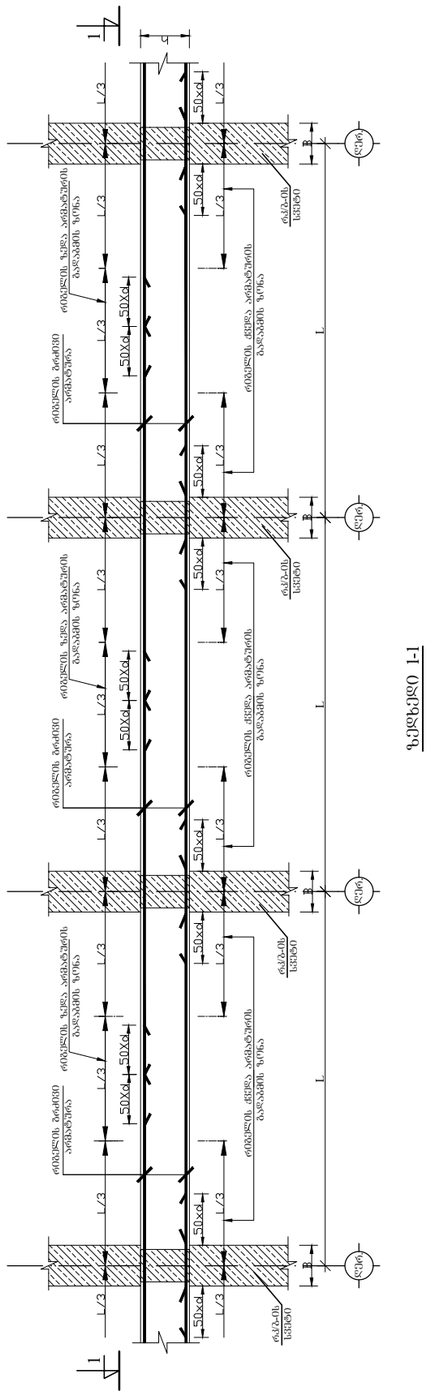
რიგითობის პროფილების ბაღლაბების სქემა ნახაზზე
ზედა
ქვედა
ზედა
ქვედა
ზედა
ქვედა

რიგელებისა და სვეტის შეუღლების
კვანძი(სქემატური ნახაზი)

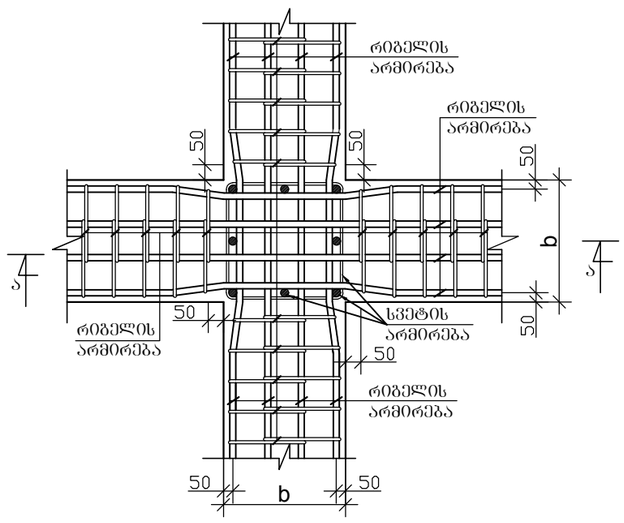

რიგელის რიგელთან შეერთების
კვანძი (სქემატური ნახაზი)

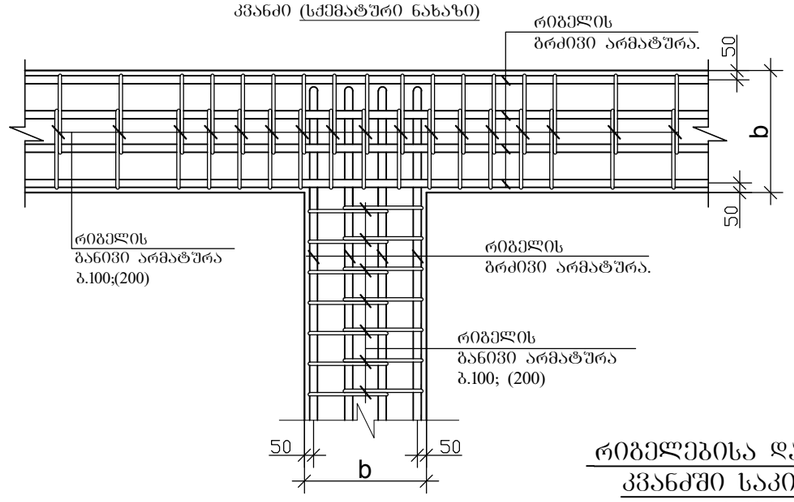

კვეთი ა-ა.

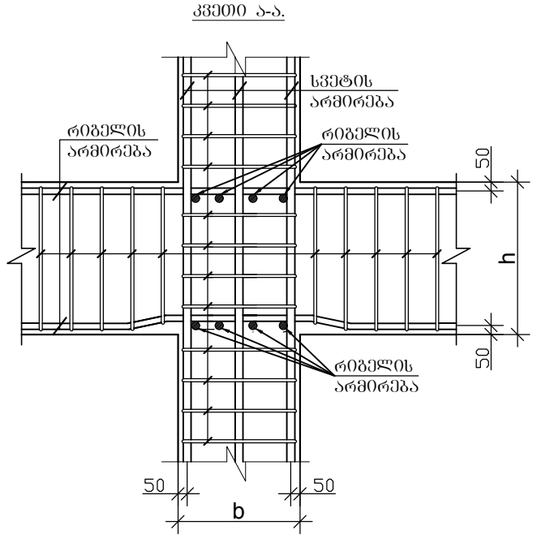

რიგელებისა და სვეტების შეერთების კვანძში საკიდების განაწილების სქემატური ნახაზი

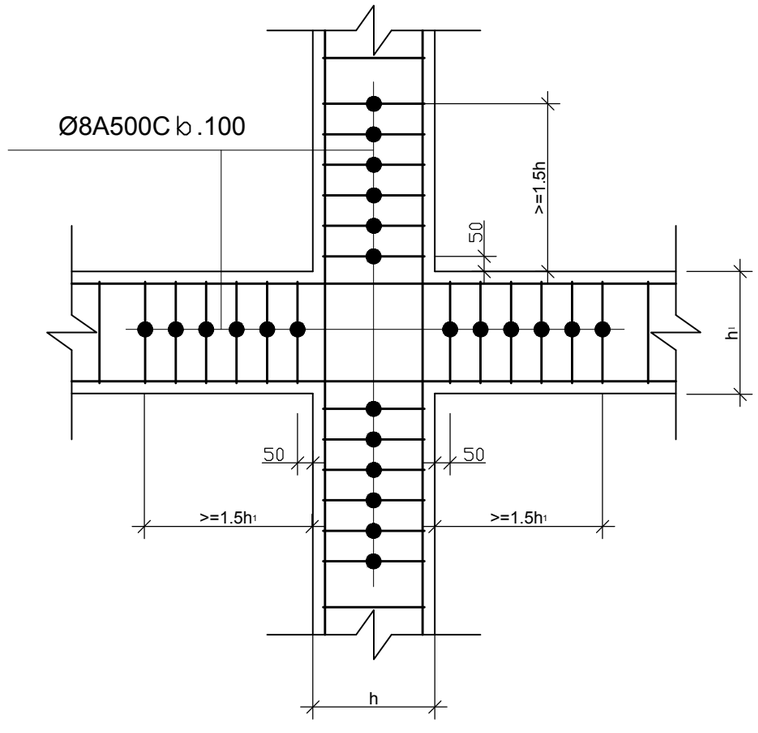

თბილისი / 2024 წელი

KEYPLAN:

პროექტის სტატუსი:
სამშენებლო დოკუმენტაცია

რევიზია

რევ.	თარიღი	აღწერილობა	დამტკ.

შენიშვნები:

მისამართი:
ქ.თბილისი სოფელი დიღომი, დავარის ქუჩა, №54
(ს/კ 01.72.14.037.318)

დამკვეთი:

თანამფლობა	სახელი გვარი/პირ №	ხელმოწერა
პროექტის მთ. კონსტრუქტორი	ტ. მეიშვილიანი	

პროექტის სახელწოდება:
მრავალბინიანი საცხოვრებელი სახლი

პროექტის სტადია:
ახალი მშენებლობა

პროექტის ნაწილი:
კონსტრუქცია

ფორმატი:	ნახაზის დასახელება:
A3	რიგელების არმირების სქემა
სტადია: მ.პ.	
თარიღი: 04.10.2024	
მასშტაბი: მ 1:20	

რევიზია:	ნახაზის ნომერი:	შენიშ. საჭიროე რაოდენობა
R0	კ- 8.02	-

რკ/ბ-ის ფილის ქვედა შრის არმირების სქემატური ნახაზი

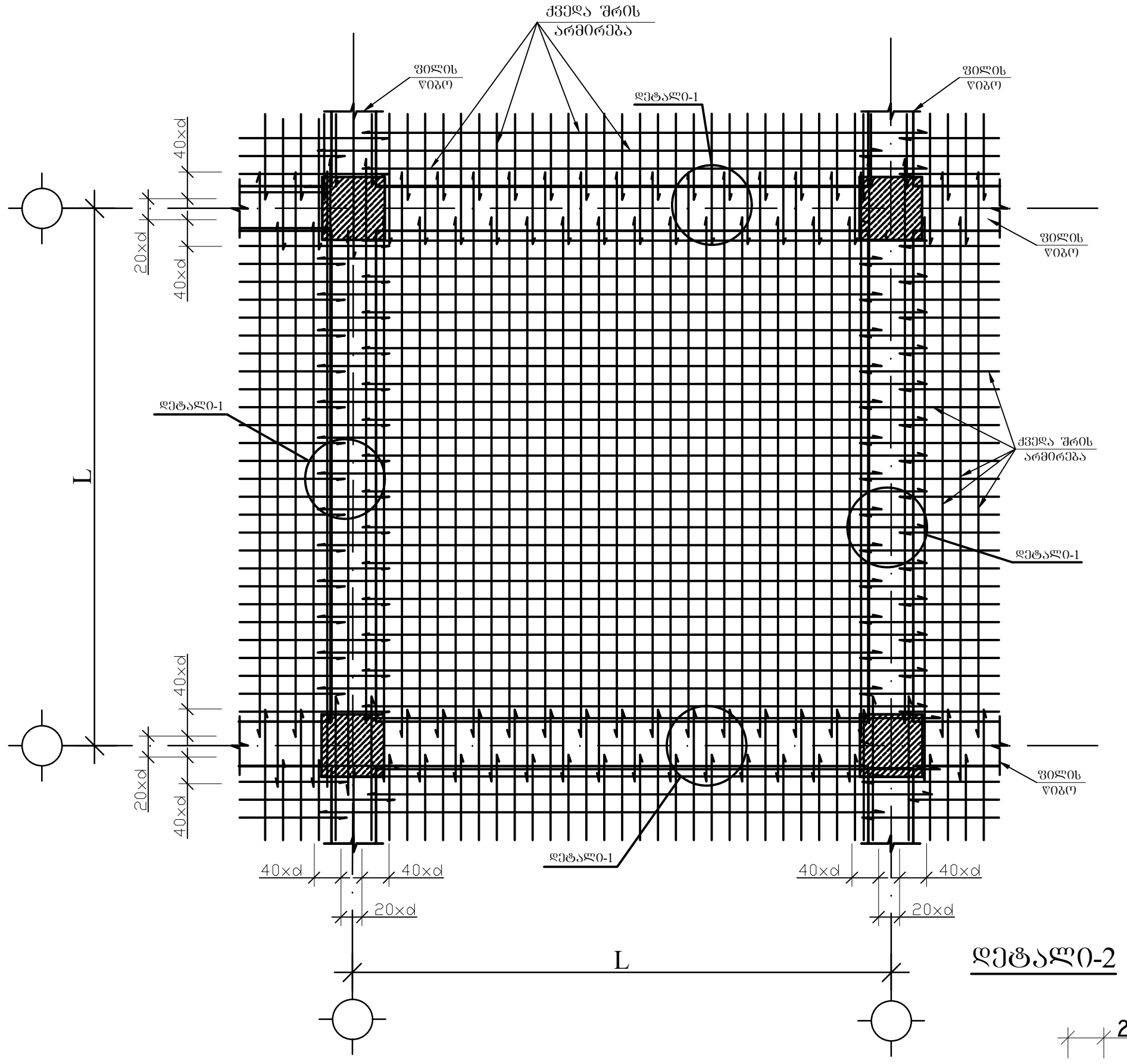

რკ/ბ-ის ფილის ზედა შრის არმირების სქემატური ნახაზი

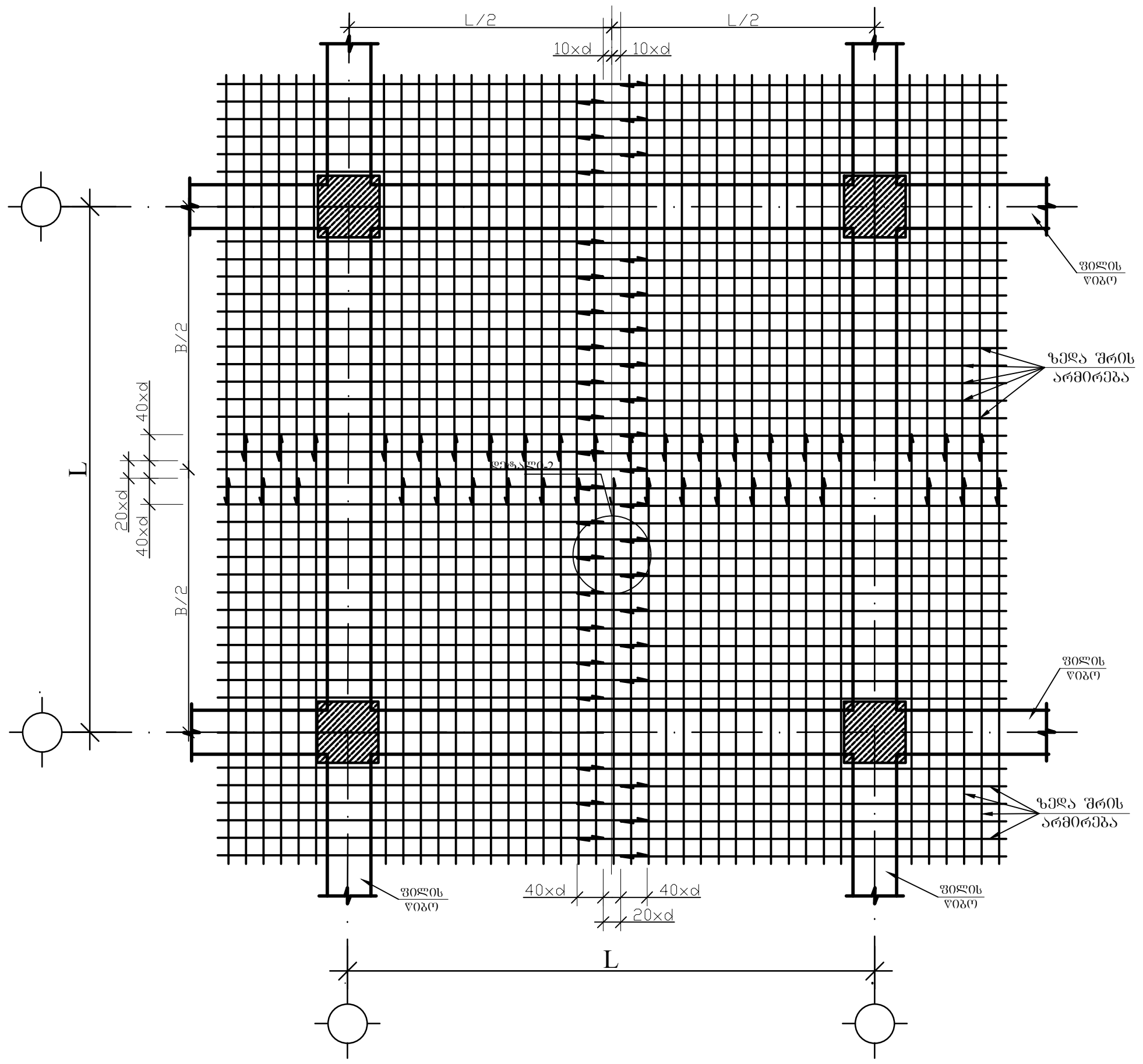

დეტალი-2

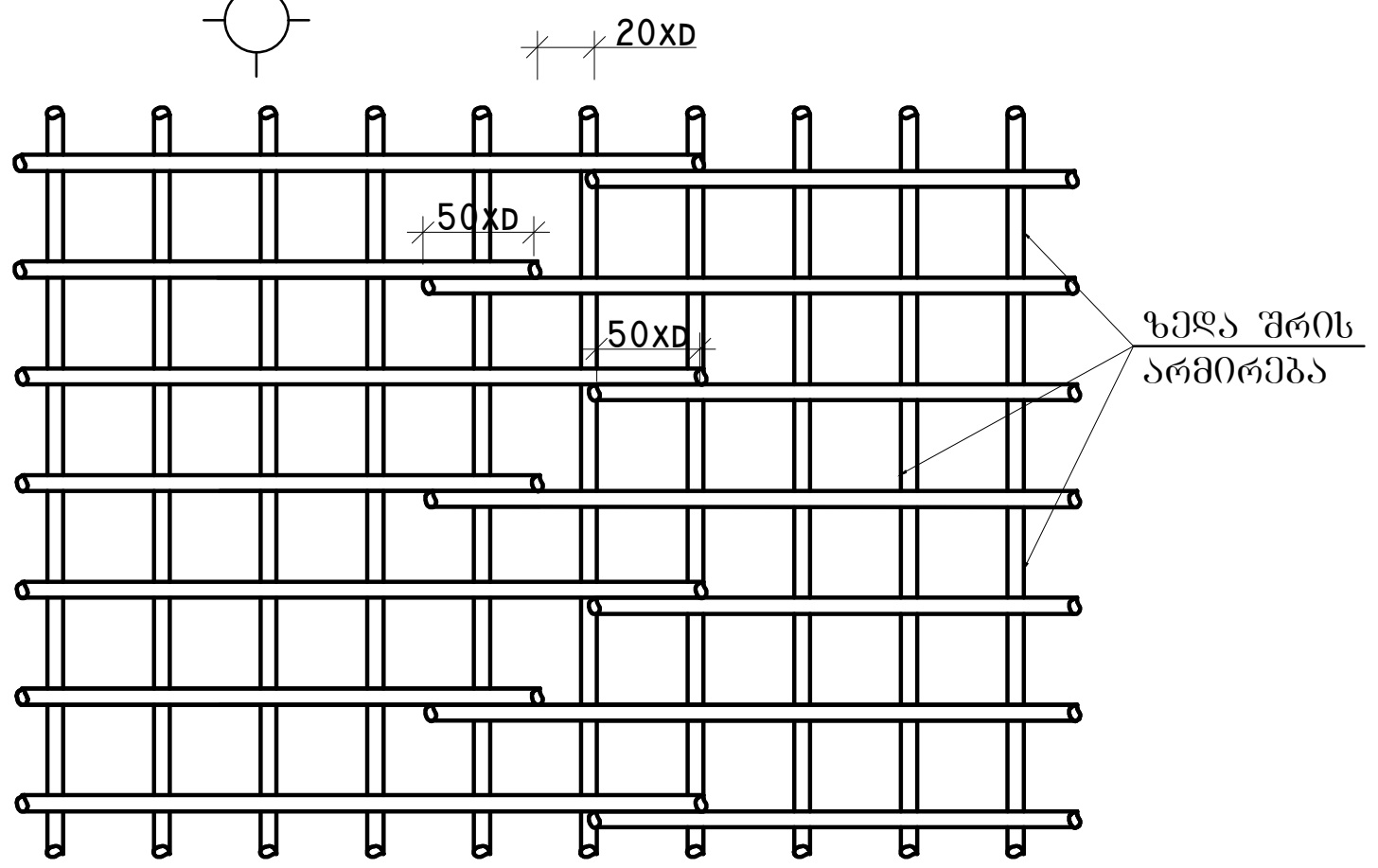

დეტალი-1

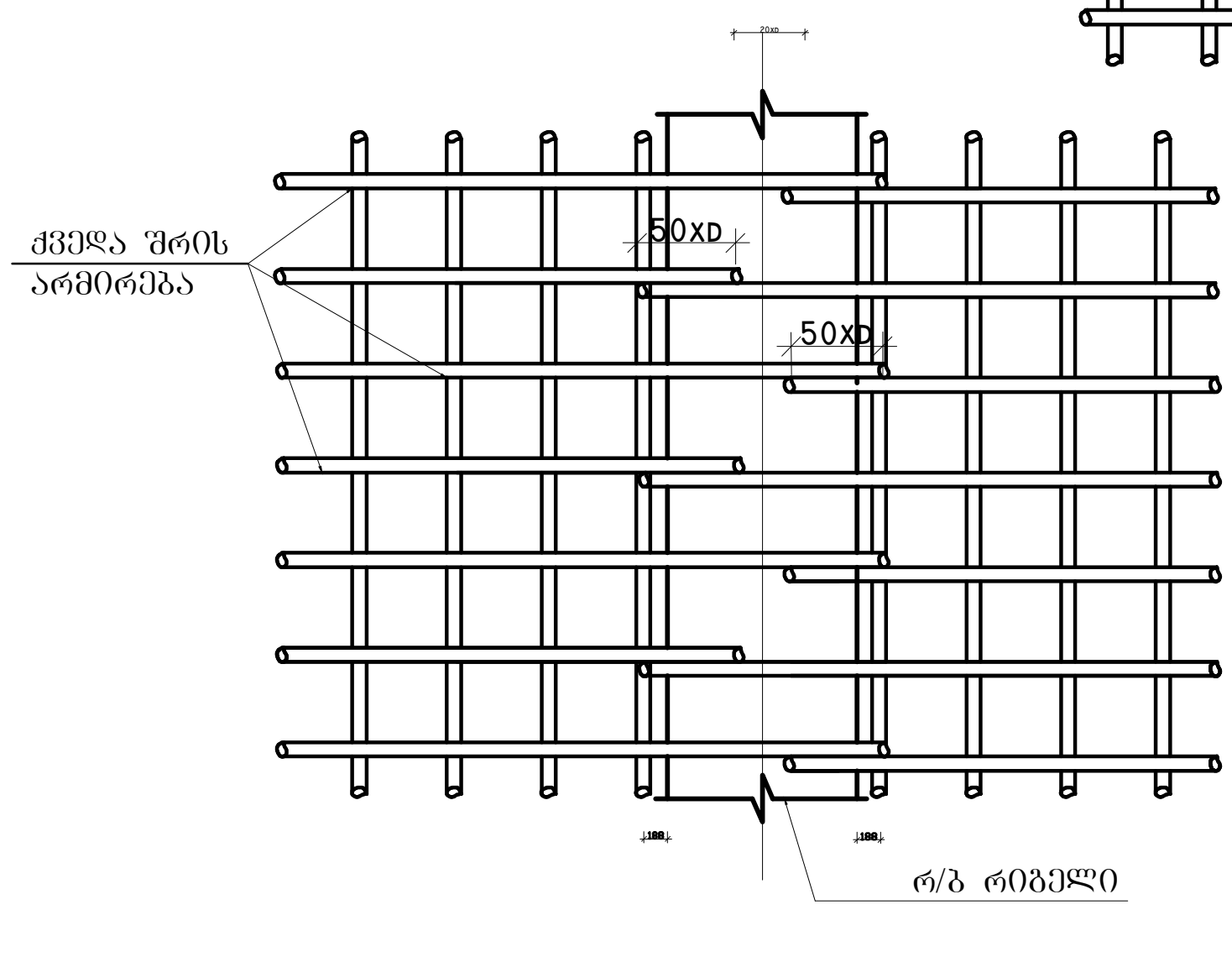

ქვედა და ზედა შრეების ფიქსატორების მოწყობის სქემატური ნახაზი

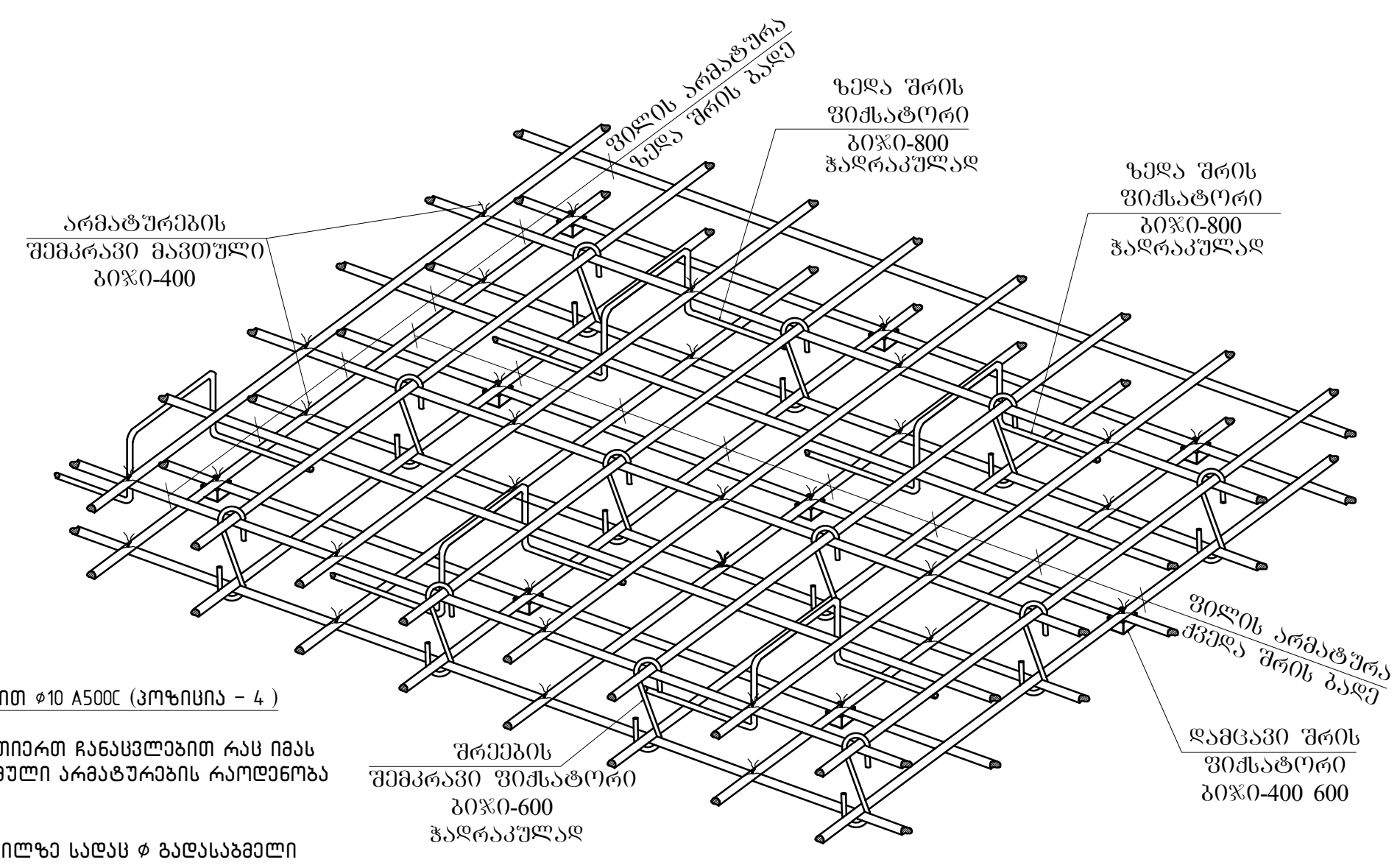

შენიშვნა:

1. ძირითადი არმირება ქვედა და ზედა შრეში უნდა იყოს შესრულებული არმატურით ⌀10 A500C (პოზიცია – 4)

2. გადახურვის ფილის ძირითადი არმატურების გადაბმები განხორციელდეს ურთიერთ ჩანაცვლებით რაც იმას ნიშნავს რომ არ დაიშვება ყველა არმატურების გადაბმა ერთ სიბრტყეში, გადაბმული არმატურების რაოდენობა ერთ კვეთში არ უნდა აღემატებოდეს 50%.

3. არმატურების გადაბმა უნდა განხორციელდეს პირგადადებით მინ 50×⌀ მანძილზე სადაც ⌀ გადასაბმელი არმატურის დიამეტრია.

4. გადახურვის ფილის ღეროების ბოლოები უნდა ჩაიღუნოს მინ 15 სმ –ით

გადახურვის ფილის ძირითადი არმატურების გადაბმის სქემა

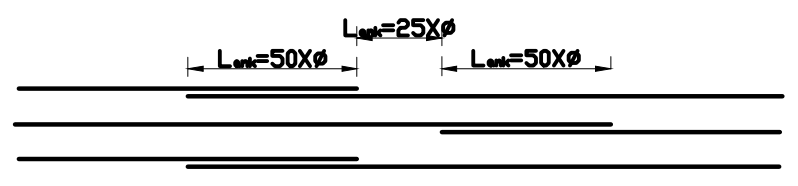

წყვეტილი ხაზით აღნიშნულია ქვედა შრის არმატურა,უწყვეტი ხაზით ზედა შრის.

თბილისი / 2024 წელი

KEYPLAN:

პროექტის სტატუსი: სამშენებლო დოკუმენტაცია

რევიზია

რევ.	თარიღი	აღწერილობა	დამტკ.

შენიშვნები:

მისამართი: ქ.თბილისი სოფელი დიღომი, დავარის ქუჩა, №54 (ს/კ 01.72.14.037.318)

დამკვეთი:

თანამდებობა	სახელი გვარი/პირ №	ხელმოწერა
პროექტის მთ. კონსტრუქტორი	ტ. მეიფარიანი	[signature]

პროექტის სახელწოდება: მრავალბინიანი საცხოვრებელი სახლი

პროექტის სტადია: ახალი მშენებლობა

პროექტის ნაწილი: კონსტრუქცია

ფორმატი: A3
სტადია: მ.პ.
თარიღი: 04.10.2024
მასშტაბი: მ 1:75

ნახაზის დასახელება: ფილის არმირების სქემა

რევიზია:	ნახაზის ნომერი:	ფურც. საერთო რაოდენობა
R0	კ–8.03	-

პარკინგის წინა ნაწილის მოწყობის გეგმა

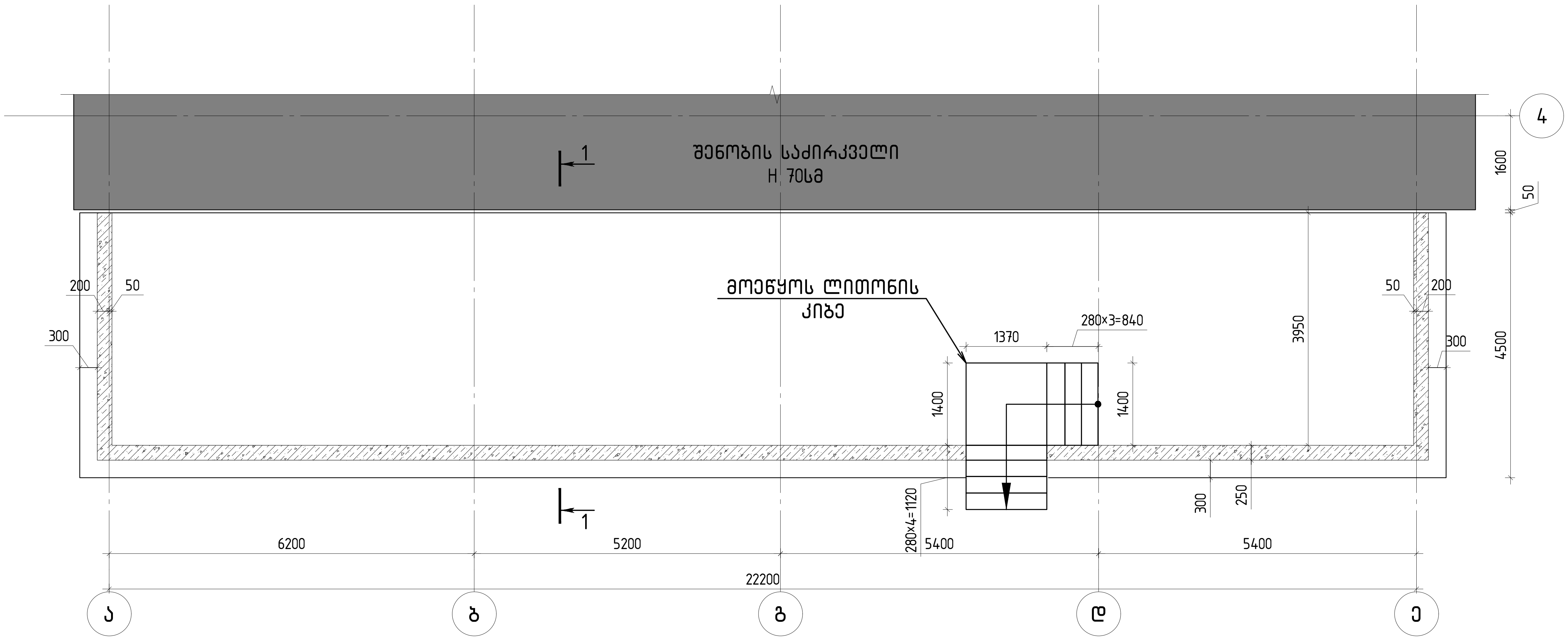

ჭრილი 1-1

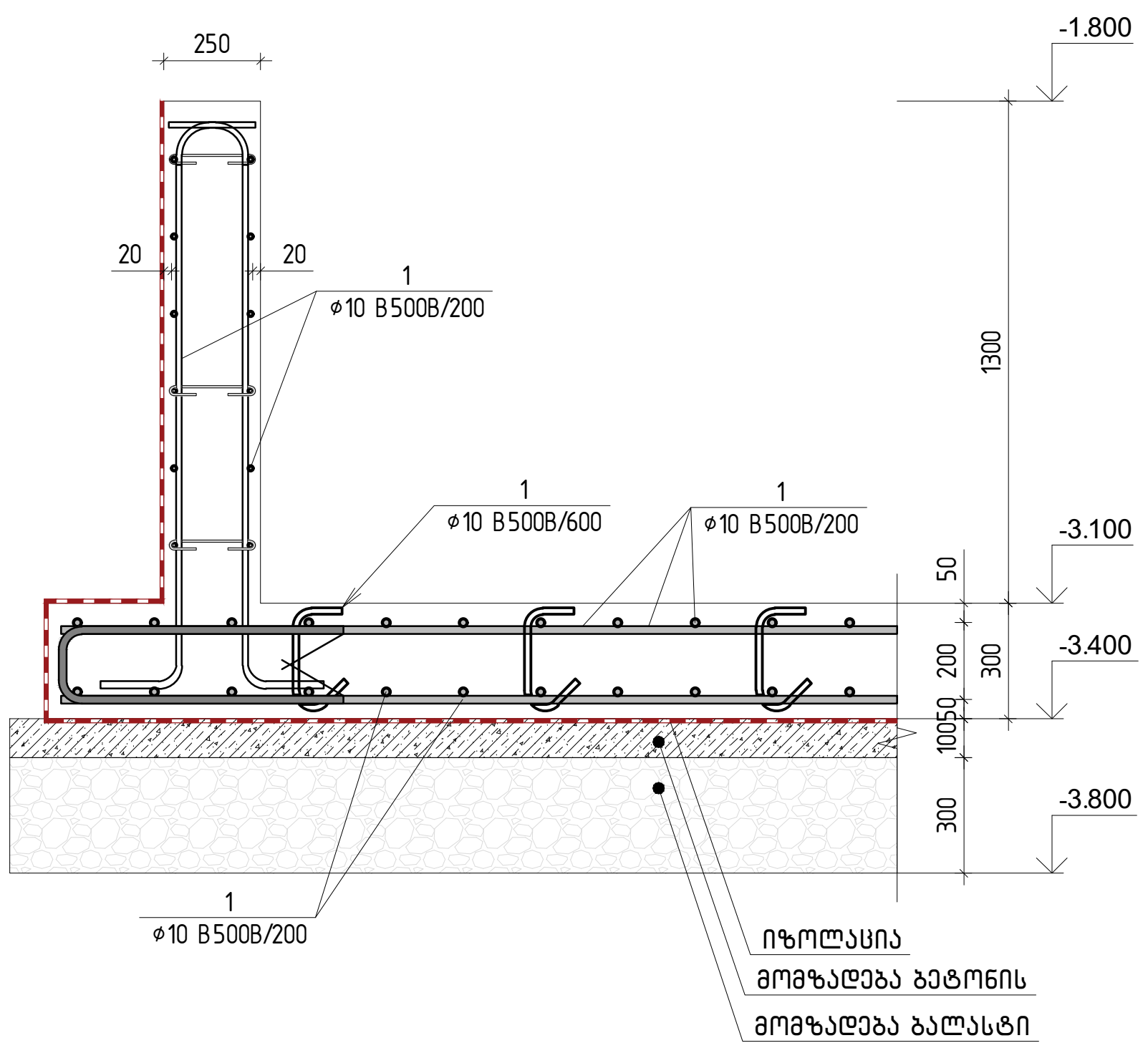

პოზ.	ა ღ ნ ი შ ვ ნ ა	დ ა ს ა ხ ე ლ ე ბ ა	რაოდ.	წონა, კგ	
		პარკინგის წინა ნაწილი	1	ცალი	
		დეტალები		ერთეული (კგ)	სულ (კგ)
1		Ø 10 B500B ℓ= 12000	250	1851.62	1851.62
2		Ø 8 B500B ℓ= 12000	27	127.98	127.98
				1979.60	1979.60
				ერთეული ($მ^3$)	სულ ($მ^3$)
		ბეტონი B25		41.60	41.60

თბილისი / 2024 წელი

KEYPLAN:

პროექტის სტატუსი:
სამშენებლო დოკუმენტაცია

რევიზია

რევ.	თარიღი	აღწერილობა	დამტკ.

შენიშვნები:

მისამართი:
ქ.თბილისი სოფელი დიღომი, დავარის ქუჩა, №54
(ს/კ 01.72.14.037.318)

დამკვეთი:

თანამდებობა	სახელი გვარი/პირ №	ხელმოწერა
პროექტის მთ. კონსტრუქტორი	ტ. მეიფარიანი	

პროექტის სახელწოდება:
მრავალბინიანი საცხოვრებელი სახლი

პროექტის სტადია:
ახალი მშენებლობა

პროექტის ნაწილი:
კონსტრუქცია

ფორმატი: A3
სტადია: მ.პ.
თარიღი: 04.10.2024
მასშტაბი: მ 1:75

ნახაზის დასახელება:
პარკინგის წინა ნაწილის მოწყობის გეგმა

რევიზია: R0
ნახაზის ნომერი: კ-9.01
ფურც. საერთო რაოდენობა: -

პარკინგის წინა ნაწილის მოწყობის გეგმა

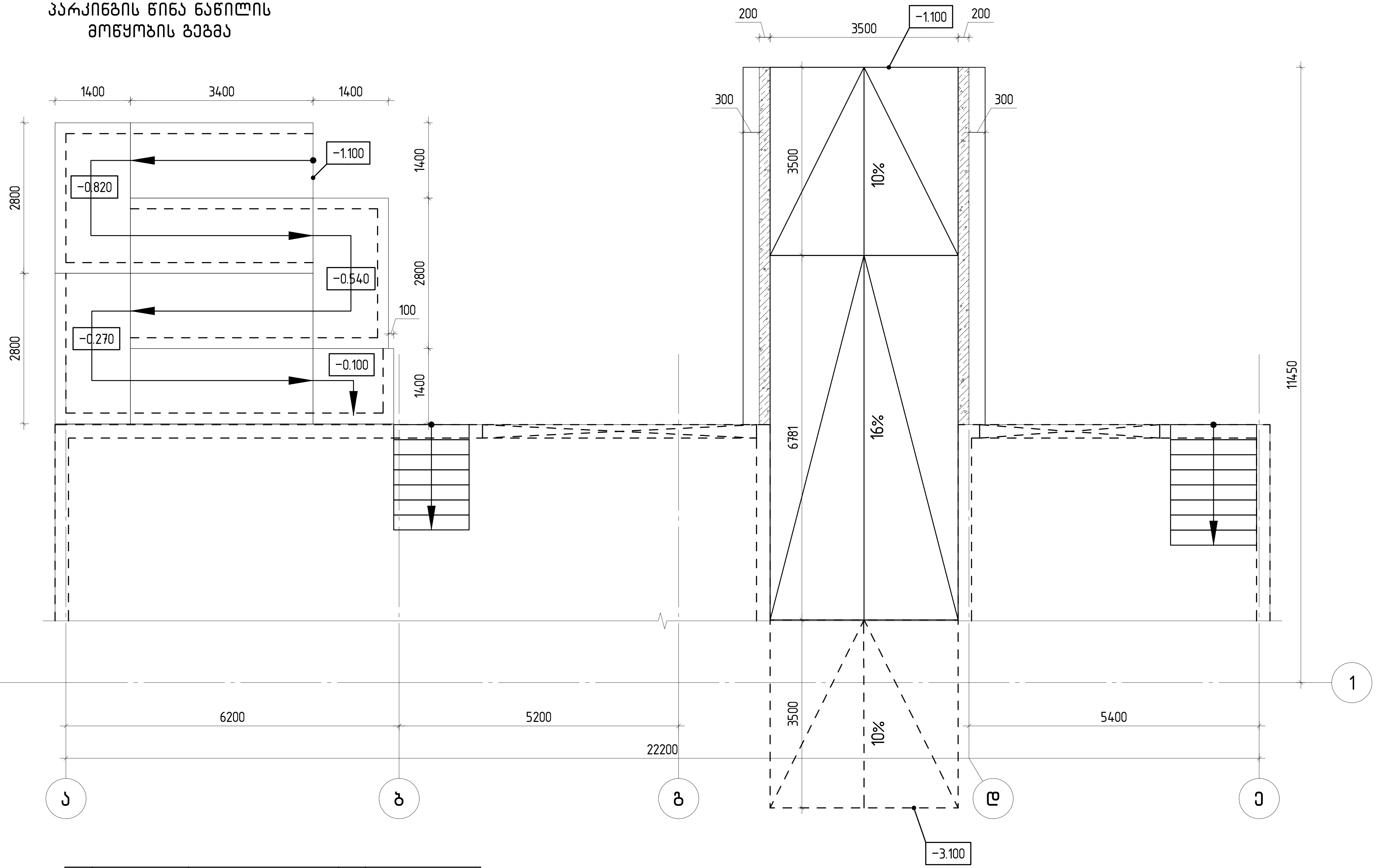

პოზ.	ა ღ ნ ი შ ვ ნ ა	დ ა ს ა ხ ე ლ ე ბ ა	რაოდ.	წონა, კგ	
		პანდუსები	1	ცალი	
		დეტალები		ერთეული (კგ)	სულ (კგ)
1		Ø 10 B500B ℓ= 12000	230	1703.49	1703.49
2		Ø 8 B500B ℓ= 12000	27	127.98	127.98
				1831.47	1831.47
				ერთეული ($მ^3$)	სულ ($მ^3$)
		ბეტონი B25		38.00	38.00

თბილისი / 2024 წელი

KEYPLAN:

პროექტის სტატუსი:
სამშენებლო დოკუმენტაცია

რევიზია

რევ.	თარიღი	აღწერილობა	დამტკ.

შენიშვნები:

მისამართი:
ქ.თბილისი სოფელი დიღომი, დავარის ქუჩა, №54
(ს/კ 01.72.14.037.318)

დამკვეთი:

თანამდებობა	სახელი გვარი/პირ №	ხელმოწერა
პროექტის მთ. კონსტრუქტორი	ტ. მეიფარიანი	

პროექტის სახელწოდება:
მრავალბინიანი საცხოვრებელი სახლი

პროექტის სტადია:
ახალი მშენებლობა

პროექტის ნაწილი:
კონსტრუქცია

ფორმატი: A3
სტადია: მ.პ.
თარიღი: 04.10.2024
მასშტაბი: მ 1:75

ნახაზის დასახელება:
პანდუსები

რევიზია: R0
ნახაზის ნომერი: კ−9.02
ფურც. საერთო რაოდენობა: -