შ.პ.ს. „გლობალ სერვის გრუპი"

ქალაქი თბილისი, დასახლება ფონიჭალა, IV მაცივარი, მიდებარედ. (ს.კ 01.18.13.039/105) შენობა №7, №8 მოწყობილი მზის პანელების პროექტი

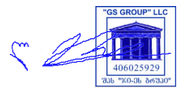

თბილისი: 10.07.2025 წ

განმარტებითი ბარათი

სარეკონსტრუქციო პროექტით წარმოდგენილია, შპს „ვიმმ ბილლ დამმ საქართველო"-ს საკუთრებაში არსებულ შენობა №7, №8, უკვე მოწყობილი მზის პანელებზე

საკადასტრო გეგმაზე აღნიშნული შენობების (7 და 8) ფასადები და გადახურვა ერთმანეთთან მჭიდროდ არიან დაკავშირებული და შენობა ვიზუალურად გამოიყურება, როგორც ერთი ნაგებობა. მის სახურავზე, მოწყობილია 70 ცალი პანელი 585 W ცალი. ჯამში = 40.95 KW (ობიექტი მდებარეობს მესაკუთრის შიდა ტერიტორიაზე)

საპროექტო ელემენტების მოწყობით შენობა ნაგებობების არსებული მზიდი კონსტრუქციების შეცვლა/გადაკეთება არ განხორციელებულა

"GS GROUP" LLC
406025929
შპს "ჯი-ეს ჯგუფი"

თბილისი: 10.07.2025 წ

შესათანხმებელი მზის პანელები

საპროექტო გენგეგმა



დამკვეთი: client
პეპსიკო/Pepsico

ტექნიკურ ეკონომიკური მაჩვენებლები/Technical and Economic indicators	
განაშენიანების ფართობი/construction area	1,567.8- m2
k-1 კოეფიციენტის საანგარიშო ფართობი/k-1 coefficient	1464.6- m2=0.3
კ-2 კოეფიციენტის საანგარიშო ფართობი/k-2 coefficient	1416.5- m2=0.1
კ-3 კოეფიციენტის საანგარიშო ფართობი/Green space area	5090.5- m2=0.4

პირობითი აღნიშვნები / ექსპლიკაცია:simbols used/explication:

შემსრულებელი/Executor:

შპს "გლობალ სერვის გრუპი"
ს/ნ 406025929

პროექტის სახელწოდება:Project name

მისამართი: Adress
ქალაქი თბილისი ,დასახლება ფონიჭალა/Tbilisi, District Phonitchala
საკადასტრო კოდი/cadastral index 01.18.13.039.105

ნახაზის დასახელება/Drawing name

საპროექტო გენგეგმა

თანამდებობა/Position	გვარი/Name	ხელმოწერა/signature
დირექტორი/Director	ლ.ქვანია	
არქიტექტორი/Architect	ლ.ქვანია	
არქიტექტორი/Architect	ლ.ქვანია	

მასშტაბი/scale	1:500		
formati	A-2		
ნახაზის ნომერი/Drawing Name			
თარიღი/Date	10.07.2025 წ.		

სახურავის გეგმა

შესათანხმებელი მზის პანელები

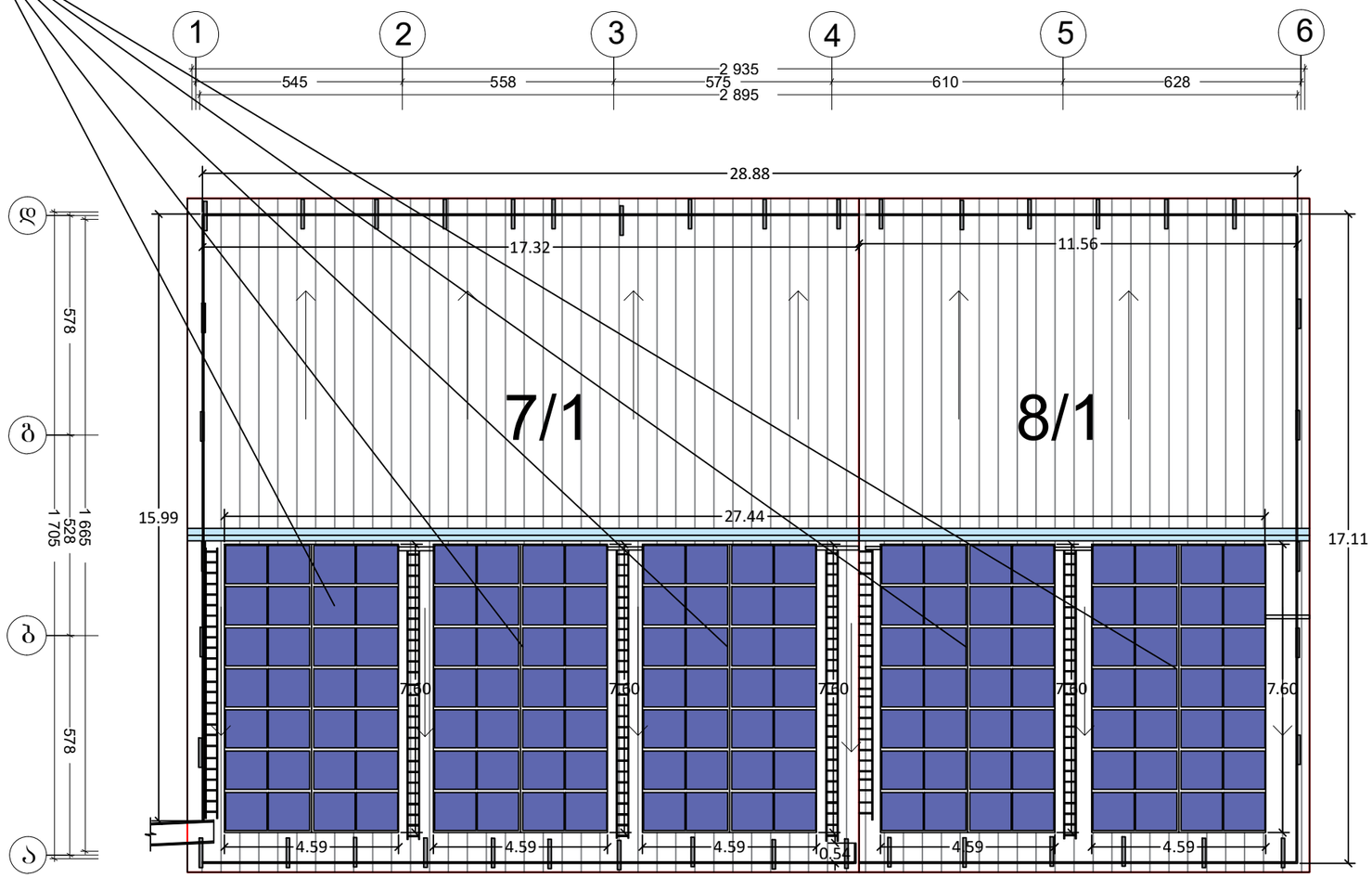

			შპს „გლობალ სერვის ჯორჯია" ს/კ 406025929	
დახაზა		ლ ქვანია	ქალაქი თბილისი, დასახლება ფონიჭალა, IV მაცივარი, მიდებარედ. (ს.კ 01.18.13.039/105) შენობა №7, №8	
შეამოწმა		ლ ქვანია		
				სტად. შენრც. მასშტ.
			სახურავის გეგმა. საპროექტო ნახაზი	1:

კვანძები

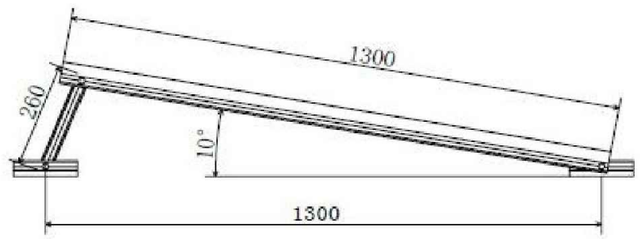

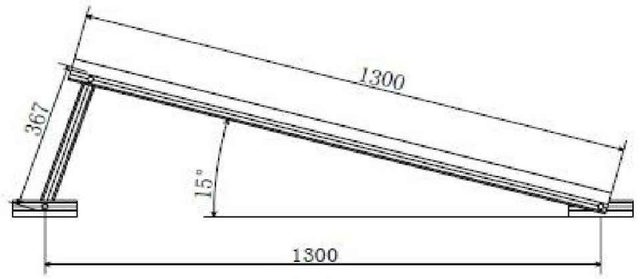

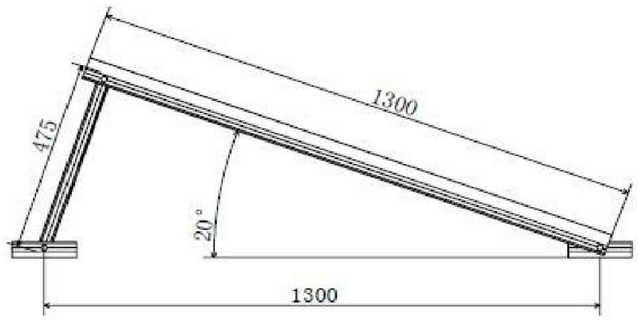

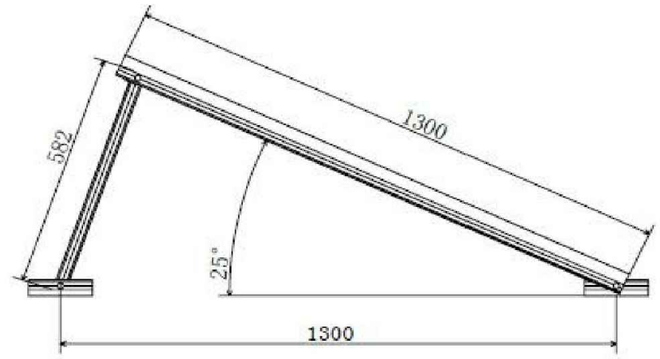

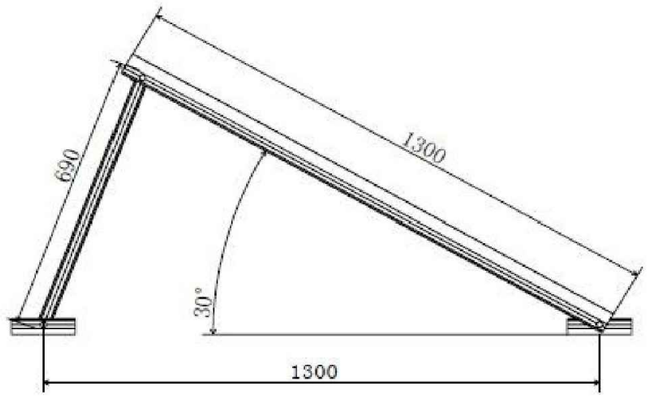

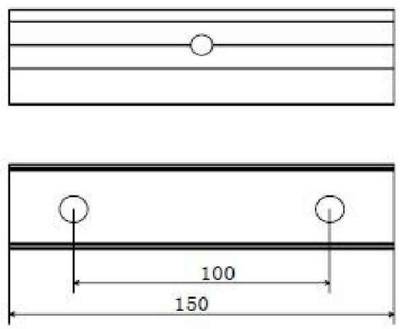



დამკვეთი: client
პეპსიკო/Pepsico

ტექნიკურ ეკონომიკური მაჩვენებლები/Technical and Economic indicators	
განაშენიანების ფართობი/construction area	1,567.8- m2
k-1 კოეფიციენტის საანგარიშო ფართობი/k-1 coefficient	1464.6- m2=0.3
კ-2 კოეფიციენტის საანგარიშო ფართობი/k-2 coefficient	1416.5- m2=0.1
კ-3 კოეფიციენტის საანგარიში ფართობი/Green space area	5090.5- m2=0.4

პირობითი აღნიშვნები / ექსპლიკაცია:simbols used/explication:

შემსრულებელი/Executor:

შპს "გლობალ სერვის გრუპი"
ს/ნ 406025929

პროექტის სახელწოდება:Project name

მისამართი: Adress
ქალაქი თბილისი ,დასახლება ფონიჭალა/Tbilisi, District Phonitchala
საკადასტრო კოდი/cadastral index 01.18.13.039.105

ნახაზის დასახელება/Drawing name

კვანძები

თანამდებობა/Position	გვარი/Name	ხელმოწერა/signature
დირექტორი/Director	ლ.ქვანია	
არქიტექტორი/Architect	ლ.ქვანია	
არქიტექტორი/Architect	ლ.ქვანია	

მასშტაბი/scale	1:200		
formati	A-2		
ნახაზის ნომერი/Drawing Name			
თარიღი/Date	10.07.2025 წ.		

კვანძები

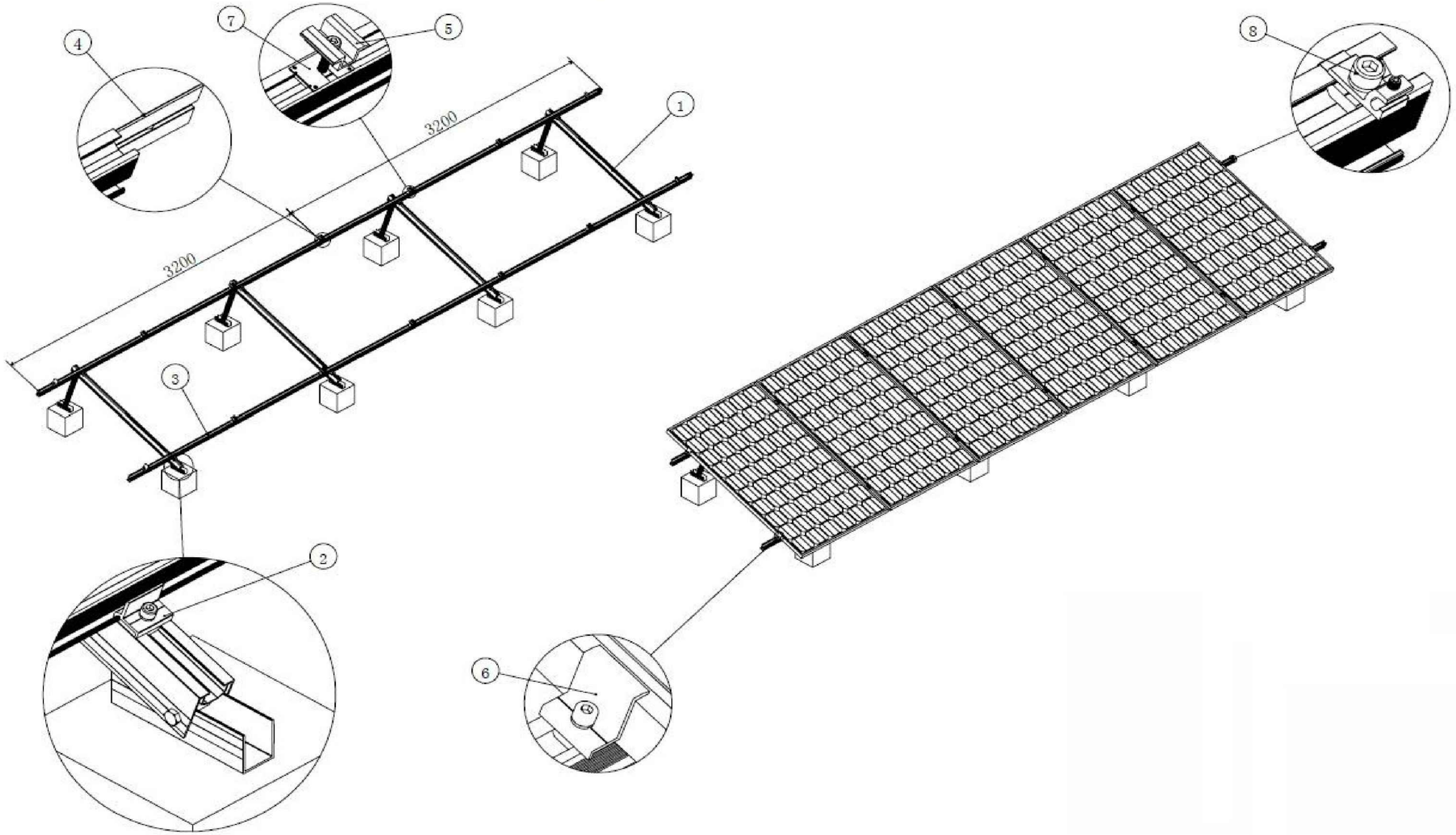

დამკვეთი: client
პეპსიკო/Pepsico

ტექნიკურ ეკონომიკური მაჩვენებლები/Technical and Economic indicators	
განაშენიანების ფართობი/construction area	1,567.8- m2
k-1 კოეფიციენტის საანგარიშო ფართობი/k-1 coefficient	1464.6- m2=0.3
კ-2 კოეფიციენტის საანგარიშო ფართობი/k-2 coefficient	1416.5- m2=0.1
კ-3 კოეფიციენტის საანგარიშო ფართობი/Green space area	5090.5- m2=0.4

პირობითი აღნიშვნები / ექსპლიკაცია:simbols used/explication:

შემსრულებელი/Executor:

შპს "ჭლობალ სერვის გრუპი"
ს/კ 406025929

პროექტის სახელწოდება:Project name

მისამართი: Adress
ქალაქი თბილისი ,დასახლება ფონიჭალა/Tbilisi, District Phonitchala
საკადასტრო კოდი/cadastral index 01.18.13.039.105

ნახაზის დასახელება/Drawing name

კვანძები

თანამდებობა/Position	გვარი/Name	ხელმოწერა/signature
დირექტორი/Director	ლ.ჭყონია	
არქიტექტორი/Architect	ლ.ჭყონია	
არქიტექტორი/Architect	ლ.ჭყონია	

მასშტაბი/scale	1:200		
formati	A-2		
ნახაზის ნომერი/Drawing Name			
თარიღი/Date	10.07.2025 წ.		

კვანძები

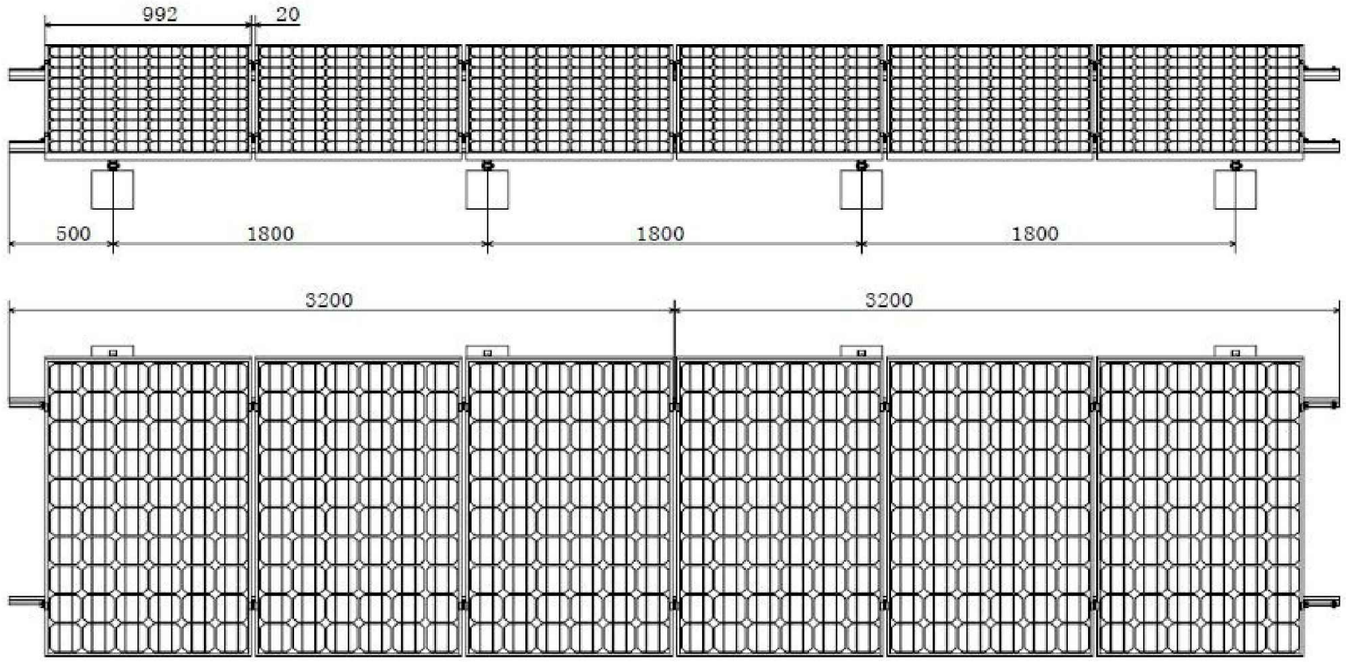

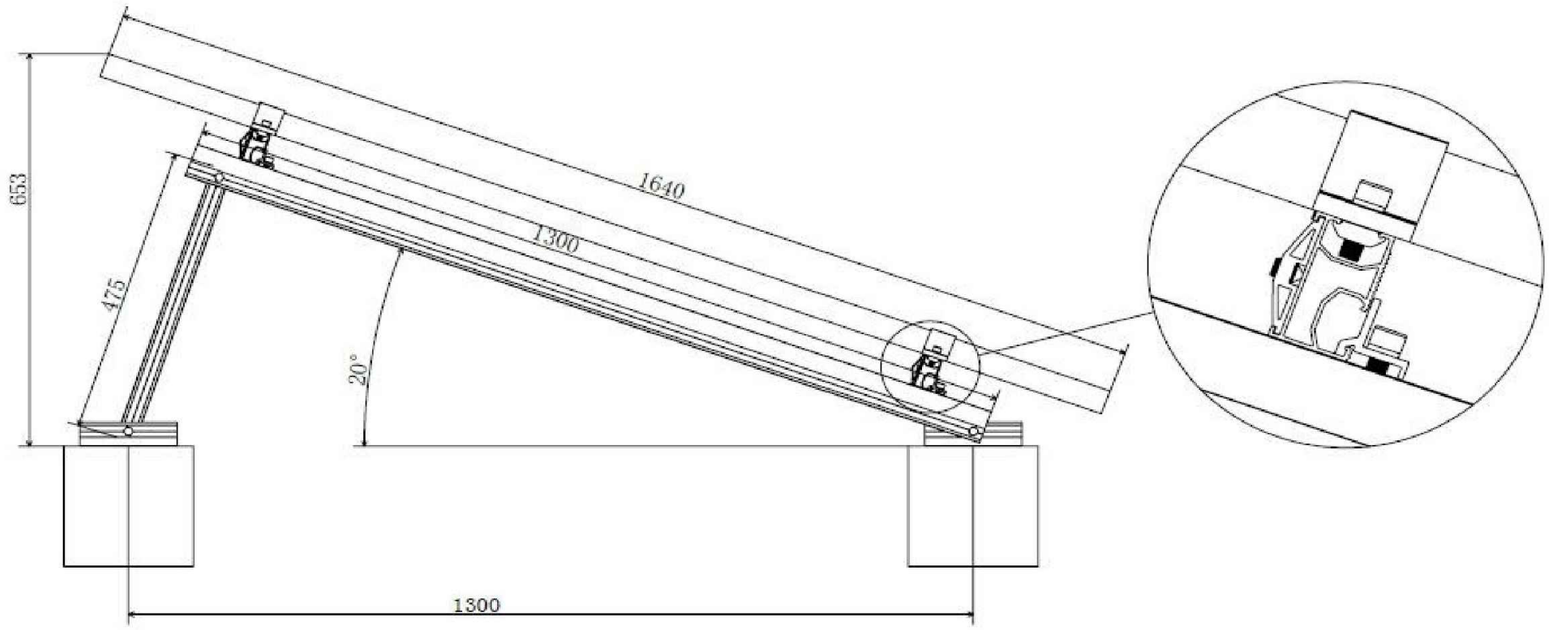

დამკვეთი: client
პეპსიკო/Pepsico

ტექნიკურ ეკონომიკური მაჩვენებლები/Technical and Economic indicators	
განაშენიანების ფართობი/construction area	1,567.8- m2
k-1 კოეფიციენტის საანგარიშო ფართობი/k-1 coefficient	1464.6- m2=0.3
კ-2 კოეფიციენტის საანგარიშო ფართობი/k-2 coefficient	1416.5- m2=0.1
კ-3 კოეფიციენტის საანგარიში ფართობი/Green space area	5090.5- m2=0.4

პირობითი აღნიშვნები / ექსპლიკაცია:simbols used/explication:

შემსრულებელი/Executor:

შპს "გლობალ სერვის გრუპი"
ს/ნ 406025929

პროექტის სახელწოდება:Project name

მისამართი: Adress
ქალაქი თბილისი ,დასახლება ფონიჭალა/Tbilisi, District Phonitchala
საკადასტრო კოდი/cadastral index 01.18.13.039.105

ნახაზის დასახელება/Drawing name

კვანძები

თანამდებობა/Position	გვარი/Name	ხელმოწერა/signature
დირექტორი/Director	ლ.ქვანია	
არქიტექტორი/Architect	ლ.ქვანია	
არქიტექტორი/Architect	ლ.ქვანია	

მასშტაბი/scale	1:200		
formati	A-2		
ნახაზის ნომერი/Drawing Name			
თარიღი/Date	10.07.2025 წ.		